ТИПОВОЙ ПРОЕКТ

264 -24 -8

ГОСУДАРСТВЕННЫЙ АРХИВ

НА 500 ТЫСЯЧ ЕДИНИЦ ХРАНЕНИЯ

СО СТЕНАМИ ИЗ КИРПИЧА

АЛЬБОМ - II

ЧЕРТЕЖИ САНИТАРНО-ТЕХНИЧЕСКИХ СИСТЕМ И УСТРОЙСТВ

gost.e-ecolog.ru

ТИПОВОЙ ПРОЕКТ

264-24-8

ГОСУДАРСТВЕННЫЙ АРХИВ

НА 500 ТЫСЯЧ ЕДИНИЦ ХРАНЕНИЯ

СО СТЕНАМИ ИЗ КИРПИЧА

АЛЬБОМ-II

СОСТАВ ПРОЕКТА

АЛЬБОМ О	МАТЕРИАЛЫ ДЛЯ ПРИВЯЗКИ И ЧЕРТЕЖИ НУЛЕВОГО ЦИКЛА РАБОТ.
АЛЬБОМ I	АРХИТЕКТУРНО-СТРОИТЕЛЬНЫЕ И ТЕХНОЛОГИЧЕСКИЕ ЧЕРТЕЖИ.
АЛЬБОМ II	ЧЕРТЕЖИ САНИТАРНО-ТЕХНИЧЕСКИХ СИСТЕМ И УСТРОЙСТВ.
АЛЬБОМ III	ЧЕРТЕЖИ ЭЛЕКТРООБОРУДОВАНИЯ, РАДИО, СВЯЗИ И ПОЖАРНОЙ СИГНАЛИЗАЦИИ.
АЛЬБОМ IV	ЗАДАНИЕ ЗАВОДАМ-ИЗГОТОВИТЕЛЯМ.
АЛЬБОМ V	ИЗДЕЛИЯ ЗАВОДСКОГО ИЗГОТОВЛЕНИЯ.
АЛЬБОМ VI	ЗАКАЗНЫЕ СПЕЦИФИКАЦИИ.
АЛЬБОМ VII	СМЕТЫ.

АЛЬБОМ VIII ВАРИАНТ ДВОЙНОГО ИСПОЛЬЗОВНИЯ ПОМЕЩЕНИЙ 1-ГО ЭТАЖА

РАЗРАБОТАН
ЦНИИЭП ЗРЕЛИЩНЫХ ЗДАНИЙ
И СПОРТИВНЫХ СООРУЖЕНИЙ
ИМ. Б.С. МЕЗЕНЦЕВА

ГЛАВНЫЙ ИНЖЕНЕР ИНСТИТУТА Ю. ГЕРЧИКОВ
ГЛАВНЫЙ АРХИТЕКТОР ПРОЕКТА А. ГОРШКОВ

ТЕХНИЧЕСКИЙ ПРОЕКТ
УТВЕРЖДЕН
ГОСГРАЖДАНСТРОЕМ
ПРИКАЗОМ №3 от 6.I.1969г
РАБОЧИЕ ЧЕРТЕЖИ
ВВЕДЕНЫ В ДЕЙСТВИЕ
ЦНИИЭП ЗРЕЛИЩНЫХ ЗДАНИЙ И СПОРТИВНЫХ СООРУЖЕНИЙ ИМ. Б.С. МЕЗЕНЦЕВА
ПРИКАЗОМ № 36 от 28.III.1978

Ведомость чертежей альбома

Наименование	Лист	Стр.
Отопление и вентиляция		
Содержание альбома	1	2
Заглавный лист (начало)	ОВ-1	3
Заглавный лист (продолжение)	ОВ-2	4
Заглавный лист (окончание)	ОВ-3	5
Спецификация оборудования и материалов на вентиляцию	ОВ-4	6
Спецификация оборудования и материалов на отопление и теплоснабжение	ОВ-5	7
План подвала	ОВ-6	8
План 1ого этажа	ОВ-7	9
План типового (2,3) этажа	ОВ-8	10
План 4ого этажа	ОВ-9	11
План технического этажа	ОВ-10	12
Схема системы отопления	ОВ-11	13
Схема систем вентиляции П-1, П-2	ОВ-12	14
Схемы систем вентиляции В-1÷В-3; рециркуляции П-1	ОВ-13	15
Монтажный чертеж узла управления для теплоносителя с параметрами 150-70°С и 95-70°С	ОВ-14	16
Венткамера № 1. План, разрезы 1-1, 2-2	ОВ-15	17
Схема обвязки оросительной камеры, циркуляционного и дренажного насосов. Спецификация	ОВ-16	18
Установка зональников системы П-1	ОВ-17	19
Схема обвязки калориферов для теплоносителя 150-70°С, 95-70°С	ОВ-18	20
Венткамера № 2. План. Разрезы 1-1, 2-2. Спецификация	ОВ-19	21
Общие виды нетиповых деталей	ОВ-20	22
Звено прямого участка асбоцементного воздуховода	ОВ-21	23
Автоматизация сантехустройств		
Автоматизация сантехустройств. Перечень чертежей. Пояснения к проекту	АУ-1	24
Системы П-1, П-2, В-1, В-3, дренажный насос и водоподогреватель		
Схемы автоматизации функциональные	АУ-2	25
Узел управления. Схема автоматизации функциональная	АУ-3	26
Пожарные насосы. Схема автоматизации функциональная.		
Щит пожарных насосов. Схема соединений	АУ-4	27
Задвижка на выпуске канализации.		

Наименование	Лист.	Стр.
Схемы функциональная, электрическая и соединений	АУ-5	28
Щит управления. Схема соединений.	АУ-6	29
Щит управления. Схема соединений.	АУ-7	30
Щит дымоудаления. Схема соединений	АУ-8	31
План подвала, 3го и 4го этажей. Расположение электрических проводок.	АУ-9	32
План подвала, 1÷4 этажей, технического этажа.		
Расположение электрических проводок.	АУ-10	33
Водопровод и канализация		
Заглавный лист	ВК-1	34
План подвала с сетями водоснабжения, канализации и водостока	ВК-2	35
Планы 1го и типового этажей с сетями водоснабжения, канализации и водостоков. Установка прочистки.	ВК-3	36
План кровли и план технического этажа с сетями фекальной и ливневой канализации.	ВК-4	37
Схема водопровода. Спецификация по водоснабжению	ВК-5	38
Разрезы по канализации	ВК-6	39
Разрезы по водостокам. Спецификация по канализации	ВК-7	40
План насосной. Разрезы: I-I; II-II. План водомерного узла.		
Разрез АиА. Детальный чертеж колодца с задвижкой	ВК-8	41
Схема горячего водоснабжения	ВК-9	42
Установочный чертеж пожарного крана d 50 во встроенном и навесном шкафчиках	ВК-10	43
Полки для пожарных льняных рукавов d 50 ℓ=20,0	ВК-11	44
Шкафы для пожарных кранов с длиной рукава ℓ=20,0	ВК-12	45
Поливочные краны d 25 в нишах наружных стен	ВК-13	46

			1978	ТП 264-24-8		
			Здание Госархива на 500 тысяч единиц хранения со стенами из кирпича			
				Стадия	Лист	Листов
ГИП	Комарова	Комарова		Р	1	1
Рук.гр.	Анцуферова	[illegible]	СОДЕРЖАНИЕ АЛЬБОМА	ЦНИИЭП зрелищных зданий и спортивных сооружений им. Б.С.Мезенцева		
ГИП	Пукемо	[illegible]				
Инженер	Горковенко	[illegible]				

Типовой проект 264-24-8 Альбом II

Состав проекта

Наименование	Лист	Стр.
Заглавный лист (начало)	ОВ-1	
Заглавный лист (продолжение)	ОВ-2	
Заглавный лист (окончание)	ОВ-3	
Спецификация оборудования и материалов на вентиляцию	ОВ-4	
Спецификация оборудования и материалов на отопление		
и теплоснабжение	ОВ-5	
План подвала	ОВ-6	
План 1ого этажа	ОВ-7	
План типового (2,3) этажа	ОВ-8	
План 4ого этажа	ОВ-9	
План технического этажа	ОВ-10	
Схема системы отопления	ОВ-11	
Схемы систем вентиляции П-1, П-2	ОВ-12	
Схемы систем вентиляции В-1 ÷ В-3; рециркуляции П-1	ОВ-13	
Монтажный чертеж узла управления для		
теплоносителя с параметрами 150-70°С и 95-70°С	ОВ-14	
Венткамера №1 План, разрезы 1-1, 2-2	ОВ-15	
Схема обвязки оросительной камеры, циркуляционного		
и дренажного насосов Спецификация	ОВ-16	
Установка зональников системы П-1	ОВ-17	
Схема обвязки калориферов для теплоносителя 150-70°С, 95-70°С	ОВ-18	
Венткамера №2. План. Разрезы 1-1, 2-2. Спецификация	ОВ-19	
Общие виды нетиповых деталей.	ОВ-20	
Звено прямого участка асбоцементного воздуховода	ОВ-21	

Типовые чертежи, применяемые в проекте, приобретаются в Тбилисском филиале ЦИТП (г. Тбилиси, 19 ул. Церетели, 115)

NN п/п	Наименование	Серия и инвент номер ЦИТП
1	Средства крепления нагревательных и сантехнических приборов	3.904-5 вып. 1
2	Средства крепления трубопроводов	3.904-5 вып. 2
3	Приточные вентиляционные камеры типа 1ПК-10 ÷ 1ПК-150 производительностью от 3,5 до 150 тыс. м3/час	3.904-15 в. 0; 1-1; 1-2; 1-3; 1-4; 1-7; 1-8
4	Решетки воздухоприточные тип РР	1.494-8
5	Решетки щелевые регулирующие тип Р	1.494-10
6	Детали и монтажные положения для разработки монтажных чертежей воздуховодов промышленной вентиляции	4.904-15
7	Шумоглушители вентиляционных установок	4.904-18/76
8	Гибкие вставки для центробежных вентиляторов общего назначения	2.494-8 вып. 1
9	Двери и люки для вентиляционных камер	4.904-62
10	Крепление стальных неизолированных воздуховодов	3.904-10
11	Детали тепловой изоляции трубопроводов и оборудования	2.400-4 в. 1,2,3
12	Заслонки воздушные унифицированные для систем вентиляции	1.494-14 в. 1,2
13	Изделия и детали трубопроводов для тепловых сетей. Грязевики	4.903-10 в. 8

Перечень ГОСТов, примененных в проекте: 3262-75; 10704-76; 10944-75; 8690-75; 18161-72; 8437-75; 8730-67*; 17715-72; 7201-70; 12676-67*

Условные обозначения

- Подающий трубопровод отопления
- Обратный трубопровод отопления
- 1 Подающий трубопровод теплосети
- 2 Обратный трубопровод теплосети
- 3 Трубопровод от насоса оросительной камеры
- 4 Трубопровод к насосу оросительной камеры
- 5 Дренажный трубопровод

Проект разработан в соответствии с действующими нормами и правилами, в том числе по взрыво-пожарной безопасности

Гл. инженер проекта /Пукемо/

Нач. отд. №		Солдатов
Гл. инж. отд.		Буцких
Гл. инж. пр.		Пукемо
Проверил		Буцких

1978 ТП 264-24-8

Государственный архив на 500 тысяч единиц хранения со стенами из кирпича

Стадия	Лист	Листов
Р	ОВ-1	21

Заглавный лист (начало)

ЦНИИЭП зрелищных зданий и спортивных сооружений им. Б.С. Мезенцева

Инв. № подл. | Подпись и дата | Взам. инв. №

С60-03

Формат А2

Пояснения к проекту

Общая часть

Проект отопления и вентиляции здания Госархива на 500 тысяч единиц хранения разработан для строительства на территории с обычными условиями IВ подрайона, II и III климатических районов с расчетными температурами наружного воздуха:

Климатический пояс	Зимний период года			Летний период года	
	Для отопления	Для вентиляции		Для вентиляции	
	Температура °С	Температура °С	Теплосодерж. ккал/кг	Температура °С	Теплосодерж. ккал/кг
I	- 40°	- 28	- 6,5	21	10,7
II	- 30°	- 19	- 4,2	22	10,9
III	- 20°	- 9,5	- 1,4	25	12,1

Внутренние температуры, воздухообмены и надбавки к теплопотерям приняты в соответствии с требованиями СНиП II-33-75; СНиП II-А.7-71; СН 426-71. Величины сопротивления теплопередаче ограждающих конструкций (R_o) приняты:

NN п/п	Наименование ограждающих конструкций	R_o при расчетной наружной температуре		
		-20°С	-30°С	-40°С
1	Наружные стены из кирпича	1,2	1,2	1,46
2	Окна в спаренном переплете (двойное остекление)	0,4	0,4	0,4
3	Витражи	0,3	0,3	0,3
4	Покрытие	1,76	1,76	1,76

Теплоснабжение

Теплоснабжение здания предусматривается от внешнего источника тепла. Теплоноситель-вода с параметрами 150°-70°С или 95°-70°С. Потребители тепла системы отопления и вентиляции.

В зависимости от условий присоединения к наружным тепловым сетям могут быть приняты следующие основные схемы присоединения потребителей к источнику тепла:

Температура первичного теплоносителя	Схема питания от внешнего источника	Потребители	
		отопление	вентиляция
150° С	двухтрубная	через элеватор $t_п$=115°С	непосредственная
95° С	двухтрубная	непосредственная	непосредственная

Тепловые нагрузки потребителей и располагаемый напор на вводе приведены в основных показателях проекта на листе ОВ-3.

Отопление

В здании архива запроектированы две системы отопления помещения архивохранилищ на 2,3 и 4ом этажах обслуживаются системой воздушного отопления, совмещенной с приточной вентиляцией (система П-1). Помещения подвала, 1 этажа, комната фондохранителя на 2,3 и 4ом этажах - системой водяного отопления. Система водяного отопления - горизонтальная однотрубная с искусственной циркуляцией. В качестве нагревательных приборов приняты чугунные радиаторы М-140А-0. На подающей линии у нагревательного прибора для регулировки устанавливаются краны двойной регулировки. Удаление воздуха осуществляется через воздушные краны, вмонтированные в верхнюю пробку радиатора. Магистральные трубопроводы теплоизолируются диаметром до 50 мм пухшнуром из минеральной ваты в оплетке капроновым шелком - ТУ36-887-67 марки. „200" δ=40мм с оберткой лакостеклотканью, диаметром 50мм и более - полуцилиндрами из минеральной ваты на синтетическом связующем ГОСТ 14357-69 марки „100" δ=40мм с оберткой лакостеклотканью. Характеристика системы отопления приведена в таблице на листе ОВ-3.

Вентиляция

В помещениях здания архива запроектирована приточно-вытяжная вентиляция. Помещения архивохранилищ обслуживаются системой П-1 с механическим побуждением, рециркуляцией, фильтрацией, адиабатическим увлажнением в оросительной камере и догревом воздуха в калориферах, обеспечивающих компенсацию теплопотерь перегретым воздухом. Воздухообмен в помещениях архивохранилищ решен по схеме „сверху - вниз - вверх". Воздух из этих помещений системой В-3 либо удаляется в летний период, либо поступает на рециркуляцию в зимний период. Из помещений архивохранилищ предусматривается аварийная вытяжка, обеспечивающая удаление, в случае пожара, дыма и углекислоты. Удаление воздуха после пожаротушения предусматривается через вытяжной воздуховод на соответствующем этаже путем дистанционного переключения клапанов на вытяжных воздуховодах и включения вентагрегата системы В-3.

Производственно-вспомогательные и административные помещения архивохранилища обслуживаются приточной системой П-2, где предусматривается очистка воздуха и его подогрев. Вытяжная система В-1 обслуживает помещения подвала и 1ого этажа, а система В-2 - местные отсосы. Приточные воздуховоды с перегретым воздухом теплоизолируются минераловатными матами δ=30мм с оберткой лакостеклотканью по выравнивающему слою-рубероидУ. Воздуховоды выполняются из асбестоцементных листов, асбестоцементных коробов, а в пределах венткамер из листовой стали.

Нач.отд.№2		Солдатов	1978	ТП 264-24-8
Гл.инж.отд		Бучких		
Гл.инж.пр.		Пукемо	Государственный архив на 500 тысяч единиц хранения со стенами из кирпича	
Проверил		Бучких		
			Стадия: Р; Лист: ОВ-2; Листов:	
			Заглавный лист (продолжение)	ЦНИИЭП зрелищных зданий и спортивных сооружений им. Б.С. Мезенцева

660-03

Типовой проект 264-24-8 Альбом II

Типовой проект 264-24-8 Альбом II

Характеристика отопительно-вентиляционного оборудования приточных систем

N системы / Тип камеры	N листа по пр-ту	Наименование обслуживаемых помещений	Обозначение заказа	Вентилятор: Тип	№	Схема исп.	Положение кожуха	Производительн. м³/час	Напор кг/м²	n об/мин	Электродвигатель: Тип	N квт	n об/мин
П-1 (1ПК-25)	ОВ 15	Архивохранилище, выставочный зал, кабинеты и др.	А8-3	Ц4-70	8	6	Пр 45° Л 45°	12600	82	850	А02-51-6	5,5	970
П-2	ОВ-15	Помещения подвала и 1ого этажа	А6,3105-1	Ц4-70	6,3	1	Пр 0°	7300	62	950	А02-32-6	2,2	950

Калориферы: Расчетная температура t°	Расчетный расход тепла ккал/час	Т-ра нагрева от	до	Теплоноситель 95°-70°С: модель	к-во	Теплоноситель 150°-70°С: модель	к-во	Прочее оборудование: Наименование	Тип	Кол-во	Примечания
-20°	29000	12,5	29,5	КВБ6-П	1	КВС7-П	1	Оросительная камера	ОПК-25	1	ЗП-1 (2 и 3 эт.)
-30°	36500	11,0	32,5	КВБ7-П	1	КВБ6-П	1	Циркуляц. насос с эл. двиг. АОЛ2-22-4 N=1,5 квт n=1400 об/мин	ВКС 1/16	1	
-40°	42500	10,5	35,5	КВБ8-П	1	КВБ7-П	1				
-20°	29000	12,5	27,5	КВБ6-П	1	КВС7-П	1	Дренажный ц.б. насос с эл. двиг. АОЛ2-12-2 N=1,1 квт n=2900 об/мин	1,5К-6Б	1	ЗП-2 (4 эт.)
-30°	35600	11,0	29,5	КВБ7-П	1	КВБ6-П	1				
-40°	40500	10,5	31,5	КВБ7-П	1	КВБ6-П	1				
-20°	80000	-20	18	КВС7-П	2	КВС6-П	2	—	—	—	—
-30°	100000	-30	18	КВБ6-П	2	КВС7-П	2				
-40°	122000	-40	18	КВБ7-П	2	КВБ6-П	2				

Характеристика вентоборудования вытяжных систем

№ системы	№ листа по проекту	Наименование обслуживаемых помещений	Обозначение заказа	Вентилятор: Тип, размер	Схема исп.	Положение кожуха	Производительн. м³/час	Напор кг/м²	n об/мин	Электродвигатель: Тип	N квт	n об/мин	Примечания
В-1	ОВ-19	Выставочный зал, кабинеты	А6,3095-1	Ц4-70-6,3	1	Л0°	6200	45	950	А02-31-6	1,5	950	
В-2	ОВ-19	Местные отсосы	А4095-1	Ц4-70-4	1	Пр0°	800	18	915	АОЛ2-11-6	0,4	915	
В-3	ОВ-19	Дымоудаление	А6,3100-1	Ц4-70-6,3	1	Пр0°	11400	35	950	А02-32-6	2,2	950	

Основные показатели проекта

№ п/п	Наименование		Ед. измерен.	При расчетной температуре наружного воздуха -20°	-30°	-40°
1	Кубатура здания		м³	9000	9000	9000
2	Расход тепла на отопление	водяное	ккал/час	39600	50000	56640
		воздушное		37700	47000	55500
3	То же, на вентиляцию		"	100300	125100	149500
4	То же, на горячее водоснабжение		"	—	—	—
5	Общий расход тепла		"	177600	222100	261600
6	Расход теплофикационной воды на все нужды при теплоносителе	150°-70°С	м³/час	2,32	2,8	3,3
		95°-70°С		7,1	9,0	10,4
7	Удельная тепловая характеристика	отопительная	ккал	0,26	0,25	0,24
		вентиляционн.	м³час.гр.	0,29	0,29	0,29
8	Установочная мощность электродвигат.		квт.	14,4	14,4	14,4
9	Расход металла	150°-70°С	кг/м²	1,0	1,1	1,15
		95°-70°С		1,1	1,25	1,3
10	Удельный расход тепла на отопление на 1 м² общей площади здания		ккал/ч.м²	12,4	15,6	18,0

Характеристика системы теплоснабжения

Климатические пояса: I Расход тепла ккал/час	I Сопротивление сист. 95°-70°С	I 150°-70°С	II Расход тепла ккал/час	II Сопротивлен. сист. кгс/м² 95°-70°С	II 150°-70°С	III Расход тепла ккал/час	III Сопротивлен. сист. кгс/м² 95°-70°С	III 150°-70°С
272400	5500	9500	232800	5500	9500	185700	5500	9500

Характеристика системы водяного отопления

№ системы	Обслуживаемое помещ.	Климатический пояс: I Расход тепла ккал/час	I Сопротива сист отопл кгс/м² 95-70°С	I 115°С	II Расход тепла ккал/час	II Сопротива сист отоплен кгс/м² 95-70°С	II 115-70°С	III Расход тепла ккал/час	III Сопротива. сист. отоплен кгс/м² 95-70°С	III 115-70°С
1	помещен подвала и 1ого этажа	56600	2200	800	50000	1000	1200	39600	1300	1450

План-схема

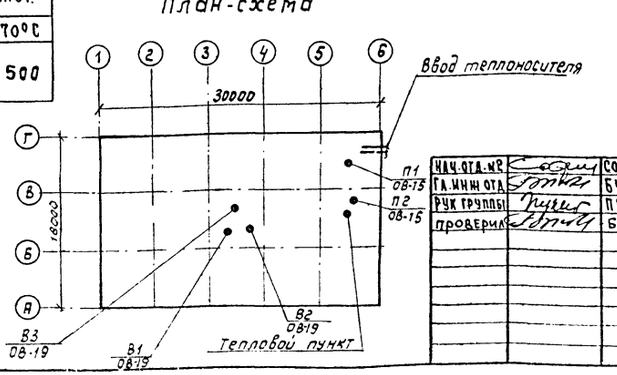

Нач. отд. № 2	[signature]	Солдатов	1978	ТП 264-24-8
Гл. инж. отд.	[signature]	Буцких		
Рук группы	[signature]	Пукемо		
Проверил	[signature]	Буцких		

Государственный архив на 500 тысяч единиц хранения со стенами из кирпича

Стадия	Лист	Листов
Р	ОВ-3	

Заглавный лист (окончание)

ЦНИИЭП зрелищных зданий и спортивных сооружений им. Б. С. Мезенцева

660-03

Формат 22

Типовой проект 264-24-8 Альбом III

Позиция обознач.	Обозначение	Наименование	Кол-во	Масса ед.т.	Примечание
1	2	3	4	5	6
система П-1	Учреждение УВД Тульской обл.	1. Агрегат вентиляторный АВ-3 компл.	2	0,63	
1/П-1		а. Вентилятор центробежн. Ц4-70 №8, исп. Б, положение кожуха Пр45°, Л45°	2	—	
		Б. Электродвигатель АО2-51-6 N=5,5 квт, n=970об/м	2	—	
2/П-1	серия 2.494-8 в.1.2	Гибкая вставка ВВ8	2	—	
3/П-1	— " —	Гибкая вставка ВНЯ8	2	—	
4/П-1	ГОСТ 17715-72	Диффузор из лист. ст. δ=0,9мм; ℓ=1,0м	м² 8,2	—	
5/П-1	серия 3.904-15 в. 1.2	Соединительная секция	1	0,165	
6/П-1	— " —	Оросительная секция	1	0,63	
7/П-1	— " —	Приемная секция с рулонным фильтром без воздушн. утеп. заслонки	1	0,362	
8/П-1	— " —	Заслонка воздушная утепленная без эл. подогрева КВУ 600х1000Э с Пр-1м	1	0,063	
	— " —	То же, с МЭО-4/100	1	0,063	
9/П-1	серия 4.904-62	Дверь герметическая утепл. Ду=0,5х1,25	3	—	
10/П-1	пос. середка псковской обл.	Калорифер 3П1; 3П-2	см.	лист	ОВ-3
11/П-1	Завод „Ливгидромаш"	Ц.Б. насос ВКС 1/16 с эл. двигателем АОЛ2-22-4 ком. n=1400об/мин; N=1,5 квт	1	—	
12/П-1	Ереванский насосный з-д, предприятие УВД Кировской обл.	Ц.Б. насос 1,5К-6а с эл. двигателем АОЛ2-12-2 N=1,1 квт; n=2900об/мин, ком.	1	—	
13/П-1	d=50; ℓ=950мм серия 3.904-17	Виброизолирующая вставка у насоса	2	—	
14/П-1	30ч6бр ГОСТ 8437-75	Задвижка, ду50	3	—	
15/П-1	19б16к ГОСТ 12500-74	Обратный клапан ду25	2	—	
16/П-1	15кч18п1 ГОСТ 18161-72	Вентиль запорный муфтовый ду25	1	—	
17/П-1	— " —	То же, ду15	3	—	
18/П-1	11нб6к ГОСТ 16549-71	Кран пробковый ду15	1		
19/П-1	ГОСТ 3262-75	Труба водогазопроводная ду50, п.м.	30	—	
		То же, ду15, "	5	—	
		То же, ду25, "	15	—	
система П-2	Вентсилосский вент. з-д	Агрегат вентиляторный АВ3105-1 компл.	1	0,2	
1/П-2		а. Вентилятор ц.б. Ц4-70 №6,3, исп. 1, положение кожуха „Пр0°"	1	—	
		Б. Электродвигатель АО2-32-6 N=2,2 квт, n=950об/мин	1	—	
2/П-2	серия 2.494-8 в.1	Гибкая вставка ВВ6,3	1	—	
3/П-2		Гибкая вставка ВНЯ6,3	1	—	
4/П-2	ГОСТ 17715-72	Диффузор из лист. ст. δ=0,9мм ℓ=500мм; м²	1	—	
5/П-2	— " —	То же, ℓ=250мм; м²	0,6	—	
6/П-2	ГОСТ 7201-70	Калорифер	см.	лист	ОВ-3
7/П-2	ГОСТ 17715-72	Коробка из лист. ст. δ=0,9мм 1100 х 600 х 1600(h)	см.	лист	ОВ-20
8/П-2	крюковский вент. з-д	Фильтр ФЯП	6	—	
9/П-2	серия 4.904-62	Дверь герметическая неутепленная Д=0,4х0,9	1	—	
10/П-2	серия 3.904-15. в. 1-8	Заслонка воздушная утепленная без эл. подогрева с МЭО-4/100 КВУ 600х1000Э	1	0,63	
11/П-2	серия 4.904-18/76	Трубчатый шумоглушитель ШТП-13	4	0,19	
Система В-1	Вентсилосский вент. завод	Агрегат вентиляторный АВ3095-1 компл.	1	0,191	
1/В-1		а. Вентилятор ц.б. Ц4-70 №6,3. Исп. 1, положение кожуха „Л0°"	1	—	
		Б. Электродвигатель АО2-31-6; N=1,5 квт; n=950об/м	1	—	
2/В-1	серия 2.494-8	Гибкая вставка ВВ6,3	1	—	
3/В-1	в.1	Гибкая вставка ВНЯ6,3	1	—	
4/В-1	ГОСТ 17715-72	Диффузор из лист. ст. δ=0,9мм; ℓ=500мм; м²	1,1	—	
5/В-1	серия 4.904-18/76 в.0.1	Трубчатый шумоглушитель ШТП-10	2	0,0742	
5/В-1	ГОСТ 19904-74	Металлическ. коробка из лист. ст. δ=2мм (1200х350х870	см.	лист.	ОВ-20
7/В-1	"	То же, 1000х350х870	см.	лист	ОВ-20
8/В-1	"	То же, 500х800х800	см.	лист	ОВ-20
Система В-2	Крюковский вент. з-д	Агрегат вентиляторный А4095-1 компл.	1	0,08	
1/В-2		а. Вентилятор ц.б. Ц4-70 №4, исп. 1, положение кожуха „Пр0°"	1	—	
		Б. Электродвигатель АОЛ2-11-6; N=0,4 квт; n=915об/м	1	—	
2/В-2	серия 2.494-8	Гибкая вставка ВВ4	1	—	
3/В-2	в.1	Гибкая вставка ВНЯ4	1	—	
4/В-2	ГОСТ 17715-72	Диффузор из лист. ст. δ=0,7мм ℓ=300мм; м²	0,4	—	
5/В-2	— " —	То же, ℓ=250мм; м²	0,5	—	
Система В-3	Вентсилосский вент. з-д	Агрегат вентиляторный АВ3100-1 компл	1	0,202	
1/В-3		а. Вентилятор ц.б. Ц4-70 №6,3; исп. 1, положение кожуха „Пр0°"	1	—	
		Б. Электродвигатель АО2-32-6 N=2,2 квт; n=950об/мин	1	—	
2/В-3	серия 2.494-8	Гибкая вставка ВВ6,3	1	—	
3/В-3	в.1	Гибкая вставка ВНЯ6,3	1	—	
4/В-3	ГОСТ 17715-72	Диффузор из лист. ст. δ=0,9мм ℓ=700мм; м²	2,3	—	
5/В-3	серия 4.904-62	Дверь герметическая утепленная Ду 0,5х125	1	—	
6/В-3	серия 1.494-14	Заслонка воздушная с эл. приводом ПР-1М Р400х400Э	2	—	
7/В-3	в.2	То же Р800х400Э	1	—	
1	лист ОВ-21	Воздуховоды из асбоцем. листов 100х150 п.м	55	—	
		100х200	95	—	
		100х250	20	—	
		150х150	45	—	
		150х250	15	—	
		200х250	90	—	
		200х400	20/20	—	
		200х500	5 /20	—	
		250х250	30	—	
		250х300	25/25	—	
		250х400	20	—	
		250х500	25	—	
		300х300	15/15	—	
		300х400	15/15	—	
		300х500	23/23	—	
		300х600	23/23	—	
		400х400	50	—	
		400х500	5 30/30	—	
		400х600		—	
		400х800	15/15	—	
		400х1200	10	—	
		500х500	10	—	
2	см. лист ОВ-21	Воздуховоды из асбоцемент. коробов 150х200 пм	105	—	
		200х200	55	—	
		200х300	100	—	
3	ГОСТ 17715-72	Воздуховоды из листовой стали δ=0,7мм 100х200 пм	2	—	
		150х150	5	—	
		150х200	5	—	
		200х250	15	—	
		200х300	2	—	
		200х400	10	—	
		250х250	12	—	
		То же, δ=1мм 250х500 пм	5	—	
		300х1000	20/20	—	
		400х400	15	—	
		400х800	15/15	—	
		400х1200	20/20	—	
		500х500	10/10	—	
		500х1000	8/8	—	
		600х800	5	—	
		ф 630	2	—	
4	ГОСТ 12184-66*	Металлическая сетка с ячейками 10х10, м²	3	—	
5	серия 1.494-10	Решетки щелевые регулируемые Р150	176	—	
		Р200	66	—	
6	серия 3.904-1	Лепестковый обратный клапан 500х250 ЛК-11	1	—	
7		Изоляция м/в матами, d=30мм м³	21	—	
8		Лакостеклоткань, м²	520	—	

Нач. отд.		Солдатов
Гл. инж. отд.		Бучких
Гл. инж. пр.		Пуктело
Инженер		Комиссаров
Проверил		Бучких

1978 ТП 264-24-8

Государственный архив на 500 тысяч единиц хранения со стенами из кирпича

Стадия	Лист	Листов
Р	ОВ-4	

Спецификация материалов и оборудования на вентиляцию

ЦНИИЗИП зрелищных зданий и спортивных сооружений им. В.С. Мезенцева

Инв. № подл.

660-03 Формат А2

Позиц. обозначение	Обозначение	Наименование	Количество: Теплоноситель 95°-70°С -20	-30	-40	Теплоноситель 150°-70°С -20	-30	-40	Масса ед, т	Примечания
		Тепловой узел								
1	серия 4.903-10 в.8	Грязевик абонентский, dy32	—	—	—	1	—	—		
2	— " —	То же, dy40	1	—	—	1	1	1		
3	— " —	То же, dy50	—	1	1	—	1	1		
4	— " —	То же, dy70	1	—	—	—	—	—		
5	— " —	То же, dy80	—	1	1	—	—	—		
6	См. лист СНАУ	Водосчетчик, УВКГ-32	—	—	—	1	—	—		
7	— " —	То же, УВКГ-40	—	—	—	—	1	1		
8	ГОСТ 14167-69	То же, ВТГ-50	1	1	1	—	—	—		
9	См. лист СНАУ	Клапан регулирующ. УРРД	1	1	1	1	1	1		
10	ГОСТ 8437-75 30ч6бр	Задвижка чугунная паралл. с выдвижн. шпинд. dy50	—	—	—	—	2	2		
11	— " —	То же dy80	2	2	2	—	—	—		
12	ГОСТ 18161-72 15кч18п1	Вентиль запорный муфтовый dy40	—	—	—	2	—	—		
13	ГОСТ 8730-67* 10б8бк	Кран пробно-спускной сальниковый dy20	3	3	3	3	3	3		
14	Котельн. арматурн. з-д	Элеватор №1	—	—	—	1	1	1		
15	ГОСТ 3262-75	Трубопровод из водогазопр. труб dy32 пм	—	—	—	2,0	—	—		
16	— " —	То же dy40 пм	1,5	—	—	3,0	2,0	2,0		
17	— " —	То же dy50 пм	1,0	2,5	2,5	—	3,0	3,0		
18	ГОСТ 10704-76	Трубы стальные электросварные d76×3 пм	2,5	—	—	—	—	—		
19	— " —	То же d89×3 пм	—	2,5	2,5	—	—	—		
		Теплоснабжение								
1	ГОСТ 3262-75	Труба водогазопроводная dy20 п.м.	—	—	—	40	—	—		
2	— " —	То же dy25 п.м.	—	—	—	60	40	40		
3	— " —	То же dy32 п.м.	40	—	—	30	60	60		
4	— " —	То же dy40 п.м.	60	40	40	—	30	30		
5	— " —	То же dy50 п.м.	30	90	90	—	—	—		
6	ГОСТ 18161-72 15кч18п1	Вентиль запорный муфтовый dy15	6	6	6	6	6	6		
7	— " —	То же dy20	—	—	—	8	—	—		
8	— " —	То же dy25	—	—	—	—	8	8		
9	— " —	То же dy32	8	—	—	3	—	—		
10	— " —	То же dy40	—	8	8	—	3	3		
11	ГОСТ 8437-75 30ч6бр	Задвижка параллельная с выдвижн. шпинделем dy50	3	3	3	—	—	—		
12	ГОСТ 8730-67* 10б8бк	Кран пробно-спускной сальниковый dy20	3	3	3	3	3	3		
13	См. лист СНАУ	Регулирующий клапан	3	3	3	3	3	3		
14		Дроссельная шайба d6,5мм	—	—	—	1	—	—		
		То же d7,5мм	—	—	—	1	1	1		
		То же d8,5мм	—	—	—	—	1	1		
15	серия 2.400-4 в.1,2	Изоляция пухшнуром из мин ваты м³; δ=40мм	4,0	4,5	4,5	2,6	3,0	3,0		
16		Изоляция м/в полуцилиндрами, δ=40мм, м³	0,2	0,2	0,2	—	—	—		
17		Лакостеклоткань м²	140	150	150	100	110	110		

Позиц. обозначение	Обозначение	Наименование	Количество: Теплоноситель 95°-70°С -20	-30	-40	Теплоноситель 150°-70°С -20	-30	-40	Масса ед, т	Примечание
		Отопление								
1	ГОСТ 18161-72 15кч18п	Вентиль запорный муфтовый dy15	2	2	2	8	6	6		
2	— " —	То же dy20	6	4	4	2	3	3		
3	— " —	То же dy25	2	2	2	—	1	1		
4	— " —	То же dy32	—	2	2	—	—	—		
5		Кран для спуска воздуха констр. Маевского dy15	42	42	42	42	42	42		
6	КДР ГОСТ 10944-75	Кран двойной регулировки dy15	4	4	4	4	4	4		
7	— " —	То же dy20	37	37	37	37	37	37		
8	ГОСТ 8690-75	Радиатор М140-АО экм / секц	86,1 / 246	106,7 / 305	122,5 / 350	88,6 / 196	90,3 / 258	103,4 / 301		
9	ГОСТ 3262-75	Трубы водогазопроводные dy15 п.м.	35	35	35	180	75	75		
10	— " —	То же dy20 п.м.	185	80	80	60	170	170		
11	— " —	То же dy25 п.м.	145	130	130	170	140	140		
12	— " —	То же dy32 п.м.	45	140	140	—	25	25		
13	— " —	То же dy40 п.м.	—	25	25	—	—	—		

Комплектовочная ведомость радиаторов М140 АО $F_{экм}$ = 0,35 1ой секции

NN п.п.	Наименование	Ед. изм	Теплоностель 95°-70°С -20	-30	-40	Теплоноситель 115°-70°С -20	-30	-40
1	Радиаторы из 3х секций 1,05 экм	шт.	7	1	1	20	9	5
2	" 4х 1,4 "	"	13	10	2	15	11	10
3	" 5х 1,75 "	"	14	15	12	6	8	5
4	" 6 2,10 "	"	4	8	11	4	9	10
5	" 7 2,45 "	"	1	1	8	2	3	6
6	" 8 2,8 "	"	6	3	2	1	4	4
7	" 9 3,15 "	"	—	3	2	—	2	3
8	" 10 3,5 "	"	2	5	4	—	1	1
9	" 11 3,85 "	"	—	—	1	—	—	2
10	" 12 4,2 "	"	—	—	3	—	1	1
11	" 13 4,55 "	"	—	1	—	—	—	—
12	" 14 4,9 "	"	1	—	1	—	—	—
13	" 16 5,6 "	"	—	—	—	—	—	1
14	" 18 6,3 "	"	—	1	—	—	—	—
15	" 22 7,7 "	"	—	—	1	—	—	—
	Итого радиаторов	"	48	48	48	48	48	48
	Итого секций	"	246	305	350	196	258	301

Примечание:
Теплоизоляции подлежат все трубы за исключением труб dy 15мм

Нач.отд.	[signature]	Солдатов
Гл.инж.отд.	[signature]	Буцких
Гл.инж.пр	[signature]	Пукемо
Инженер	[signature]	Комиссарова
Проверил	[signature]	Буцких

1978 ТП 264-24-8

Государственный архив на 500 тысяч единиц хранения со стенами из кирпича.

Стадия	Листов	Лист
Р	ОВ-5	

Спецификация оборудования и материалов на отопление и теплоснабжение

ЦНИИЭП зрелищных зданий и спортивных сооружений им. Б.С. Мезенцева

Типовой проект 264-24-8 Альбом II

Инв. № подл.

660-03 Формат 22

Типовой проект 264-24-8 Альбом II

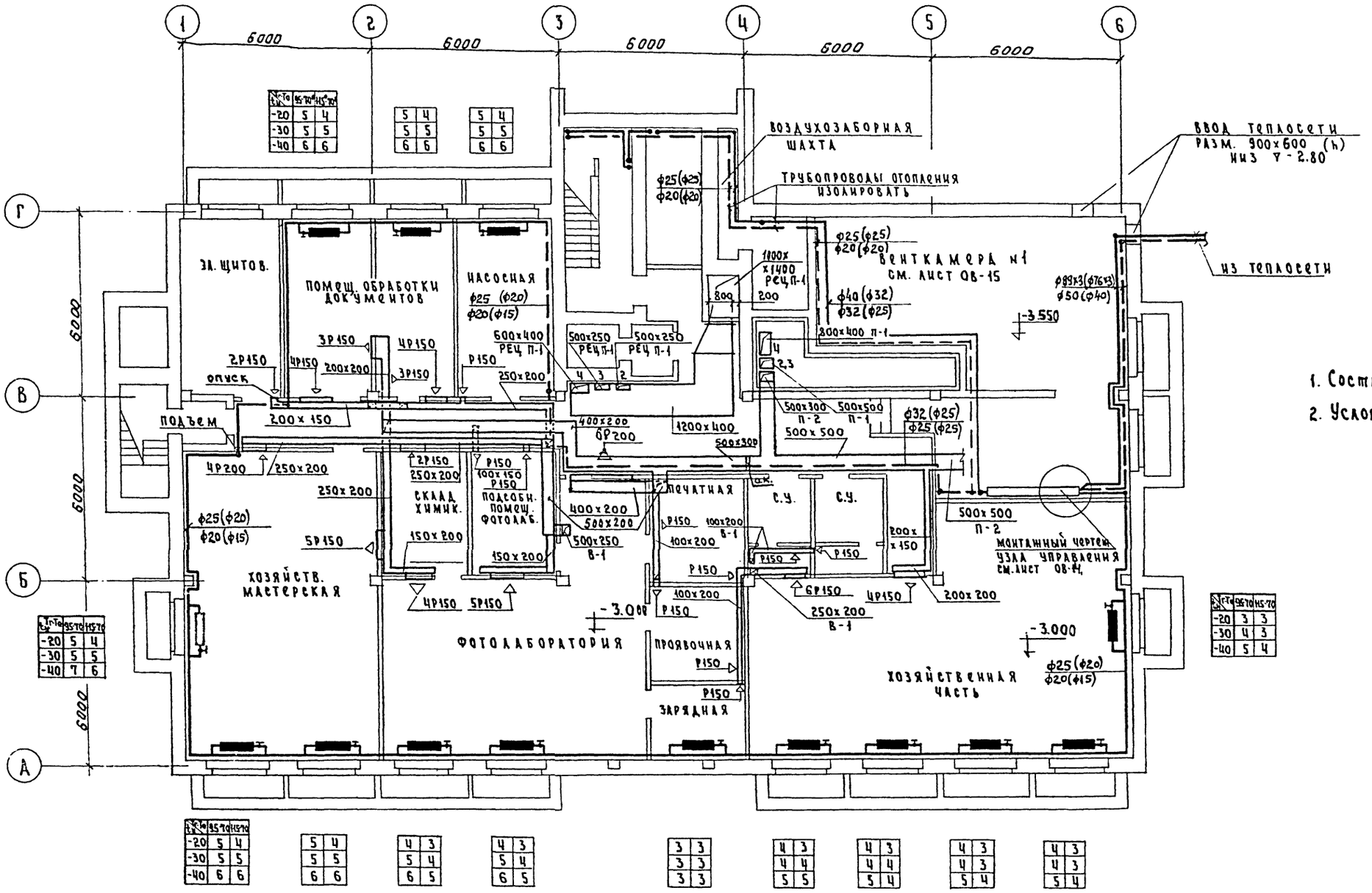

t°н	95-70	Н5-70
-20	5	4
-30	5	5
-40	6	6

t°н	95-70	Н5-70
-20	5	4
-30	5	5
-40	7	6

t°н	95-70	Н5-70
-20	3	3
-30	4	3
-40	5	4

t°н	95-70	Н5-70
-20	5	4
-30	5	5
-40	6	6

5	4
5	5
6	6

5	4
5	5
6	6

4	3
5	4
6	5

4	3
5	4
6	5

3	3
3	3
3	3

4	3
4	4
5	5

4	3
4	4
5	4

4	3
4	3
5	4

4	3
4	3
5	4

Примечания:

1. Состав проекта см. лист ОВ-1.
2. Условные обозначения см. лист ОВ-1

м 1:100

Нач.отд. №2		Солдатов	1978	ТП 264-24-8	
Гл.инж.отд.		Буцких			
Гл.инж.пр.		Пукемо			
Ст. инженер		Ратман	Государственный архив на 500тысяч единиц хранения со стенами из кирпича		
Инженер		Комиссаров			
Проверил		Пукемо		стадия: Р; лист: ОВ-6; листов:	
			План подвала	ЦНИИЭП зрелищных зданий и спортивных сооружений им. Б.С. Мезенцева	

660-03

Формат А2

Инв.№ подл. | Подп. и дата | Взам.инв.№ | Инв.№ дубл. | Подп. и дата | Гл.инженер проекта Горшков | Гл.специалист Зимелихина | Отдел №3 Сидоров

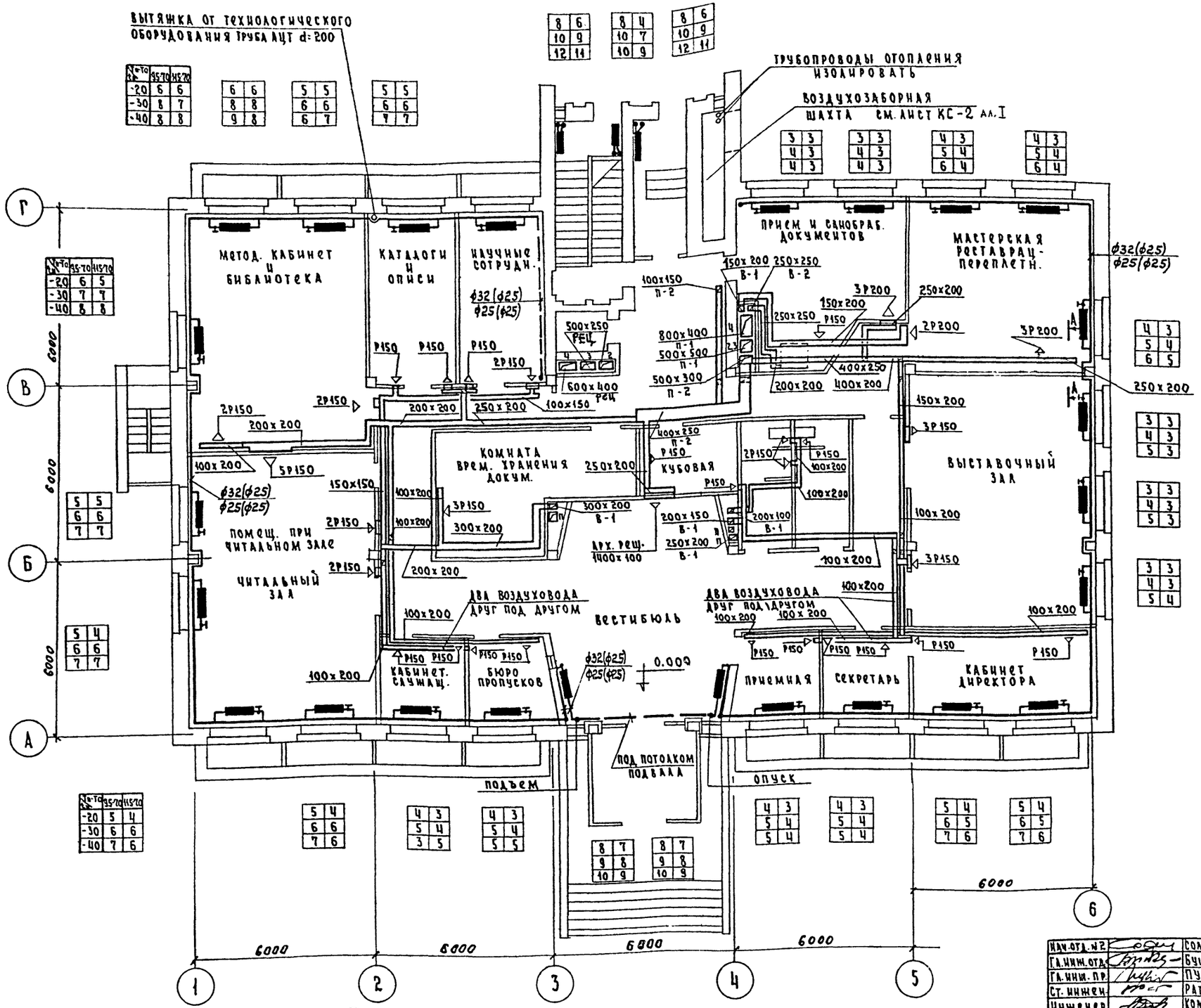

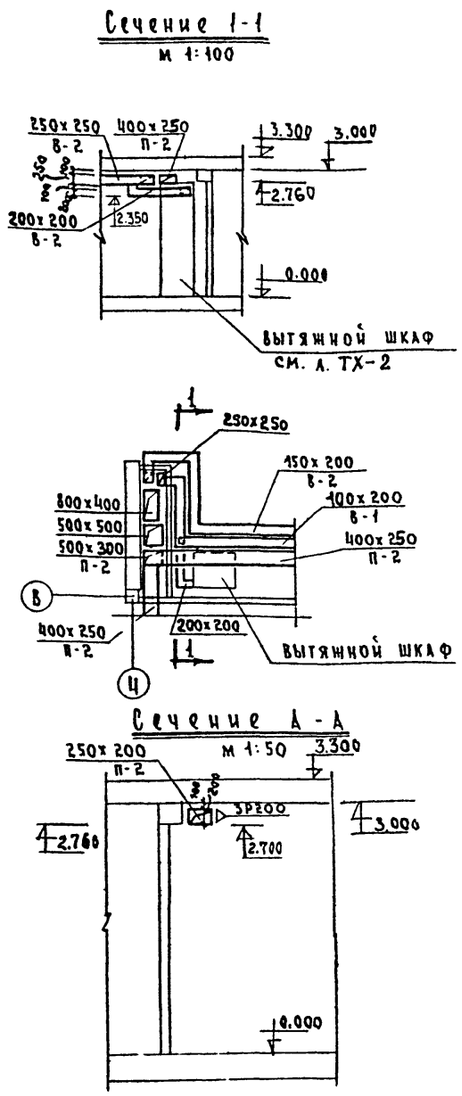

Примечание:

Состав проекта и условные обозначения см. лист ОВ-1

Нач. отд. №2		Солдатов	1978	ТП 264-24-8
Гл. инж. отд.		Буцких		
Гл. инж. пр.		Пукемо	Государственный архив на 500 тысяч единиц хранения со стенами из кирпича	
Ст. инжен.		Ратман		
Инженер		Комиссаров		
Проверил		Пукемо		

Стадия	Лист	Листов
Р	ОВ-7	

План 1 этажа

ЦНИИЭП зрелищных зданий и спортивных сооружений им. Б.С. Мезенцева

Типовой проект 264-24-8 Альбом II

Инв. № подл. | Мастер. №4 Горшков | Отдел №4 Бенгин | Мастер. №4 Зимелихина | Отдел №3 Ждоров

Формат 22

Типовой проект Альбом II
264-24-8

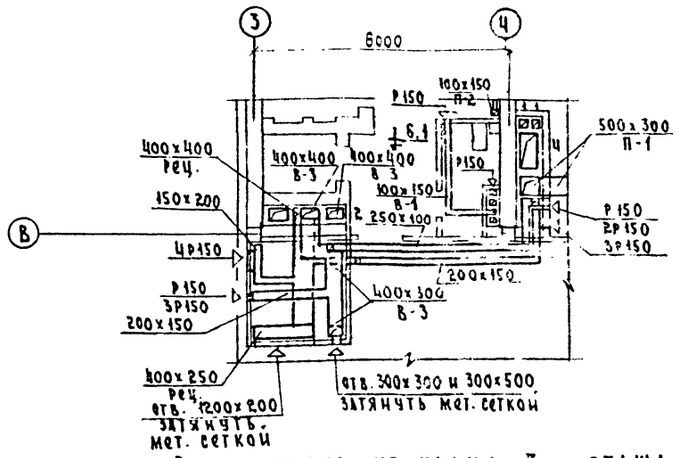

Выкопировка из плана 3-го этажа

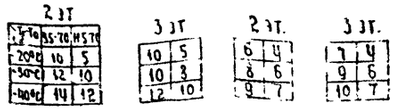

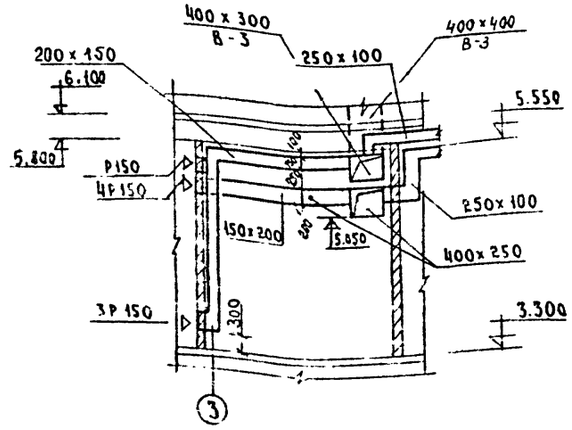

Сечение „А-А"

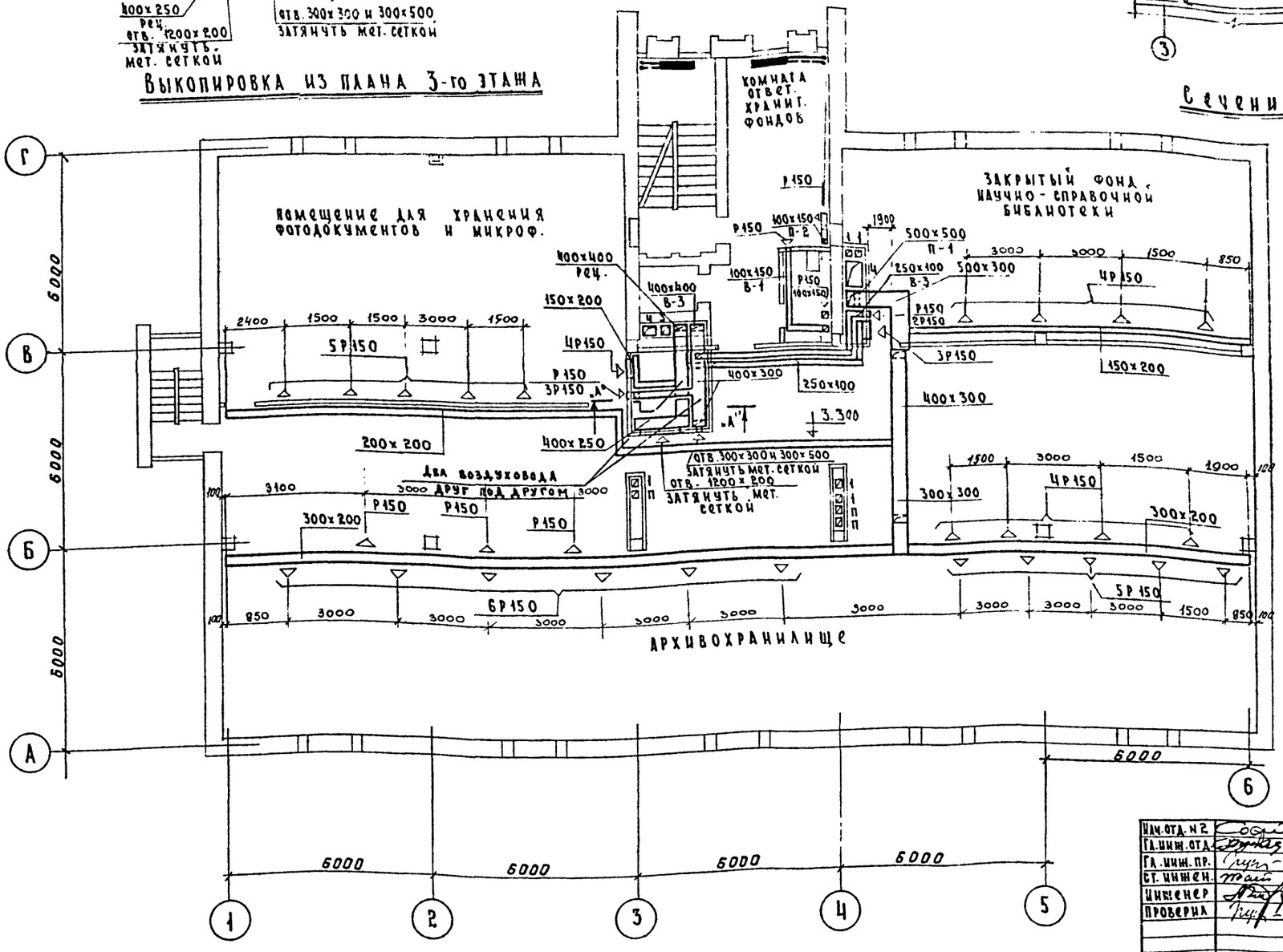

Примечания:

1. Состав проекта и условные обозначения см. лист ОВ-1

Инв. № подл.	Взам. инв. №	Подп. и дата			

Нач. отд. № 2		Солдатов
Гл. инж. отд.		Бучких
Гл. инж. пр.		Пукемо
Ст. инженер		Ратман
Инженер		Комиссаров
Проверил		Пукемо

1978 ТП 264-24-8

Государственный архив на 500 тысяч единиц хранения со стенами из кирпича

Стадия	Лист	Листов
Р	ОВ-8	

План типового (2,3) этажа

ЦНИИЭП зрелищных зданий и спортивных сооружений им. Б.С. Мезенцева

660-03

Формат А2

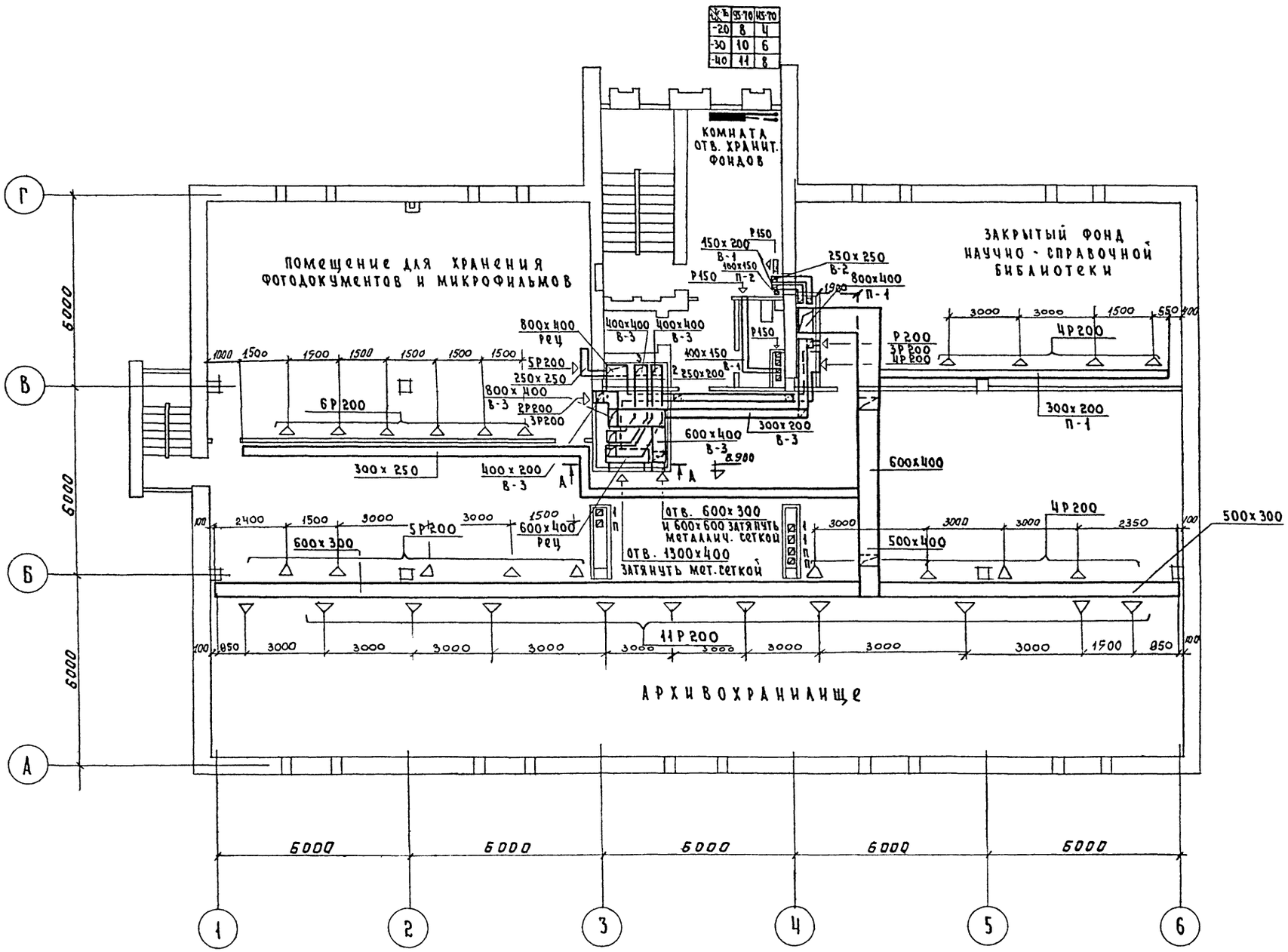

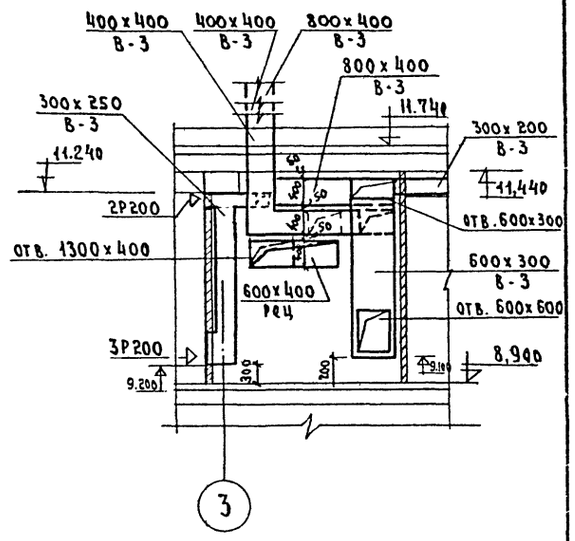

Сечение „А-А"

М 1:50

Примечание:

1. Состав проекта и условные обозначения см. лист ОВ-1

НАЧ. ОТД. №2		СОЛДАТОВ	1978	ТП 264-24-8
ГЛ. ИНЖ. ОТД.		БУЦКИХ		
ГЛ. ИНЖ. ПР.		ПУКЕМО		
СТ. ИНЖЕН.		РАТМАН	ГОСУДАРСТВЕННЫЙ АРХИВ НА 500 ТЫСЯЧ ЕДИНИЦ ХРАНЕНИЯ СО СТЕНАМИ ИЗ КИРПИЧА	
ИНЖЕНЕР		КОМИССАРОВ		
ПРОВЕРИЛ		ПУКЕМО		

СТАДИЯ	ЛИСТ	ЛИСТОВ
Р	ОВ-9	

План 4 этажа

ЦНИИЭП зрелищных зданий и спортивных сооружений им. Б.С. Мезенцева

264-24-8

Инв. N посл. | Маст. N4 | Зимелихина | Отдел. N3 | Сидоров

660-03

Формат 22

Типовой проект Альбом II
264-24-8

Ст.ст.	95-70	115-70
-20°	14	8
-30°	18	12
-40°	22	16

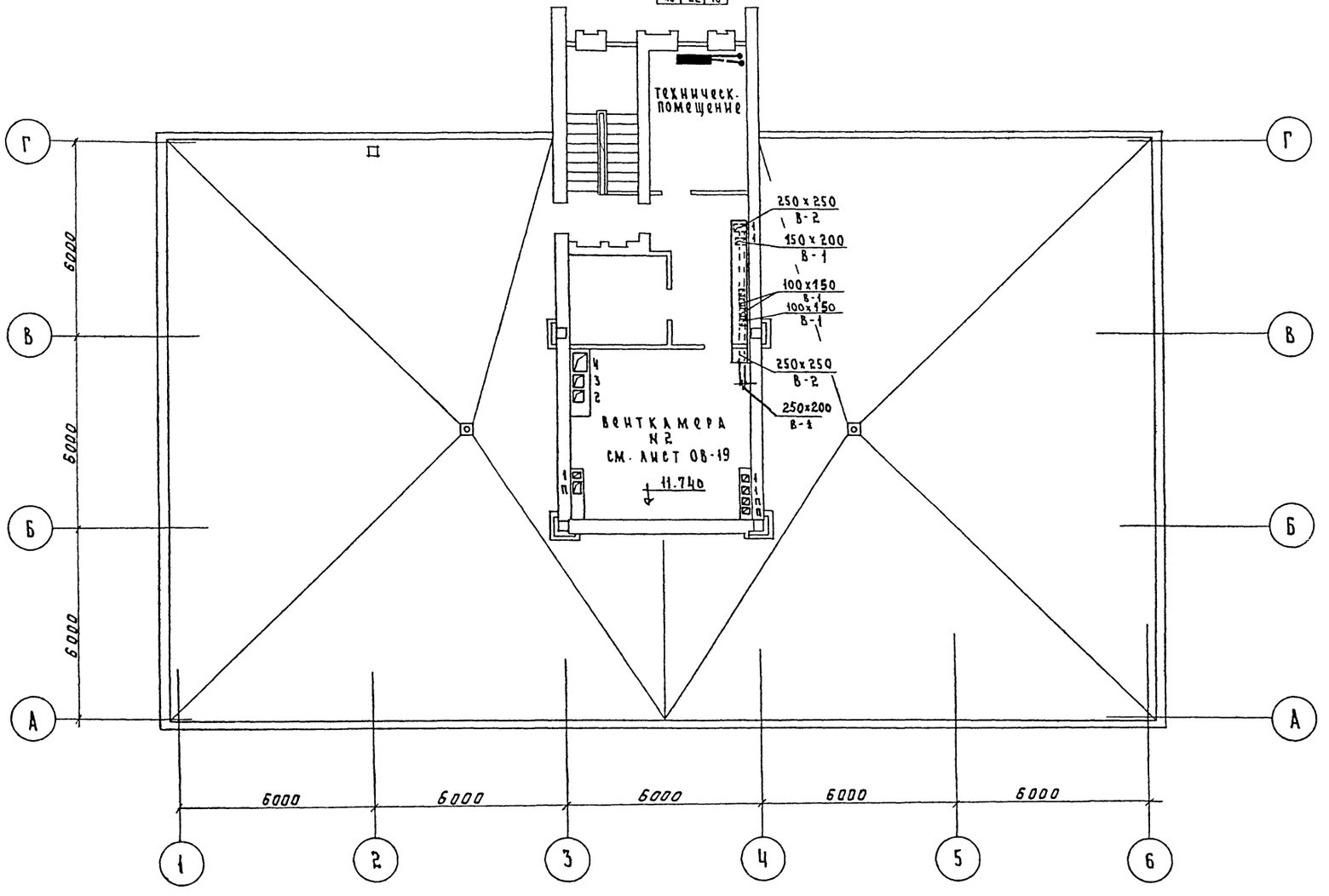

Примечания:

1. Состав проекта и условные обозначения см. л. ОВ-1

Нач. отд. № 2		Солдатов	1978	ТП 264-24-8
Гл. инж. отд.		Буцких		
Гл. инж. пр.		Пукемо		
Ст. инжен.		Ратман	Государственный архив на 500 тысяч единиц хранения со стенами из кирпича	
Инженер		Комиссаров		
Проверил		Пукемо		

Стадия	Лист	Листов
Р	ОВ-10	

План технического этажа

ЦНИИЭП зрелищных зданий и спортивных сооружений им. Б.С. Мезенцева

Инв. № подл. | Мастер № 4 Горшков | Мастер № 4 Зимоликина | Отдел № 3 Сидоров | Отдел № 4 Бенгин

Формат 22

Типовой проект 264-24-8 Альбом III

инв. № подл.

Примечания

1. Пояснения к проекту и условные обозначения см. листы ОВ-1, ОВ-2.
2. Спецификацию на материалы и арматуру см. лист ОВ-5
3. Все неуказанные диаметры подводок к радиаторам принимать d_y=20 при 3х расчетных температурах -40°; -30°; -20°.
4. Диаметры в числителе даны для теплоносителя 95°-70°С, в знаменателе — для 115°-70°С; без скобок — для -30°С; -40°С, в скобках — $t_н$ = -20°С.
5. Магистральные трубопроводы изолировать пухшнуром из минеральной ваты в оплетке капроновым шелком δ=40мм с оберткой лакостеклотканью.

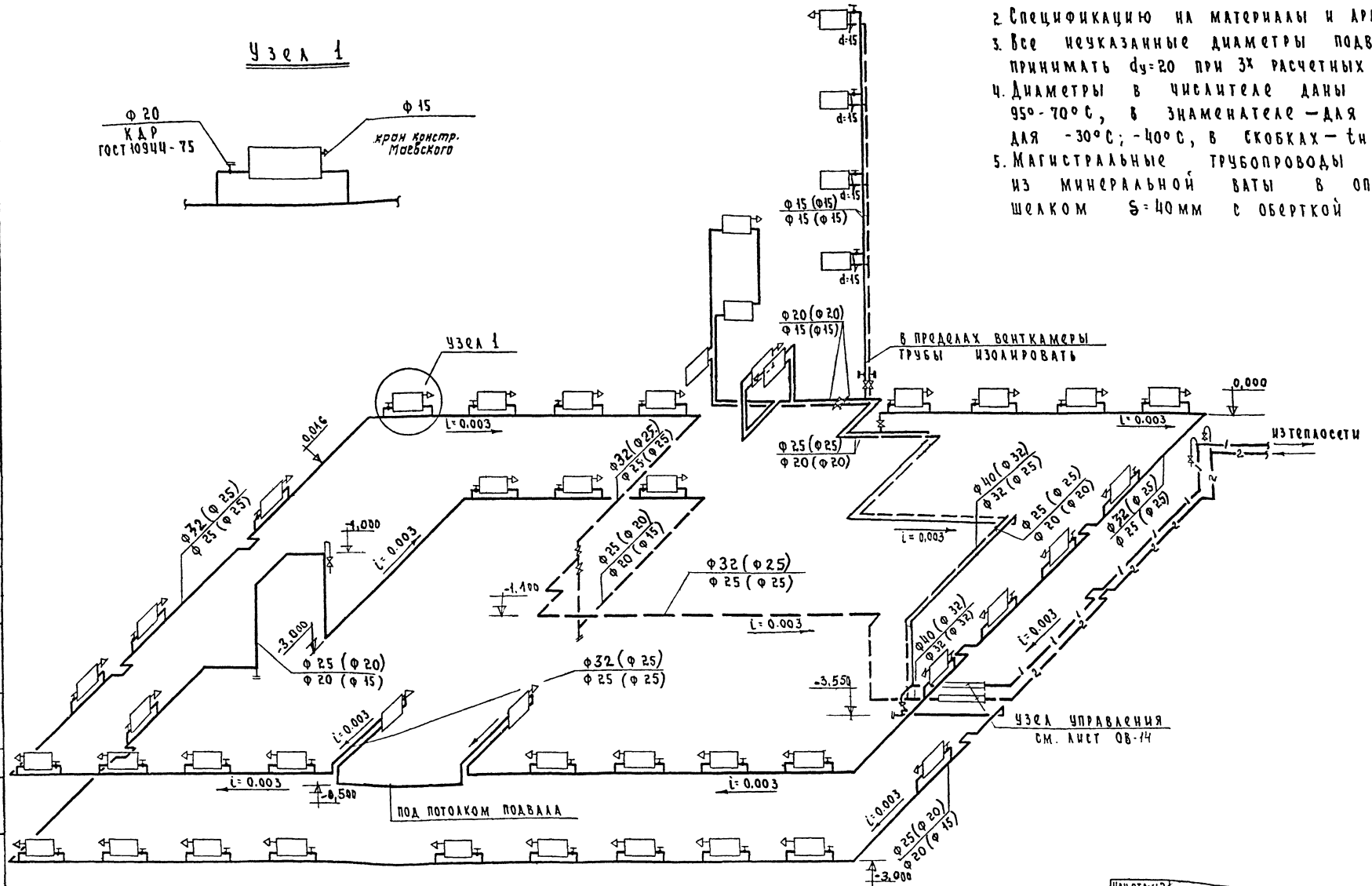

м 1:100

Нач. отд. № 2		Солдатов	1978	ТП 264-24-8
Гл. инж. отд.		Бучких		
Гл. инж. пр.		Пукемо		
Ст. инж.		Ратман	Государственный архив на 500 тысяч единиц хранения со стенами из кирпича	
Проверил		Пукемо		
			Стадия: Р; Лист: ОВ-11; Листов:	
			Схема системы отопления	ЦНИИЭП зрелищных зданий и спортивных сооружений им. Б.С. Мезенцева

660-03

Типовой проект 264-24-8 Альбом II

П - 2
/ помещения подвала и 1-го этажа /

П - 1
/ архивохранилище /

Примечания

1. Состав проекта см. лист ОВ-1
2. Пояснения к проекту см. лист ОВ-2

М 1:100

Нач.отд.№2		Солдатов	1978	ТП 264-24-8	
Гл.инж.отд.		Буцких			
Гл.инж.пр.		Пукемо			
Инженер		Комиссарова	Государственный архив на 500 тысяч единиц хранения со стенами из кирпича		
Проверил		Пукемо			
				Стадия: Р; Лист: ОВ-12; Листов:	
			Схемы систем вентиляции П-1; П-2	ЦНИИЭП зрелищных зданий и спортивных сооружений им. Б.С.Мезенцева	

660-03

Формат А2

В-2
/м.о. от вытяжного шкафа/

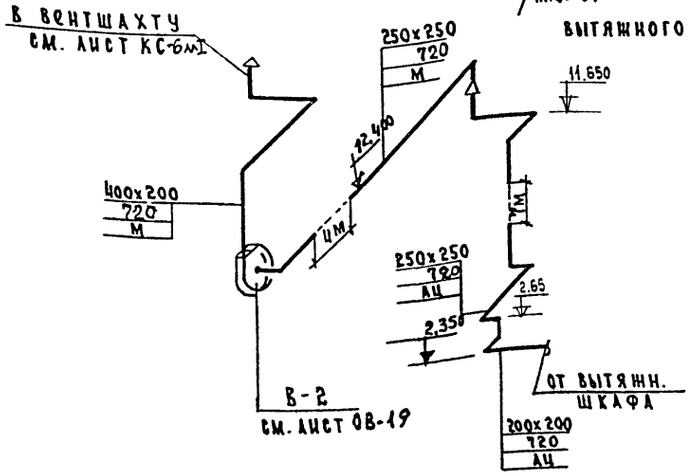

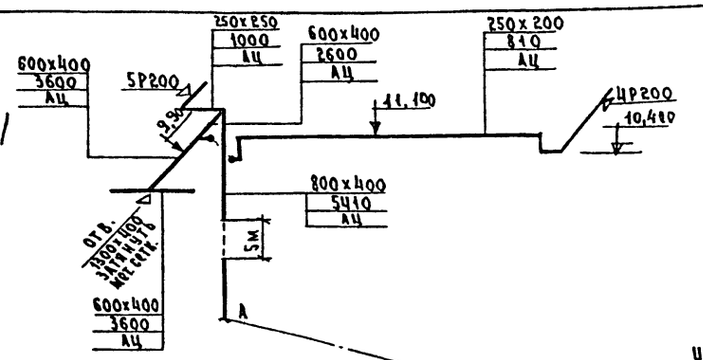

Рециркуляция системы П-1

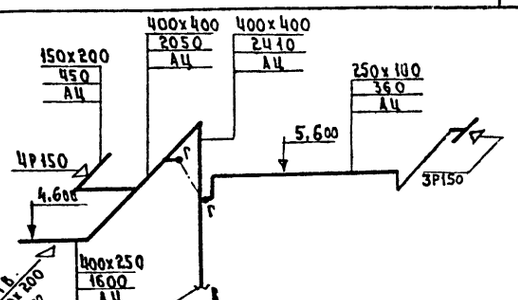

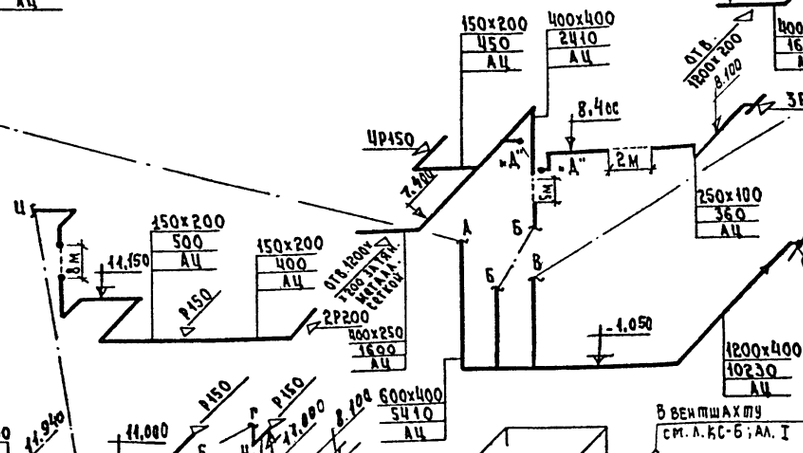

В-1
/помещения подвала и I-го этажа/

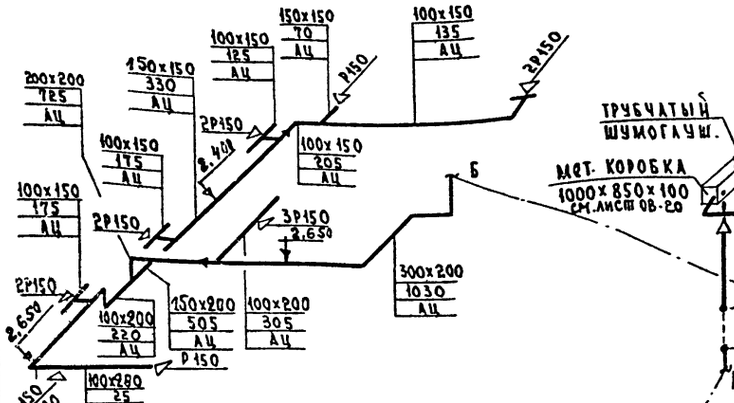

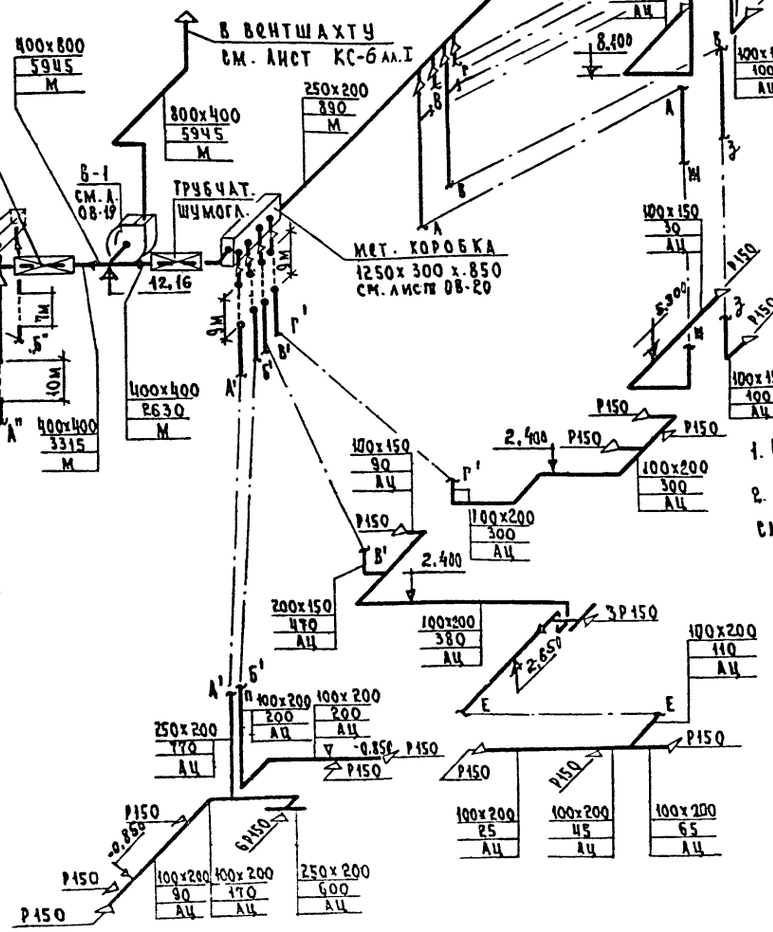

В-3
/архивохранилище/

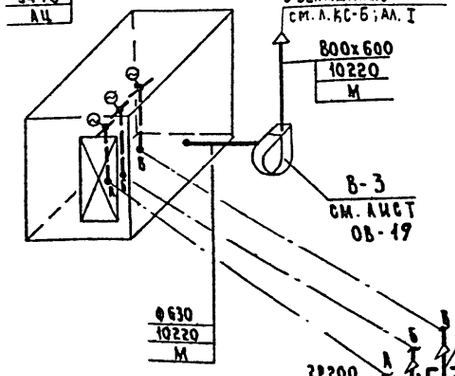

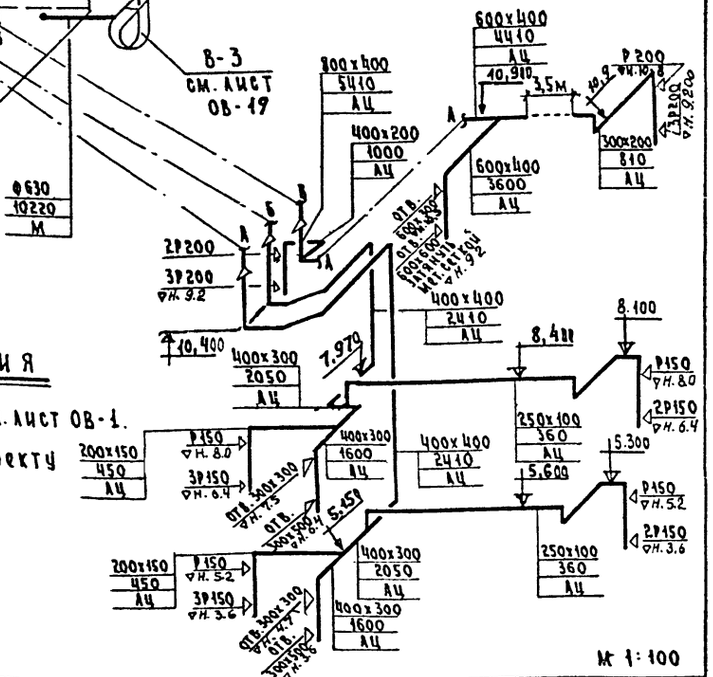

Примечания

1. Состав проекта см. лист ОВ-1.
2. Пояснения к проекту см. лист ОВ-2

М 1:100

Нач. отд. №2		Солдатов	1978	ТП 264-24-8	
Гл. инж. отд.		Бучких			
Гл. инж. пр.		Пукемо		Государственный архив на 500 тысяч единиц хранения со стенами из кирпича	
Инженер		Комиссаров			
Проверил		Пукемо			
				Стадия: Р; Лист: ОВ-13; Листов:	
			Схемы систем вентиляции В-1 ÷ В-3; рециркуля- ции П-1	ЦНИИЭП зрелищных зданий и спортивных сооружений им. Б.С. Мезенцева	

660-03

Типовой проект 264-24-8 Альбом II

Монтажный чертеж узла управления для теплоносителя с параметрами 150°-70°С

Разрез 1-1

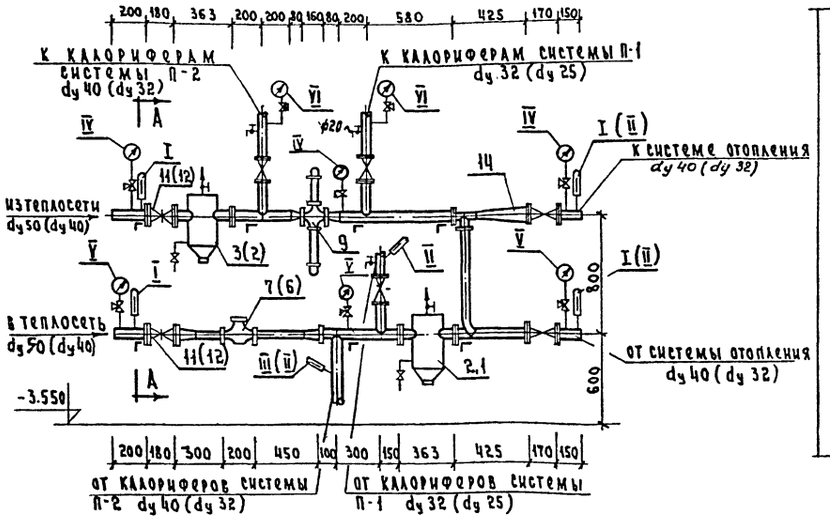

Вид по А-А

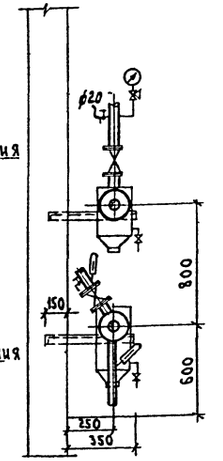

Монтажный чертеж узла управления для теплоносителя с параметрами 95°-70°С

Разрез 1-1

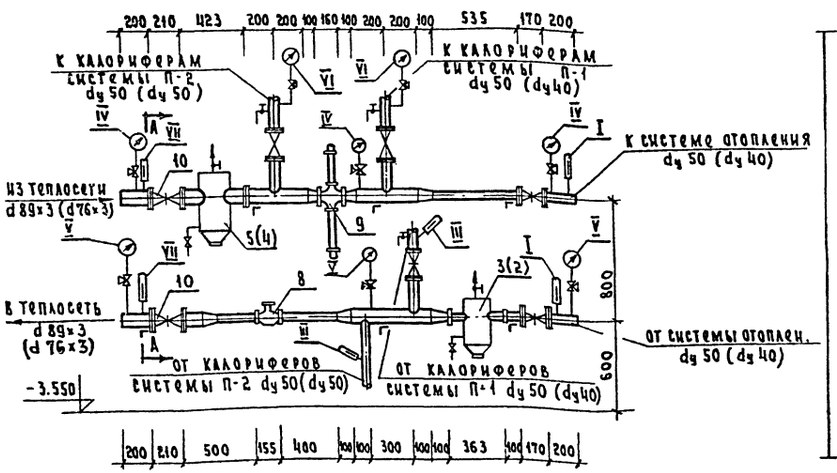

Вид по А-А

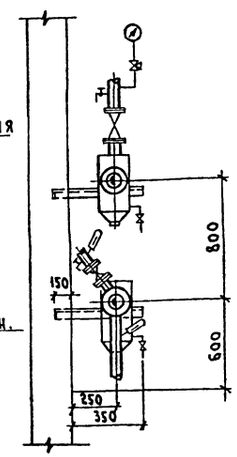

Спецификация

Поз. Обозн.	Обозначение	Наименование	Кол-во: Теплонос. 95-70°С -20	-30	-40	Теплоноси. 150-70°С -20	-30	-40	Масса ед. т.	Примечания
1	4.903-10 серия В.8	Грязевик абонентский dy 32	—	—	—	1	—	—		
2		То же, dy 40	1	—	—	1	1	1		
3		То же, dy 50	—	1	1	—	1	1		
4		То же, dy 70	1	—	—	—	—	—		
5		То же, dy 80	—	1	1	—	—	—		
6	См. лист С-АУ	Водосчетчик УВКГ 32	—	—	—	1	—	—		
7	"	То же, УВКГ 40	—	—	—	—	1	1		
8	ГОСТ 14167-76	То же, ВТГ-50	1	1	1	—	—	—		
9	См. лист С-АУ	Клапан регулирующий УРРД	1	1	1	1	1	1		
10	ГОСТ 8437-75 30ч6бр	Задвижка чугунная параллельная с выдвижным шпинделем dy 80	2	2	2	—	—	—		
11		То же, dy 50	—	—	—	—	2	2		
12	ГОСТ 18161-72 15кч18п1	Вентиль запорный муфтов. dy 40	—	—	—	2	—	—		
13	ГОСТ 8730-67* 10б6бк	Кран пробно-спускной сальниковый dy 20	3	3	3	3	3	3		
14	Котельниковский арматурный З-А	Заеватор N1	—	—	—	1	1	1		
15	ГОСТ 3262-75	Трубопроводы из водогазопроводных труб dy 32	—	—	—	2,0	—	—		
16	"	То же, dy 40	1,5	—	—	3,0	2,0	2,0		
17	"	То же, dy 50	1,0	2,5	2,5	—	3,0	3,0		
18	ГОСТ 10704-76	Трубы стальные электросварные d 76×3	2,5	—	—	—	—	—		
19	"	То же, d 89×3	—	2,5	2,5	—	—	—		

Перечень номеров установочных чертежей контроля температуры и давления

NN п.п.	Индекс
I	ТКЧ-3092-69 / ЗКЧ-3-69 исп. 1
II	ТКЧ-3091-69 / ЗКЧ-2-69 исп. II
III	ТКЧ-3097-69 / ЗКЧ-4-69
IV	ТКЧ-3138-70
V	ТКЧ-3136-70
VI	ТКЧ-3139-70
VII	ТКЧ-3093-69 / ЗКЧ-1-69 исп. I

Примечания:

1. Пояснения к проекту и условные обозначения см. листы ОВ-1,2
2. План венткамеры с расположением теплового узла см. лист ОВ-15
3. Регулирующие клапаны, термометры, манометры учтены в спецификации С1-АУ.
4. Тепловой узла изолировать минераловатными матами S=60мм с последующей оштукатуркой по сетке. Изоляция учтена на листе ОВ-5
5. Номера установочных чертежей указаны по альбомам типовых конструкций Главмонтажавтоматики Минмонтажспецстроя.
6. Диаметр указан в скобках для $t_н = -20°С$, без скобок для $t_н = -30°С$ и $t_н = -40°С$.
7. Арматура на ответвлениях к местным системам учтена в спецификации на листе ОВ-5

Нач. отд. N 2		Солдатов	1978	ТП 264-24-8	
Гл. инж. отд.		Бучких			
Гл. инж. пр.		Пукемо	Государственный архив на 500 тысяч единиц хранения со стенами из кирпича		
Ст. инженер		Ратман		Стадия	Лист	Листов
Проверил		Пукемо		Р	ОВ-14	
			Монтажный чертеж узла управления для теплоносителя с параметрами 150-70°С и 95-70°С	ЦНИИЭП зрелищных зданий и спортивных сооружений им. Б.С. Мезенцева		

Инв. N подл. | Подпись | Взам. инв. N

660-03

Формат А2

Типовой проект Альбом II
264-24-8

Разрез 1-1

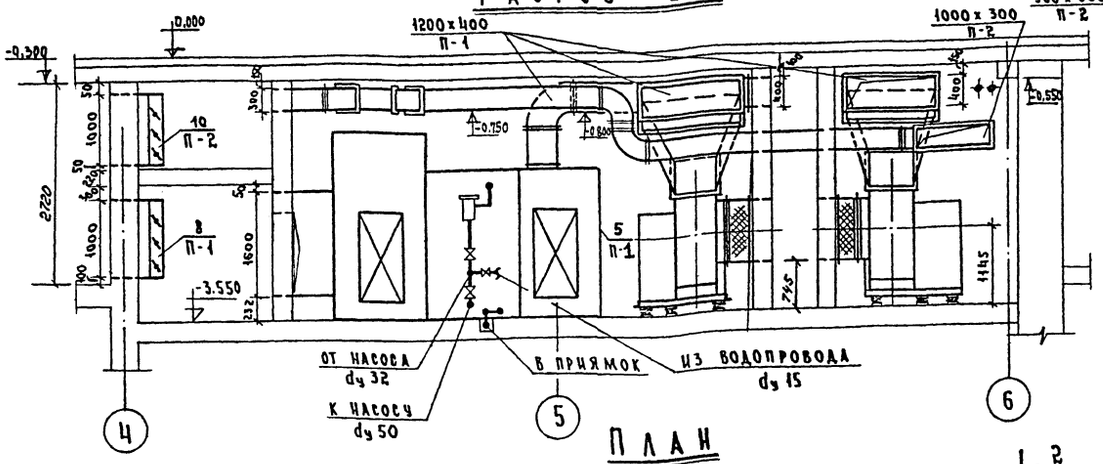

Разрез 2-2

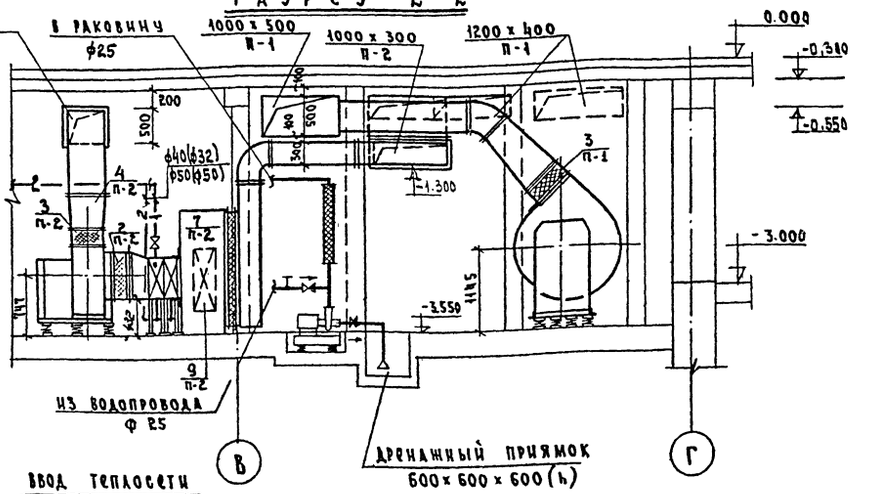

План

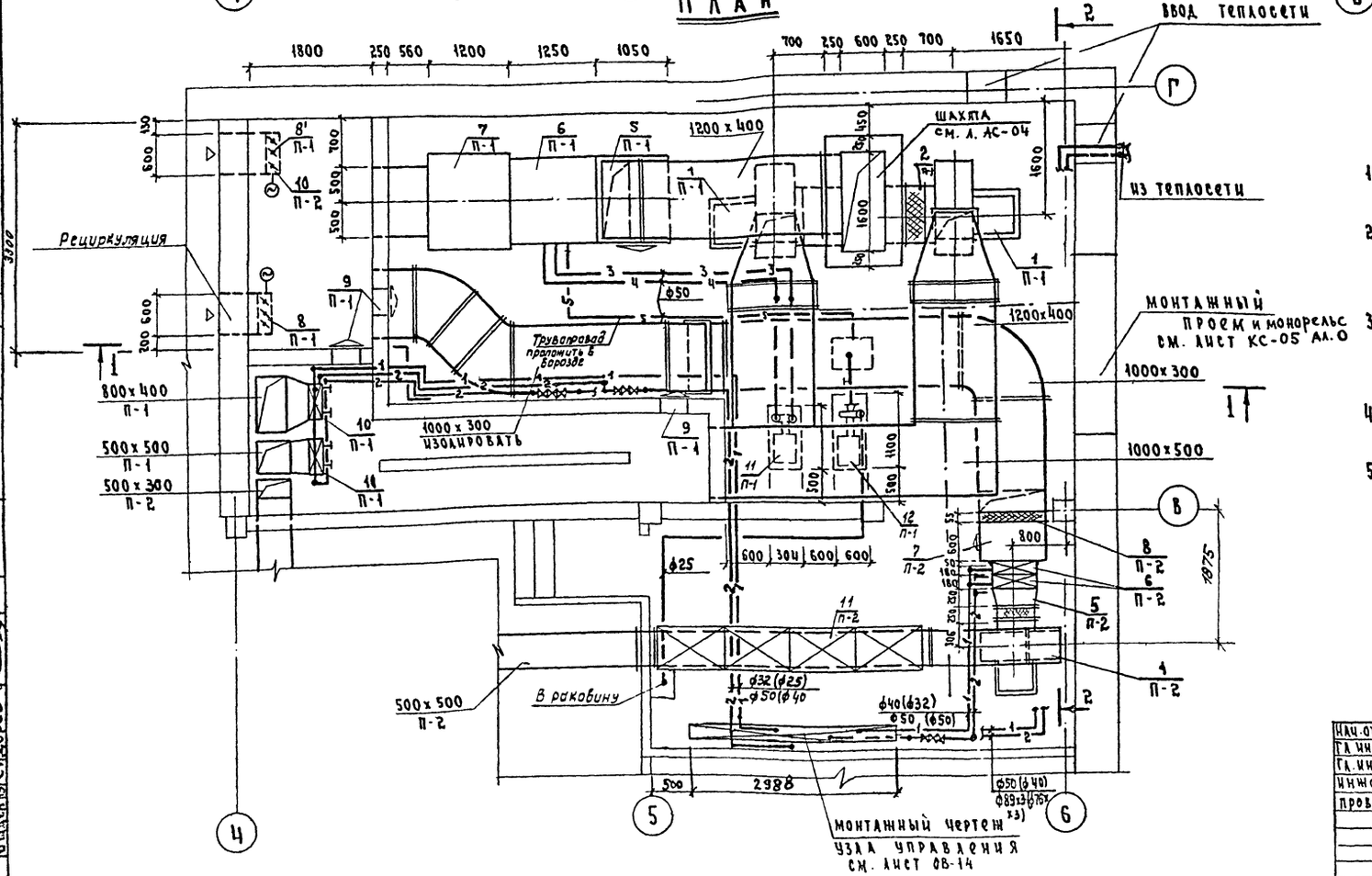

Примечания:

1. Спецификацию на вентоборудование вентка-меры см. лист ОВ-16
2. Схемы обвязок оросительной камеры, циркуля-ционного и дренажного насосов, калориферов см. листы ОВ-16
3. Воздуховоды и трубопроводы изолируются. Состав теплоизоляции см. примечание на листе ОВ-2. Изоляция учтена в спецификации на листах ОВ-4,5
4. Глушитель выполняется по строительным чертежам см. лист КС-01 ал.0
5. Борозды, предназначенные для прокладки трубопроводов, должны быть перекрыты рифленой сталью.

М 1:50

Нач. отд. №2		Солдатов	197	ТП 264-24-8	
Гл. инж. отд.		Буцких			
Гл. инж. пр.		Пукемо		Государственный архив на 500 тысяч единиц хранения со стенами из кирпича	
Инженер		Комиссаров			
Проверил		Пукемо			
				Стадия: Р; Лист: ОВ-15; Листов:	
				Венткамера №1 План. Разрезы 1-1; 2-2	ЦНИИЭП зрелищных зданий и спортивных сооружений им. Б.С. Мезенцева

Согласовано: Ульяновский Сектор АУ Раввин; Инв. № подл. | Маст. №1 Горшков | Маст. №4 Зинкевич | Отдел №3 Сидоров

660-03 Формат 22

Типовой проект альбом II 264-24-8

Схема обвязки оросительной камеры

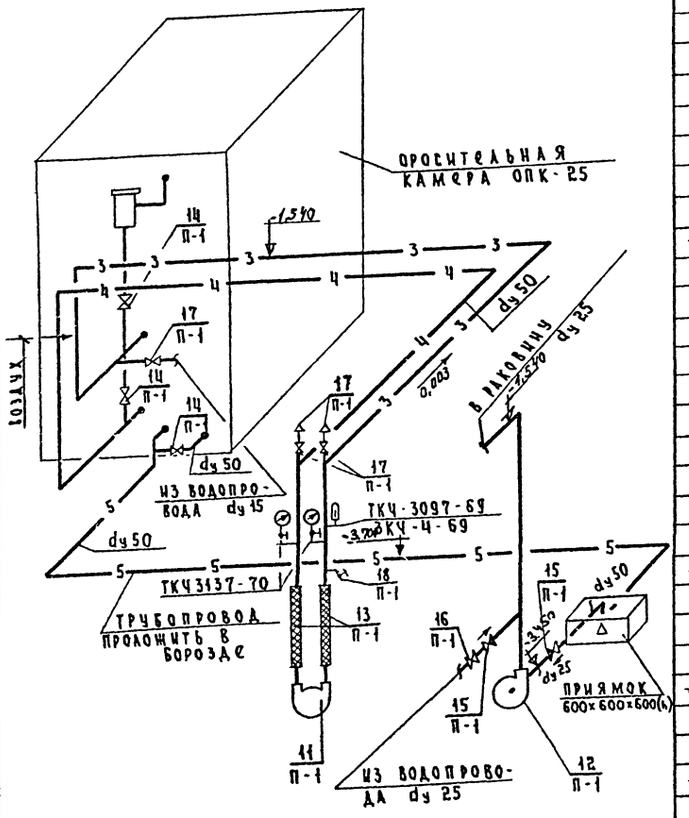

Примечания:

1. Приточную венткамеру №1 см. лист ОВ-15
2. Условные обозначения см. лист ОВ-1
3. Воздуховоды учтены в общей спецификации на листе ОВ-4

Позиция обознач.	Обозначение	Наименование	Кол-во	Масса ед.т	Примечания
1	2	3	4	5	6
		Система П-1 (1ПК-25 правое исполнение)			
1 П-1	Учреждение УВД Тульской обл.	Агрегат вентиляторн.			
		АВ-3 компл.	2	0,63	
		а. Вентилятор центробежн.			
		ный Ц4-70 №8 исполнение			
		6, положение Пр45°, Л45°	2	—	
		б. Электродвигатель			
		АО2-51-6 N=5,5 квт			
		n=970 об/мин	2	—	
2 П-1	серия 2.494-8 (в.1)	Гибкая вставка ВВ8	2		
3 П-1	"	Гибкая вставка ВНА 8	2		
4 П-1	ГОСТ 17715-72	Диффузор из листовой			
		стали S=0,9мм, ℓ=1,5 м, м²	8,2		
5 П-1	серия 3.904-15 в. 1,2	Соединительная			
	Зашивной лист см.л. ОВ-20	секция	1	0,165	
6 П-1	"	Оросительная секция	1	0,63	
7 П-1	"	Приемная секция			
		с рулонным фильтром			
		без воздушной утепле			
		ной заслонки	1	0,362	
8 П-1	"	Заслонка воздушная			
		утепленная без эл.подогр.			
		КВУ 600×1000Э с ПР-1м.	1	0,063	
8' П-1	"	То же, с МЭО 4/100	1	0,063	
9 П-1	серия 4.904-62	Дверь герметическая			
		утепленная			
		Ду 0,5×1,25	3		
10 П-1	пос. середка Псковской обл.	Калорифер ЗП-1; ЗП-2			см. лист ОВ-3
11 П-1	э-д Ливгидромаш	Ц.б. насос ВКС 1/16 с			
		эл. двигателем			
		АОЛ2-22-4 N=1,5квт			
		n=1400 об/мин. комп.	1	—	
12 П-1	Ереванский насос-	Ц.б. насос 1,5К-6Б с			
	ный э-д, предприя-	эл. двигателем			
	тия УВД Кировской	АОЛ2-12-2 N=1,1квт			
	обл.	n=2900 об/мин. комп.	1	—	
13 П-1	d=50; ℓ=950 мм	Виброизолирующая			
	серия 390417	вставка у насоса	2	—	
14 П-1	30ч6бр ГОСТ 8437-75	Задвижка dy 50	3		
15 П-1	19б1бк ГОСТ 19500-74	Обратный клапан dy 25	2		
16 П-1	15кч18п ГОСТ 18161-72	Вентиль запорный			
		муфтовый dy 25	1		
17 П-1	То же	dy 15	3		
18 П-1	11ч6бк ГОСТ 16549-71	Кран пробковый dy 15	1		

Позиция обознач.	Обозначение	Наименование	Кол-во	Масса ед.т	Примечания
1	2	3	4	5	6
		Система П-2			
1 П-2	Вентиляторный	Агрегат вентилятор-			
	вентиляторный э-д	ный А63105-1 компл.	1	0,2	
		а. Вентилятор центробеж			
		ный Ц4-70-6,3 исполне-			
		ние 1, положение ПрО	1	—	
		б. Электродвигатель			
		АО2-32-6 N=2,2 квт	1	—	
		n=950 об/мин			
2 П-2	Серия 2.494-8 в.1	Гибкая вставка ВВ-6,3	1		
3 П-2	"	То же, ВНА-6,3	1		
4 П-2	ГОСТ 17715-72	Диффузор из листовой			
		стали S=1,0мм, ℓ=500мм; м²	1		
5 П-2	"	То же, ℓ=250 мм; м²	0,6		
6 П-2	ГОСТ 7201-70	Калорифер			см. лист ОВ-3
7 П-2	ГОСТ 17715-72	Коробка из листовой			
		стали S=1,0мм разм.			
		1100×600×1700(h)			см. лист ОВ-20
8 П-2	село Перекрестовка Сумской обл.	Фильтр ФЯУ	6		
9 П-2	Серия 4.904-62	Дверь герметичес-			
		кая не утепленная			
		Ду 0,4×0,9	1		
10 П-2	Серия 3,904-15 в.1-8	Заслонка воздушная			
	Вентспилсский	утепленная без эл.			
	вентиляторный э-д	подогр. с МЭО 4/100			
		КВУ 600×1000Э	1	0,063	
11 П-2	Серия 4.904-18/76 в.1	Шумоглушитель			
		трубчатый ШТП-13	4	0,19	
	ГОСТ 3262-75	Трубы водогазопровод-			
		ные dy 15 пм	5	—	
		dy 25 пм	15	—	
		dy 50 пм	30	—	

Нач.отд.№2		Солдатов	
Гл.инж.отд.		Буцких	
Гл.инж.пр.		Пукемо	
Инженер		Комиссарев	
Проверил		Пукемо	

1978 ТП-264-24-8

Государственный архив на 500 тысяч единиц хранения со стенами из кирпича

Стадия	Лист	Листов
Р	ОВ-16	

Схема обвязки оросительной камеры, циркуляционного и дренажного насосов. Спецификация

ЦНИИЭП зрелищных зданий и спортивных сооружений им. Е.С. Мезенцева

660-03

Формат А2

Инв.№ подл.

Типовой проект 264-24-8 Альбом II

План

м 1:20

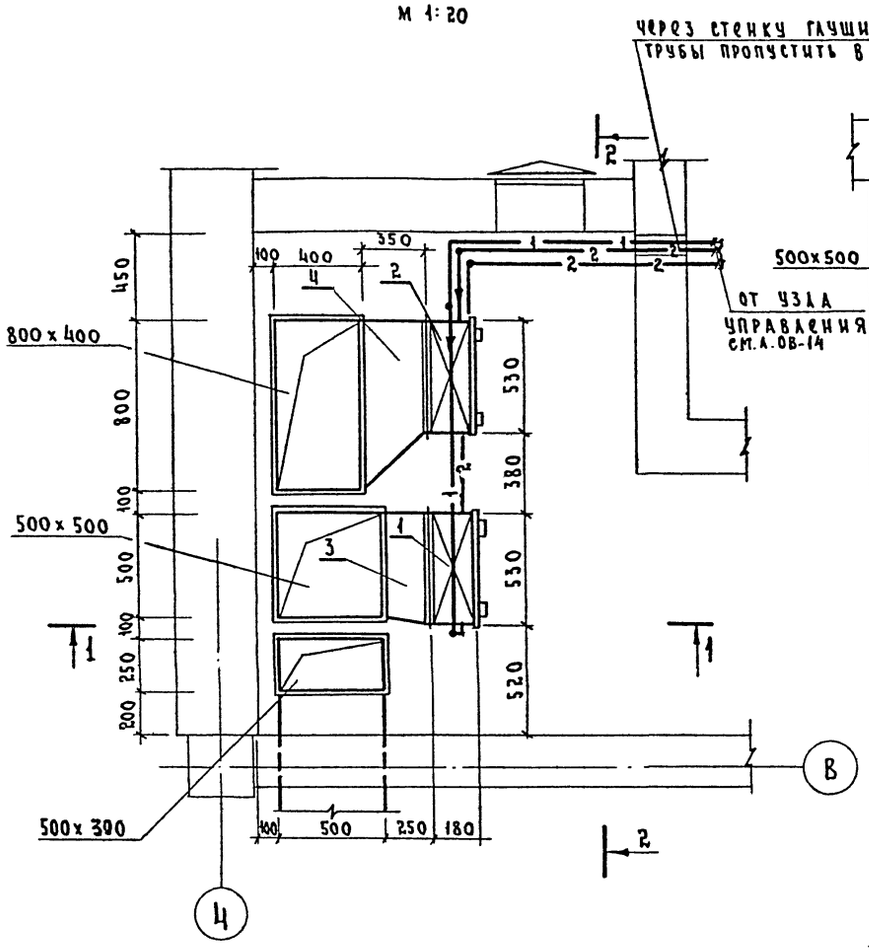

Разрез 1-1

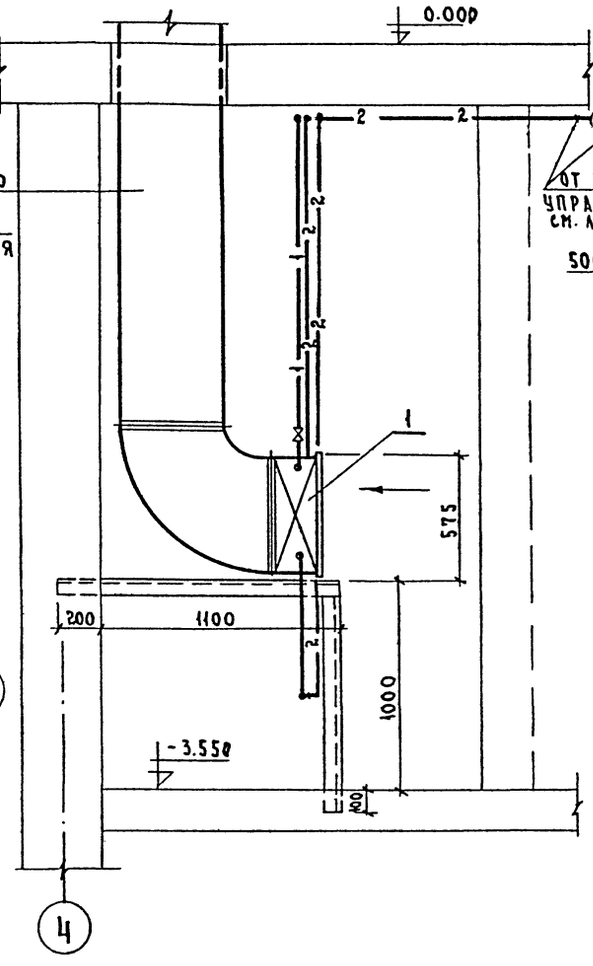

Разрез 2-2

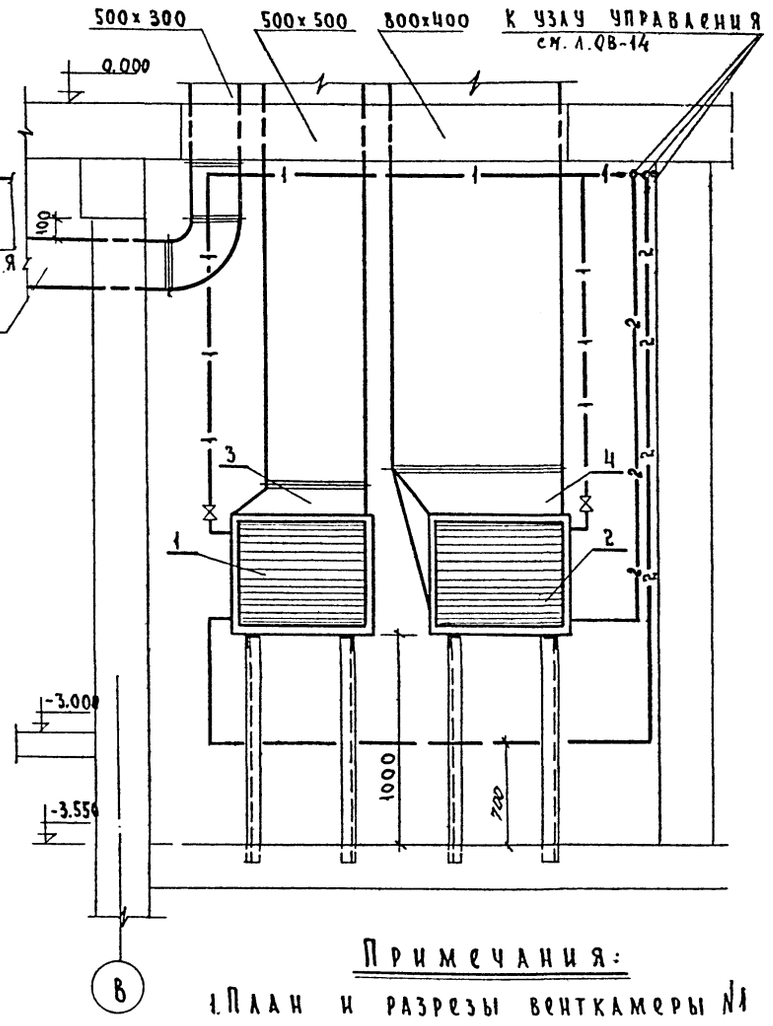

Спецификация

NN п.п.	Наименование	Тип, размер	Ед. изм.	Кол-во	Вес, кг ед.	Вес, кг общ.	Примечания
1	2	3	4	5	6	7	8
1	Калорифер ЗП-1	–	–	–	–	–	см. лист ОВ-3
2	То же ЗП-2	–	–	–	–	–	"
3	Диффузор из листовой стали δ = 1,0 мм ℓ = 250 мм	с 500x500 на 503x530	м²	0,7	7,8	5,5	ГОСТ 17715-72
4	То же, ℓ = 350 мм	с 800x400 на 503x530	"	1	7,8	7,8	"

Примечания:

1. План и разрезы венткамеры №1 см. лист ОВ-15
2. Схему обвязки зональников и диаметры трубопроводов см. лист ОВ-18
3. Опоры под калориферы см. лист КС-04

м 1:20

Нач. отд. №2		Солдатов	197	ТП-264-24-8
Гл. инж. отд.		Буцких		
Гл. инж. пр.		Пукемо		
Инженер		Комиссаров	Государственный архив на 500 тысяч единиц хранения со стенами из кирпича	
Проверил		Пукемо		

Стадия	Лист	Листов
Р	ОВ-17	

Установка зональников системы П-1

ЦНИИЭП зрелищных зданий и спортивных сооружений им. Б.С. Мезенцева

Инв. № подл. | Маст. №4 Горшков | Маст. №4 Зимелихина | Отдел. №3 Сидоров

660-03

Формат 22

Типовой проект Альбом II
264-24-8

Схема обвязки калориферов

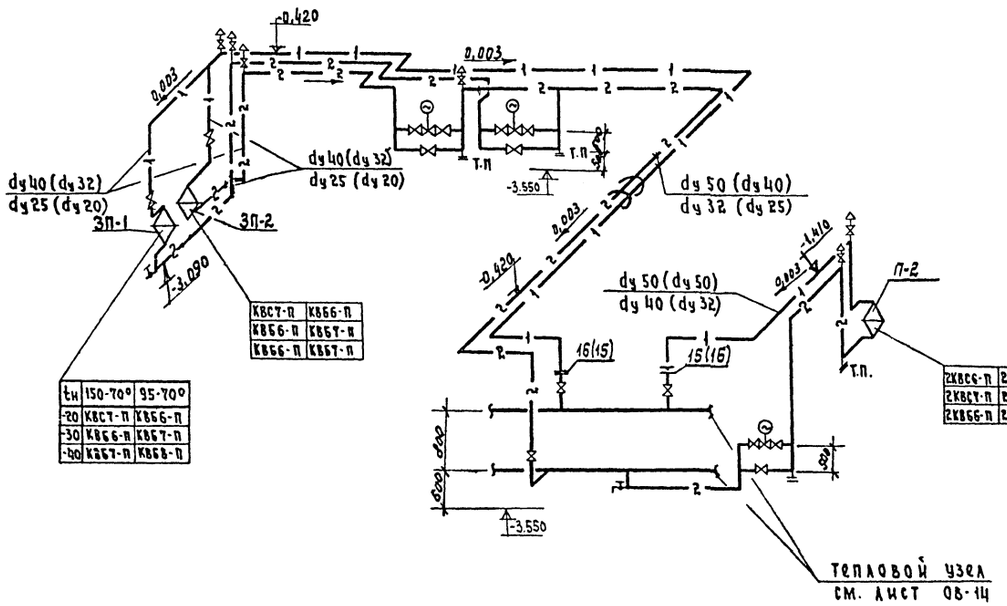

tн	150-70°	95-70°
-20	КВС7-П	КВБ6-П
-30	КВБ6-П	КВБ7-П
-40	КВБ7-П	КВБ8-П

КВС7-П	КВБ6-П
КВБ6-П	КВБ7-П
КВБ6-П	КВБ7-П

2КВС6-П	2КВС7-П
2КВС7-П	2КВБ6-П
2КВБ6-П	2КВБ7-П

Спецификация

Позиц. обозначение	Обозначение	Наименование	Кол-во Теплонос. 95-70°С -20	-30	-40	Теплонос. 150-70°С -20	-30	-40	Масса ед. т.	Примечания
1	ГОСТ 3262-75	Трубопроводы из водогазопровод. труб dy 20 п.м	—	—	—	40	—	—		
2	"	dy 25 п.м	—	—	—	60	40	40		
3	"	dy 32 п.м	40	—	—	30	60	60		
4	"	dy 40 п.м	60	40	40	—	30	30		
5	"	dy 50 п.м	30	90	90	—	—	—		
6	ГОСТ 18161-72	Вентиль запорный								
		муфтовый 15кч18п dy 15	6	6	6	6	6	6		
7	"	dy 20	—	—	—	8	—	—		
8	"	dy 25	—	—	—	—	8	8		
9	"	dy 32	8	—	—	3	—	—		
10	"	dy 40	—	8	8	—	3	3		
11	ГОСТ 8437-75	Задвижка параллельная								
	30ч 6бр	с выдвиж. шпинделем dy 50	3	3	3	—	—	—		
12	ГОСТ 8730-67*	Кран пробно-спускной								
		сальниковый 10Б19бк								
		dy 20	3	3	3	3	3	3		
13		Регулирующий клапан	3	3	3	3	3	3		см. проект СЗ-АУ
14		Дроссельная шайба d6,5	-	—	—	1	—	—		
15		То же d7,5 мм	—	—	—	1	1	1		
16		То же d8,5 мм	—	—	—	—	1	1		

Примечания

1. Состав проекта и пояснения к проекту см. листы ОВ-1, ОВ-2.
2. Условные обозначения см. лист ОВ-1
3. Диаметр в числителе указан для теплоносителя 95-70°С, в знаменателе 150-70°С. В скобках $t_{нар.}$ -20°С, без скобок $t_{нар.}$ -30°С, -40°С.
4. Изоляция учтена на листе ОВ-5

Схема обвязок калориферов систем П-1 и П-2

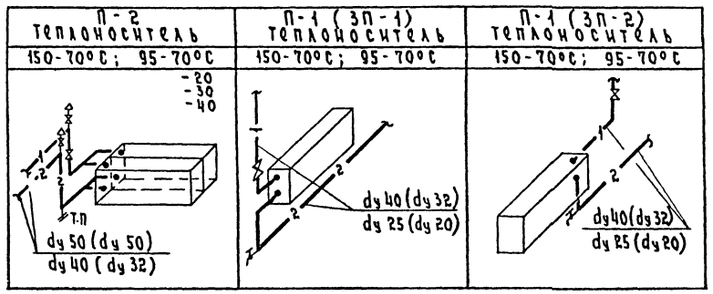

Установка регулирующего клапана на трубах dy 25÷50

Размеры в мм						
Ду	dy	A	B	C	H1	H2
20	25	150	55	120	104	510
	32			140		
	40		65	170		
25	32	160	55	140	109	515
	40		65	170		
	50		80	180		

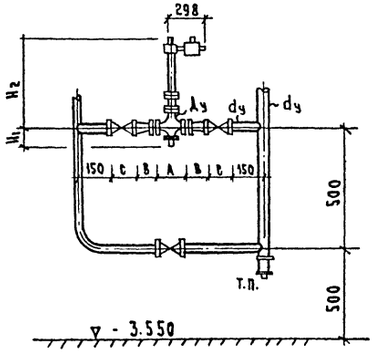

м 1:50

Нач.отд.№2		Солдатов	1978	ТП 264-24-8
Гл.инж.отд.		Буцких		
Гл.инж.пр.		Пукемо		
Инжен.		Комиссаров	Государственный архив на 500 тысяч единиц хранения со стенами из кирпича	
Провер.		Пукемо		
			Стадия: Р	Лист: ОВ-18
			Схема обвязки калориферов для теплоносителя 150-70°С и 95-70°С	ЦНИИЭП зрелищных зданий и спортивных сооружений им. Б.С. Мезенцева

Согласовано

Инв. № подл.

660-03

Формат 22

План

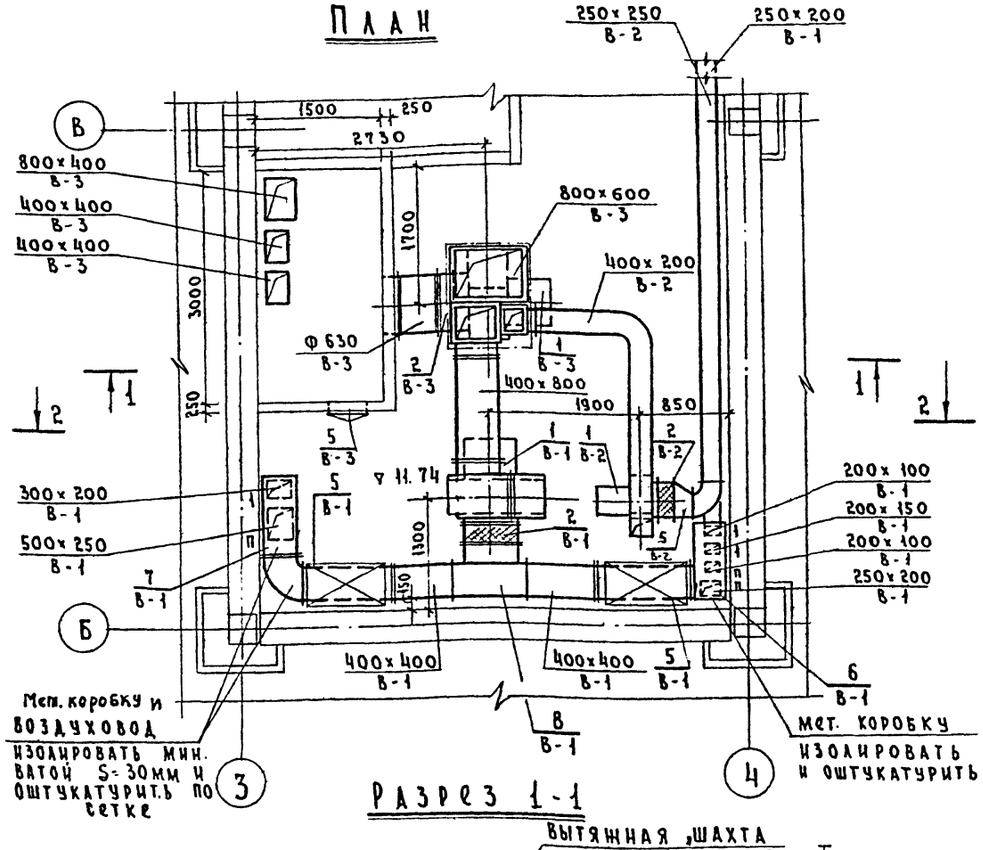

Разрез 1-1

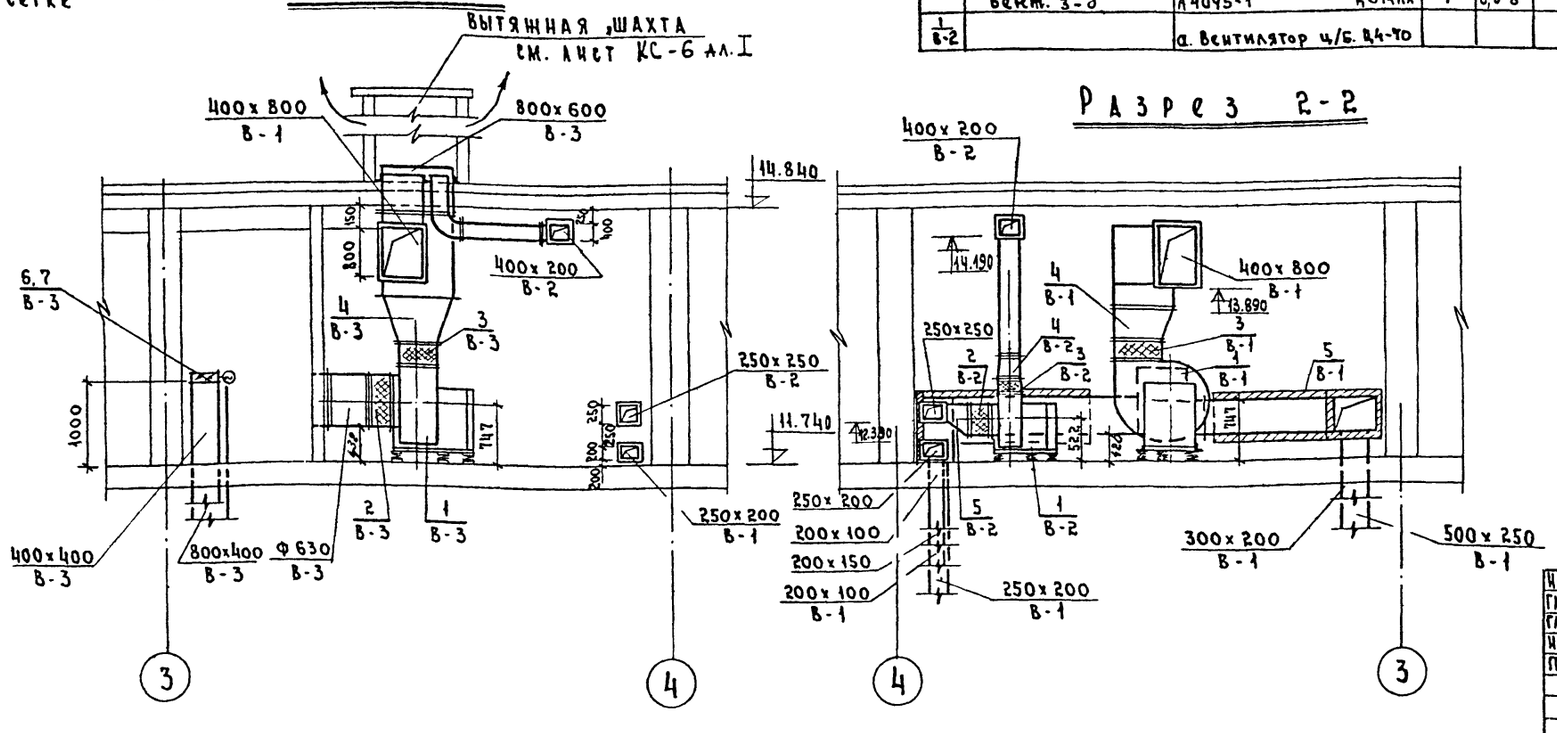

Разрез 2-2

Спецификация

Поз. обозначение	Обозначение	Наименование	Кол-во	Масса, т	Примечание
1	2	3	4	5	6
	Вентспилсский	Система В-1			
	вент. з-д	Агрегат вентиляторный			
		А6,3095-1 компл.	1	0,191	
1/В-1		а. Вентилятор ц/б Ц4-70			
		№6,3 исполн. 1, положение			
		кожуха „ЛО°"	1	–	
		б. Электродвигатель			
		А02-31-6; N=1,5 квт; n=950об/м	1	–	
2/В-1	серия 2.494-8 в.1	Гибкая вставка ВВ6,3	1	–	
3/В-1	"	То же ВНА6,3	1	–	
4/В-1	ГОСТ 17715-72	Диффузор из листовой ст. δ=0,9мм; ℓ=500мм; м²	1,1	–	
5/В-1	серия 4.904-18/76 в.0,1	Трубчатый шумоглушитель ШТП-10	2	0,0742	
6/В-1	ГОСТ 19904-74	Коробка из лист. стали δ=2мм (1200×350×870)	см.	лист	ОВ-20
7/В-1	"	То же (1000×350×870)		"	"
8/В-1	"	То же (500×200×800)		"	"
		Система В-2			
	Крюковский	Агрегат вентиляторный			
	вент. з-д	А4095-1 компл	1	0,08	
1/В-2		а. Вентилятор ц/б. Ц4-70			
		№4, исп. 1, положение кожуха „ПрО°"	1	–	
		б. Электродвигатель			
		А02-11-6; N=0,4 квт; n=915об/м	1	–	
2/В-2	серия 2.494-8 в.1	Гибкая вставка ВВ4	1	–	
3/В-2	"	То же ВНА4	1	–	
4/В-2	ГОСТ 17715-72	Диффузор из листовой ст. δ=0,7мм; ℓ=300мм; м²	0,4	–	
5/В-2	"	То же; ℓ=250мм; м²	0,5	–	
		Система В-3			
	Вентспилсский	Агрегат вентиляторн.			
	вент. з-д	А6,3100-1 компл.	1	0,202	
1/В-3		а. Вентилятор ц/б Ц4-70			
		№6,3, исп. 1, положение			
		кожуха „ПО°"	1	–	
		б. Электродвигатель			
		А02-32-6; N=2,2 квт; n=950об/м	1	–	
2/В-3	серия 2.494-8 в.1	Гибкая вставка ВВ6,3	1	–	
3/В-3	"	То же ВНА6,3	1	–	
4/В-3	ГОСТ 17715-72	Диффузор из лист. ст. δ=0,9мм; ℓ=700мм; м²	2,3	–	
5/В-3	серия 4.904-62	Дверь герметическая утепл. Ду=0,5×1,25	1	–	
6/В-3	серия 1.494-14 в.2	Заслонка воздушн. утепл. с эл. пр. ПР-1М Р400×400Э	2	–	
7/В-3	"	То же Р800×400Э	1	–	

Примечание:

1. Общий вид позиций 6/В-1; 7/В-1; 8/В-1 дан на листе ОВ-20.
2. Спецификацию на воздуховоды и изоляцию см. лист ОВ-4.

М 1:50

Нач. отд. №2		Солдатов	1978	ТП 264-24-8
Гл. инж. отд.		Буцких		
Гл. инж. пр.		Пукемо		
Инженер		Комиссаров	Государственный архив на 500 тысяч единиц хранения со стенами из кирпича	
Проверил		Пукемо		
			Стадия: Р	Лист: ОВ-19
			Венткамера №2. План. Разрезы 1-1; 2-2 Спецификация	ЦНИИЭП зрелищных зданий и спортивных сооружений им. Б.С. Мезенцева

Типовой проект Альбом II 264-24-8

Согласовано

Инв. № подл.	Маст. №4	Горшков	Отдел №4 Бенгин
	Маст. №4	Зимелихин	Сектор АУ Раввин
	Отдел №3	Сидоров	

660-03 Формат 22

Типовой проект Альбом II
264-24-8

Коробка размером 1200×350×870(h) (поз. 6/В-1 лист ОВ-19)

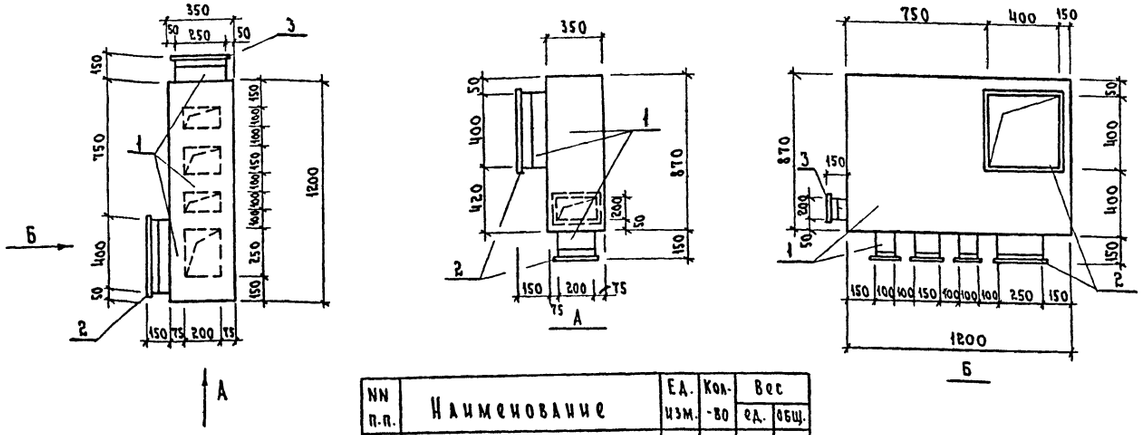

NN п.п.	Наименование	Ед. изм.	Кол-во	Вес ед.	Вес общ.
1	Сталь тонколистовая S=2мм ГОСТ 17715-72	м²	4,5	15,6	70,0
2	Сталь угловая 25×4 ГОСТ 8509-72	п.м	4,0	1,12	4,48
3	Сталь угловая 25×25×3 ГОСТ 8509-72	"	2,0	1,12	2,24

Коробка размером 500×800×800(h) (поз. 8/В-1 лист ОВ-19)

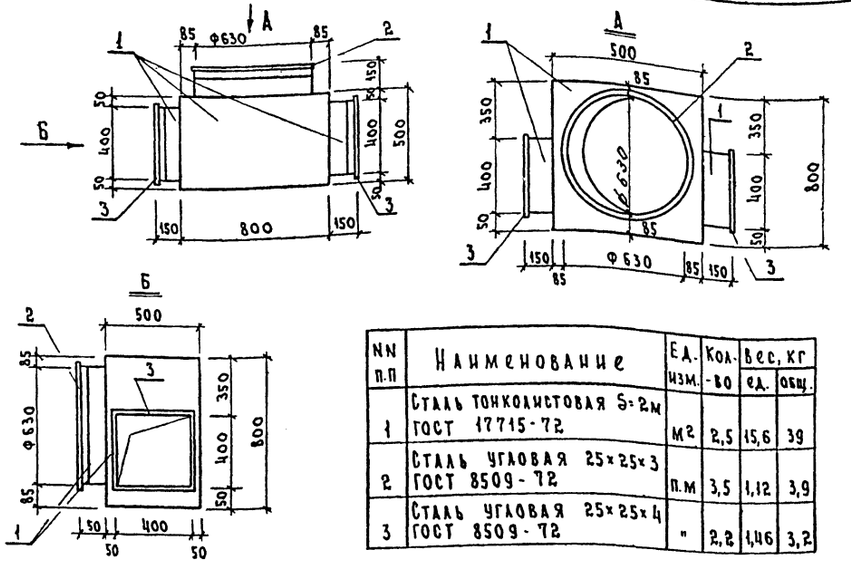

NN п.п	Наименование	Ед. изм.	Кол-во	Вес, кг ед.	Вес, кг общ.
1	Сталь тонколистовая S=2мм ГОСТ 17715-72	м²	2,5	15,6	39
2	Сталь угловая 25×25×3 ГОСТ 8509-72	п.м	3,5	1,12	3,9
3	Сталь угловая 25×25×4 ГОСТ 8509-72	"	2,2	1,46	3,2

Коробка размером 1000×350×870(h) (поз. 7/В-1 лист ОВ-19)

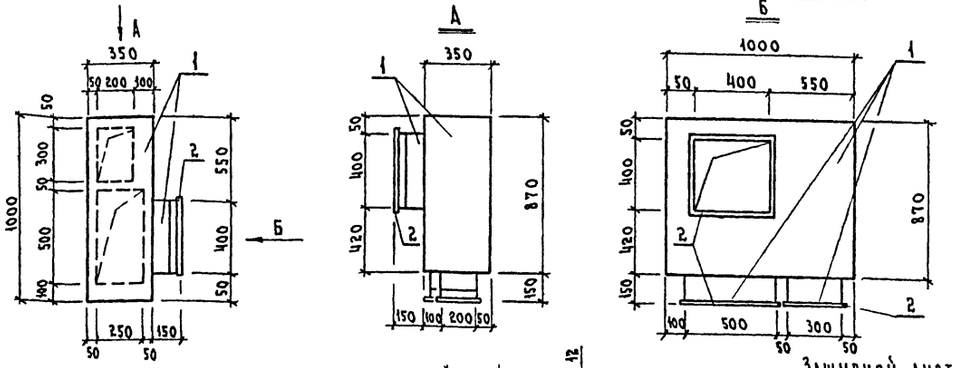

NN п.п.	Наименование	Ед. изм.	Кол-во	Вес, кг ед.	Вес, кг общ.
1	Сталь тонколистовая S=2мм ГОСТ 17715-72	м²	3	15,6	46,8
2	Сталь угловая 25×25×3 ГОСТ 8509-72	п.м	4,5	1,12	5,05

Коробка размером 1100×600×1600(h) (поз. 7/П-2 лист ОВ-15)

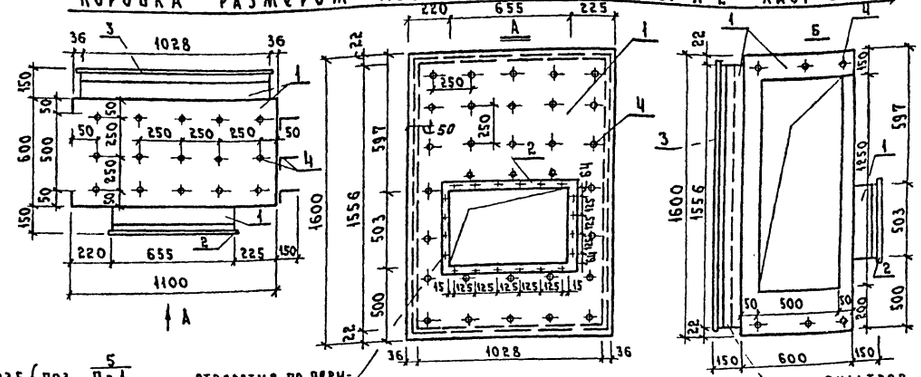

NN п.п.	Наименование	Ед. изм.	Кол-во	Вес, кг ед.	Вес, кг общ.
1	Сталь тонколист. S=2мм ГОСТ 17715-72	м²	7,0	15,6	109
2	Сталь угловая L 32×32×4 ГОСТ 8509-72	п.м	2,6	1,91	5
3	Сталь угловая 45×45×4 ГОСТ 8509-72	"	5,5	2,73	15
4	Шпыри (сталь Ф3мм L=150мм)	шт.	71	–	–

Рамку фильтров приварить к патрубку

Зашивной лист разм. 2055×1235 (поз. 5/П-1 лист ОВ-15)

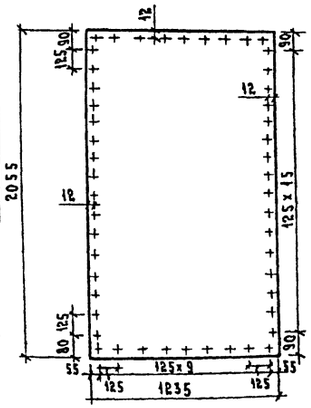

NN п.п.	Наименование	Ед. изм.	Кол-во	Вес, кг ед.	Вес, кг общ.
1	Сталь тонколистовая S=2мм ГОСТ 17715-72	м²	3	15,6	47

Примечание:

Чертежи общих видов нетиповых деталей выполнены для разработки рабочей документации строительно-монтажными организациями.

Нач.отд.№2	Солдатов	1978	ТП 264-24-8
Гл.инж.отд.	Бучких		
Гл.инж.пр.	Пукемо	Государственный архив на 500 тысяч единиц хранения со стенами из кирпича	
Инженер	Комиссаров		
Провер.	Пукемо		
		Стадия: Р; Лист: ОВ-20; Листов:	
		Общие виды нетиповых деталей	ЦНИИЭП зрелищных зданий и спортивных сооружений им. Б.С. Мезенцева

660-03 Формат 22

Инв. № подл.
Согласовано

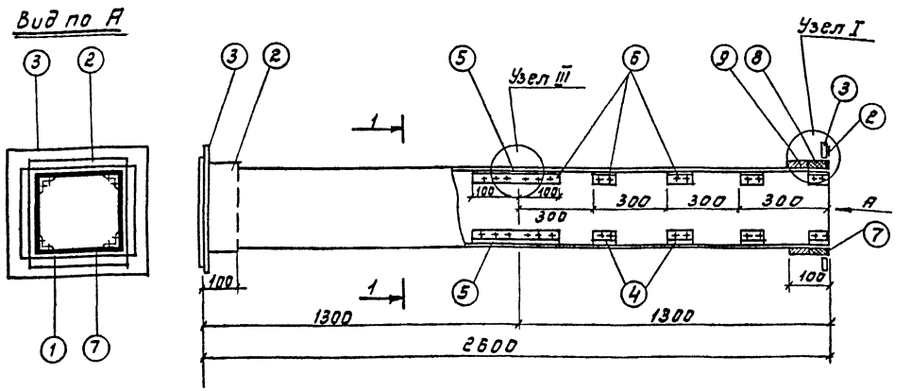

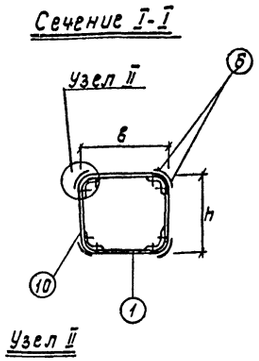

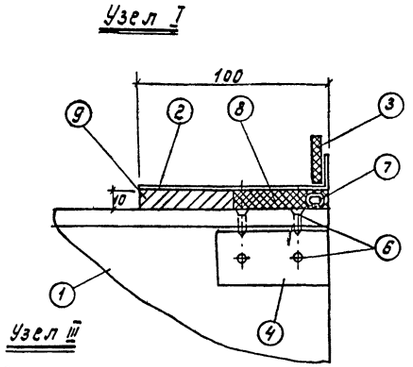

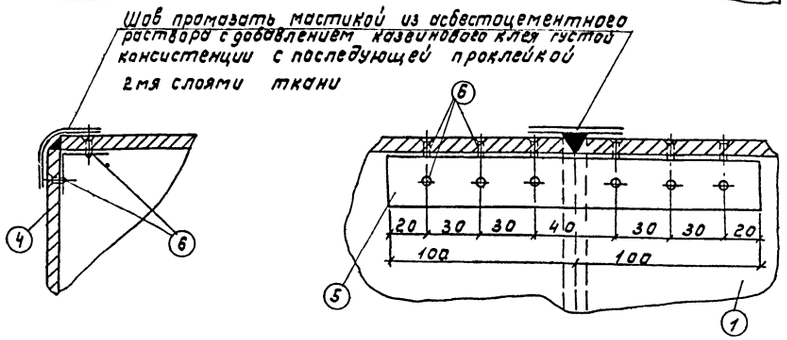

Наименование деталей		Стенки воздуховода			Муфта		Фланец		Уголок		Уголок		Шуруп		Уплотняющ. канат		Уплотняющ. раствор		Фланцевое соединение		
NN позиций			1	10	2		3		4		5		6		7		8	9			
Количество штук			4	4	2	2	2		32		4		176		–		–	–			
Размер канала		Материал	Размер мм	Размер мм	Материал	Размер мм	Материал	Размер мм	Материал	Размер мм	Материал	Размер мм	Материал	Размер мм	Материал	Размер мм	Тип I м³	Тип II м³	Число болтов	Размер болтов	Прокладка
в	h																				
150	100	Асбоцемент	150×8×1300	100×8×1300	Лист.ст δ=0,7мм	186×136	Полос.ст 25×25×4	186×136	Алюминий	30×30×2 ℓ=60	Алюминий	30×30×2 ℓ=200	Сталь	3×15	Пенька	d=12 ℓ=540	0,0008	0,0010	8	6×20	Техн. рез. 5×8
200	100	"	200×8×1300	100×8×1300	"	236×136	"	236×136	"	"	"	"	"	"	"	d=12 ℓ=640	0,0010	0,0013	8	"	"
250	100	"	250×8×1300	100×8×1300	"	286×136	"	286×136	"	"	"	"	"	"	"	d=12 ℓ=740	0,0012	0,0015	8	"	"
150	150	"	150×8×1300	150×8×1300	"	186×186	"	186×186	"	"	"	"	"	"	"	d=12 ℓ=640	0,0010	0,0013	8	"	"
200	150	"	200×8×1300	150×8×1300	"	236×186	"	236×186	"	"	"	"	"	"	"	d=12 ℓ=740	0,0012	0,0015	12	"	"
250	150	"	250×8×1300	150×8×1300	"	286×186	"	286×186	"	"	"	"	"	"	"	d=12 ℓ=840	0,0014	0,0018	12	"	"
200	200	"	200×8×1300	200×8×1300	"	236×236	"	236×236	"	50×50×5 ℓ=80	"	50×50×5 ℓ=200	"	4×15	"	d=12 ℓ=840	"	"	12	"	"
250	200	"	250×8×1300	200×8×1300	"	286×236	"	286×236	"	"	"	"	"	"	"	d=12 ℓ=940	0,0016	0,0019	12	"	"
300	200	"	300×8×1300	200×8×1300	"	336×236	Угл.ст 25×25×3	336×236	"	"	"	"	"	"	"	d=12 ℓ=1040	0,0018	0,0021	12	"	"
400	200	"	400×8×1300	200×8×1300	"	436×236	"	436×236	"	"	"	"	"	"	"	d=12 ℓ=1240	0,0022	0,0025	16	"	"
500	200	"	500×8×1300	200×8×1300	"	536×236	"	536×236	"	"	"	"	"	"	"	d=12 ℓ=1440	0,0026	0,0029	16	"	"
250	250	"	250×8×1300	250×8×1300	"	286×286	Полос.ст 25×25×3	286×286	"	"	"	"	"	"	"	d=12 ℓ=1040	0,0008	0,001	12	"	"
300	250	"	300×8×1300	250×8×1300	"	336×286	Угл.ст. 25×25×3	336×286	"	"	"	"	"	"	"	d=12 ℓ=1140	0,0020	0,0023	12	"	"
400	250	"	400×8×1300	250×8×1300	"	436×286	"	436×286	"	"	"	"	"	"	"	d=12 ℓ=1340	0,0024	0,0021	16	"	"
500	250	"	500×8×1300	250×8×1300	Лист.ст. δ=0,9мм	536×286	"	536×286	"	"	"	"	"	"	"	d=12 ℓ=1540	0,0028	0,0031	16	"	"
300	300	"	300×8×1300	300×8×1300	"	336×336	"	336×336	"	"	"	"	"	"	"	d=12 ℓ=1240	0,0022	0,0025	12	"	"
400	300	"	400×8×1300	300×8×1300	"	436×336	"	436×336	"	"	"	"	"	"	"	d=12 ℓ=1440	0,0026	0,0029	16	"	"
500	300	"	500×8×1300	300×8×1300	"	536×336	"	536×336	"	"	"	"	"	"	"	d=12 ℓ=1640	0,003	0,0033	16	"	"
600	300	"	600×8×1300	300×8×1300	"	636×336	Угл.ст. 25×25×4	636×336	"	"	"	"	"	"	"	d=12 ℓ=1840	0,0035	0,0038	16	"	"
400	400	"	400×8×1300	400×8×1300	"	436×436	Угл.ст 25×25×3	436×436	"	"	"	"	"	"	"	d=12 ℓ=1640	0,003	0,0033	16	"	"
500	400	"	500×8×1300	400×8×1300	"	536×436	"	536×436	"	"	"	"	"	"	"	d=12 ℓ=1840	0,0035	0,0038	16	"	"
600	400	"	600×8×1300	400×8×1300	"	636×436	Угл.ст. 25×25×4	636×436	"	"	"	"	"	"	"	d=12 ℓ=2040	0,004	0,0043	16	"	"
800	400	"	800×8×1300	400×8×1300	"	836×436	Угл.ст. 36×36×4	836×436	"	"	"	"	"	"	"	d=12 ℓ=2440	0,0046	0,0049	20	"	"
1200	400	"	1200×10×1300	400×8×1300	"	1240×436	Угл.ст 40×40×4	1240×436	"	"	"	"	"	"	"	d=12 ℓ=3240	0,0062	0,0065	28	"	"
500	500	"	500×8×1300	500×8×1300	"	536×536	Угл.ст. 25×25×3	536×536	"	"	"	"	"	"	"	d=12 ℓ=2040	0,004	0,0046	16	"	"

Примечания:

1. Настоящий чертеж разработан в связи с постановлением Госстроя СССР №237 от 13/XII-74г. об изменении и дополнении „Технических правил по экономному расходованию основных строительных материалов"
2. Конструкции воздуховодов, разработанные на данном листе, применять до массового освоения промышленностью асбоцементных воздуховодов
3. Монтаж асбоцементных воз-дов разрешается вести только специализированным организациям, ведущим монтаж металлических. Смонтированные воздуховоды подвергаются испытаниям на плотность. Подсос или утечка воздуха в размере более 15% от расчетной производительности, в соответствии со СНиП II-33-75, не допускается.
4. Муфта (поз.2) перед её установкой внутри и торец воздуховода снаружи оклеиваются тканью на водонепроницаемом клее, дающем надежную склейку металла и ткани. Закрепление муфты на воздуховоде производится в соответствии с п.5.65 СНиП III-28-75 путем уплотнения зазора между муфтой и воздуховодом пеньковым канатом (поз.7), смоченным казеиновым клеем и асбоцементным раствором, с добавлением в него казеинового клея (поз.8 тип I), с последующим заполнением зазора асбоцементным раствором более густой консистенции, замешанном на расширяющемся цементе с добавлением казеинового клея (поз.9 тип II)
5. Муфты и фланец перед установкой на воздуховод окрашиваются масляной краской. Весь воздуховод перед установкой грунтуется под масляную покраску.
6. В чертеже дана максимальная длина звена, которая при необходимости может быть уменьшена.
7. В качестве материала стенок (поз.1) принят асбоцементный лист (асбофанера) δ=8 и 10 мм. Разрезание листа на части осуществляется гильотитинными пресс-ножницами.
8. При монтаже крепление асбоцементных воздуховодов осуществляется аналогично креплению металлических по типовым чертежам серии 3.904-10 (см. л. 6;30;31). Крепление звена воз-дов с размерами от 100×200 до 200×800 осуществляется в 2х точках так, чтобы опоры располагались по обе стороны от шва (узел III) на равных расстояниях от него и от фланцевого соединения. Крепление звена воз-дов с размерами 400×750÷1200×1600 осуществляется в 3х точках узла III и на расстоянии 1200мм от него.
9. Каждое звено воздуховода перед монтажом должно испытываться на плотность.
10. Конструкция воздуховодов, разработанная на данном листе принята по аналогии с конструкцией воздуховодов, выпущенных Моспроектом-1 (см. чертеж N 10-603).

Нач.отд.		Солдатов	1978	ТП 264-24-8
Гл.инж.отд		Буцких		
Гл.инж.пр.		Пукемо		
Инженер		Комиссарова	Государственный архив на 500 тысяч единиц хранения со стенами из кирпича	
Проверил		Пукемо		

Стадия	Лист	Листов
Р	08-21	

Звено прямого участка асбоцементного воздуховода

ЦНИИЭП Зрелищных зданий и спортивных сооружений им. Б.С. Мезенцева

Типовой проект Альбом I
264-24-8

СОГЛАСОВАНО

660-03 Формат 22

Типовой проект 264-24-8 Альбом II

Автоматизация сантехустройств

Пояснения к проекту

Перечень чертежей

Наименование	Марка лист	Страница
Автоматизация сантехустройств. Перечень чертежей. Пояснения к проекту.	АУ-1	24
Системы П-1, П-2, В-1, В-3, дренажный насос и водоподогреватель. Схемы автоматизации функциональные	АУ-2	25
Узел управления. Схема автоматизации функциональная	АУ-3	26
Пожарные насосы. Схема автоматизации функциональная. Щит пожарных насосов. Схема соединений	АУ-4	27
Задвижка на выпуске канализации. Схемы функциональная, электрическая соединений	АУ-5	28
Щит управления. Схема соединений. Лист 1 листов 2	АУ-6	29
Щит управления. Схема соединений. Лист 2	АУ-7	30
Щит дымоудаления. Схема соединений	АУ-8	31
План подвала, 3-го и 4-го этажей. Расположение электрических проводок	АУ-9	32
План подвала, 1-4 этажей, технического этажа. Расположение электрических проводок	АУ-10	33
Задание заводу-изготовителю. Альбом IV		
Автоматизация сантехустройств. Задание заводу-изготовителю. Перечень чертежей. Пояснения	АУ-11	2
Приточная система П-1. Схема электрическая принципиальная	АУ-12	3
Приточная система П-2. Схема электрическая принципиальная	АУ-13	4
Вытяжная система В-1, дренажный насос и водоподогреватель. Схемы электрические принципиальные	АУ-14	5
Вытяжная система В-3. Схема электрическая принципиальная	АУ-15	6
Сигнализация. Электропитание. Схемы электрические принципиальные	АУ-16	7
Пожарные насосы. Схема электрическая принципиальная	АУ-17	8
Щит управления. Общий вид	АУ-18	9
Щит управления. Компоновка аппаратуры с монтажной стороны щита	АУ-19	10
Щит дымоудаления. Общий вид. Компоновка аппаратуры с монтажной стороны щита	АУ-20	11
Щит пожарных насосов. Общий вид. Компоновка аппаратуры с монтажной стороны щита	АУ-21	12
Щит управления. Монтажная схема. Лист 1. Листов 2	АУ-22	13
Щит управления. Монтажная схема. Лист 2	АУ-23	14
Щит дымоудаления. Монтажная схема	АУ-24	15
Щит пожарных насосов. Монтажная схема	АУ-25	16

Типовой проект разработан в соответствии с действующими нормами и правилами и предусматривает мероприятия, обеспечивающие взрывобезопасность и пожаробезопасность при эксплуатации здания.

Главный архитектор проекта Горшков

Главный инженер проекта Комарова

Автоматизации подлежит следующее сантехническое оборудование:

1. Приточная система П-1 с рециркуляцией;
2. Приточная система П-2 прямоточная;
3. Вытяжные системы В-1 и В-3;
4. Тепловой пункт;
5. Дренажный насос.
6. Пожарные насосы.

Схемой автоматизации системы П-1 предусматривается регулирование температуры воздуха в помещениях 2, 3 и 4 этажей в холодный период года с помощью терморегуляторов типа ПТР-3, датчики которых устанавливаются в одном наиболее характерном для поддержания температуры воздуха в помещении 3 и 4 этажа. Трехпозиционные регулирующие устройства терморегуляторов ПТР-3 через импульсное реле типа ВЛ-24-1У4 воздействуют на исполнительные механизмы регулирующих клапанов на теплоносителе за соответствующими зональными подогревателями. В холодный период года с пуском приточного вентилятора условно закрывается клапан наружного воздуха, полностью открываются клапаны рециркуляционного и выбрасываемого воздуха с 3 и 4 этажей, вытяжной вентилятор В-3 не включается, подключаются все узлы регулирования температуры и насос камеры орошения. Для последнего предусмотрен ключ деблокировки со щита управления. В теплый период года ($t_{нр} \geq +15°C$) с пуском приточного вентилятора открываются клапаны наружного и выбрасываемого воздуха; закрывается клапан рециркуляционного воздуха и включается вытяжной вентилятор В-3.

Схемой автоматизации системы П-2 предусматривается регулирование температуры приточного воздуха с помощью терморегулятора типа ПТР-3, датчик которого устанавливается в приточном воздуховоде. Трехпозиционное регулирующее устройство терморегулятора ПТР-3 через импульсное реле времени ВЛ-24-1У4 воздействует на исполнительный механизм регулирующего клапана на линии теплоносителя за калориферами I подогрева. Защита калориферов от замораживания осуществляется с помощью 2-х терморегуляторов: в нерабочем режиме термореле типа ТР-1Б по температуре воздуха перед калориферами и в рабочем режиме терморегулирующим дилатометрическим устройством типа ТУДЗ по температуре обратного теплоносителя за калориферами I подогрева.

Для вытяжной системы В-1 предусматривается дистанционное управление и сигнализация работы на общем с приточными системами П-1 и П-2 щите управления, располагаемом в приточной вентиляторе.

Управление вытяжной системой В-3, предназначенной для удаления дыма при пожаре, осуществляется с 2-х мест: со щита дымоудаления и кнопками со 2, 3 и 4 этажей. С включением вентилятора одновременно открывается клапан требуемого этажа и закрываются клапаны других этажей.

Дистанционное управление рабочим пожарным насосом осуществляется с 2-х мест:

а) кнопками у пожарных кранов (см. проект силового электрооборудования) и

б) кнопками со щита пожарных насосов.

С пуском рабочего пожарного насоса открывается моторная задвижка на обводной линии водомера.

При выходе из строя рабочего пожарного насоса автоматически включается резервный пожарный насос.

Автоматизация теплового пункта решается с учетом технических условий присоединения внутренних систем к наружным тепловым сетям и предусматривает поддержание постоянного перепада между прямой и обратной линией теплоносителя (расхода), подаваемого на отопление посредством гидравлического регулятора типа РД-3 А. В комплекте с мембранно-гидравлическим регулирующим клапаном типа УРРД.

Автоматизация электроподогревателя горячего водоснабжения осуществляется с помощью дилатометрического терморегулирующего устройства типа ТУД-3, датчик которого устанавливается в трубопроводе воды, подаваемой в систему горячего водоснабжения.

Для коммерческого учёта расхода теплоносителя предусматривается установка на обратной линии теплоносителя счётчика горячей воды типа ВТГ. Автоматизация работы дренажного насоса осуществляется с помощью реле уровня типа ЭРСУ-3. При повышении уровня в дренажном приямке насос включается; при понижении - отключается.

При привязке проекта следует произвести расчёт для выбора регулирующих клапанов с учётом конкретных условий присоединения к теплосети.

Рассчитывают удельную пропускную способность клапана по формуле $K_v = \frac{G}{\sqrt{\Delta P \cdot \gamma}}$, где K_v - удельная пропускная способность клапана м³/час, G - расчётный расход воды в м³/час, γ - удельный вес воды в кг/см³, ΔP - перепад давления в кгс/см², при этом ΔP должен составлять не менее половины располагаемого перепада на регулируемом участке.

Типоразмер клапана определяется по ближайшему большему значению K_v. Расходная характеристика принимается положительная. Тип клапана 25ч 931нж.

Монтажные работы должны выполняться в соответствии с требованиями СНиП III-34-74. Установка приборов и КИП, датчиков и средств автоматизации выполняется в соответствии с ТСУ, выпущенными предприятиями Главмонтажавтоматики Минмонтажспецстроя СССР г. Москвы, электрические соединения также выполняются согласно инструкциям на монтаж и эксплуатацию, составленными заводами-изготовителями. Наладочным работам устройств автоматизации должна предшествовать наладка основного сантехнического оборудования.

Перечень ГОСТов, нормалей и технических условий, принятых в проекте: ГОСТ 2.780-68, 2.782-68, 2.784-70, 2.785-70, 2.786-70, 1508-71, 3244-68, 2823-73, 6323-71, 6402-70, 8734-75, 10704-63, 19034-73, ОН-80335-60, 80406-59; ОНУ-254-64, 252-64, 254-64, 255-64, 316-65, 347-65, 350-65; ОН 8-1-64, 2-62; ВСН 281-75; СН и П III 34-74, ТУ 22.2173-71, 36.1222-72, 6.05.1573-72, 16.526.407-76, 16.535.424-70.

			1978	ТП 264-24-8	
			Государственный архив на 300 тысяч единиц хранения со стенами из кирпича		
Нач.отд.	Салватов				
Рук.сек.АУ	Раввин		Стадия	Лист	Листов
ГИП	Самарова	Комарова	Р	АУ-1	25
Рук. группы	Шор				
Проверил	Шор		Автоматизация сантехустройств. Перечень чертежей. Пояснения к проекту	Ереванским зоотехнический и ветеринарных сооружений им. К.С. Мазманяна	
Разработ.	Глазунов				

Копировал 660-03 Формат А2

Согласовано

Инв.№ подл.	Взам.инв.№	Подпись и дата	Инв.№ дубл.

Типовой проект 264-24-8 Альбом II

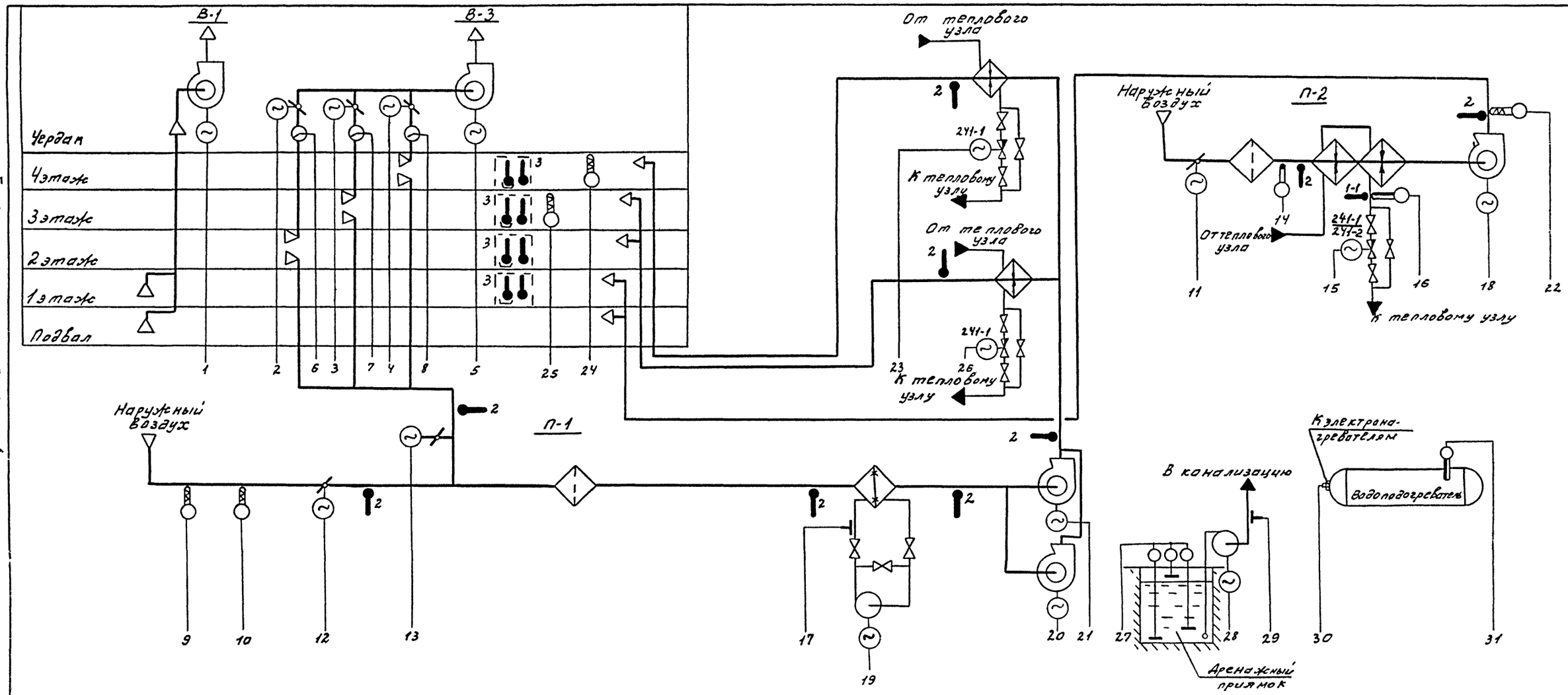

Нач.отд.	Солдатов		1978	ТП-264-24-8	
Рук.сект.	Раввин		Государственный архив на 500 тысяч единиц хранения со стенами из кирпича		
ГИП	Комарова	Комарова		стадия	лист	листов
Рук.гр.	Шор			Р	АУ-2	25
Провер.	Шор		Системы П-1,П2,В-1,В-3 аренажный насос и водоподогреватель. Схемы автоматизации функциональные	ЦНИИЭП зрелищных зданий и спортивных сооружений им. Б.С. Мезенцева	
Разраб.					

Согласовано

Инв. № подл. | Подпись и дата | Взам. инв. №

Копировал 660-03 Формат А2

Типовой проект 264-24-8 Альбом II

Узел управления при теплоносителе t= 150÷70°С

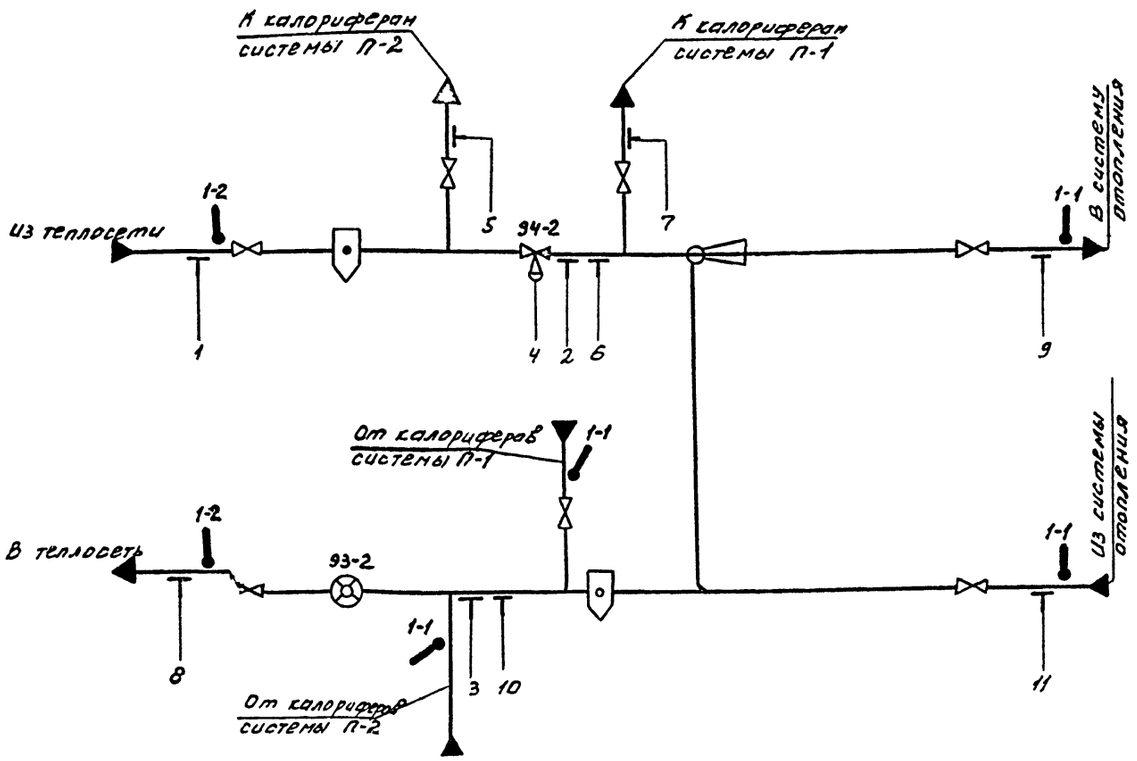

Узел управления при теплоносителе t= 95÷70°С

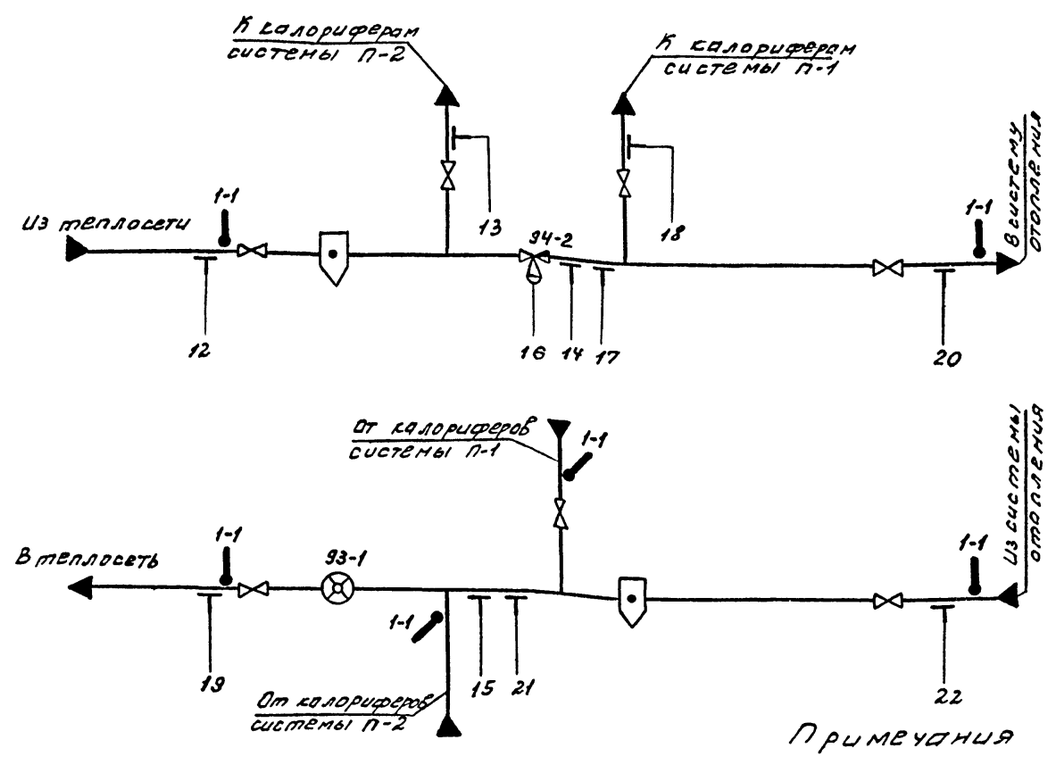

Примечания

1. Условные обозначения даны в соответствии с ГОСТ 3925-59, ГОСТ 2.780-68, ГОСТ 2.782-68, ГОСТ 2.784-70, ГОСТ 2.785-70, ГОСТ 2.786-70.
2. Позиции приборов даны по заказной спецификации С1-АУ.

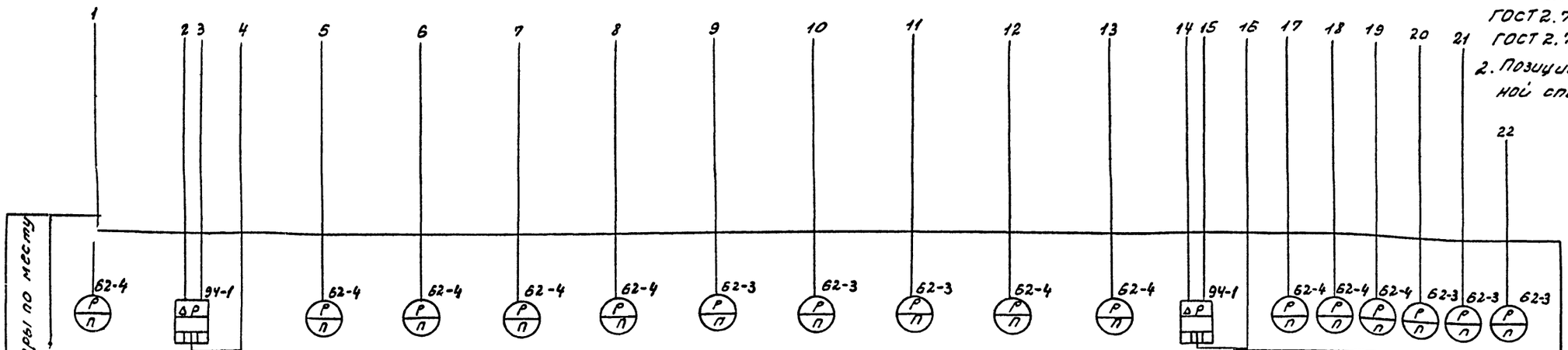

Нач. отд.	Солдатов		1978 ТП 264-24-8
Рук. сек. АУ	Раввин		Государственный архив на 500 тысяч единиц хранения со стенами из кирпича
ГИП	Комарова	Комарова	Стадия: Р; Лист: АУ-3; Листов: 25
Рук. гр.	Шор		
Провер.	Шор		Узел управления. Схема автоматизации функциональная
Разраб.	Федяева		ЦНИИЭП зрелищных зданий и спортивных сооружений им. Б.С. Мезенцева

Копировал 660-03 Формат 22

СОГЛАСОВАНО

Инв. № подл.	Подпись	Дата
Отдел №2	Пукемо	

Альбом II

Типовой проект 264-24-8

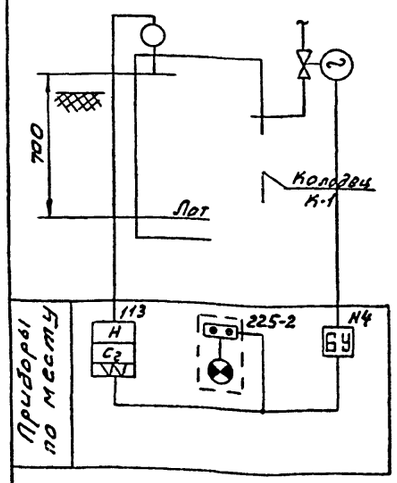

Наименование контролируемого параметра, что измеряется и место отбора импульса	Управление электроприводом задвижки на выпуске канализации	Уровень в канализационном колодце К-1	Пост управления
		верхний	
Обозначение по электрической схеме	—	РУ	ПУ
NN позиций	—	113	225-2

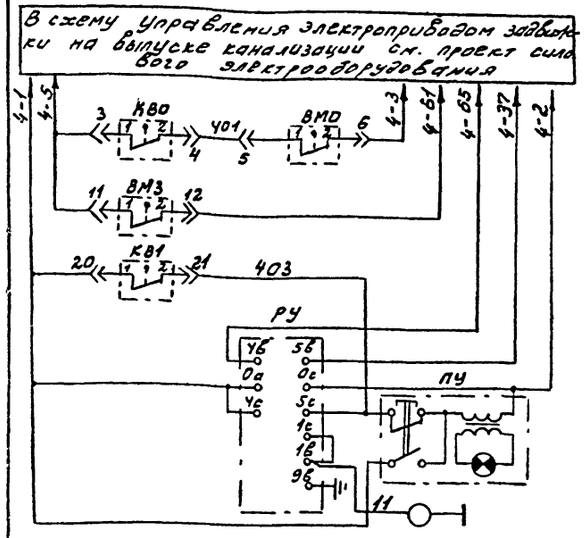

Управление электроприводом задвижки на выпуске канализации
Регулятор уровня
Пост управления
Верхний уровень в колодце К-1

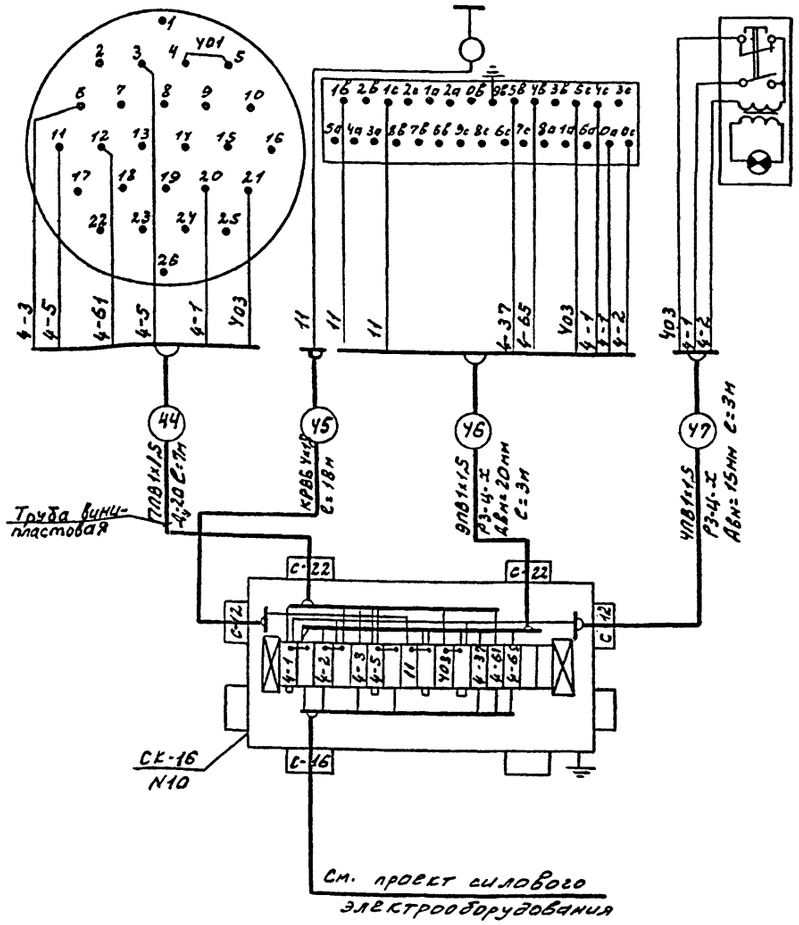

Перечень монтажных изделий и материалов

Наименование	Марка и размер	Ед. изм.	Кол.	Примечан.
Провод с медной жилой	ПВ1×1,5 ГОСТ6323-71	м	88	
Рукав негерметичный	РЗ-Ц-Х Двн=15мм ТУ22-2173-71	-"-	3	
Рукав негерметичный	РЗ-Ц-Х Двн=20мм ТУ22-2173-71	-"-	3	
Кабель	КРВБ 4×1,5 ГОСТ1508-71	-"-	18	
Труба стальная водогазопроводная Ду=20мм	Труба Л-20 ГОСТ3262-75	-"-	—	
Коробка соединительная	СК-16 ОН8-1-64	шт.	1	
Сальник привертной пластмассовый	С-22-21×30 ОН-80400-59	-"-	1	
Труба винипластовая Ду=20мм Ру=2,5кгс/см²	Труба Ду-20 ТУ6.05.1573-72	м	7	

Поз. по спец.	Обозначение	Наименование	Тип	Кол.	Техническая характеристика	Примеч.
Приборы по месту						
113	РУ	Регулятор уровня	ЭРСУ-3	1	~220в 15ва	
225-2	КУ	Пост управления	ПКУ15-19.111-40У3	1	500в 6а	
—	КВ0, КВ1, ВМ0, ВМ3	Микропереключатели эл. привода задвижки	—	4	—	Комплектно с приводом

Диаграмма работы контактов регулятора уровня РУ

Отметка уровней \ Контакты	4с-5с	4в-5в
Верхний аварийный		
Верхний		

			1978	ТП-264-24-8	
Нач.отд.	Солдатов		Государственный архив на 500 тысяч единиц хранения со стенами из кирпича		
Рук.сек.АУ	Раввин				
Гип	Комарова	Комарова		Стадия	Лист	Листов
Рук.гр.	Шор			Р	АУ-5	25
Провер.	Шор		Задвижка на выпуске канализации. Схемы функциональная, электрическая и соединений		Зрелищных зданий и спортивных сооружений им. Б.С. Мезениева
Разраб.					

Мастерская и отдел | Фамилия | Подпись | Дата
N4 | Бенгин | | 1.11.78

Инв. № подл.

Копировал 660-03 Формат 22

Типовой проект 264-24-8 Альбом II

СИСТЕМА П-1

Наименование контролируемого параметра что измеряется и место отбора импульса	Управление приёмным клапаном наружного воздуха			Управление рециркуляционным клапаном		Управление регулирующим клапаном зонального подогревателя 2-го и 3-го этажей (ЗП-1)		Управление регулирующим клапаном зонального подогревателя 4-го этажа (ЗП-2)		Температура воздуха в архивохранилище 3-го этажа	Температура воздуха в архивохранилище 4-го этажа
Обозначение по электрич. схеме	П1-1ИМ	П1-1МП	П1-1П	П1-2ИМ	П1-2П	П1-3П	П1-3ИМ	П1-4ИМ	П1-4П	П1-1ТР	П1-2ТР
NN позиций	—	199	183	—	183	183	—	—	183	34-2	34-2

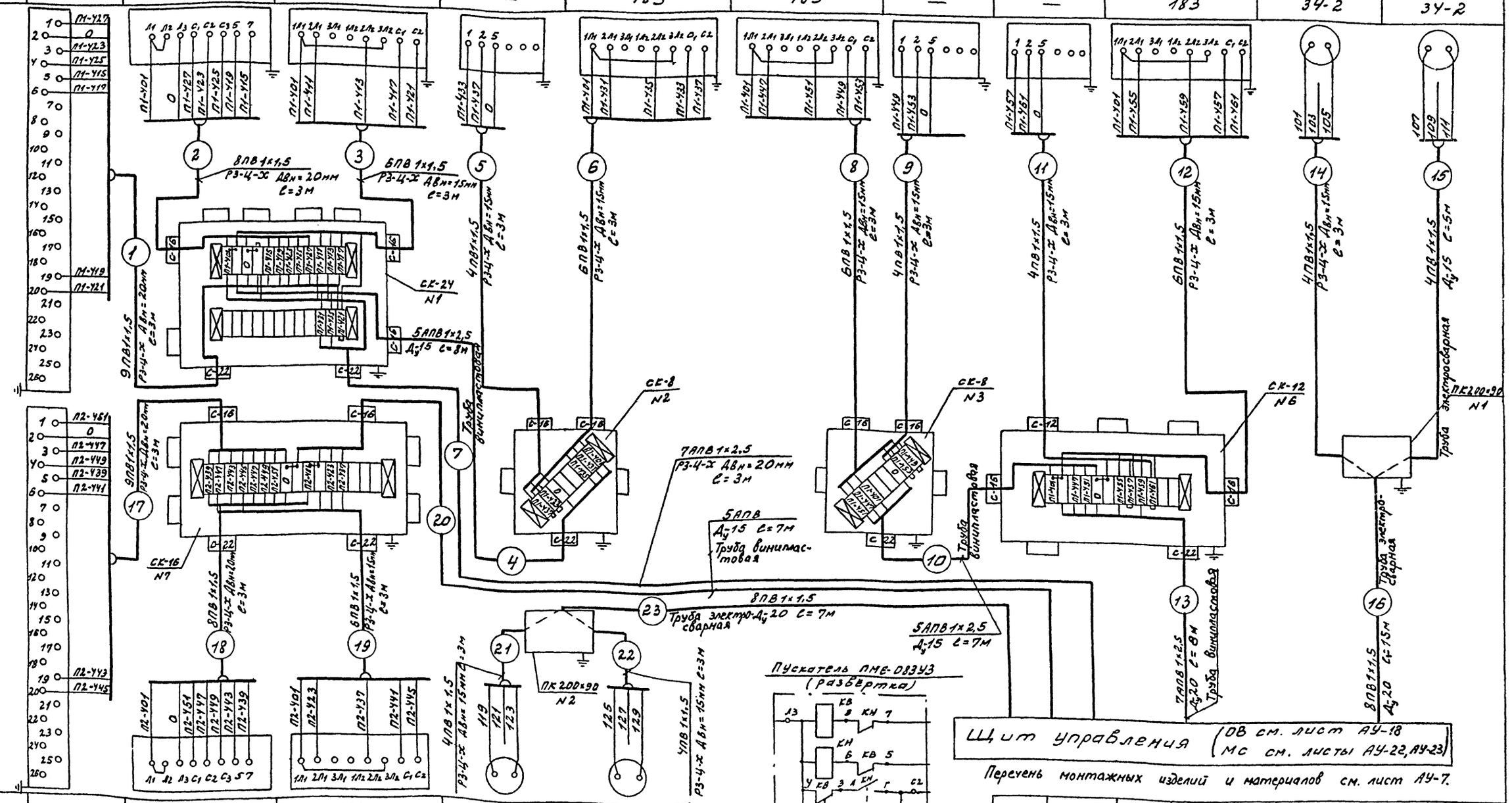

Перечень монтажных изделий и материалов см. лист АУ-7.

NN позиций	—	199	183	33-1	33-2
Обозначение по электрич. схеме	П2-2ИМ	П2-2МП	П2-2П	1ТР	2ТР
Наименование контролируемого параметра что измеряется и место отбора импульса	Управление приёмным клапаном наружного воздуха			Выше 5°С	Выше 15°С
	СИСТЕМА П-2			Температура наружного воздуха	

Нач. отд.	Солдатов		
Рук. сек. АУ	Разбин		
ГИП	Комарова		
Рук. гр.	Шор		
Провер.	Шор		
Разраб.			

1978 ТП 264-24-8

Государственный архив на 500 тысяч единиц хранения со стенами из кирпича

Стадия	Лист	Листов
Р	АУ-6	25

Щит управления. Схема соединений. Лист 1. Листов 2

ЗНИИЭП зрелищных зданий и спортивных сооружений им. Б.С. Мезенцева

Согласовано

Инв. № подл. | Взам. инв. № | Подпись и дата | Инв. № подл. | Подпись | Фамилия

Копировал

660-03 Формат А2

Копия верна

Типовой проект 264-24-8 Альбом II

Наименование контролируемого параметра, что измеряется и место отбора импульса	СИСТЕМА П-2					Дренажный приямок			Водоподогреватель
	Температура		Управление регулирующим клапаном на теплоносителе		Регулируемая температура приточного воздуха	Электроды регулятора			Управление электронагревателями водоподогревателя
	воздуха до калорифера	теплоносителя за калорифером				заземляющий	нижний рабочий	верхний рабочий	
						Регулятор-сигнализатор уровня			
Обозначение по электр. схеме	П2-2ДТ	П2-1ДТ	П2-1ИМ	П2-1П	П2-1ТР	ДН-РУ			Э-ДТ
NN позиций	15	18	—	183	ЗУ-1	113			18

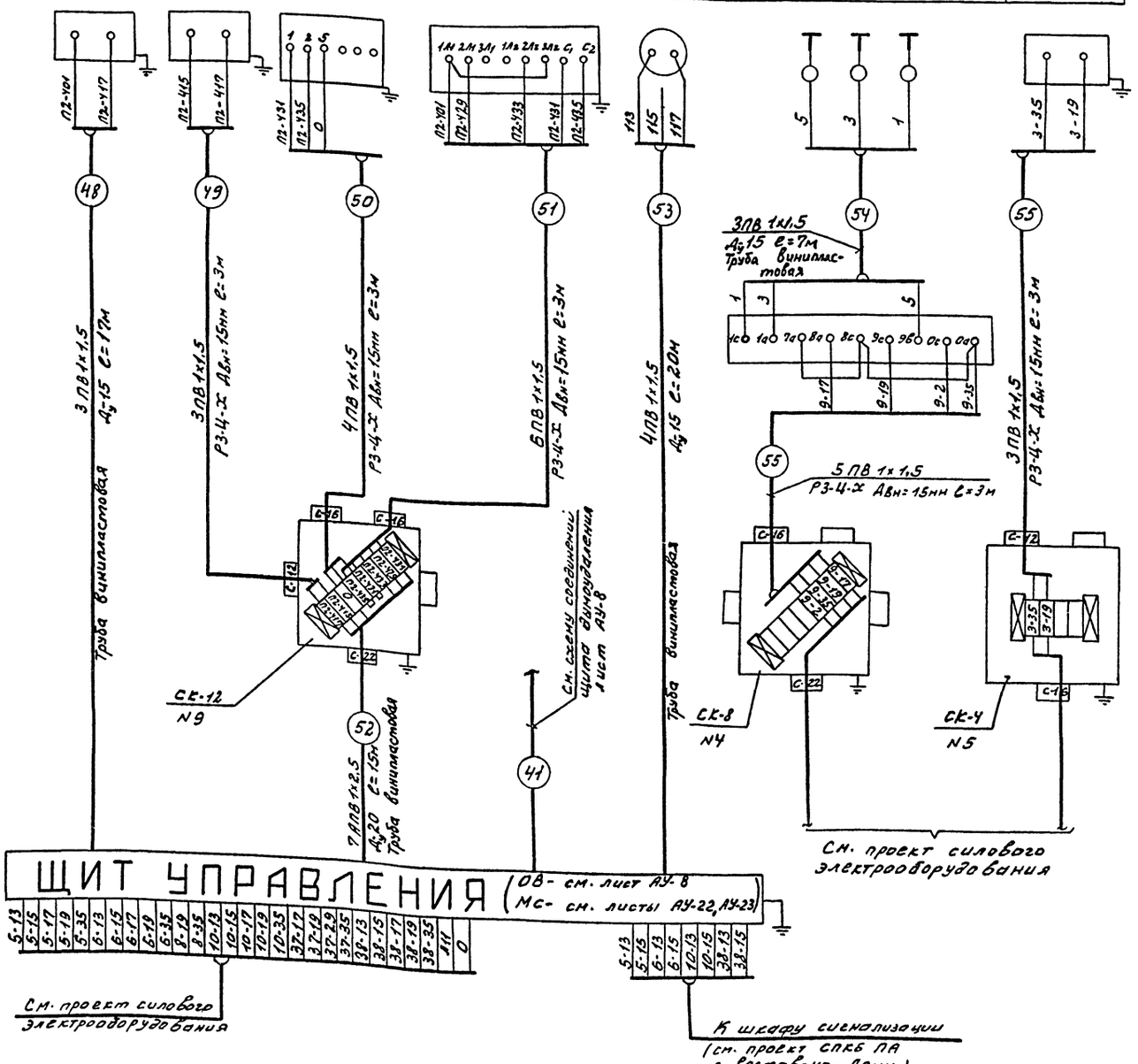

Перечень монтажных изделий и материалов

Наименование	Марка и размер	Ед. изм.	Кол.	Примеч.
Провод с медной жилой	ПВ1х1,5 ГОСТ 6323-71	м	838	
Провод с алюминиевой жилой	АПВ1х2,5 ГОСТ 6323-71	-"-	1128	
Рукав негерметичный	Р3-4-Х Двн=15мм ТУ22-2173-71	-"-	69	
Рукав негерметичный	Р3-4-Х Двн=20мм ТУ22-2173-71	-"-	15	
Рукав негерметичный	Р3-4-Х Двн=25мм ТУ22-2173-71	-"-	—	
Труба стальная водогазопроводная Ду=15мм	Труба Л-15 ГОСТ3262-75	-"-	—	
Труба стальная водогазопроводная Ду=20мм	Труба Л-20 ГОСТ3262-75	-"-	—	
Труба стальная водогазопроводная Ду=25мм	Труба Л-25 ГОСТ 3262-75	-"-	—	
Коробка протяжная	ПК-200х90 ОН8-2-62	шт.	2	
Коробка соединительная	СК-4 ОН8-1-64	-"-	2	
Коробка соединительная	СК-8 ОН8-1-64	-"-	5	
Коробка соединительная	СК-12 ОН8-1-64	-"-	1	
Коробка соединительная	СК-16 ОН8-1-64	-"-	1	
Коробка соединительная	СК-24 ОН8-1-64	-"-	2	
Сальник привертной пластмассовый	С-12-8х18 ОН-80Y00-59	-"-	2	
Сальник привертной пластмассовый	С-16-15х24 ОН-80Y00-59	-"-	13	
Сальник привертной пластмассовый	С-22-21х30 ОН-80Y00-59	-"-	8	
Труба винипластовая Ду=15мм Ру=6кгс/см²	Труба Ду-15 ТУ6.05.1573-72	м	138	
Труба винипластовая Ду=20мм Ру=2,5кгс/см²	Труба Ду-20 ТУ6.05.1573-72	-"-	28	
Труба винипластовая Ду=25мм Ру=2,5кгс/см²	Труба Ду=25 ТУ6.05.1573-72	-"-	40	
Труба электросварная Ду=15мм	Труба Ду-15 ГОСТ 10704-63	-"-	25	
Труба электросварная Ду=20мм	Труба Ду-20 ГОСТ 10704-63	-"-	22	

Перечень монтажных изделий и материалов составлен с учётом листов АУ-6 и АУ-8.

			1978	ТП 264-24-8	
Нач. отд.	Солдатов		Государственный архив на 500 тысяч единиц хранения со стенами из кирпича		
Рук. сек. АУ	Раввин				
ГИП	Комарова			Стадия	Лист	Листов
Рук. гр.	Шор			Р	АУ-7	25
Провер.	Шор		Щит управления. Схема соединений. Лист 2		
Разраб.	Глазунов				

Зрелищных зданий и спортивных сооружений им. В.С. Мезенцев

Копировал 660-03 Формат 22

СОГЛАС

Инв. № подл.	Подпись	Дата	Фамилия
		Отдел №4	Бенгин

Типовой проект 264-24-8 Альбом II

Наименование контролируемого параметра, что измеряется и место отдора импульса	ВЫТЯЖНАЯ СИСТЕМА В-3								
	Поток воздуха со 2го этажа	Управление исполнительным механизмом клапана N2 второго этажа		Поток воздуха с 3-го этажа	Управление исполнительным механизмом клапана N3 третьего этажа		Поток воздуха с 4го этажа	Управление исполнительным механизмом клапана N4 четвертого этажа	
Обозначение по электр. схеме	1РПВ	ВЗ-1П	ВЗ-1ИМ	2РПВ	ВЗ-2П	ВЗ-2ИМ	3РПВ	ВЗ-3П	ВЗ-3ИМ
NN позиций	85	183	—	85	183	—	86	183	—

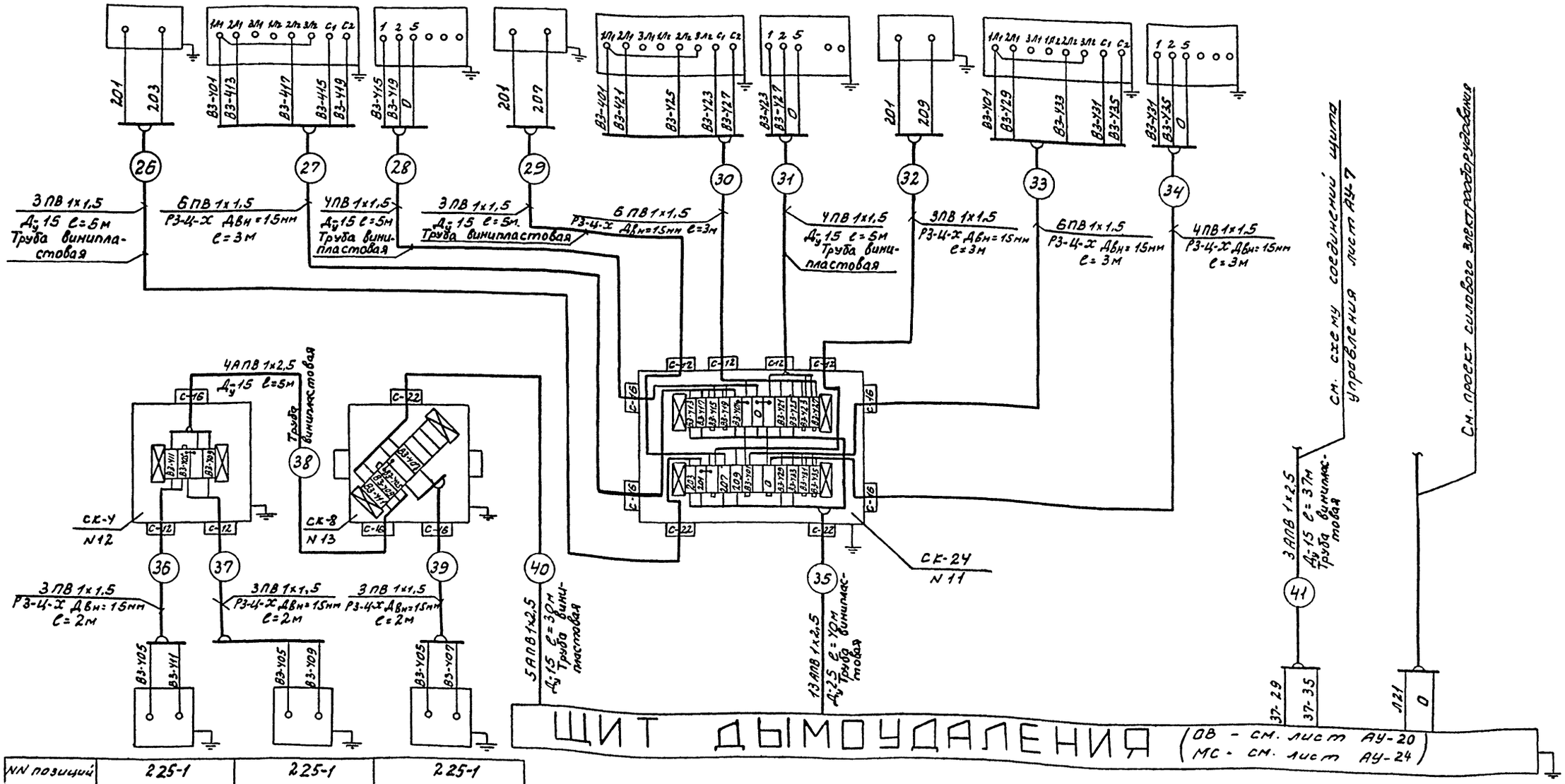

NN позиций	225-1	225-1	225-1
Обозначение по электр. схеме	ВЗ-5КП	ВЗ-3КП	ВЗ-1КП
Наименование контролируемого параметра, что измеряется и место отдора импульса	N4 четвёртого этажа	N3 третьего этажа	N2 второго этажа
	Управление исполнительными механизмами клапанов		
	ВЫТЯЖНАЯ СИСТЕМА В-3		

Перечень монтажных изделий и материалов см. лист АУ-7.

Нач. отд.	Солдатов		1978 ТП-264-24-8
Рук. сек. АУ	Раввин		Государственный архив на 500 тысяч единиц хранения со стенами из кирпича
ГИП	Комарова		Стадия: Р; Лист: АУ-8; Листов: 25
Рук. гр.	Шор		
Провер.	Шор		Щит дымоудаления. Схема соединений
Разрад.	Глазунов		Зрелищных зданий и спортивных сооружений им. Б.С. Мезенцева

Копировал 660-03 Формат 22

СОГЛАСОВАНО

Инв. № подл.	Отдел N4	Фамилия	Подпись	Дата
		Бенгин		

Типовой проект 264-24-8 Альбом II

Выкопировка из плана подвала на отм.- 3.55
М 1:50

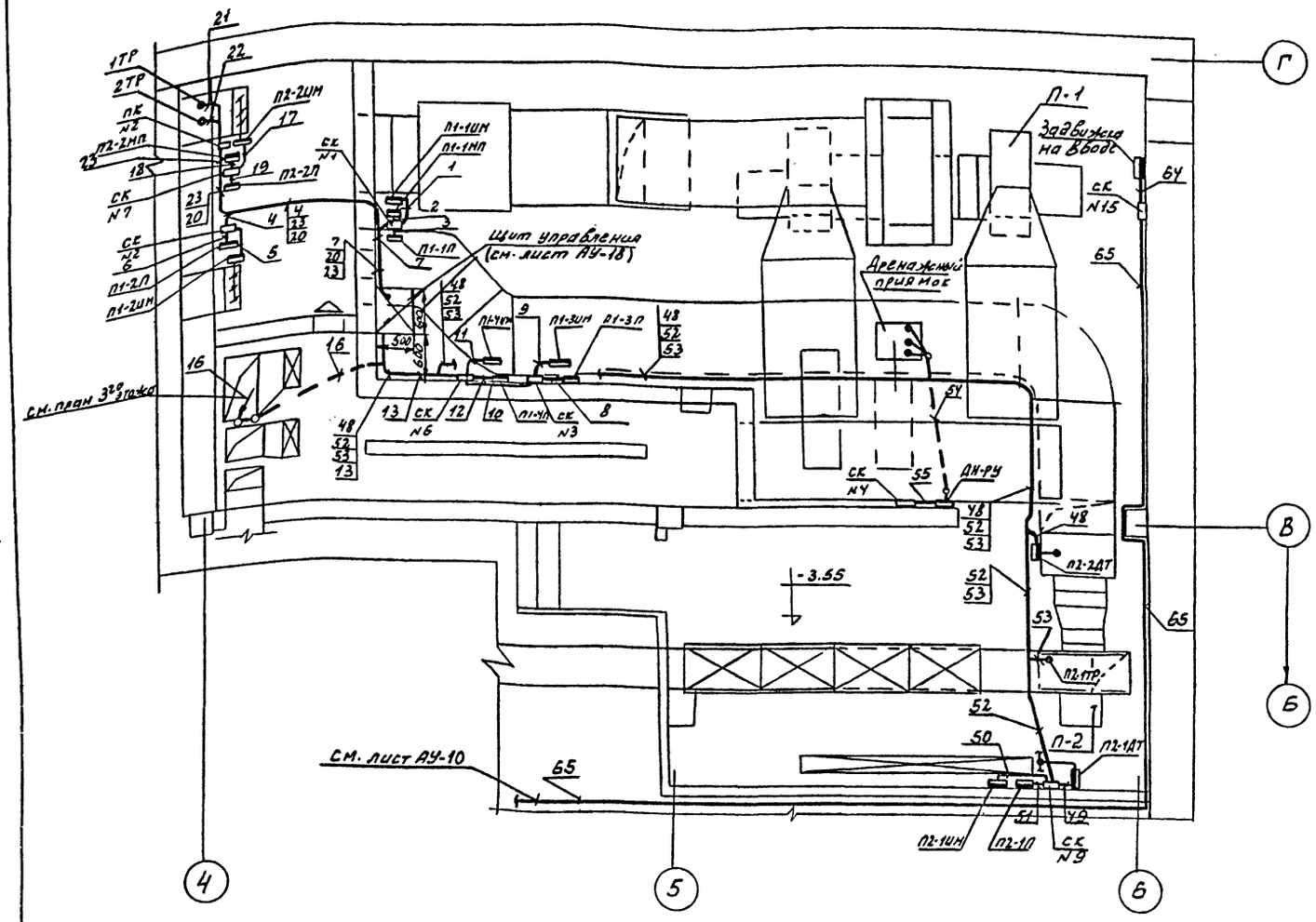

Выкопировка из плана подвала на отм.- 3.00 М 1:100

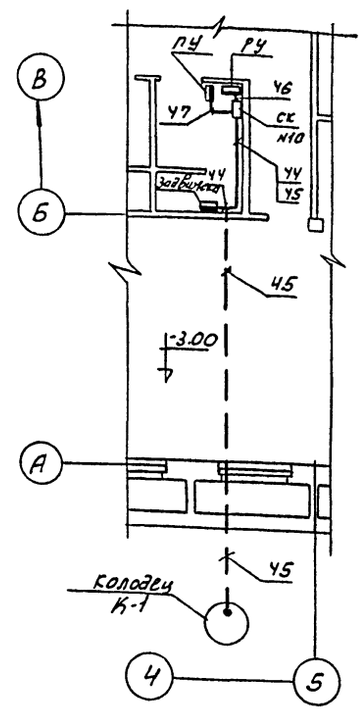

1. Строительная и технологическая части выполнены на основании чертежей ОВ.
2. Данный чертеж разработан в соответствии со схемами соединений см. листы АУ-4 ÷ АУ-7.
3. Крепление одиночных труб выполнить по чертежам ТК4-40-66 и ТК4-41-66 ГПИ ПМА.
4. Монтаж приборов и средств автоматизации выполнять согласно СН и П III-34-74 Госстроя СССР.
5. Размещение приборов, электрических и трубных проводок уточнить при монтаже.

Выкопировка из плана 3го этажа
М 1:100

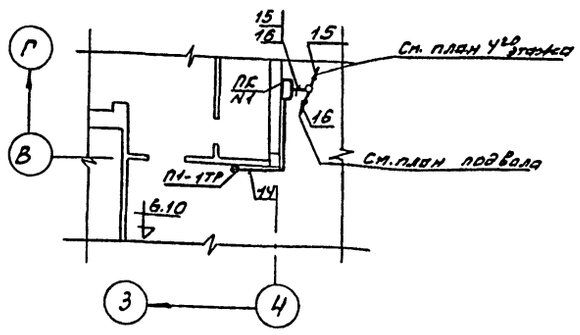

Выкопировка из плана 4го этажа
М 1:100

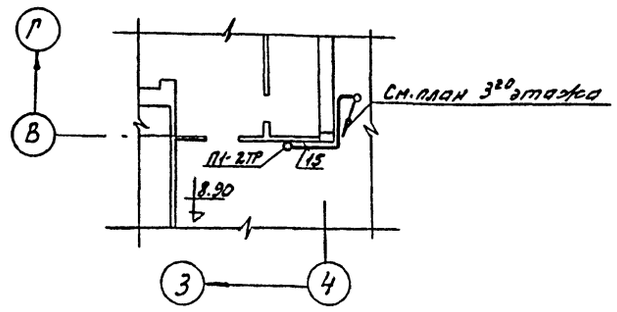

			1978	ТП-264-24-8	
Нач. отд.	Солдатов		Государственный архив на 500 тысяч единиц хранения со стенами из кирпича		
Рук. сек. АУ	Раввин				
ГИП	Комарова	Комарова		Стадия	Лист	Листов
Рук. гр.	Шор			Р	АУ-9	25
Провер.	Шор		План подвала, 3го и 4го этажей. Расположение электрических проводок	ЦНИИЭП зрелищных зданий и спортивных сооружений им. Б.С. Мезенцева	
Разраб.	Глазунов				

Согласовано

Инв. № подл.	Мастерская или отдел	Фамилия	Подпись	Дата
	Отдел № 4	Бенгин		1.11.78

Копировал 660-03 Формат 22

Типовой проект 264-24-8 Альбом II

Выкопировка из плана подвала М1:50

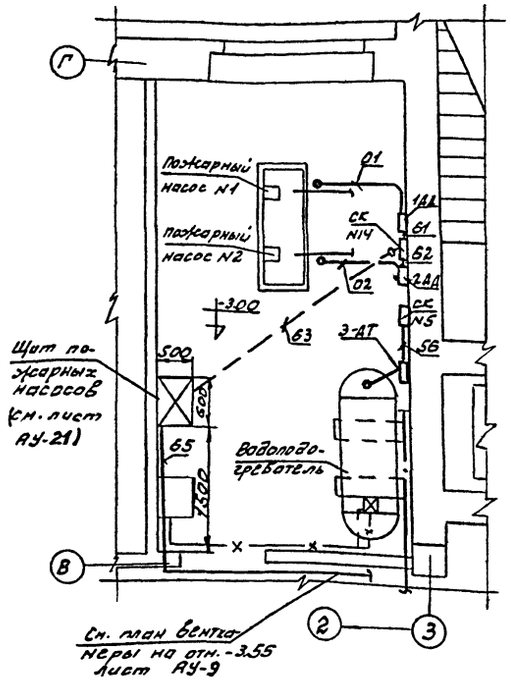

Выкопировка из плана 1го этажа М1:100

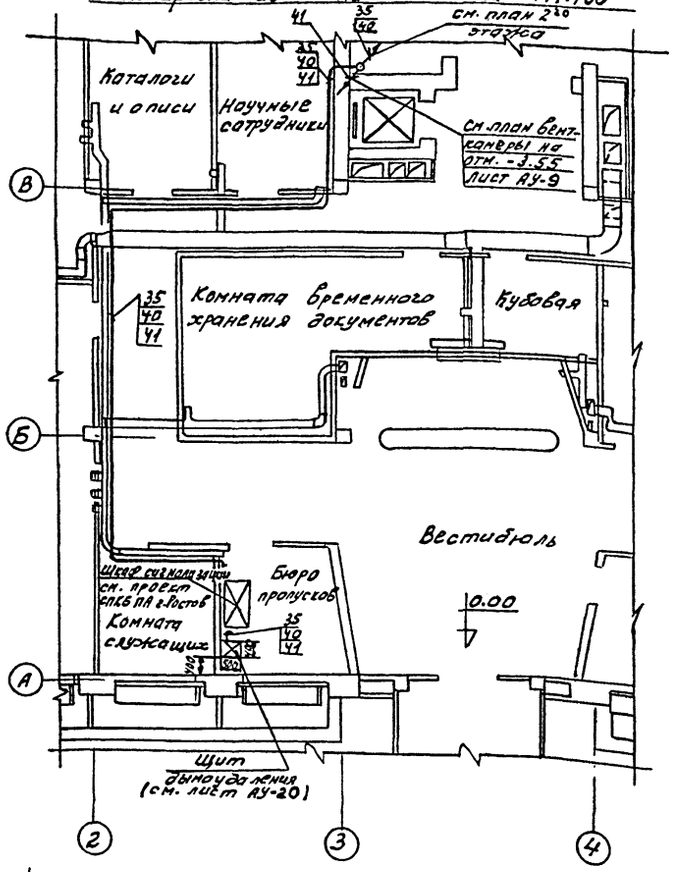

Выкопировка из плана 2го этажа

М 1:100

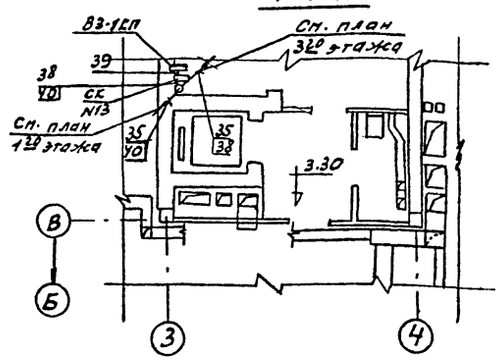

Выкопировка из плана 3го этажа

М 1:100

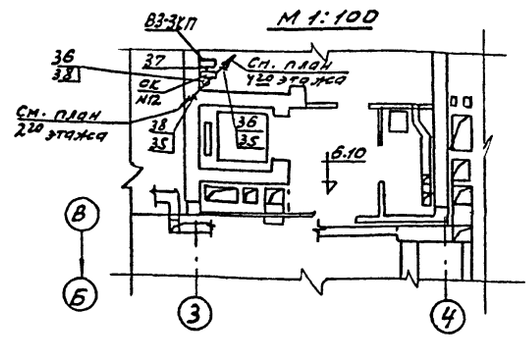

Выкопировка из плана технического этажа

М 1:50

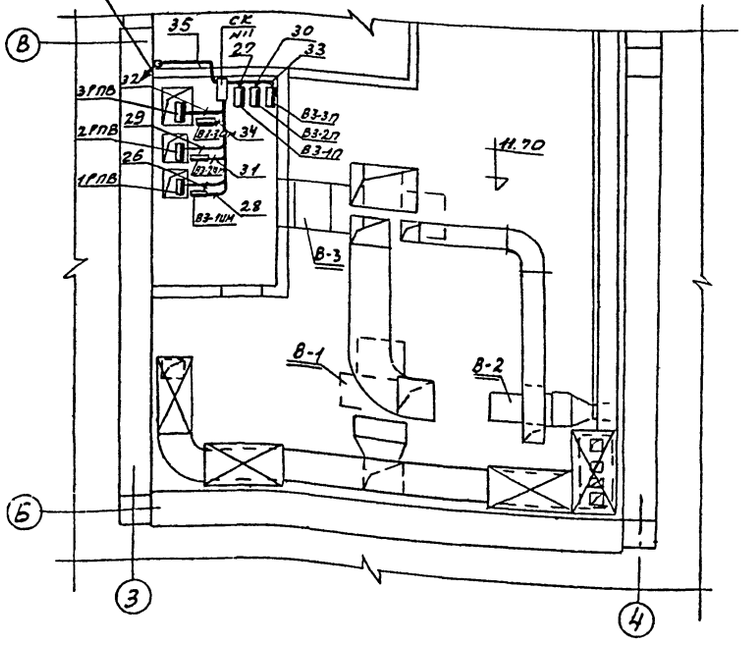

Выкопировка из плана 4го этажа

М 1:100

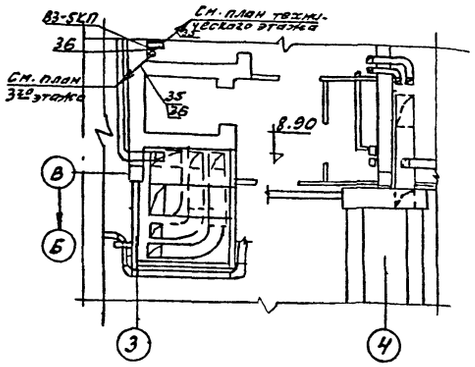

1. Строительная и техническая части выполнены на основании чертежей ОВ.
2. Данный чертёж разработан в соответствии со схемами соединений см. листы АУ-4, АУ-5, АУ-7, АУ-8.
3. Крепление одиночных труб выполнить по чертежам ТКЧ-40-66 и ТКЧ-41-66 ГПИ ПМА.
4. Монтаж приборов и средств автоматизации выполнять согласно СН и ПIII-34-74 Госстроя СССР.
5. Размещение приборов, электрических и трубных проводок уточнить при монтаже.

			1978	ТП - 264-24-8	
Нач. отд.	Солдатов		Государственный архив на 500 тысяч единиц хранения со стенами из кирпича		
Рук. сек. АУ	Раввин				
ГИП	Комарова	Комарова		Стадия	Лист	Листов
Рук. гр.	Шор			Р	АУ-10	25
Провер.	Шор		План подвала, 1÷4 этажей, технического этажа. Расположение электрических проводок			
Разраб.						

Согласовано

Инв. № подл.	Мастерская или отдел	Фамилия	Подпись	Дата
	Отдел №4	Бенгин		

Копировал 660-03 Формат 22

Генплан участка

М = 1:500

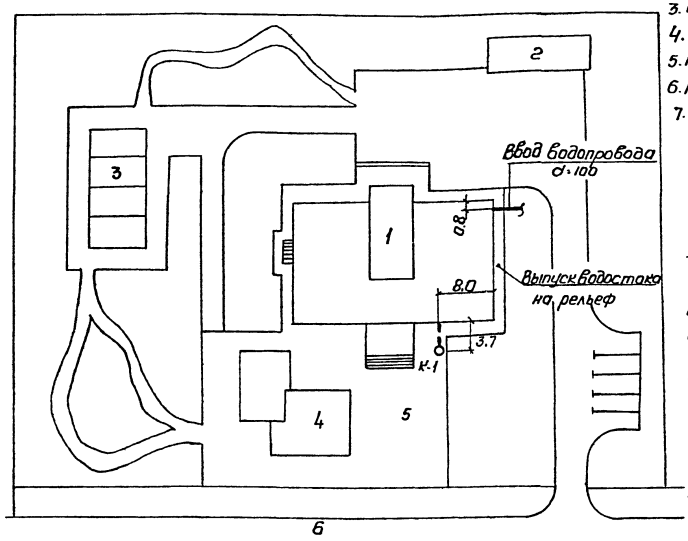

Экспликация генплана

1. Здание госархива.
2. Навес в хоздворе.
3. Спортплощадка.
4. Газон
5. Площадка мощённая бетонными плитами.
6. Проезжая часть.
7. Автостоянка

Пояснительная записка

Здание оборудуется системами хозяйственно-питьевого водопровода, фекальной канализацией и внутренними водостоками. Все системы, кроме водостоков присоединяются к наружным сетям с учётом местных условий.

1. Хозяйственно-питьевой водопровод

Система совмещённого хозяйственно-питьевого и противопожарного водопровода запроектирована в предположении, что гарантийный напор в точке присоединения 15.0 м вод.ст., если напор в городской сети, к которой присоединён ввод здания меньше принятого в типовом проекте, то при привязке должны быть подобраны насосы в соответствии с распологаемым напором. Для подачи воды на пожаротушение предусматриваются насос. 2К-20/30а, Q=5.5 л/сек., H=25.2 м. вод.ст. n=2900 об/м. N=3.0 квт.

2. Горячее водоснабжение

Горячая вода подается к мойкам и раковинам фотолаборатории. Приготовление горячей воды производится в электронагревателе

3. Фекальная канализация

Система фекальной канализации принимает стоки от санитарных приборов бытовых помещений и отводит их в существующую сеть

4. Водостоки

Для отвода атмосферных вод с кровли в здании предусматривается устройство внутренних водостоков с выпуском ливневых вод на поверхность.

Общие примечания

1. При производстве работ руководствоваться СНиП-III-28-75
2. Проекты ввода водопровода и дворовой канализации разрабатывается при привязке к местным условиям

Ведомость чертежей

Лист	Наименование	стр	Примечание
ВК-1	Заглавный лист		
ВК-2	План подвала с сетями водоснабжения канализации и водостока		
ВК-3	Планы 1и типового этажей с сетями водоснабжения, канализации и водостоков, Установка прочистки.		
ВК-4	План кровли и план технического этажа с сетями фекальной и ливневой канализации		
ВК-5	Схема водопровода. Спецификация по водоснабжению		
ВК-6	Разрезы по канализации		
ВК-7	Разрезы по водостокам. Спецификация по канализации		
ВК-8	План насосной. Разрезы: I-I; II-II. План водомерного узла. Разрез А и А. Детальный чертёж колодца с задвижкой.		
ВК-9	Схема горячего водоснабжения		
ВК-10	Установочный чертёж пожарного крана Ф50 во встроенном и навесном шкафчиках		
ВК-11	Полки для пожарных льняных рукавов Ф50 Е20.0		
ВК-12	Шкафы для пожарных кранов с длиной рукава Е20 м.		
ВК-13	Поливочные краны Ф25 в нишах наружных стенах		
	Чертежи, применённые из других проектов		
	4.901-8. Вводы водопровода и установка счётчиков холодной воды		сантехпроект.

Основные показатели

Наименование	Кол.
Суточный расход воды м³	4.35
Часовой расход воды м³	0.35
Максимальный расход воды л/сек.	1.0
На противопожарные нужды л/сек.	2.5
На наружное пожаротушение л/сек.	15.0
Необходимые напоры на вводе:	
На хоз-питьевые нужды м вод.ст.	15.0
при пожаротушении м.вод.ст.	27.0

Настоящий проект выполнен в соответствии с действующими нормами и правилами (в том числе по взрыво-пожарной безопасности)

Гл. инж. пр. (Сидоров)

Типовой проект 264-24-8 Альбом II

Согласовано

Инв.№	Мост.	Отдел	Отдел	Инв.№	Мост.	Отдел	Отдел

Нач.отд.	Сидоров	
Гип	Сидоров	
Рук.гр.	Анциферова	
Ст.инж.	Скворцова	
Проверил	Сидоров	

1978 ТП 264-24-8

Здание Госархива на 500 тысяч единиц хранения со стенами из кирпича

Стадия	Лист	Листов
Р	ВК-1	13

Заглавный лист

ЦНИИЭП зрелищных зданий и спортивных сооружений им. Б.С. Мезенцева

копировал. Пф. 660-03 Формат 22

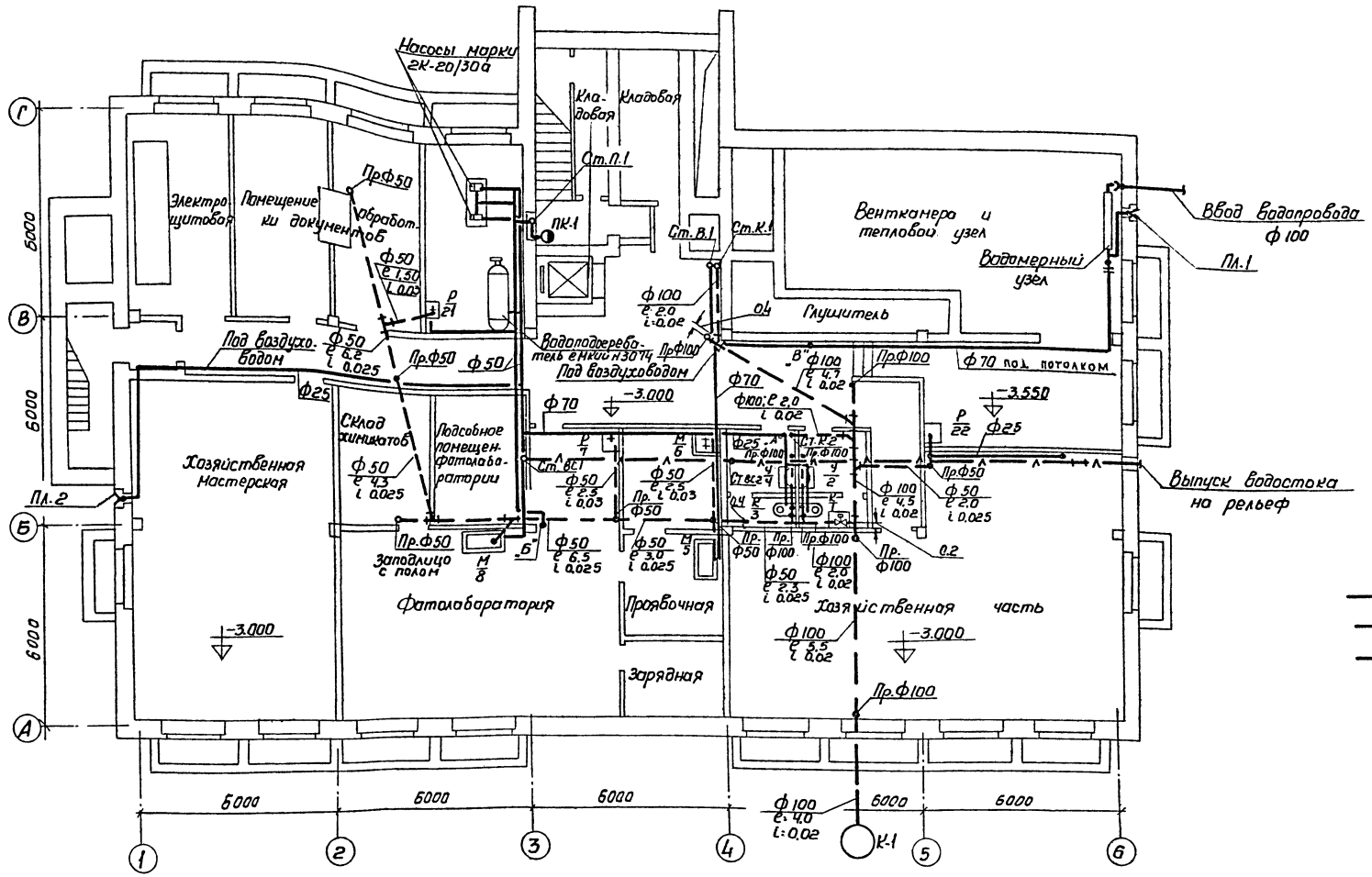

Примечания

1. Ведомость чертежей см. ВК-1
2. Разводку сети горячего водоснабжения см. ВК-10

Условные обозначения

- Сеть водопровода
- –II– канализации
- –л– водостока
- Унитаз
- Умывальник
- Мойка
- Раковина
- ПК — Пожарный кран
- Пр.Ф — Прочистка
- Поливочный кран

Крепление унитаза к полу с помощью шурупов и дюбелей.

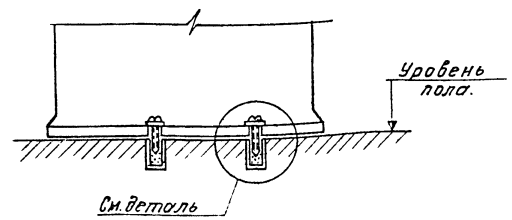

Деталь крепления.

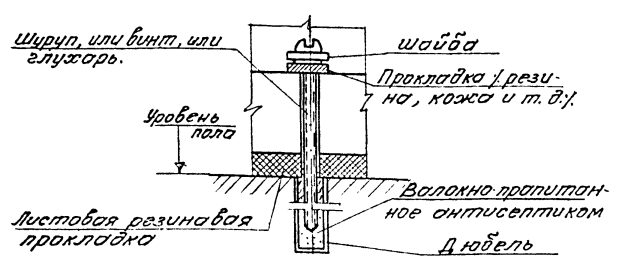

согласовано

Инв.№ подл.	Зам.инв.№ 7-76	Мастер 1
	Отдел 2	Отдел 4
	Следствие № 14	Бенкин 10-1058

			1978	ТП-264-24-8	
			Здание Госархива на 500 тысяч единиц хранения со стенами из кирпича		
Нач.отд.	Сидоров				
ГИП	Сидоров			Стадия	Лист	Листов
Рук.гр.	Анциферова			Р	ВК-2	
Ст.инж.	Скворцова		План подвала с сетями водоснабжения, канализации и водостоков	ЦНИИЭП зрелищных зданий и спортивных сооружений им. Б.С. Мезенцева	
Проверил	Сидоров				

Копировал

660-03 Формат 22

Типовой проект 264-24-8 Альбом II

План - 1 этажа
м-б 1:100

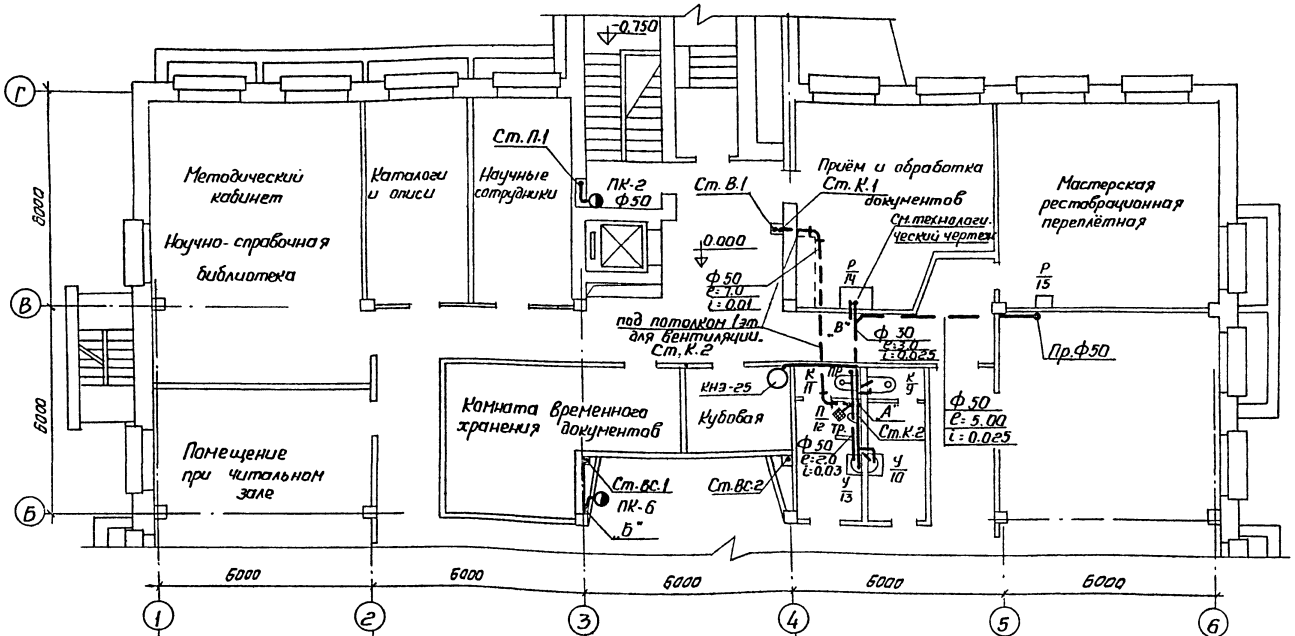

План типового (2,3,4) этажа
м-б 1:100

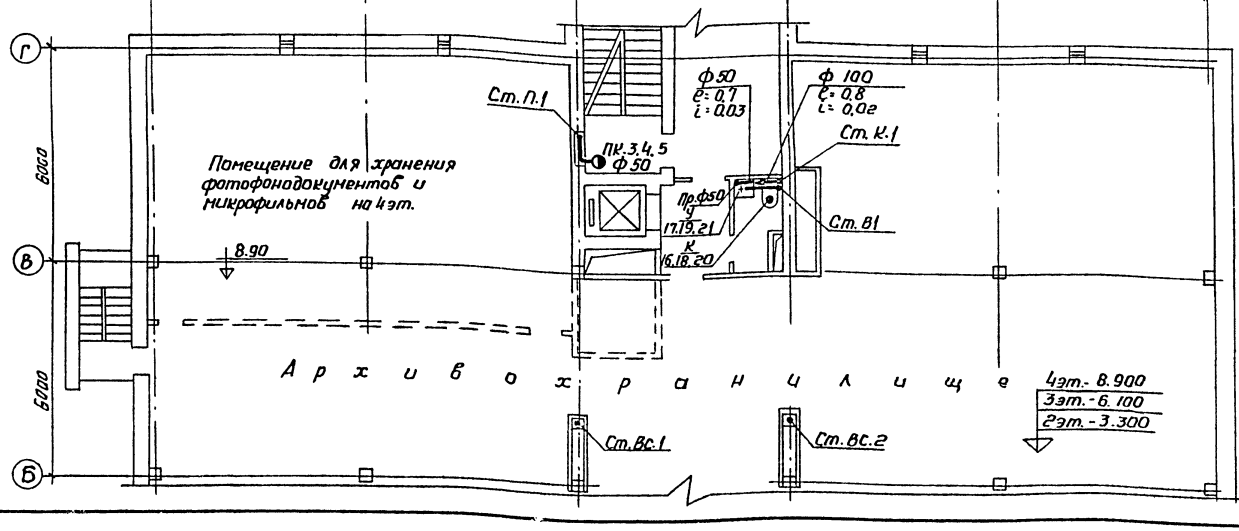

Установка прочистки заподлицо с полом

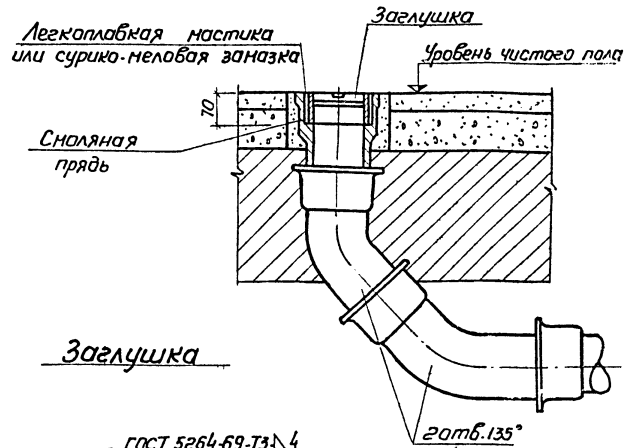

Заглушка

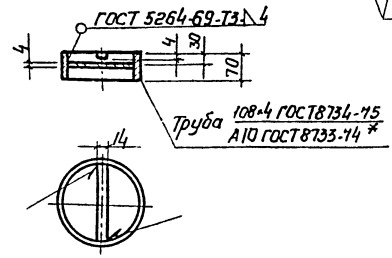

Примечания

1. Ведомость чертежей см. ВК-1
2. Условные обозначения см. ВК-2

			1978	ТП 264-24-8		
			Здание Госархива на 500 тысяч единиц хранения со стенами из кирпича			
Нач. отдела	Сидоров			Стадия	Лист	Листов
ГИП	Сидоров			Р	ВК-3	
Рук. гр.	Анкирерова					
Проверил	Сидоров		Планы 1и типового этажей с сетями водоснабжения, канализации и бюджетов. Установка прочистки.	ЦНИИЭП зрелищных зданий и спортивных сооружений им Б.С. Мезенцева		

Согласовано
Мастер Ахунова
Отдел 2 Ахунова
Отдел 4 Гильдина

Инв. №

Копировал - Ял- 660-03 Формат 22

Типовой проект 264-24-8 Альбом II

План кровли

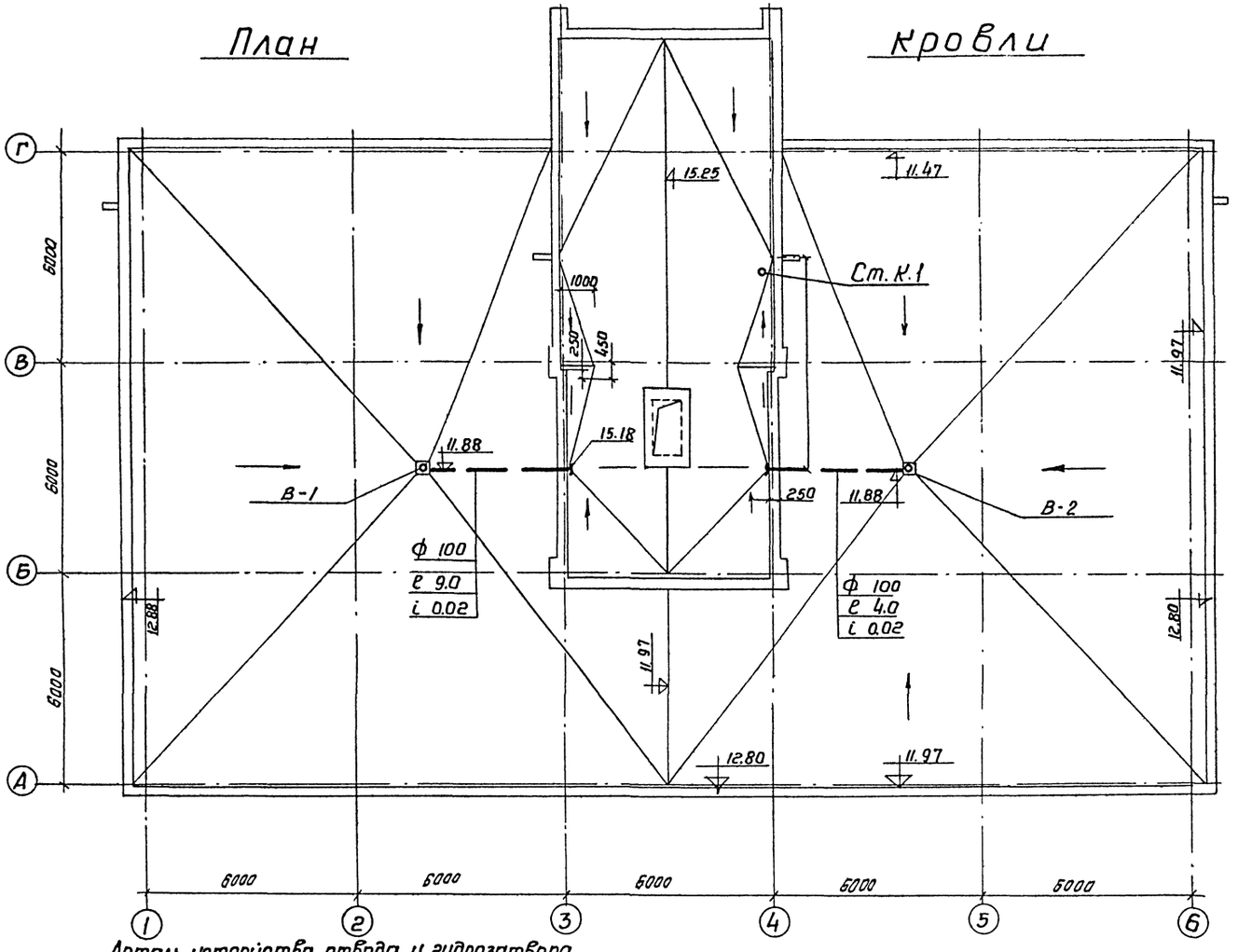

Деталь устройства отвода у гидрозатвора

Отвод под 90°. М=1:5

А-сварной

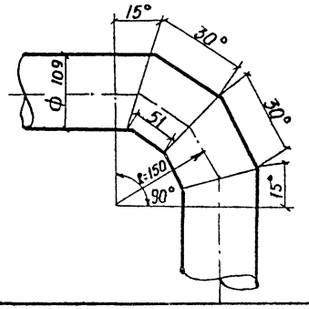

Б-гнутый складчатый

М=1:5

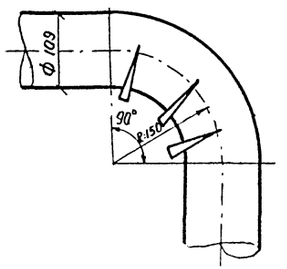

План технического этажа

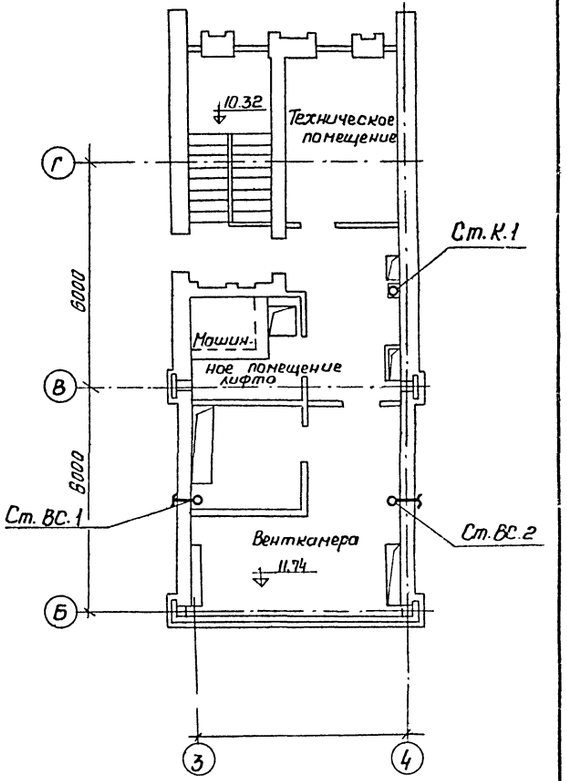

Примечания

1. Ведомость чертежей и условные обозначения - см. лист ВК-1

			1978	ТП 264-24-8	
			Здание Госархива на 500 тысяч единиц хранения со стенами из кирпича		
Нач. отд.	Сидоров			Стадия	Лист	Листов
Гип.	Сидоров			Р	ВК-4	
Рук. гр.	Анциферова		План кровли и план технического этажа с сетями фекальной и ливневой канализации	ЦНИИЭП	Зрелищных зданий и спортивных сооружений им. Б.С. Мезенцева	
Проверил	Сидоров					

Согласовано

Мастер 4		Зачиплина		Мастер 4	Горшков
Отдел 2		Солдатов			
Отдел 4		Бенгин			

Копировал - 85 - 660-03 Формат 22

Схема водопровода

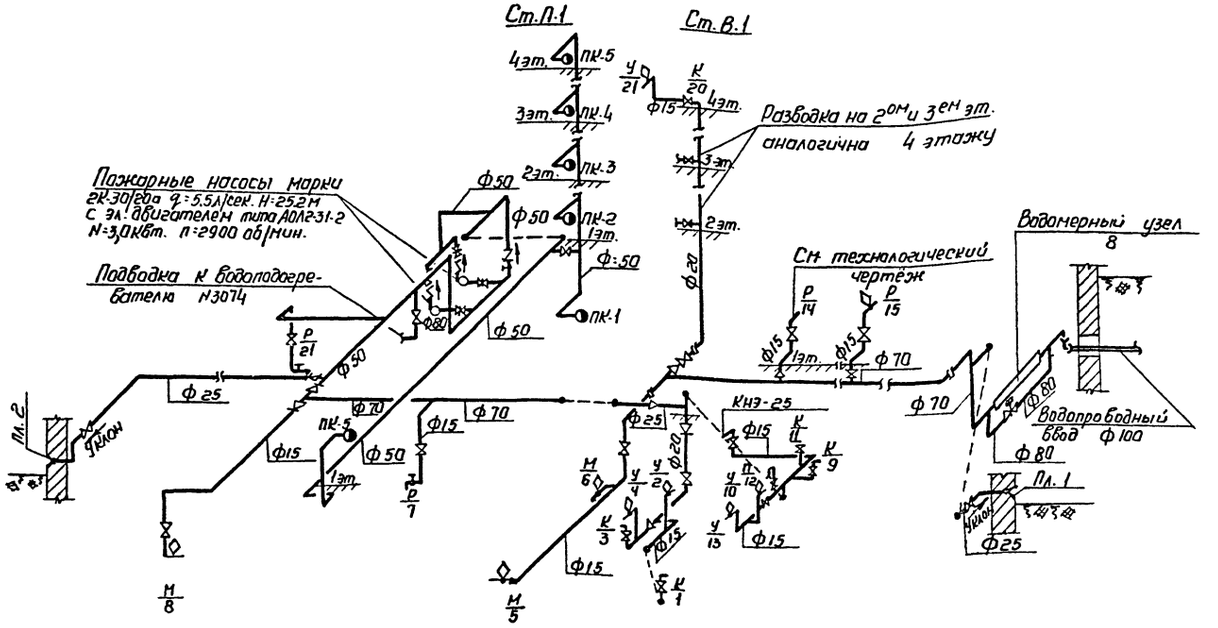

Примечания

1. Ведомость чертежей по водоснабжению и канализации см. ВК-1
2. Вентили у основания пожарных стояков заломбировать в открытом положении.
3. В спецификации цифры, написанные дробью, указывают: числитель - общее количество труб, а знаменатель количество труб, подлежащих изоляции.

Спецификация водоснабжения

Поз. Обозначение	Обозначение	Наименование	Кол.	Масса ед. кг.	Примечание
1	2	3	4	5	6
		Водопровод			
	5525-61**	Трубы чугунные 100м	5.0	118.0	
	3262-75	Трубы ст. оцинкованные 80	3.0	22.14	
	——"——	То же 70	23.0/23.0	162.15	
	——"——	——"—— 50	51.0/13.0	228.88	
	——"——	——"—— 25	21.0	50.19	
	——"——	——"—— 20	19.0	31.54	
	——"——	——"—— 15	39.0	49.02	
	31ч 6нж	Задвижки чугунн. 80шт.	3	87	
	30ч 6бр	——"——"—— 50	4	65.6	
	16б 16р	Клапаны обратные ф50	3	6	
	15б 3рк	Вентили запорные муфтовые бронзовые 50	1	2.65	
	——"——	То же 25	2	1.60	
	——"——	——"—— 20	3	1.44	
	——"——	——"—— 15	18	7.02	
	16 1р	Краны пожарные 50	6	30.0	Рукавом

1	2	3	4	5	6
	15ч 8р	Кран поливочный 25кчпл	2	3.50	Рукав 25м
	20275-74	Краны туалетные настольные 15шт.	7		
	——"——	Краны водоразборные 15	3		Кран у водомер. узл
	ВК-40	Водомер крыльчатый 40	1	—	
	8625-69	Манометр с 3х ходовым краном 15	3	0.936	Р=10 Атм
	5525-61**	Переходы чуг. фланц: 100×80	1	1.30	
	——"——	То же 80×50	2	19.8	
	8957-75	Муфты переходные 25×20	2	0.316	
	——"——	То же 20×15	2	0.294	
	5525-61**	Колено чуг. фланц 100	1	17.2	
	——"——	Тройник чуг. фланц 80×80	2	20.0	
	2К-30/20а	Центробежные насосы Q=5.5л/сек. H=25.2м. в ст. исполн.	2	198	
	АОЛ2-31-2	с электродвигателем N=3.0 кВт. n=2900об/мин.	2		
	30ч 906бр	Задвижка чугунная с эл. приводом 100шт.	1	75	
		Горячее водоснабжение			
	3262-75	Трубы ст. оцинкованные 25м	12.0	28.68	
	——"——	То же 20	12.0	19.92	
	——"——	То же 15	29.0	36.42	
	17ч 3бр	Предохранит. клапаны 25 шт	1	6	
	15б 3рк.	Вентили запорные муфтовые бронзовые 25	1	0.80	
	——"——	То же 15	3	11.7	
	8625-69	Манометр с 3х ходовым краном КТК 15	1	0.312	Р-10 Атм
	ЭТп-300	Электронагреватели 12 компл.	6	—	
	№3074 (0.6)	Водонагреватель (без змеевика) емк. 690л.	1	321.6	
	8957-75	Муфты переходные 25×20 шт.	1	0.158	
	——"——	То же 25×15	1	0.147	
	——"——	То же 20×15	2	0.101	
	8510-72	Уголок равнобокий 40×40×4	1	4.84	
	19903-74	Стальной лист 250×260×3	4		
	2823-73	Термометр угловой, компл.	1	—	

			1978	ТП-264-24-8	
			Здание Госархива на 500 тысяч единиц хранения со стенами из кирпича		
Нач. отд.	Сидоров			Стадия	Лист	Листов
ГИП	Сидоров			Р	ВК-5	
Рук. гр.	Анциферова		Схема водопровода. Спецификация по водоснабжению	ЦНИИЭП зрелищных зданий и спортивных сооружений им. Б.С. Мезенцева	
Проверил	Сидоров				

Копировал - Поз. 660-03 Формат 22

Типовой проект т264-24-8 Альбом I

Согласовано

Инв. №

Типовой проект 264-24-8 Альбом II

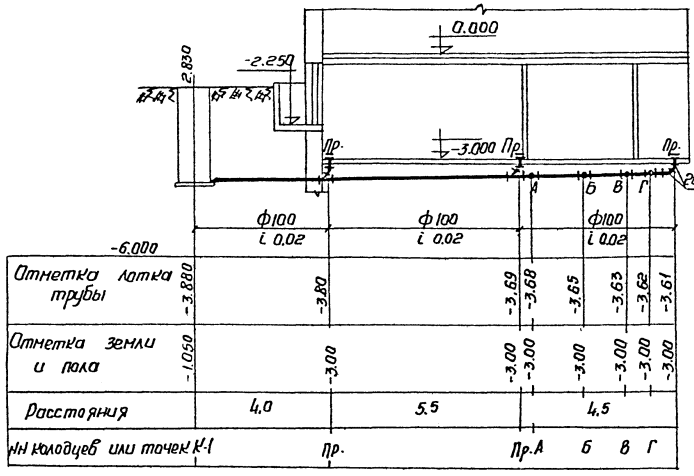

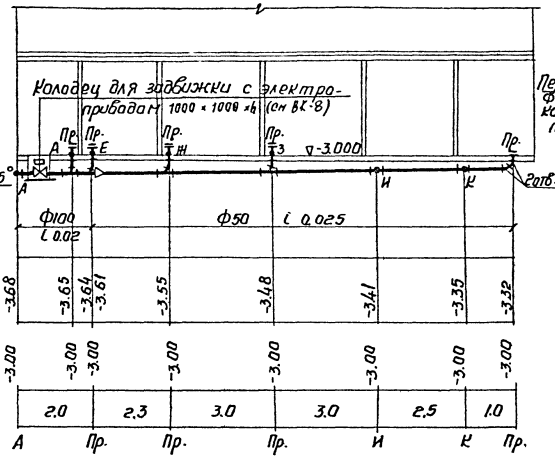

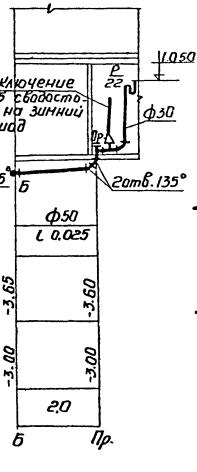

Условные обозначения

- Бутылочный сифон
- Сифон-ревизия
- Унитаз с косым выпуском
- Прочистка
- Ревизия
- Переход диаметра

Примечание

1. Ведомость чертежей см. ВК-1
2. Спецификацию материалов см. ВК-8.
3. Отметки лотка колодца К-1 уточняются при привязке проекта к конкретному участку.

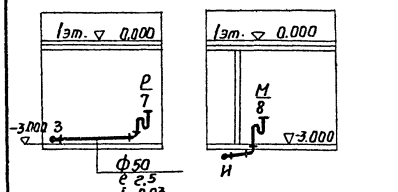

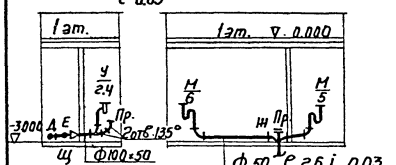

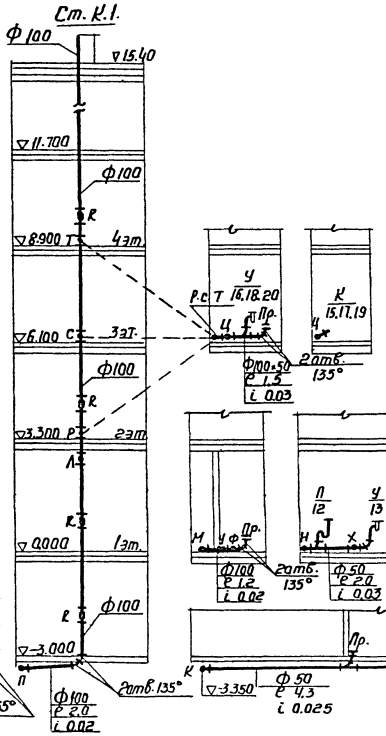

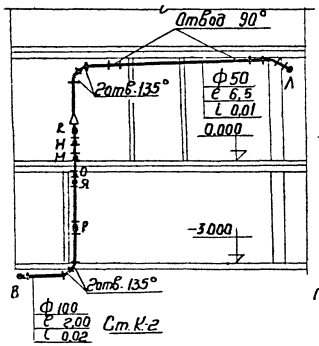

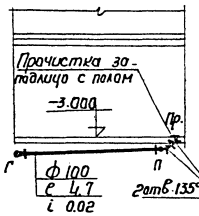

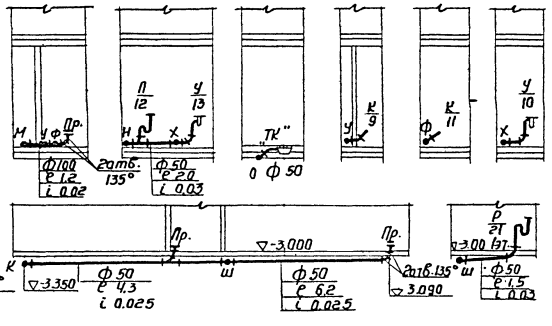

			1978	ТП 264-24-8		
			Здание Госархива на 500 тысяч единиц хранения со стенами из кирпича			
Нач. отд.	Сидоров			Стадия	Лист	Листов
ГИП	Сидоров			Р	ВК-6	
Рук. гр.	Анциферова		Разрезы по канализации	ЦНИИЭП зрелищных зданий и спортивных сооружений им. Б.С. Мезенцева		
Проверил	Сидоров					

Копировал Лев

660-03 Формат 2г

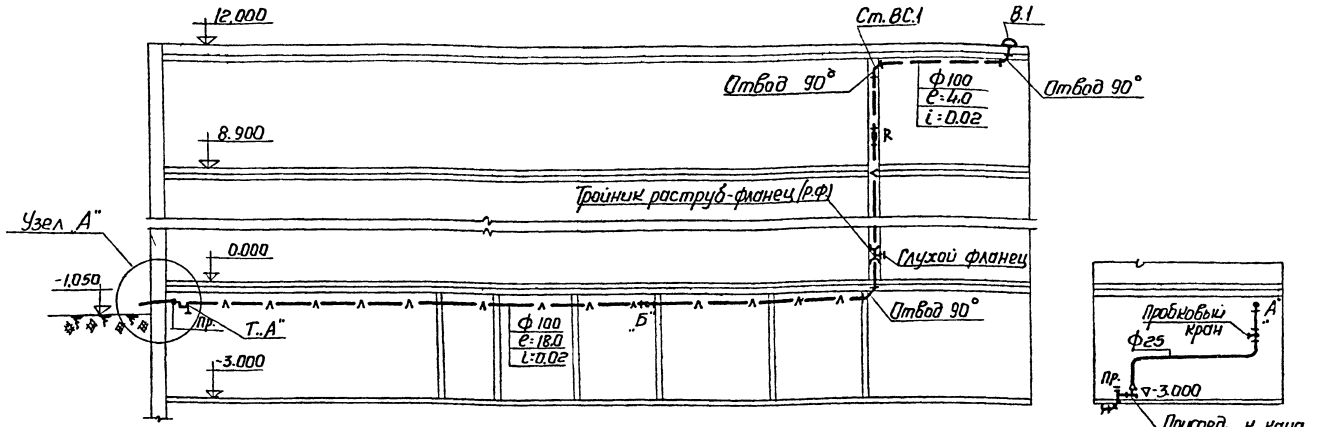

Узел А

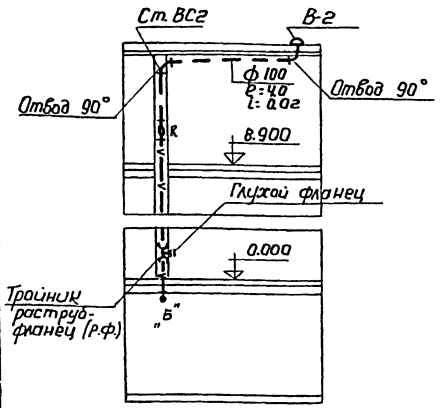

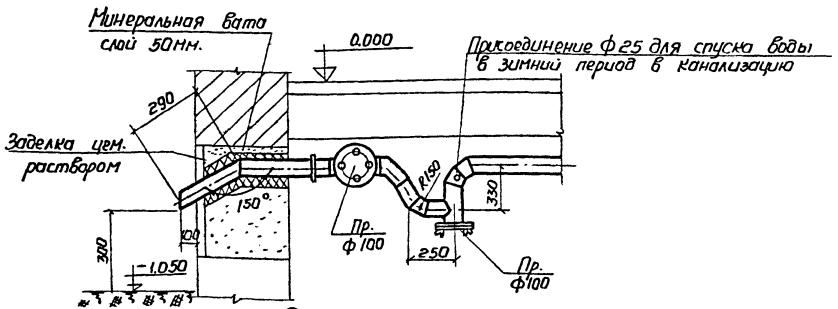

Примечания

1. Ведомость чертежей см. ВК-1
2. Гидравлический затвор (сифон) и тройник выполняются из стальных труб на сварке и перед установкой должны быть испытаны гидравлическим давлением на 5кг/см² и окрашены масляной краской за 2 раза.
3. При сварке отводов образование внутренних наплывов не допускается.
4. Сварной и гнутый отводы следует применять только при отсутствии крутоизогнутых стальных отводов заводского изготовления.
5. Расположение гидрозатвора уточняется по месту.

Спецификация по канализации

Поз. Обозначение	Обозначение	Наименование	Кол.	Масса кг.	Примечание
1	2	3	4	5	6
	Канализация				
	6942.3-69*	Трубы чугунные канализ. 100 м	54.0	723.6	
	—"—	То же 50 "	48.0	283.2	
	1839-72*	Трубы асбестоцементные			
		безнапорные 150 "	1.0	1.6	
	3262-75	Трубы ст. водогазопров. 40 "	2.0	7.68	
	6942.17-69*	Тройник прямой чуг. 100×100 шт.	8	61.6	
	—"—	То же 100×50 "	3	15.0	
	—"—	То же 50×50 "	8	21.6	
	6942.8-69*	Колено 50 "	12	25.2	
	6942.12-69*	Отвод 135° 100 "	14	51.8	
	—"—	То же 50 "	22	35.2	
	30ч 906бр.	Задвижка чугунная с эл. приводом 100 "	1	75.0	
	6942.24-69*	Крестовины прямые 100×50	1	6.5	
	6942.6-69*	Патрубок переходной с одним раструбом 100×50 шт	7	15.4	
	6942.7-69*	То же вентиляционный 150×100 "	1	4.4	
	6942-69*	Ревизии чугунные Ф 100 "	7	60.9	
	—"—	Заглушки для прочистки Ф 100 "	7	9.8	
	—"—	То же Ф 50 "	11	5.5	
	6924-73	сифон-ревизия двухоборотная 50 "	4	—	
	——	Колодец железобетонный 800×700	1	—	
	Водостоки				
	6942.3-69*	Трубы чугунные 100 м	14.0	187.6	
	5525-61**	Трубы чугунные водопр. 100 "	40.0	472.0	
	3262-75	Трубы ст. водогазопроводные оцинкованные 25 "	7.0	16.73	
	6942.17-69*	Тр-к чугунный прямой 50×50 шт	1	2.7	
	6942.8-69	Колено чуг. 100 шт	4	20.4	
	6942-69	Ревизии чуг. 100 "	2	17.4	
	6942-69	Заглушка для прочистки 100 "	2	2.28	
	6223-67* 1161	Пробковый кран 25 "	1	0.63	
	5525-61**	Тр-к раструб-фланец 100×100 шт	2	56.6	
	1255-67*	Фланец глухой 100 "	2	9.17	
	5525-61**	Тр-к раструбный 100×100 "	2	58.2	
	—"—	Колено раструбное 100×100	1	21.2	
	Оборудование заводского изготовления				
	14360-69	Умывальник прямоугольный со спинкой полуфарфоровый с бутылочным сифоном 600×450. комп.	7	—	
	9156-68	Унитаз полуфарфоровый тарельчатый тип „А" Компакт с непосредственно соединенным смывным бачком	7	—	
	8631-75	Раковины стальные эмалированные	3	—	
	755-72	Писсуар настенный полуфарфоровый с цельноотлитым сифоном с промывным краном	1	—	
	НИИ сантехн. ВР-9	Воронки чугунные водосточные 100 шт.	2	—	
	1811-73	Трап чугунный ТК 50 шт	1	14.6	

			1978	ТП 264-24-8	
			Здание госархива на 500 тысяч единиц хранения со стенами из кирпича		
Нач. отд.	Сидоров		Стадия	Лист	Листов
Гл. инж. пр.	Сидоров		Р	ВК-7	
Рук. гр.	Анциферова		Разрезы по водостокам. Спецификация по канализации	ЦНИИЭП	Зрелищных зданий и спортивных сооружений им. Б.С. Мезенцева
Проверил	Сидоров				

Копировал. 660-03 Формат 22

Типовой проект 264-24-8 Альбом II

Инв. №

Типовой проект Альбом II

План насосной
М 1:50

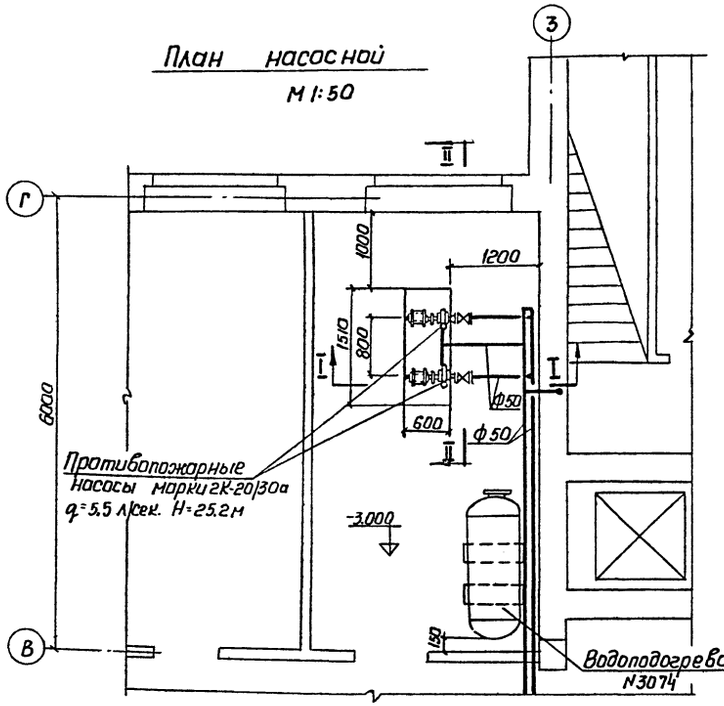

Водомерный узел
М 1:50

План

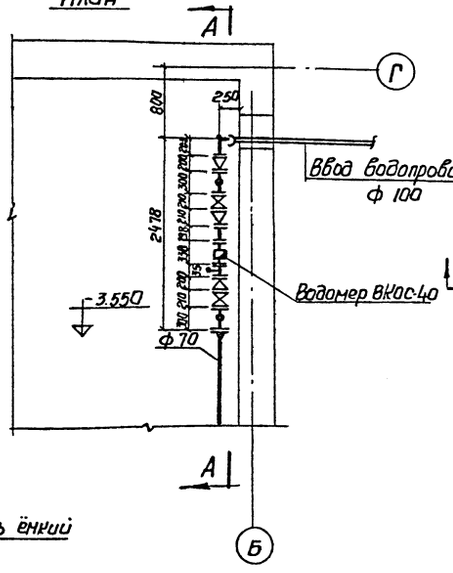

План фундамента под насосы марки 2К-20/30а
М 1:25

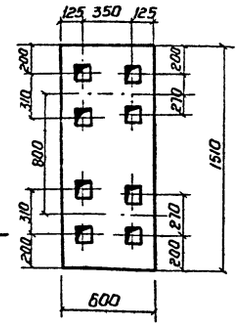

Колодец для задвижки с электроприводом и ревизии на канализационной сети.

Разрез В-В

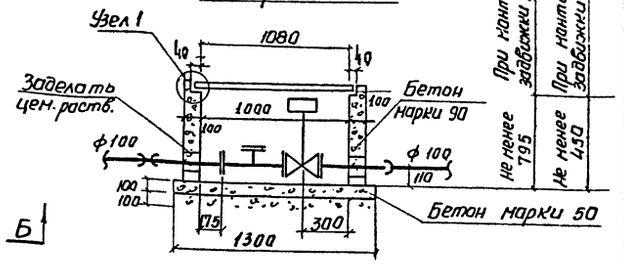

План

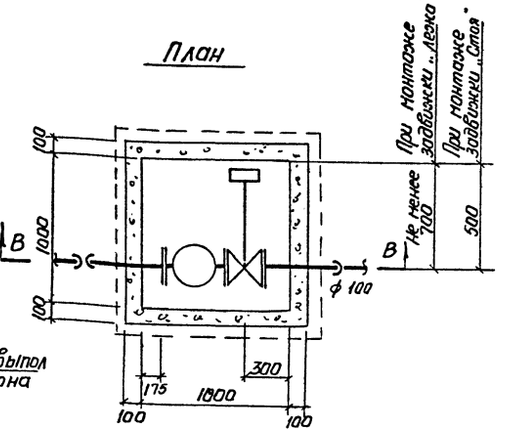

Разрез

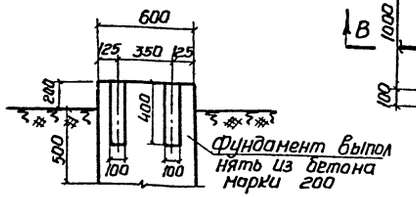

Узел 1

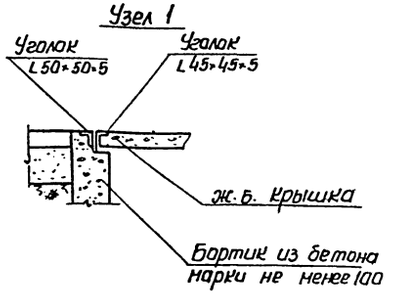

Разрез I-I

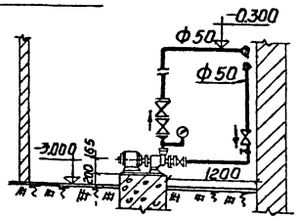

Разрез II-II

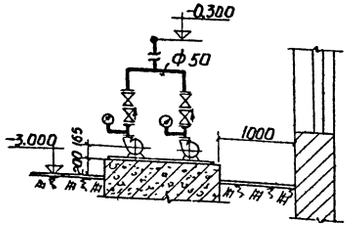

Разрез А-А

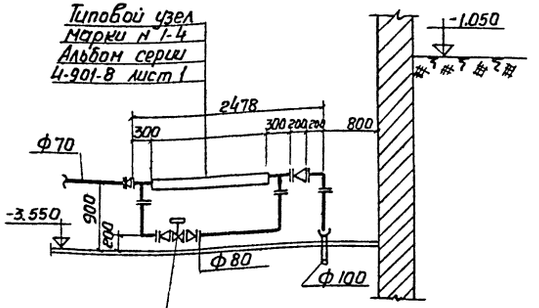

Примечание

Ведомость чертежей см лист ВК-1

Инв.№	Согласовано: Мостер.		Эрлихман		
	Отдел 2		Малютов		
	Отдел 4		Бегтин		

Нач.отд	Сидоров		1978	ТП 264-24-8	
ГИП	Сидоров		Здание гаража на 500 тысяч единиц хранения со стенами из кирпича		
Рук.гр.	Анциферова			Стадия	Лист	Листов
Ст.инж.	Скворцова			Р	ВК-8	
Проверил	Сидоров		План насосной. Разрез I-I, II-II. План водомерного узла. Разрез А-А. Детальный чертеж колодца с задвижкой	ЦНИИЭП зрелищных зданий и спортивных сооружений им. Б.С. Мезенцева	

Копировал: Ач. 660-03 Формат А2

Выкопировка из плана подвала

М1:100

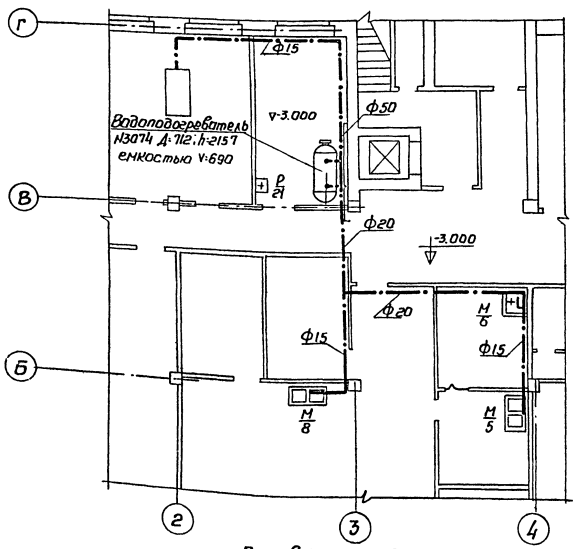

План водоподогревательной установки

М1:50

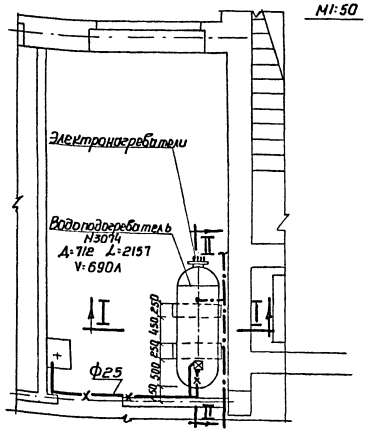

Схема горячего водоснабжения

М1:100

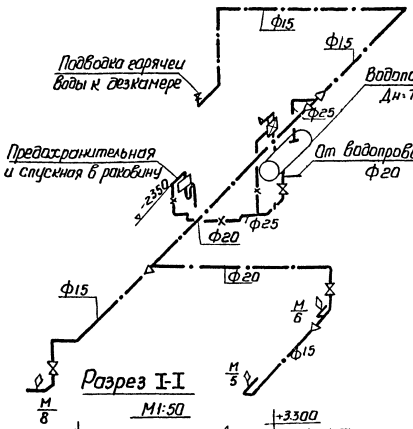

Деталь ввода эт-300 в водоподогреватель N3074

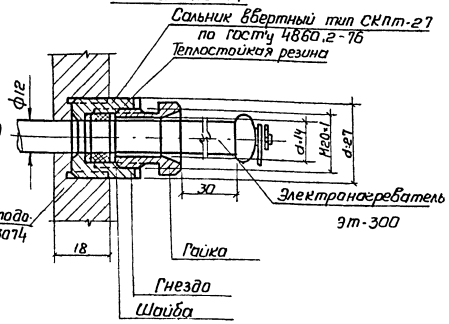

Разрез I-I

М1:50

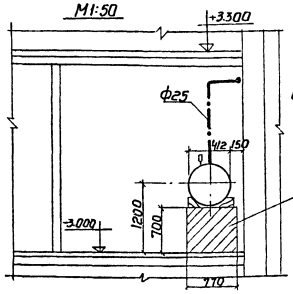

Разрез II-II

М1:50

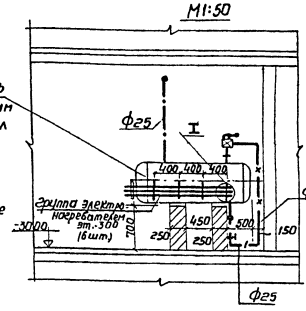

I

М1:10

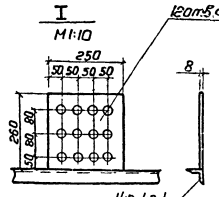

Условные обозначения

- Расходная горячей воды
- Предохранительный трубопровод
- Спускной
- Вентиль запорный
- Предохранительный клапан
- Смеситель моечный

Примечания:

1. Ведомость чертежей по водоснабжению и канализации см. ВК-1
2. Водоподогреватель изолируется матами из шлаковаты слоем в 60мм. по альбому серии 2.400-4 выпуск 3.
3. Предохранительный клапан Д.Б. отрегулирован на давление Р=5ати.
4. Водоподогреватель оборудуется термометром ТРК-3, термометром манометром и предохранительным клапаном.
5. Для сальников применять асбестографитовую набивку.

			1978	ТП 264-24-8	
			Здание Госархива на 500 тысяч единиц хранения со стенами из кирпича		
Нач.отд	Сидоров			Стадия	Лист	Листов
ГИП	Сидоров			Р	ВК-9	
Рук.гр.	Анциферова		Схема горячего водоснабжения			
Ст.инж.	Скворцова					
Проверил	Сидоров			ЗНИИЭП зрелищных зданий и спортивных сооружений им. Б.С. Мезенцева		

Копировал- А-660-03 формат 22

Типовой проект 264-24-8 Альбом 4

Согласовано: Инв.№ | Взам.инв.№ | Подп. и дата | Инв.№ подл. | Альбом 4 ВК | Альбом 2 ВК | Альбом 4 ВК | Альбом 4 ВК | Альбом 4 ВК

Пожарный кран ф 50 в шкафчике - нише

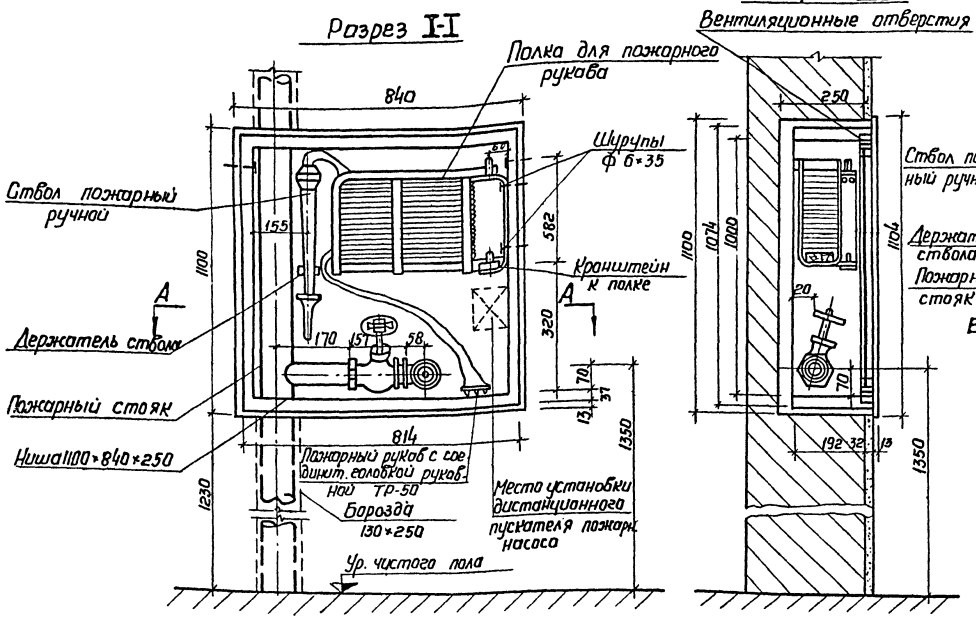

Пожарный кран ф 50 в навесном шкафчике

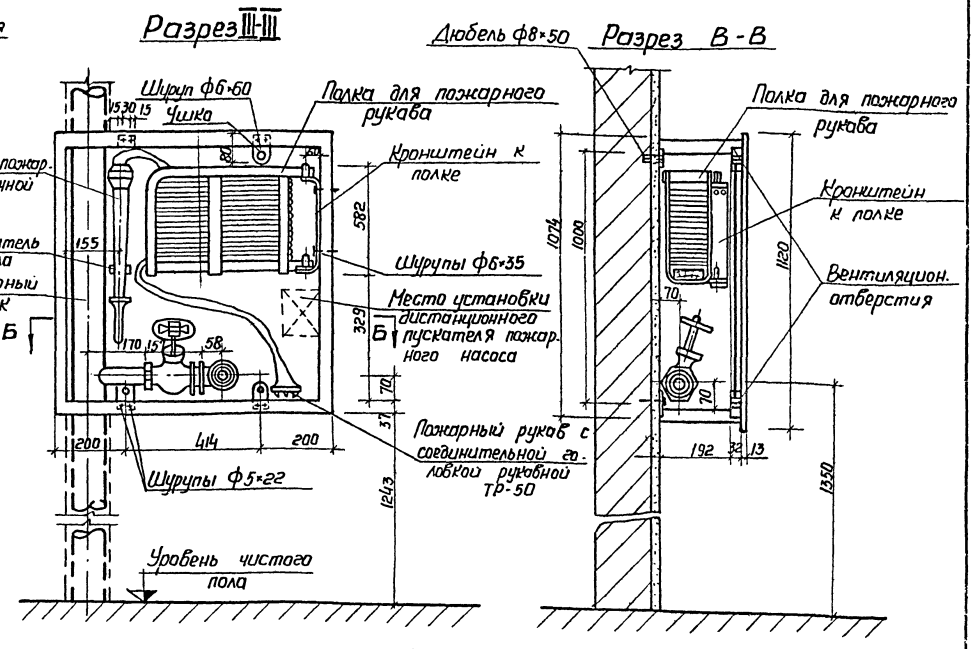

План по А-А

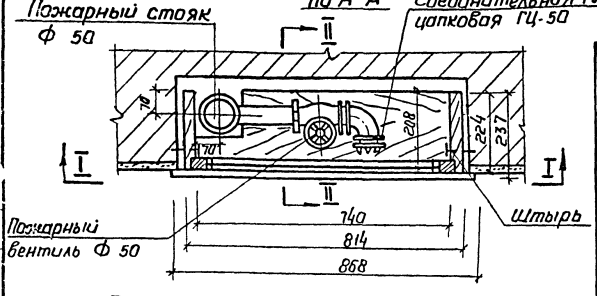

План по Б-Б

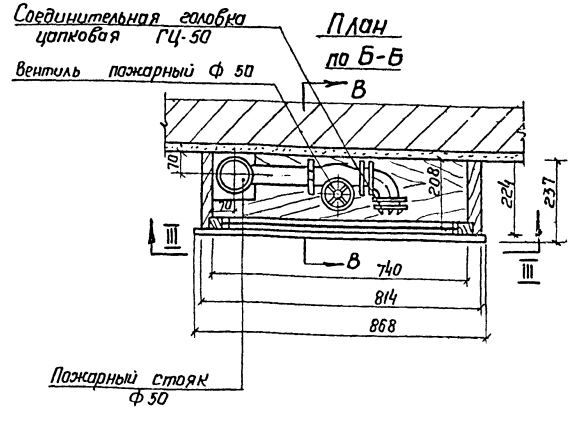

Спецификация оборудования

Поз. обозначение	Обозначение	Наименование	Кол. Шкафчик ниша	Кол. Навесной шкафчик	Масса кг.	Примечание
		Шкаф деревянный шт.	1	1	—	
		Полка для пожарного рукава - шт.	1	1	—	
	9923-67*	Ствол пожарный ручной РС-50 компл.	1	1	2.0	
	472-75	Рукав пожарный выкидной льняной Ф51 L=20шт.	1	1	12.68	
	2217-66*	Головка соединительная напорная рукавная ГР-50 шт.	2	2	1.52	
	" "	Головка соединительная напорная цапковая ГЦ-50 шт.	1	1	0.56	
	16 1р	Вентиль запорный пожарный с муфтой и цапкой	1	1	7.2	
	8946-59	Угольник ковкого чугуна 50шт	1	1	1,598	
		Штуцер ф50 e=170мм.	1	1		
		Ушко δ=4мм.	—	4		
	К-411	Дюбель ф 8×50	—	4		
	-1145.70*	Шуруп 6×60	—	4	0,04	
	" "	" 6×35	3	3	0,018	
	" "	" 5×22	—	8	0,024	

Примечания

1. Шкаф деревянный изготавливать по черт. ВК-12
2. Полки и кронштейны для пожарного рукава см. черт ВК-11
3. Диаметр стояка принимается по проекту внутреннего водоснабжения
4. Дистанционный пускатель пожарного насоса устанавливается по проекту внутреннего электрооборудования.

Нач. отд.	Сидоров		1978 ТП 264-24-8
Гип	Сидоров		Здание Госархива на 500 тысяч единиц хранения со стенами из кирпича
Рук. груп.	Анциферова		Стадия: Р; Лист: ВК-10; Листов:
Проверил	Сидоров		Установочный чертеж пожарного крана d=50 во встроенном и навесном шкафчиках

Зрелищных зданий и спортивных сооружений им. Б.С. Мезенцева

Инв. №

согласовано

Типовой проект 264-24-8 Альбом II

Копировал: Пет- 660-03 Формат 22

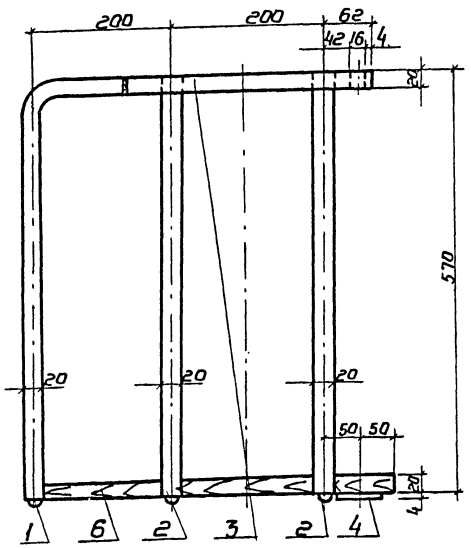

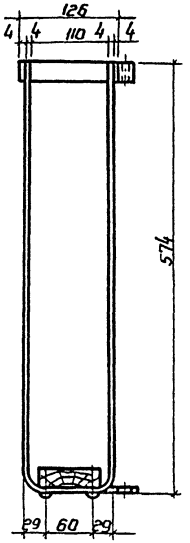

Полка
Дет.6

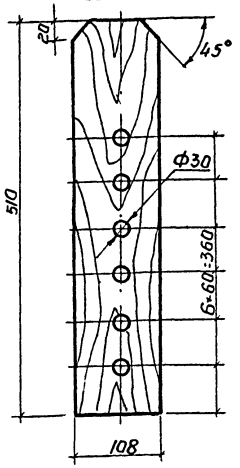

Держатель
ствола

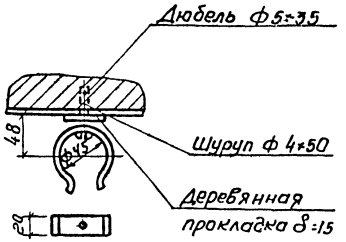

Кронштейн к полке пожарного
рукава

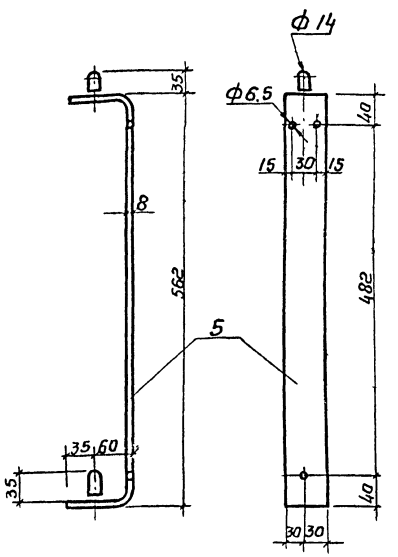

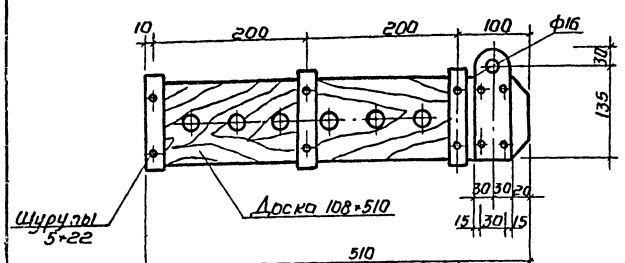

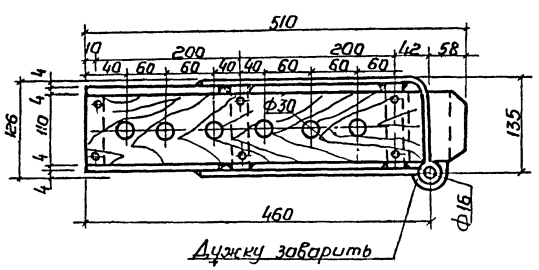

Спецификация

Поз. обозначение	Обозначение	Наименование	Кол.	Масса кг	Примечание
1	103-76	Обечайка (Ст. полоса 20×4), м	1.5		
2	103-76	Стойка (Ст. полоса 20×4), шт.	2		
3	103-76	Верхняя планка с петлей (Ст. полосовая 20×4), м	0.56	0.35	
4	103-76	Нижняя петля (Ст. полосовая 60×4), м	0.165	0.31	
5	103-76	Кронштейн (Ст. полосовая 60×8), м	0.77		
6		Полка (дерево 108×510), шт.	1	—	
7	1145-70	Шурупы (Ст.3) шт	10	—	

Примечания

1. Соединения элементов производить электросваркой. Толщина шва должна быть равной меньшей толщине свариваемых деталей. После окончания сварки все швы должны быть зачищены от заусенцев и наплывов.
2. После изготовления все металлические части должны быть окрашены масляной краской красного цвета за 2 раза, второй слой наносится после полного высыхания первого.
3. Деревянная полка должна быть пропитана антисептическим раствором.

			1978	ТП 264-24-8
Нач. отд.	Сидоров		Здание Госархива на 400 тысяч единиц хранения со стенами из кирпича	
ГИП	Сидоров			
Рук. гр.	Анциферова		Стадия: Р	Лист: ВК-11
Проверил	Сидоров			
			Полки для пожарных льняных рукавов Ф50 С 200 м	ЦНИИЭП зрелищных зданий и спортивных сооружений им. Б.С. Мезенцева

Инв. № подл.

Согласовано

Копировал

660-03

Формат 22

Вид по II-II

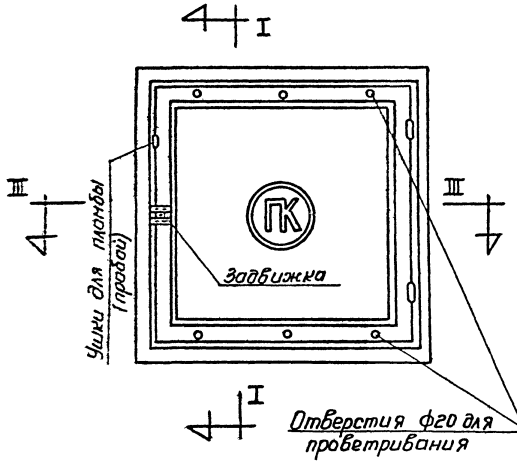

Разрез по I-I

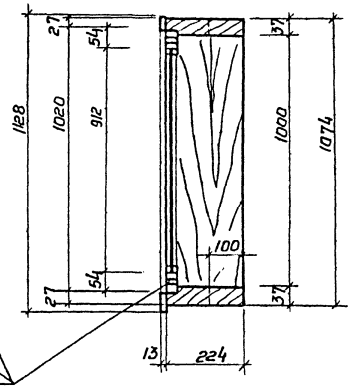

Эмблема на стекле

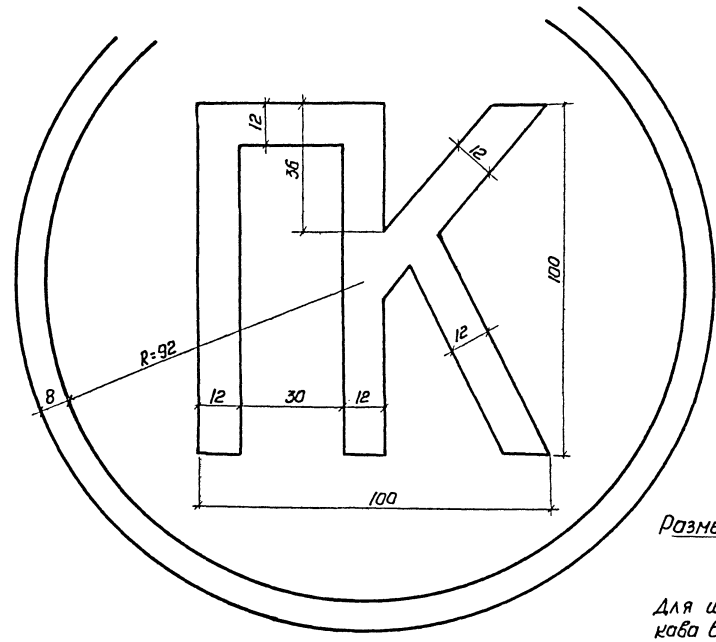

Размеры стекла:

Для шкафа ПКС длиной рукава ℓ=20м. 648·908

Разрез по III-III

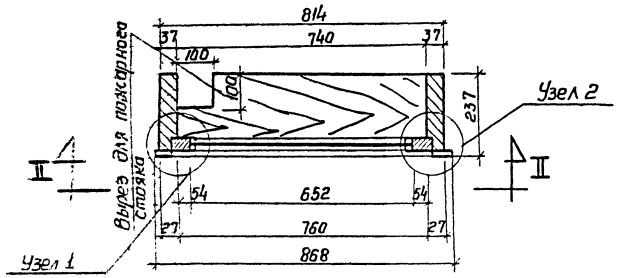

Наличник

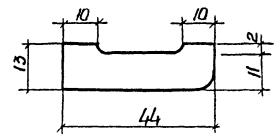

Узел 1

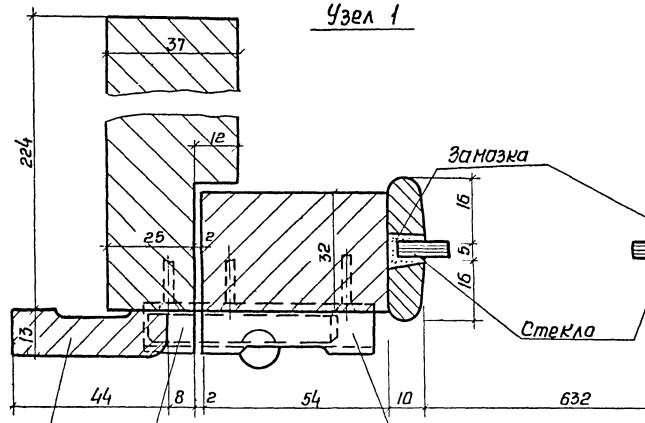

Узел 2

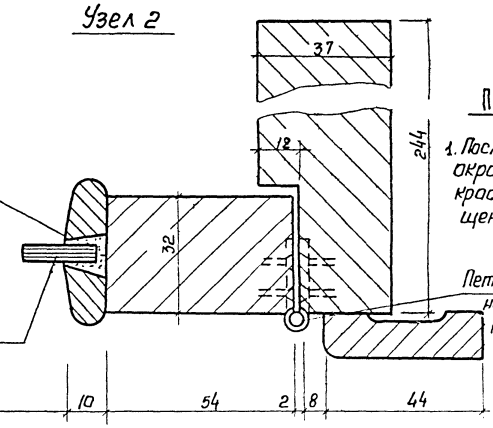

Пробой

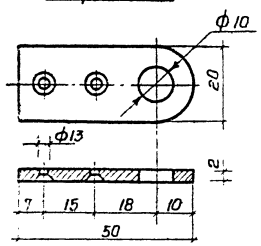

Наличник см. деталь

Запорная скобка П

Защижка дверная ЛП ГОСТ 5090-73

ПРИМЕЧАНИЕ

1. После установки шкаф окрашивается масляной краской под цвет помещения.

Материал ст-0; Ст-2; Ст-3

			1978	ТП 264-24-8	
			Здание Госархива на 500 тысяч единиц хранения со стенами из кирпича		
Нач.отд	Сидоров			Стадия	Лист	Листов
ГИП	Сидоров			Р	ВК-12	
Рук.гр.	Антиферов		Шкафы для пожарных кранов с длиной рукава ℓ=20м			
Ст.инж.	Суворова			ЦНИИЭП зрелищных зданий и спортивных сооружений им. Б.С. Мезенцева		
Проверил	Сидоров					

Копировал А- 660-03 Формат А2

Вариант I при подводке воды сверху)

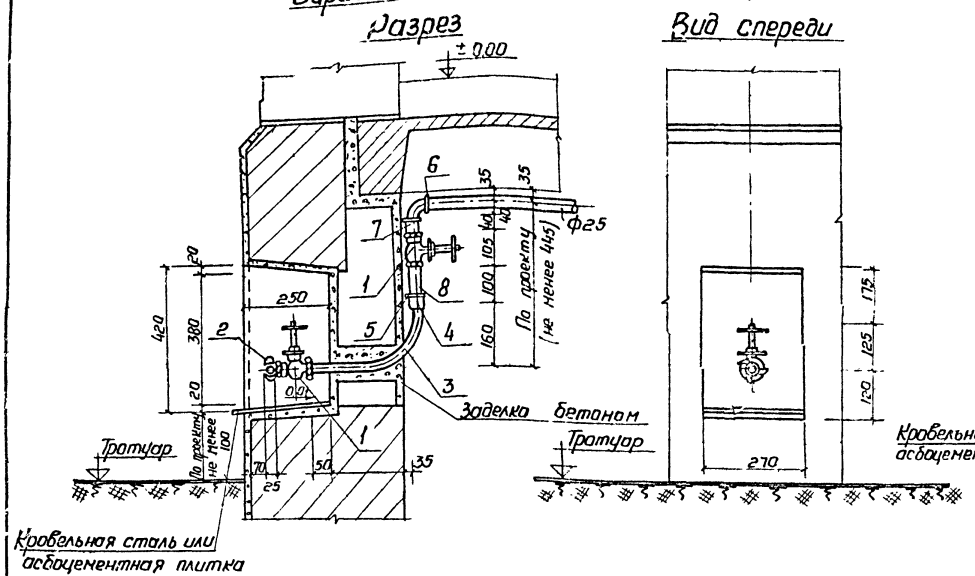

Вариант II (при подводке воды снизу)

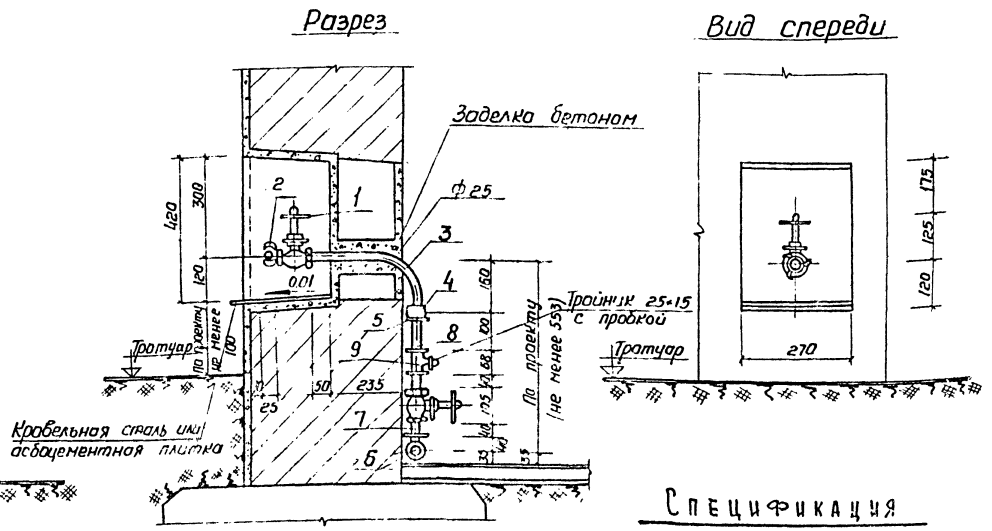

Спецификация

Поз. обознач.	Обозначение	Наименование	Кол.	Масса ед. кг.	Примечание
1	15Б3к	Вентиль запорный Ф25 шт.	2	0.78	
2		Полугайка „РОТ" Ф25 шт.	1		
3	3262-70	Труба стальная оцинкованная с отводом Ф25 м	—	—	по проекту
4	8954-75	Муфта прямая Ф25 шт.	1	0.152	
5	8961-75	Контргайка Ф25 шт.	1	0.077	
6	8947-75	Угольник (тройник) Ф25 шт.	1	0.197	
7	8967-75	Ниппель Ф25 шт.	1	0.052	
8	8969-75	Сгон стальной ℓ=120 мм	1	0.176	
При варианте II добавляются поз. 7.9 и 10					
9	8949-75	Тройник перех. Ф25×15 шт	1	0.255	
10	8963-75	Пробка Ф 25 шт	1	0.119	

План

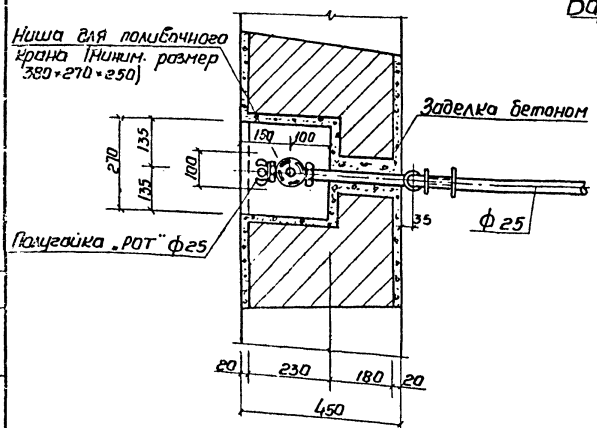

Варианты подводок к поливочным кранам

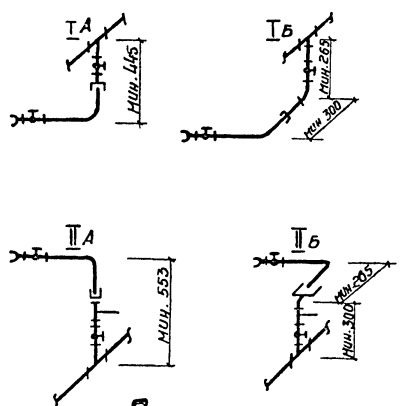

План

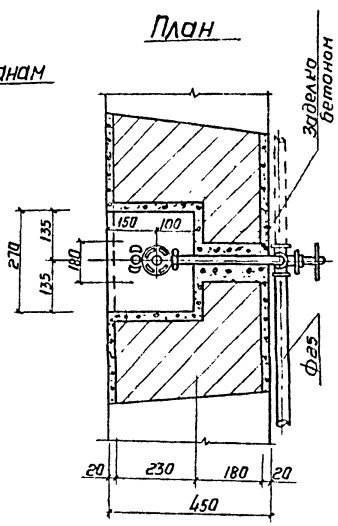

Примечания

1. Подводка воды к поливочному крану делается в соответствии с проектом по одному из вариантов, указанных на чертеже.
2. Внутреннюю поверхность ниш перед монтажом оштукатурить цементным раствором δ=15 мм.
3. Стрелками показано направление уклонов.

			1978	ТП 264-24-8	
			Здание Госархива на 500 тысяч единиц хранения со стенами из кирпича		
Нач. отд.	Сидоров			Стадия	Лист	Листов
ГИП	Сидоров			Р	ВК-13	
Рук. гр.	Анциферова		Поливочные краны Ф=25 в нишах наружных с...			
Проверил	Сидоров					

Зрелищных зданий и спортивных сооружений им. В.С. Мезенцева

Копировал - Ал- 660-03 Формат 22

Типовой проект 264-24-8 Альбом II

Согласовано

gost.e-ecolog.ru