ТИПОВОЙ ПРОЕКТ
264-24-8

ГОСУДАРСТВЕННЫЙ АРХИВ

НА 500 ТЫСЯЧ ЕДИНИЦ ХРАНЕНИЯ

СО СТЕНАМИ ИЗ КИРПИЧА

АЛЬБОМ-I

АРХИТЕКТУРНО-СТРОИТЕЛЬНЫЕ И
ТЕХНОЛОГИЧЕСКИЕ ЧЕРТЕЖИ

gost.e-ecolog.ru

ТИПОВОЙ ПРОЕКТ
264-24-8

ГОСУДАРСТВЕННЫЙ АРХИВ

НА 500 ТЫСЯЧ ЕДИНИЦ ХРАНЕНИЯ

СО СТЕНАМИ ИЗ КИРПИЧА

АЛЬБОМ-I

СОСТАВ ПРОЕКТА

АЛЬБОМ О — МАТЕРИАЛЫ ДЛЯ ПРИВЯЗКИ И ЧЕРТЕЖИ НУЛЕВОГО ЦИКЛА РАБОТ.
АЛЬБОМ I — АРХИТЕКТУРНО-СТРОИТЕЛЬНЫЕ И ТЕХНОЛОГИЧЕСКИЕ ЧЕРТЕЖИ.
АЛЬБОМ II — ЧЕРТЕЖИ САНИТАРНО-ТЕХНИЧЕСКИХ СИСТЕМ И УСТРОЙСТВ.
АЛЬБОМ III — ЧЕРТЕЖИ ЭЛЕКТРООБОРУДОВАНИЯ, РАДИО, СВЯЗИ И ПОЖАРНОЙ СИГНАЛИЗАЦИИ.
АЛЬБОМ IV — ЗАДАНИЕ ЗАВОДАМ-ИЗГОТОВИТЕЛЯМ.
АЛЬБОМ V — ИЗДЕЛИЯ ЗАВОДСКОГО ИЗГОТОВЛЕНИЯ.
АЛЬБОМ VI — ЗАКАЗНЫЕ СПЕЦИФИКАЦИИ
АЛЬБОМ VII — С М Е Т Ы.
АЛЬБОМ VIII — ВАРИАНТ ДВОЙНОГО ИСПОЛЬЗОВАНИЯ ПОМЕЩЕНИЙ 1-ГО ЭТАЖА

РАЗРАБОТАН
ЦНИИЭП ЗРЕЛИЩНЫХ ЗДАНИЙ И СПОРТИВНЫХ СООРУЖЕНИЙ ИМ. Б.С. МЕЗЕНЦЕВА

ГЛАВНЫЙ ИНЖЕНЕР ИНСТИТУТА Ю. ГЕРЧИКОВ
ГЛАВНЫЙ АРХИТЕКТОР ПРОЕКТА А. ГОРШКОВ

ТЕХНИЧЕСКИЙ ПРОЕКТ
УТВЕРЖДЕН
ГОСГРАЖДАНСТРОЕМ
ПРИКАЗОМ № 3 от 6.I.1969г
РАБОЧИЕ ЧЕРТЕЖИ
ВВЕДЕНЫ В ДЕЙСТВИЕ
ЦНИИЭП ЗРЕЛИЩНЫХ ЗДАНИЙ И СПОРТИВНЫХ СООРУЖЕНИЙ ИМ. Б.С. МЕЗЕНЦЕВА
ПРИКАЗОМ № 36 от 28.III.1978г

Альбом I архитектурно-строительные и технологические чертежи

Наименование чертежа	Лист	Стр.
Заглавный лист	1	2
Пояснительная записка	2	3
Пояснительная записка /продолжение/	3	4
Чертежи марки „АС"		
План 1-го этажа	АС-1	5
План 2-го этажа	АС-2	6
План технического этажа	АС-3	7
План кровли	АС-4	8
Разрез 1-1	АС-5	9
Разрез 2-2	АС-6	10
Фасад в осях 1-6	АС-7	11
Фасад в осях 6-1	АС-8	12
Фасад в осях А-Г	АС-9	13
Боковой фасад в осях Г-А	АС-10	14
Деталь фасада в осях 4-3, разрез по витражу	АС-11	15
Крыльцо главного и дворового входов	АС-12	16
Деталь установки обрамления ИЖС-3 для окна ОС18-18	АС-13	17
Детали полов	АС-14	18
Детали кровли	АС-15	19
Лестница внутренняя. Планы, разрез, конструктивные узлы	АС-16	20
Конструктивные детали и спецификация по внутренней лестнице	АС-17	21
Вариант перегородок с применением сухой штукатурки	АС-18	22
Чертежи марки „КМ"		
Выборки материалов и технические условия	КМ-1	23
Монтажная схема тамбура	КМ-2	24
Монтажные сечения 1-1 ÷ 6-6	КМ-3	25
Монтажные сечения 7-7 ÷ 10-10. Узел 1	КМ-4	26
Монтажные узлы 2÷3. Монтажные марки М-1÷М-4	КМ-5	27
Технологическая часть		
План подвала с расстановкой оборудования	ТХ-1	28
План 1-го этажа с расстановкой оборудования	ТХ-2	29
План типового (2,3,4) этажа с расстановкой оборудования	ТХ-3	30
Спецификация технологического оборудования	ТХ-4	31
Установочные чертежи	ТХ-5	32
Чертежи марки „КС"		
Развертки каркаса по осям „6", „В" выше ▽ 0.	КС-1	33
План перекрытия типового этажа	КС-2	34
Планы перекрытия на ▽ 11.400 и ▽ 14.700	КС-3	35
Монолитные участки МУ-5÷МУ-10. Детали спецификация	КС-4	36
Спецификация арматуры. Расход материалов. Выборка металлических изделий	КС-5	37
Конструкция венткамеры.	КС-6	38
Планы перемычек 1,2,3,4 и технического этажей	КС-7	39
Конструкция лифта грузоподъемностью Q = 320кг	КС-8	40
План козырька и сечения. Детали утепления балок, колонн и стен	КС-9	41
Армирование рам Р-1, Р-2, Р-3, колонн и фундаментов. Сечения 1-1÷10-10	КС-10	42
Армирование плиты козырька главного входа	КС-11	43
Спецификация стали, закладных деталей. Расход материалов на козырек	КС-12	44
Монтажная схема, планы и детали наружной лестницы	КС-13	45
Косоур площадки детали и ограждения	КС-14	46
Спецификация и выборка металла наружной лестницы	КС-15	47

Типовой проект разработан в соответствии с действующими нормами и правилами и предусматривает мероприятия обеспечивающие взрывную, взрывопожарную пожарную безопасность при эксплуатации здания

Главный архитектор проекта А. Горшков

			1978	ТП 264-24-8	
Нач. маст.	Липецкевич		Государственный архив на 500 тысяч единиц хранения со стенами из кирпича		
Гл. инж.	Волков				
Гл. констр.	Леонтьев			Стадия	Лист	Листов
ГАП	Горшков			Р	1	
ГИП	Земелухина					
Рук. гр.	Захаров					
Проверил	Горшков		Заглавный лист	ЦНИИЭП зрелищных зданий и спортивных сооружений им. Б.С. Мезенцева	
Разраб.	Захаров				

Альбом 1 Типовой проект 264-24-8

Инв. № подл. | Подпись и дата | Взам. инв. №

660-02

Альбом 1

Типовой проект

Согласовано

Пояснительная записка к проекту

I Общая часть

Типовой проект Государственного архива на 500 тыс. единиц хранения со стенами из кирпича разработан на основании проектного задания, утвержденного Госпроектом при Госстрое СССР приказом № 3 от 06.01.69г и задания на корректировку типового проекта Государственного архива на 400 тыс. единиц хранения со стенами из кирпича, утвержденного 04.01.77г. Госпроектом при Госстрое СССР.

Рабочие чертежи архитектурно-строительной части разработаны и откорректированы мастерской №4 ЦНИИЭП зрелищных зданий и спортивных сооружений им. Б.С. Мезенцева.

Характеристика здания

Здание Государственного архива предназначается для строительства в городах с населением свыше 50тыс. человек для размещения Государственных архивов областного масштаба / Здание архивов II группы по СН-426-71/.

Класс здания	П
Степень долговечности	П
Степень огнестойкости	П

II. Архитектурно-планировочное решение

Здание решено единым прямоугольным объемом, имеет 4 надземных этажа, подвал и технический этаж над центральной частью.

В подвале размещены помещения обработки документов, фотолаборатории, хоз. мастерская, хозяйственная часть и помещения инженерно-технического оборудования.

На I-м этаже размещены: входная группа помещений с гардеробом, бюро пропусков и справочным столом, группа помещений приема и технологической обработки документов, читальный зал, выставочный зал, методический кабинет, каталоги, кабинет директора и секретарь.

2-й, 3-й, 4-й этажи заняты архивохранилищем с комнатами ответственных хранителей на каждой этаже.

Освещение I-го этажа обеспечивается типовыми окнами ОС по ГОСТ 11214-65, 2-й, 3-й и 4-й этажи освещаются щелевидными проемами с заполнением стеклоблоками.

Для перемещения архивных материалов по вертикали здание оборудовано пассажирским лифтом грузоподъемностью 320кг.

Наружная отделка здания.

Кирпичные стены с наружной стороны облицовываются светлым одноряднным 7-ми щелевым пищевым кирпичом / ГОСТ 7484-69/ с расшивкой швов.

Цоколь здания до отм. -0.30 облицовывается плиткой типа „Кабанчик" темного цвета.

Оконные проемы I-го этажа и подвала заполняются деревянными спаренными оконными блоками ГОСТ 11214-65 по серии 1.236-1 с масляной окраской за 2 раза.

Наружные ступени-бетонные, мозаичные накладные.

Площадка наружной лестницы покрывается мозаичными плитами.

Крыша совмещенная с внутренними водостоками.

Козырек главного входа оштукатуривается крупнофактурной терразитовой штукатуркой светлого тона.

Оконные обрамления 1-го этажа покрываются цементным молоком и светлого цемента.

Наружные двери - по альбому I серия 1.135-1.

Металлические витражи окрашиваются масляной краской за 2 раза.

Внутренняя отделка помещений

Основновные помещения оштукатуриваются и окрашиваются.

В остальных помещениях - побелка и клеевая покраска.

Полы - линолеум, паркет, керамические, цементные из мозаичной плитки.

Внутренние двери по ГОСТ 6629-74.

III. Конструктивная часть

Общая характеристика

Здание Госархива на 500тыс. единиц хранения запроектировано каркасное по связной схеме с наружными несущими стенами из кирпича.

Пространственная жесткость здания обеспечивается совместной работой дисков перекрытий и стен.

Таблица толщин наружных стен в зависимости от расчетной температуры наружного воздуха

При температуре	-20°С	-30°С	-40°С
Кирпич глиняный пустотелый пластического прессования с 78 пустотами $\gamma = 1450$ кг/м^3	380	510	640

Наружные и внутренние стены выполняются из кирпича глиняного, пустотелого пластического, прессования, с 78 пустотами $\gamma = 1450$ кг/м^3 М-100 на растворе М-75.

			1978	ТП 264-24-8	
Рук. маст.	Милашевский				
Гл. инж.	Волков		Государственный архив на 500тысяч единиц хранения со стенами из кирпича		
Гл. конст.	Леонтьев				
ГАП	Горшков			Стадия	Лист	Листов
ГИП	Зимелихина			Р	2	
Рук. гр. арх.	Нанушьян					
Ст. арх.	Захаров		Пояснительная записка	ЦНИИЭП зрелищных зданий и спортивных сооружений им. Б.С. Мезенцева	
Разработал	Горшков				
Проверил	Горшков				

660-02

Альбом I

Типовой проект 264-24-8

Перегородки - кирпичные, из полнотелого красного кирпича марки М-75 на растворе М-50.

Колонны каркаса выполняются по серии ИИ-04-2, выпуск 3 и ИИ-04-2, выпуск 20, а частично — индивидуальные в опалубке колонн по серии ИИ-04-2 выпуск 3. Разрезка каркаса принята многоэтажной.

Ригели каркаса выполняются по серии ИИ-04-03, выпуск 3.

Междуэтажные перекрытия и покрытие выполняются из сборных железобетонных панелей перекрытия с круглыми пустотами по серии ИИ-04-7, выпуск 17.

Лестницы из сборных жел. бет. маршей по серии 1.151-1 вып. 2 и площадок по серии I.152-5 вып. I.

Кровля - совмещенная с рулонным покрытием, невинтилируемая, с внутренним водостоком.

Утеплитель пенобетон $\gamma = 300$ кг/м³.

Таблица толщин утеплителя в зависимости от температуры наружного воздуха.

При температуре	-20°С	-30°С	-40°С
По многопустотным панелям при = +20°	80 мм	70 мм	100 мм

Максимальный вес монтажных элементов — 4,0 т.

Временная нормативная нагрузка $q^{н}_{вр} = 650$ кг/м²

Коэфициент перегрузки $h = 1,2$

Указания по производству работ в зимнее время

Строительство здания в зимнее время способом замораживания вести с соблюдением требований СНиП III-В.4-72.7 и следующих замечаний:

1. О предельных высотах стен:

— Стены, развязанные по высоте перекрытиями через 3м, могут быть выложены на всю проектную высоту.

— Стены, развязанные по высоте реже, чем через 3м, могут быть возведены без дополнительных креплений на высоту:

при толщине стены 38 см — 2,3 м
при толщине стены 51 см — 3,0 м
при толщине стены 64 см — 3,8 м

При возведении стен способом замораживания на большую высоту, необходимо предусмотреть мероприятия по скреплению стен через 3,0 м по высоте.

2. О временных креплениях стен:

— Все свободностоящие/не развязанные по верху плитами, ригелями и т.п./стены во время возведения способом замораживания, на случай оттепелей, необходимо раскрепить подкосами или растяжками, связывающими стены друг с другом через 4 м по длине стены.

— Все балки, передающие сосредоточенную нагрузку на стены, возведенные способом замораживания, необходимо на время оттаивания подпереть стойками на клиньях до набора 70% прочности кладки под опорой, при монтажной нагрузке на перекрытия не более 100 кг/м².

3. О применении химических добавок:

Применение химических добавок к раствору возможно в соответствии со специальной инструкцией.

Противопожарные мероприятия

Здание Государственного архива запроектировано в соответствии с требованиями СНиП П-А.5-70 „Противопожарные нормы", а также с требованиями гл. 4 СН 426-71 и СНиП П-Л. 2-72.

Помещения архивохранилищ площадью более 70 кв. метров имеют по 2 эвакуационных выхода с противопожарными дверями. Здание оборудовано системой пожарной и охранной сигнализации, переносными углекислотными огнетушителями.

Составили:

Гл. архитектор проекта А. Горшков
Гл. инженер проекта М. Зимелихина

Согласовано

Нач. маст.	Мулашевский	1978	ТП 264-24
Гл. инж.	Волков	Государственный архив хранения со ст...	500 тысяч единиц из кирпича
Гл. констр.	Леонтьев		Стадия: Р; Лист: 3; Листов:
ГАП	Горшков		
ГИП	Зимелихина		
Рук. гр. арх.	Захаров		
Ст. арх.	Нанушьян		
Провер.	Горшков		
Разраб.	Горшков		

...я записка ...ение/

Поя... ф 22

ЦНИИЭП зрелищных зданий и спортивных сооружений им. Б.С. Мезенцева

660-02

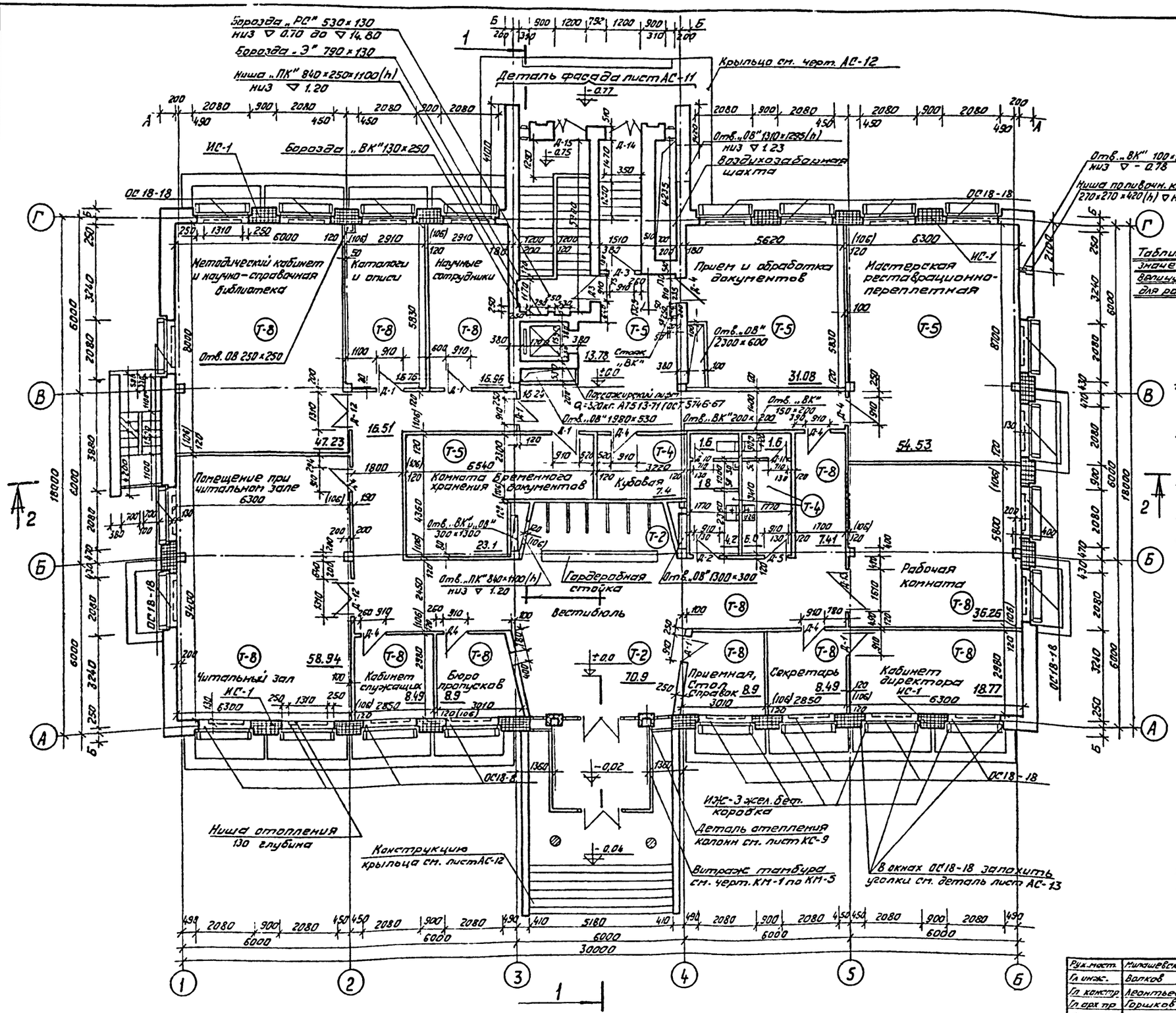

Таблица значений величин А и Б для расч. t° н.

Расчетная температура наружного возд.	Общая толщина стен	А	
−20°	510	510	260
−30°	510	510	260
−40°	640	640	390

Спецификация столярных изделий

Марка по пр-ту	Марка по ГОСТу	Наименование	Р-ры проема h	Р-ры проема в	Р-ры кр. h	Р-ры кр. в	Кол.	Примечан.
Д-1	ДГ21-9	Дверь однопольная внутренняя	2070	910	2071	870	6	ГОСТ 6529-74
Д-2	ДГ21-9П						1	— " —
Д-4	ДГ21-9Л						8	— " —
Д-5	ДГ21-9ЛП						1	— " —
Д-3	ДГ21-9УП							— " —
Д-10	ДГ21-7П	Дверь однопольная внутренняя	2070	710	2071	670		— " —
Д-11	ДГ21-7ЛП						1	— " —
Д-12	ДО21-13	Дверь двупольная остеклен	2070	1310	2071	1272	2	— " —
Д-13	ДО24-15		2370	1510	2371	1472	2	— " —
Д-14	ДВ4.8-6	Дверь наружн.			2088	1276	1	Сер. 1.135.1
Д-15	ДВ4.8-6	— " —			2088	1276	1	— " —
	ОС18-18	Окно			1760	1759	23	[illegible]
	П4-5Б	Подокон доска	366×34×1810				23	[illegible]

Примечания

1. Привязка наружных стен к осям 1,6, А и Г на чертеже условно обозначена величинами „А" и „Б" (см. таблицу).
2. Детали полов и общую спецификацию столярных изделий см. лист АС-14, АС-03.
3. Ведомость отделочных работ см. АС-02.
4. После прокладки труб электпроводки все штрабы заделать штукатуркой по сетке.
5. Все размеры даны в мм, отметки в метрах.
6. Размеры проемов по высоте см. план перемычек, лист КС-7; альбом I.
7. Заштрихованные на плане простенки армировать сеткой из арматуры Ф48I с ячейкой 60×60мм через 3 ряда кирпича см. лист КЖ-18 Альбом V.
8. Все отверстия шириной до 400мм перекрывать арматурой 6ФА V.
9. Закладные детали для крепления ж.б. коробок окон 1го этажа ИМ-10 см. лист КЖ-18 Альбом V. Установку ж.б. коробок ИЖ-3 и решеток ИРМ-1 см. листы АС-13, КЖ-15, КЖ-16, Альбом V.
10. Лифтовую шахту см. лист КС-18, Альбом I.
11. Колонны по оси Δ утеплить пенобетоном γ=400 кг/м³ δ=80мм с 3^х сторон.
12. Внутреннюю лестницу см. чертеж АС-17.
13. Разрезы 1-1 и 2-2 см чертежи АС-5 и АС-6, Альбом I.
14. Лифтовую шахту см. чертеж КС-18, Альбом I.
15. Расстановку оборудования на этажах см. чертеж ТР1÷3.
16. Под окном 1го этажа выложить подоконные ниши глубиной 130мм.
17. Буквалли РС обозначены подпольные коробки „РС".
18. В оконных проемах установлены ж. б. коробки ИЖ-3. Конструкцию см. листы КЖ-15, АС-13.

Рук. маст.	Милашевский	
Гл. инж.	Волков	
Гл. констр.	Леонтьев	
Гл. арх. пр.	Горшков	
Гл. инж. пр.	Зимелихина	
Рук. гр. арх.	Захаров	
Ст. арх.	Манушьян	
Разраб.	Захаров	
Проверил	Горшков	

1978 ТП 264-24-8

Государственный архив на 500 тысяч единиц хранения со стенами из кирпича

Стадия	Лист	Листов
Р	АС-1	

План 1го этажа

ЦНИИЭП зрелищных зданий и спортивных сооружений им. Б.С. Мезенцева

Альбом I

Типовой проект 264-24-8

Инв. № подл. | Отд. № 2 | Отд. № 3 | Отд. № 4 | Сидоров | Бенгин

ф22 660-02

Типовой проект 264-24-8 Альбом I

Спецификация столярных изделий

Марка по проекту	Марка по ГОСТ'у	Наименование	Размеры проема: Высота	Размеры проема: Ширина	Размеры коробки: Высота	Размеры коробки: Ширина	Кол.	Примечание
Д-3	ДГ21.9УП	Дверь однопольная внутренняя	2070	910	2071	870	3	ГОСТ 6629-74
Д-4	ДГ21.9Л	—"—					3	—"—
Д-11	ДГ21.7ЛП	—"—	2070	710	2071	670	3	—"—
Д-16	ДТ.9*	Дверь щитовая трудносгораемая	2100	1050	2088	986	3	Альбом II сер.1.135-1
Д-17	ДТ.9*Л	—"—					3	—"—
Д-18	ДВ9.9*	Дверь наружная обивается кровельной сталью	2040	970	2088	986	3	Альбом I сер.1.135-1

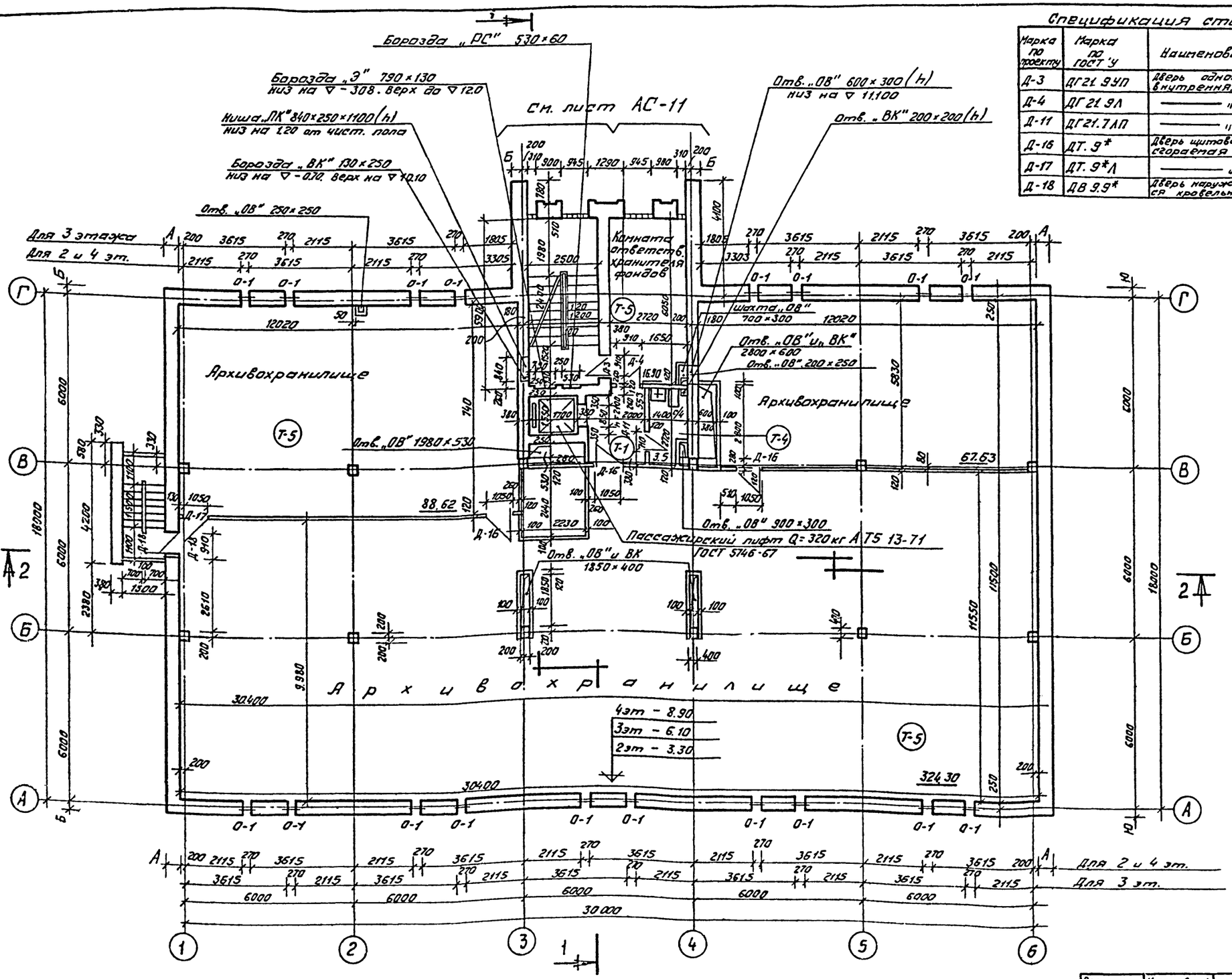

Примечания:

1. Привязка наружных стен к осям 1,Б,А,Г, на чертеже условно обозначена величинами - А-Б смотри таблицу на листе АС-1.
2. Конструкцию окон О-1 см. лист АС-18.
3. Все отверстия шириной до 400мм перекрывать арматурой 6Ф10АI.
4. Общие примечания см. лист АС-1.

Рук. маст	Милашевский		1978	ТП 264-24-8	
Гл. инж.	Волков			Государственный архив на 500 тысяч единиц хранения со стенами из кирпича	
Гр. констр.	Леонтьев				Стадия: Р; Лист: АС-2; Листов:
Гл. арх. пр	Горшков				
Гл. инж. пр.	Зимелихина				
Рук. гр. арх	Захаров				
Ст. инж.	Манучьян				
Разраб	Захаров			План типового 1/2,3 и 4/ этажа	ЦНИИЭП зрелищных зданий и спортивных сооружений им. Б.С. Мезенцева
Провер.	Горшков				

Согласовано

Инв. № подл.	Взам. инв. №	Подпись и дата
	0.1-2 КГ	Фельдштейн
	Оп.7 КГ-3	Гудзовов
	Сп.3 КГ4	Бенгин

Типовой проект 264-24-8 Альбом I

Спецификация столярных изделий

Марка по проекту	Марка по ГОСТ'у	Наименование	Размеры проема: Высота	Размеры проема: Ширина	Размеры коробки: Высота	Размеры коробки: Ширина	Кол.	Примечание
Д-1	ДГ21.9	Дверь однопольная внутренняя	2070	910	2071	870	1	ГОСТ 6629-74
Д-3	ДГ21.9 УП	——— " ———					1	——— " ———
Д-6	ДГ21.9 ЛУП	——— " ———					1	——— " ———
Д-16	ДТ9*	Дверь щитовая трудносгораемая	2100	1050	2088	986	1	Альбом-II сер. 1.135-1
Д-19	ДВ9.9 ЛП	Дверь наружная	2040	970	2088	986	1	Альбом-I сер. 1.135-1

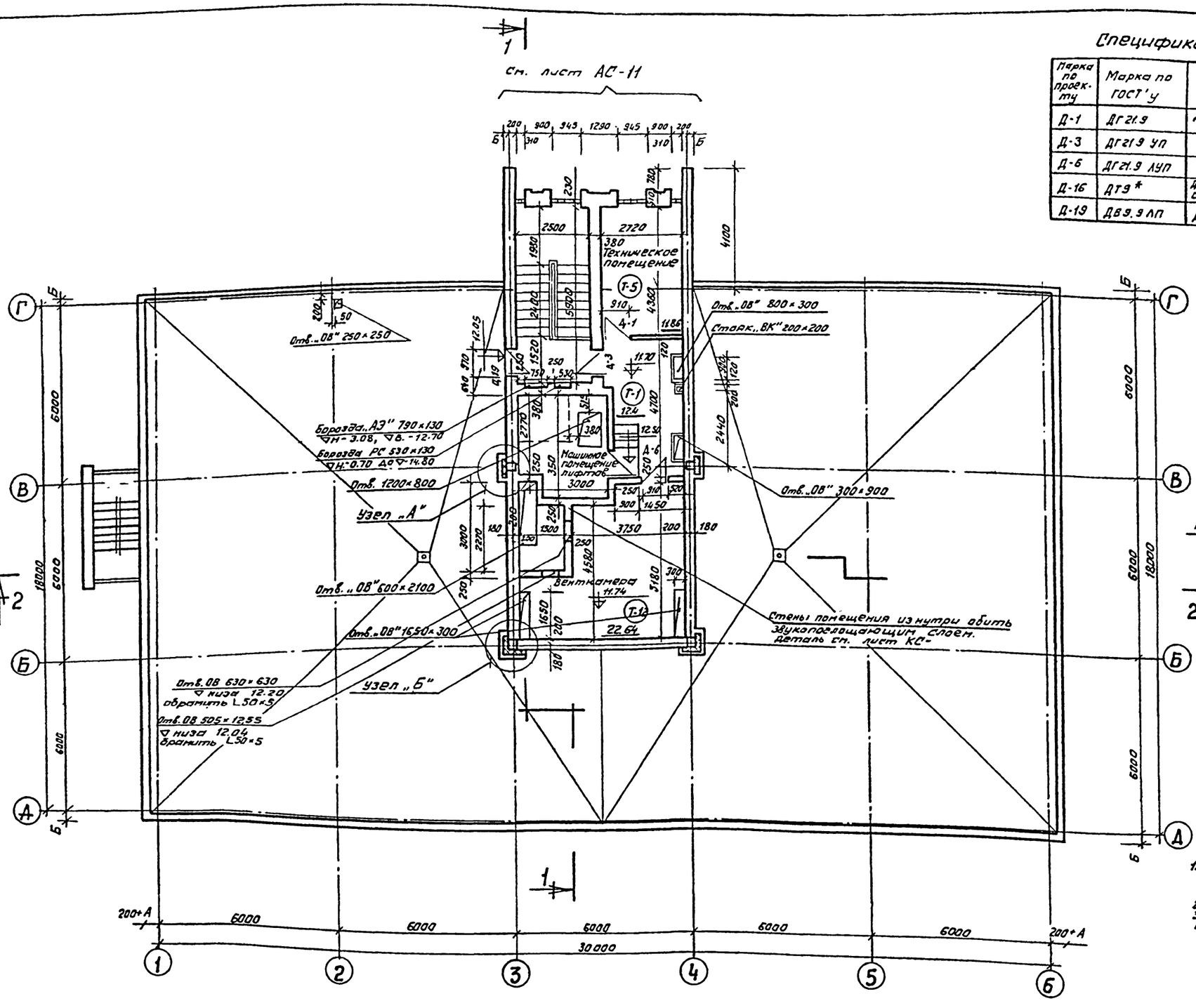

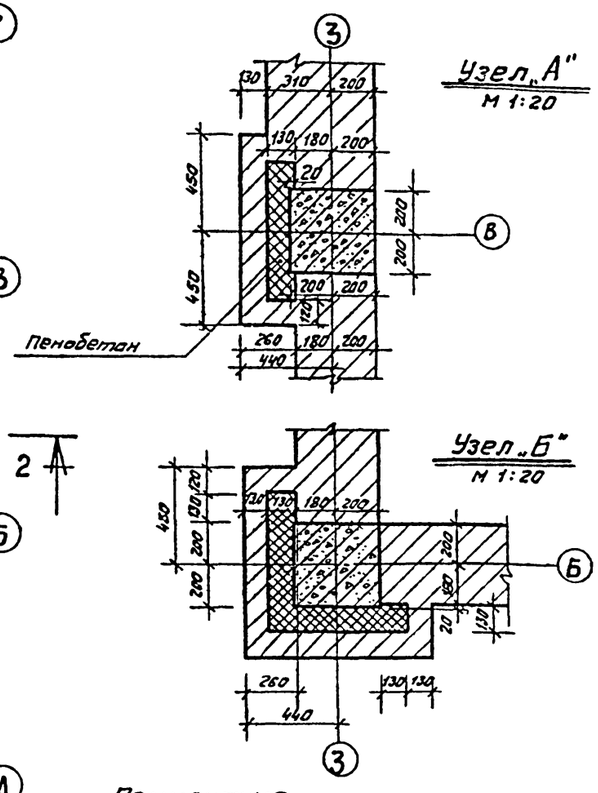

Примечания.

1. Привязка наружных стен к осям 1,6, А и Г на чертеже условно обозначена величинами А и Б. Цифровое значение А и Б см. таблицу на листе АС-
2. Конструкцию стены по оси „Б" см. листы АС-15 и КС-
3. Общие примечания см. лист АС-1.
4. Кровлю выполнять по чертежам АС-4 и АС-15.

Рук. маст.	Милашевский	
Гл. инж.	Волков	
Гл. констр.	Леонтьев	
Гл. арх. пр.	Горшков	
Гл. инж. пр.	Зимелихина	
Рук. гр. арх.	Захаров	
Ст. арх.	Нанушьян	
Разработ.	Захаров	
Проверил	Горшков	

1978 ТП 264-24-8

Государственный архив на 500 тысяч единиц хранения со стенами из кирпича.

Стадия	Лист	Листов
Р	АС-3	

План технического этажа

ЦНИИЭП зрелищных зданий и спортивных сооружений им. Б.С. Пезенцева

Согласовано

Инв. № подл.	Отд. № 2	Солдатов
	Отд. № 3	Сидоров
	Отд. № 4	Бенгин

660-02 Ф 22

Альбом I

Типовой проект 264-24-8

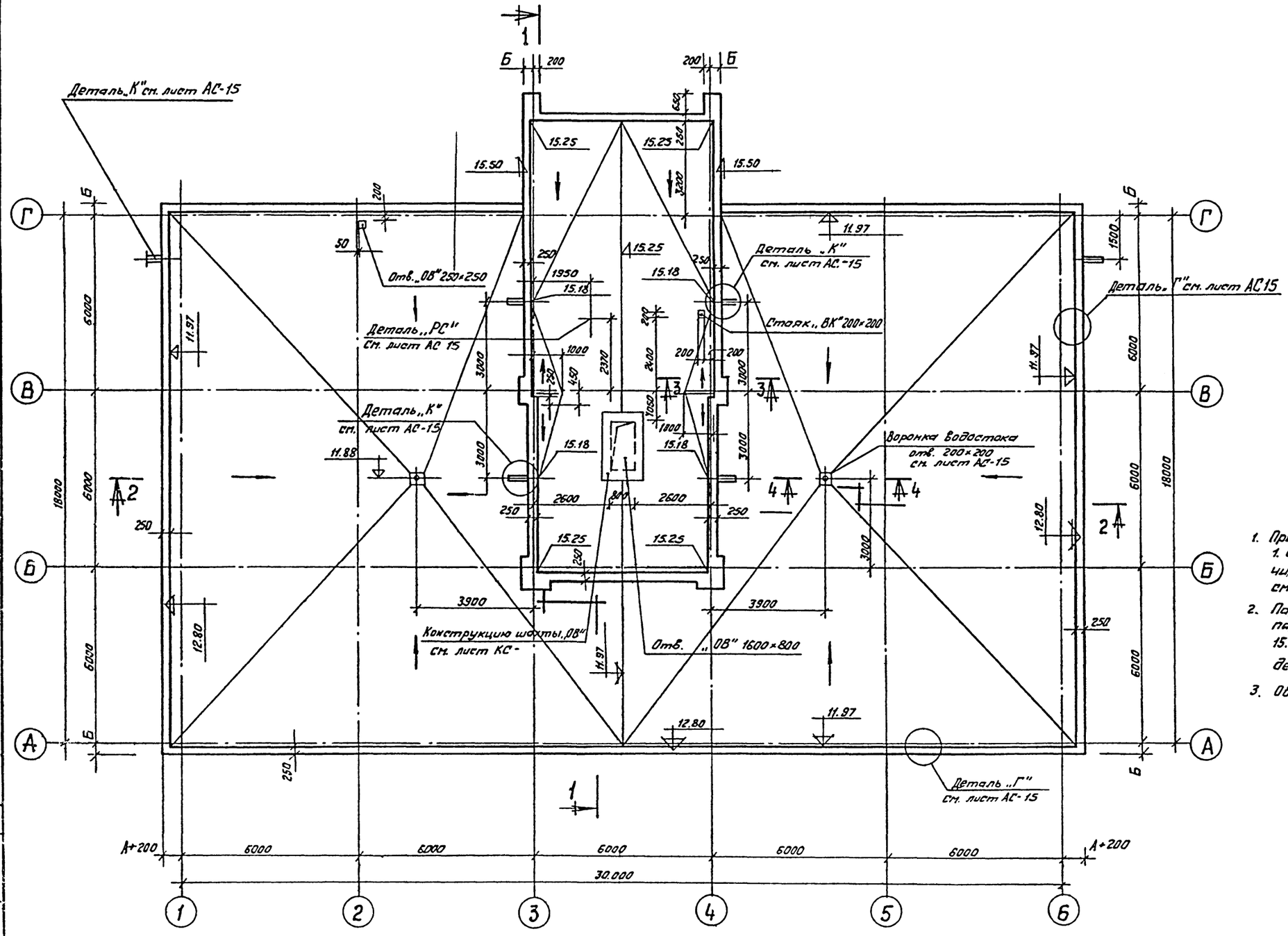

Примечание

1. Привязка наружной грани парапета к осям А.Г. 1.Б на чертеже условно обозначена величинами А и Б. Цифровое значение А и Б см. таблицу на листе АС-1.
2. Парапет на отметке 12.80 накрывается парапетной плитой АП1-4, на отметке 15.50 – накрывается оцинкованным железом, деталь см. лист АС-15.
3. Общие примечания см. лист АС-1

Рук. маст.	Милашевский	
Гл. инж.	Волков	
Гл. констр.	Леонтьев	
Гл. арх. пр.	Горшков	
Гл. инж. пр.	Зимелихина	
Рук. гр. арх.	Захаров	
Ст. арх.	Нанушьян	
Разраб.	Захаров	
Проверил	Горшков	

1978 ТП 264-24-8

Государственный архив на 500 тысяч единиц хранения со стенами из кирпича

Стадия	Лист	Листов
Р	АС-4	

План кровли

ЦНИИЭП зрелищных зданий и спортивных сооружений им. Б.С. Мезенцева

Согласовано

Инв. № подл.	Отд. № 2	Солдатов
	Отд. № 3	Сидоров
	Отд. № 4	Бенсин

660-02 ф. 22

Альбом 1

Типовой проект 264-24-8

Согласовано

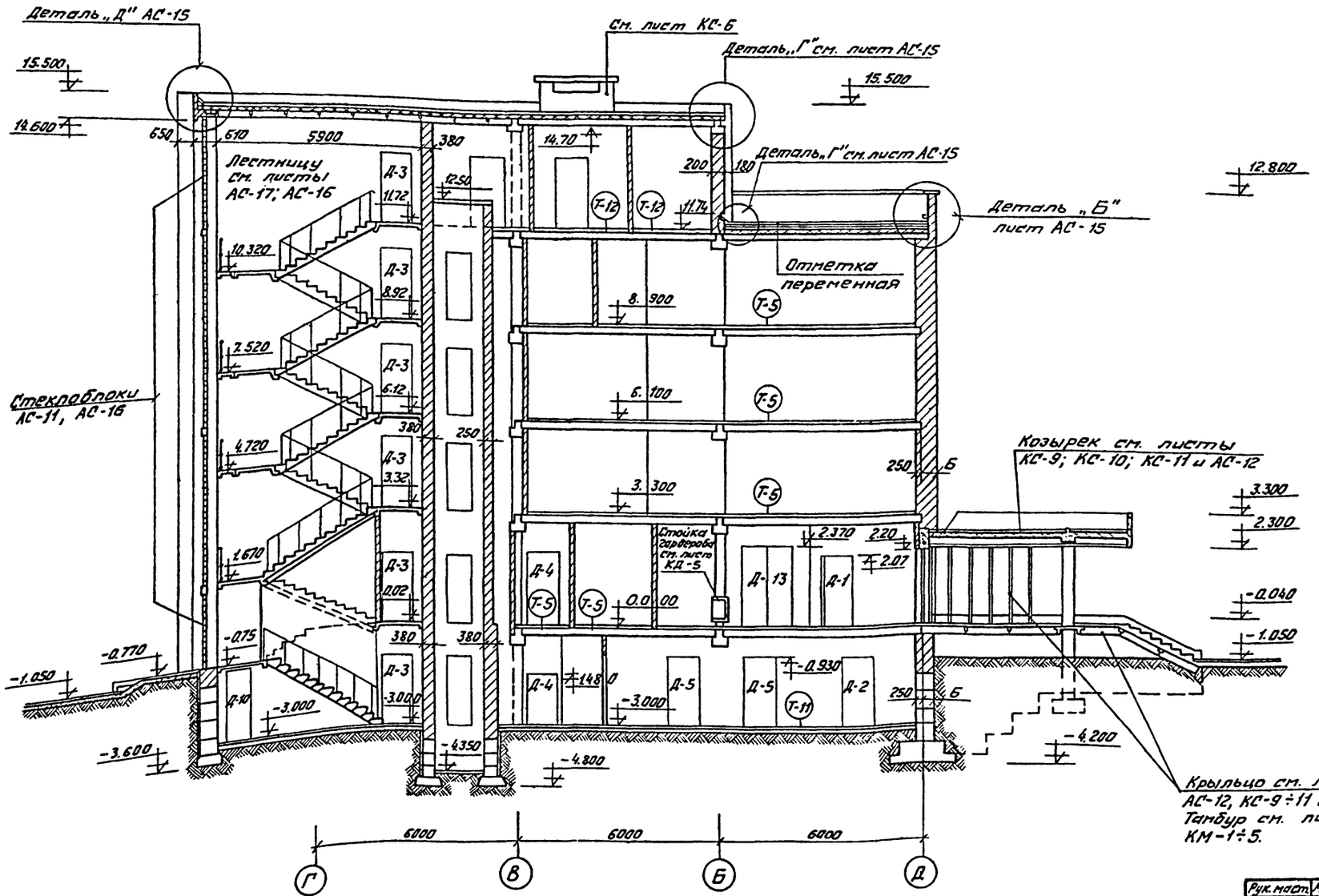

Примечания:

1. Размеры даны в мм, отметки – в м.
2. Детали кровли см. на листе: АС-15.
3. Детали полов см. на листе: АС-14.
4. Витраж внутренней лестницы см. на листах: АС-11; АС-16.
5. Козырек главного входа см. листы: КС-9; КС-10; КС-11 и АС-12
6. Витраж тамбура главного входа см. листы: КМ-1; КМ-2; КМ-3; КМ-4; КМ-5.
7. Конструкцию крылец см. листы: КС-9÷11 альбом I и КС-08, альбом-0.
8. Отметки и уклоны кровли см. лист: АС-4.
9. Деталь окна ОС 18.18 см. листы: АС-13 альбом I; КЖС-15; КЖС-16 альбом V.
10. Фундаменты см. на листах: КС-01; КС-01; КС-02.
11. Перемычки см. на листах: КС-09 КС-7 альбом-I и КС-09 альбом-0

Рук. маст.	Милашевский		1978	ТП 264-24-8	
Гл. инж.	Волков			Государственный архив на 500 тысяч единиц хранения со стенами из кирпича	
Гл. конст.	Леонтьев				
Гл. арх. пр.	Горшков			Стадия / Лист / Листов	
Гл. инж. пр.	Зимелихина				
Рук. гр. арх.	Захарров			Р / АС-5 /	
Ст. арх.	Намушьян				
Разраб.	Никитина		Разрез 1-1	ЦНИИЭП зрелищных зданий и спортивных сооружений им. Б.С. Мезенцева	
Провер.	Горшков				

660-02 ф22

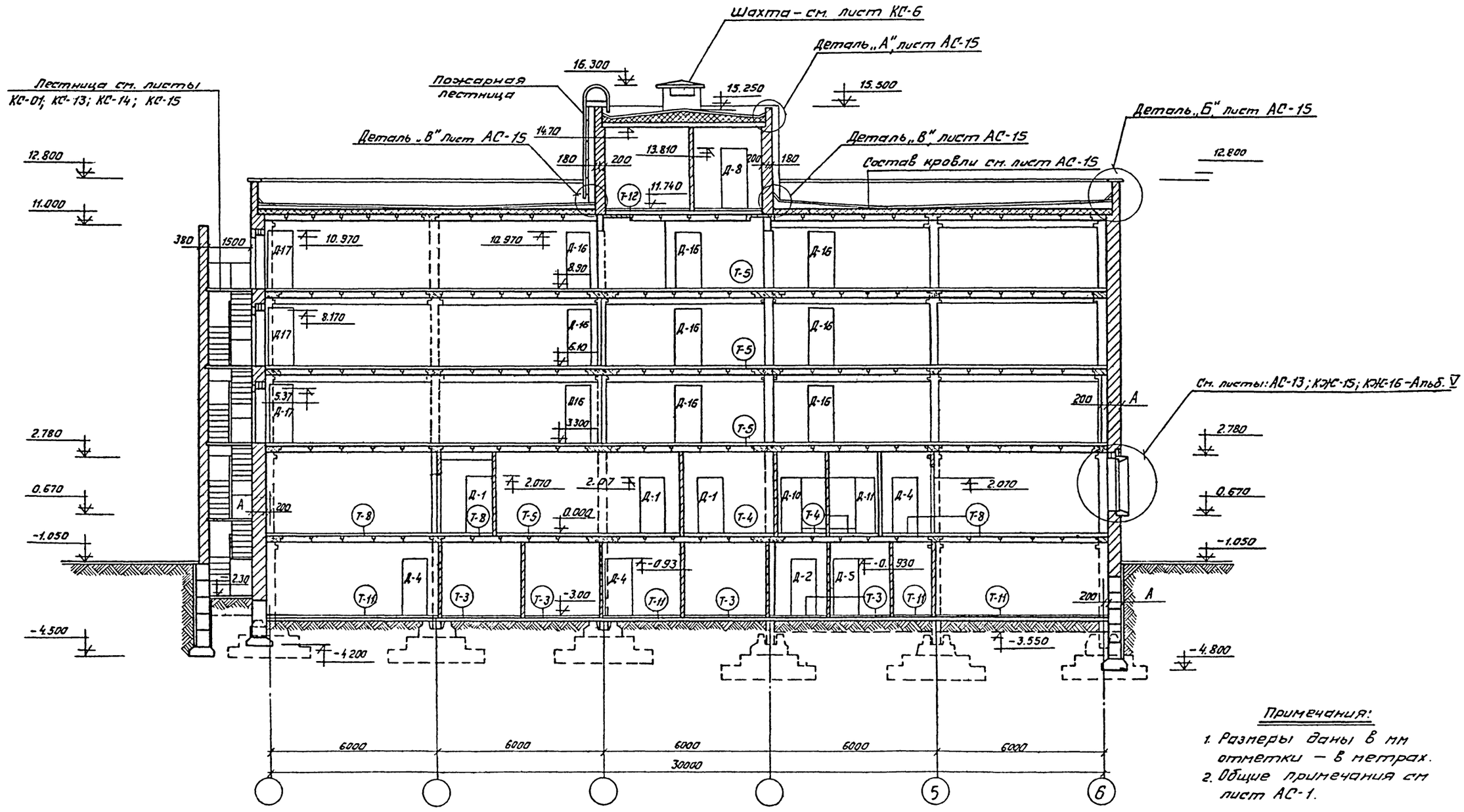

Примечания:

1. Размеры даны в мм отметки — в метрах.
2. Общие примечания см лист АС-1.

Рук. маст.	Милашевский		1978	ТП 264-24-8		
Гл. инж. мас.	Волков					
Гл. констр.	Леонтьев		Государственный архив на 500 тысяч единиц хранения со стенами из кирпича			
Гл. арх. пр.	Горшков					
Гл. инж. пр.	Зимелихина					
Рук. гр. арх.	Захаров			Стадия	Лист	Листов
Ст. арх.	Нанушьян			Р	АС-6	
Разраб.	Никитина					
Провер.	Горшков		Разрез 2-2	ЦНИИЭП зрелищных зданий и спортивных сооружений им. В.С. Лезенцева		

Типовой проект 264-24-8 Альбом 1

Согласовано

Ф. 22 060-02

Типовой проект 264-24-8 Альбом I

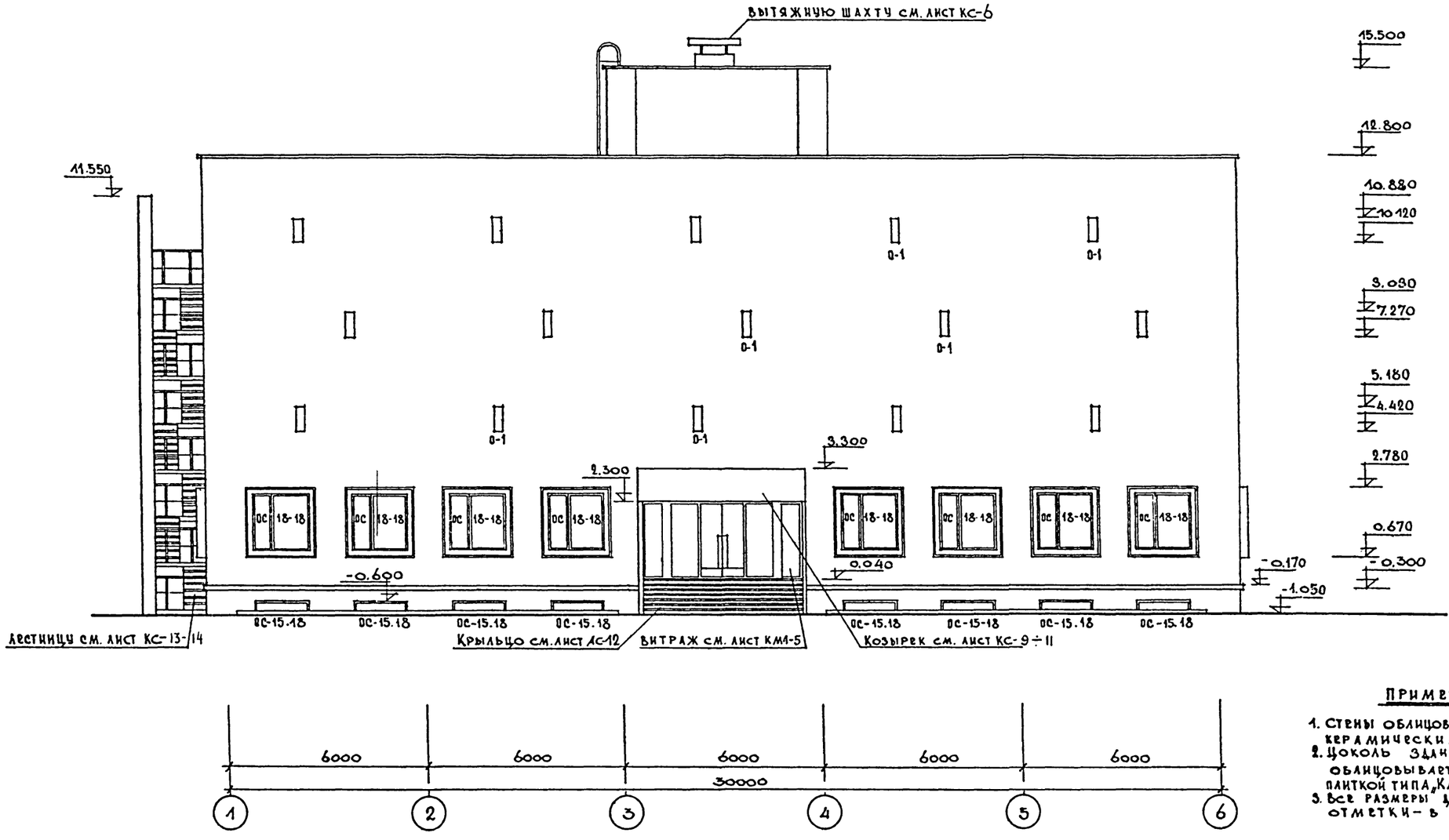

Примечания:

1. Стены облицовываются светлым керамическим кирпичом.
2. Цоколь здания ниже отм.-0.300 облицовывается глазурованной плиткой типа „Кабанчик" темных тонов.
3. Все размеры даны в мм, отметки – в метрах.

			1978	ТП 264-24-8	
Рук. маст.	Милашевский		Государственный архив на 500 тысяч единиц хранения со стенами из кирпича.		
Гл. инж.	Волков				
Гл. констр.	Леонтьев				
Гл. арх. пр.	Горшков				
Гл. инж. пр.	Зимелихина			Стадия: Р; Лист: АС-7; Листов:	
Рук. гр. арх.	Захаров				
Ст. арх.	Нанушьян				
Разработ.	Горшков		Главный фасад	ЦНИИЭП зрелищных зданий и спортивных сооружений им. Б.С. Мезенцева	
Проверил	Горшков				

Копировал 660-02 Формат А2

Типовой проект 264-24-8 Альбом I

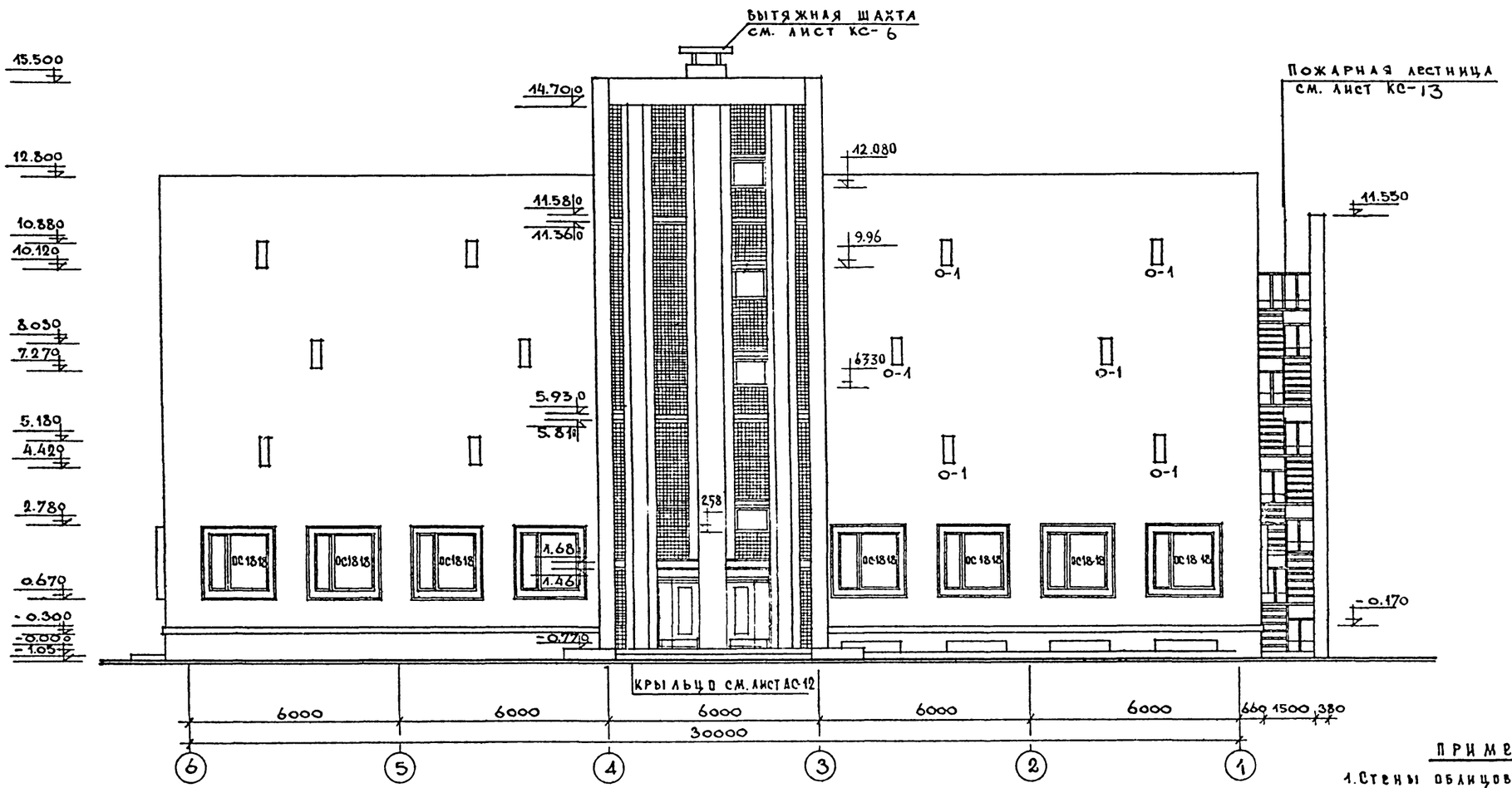

ПРИМЕЧАНИЯ:

1. Стены облицовываются светлым керамическим кирпичом.
2. Цоколь здания ниже -0,300 облицовывается глазурованной плиткой типа „Кабанчик" темных тонов
3. Все размеры даны в мм, отметки в метрах.

			1978	ТП 264-24-8	
Рук маст	Милашевский				
ГА. инж	Волков		Государственный архив на 500 тысяч единиц хранения со стенами из кирпича		
ГА. констр	Леонтьев				
ГА арх пр	Горшков			Стадия	Лист	Листов
ГА. инж эл	Зимелихина			Р	АС-8	
Рук гр арх	Захаров					
Ст арх	Цанчшьян		Фасад в осях 6-1	ЦНИИЭП зрелищных зданий и спортивных сооружений им. Б.С. Мезенцева		
Разработ	Горшков					
Проверил	Горшков					

Копировал Сар 660-02 Формат А2

Типовой проект 264-24-8 Альбом I

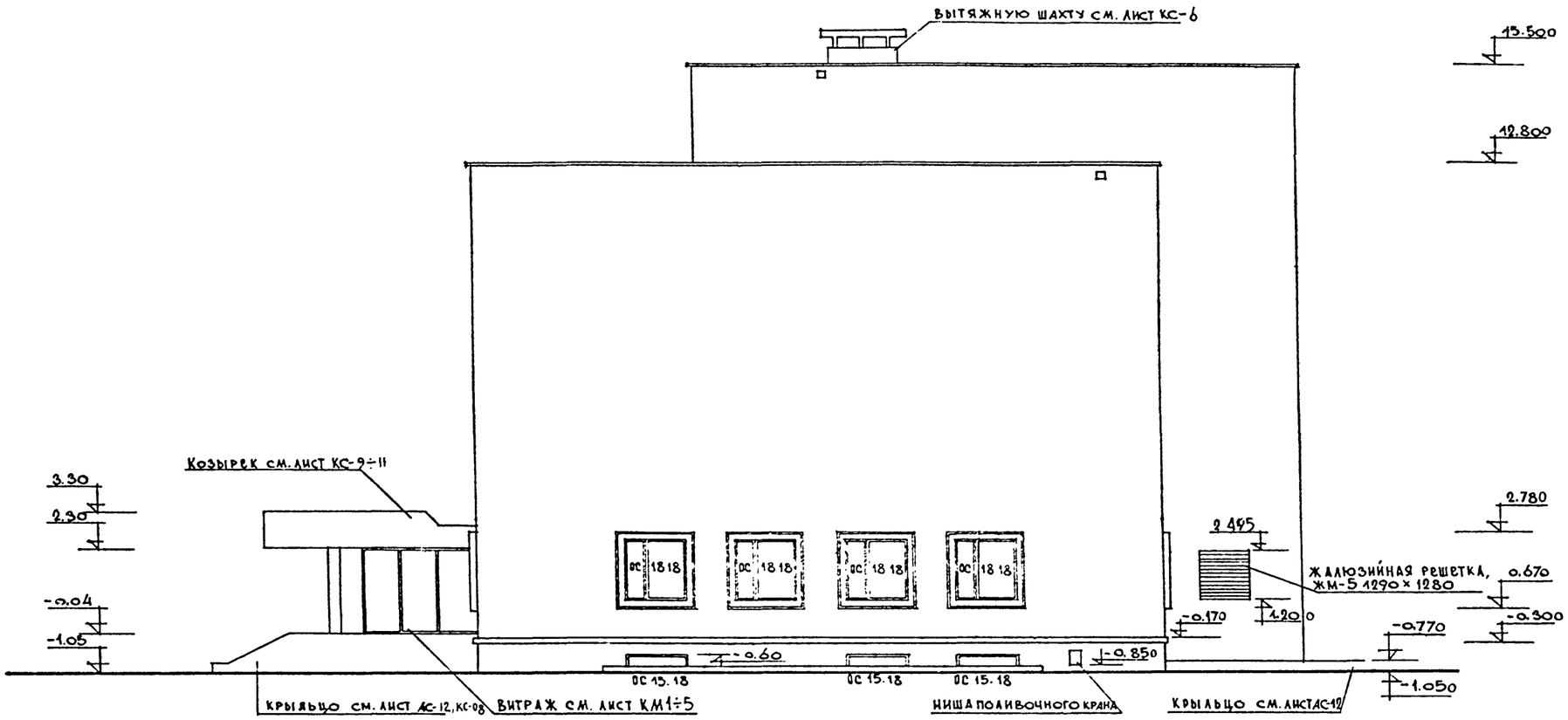

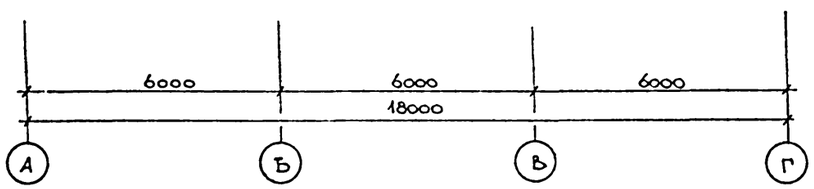

ПРИМЕЧАНИЯ:

1. Стены облицовываются светлым керамическим кирпичом.
2. Цоколь здания ниже отм. -0.30 облицовывается глазурованной плиткой типа „Кабанчик" темных тонов.
3. Все размеры даны в мм, отметки в метрах.

			1978	тп 264-24-8	
РУК. МАСТ	МИЛАШЕВСКИЙ		Государственный архив на 500 тысяч единиц хранения со стенами из кирпича		
ГА. ИНЖ.	ВОЛКОВ				
ГА. КОНСТР	АРОНТЬЕВ				
ГА. АРХ ПР.	ГОРШКОВ				
ГА. ИНЖ. ПР.	ЗИМЕЛИХИНА				
РУК. ГР. АРХ.	ЗАХАРОВ				
СТ. АРХ.	НАНЧШЬЯН				
РАЗРАБОТ	ГОРШКОВ		Боковой фасад /в осях А-Г/		
ПРОВЕРИЛ	ГОРШКОВ				

СТАДИЯ	ЛИСТ	ЛИСТОВ
Р	АС-9	

ЦНИИЭП зрелищных зданий и спортивных сооружений им. В.С. Мезенцева

Копировал: [illegible] 660-02 Формат 22

Типовой проект 264-24-8 Альбом I

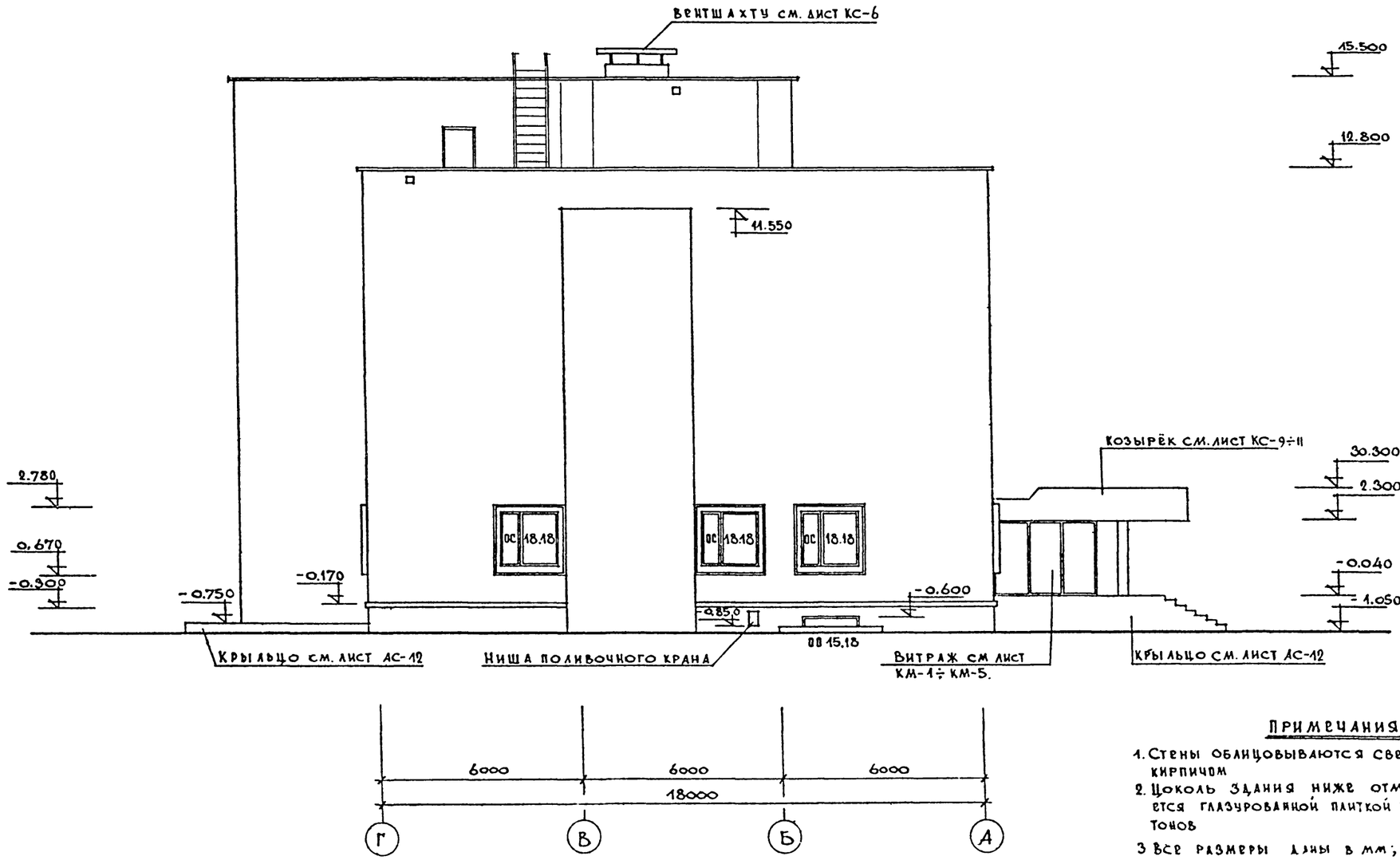

ПРИМЕЧАНИЯ:

1. Стены облицовываются светлым керамическим кирпичом
2. Цоколь здания ниже отм. -0.300 облицовывается глазурованной плиткой типа „КАБАНЧИК" темных тонов
3. Все размеры даны в мм; отметки в метрах

			1978	ТП 264-24-8		
РУК МАСТ	Милашевский		Государственный архив на 500 тысяч единиц хранения со стенами из кирпича			
ГА ИНЖ	Волков					
ГА КОНСТР	Авонтьев					
ГА АРХ ПР	Горшков			Стадия	Лист	Листов
ГА ИНЖ ПР	Зимравхина			Р	АС-10	
РУК ГР АРХ	Захаров					
СТ АРХ	Нанушьян		Боковой фасад	ЦНИИЭП зрелищных зданий и спортивных сооружений им. В.С.		
РАЗРАБОТ	Горшков					
ПРОВЕРИЛ	Горшков					

Копировал Заказ 660 02 формат А2

Типовой проект 264-24-8 Альбом I

СОГЛАСОВАНО

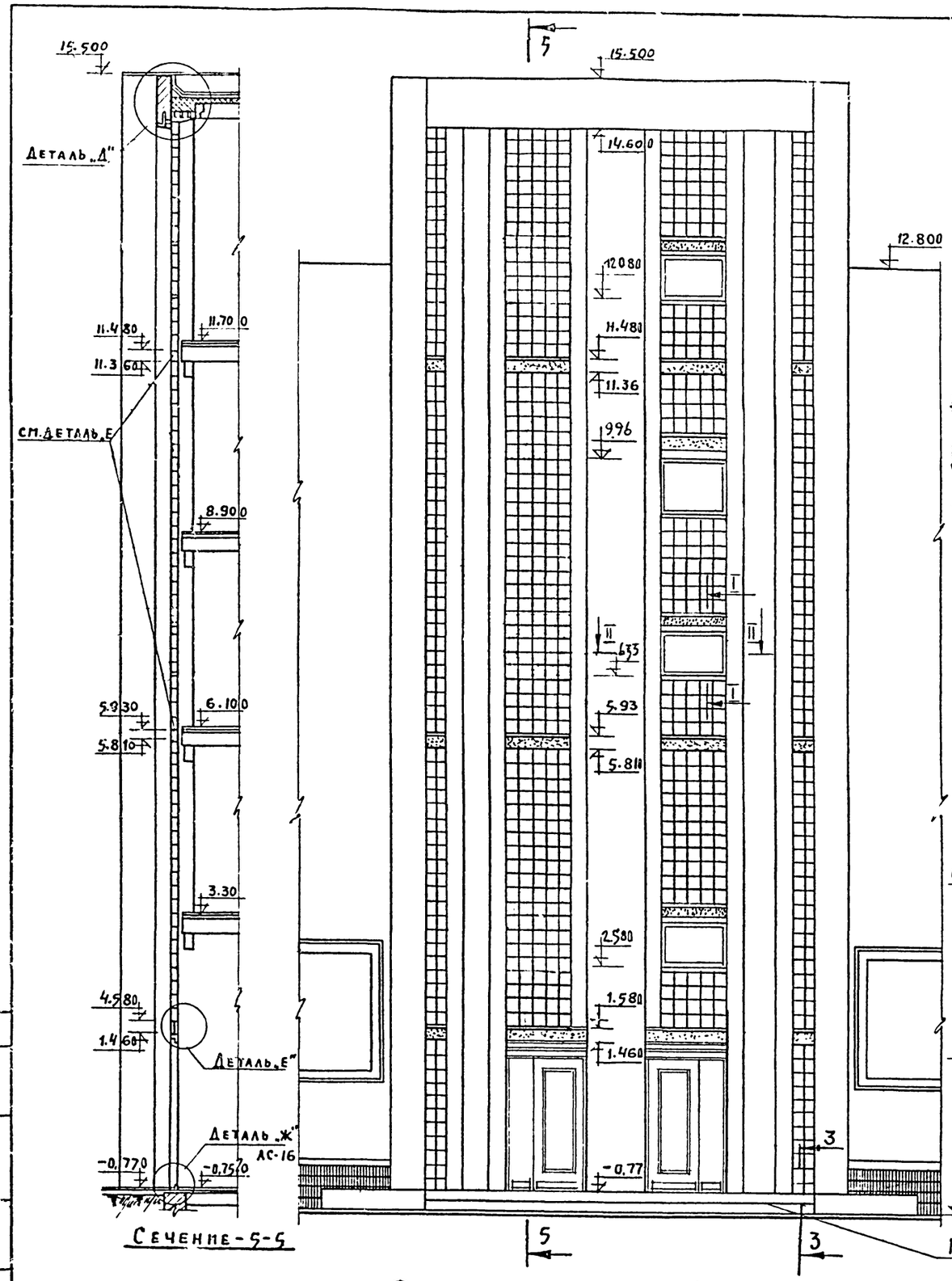

Сечение 5-5

Фасад в осях 4-3

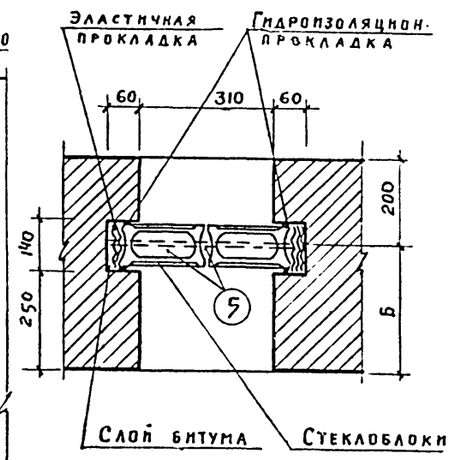

Деталь „И"
/см. лист АС-16/

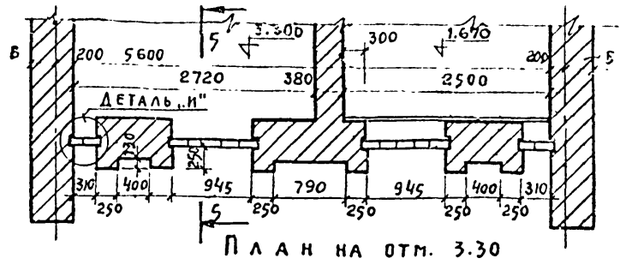

План на отм. 3.30

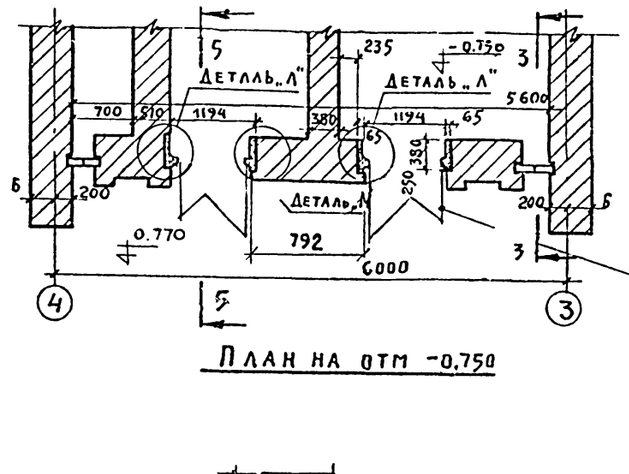

План на отм -0.750

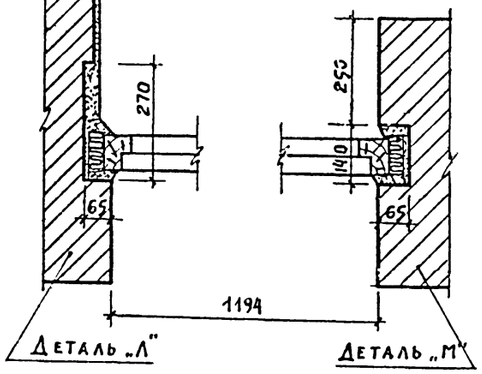

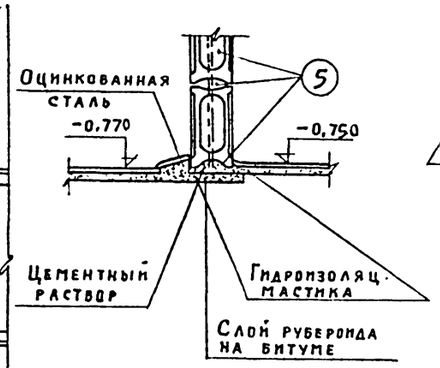

Сечение 3-3 /деталь „Ж"/

Примечания:

1. Спецификацию материалов витража см. на листе АС-17
2. Конструкцию перемычек витража см. детали „Е" и „Д" лист АС-16.
3. Кладку стеклоблоков производить только при положительных температурах, обеспечивающих нормальное схватывание и твердение раствора.
4. В процессе кладки излишки раствора, вытекающие из швов, должны незамедлительно удаляться. После схватывания раствора стеклянные блоки протереть, зачистить швы и разделить их жирным цементным раствором специальными расшивками.
5. Сечения I-I и II-II по окну см. лист АС-17

			1978	ТП 264-24-8		
Рук маст.	Милашевский		Государственный архив на 500 тысяч единиц хранения со стенами из кирпича			
Гл. инж.	Волков					
Гл. конст.	Леонтьев					
Гл. арх. пр.	Горшков			Стадия	Лист	Листов
Гл. инж. пр.	Зимелухина			Р	АС-11	
Рук. гр. арх	Захаров		Фрагмент фасада в осях 4-3. Разрез по витражу	ЦНИИЭП зрелищных зданий и спортивных сооружений им. Б.С. Мезенцева		
Ст. арх.	Нанушьян					
Проверил	Горшков					

Формат 22 г

660-02

Типовой проект 264-24-8 Альбом I

Крыльцо дворового входа. План

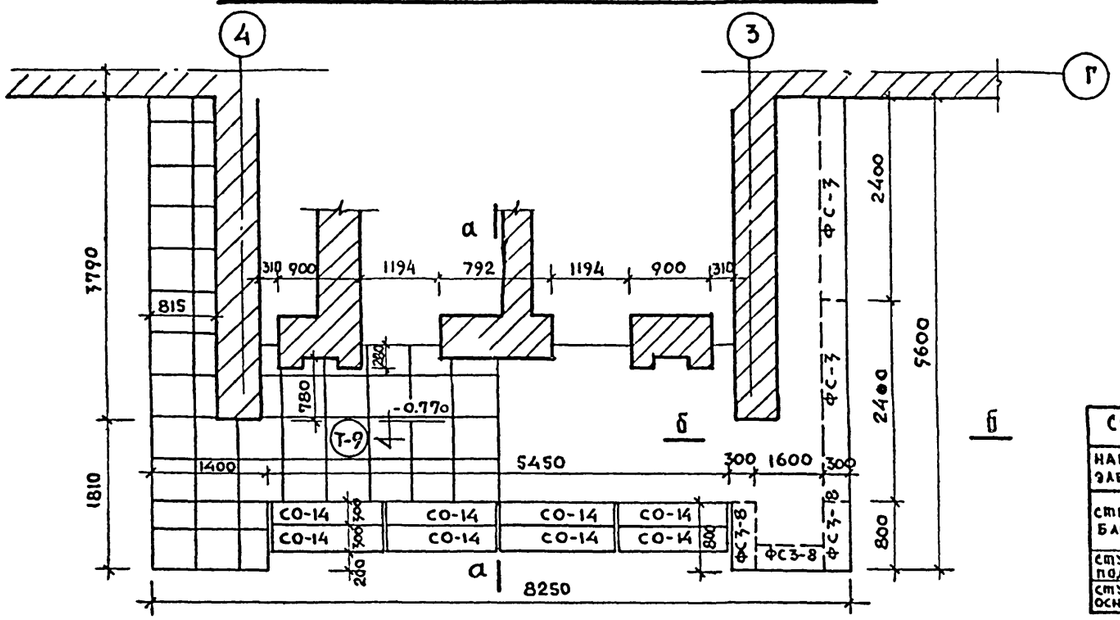

Сечение по а-а

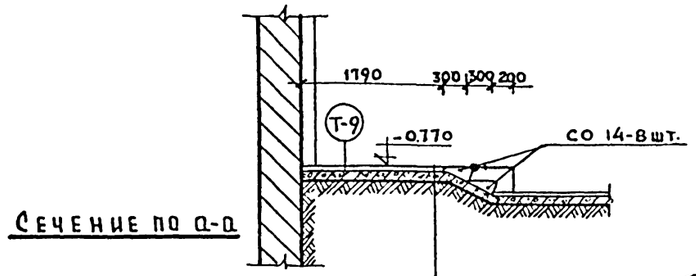

Мозаичная плита 500×500×40 по
цементно-песч. стяжке М-.50° – 60
бетонная подготовка М-.100° – 100
утрамбованный песок слоями 15-20 см
с промывкой водой

Сечение по б-б

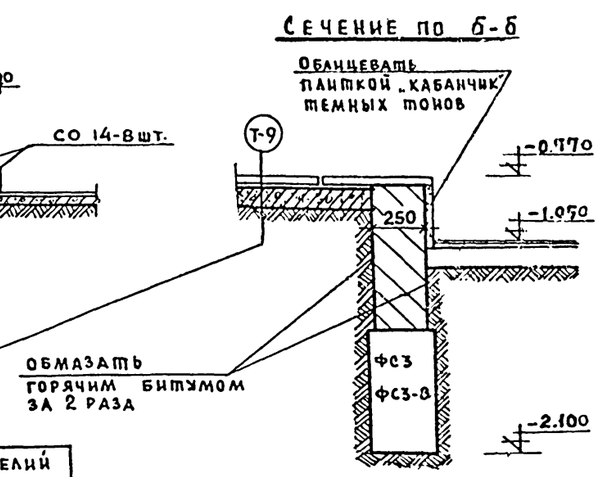

Спецификация сборных железобетонных изделий

Наименов. элемента	Марка элемента	Кол. шт.	Вес эл-та в тонна	Каталог	Примечан.
Стеновые блоки	ФС3-8	6	0.305	Серия 1.112-1 выпуск 1	для крыльца дворового
	ФС3	4	0.975	Серия 1.112-1 выпуск 2	
Ступень подвальная	СЦ 11	35	0.115	ИМ-03-02; 30-64 альбом 19	для главного крыльца
Ступень основная	СО 14	8	0.150	ИМ-03-02 альбом 21^А	для дворового крыльца

Узел „А"

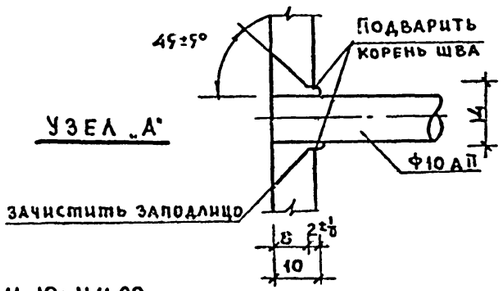

Крыльцо главного входа. План М 1:50

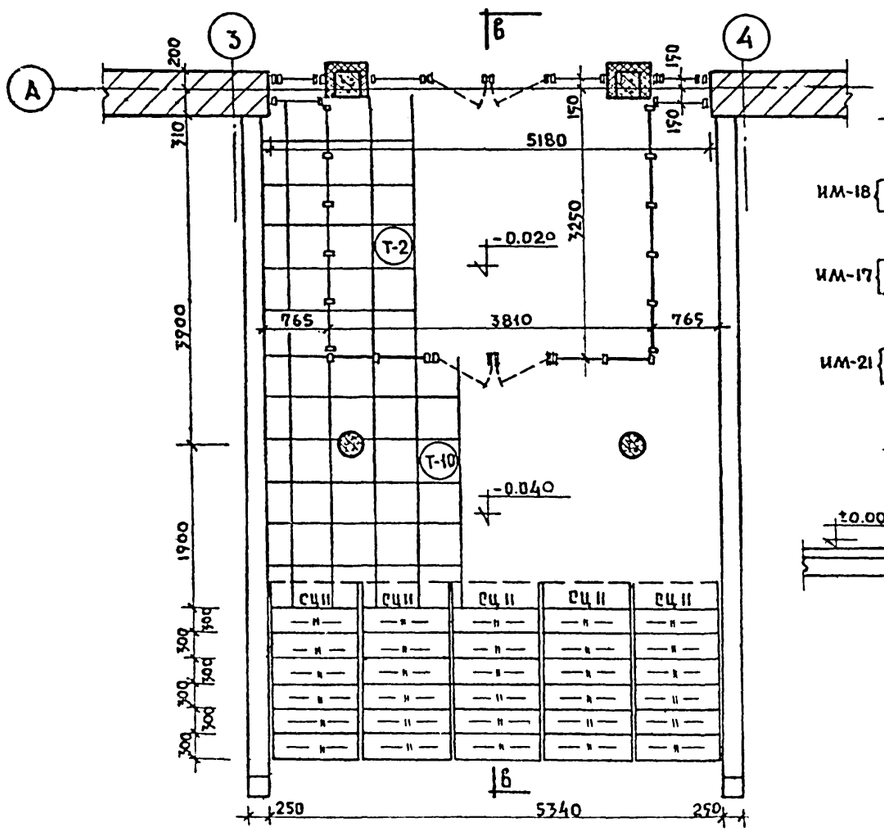

ИМ-17; ИМ-18; ИМ-21

Сечение 5-5

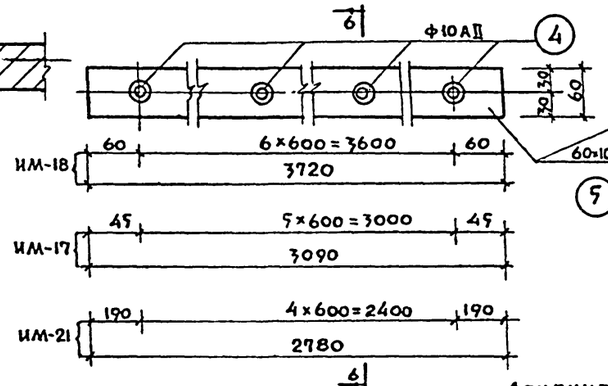

Сечение 6-6

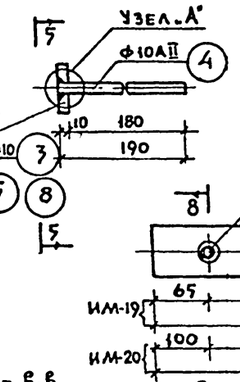

Сечение 7-7

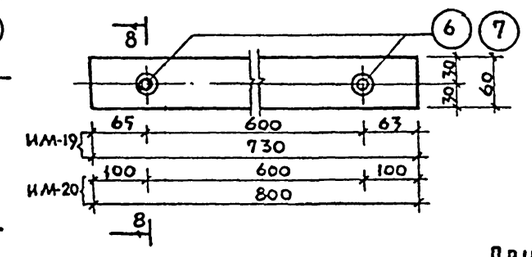

Сечение 8-8

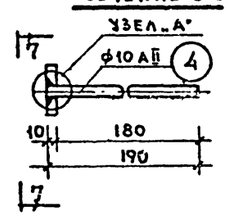

Сечение 8-8

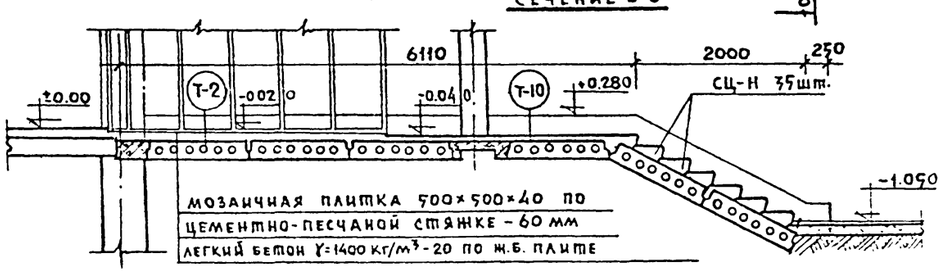

Мозаичная плитка 500×500×40 по
цементно-песчаной стяжке – 60 мм
легкий бетон γ=1400 кг/м³ – 20 по ж.б. плите

Примечания:

1. Работать совместно с листом КС-08 Альбом-0
2. Привязку закладных деталей ИМ см. лист КС-08 Альбом-0
3. Витраж см. листы КМ 1-5.

			1978	ТП 264-24-8
РУК. МАСТ.	МИЛАШЕВСКИЙ		Государственный архив на 500 тысяч единиц хранения со стенами из кирпича	
ГА ИНН	ВОЛКОВ			
ГА КОНСТР	АРОНТЬЕВ			
ГА АРХ ПР	ГОРШКОВ			
ГА ИНЖ ПР	ЗИМИЛАХИНА			
РУК ГР АРХ	ЗАХАРОВ			
СТ. АРХ	НАЧАЛЬН			
РАЗРАБОТ	ГОРШКОВ		Крыльца главного и дворового входов	
ПРОВЕРИЛ	ГОРШКОВ			

Стадия	Лист	Листов
Р	АС-12	

ЦНИИЭП зрелищных зданий и спортивных сооружений им. Б.С. Мезенцева

Формат 22 660-02

Типовой проект 264-24-8 Альбом I

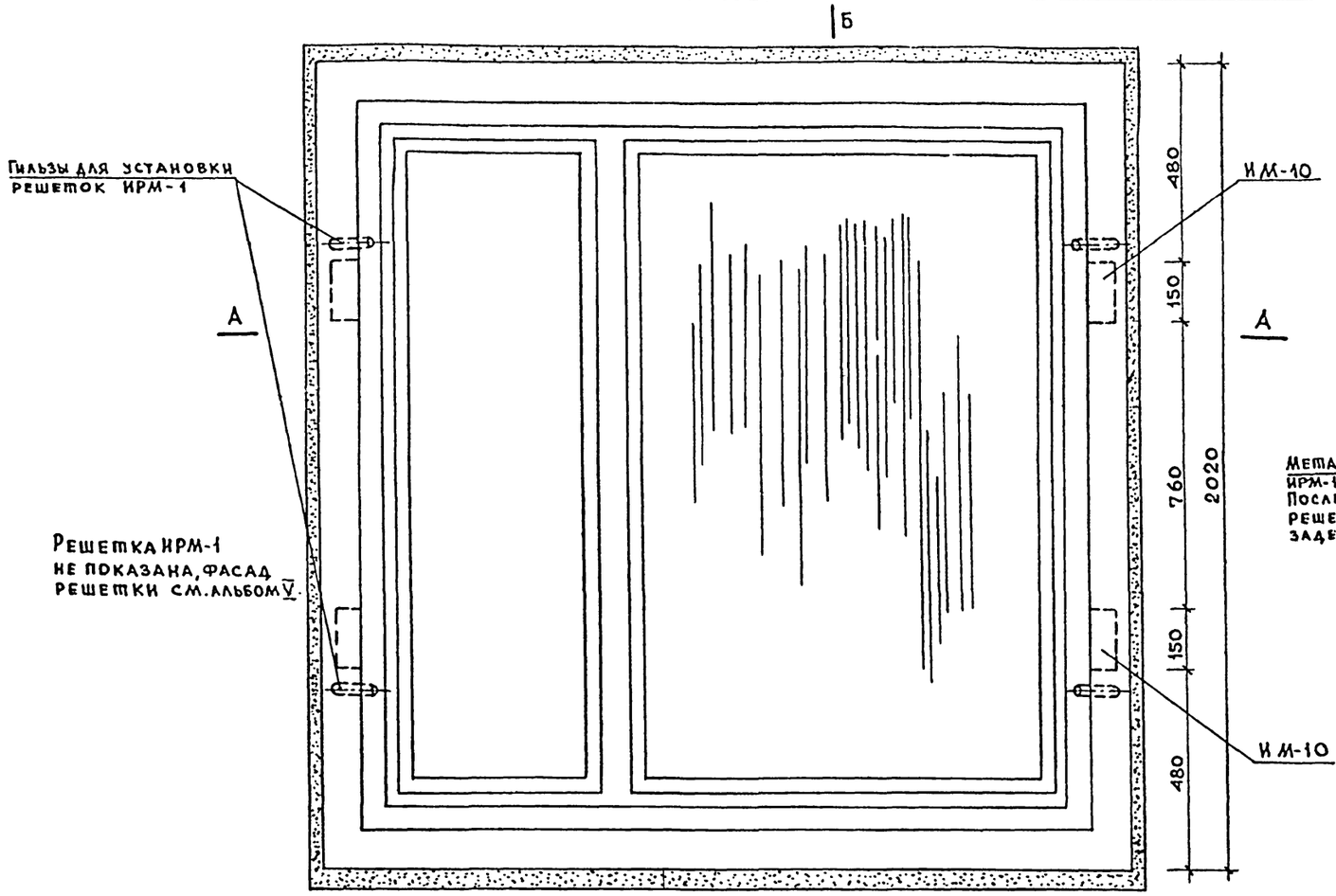

ОКНО ОС 18.18

М=1:10

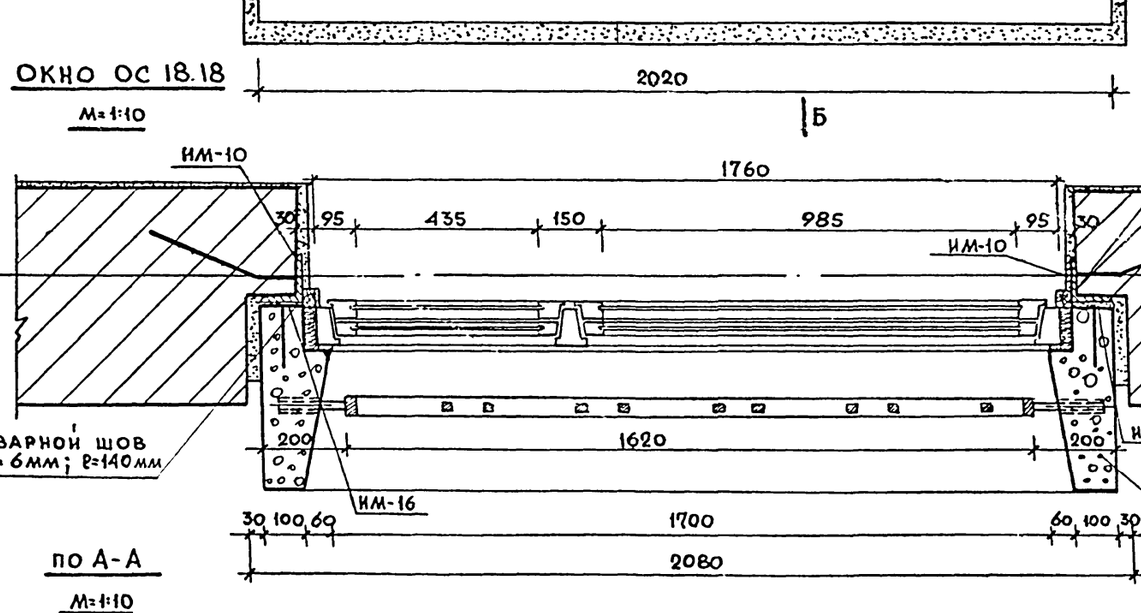

по А-А

М=1:10

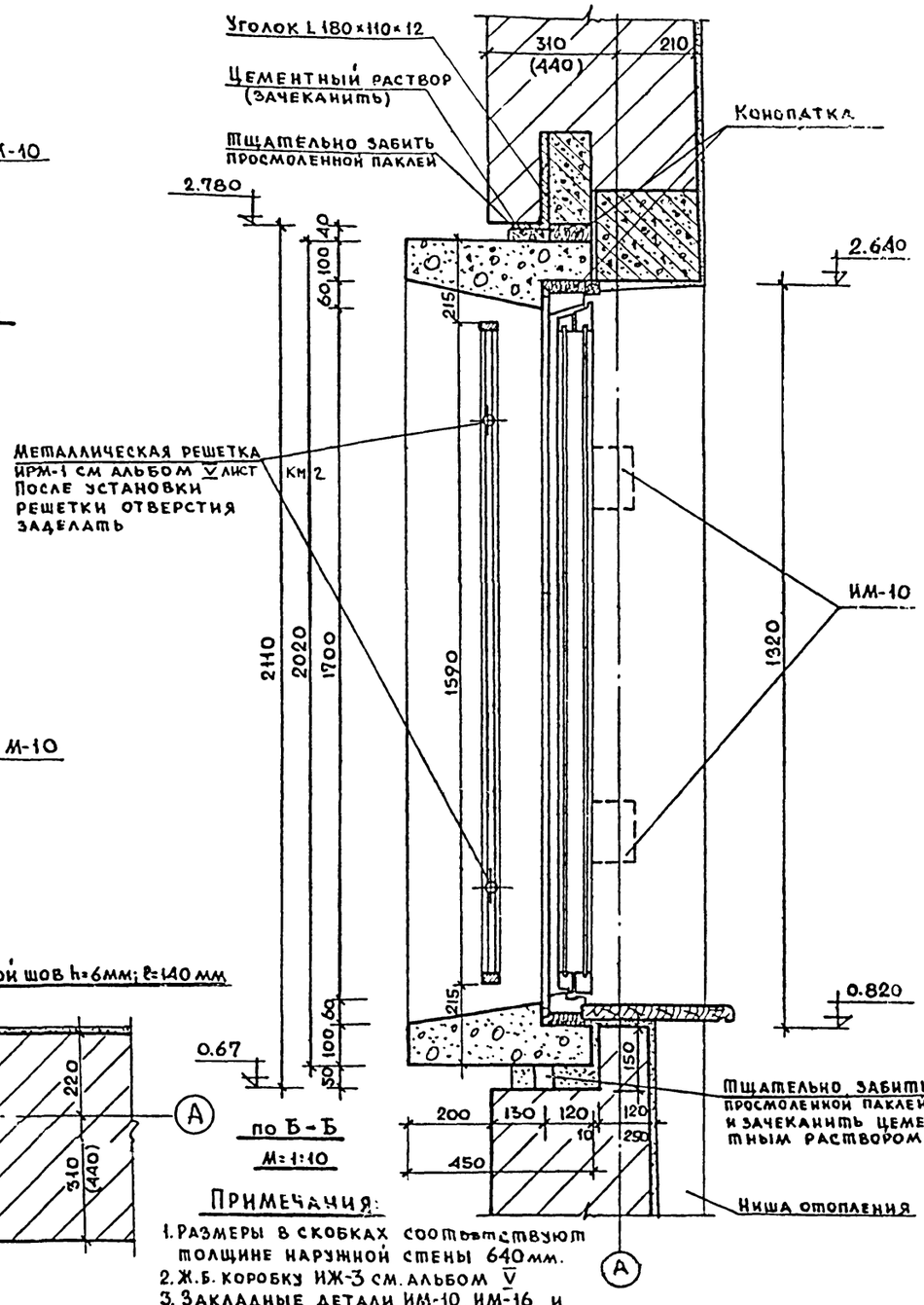

по Б-Б

М=1:10

Примечания:

1. Размеры в скобках соответствуют толщине наружной стены 640 мм.
2. Ж.б. коробку ИЖ-3 см. альбом V
3. Закладные детали ИМ-10, ИМ-16 и спецификацию к ним см. альбом V

			1978	ТП 264-24-8		
Рук маст.	Миллшерский		Государственный архив на 500 тысяч единиц хранения со стенами из кирпича			
Гл. инж.	Волков					
Гл. констр	Леонтьев					
Гл. арх. пр	Горшков			Стадия	Лист	Листов
Гл. инж. пр	Зимелихина			Р	АС-13	
Рук. гр. арх	Захаров					
Ст. арх.	Манушьян		Деталь установки обрамления иждля окна ОС 18.18	ЦНИИЭП зрелищных зданий и спортивных сооружений им. Б.С. Мезенцева		
Разработ	Семенова					
Проверил	Горшков					

660-02 Формат 22

Детали полов

Тип	Наименование	Эскиз конструкций	Состав пола	Примечание
Т-1	Керамическая плитка по жел.бет.плите	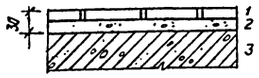	1. Плитка керамическая 2. Цементно песчаный раствор 3. Железобетон. плита	
Т-2	Мозаичные плитки по перекрытию	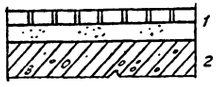	1. Мозаичные плитки 500×500 на цементном растворе 2. Сборная железобетон. плита	
Т-3	Керамическая плитка по грунту	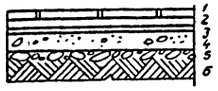	1. Плитка керамическая 2. Цементно песчан. раствор М150 } 60мм. 3. 1слоя рубероида на битумной мастике 4. Стяжка из бетона м 150 60мм 5. Щебень втрамбованный в грунт.	СНиП 11-В 8-71
Т-4	Керамическая плитка по перекрытию	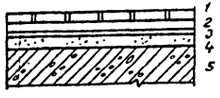	1. Керамическая плита 2. Цементный раствор м 150 } 30мм 3. Гидроизоляция 1слой-гидроизола ГОСТ 7415-55 на битумн. мастике ГОСТ 2889-67. – 5мм. 4. Стяжка из цемент. раствора м150 20мм 5. Жел. бет. плита перекрытия	ГОСТ 6787-69
Т-5	Линолеум по перекрытию	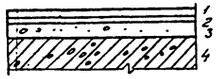	1. Линолеум на быстротвердеющей мастике на водостойких вяжущих. 2. Цементная стяжка 30мм. 3. Легкий бетон (γ 1400 кг/м³) 40мм. 4. Жел.бет.плита перекрытия	ГОСТ 7251-66
Т-6	Цементный пол с железненной поверхностью	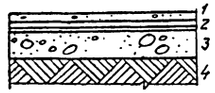	1. Цементный пол с железненной поверхностью 30мм. 2. 2 слоя рубероида на б. маст. 3. Бетонная подготовка – 100мм 4. Утрамбованный щебнем грунт	М-200
Т-7	Цементный пол с железненной поверхностью	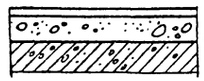	1. Цементный пол с железненной поверхностью. – 30мм 2. Легкий бетон (γ=1400) – 50мм 3. Сборная железобетон. плита	
Т-8	Паркет по перекрытию	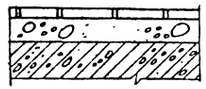	1. Штучный паркет на быстротверд. мастике на водостойких вяжущих. 2. Стяжка из легкого бетона (γ=1400 кг/м³) 40мм 3. Сборная жел. бет. плита	ГОСТ 862-69

Тип	Наименование	Эскиз конструкций	Состав пола	Примечание
Т-9	Мозаичный пол	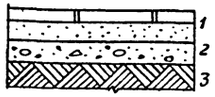	1. Мозаичные плитки 500×500×40 по цементно-песчаной стяжке-60мм 2. Бетонная подготовка – 100мм 3. Утрамбованный песок слоями 15-20см с промывкой водой.	
Т-10	Мозаичные плитки по перекрытию	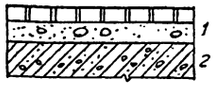	1. Мозаичные плитки 500×500×30 на цементно-песчаном растворе 50мм 2. Сборная жел. бетон. плита	М-300 М-150
Т-11	Линолеум по грунту	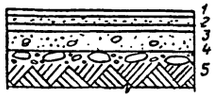	1. Линолеум на быстротвердеющей мастике на водостойких вяжущих. 2. Стяжка из легкого бетона γ-1300-1400 50мм 3. 1слоя рубероида на бит. мастике 4. Стяжка из бетона М150 60мм 5. Щебень, втрамбованный в грунт	ГОСТ 7251-66 СНиП 11-В-71
Т-12	Плавающий пол	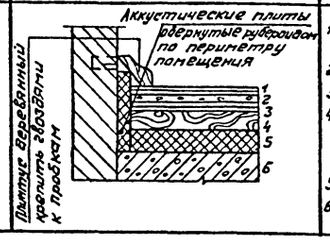	1. Цементный пол по цементной стяж. армированный ФБА 200×200 – 50мм 2. Рубероид-2слоя в нахлест – 10мм 3. Асбестоцементные листы – 10мм 4. Плиты древесно-волокнистые изоляционно-отделочные (γ ор 250 кг/м³) слоями общей толщиной – 50мм 5. Плиты утеплителя (γ = 400 кг/м³) - 50мм 6. Сборная жел. бет. плита	М-100 ГОСТ 4598-74 полужесткие минераловатные плиты

Примечание

1. Маркировку полов смотреть на чертежах планов и разрезов.
2. Площади полов указаны на планах этажей в пределах каждого помещения.
3. Детали полов выполнены по альбому серия 2.244-1.

			1978	ТП 264-24-8
Нач.маст.	Мишаевский		Государственный архив на 500тысяч единиц хранения со стенами из кирпича	
Гл.инж.п.	Волков			
Гл.констр.	Леонтьев			
ГАП	Гаршков			
ГИП	Зинелихина			
Рук.гр.орг.	Захаров			
Проверил	Гаршков		Детали полов	ЦНИИЭП зрелищных зданий и спортивных сооружений им Б.С.Мезенцева
Разработ.	Захаров			

Стадия Р | Лист АС-14 | Листов

Альбом I

Типовой проект 264-24-8

Согласовано

Ф22

660-02

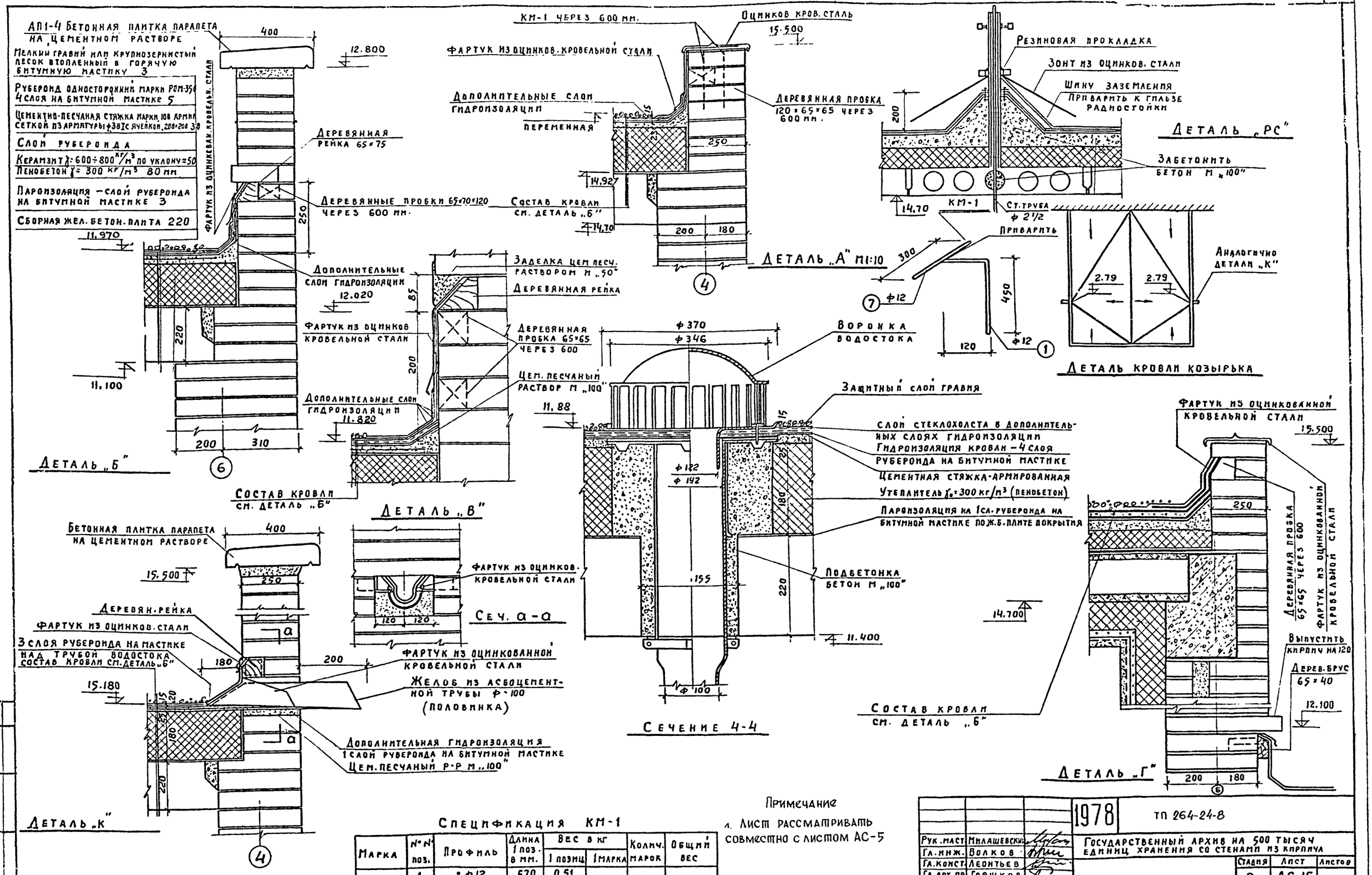

Примечание

1. Лист рассматривать совместно с листом АС-5

Спецификация КМ-1

Марка	№№ поз.	Профиль	Длина 1 поз. в мм.	Вес в кг 1 позиц.	Вес в кг 1 марка	Колич. марок	Общий вес
КМ-1	1	• ф12	570	0,51	0,72	152	109-44
	2	• ф12	300	0,21			

Рук. маст.	Милашевский		1978
Гл. инж.	Волков		
Гл. конст.	Леонтьев		
Гл. арх. пр.	Горшков		
Гл. инж. пр.	Зимелихина		
Рук. гр. арх.	Захаров		
Ст. арх.	Нанушьян		
Проверил	Горшков		

ТП 264-24-8

Государственный архив на 500 тысяч единиц хранения со стенами из кирпича

Стадия	Лист	Листов
Р	АС-15	

Детали кровли

ЦНИИЭП зрелищных зданий и спортивных сооружений им. Б.С. Мезенцева

Формат 22г

660-02

Альбом I

Типовой проект 264-24-8

Согласовано

Примечания:

1. Размеры в мм: отметки в м.
2. Спецификацию материалов см. лист АС-17
3. Конструктивные узлы см. лист №АС-17

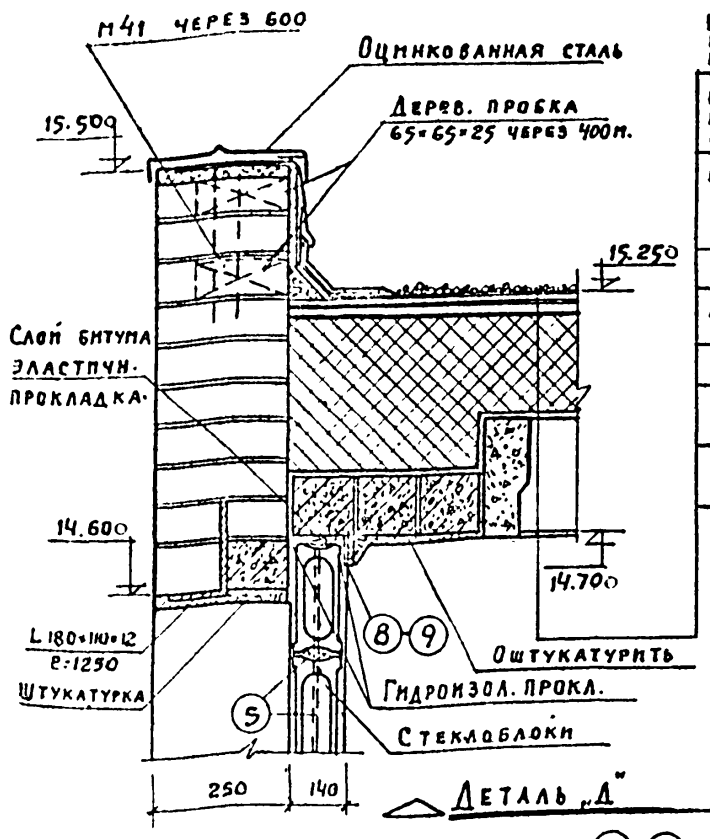

Мелкий гравий или крупнозернист. песок втопленный в горячую битумную мастику 3	
Рубероид односторонний марки РОМ-350 4 слоя на битумной мастике - 5	
Цементно-песчанная стяжка марки 100 армир.сеткой из арматуры ф 3 В I с ячейкой 200×200 30	По дет. „Е"
Слой рубероида	
Керамзит γ=600÷800 кг/м³ по уклону ≈ 50	
Пенобетон γ=300 кг/м³ 80 мм	
Пароизоляция – слой рубероида на битумной мастике 3	
Сборная железо-бетон. плита покрытия 220	

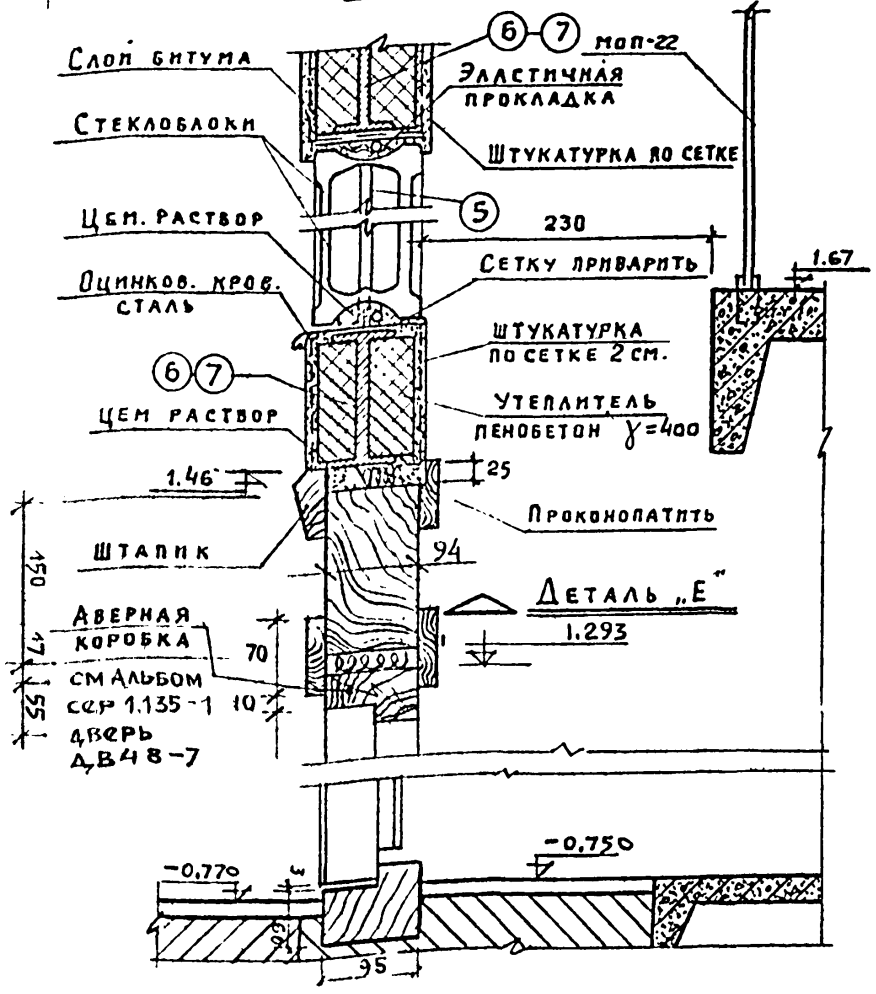

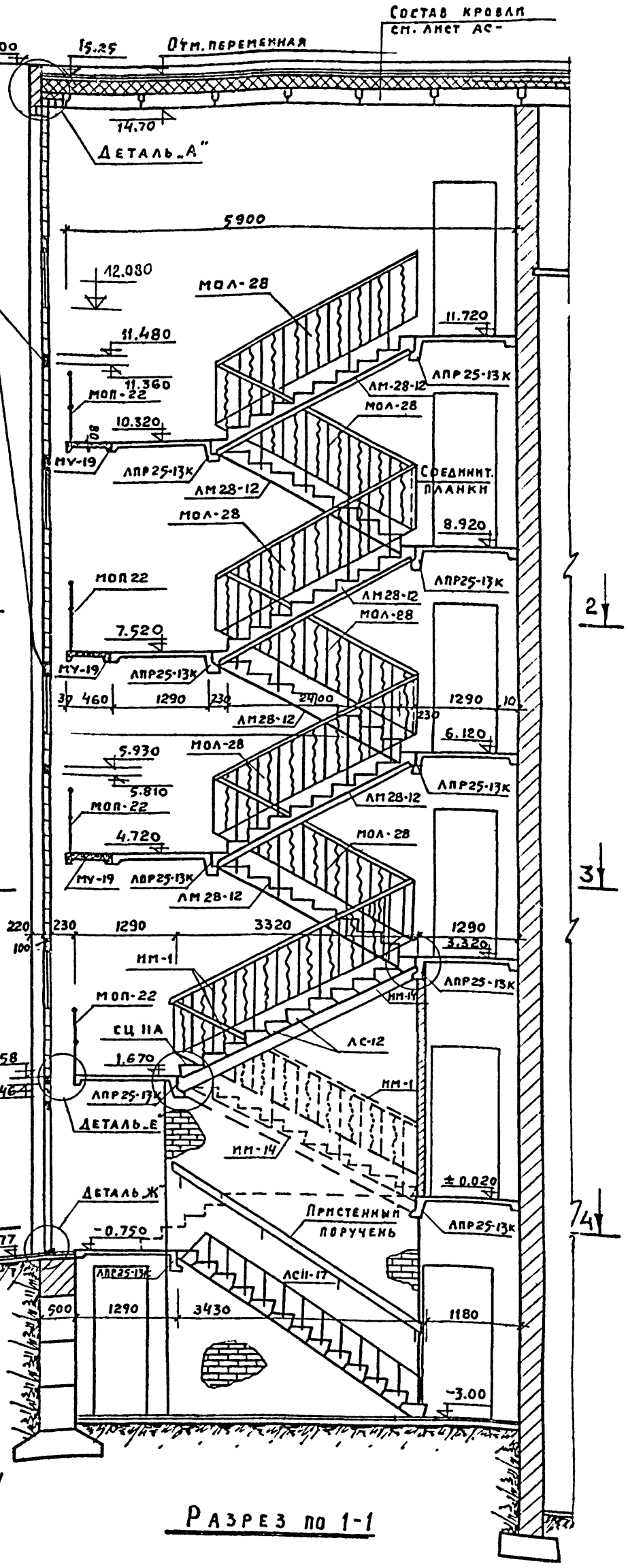

Разрез по 1-1

Деталь „Ж" /примыкание к перемычкам/

по 4-4

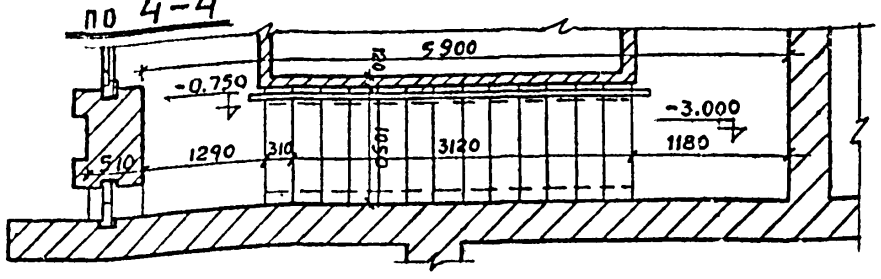

по 2-2 План на отм. 6.12

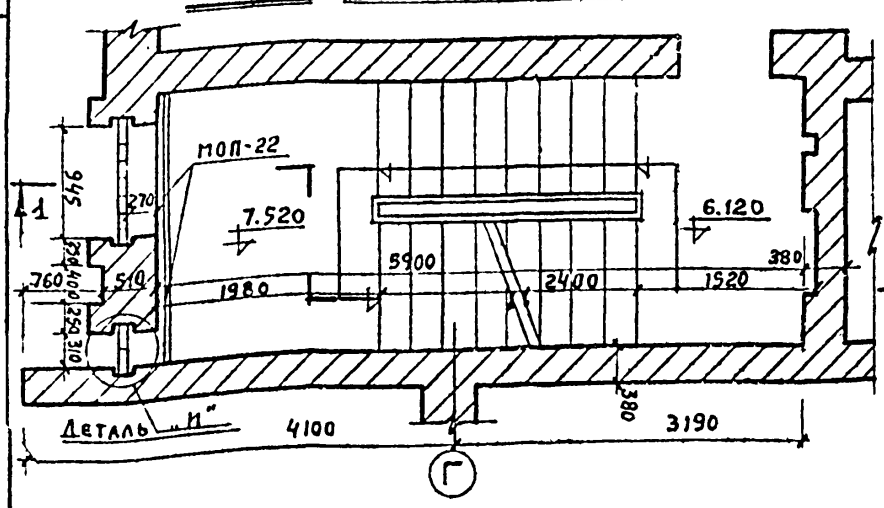

по 3-3 План на отм. 3.32

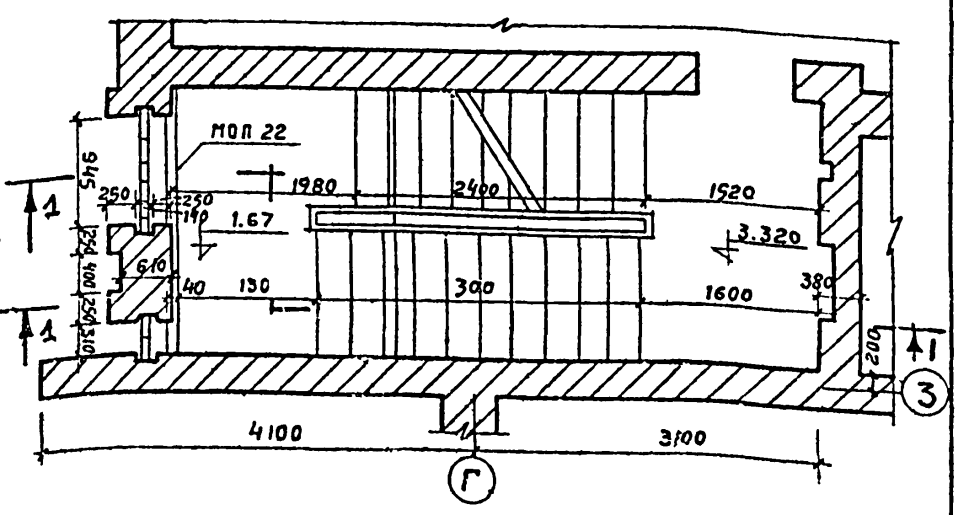

Рук. маст.	Плашевский				
Гл. инж.	Волков				
Гл. констр.	Леонтьев				
Гл. арх. пр.	Горшков				
Гл. инж. пр.	Земляхина				
Рук. гр. арх.	Захаров				
Ст. арх.	Нанушьян				
Проверил	Горшков				

Лестница внутренняя планы, разрез, конструктивные узлы

1978

ТП 264-24 8

Государственный архив на 500 тысяч единиц хранения со стенами из кирпича

Стадия	Лист	Листов
Р		

Альбом I

Типовой проект 264-24-8

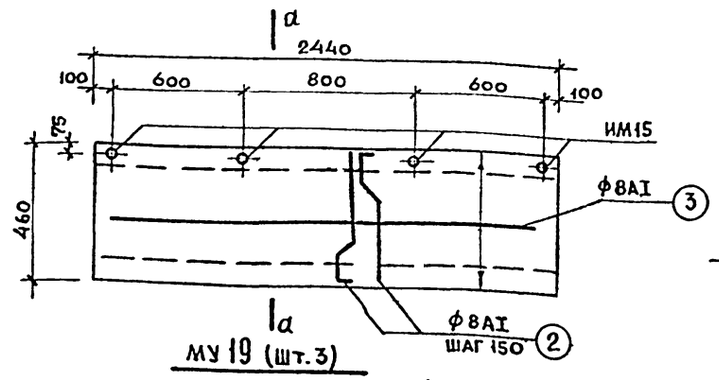

МУ 19 (шт. 3)

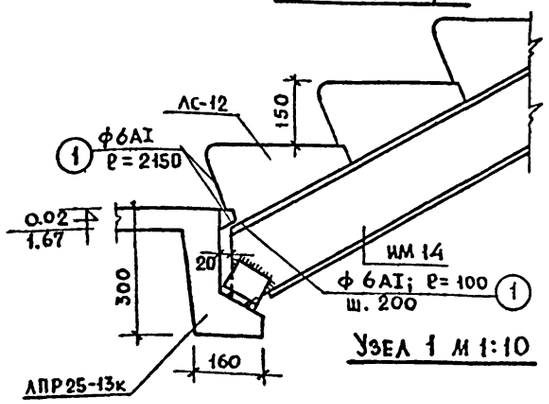

Узел 1 м 1:10

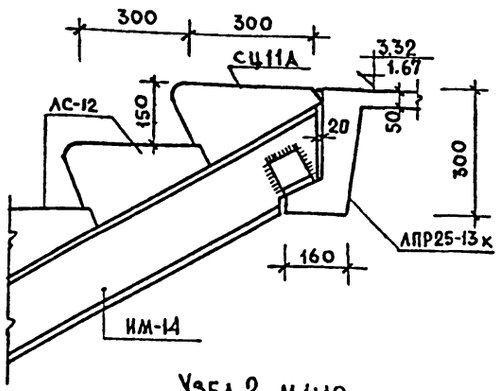

Узел 2 м 1:10

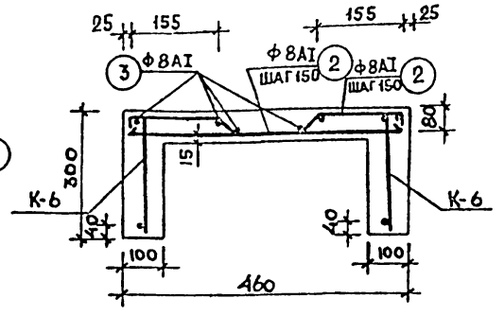

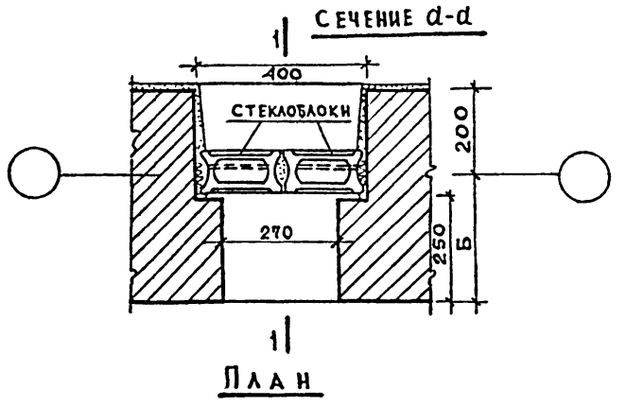

Разрез 1-1

Сеч по I–I (см лист АС-11)

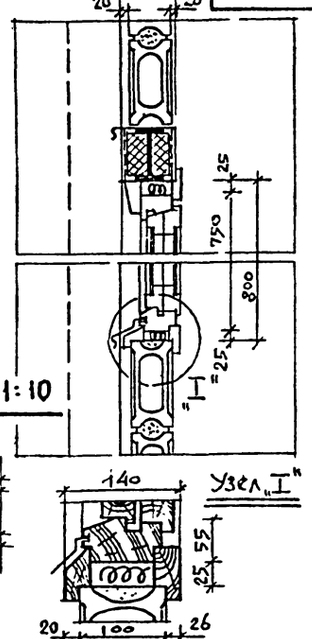

Узел „I"

Окно О-1 м 1:10

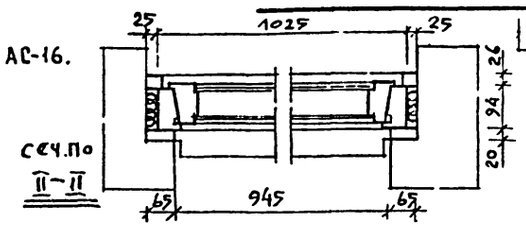

Сеч по II–II

Примечания:

1. Планы, разрезы, детали см. лист АС-165 АС-1÷3
   Каркас К-6 см. лист альбом V.
2. ИМ-14; ИМ-15 см. лист альбом V.
3. Разработать совместно с листами АС-11, АС-16.
4. Сечения коробки и переплета окон по дворовому фасаду между осями „3" и „4" приняты по ГОСТ 11214-65

Спецификация сборных железобетонных элементов

Наименование элемента	Марка	Колич. штук	Вес 1 элем. в кг.	Каталог	Примечан.
Лестничная площадка	ЛПР25-13к ЛПР25-13кв	9 1	970 1100	серия 1-152-5 в.1	
Лестничный марш	ЛМ28-12	6	1200	серия 1-151-1 в.2.	
Ступени цокольные	АС-12	22	133	серия 1.155-1 в-1	
Ступень подвальная	АСП-17	13	110	—"—	

Спецификация арматуры

Наименование элемента	№№ поз.	Эскиз	ф мм	Длина мм.	Кол. шт.	Выборка арматуры: Общая длина в пм	ф мм	Длина м.	Вес кг.
Лестница	1	—	6AI	—	—	10.6	6AI	10.6	2.35
	2	60, 155, 155, 60	8AI	491	102	50.0	8AI	107.6	42.5
	3	—	8AI			57.6			
							Итого:		44.9 кг
Арматура для витража из стеклоблоков, окна О-1 и перемычек на О-1.	4	—	10AI	—	—	145.8	10AI	145.8	90.4
	5	—	6AI	—	—	23.8	6AI	238	52.8
	6	I 12		1350	6	8.1	I 12	11.7	72.5
	7	I 12		600	6	3.6			
	8	∟ 40×4		1300	2	2.6	∟40×4	3.8	9.2
	9	∟ 40×4		600	2	1.2			
							Итого:		224.9 кг.

Металлические ограждения лестниц

Марка	Наименование	Колич. штук	Вес 1 эл в кг.	Каталог, альбом, лист
МОЛ 28	Звено ограждения	6	27.87	Серия ИИ-03-03 альбом VI-64, лист 1
МОП 22	Ограждение площадки	9	13.18	—"— лист 3
МОЛ	Соединительная планка	16	0.08	—"— лист 3
МО-1	Звено ограждения на высоту этажа 3.3м	2	29.73	альбом V, лист

Спецификация стеклоблоков БП 194-100

Марка	Наименование	Кол-во шт.	ГОСТ
БП-194-100	Стеклоблоки 194×194×98	1156	9272-66

Наименование	Кол-во	ГОСТ
Поручень деревянный	41.м.пог.	8242-63

Рук. маст.	Милашевский		1978
Гл. инж.	Волков		
Гл. констр	Леонтьев		
Гл. арх. пр.	Горшков		
Гл. инж. пр	Зимелихина		
Рук. гр. арх	Захаров		
Ст. арх.	Манушьян		
Разработ	Горшков		
Проверил	Горшков		

ТП 264-24-8

Государственный архив на 500 тысяч единиц хранения со стенами из кирпича

Стадия	Лист	Листов
Р	АС-17	

Конструктивные детали и спецификации по внутренней лестнице.

ЦНИИЭП зрелищных зданий и спортивных сооружений им. Б.С. Мезенцева

660-02 Формат 22

Альбом 1

Типовой проект 264-24-8

Фрагмент перегородки на деревянном каркасе ПД-4

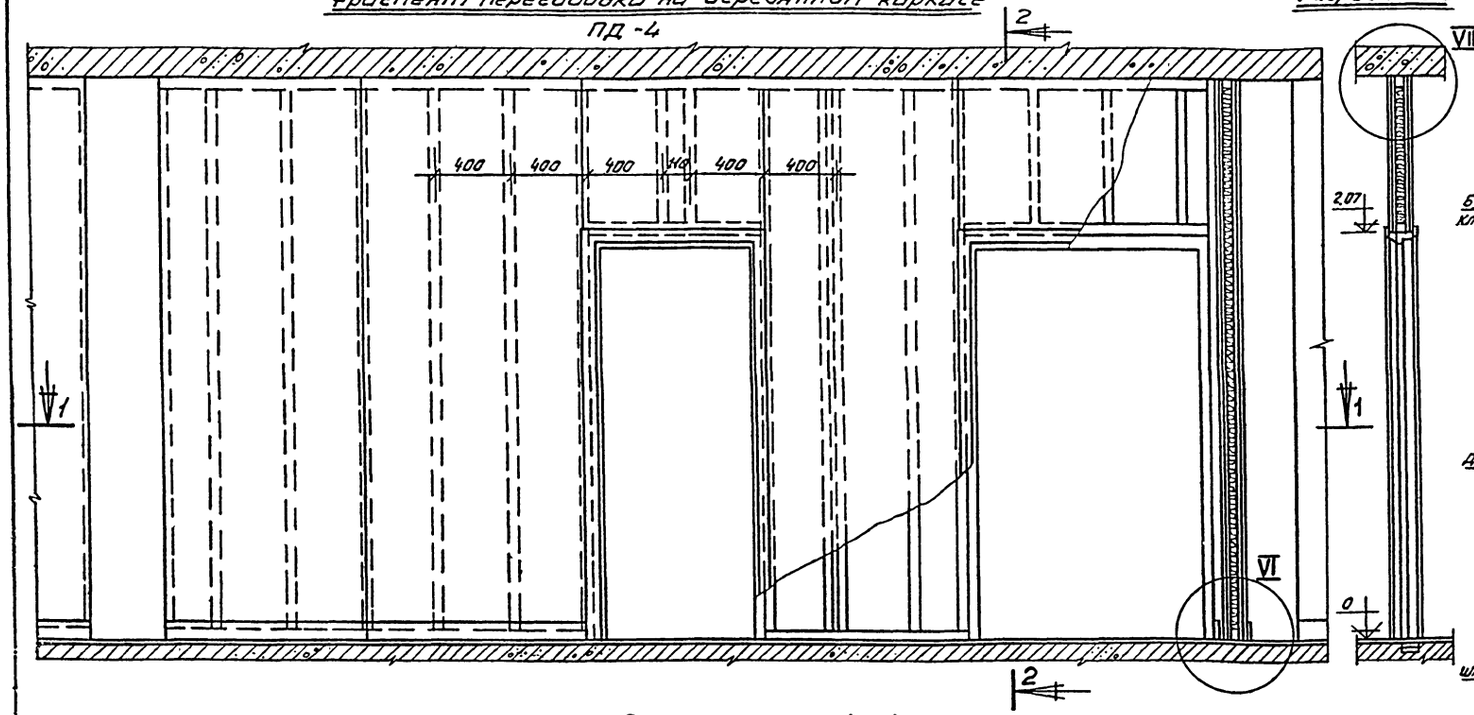

Разрез по 2-2

Разрез по 1-1

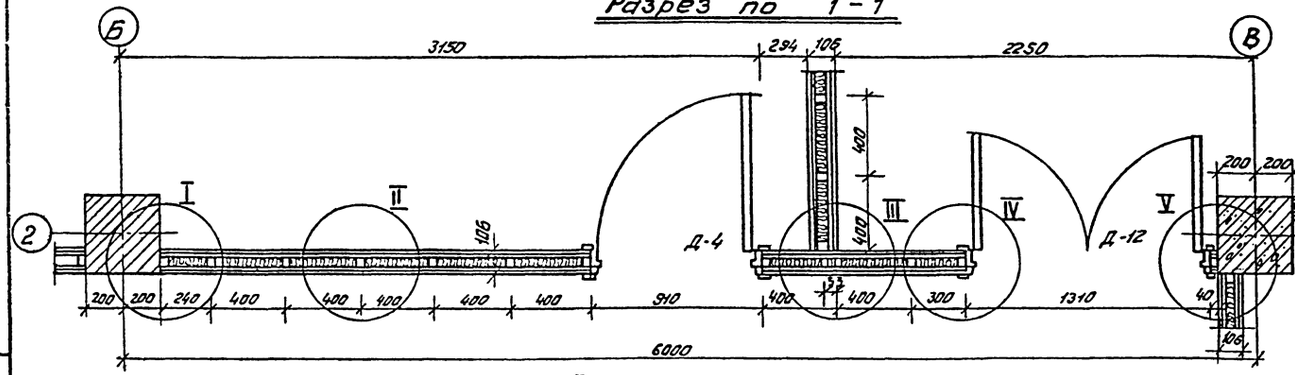

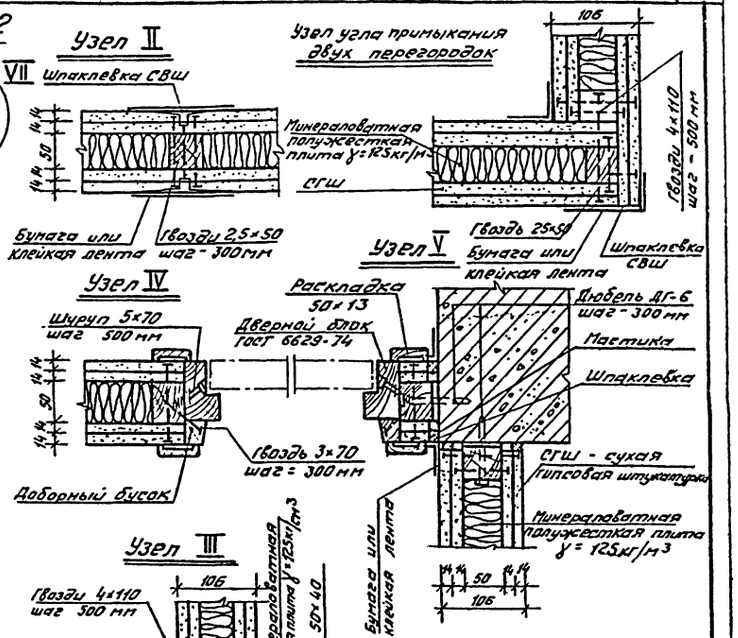

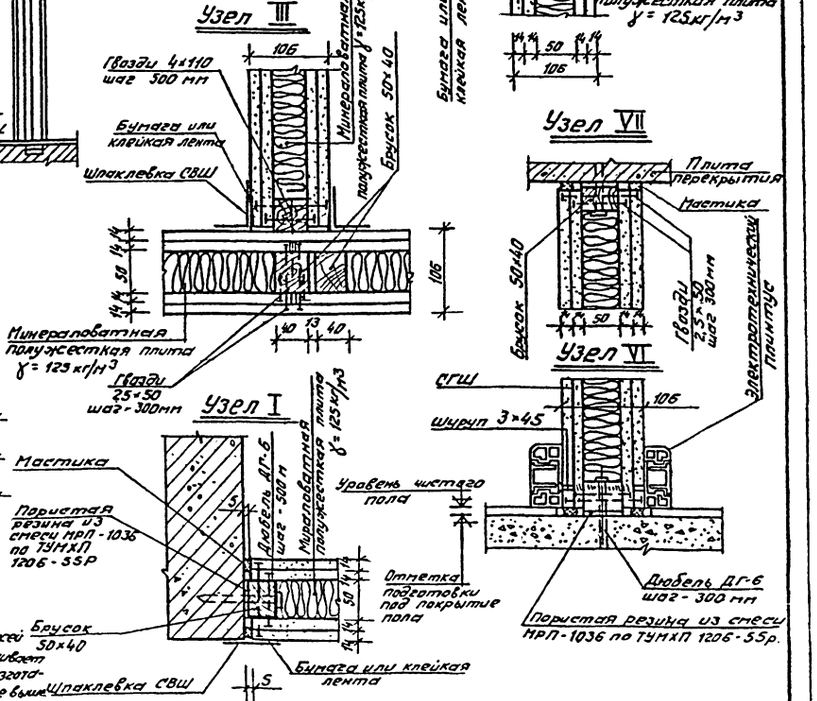

Примечания:

1. Вариант перегородок полистовой сборки из сухой гипсовой штукатурки на деревянном каркасе разработан на основе альбома рабочих чертежей ТП-2123/1 выпущенного ЦНИИЭП торгово-бытовых зданий и туристских комплексов. 2. В данном варианте принятый тип конструкции ПД-4 обеспечивает звукоизоляцию от воздушного шума в пределах $E_2^{\text{н}}$=5ДБ по толщине 106мм. 3. Предел огнестойкости перегородок - 0,25 часа. 4. Каркас перегородок изготавливается из древесины хвойных пород в соответствии с требованиями к элементам II категории, антисептировать, с максимальной влажностью не выше 15-17%. 5. Каркас с двух сторон обшивается листами сухой гипсовой штукатурки (СГШ), улучшенного качества согласно „Техническим требованиям к конструкциям сборных перегородок", разработанным ЦНИИЭП учебных зданий. Листы СГШ крепятся к каркасу гвоздями.
6. Для звукоизоляции используется минераловатная плита объемным весом 125кг/м³ по ГОСТ 9573-72.

Указания по монтажу перегородок.

1. Направляющие бруски (горизонтальные направляющие) крепятся к конструкциям с помощью дюбелей „ДГ" с шагом 500мм. Точка забивки дюбеля должна отстоять, от края строительного основания не менее 100мм. 2. К направляющим с шагом 400мм устанавливаются по отвесу и крепятся гвоздями стойки. 3. Устанавливаются и крепятся к стойкам листы СГШ. 4. Устанавливаются и крепятся к стойкам дверные коробки. 5. Устанавливается минераловатная плита, приклеивается к СГШ на мастике КН-2 в 2х - 3х точках. 6. Крепятся листы СГШ противоположной стороны каркаса, которые устанавливаются в разбежку. 7. Стыки листов СГШ и примыкания шпаклюются с одновременной прокладкой бумажной ленты, шляпки гвоздей при забивке устанавливаются на 1мм и шпаклюются заподлицо водостойкой шпаклевкой „СВШ", изготавливаемой по ТУ-400-1-3/53-74/.
8. Отделку поверхностей выполнять после шпаклевки из зачистки, после чего установить электротехнический плинтус.

			1978	ТП 264-24-8
Рук маст.	Милашевский		Государственный архив на 500 тысяч единиц хранения со стенами из кирпича	
Гл. инж.	Волков			
Гл. констр.	Леонтьев			
ГАП	Горшков		Стадия: Р	Лист: АС-18
ГИП	Зимелихина			
Рук гр. арх.	Захаров		Вариант перегородок с применением сухой штукатурки	ЦНИИЭП зрелищных зданий и спортивных сооружений им. Б.С. Мезенцева
Разраб.	Захаров			
Проверил	Горшков			

660-02

Типовой проект 264-24-8 Альбом I

ВЫБОРКА МАТЕРИАЛОВ

NN п/п	Наименование	Материал	ГОСТ или ТУ	Ед. изм.	Кол-во	Примечание
	Сталь					
1	Труба 60×30×3	ст.10пс	3-д им. Либкнехта	кг	560	
2	Уголок 90×56×6	ст-3кп	8510-72	—"—	45	
3	Уголок 50×32×4	—"—	—"—	—"—	230	
4	Уголок 20×20×3	—"—	8509-72	—"—	70	
5	Квадрат 16×16	—"—	2591-71	—"—	600	
6	Полоса 50×25	—"—	103-76	—"—	210	
7	Полоса 12×16	—"—	—"—	—"—	10	
8	Лист δ=3	—"—	19904-74	—"—	50	
9	Сталь круглая ф16	—"—	2590-71	—"—	7	
10	Сталь круглая ф8	—"—	—"—	—"—	3	
	Итого стали		———		1785 кг.	
11	Герметик	любой марки	ТУ 269-64	кг	35	
12	Губчатая резина 4×10	Р-29	ТУ МХП 1206-55	мп	140	
13	Губчатая резина 4×40	—"—	—"—	—"—	60	
14	Минеральная вата	———	4640-66	м³	0,15	
15	Стекло неполированное б6	———	7380-85	м²	30	
16	Замок 3Вс	———	5089-65	шт.	2	
17	Завертки 3В	———	5090-65	—"—	6	
18	Шпингалет ш3	———	5090-65	—"—	4	

ПРИМЕЧАНИЕ

Проект металлического тамбура разработан на чертежах КМ-1 – КМ-5.

Технические условия.

1. Настоящий проект стальных витражей выполнен на основании задания архитектурно-строительной мастерской №4.
Материал стальных конструкций витражей – сталь марки Вст-3кп.
Изготовление стальных конструкций витражей должно производиться способами, исключающими образование на поверхности стали вмятин, забоин и других повреждений.
2. Резка деталей должна производиться на ножницах, дисковых или зубчатых пилах.
3. Отклонения от проектных размеров не должны превышать следующих допускаемых величин.
   а). Общая длина марки и монтажных элементов ±3мм;
   б). Общая высота марки ±4мм;
   в). Расстояние между осями смежных импостов и фальцами для остекления ±2мм;
   г). Разность диагоналей в фальцах – 3мм;
   д). Кривизна элементов из плоскости стекла – 1/800 длины элемента;
   е). Несовпадение плоскостей для опирания стекла при установке на замазке – 1мм;
   ж). Кривизна элементов в плоскости стекла – 3мм.
4. Сварные швы должны быть зачищены „заподлицо".
5. Сварка конструкций должна производиться электродами типа Э-42; как ручным, так и любым более производительным способом.
6. Отверстия под нарезку должны выполняться сверлением на проектный диаметр.
7. Створные и открывающиеся части витражей должны быть плотно пригнаны к местам притворов и свободно вращаться, в местах притворов должны быть наклеены прокладки из губчатой резины.
8. Все заводские и монтажные метизы (замки, ручки) должны быть оцинкованными.
9. Сварка конструкций должна производиться в жестких кондукторах, обеспечивающих точные геометрические размеры изделий.
10. Зазоры в местах сопряжения элементов не подлежащих сварке не более 1мм.
11. Антикоррозийное покрытие, которое выполняется заводом-изготовителем должно производиться грунтом ГФ-020 Гост 4056-63*
12. Разработку рабочих чертежей стадии „КМД" вести с учетом установки скобяных изделий.
13. Остекление витражей производить после монтажа витражей на месте строительства.
14. Окраску витражей после монтажа производить с выполнением требований главы СНиП III В-6-62 эмалью ПФ-68 за 2 раза.

ОСНОВНОЙ ПОРЯДОК МОНТАЖА.

1. Конструкции, поставляемые на монтаж должны иметь маркировку в соответствии с чертежами „КМД".
2. Установку витражных конструкций производить в следующем порядке:
   а). Навеска отдельных марок;
   б). Установка стоек и навеска ригелей;
   в). Общая отрихтовка всего витража;
   г). Полное закрепление всех мест примыкания витражей в эксплуатационное положение;
   д). Конопатка всех мест примыкания к строительным конструкциям с последующей герметизацией и уплотнением этих мест согласно проекта;
   е). Окраска витражей.
3. Проектом предусмотрено остекление всех витражей стеклом. Остекление ведётся на губчатой резине и герметике любой марки. (УМС-50; ут-32; ут-34).
4. Нарезку стекол производить исключительно по чертежам.

			1978	ТП 264-24-8
Рук. маст	Милашевский		Государственный архив на 500 тысяч единиц хранения со стенами из кирпича.	
Гл. инж.	Волков			
Гл. констр.	Ароншьев			
Гл. арх. пр	Горшков			
Гл. инж. пр	Зимелихина			
Рук. гр. арх.	Захаров			
Ст. арх.	Нанушьян			
Разработ	Буш		Выборка материалов и технические условия	ЦИИЭП зрелищных зданий и спортивных сооружений им Б.С. Мезенцева
Проверил	Горшков			

стадия	лист	листов
Р	КМ-1	

Копировал: Сахар 660-02 Формат А2

Типовой проект 264-24-8 Альбом I

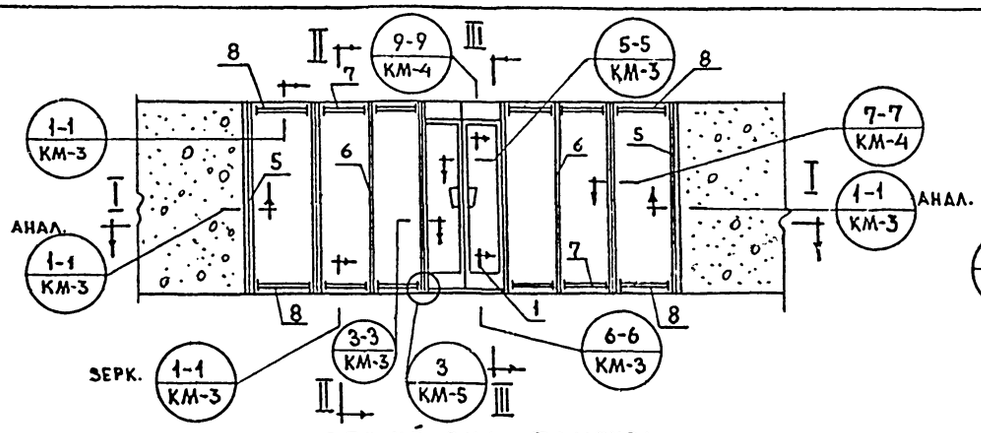

ОБЩИЙ ВИД ТАМБУРА

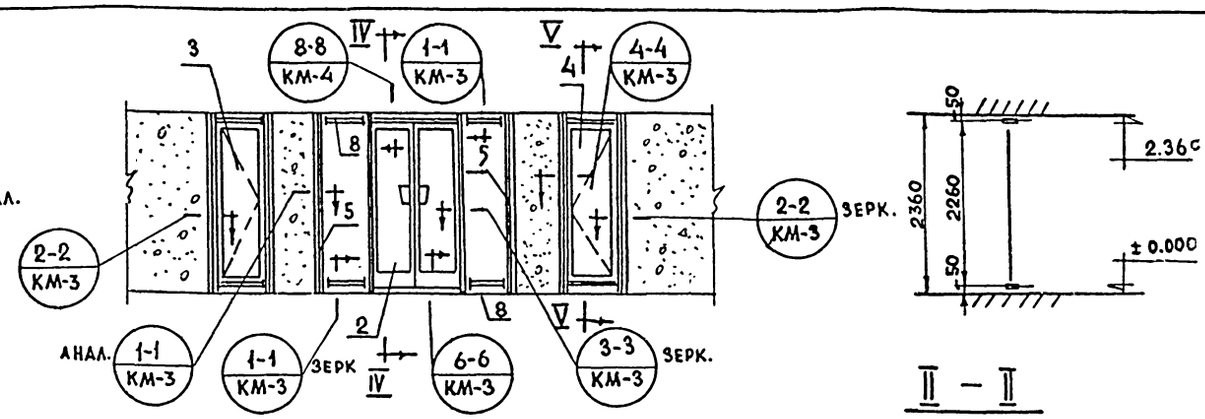

II — II

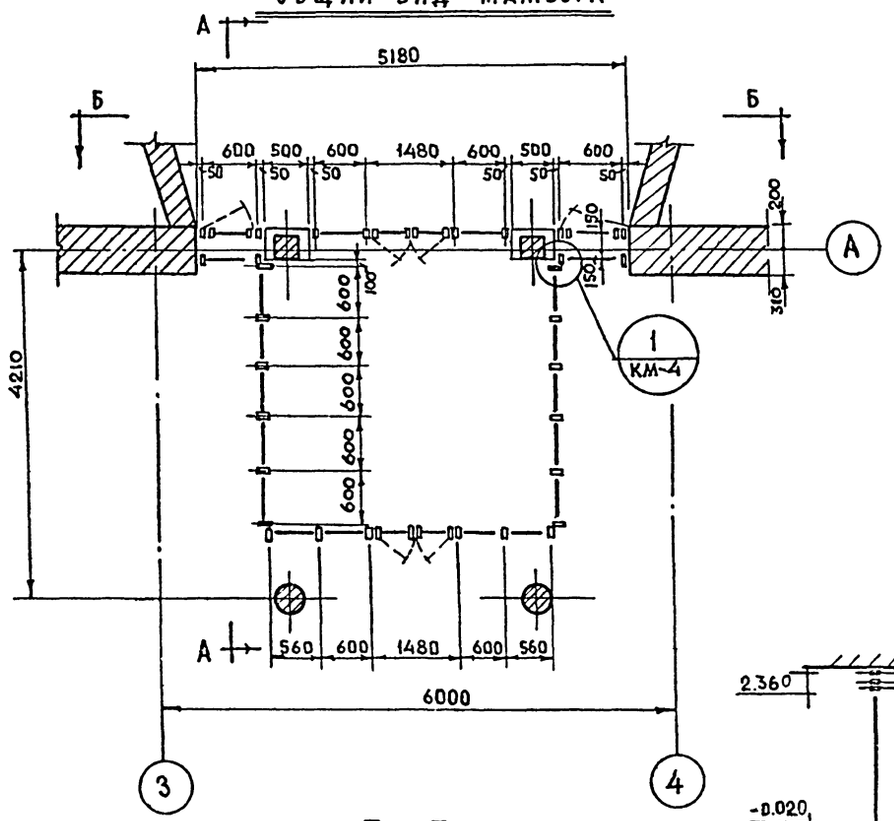

I — I

Б—Б

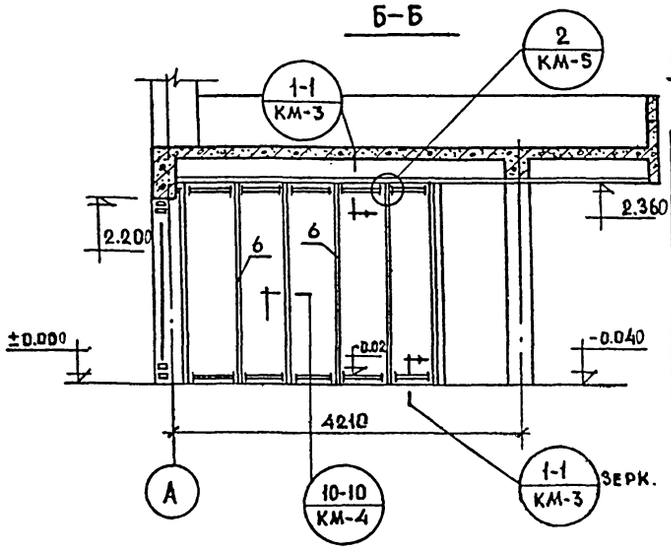

А—А

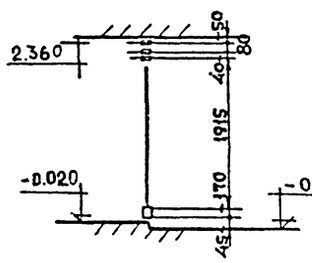

III — III

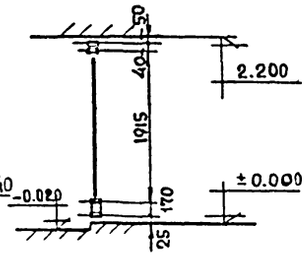

IV — IV

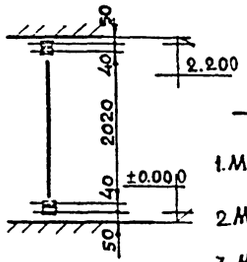

V — V

СПЕЦИФИКАЦИЯ МОНТАЖНЫХ ЭЛЕМЕНТОВ

N поз.	Обозначен.	Наименование	Кол.	Примечан.
1	М-1	Марка дверная	1	
2	М-2	Марка дверная	1	
3	М-3	Марка монтажная	1	
4	М-4	Марка монтажная	1	
5	СТ-1	стойка крайняя	12	
6	СТ-2	стойка средняя	10	
7	Р-1	ригель	4	
8	Р-2	ригель	32	
9	Н-1	нащельник	100	п.м.

ПРИМЕЧАНИЯ:

1. Монтажные сечения см. КМ-3, КМ-4.
2. Монтажные узлы см. КМ-4, КМ-5.
3. Монтажные марки см. КМ-5.

Рук.маст	Мидашевский	
Гл.инж.	Волков	
Гл.констр.	Леонтьев	
Гл.арх.пр.	Горшков	
Гл.инж.пр.	Земелихина	
Рук.гр.арх.	Задаров	
Ст.арх.	Нанушьян	
Разработ.	Бущ	
Проверил	Горшков	

1978 ТП 264-24-8

Государственный архив на 500 тысяч единиц хранения со спецами из кирпича

Стадия	Лист	Листов
Р	КМ-2	

Монтажная схема тамбура.

ЦНИИЭП зрелищных зданий и спортивных сооружений им. Б.С. Мезенцева

660-02

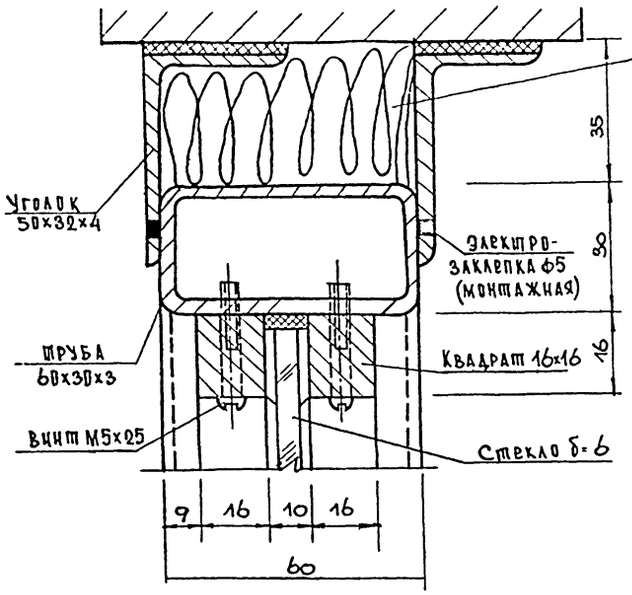

1-1

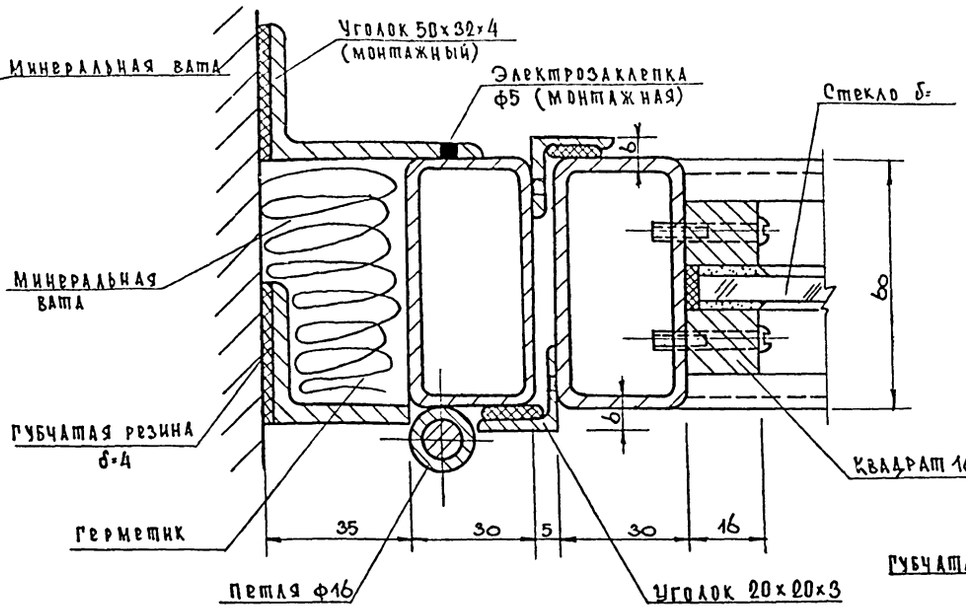

2-2

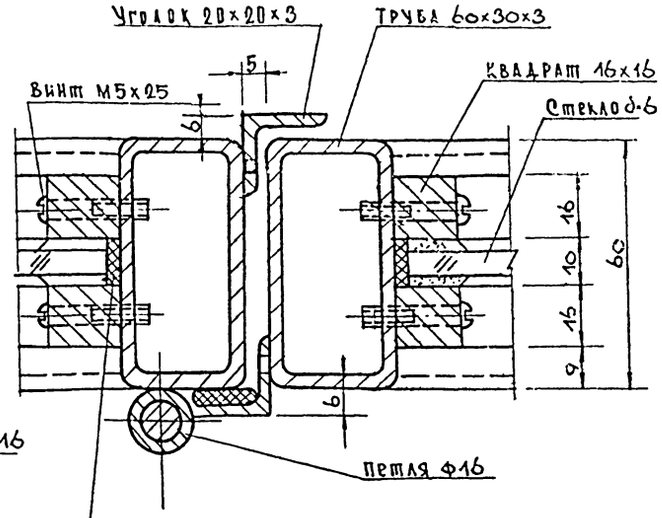

3-3

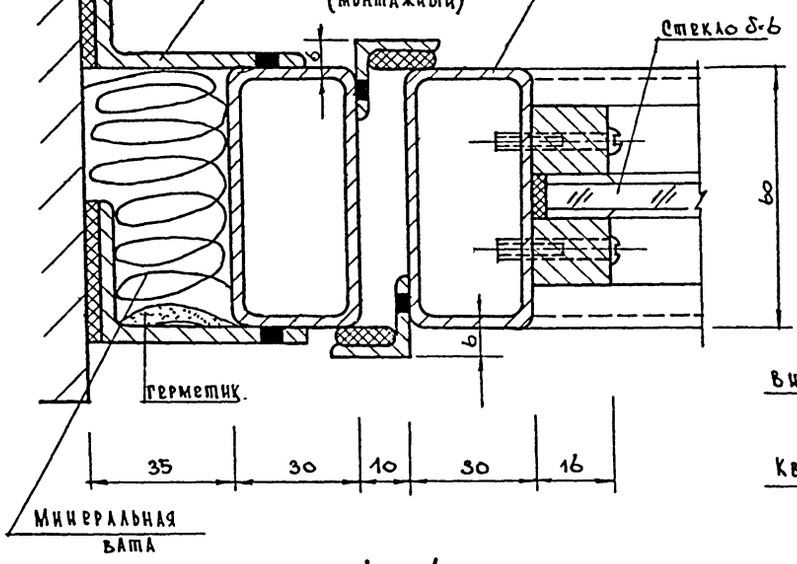

4-4

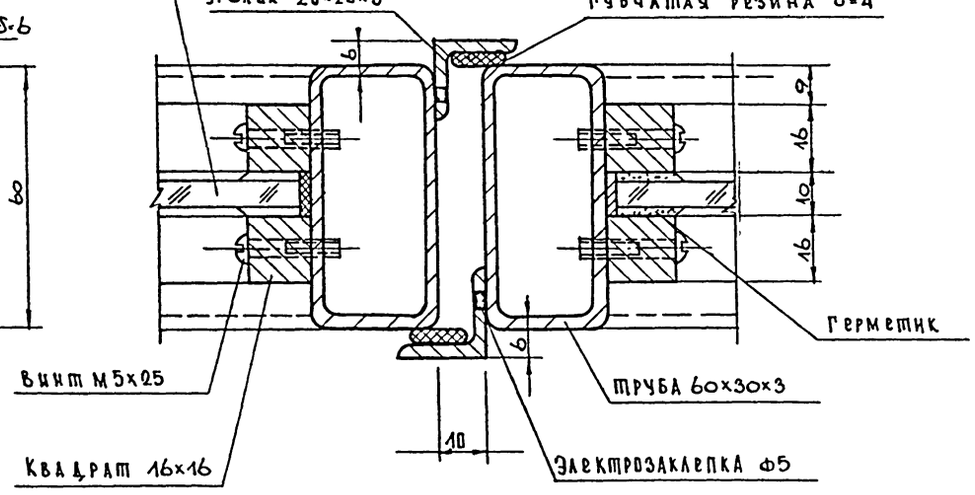

5-5

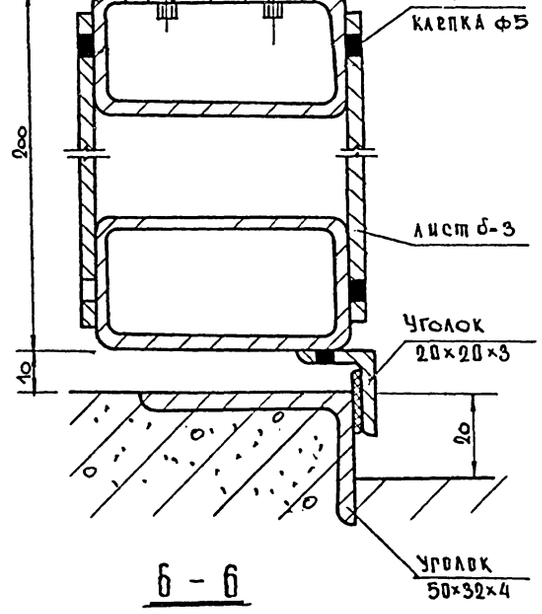

6-6

Примечание:

1. Монтажную схему см. КМ-2
2. Остальные сечения см. КМ-4

			1978	ТП 264-24-8	
Рук.маст	Миллашевский				
Гл. инж.	Волков		Государственный архив на 500 тысяч единиц хранения со стенами из кирпича		
Гл. констр.	Леонтьев				
Гл. арх.-пр.	Горшков			Стадия	Лист	Листов
Гл. инж.-пр.	Зимелихина			Р	КМ-3	
Рук.гр.арх.	Захаров					
Ст. арх.	Нанушьян		Монтажные сечения 1-1÷6-6	ЦНИИЭП зрелищных зданий и спортивных сооружений им. Б.С. Мезенцева	
Разработ.	Буш				
Проверил	Горшков				

Копировал Сазар 660-02 Формат А2

Типовой проект 264-24-8 Альбом I

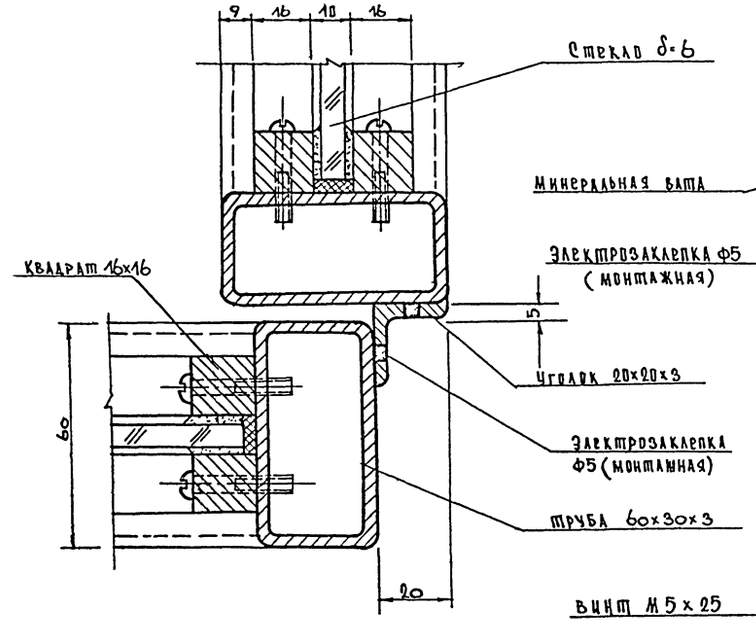

7-7

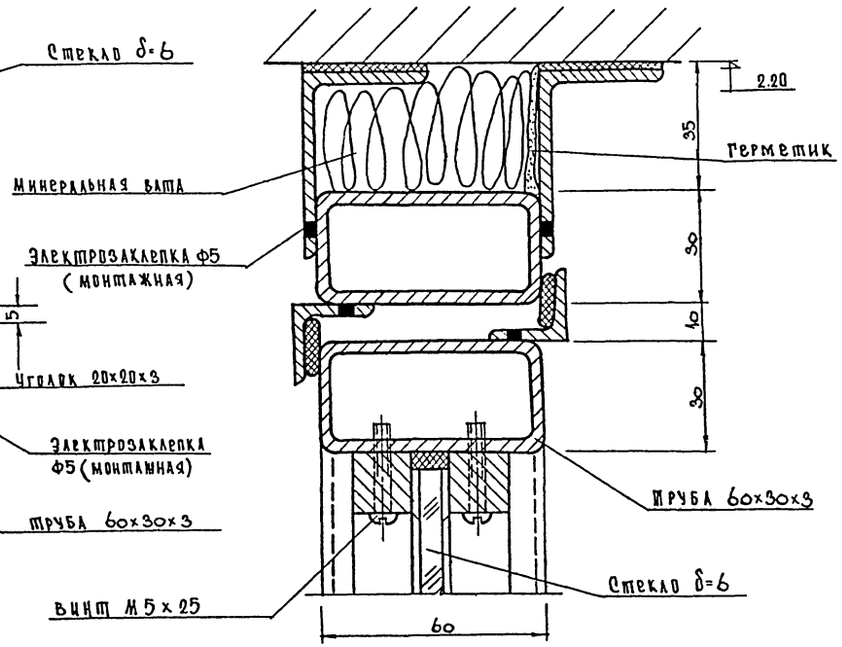

8-8

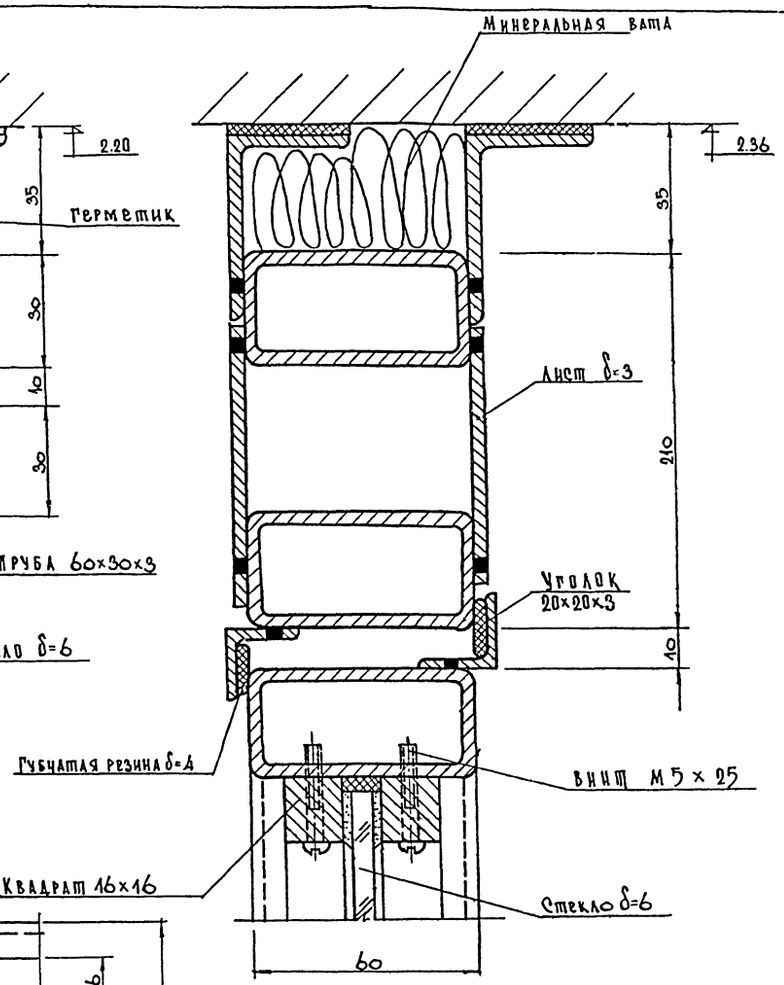

9-9

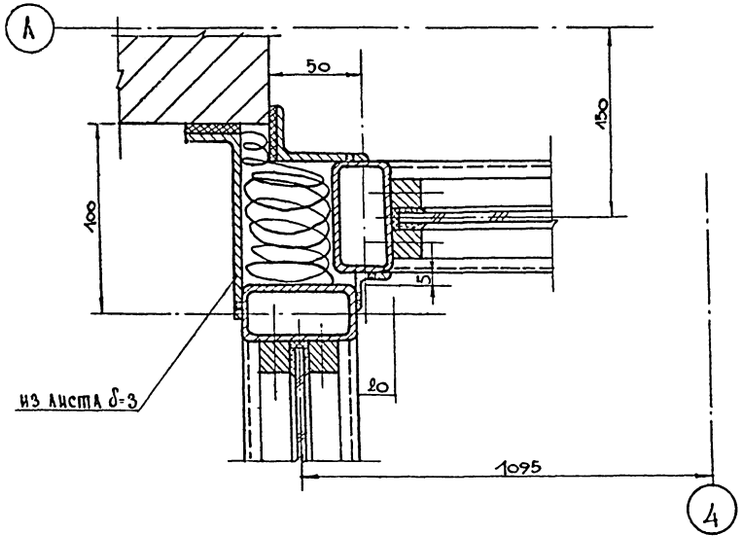

Узел 1

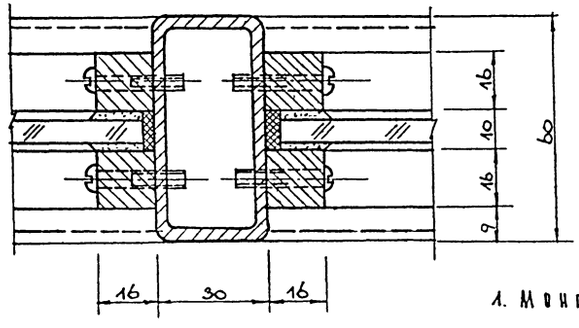

10-10

Примечание:

1. Монтажную схему см КМ-2
2. Остальные сечения см КМ-3

Рук маст	Милашевский		1978	ТП 264-24-8	
Гл.инж.	Волков		Государственный архив на 500 тысяч единиц хранения со стенами из кирпича		
Гл.констр.	Леонтьев				
Гл.арх пр.	Горшков			Стадия	Лист	Листов
Гл.инж.пр	Зимелихина			Р	КМ-4	
Рук гр.арх	Захаров					
Ст.арх.	Нанушоян		Монтажные сечения 7-7÷10-10 Узел 1			
Разработ	Буш					
Проверил	Горшков					

Зрелищных зданий и спортивных сооружений им Б.С. Мезенцева

Копировал [illegible] 660-02 формат 22

Типовой проект 264-24-8 Альбом I

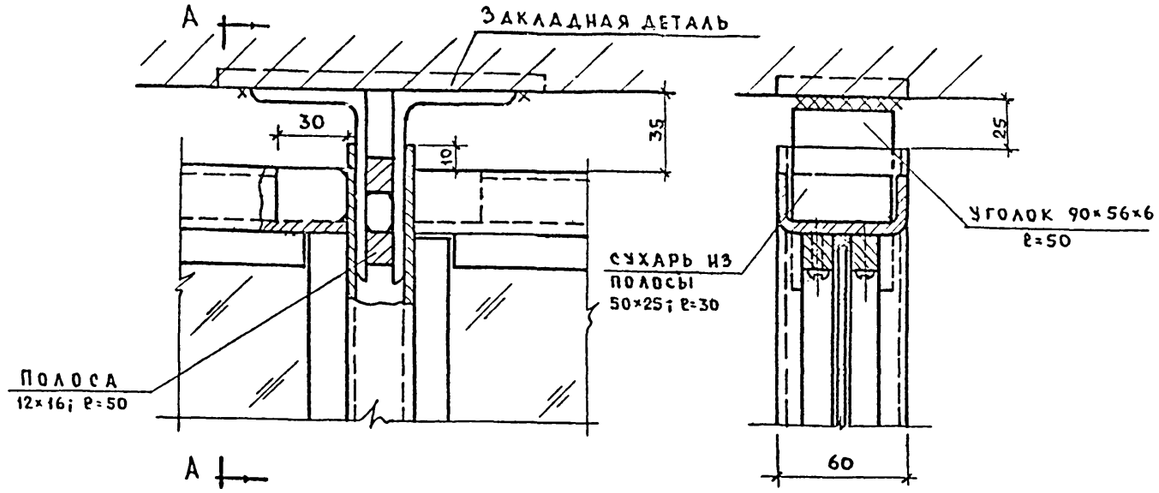

Узел 2

А-А

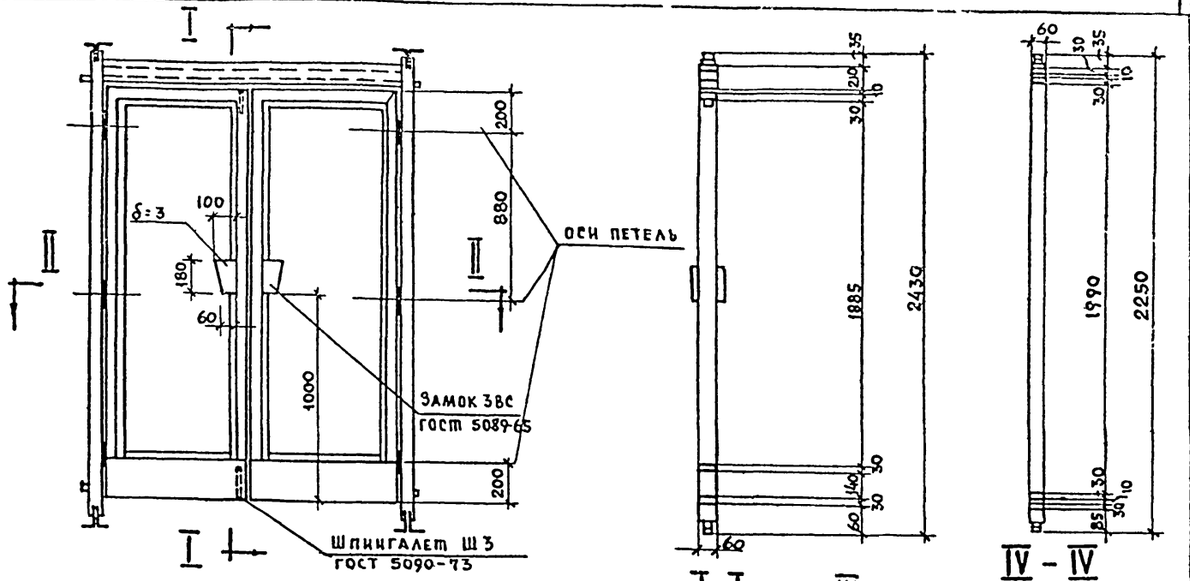

I-I

III

IV - IV

М-1

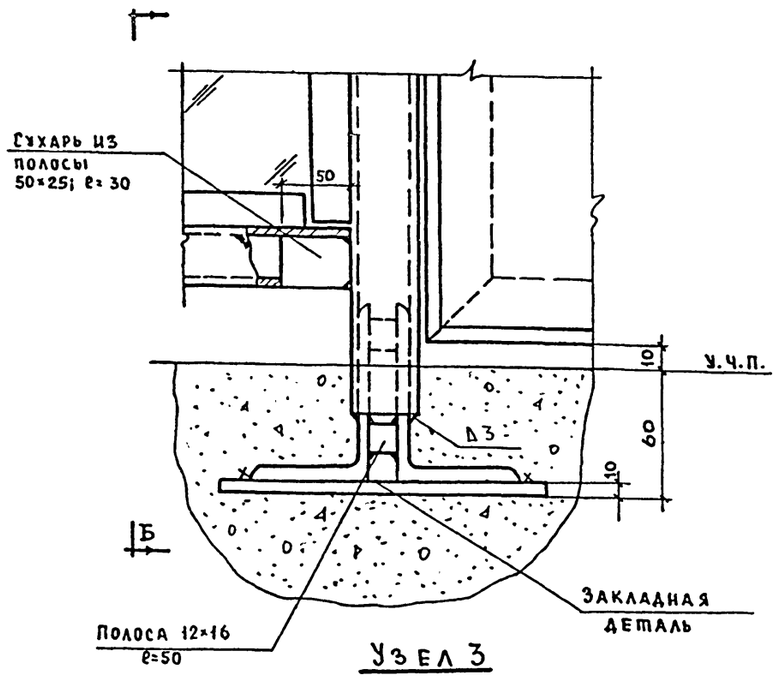

Узел 3

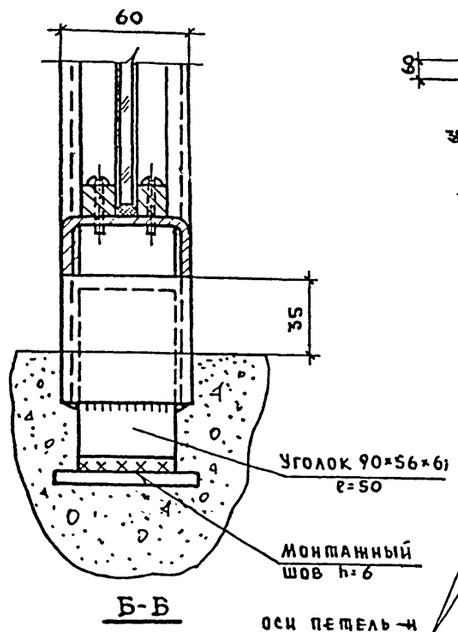

Б-Б

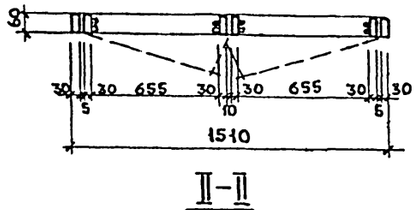

II-II

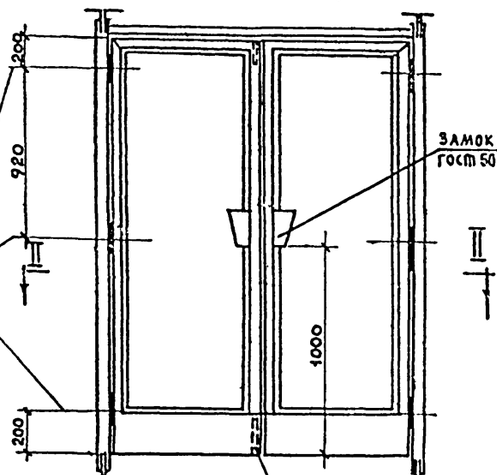

М-2

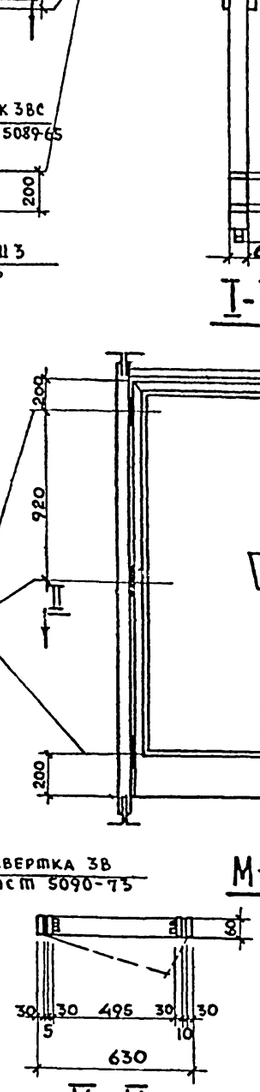

М-3; М-4 (зерк. М-3)

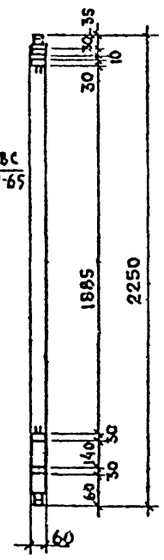

III-III

Примечание:

1. Монтажную схему см. КМ-2
2. Остальные узлы см. КМ-4.

			1978	ТП 264-24-8	
Рук. маст.	Милашевский		Государственный архив на 500 тысяч единиц хранения со стенами из кирпича		
Гл. инж.	Волков				
Гл. констр.	Арентьев				
Гл. арх.-пр.	Горшков			стадия	лист / листов
Гл. инж.-пр.	Змелихина			Р	КМ-5
Рук. гр. арх.	Захаров				
Ст. арх.	Нанушьян		Монтажные узлы 2÷3	ЦНИИЭП зрелищных зданий и спортивных сооружений им. Б.С. Мезенцева	
Разработ	Бущ		Монтажные марким 1÷м-4		
Проверил	Горшков				

660-02

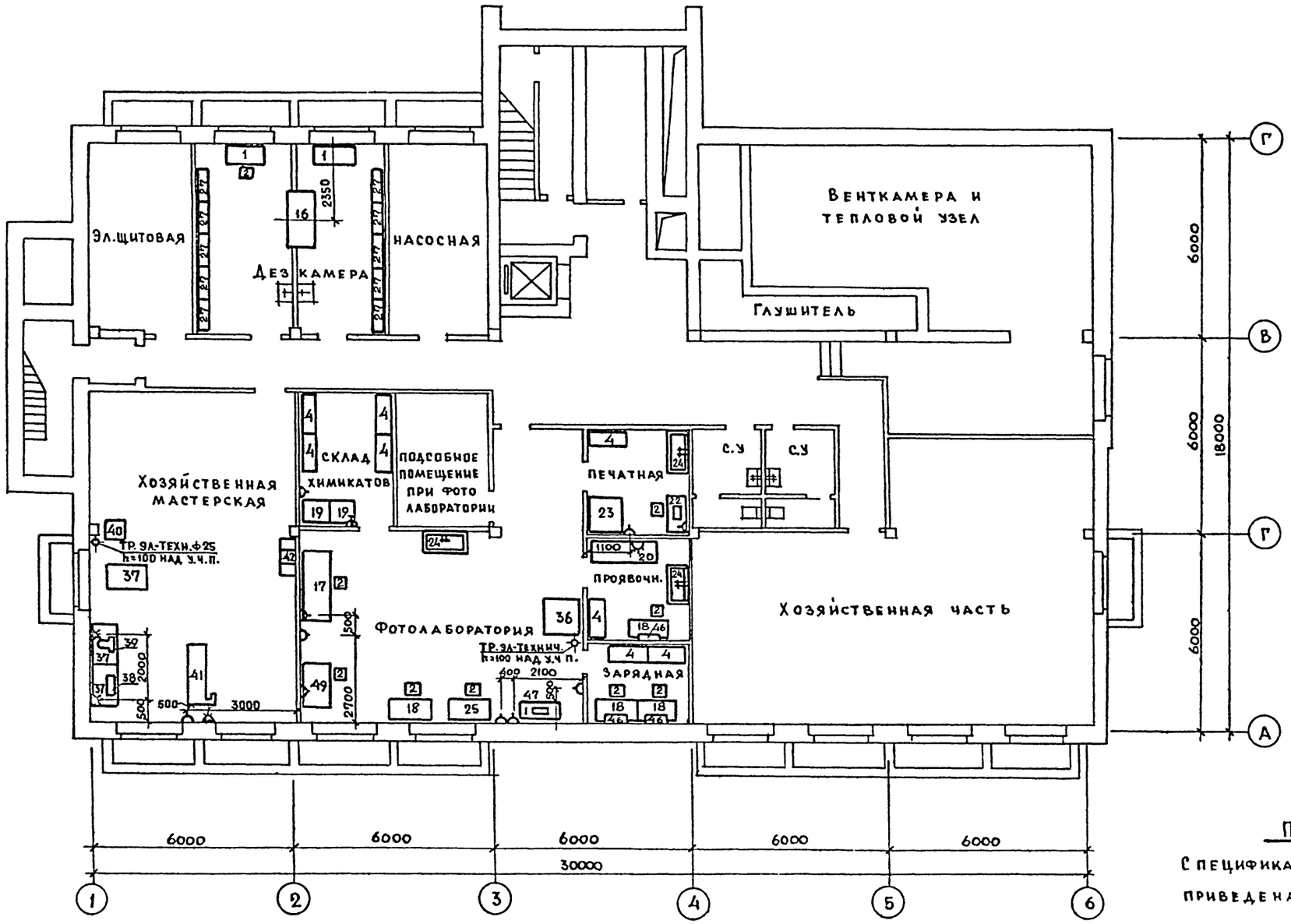

Примечание

Спецификация технологического оборудования приведена на листе ТР-4

			1978	ТП 264-24-8	
Рук маст	Милашевский		Государственный архив на 500 тысяч единиц хранения со стеллажами из кирпича		
Гл инж	Волков				
Гл констр	Леонтьев				
Гл. Арх. пр.	Горшков			Стадия	Лист / Листов
Гл инж пр	Зимелихина			Р	ТХ-1
Рук. гр. Арх	Захаров				
Ст. Арх	Нанушьян		План подвала с расстановкой оборудования.	ЦНИИЭП зрелищных зданий и спортивных сооружений им. В.С. Мезенцева	
Разработ	Захаров				
Проверил	Горшков				

Копировал Сагина 660-02 Формат 22

Типовой проект 264-24-8 Альбом I

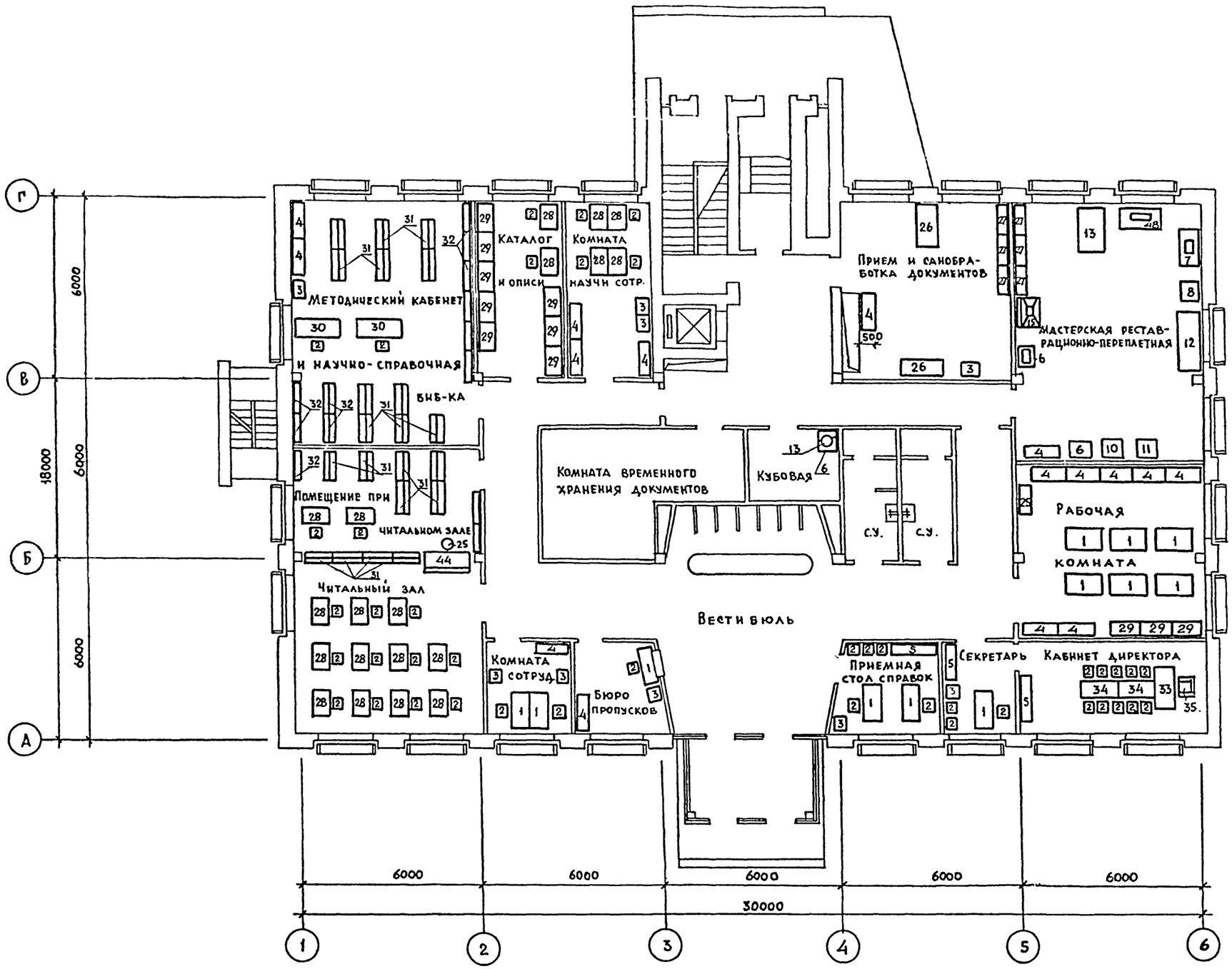

Примечание

1. Спецификация технологического оборудования приведена на листе ТР-4, альбом I

			1978	ТП 264-24-8	
Рук. маст	Милашевский				
Гл. инж.	Волков		Государственный архив на 500 тысяч единиц хранения со стенами из кирпича		
Гл. констр.	Леонтьев				
Гл. арх. пр	Горшков				
Гл. инж. пр	Змелихина			Стадия: Р; Лист: ТХ-2; Листов:	
Рук. гр. арх	Захаров				
Стр. арх.	Малушьяк		План 1го этажа, с расстановкой оборудования	ЦНИИЭП зрелищных зданий и спортивных сооружений им. Б.С. Мезенцева	
Разработ.	Буш				
Проверил	Горшков				

660-02 Формат 22

Типовой проект 264-24-8 Альбом I

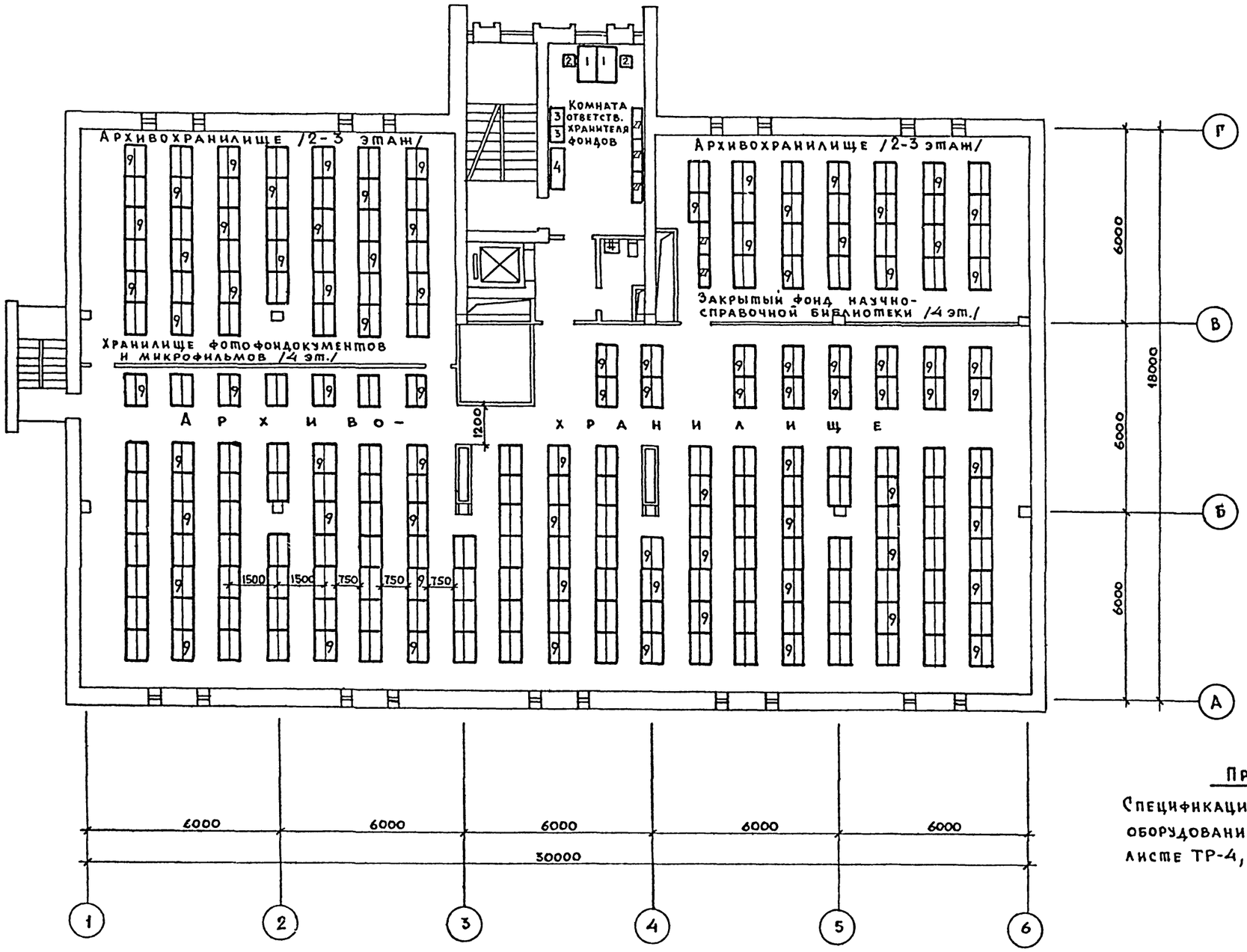

Примечание:

Спецификация технологического оборудования приведена на листе ТР-4, Альбом I

			1978	ТП 264-24-8	
Рук. маст	Михневский		Государственный архив на 500 тысяч единиц хранения со стенами из кирпича.		
Гл. инж.	Волков				
Гл. констр.	Леонтьев				
Гл. арх. пр.	Горшков				
Гл. инж. пр.	Жигалихина				
Рук. гр. арх.	Захаров			Стадия	Лист	Листов
Ст.-арх.	Нарушьян			Р	ТХ-3	
Разработ.	Чугасстр		План 2, 3 и 4-го этажей с расстановкой оборудования	ЦНИИЭП зрелищных зданий и спортивных сооружений им. Б.С. Мезенцева	
Проверил	Горшков				

660-02 Формат 22

Типовой проект 264-24-8 Альбом I

NN п/п	Наименование оборудования	Тип, марка	Краткая характеристика габариты, мм /дл.×шир.×выс./	Кол-во	Вес ед.обор кг.	Характер токоприемников	Данные по сантехнике	Завод-изготовитель организация-калькодержатель.
1.	Стол письменный однотумбовый	—	—	16	—	—	—	Истринская мебельная фабрика
2	Стул полужесткий	—	—	120	—	—	—	Торговая сеть
3.	Шкаф несгораемый (сейф)	—	550×450×1500	20	—	—	—	Московский завод металлоизделий N4
4	Шкаф для хранения реактивов, негативов, документов, книг и др.	—	1160×500×2000	25	55	—	—	Черт. Гипронии инв. N 117415.
5.	Шкаф	10-114	1500×380×1900	2	—	—	—	Гипротис
6.	Стол - подставка лабораторная	II вариант	500×725×900	2	13	—	—	Черт. Гипронии инв. N 110448
7	Сверлильная машина	МС-25	ф сверл. 5мм 450×310×200мм	1	14	0.08 квт. 1ф; 220 в.		3-д N14 г. Пермь Степана Разина, 32
8	Проволокошвейная машина	БШП-4	760×600×1595	1	176	0.27 квт. 220/380 в.	—	Киевский механический завод
9	Стеллаж металлический, стационарный двухсторон. архивного типа	—	985×750×2200	708	—	—	—	СКБ проектприбор г. Кутаиси
10	Пресс винтовой переплетный	2БПК	Раб. пл. пресса 520×490 мм; 660×750×2020	1	320	—	—	Шадринский завод полиграфических машин
11	Резак	—	700×700×1000	1	—	—	—	По данным ГАУ
12	Стол переплетчика	—	2000×800×800	1	—	—	—	По данным ГАУ
13	Стол реставрационный	ММБ-46	1500×800×730	1	—	—	—	Альб. библиотечная мебель Госуд. биб-ка им. Ленина
14	———	———	———	—	—	———	———	———
15	Шкаф вытяжной	ШВК-66	1500×850×2800	1	500	3 квт 220 в.	См. лист ТР-6	Меб. ф-ка им. „1 мая" г. Горький
16	Дезкамера	КДФЭ-А	1842×970×2274	1	721	1.3 квт; 0.6 в 3ф, 220/380 в	Подвод. холодн. воды 1 тр. 15 мм слив через трап ф50	Центр. научно-исслед. дезинфекционный ин-тут.
17	Установка для микрофотокопирования	АКМ-01	2000×800×2600	1	485	2.0 квт. 127 или 220 в	—	Одесский завод „Кинап"
18	Стол однотумбовый для фотолабораторий	—	1300×650×900	1	55	—	—	Чертеж Гипронии инв. N 108073
19	Холодильник	ЗИЛ	590×780×1410	2	95	1.2 квт 1ф; 220 в	—	Торговая сеть
20	Проявочная машина	60П-4	1195×625×1327	1	600	6.5 квт 1ф; 220 в.	Расход воды 650 дм³/час, слив воды в воронку ф5	„Старорусс прибор" г. Старая Русса
21	Стол с полкой для реактивов	—	650×650×1500	4	40	—	—	Черт. Гипронии инв. N 107570
22	Копировальный аппарат	МКП-3	240×160×265	1	10	0.035 квт 220 в		производственное об'един. „Москинап"
23	Фотоувеличитель	„Белорусь"	1100×1000×2300	1	100	0.4 квт. 1ф; 220 в	—	Союзглавэлектро

NN п/п	Наименование оборудования	Тип, марка	Краткая характеристика габариты, мм (дл.×шир.×выс.)	Кол-во	Вес ед.обор кг.	Хар-ка токоприемников	Данные по сантехнике	Завод-изготовитель организация-калькодержатель.
24	Стол для обработки фото-бумаг, пленок, пластинок	—	1200×650×900	3	35	—	см. лист ТР-6	Черт. Гипронии инв. N 108096
25	Стол для обрезки и наклейки фото	—	1300×650×900	1	40	—	—	Черт. Гипронии инв. N 107589
26	Стол рабочий	Д П-VI	1400×750×730	2	—	—	—	Мебельная ф-ка N4 г. Рига
27	Стеллаж металлический стационарный односторонний, архивного типа	—	985×380×2200	30	—	—	—	СКБ проектприбор г. Кутаиси
28	Стол читательский одноместный	ММБ-1А	900×600×1050	20	—	—	—	Черт. Гос. биб-ки СССР им. Ленина
29	Шкаф каталожный	ММБ-16	970×500×1614	8	—	—	—	Черт. Гос. биб-ки СССР им. Ленина
30	Стол рабочий с подвесными тумбами	ММБ-4	1500×600×730	2	—	—	—	Черт. гос. биб-ки СССР им. Ленина
31	Стеллаж одноярусный двухсторонний библиотеч.	Тип I	965×432×2010	23	50	—	—	Саратовский мех.-з-д театрального и библиотечного оборудования
32	——„—— 1 сторонн.		965×220×2010	11	25	—	—	——„——
33	Стол письменный двухтумбовый	—	———	1	—	—	—	Истринская мебельная фабрика
34	Стол-приставка	—	—	2	—	—	—	——„——
35	Кресло рабочее	—	—	1	—	—	—	Торговая сеть
36	Прибор сушки и глянцевания отпечатков	ЛПСО-5М	1090×1120×742	1	145	4 квт 1ф; 220 в	—	Союзглавэлектро
37	Верстак слесарный с чугунной столешницей	СД 3701,06	1250×750×850	3	365	—	—	Оргстанкинпром
38	Станок настольный токарный	Т-28	РМЦ-220мм; Ц-65 650×255×222	1	25	0.23 квт 220/380	—	Минский часовой завод
39	Станок настольный сверлильный	НС-12А	Фсверл. 12мм 650×360×700	1	120	0.6 квт 220/380	—	Вильнюсский станкозавод „Коммунарас"
40	Точильно-шлифовальный двухсторонний станок	3Б632	2 шлиф. круга ф250 560×630×1115	1	180	1.75 квт 220/380	—	Тираспольский машиностроительный завод им. Кирова
41	Верстак столярный	———	1380×695×750	1	—	—	—	3-д N2 „Физприбор" г. Киров
42	Шкаф для одежды	ПМЗ-Ю-00	1050×500×1800	1	—	—	—	г. Горький п/я 200
43	Кипятильник непрерывного действия	КНЭ-25	456×350×690	1	21	—	см. лист ТР-6	Калининградский з-д торгового машиностроения
44	Кафедра выдачи книг	ММБ-3	1500×620×978	1	—	—	—	Черт. Гос. биб-ки СССР им. В.И. Ленина
45	Стул подъемно-поворотный	ММБ-27	450×500×710	1	—	—	—	Черт. Гос. биб-ки СССР им. В.И. Ленина
46	Полка подвесная с фотоосветителем	—	650×220×840	3	10	0.04 вт 220 в	—	Черт. Гипронии инв. N 107568
б/н	Витрина переносная	ММБ-33	—	6	—	—	—	Черт. Гос. биб-ки СССР им. В.И. Ленина
47	Денситометр	ДФ 310	370×480×360	1				Торговая сеть
48	Швейная машина промышленная	класс 23А	520×250×200	1		220 в 0.8 квт.		Подольский мех. завод им. „Калинина" Моск. обл.
49	Контрольно-монтажный аппарат	АКМ-1	1300×800×1500	1		220 в 0.8 квт		г. Одесса 3-д „Кинап"

Примечание:

В данной спецификации приведен примерный перечень технических средств оснащения архивов, рекомендуемый Главным Архивным Управлением при Совете Министров СССР, и, при необходимости, его можно заменить соответствующим оборудованием с аналогичными техническими характеристиками.

Рук. маст	Милашевский	
Гл. инж.	Волков	
Гл. констр.	Леонтьев	
Гл. арх. пр.	Горшков	
Гл. инж. пр	Зимелихина	
Рук. гр. арх	Захаров	
Ст. арх.	Нанушян	
Разработ.	Таисина	
Проверил	Горшков	

1978 | ТП 264-24-8

Государственный архив на 500 тысяч единиц хранения со стенами из кирпича

Стадия	Лист	Листов
Р	ТХ-4	

Спецификация технологического оборудования

ЦНИИЭП зрелищных зданий и спортивных сооружений им. Б.С. Мезенцева

660-02

Формат 22

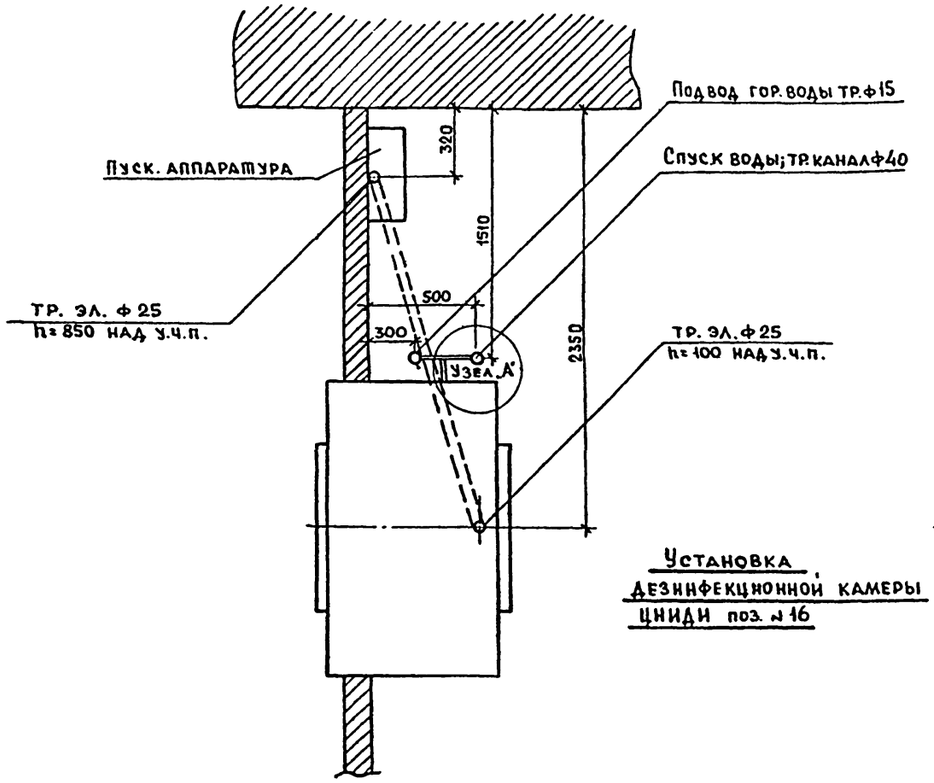

Установка дезинфекционной камеры ЦНИДИ поз. № 16

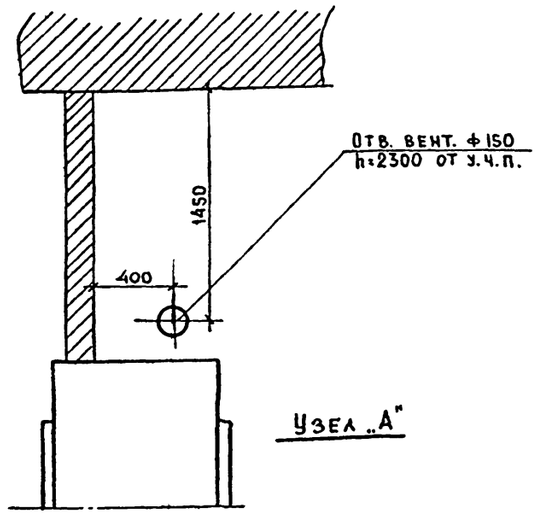

Узел „А"

Установка кипятильника КНЭ-25

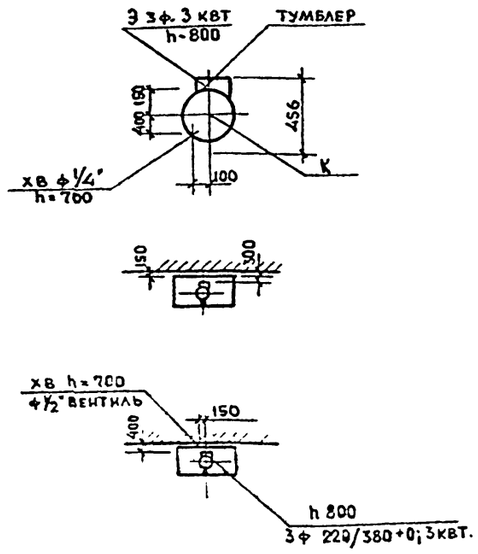

Шкаф вытяжной дл. 1020 мм; выс. - 2800 мм. / правое примыкание / поз. №15

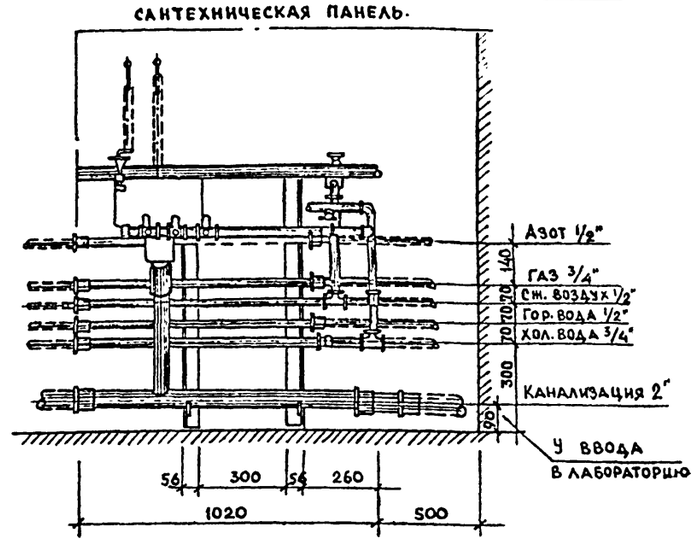

Стол для обработки фотобумаг, фотопластинок и пленок поз. № 24

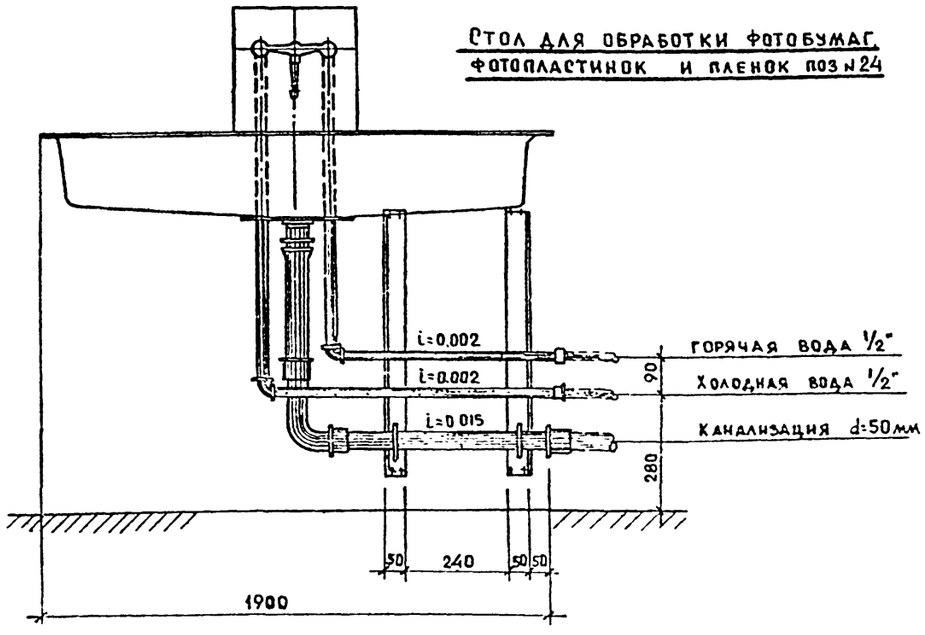

Оборудование шкафа

Наименование		Кол-во		Расход при 100% действии	Примечан.
		фасад.	нипель		
Вода холод.	Краны углов. ДА-23 с ниппелями ДА-2 и ДА-5	3	ДА-5 1	0.017 л/сек	3/холодильников
			ДА-1 2	0.30 л/сек	3/водоструйных насосов
Газ	Кран углов. ДА-136 с ниппелем ДА-101	1	1	1000 ккал/час	Каталог НИИ сантех
Сж. воздух	Вентиль 15б 3 46 к-1	1	1	0,1 - 1,4 м³/мин	Каталог промышл.
Вакуум	Вентиль 15б 50р-1	1	1	—	Трубопров. арматуры
Канализ.	Рак. лабор. Р030 0,2% ф	1	—	—	ГОСТ 10456-63

Примечание: 1) В данном случае подключаются холодная вода и канализация.

При необходимости имеется возможность подключения остальных коммуникаций.

2) При заказе необходимо указать, что подсоединение к воздуховоду в данном случае осуществляется с правой стороны верхней части шкафа /разм. отв. 160×200 мм/

			1978	ТП 264-24-8	
Рук. маст.	Мишковский		Государственный архив на 500 тысяч единиц хранения со стенами из кирпича		
Гл. инж.	Волков				
Гл. констр.	Леонтьев				
Гл. арх. пр.	Горшков				
Гл. инж. пр.	Зименкин				
Рук. гр.	Заваров			стадия	лист	листов
Ст. арх.	Ананьян			Р	ТХ-5	
Разработ.	Гансина		Установочные чертежи.	ЦНИИЭП зрелищных зданий и спортивных сооружений им. Б.С. Мезенцева		
Проверил	Горшков					

660-02 ф22

Типовой проект 264-24-8 Альбом I

Развертка каркаса по оси „5"

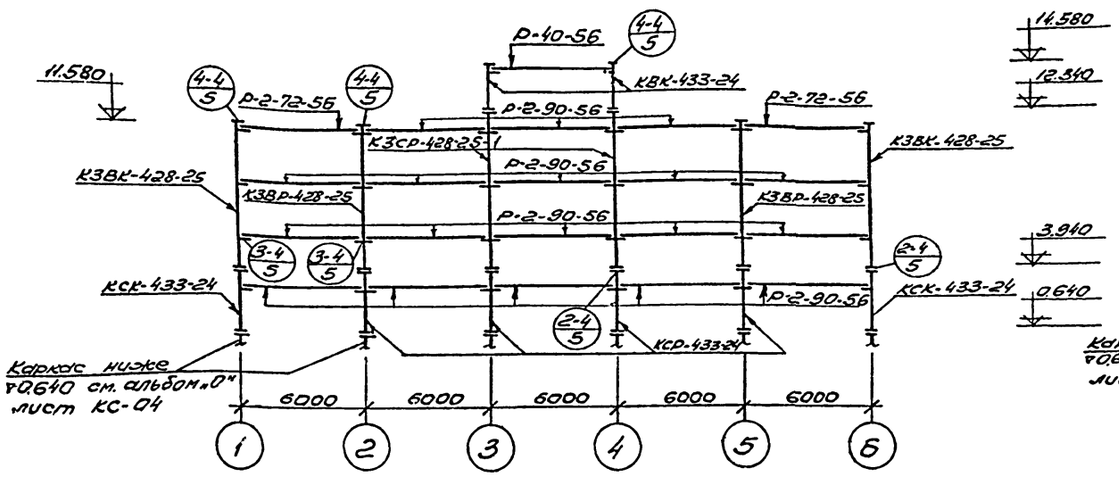

Развертка каркаса по оси „В"

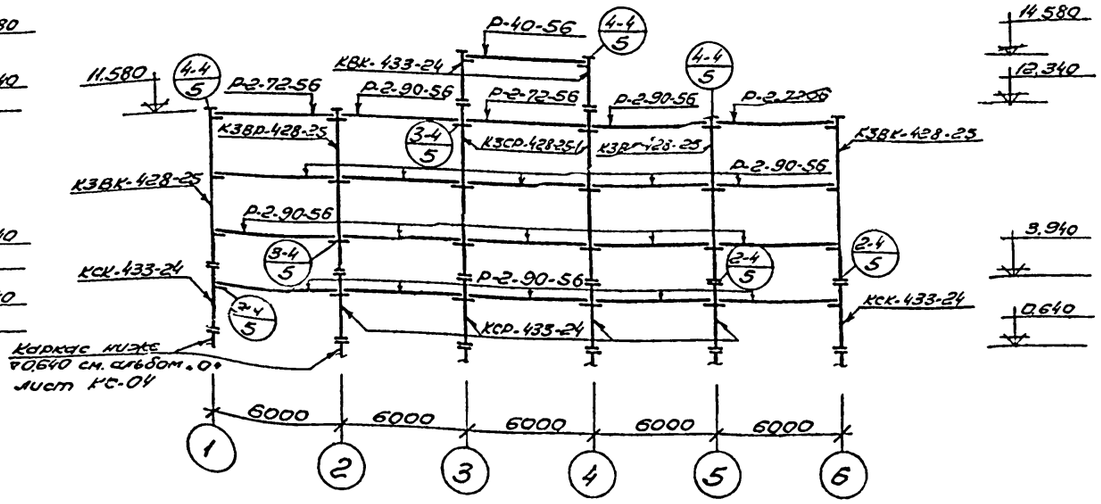

Спецификация сборных железобетонных изделий

Наименов. элемента	Марка элемента	Размеры мм l	B	h	Вес т	Кол-во штук	Каталог, альбом
Колонна	КСК-433-24	3300	400	400	1.32	4	ИИ-04-2 Выпуск 3
—"—	КСР-433-24	3300	400	400	1.34	8	—"—
—"—	КЗВК-428-25	7640	400	400	3.07	4	ИИ-04-2 Выпуск 20
—"—	КЗВР-428-25	7640	400	400	3.12	4	—"—
—"—	КЗСР-428-25-1	8400	400	400	3.40	4	ИИ-04-2 Вып. 20 альб. V КЖ-12
—"—	КВК-433-24	2540	400	400	1.03	4	ИИ-04-2 Выпуск 3
Ригель	Р-2-90-56	5560	400	450	1.95	35	ИИ-04-3 Вып.3 часть I
—"—	Р-2-72-56	5560	400	450	1.95	5	—"—
—"—	Р-40-56	5560	300	450	1.55	2	—"—

Выборка монтажных деталей

Наименован.	Количество	Каталог
ММД-1	16	ИИ-04-8 Выпуск 3
МР-2	68	—"—
МР-6	16	—"—

Примечания:

1. Опалубку колонны КЗСР-428-25-1 см. альбом V КЖ-12.
2. Узлы (2.4/5) (3.4/5) (4.4/5) см. серию ИИ-04-10 Выпуск 5.

Рук.маст.	Милачевский		1978	ТП 264-24-8	
Гл.инж.м.	Вялков		Государственный архив на 500 тысяч единиц хранения со стенами из кирпича		
Гл.констр.	Леонтьев			стадия	лист	листов
Гл.эл.-пр.	Горшков			Р	КС-1	1.
Гл.инж.пр.	Зимелихин		Развертки каркасов по осям „Б" и „В" выше ▽0	ЦНИИЭП зрелищных зданий и спортивных сооружений им. Б.С.Мезенцева	
Провер.	Зимелихина				
Ст.инж.	Колтикова				

660-02

Согласовано

Инв.№ подл.

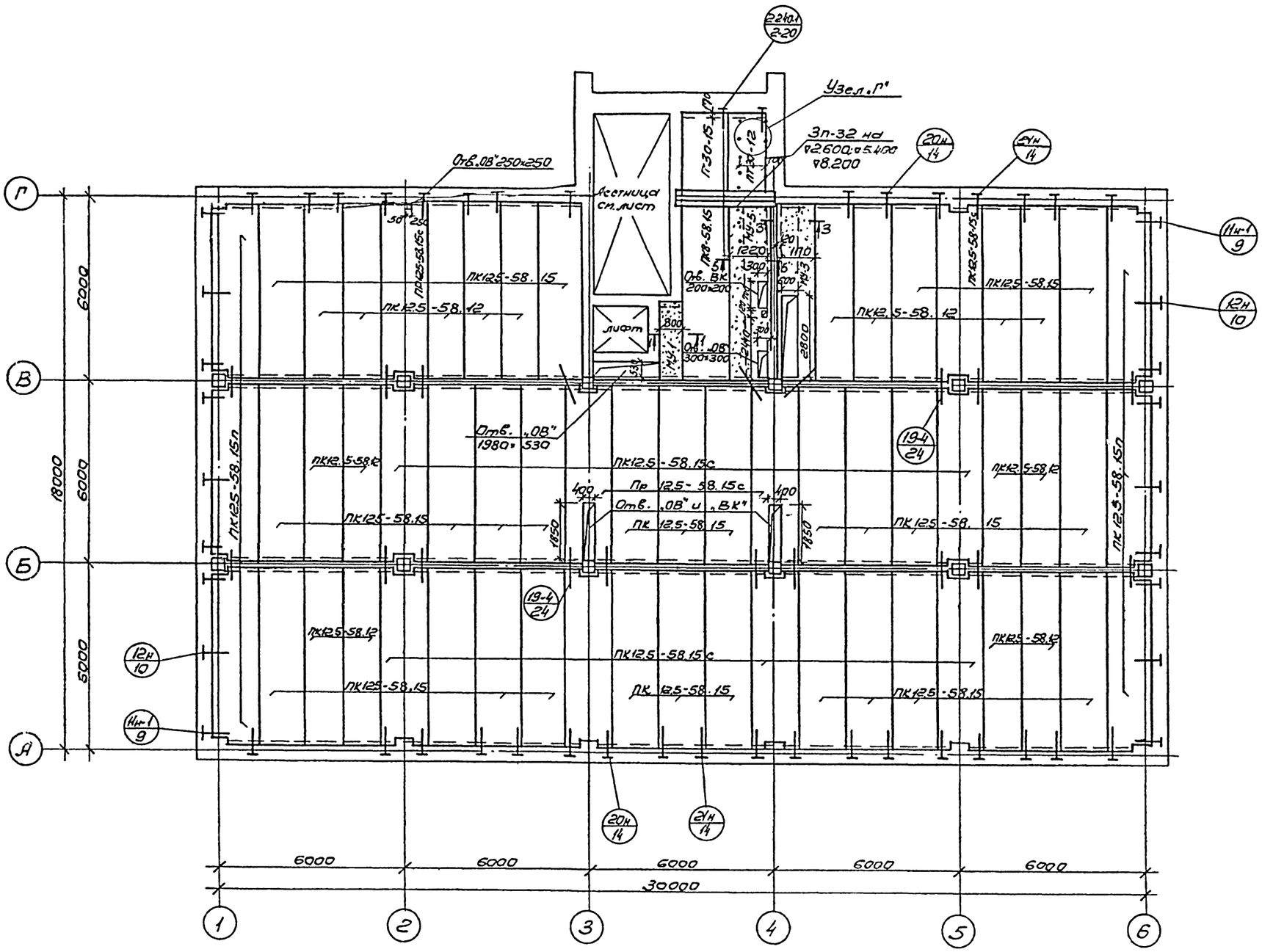
Отв.08" 250×250
Лестница см. лист
Узел „Г"
3п-32 нд
▽2.600; ▽5.400
▽8.200
ПК30-15
ПК30-12
ПК25-58.15с
ПК25-58.15
ПК12.5-58.15
ПК12.5-58.12
ПК12.5-58.15с
ПК12.5-58.15п
ПК12.5-58.12с
ПК12.5-58.12
ПК12.5-58.15
ПК12.5-58.15с
ПК12.5-58.12
ПК12.5-58.15
ПК12.5-58.15
ПК12.5-58.15

Типовой проект 264-24-8 Альбом I

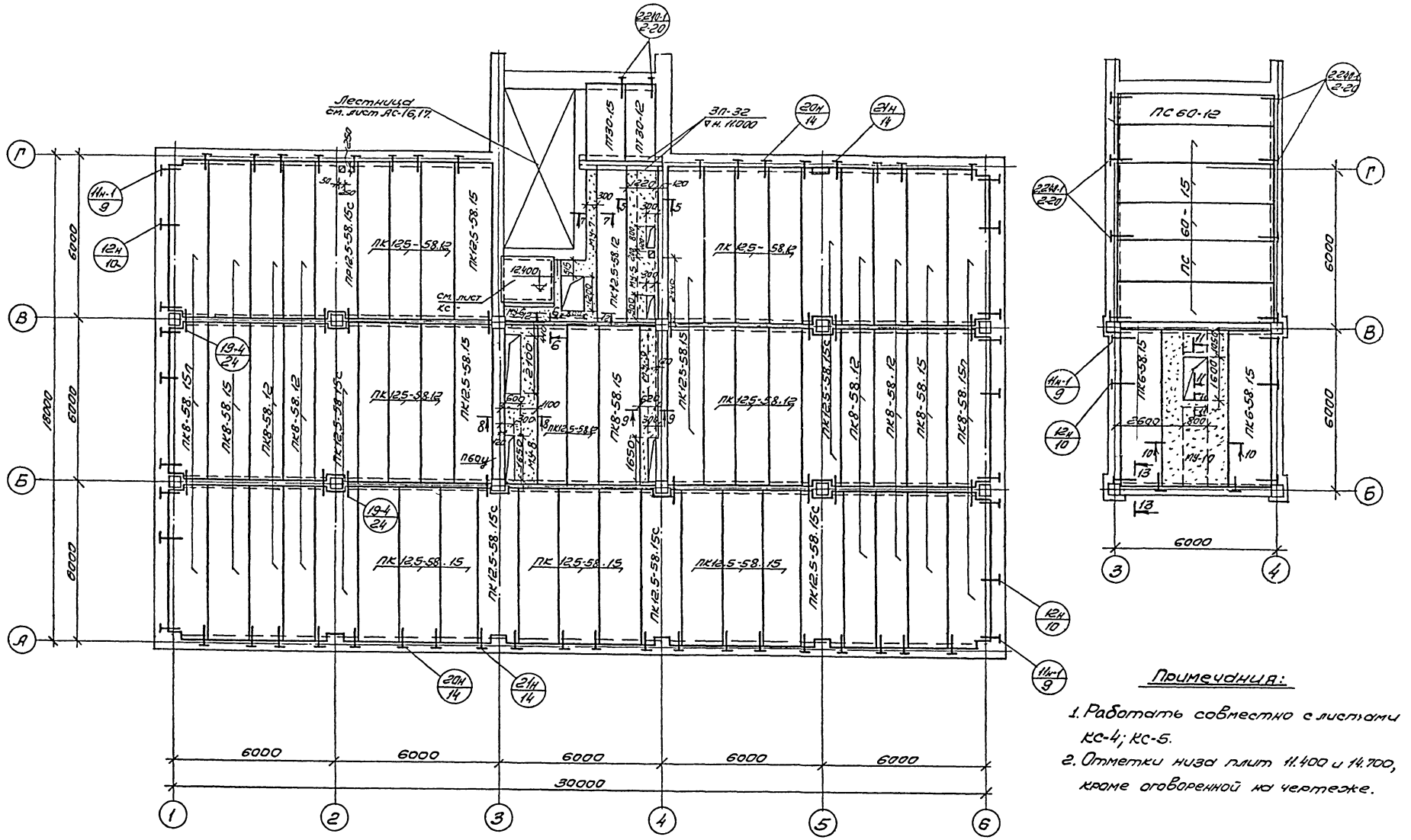
Лестница см. лист АС-16,17
3П-32 ▽н. 11.400
2210-1 2-20
20Н 14
21Н 14
11Н-1 9
12Н 10
19-4 24
ПК12.5-58.15с
ПК12.5-58.12
ПК8-58.15
ПК8-58.12
ПК12.5-58.15
ПК12.5-58.12
ПК12.5-58.12с
ПК8-58.12
ПК6-58.15
ПК6-58.12
ПК12.5-58.12
ПК12.5-58.15
ПК12.5-58.15с
ПК8-58.15
ПК12.5-58.12
ПК12.5-58.12с
ПК8-58.12
ПК8-58.15
ПК8-58.15
ПК8-58.15с
ПК12.5-58.15
ПК12.5-58.15
ПК12.5-58.15

Альбом I

Типовой проект 264-24-8

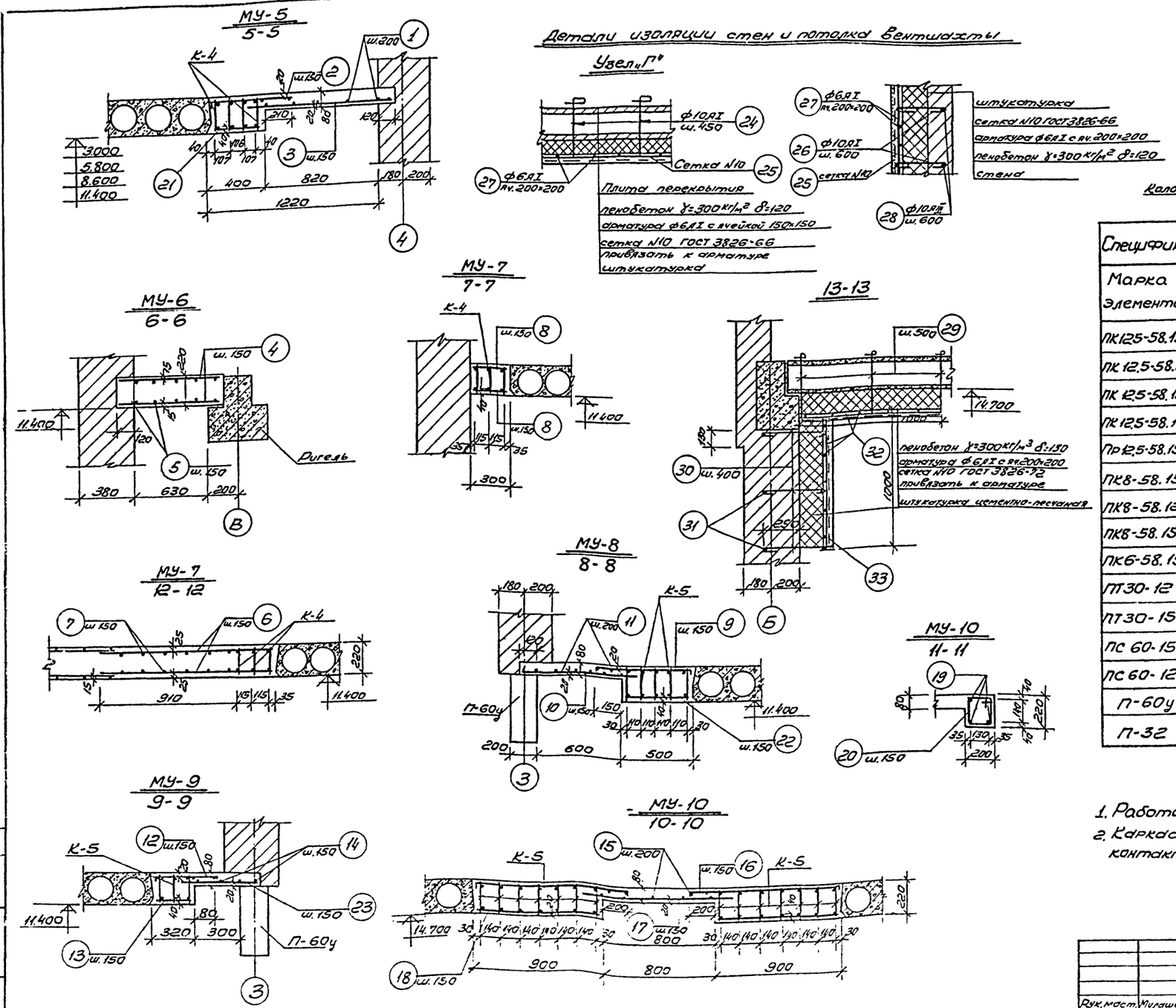

Детали изоляции стен и потолка вентшахты

Узел опирания прогона П-60

Спецификация сборных железобетонных элементов								
Марка элемента	Наименован. элемента	Кол-во штук					Вес т	Каталог, серия
		3000	5800	8600	11400	14700		
ПК125-58.15с	Плита перекрытия	7	7	7	7	—	2.65	ЦЦ-04-4 вып.17
ПК 12.5-58.12	—"—	17	17	17	13	—	2.04	—"—
ПК 12.5-58.15п	—"—	6	6	6	—	—	2.67	—"—
ПК 12.5-58.15	—"—	26	26	26	13	—	2.71	—"—
Пр 12.5-58.15с	—"—	3	3	3	1	—	2.63	—"—
ПК8-58.15	—"—	1	1	1	7	—	2.71	—"—
ПК8-58.12	—"—	—	—	—	12	—	2.04	—"—
ПК8-58.15п	—"—	—	—	—	6	—	2.67	—"—
ПК6-58.15	—"—	—	—	—	—	2	2.71	—"—
ПТ30-12	—"—	1	1	1	1	—	1.08	1.141-1 вып.10
ПТ30-15	—"—	1	1	1	1	—	1.425	—"—
ПС 60-15	—"—	—	—	—	—	5	2.8	1.141-1 вып.2
ПС 60-12	—"—	—	—	—	—	1	2.11	—"—
П-60у	Прогон ℓ=5680	—	—	—	2	—	1.50	ЦЦ-03-02 альб.108
П-32	—"—	3	3	3	3	—	0.38	—"—

Примечания:

1. Работать совместно с листами КС-3; КС-5.
2. Каркасы монолитных участков варить с помощью контактно-точечной сварки.

			1978	ТП 264-24-8		
			Государственный архив на 500 тысяч единиц хранения со стенами из кирпича			
Рук. маст.	Милашевский			стадия	лист	листов
Гл. инж. м	Волков			Р	КС-4	1
Гл. констр	Леонтьев					
Гл. арх. пр	Горшков					
Гл. инж. пр	Зимелихина		Монолитные участки МУ-5÷МУ-10	ЦНИИЭП зрелищных зданий и спортивных сооружений им. Б.С. Мезенцева		
Ст. инж.	Дашевская		Детали. Спецификация.			
Провер	Зимелихина					

660-02 ф22

Согласовано

Инв. подл.

Типовой проект 264-24-8 Альбом I

Наим. эл-та	NN поз.	Эскиз	ф мм	Длина мм	Кол. шт.	Общая длина м	Выборка арматуры на все элементы: ф мм	Общая длина м	Вес кг
МУ-1 шт.3		см. лист КС-06							
МУ-3 шт.3		см. лист КС-06							
МУ-5 (шт.4)	1	——	6AI	—	—	48.0	6AI	192.0	42.3
	2	70 600 70	8AIII	740	41	30.4	8AIII	347.6	137.0
	3	1000	8AIII	1000	41	41.0	L100×10	3.04	46.0
	a	L100×10		380	21	0.76			
	21	380	8AIII	380	41	15.5			
	К-4	см. спецификацию, карк.			4				
МУ-6 (шт.1)	5	——	6AI	—	—	22.9	6AI	22.9	5.1
	4	830	10AIII	830	30	25.0	10AIII	25.0	9.85
МУ-7 (шт.1)	6	1270	10AIII	1270	16	20.4	6AI	14.2	3.15
	7	——	6AI	—	—	14.20	10AIII	38.3	15.1
	8	280	10AIII	280	64	17.9	L100×10	0.56	8.45
	a	L100×10		280	2	0.56			
	К-4	см. спецификацию каркас.			3				
М1-8 (шт.1)	К-5	см. спецификацию каркас.			5		6AI	11.9	2.64
	9	70 640 70	8AIII	780	41	32	8AIII	82.9	32.6
	10	760	8AIII	760	41	31.2	L100×10	0.96	14.5
	11	——	6AI	—	—	11.9			
	a	L100×10		480	2	0.96			
	22	480	8AIII	480	41	19.7			
МУ-9 (шт.1)	12	70 390 70	8AIII	530	41	21.8	8AIII	53.3	21.1
	13	300	8AIII	300	41	12.3	6AI	26.1	5.8
	14	——	6AI	—		26.1	L100×10	0.6	9.06
	23	470	8AIII	470	41	19.2			
	a	L100×10		300	2	0.6			
	К-5	см. спецификацию каркас.			3				
МУ-10 (шт.1)	15	——	6AI			39.6	6AI	39.6	8.8
	16	70 1090 70	8AIII	1230	82	101.0	8AI	9.65	3.8
	17	900	8AIII	900	41	37.0	8AIII	210	83.0
	18	880	8AIII	880	82	72.0	20AIII	19.2	47.2
	19	2400	20AIII	2400	8	19.2	L100×10	3.52	53.5
	20	176 226 166 236	8AI	804	12	9.65			
	a	L100×10		880	4	3.52			
	К-5	см. спецификац. каркас.			14				

Наим. элем.	NN поз.	Эскиз	ф мм	Длина мм	Кол. шт.	Общая длина м	Выборка арматуры на все элементы: ф мм	Общая длина м	Вес кг
Изоляция стен и потолка вентиляты	24	⊤	10AI	550	16	8.8	6AI	16.5м²	43.5
	25	штукатурная сетка N10 ГОСТ 3826-92		—	—	16.5м²	10AI	24.0	14.9
	26	230	10AI	380	40	15.2	10AIII	4.0	2.5
	27	Сетка с ячейкой 200×200	6AI	—	—	16.5м²	штукатурн. сетка N10	16.5м²	71.0
	28	——	10AIII	100	40	4.0			
Утепление ригеля	29	⊤	10AI	550	18	9.9	6AI	12м²	31.6
	30	380	10AI	530	45	23.8	10AI	33.7	20.8
	31	100	10AIII	100	45	4.5	10AIII	4.5	2.8
	32	Сетка с ячейкой 200×200	6AI	—	—	12м²	штукатур. сетка N10	12м²	51.6
	33	штукатурная сетка N10	—	—	—	12м²			

Марка каркаса	NN поз.	Эскиз	ф мм	Длина 1 поз. мм	Кол. шт.	Общая длина м	Выборка арматуры на 1 каркас: ф мм	Общая длина м	Вес кг
К-4	34	36 34 20 58×100=5800 5840 20 35	10AIII	5840	1	5.84	8AI	11.2	4.42
	35		28AIII	5840	1	5.84	10AIII	5.84	3.62
	36		8AI	190	59	11.2	28AIII	5.84	28.2
К-5	37	39 37 30 57×100=5700 5760 30 38	10AIII	5760	1	5.76	8AI	11.0	4.35
	38		28AIII	5760	1	5.76	10AIII	5.76	3.55
	39		8AI	190	58	11	28AIII	5.76	27.8

Расход материалов

Наименов. элемента	Марка бетона	Объем бетона	Расход стали кг/м³	Сталь кг: AI	AIII	BI	ст.3
МУ-1	200	1.425	144.0	40.5	128.5	—	35.7
МУ-3	—"—	2.75	253.0	112.0	5.63	—	24.9
МУ-5	—"—	3.69	216.0	113.3	635.2	—	46.0
МУ-6	—"—	0.335	45.0	5.1	9.9	—	—
МУ-7	—"—	0.68	198.0	16.5	110.5	—	8.5
МУ-8	—"—	0.76	300	24.5	189.4	—	14.5
МУ-9	—"—	0.53	270.0	18.8	115.2	—	9.1
МУ-10	—"—	2.76	252.0	73.6	569.7	—	53.5
Изоляция стен и потолка	—	—	—	58.4	2.5	71.0	—
Утепление ригеля	—	—	—	52.4	2.8	51.6	—

Примечания:

1. Работать совместно с листами КС-2÷КС-4.
2. Каркасы и сетки варить контактно-точечной сваркой электродом Э-42.
3. Арматура на все каркасы учтена в расходе материалов.

Выборка металлических изделий

Наименов. элемента	Количество штук: ▽3.00	▽5.80	▽8.60	▽11.40	▽14.70	Примечан.
МДН-8	31	31	31	32	6	ИИ-04-10 вып.7
МДН-10	14	14	14	16	—	—"—
МДН-11	6	6	6	6	2	—"—
ММД-16	19	19	19	16	—	ИИ-04-10 вып.5
ММ-9	2	2	2	2	8	2.240-1 вып.2

Рук.маст.	Милашевский		1978	ТП 264-24-8	
Гл.инж.м.	Волков		Государственный архив на 500 тысяч единиц хранения со стенами из кирпича		
Гл.констр.	Леонтьев			стадия	лист	листов
Гл.арх.пр.	Горшков			Р	КС-5	1
Гл.инж.пр.	Зимелихина		Спецификация арматуры, выборка металлических изделий, расход материалов.	ЦНИИЭП зрелищных зданий и спортивных сооружений им. Б.С. Мезенцева	
Ст.инж.	Дашевская				
Провер.	Зимелихина				

Согласовано

Инв. № подл.

660-02 ф22

Типовой проект 264-24-8 Альбом I

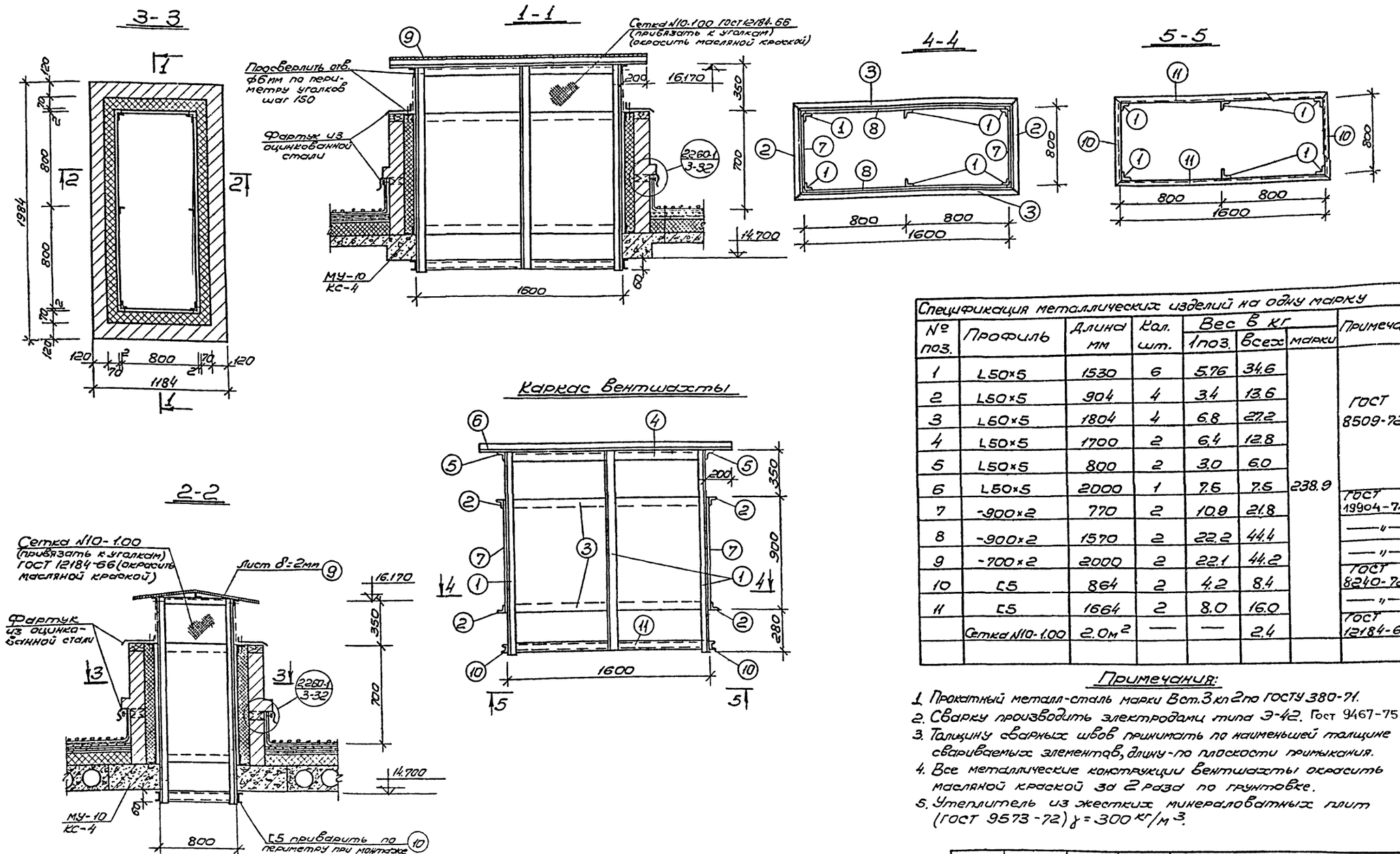

Спецификация металлических изделий на одну марку

№ поз.	Профиль	Длина мм	Кол. шт.	Вес в кг 1 поз.	Вес в кг всех	Вес в кг марки	Примечан.
1	L50×5	1530	6	5.76	34.6		ГОСТ 8509-72
2	L50×5	904	4	3.4	13.6		
3	L50×5	1804	4	6.8	27.2		
4	L50×5	1700	2	6.4	12.8		
5	L50×5	800	2	3.0	6.0		
6	L50×5	2000	1	7.5	7.5	238.9	ГОСТ 19904-74
7	-900×2	770	2	10.9	21.8		—"—
8	-900×2	1570	2	22.2	44.4		—"—
9	-700×2	2000	2	22.1	44.2		ГОСТ 8240-72
10	[5	864	2	4.2	8.4		—"—
11	[5	1664	2	8.0	16.0		ГОСТ 12184-66
	Сетка N10-1.00	2.0м²	—	—	2.4		

Примечания:

1. Прокатный металл-сталь марки Вст.3 кп2 по ГОСТУ 380-71.
2. Сварку производить электродами типа Э-42. Гост 9467-75
3. Толщину сварных швов принимать по наименьшей толщине свариваемых элементов, длину-по плоскости примыкания.
4. Все металлические конструкции вентшахты окрасить масляной краской за 2 раза по грунтовке.
5. Утеплитель из жестких минераловатных плит (ГОСТ 9573-72) $\gamma = 300$ кг/м³.

Рук. маст.	Милашевский		
Гл. инж. м.	Волков		
Гл. конарм.	Леонтьев		
Гл. арх. пр.	Горшков		
Гл. инж. пр.	Зимелихина		
Ст. инж.	Колтикова		
Провер.	Зимелихина		

1978 ТП 264-24-8

Государственный архив на 500 тысяч единиц хранения со стенами из кирпича

стадия	лист	листов
Р	КС-6	1

Конструкция вентшахты

ЦНИИЭП Зрелищных зданий и спортивных сооружений им. Б.С. Мезенцева

660-02 ФЗ

согласовано

Инв. № подл. | Отдел № | Складов

Альбом I

Типовой проект 264-24-8

План перемычек 1-го этажа

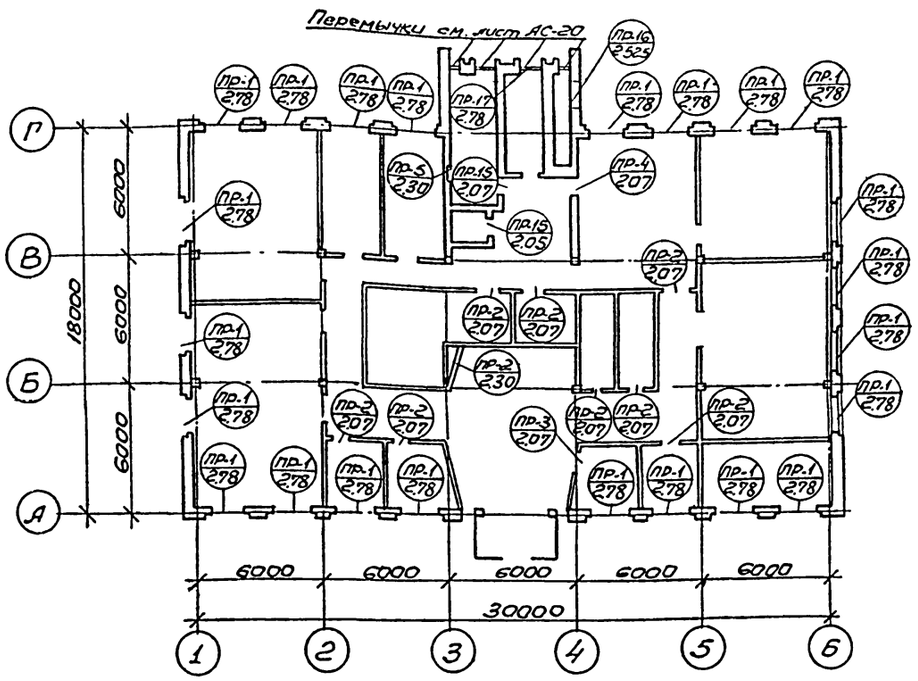

План перемычек технического этажа

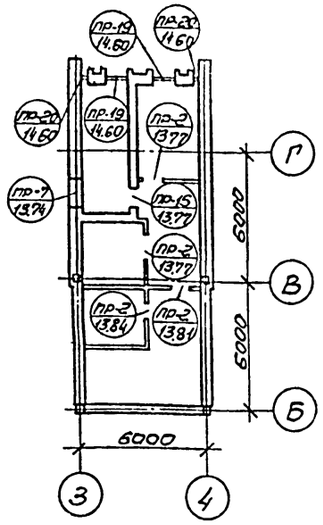

1	2	3	4	5	6	7	8
пр-15	см. альбом „О" КС-09	2.070 2.050 5.370 8.170 10.970 5.350 8.150 10.950 13.170	2	2	2	2	1
пр-16	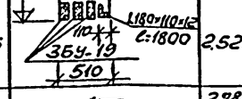	2.525	1	—	—	—	—
пр-17	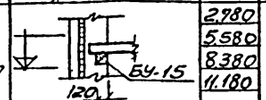	2.780 5.580 8.380 11.180	1	1	1	1	—
пр-18	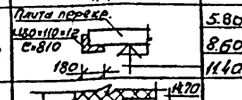	5.800 8.600 11.400	—	1	1	1	—
пр-19		14.600	—	—	—	—	2
пр-20	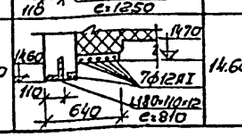	14.600	—	—	—	—	2

Спецификация сборных жел. бетонных перемычек

Марка	Кол. шт.	Вес марки Б т.	Общий объем бет. м³	Каталог
Б-13	68	0.025	0.7	1.139-1 Вып.1
БУ-15	25	0.105	1.0	—"—
БУ-19	3	0.130	0.153	—"—
БУ-27	23	0.370	3.4	—"—
БУ-27б	23	0.180	1.6	—"—

План перемычек для 2,3,4 этажей

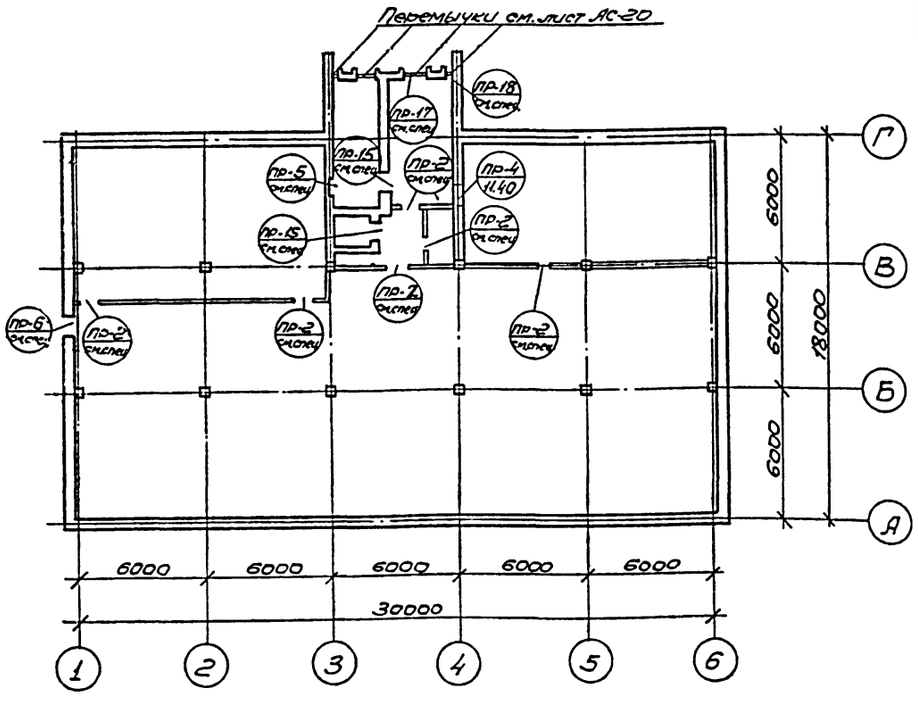

Марка перем.	Эскиз	Отм.	Количество марок				
			0.	3300	6100	8.900	11.700
1	2	3	4	5	6	7	8
ПР-1	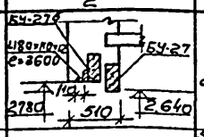	2.780	23	—	—	—	—
ПР-2	см. альбом „О" КС-09	5.400 5.200 2.070 2.300 5.370 8.170 10.970 13.770 11.000 13.810 13.840	9	6	6	6	4
ПР-3	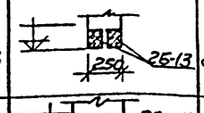	2.070	1	—	—	—	—
ПР-4	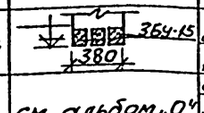	2.007 11.400	1	—	—	1	—
ПР-5	см. альбом „О" КС-09	2.800 5.600 8.400 11.200	1	1	1	1	—
ПР-6	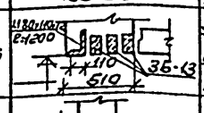	5.340 8.140 10.940	—	1	1	1	—
ПР-7	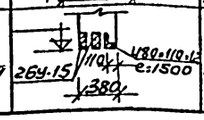	13.740	—	—	—	—	1

Спецификация металла

NN поз.	Сечение мм	Класс марка стали	ГОСТ	Расчетное сопротивл. арматуры Ra кг/см²	К-во шт.	Длина позиц. мм.	Длина всех поз. м.	Вес в кг позиции	Вес в кг всех позиц
1	1180×110×12	Вст.3	8510-72	2100	23	2600	59.8	68.6	1577.8
6	—"—	—"—	—"—	—"—	3	1200	3.6	31.7	95.1
7	—"—	—"—	—"—	—"—	1	1500	1.5	39.6	39.6
16	—"—	—"—	—"—	—"—	1	1800	1.8	47.6	47.6
18	—"—	—"—	—"—	—"—	5	810	4.05	21.3	107.0
19	—"—	—"—	—"—	—"—	2	1250	2.5	33.0	66.0
20	Ф12	АI	5781-75	—"—	14	810	11.3	0.72	10.1

Примечания:

1. Перекрытие проема по оси А между осями 3-4 см. лист КС-9.
2. Кладку стеклоблоков в лестничной клетке см. лист АС-16.
3. Железобетонную коробку КЖ-7 см. листы КЖ-15; 16 альбом. V.
4. Работать совместно с листами АС-01.

Рук. маст.	Милашевский		1978	тп 264-24-8
Гл. инж. м.	Волков		Государственный архив на 500 тысяч единиц хранения со стенами из кирпича	
Гл. констр.	Леонтьев		стадия	лист	листов
Гл. арх. пр.	Горшков		Р	КС-7	1
Гл. инж. пр.	Зимелихина		План перемычек 1,2,3,4 и технического этажей	ЦНИИЭП зрелищных зданий и спортивных сооружений им. Б.С. Мезенцева
Ст. инж.	Колтиков			
Провер.	Зимелихина			

660-02 ф22

Типовой проект 264-24-8 Альбом I

Согласовано

Инв. № подл.

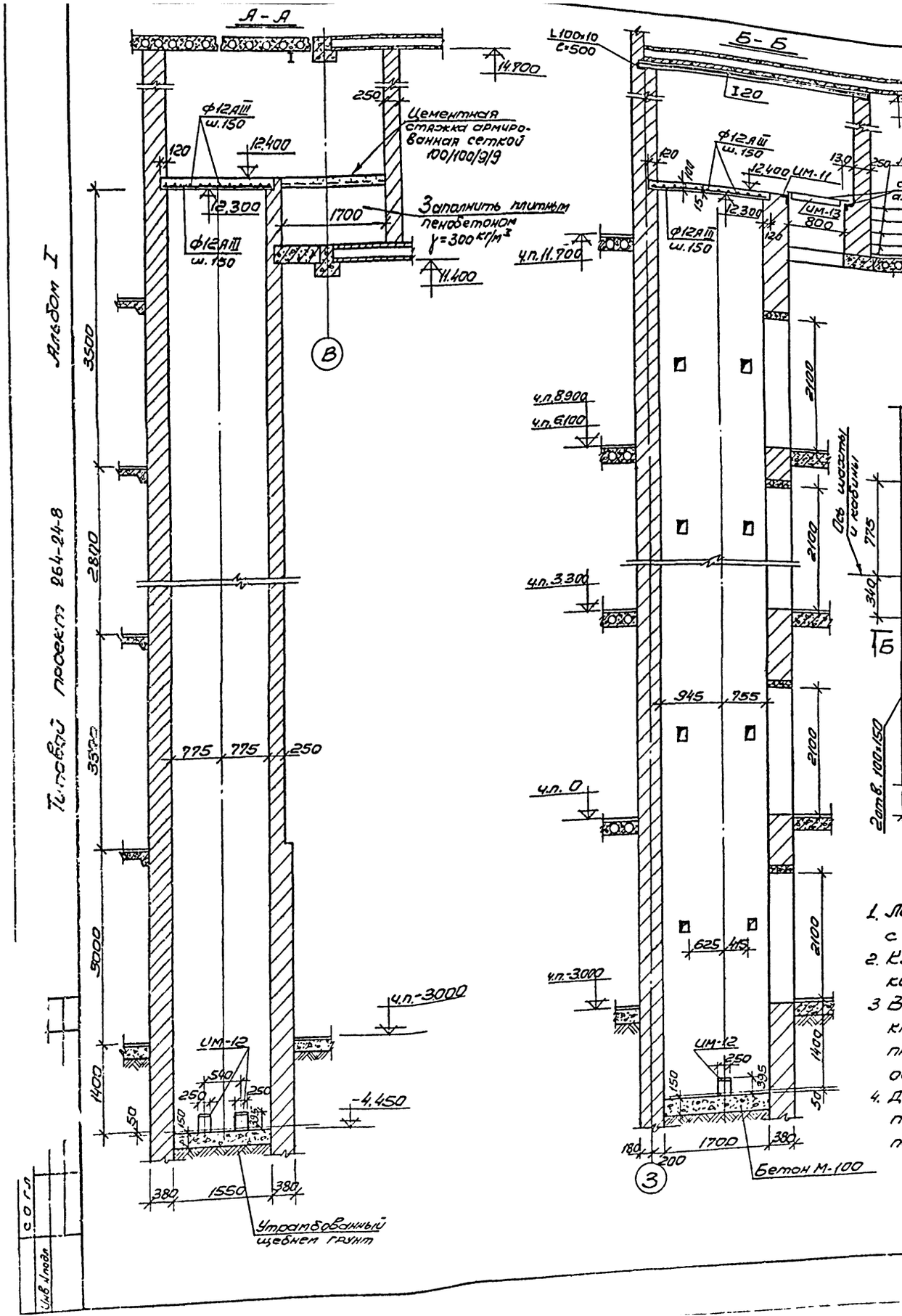

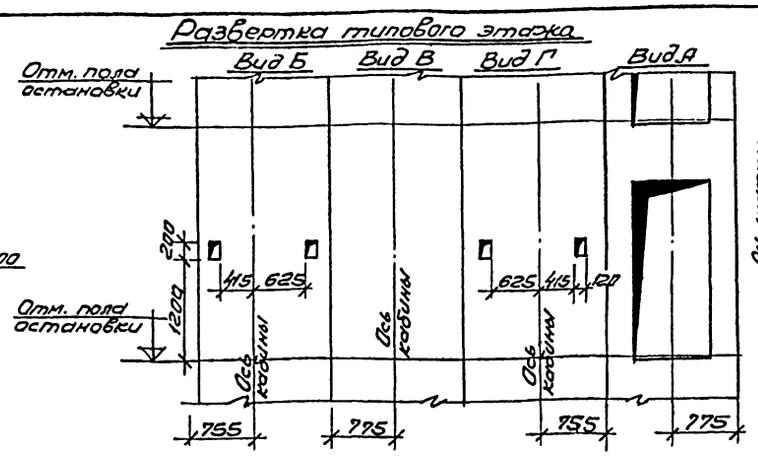

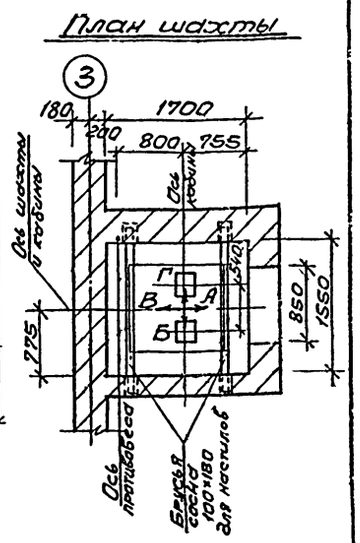

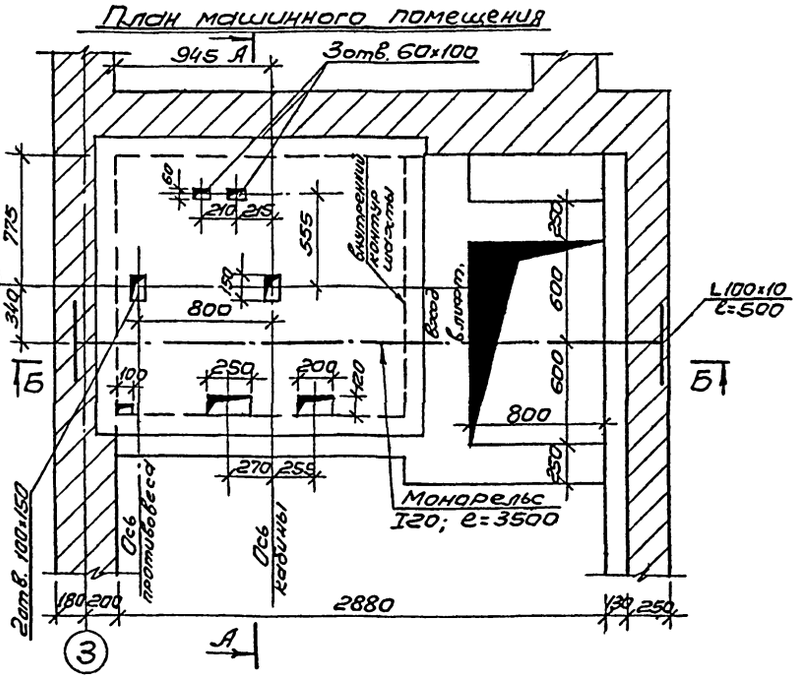

Спецификация деревянных изделий				
Наименов. изделия	Матер.	Длина мм	Кол-во шт.	Объем м³
Брусья 100×180	сосна	2030	10	0.4

Спецификация металлических изделий				
N п/п	Марка	Кол. шт.	№ альбома	Лист альбома
1	ИМ-12	2	V	КЖ-18
2	ИМ-11	1	V	—"—
3	ИМ-13	1	V	—"—

Расход материалов на перекрытие ∇21.40					
Объем бетона м³	Марка бетона	Расход стали, кг			
		12АIII	сетка 100/100/9/9	Вст.3кп2	
				100мм	I20
0.36	200	50.0	110.0	15.1	73.5

Спецификация сборных жел. бет. элементов					
Марка элемен.	Наимен. элемента	Вес в т.	Кол-во шт.	Каталог выпуск	Примеч.
ЛС11-17	ступени	0.113	4	1.155-1 в.1	-

Примечания:

1. Лифт АТ-5.13-71 выполнен в соответствии с альбомом АТ-5.00-71.
2. Кладку стен лифтов выполнять из полнотелого кирпича М100 на растворе М75 с разделкой швов.
3. В стенах кирпичных шахт лифтов ниши для крепления направляющих и дверей шахты, не предусматриваются, т.к. их крепление к стенам осуществляется дюбелями.
4. Дырки в перекрытии машинного помещения на ∇12.400 вырезать по месту.

Рук. маст.	Милашевский		1978	ТП 264-24-8
Гл. инж. м.	Волков		Государственный архив на 500 тысяч единиц хранения со стенами из кирпича	
Гл. констр.	Леонтьев			
Гл. арх. пр.	Горшков			
Гл. инж. пр.	Зимелихина		Конструкция лифта грузоподъемностью Q-320 кг	
Провер.	Зимелихина			
Ст. инж.	Колтикова			

Стадия	Лист	Листов
Р	КС-8	1

ЦНИИЭП зрелищных зданий и спортивных сооружений им. Б.С. Мезенцева

660-02 ф22

Типовой проект 264-24-8 Альбом I

План козырька

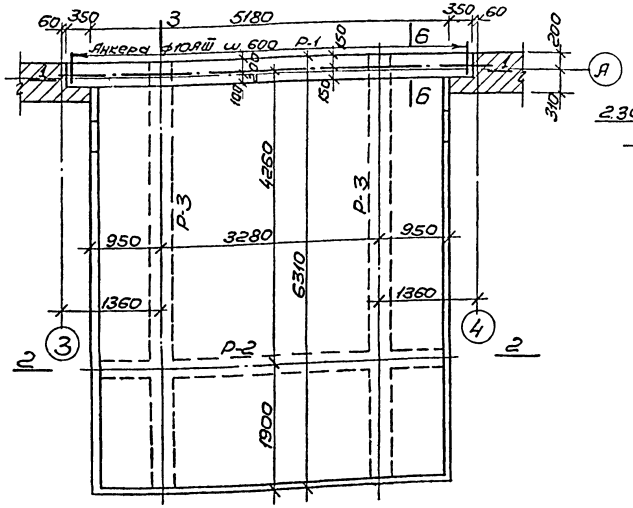

2-2

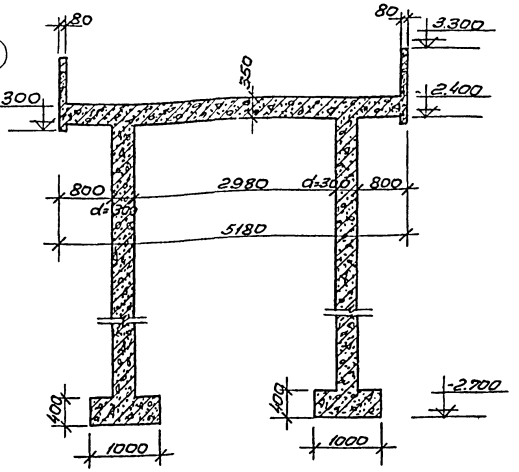

3-3

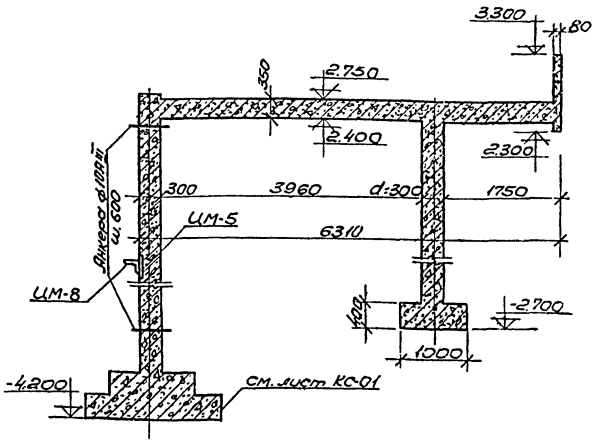

1-1

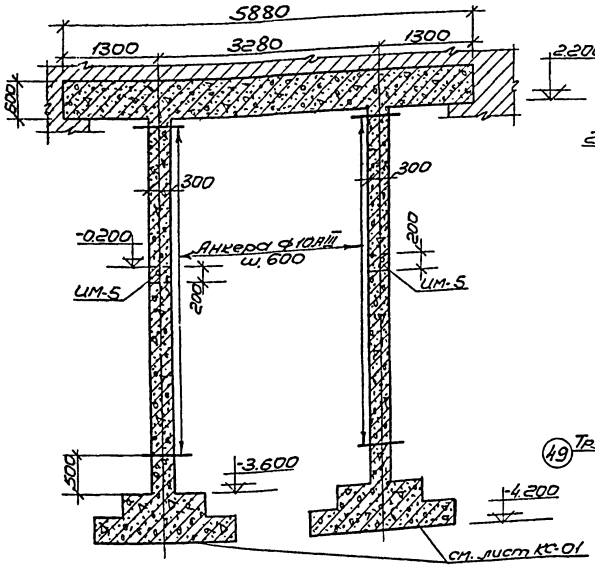

4-4

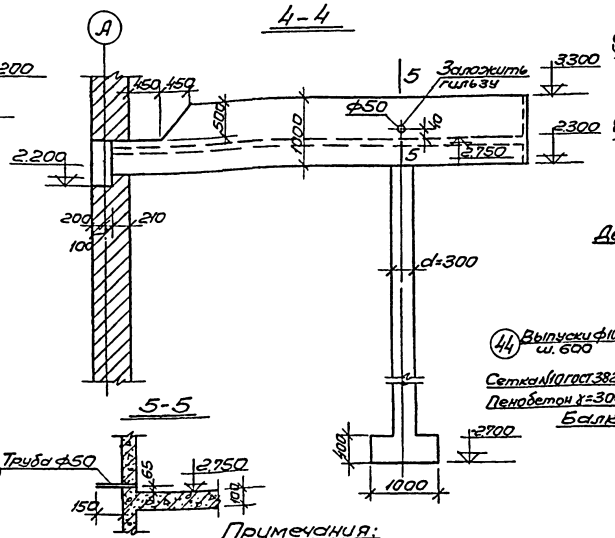

5-5

Деталь крепления утеплителя к колонне по оси „А"

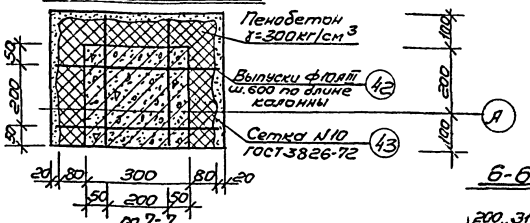

Деталь крепления утеплителя к балке

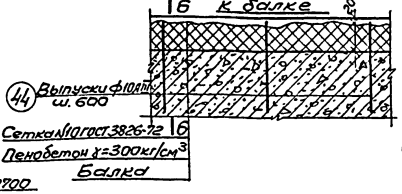

6-6

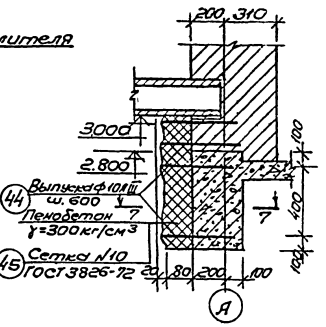

Примечания:

1. Работать совместно с листами КС-10 ÷ КС-12.
2. ЦМ-5 см. альбом V лист КЖ-13.
3. К закладной ЦМ-5 приваривается опорный столик ЦМ-8 см. альбом V лист КЖ-14.
4. Деталь приварки опорного столика ЦМ-8 к закладной детали ЦМ-5 см. альбом V лист КЖ-13.

				1978	ТП 264-24-8	
				Государственный архив на 500 тысяч единиц хранения со стенами из кирпича		
Рук. маст.	Мутишев				стадия	лист	листов
Гл. инж. м.	Волков				Р	КС-9	1
Гл. констр.	Леонтьев						
Гл. арх. пр.	Горшков						
Гл. инж. пр.	Зуметкина			План козырька и сечения. Детали утепления балок, колонн и стен.	ЦНИИЭП зрелищных зданий и спортивных сооружений им. Б.С. Мезенцева	
Инженер	Козлова					
Проверил	Зуметкина					

660-02 ф22

Согласовано

Инв. № подл.

Альбом I

Типовой проект 264-24-8

Согласовано

Инв. № подл.

Рама Р-1

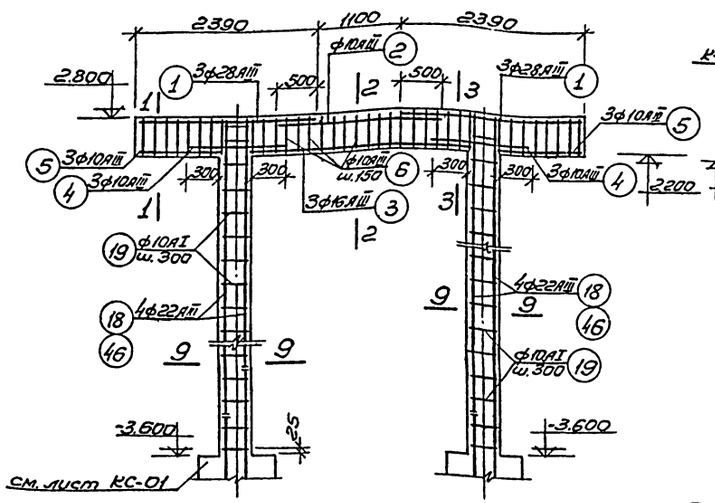

Рама Р-2

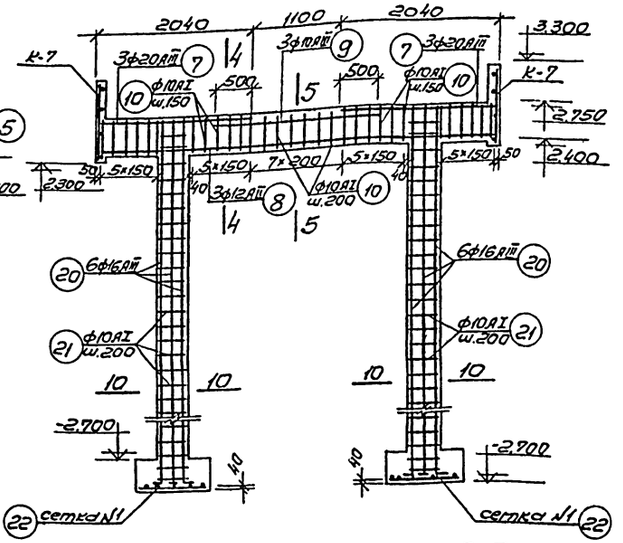

Рама Р-3

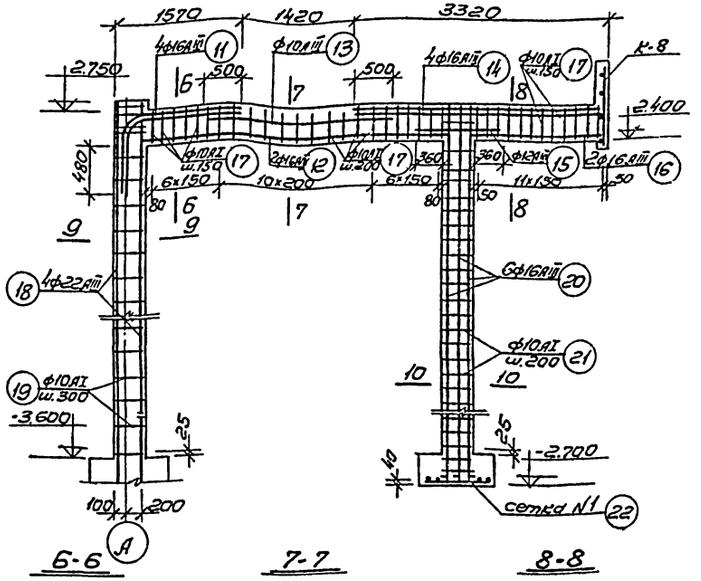

1-1

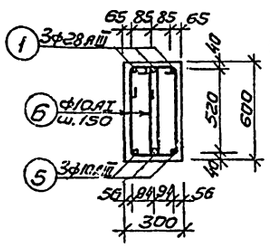

2-2

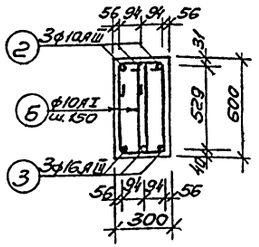

3-3

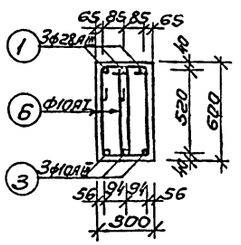

4-4

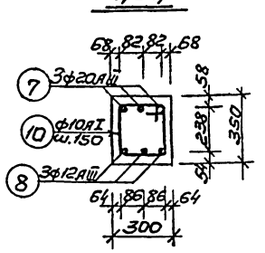

5-5

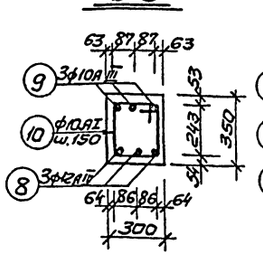

6-6

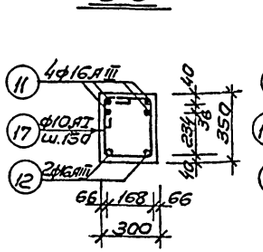

7-7

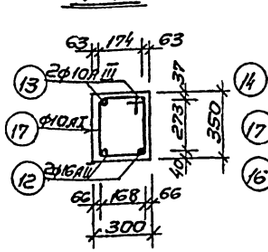

8-8

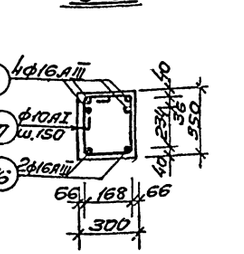

9-9

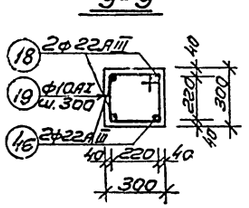

10-10

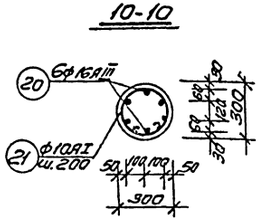

поз. 6

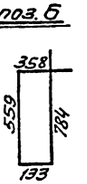

поз. 10

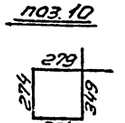

поз. 19

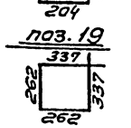

поз. 17

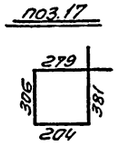

поз. 21



Сетка N1

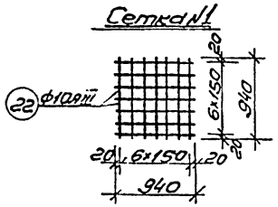

Примечания:

1. Работать совместно с листами КС-9; 11; 12.
2. Закладные детали ЦМ-20; ЦМ-21 см. лист КС-12.

ЦМ-22

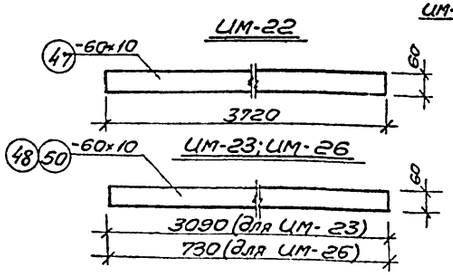

План расположения закладных деталей под витражи

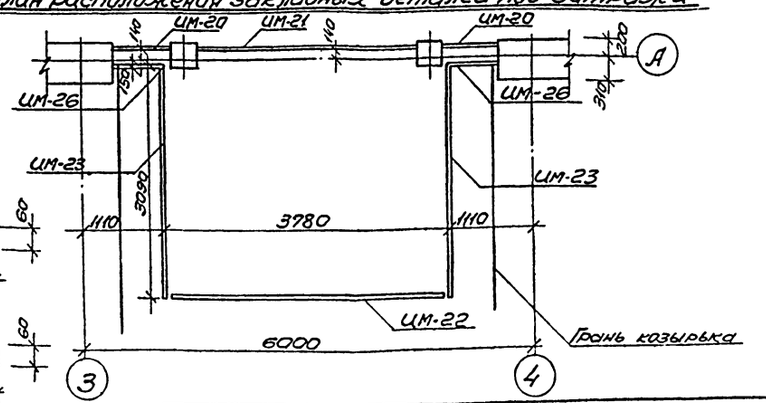

				1978	ТП 264-24-8	
				Государственный архив на 500 тысяч единиц хранения со стенами из кирпича		
Рук. маст.	Мулашевский				стадия	лист	листов
Гл. инж. м.	Волков				Р	КС-10	1
Гл. констр.	Лебутьев						
Гл. арх. пр.	Горшков						
Гл. инж. пр.	Зимелихина			Армирование рам Р-1; Р-2; Р-3; колонн и фундаментов. Сечения 1-1÷10-10.	ЦНИИЭП зрелищных зданий и спортивных сооружений им. БС Мезенцева	
Ст. инж.	Колтиков					
Провер.	Зимелихина					

660-02

Типовой проект 264-24-8 Альбом I

Армирование плиты. План.

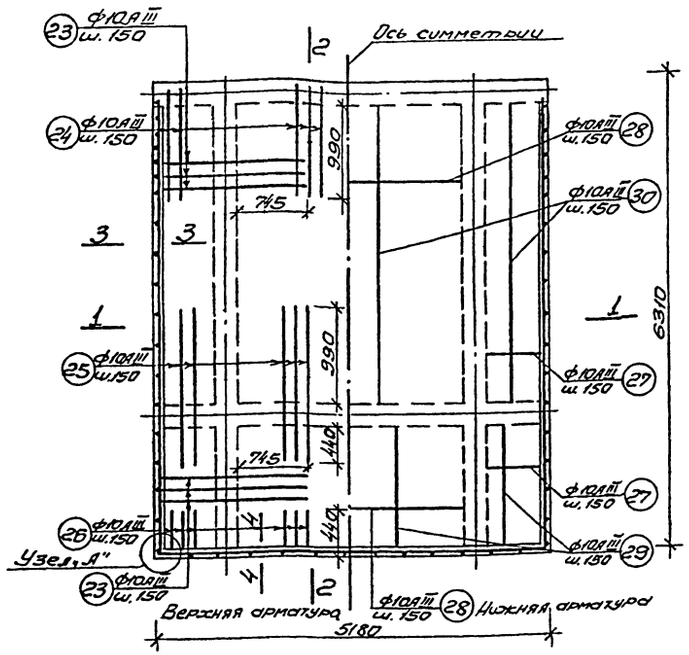

1-1

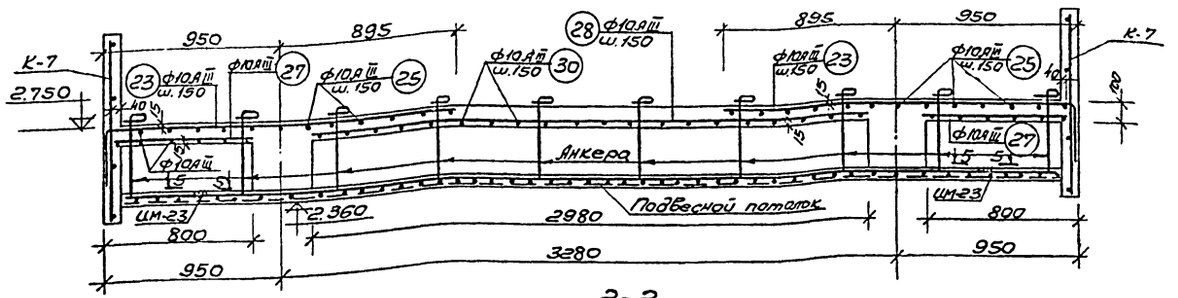

2-2

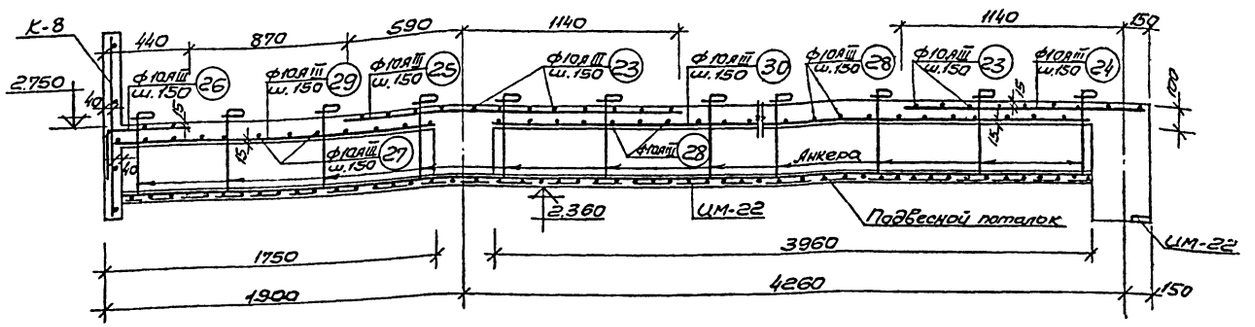

К-7 шт. 2

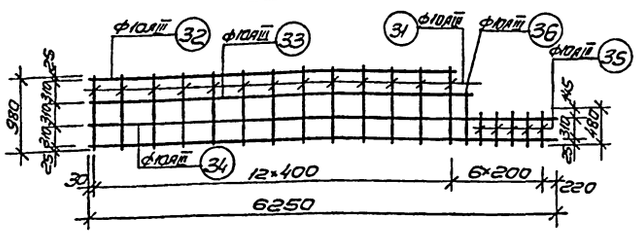

К-8 шт. 1

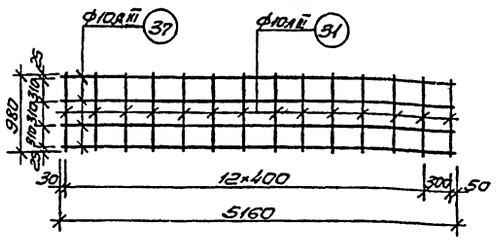

3-3

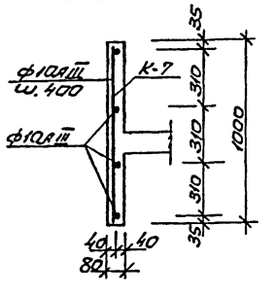

4-4

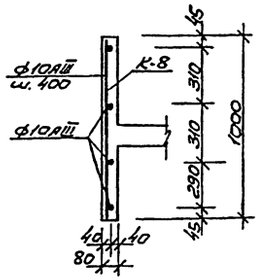

Узел "А"

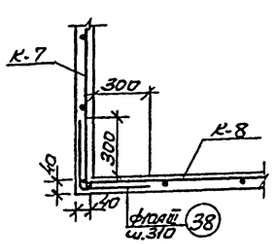

Вид по 5-5 (см. сеч. 1-1)

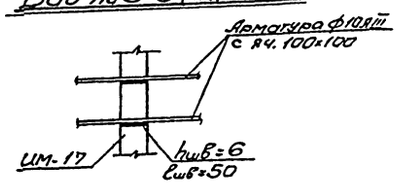

Деталь крепления подвесного потолка

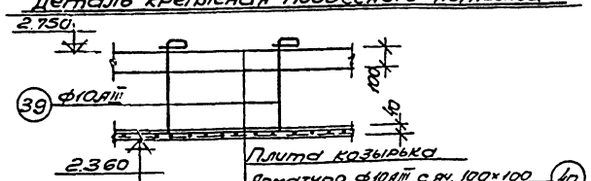

Примечания:

1. Работать совместно с листами КС-9; КС-10; КС-12.
2. Арматурные сетки ф10 AIII с ячейкой 100×100 для подвесного потолка приваривать к анкерам позиции 39 точечной сваркой.
3. Сварку производить электродами типа Э-42А; Э-50.

			1978	ТП 264-24-8		
Рук. маст.	Милашевский		Государственный архив на 500 тысяч единиц хранения со стенами из кирпича			
Гл. инж. м.	Волков					
Гл. констр.	Леонтьев			стадия	лист	листов
Гл. арх. пр.	Горшков			Р	КС-11	1
Гл. инж. пр.	Зимелихина		Армирование плиты козырька главного входа	ЦНИИЭП зрелищных зданий и спортивных сооружений им. Б.С. Мезенцева		
Инжен.	Козлова					
Провер.	Зимелихина					

660-02 ФЗ2

Инв. № подл. | Подпись и дата | Взам. инв. №

Согласовано

Альбом I

Типовой проект 264-24-8

Согласовано

Спецификация стали на 1 элемент

Марка изделия	№ поз.	Эскиз	ф мм	Длина мм	Кол. шт.	Общая длина м	Выборка арматуры на 1 элемент: ф мм	Длина м.	Вес кг	На все эл-ты кг
Рама Р-1	1	2380	28 AIII	2380	6	14.25	10 AI	310.3	192.8	192.8
	2	2100	10 AIII	2100	3	6.30	10 AIII	1751.9	1083.0	1083.0
	3	2980	16 AIII	2980	3	8.94	12 AIII	17.5	15.5	15.5
	4	900	10 AIII	900	6	5.40	16 AIII	107.74	170.2	170.2
	5	1100	10 AIII	1100	6	6.60	20 AIII	12.18	30.0	30.0
	6	см. лист	10 AI	1834	70	128.7	22 AIII	43.24	128.9	128.9
Рама Р-2	7	2030	20 AIII	2030	6	12.18	28 AIII	14.25	68.8	68.8
	8	5160	12 AIII	5160	3	15.48	сетка N10	500 м²	60.0	60.0
	9	2100	10 AIII	2100	3	6.30	Итого:		1749.0	1749.0
	10	см. лист	10 AI	1106	32	35.50				
Рама Р-3	11	690 / 1460	16 AIII	2090	4	8.36				
	12	3960	16 AIII	3960	2	7.92				
	13	2420	10 AIII	2420	2	4.84				
	14	3310	16 AIII	3310	4	13.24				
	15	1020	12 AIII	1020	2	2.04				
	16	1740	16 AIII	1740	2	3.48				
	17	см. лист	10 AI	1170	37	43.29				
Колонны	18	5870	22 AIII	5870	4	23.48				
	19	см. лист	10 AI	1198	40	48.00				
	20	5385 / 700	16 AIII	5485	12	65.8				
	21	см. лист	10 AI	1016	54	54.8				
	22	сетка N1	10 AIII	940	28	26.4				
Плита	23	340 / 1835	10 AIII	2135	84	179.9				
	24	1280	10 AIII	1280	34	43.5				
	25	1730	10 AIII	1730	34	58.9				
	26	300 / 430	10 AIII	730	34	24.8				
	27	790	10 AIII	790	76	60.0				
	28	2980	10 AIII	2980	76	226.2				
	29	1740	10 AIII	1740	33	57.5				
	30	3960	10 AIII	3960	33	130.6				
	31	980	10 AIII	980	39	38.3				
	32	4890	10 AIII	4890	2	9.78				
	33	4920	10 AIII	4920	2	9.84				
	34	6250	10 AIII	6250	4	25.00				
Плита	35	480	10 AIII	480	10	4.80				
	36	550	10 AIII	550	2	1.10				
	37	5160	10 AIII	5160	1	20.64				
Разное	38	300 / 300	10 AIII	650	8	52.00				
	39		10 AIII	700	112	78.4				
	40	Сетка с ячейкой 100×100	10 AIII	—	—	62.50				
	41	Сетка N10 ГОСТ 3826-72	—	—	—	39.0 м²				
	42	480	10 AIII	480	72	34.6				
	43	Сетка N10 ГОСТ 3826-72	—	—	—	11.0 м²				
	44	380	10 AIII	380	40	15.20				
	45	Сетка N10 ГОСТ 3826-72	—	—	—	6.0 м²				
	46	5200	22 AIII	5200	4	20.80				

Спецификация закладных деталей

Марка детали	№ поз.	Сеч. или ф	на 1 элемент: Кол. шт.	Длина поз. мм	Общая длина м	Вес поз. кг	Вес детали	Кол. деталей шт.	Общий вес кг
ЦМ-26	50	-60×10	1	730	0.73	3.51	3.51	2	7.02
ЦМ-20	—	—	—	—	—	—	4.01	2	8.02
ЦМ-21	—	—	—	—	—	—	13.69	1	13.69
ЦМ-22	47	-60×10	1	3720	3.72	17.52	17.52	1	17.52
ЦМ-23	48	-60×10	1	3090	3.09	14.56	14.56	2	29.12
ЦМ-5	—	—	—	—	—	—	10.34	2	20.68
ЦМ-8	—	—	—	—	—	—	3.92	2	7.84
Труба	49	ф50	1	230	0.23	3.54	3.54	2	7.08
							Итого:		110.97

Выборка металла на козырек главного фасада

Сечение мм	ф10	ф10	ф10	ф12	ф16	ф20	ф22	ф28	-60×10	-200×10	400×10	Труба ф50	Сетка N10
Длина м	310.3	1751.9	2.4	17.5	107.74	12.18	43.24	14.25	15.74	1.2	0.52	0.46	50.0 м²
Вес кг	192.8	1083.0	1.48	15.5	170.2	30.0	128.9	68.8	74.2	19.2	7.84	7.08	60.0
ГОСТ	5781-75								103-57*			2590-57	3826-72
Класс, марка стали	AI	AIII	AIII	AIII					В.ст.3				
Расчетное сопротивление Ra; кг/см²	2100	2700	3400	2700					2100				

Расход материалов

Наимен. констр.	Марка бетона	Расход стали на 1 м³ бет.	На 1 элемент: Бетон м³	Сталь кг	Кол-во шт.	На все эл-ты: Бетон м³	Сталь кг
Козырек главного фасада	200	167.0	10.7	1784.8	1	10.7	1784.8

Примечания:

1. Работать совместно с чертежами КС-9 ÷ КС-11.
2. Арматура указанная на чертежах россыпью-вязаная, в каркасах и сетках - сварная.
3. Сварку стыков арматуры производить ванной сваркой в инвентарной форме.

			1978	ТП 264-24-8
Рук маст	Милашевич		Государственный архив на 500 тысяч единиц хранения со стенами из кирпича	
Гл инж п.	Волков			стадия: Р; лист: КС-12; листов:
Гл констр.	Леонтьев			
Гл арх пр	Горшков			
Гл инж. пр	Зимелихина		Спецификация стали, закладных деталей, расход материалов на козырек.	ЦНИИЭП зрелищных, зданий и спортивных сооружений им. Б.С. Мезенцева
Инженер	Козлова			
Проверил	Зимелихина			

660-02

Ф22

Альбом I

Типовой проект 264-21-8

согласовано

Инв.№ подл.

В-В

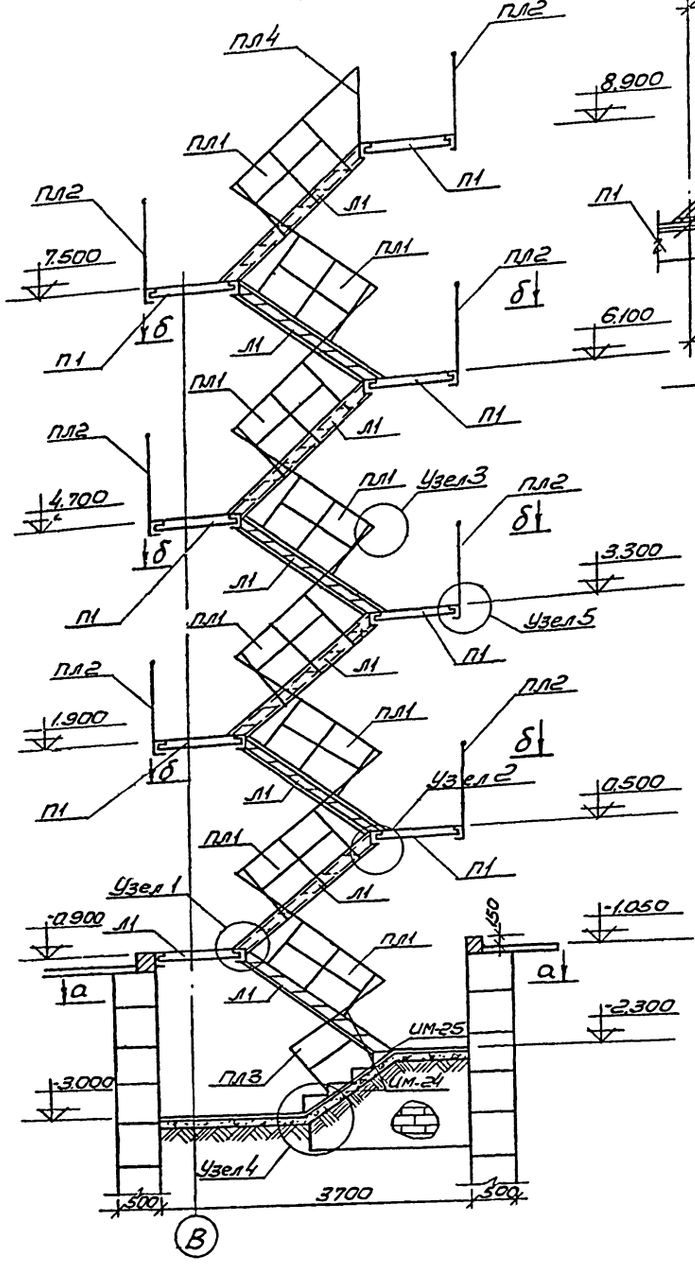

Узел 1

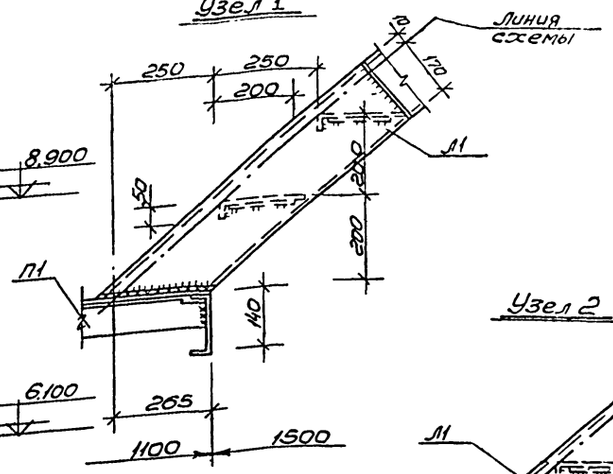

Узел 2

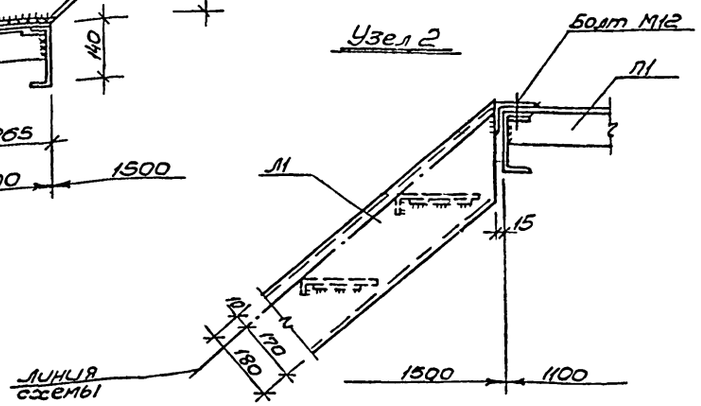

Узел крепления ограждения к маршу

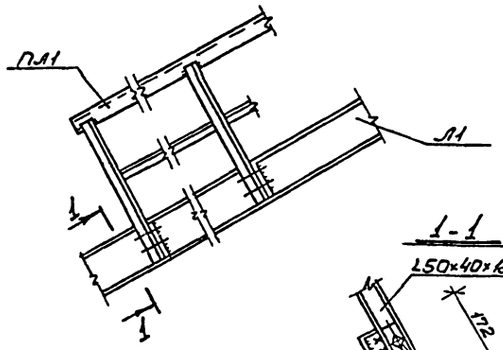

Узел крепления ограждения к площадке (Узел 5)

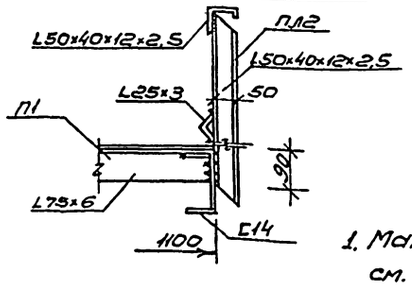

1-1

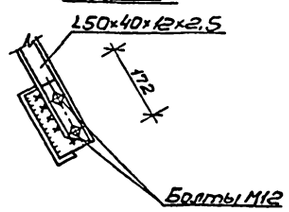

Узел 3

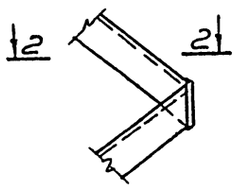

2-2

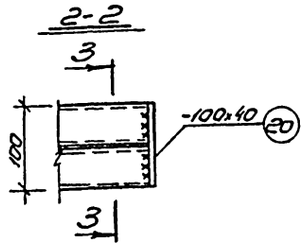

3-3

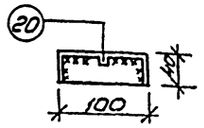

Примечания:

1. Марш Л1, ограждения, площадки см. лист КС-14.
2. Спецификацию, Выборку см. лист КС-15.
3. Общие примечания см. лист КС-14.

а-а

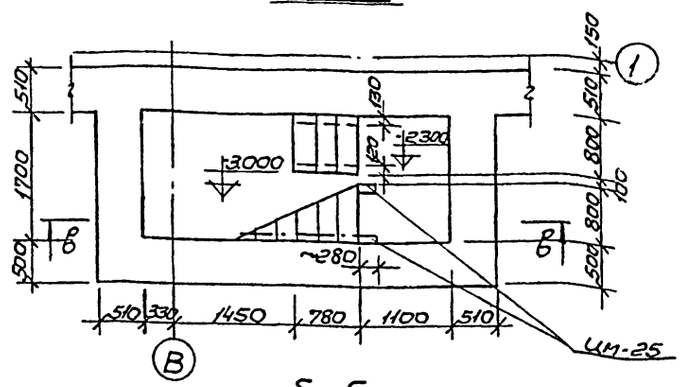

б-б

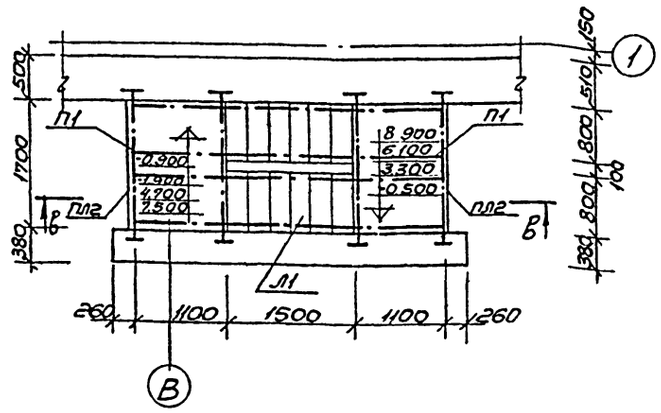

Узел 4

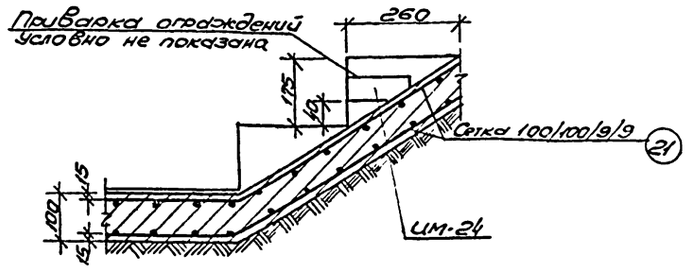

			1978	ТП 264-24-8	
			Государственный архив на 500 тысяч единиц хранения со стенами из кирпича		
Рук. маст.	Чувашевский			стадия	лист	листов
Гл. инж. м.	Волков			Р	КС-13	1
Гл. констр.	Леонтьев					
Гл. арх. пр.	Горшков					
Гл. инж. пр.	Зимелихина		Монтажная схема. Планы и детали наружной лестницы.	ЦНИИЭП зрелищных зданий и спортивных сооружений им. Б.С. Мезенцева		
Инж. кон.	Козлова					
Провер.	Зимелихина					

660-02 Ф22

Типовой проект 264-24-8 Альбом I

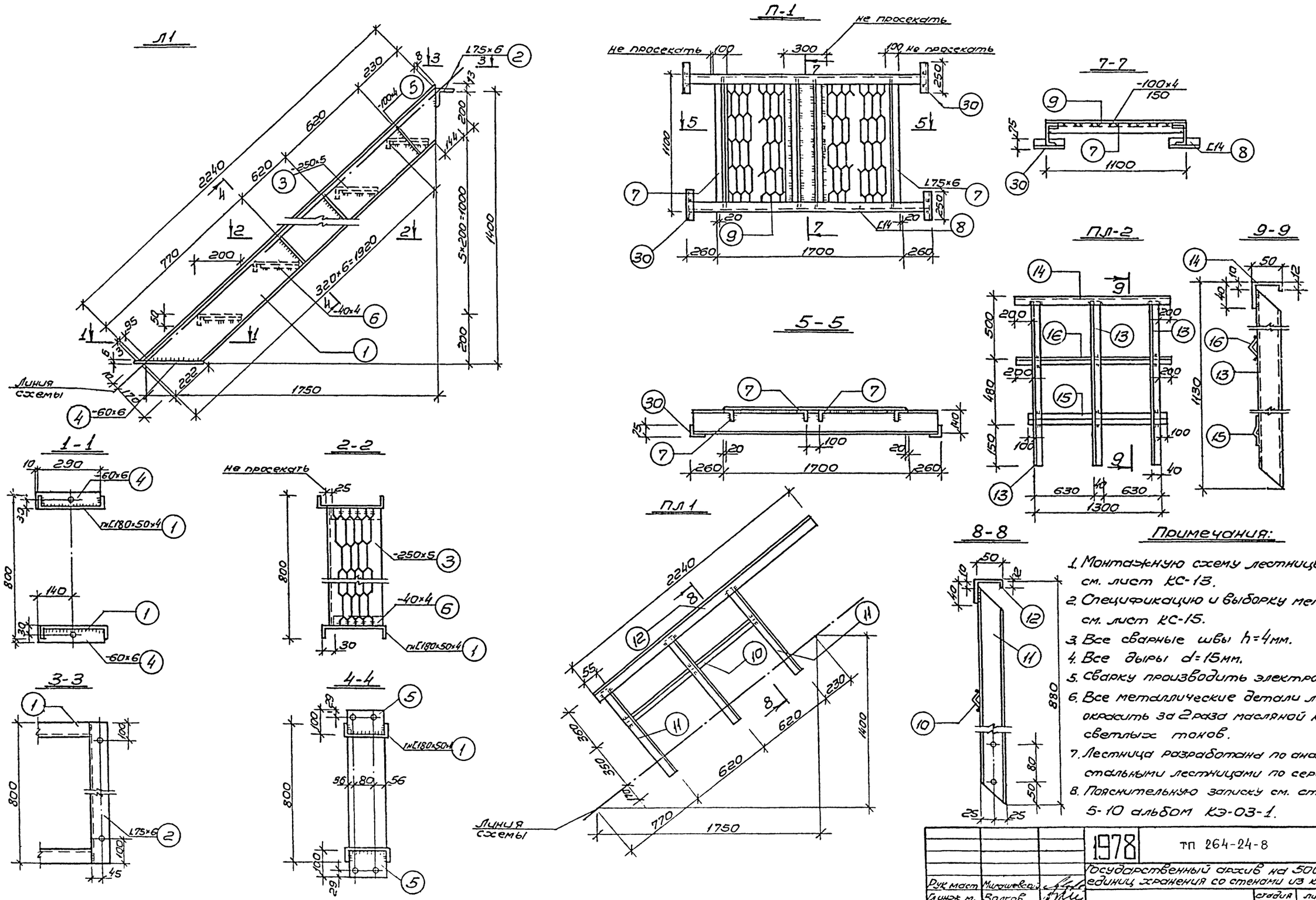

Примечания:

1. Монтажную схему лестницы и узлы см. лист КС-13.
2. Спецификацию и выборку металла см. лист КС-15.
3. Все сварные швы h=4мм.
4. Все дыры d=15мм.
5. Сварку производить электродом Э-42.
6. Все металлические детали лестницы окрасить за 2 раза масляной краской светлых тонов.
7. Лестница разработана по аналогии со стальными лестницами по серии КЭ-03-1.
8. Пояснительную записку см. страницу 5-10 альбом КЭ-03-1.

			1978	тп 264-24-8	
			Государственный архив на 500 тысяч единиц хранения со стенами из кирпича		
Рук маст	Милашевский				
Гл инж м.	Волков				
Гл констр м	Леонтьев				
Гл арх пр	Горшков				
Гл инж пр	Зимелихина				
Инжен	Козлова				
Провер	Зимелихина				

стадия	лист	листов
Р	КС-14	1

Косоур площадки детали и ограждения наружной лестницы

ЦНИИЭП зрелищных зданий и спортивных сооружений им. Б.С. Мезенцева

660-02 ф22

Согласовано

Инв. № подл.

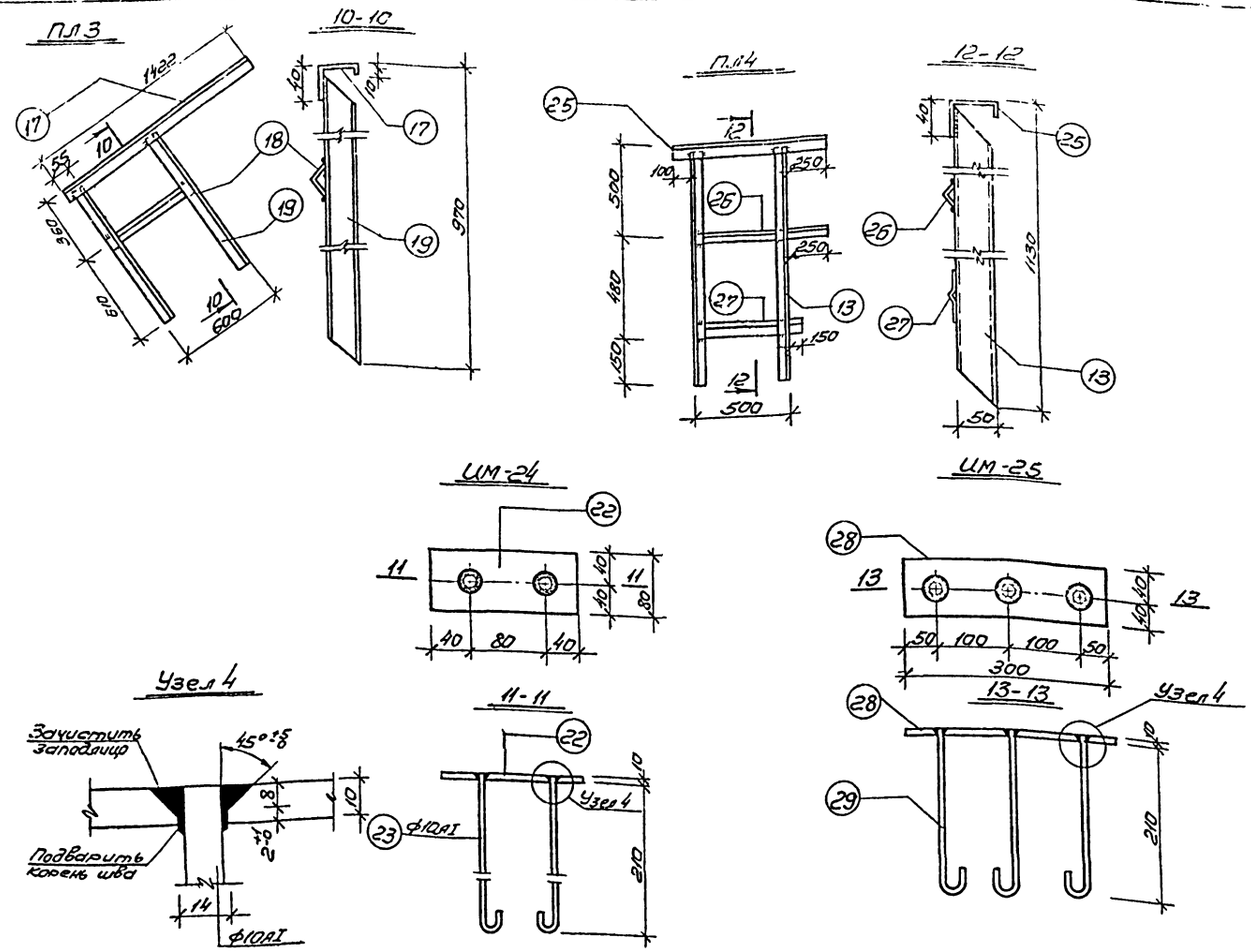

Спецификация металла на лестницу

Марка	№ дет.	Сечение	Длина мм	Кол-во шт.	Вес в кг дет.	Вес в кг всех	Вес в кг марки	Кол. марок	Вес всех марок	ГОСТ
Л1	1	гн 180×50×4	2050	2	37.0	74	128.5	8	1030	8278-75
	2	L75×6	700	1	4.8	4.8				8509-72
	3	-250×5	600	6	5.8	41				
	4	-60×6	300	2	0.82	1.64				103-76*
	5	-100×4	172	6	0.54	3.24				103-76*
	6	-40×4	185	12	0.234	2.76				103-76*
		Вес наплавленного металла				1				
П1	7	L75×6	1100	4	9.7	38.6	156.8	8	125.2	8509-72
	8	[14	2220	2	27.3	54.6				8240-72
	9	-1050×5	1450	1	58	58				
	30	L75×50×6	250	4	1.43	5.6				8510-72
Пл1	10	L25×3	1280	1	1.8	1.8	11.7	8	92	8510-72
	11	гнL50×40×12×2.5	870	3	1.6	4.8				
	12	гнL50×40×12×2.5	2240	1	4.1	4.1				
		Вес наплавленного металла				1				
Пл2	13	гнL50×40×12×2.5	1120	3	2.1	6.3	17.1	8	136.8	
	14	гнL50×40×12×2.5	1700	1	3.1	3.1				
	15	{90×30×25×3	1500	1	5.8	5.8				
	16	L25×3	1700	1	1.9	1.9				8509-72
		Вес наплавленного металла				1				
Пл3	17	гнL50×40×12×2.5	1422	1	2.58	2.58	6.8	1	6.8	8509-72
	18	L25×3	600	1	0.67	0.67				
	19	гнL50×40×12×2.5	960	2	1.75	3.5				
		Вес наплавленного металла				1				
Пл4	13	гнL50×40×12×2.5	1120	2	2.1	4.2	9.7	1	9.7	
	25	гнL50×40×12×2.5	850	1	1.6	1.6				
	26	L25×3	750	1	0.76	0.76				8509-72
	27	{90×30×25×3	650	1	2.2	2.2				
		Вес наплавленного металла				1				
ИМ-24	22	-80×10	160	1	1.26	1.26	1.62	2	3.24	103-76*
	23	Ф10АI	300	2	0.18	0.36				5781-75
ИМ-25	28	-80×10	300	1	1.76	1.76	1.98	2	4	103-76*
	29	Ф10АI	285	3	0.11	0.33				2590-71
	20	-40×5	100	8	0.157	1.2	1.2	—	1.2	103-76*
	21	Сетка 100/100/9/9 в=900	4120	—	—	75.7	75.7	2	141.4	8478-66
	24	Болт М12	60	100	0.06	6	6	—	6	7798-70
							Итого		2676.3	

Выборка металла

Сечение	гнL180×50×4	[14	L75×6	гнL50×40×12×2.5	L25×3	-250×5	-60×6	-100×4	-40×4	-1050×5	{90×30×25×3	-40×5	-80×10	Ф10АIII	Ф9АIII	Болт М12	L75×50×6
Вес кг	595	436.0	347.2	152.2	28.0	32.8	11.5	25.9	27.1	46.4	48.6	2.5	6	1.4	141.4	6.0	44.8

Расход бетона на лестницу

Марка бетона	Бетон $м^3$
150	0.42

Примечания:

1. Монтажную схему, планы, узлы лестницы см. лист КС-13.
2. Марш Л1, ограждения, площадку см. лист КС-14.
3. Общие примечания см. лист КС-14.

Альбом I

Типовой проект 264-24-8

Согласовано

Инв. №

1978 тп 264-24-8

Государственный архив на 500 тысяч единиц хранения со стенами из кирпича

				стадия	лист	листов
Рук. маст.	Мирошевский			Р	КС-15	1
Гл. инж. м.	Волков					
Гл. констр.	Леонтьев					
Гл. арх. пр.	Горшков					
Гл. инж. пр.	Зимелихина					
Инжен.	Колтикова					
Проверил.	Зимелихина					

Спецификация и выборка металла наружной лестницы

ЦНИИЭП зрелищных зданий и спортивных сооружений им. Б.С. Мезенцева

660-02 ф22

gost.e-ecolog.ru