ТИПОВОЙ ПРОЕКТ
264-24-8

ГОСУДАРСТВЕННЫЙ АРХИВ

НА 500 ТЫСЯЧ ЕДИНИЦ ХРАНЕНИЯ

СО СТЕНАМИ ИЗ КИРПИЧА

АЛЬБОМ-О

МАТЕРИАЛЫ ДЛЯ ПРИВЯЗКИ И ЧЕРТЕЖИ
НУЛЕВОГО ЦИКЛА РАБОТ

660-01

gost.e-ecolog.ru

ТИПОВОЙ ПРОЕКТ

264-24-8

ГОСУДАРСТВЕННЫЙ АРХИВ

НА 500 ТЫСЯЧ ЕДИНИЦ ХРАНЕНИЯ

СО СТЕНАМИ ИЗ КИРПИЧА

АЛЬБОМ-О

СОСТАВ ПРОЕКТА

АЛЬБОМ О — МАТЕРИАЛЫ ДЛЯ ПРИВЯЗКИ И ЧЕРТЕЖИ НУЛЕВОГО ЦИКЛА РАБОТ.

АЛЬБОМ I — АРХИТЕКТУРНО-СТРОИТЕЛЬНЫЕ И ТЕХНОЛОГИЧЕСКИЕ ЧЕРТЕЖИ.

АЛЬБОМ II — ЧЕРТЕЖИ САНИТАРНО-ТЕХНИЧЕСКИХ СИСТЕМ И УСТРОЙСТВ.

АЛЬБОМ III — ЧЕРТЕЖИ ЭЛЕКТРООБОРУДОВАНИЯ, РАДИО, СВЯЗИ И ПОЖАРНОЙ СИГНАЛИЗАЦИИ.

АЛЬБОМ IV — ЗАДАНИЕ ЗАВОДАМ-ИЗГОТОВИТЕЛЯМ.

АЛЬБОМ V — ИЗДЕЛИЯ ЗАВОДСКОГО ИЗГОТОВЛЕНИЯ.

АЛЬБОМ VI — ЗАКАЗНЫЕ СПЕЦИФИКАЦИИ.

АЛЬБОМ VII — С М Е Т Ы.

АЛЬБОМ VIII — ВАРИАНТ ДВОЙНОГО ИСПОЛЬЗОВАНИЯ ПОМЕЩЕНИЙ 1-ГО ЭТАЖА

РАЗРАБОТАН
ЦНИИЭП ЗРЕЛИЩНЫХ ЗДАНИЙ И СПОРТИВНЫХ СООРУЖЕНИЙ ИМ. Б.С. МЕЗЕНЦЕВА

ГЛАВНЫЙ ИНЖЕНЕР ИНСТИТУТА Ю. ГЕРЧИКОВ
ГЛАВНЫЙ АРХИТЕКТОР ПРОЕКТА А. ГОРШКОВ

ТЕХНИЧЕСКИЙ ПРОЕКТ УТВЕРЖДЕН ГОСГРАЖДАНСТРОЕМ ПРИКАЗОМ № 3 от 6.I.1969г
РАБОЧИЕ ЧЕРТЕЖИ ВВЕДЕНЫ В ДЕЙСТВИЕ ЦНИИЭП ЗРЕЛИЩНЫХ ЗДАНИЙ И СПОРТИВНЫХ СООРУЖЕНИЙ ИМ. Б.С. МЕЗЕНЦЕВА ПРИКАЗОМ № 36 от 28.III.1978г

660-01

Типовой проект 264-24-8 Альбом О

Экспликация:

1. Здание государственного архива
2. Навес при хозяйственном дворе
3. Хозяйственный двор.
4. Площадка для спортивных игр.
5. Автостоянка
6. Брызгальный бассейн.
7. Площадка мощеная бетонными плитами декоративной порезки.
8. Проезжая часть улицы
9. Градирня.

Примечания.

1. Площадь участка принята равной 0.3 га
2. Участок, отведенный под застройку, разделяется на зоны: зону отдыха, спортплощадку, хозяйственный двор и площадь перед входом.

Генеральный план

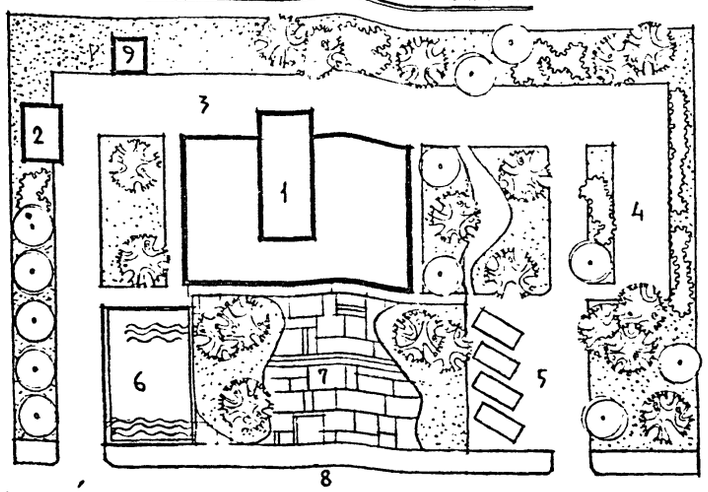

Ведомость чертежей альбома - О

Чертежи марки "АС"

Наименование листа	Марка листа	Стр.
1	2	3
Заглавный лист	1	2
План подвала на ▽ -3.000	АС-01	3
Сводная ведомость отделочных работ.	АС-02	4
Сводная спецификация столярных изделий	АС-03	5
Фундаменты под оборудование в подвале Планы сечения, конструктивные узлы	АС-04	6

Чертежи марки "КС"

Наименование листа	Марка листа	Стр.
1	2	3
План фундаментов Спецификация сборных жел. бет. элементов арматуры. Расход материалов.	КС-01	7
Сечения 1 ÷ 10	КС-02	8
Сечения 11 ÷ 15 Схема нагрузок	КС-03	9
Развертки каркаса по осям "Б" и "В" ниже ▽0.	КС-04	10
План перекрытия над подвалом	КС-05	11
Монолитные участки МУ-1 ÷ МУ-4 Детали спецификация	КС-06	12
Спецификация арматуры. Расход материалов	КС-07	13
Крыльцо главного входа. План, сечения Спецификация	КС-08	14
План перемычек на ▽ -3,000	КС-09	15
Фундаменты под оборудование	КС-010	16
Сводная спецификация ниже нуля	КС-011	17
Сводная спецификация выше нуля	КС-012	18

Типовой проект разработан в соответствии с действующими нормами и правилами и предусматривает мероприятия, обеспечивающие взрывную, взрывопожарную и пожарную безопасность при эксплуатации здания.

Главный архитектор проекта А. Горшков

Согласовано

Пояснительная записка

Типовой проект разработан для строительства на территориях с обычными условиями IВ подрайона, II и III строительно-климатических районов для условий:

1. Расчетной зимней температурой наружного воздуха -30°С / с вариантами для расчетных температур -20°С и -40°С /.
2. Нормативного скоростного напора ветра 45 кг/м².
3. Нормативной снеговой нагрузкой на 1м² горизонтальной поверхности равной 150кг
4. Обычных геологических условий: грунты однородные не пучинистые, сухие, со спокойным рельефом и наивысшим уровнем грунтовых вод ниже подошвы фундаментов.
5. Нормативного давления на грунт на уровне подошвы фундамента равного 2кг/см². Класс здания - II, степень долговечности - II, степень огнестойкости - II. Проект не рассчитан на применение в районах с сейсмичностью более 6 баллов и в районах с особыми геологическими условиями / вечная мерзлота, просадочность, горные выработки /. Проект разработан для производства работ в летнее время. При производстве работ в зимнее время руководствоваться дополнительными указаниями приведенными в пояснительной записке альбома I.
6. Относительная отметка планировки вокруг здания принята -1.05 относительно отметки пола первого этажа ±0.00.

Указания по привязке проекта.

В зависимости от конкретных геологических и климатических условий корректируются:

а) чертежи фундаментов здания; д) толщина ограждающих конструкций /в соответствии с таблицей №2/; в) данные таблицы №1.

2. Листы примерных решений из альбома изымаются и заменяются новыми листами (например генплан, вертикальная планировка, картограмма земляных работ.
3. Комплектуется откорректированный альбом "О" и направляется заказчику. Другие альбомы типового проекта не рекомендуется подвергать корректировке. Привязанный проект должен иметь подпись главного архитектора / инженера / проекта: "Проект привязок выполнен в соответствии с действующими строительными нормами и правилами."

Таблица №2.

Толщина ограждающих конструкций в зависимости от расчетной температуры наружного воздуха.

Наименование ограждающих конструкций	Материал	Расчетная температ. наружного воздуха -20°	-30°	-40°
Стены наружные	Кирпич глиняный пустотелый с 78% пустотами пластического прессования γ=1750 кг/м³ по ГОСТ 6316-74, облицованный кирпичом керамическим лицевым по ГОСТ 7484-69	380°	510	640
Утеплитель кровли	Пенобетон γ=300 кг/м³	80	80	100

Таблица №1.

Основные технико-экономические показатели	По тип. пр-ту	По привязке
Наименование показателей		
Строительный об'ем здания м3	9275.0 м³	
Площадь застройки м²	6020.0 м²	
Общая площадь (полезная)	2663.0 м²	
Рабочая площадь м²	2211.0 м²	
Общая сметная стоимость тыс. руб.	267.27	
В том числе строительно-монтажных работ тыс. руб.	204.66	
Стоимость 1 м³ здания руб.	22.07	

Рук. маст.	Милшевский		1978
Гл. инж.	Волков		
Гл. констр.	Леонтьев		
Гл. арх. пр.	Горшков		
Гл. инж. пр.	Замелихина		
Рук. гр. Ар.	Захаров		
Ст. арх.	Нанушьян		
Разработ.	Захаров		
Проверил	Горшков		

Тп 264-24-8

Государственный архив на 500 тысяч единиц хранения со стенами из кирпича.

Стадия	Лист	Листов
Р	1	

Заглавный лист

ЦНИИЭП зрелищных зданий и спортивных сооружений им. Б.С. Мезенцева

660-01

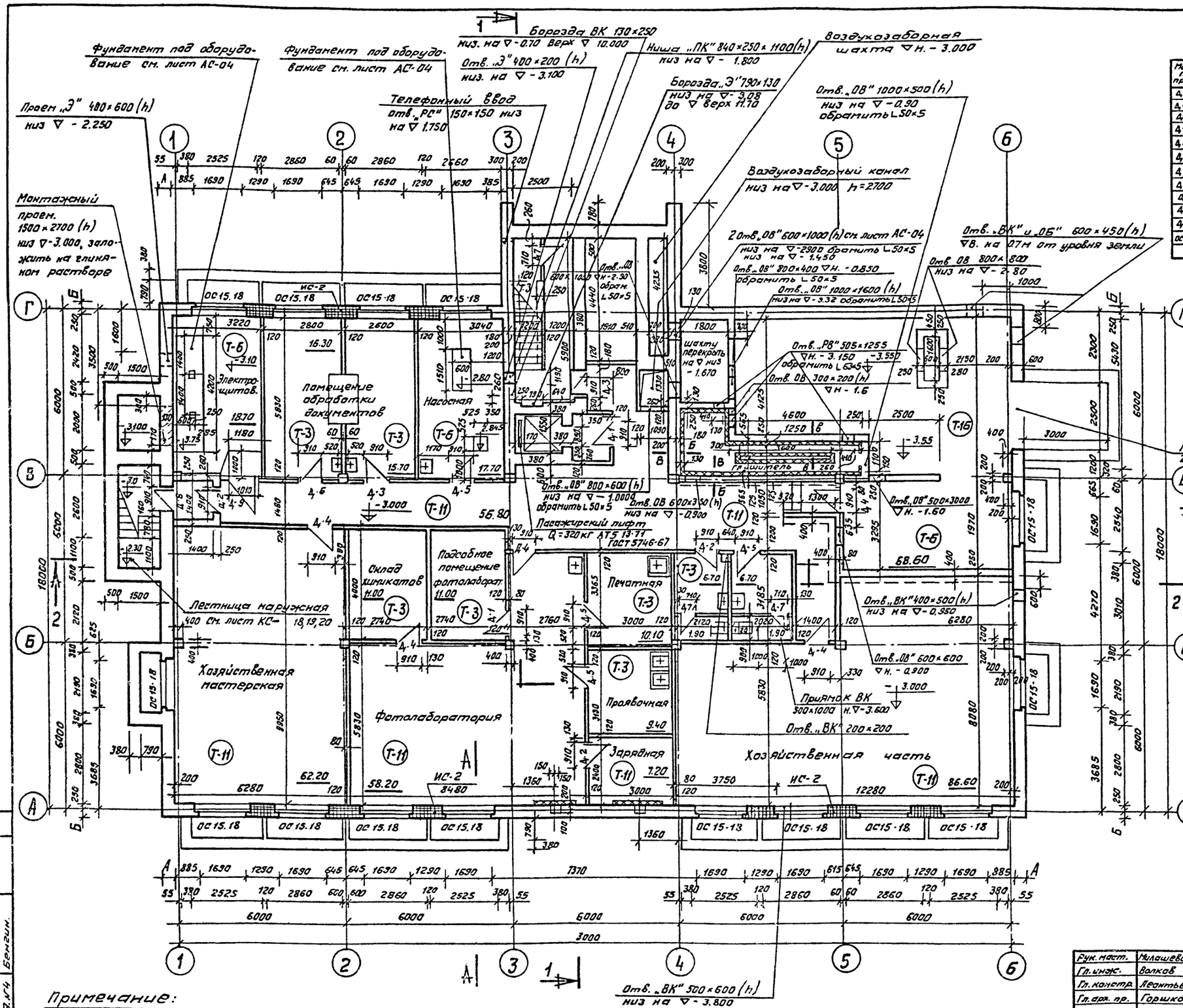

Спецификация столярных изделий

Марка по пр-ту	Марка по ГОСТу	Наименование	Разм. проема h	Разм. проема в	Разм. коробки h	Разм. коробки в	Кол.	Примечан.
Д-7	ДГ21-7	Дверь однопольная глухая	270	710	2071	670	1	ГОСТ 6629-74
Д-7А	ДГ21-7А						1	
Д-1	ДГ21-9		2070	910	2071	870	3	
Д-2	ДГ21-9П						1	
Д-3	ДГ21-9УП						2	
Д-4	ДГ21-9Л						6	
Д-5	ДГ21-9ЛП						4	
Д-6	ДГ21-9 ЛУП						1	
Д-7	ДГ21-7	Дверь однопольная глухая	2070	910	2071	870	1	
Д-8	ДВ8-1						1	1.1351 Альб I
Д-9	ИД-2	Обитая кровельн. ст.			2095	994	1	III Альбом
ОС15-18	ОС 15-18	Окно			1749	1464	16	ГОСТ 11214-65
	ПД-5Б	Подоконная доска	366×34×1810				16	III Альбом

Сечение по А-А

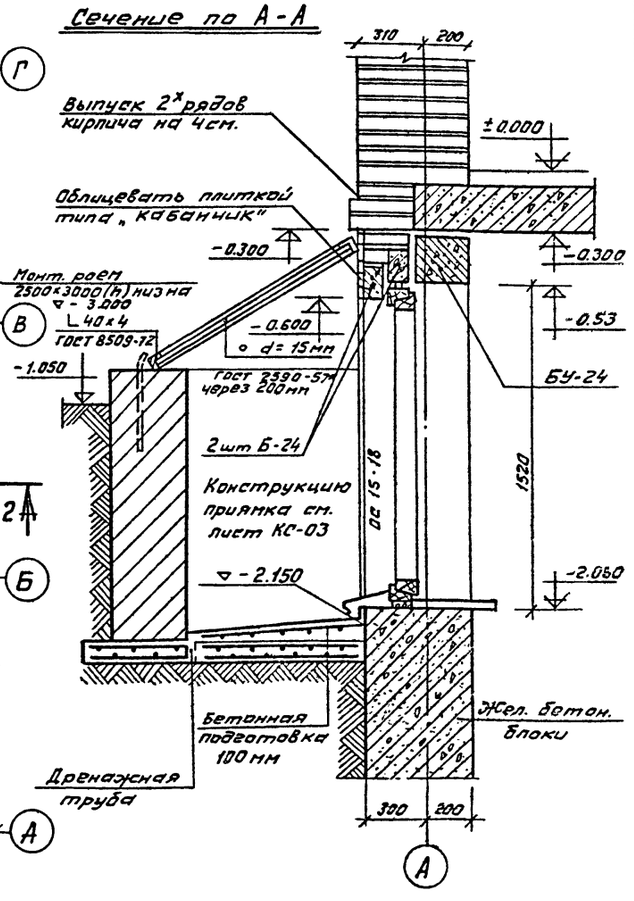

Примечание:

1. Привязка наружных стен из кирпича к осям условно обозначена величинами „А" и „Б" см. таблицу на листе АС-1. Стены и потолок глушителя обить изнутри звукопоглащающим слоем детали сечений см. лист КС-06 (В – В) 3. Фундаменты по оборудование см. лист АС-04
4. После прокладки труб электропроводки все штрабы заделать штукатуркой по сетке. Прокладка сантистических и технологических трубопроводов в щитовой не допускается. Стенки каналов и пол бетонировать после прокладки труб электропроводки по черт. ЭО, альбом II закладные детали в полу установить по уровню в одной горизонтальной плоскости.
5. Заштрихованные на плане простенки армировать сеткой из арматуры Ф4 в I ГОСТ 6727-53 см. лист КЖ-18. Общ. примечания см. лист АС-1. 7. Кладку лифтовой шахты вдоль оси „В" вести одновременно с монтажом вент. воздуховодов.

Рук. маст.	Милашевский	
Гл. инж.	Волков	
Гл. констр.	Леонтьев	
Гл. арх. пр.	Горшков	
Гл. инж. пр.	Зимелихина	
Рук. гр. арх	Захаров	
Ст. арх.	Нанушьян	
Разработ.	Захаров	
Проверил	Горшков	

1978 ТП 264-24-8

Государственный архив на 500 тысяч единиц хранения со стенами из кирпича

Стадия	Лист	Листов
Р	АС-01	

План подвала на ▽-3.00

ЦНИИЗП зрелищных зданий и спортивных сооружений им. Б.С. Мезенцева

Согласовано

Отд. № 2	Солдатов	
Отд. № 3	Сидоров	
Отд. № 4	Бенгин.	

Инв. № подл.

Типовой проект 264-24-8

Альбом 0

Альбом 0

Типовой проект 264-24-8

Согласовано

Таблица № 1

Наружная отделка	
Наименование	Характеристика отделки
Цоколь	Керамическая плитка типа „Кабанчик" темных тонов
Стены	Облицовка однорядным семишлевым кирпичем светлых тонов с расшивкой швов.
Окна	Белая масляная покраска за 2раза.
Двери	Бесцветный водостойкий лак.

Таблица № 2

Этаж	Внутренняя отделка: Наименование помещений	Тип пола	Тип отделки: Стены, колонны: Характер. отделки: Штукатурка	Стены, колонны: Характер. отделки: Покраска	Потолок: Характер. отделки: Штукатурка	Потолок: Характер. отделки: Покраска	Окна: Характеристика отделки	Двери: Характеристика отделки
1	2	3	4	5	6	7	8	9
Подвал	Венткамера и тепловой узел	Т-6	Простая	Побелка	Затирка монолитных участков	Побелка	Масляная окраска (улучшенная)	Масляная окраска (улучшенная)
	Насосная	Т-6	"	"	"	"	"	"
	Помещение обработки документов	Т-3	Улучшенная	Масляная	Затирка	Клеевая	"	"
	Электрощитовая	Т-6	Простая	Панель h=2м масляная покраска	Затирка монолитных участков	Побелка	"	Противопожарная
	Фотолаборатория	Т-11	Улучшенная	Масляная	"	Клеевая	"	Масляная окраска (улучшенная)
	Печатная	Т-3	"	Панель h=2м керам. плитка	"	"	———	"
	Проявочная	Т-3	"	Панель h=2м керам. плитка	"	"	———	"
	Зарядная	Т-11	"	Масляная	"	"	———	"
	Подсобное помещение фотолаборатории	Т-3	"	"	"	"	———	"
	Склад химикатов	Т-3	Простая	"	"	Побелка	———	"
	Хозяйственная мастерская	Т-11	"	Панель h=1,8м масл. покрас.	"	"	Масляная окраска (улучшенная)	"
	Хозяйственная часть	Т-11	Улучшенная	"	"	Клеевая	"	"
	Коридоры	Т-11	Простая	"	"	"	———	"
	Лестничная клетка		Улучшенная	Панель h=1,8 масл. покрас.	"	"	———	"
Первый этаж	Вестибюль	Т-2	Улучшенная	Маслян. покр. под торцовку за 2 раза	Затирка	Клеевая	Витраж	———
	Гардероб	Т-2	"	"	"	"	———	———
	Бюро пропусков	Т-8	"	"	"	"	Масляная окраска (улучшенная)	Масляная окраска (улучшенная)
	Приемная стол справок	Т-8	"	"	"	"	"	"
	Директор	Т-8	"	"	"	"	"	"
	Секретарь	Т-8	"	"	"	"	"	"
	Рабочая комната	Т-8	Улучшенная	Масл. покрас. под торцовку за 2 раза	Затирка	Клеевая	"	"
	Кабинет служащих	Т-8	"	"	"	"	"	"

1	2	3	4	5	6	7	8	9
Первый этаж	Читальный зал и помещения при нем	Т-8	Улучшенная	Маслян. покр. под торцов. за 2 раза	Затирка	Клеевая	Масляная окраска (улучшенная)	Масляная окраска (улучшенная)
	Методический кабинет и научно-справочн. библиот	Т-8	"	"	"	"	"	"
	Каталог и описи	Т-8	"	"	"	"	"	"
	Научные сотрудники	Т-8	"	"	"	"	"	"
	Коридор	Т-8	"	"	"	"	———	"
	Реставрационно-переплетная мастерская	Т-5	"	"	"	"	Масляная окраска (улучшенная)	"
	Прием и обработка документов	Т-5	"	"	"	"	"	"
	Комната временного хранения документов	Т-5	"	Эмульс. синт. краска ПВА и ПХВ	"	"	———	"
	Кубовая	Т-4	Простая	Панель h=1,8м масл. покр.	"	"	Масляная окраска (улучшенная)	"
	Санитарн. узлы	Т-4	"	"	"	"	———	"
	Лестничная клетка		Улучшенная	"	"	"	Стеклоблоки	"
	Лифтовая площадка	Т-5	"	Маслян. покр. под торцовку за 2 раза	"	"	———	———
Типовой этаж	Архивохранилище	Т-5	Улучшенная	Эмульс. синт. краска ПВА и ПХВ	Затирка	Клеевая	Стеклоблоки	Противопожарная
	Рабочая комната ответс. хранителя фондов	Т-5	"	"	"	"	"	Масляная окраска (улучшенная)
	Помещение для хранения фотодокумент. и микрофильм.	Т-5	"	"	"	"	"	Противопожарная
	Санитарн. узлы	Т-4	Простая	Панель h=1,8м глазур. плитка	"	"	———	Масляная окраска (улучшенная)
	Лифтовая площадка	Т-1	Улучшенная	"	"	"	———	———
	Лестничная клетка		"	"	"	"	Стеклоблоки	Масляная окраска (улучшенная)
Технический этаж	Венткамера	Т-12	Простая	Панель h=1,8м масляная покраска	Затирка	Клеевая	———	Противопожарная
	Коридор	Т-5	Улучшенная	"	"	"	———	———
	Техническое помещение	Т-5	Простая	"	"	"	Стеклоблоки	Масляная окраска (улучшенная)
	Машинное помещение лифта	Т-7	Простая	"	"	"	———	———
	Лестничная клетка		Улучшенная	"	"	"	Стеклоблоки	Масляная окраска (улучшенная)

Примечание

Плинтусы окрашиваются масляной краской за 2 раза под цвет пола.

Нач. маст.	Милашевский	1978	ТП 264-24-8	
Гл. инж. п.	Волков	Государственный архив на 500тысяч единиц хранения со стенами из кирпича		
Гл. констр.	Леонтьев		Стадия	Лист	Листов
ГАП	Горшков		Р	АС-02	
ГИП	Зимелихина				
Рук. гр.	Захаров	Сводная ведомость отделочных работ	ЦНИИЭП зрелищных зданий и спортивных сооружений им. Б.С. Мезенцева	
Проверил	Горшков			
Разработ.	Захаров			

Сводная спецификация столярных изделий

Наименование	ГОСТ серия	Альбом	Марка по проекту	Марка по ГОСТу и серии	Количество изделий по этажам: Подвал	1 этаж	Тип этажс	Тех. этаж	Итого	Примечание
Двери деревянные внутренные для жилых и общественных зданий	ГОСТ 6629-74		Д – 7	ДГ 21 · 7 (л)	3				3	одна из дверей левого открывания
			Д – 10	ДГ 21 · 7П		1			1	
			Д – 11	ДГ 21 · 7ЛП		1	3		4	
			Д – 1	ДГ 21 · 9	3	6		1	10	
			Д – 2	ДГ 21 · 9П	2	1			3	
			Д – 3	ДГ 21 · 9УП	2	2	3	1	8	
			Д – 4	ДГ 21 · 9Л	6	8	3		17	
			Д – 5	ДГ 21 · 9ЛП	4	1			5	
			Д – 6	ДГ 21 · 9ЛУП	1			1	2	
			Д – 12	ДО 24 · 13		2			2	
			Д – 13	ДО 24 · 15		1			1	
Двери деревян. входные и служебные для жилых и общественных зданий	Серия 1.135-1	Альбом II	Д – 16	ДГ * 9			9	1	10	правое открывание
			Д – 17	ДГ * 9Л			3		3	левое открывание
Двери деревянные входные и служебные для жилых и общественных зданий	Серия 1.135-1	Альбом I	Д – 8	ДВ 8.1	1				1	Лист 97 левое открывание
			Д – 19	ДВ 9 · 9ЛП	1			1	2	–•– 17 —"— — — "— ——
			Д – 18	ДВ 9 · 9*			3		3	⌐— 17 правое открывание
Индивидуальные двери			Д – 14	ИД – 1		1			1	
			Д – 15	ИД – 1Л		1			1	
			Д – 9	ИД – 2	1				1	
Окна и балконные двери деревянные для жилых и общественных зданий	ГОСТ 11214-65 серия 1.236-1			ОС 15 · 18					16	
				ОС 18 · 18					23	
Подоконная доска			ПД 56							Альбом III, лист И-61
Окно бюро пропусков			ИО – 1						1	Альбом III, лист И-58
Гардеробная стойка									1	Альбом III, лист И-56

			1978	ТП 264-24-8
Рук. маст.	Милашевский			
Гл. инж.	Волков		Государственный архив на 500 тысяч единиц хранения со стенами из кирпича	
Гл. констр.	Леонтьев			
ГАП	Горшков			
ГИП	Зинелихина		Стадия: Р; Лист: АС-03; Листов:	
Рук. гр. арх.	Захаров			
Ст. арх.	Нанушьян		Сводная спецификация столярных изделий	ЦНИИЭП зрелищных зданий и спортивных сооружений им. БС Мезенцева
Разработ.	Захаров			
Проверил	Горшков			

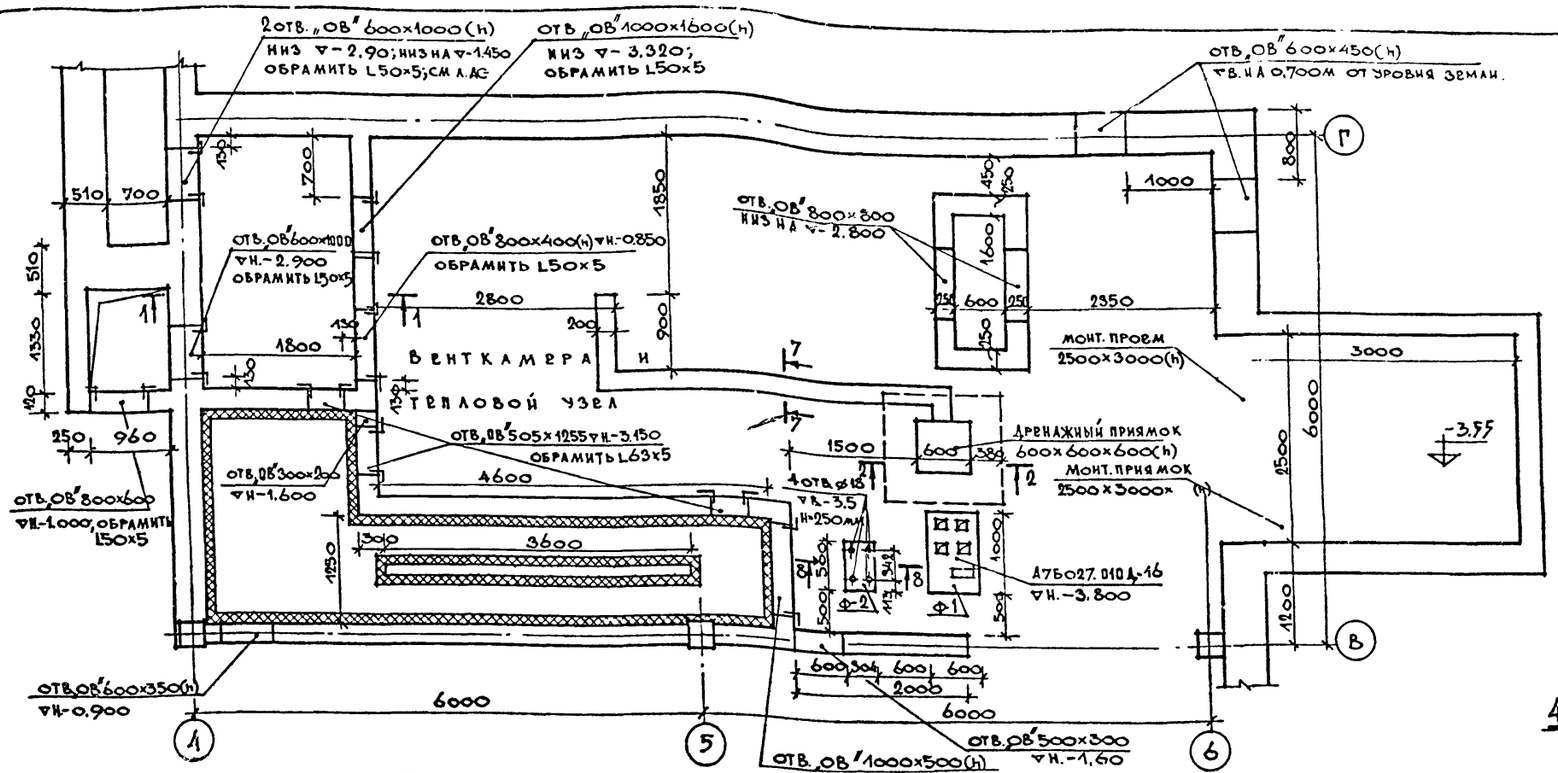

3-3

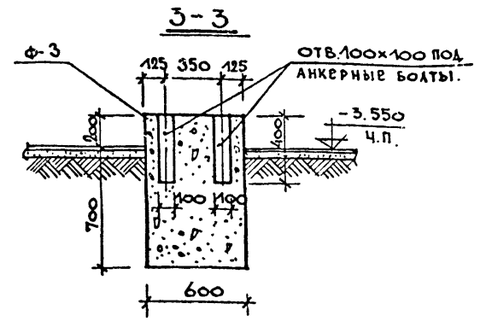

Спецификация металла

NN поз.	Сечение	Класс, марка стали	ГОСТ	R_a кг/см²	Кол. поз.	Длина позиц. мм	Длина всего м.	Вес кг
1.	[16	Вст.3	8240-72*	2100	2	4440	8.88	126.5
2	-100×5	В ст.3	103-76*	2100	5	1450	7.25	28.5
3	-100×5	В ст.3	103-76*	2100	10	250	2.5	9.80
4.	L50×5	В ст.3	8509-72	2100	3	1280	3.84	14.5
5	L50×5	В ст.3	8509-72	2100	2	4440	8.88	33.5
6	-РИФЛ. 700×5	В ст.3	8568-57	2100	3	1280	3.84	114.0
							Итого:	326.8кг

4-4

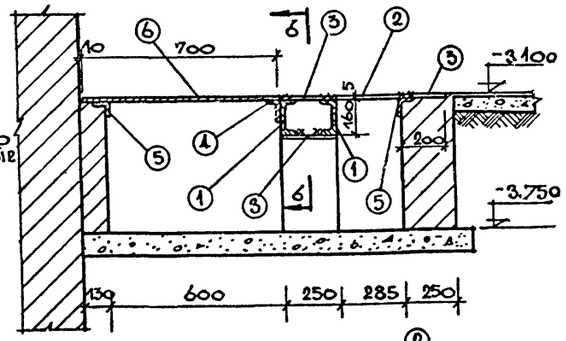

7-7

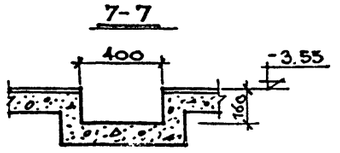

5-5

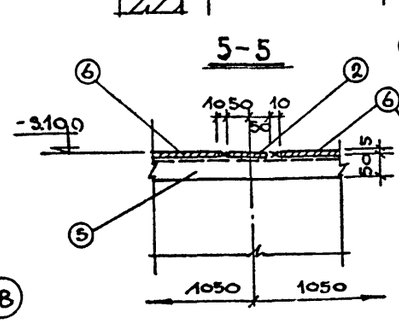

6-6

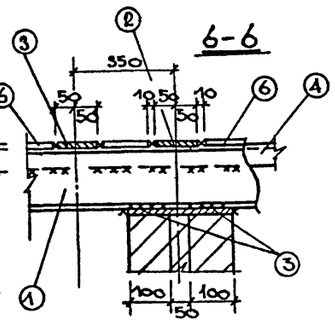

Примечания:

1. Сварку производить электродом Э-42, все швы $h_ш$=5мм. ГОСТ 9467-75.
2. Стенки каналов и пол бетонировать после прокладки труб электрики по черт. марки „ЭЛ".
3. Закладные детали в полу устанавливать по уровню водной горизонтальной плоскости.
4. Прокладка сантехнических и технологических трубопроводов в щитовой не допускается.
5. Работать совместно с листом КС-010.

Рук. маст.	Милашевский	
Гл. инж.	Волков	
Гл. констр.	Авонтьев	
Гл. арх. пр.	Горшков	
Гл. инж. пр.	Зимелихина	
Рук. гр. арх.	Захаров	
Ст. арх.	Нанушьян	
Разработ.	Горшков	
Проверил	Горшков	

1978 | ТП 264-24-8

Государственный Архив на 500 тысяч единиц хранения со стенами из кирпича.

Стадия	Лист	Листов
Р	АС-04	

Фундаменты подоборудование в подвале. Планы, сечения, конструктивные узлы.

ЦНИИЭП зрелищных зданий и спортивных сооружений им. Б.С. Мезенцева.

Копировал: 660-01 Формат А2.

Типовой проект 264-24-8 Альбом 0

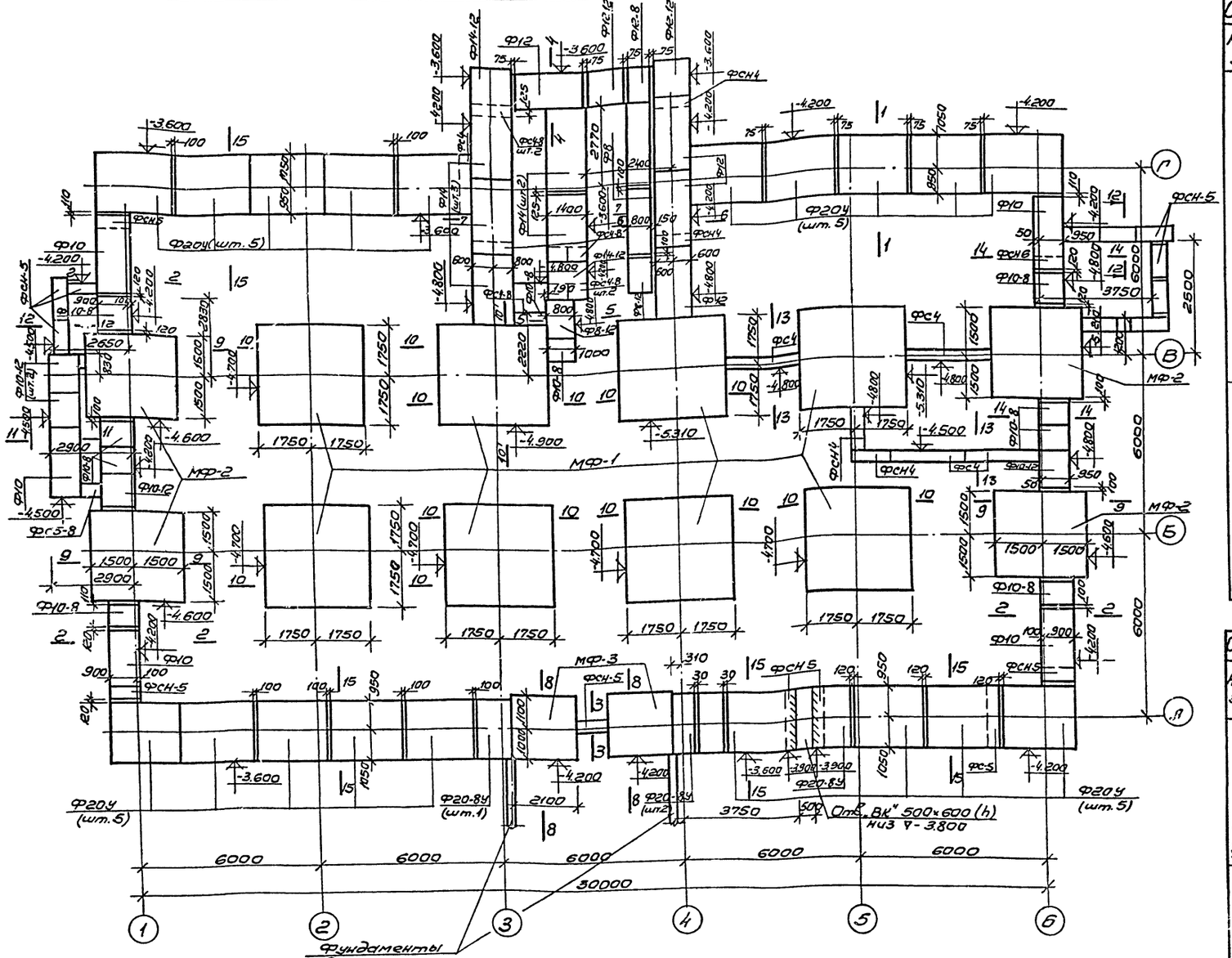

Фундаменты под крыльцо и колонны казырька см. лист КС-9.

Примечания:

1. Сечения 1÷10 см. лист КС-02.
2. Сечения 11÷15, схему нагрузок см. лист КС-03.

Расход материалов

Наименование элемента	Марка бетона	Расход стали на 1 м³	Бетон	Расход стали AI	AIII	трубы	BI
Монолитные фундаменты	150	15.1	87.3	1.9	1946	—	—
Прочие элементы	—	—	—	40.0	430	14.3	15.8

Спецификация сборных жел.бетонных изделий

Наимен. эл-та	Марка эл-та	К-во шт.	Вес эл-та	Каталог	Примечан.
Фундаментные плиты	Ф8	2	1.39	серия 1.112-1	
	Ф8-12	1	0.685	" "	
	Ф10	5	1.52	" "	
	Ф10-12	4	0.75	" "	
	Ф10-8	9	0.495	" "	
	Ф12	4	1.76	" "	
	Ф12-12	2	0.87	" "	
	Ф12-8	1	0.57	" "	
	Ф14	5	2.11	" "	
	Ф14-12	2	1.04	" "	
	Ф20у	19	2.44	" "	
	Ф20-8у	4	1.59	" "	
	БК-14	12	2.3	серия III-04.1 (Выпуск 3)	
Блоки подвала	ФС6	25	1.96	серия 1.116-1	
	ФСН6	4	0.460	" "	
	ФС5	100	1.63	" "	
	ФС5-8	5	0.520	" "	
	ФСН5	10	0.380	" "	
	ФС4	20	1.3	" "	
	ФС4-8	6	0.415	" "	
	ФСН4	4	0.305	" "	

Спецификация армат. на все элементы. Выборка ар-ры

Наим эл.	N/N поз.	Эскиз	ф мм	Длина мм	К-во шт.	Общая длина м	ф мм	Длина м	Вес кг
Монолитные ф-ты МФ-1÷МФ-3	1	2000	12 AIII	2000	52	104	10 AI	3.1	1.85
	2	2900	12 AIII	2900	120	348	12 AIII	452	400
	3	315 270 315 270	10 AI	1230	4	3.1	16 AIII	245	14.80
	4	1000 150	22 AIII	1050	8	8.4	22 AIII	22.1	66
	5	1660 150	22 AIII	1710	8	13.7		Итого:	1947.9
	6	3400	16 AIII	3400	288	945			
Прочие элементы	7	—	8 AI	—	—	100	38I	288	15.8
	8	Сетка 150/250/3/5 в=750	38I	—	—	288	8 AI	100	39.5
	9	Сетка 100/100/9/5 в=750	9 AIII	—	—	553	8 AIII	380	150
	10	500 250	8 AIII	2230	50	112	9 AIII	558	280
	11	1230 500 500	8 AIII	2230	120	268	трубы	336	14.3
	12	Труба стальная ГОСТ 3262-62	50мм	140	24	336	Итого:		485.7

Рук. маст.	Мирошниченко		
Гл. инж. м.	Волков		
Гл. конс. ТО	Гончаров		
Гл. арх. пр.	Горшков		
Гл. инж. пр.	Кулешова		
Ст. инж.	Семенова		
Н. к.			

1978 ТП 264-24-8

Государственный архив на 500 тысяч единиц хранения со стенами из кирпича

стадия	лист	листов
Р	КС-01	1

План фундаментов. Спецификация сборных жел.бет. элементов и арматуры. Расход материалов.

ЦИНИЭП Зрелищных зданий и спортивных сооружений им. Б.С. Мезенцева

Согласовано

Инв. № подл. | Подп. и дата | Взам. инв. №

Альбом 0

Типовой проект 264-24-8

Согласовано

Инв. № подл.

Сечение 1-1

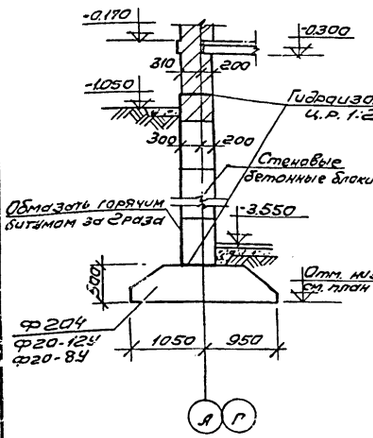

Сечение 2-2

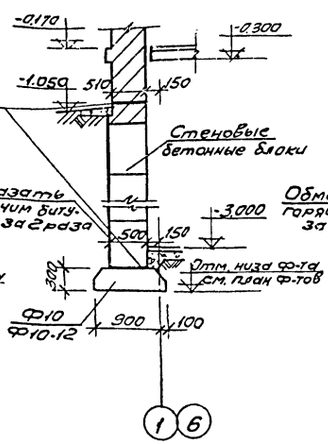

Сечение 3-3

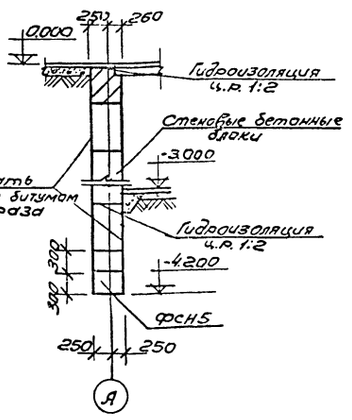

Сечение 4-4

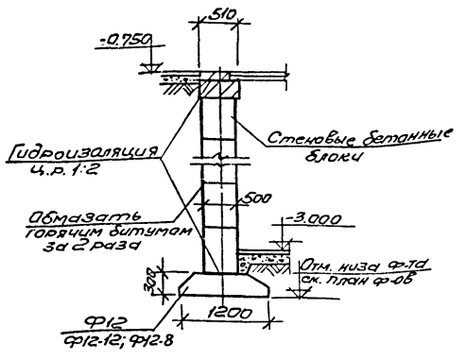

Сечение 5-5

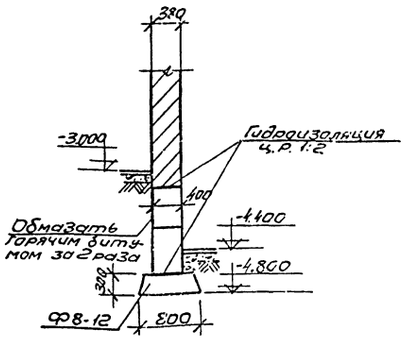

Сечение 6-6

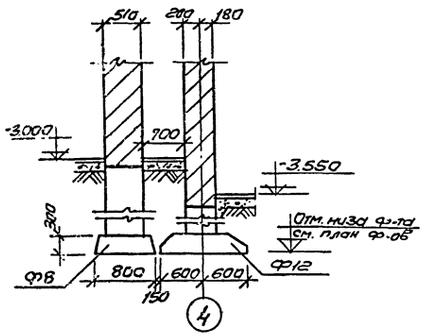

Сечение 7-7

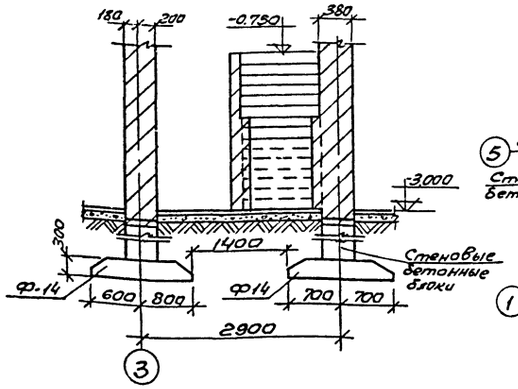

Сечение 8-8

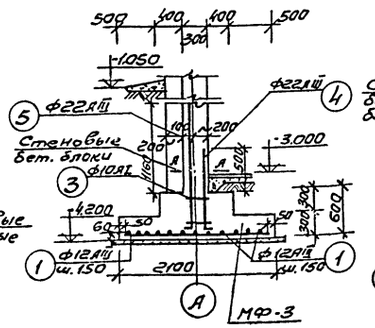

Сечение 9-9

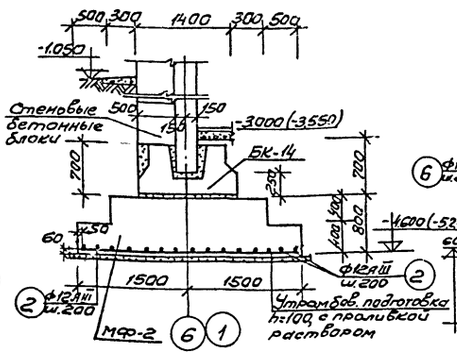

Сечение 10-10 (10'-10') (Размеры в скобках даны для сечения 10'-10')

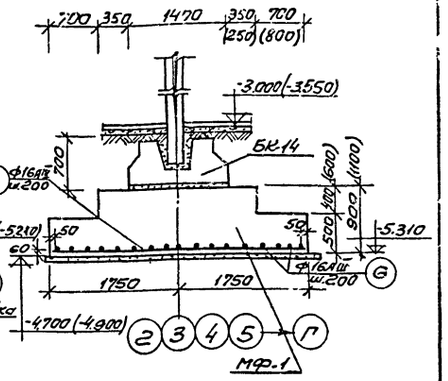

Устройство фундаментов под стены толщиной 12см и 25см

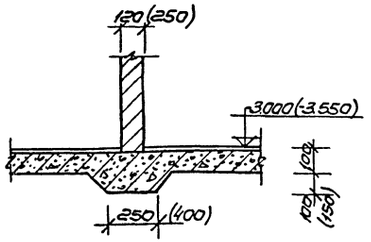

Примыкание кирпичной стены к стене из блоков

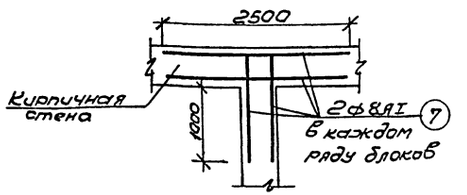

А-А

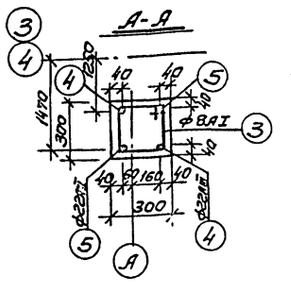

Примечания:

1. План фундаментов, спецификацию см. лист КС-01.
2. Сечения фундаментов с 11÷15 см. лист КС-03.

Рук. маст.	Милашевский		1978	ТП 264-24-8	
Гл. инж. м.	Волков		Государственный архив на 500 тысяч единиц хранения со стенами из кирпича		
Гл. констр.	Леонтьев			стадия	лист	листов
Гл. арх. пр.	Горшков			Р	КС-02	1
Гл. инж. пр.	Зимелихина		Сечения 1÷10	ЦНИИЭП зрелищных зданий и спортивных сооружений им. Б.С. Мезенцева		
Ст. инж.	Лашевская					
Нач. вар.	Зимелихина					

660-01

Ф22

Альбом 0

Типовой проект 264-24-8

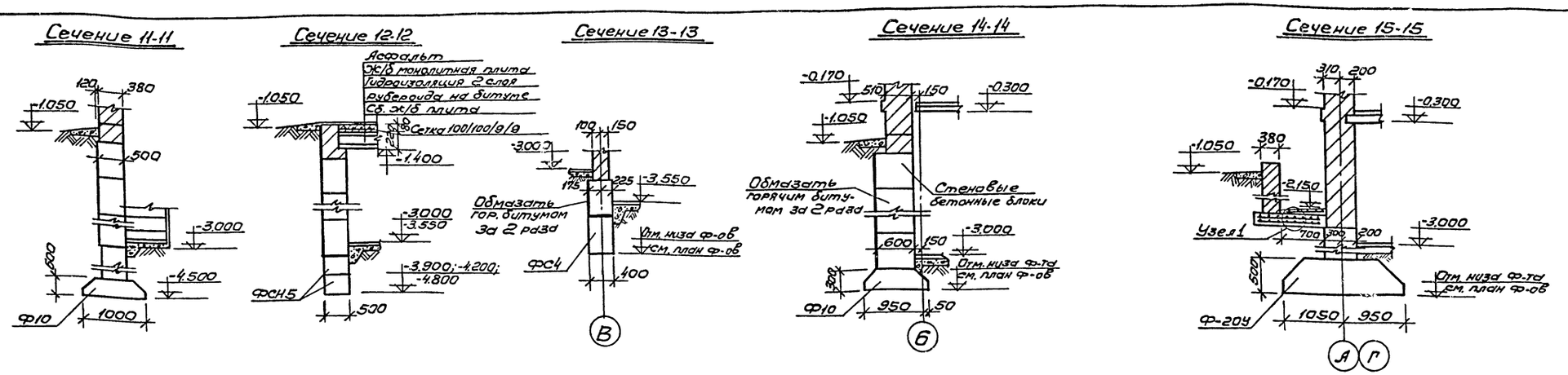

Схема нормативных нагрузок в уровне пола подвала

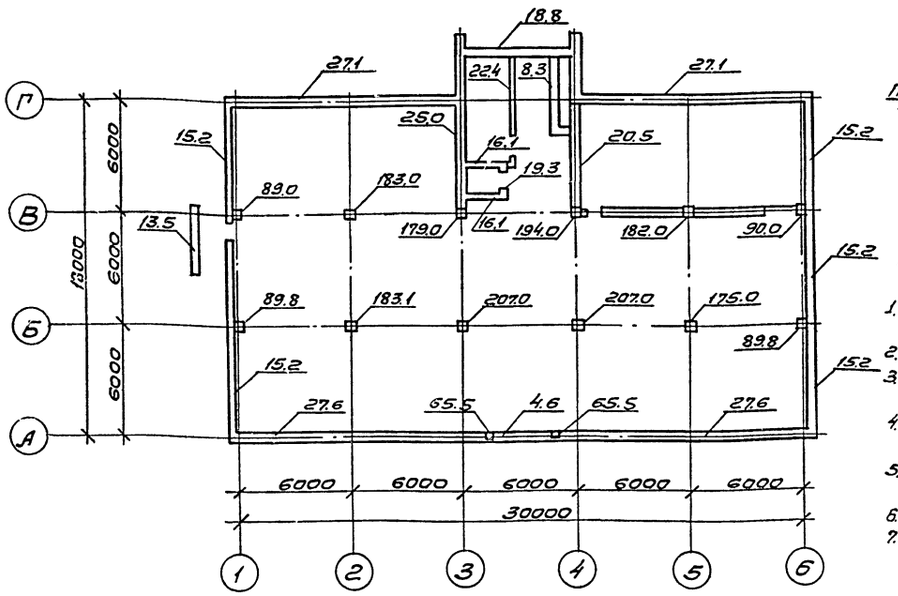

Узел 1

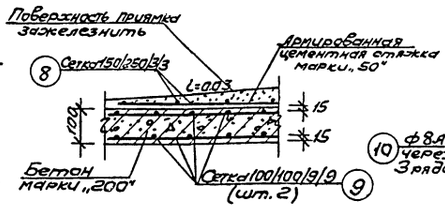

Деталь армирования приямка

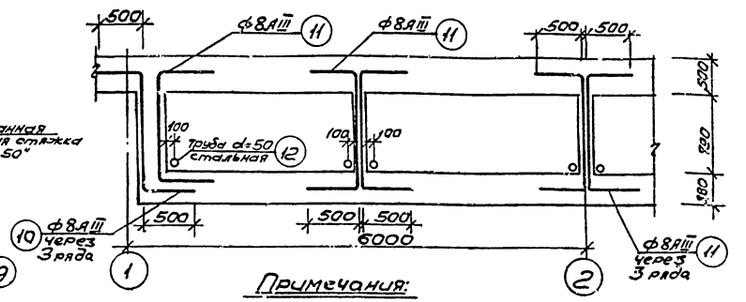

Примечания:

1. Фундаменты запроектированы с расчетным сопротивлением грунтов в основании, независимо от глубины заложения $R = 2$ кг/см².
2. Горизонтальная гидроизоляция выполняется из цементно-песчаного раствора состава 1·2.
3. Под монолитные фундаменты устраивается подготовка толщиной 100мм из утрамбованного щебня с проливкой раствором.
4. Монтаж колонн по монолитным фундаментам производить после достижения бетоном 70% проектной прочности.
5. Все наружные и внутренние кирпичные стены соприкасающиеся с землей, а также стены из бетонных блоков выше пола подвала обмазать горячим битумом за 2 раза до полного закрытия швов.
6. Кладку стен выше фундаментов и устройство отверстий производить по плану подвала.
7. Засыпку грунта за стены подвала производить после устройства бетонной подготовки пола подвала, установок временных креплений (подпорок), монтажа перекрытия над подвалом с установкой анкеров и замоноличиванием всех швов. Подпорки снимать после возведения здания и монтажа кровельного покрытия.
8. Обратную засыпку пазух производить слоями по 15-20см с тщательной утрамбовкой и проливкой водой.
9. Гидроизоляцию в полах выполнять по деталям полов.
10. Швы между блоками замоноличивать бетоном марки „100".
11. Подколонники БК-14 устанавливаются на монолитные фундаменты, после тщательной очистки поверхности, на растворе марки „100".
12. Зазор между стенами подвала и плитами, не опирающимися на стены, тщательно зачеканить жестким раствором М.100".
13. План фундаментов, спецификацию, см. лист КС-01.
14. Сечения 1÷10 см. лист КС-02.
15. Размерность в схеме нагрузок: сосредоточенная нагрузка в т; распределенная нагрузка в т/пог.м.

			1978	ТП 264-24-8	
			Государственный архив на 500 тысяч единиц хранения со стенами из кирпича		
Рук.маст.	Милашевский				
Гл.инж.м.	Волков				
Гл.констр.	Леонтьев			стадия	лист	листов
Гл.арх.пр.	Горшков			Р	КС-03	1
Гл.инж.пр.	Зимелихина		Сечения 11÷15 Схема нагрузок.			
Ст.инж.	Дашевская					
Провер.	[illegible]					

Согласовано

Инв. № подл.

660-01

Альбом 0

Типовой проект 264-24-8

Развертка каркаса по оси „Б"

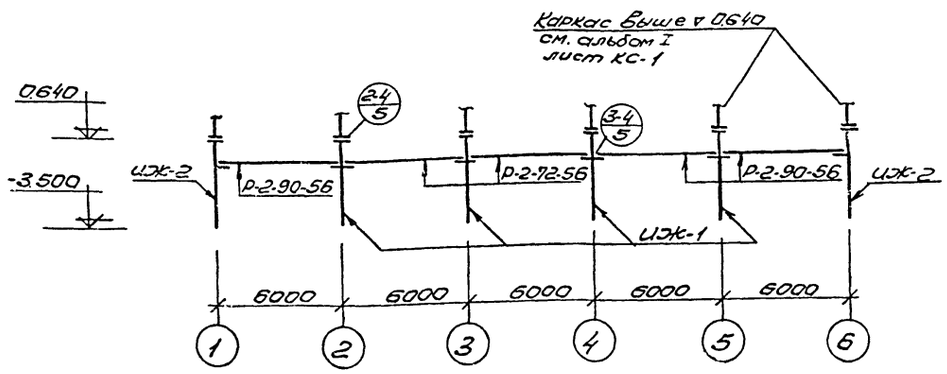

Развертка каркаса по оси „В"

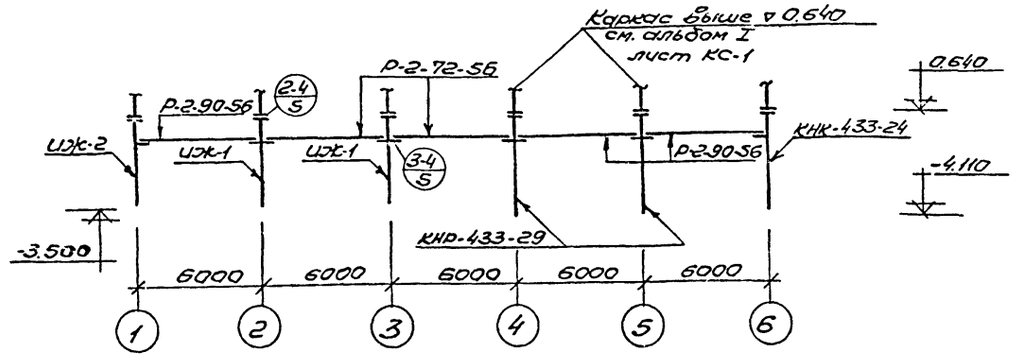

Спецификация сборных железобетонных изделий

Наименов. элемента	Марка элемента	Размеры мм a	в	h	Вес т	Кол-во штук	Каталог, альбом
Колонна	ИЖ-1	4140	400	400	1.68	6	альбом V КЖ-1
—"—	ИЖ-2	4140	400	400	1.65	3	альбом V КЖ-4
—"—	КНР-433-29	4750	400	400	1.94	2	ИИ-04-2 Выпуск 3
—"—	КНК-433-24	4750	400	400	1.91	1	—"—
Ригель	Р-2-90-56	5560	400	450	1.95	6	ИИ-04-3 Вып.3 часть I
—"—	Р-2-72-56	5560	400	450	1.95	4	—"—

Выборка монтажных деталей

Наименован.	Количество	Каталог
ММД-1	12	ИИ-04-8 Выпуск 3
МР-2	20	—"—

Примечание

Узлы 2.4/5 3.4/5 см. серию ИИ-04-10 Выпуск 5.

согласовано

Инв. № подл.

			1978	ТП 264-24-8	
			Государственный архив на 500 тысяч единиц хранения со стенами из кирпича		
Рук. маст.	Милашевич			стадия	лист	листов
Гл. инж. м.	Волков			Р	КС-01	1
Гл. констр.	Леонтьев					
Гл. арх. пр.	Горшков					
Гл. инж. пр.	Зимелихина		Развертки каркаса по осям „Б" и „В" ниже 0	ЦНИИЭП зрелищных зданий и спортивных сооружений им. Б. С. Мезенцева	
Проверил	Зимелихина				
Ст. инж.	Колчиков				

660-01 ф22

Типовой проект 264-24-8 Альбом 0

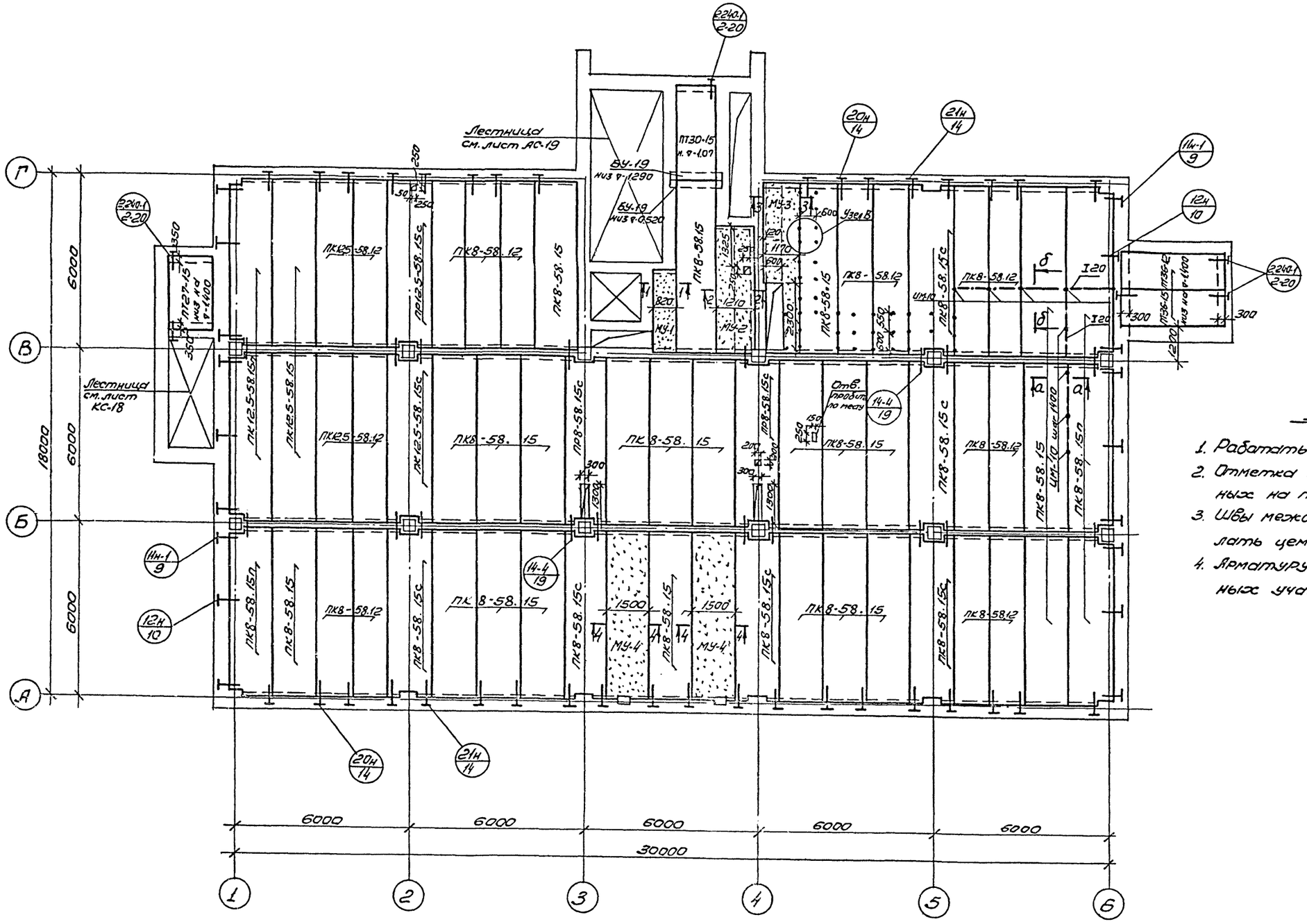

Примечания:

1. Работать совместно с листами КС-06, КС-07.
2. Отметка низа плит -0.300, кроме оговоренных на плане.
3. Швы между плитами тщательно заделать цементным раствором М-100.
4. Арматуру в отверстиях монолитных участков вырезать по месту.

Рук. маст.	Милашевской		1978	ТП 264-24-8	
Гл. инж. м.	Волков		Государственный архив на 500 тысяч единиц хранения со стенами из кирпича		
Гл. констр. м.	Леонтьев			стадия	лист	листов
Гл. арх. пр.	Горшков			Р	КС-05	1
Гл. инж. пр.	Зимелихина		План перекрытия над подвалом v 0.		
Ст. инж.	Дашевская				
Провер.	Зимелихина				

Согласовано

Отдел №2 Солдатов

Отдел №3 Сидоров

Отдел №4 Бенгин

660-01

Альбом 0

Типовой проект 264-24-8

МУ-1
2-2

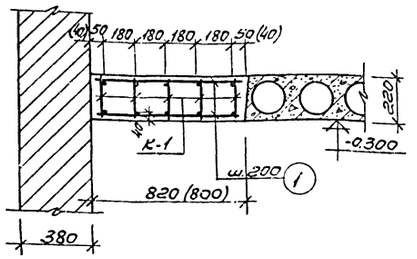

МУ-2
2-2

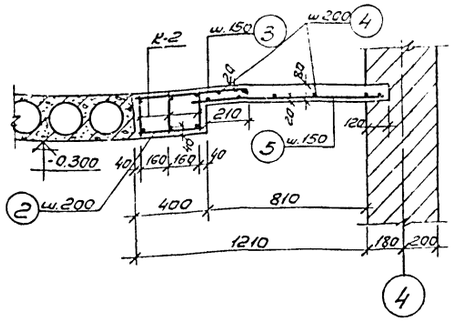

МУ-3
3-3

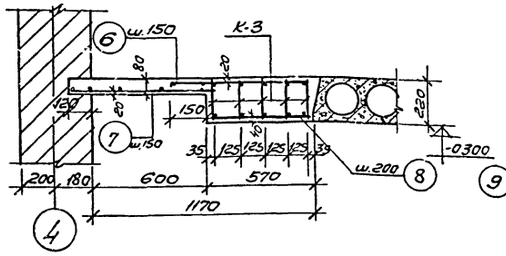

МУ-4
4-4

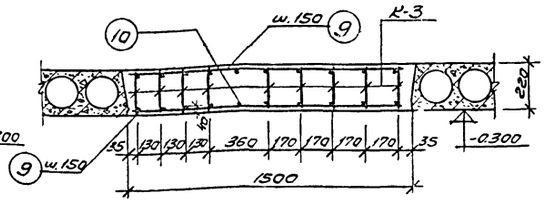

Спецификация сборных железобетонных элементов

Марка элемента	Наименован. элемента	Вес т	Кол. шт.	Каталог серия
ПК12.5-58.15п	Плита перекрытия	2.67	2	ИИ-04-4 Выпуск 17
ПК12.5-58.15	—"—	2.71	2	—"—
ПК8-58.15п	—"—	2.67	4	—"—
ПК8-58.15	—"—	2.71	23	—"—
ПК8-58.12	—"—	2.04	13	—"—
ПК8-58.15с	—"—	2.65	6	—"—
ПК12.5-58.15с	—"—	2.65	1	—"—
ПР8-58.15с	—"—	2.63	2	—"—
ПР12.5-58.15с	—"—	2.63	1	—"—
ПК12.5-58.12	—"—	2.04	4	—"—
ПТ27-15	—"—	1.290	1	1.141-1 Вып. 12
ПТ30-15	—"—	1.425	1	1.141-1 Вып. 8
ПТ36-12	—"—	1.28	1	1.141-1 Вып. 9
ПТ36-15	—"—	1.7	1	—"—
БУ-19	Перемычки	0.13	2	ИИ-03-02 альбом 108

Детали изоляции стен и потолка глушителя

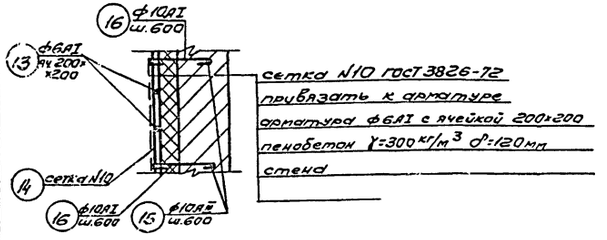

Узел "В"

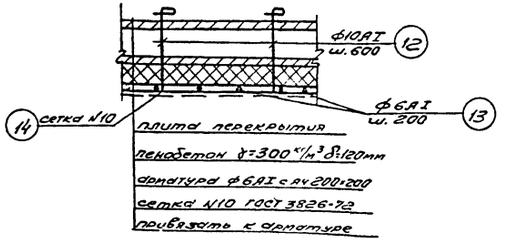

Узел опирания каркаса монолитного участка

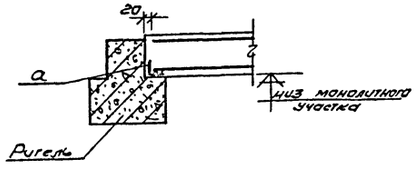

а-а

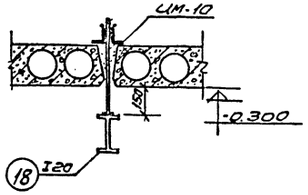

б-б

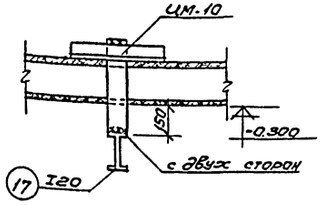

Выборка металлических изделий

Наименов. элемента	Кол-во штук	Примечан.
МДН-8	36	ИИ-04-10 Вып. 7
МДН-10	12	—"—
МДН-11	6	—"—
ММД-16	18	ИИ-04-10 Вып. 5
ММ9	6	2.240-1 Вып. 2
ЦМ-10	9	см. лист КЖ-18

Примечания:

1. Работать совместно с листами КС-05; КС-07
2. Каркасы монолитных участков варить с помощью контактно-точечной сварки.
3. В монолитном участке МУ-3 выпуска для изоляции потолка глушителя условно не показаны.

Рук. маст.	Мирашевский		1978	ТП 264-24-8
Гл.инж.м.	Волков		Государственный архив на 500 тысяч единиц хранения со стенами из кирпича	
Гл.констр.м.	Леонтьев		стадия Р	лист КС-06	листов 1
Гл.арх.пр.	Горшков			
Гл.инж.пр.	Зимелихина		Монолитные участки МУ-1; МУ-4	
Ст.инж.	Дашевская		Детали. Спецификация.	ЦНИИЭП зрелищных зданий и спортивных сооружений им. Б.С. Мезенцева
Провер.	Зимелихина			

660-01 ф22

Согласовано

Инв. № подл.

Типовой проект 264-24-8 Альбом 0

Наим. эл-та	NN поз.	Эскиз	ф мм	Длина мм	Кол. шт.	Общая длина	Выборка арматуры на все элементы: ф мм	Общая длина	Вес кг
МУ-1	1	790	6AI	880	28	24.6	6AI	24.6	5.41
	a	L100×10		790	1	0.79	L100×10	0.79	11.9
	К-1	см. спецификац. каркас.			5				
МУ-2	3	70 600 70	8AIII	740	27	20.0	8AIII	47.0	18.5
	4	—	6AI	—	—	40	6AI	49.9	11.0
	5	1000	8AIII	1000	27	27.0	L100×10	0.38	5.74
	2	380	6AI	470	21	9.9			
	a	L100×10		380	1	0.38			
	К-2	см. спецификац. каркас.			3				
МУ-3	8	550	6AI	640	30	19.2	6AI	67.2	14.8
	11	—	6AI	—	—	48	8AIII	63.6	25.0
	6	70 710 70	8AIII	850	40	34.0	L100×10	0.55	8.3
	7	740	8AIII	740	40	29.6			
	a	L100×10		550	1	0.55			
	К-3	см. специфик. каркас.			5				
МУ-4 шт. 2	9	—	8AIII	1480	74	110	6AI	22.4	4.93
	10	—	6AI	5600	2	11.2	8AIII	220	86.6
	К-3	см. спецификац. каркас.			9		L100×10	2.96	44.6
	a	L100×10		1480	1	1.48			
Изоляция стен и потолка глушителя	15	—	10AIII	100	160	16	штукатурн. сетка N10 гост 3826-72	72.9	313.0
	16	250	10AI	400	160	64	6AI	72.9	192.0
	12	P	10AI	550	47	25.8	10AI	89.8	55.6
	13	Сетка с ячейкой 200×200	6AI	—	—	72.9м²	10AIII	16	6.3
	14	штукатурная сетка N10 гост 3826-72	—	—	—	72.9м²			
Отдельн. позиции	17	I20		5200	1	5.2	I20	10.7	225
	18	I20		5500	1	5.5			

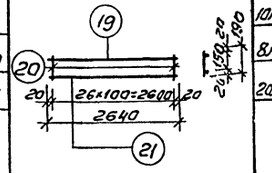

Наим. карк.	NN поз.	Эскиз	ф мм	Длина 1 поз. мм	Кол. шт.	Общая длина м	Выборка арматуры на 1 каркас: ф мм	Общая длина м	Вес кг
К-1	19	26×100=2600; 2640	10AIII	2640	1	2.64	8AI	5.26	2.08
	20		8AI	190	27	5.26	10AIII	2.64	1.69
	21		20AIII	2640	1	2.64	20AIII	2.64	6.5
К-2	20	41×100=4100; 4300	8AI	190	44	8.35	8AI	8.35	3.3
	22		10AIII	4300	1	4.30	10AIII	4.30	2.66
	23		22AIII	4300	1	4.30	22AIII	4.30	12.8
К-3	20	59×100=5900; 5940	8AI	190	60	11.4	8AI	11.4	4.5
	24		10AIII	5940	1	5.94	10AIII	5.94	3.68
	25		28AIII	5940	1	5.94	28AIII	5.94	28.8

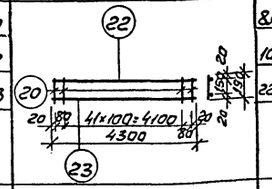

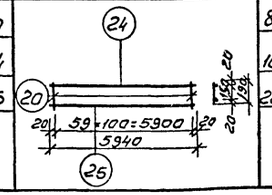

Расход материалов

Наименов. элемента	Марка бетона	Объем бетона	Расход стали кг/м³	Сталь кг: AI	AIII	Ст.3	BI
МУ-1 (плоский)	200	0.475	144.0	13.56	42.3	11.9	—
МУ-2 (ребристый)	—"—	0.653	140.0	20.9	64.9	5.74	—
МУ-3 (ребристый)	—"—	0.920	253	37.3	187.4	8.3	—
МУ-4 (шт. 2) (плоский)	—"—	3.92	205	85.93	671.6	44.6	—
Изоляция стен и потолка глушителя	—	—	—	247.6	6.3	—	313.0
Отдельные позиции	—	—	—	—	—	225.0	

Примечания:

1. Работать совместно с листами КС-05, КС-06.
2. Каркасы учтены в расходе материалов.
3. Сварку каркасов производить контактно-точечной сваркой электродом Э-42. Гост 9467-75.

Рук. маст.	Милашевский		
Гл. инж. маст.	Волков		
Гл. констр.	Леонтьев		
Гл. арх. пр.	Горшков		
Гл. инж. пр.	Зимерихина		
Ст. инж.	Дашевская		
Провер.	Зимерихина		

1978 ТП 264-24-8

Государственный архив на 500 тысяч единиц хранения со стенами из кирпича

стадия	лист	листов
Р	КС-07	1

Спецификация арматуры, расход материалов.

ЦНИИЭП зрелищных зданий и спортивных сооружений им. Б.С. Мезенцева

660-01

Типовой проект 264-24-8 Альбом 0

План фундаментов

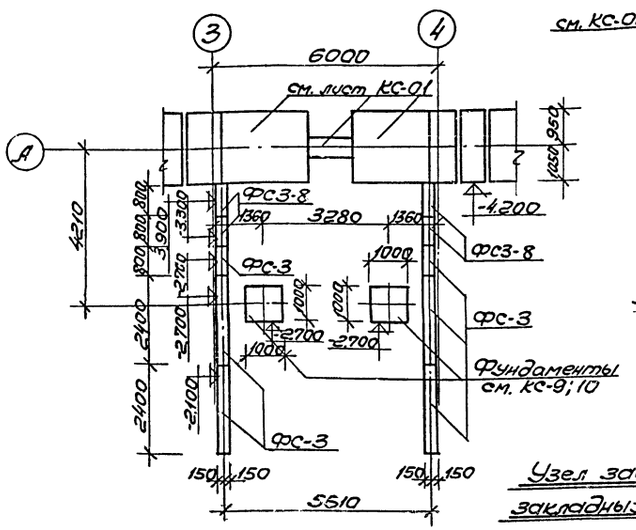

Сечение 1-1

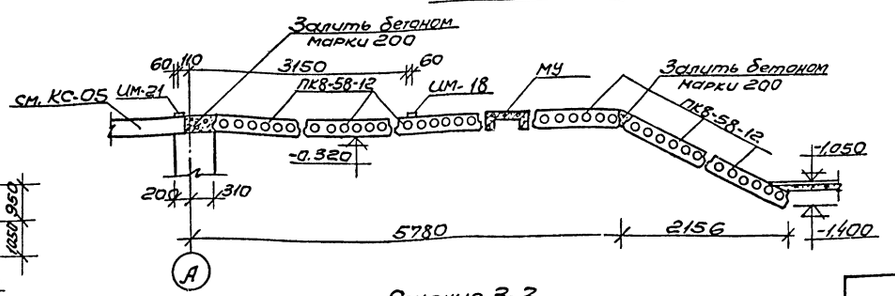

Сечение 3-3

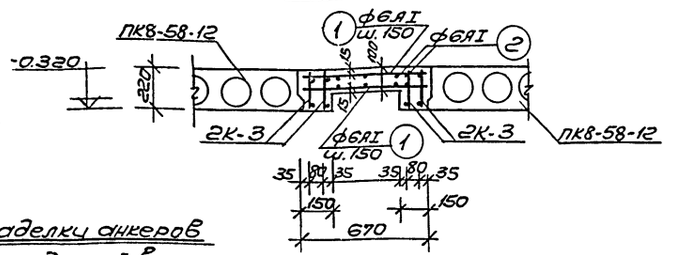

Узел заделки анкеров закладных деталей в плиты

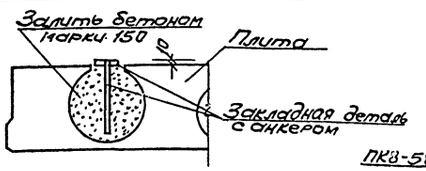

План раскладки плит

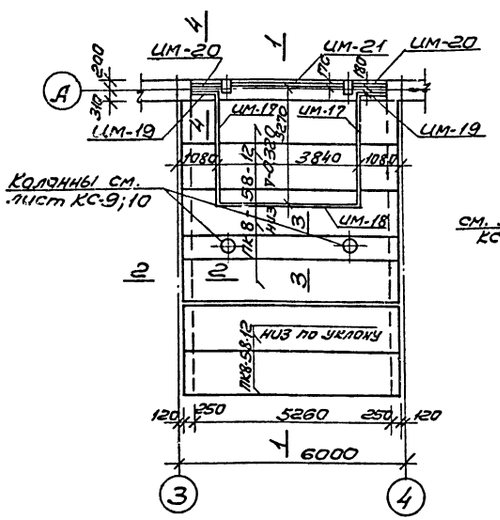

Сечение 4-4

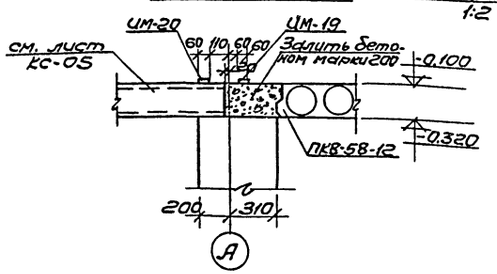

Сечение 2-2

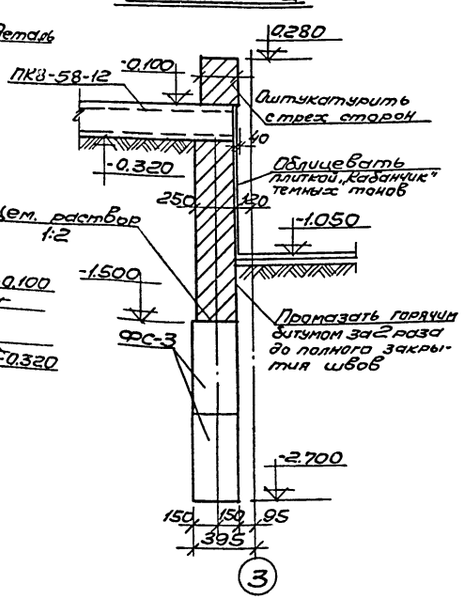

Спецификация сборных железобетонных изделий					
Наимен. элемента	Марка элемент.	Кол-во шт.	Вес эл. т.	Каталог	Примечан.
Блоки стен подвала	ФС-3	10	0.975	серия 1.116-1 выпуск 1 стр. 5	
	ФС3-8	6	0.305	— " —	
Плиты	ПК8-58-12	6	2.040	ИИ-04-4 выпуск 17	

Спецификация металла									
Марка детали	N поз.	Сечение или ф	На 1 деталь: Кол-во шт.	Длина 1 поз. мм	Длина общ. м.	Вес поз. кг	Вес детали	Кол-во деталей шт.	Общий вес кг
Арматура	1	ф6АI	39	670	26.1	—	5.8	—	5.8
рассыпью	2	ф6АI	6	5750	34.5	—	7.66	—	7.66
К-3	—	см. альбом V лист КЖ-17					22.0	4	88.0
ЦМ-17	3	-60×10	1	3090	3.09	14.55	15.27	2	30.54
	4	ф10АIII	6	190	1.14	0.72			
ЦМ-18	5	-60×10	1	3720	3.72	17.52	18.36	1	18.36
	4	ф10АIII	7	190	1.33	0.84			
ЦМ-19	6	-60×10	1	730	0.73	3.44	3.68	2	7.36
	4	ф10АIII	2	190	0.38	0.24			
ЦМ-20	7	-60×10	1	800	0.8	3.77	4.01	2	8.02
	4	ф10АIII	2	190	0.38	0.24			
ЦМ-21	8	-60×10	1	2780	2.78	13.09	13.69	1	13.69
	4	ф10АIII	5	190	0.95	0.6			

Выборка металла			
Сечение, мм	ф6	ф10	-60×10
Длина, м	60.6	4.18	11.12
Вес, кг	13.46	3.84	74.13
Класс стали, ГОСТ	АI ГОСТ 5781-75	АIII	ст. 3 ГОСТ 103-76
Расчетное сопротивление Ra; R кг/см²	2100	3400	2100

Примечания:

1. Работать совместно с листом АС-13.
2. Закладные детали ЦМ-17 ÷ ÷ ЦМ-21 см. лист АС-13. Альбом I.
3. Для установки анкеров закладных деталей в плитах пробить отверстия.

			1978	ТП 264-24-8	
Рук. маст.	Милашевский		Государственный архив на 500 тысяч единиц хранения со стенами из кирпича		
Гл. инж. м.	Волков			стадия	лист	листов
Гл. констр.	Леонтьев			Р	КС-08	1
Гл. арх. пр.	Горшков					
Гл. инж. пр.	Зимелихина		Крыльцо главного входа.	ЦНИИЭП зрелищных зданий и спортивных сооружений им. Б.С. Мезенцева	
Ст. инж.	Дашевская		План, сечения, спецификация		
Провер.	Зимелихина				

Согласовано

Инв. № подл.

660-01 ф22

Типовой проект 264-24-8 Альбом О

План перемычек подвала

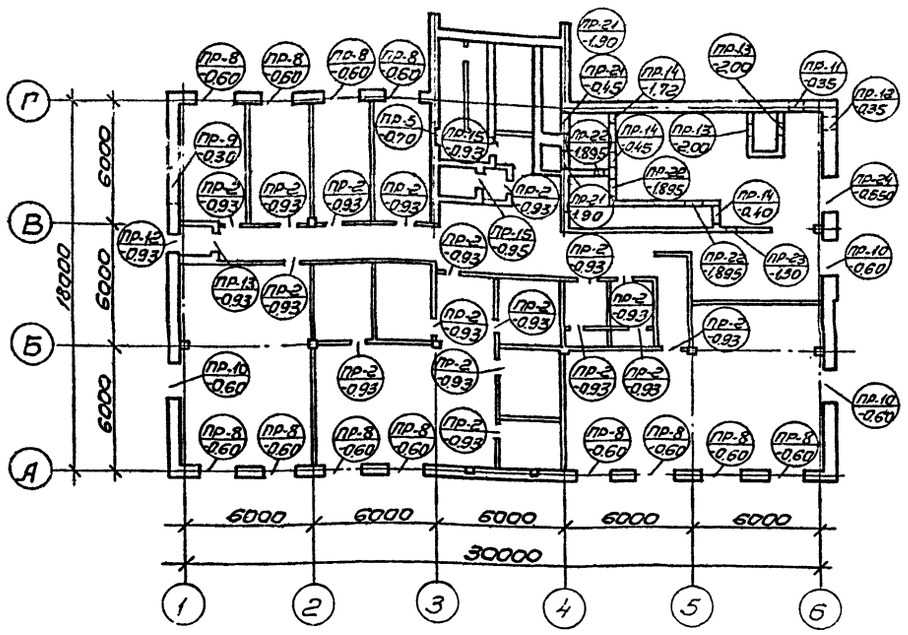

Марка перем.	Эскиз	Отм.	Кол-во марок -3,000
ПР-2	Б-13, 120	-0,930	17
ПР-5	БУ-15, 250, 380	-0,700	1
ПР-8	2Б-24, -0,530, -0,600, 510, БУ-24	-0,600	12
ПР-9	4Б-24, 510	-0,300	1
ПР-10	4Б-24, -0,600, 510, -0,580	-0,600	3
ПР-11	БУ-15, 3Б-13, 510	-0,350	1
ПР-12	4БУ-15, 510	-0,350 -0,930	2
ПР-13	2Б-15, 250	-0,930 -2,000	3
ПР-14	2Б-13, обрамить L50×5, 250	-1,720 -0,400 -0,450	3
ПР-15	БУ-15, 2Б-13, 380	-0,950 -0,930	2

Марка перем.	Эскиз	Отм.	Кол-во марок -3,000
Пр-21	3БУ-13, обрамить L50×5, 380	-1,900 -0,450	3
Пр-22	2БУ-13, обрамить L63×5, 250	-1,895	3
Пр-23	Цементная стяжка, 90, 250, 3ф12 АI, с=800	-1,300	1
Пр-24	4П-32, 510	-0,550	1

Спецификация сборных жел. бетонных изделий

Марка	Кол. шт.	Вес марки в тн.	Общий объем бет. м³	Каталог
Б-13	30	0,025	0,3	1.139-1 вып.1
Б-15	6	0,065	0,16	—"—
Б-24	40	0,105	1,6	—"—
БУ-13	15	0,085	0,51	—"—
БУ-15	12	0,105	0,5	—"—
БУ-24	12	0,335	1,6	—"—
П-32	4	0,38	0,6	ИИ-03-02 альб. 108

Спецификация металла

N поз.	Сечен. мм	Класс марка стали	ГОСТ	Расчетное сопротивл. арматуры Ra; кг/см²	К-во шт.	Длина позиц. мм	Длина всех поз. м.	Вес в кг позиции	Вес в кг всех поз.
14	обрамление	Вст.3	8509-72	2100	—	—	11,0	—	41,5
21	L50×5	—"—	—"—	2100	—	—	10,0	—	37,7
22	L63×5	—"—	—"—	2100	—	—	11,0	—	52,9
23	ф12	АI	5781-75	2100	3	800	2,4	0,7	2,1

Примечания:

1. Работать совместно с листом АС-01.

			1978	Тп 264-24-8		
			Государственный архив на 500 тысяч единиц хранения со стенами из кирпича			
Рук. маст	Милашевский			стадия	лист	листов
Гл. инж. м.	Волков			Р	КС-09	1
Гл. констр.	Леонтьев					
Гл. арх. пр.	Горшков					
Гл. инж. пр.	Зимелихина		План перемычек подвала. Спецификация	ЦИИЭП зрелищных зданий и спортивных сооружений им. Б.С. Мезенцева		
Ст. инж.	Лашевская					
Провер.	Зимелихина					

660-01 Ф22

Альбом 0

Типовой проект 264-24-8

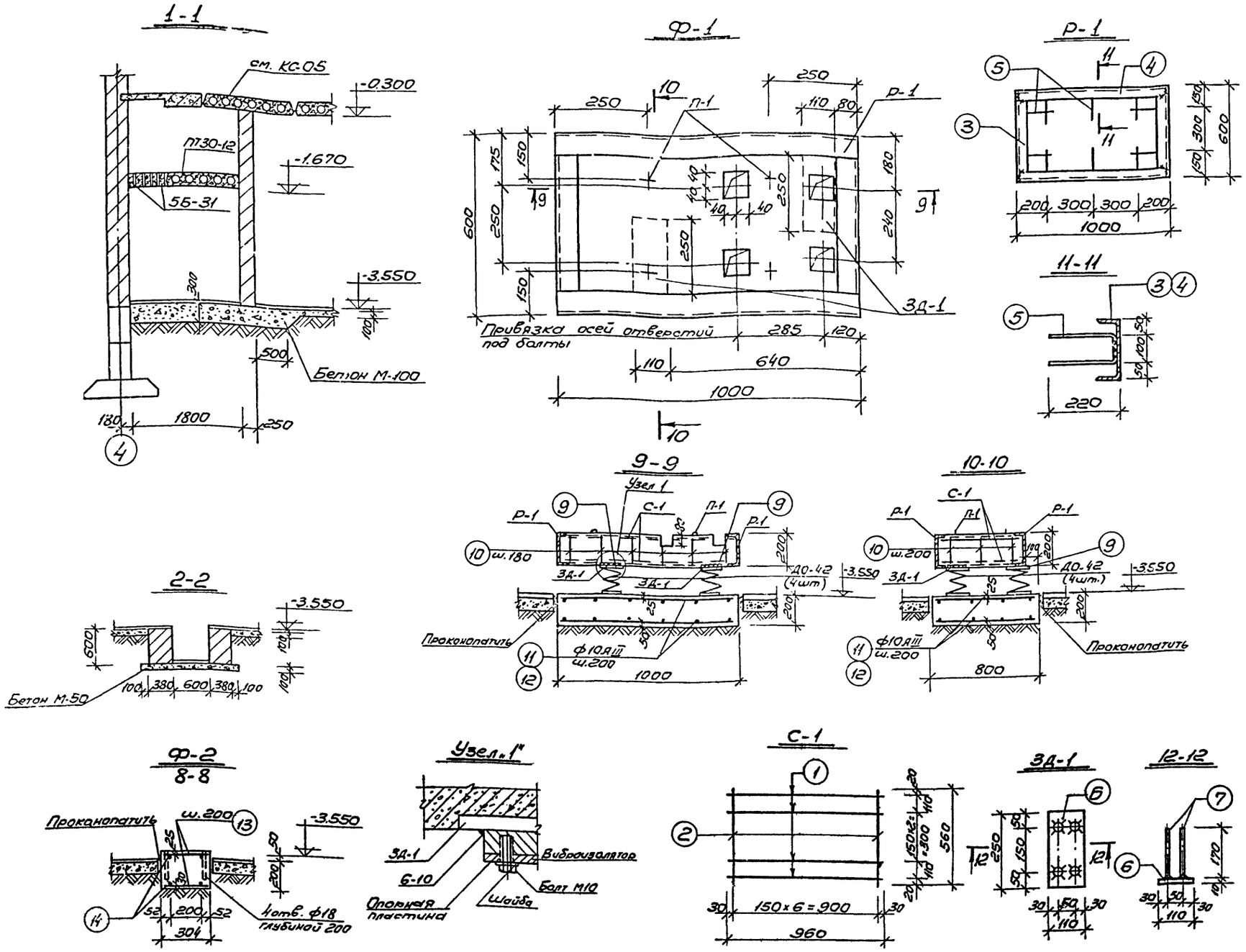

Спецификация арматуры на 1 элемент								Выборка арматуры			
Марка элемента	NN поз.		Эскиз	ф мм проф.	Длина мм	Кол. шт.	Длина всех поз. м	ф мм проф.	Длина м	Вес кг	Вес на все элем.
Ф-1	С-1 шт.2	1	960	10АIII	960	5	9.6	10АIII	40.3	24.9	24.9
		2	560	10АIII	560	7	7.8	10АI	3.84	2.4	2.4
	Р-1	3	швеллер ГОСТ 8240-72	[20	600	2	1.2	[20	3.2	58.8	58.8
		4	—"—	[20	1000	2	2.0	-110×10	0.5	4.3	4.3
		5	220 100 220	10АIII	540	10	5.4	-150×16	0.44	8.3	8.3
	З Д-1 шт.2	6	Полоса ГОСТ 103-76	-110×10	250	1	0.5				
		7	170	10АIII	170	4	1.4				
	П-1 шт.4	8	см. чертеж	10АI	960	1	3.84				
	Опорная пласт. шт.4	9	Полоса ГОСТ 103-76	-150×16	110	1	0.44				
	отдельн. стержни	10	180	10АIII	180	15	0.45				
		11	980	10АIII	980	8	7.8				
		12	780	10АIII	780	10	7.8				
Ф-2	отдельн. стержн.	13	280	10АIII	280	6	1.7	10АIII	3.9	2.4	2.4
		14	540	10АIII	540	4	2.2				

Расход материалов					
Марка элемента	Марка бетона	Объем бетона	Расход стали ГОСТ 380-71		
			АI	АIII	ст.3
Ф-1	200	0.3	2.4	24.9	71.4
Ф-2	—"—	0.04	—	2.4	—
Ф-3	—"—	0.81	—	—	—

Спецификация сборных жел. бетонных элементов на воздухозаборную шахту				
Марка элемента	Наименов. элемента	Вес в т.	Кол-во штук	Каталог серия
Б-31	Перемычки	0.205	5	1.139-1 вып. 1
ПТ30-12	Панели перекрытия	1.08	1	1.141-9 вып. 8

Примечания:

1. Работать совместно с листом АС-04.
2. Сварку производить электродами Э-42. Гост 9467-75.
3. Толщину швов принимать по наименьшей толщине свариваемых элементов, длину по плоскости примыкания.
4. Фундаменты выполнять из вибрированного бетона М-200.
5. Все металлические изделия окрасить масляной краской за 2 раза.

Рук. маст.	Милашевский	
Гл. инж. м.	Волков	
Гл. констр. м.	Леонтьев	
Гл. арх. пр.	Горшков	
Гл. инж. пр.	Зимелихина	
Ст. инж.	Дашевская	
Провер.	Зимелихина	

1978 ТП-264-24-8

Государственный архив на 500 тысяч единиц хранения со стенами из кирпича

стадия	лист	листов
Р	КС-010	1

Фундаменты под оборудование

ЦНИИЭП зрелищных зданий и спортивных сооружений им. БС. Мезенцева

660-01 ф22

Согласовано

Инв. № подл. | Отдел № | Солдатов

Типовой проект 264-24-8 Альбом 0

Согласовано

Инв.№ подл.

Сводная спецификация сборных ж/б элементов

Наименован. элементов	Серия	Альбом выпуск	Марка	Вес т	Кол-во штук по проекту	Кол-во штук по привязке
1	2	3	4	5	6	7
Плиты жел. бет. для ленточных фундаментов	1.112-1	1	Ф8	1.39	2	
			Ф8-12	0.685	1	
			Ф10	1.52	5	
			Ф10-12	0.75	4	
			Ф10-8	0.495	9	
			Ф12	1.76	4	
			Ф12-12	0.87	2	
			Ф12-8	0.57	1	
			Ф14	2.11	5	
			Ф14-12	1.04	2	
			Ф20У	2.44	19	
			Ф20-8У	1.59	4	
	ИИ-04-1	3	БК-14	2.30	12	
Бетонные блоки для стен подвала	1.116-1	1	ФС6	1.96	25	
			ФСН6	0.46	4	
			ФС5	1.63	109	
			ФС5-8	0.52	7	
			ФСН5	0.38	24	
			ФС4	1.30	20	
			ФС4-8	0.415	6	
			ФСН4	0.305	4	
			ФС3	0.975	10	
			ФС3-8	0.305	6	
Панели перекрытий	ИИ-04-4	17	ПК12.5-58.15п	2.670	2	
			ПК12.5-58.15	2.710	2	
			ПК8-58.15п	2.670	4	
			ПК8-58.15	2.710	23	
			ПК8-58.12	2.040	19	
			ПК8-58.15с	2.650	6	
			ПК12.5-58.15с	2.650	1	
			ПР8-58.15с	2.630	2	
			ПК12.5-58.12	2.040	4	
	1.141-9	12	ПТ27-15	1.290	1	
		8	ПТ30-15	1.425	1	
		9	ПТ36-12	1.28	1	
		9	ПТ36-15	1.7	1	
		8	ПТ30-12	1.08	1	
Колонны	ИИ-04-2	3	КНР-433-29	1.940	2	
			КНК-433-24	1.910	1	
Ригель	ИИ-04-3	3 ч.I	Р2-90-56	1.950	6	
			Р2-72-56	1.950	4	
Перемычки	1.139-1	1	Б-13	0.025	30	
			Б-15	0.065	6	
			Б-24	0.105	40	
			БУ-13	0.085	15	
			БУ-15	0.105	12	
			БУ-19	0.130	2	
			БУ-24	0.335	12	
			Б-31	0.205	5	
Прогоны	ИИ-03-02	108	П-32	0.380	4	
Ступени	1.155-1	1	ЛС-11-17	0.113	16	

Сводная спецификация металлических изделий

Наименов. изделий	Каталог	Альбом	Марка	Вес марки кг	Кол-во штук по проекту	Кол-во штук по привязке
1	2	3	4	5	6	7
Закладные детали	альбом V	КЖ-18	ИМ-10	6.4	9	
	альбом I	АС-12	ИМ-17	15.27	2	
			ИМ-18	18.36	1	
			ИМ-19	3.68	2	
			ИМ-20	4.01	2	
			ИМ-21	13.69	1	
Монтажные металлические детали	ИИ-04-8	3	ММД-1	0.32	12	
			МР-2	2.67	20	
	ИИ-04-10	7	МДН-8	0.66	36	
			МДН-10	0.47	12	
Монтажные металлические детали	ИИ-04-10	7	МДН-11	0.76	6	
	ИИ-04-10	5	ММД-16	0.73	18	
	2.240-1	2	ММ9	0.62	6	
	альбом V	КЖ-18	ИС-2	2.0	10	

Сводная спецификация монолитных ж/б. элементов

№№ п.п.	Наименован. элементов	Марка бетона	Кол-во штук	Расход материалов: Сталь кг AI	AII	AIII	σ3/BI	Бетон м³	Лист проекта
1	фундаменты: Монолитные ф-ты МФ-1-МФ-3	150	—	1.9	—	1946.0	—	87.3	КС-01÷
2	фундаменты: Прочие элементы	—	—	40.0	—	430.0	14.3/15.8	—	КС-03
3	ИЖ-1	400	6 на 1 элемент	72.0	—	399.6	123.6/3.6	4.02	альбом V КЖ-1
4	ИЖ-2	400	3 на 1 элемент	39.6	—	183.0	43.2	1.98	альбом V КЖ-4
5	Монол. участки (плоские)	200	—	99.50	—	714.5	56.5/—	4.4	КС-07
6	Монол. участки (ребристые)	200	—	72.0	—	256.3	14.0/—	2.3	КС-07 КС-08
7	фундаменты под оборудование: Ф-1	200	1	2.4	—	24.9	71.4/—	0.3	КС-09
8	фундаменты под оборудование: Ф-2	—"—	1	—	—	2.4	—	0.04	КС-09
9	фундаменты под оборудование: Ф-3	—"—	1	—	—	—	—	0.81	АС-16
10	фундаменты под оборудование: Лоток жел. бетон.	—"—	1	—	—	—	—	0.8	АС-16
11	Изоляция стен и потолка глушител.	—	—	247.6	—	6.3	—/313.0	—	КС-07

Сводная спецификация металла (В ст.3 кп2 ГОСТ 380-71)

№№ п.п.	Профиль	Длина в м.	Вес кг	Примечания
1	Рифл. - 700×5	3.8	114.0	ГОСТ 8568-57*
2	-100×5	9.8	38.3	ГОСТ 103-76
3	[16	8.9	126.5	ГОСТ 8240-72*
4	I20	10.7	225.0	ГОСТ 8239-72
5	L50×5	33.7	127.2	ГОСТ 8509-72
6	L63×5	11.0	52.9	—"—
7	Ф12АI	2.4	2.1	ГОСТ 5781-75

Примечания:

1. В сводную спецификацию металла расход стали на закладные детали и анкера не включен.

Рук. маст.	Милашевский	
Гл. инж. м.	Волков	
Гл. констр. м.	Леонтьев	
Гл. арх. пр.	Горшков	
Гл. инж. пр.	Зимелихина	
Исполнил	Никитина	
Провер.	Зимелихина	

1978 ТП 264-24-8

Государственный архив на 500 тысяч единиц хранения со стенами из кирпича

стадия	лист	листов
Р	КС-011	1

Сводная спецификация ниже ∇0.

ЦНИИЭП зрелищных зданий и спортивных сооружений им. Б.С. Мезенцева

660-01

Ф22

Альбом О

Типовой проект 264-24-8

Согласовано

Инв. № подл.

Сводная спецификация сборных жел.бет.элементов

Наименов. элементов	Серия	Альбом, выпуск	Марка	Вес т	Кол-во штук по проекту	Кол-во штук по привязке
Колонны	ИИ-04-2	3	КСК-433-24	1.32	4	
			КСР-433-24	1.34	8	
		20	КЗВК-428-25	3.07	4	
			КЗВР-428-25	3.12	4	
		альб. V КЖ-12 20	КЗСР-428-25-1	3.40	4	
		3	КВК-433-24	1.03	4	
Ригели	ИИ-04-3	3	Р2-90-56	1.95	35	
			Р2-72-56	1.95	5	
			Р-40-56	1.55	2	
Панели перекрытий	ИИ-04-4	17	ПК12.5-58.15с	2.65	28	
			ПК12.5-58.12	2.04	64	
			ПК12.5-58.15п	2.67	18	
			ПК12.5-58.15	2.71	91	
			ПР12.5-58.15с	2.63	10	
			ПК8-58.15	2.71	10	
			ПК8-58.12	2.04	12	
			ПК8-58.15п	2.67	6	
			ПК6-58.15	2.71	2	
	1.141-1	10	ПТ 30-12	1.08	4	
			ПТ 30-15	1.43	4	
		2	ПС 60-15	2.80	5	
			ПС 60-12	2.11	1	
Прогоны	ИИ-03-02	108	П-60ц	1.50	2	
			П-32	0.38	12	
Перемычки	1.139-1	1	Б-13	0.025	68	
			БУ-15	0.105	25	
			БУ-19	0.130	3	
			БУ-27	0.370	23	
			БУ-27б	0.180	23	
Ступени	1.155-1	1	ЛС-12	0.133	44	
Лестничная площадка	1.152-5	1	ЛПР25-13к	0.970	9	
			ЛПР25-13кб	1.100	1	
Лестничный марш	1.151-1	2	ЛМ28-12	1.200	6	
[illegible]ени	1.155-1	1	ЛС11-17	0.113	4	
Ступени	1.155-1	1	ЛС-15	0.151	5	
Плиты парапетные	ИИ-03-02	15-64	ВПП-[illegible]	0.075	75	

Сводная спецификация металлических изделий

Наименов. изделий	Каталог	Альбом, лист	Марка	Вес марки кг	Кол. штук по проект.	Кол. штук по привязке
Закладные детали	альбом V	КЖ-13	СМ-5	10.34	2	
		КЖ-14	СМ-8	3.92	2	
		КЖ-18	СМ-11	18.9	1	
			СМ-12	5.32	2	
			СМ-13	68.8	1	
		КЖ-17	СМ-14	62.6	4	
			СМ-15	0.66	12	
	альбом I	АС-12	СМ-20	4.01	2	
			СМ-21	13.69	1	
	альбом I	КС-10	СМ-22	17.52	1	
			СМ-23	14.56	2	
			СМ-26	3.51	2	
	альбом V	КЖ-14	СМ-7	24.56	2	
Монтажные металлич. детали	ИИ-04-8	3	ММД-1	0.32	16	
			МР-2	2.67	68	
			МР-6	2.67	16	
	ИИ-04-10	7	МДН-8	0.68	131	
			МДН-10	0.47	58	
			МДН-11	0.76	26	
		5	ММД-16	0.73	73	
		2	ММ-9	0.62	16	
Ограждения	ИИ-03-03	71-64	МОЛ-28	27.87	6	
			МОП-22	13.18	9	
			МОЛ	0.08	16	
	альбом V	И-1	МО-1	29.78	2	
Сетки	альбом V	КЖ-18	ИС-1	1.55	18	
Металлич. лестница	альбом I	КС-15	Л1	128.5	8	
			П1	156.8	8	
			ПЛ1	11.7	8	
			ПЛ2	17.1	8	
			ПЛ3	6.8	1	
			ПЛ4	9.7	1	
			СМ-24	1.62	2	
			СМ-25	1.98	2	

Сводная спецификация жел. бет. элементов.

NN п.п.	Наименован. элементов	Марка бетона	Кол-во штук	Расход материалов: Сталь кг AI	AII	AIII	Ст.3 / Вст	Бетон м³	Лист проекта
1	Монол. уч-ки плоские	200	—	62.1	—	2990	44.2 / 110.0	2.8	КС-5 КС-8
2	Монол. уч-ки ребристые	200	—	396.0	—	2091.0	148.0 / —	11.1	КС-5 АС-17
3	Козырек	200	—	192.8	—	1497.9	0.1 / 60	10.7	КС-12
4	ЦЖС-[illegible]	200	23	—	—	107.2	6.2 / —	0.44	альбом V КЖ-16
	Утепление стен, потолка, ригеля	—	—	110.8	—	5.3	— / 122.6	—	КС-5

Сводная спецификация металла (Вст 3кп2 ГОСТ 380-71)

NN п/п	Профиль	Длина м	Вес кг	Примечан.
1	L180×110×12	73.2	1933.1	ГОСТ 8510-72
2	L50×5	26.9	101.7	ГОСТ 8509-72
3	L100×10	1.0	15.1	— " —
4	I20	3.5	73.5	8239-72
5	[5	5.0	24.4	8240-72
6	-900×2	—	66.2	ГОСТ 19904-74
7	-700×2	—	44.2	— " —
8	-40×5	0.8	1.2	ГОСТ 103-76
9	ф12 AI	11.4	10.1	ГОСТ 5781-75
10	ф9 AI	—	141.4	сетка ГОСТ 8478-66
11	сетка N10-1.100	—	2.4	ГОСТ 12184-66

Спецификация древесины (сосна)

Наименование	Объем м³
Брусья 100×80	0.4

Примечания:

1. В сводную спецификацию металла расход стали на закладные детали не включен.

			1978	ТП 264-24-8
Рук.маст.	Мурашевич		Государственный архив на 500 тысяч единиц хранения со стенами из кирпича	
Гл.инж.м.	Волков			
Гл.констр.	Леонтьев			стадия: Р; лист: КС-012; листов: 1
Гл.арх.пр.	Горшков			
Гл.инж.пр.	Зимелихин			
Исполн.	Никитина		Сводная спецификация выше ▽0.	ЦНИИЭП зрелищных зданий и спортивных сооружений им. Б.С.Мезенцева
Провер.	Зимелихина			

gost.e-ecolog.ru