ТИПОВОЙ ПРОЕКТ
264-12-153

СЕЛЬСКИЙ ДОМ КУЛЬТУРЫ НА 300 МЕСТ

АЛЬБОМ-III

ЧАСТЬ II

14748-05
ЦЕНА 4-18

gost.e-ecolog.ru

ТИПОВОЙ ПРОЕКТ
264-12-153

СЕЛЬСКИЙ ДОМ КУЛЬТУРЫ НА 300 МЕСТ

СОСТАВ ПРОЕКТА

Альбом 0 — Материалы для привязки, чертежи нулевого цикла работ

Альбом I — Архитектурно-строительные и технологические чертежи

Альбом II — Санитарно-технологические, электротехнические, слаботочные и чертежи автоматики

Альбом III — Чертежи по кинотехнологии, электроакустике, кинотехнике, часть I постановочному освещению, сценическим электроприводам и режиссерской сигнализации

Альбом III — Механическое оборудование
часть II

Альбом IV — Изделия заводского изготовления

Альбом V — Нестандартное оборудование

Альбом VI — Сметы

Альбом VII — Заказные спецификации

АЛЬБОМ - III
ЧАСТЬ II

Утвержден
Госстроем РСФСР
на стадии техрабочего проекта
постановлением от 29 апреля
1977 г № 39

Разработан
и введен в действие
Росгипронииселькстроем
приказом №102 от 4 ноября 1977 г

СОДЕРЖАНИЕ АЛЬБОМА

N п.п	Наименование	N листа	N стр.
1	Содержание альбома		2
2	Пояснительная записка и технические условия.	1	3
3	Пояснительная записка и технические условия.	2	4
4	Механическое оборудование сцены. Общий вид.	М 1	5
5	Установка антрактного раздвижного занавеса.	М 2	6
6	Дорога антрактного раздвижного занавеса.	М 3	7
7	Каркас дороги	М 4	8
8	Узлы и детали дороги.	М 5	9
9	Зажим канатов.	М 6	10
10	Подъемно-опускной занавес	М 7	11
11	Дорога попланного занавеса. Общий вид	М 8	12
12	Софитные подъемы. План	М 9	13
13	Софитные подъемы. Разрез А-А	М 10	14
14	Софитные подъемы. Разрез Б-Б	М 11	15
15	Софитная ферма 1го плана. Лист 1	М 12	16
16	Софитная ферма 1го плана. Лист 2	М 13	17
17	Корзина гибкого кабеля h=500 мм	М 14	18
18	Софитная ферма 2го плана. Лист 1	М 15	19
19	Софитная ферма 2го плана. Лист 2.	М 16	20
20	Софитная ферма. Детали.	М 17	21
21	Софитная ферма 3го плана. Лист 1	М 18	22
22	Софитная ферма 3го плана Лист 2	М 19	23
23	Установка дымовых люков. Общий вид. Лист 1	М 20	24
24	Установка дымового люка. Разрезы.	М 21	25
25	Установка дымовых люков. Клапан.	М 22	26
26	Дымовые люки Детали клапана с балансиром	М 23	27
27	Изготовление огнезащитной изоляции и крепление плит.	М 24	28
28	Подъемный киноэкран. Общий вид. Лист 1	М 25	29
29	Подъемный киноэкран. Общий вид. Лист 2	М 26	30
30	Подъемный киноэкран. Каркас	М 27	31
31	Подъемный киноэкран. Обрамление	М 28	32
32	Подъемный киноэкран Детали.	М 29	33
33	Декорационные подъемы. План	М 30	34
34	Декорационные подъемы Разрез А-А	М 31	35
35	Декорационные подъемы. Разрез Б-Б	М 32	36
36	Штанга декорационных подъемов	М 33	37
37	Дуга горизонта	М 34	38
38	Направляющие. План	М 35	39
39	Направляющие. Разрезы	М 36	40
40	Направляющие. Узлы.	М 37	41
41	Огнезащитная дверь склада станковых декораций. Общий вид. Лист 1	М 38	42
42	Огнезащитная дверь склада станковых декораций. Общий вид. Лист 2	М 39	43
43	Огнезащитная дверь склада станковых декораций. Ограждение. Общий вид.	М 40	44
44	Огнезащитная дверь склада. станковых декораций. Ограждение. Общий вид. Разрезы	М 41	45
45	Огнезащитная дверь склада станковых декораций. Общий вид. дороги.	М 42	46
46	Огнезащитная дверь склада станковых декораций. Общий вид направляющий.	М 43	47
47	Огнезащитная дверь склада станковых декораций. Каркас. Лист 1	М 44	48
48	Огнезащитная дверь склада станковых декораций. Каркас. Лист 2	М 45	49
49	Огнезащитная дверь склада станковых декораций. Каркас. Лист 3	М 46	50
50	Огнезащитная дверь склада станковых декораций. Труба опорная.	М 47	51
51	Каркас дороги попланного занавеса Общий вид	М 48	52
52	Сводная спецификация оборудования и сценические подъемы.	М 49	53

В проекте использованы чертежи городского клуба с залом на 500 мест с кафе на 50 мест, с танцзалом на 75 пар, библиотекой на 50 тыс. томов и спорт-залом 30×18 м со стенами из кирпича. Шифр 264-12-140. Альбом IV „Механическое оборудование" части 3 и 4. Разработан ЦНИИЭП зрелищных зданий и спортивных сооружений им Б.С Мезенцева в 1979 г. Распространяет Минский филиал ЦИТП.

Обозначение	Наименование	Примечание
50-420	Каток	часть 3
50-421	Привод двери	часть 3
50-422	Колесо ходовое	часть 3
50-432	Лебедка ручная	часть 4

В проекте использованы чертежи серии 2.290-3 „Нестандартизированное оборудование общественных зданий. Выпуск 1. Конструкции, узлы и детали механического оборудования театров и сцен зрелищных зданий" Распространяет Минский филиал ЦИТП.

Обозначен.	Наименование	Примечание
50-12	Блок тип II	Альбом VIII-IX часть 1
50-45	Стяжка Q=500 кгс	Альбом VII часть 1
50-50	Подвеска штанги ф60	Альбом VII часть 1
50-51	Блок тип I	Альбом VIII-IX часть 1
50-52	Втулка в сборе	"
50-107	Подвеска	"
50-108	Блок поддерживающий	Альбом II часть 1
50-109	Блок обводной	"
50-110	Блок направляющий	"
50-115	Противовес прямой софитный Q=800 кгс	
50-124	Узел крепления направляющего каната верхний	
50-134	Груз натяжной	Альбом VIII-IX часть 1
50-142	Блок 1но ручьевый ф210	Альбом VII часть 1
50-145	Блок 2х ручьевый ф210	Альбом VII часть 1
50-146	Блок 3х ручьевый ф210	"
50-148	Блок 4х ручьевый ф210	"
50-152	Блок 1но ручьевый угловой ф190	Альбом VII часть 1
50-154	Блок 5ти ручьевый угловой ф210	"
50-233	Каретка ведущая	Альбом II часть 1
50-234	Каретка ведомая	"
50-305	Блок одинарный дымовых люков	Альбом IX часть 1
50-316	Противовес прямой Q=300 кгс	Альбом VII часть 1
50-317	Противовес прямой Q=800 кгс	Альбом VII часть 1
50-319	Противовес прямой Q=1000 кгс	Альбом 8 часть 1
50-321	Узел крепления направляющего каната нижний.	Альбом VIII часть 1
50-357	Лебедка А.Р.3	Альбом II часть 2
50-360	Лебедка ручная дымовых люков	

Росгипронисельстрой, г. Москва
Гл. инженер проекта Джемилова
Гл. специалист Ивановский
Разработал Скляронский
Проверил Пахомова
Нач. отд. Соколов
Н.контр. Соколов
Гл. инженер Джемилова
Гл. специалист Ивановский
Разработал Скляронский
Проверил Пахомова
Н.контр. Соколов
Копировал
Формат А4

1976	Сельский дом культуры на 300 мест	Содержание альбома	Типовой проект 264-12-153	Альбом III часть 2	Лист —

1. Назначение сцены-эстрады.

Сцена-эстрада клуба с залом на 300 мест предназначается для проведения выездных спектаклей профессиональных театров при специальном оформлении спектаклей с учетом габаритов этой сцены-эстрады и на проведение постановок художественной самодеятельности, а так же сборных концертов и эстрадных представлений.

В соответствии с этими задачами и требований норм проектирования и запроектировано технологическое механическое оборудование сцены-эстрады.

2 Краткое описание механического оборудования

При принятых, согласно заданию на проектирование, размерах сцены-эстрады:

Ширина игрового портала	6 м
Высота игрового портала	4,5м
Ширина строительного портала	8,2м
Высота строительного портала	5,59м
Ширина сцены в осях	12,0м
Глубина сцены в осях	9,0м

Высота до штанкетной площадки

технологическое механическое оборудование сцены решено следующим образом:

Сцена разбивается на нулевой и три номерных плана, условной границей плана приняты оси софитных подъемов.

Нулевой план имеет глубину- 1,385 м, первый план- 2,0м, второй план- 2,25м и третий план- 2,865м.

Такая перспективная разбивка сцены-эстрады на планы принята, как по соображениям технологическим, так и для удовлетворения условиям применения сборных индустриальных строительных конструкций.

По всем планам сцена оборудуется:

Антрактным раздвижным занавесом-	1компл.
Штанкетными подъемами (включая падуги и подъемно-опускной занавес	-20 компл.
Софитными подъемами	-3компл.
Горизонтом на раме	-1компл.
Поплинными занавесами	-2компл
Киноэкраном	-1компл
Огнезащитной дверью склада станковых декораций.	-1компл
Дымовыми люками	-1компл

В соответствии с заданием на проектирование на сцене не предусматривается установка врезного вращающегося круга.

Помимо механического оборудования, сцена имеет следующие технологические строительные конструкции:

Неподвижный планшет сцены.

Направляющие (шпунты) для штанкетных и софитных подъемов.

Боковые и зад двухъярусные рабочие галереи с открытыми лестницами трапового типа.

Штанкетную площадку для установки всех блоков сценических подъемов.

Техническая характеристика механического оборудования

2.1 Штанкетные подъемы (включая падуги).

Штанкетные подъемы предназначаются для осуществления смены художественного сценического оформления действий или картин, эпизодов, спектакля (живописных декораций, падуг, арок, карнизов и прочих плоских конструкций технологического оформления спектакля). Штанкетный подъем представляет из себя уравновешенную систему, одной частью которой является подвешанная декорация или конструкция и другой частью противовес, передвигающийся в жестких направляющих.

Запроектированная сцена не имеет карманов и поэтому штанкетные подъемы принимаются с простой (неполиспастной) подвеской противовесов.

Учитывая, что клубная сцена работает не каждый день (из-за кино) и что высота ее ограничена штанкетные подъемы принимаются с ручным приводом, который осуществляется с помощью пенькового каната ф 23,9 мм перекинутого через верхний и нижний блок, концы которого закреплены на противовесе. Грузоподъемность (брутто) принимается равной 300 кг, а расстояние между осями подъемов равным 0,25м. Штанга подъема длиною 7,5м из газовой трубы ф 1½" подвешивается на трех стальных канатах ф 6,5мм. Многоручьевые блоки для подвеса штанги устанавливаются на балках штанкетной площадки.

Направляющие (шпунты) для противовесов устанавливаются сварные из угловой стали и ограждаются сетчатым ограждением от пола трюма до 1й рабочей галереи.

2.2. Софитные подъемы.

Софитные подъемы применяются на сцене для осуществления подъема или опускания софитных ферм, на которых размещена световая аппаратура, предназначенная для общего и лучевого освещения сцены.

Софитные фермы предохраняют световую аппаратуру и электрическую проводку от механических повреждении. Софитная ферма первого плана имеет длину 6,63м, а остальные фермы поплинных софитов имеют длину 7,34м. Каждая ферма поплинных софитных подъемов подвешивается на 3х парных стальных канатах (6 концов) по схеме штанкетного подъема, что предохраняет софитные фермы от раскачивания при передвижении.

Учитывая небольшую высоту (хода) подъема софитных ферм, все софитные подъемы принимаются с ручным приводом.

2.3. Антрактный раздвижной занавес

Портал сцены может закрываться или открываться антрактным раздвижным занавесом установленным на расстоянии 0,3м от красной линии сцены.

Конструкция антрактного раздвижного занавеса состоит из жесткой дороги, по которой передвигаются ходовые каретки с футерованными резиной роликами. К кареткам прикрепляются полотнища занавеса.

Дорога подвешивается к противовесу по схеме штанкетного подъема на 5и стальных канатах.

Опускание дороги на планшет сцены для чистки ремонта кареток, роликов и пр. производится вручную в рабочем положении дорога входит в жесткие направляющие, а канаты подвеса стопорятся зажимным устройством.

Открывание и закрывание полотнищ занавеса производится лебедкой и двухскоростным электродвигателем переменного тока. Скорость движения занавеса принимается равной 0,78 и 1,56 м/сек.

Лебедка имеет ручной аварийный привод бесконечным тяговым канатом.

Управление движением занавеса осуществляется с пульта помощника режиссёра.

Конечные положения полотнищ занавеса защищаются конечными выключателями вспомогательного тока.

2.4. Поплинные занавесы.

Поплинные занавесы (раздержки) с ручным приводом устанавливаются на 1и 2 планах.

Занавес состоит из дороги, подвешиваемой вместо штанги штанкетного подъема. По направляющим дороги передвигаются катушки, к кольцам которых подвешиваются полотнища занавеса или декораций.

2.5. Горизонт на раме.

По экономическим соображениям и простоты устройства сцена оборудуется горизонтом на дуге

Дуга горизонта криволинейной формы подвешивается по схеме штанкетного подъема. К дуге пришнуровывается холст горизонта.

В рабочем положении концы дуги горизонтас помощью пеньковых канатов ф 12,7мм подвешиваются к блокам, установленным на колосниках и поэтому холст горизонта натягивается и приобретает криволинейную форму.

В случае необходимости концы рамы опускаются из горизонтального положения в вертикальное и дуга горизонта вместе со сложившимся холстом может быть поднята до колосников.

2.6. Огнезащитная дверь склада декораций.

Склад декораций изолируется откатной огнезащитной дверью, имеющей двухстороннюю огнезащитную изоляцию. Дверь откатывается по направляющим в полу склада при помощи ручного привода.

Альфёрова Г.М.

Ивановский Скавронский Плакучая

г. Москва

2.7. Киноэкран

Для показа широкоэкранных и нормальных кинокартин на сцене-эстраде клуба запроектирован плоский киноэкран, подъемно опускного типа.

Размер полотна экрана принят: Ширина 8,150', высота 3,48 м.

Рама экрана сварная из труб, подвешивается на хомутах к штанге штанкетного подъема.

Общий вес киноэкрана не превышает 300 кг

Полотно экрана пришнуривается к раме экрана.

Подъем и опускание полностью уравновешенного противовесом киноэкрана производится вручную.

Предэкранным занавесом служит попланный занавес.

2.8. Дымовые люки.

В задней стене сцены-эстрады выше колосников установлены два дымовых люка от площади сцены и отвечает требованиям норм.

Клапаны люков соединяются стальными тяговыми канатами к барабану лебедками.

При устранении задерживающей силы-натяжения тягового каната, происходит открывание люков под действием противовесов.

В открытом положении клапана люка принимают горизонтальное положение.

3. Технические условия на изготовление

3.1 Настоящими условиями определяются основные технические требования к качеству изготовления механического оборудования сцены.

3.2. Все детали в отношений материала, качества обработки, размеров и допусков, а также в отношении их сборки в узел должны соответствовать чертежам, настоящим техническим условиям и соответствующим гостам.

3.3. Внесение каких-либо изменений заводом изготовителем в конструкцию отдельных узлов и для изделия в целом без согласования с проектной организацией не допускается

3.4. Технология изготовления отдельных деталей и узлов разрабатывается заводом-изготовителем.

3.5. Приемка деталей, узлов и отдельных механизмов производится отк завода-изготовителя.

3.6. Приемка заключается в проверке принятых при изготовлении материалов, размеров и допусков.

Прокатная сталь

3.7. Для изготовления деталей применяется прокатная сталь марок, указанных на чертежах.

3.8. Прокатная мартеновская сталь по своим химическим свойствам должна соответствовать требованиям гост.[1a]

Качество материала должно быть подтверждено сортификатами завода-поставщика.

3.9. Применяемая прокатная сталь, не должна иметь трещин, шлаковых включений, расслоений и прочих пороков.

3.10. Вся прокатная сталь, предназначаемая для изготовления металлоконструкций и механизмов, должна быть предварительно тщательно выпрямлена.

Механическая обработка

3.11. Механическая обработка деталей должна быть выполнена в отношении размеров, допусков и качества поверхности в полном соответствии с чертежами.

3.12. Обработанные поверхности не должны иметь задиров, забоин, царапин, следов дробления и механических повреждений.

Острые углы должны притупляться.

3.13. Шейки осей должны быть тщательно отшлифованы, без слоев дробления, забоин, задиров, царапин и т.д.

3.14. Резьбовые соединения должны выполняться по существующим стандартам.

Не должны допускаться сорванные нитки, искаженный профиль, неполная резьба, забоины, выхваты и т.п. На концах резьбы, как внутренних так и наружных, должны быть сняты заходные фаски.

3.15. При отсутствии допусков у сопрягаемых деталей, сопрягаемый размер у охватывающей детали должен иметь допуск со знаком плюс, а у охватываемой детали-со знаком минус в соответствии с допусками на свободные размеры до 500 мм по 7 классу точности ост 1010, свыше 500 мм по 5 классу точности гост 2689-54.

Сварка

3.16. Сварку деталей металлоконструкций производить электродами э-42 по гост 9467-60 в соответствии с указаниями на чертежах.

3.17. Сварщики, допускаемые к работе по выполнению сварных соединений металлоконструкций, должны быть аттестованы в соответствии с правилами испытания электросварщиков и газосварщиков для допущения их к ответственным сварочным работам.

3.18. Сварные швы не должны иметь раковин, пережогов, наплывов.

3.19. После сварки швы должны быть очищены от окалины.

3.20. Детали после сварки должны быть выправлены соответственно с требованиями, указанными на чертеже.

Покрытие и окраска

3.21. Металлоконструкции должны быть окрашены.

3.22. Перед окраской окрашиваемые поверхности должны быть тщательно очищены от ржавчины, грязи, обезжирены и покрыты глифталевым грунтом марки 138 по гост 4056-63.

3.23. Слой грунтовой краски должен быть полностью просушен и лежать ровным слоем без просветов, подтеков, пузырей и не давать отлипов при надавливании на него пальцем.

3.24. Сварные швы после грунтовки прошпаклевать лаковой шпаклевкой марки лш-1 по тумхп 1805-48.

3.25. Подготовленные поверхности окрашиваются пентафталевой эмалью светло серого цвета марки 57 по ТУ МХП 1805-48 за два раза.

Крепежные соединения.

3.26. Крепежные соединения должны соответствовать указанным на чертеже.

3.27. Не допускается шатание болтов и гаек на резьбе, а также установка болтовых соединений на швеллерах без косых шайб.

Покупные изделия

3.28. Получаемые заводом-изготовителем со стороны покупные детали, узлы или изделия, входящие в изготовляемое механическое оборудование сцены, должны полностью соответствовать общесоюзным стандартам, техническим условиям или стандартам соответствующих отраслей.

1976	Сельский дом культуры на 300 мест	Пояснительная записка и технические условия	Типовой проект 264-12-153	Альбом III часть 2	Лист 2

Росгипроинсельстрой г. Москва

Рук. маст. № | Гл. инж. пр-та | Гл. специалист | Разработал | Проверил | Сс. | Пах.

Л.В. | Копировал | Алферова Г.А.

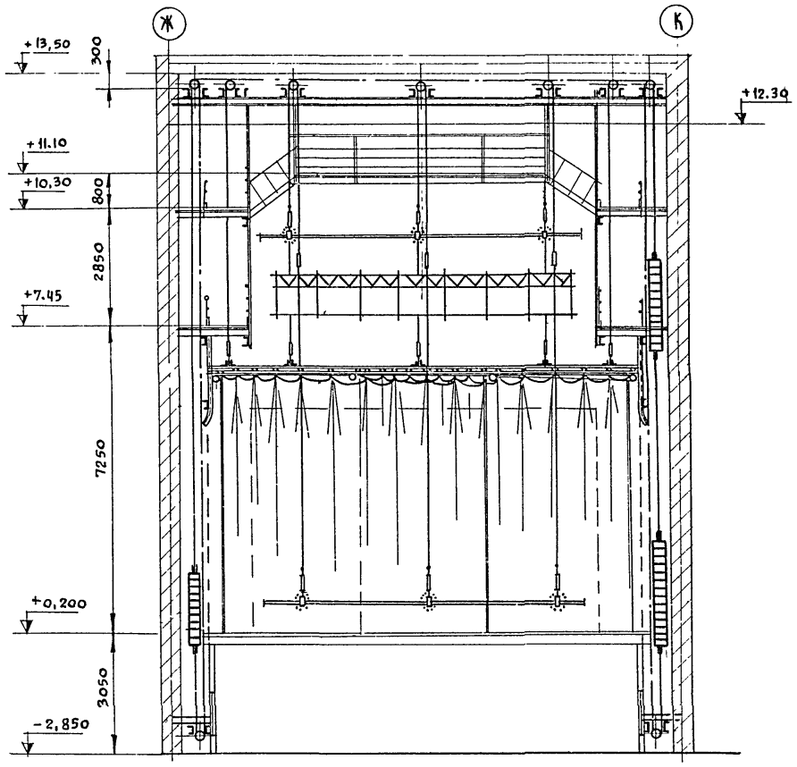

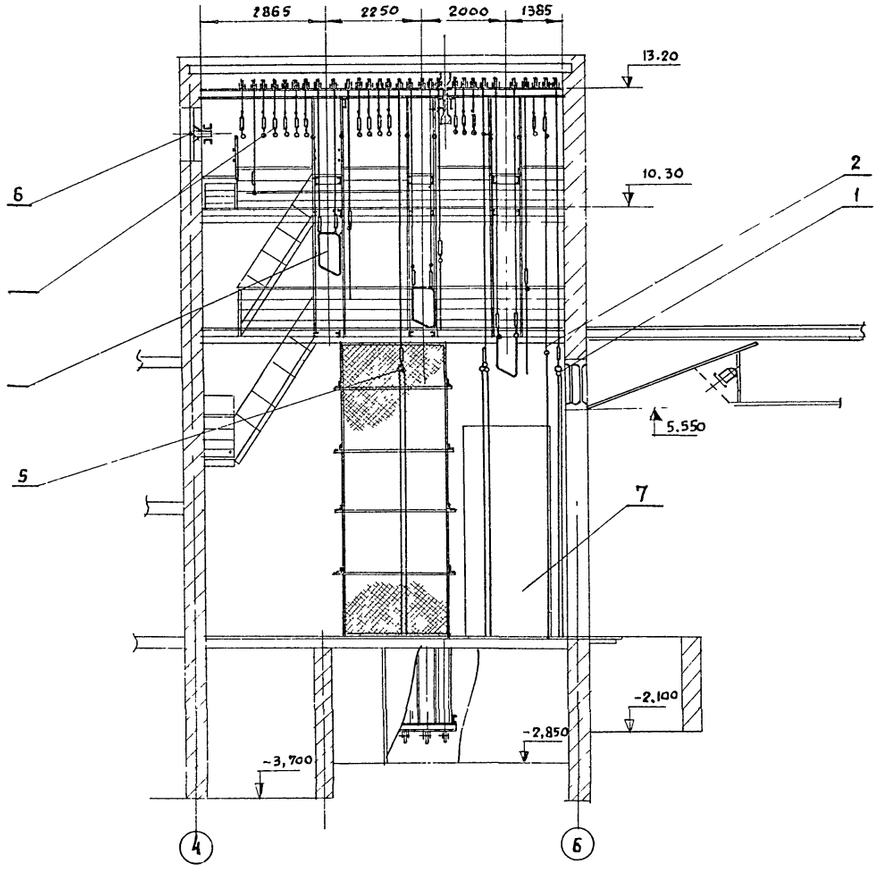

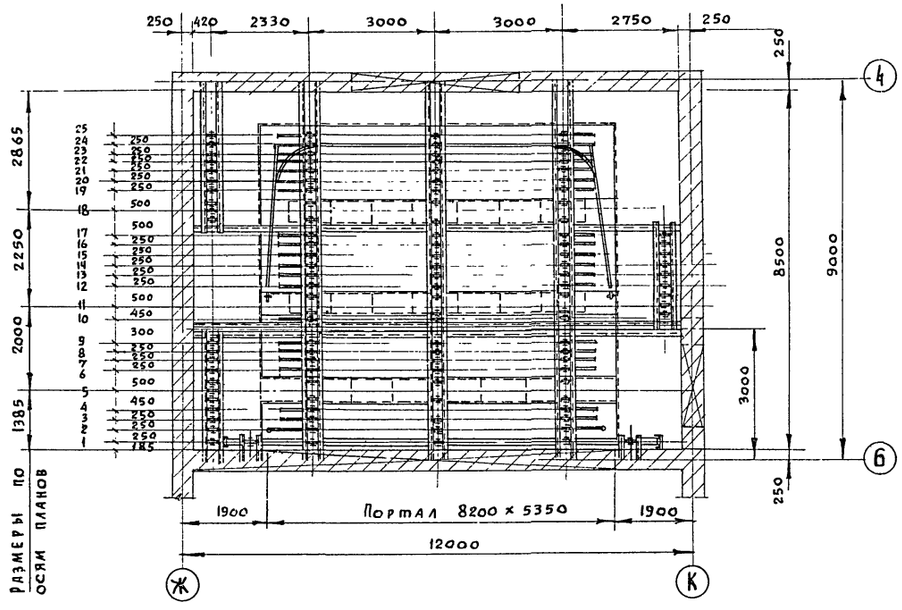

N дет.	Гост или N черт	Наименование	Кол.	Мат.	1 эл.	Общ.
8	М25	Подъемный киноэкран	1	сб		
7	М38	Огнезащитная дверь	1	сб	—	—
6	М20	Установка дымового люка	1	сб	—	—
5	М30	Установка декорационных подъемов.	1	сб	—	—
4	М9	Установка софитных подъемов	1	сб	—	—
3	М8	Попланный занавес	1	сб	—	—
2	М7	Подъемно-опускной занавес	1	сб	—	—
1	М2	Установка антрактного раздвижного занавеса	1	сб	—	—

Вес в кг

1976	СЕЛЬСКИЙ ДОМ КУЛЬТУРЫ НА 300 МЕСТ	МЕХАНИЧЕСКОЕ ОБОРУДОВАНИЕ СЦЕНЫ. ОБЩИЙ ВИД	ТИПОВОЙ ПРОЕКТ 264-12-153	АЛЬБОМ III ЧАСТЬ 2	ЛИСТ М1

14748-05 6

Гл. специалист
Разработал
Проверил
Л.В. Копировал
Гл. Инженер
Гл. Конструктор
Гипроинсельстрой г. Москва

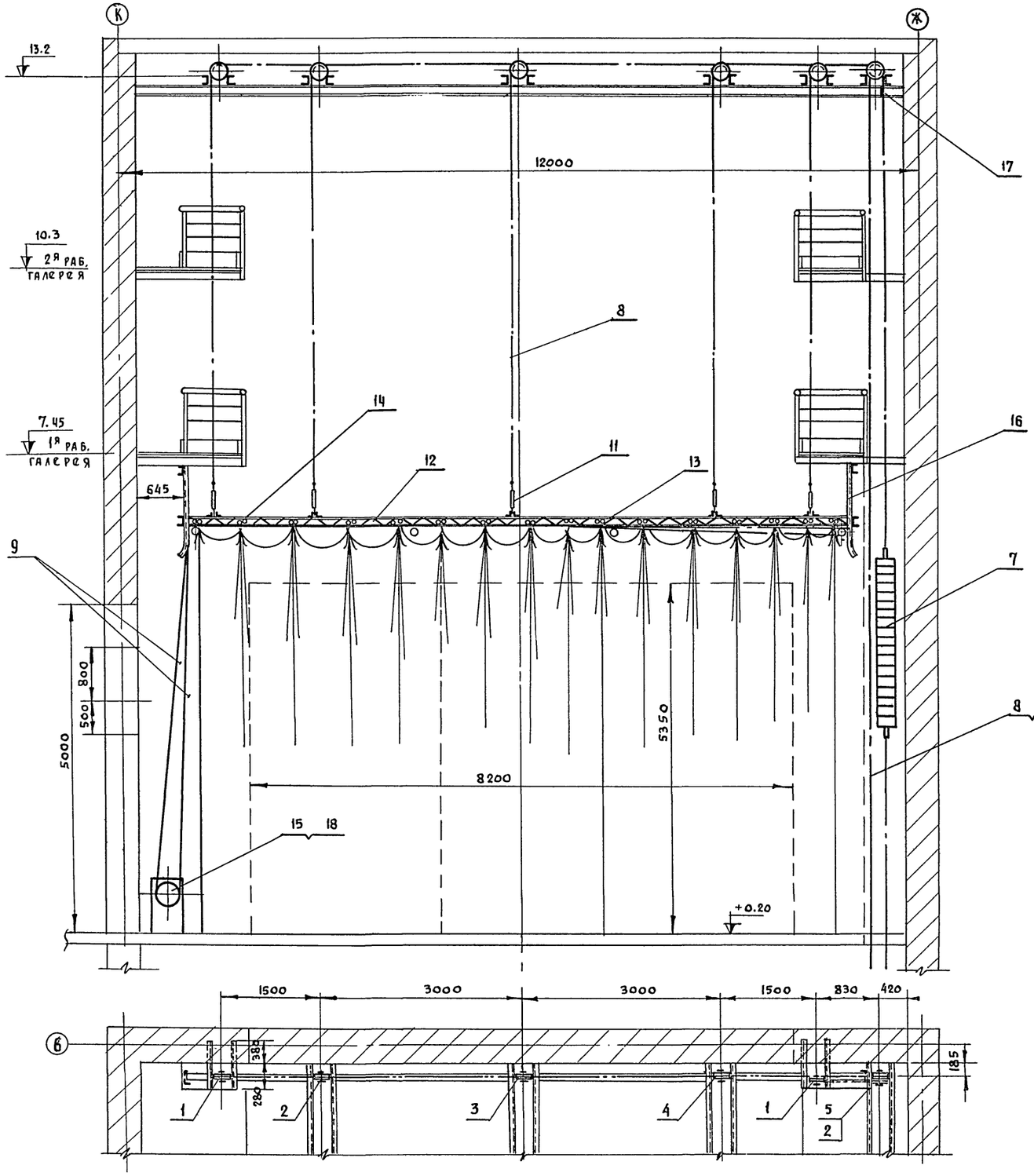

N поз	ГОСТ или N черт	Наименование	Кол.	Мат.	Вес в кг: 1шт.	Вес в кг: Общ.	Прим.
18	11473-65	Шуруп 12×65,36,01	4	Ст.3	0,065	0,26	
17	М-6	Зажим канатов	1	Сб.уз	10,4	10,4	
16	8509-72	Уголок 50×50×5 ℓ=1500	4	Ст.3	5,6	22,4	
15	50-357	Лебедка А.Р.3	1	"	–	135,0	
14	50-234	Каретка ведомая	16	"	2,0	32,0	
13	50-233	Каретка ведущая	2	Сб.уз	1,0	2,0	
12	М3	Дорога А.Р.3	1	Св.уз		228	
11	50-45	Стяжка	5	Сб.уз.	1,7	8,5	
10	483-55	Канат пеньковый бельный ф 23.9	50пм	пенька	0,43	13,76	
9	3070-74	Канат 3,3-I-Н-160	70пм	см.ст.	0,036	2,8	
8	3070-74	Канат 6,5-I-Н-160	120пм	сп.ст.	0,143	21,1	
7	50-317	Противовес Q=800 кг	1	"	805	805	
6	50-152	Блок 1но руч. ф 190 угловой	1	"	17,7	17,7	
5	50-154	Блок 5ти ручьевый угловой ф 210	1	"	22,4	22,4	
4	50-148	Блок 4х ручьевый ф 210	1	"	12,7	127	
3	50-146	Блок 3х ручьевый ф 210	1	"	16,7	16,7	
2	50-145	Блок 2х ручьевый ф 210	2	"	16,9	33,8	
1	50-142	Блок 1но ручьевый ф 210	2	Сб.уз.	12,3	24,6	

N дет.	N черт.	N сб черт.	Наименование	Кол.	Мат.	Вес	М
1	М-2	М-1	Установка антрактного раздвижного занавеса	1.	Сб.уз.		1.50

1976	СЕЛЬСКИЙ ДОМ КУЛЬТУРЫ НА 300 МЕСТ	УСТАНОВКА АНТРАКТНОГО РАЗДВИЖНОГО ЗАНАВЕСА	ТИПОВОЙ ПРОЕКТ 264-12-153	АЛЬБОМ III -часть 2	ЛИСТ М-2

РОСТИПРОНИСЕЛЬСТРОЙ г. МОСКВА

РУК. МАСТ. N4		ЗАРУБИН	Н.Н.
ГЛ. ИНЖ. ПР-ТА.		ИВАНОВСКИЙ	А.В.
ГЛ. СПЕЦИАЛИСТ		СКАВРОНСКИЙ	Н.Н.
РАЗРАБОТАЛ		СОЛОДКОВ	М.И.
ПРОВЕРИЛ			
РУК. ГРУППЫ ИНЖ			
КОПИРОВАЛ		МЕНЬШИКОВА	М.С.
		АЛФЕРОВА	Г.М.

14748-05 7

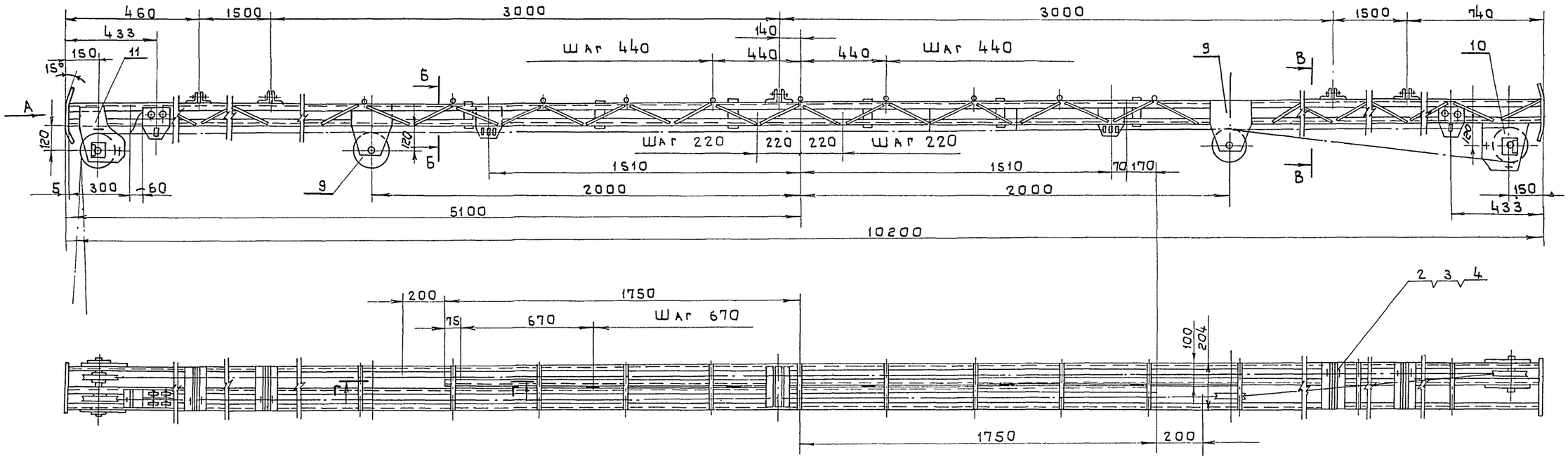

Вид А
М 1:2

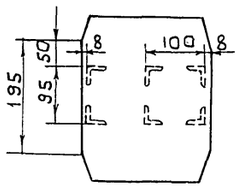

Б - Б
М 1:2

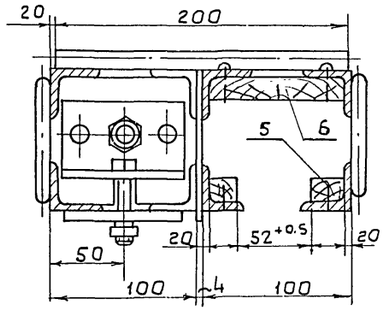

В - В
М 1:2

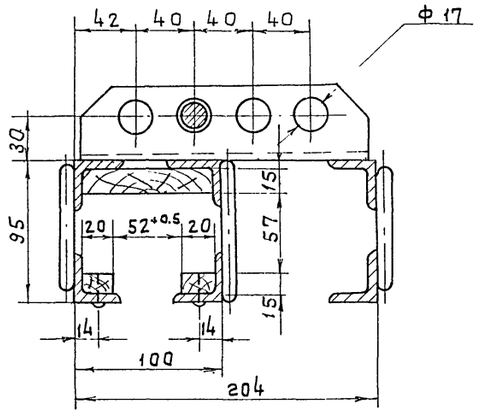

Г - Г
М 1:2

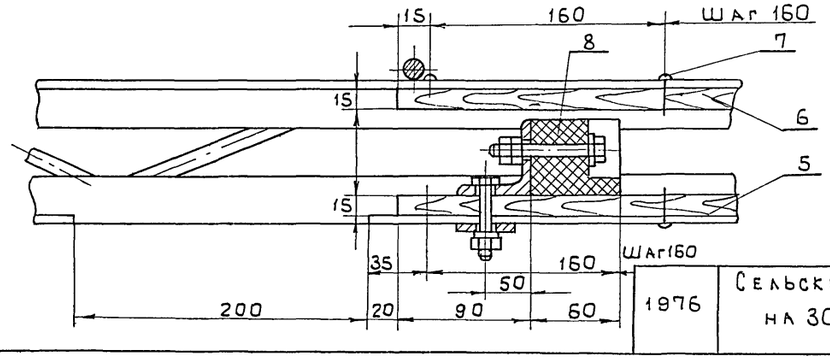

Отверстия ф5 для шурупов 4×15 поз.7. Сверлить при сборке

№ поз.	ГОСТ или № черт.	Наименование	Кол.	Мат.	1 шт. Вес в кг.	Общ. Вес в кг.	Прим.
11	50-110	Блок направляющий	1	сб. уз.	8.3	8.3	
10	50-109	Блок обводной	1	сб. уз.	5,8	5,8	
9	50-108	Блок поддерживающий	2	сб. уз.	5,3	10.6	
8	М5	Буфер	4	сб. уз.	1.12	4.48	
7	1144-70	Шуруп 4×15	200	ст. 3	0.002	0,4	
6	2695-71	Рейка 92×15 ℓ=764S	2	береза	7.0	14.0	
5	2695-71	Рейка 20×15 ℓ=764S	4	береза	3,0	12.0	
4	397-66	Шплинт 4×25.05	12	ст. 2	0.003	0.04	
3	11371-68	Шайба 16.36.05	12	ст. 3	0.014	0.17	
2	М-5	Палец	6	ст. 45	0.07	0.42	
1	М-4	Каркас дороги	1	Св. уз.	—	166	
13	М-3	М-2 Дорога антрактного раздвижного занавеса	1	сб. уз.	228		1:10

№ дет.	№ чертежа	№ сб. черт.	Наименование.	Кол.	Мат.	Вес	М

Инв. № подл. | Подп. и дата | Взам. инв. №

Гипрокоммунстрой
г. Москва

Зарубин
Иванов
Скавронский
Солодков
Пахомова

Гл. инж. проекта
Гл. специалист
Разработал
Проверил

Н. контр. Ивашкевич М.

1976	Сельский дом культуры на 300 мест	Дорога антрактного раздвижного занавеса	Типовой проект 264-12-153	Альбом III часть 2	Лист М 3		

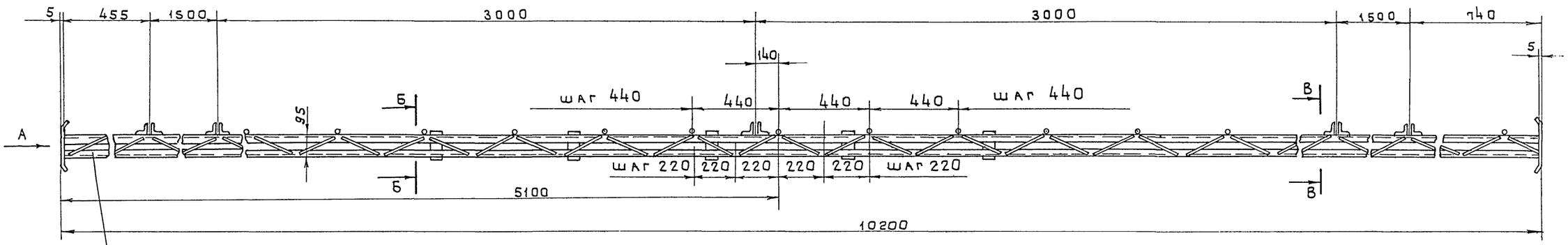

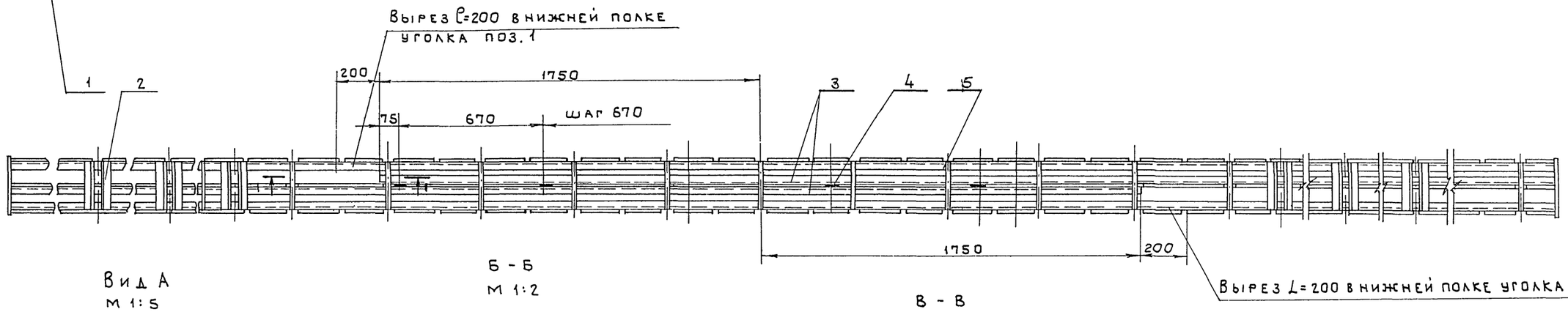

Вид А
М 1:5

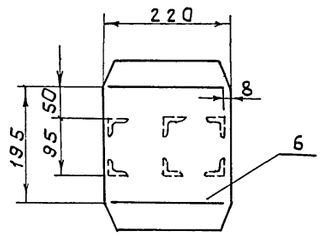

Б - Б
М 1:2

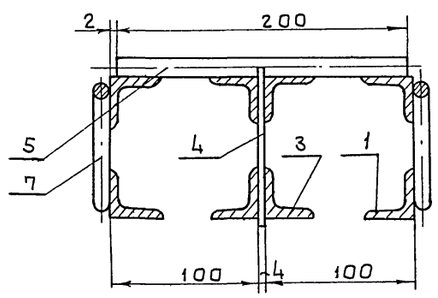

В - В
М 1:2

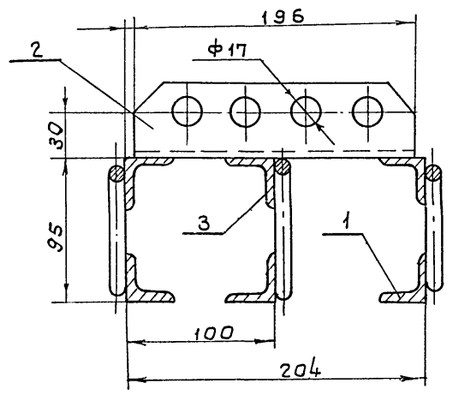

Г - Г
М 1:2

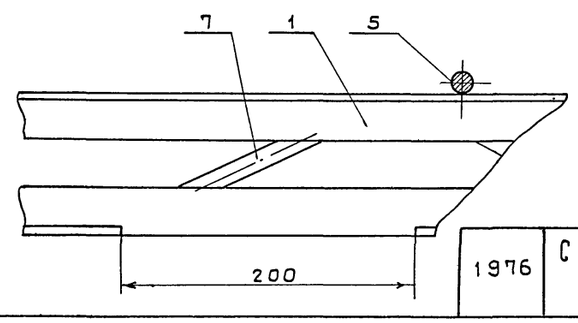

Сварку производить по ГОСТ 5264-69-Т1-Δ4 электродом Э42 по ГОСТ 9467-60.

7	8590-72	Круг 12 ℓ=230	100	—"—	0.14	14.0	
6	М-5	Лист	2	—"—	2,5	5,0	
5	2590-71	Круг 12 ℓ=200	23	—"—	0.13	3,0	
4	103-57	Полоса 50×4 ℓ=105	6	—"—	0.165	1.0	
3	—"—	Уголок 32×32×4 ℓ=6850	4	—"—	13,7	52,4	
2	—"—	Уголок 50×50×5 ℓ=196	12	ст. 3	0,8	9,6	
1	8509-72	Уголок 32×32×4 ℓ=10190	4	ст. 3	19,4	77,6	
№ поз.	ГОСТ или № черт.	Наименование	Кол.	Мат.	1 шт. Вес в кг.	Общ.	Прим.
1	М-4	М-3 Каркас дороги	1		Св. узел.	166,0	1:10
№ поз.	№ черт.	№ сб. черт. Наименование	Кол.	Мат.	Вес		М

РОСГИПРОНИИСЕЛЬСТРОЙ г. Москва

Гл. инж. проекта	Ивановский Л.В.	
Гл. специалист	Скавронский Н.Й.	
Разработал	Солодков	М.М
Проверил	Пахомова	Л.В.

1976 | Сельский дом культуры на 300 мест | Каркас дороги | Типовой проект 264-12-153 | Альбом III часть 2 | Лист М 4

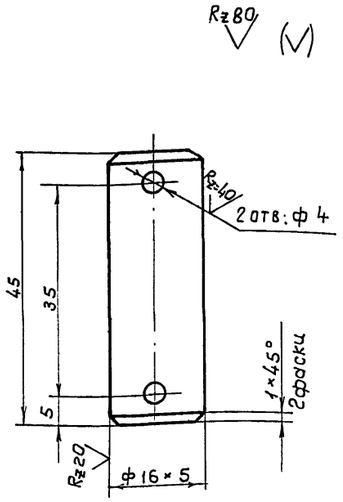

Неуказанные предельные отклонения размеров: отверстий - по A_7, валов - по B_7, остальных - по CM_7,

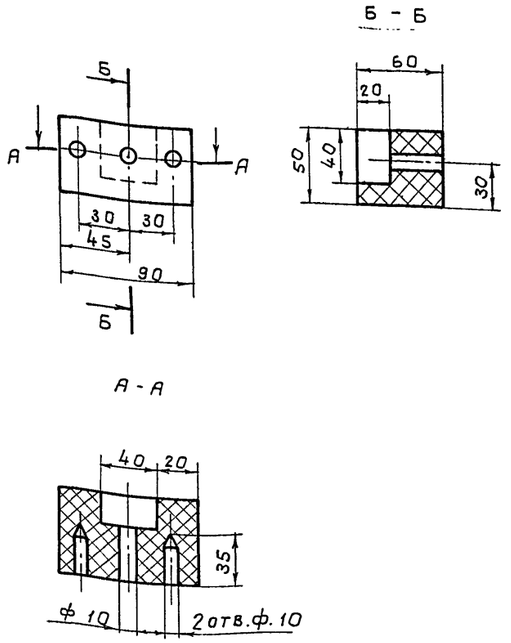

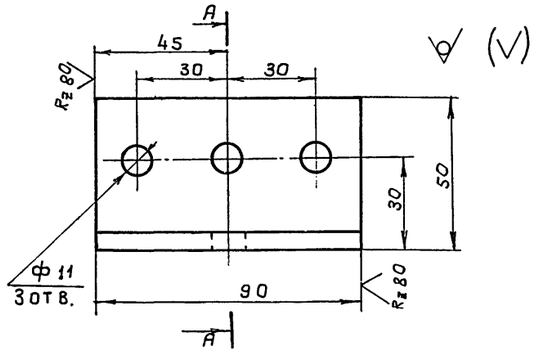

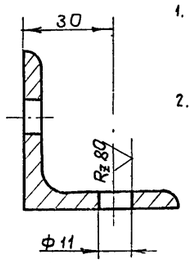

1. Изготовить из уголка 50×50×5 ГОСТ 8509-72
2. Неуказанные предельные отклонения размеров: отверстий по A_7, валов - по B_7, остальных - по CM_7,

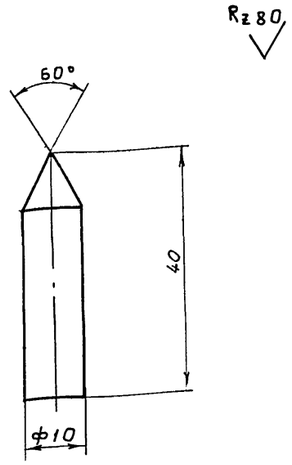

№ дет.	№ черт.	№ сб. черт.	Наименование	Кол.	Мат.	Вес	М
2	М-5	М-3	Палец	6	ст.3	0.07	1:1
3	М-5	М-5	Амортизатор	4	резина		1:2
1	М-5	М-5	Уголок	4	ст.3	0,35	1:1
2	М5	М5	Штырь	8	ст.3	0,25	1:1

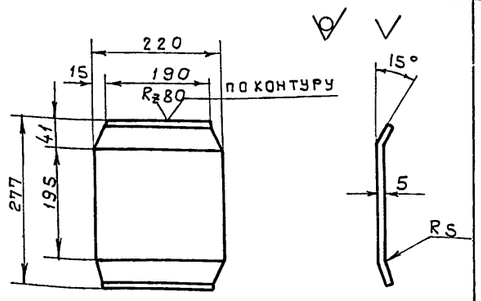

Развёртка

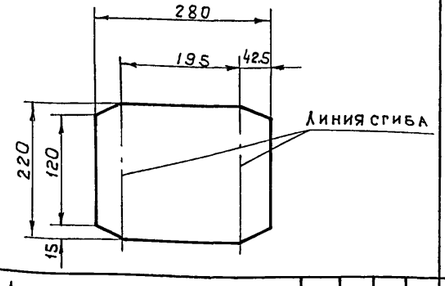

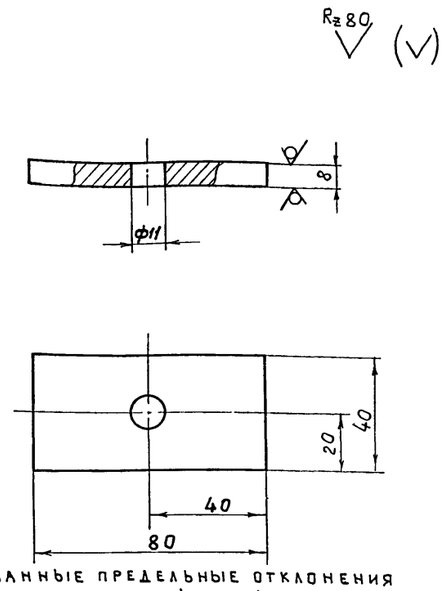

Неуказанные предельные отклонения размеров: отверстий - по A_7, валов - по B_7, остальных - по CM_7.

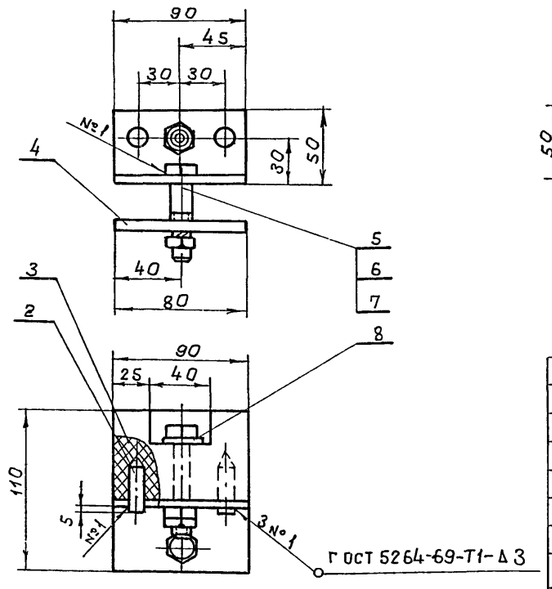

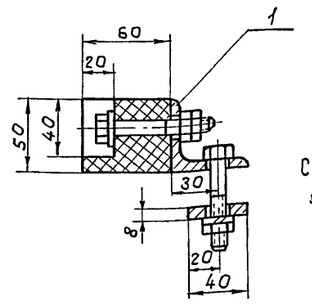

Сварку производить электродом Э42 по ГОСТ 9467-60

№ дет.	№ черт.	№ сб. черт.	Наименование	Кол.	Мат.	Вес	М
6	М-5	М-4	Лист	2	ст.3	2.5	1:5
4	М5	М5	Планка	4	ст.3	0.145	1:2
8	ГОСТ 6956-54		Шайба 10.36.05	1	ст. 3	0.004	0,004
7	ГОСТ 6402-70		Шайба 10.65 Г	1	ст.65г	0.03	0.03
6	ГОСТ 5916-70		Гайка 10.5.01	3	ст. 3	0.011	0.011
5	ГОСТ 2798-47		Болт М10×65.36.05	2	ст. 3	0.06	0,12
4	М5		Планка	1	ст. 3	0.195	0.195
3	М5		Амортизатор	1	резина	0,4	0,4
2	М5		Штырь	2	ст. 3	0.025	0,05
1	М5		Уголок	1	ст. 3	—	0,35
8	М5	М3	Буфер	4	к-т		1:2

№ дет.	№ черт.	№ сб. черт.	Наименование	Кол.	Мат.	Вес	М
6	М-5	М-4	Лист	2	ст.3	2.5	1:5
4	М5	М5	Планка	4	ст.3	0.145	1:2

1976	Сельский дом культуры на 300 мест	Узлы и детали дороги	Типовой проект 264-12-153	Альбом III часть 2	Лист М5

Гл. специалист Ивановский Л.В.
Гл. инж. проекта Скавронский Н.И.
Разработал Солодков Н.И.
Проверил Пахомова Л.В.
Гл. специалист
Гл. инж. проекта
Разработал
Проверил
Гостипроэнергосельстрой г. Москва

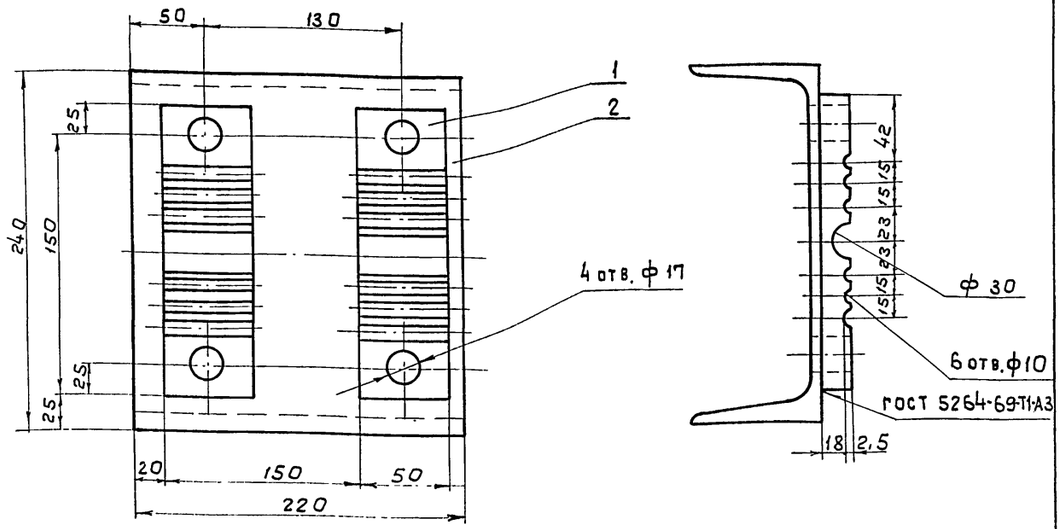

1. Варить по контуру электродом Э42 по ГОСТ 9467-60.
2. 4 отв. ф17, отв. ф30 и 8 отв. ф10 сверлить после сварки узла совместно со стальной прокладкой δ=5мм, предварительно стянув планки болтами.
3. Острые кромки притупить.

№ поз	ГОСТ № черт.	Наименование	Кол.	Мат.	1 шт. Вес в кг.	Общ. Вес в кг.	Примеч.
2	М6	Швеллер	1	ст. 3	5,28	5,28	
1	М6	Планка	2	ст. 3	1,6	3,2	

№ дет.	№ черт.	№ сб. черт.	Наименование	Кол.	Мат.	Вес	М
1	М6		Стойка	1	ст.3	8,48	1:2

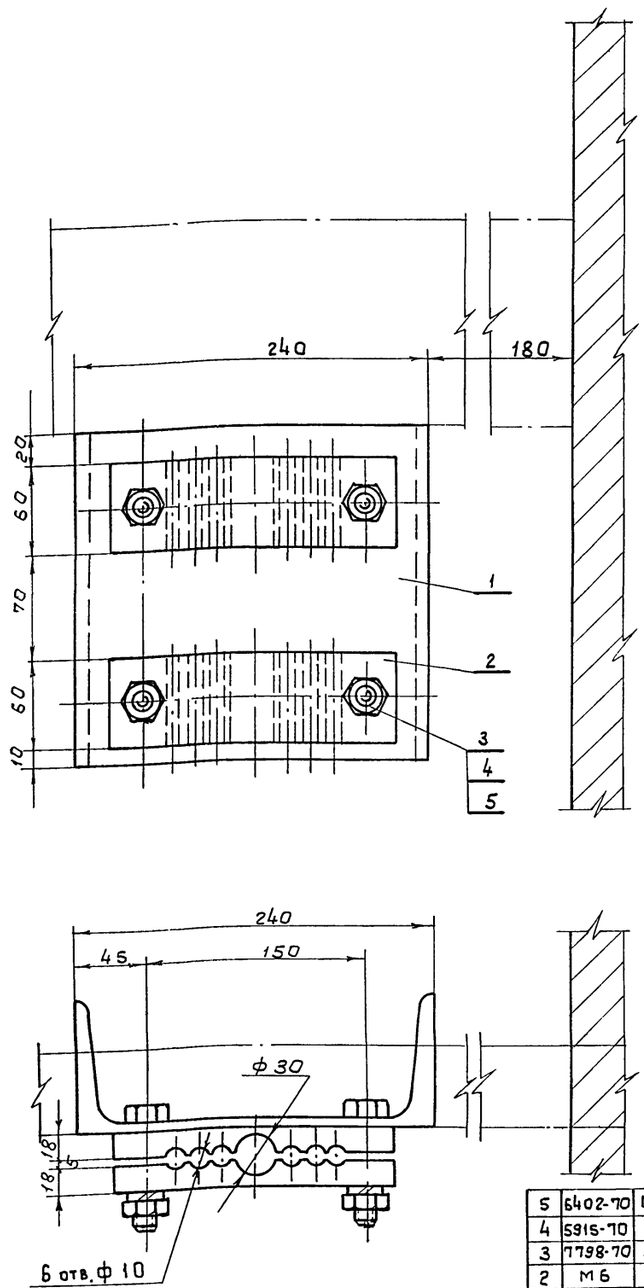

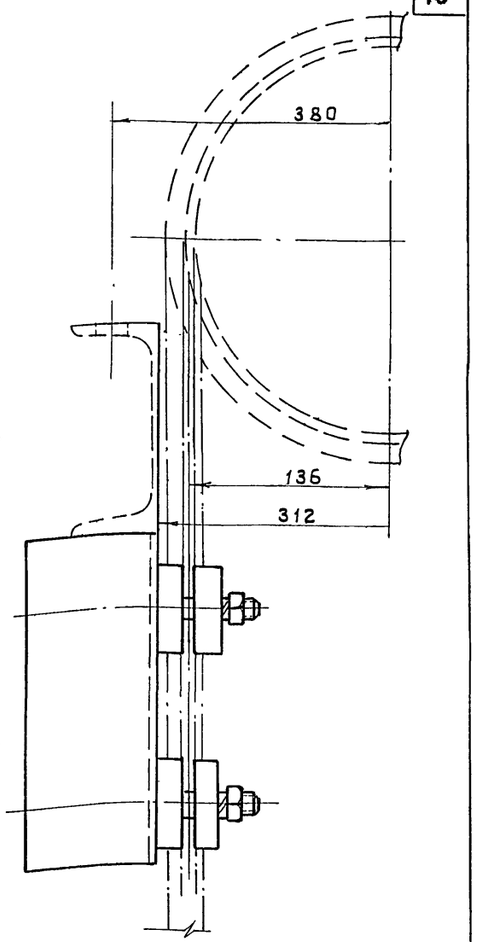

Сварка по ГОСТ 5264-69-Т1-А3
электрод Э42 по ГОСТ 9467-60

№ поз.	ГОСТ или № черт.	Наименование	Кол.	Мат.	1 шт. Вес в кг.	Общ. Вес в кг.	Примеч.
5	6402-70	Шайба 16.65Г	4	ст65Г	0,008	0,032	
4	5915-70	Гайка М16.5.01	4	ст. 3	0,041	0,164	
3	7798-70	Болт М16×75.36.05	4	ст. 3	0,14	0,56	
2	М6	Планка	2	ст. 3	1,6	3,2	
1	М6	Стойка	1	св.93	8,48	8,48	

№ поз.	№ дет.	№ черт.	№ сб. черт.	Наименование	Кол.	Мат.	Вес	М.
18	М6	М2		Зажим канатов	1	К-Т	10,4	1:2

(V)

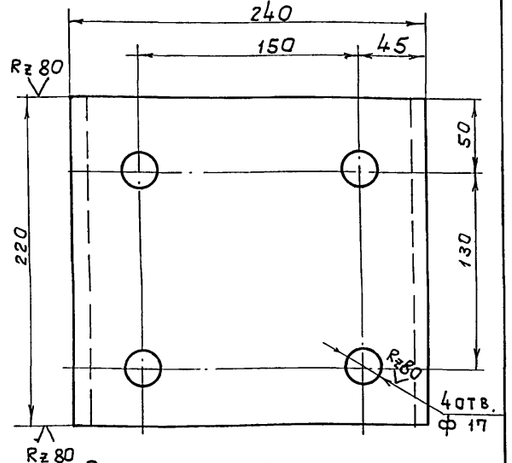

Примечания

1. 4 отв. ф17 сверлить после сварки.
2. Острые кромки притупить
3. Неуказанные предельные отклонения размеров - по СМ7

№ поз.	№ дет.	№ черт.	№ сб. черт.	Наименование	Кол.	Мат.	Вес	М
2	М6	М6		Швеллер	1	ст.3	5,28	1:2

Rz 80

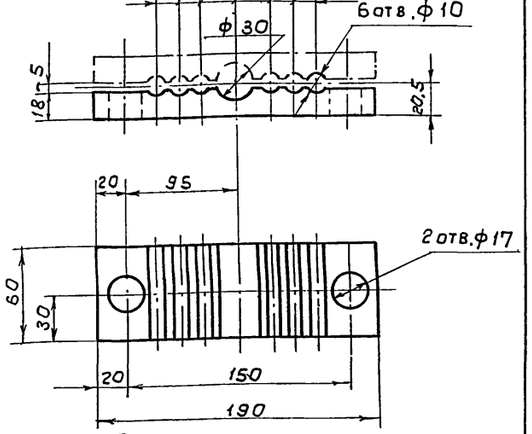

Примечания:

1. 2 отв. ф17, отв. ф30 и отв. ф10 сверлить после сварки узла совместно с остальной прокладкой δ=5мм, предварительно стянуть планки болтами.
2. Острые кромки притупить

№ поз.	№ дет.	№ черт.	№ сб. черт.	Наименование	Кол.	Мат.	Вес	М
2	М6	М6		Планка	2	ст.3	1,6	1:2

Гл. специалист	Скаврон	
Разработал	Солодков	
Проверил	Пахомова	

г. Москва

1976

Сельский дом культуры на 300 мест

Зажим канатов.

Типовой проект 264-12-153

Альбом III, часть 2

Лист М6

14748-05 11

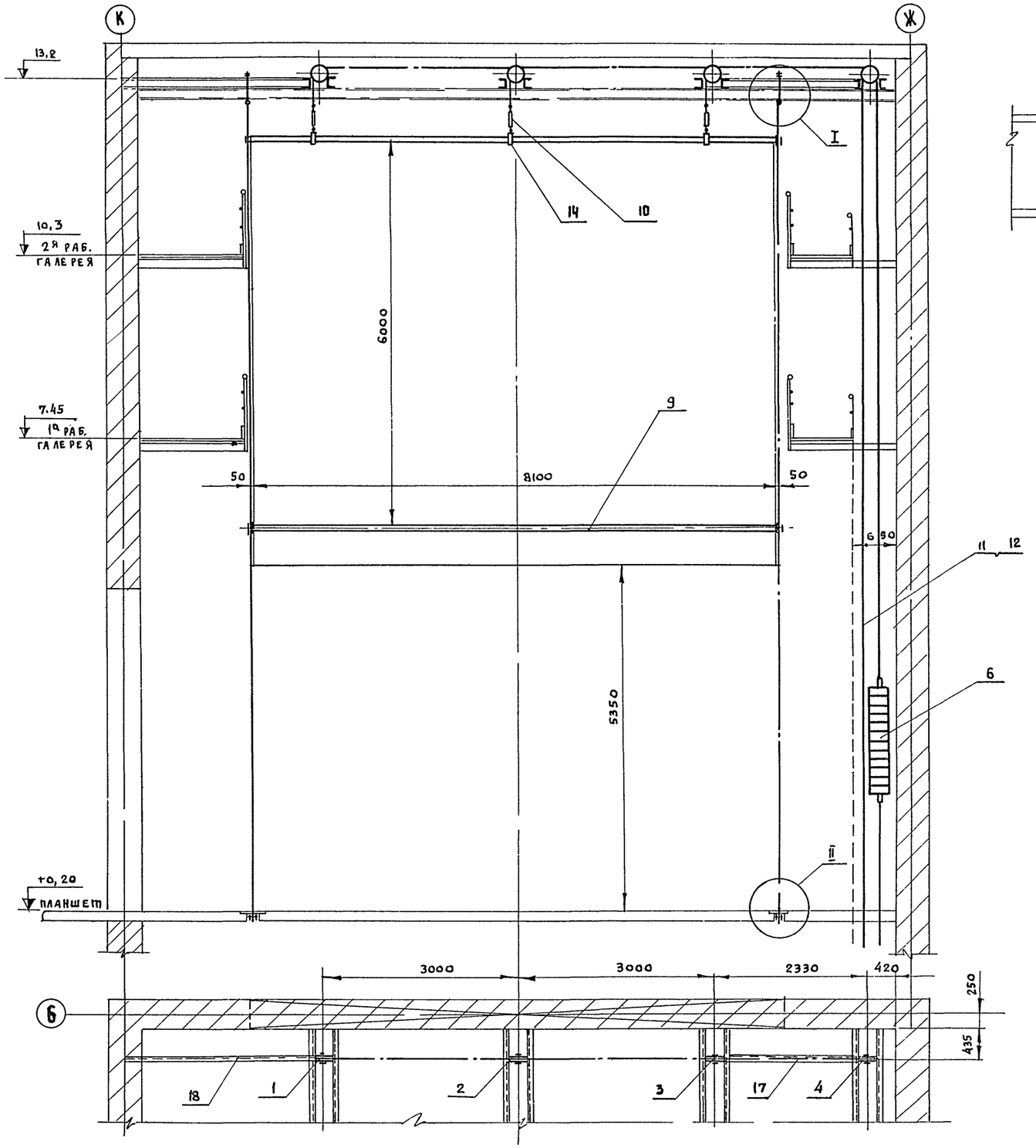

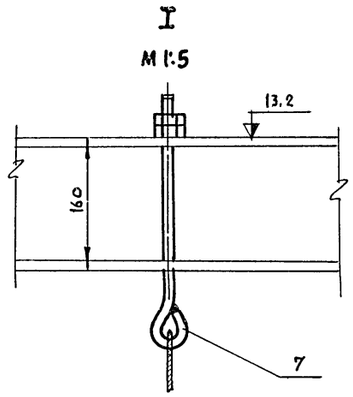

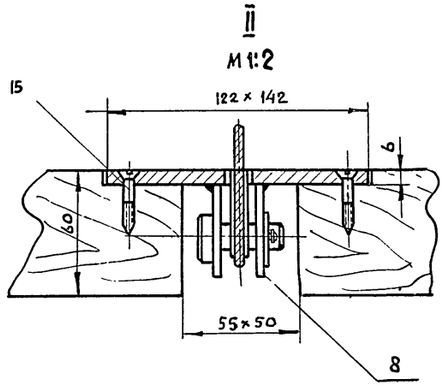

ПРИМЕЧАНИЕ

Навеску грузовых канатов производить при поднятом до наивысшего положения противовесе и опущенной верхней штанге занавеса до планшета сцены.

N поз.	ГОСТ или N черт.	Наименование	Кол.	Материал	1 шт. вес в кг	Общ. вес в кг	Примеч.
18	ГОСТ 8240-72	Швеллер 16 ℓ=2840	1	"	–	40	
17	ГОСТ 8240-72	Швеллер 16 ℓ=2010	1	ст.3	–	28,5	
16	МТ 34 арт. 6401	Полотно занавеса	48 м²	реле	–	24,0	
15	ГОСТ 1145-70	Шуруп А6×40	16	ст.	0,008	0,13	
14	50-50	Подвеска штанги без цепи	3	сб. уз.	0,6	1,8	
13	ГОСТ 2224-72	Коуш 22	3		0,033	0,1	
12	483-55	Канат пеньковый бельный Ф 23,9	32 пм	пенька	0,4	12,8	
11	3070-74	Канат 6,5-I- Н-160	100 п.м	ст.	0,14	14,0	
10	50-45	Стажка	3	сб. уз.	1,7	5,1	
9	М 33	Штанга занавеса ℓ=8100	1	св. уз.	–	40	
8	50-321	Узел крепления направляющий каната	2	"	2,8	5,6	
7	50-124	Узел крепления направляющий каната верхний.	2	"	1,8	3,6	
6	50-316	Противовес Q=300 кг	1	"		302,0	
5	50-152	Блок 1но руч. угловой Ф190	1	"	12,3	12,3	
4	50-154	Блок 5ти руч. угловой Ф20	1	"	22,4	22,4	
3	50-146	Блок 3х ручьевый Ф 210	1	"	16,7	16,7	
2	50-145	Блок 2х ручьевый Ф 210	1	"	15,5	15,5	
1	50-142	Блок 1но ручьевый Ф 210	1	Сб. уз.	12,3	12,3	

N дет.	N черт	N сб. черт	Наименование	Кол.	Мат.	Вес	М
2	М-7	М1	Подъемно-опускной занавес	1	Сб. уз.		1:50

1976	Сельский дом культуры на 300 мест	Подъемно-опускной занавес	Типовой проект 264-12-153	Альбом III часть 2	Лист М7

Ростипроинсельстрой г. Москва

Рук. маст. №4		Зарубин	Н.И.
Гл. инж. пр-та		Ивановский	А.В.
Гл. специалист		Скавронский	Н.И.
Инженер-разработ.		Солодков	М.И.
Инженер-проверил		Пахомова	Л.В.
Груп. инженер		Копировал	
Меньшикова		Алферова	

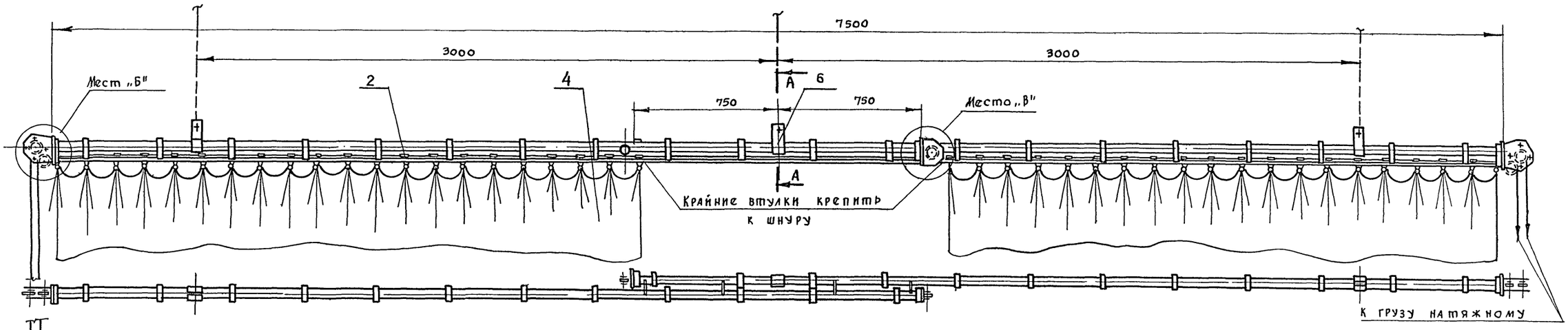

А-А М 1:1

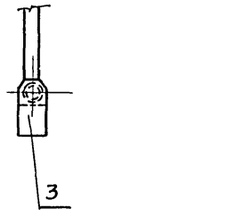

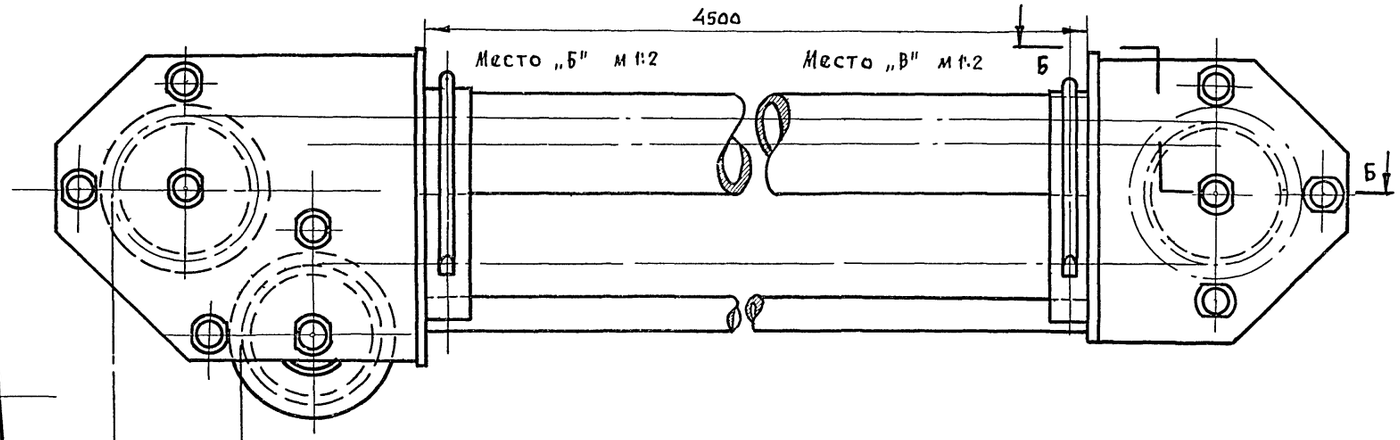

Б-Б М 1:2

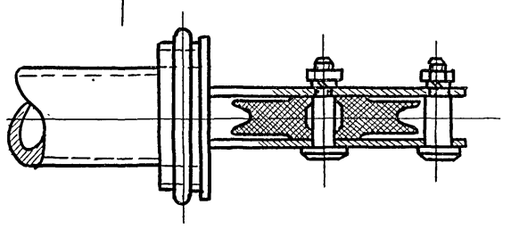

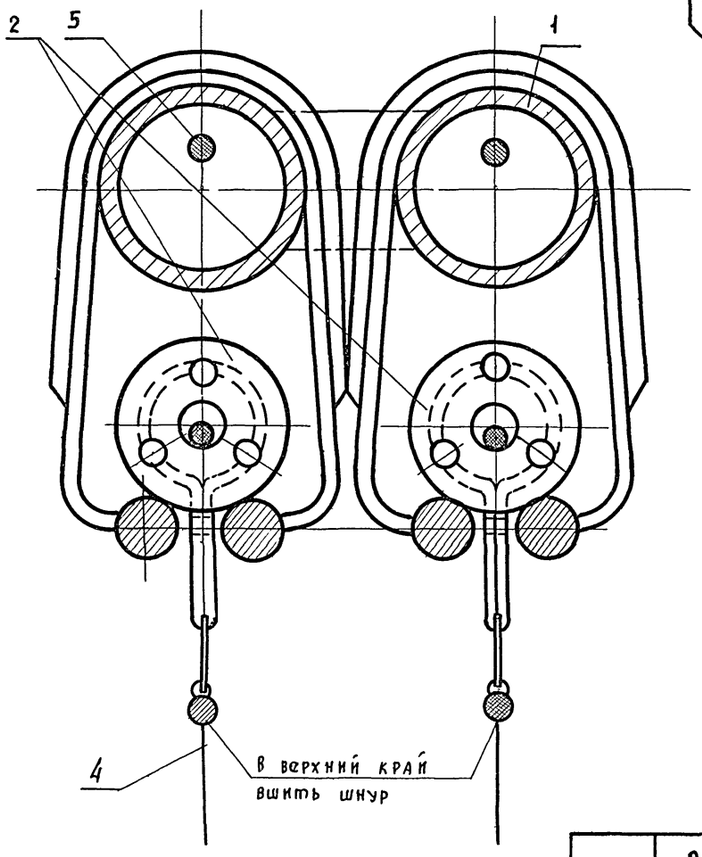

Положение занавеса на сцене см. на чертежах общих видов механооборудования.

№ поз.	№ черт.	№ сб. черт.	Наименование	Кол.	Мат.	Вес	М
3	М8	М1	Дорога попланного занавеса	2	кг	130	1:20

№ поз.	ГОСТ или № черт	Наименование	Кол.	Мат	1 эл.	Общ.	Примеч.
					Вес в кг		
6	50-50	Подвеска штанги	3	к-т			
5	ТУ6678-54	Шнур шторный ф4	60	хл буб			арм. 190
4	без черт	Полотно	60м²	ткань	0,5	30	
3	50-134	Груз натяжной	2	к-т.			альбом VIII-IX часть 1
2	50-52	Втулка в сборе	20	к-т			альбом VIII-IX часть 1
1	М-48	Каркас дороги попланного занавеса	1	св узел		95	

1976	Сельский дом культуры на 300 мест	Дорога попланного занавеса Общий вид.	Типовой проект 264-12-153	Альбом III часть 2	Лист М8

Инв. № подл. | Подпись и дата | Взам. инв. №

Гипроспецстрой г. Москва
Гл. специалист Скалдуский Н.И.
Разработал Солдаков И.И.
Проверил Пахомова А.В.
Копировал Алферова Г.М.

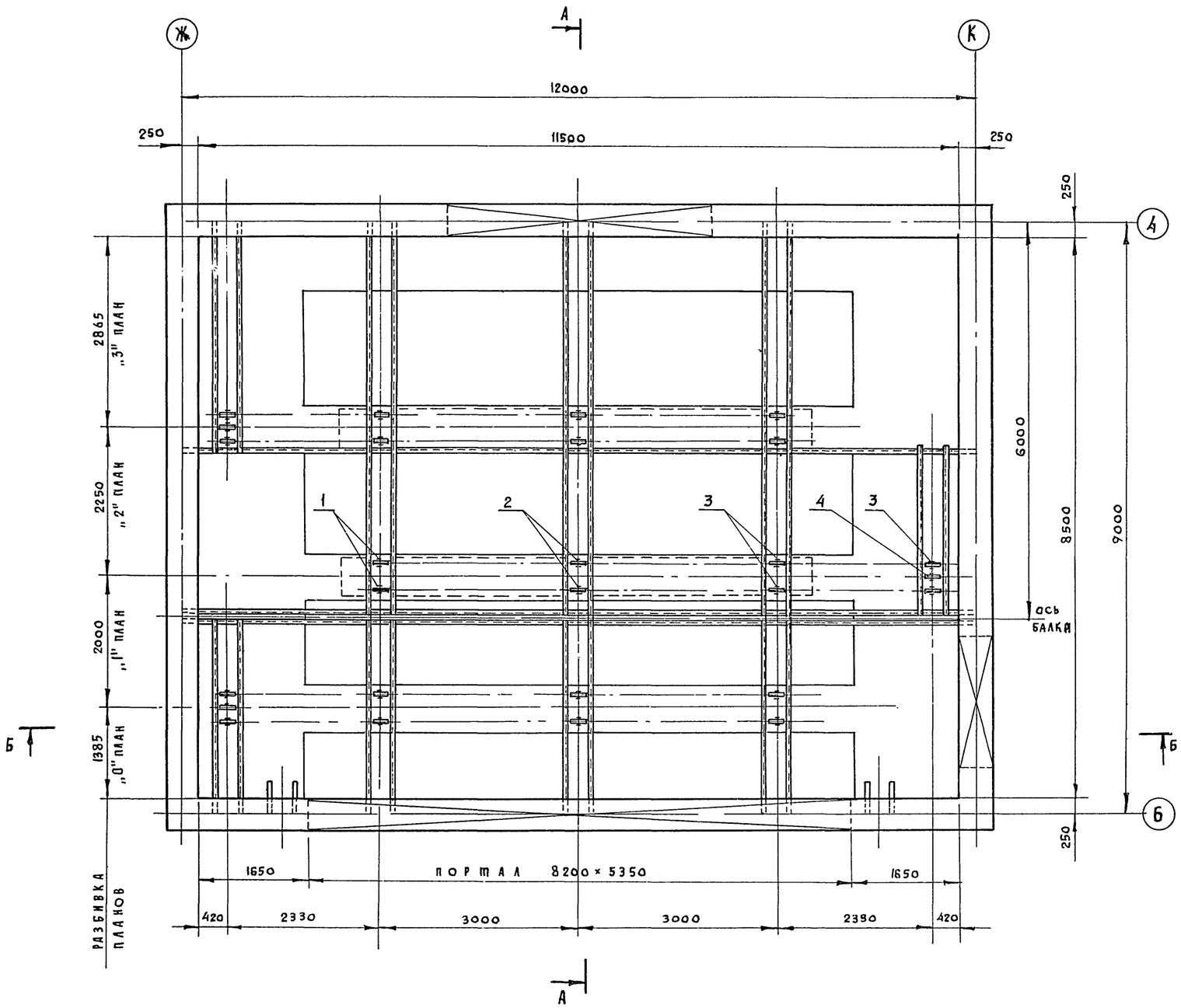

ОБЩИЕ ВИДЫ СОФИТНЫХ ПОДЪЕМОВ РАЗРАБОТАНЫ НА 3х ЛИСТАХ

N поз.	ГОСТ ИЛИ N ЧЕРТ	НАИМЕНОВАНИЕ	КОЛ.	МАТ.	1 ЭЛ.	ОБЩ.	ПРИМЕЧАН.
					ВЕС В КГ		
15	50-432	Лебедка ручная	3	К-Т			
14	М 18	СОФИТНАЯ ФЕРМА 3г ПЛАНА	1	СВ. УЗ.	910	910	
13	ГОСТ 9689-72	КОУШ 0,4	3	ст.3	0,3	0,9	
12	ГОСТ 2224-72	КОУШ 22	36	ст.3	0,033	1,1	
11	ГОСТ 483-55	КАНАТ ПЕНЬК. БЕЛЬНЫЙ Ф 23,9	110м	ПЕНЬКА	0,4	44,0	
10	ГОСТ 3071-74	КАНАТ 8,5 Н-I-160	400м	СП ст.	0,262	104,8	
9	50-115	ПРОТИВОВЕС Q=800	1	К-Т	700,0	700,0	
8	50-319	ПРОТИВОВЕС Q=1000	2	К-Т	1000	2000	
7	М 15	СОФИТНАЯ ФЕРМА 2го ПЛАНА	1	"	1127	1127	
6	М 12	СОФИТНАЯ ФЕРМА 1го ПЛАНА	1	СВ УЗ	733	733	
5	50-45	СТЯЖКА	18	СБ УЗ	1,7	30,6	
4	50-152	БЛОК 1но РУЧ. УГЛОВОЙ Ф 190	6	К-Т	12,3	73,8	ИЗ НИХ: 3 ШТ-ВЕРХН. 3 ШТ-НИЖН.
3	50-146	БЛОК 3х РУЧЬЕВЫЙ Ф 210	12	К-Т	16,7	200,4	
2	50-145	БЛОК 2х РУЧЬВЫЙ Ф 210	6	К-Т	15,5	93,0	
1	50-142	БЛОК 1но РУЧЬЕВЫЙ Ф 210	6	К-Т	12,3	73,8	

1976	СЕЛЬСКИЙ ДОМ КУЛЬТУРЫ НА 300 МЕСТ	СОФИТНЫЕ ПОДЪЕМЫ. ПЛАН.	ТИПОВОЙ ПРОЕКТ 264-12-153	АЛЬБОМ III ЧАСТЬ 2	ЛИСТ М 9

ОСГИПРОНИИСЕЛЬСТРОЙ г. Москва

ГЛ. ИНЖ. ПР-ТА.		ИВАНОВСКИЙ	Д.В.
ГЛ. СПЕЦИАЛИСТ.		СКАВРОНСКИЙ	Н.И.
ИНЖЕНЕР-РАЗРАБОТ.		СОЛОДКОВ	М.М.
ИНЖЕНЕР-ПРОВЕРИЛ		ПАХОМОВА	Л.В.

КОПИРОВАЛ

АЛФЕРОВА Г.М.

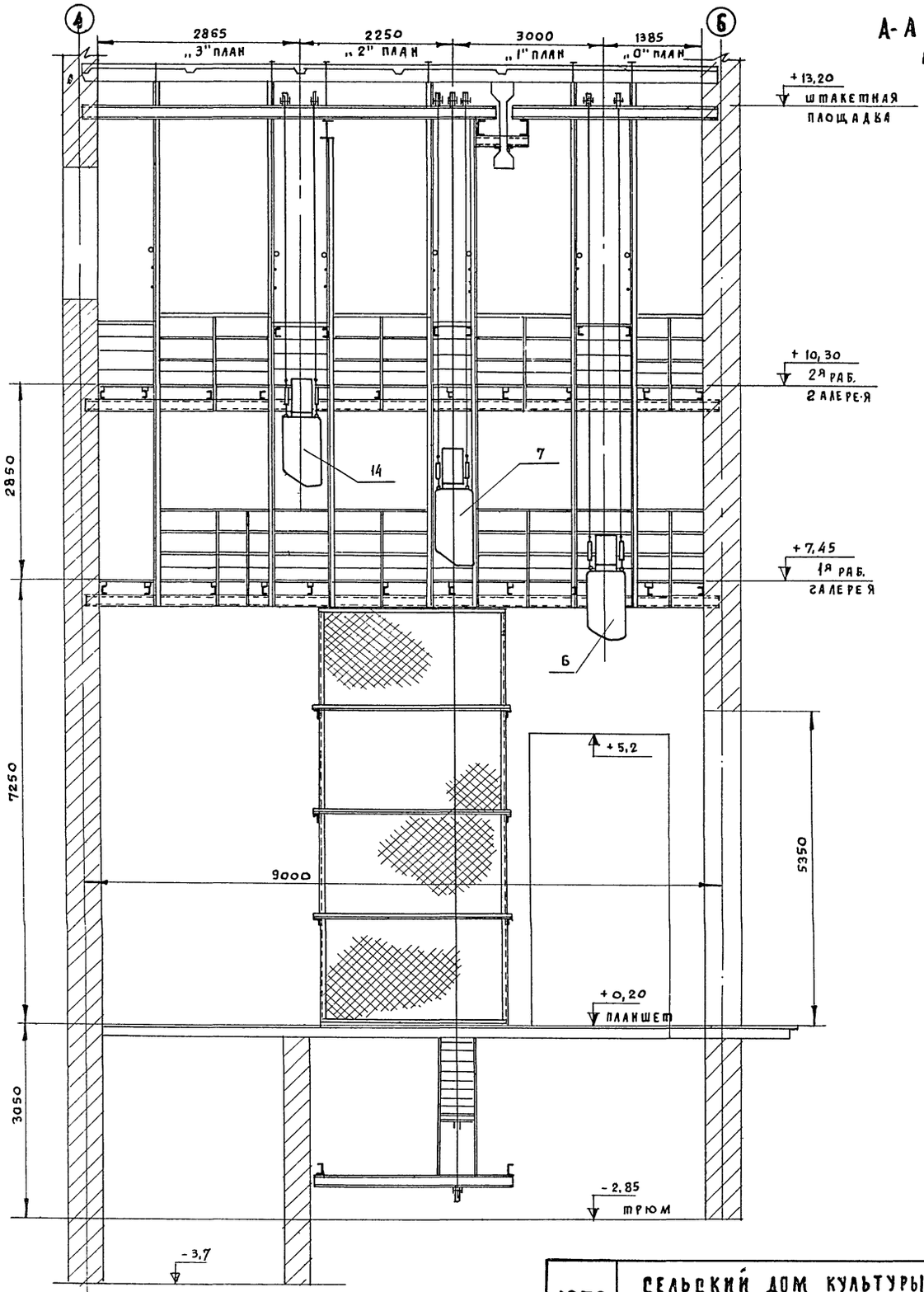

СХЕМА ЗАПАСОВКИ КАНАТОВ СОФИТНЫХ ПОДЪЕМОВ

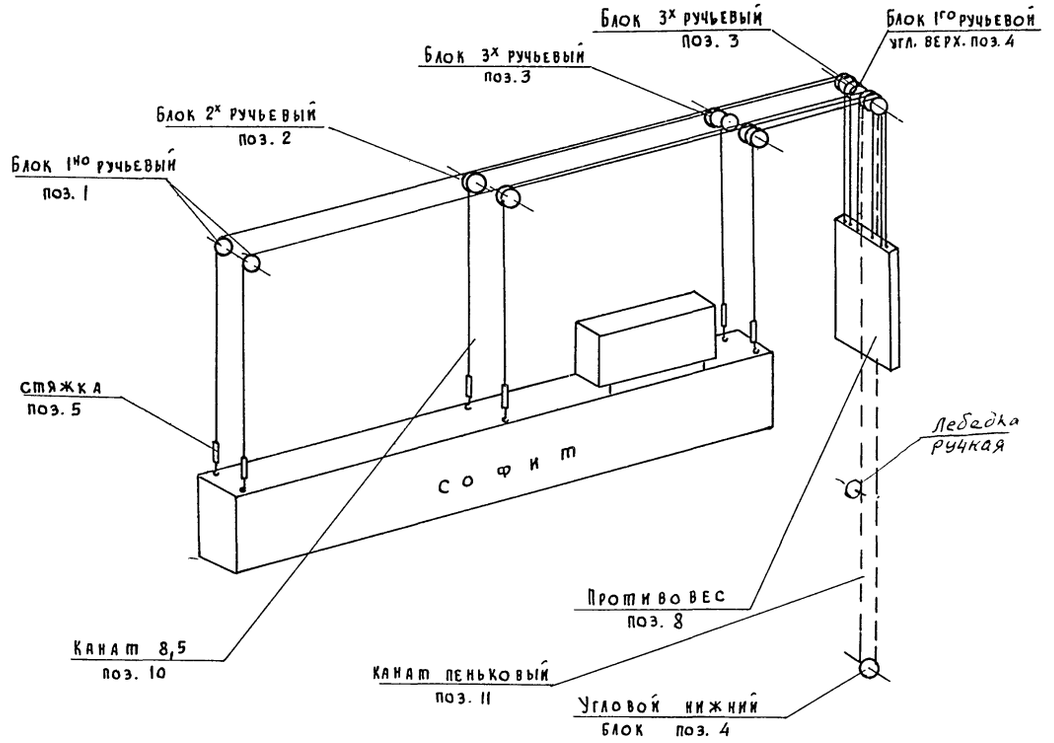

1. Общие виды софитных подъемов выполнены на 3х листах.
2. Софиты точно уравновешиваются противовесами в их среднем (по высоте) положении.
3. При крайне верхнем положении софитного противовеса софитная ферма должна не доходить до планшета сцены на 500 мм.

1976	СЕЛЬСКИЙ ДОМ КУЛЬТУРЫ НА 300 МЕСТ	СОФИТНЫЕ ПОДЪЕМЫ. РАЗРЕЗ А-А	ТИПОВОЙ ПРОЕКТ 264-12-153	АЛЬБОМ III ЧАСТЬ 2	ЛИСТ М10

Г.М. Алферова
Коп. Ир.
Л.В. М.И.
Солодков
Пахомова
Разработал
Инженер-проверил
Г. Москва

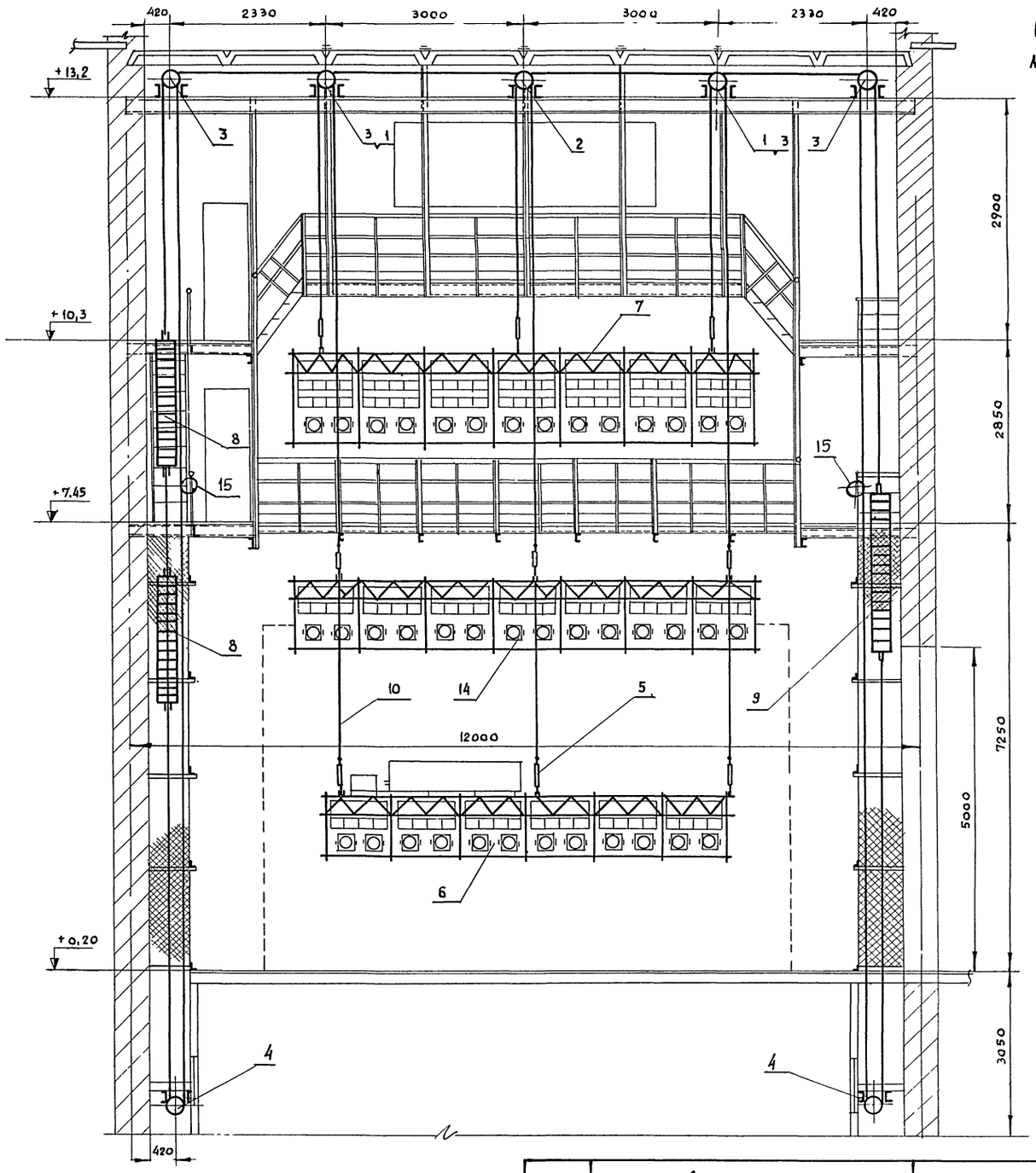

1. Общие виды софитных подъемов выполнены на 3х листах.
2. Софиты точно уравновешиваются противовесами в их среднем (по высоте) положении.
3. При крайне верхнем положении софитного противовеса софитная ферма должна не доходить до планшета сцены на 500 мм.

1976	СЕЛЬСКИЙ ДОМ КУЛЬТУРЫ НА 300 МЕСТ	СОФИТНЫЕ ПОДЪЕМЫ. РАЗРЕЗ Б-Б	ТИПОВОЙ ПРОЕКТ 264 12-153	АЛЬБОМ III ЧАСТЬ 2	ЛИСТ М11

СТРОЙПРОЕКТ г. Москва

Рук. маст. № | Гл. инж. пр-та | Гл. специалист | Инженер-разработ. | Инженер-проверил

Зарубин | Ивановский | Скавронский | Солодков | Пахомова

Рук. группы | Копировал

Меньшиков | Алферова

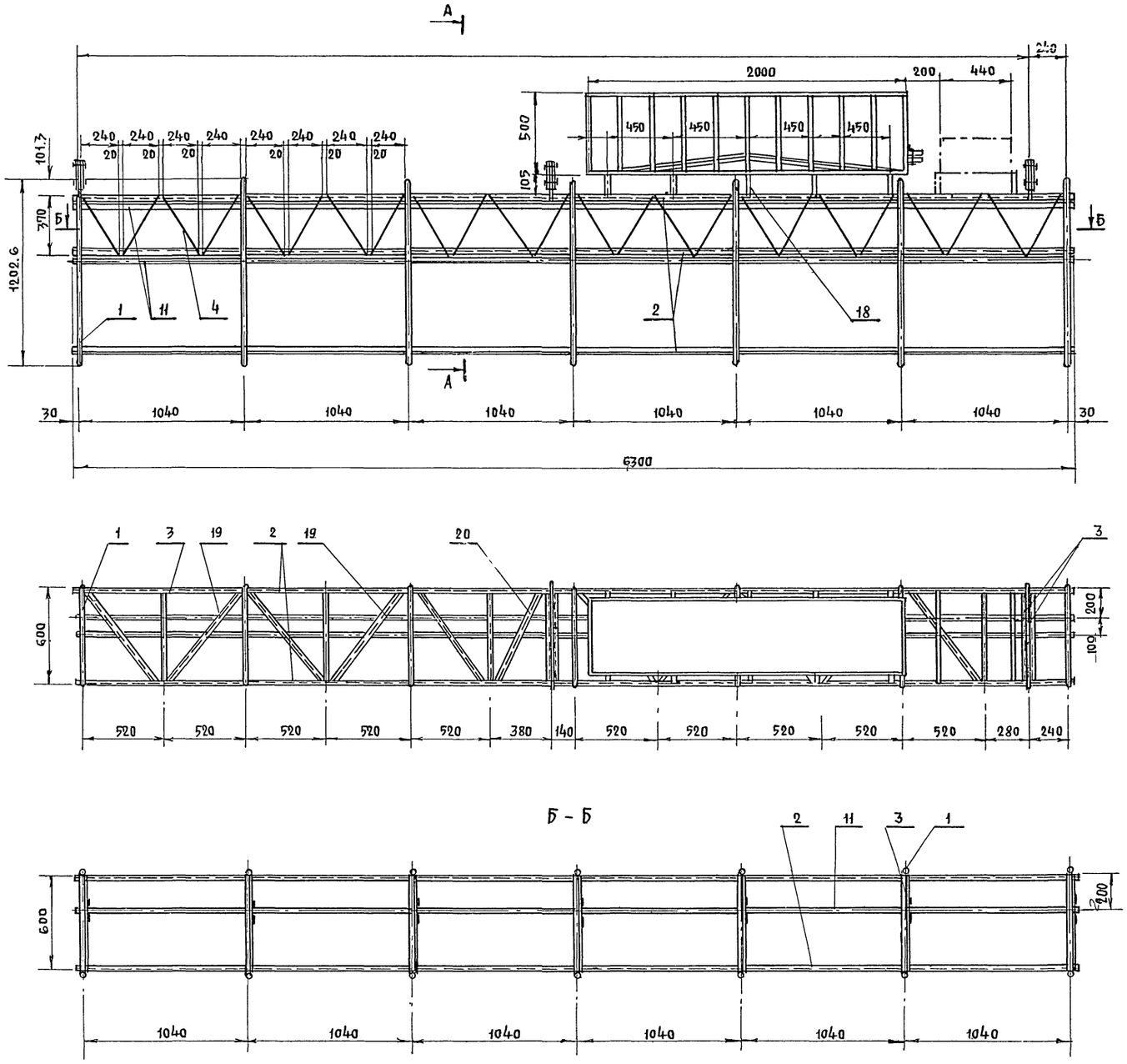

Софитная ферма 1 плана разработана на 2х листах Настоящий лист рассматривать совместно с листом М 13

Вес электрооборудования						417 кг	
Вес петли гибкого кабеля						30 кг	
Вес металла фермы						253 кг	
Наплавленного металла 2%						5.0	
20	8509-72	Уголок 25×25×4 ℓ=600	1	"	0.87	0.87	
19	8509-72	Уголок 25×25×4 ℓ=700	10	"	1.0	10.0	
18	М17	Скоба	7	Ст.3	0.75	5.25	
17	М14	Корзина гибкого кабеля	1	Св узел	5.2	52	
16	11371-68	Шайба 16.36.01	12	Ст.3	0.01	0.12	
15	397-66	Шплинт 4×30.01	12	Ст.0	0.003	0.036	
14	М29	Валик	12	"	0.064	0.77	
13	М17	Подвеска	3	"	3.56	10.68	
12	М17	Серьга	12	"	0.3	3.6	
11	3262-62	Труба 40 ℓ=6300	2	"	24.2	48.4	
10	М17	Хомут	7	"	0.1	0.7	
9	М17	Хомут	7	"	0.07	0.49	
8	5915-70	Гайка М8.5.01	56	"	0.005	0.28	
7	7798-70	Болт М8×30.36.01	28	"	0.018	0.5	
6	2590-71	Круг 10 ℓ=6300	1	"	3.84	3.84	
5	103-57	Полоса 4×14 ℓ=360	14	"	0.08	1.12	
4	2590-71	Круг 10 ℓ=425	48	"	0.26	1.17	
3	8509-72	Уголок 25×25×4 ℓ=590	25	"	0.86	21.5	
2	8509-72	Уголок 25×25×4 ℓ=6300	5	"	9.2	46.0	
1	3262-62	Труба 15 ℓ=3247	7	Ст.3	4.25	29.75	

№ поз.	ГОСТ или № черт	Наименование	Кол.	Мат.	1 эл. вес	Общ. вес в кг	Прим
10	М12	М9 Софитная ферма I плана	1	К-т	700	1:20	

№ дет	№ черт.	№ св. черт.	Наименование	кол.	Мат	Вес	М

Росагропромсельстрой г Москва

Рукмикологский н/ч
Инженер проекта
Гл специалист
Разработал
Проверил

Зарубин
Иванюженский
Скавронский
Солодков
Пахомова

Н К
А Б
Ш И
М И
Л В

Рук группы

Копировал

Женилова

Меньшикова

1976	Сельский дом культуры на 300 мест	Софитная ферма 1го плана. Лист 1	Типовой проект 264-12-153	Альбом III часть 2	Лист М12

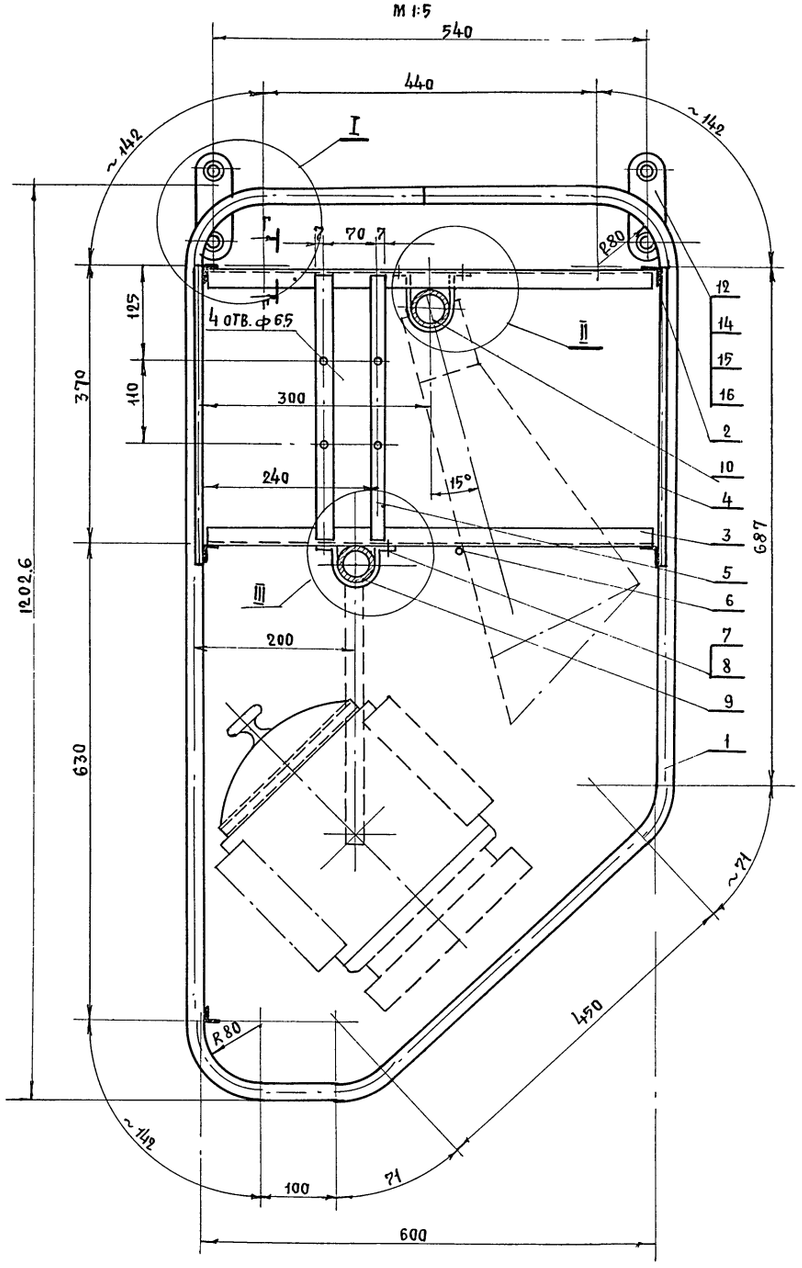

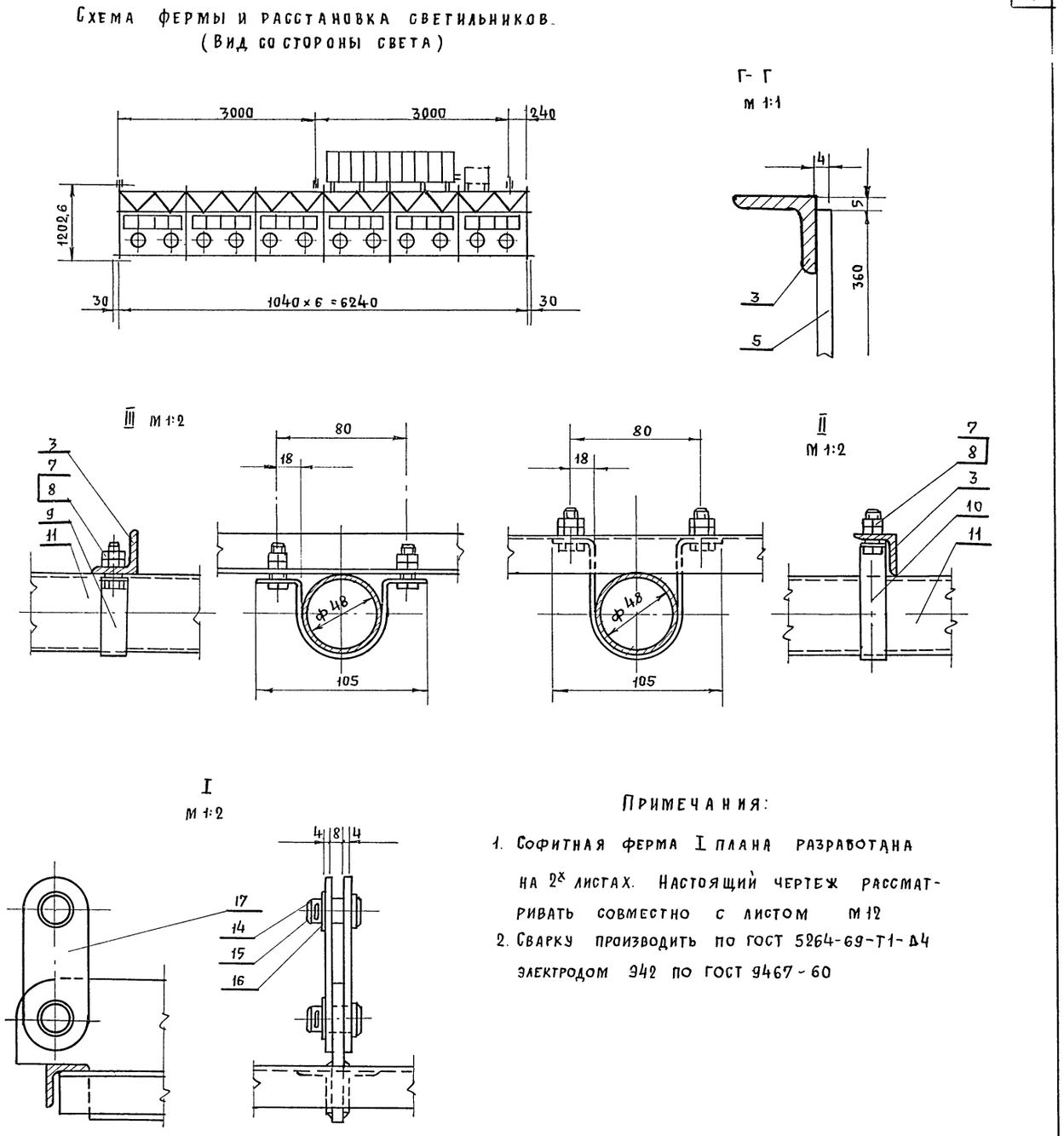

Примечания:

1. Софитная ферма I плана разработана на 2х листах. Настоящий чертеж рассматривать совместно с листом М 12
2. Сварку производить по ГОСТ 5264-69-Т1-Δ4 электродом Э42 по ГОСТ 9467-60

1976	Сельский дом культуры на 300 мест	Софитная ферма 1го плана. Лист 2	Типовой проект 264-12-153	Альбом III часть 2	Лист М13

Росгипроцинсельстрой г. Москва

Рук. мастерской Н.Ч. Гл. инженер-проекта Гл. специалист Инженер-разработ. Проверил

Зарубин Н.Н. Ивановский А.В. Скавронский Н.И. Солодков М.И. Пахомова М.В.

Рук. группы

Копировал

Меньшикова

Джемилова

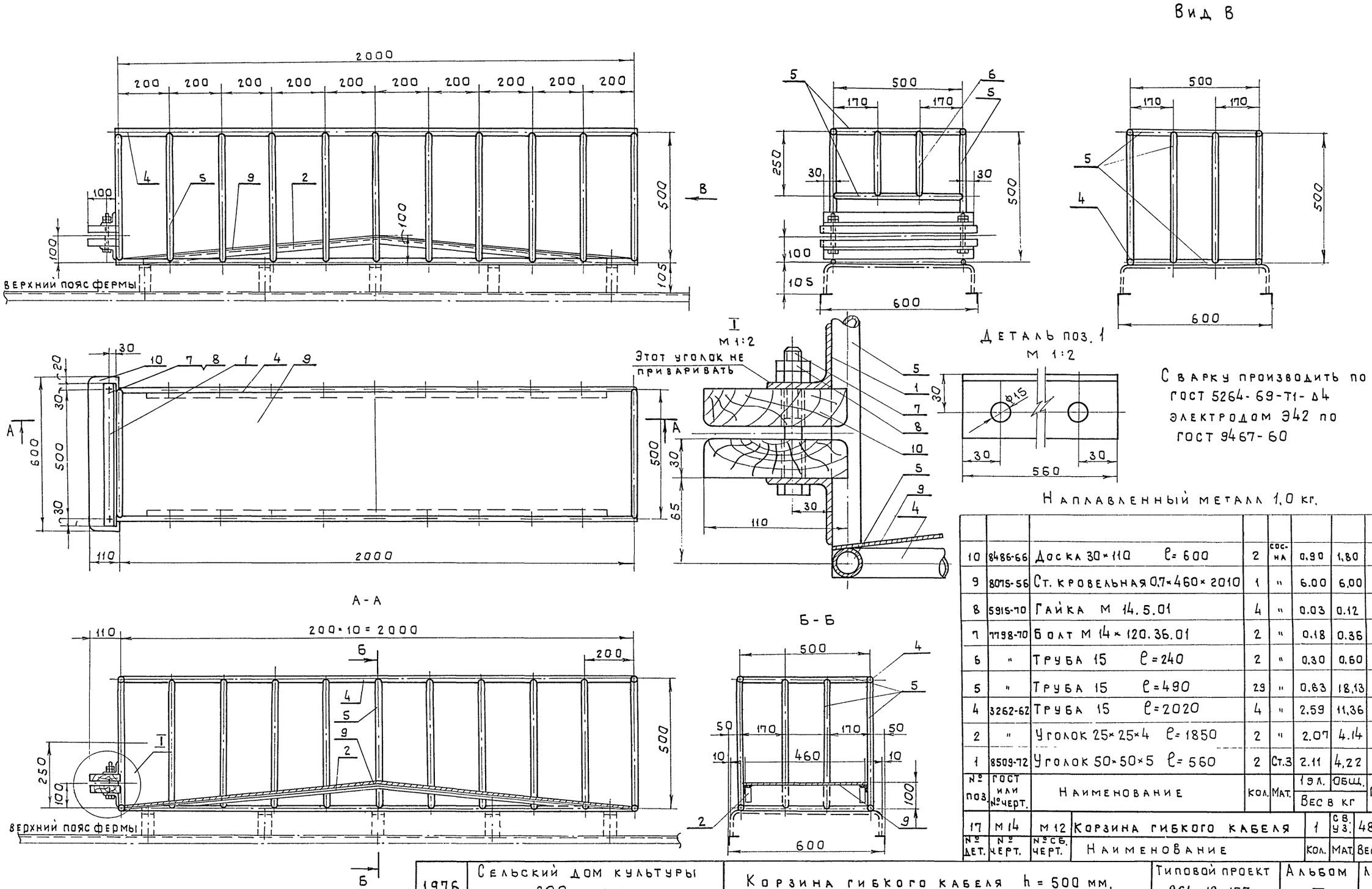

№ поз.	ГОСТ или № черт.	Наименование	Кол.	Мат.	1 эл.	Общ.	Прим.
10	8486-66	Доска 30×110 ℓ=600	2	сосна	0,90	1,80	
9	8075-56	Ст. кровельная 0,7×460×2010	1	"	6,00	6,00	
8	5915-70	Гайка М 14.5.01	4	"	0,03	0,12	
7	7798-70	Болт М 14×120.36.01	2	"	0,18	0,36	
6	"	Труба 15 ℓ=240	2	"	0,30	0,60	
5	"	Труба 15 ℓ=490	29	"	0,63	18,13	
4	3262-62	Труба 15 ℓ=2020	4	"	2,59	11,36	
2	"	Уголок 25×25×4 ℓ=1850	2	"	2,07	4,14	
1	8509-72	Уголок 50×50×5 ℓ=560	2	Ст.3	2,11	4,22	

Вес в кг

№ дет.	№ черт.	№ сб. черт.	Наименование	Кол.	Мат.	Вес	М
17	М 14	М 12	Корзина гибкого кабеля	1	Св. уз.	48	1:10 1:2

1976	Сельский дом культуры на 300 мест	Корзина гибкого кабеля h = 500 мм.	Типовой проект 264-12-153	Альбом III часть 2	Лист М 14

Гл. специалист Разработал Проверил
Сказронский Н.И. Солодков М.И. Пахомова Л.В.
г. Москва

14748-05 19

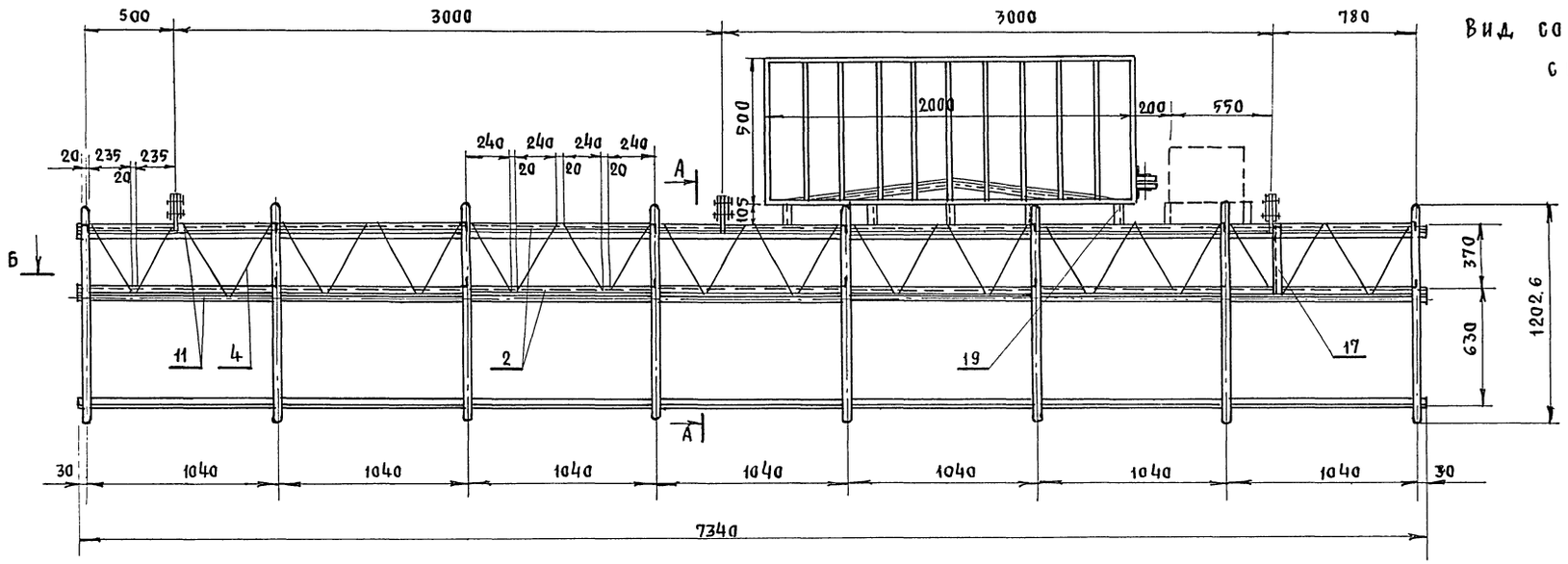

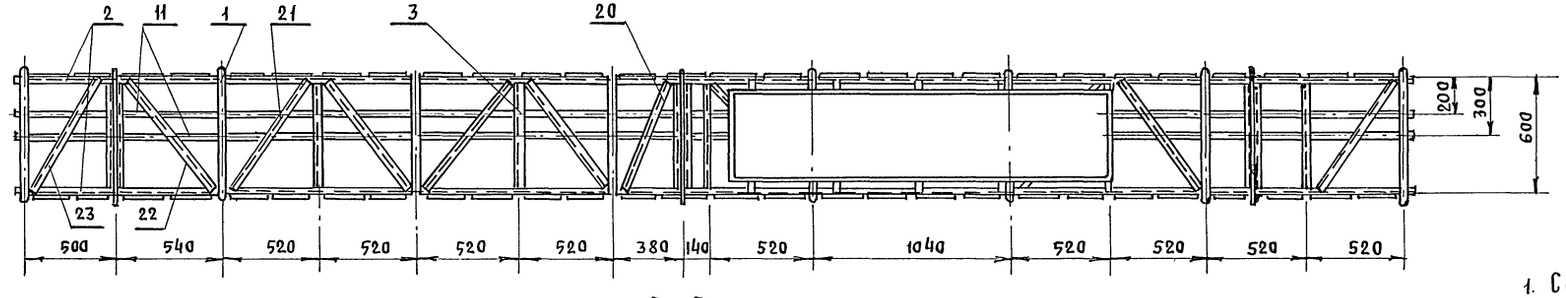

Б – Б

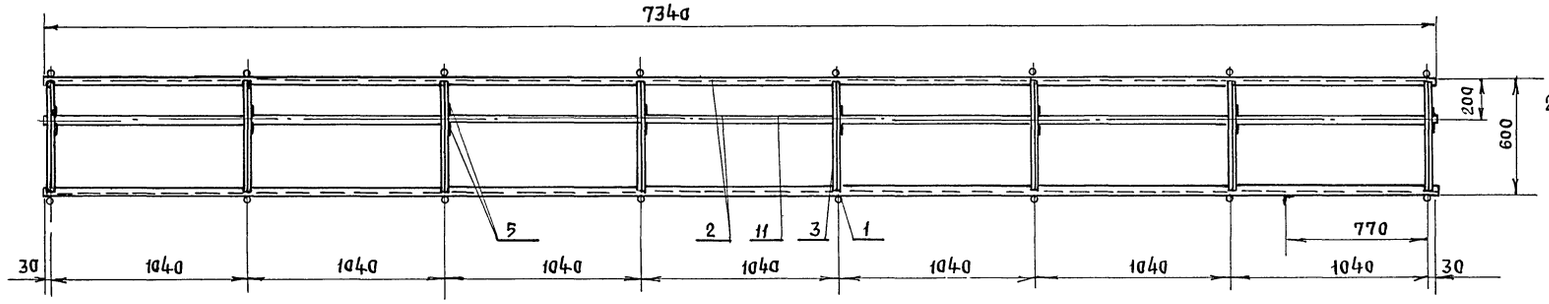

Примечания:

1. Софитная ферма-2го плана разработана на 2х листах, настоящий чертеж рассматривать совместно с черт. М.16
2. Сварка по ГОСТ 5264-69-Т1-Д4. электрод Э42 ГОСТ 9467-60

1976	Сельский дом культуры на 300 мест	Софитная ферма 2го плана. Лист 1	Типовой проект 264-12-153	Альбом III часть	Лист М 15

Росгипроникисельстрой г. Москва

Рук мастерской НУ — Гл. инженер пр-та — Гл. специалист — Разработал — Проверил

Зарубин Н.Н. — Ивановский А.В. — Скавронский Н.И. — Пахомова Н.В. — Солодков М.И.

Копировал. — Джемилова

А-А М 1:5

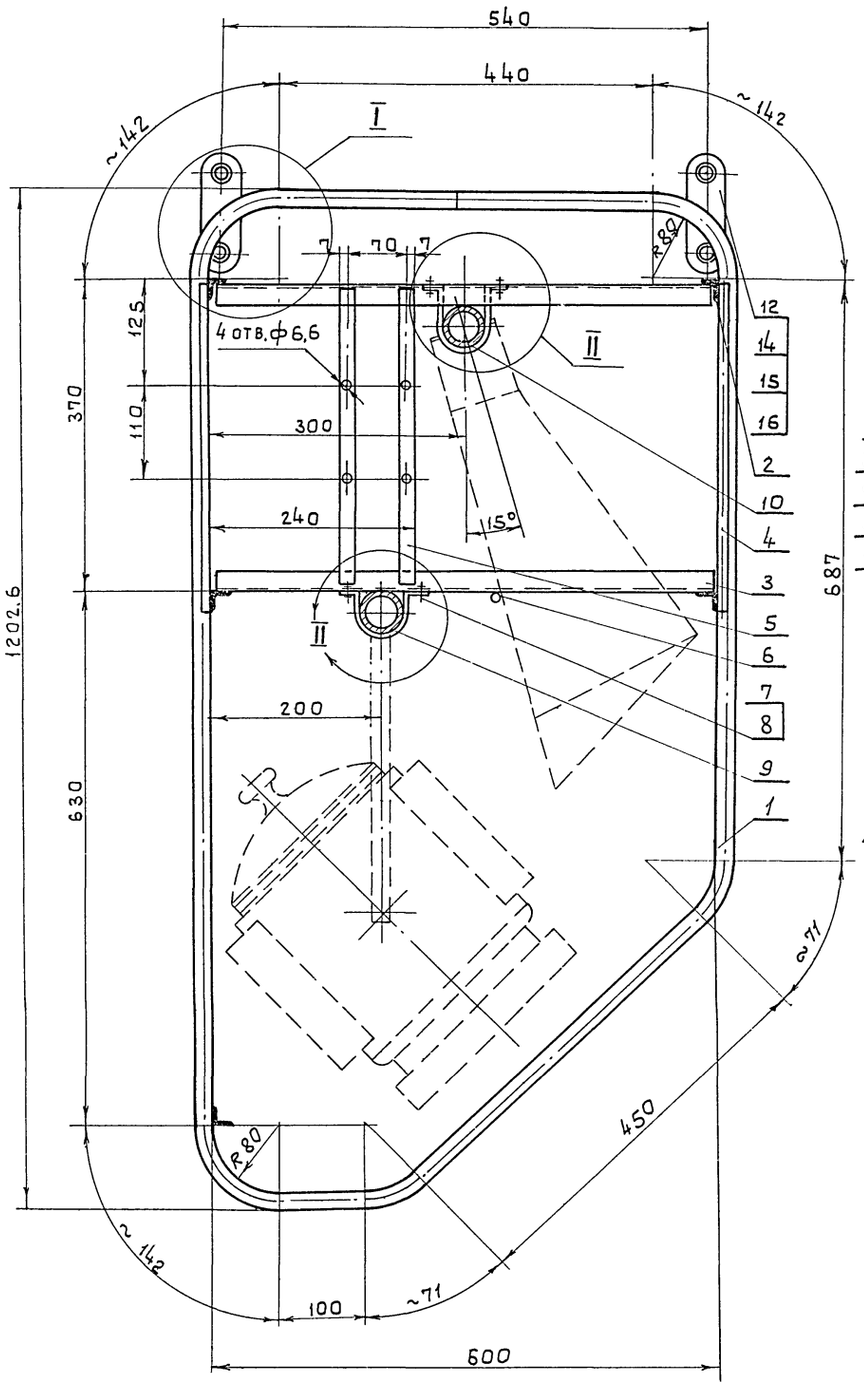

Схема фермы и расстановка светильников

(Вид со стороны света)

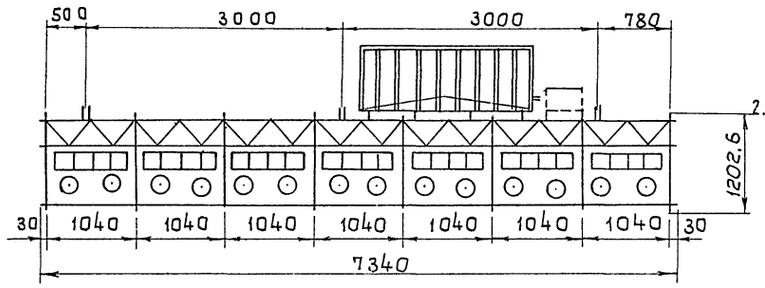

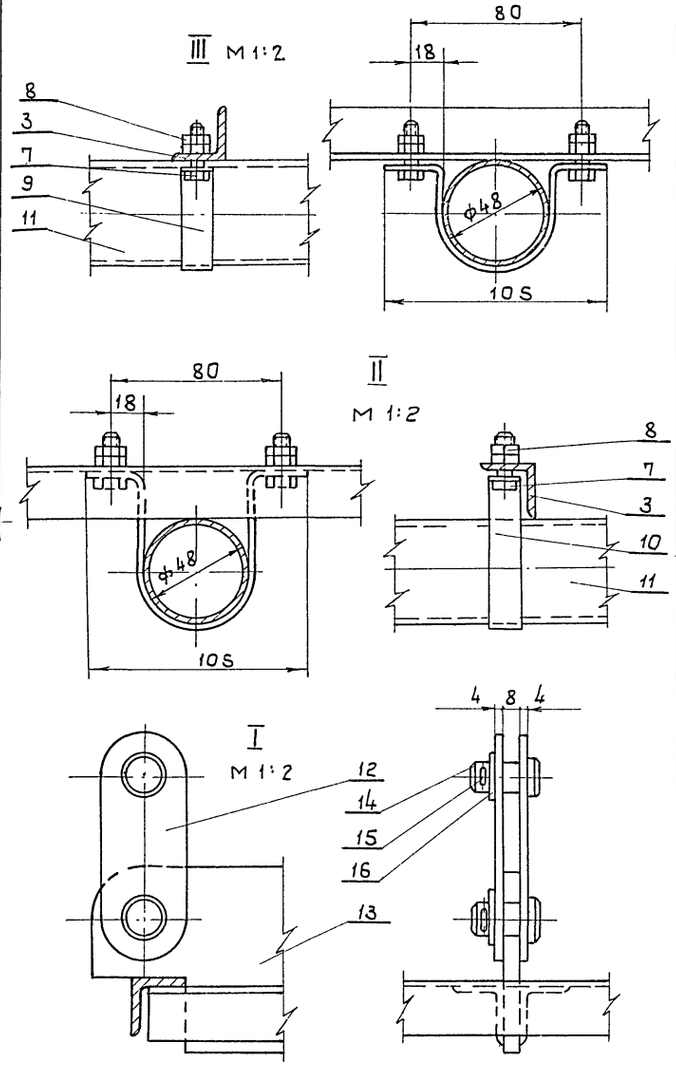

Примечание:

1. Софитная ферма 2 плана разработана на 2х листах. Настоящий чертеж рассматривать совместно с листом М 15.
2. Сварка по ГОСТ 5264-69-Т1-Δ4, электрод Э42 ГОСТ 9467-60.

Вес электрооборудования							600 кг	
Вес петли гибкого кабеля							30 кг	
Вес металла фермы							290 кг.	
Наплавленного металла 2%							5 кг.	
23	"	Уголок 25×25×4	ℓ = 680	1	"	0.98	0.98	
22	"	Уголок 25×25×4	ℓ = 720	1	"	1.04	1.04	
21	"	Уголок 25×25×4	ℓ = 700	10	"	1.02	10.2	
20	8509-72	Уголок 25×25×4	ℓ = 600	1	"	0.87	0.87	
19	М 17	Скоба		7	ст.3	0.75	5.25	
18	М 14	Корзина гибкого кабеля		1	Св узел	57.00	57.00	
17	8509-72	Уголок 25×25×4	ℓ = 390	1	"	0.58	0.58	
16	11371-68	Шайба 16.36.01		12	ст.3	0.01	0.12	
15	397-66	Шплинт 4×30.01		12	ст.0	0.003	0.04	
14	М 17	Валик		12	"	0.064	0.72	
13	М 17	Подвеска		3	"	3.56	10.68	
12	М 17	Серьга		12	"	0.52	6.24	
11	3262-62	Труба 40	ℓ = 7340	2	"	28.5	57.0	
10	М 17	Хомут		8	"	0.10	0.80	
9	М 17	Хомут		8	"	0.07	0.56	
8	5915-70	Гайка М 8.5.01		64	"	0.005	0.32	
7	7798-70	Болт М 8×30.36.01		32	"	0.018	0.60	
6	2590-71	Круг 10	ℓ = 7340	1	"	4.55	4.55	
5	103-57	Полоса 4×14	ℓ = 360	16	"	0.16	2.56	
4	2590-71	Круг 10	ℓ = 425	56	"	0.26	14.50	
3	"	Уголок 25×25×4	ℓ = 590	27	"	0.86	23.22	
2	8509-72	Уголок 25×25×4	ℓ = 7340	5	"	10.64	53.2	
1	3262-62	Труба 15	ℓ = 3247	8	ст.3	4.25	34.0	
№ поз.	ГОСТ или № черт.	Наименование		Кол.	Мат.	1 эт.	Общ.	Прим.
						Вес в кг.		
8	М 16	М 15	Софитная ферма плана			1	Св. узел	910	1:5 1:2
№ дет.	№ черт.	М сб. черт.	Наименование			Кол.	Мат.	Вес	М

1976	Сельский дом культуры на 300 мест	Софитная ферма 2го плана. Лист 2.	Типовой проект 264-12-153	Альбом III часть 2	Лист М 16

Рук. группы

Зарубин Ивановский Л.В.
Скавронский Н.И.
Пахомова А.В.
Солодков М.И.

Рук. маст. № 4
Гл. инж. проекта
Гл. специалист
Разработал
Проверил

Росгипронисельстрой г. Москва

14748-05 21

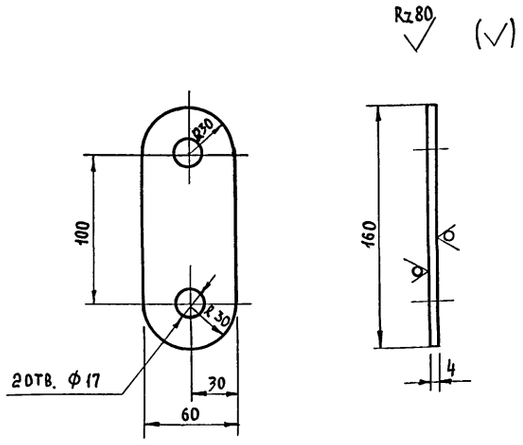

Предельные отклонения размеров: отверстий – по A_7, валов – по B_7, остальных – по CM_7

12	М17	М12,М16 М19	Серьга	40	Ст. 3	0.3	1:2
№ дет.	№ черт.	№ сб. черт.	Наименование	Кол.	Мат.	Вес	М

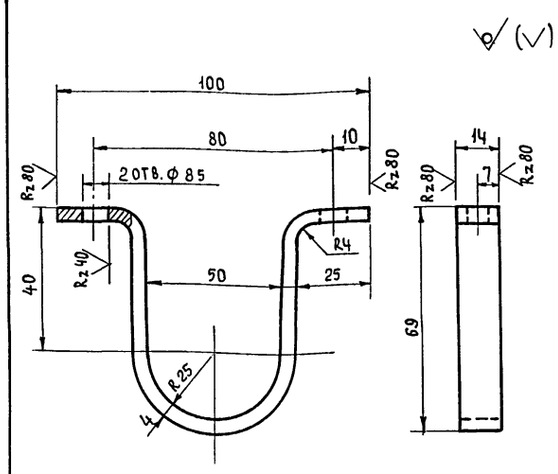

Длина заготовки $\ell = 202$

Предельные отклонения размеров: отверстий – по A_7, валов – по B_7 остальных – по CM_7

10	М17	М12,М16 М19	Хомут	34	Ст. 3	0.1	1:1
№ дет.	№ черт.	№ сб. черт.	Наименование	Кол.	Мат.	Вес	М

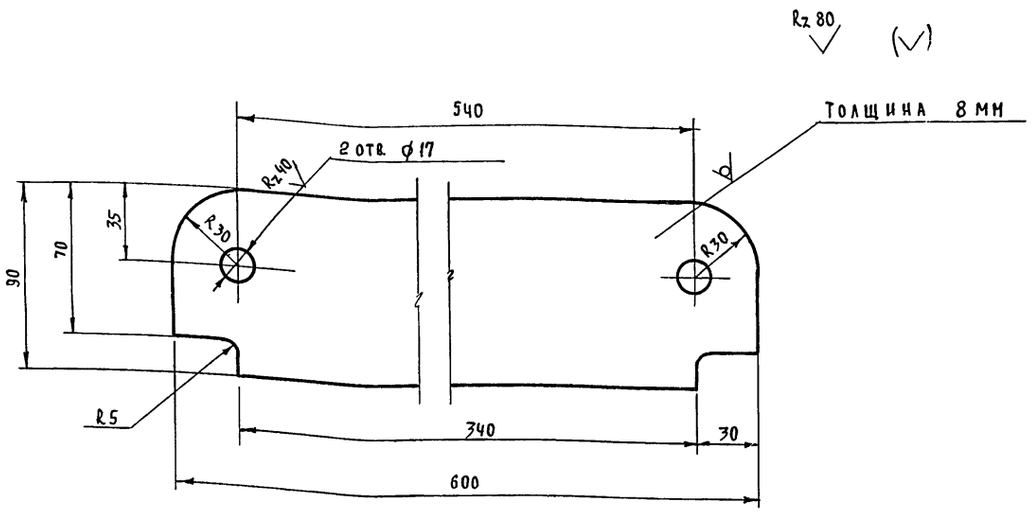

Предельные отклонения размеров: отверстий – по A_7, валов – по B_7, остальных – по CM_7

13	М17	М12,М16 М19	Подвеска	10	Ст. 3	3.56	1:2
№ дет.	№ черт.	№ сб. черт.	Наименование	Кол.	Мат.	Вес	М

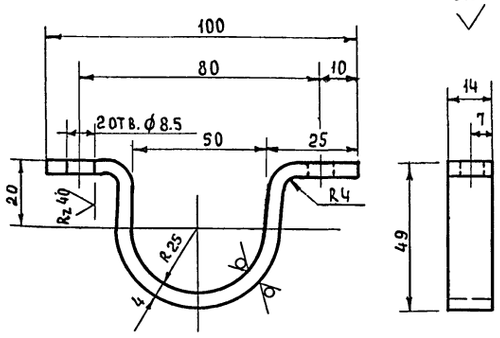

Длина заготовки $\ell = 162$

Предельные отклонения размеров: отверстий – по A_7, валов – по B_7, остальных – по CM_7

9	М17	М12,М16 М19	Хомут	25	Ст. 3	0.07	1:1
№ дет.	№ черт.	№ сб. черт.	Наименование	Кол.	Мат.	Вес	М

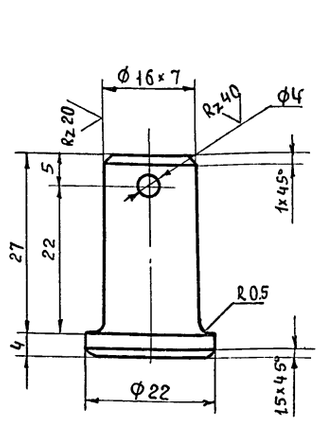

Неуказанные предельные отклонения размеров: отверстий – по A_7, валов – по B_7, остальных – по CM_7

14	М17	М12,М16 М19	Валик	40	Ст. 3	0.064	2:1
№ дет.	№ черт.	№ сб. черт.	Наименование	Кол.	Мат.	Вес	М

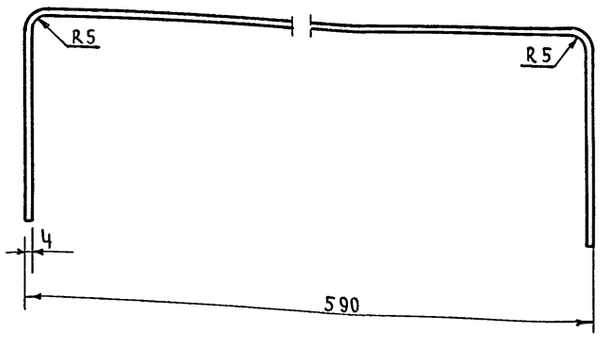

Предельные отклонения размеров – по CM_7

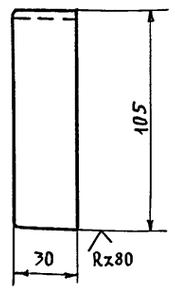

Длина заготовки 792

19	М17	М12,М16 М19	Скоба	21	Ст. 3	0.75	1:2
№ дет.	№ черт.	№ сб. черт.	Наименование	Кол.	Мат.	Вес	М

Росгипроинсельстрой г. Москва

Гл. инж. пр-та	Ивановский	Ив
Гл. специалист	Скавронский	Ни
Разработал	Солодков	М.И
Проверил	Пахомова	Л.В.

Копировала

Сомова Да.

1976 Сельский дом культуры на 300 мест

Софитная ферма. Детали

Типовой проект 264-12-153

Альбом III часть 2

Лист М 17

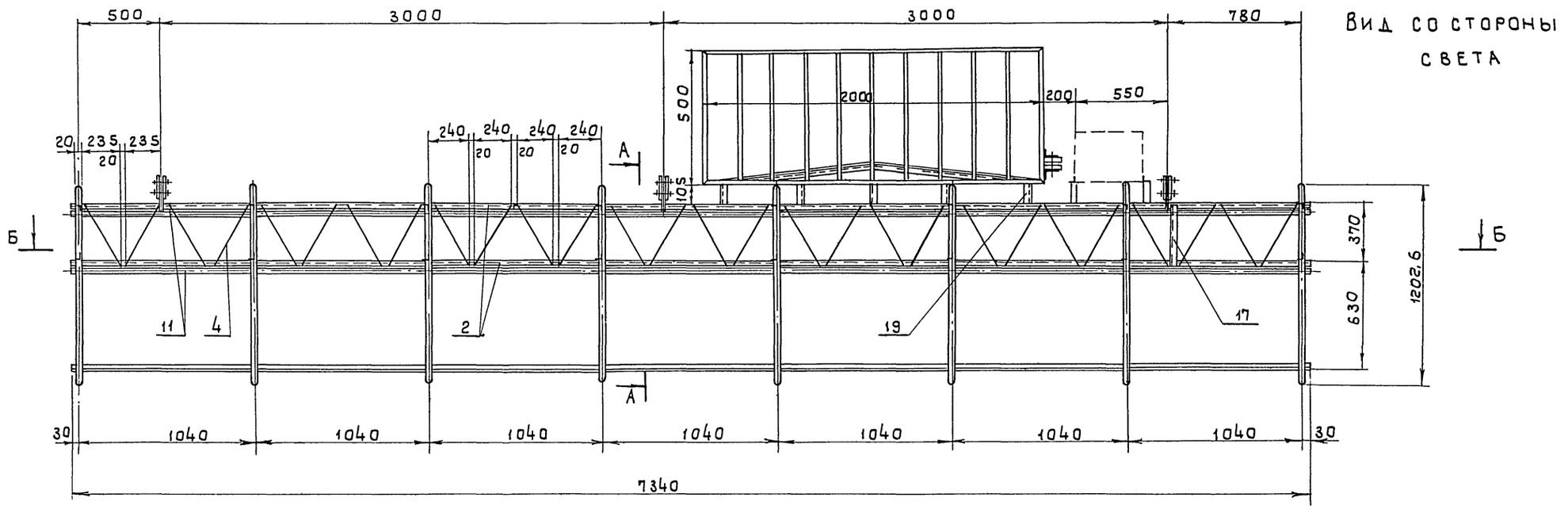

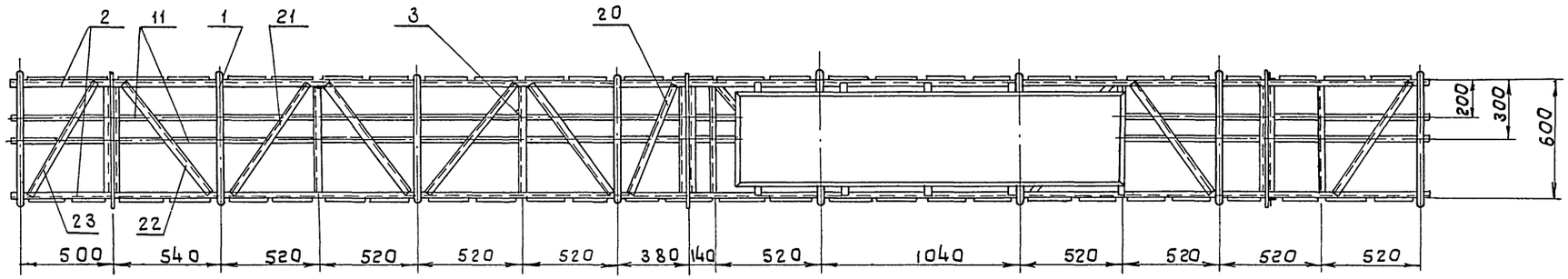

Б-Б

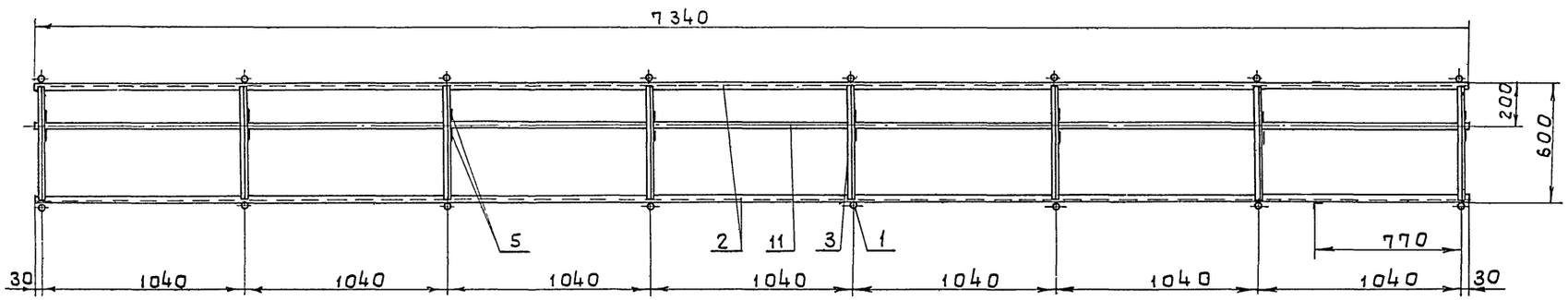

Примечания:

1. Софитная ферма 3го плана разработана на 2х листах, настоящий чертеж рассматривать совместно с черт. М 19.
2. Сварка по ГОСТ 5264-69-Т1-Δ4, электрод Э42 ГОСТ 9467-60.

1976	Сельский дом культуры на 300 мест	Софитная ферма 3го плана. Лист 1	Типовой проект 264-12-153	Альбом III часть 2	Лист М 18

ОСГИПРОНИИСЕЛЬСТРОЙ г. Москва

Рук. мастер № 4 Гл. инж. проекта Гл. специалист Разработал Проверил

Зарубин Н.И. Ивановский Л.В. Скавронский Н.И. Пахомова Л.В. Солодков М.И.

Рук. группы

Меньшикова

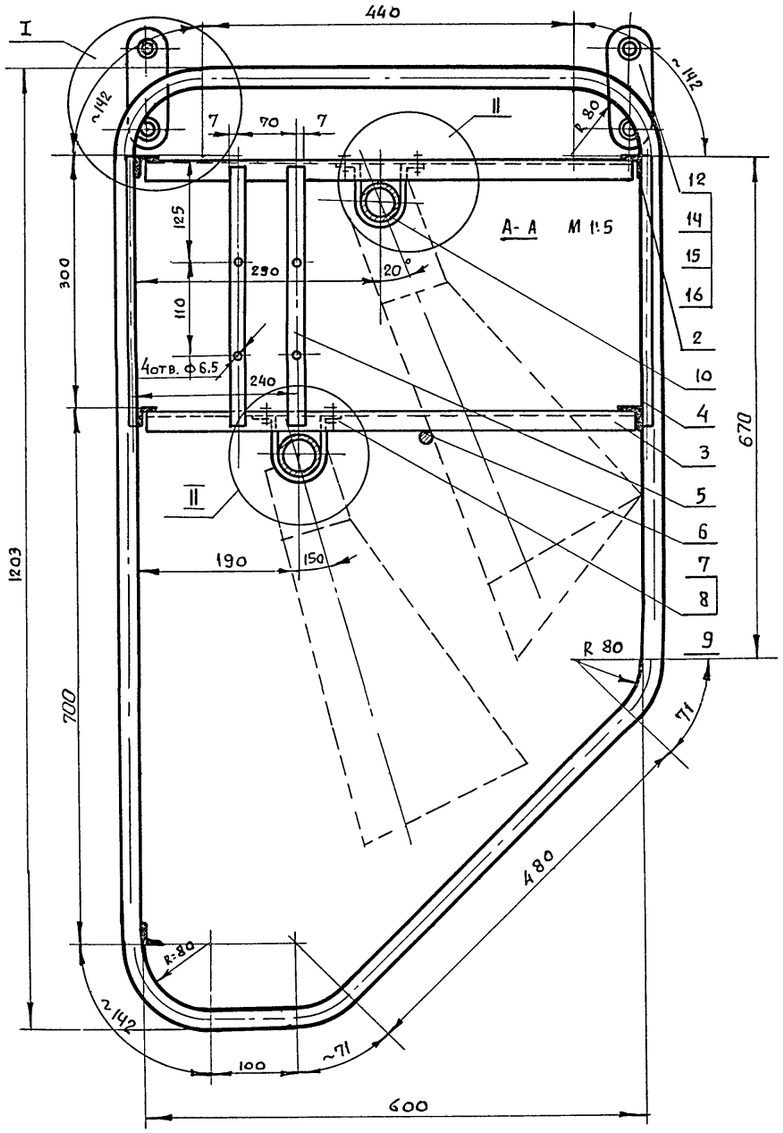

Схема фермы и расстановка светильников (вид со стороны света)

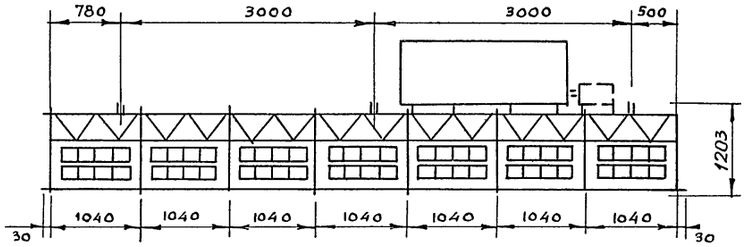

Примечания:

1. Софитная схема 3 плана разработана на 2х листах, настоящий чертеж рассматривать совместно с листом N М15
2. Сварка по ГОСТ 5264-69-Т1-Δ4; электрод Э42 ГОСТ 9467-60.

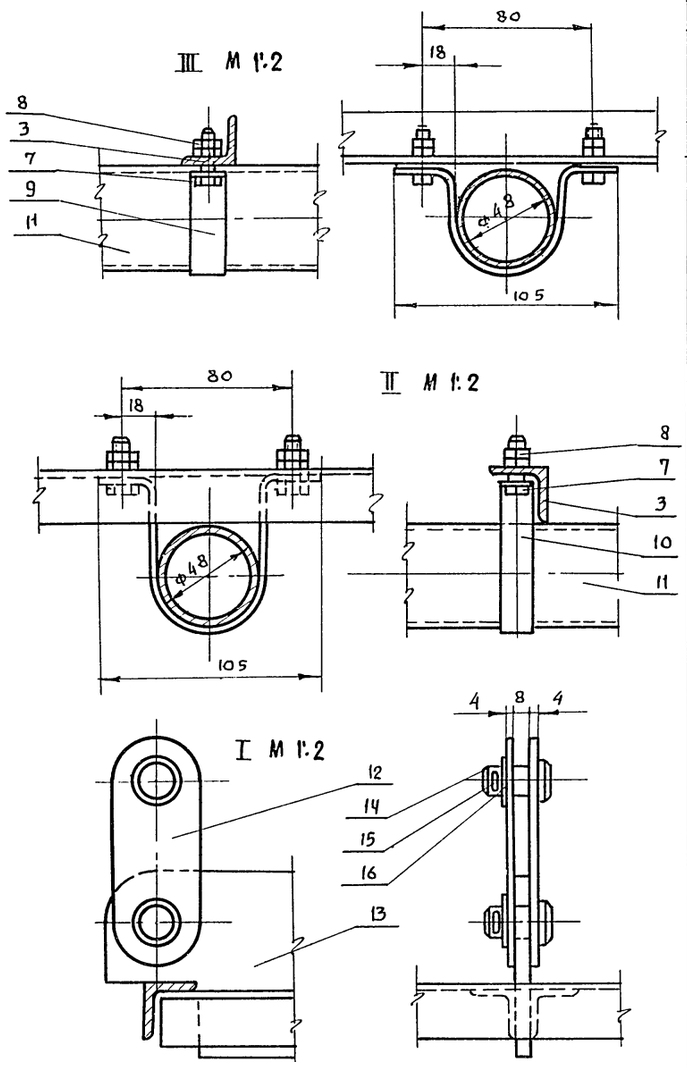

Вес электрооборудования						350 кг	
Вес петли гибкого кабеля						30 кг	
Вес металла фермы						347 кг	
25	"	Уголок 25×25×4	ℓ = 720	1	"	1.04	1.04
24	"	Уголок 25×25×4	ℓ = 680	1	"	0,98	0,98
23	"	Уголок 25×25×4	ℓ = 320	2	"	0,43	0,86
22	"	Уголок 25×25×4	ℓ = 600	1	"	0,87	0,87
21	"	Уголок 25×25×4	ℓ = 800	1	"	0,16	1,16
20	8509-72	Уголок 25×25×4	ℓ = 700	9	"	1.0	9.0
19	М 17	Скоба		7	ст.3	0,75	5,25
18	М 14	Корзина гибкого кабеля		1	св. узел	52.00	52.00
17	8509-72	Уголок 25×25×4	ℓ = 40	8	"	0,06	0,48
16	11371-68	Шайба 16.36.01		12	ст.3	0,01	0,12
15	397-66	Шплинт 4×30		12	ст.0	0,003	0,04
14	М 17	Валик		12	"	0,064	0,72
13	М 17	Подвеска		3	"	3,56	10,68
12	М 17	Серьга		12	"	0,52	6,24
11	3262-62	Труба 40		3	"	28.5	85,5
10	М 17	Хомут		16	"	0,10	1,6
9	М 17	Хомут		8	"	0,07	0,56
8	5915-70	Гайка М8		96	"	0,005	0,48
7	7798-70	Болт М8×30.36.01		48	"	0,018	0,86
6	2590-71	Круг 10	ℓ = 7340	2	"	4.55	9.1
5	103-57	Полоса 4×14	ℓ = 290	16	"	0,15	2.56
4	2590-71	Круг 10	ℓ = 390	56	"	0,24	13,44
3	"	Уголок 25×25×4	ℓ = 590	27	"	0,86	23,22
2	8509-72	Уголок 25×25×4	ℓ = 7340	6	"	10,64	63,84
1	3262-62	Труба 15	ℓ = 3257	8	ст.3	5,70	45,6

№ поз.	ГОСТ или N черт	Наименование	Кол.	Мат.	Вес в кг: 1 эл.	Вес в кг: Общ.	Примеч.
9	М16	М19 Софитная ферма 2 плана	1	Сб. узел	.730	1:5 1:2	

№ дет.	№ черт	№ сб. черт.	Наименование	Кол.	Мат.	Вес	М-б

1976	Сельский дом культуры на 300 мест	Софитная ферма 3го плана. Лист 2	Типовой проект 264-12-153	Альбом III часть 2	Лист М16

г. Москва

Гл. специалист — Разработал — Проверил

Скавронский П.П. — Солодков М.И. — Пахомова Л.В. — Копировал — Алферова Г.М.

14748-05 24

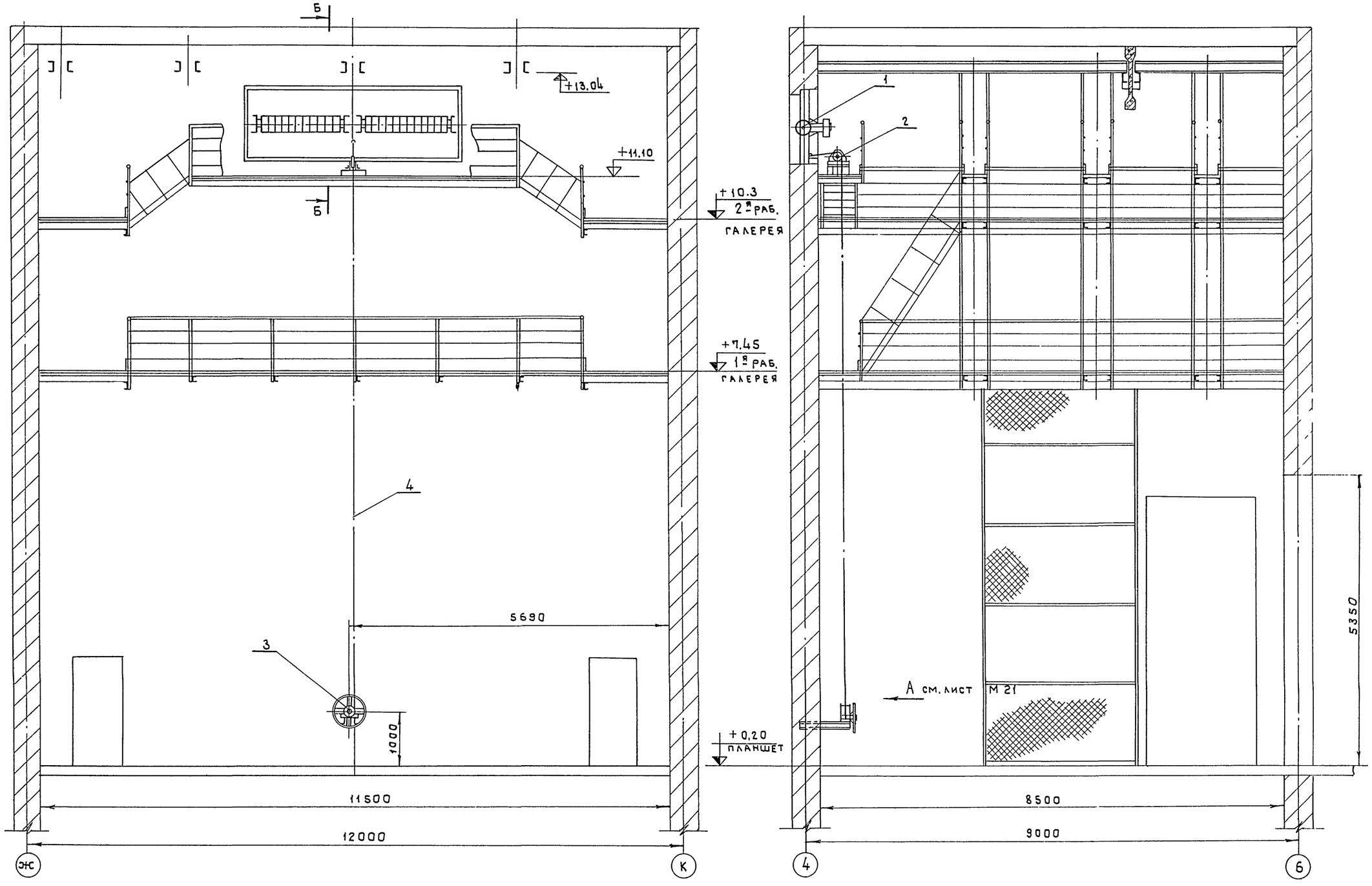

Общий вид дымовых люков разработан на 2х листах.
Данный чертеж рассматривать с черт. М 21.

1976	Сельский дом культуры на 300 мест	Установка дымовых люков Общий вид. Лист 1.	Типовой проект 264-12-153	Альбом III часть 2	Лист М 20

Росгипронисельстрой г. Москва

Гл. специалист		Скавронский	Н.Н.
Разработал		Пахомова	Л.В.
Проверил		Солодков	М.И.

14748-05 25

Б-Б
М 1:10

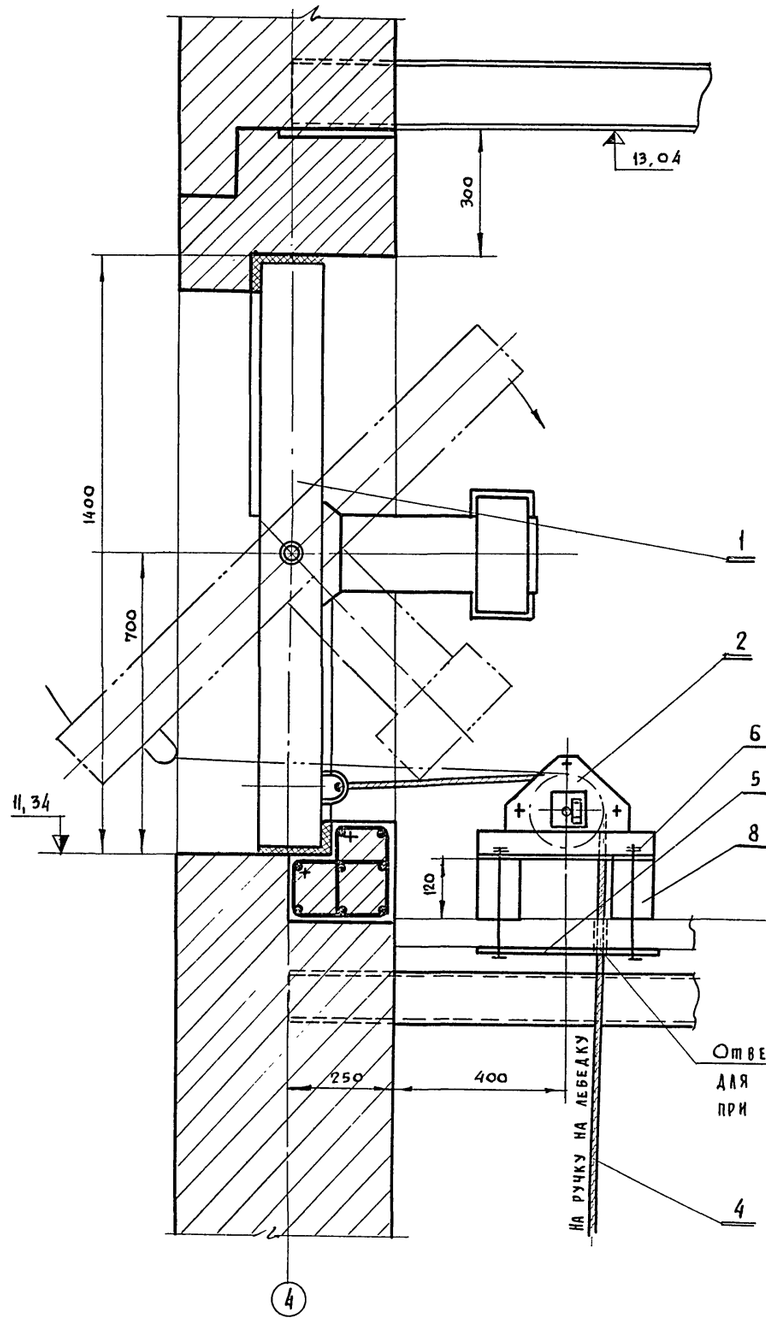

Отверстия в полу и в листе поз.5 для прохода каната поз.4 сделать при монтаже.

ВИД А см. лист М20
М 1:10

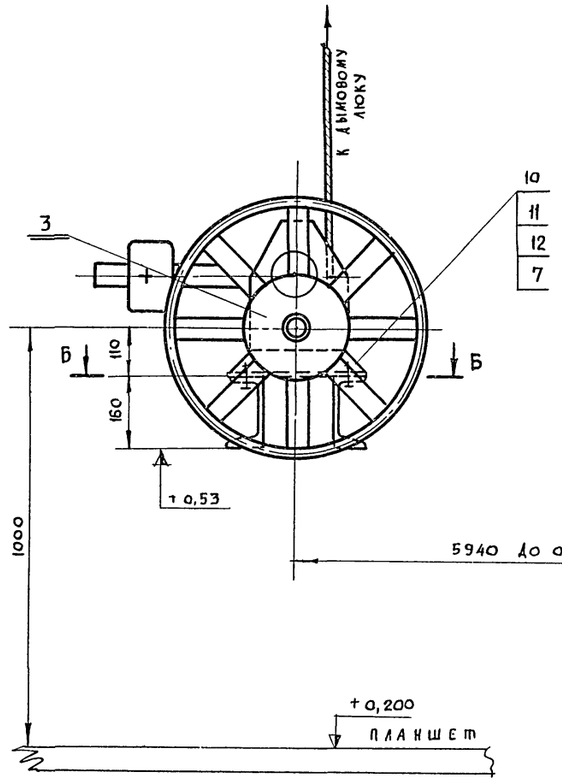

Б-Б
М 1:20

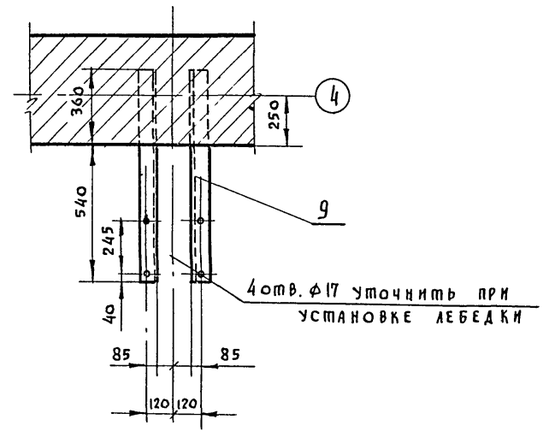

ПРИМЕЧАНИЕ:

Общие виды дымовых люков разработаны на 2[х] листах. Данный чертеж рассматривать совместно с черт. М 20

N поз.	ГОСТ или N черт.	Наименование	Кол.	Мат.	1 шт. Вес кг	Общ. Вес кг	Прим.
12	ГОСТ 10906-65	Шайба 16.36.01	4	ст.3	0,01	0,04	
11	ГОСТ 6958-68	Шайба 16.36.01	4	ст.3	0,012	0,05	
10	ГОСТ 7798-70	Болт М16х30.36.01	4	ст.3	0,078	0,3	
9	ГОСТ 8240-72	Швеллер 16 ℓ=1000	2	ст.3	14,2	28,4	
8	б/ч	Брус 100х120 ℓ=500	1	Сосна	0,48	0,48	
7	ГОСТ 5915-70	Гайка М16	12	ст.3	0,03	0,36	
6	ГОСТ 7798-70	Болт М16х250	4	ст.3	0,5	2,0	
5	б/ч	Лист 6х400х500	1	ст.3	9,4	9,4	
4	ГОСТ 3071-74	Канат 8,5-Н-1-160	20 м	ст.	0,262	5,24	
3	50-360	Ручная лебедка дымовых люков	1	К-Т	50,0	50,0	САРАТ. З-Д.
2	50-305	Одинарный блок	1	К-Т	18,00	18,00	САРАТ. З-Д.
1	М 22	Каркас клапана с балансиром	1	сб. уз.	751	751	

N поз.	N черт.	N сб. черт.	Наименование	Кол.	Мат.	Вес	М
6	М21	М1	Установка дымового люка	1	К-Т	855	1:10

РОСГИПРОНИССЕЛЬСТРОЙ г. Москва

Гл. инж. пр-та	Ивановский	А.В.
Гл. специалист	Скавронский	Н.И.
Разработал	Пахомова	Л.В.
Проверил	Солодков	М.И.
	Алферова	Г.М.
	копировал	

1976	Сельский дом культуры на 300 мест	Установка дымового люка Разрезы	Типовой проект 264-12-153	Альбом III часть 2	Лист М 21

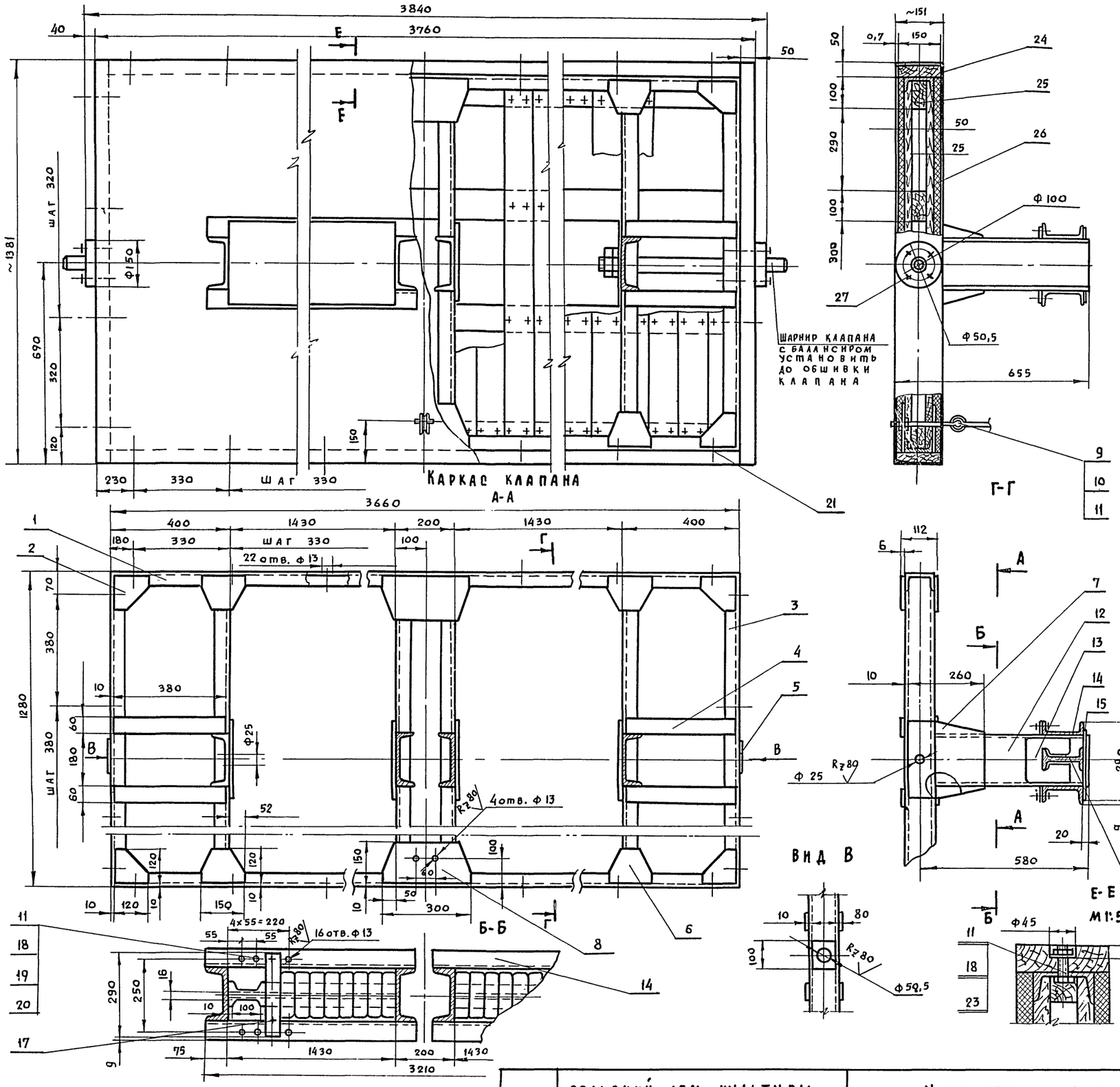

1. Сварка по ГОСТ 5264-69-Т1-Д4. Электрод Э42 по ГОСТ 9467-60.
2. Пиломатериалы пропитать методом глубокой пропитки антипиренами.
3. Шевелин поз. 26 можно заменить войлоком пропитанным в глиняном растворе.
4. Все отверстия сверлить после сварки.

№ поз.	ГОСТ или № черт.	Наименование	Кол.	Мат.	1 шт.	Общ.	Прим.
					Вес в кг		
26	Б/Ч	Шевелин марки А; δ=25	м2. 11	шевелин	6.0	6.0	
25	ГОСТ 8486-66	Пиломатериалы	м3 0,4	дерево сосна	280,0	28,00	
24	Б/Ч	Сталь тонколист. кровельная 0,7	м2 11	ст.3	64.0	64,0	
23	ГОСТ 6958-68	Шайба 12, 36.01	24	ст.3	0,02	0,48	
22	ГОСТ 1145-70	Шуруп А5×85	8	ст.3	0.015	0,12	
21	ГОСТ 4028-63	Гвозди разные	–	ст.3	–	6.0	
20	ГОСТ 10906-66	Шайба 12, 36.01	4	ст.3	0,014	0,056	
19	ГОСТ 6402-70	Шайба 12,65 Г.01	4	ст.65г	0,005	0,02	
18	ГОСТ 7798-70	Болт М12×50 36.01	28	ст.3	0,59	165,0	
17	Б/Ч	Планка L=290 Полоса 6×60 ГОСТ 103-57	2	ст.3	0,8	1.6	
16	М23	Балка	2	ст.3	19.4	38,8	
15	Б/Ч	Накладка 578×290 лист 8 ГОСТ 5681-57	2	ст.3	10,5	21,0	
14	Б/Ч	Связь L=1580 Швеллер 16 ГОСТ 8240-56	4	ст.3	22,7	90,8	
13	М	Груз	20	СЧ-00 чугун	10,5	21,0	
12	Б/Ч	Балка L=526 швеллер 18 ГОСТ 3240-72	4	ст.3	8,5	34,0	
11	ГОСТ 5915-70	Гайка М12.5.01	36	ст.3	0,024	0,864	
10	ГОСТ 2224-72	Коуш 22	1	ст.3	0,033	0,033	
9	М23	Скоба	1	ст.3	0,4	0,4	
8	М23	Косынка	4	ст.3	2,8	11,2	
7	М23	Косынка	4	ст.3	2,25	9,0	
6	М23	Косынка	8	ст.3	0,8	6,4	
5	Б/Ч	Планка 100×80; δ=8	2	ст.3	0,5	1,0	
4	ГОСТ 103-57	Связь L=380 Полоса 6×60	8	ст.3	1,0	8,0	
3	М23	Балка	6	ст.3	10,9	65,4	
2	М23	Косынка	8	ст.3	0,6	4,8	
1	Б/Ч	Балка L=3660 Швеллер 10 ГОСТ 8240-56	2	ст.3	31,5	63,0	

№ дет.	№ черт.	№ сб. черт.	Наименование	Кол.	Мат	Вес	М
1	М22	М21	Клапан с балансиром	1	сб.	751	1:10

1976	Сельский дом культуры на 300 мест	Установка дымовых люков клапан.	Типовой проект 264-12-153	Альбом III часть 2	Лист М 22

Рук. мастерск. № 4 — Гл. инж. пр-та — Гл. специалист — Разработал — Проверил

Зарубин — Иванов — Скавронский — Солодков — Пахомова

Рук. группы — Н.Н. — А.В. — Н.И. — М.И. — Л.В.

Меньшикова — Алферова Г.М. — Копировал

Гипроинсельстрой г. Москва

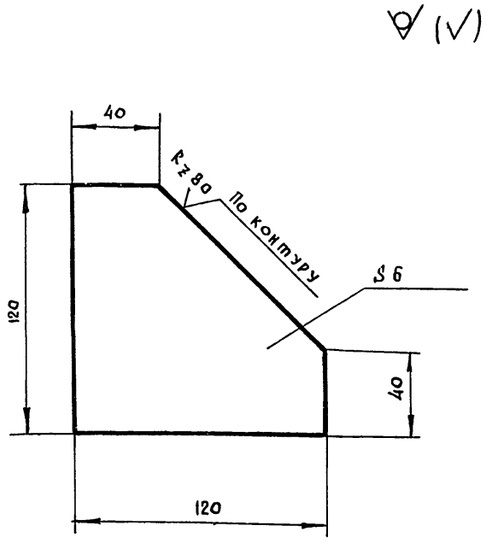

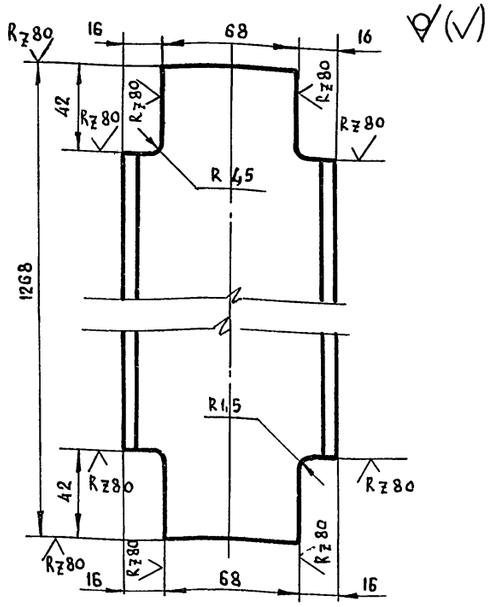

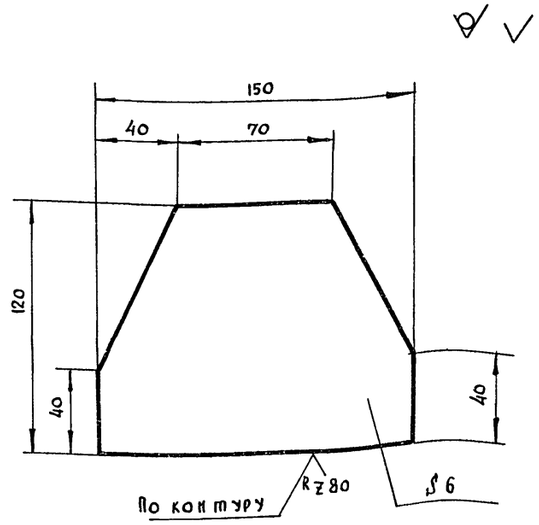

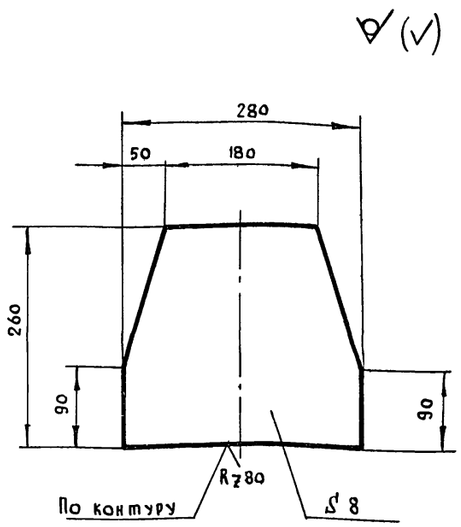

2	М23	М22	Косынка	8	Ст.3	0,6	1:2
№ поз.	№ черт	№ сб. черт.	Наименование	Кол.	Мат.	Вес	М

3	М23	М22	Балка	6	Ст.3	10,9	1:2
№ поз.	№ черт.	№ сб. черт.	Наименование	Кол.	Мат.	Вес	М

6	М23	М22	Косынка	8	Ст.3	0,8	1:2
№ поз.	№ черт	№ сб черт.	Наименование	Кол.	Мат.	Вес	М

7	М23	М22	Косынка	4	Ст.3	2,25	1:5
№ дет.	№ черт.	№ сб черт.	Наименование	Кол.	Мат	Вес	М

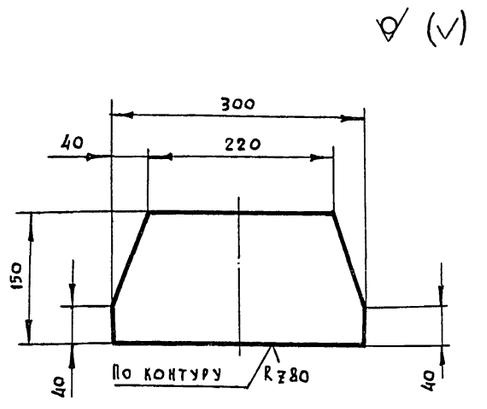

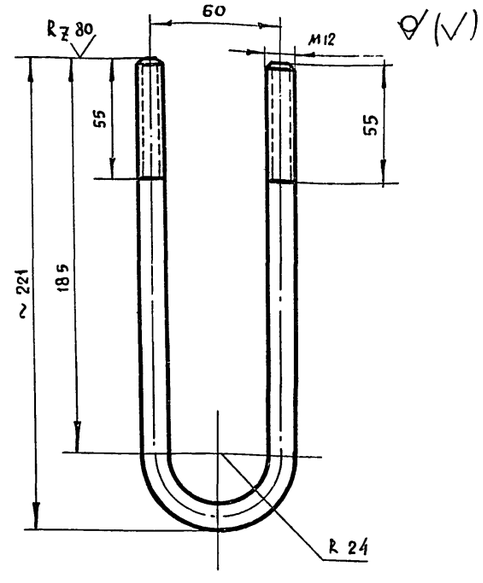

Длина развертки $L = 465$

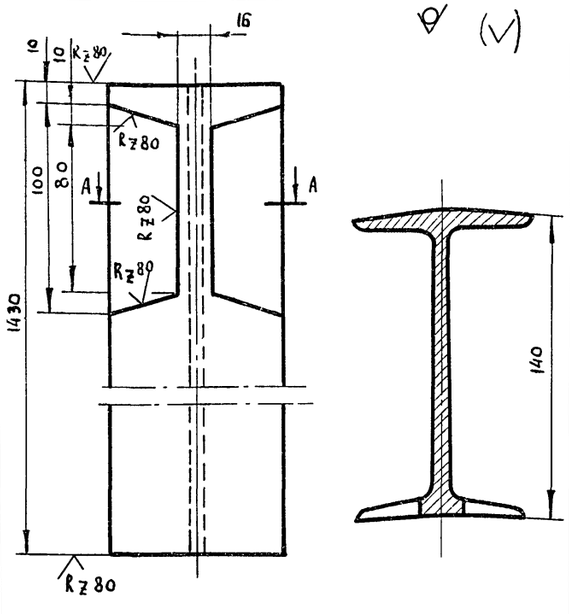

Изготовить из двутавра 14, ГОСТ 8239-56

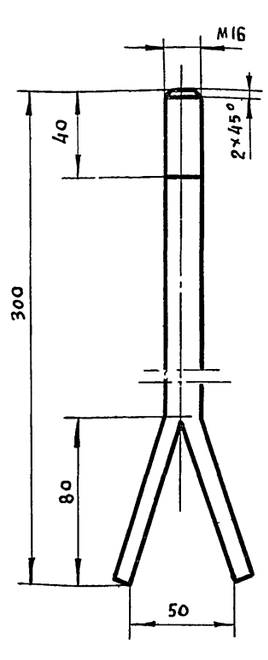

8	М23	М22	Косынка	4	Ст.3	2,8	1:5
№ поз.	№ черт	№ сб. черт	Наименование	Кол.	Мат.	Вес	М

9	М23	М22	Скоба	1	Ст.3	0,4	1:2
№ поз.	№ черт	№ сб черт.	Наименование	Кол.	Мат.	Вес	М

16	М23	М22	Балка	2	Ст.3	19,4	1:2
№ поз.	№ черт.	№ сб. черт.	Наименование	Кол.	Мат.	Вес	М

11	М23	М22	Болт анкерный		Ст.3	0,47	1:2
№ поз.	№ черт.	№ сб. черт	Наименование	Кол.	Мат.	Вес	М

1976	Сельский дом культуры на 300 мест	Дымовые люки Детали клапана с балансиром	Типовой проект 264-12-153	Альбом III часть 2	Лист М23	

Ростипроинсельстрой г. Москва

Рук. мастерск. | Гл. инж. пр-та | Гл. специалист | Разработал | Проверил

Зарубин | Ивановский | Скавронский | Солодков | Пахомова

Рук. группы | Меньшикова | Алферова Г.М.

Копировал

Н.Н. | Н.В. | Н.И. | М.Н. | Л.В.

РИС. 1

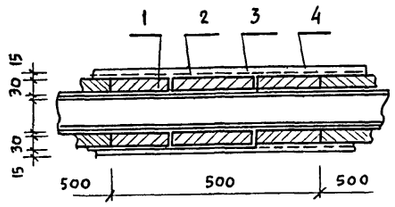

РИС. 2

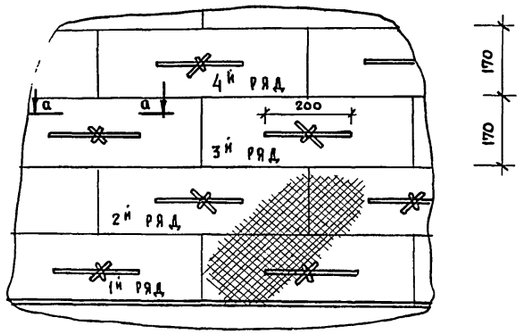

а-а

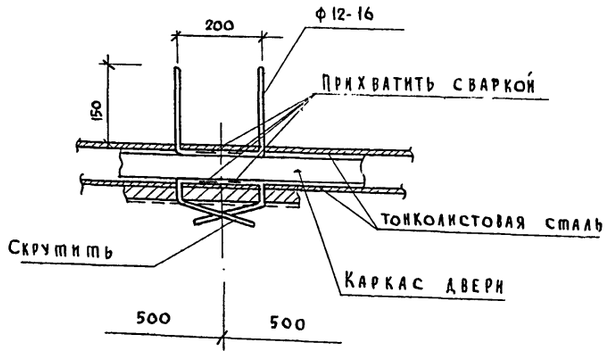

Общее описание изоляции огнезащитной двери сцены (см. рис. 1)

Изоляция огнезащитной двери состоит, в основном, из 2х слоев: на тонколистовую сталь укладываются совелитовые плиты толщиной 30 мм. (поз. 1). по всей плоскости двери со стороны сцены и склада, поверх которых натягивается сетка (поз. 2) на сетку наносится 2й слой изоляции из асбодиатомовой массы толщиной 15 мм (поз. 3) Поверхность 2го слоя склеивается миткалем (поз. 4).

Укладка и крепление совелитовых плит

а) Совелитовые плиты, предназначенные для изоляции занавеса, имеют следующие размеры длина - 500, шир - 170 т. 30 мм.

б) Укладка их производится следующим образом (см. рис. 2).

Каркас двери по высоте разбит на пояса. Пояса между собой разделены полосами, приваренными к горизонтальным поясам каркаса. Первый ряд плит укладывается в горизонтальном положении стороной в 500 мм на полосу. Второй ряд укладывается на первый. Плиты второго ряда перекрывают места стыков плит первого ряда. Последующие слои укладываются 3ий как 1й, 4й, как 2ой и т. д.

в) Плиты крепятся к поверхности тонколистовой стали следующим образом (см. рис. 2) В плите сверлятся или прокладываются шилом отверстия ф 2 мм, а на тонколистовой стали ф 2-3 мм. Затем проволоку ф 1,2-1,6 мм продевают через тонколистовую сталь и с наружной стороны оба конца проволоки скручивают между собой с таким расчетом, чтобы плиты совместно с сеткой плотно были прижаты к каркасу двери (см. рис. 2, сеч. а-а).

Изготовление и укладка асбодиатомовой штукатурки.

После укрепления основного слоя совелитовой изоляции приготовляют асбодиатомовую массу, состоящую по весу из 45% асбеста V сорта и 55% диамитового порошка. Эти два компанента хорошо перемешиваются и заливаются водой до получения штукатурного теста. Полученная таким образом масса набрасывается слоем 15 мм на металлическую сетку, укрепленную на плитах (засорять массу посторонними материалами и использовать упавшие куски и изоляционной массы нельзя) После небольшого просыхания набрасываемого слоя, поверхность его выравнивают. При проверке поверхности штукатурки рейкой длиной 1,5 метра не должно быть просветов более 2 мм, поверхность должна быть равной, гладкой и не иметь трещин. Окончательно просохшую изоляцию, оклеивают миткалем на картофельном клейстере. Когда миткаль просохнет, его окрашивают масляной краской.

Приготовление клейстера, оклейка тканью, окраска

Сухой крахмал замешивают в небольшом количестве холодной воды и небольшими порциями, помешивая вливают в горячую воду. На ведро горячей воды потребуется 700 гр. сухого крахмала. Ткань отдельными кусками опускается в клейстер, слегка отжимается и затем сверху вниз наклеивается на асбодиатомовую штукатурку. Ткань наклеивается в нахлестку. Поверхность должна быть гладкой, без отдельно приклеенных нитей. Ткань должна быть плотно приклеена. Ширина нахлестки должна быть не более 15-20 мм.

Окрашенная поверхность должна быть гладкой, не иметь следов кисти, пятен и подтеков. Потребность краски на 1 м² окрашиваемой поверхности: 1) Белила цинковые - 200 гр. 2) олифа - 350 гр. 3) краска - 50 гр. Краска наносится 2 раза без проолифки.

1976	Сельский дом культуры на 300 мест	Изготовление огнезащитной изоляции и крепление плит	Типовой проект 264-12-153	Альбом III часть 2	Лист М 24

Гл. специалист Разработал Проверил
Скавронский Н.Н. Пахомова Л.В. Солодков М.И. Копировал Алферова Г.М.
г. Москва

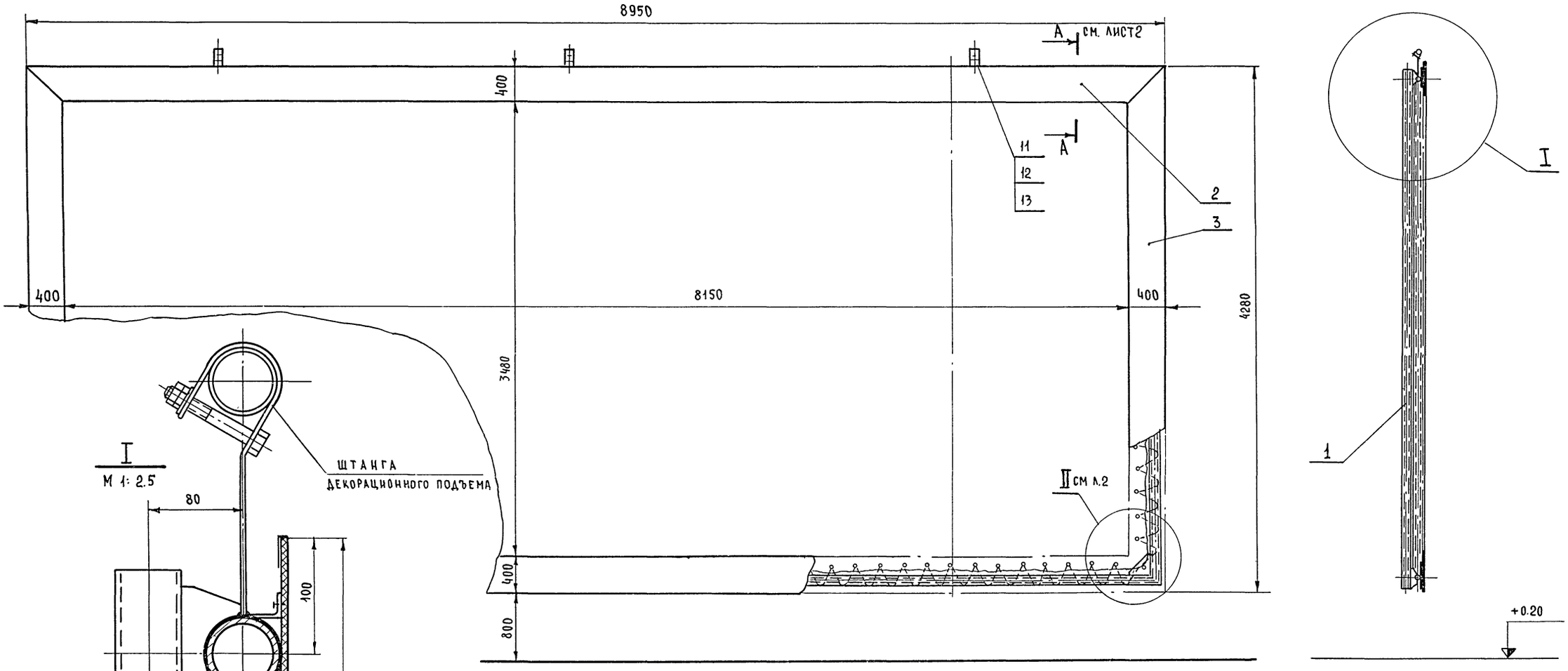

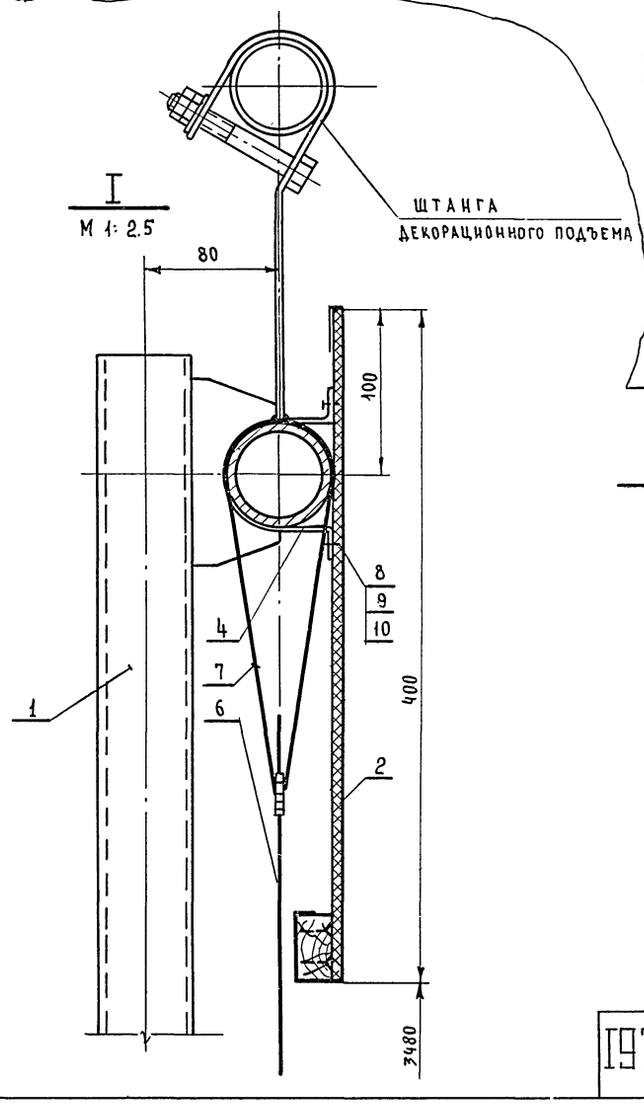

Общий вид киноэкрана разработан на 2х чертежах.
Данный лист рассматривать совместно с листом М-26

№ поз.	ГОСТ или № черт.	Наименование	Кол.	Мат.	1 шт.	Общ.	Прим.
9	5915-70	Гайка М6, 5.01	128	ст.3	0.003	0.37	
8	17475-72	Винт М6×15. 36. 01	128	ст.3	0.005	0.61	
7	1765-70	Шнур шторный ⌀4	200пм	лен	—	—	
6	—	Полотнище экрана (размер по люверсам 8550×3880)	33м²	спец. ткань	~0.6	19.8	
5	М-29	Пластина	4	ст.3	0.8	3.2	
4	М-29	Скоба	48	ст.3	0.2	9.6	
3	М-28	Обрамление вертикальное	2	К-Т	9.5	19.0	
2	М-28	Обрамление горизонтальное	2	К-Т	20.0	40.0	
1	М-27	Каркас экрана	1	св.уз.	–	136.0	

13	11371-68	Шайба 12. 36. 01	3	ст. 3	0.005	0.015	
12	5915-70	Гайка М12. 5. 01	6	ст. 3	0.018	0.108	
11	7798-70	Болт М12×90. 36. 01	3	ст. 3	0.1	0.3	
10	6402-70	Шайба 6. 65 г	128	ст 65г	0.008	0.98	

1976	Сельский дом культуры на 300 мест	Подъемный киноэкран. Общий вид. Лист 1.	Типовой проект 264-12-153	Альбом III часть 2	Лист М25

Росгипроинсельстрой г. Москва
Рук. мастерской №4 Гл. специалист Разработал Проверил
Вирубин Н.Н. Скавронский Н.Н. Пахомова Л.В. Солодков М.И.
Копировала Сомова О.А.
Меньшикова

А – А
М 1:2.5

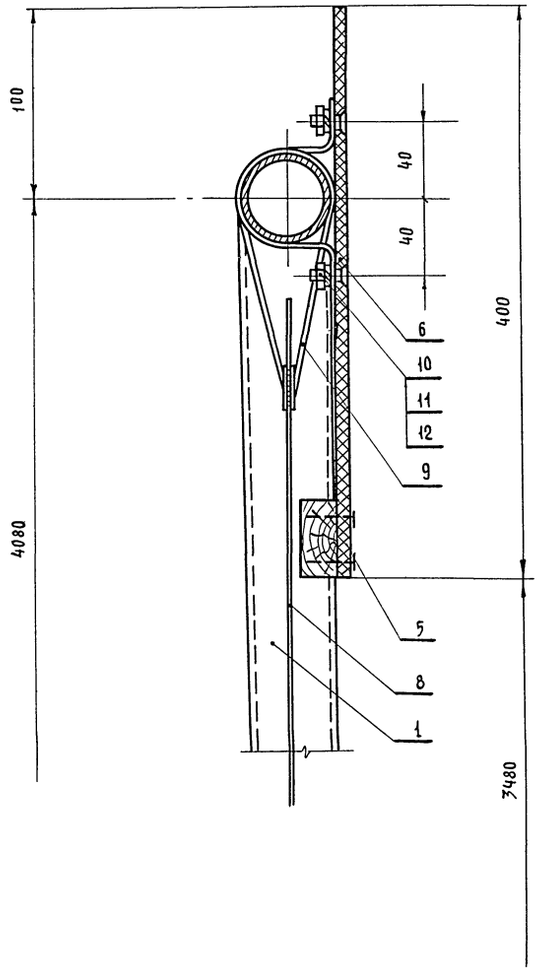

Б – Б
М 1:1

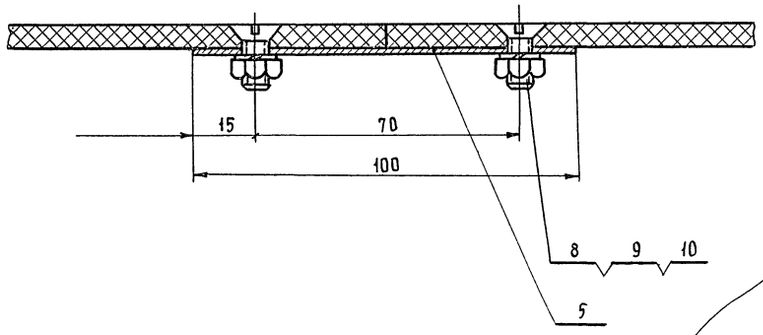

II
М 1:5

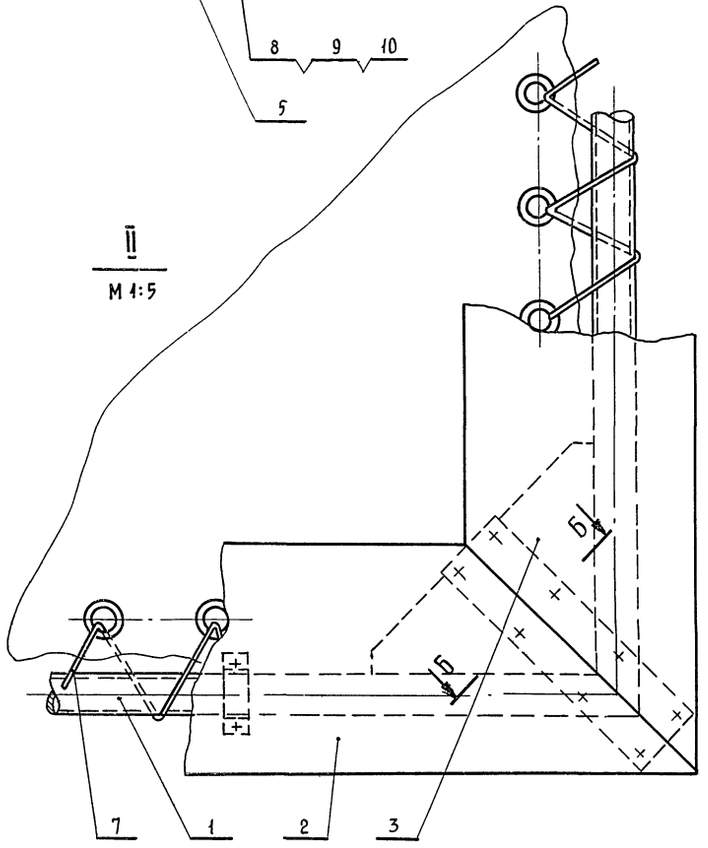

Общий вид киноэкрана разработан на двух листах. Данный чертеж рассматривать совместно с листом М-25

1976	Сельский дом культуры на 300 мест	Подъемный киноэкран. Общий вид. Лист 2.	Типовой проект 264-12-153	Альбом III часть 2	Лист М 26

Росгипроинвестстрой г. Москва

Разработал		Пахомова	Л.В.
Гр. инженер		Меньшикова	М.В.
Проверил		Солодков	М.И.
Копировала		Сомова	О.А.

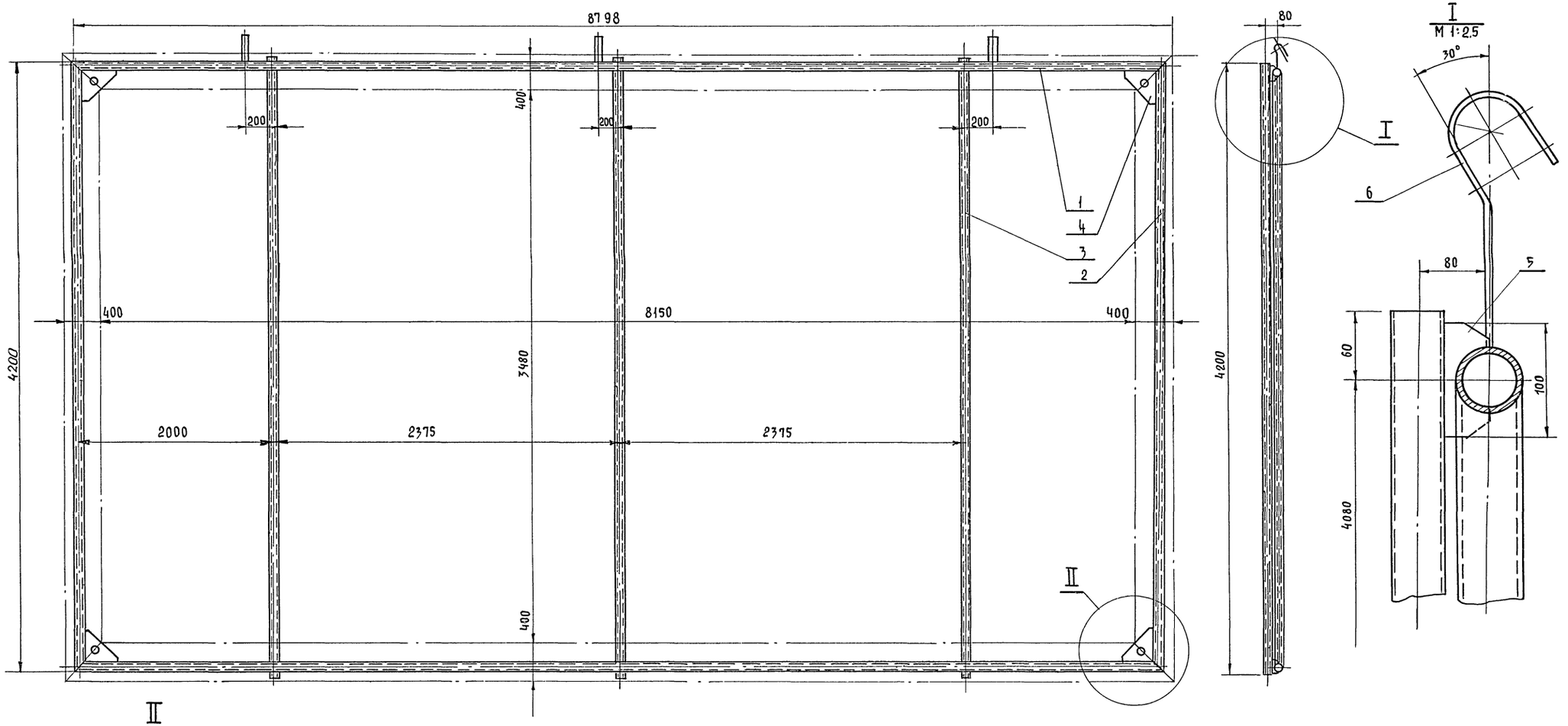

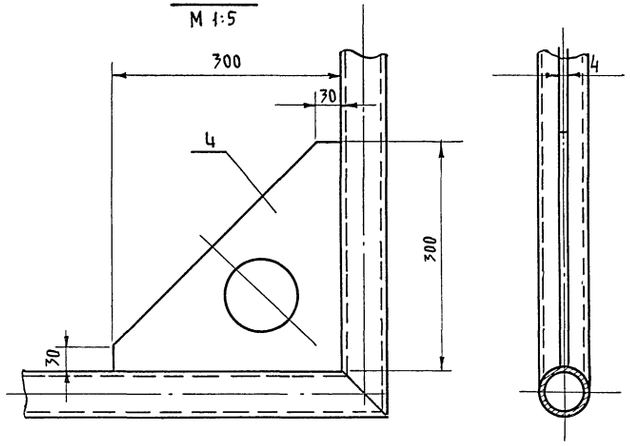

6	М-29	Крюк	3	ст.3	0.9	2.7	
5	М-29	Ребро	6	ст.3	0.6	3.6	
4	М-29	Косынка	4	ст.3	0.85	3.4	
3	3262-62	Труба 40 ℓ=4200	3	ст.3	16.5	50.0	
2	М-29	Труба 40 ℓ=4128	2	ст.3	12.1	24.2	
1	М-29	Труба 40 ℓ=8798	2	ст.3	24.8	49.6	
№ поз.	ГОСТ или № черт.	Наименование	Кол.	Мат	1 шт. вес	Общ. вкг	Прим
1	М-27	М-25 Каркас экрана	1		Св. уз.	136	1:25
№ поз.	№ черт.	№ сб. черт. Наименование	Кол.	Мат.	Вес	М	

Всего металла	136 кг
Наплавленного металла 2%	2.5 кг
Итого металла	133.5 кг

1976	Сельский дом культуры на 300 мест	Подъемный киноэкран. Каркас.	Типовой проект 264-12-153	Альбом III часть 2	Лист М 27

Гл. специалист Скавронский Н.И.
Разработал Пахомова Л.В.
Гр. инженер Меньшикова М.В.
Проверил Солодков М.И.
Копировала Сомова О.А.
Ростипроинселострой г. Москва

14748-05 32

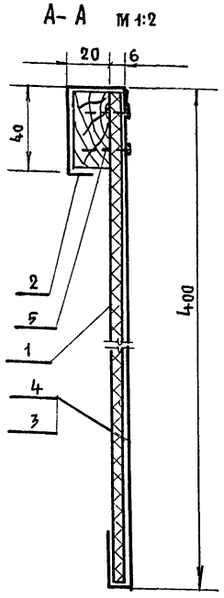

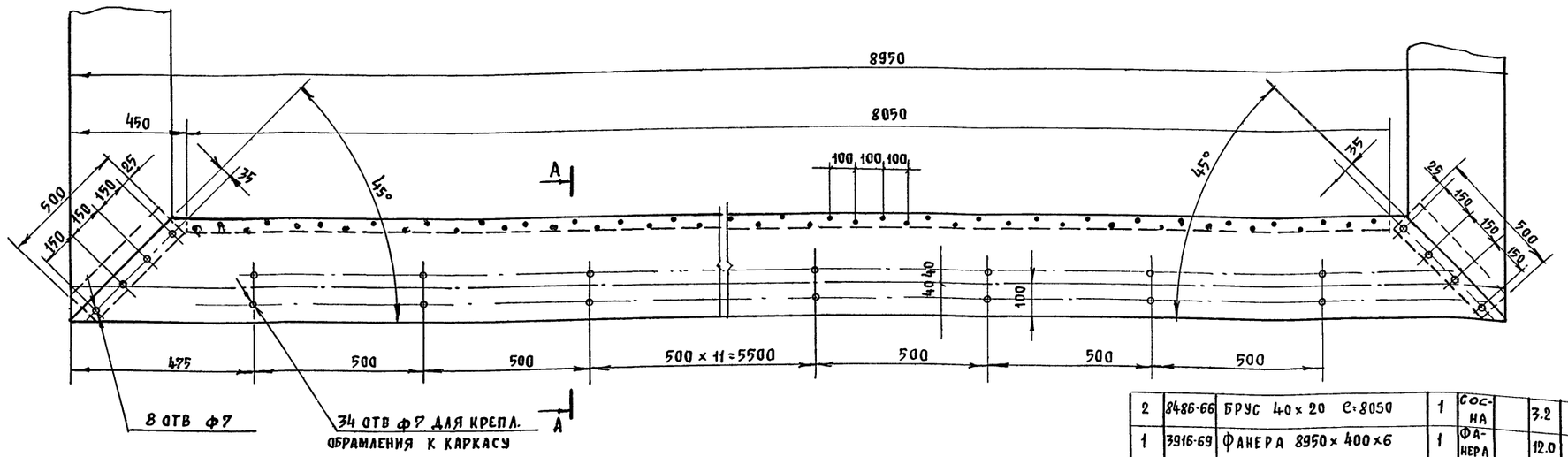

БАРХАТ ПОЗ. 3 КЛЕИТЬ К ФАНЕРЕ КАЗЕИНОВЫМ КЛЕЕМ

ФАНЕРУ ПРЕДВАРИТЕЛЬНО ОКЛЕИТЬ ПЛОТНОЙ ТКАНЬЮ ПОЗ. Н 4

N поз.	ГОСТ или Н-ЧЕРТ.	НАИМЕНОВАНИЕ	КОЛ.	МАТ.	1 ШТ.	ОБЩ.	ПРИМЕЧ.
2	8486-66	БРУС 40×20 ℓ=8050	1	СОСНА		3.2	
1	3916-69	ФАНЕРА 8950×400×6	1	ФАНЕРА		12.0	
					ВЕС В КГ.		
2	М-28	М-25 ОБРАМЛЕНИЕ ГОРИЗОНТА	2	К-Т	20.0		1:10
N поз.	N ЧЕРТ.	N: СБ. ЧЕРТ. НАИМЕНОВАНИЕ	КОЛ.	МАТ.	ВЕС		М

5	1145-70	ШУРУП А3×25	90	СТ.3	0,005	0,45	
4		ПЛОТНАЯ ТКАНЬ.	5.0м²	ТКАНЬ	0.3	1.5	
3		БАРХАТ	5.0м²	БАРХАТ	0.5	2.5	

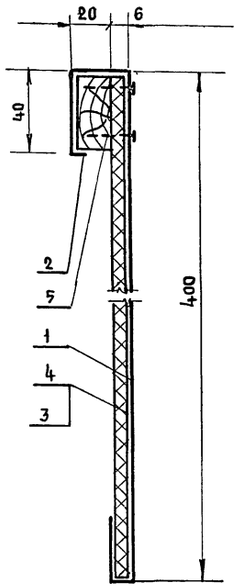

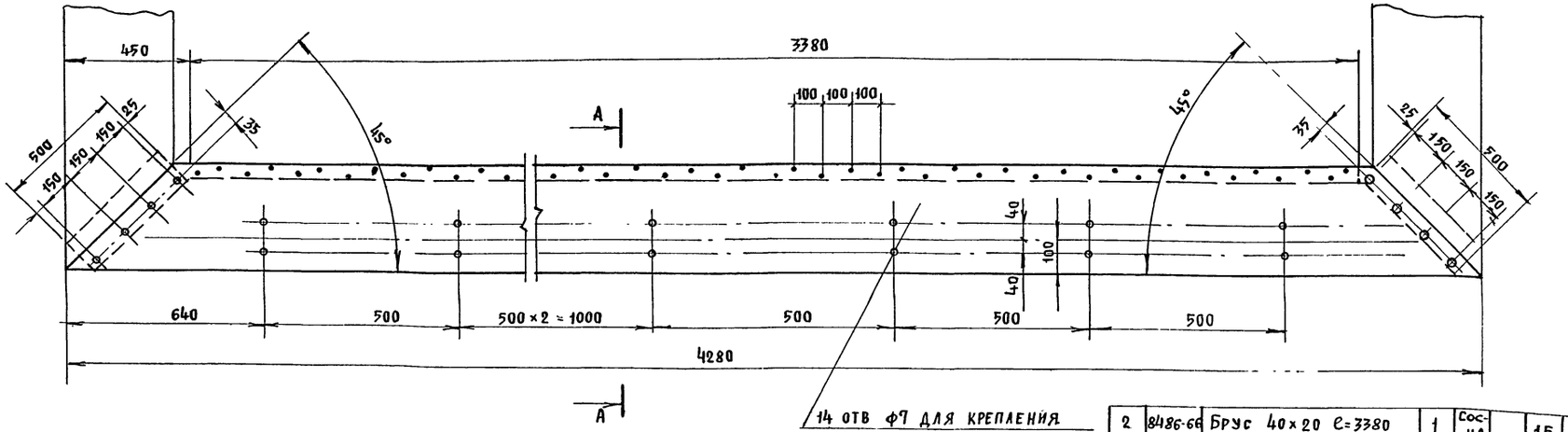

БАРХАТ ПОЗ. 3 КЛЕИТЬ К ФАНЕРЕ КАЗЕИНОВЫМ КЛЕЕМ.

ФАНЕРУ ПРЕДВАРИТЕЛЬНО ОКЛЕИТЬ ПТОТНОЙ ТКАНЬЮ ПОЗ.4

N поз	ГОСТ или Н ЧЕРТ.	НАИМЕНОВАНИЕ	КОЛ.	МАТ	1 ШТ.	ОБЩ.	ПРИМЕЧ
2	8486-66	БРУС 40×20 ℓ=3380	1	СОСНА		1.5	
1	3916-69	ФАНЕРА 4280×400×6	1	ФАНЕРА		6.0	
					ВЕС В КГ.		
3	М-28	М-25 ОБРАМЛЕНИЕ ВЕРТИКАЛЬН.	2	К-Т	9.5		1:10
N ДЕТ.	N ЧЕРТ	N: СБ. ЧЕРТ. НАИМЕНОВАНИЕ	КОЛ	МАТ.	ВЕС		М

5	1145-70	ШУРУП А3×25	37	СТ.3	0,005	0,185	
4	—	ПЛОТНАЯ ТКАНЬ	2,2м²	ТКАНЬ	0.3	0.7	
3	—	БАРХАТ	2.2м²	БАРХАТ	0.5	1.1	

1976	СЕЛЬСКИЙ ДОМ КУЛЬТУРЫ НА 300 МЕСТ	ПОДЪЕМНЫЙ КИНОЭКРАН. ОБРАМЛЕНИЕ	ТИПОВОЙ ПРОЕКТ 264-12-153	АЛЬБОМ III ЧАСТЬ 2	ЛИСТ М-28

Гл. инженер проекта Ивановский А.В.
Гл. специалист Скавронский Н.И.
Инженер-разработал Пахомова Л.В.
Провер. Солодкова М.И.
Копировал Джемилова
Гл. инженер проекта
Гл. специалист
Инженер-разработал
Провер.
Росгипроинсельстрой г. Москва

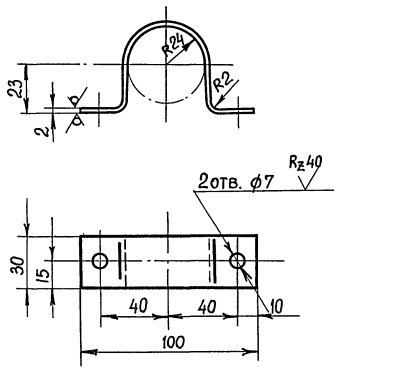

4	М-29	М-27	Скоба	48	Ст.3	0,2	1:2
№ поз.	№ черт.	№ сб. черт.	Наименование	Кол.	Мат.	Вес	м

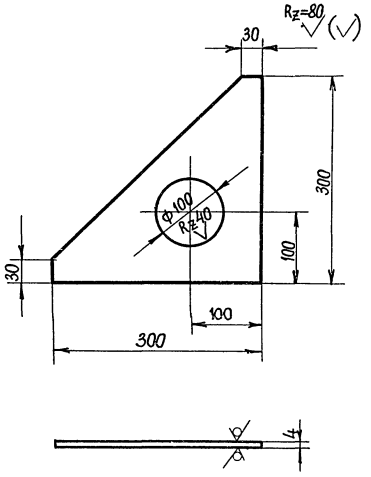

4	М-29	М-27	Косынка	4	Ст.3	0,85	1:5
№ поз.	№ черт.	№ сб. черт.	Наименование	Кол.	Мат.	Вес	м

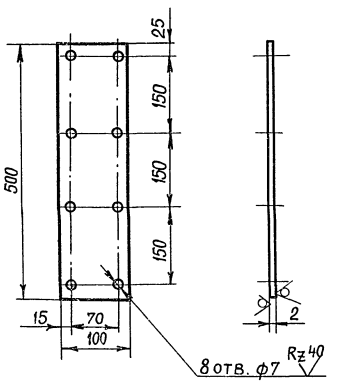

5	М-29	М-27	Пластина	4	Ст.3	0,8	1:5
№ поз.	№ черт.	№ сб. черт.	Наименование	Кол.	Мат.	Вес	м

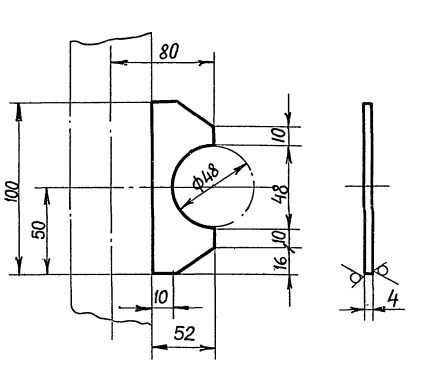

5	М-29	М-27	Ребро	6	Ст.3	0,6	1:2
№ поз.	№ черт.	№ сб. черт.	Наименование	Кол.	Мат.	Вес	м.

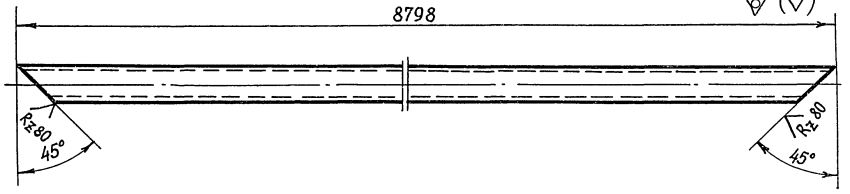

Изготавить из трубы 40
ГОСТ 3262-62

1	М-36	М-34	Труба	2	Ст.3	24,8	1:5
№ поз.	№ черт.	№ сб. черт.	Наименование	Кол.	Мат.	Вес	м

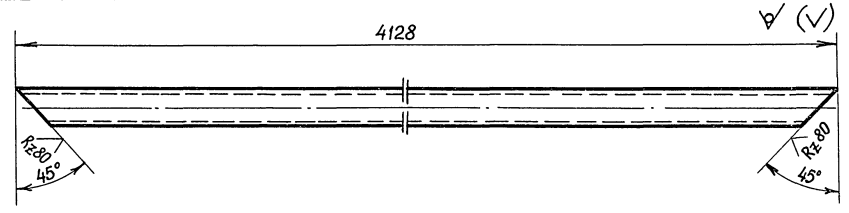

Изготавить из трубы 40
ГОСТ 3262-62

2	М-29	М-27	Труба	2	Ст.3	12.1	1:5
№ поз.	№ черт.	№ сб. черт.	Наименование	Кол.	Мат.	Вес	м

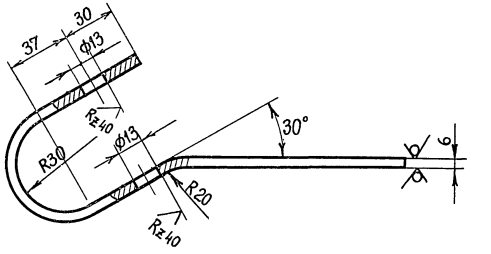

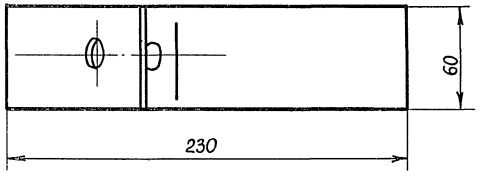

Длина развертки ℓ=310 мм

6	М-29	М-27	Крюк	3	Ст.3	0,9	1:2
№ поз.	№ черт.	№ сб. черт.	Наименование	Кол.	Мат.	Вес	м

РОСГИПРОНИИСЕЛЬСТРОЙ г. Москва
Гл. инж. пр-та Ивановский
Гл. специалист Скавронский
Разработал Пахомова
Проверил Солдаков

1976	Сельский дом культуры на 300 мест	Подъемный киноэкран. Детали.	Типовой проект 264-12-153	Альбом III часть 2	Лист М29

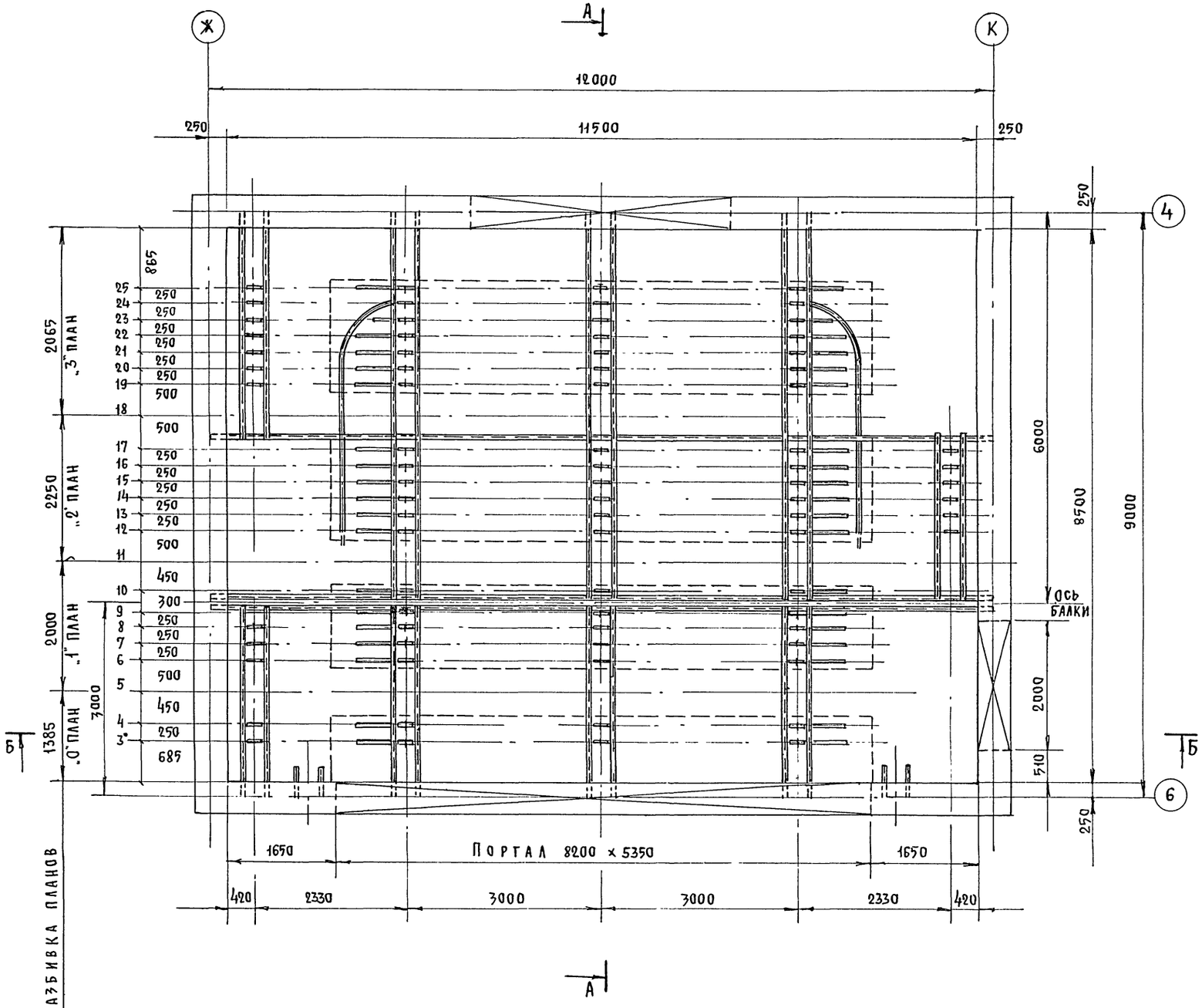

1. ДЕКОРАЦИОННЫЕ ПОДЪЕМЫ ВЫПОЛНЕНЫ НА 4х ЛИСТАХ.
2. ПРИ КРАЙНЕМ ВЕРХНЕМ ПОЛОЖЕНИИ ДЕКОРАЦИОННОГО ПРОТИВОВЕСА ШТАНГА НЕ ДОХОДИТ ДО ПЛАНШЕТА СЦЕНЫ НА 300 мм

N поз.	ГОСТ или N черт.	НАИМЕНОВАНИЕ	КОЛ	МАТ	1 ЭЛ	ОБЩ.	ПРИМ.
					ВЕС В КГ.		
16	9689-72	КОУШ 0.4	20	СТ.3	0.3	6.0	
15	2224-72	КОУШ 22	120	СТ.3	0.033	3.96	
14		ПОДВЕСКА ДУГИ ГОРИЗОНТА	3	СВУЗ	0.7	2.1	
13	483-55	КАНАТ ПЕНЬКОВЫЙ БЕЛЬНЫЙ ф 23.9	900 пм	ПЕНЬКА	0.4	320	
12	3070-74	КАНАТ 6.5 Н - I - 160	1500 п.м	СП. СТ.	0.14	280	
11	50-316	ПРОТИВОВЕС Q=300 КГ	20	К-Т	300	6000	
10	50-45	СТЯЖКА	60	К-Т	1.7	102	
9	50-44	ПОДВЕСКА ШТАНГИ С ЦЕПЬЮ	57	К-Т	1.5	855	
8	М 34	ДУГА ГОРИЗОНТА	1	СВУЗ		94.0	
7	М 37	НАПРАВЛЯЮЩИЕ И ОГРАЖДЕНИЯ	1	СВУЗ		7500	
6	М 33	ШТАНГА ℓ=7500	19	К-Т	31.0	589	
5	50-152	БЛОК 1но РУЧЬЕВЫЙ УГЛОВОЙ ф190	20	К-Т	123	248	
4	50-154	БЛОК 5ти РУЧЬЕВЫЙ УГЛОВОЙ ф210	20	К-Т	22.4	448	
3	50-146	БЛОК 3х РУЧЬЕВЫЙ ф210	20	К-Т	16.7	334	
2	50-145	БЛОК 2х РУЧЬЕВЫЙ ф210	20	К-Т	15.5	310	
1	50-142	БЛОК 1но РУЧЬЕВЫЙ ф210	20	К-Т	12.3	246	

1976	СЕЛЬСКИЙ ДОМ КУЛЬТУРЫ НА 300 МЕСТ	ДЕКОРАЦИОННЫЕ ПОДЪЕМЫ. ПЛАН	ТИПОВОЙ ПРОЕКТ 264-12-153	АЛЬБОМ III ЧАСТЬ 2	ЛИСТ М30

РОСГИПРОНИИСЕЛЬСТРОЙ г. Москва

РУК МАСТЕРСКОЙ N 4 ГЛ. ИНЖЕНЕР ПРОЕКТА — ГЛ. СПЕЦИАЛИСТ — РАЗРАБОТАЛ — ПРОВЕРИЛ

ЗАРУБИН Н.Н. — ИВАНОВСКИЙ А.В. — СКАВРОНСКИЙ Ц.И. — ПАХОМОВА А.В. — СОЛОДКОВ М.И.

РУК ГРУППЫ — КОПИРОВАЛ

МЕНЬШИКОВА — ДЖЕМИЛОВА

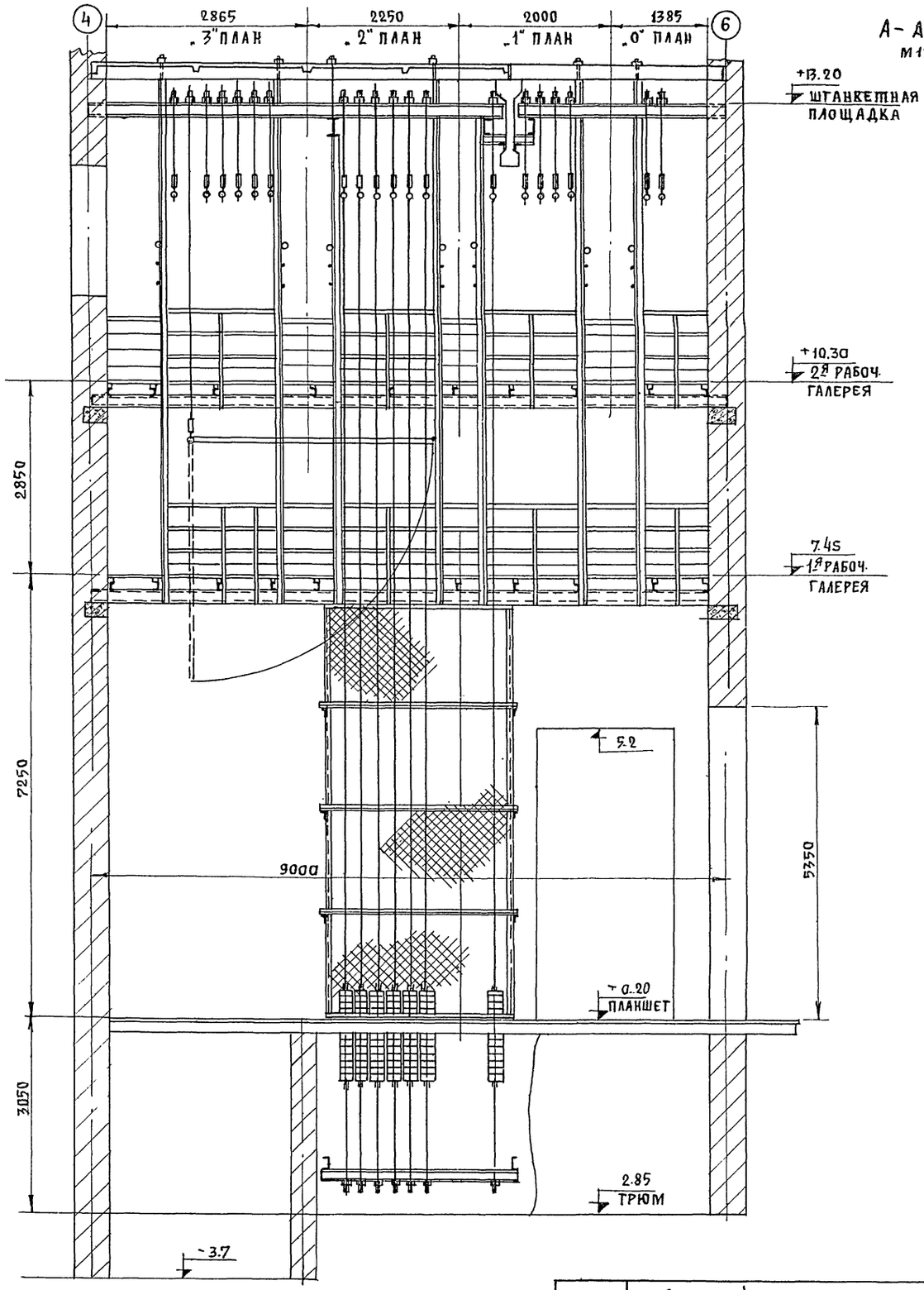

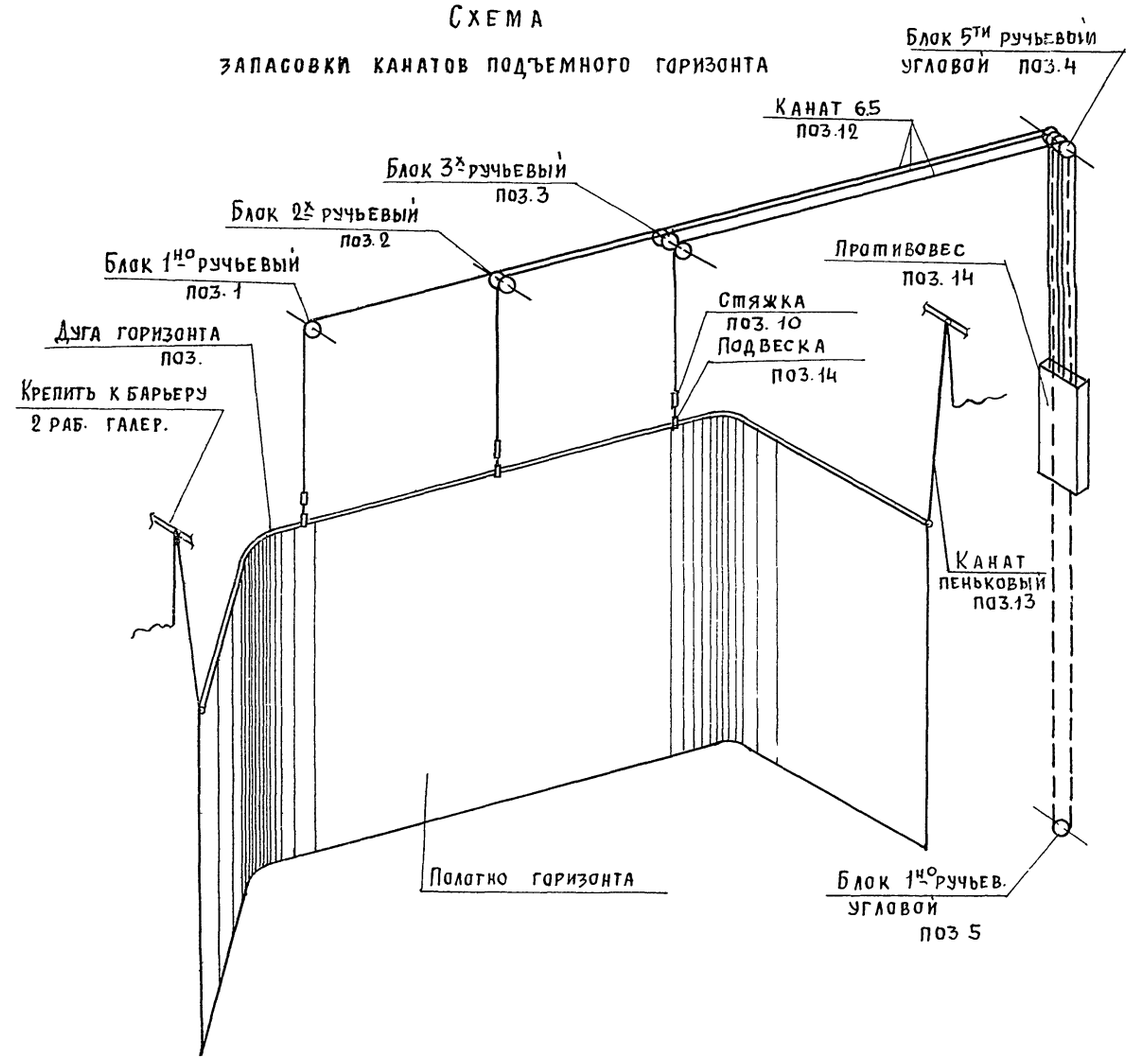

Примечание

Декорационные подъемы разработаны на 4х листах.

1976	Сельский дом культуры на 300 мест	Декорационные подъемы Разрез А-А	Типовой проект 264-12-153	Альбом III часть 2	Лист М 31

Росгипронинсельстрой г. Москва

Рук мастерской № 4 | Гл. инженер проекта | Гл. специалист | Инженер-разработ. | Провер. ил | Зарубин | Ивановский | Скавронский | Пахомова | Солодков | Рук. группы | Копировал | Джемилова

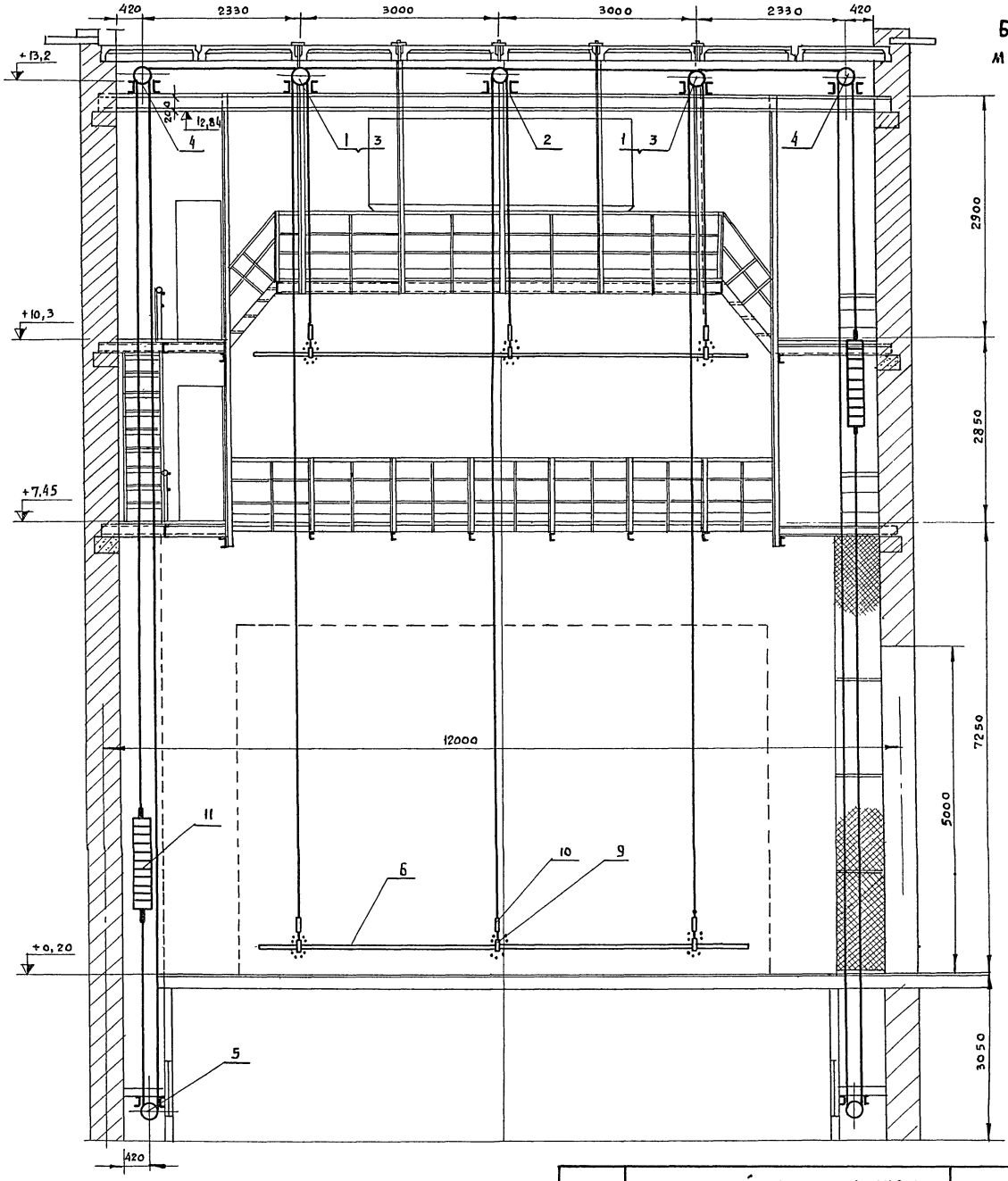

Б-Б
М 1:50

СХЕМА ЗАПАСОВКИ КАНАТОВ ДЕКОРАЦИОННОГО ПОДЪЕМА

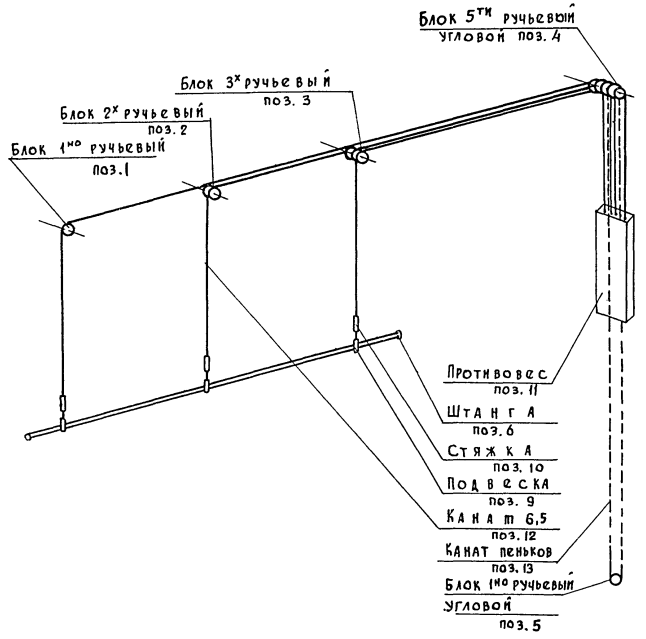

Примечание:

Декорационные подъемы выполнены на 4х листах.

1976	СЕЛЬСКИЙ ДОМ КУЛЬТУРЫ НА 300 МЕСТ	ДЕКОРАЦИОННЫЕ ПОДЪЕМЫ РАЗРЕЗ Б-Б	ТИПОВОЙ ПРОЕКТ 264-12-153	АЛЬБОМ III ЧАСТЬ 2	ЛИСТ М32

РОСТИПРОНИСЕЛЬСТРОЙ г. МОСКВА

ГЛ. АРХ. ПР-ТА		ГРУП. ИНЖЕНЕР	
ГЛ. ИНЖ. ПР-ТА			
ГЛ. СПЕЦИАЛИСТ			
РАЗРАБОТАЛ			
ГУРЕВИЧ	В.Н.		
ИВАНОВСКИЙ	А.В.		
СКАВРОНСКИЙ	Н.И.		
ПАХОМОВА	Л.В.	КОПИРОВАЛ	
МЕНЬШИКОВА	М.В.		
АЛФЕРОВА	Г.М.		

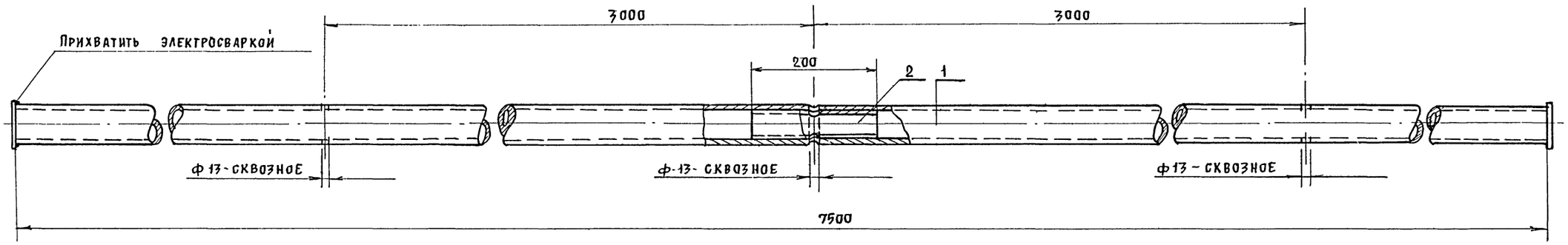

Примечания:

1. Возможен стык трубы в местах подвески штанги, как показано на чертеже.
2. Сварка по ГОСТ 5264-69 Т1-Д4 электрод Э42 по ГОСТ 9467-60
3. Две штанги с прорезями без номерных шайб.

N поз	ГОСТ или N черт	Наименование	Кол	Мат.	1 эл.	Всего	Прим.
					Вес в кг		
3	М33	Номерная шайба	2	"	0.15	0.3	
2	М33	Ниппель	1	"	0.7	0.7	
1	3262-62	Труба 40; ℓ=3750	2	Ст.3	15	30	
6	М33	М20 Штанга ℓ=7500	21		СВ узел	31	1:5

N черт.	N черт.	N сб. черт.	Наименование	Кол	Мат	Вес	М

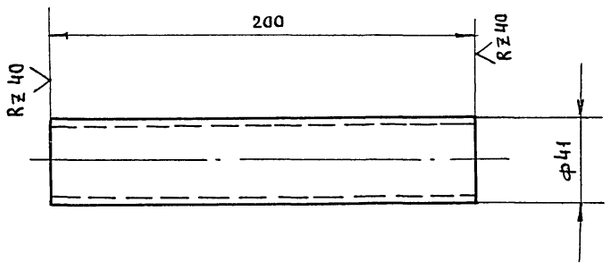

Ниппель изготовить из трубы 32 по ГОСТ 3262-62

N дет.	N черт	N сб. черт.	Наименование	Кол.	Мат	Вес	М
2	М33	М33	Ниппель	21	Ст.3	0.7	1:2

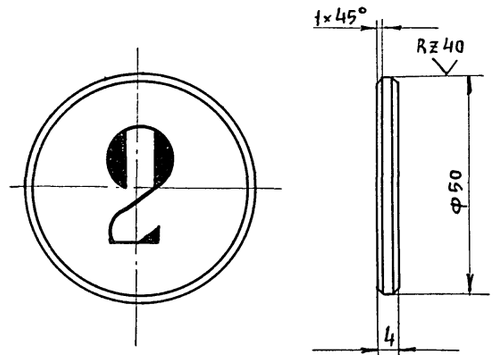

Номера штанг пишутся белой масляной краской по черному фону, по две штуки каждого номера

Писать номера: 3, 4, 6, 7, 8, 9, 10, 12, 13, 14, 15, 16, 17 19, 20, 21, 22, 23, 25

N дет.	N черт.	N сб. черт.	Наименование	Кол.	Мат	Вес	М
3	М33	М33	Номерная шайба	38	Ст.3	0.15	1:1

Росгипронисельстрой г. Москва

Рук. мастерской Ивановский
Гл. инженер проекта Скавронский
Гл. специалист Солодков
Разработал Пахомова
Проверил

Гип. Джемилова
Нач. гр. Ни
Гр. инженер Ни
Копировал Л.В

1976

Сельский дом культуры на 300 мест

Штанги декорационных подъемов

Типовой проект 264-12-153

Альбом III часть 2

Лист М33

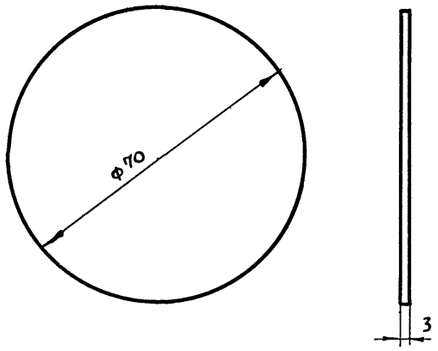

5	М-34	М-34	ЗАГЛУШКА	2	ст.3	0,09	1:2
№ дет.	№ черт	№ сб. черт	Наименование	Кол.	Мат.	Вес	М

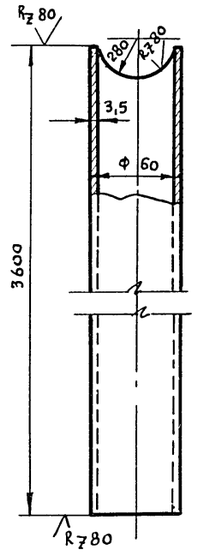

Изготовить из трубы 50 по ГОСТ 3262-62

3	М-34	М-34	ПАТРУБОК	2	ст.3	18,5	1:2
№ дет.	№ черт	№ сб. черт	Наименование	Кол.	Мат.	Вес	М

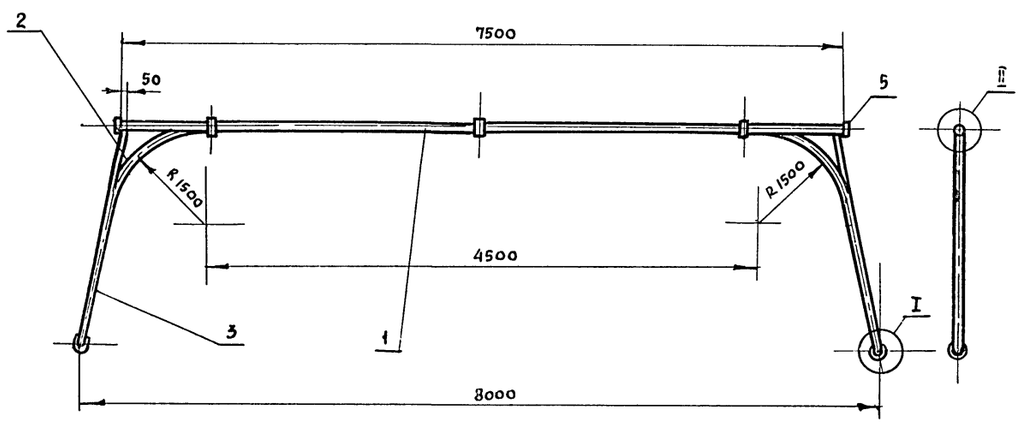

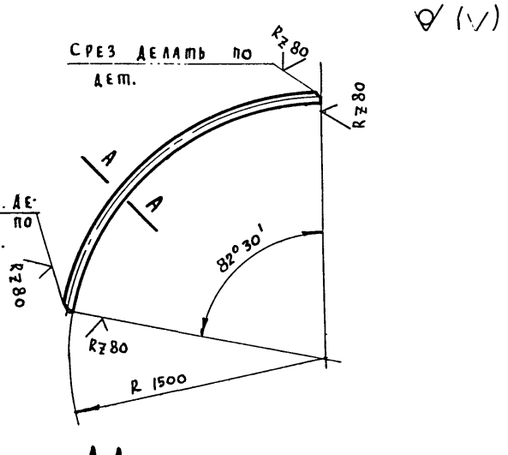

А-А

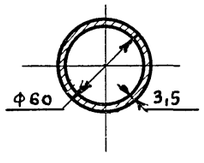

Длина развертки ℓ= 2100

Изготовить из трубы 50 ГОСТ 3262-62

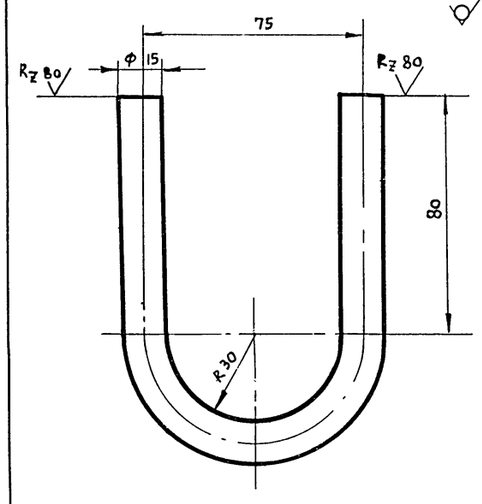

Длина развертки ℓ=280

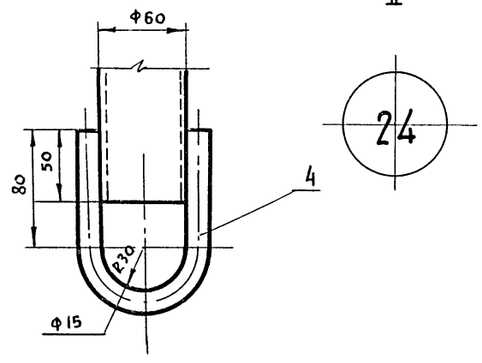

1. До приварки заглушек. поз. 5 на трубу поз. 1 надеть 3 подвески.
2. Сварка по ГОСТ 5264-69-Т1 - Д.3. электрод Э42 по ГОСТ 9467-60.
3. После приварки заглушек поз. 5 на трубу поз. 1 заглушки окрасить белой эмалевой краской, после чего на обоих торцах написать номер черной краской.

2	М-34	М-34	ДУГА	2	ст.3	0,25	1:20
№ дет.	№ черт.	№ сб. чер т.	Наименование	Кол.	Мат.	Вес.	М

4	М-34	М-34	СКОБА	2	ст.3	0,35	1,1
№ дет.	№ черт	№ сб. черт.	Наименование	Кол.	Мат.	Вес	М

№ поз.	ГОСТ N черт	Наименование	Кол.	Мат.	1 шт. Вес	Общ. кг	Прим.
5	М-34	Заглушка	2	"	0,09	0,18	
4	М-34	Скоба	2	"	0,39	0,78	
3	М-34	Патрубок	2	"	17,0	34,0	
2	М-34	Дуга	2	"	10,25	20,5	
1	Б/Ч	Труба 50 ℓ=7500	1	ст. 3	36,6	36,6	
8	М-34	М-20 Дуга горизонта	1		СВ. УЗ.	94	1:20

№ дет.	№ черт.	№ сб. чер т.	Наименование	Кол.	Мат.	Вес	М

Гл. инж. пр-та Иванов
Гл. специалист Скворонский
Разработал Пахомова
Проверил Солодков
Н. контр. Мельникова
Гл. инженер Алферова
Н. мастер. Копирова
Н. отд. Иванов
Н. сект. Скворонский
Рук. гр. Пахомова
Исполнил Солодков

Госгипросельстрой г. Москва

1976 | Сельский дом культуры на 300 мест | Дуга горизонта | Типовой проект 264-12-153 | Альбом III часть 2 | Лист м 34

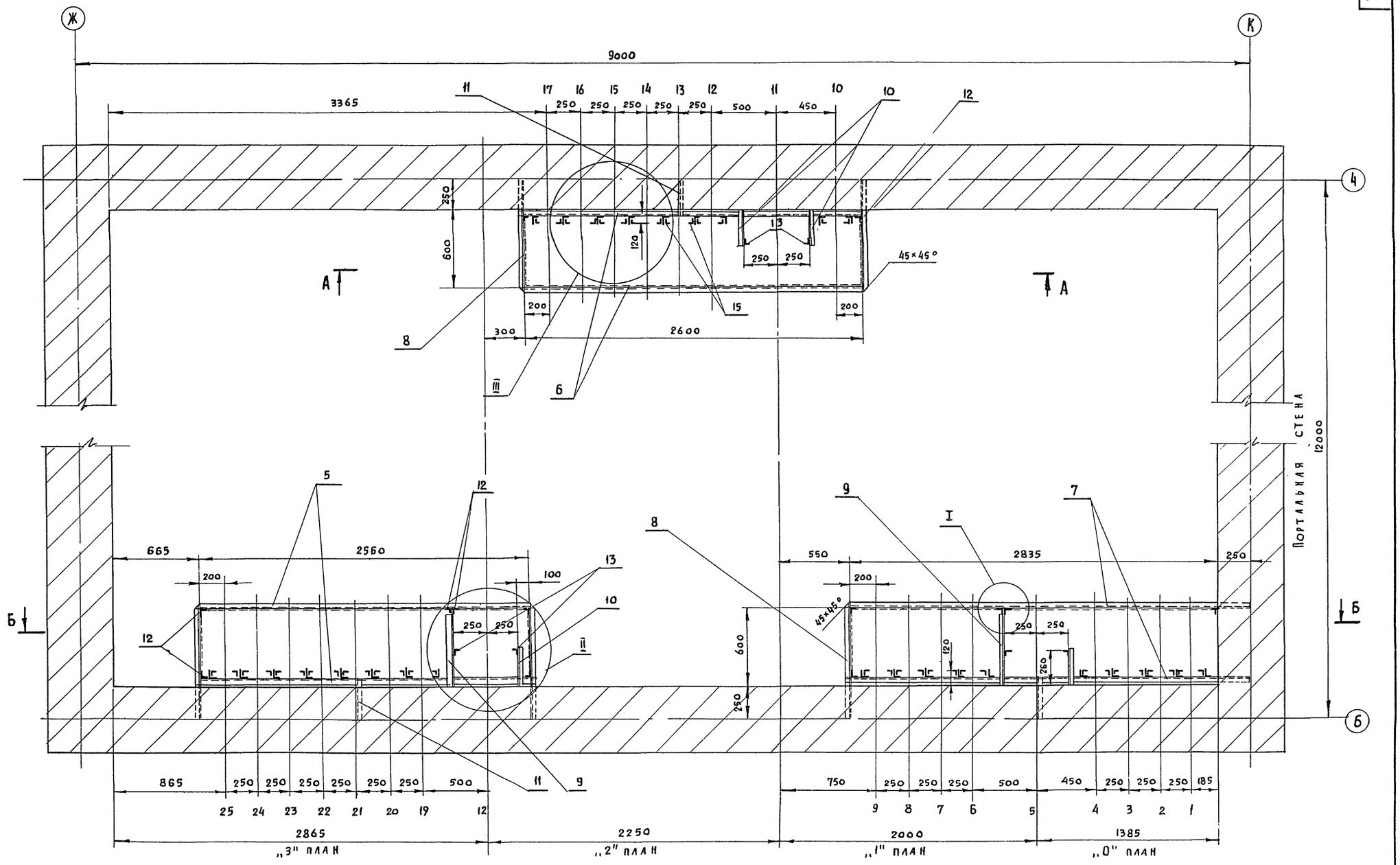

1976	Сельский дом культуры на 300 мест	Направляющие. План	Типовой проект 264-12-153	Альбом III часть 2	Лист М 35

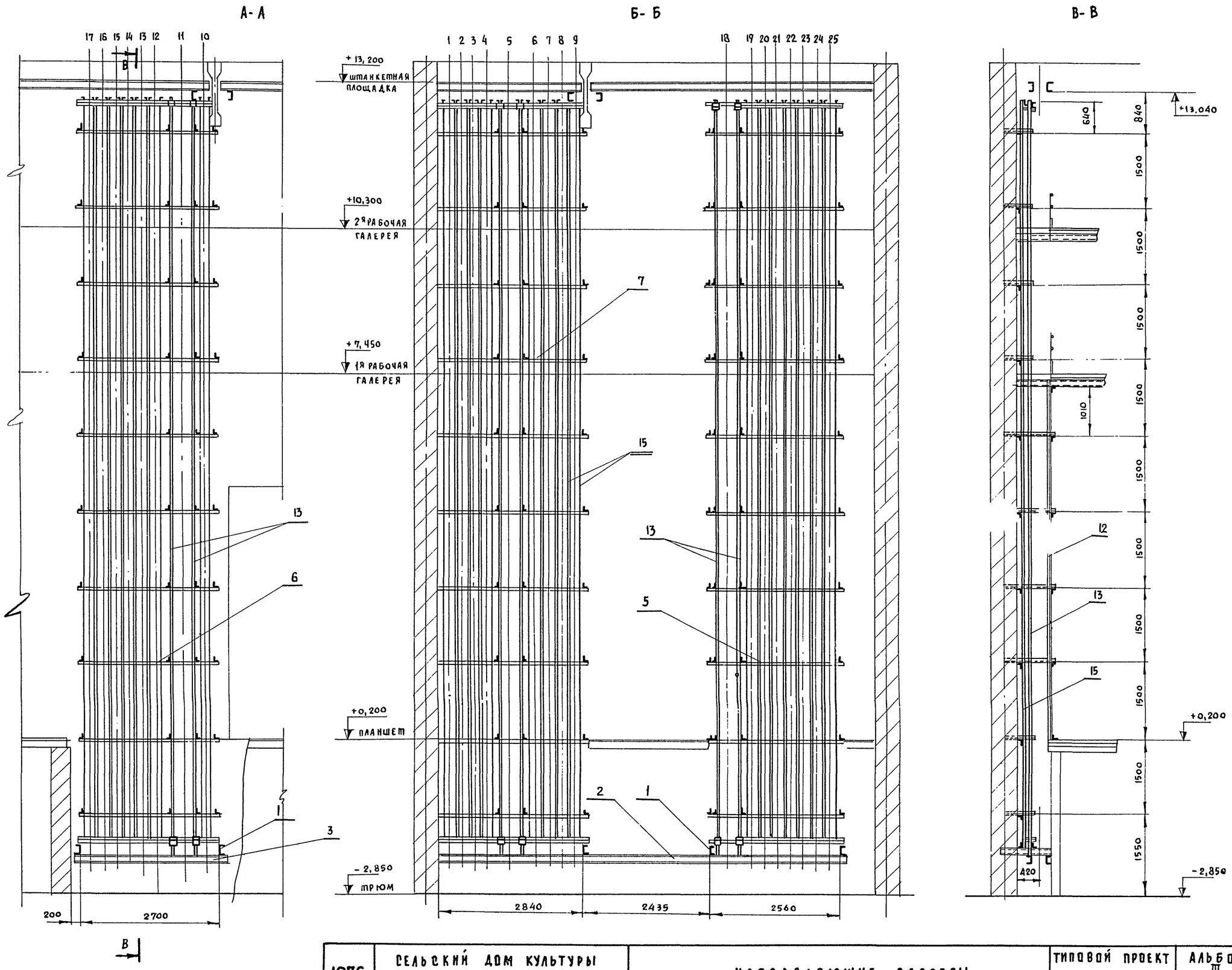

1976	СЕЛЬСКИЙ ДОМ КУЛЬТУРЫ НА 300 МЕСТ	НАПРАВЛЯЮЩИЕ. РАЗРЕЗЫ	ТИПОВОЙ ПРОЕКТ 264-12-153	АЛЬБОМ III ЧАСТЬ 2	ЛИСТ М36

РОСТИНПРОМСЕЛЬСТРОЙ г. Москва

РУК. МАСТ. №4		
ГЛ. ИНЖ. ПР-ТА		МЕНЬШИКОВА
ГЛ. СПЕЦИАЛИСТ		
РАЗРАБОТАЛ		АЛФЕРОВА Г.И.
ПРОВЕРИЛ		

РУК. ГРУППЫ		
ЗАКАЗЧИК	ИВАНОВСКИЙ	КОПИРОВАЛ
	СКАВРОНСКИЙ	
	ПАХОМОВА	
	СОЛОДКОВ	

В-В
М 1:10

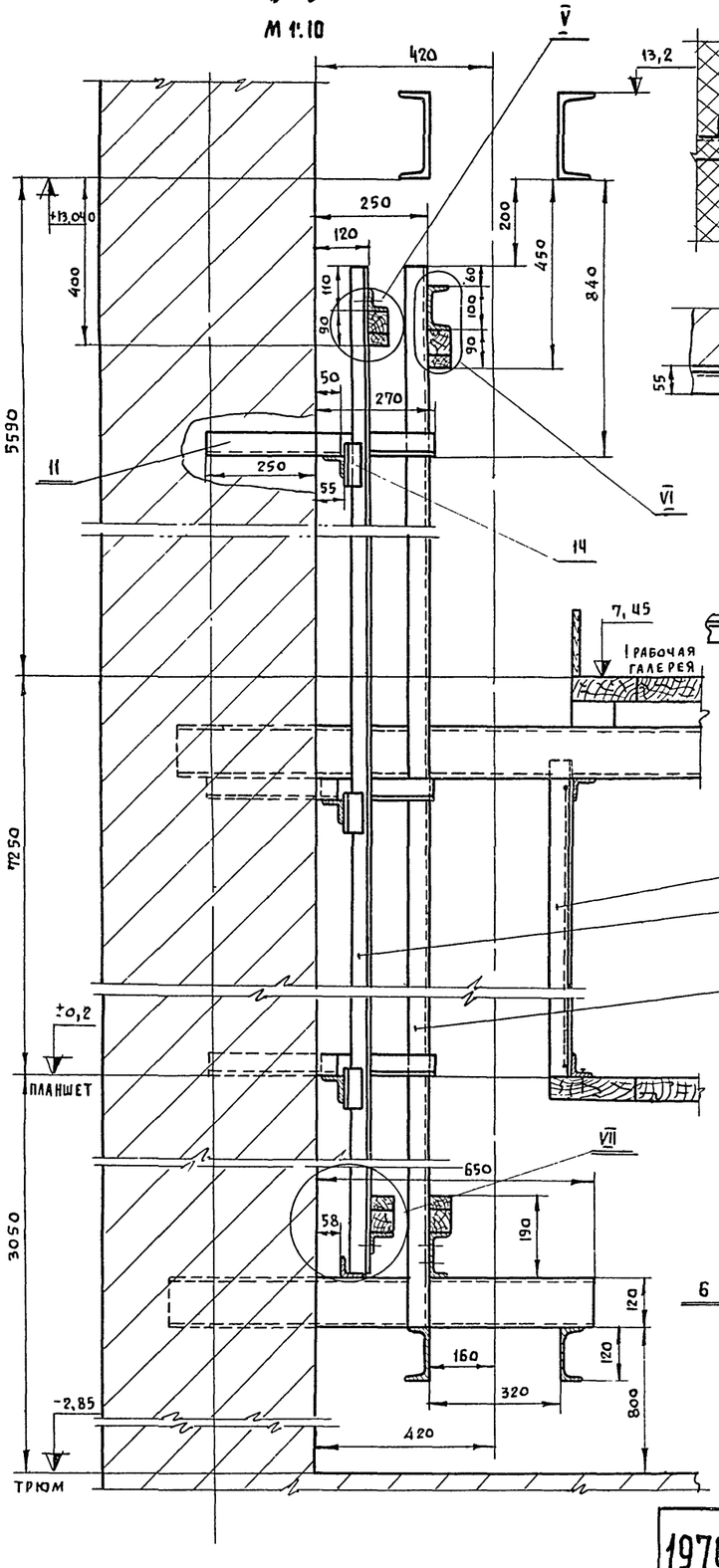

II (развернуто 180°)
М 1:10

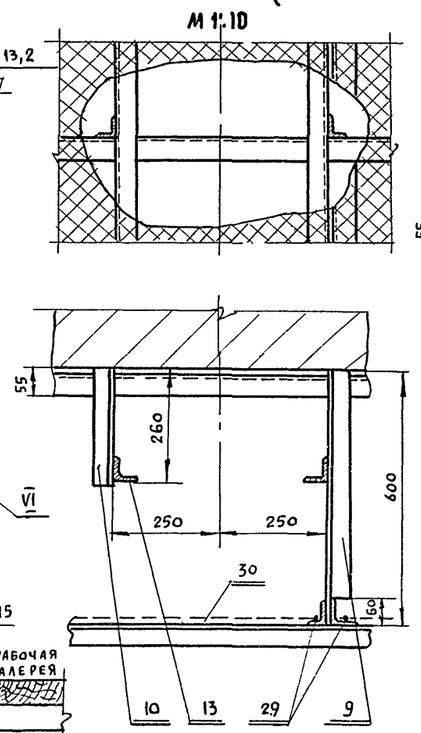

III
М 1:10

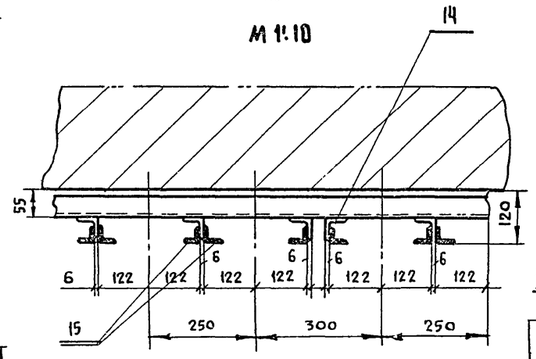

I

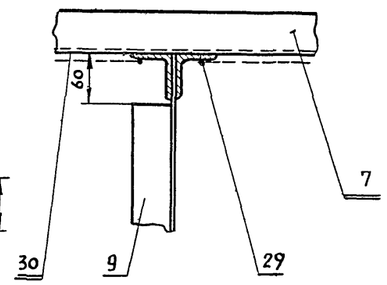

V
М 1:2

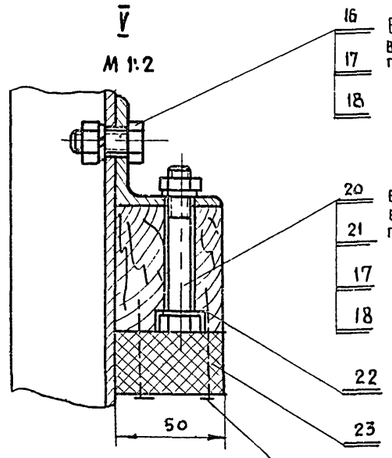

Вид Г
М 1:5

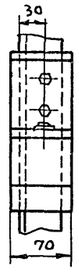

VII
М 1:5

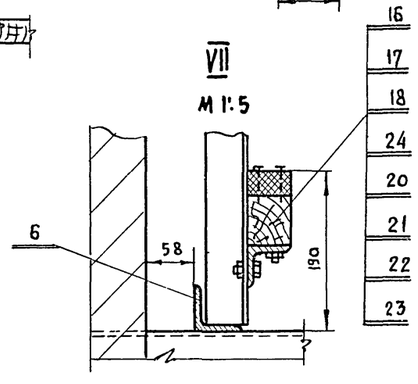

VI
М 1:2

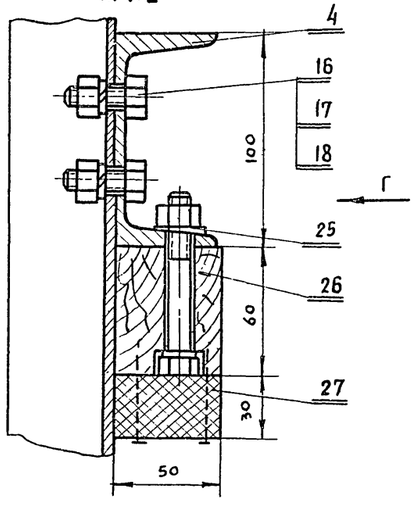

	Всего металла					4100 кг	
	Наплавленного металла					~ 160 кг	
	Итого металла					3940 кг.	
30	5336-67	Сетка N 20-16	85м²	СТ	1,96	166,6	
29	2590-71	Круг ф5	130м	СТ	0,154	20,0	
28	Б/Ч	Брус 50×60×2850	2	сосна	–	9,0	
27	7338-65	Резина 30×50×70	12	–	0,16	1,92	
26	Б/Ч	Брус 50×60×70	12	сосна ГОСТ 3485-66	0,11	1,32	
25	10906-66	Шайба 10-36.01	50	ст.3	0,013	0,65	
24	4034-63	Гвозди 3×70		сталь	3,0	3,0	
23	7338-65	Резина 30×50×2700	4	–	–	6,0	
22	Б/Ч	Брус 50×60×2700	4	сосна	–	17,0	
21	6402-70	Шайба 10.651-0.1	50	ст.3	0,004	0,2	
20	7798-70	Болт М10×70	50	ст.35	0,054	2,7	
19	7338-55	Резина 30×50×2850	2	–	–	6,0	
18	6402-70	Шайба пружинная 10Н	60	ст.65г	0,002	0,12	
17	5915-70	Гайка М10	60	ст.35	0,012	0,72	
16	7798-70	Болт М10×25	60	ст.35	0,027	1,62	
15	8509-72	Уголок равнобок 40×40×4 ℓ=151 30	44	"	36,5	1600,0	
14	8509-72	Уголок равнобок 63×63×6 ℓ=100	270	"	0,57	73,0	
13	8509-72	Уголок равнобок 50×50×5 ℓ=15010	6	"	55,8	334,8	
12	8509-72	Уголок равнобок 50×50×5 ℓ=7010	15	"	26,4	396,0	
11	8509-72	Уголок равнобок 50×50×5 ℓ=300	60	"	1,1	66,0	
10	8509-72	Уголок равнобок 50×50×5 ℓ=265	40	"	1,0	40,0	
9	8509-72	Уголок равнобок 50×50×5 ℓ=600	20	"	226	45,2	
8	8509-72	Уголок равнобок 50×50×5 ℓ=900	20	"	3,39	67,8	
7	8509-72	Уголок равнобок 50×50×5 ℓ=5135	18	"	23,0	474,0	
6	8509-72	Уголок равнобок 50×50×5 ℓ=2700	18	"	10,2	183,6	
5	8509-72	Уголок равнобок 50×50×5 ℓ=2650	18	"	10,0	180,0	
4	8240-72	Швеллер N10 ℓ=70	12	"	0,6	7,2	
3	8240-72	Швеллер N12 ℓ=2800	2	"	29,1	58,2	
2	8240-72	Швеллер N12 ℓ=8140	2	"	84,6	169,2	
1	8240-72	Швеллер N12 ℓ=1000	5	ст.3	10,4	52,0	
№ поз.	Гост или черт.	Наименование	Кол.	Мат.	Вес в кг: 1 эл.	Вес в кг: Общ	Примеч.

Госстроя УССР Госгражданпроект г. Москва	Гл. инженер проекта	Заульин			
	Гл. специалист	Иванов			
	Разработал	Скавронский			
	Проверил	Пахомова			
	Н. контр.	Соладков			
	Рук. группы	Алферова			

1976 | Сельский дом культуры на 300 мест | Направляющие. Узлы. | Типовой проект 264-12-153 | Альбом III, часть 2 | Лист М37

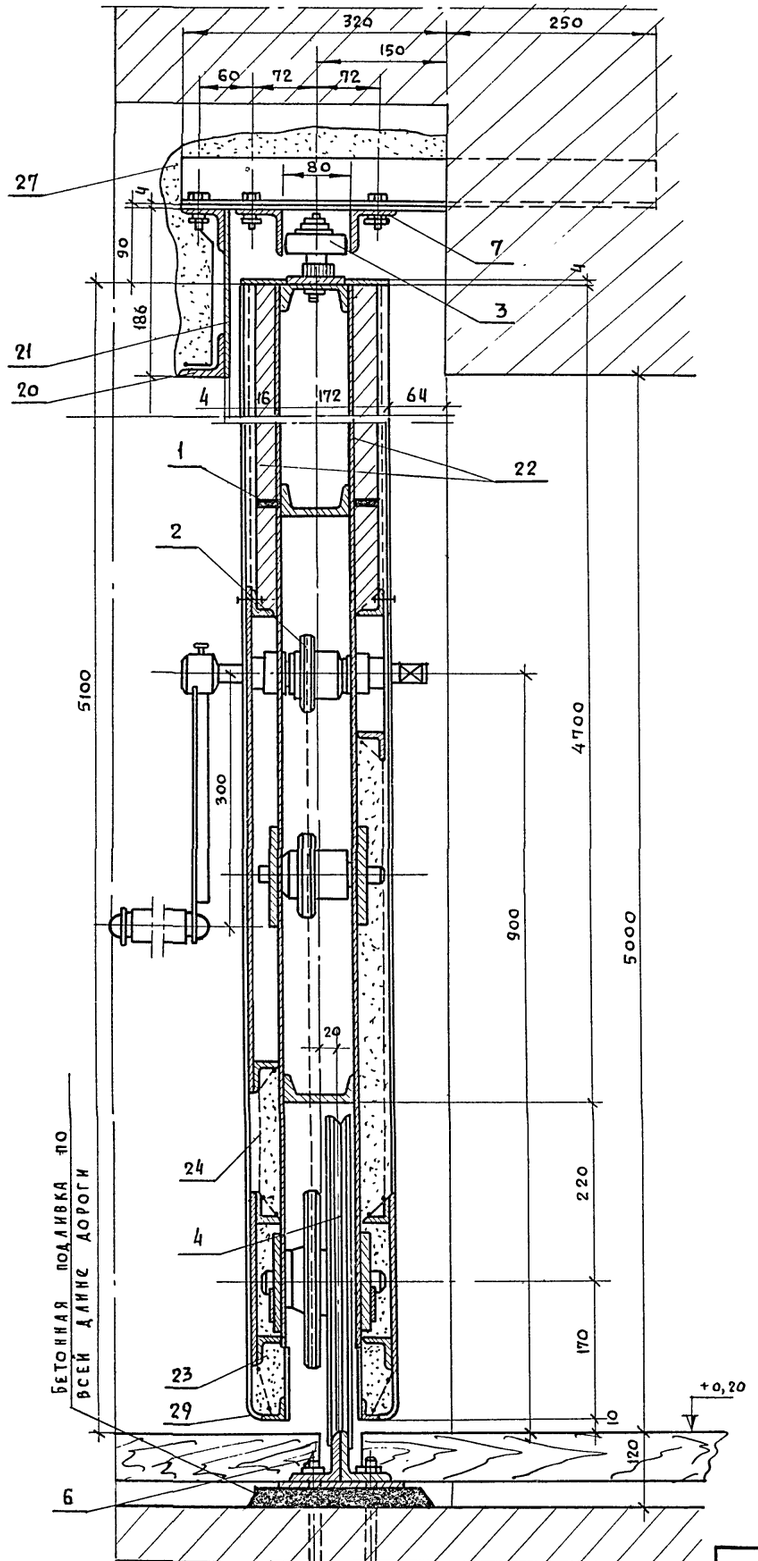

В-В
М 1:5

ПРИМЕЧАНИЯ:

1. Изготовление огнезащитной изоляции см. черт М24
2. Сварка электродуговая. Высота катета швов равна толщине свариваемых элементов. Электроды марки Э42 по ГОСТ 9467-60.
3. Вес подвижной части двери ≈1300кг
4. Для крепления асбоцементных плит на поверхности листовой облицовки наварить проволочные клямеры, как показано на черт. М24.
5. Дорогу и направляющие см. черт. М42.
6. Ограждение см. чертеж М40
7. Красить масляной краской.

№ поз.	ГОСТ или N черт.	Наименование	Кол.	Мат.	Вес в кг 1 шт.	Вес в кг Общ.	Прим.
29	ГОСТ 8509-72	Уголок 32×32×4	2	Ст.3	6.6	13,2	
28	ГОСТ 8509-72	Миткаль	30 м2	—	—	10.0	
27	—	Асбодиатомовая штукатурка уплотнений	1м3	—	—	850	
26	—	Асбодиатомовая штукатурка	—	—	—	250	
25	—	Совелитовая плита h=30	10м3	—	—	450	
24	3826-66	Сетка тканая N7	40м2	—	0,8	32,0	
23	ГОСТ 2590-71	Сталь круглая ф6	—	Ст.3	—	10,0	
22	ГОСТ 19903-74	Сталь листовая δ=1	25м2	Ст.3	8,0	200,0	
21	ГОСТ 5681-57	Сталь листовая δ=4	1			16,0	186×4 ×2600
20	ГОСТ 8509-72	Сталь угловая 50×50×5	2	Ст.3	10,0	200	ℓ=2600
19	—	Асбестовое полотно	—	Асб.	—	12,0	
18	—	Асбестовая вата	—	Асб.	—	8,0	
17	ГОСТ 6402-70	Шайба пруж. 8.	80	—	—	—	
16	ГОСТ 5915-70	Гайка М8	80	Ст.3	0,006	0,48	
15	ГОСТ 7798-70	Болт М8×20	80	Ст.3	0,015	1,2	приварить
14	ГОСТ 5681-57	Сталь листовая δ=4	2	"	1,3	2,6	20×5090
13	ГОСТ 8509-72	Сталь угловая 20×20×3 ℓ=5200	1	"	—	5,6	
12	ГОСТ 5681-57	Сталь листовая δ=4	1	"	—	13,0	200×5200
11	ГОСТ 5681-57	Сталь листовая δ=4	1	"	—	13,5	200×5250
10	ГОСТ 5681-57	Сталь листовая δ=4	1	"	—	17,0	250×3250
9	ГОСТ 8240-72	Швеллер N8 ℓ=500	6	Ст.3	4,0	24,0	
8	М47	Труба опорная	1	Св. узел	20,0	20,0	
7	М43	Направляющие	1	К-т	62,0	62,0	
6	М42	Дорога двери	1	К-т	60,0	60,0	
5	М40	Ограждение	1	К-т	20,5	20,5	
4	50-422	Ходовое колесо	2	К-т	25,3	50,6	
3	50-420	Ролик направляющий	2	К-т	0,73	1,46	
2	50-421	Привод двери	1	К-т	139,0	139,0	
1	М44	Каркас двери	1	Св. узел	400,0	400,0	

Н.К.	Менашкина	Рук. мастерской	Н.Н.	Заруби		
		Рук. группы	А.В.	Ивановский		
		Гл. инж. пр-та	Н.И.	Скавронский		
		Гл. специалист	М.И.	Солодков		
		Разработал	Л.В	Пахомова		
	Шишкина	Проверил	Г.М.	Алферова		
Гостиповинсельстрой г. Москва					1976	

Сельский дом культуры на 300 мест

Огнезащитная дверь склада станковых [illegible] Общий вид. Лист 1

Типовой проект 264-19-153

Альбом V

Лист М38

А-А М 1:5

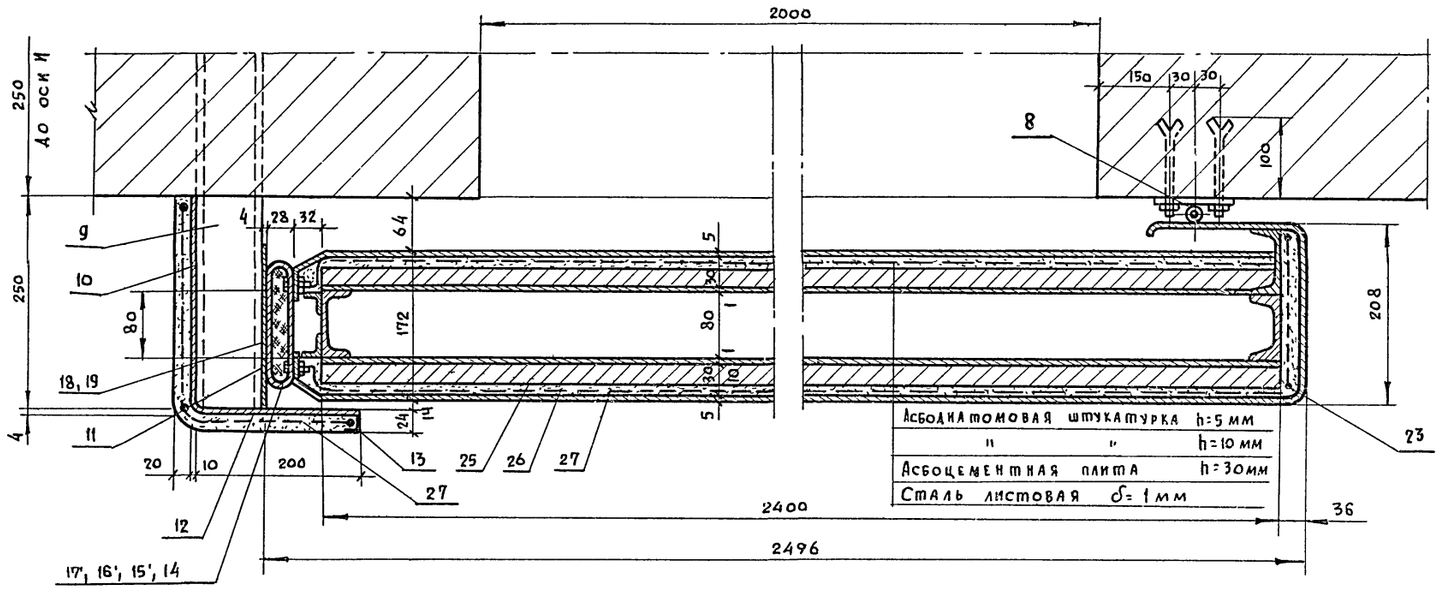

Общий вид двери

М 1:50

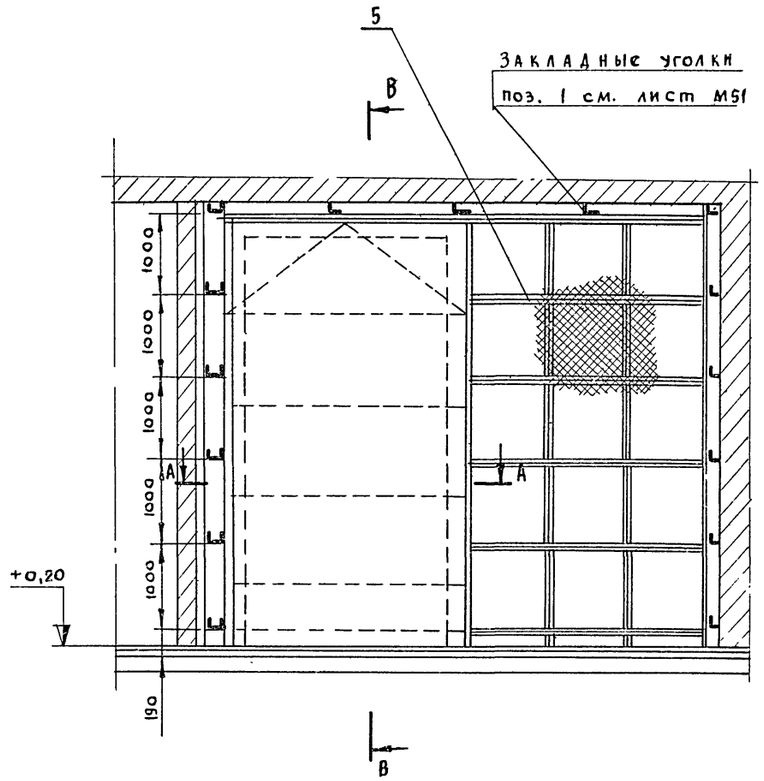

План дороги огнестойкой двери

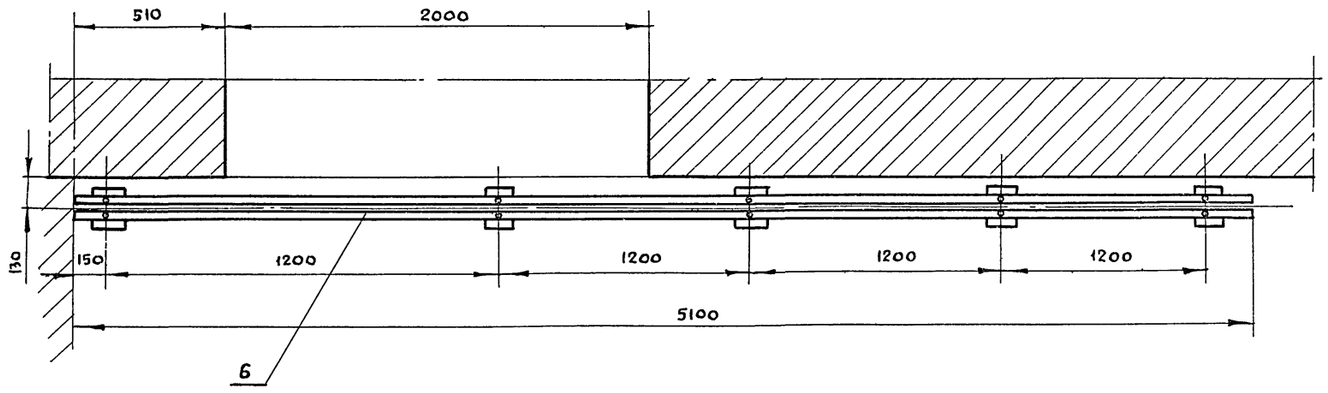

Общий вид разработан на 2 листах
Спецификацию см на листе М 38
Данный чертеж рассматривать совместно с черт. М38.

1976	Сельский дом культуры на 300 мест	Огнезащитная дверь склада станковых декораций. Общий вид. Лист 2.	Типовой проект 264-12-153	Альбом III часть 2	Лист М39

Алферова Г.М.
Копировал
Ивановский А.В.
Скаяронский Н.И.
Пахомова Л.В.
Солодков М.И.
Гл. инж. пр-та
Гл. специалист
Разработал
Проверил
Гостипроинсельстрой г. Москва

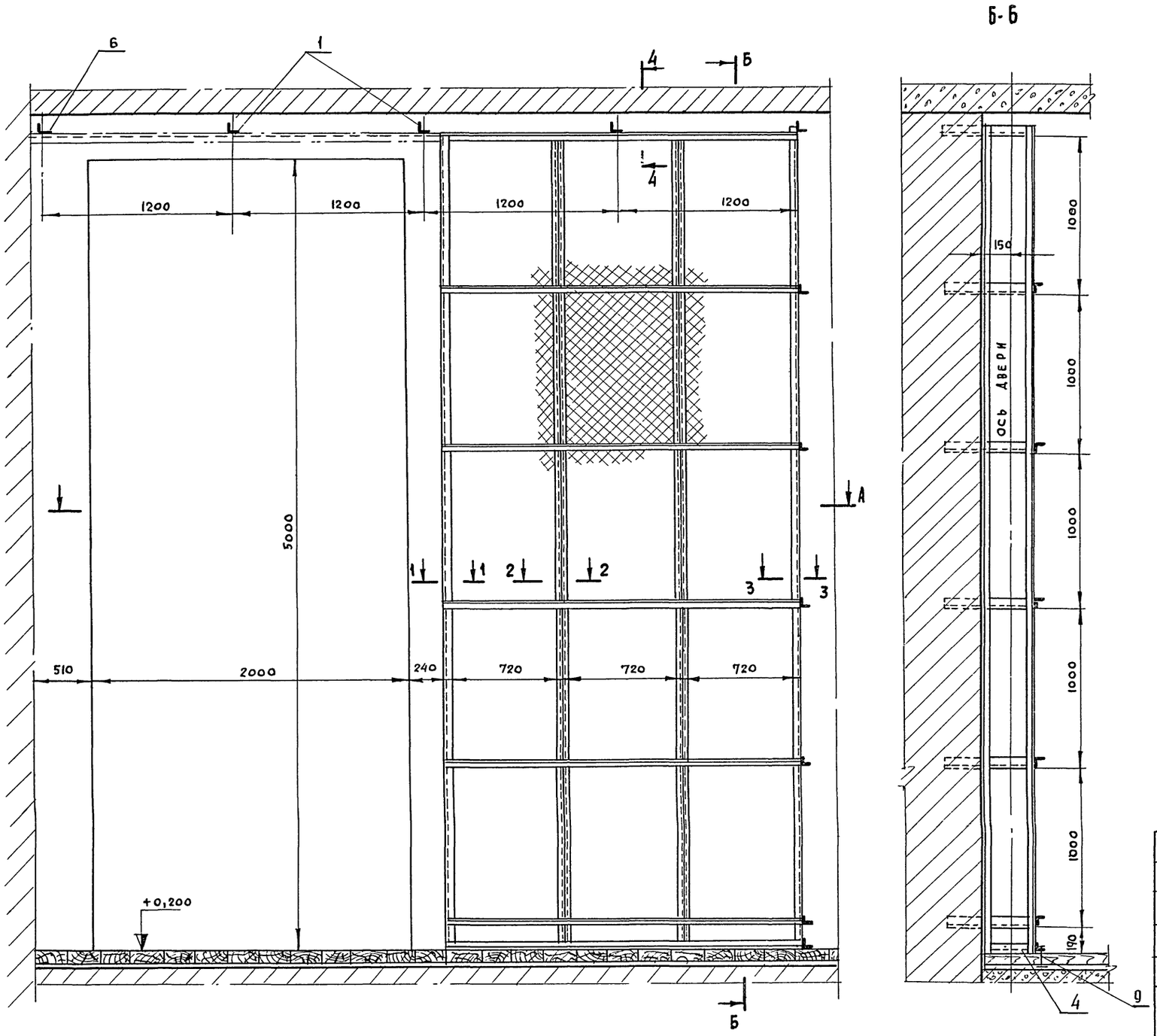

1. Сварка по ГОСТ 5264-69-Т1-Д4, электрод Э42 по ГОСТ 9467-60
2. Вес с наплавленным металлом 205 кг

Общий вид ограждения разработан на 2х листах.
Данный чертеж рассматривать совместно с черт. М41

№ поз.	ГОСТ или № черт.	Наименование	Кол.	Длина 1 эл.	Длина Всех	Вес в кг 1 п.м. м3	Вес в кг Общ.
9	ГОСТ 4028-63	Гвозди строит. 4×70	—	—	—	—	4,0
8	ГОСТ 5336-67	Сетка плетеная 20 δ=1,6	—	—	20 м²	1,96	39,2
7	ГОСТ 2590-71	Катанка Ф6	6	5190	31,14	—	7,5
6	ГОСТ 8240-72	Швеллер 8	1	570	0,57	7,78	4,5
5	ГОСТ 8240-72	Швеллер 8	1	5190	5,19	7,78	42,0
4	ГОСТ 8509-72	Уголок 32×32×4	1	320	0,32	1,91	0,61
3	ГОСТ 8509-72	Уголок 32×32×4	5	5190	25,95	1,91	50,0
2	ГОСТ 8509-72	Уголок 32×32×4	7	2160	15,12	1,91	30,0
1	ГОСТ 8509-72	Уголок 56×56×5	9	570	5,13	4,25	21,0

1976	СЕЛЬСКИЙ ДОМ КУЛЬТУРЫ НА 300 МЕСТ	ОГНЕЗАЩИТНАЯ ДВЕРЬ СТАНКОВЫХ ДЕКОРАЦИЙ. ОГРАЖДЕНИЕ. ОБЩИЙ ВИД.	ТИПОВОЙ ПРОЕКТ 264-12-153	АЛЬБОМ III	ЛИСТ М40

РОСГИПРОНИИСЕЛЬСТРОЙ г. МОСКВА
Гл. специалист Скавронский НИ
Рук группы Меньшикова МВ
Разработал Солодков М.И.
Проверил Пахомова Л.В.
Копировал Алферова Г.М.

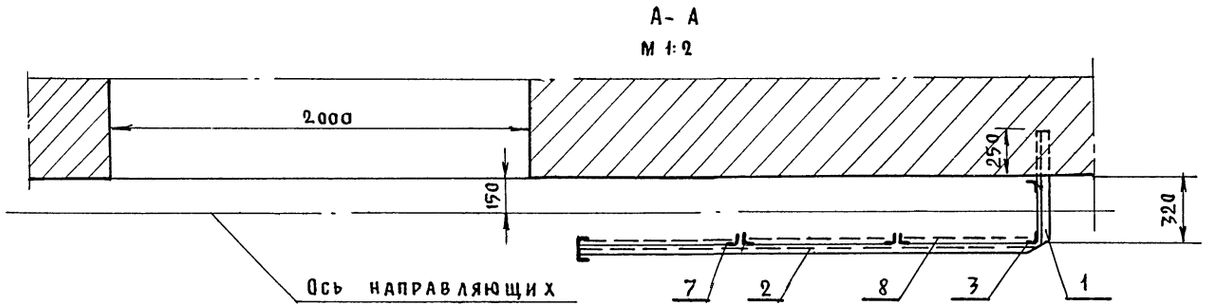

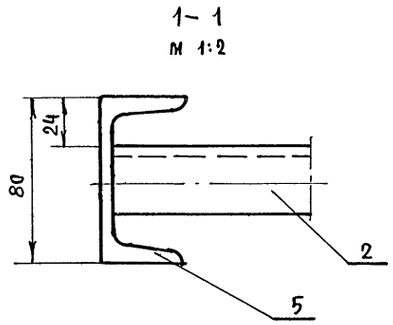

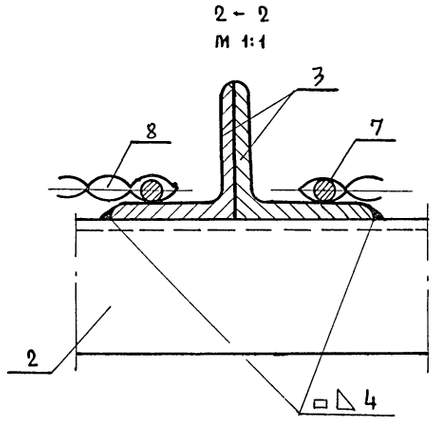

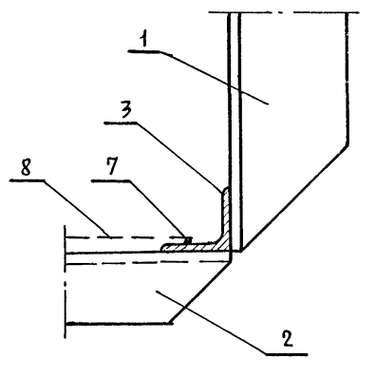

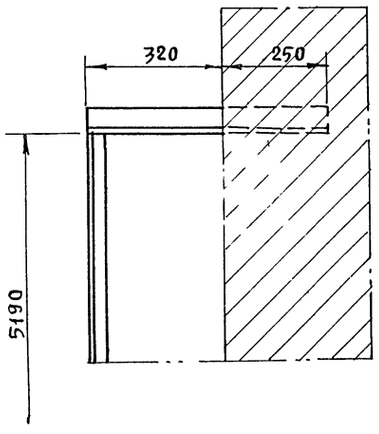

1. Сварка по ГОСТ 5264-69. Т1-Д3 электрод Э42 ГОСТ 9467-60
2. Общий вид ограждения разработан на 2х листах
3. Данный чертеж рассматривать совместно с черт. М42
4. Спецификацию см. на черт. М42

1976	Сельский дом культуры на 300 мест	Огнезащитная дверь склада станковых декораций Ограждение. Общий вид. Разрезы.	Типовой проект 264-12-153	Альбом III часть 2	Лист М-41

Москва

Инженер Проверил

Заруб... Иванов... Скавронский Н.И. Солодков М.И. Пахомова Л.В. Копировал Джемилова

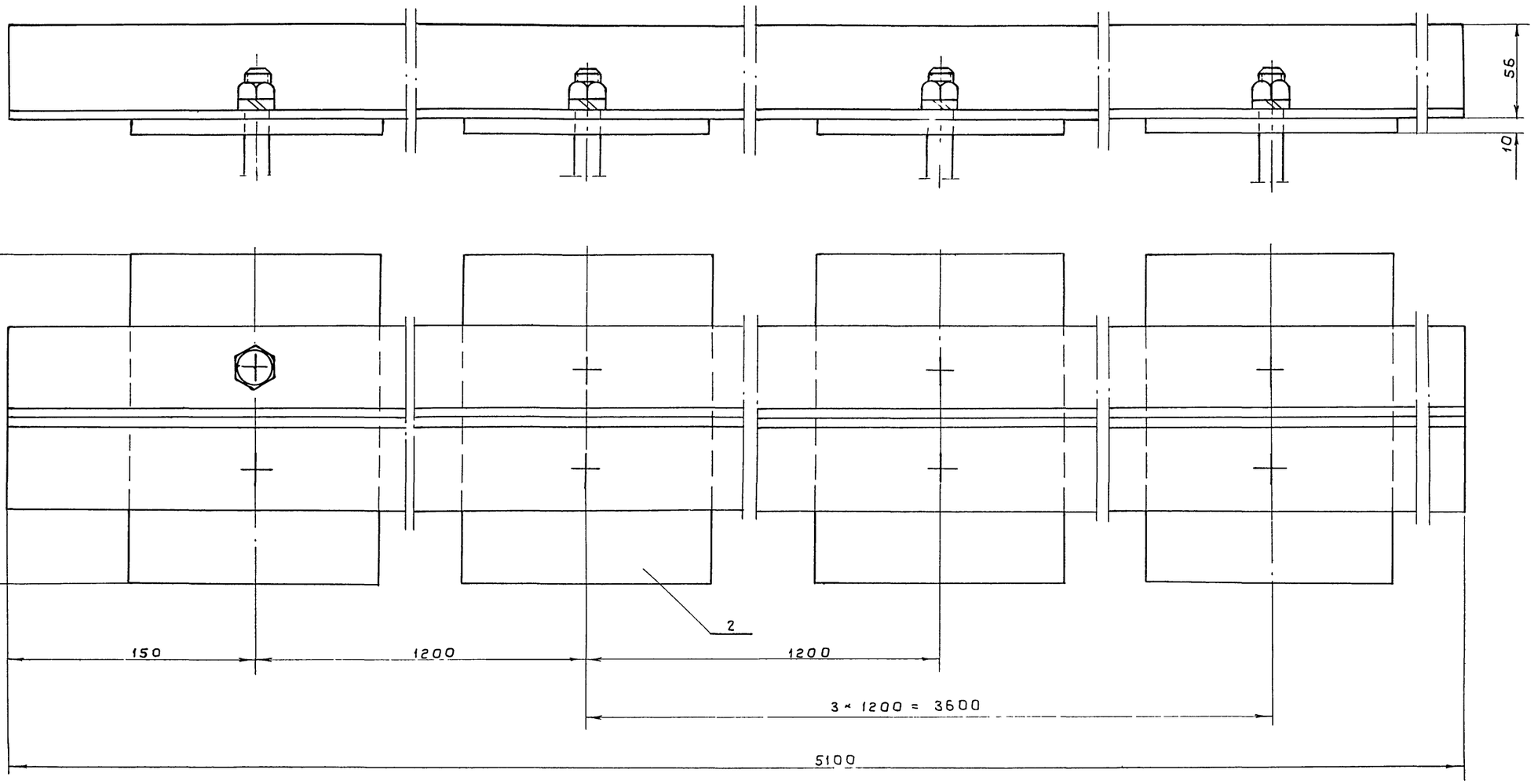

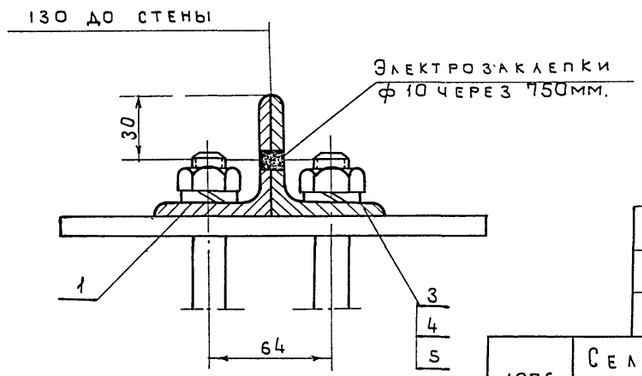

№ поз	ГОСТ № черт.	Наименование	Кол.	Мат.	1 шт. Вес	Общ. Вес	Прим
3	—	Болт фундаментн М16×180	12	ст.3	0.45	5.0	
2	5681-57	Сталь листовая δ=10×20×150	5	ст.3	2.34	11.7	
1	8509-72	Сталь угловая 56×56×56=5100	2	ст.3	21.4	42.8	

№ дет.	№ черт	№ СБ чертеж.	Наименование	Кол.	Мат.	Вес	М
6	М42	М38	Дорога двери	1	К-Т	60.0	1:2

5	6402-70	Шайба пружин. 16	12	сталь 65г	0.006	0.072	
4	5915-70	Гайка М16.5.01	12	ст.3	0.04	0,48	

1976	Сельский дом культуры на 300 мест.	Огнезащитная дверь склада станковых декораций. Общий вид дороги	Типовой проект 264-12-153	Альбом III часть 2	Лист М42

г. Москва

Рук группы — Меньшикова
Разработал — Солодков
Проверил — Пахомова

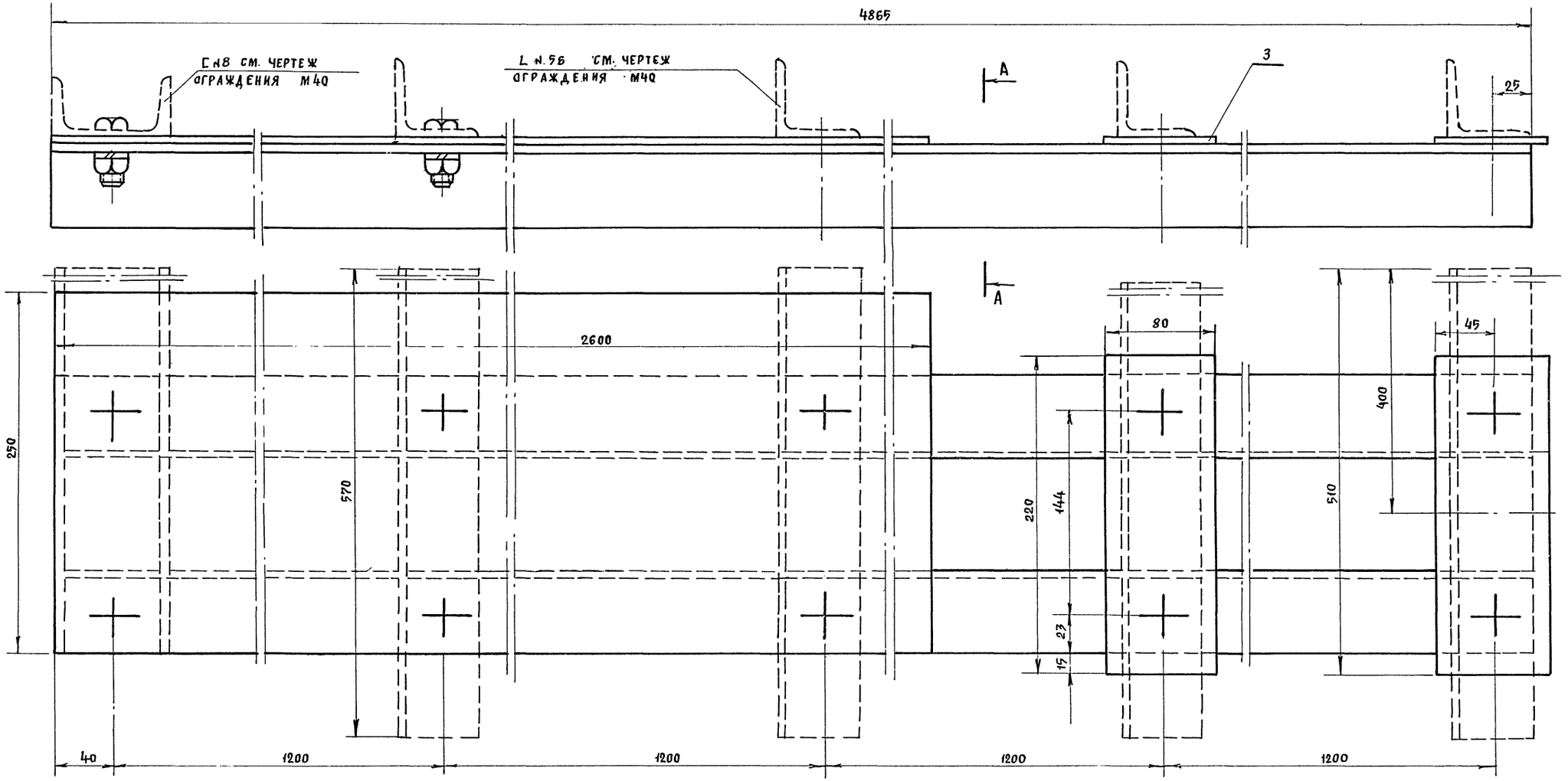

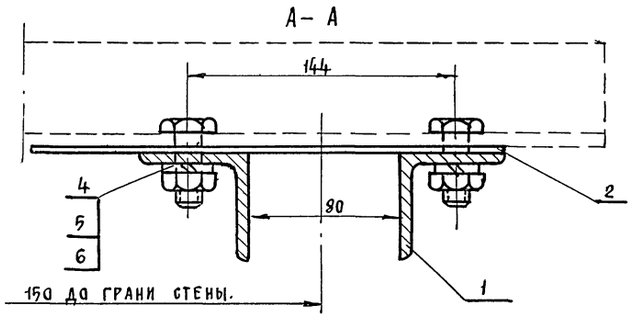

N поз	ГОСТ или N черт.	Наименование	Кол	Мат	Вес 1 шт.	Вес Общ.	Прим
2	ГОСТ 5681-57	Ст. листовая δ 4×250×3100	1	Ст.	24.32	24.32	
1	ГОСТ 8509-72	Ст. угловая 56×56×4865	2	Ст.3	19.4	38.8	

N поз	N черт.	N сб. черт.	Наименование	Кол.	Мат	Вес СБ	Вес УЗ	М
7	М43	М38	Направляющие	1			66.0	1:2

N дет	N черт.	N сб. черт.	Наименование	Кол.	Мат	Вес	М
6	ГОСТ 6402-70	Шайба 16.65 Г.01	10	Ст. 65Г			
5	ГОСТ 5915-70	Гайка М16 5.01	10	Ст.3	0.04	0.4	
4	ГОСТ 7798-70	Болт М16×40 36.01	10	Ст.3	0.1	1.0	
3	ГОСТ 5681-57	Ст. листовая δ 4×80×220	2	Ст.3	0.55	1.1	

1976	Сельский дом культуры на 300 мест	Огнезащитная дверь склада станковых декораций Общий вид направляющих	Типовой проект 264-12-153	Альбом III Часть 2 — Лист М-43

Росгипронисельстрой г. Москва

Рук. мастерской		
Гл. инженер проекта		
Гл. специалист		
Разработал	Д. Жемилова	
Проверил	Солодков	
Н. контр.	Ахромова	
Рук. группы		
Гл. архитектор	Скавронский	
Гл. инженер	Иванов	
Гл. конструктор	Харьбин	
Н. отд.		
Н. сект.		
Копировал		

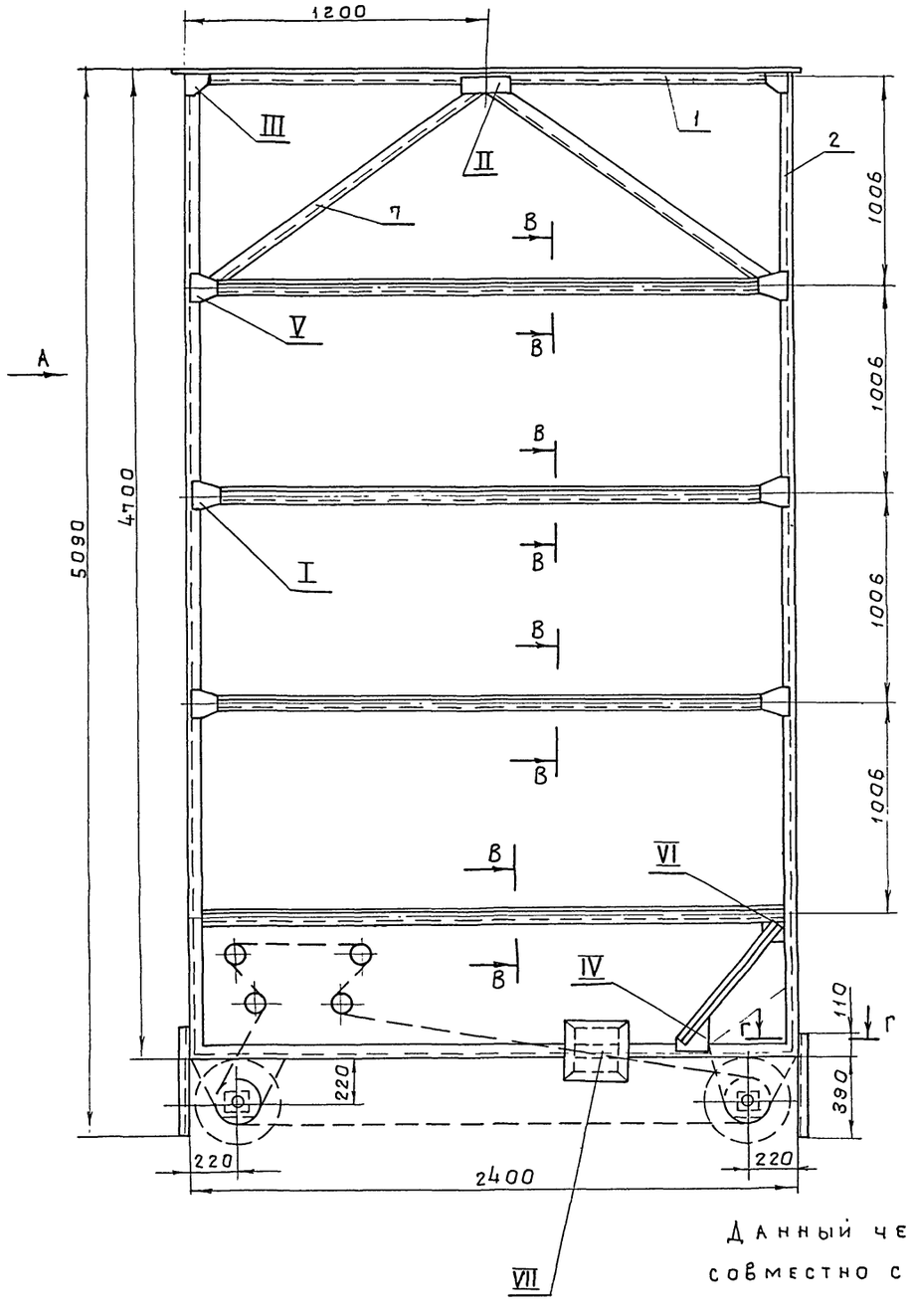

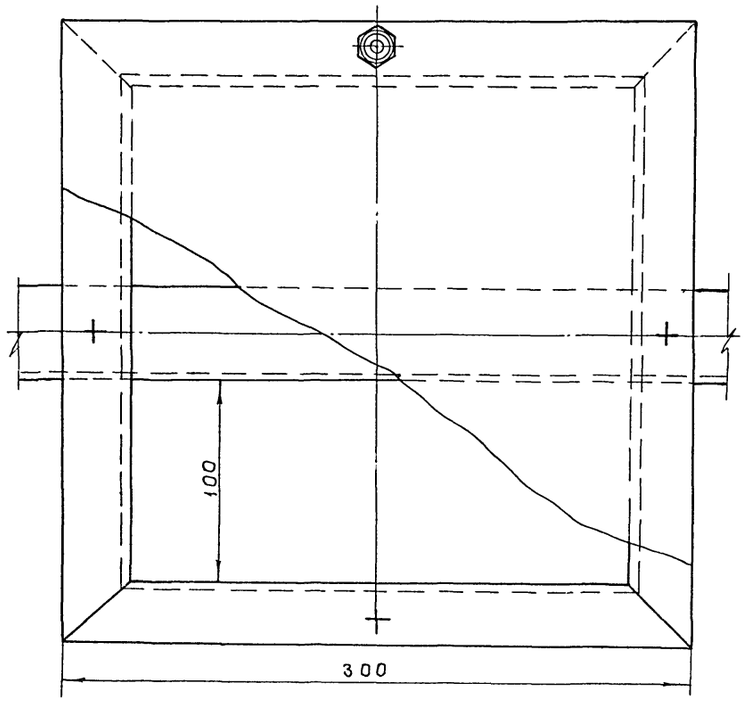

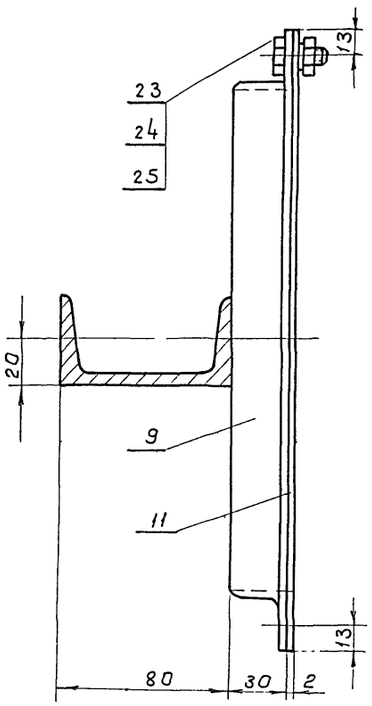

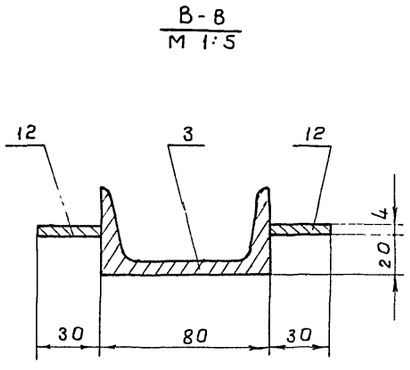

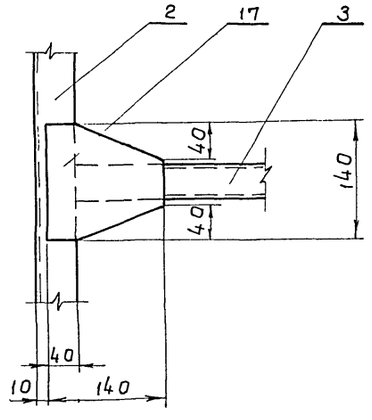

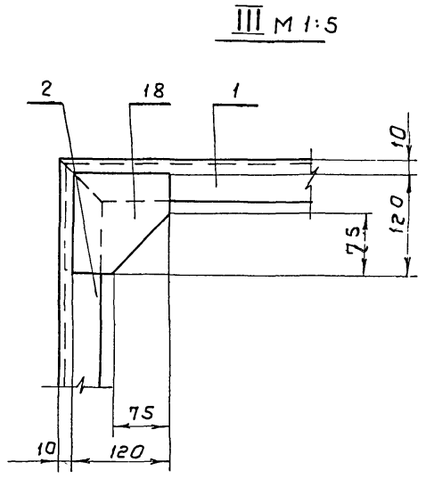

Данный чертеж рассматривать совместно с листами М 45 и М46

1976	Сельский дом культуры на 300 мест	Огнезащитная дверь склада станковых декораций, Каркас Лист 1.	Типовой проект 264-12-153	Альбом III часть 2	Лист М44

Росгипронисельстрой г. Москва

Рук. маст. М4 Гл. специалист Рук. группы Разработал Проверил

Зарубин Скавронский Меньшикова Пахомова Солодков

Рук. группы Меньшикова Копировал Алферова Г.М.

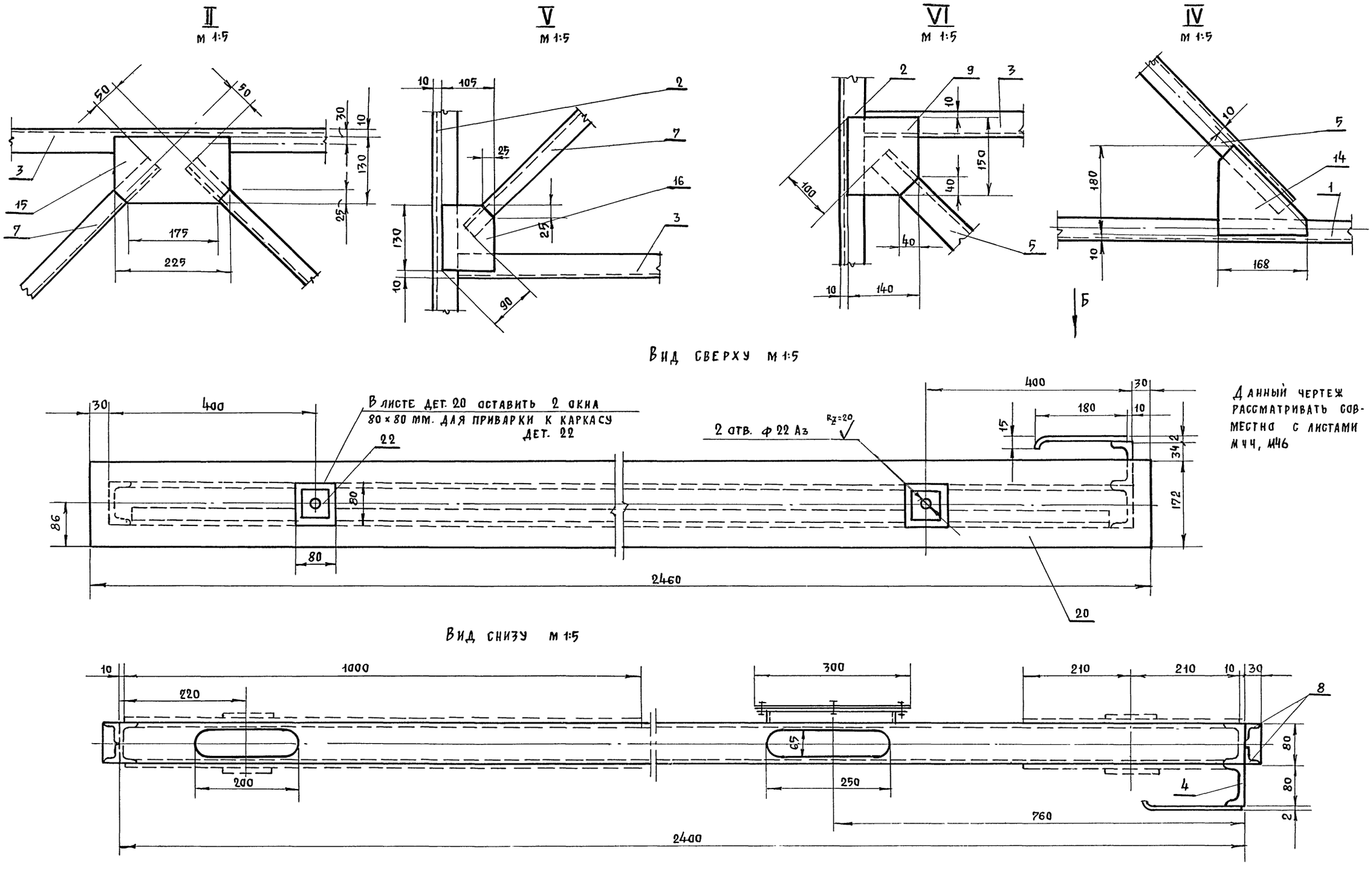

1976	Сельский дом культуры на 300 мест	Огнезащитная дверь склада станковых декораций. Лист. 2	Типовой проект 264-12-153	Альбом III часть 2	Лист М-45

Росгипронисельстрой г. Москва

Рук. мастерской Н.Н. Зарубин
Гл. инженер проекта Ивановский
Гл. специалист Скавронский
Разработал Пахомова
Проверил Солодков
Н.Н. А.В. Н.И. Л.В. М.И.
Рук. группы Меньшикова
Копировал Джемилова

ВИД А
М 1:2

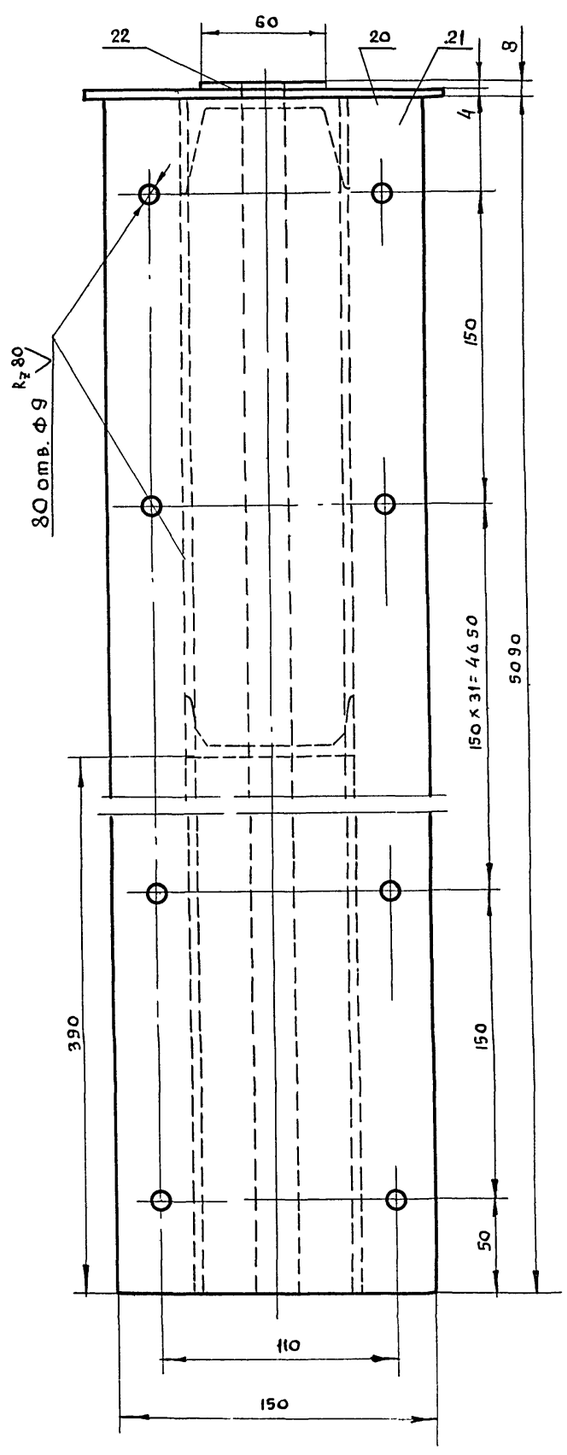

ВИД Б
М 1:5

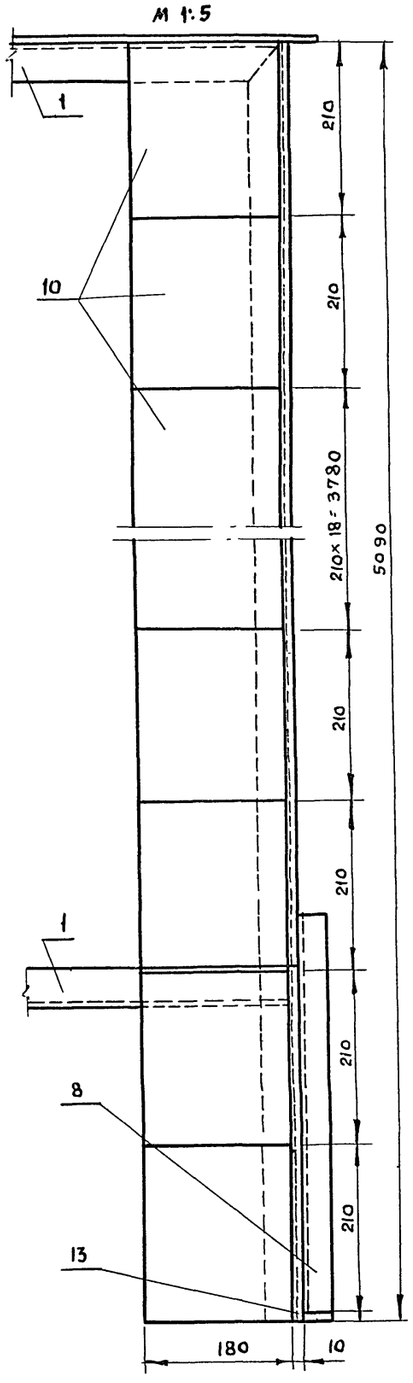

Г-Г
М 1:2

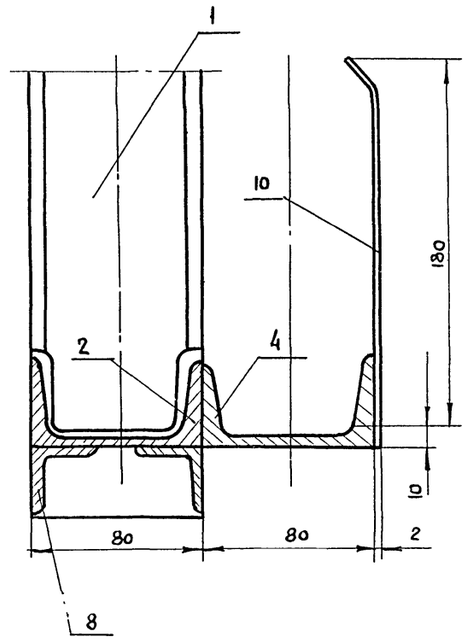

Деталь поз. 22 м 1:1

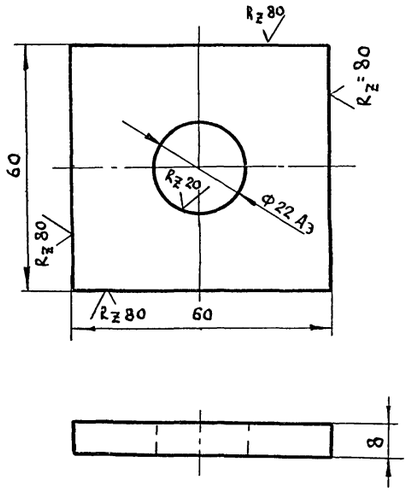

1. Сварка по ГОСТ 5264-69-Т1 Δ 4
электрод Э42 по ГОСТ 9467-60
2. Данный чертеж рассматривать совместно с черт. М44 М45.

		Всего металла					450,0
		Наплавленного металла 2%					7,7
		Итого металла					442,3
25	6402-70	Шайба 8Б5 Г.01	4			0,0016	0,006
24	5915-70	Гайка М 8.5.01	4			0,006	0,024
23	7798-70	Болт М 8 х 20. 36.01	4			0,015	0,06
22	5681-57	Ст. лист. δ= 8', 60х60	2	0,0036	0,0072	64,0	0,46
21	5681-57	Ст. лист δ=4', 150х6090	1	0,915	0,915	32,0	29,2
20	5681-57	Ст. лист δ=4', 172х 2.970	1	0,51	0,51	32,0	16,3
19	5681-57	Ст. лист δ=4', 140х 150	2	0,021	0,042	32,0	1,34
18	5681-57	Ст.лист δ=4', 120х120	4	0,0144	0,057	32,0	1,82
17	5681-57	Ст. лист δ=4', 140х140	14	0,0196	0,274	32,0	8,76
16	5681-57	Ст.лист δ=4', 165х130	4	0,0214	0,0856	32,0	2,74
15	5681-57	Ст.лист δ=4', 130х225	1	0,0292	0,029	32,0	0,93
14	5681-57	Ст.лист δ=4', 168х180	2	0,031	0,064	32,0	2,04
13	5681-57	Ст.лист δ=4', 32х80	1	0,0024	0,0024	32,0	0,07
12	5681-57	Ст. лист δ=4', 30х2700	10	0,081	0,81	32,0	25,9
11	5681-57	Ст. лист δ=2', 300х300	1	0,09	0,09	32,0	1,44
10	5681-57	Ст.лист δ=2', 210х185	29	0,038	0,92	16,0	18,5
9	8509-72	Уголок 32х32х4	4	300	1200	1,91	2,29
8	8509-72	" "	2	496	992	1,91	1,89
7	8509-72	" "	2	1600	3200	1,91	6,12
6	8509-72	Уголок 32х32х4	2	5090	10180	1,91	20,0
5	8240-72	Швеллер 8	1	750	750	7,78	5,84
4	8240-72	" "	1	5090	5090	7,78	39,2
3	8240-72	" "	5	2890	14450	7,78	112,2
2	8240-72	" "	2	4700	9400	7,78	75,0
1	8240-72	Швеллер 8	2	2400	4800	7,78	45,2
№ п/п	Гост или № черт	Наименование	Кол.	1 эл.	Общ.	1 п.м. 1 м²	Общий
				Длина		Вес	

Гл. специалист Скавронский
Рук. группы Меньшикова
Разработал Пахомова
Проверил Солодков
Н.контр. Меньшикова
Гл. архитектор проекта Алферова

Госгражданпроект при Госстрое СССР
г. Москва

1976	Сельский дом культуры на 300 мест.	Огнезащитная дверь склада станковых декораций. Каркас. Лист 3.	Типовой проект 264-12-153	Альбом III, часть 2	Лист М 46

14748-05 31

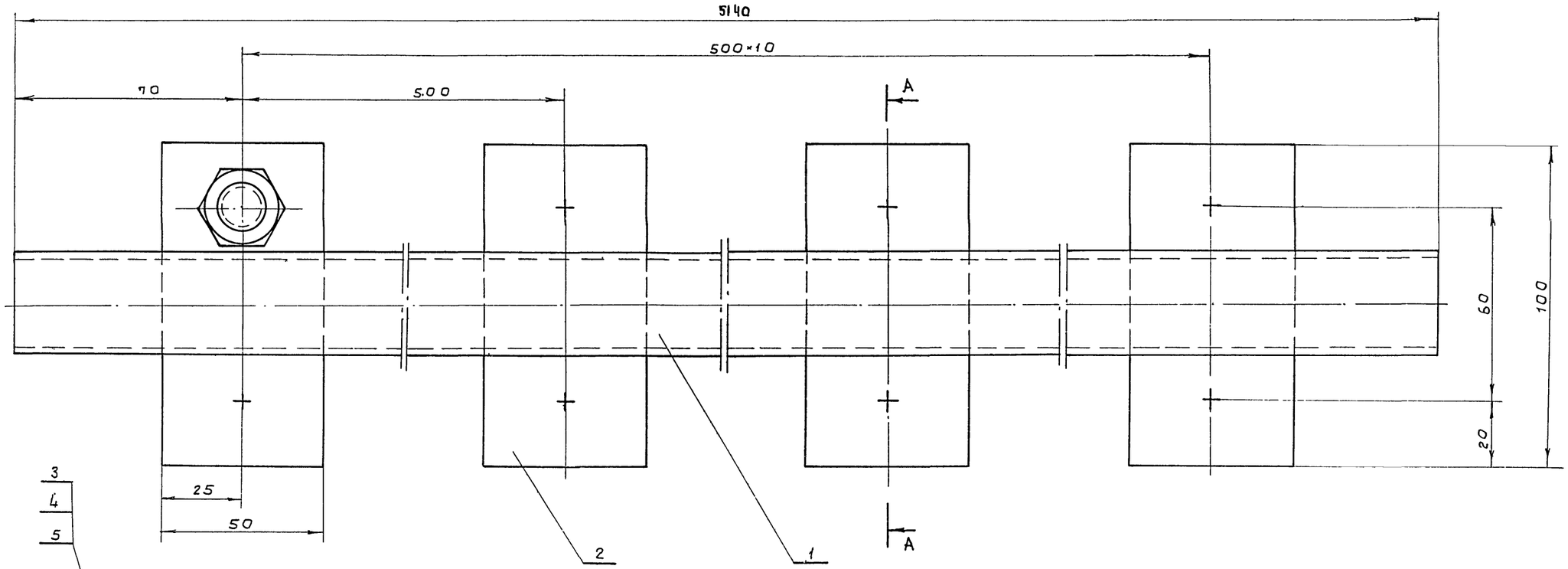

Сварка по ГОСТ 5264-69-Т1-Δ4,
электрод Э 42 по ГОСТ 9467-60

№ поз.	№ черт.	№ сб. черт.	Наименование	Кол.	Мат.	Вес. 1 шт.	Вес. Общ.	Прим.
5	ГОСТ 3262-62	—	Шайба 12,65Г.01	22	Ст. 65Г	0,01	0,22	
4	ГОСТ 5915-70	—	Гайка М12,5.01	22	Ст. 3	0,022	0,55	
3	ГОСТ 2590-71	—	Болт анкерн. М12	22	Ст. 3	0,11	2,42	
2	Б/Ч	Б/Ч	Пластина опорн	11	Ст 3	0,15	1,65	
1	ГОСТ 3262-62	—	Труба 25	1	Ст. 3	13,5	13,5	
№ поз.	№ черт.	№ сб. черт.	Наименование	Кол.	Мат.	Вес. 1 шт.	Вес. Общ.	Прим.
8	М47	М38	Труба опорная	1	Св. У3,	20,0		1:1
№ дет.	№ черт.	№ сб. черт	Наименование	Кол.	Мат.	Вес.		М

1976	Сельский дом культуры на 300 мест	Огнезащитная дверь склада станковых декораций Труба опорная	Типовой проект 264-12-153	Альбом III часть 2	Лист М47

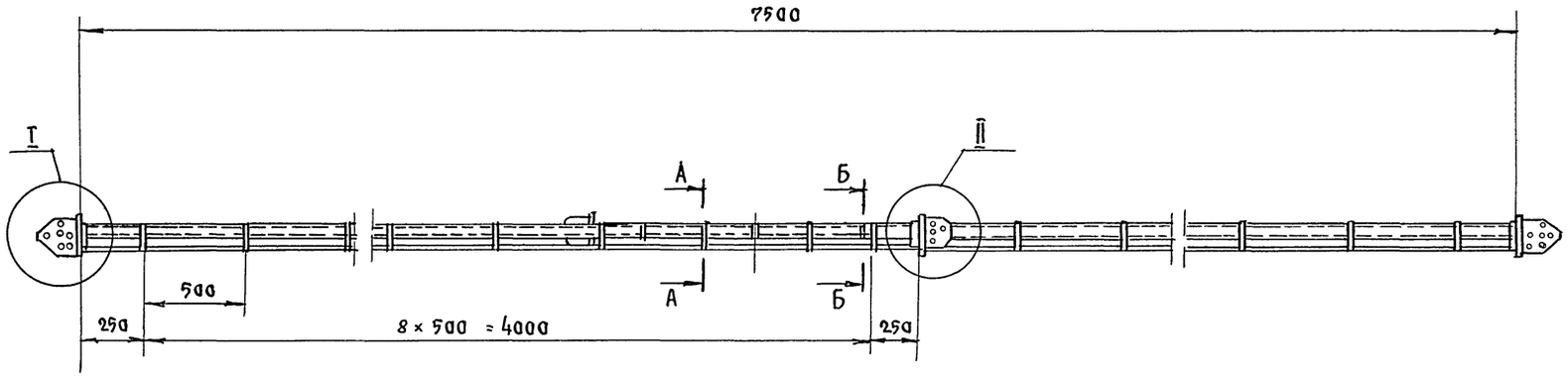

№№ п/п.	Наименование	Ед. изм	Кол-во	ГОСТ или № черт	Примеч
1	Блок тип II	к-т	2	50-12	Альбом VIII-IX часть 1
2	Блок тип I	"	2	50-51	"
3	Подвеска	"	22	50-107	"
4	Распорка тип I	шт.	4	50-001	"
5	Штанга L=4500 В7				
	Труба 50 ГОСТ 3262-62	"	2	Б.4	
6	Опора, L=4500 В7				
	Круг 10 ГОСТ 2590-71 / СТ.3 · ГОСТ 535-58	"	4	Б.4	

1. Сварка электродуговая по ГОСТ 5264-69 производить сплошными швами. Высота катета накладываемых швов должна соответствовать наименьшей толщине одного из свариваемых элементов. Электроды марки Э-42 по ГОСТ 9467-60
2. Покрытие ЭМ ПФ-19М, серия гр. IV п.
3. Неуказанные предельные отклонения размеров по СМ7
4. * Размер для справок

Трущиеся поверхности опоры не красить, очистить от ржавчины, окалины и смазать солидолом

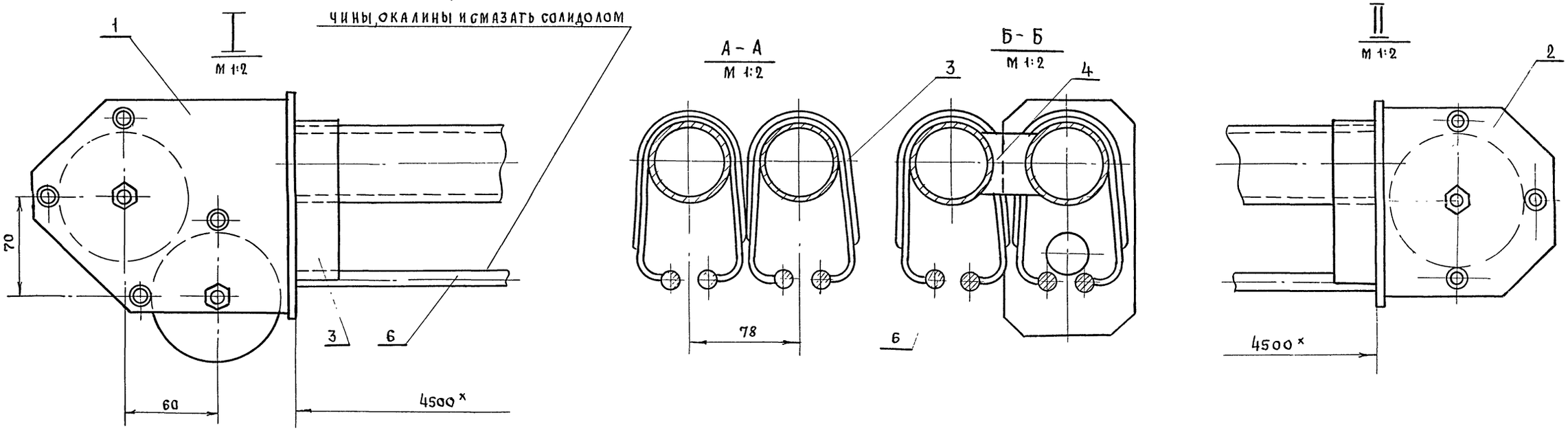

1976	Сельский дом культуры на 300 мест	Каркас дороги попланного занавеса Вид общий	Типовой проект 264-12-153	Альбом III часть 2	Лист М48

Росгипроннисельстрой г. Москва
Гл. инженер пр-та Гл. специалист Инженер Проверил
Ивановский А.В. Скавронский Н.И. Солодков М.И. Пахомова Л.В.
Копировал
Джемилова

14748-05 53

Раздел 1. Перечень заказного механического оборудования сцены изготовляемого Саратовским механическим заводом театрального и библиотечного оборудования

NN п/п	Обозначения: По каталогу Саратовск. завода	Обозначения: Чертежи серии 2.290-3	Наименование	Един. изм.	К-во	Примечание
1	Н443/М1	50-142	Блок 1но ручьевый	К-т	30	
2	Н443/М2	50-145	Блок 2х ручьевый	"	28	
3	Н443/М3	50-146	Блок 3х ручьевый	"	31	
4	Н443/М4	50-148	Блок 4х ручьевый	"	1	
5	Н443/М8	50-154	Блок 5ти ручьевый угловой	"	25	
6	Н443/М8	50-152	Блок 1но ручьевый угловой	"	28	тип. проект
7	—	50-420	Каток	"	2	264-12-140
8	Н325/М1	50-316	Противовес декорационный Q=300 кг	"	20	
9	Н328/М1	50-317	Противовес декорационный Q=800 кг	"	2	
10	Н437/М1	50-233	Каретка ведущая	"	2	
11	Н437/М1	50-234	Каретка ведомая	"	20	
12	М 104	50-357	Лебедка антрактного раздвижного занавеса	"	1	
13	—	50-421	Привод двери	"	1	264-12-140
14	Н452/М1	50-115	Противовес софитный Q=700 кг	"	1	
15	"	50-319	Противовес софитный Q=1500 кг	"	2	
16	Н219/М2	50-45	Стяжка	"	86	
17	Н217/М1	50-124	Верхний узел крепления направляющего каната	"	2	
18	"	50-321	То же нижний	"	2	
19	Н267/М1	50-126	Направляющая втулка	"	4	
20	Н266/М1	50-50	Подвеска штанги	"	63	
21	—	50-422	Колесо ходовое	"	1	264-12-140
22	Н261/М1	50-360	Лебедка дымовых люков	"	1	
23	Н235/М3	50-305	Блок одинарный	"	1	
24	Н391/М3 М4,М5	50-110	Блок направляющий АРЗ.	"	1	
25	"	50-108	То же. Поддерживающий	"	2	
26	"	50-109	То же обводной	"	1	

Раздел 2. Перечень механического оборудования изготовляемого на месте

NN п/п	NN чертежей проекта	Наименование	Ед. изм.	К-во	Примечание
1	М3, М4, М5	Дорога антрактного раздвижного занавеса	К-т	1	
2	М8, М48	Попланные занавеси	"	2	
3	с М12 по М19	Софитные фермы 1го, 2го, 3го планов	"	3	
4	М 34	Штанги декорационных подъемов и дуга горизонта	"	22	
5	с М25 по М32	Подъемный киноэкран	"	1	
6	с М38 по М47	Огнезащитная дверь склада станковых декораций	"	1	

Сводная таблица блоков, стяжек и противовесов подъемного оборудования сцены

N плана	NN подъемов	Наименование подъема	Кол-во	Блоки: 1но ручьев	Блоки: 2х ручьев	Блоки: 3х ручьев	Блоки: 4х руч	Блоки: Стяжка	Блок угловой: 5ти ручьев	Блок угловой: 1но ручьев	Противовес декорац.: 300 кг	Противовес декорац.: 800 кг	Противовес софитный: 1500 кг	Противовес софитный: 700 кг		Примечание
0	1	Антрактный раздвижной занавес	1	3	1	1	1	5	1	1	—	1	—	—		с эл. приводом
1	2	Подъемноопускной занавес	1	1	1	1	—	3	1	1	1	—	—	—		ручной подъем
1	3	Декорационный подъем	1	1	1	1	—	3	1	1	—	1	—	—		"
1	4	Паддуга софита 1го плана	1	1	1	1	—	3	1	1	1	—	—	—		"
1	5	Софит 1го плана	1	2	2	3	—	6	1	2	—	—	—	1		"
2	6	Попланный занавес	1	1	1	1	—	3	1	1	1	—	—	—		"
2	7-9	Декорационные подъемы	3	3	3	3	—	9	3	3	3	—	—	—		"
2	10	Паддуга софита 2го плана	1	1	1	1	—	3	1	1	1	—	—	—		"
2	11	Софит 2го плана	1	2	2	3	—	6	1	2	—	—	1	—		"
3	12	Попланный занавес	1	1	1	1	—	3	1	1	1	—	—	—		"
3	13-16	Декорационные подъемы	4	4	4	4	—	12	4	4	4	—	—	—		"
3	17	Паддуга софита 3го плана	1	1	1	1	—	3	1	1	1	—	—	—		"
3	18	Софит 3го плана	1	2	2	3	—	6	1	2	—	—	1	—		"
3	19-23	Декорационные подъемы	5	5	5	5	—	15	5	5	5	—	—	—		"
3	24	Дуга горизонта	1	1	1	1	—	3	1	1	1	—	—	—		"
3	25	Декорационный подъем	1	1	1	1	—	3	1	1	1	—	—	—		"
		Итого:	25	30	28	31	1	86	25	28	20	2	2	1		

1. Механическое оборудование сцены перечисленное в разделе 1 изготовляет Саратовский механический завод театрального и библиотечного оборудования. В случае изготовления этого оборудования другими заводами необходимо заказать дополнительно типовые чертежи серии 2.290-3 „Нестандартезированное оборудование общественных зданий".
Выпуск 1. Конструкции, узлы и детали механического оборудования кинотеатров и сцен зрелищных зданий. Альбом VII часть 1, альбом VIII - IX, часть 1, альбом X часть 1,
и чертежи городского клуба на 500 мест, шифр 264-12-140, альбом III, часть 3 и часть 4.

Скаб... Меньш...ова
Солодков
Пахомова
Проектировал
Проверил
...ПРОНИСЕЛЬСТРОЙ г. Москва

1976	Сельский дом культуры на 300 мест	Сводная спецификация оборудования и сценические подъемы.	Типовой проект 264-12-153	Альбом III Часть 2	Лист М49

ЦЕНТРАЛЬНЫЙ ИНСТИТУТ
ТИПОВОГО ПРОЕКТИРОВАНИЯ ГОССТРОЯ СССР
МИНСКИЙ ФИЛИАЛ
г. Минск 220600 ул. К Маркса 32
Сдано в печать 11.04. 1986г
Заказ №604 тираж 400 экз.
Инв. N 14748/5 цена 4-18

gost.e-ecolog.ru