ТИПОВОЙ ПРОЕКТ
264-12-153

СЕЛЬСКИЙ ДОМ КУЛЬТУРЫ НА 300 МЕСТ

АЛЬБОМ-III

ЧАСТЬ I

14748 – 04
ЦЕНА 2-51

gost.e-ecolog.ru

ТИПОВОЙ ПРОЕКТ

264-12-153

СЕЛЬСКИЙ ДОМ КУЛЬТУРЫ НА 300 МЕСТ

СОСТАВ ПРОЕКТА

АЛЬБОМ 0 – МАТЕРИАЛЫ ДЛЯ ПРИВЯЗКИ, ЧЕРТЕЖИ НУЛЕВОГО ЦИКЛА РАБОТ

АЛЬБОМ I – АРХИТЕКТУРНО-СТРОИТЕЛЬНЫЕ И ТЕХНОЛОГИЧЕСКИЕ ЧЕРТЕЖИ

АЛЬБОМ II – САНИТАРНО-ТЕХНИЧЕСКИЕ, ЭЛЕКТРОТЕХНИЧЕСКИЕ, СЛАБОТОЧНЫЕ И ЧЕРТЕЖИ АВТОМАТИКИ

АЛЬБОМ III часть I – ЧЕРТЕЖИ ПО КИНОТЕХНОЛОГИИ, ЭЛЕКТРОАКУСТИКЕ, КИНОТЕХНИКЕ, ПОСТАНОВОЧНОМУ ОСВЕЩЕНИЮ, СЦЕНИЧЕСКИМ ЭЛЕКТРОПРИВОДАМ И РЕЖИССЕРСКОЙ СИГНАЛИЗАЦИИ.

АЛЬБОМ III часть II – МЕХАНИЧЕСКОЕ ОБОРУДОВАНИЕ

АЛЬБОМ IV – ИЗДЕЛИЯ ЗАВОДСКОГО ИЗГОТОВЛЕНИЯ

АЛЬБОМ V – НЕСТАНДАРТНОЕ ОБОРУДОВАНИЕ

АЛЬБОМ VI – СМЕТЫ

АЛЬБОМ VII – ЗАКАЗНЫЕ СПЕЦИФИКАЦИИ

АЛЬБОМ III

ЧАСТЬ I

УТВЕРЖДЕН
ГОССТРОЕМ РСФСР
НА СТАДИИ ТЕХНОРАБОЧЕГО ПРОЕКТА
ПОСТАНОВЛЕНИЕМ ОТ 29 АПРЕЛЯ 1977г
N 39

РАЗРАБОТАН
И ВВЕДЕН В ДЕЙСТВИЕ
РОСГИПРОНИИСЕЛЬСТРОЕМ
ПРИКАЗОМ N102 ОТ 4 НОЯБРЯ 1977г

СОДЕРЖАНИЕ АЛЬБОМА

Наименование	NN листа	NN страниц
Перечень чертежей по кинотехнологии, кинотехнике, электроакустике, постановочному освещению сцены и режиссерской сигнализации	1	2
Кинотехнологическая, кинотехническая и электроакустическая части.		
Пояснительная записка	КТ-1	3
Пояснительная записка (продолжение) Спецификация оборудования и материалов	КТ-2	4
План зрительного зала с расположением кинотехнологического оборудования	КТ-3	5
Разрез 1-1 и 3-3 с расположением кинотехнологического оборудования.	КТ-4	6
Разрез 2-2 с расположением кинотехнологического оборудования. Результаты по расчету экранов. Перечень оборудования указанного на чертежах.	КТ-5	7
Кинопроекционная расстановка оборудования.	КТ-6	8
Передняя стена кинопроекционной. Раскладка газовых труб.	КТ-7	9
Кабельный журнал электроакустической и электрических сетей.	КТ-8	10
Схема внешних соединений электроакустического комплекта. Звук 1-25-3	КТ-9	11
Схема внешних соединений кинотехнологического оборудования. Лист 1.	КТ-10	12
Схема внешних соединений кинотехнологического оборудования лист 2.	КТ-11	13
Схема внешних соединений комплекта 37 КЗТП-2	КТ-12	14
Постановочное освещение		
Пояснительная записка	ПО-1	15

Наименование	NN листа	NN страницы
Спецификация	ПО-2	16
Технологическая таблица	ПО-3	17
Схема электроснабжения сцены	ПО-4	18
Схема разбивки ручек регулятора и щеток автотрансформатора	ПО-5	19
Расчетная схема регулируемых линий	ПО-6	20
Расчетная схема щита осветителя	ПО-7	21
План регуляторной	ПО-8	22
План 1 и 2 этажей	ПО-9	23
План рабочих галерей и колосников	ПО-10	24
Разрез 1-1	ПО-11	25
Схема подключения осветительных приборов	ПО-12	26
Кабельный журнал линий постановочного освещения.	ПО-13	27
Технические условия на изготовление гибких сценических лент (лист 1)	ПО-14	28
Технические условия на изготовление гибких сценических лент (лист 2)	ПО-15	29
Технические условия на изготовление гибких сценических лент (лист 3)	ПО-16	30
Схема электрическая принципиальная. Управление лебедкой	ПО-17	31

Росгипропринимсельстрой г. Москва

Рук. маст. А.Зарубин
Гл. инж. пр-та А.Ивановский
Гл. спец. листа Н.Скавронский
Рук. группы М.Меньшикова

Копировал Г.Алферова

ПОЯСНИТЕЛЬНАЯ ЗАПИСКА К КИНОТЕХНОЛОГИЧЕСКОЙ, КИНОТЕХНИЧЕСКОЙ И ЭЛЕКТРОАКУСТИЧЕСКОЙ ЧАСТЯМ ПРОЕКТА

I Общая часть

Рабочие чертежи разработаны на основании архитектурно-строительной части проекта.

В рабочих чертежах учтены требования, заложенные в нормах и правилах проектирования клубов СНиП II-л 16-71.

Зрительный зал кинофицируется для показа художественных, научно-популярных и документальных фильмов. Киноаппаратная состоит из помещений кинопроекционной, перемоточной и тамбура.

II Киноэкран

Системы кинопоказа

В зрительном зале обеспечивается демонстрация широкоэкранных, широкоэкранных с кашетирующим кадром и обычных кинофильмов на цилиндрическом киноэкране из беломатового пластиката марки ЭПБ-П.

Размер изображения при различных системах кинопоказа составляет:

1. Широкоэкранные кинофильмы 8,2×3,48 м
2. Обычные кинофильмы 4,75×3,5 м
3. Кинофильмы с кашетирующим кадром 5,8×3,2 м

Киноэкран устанавливается на расстоянии 1,7м. от красной линии сцены. Положение нижней кромки экрана, на расстоянии 1,2м. от отметки планшета эстрады, обеспечивает хорошую видимость экрана с каждого места зрительного зала. Результаты расчетов киноэкранов и кинотехнологические показатели зрительного зала сведены в таблицу на листе КТ-3, к установке принимается экран размером 8,4×3,55 м.

III Кинотехнологическое оборудование

В соответствии с расчетом, в кинопроекционной устанавливаются кинопроекторы типа „23 КПК" с ксеноновым осветителем мощностью 3 квт.

Питание ксеноновой лампы осуществляется от выпрямителя 50 ВУК-120.

Электропитание токоприемников киноаппаратной осуществляется от распределительного устройства типа 51 РУК-160, устанавливаемого в кинопроекционной.

В целях пожарной безопасности кинопроекционная оборудуется комплектом противопожарных заслонок типа 16 КПЗ-2.

Для связи с залом у каждого кинопроектора устанавливается пульт дистанционного управления типа 55 ПДУ-1. Перематыватель с электроприводом типа 35П-5 устанавливается в перемоточной. Воспроизведение звука при демонстрации кинофильмов осуществляется установкой комплекта „Звук 1×25-3". Комплект обеспечивает воспроизведение фотографической фонограммы 35мм нормальной или широкоэкранной фильмокопии, а также воспроизведение грамофонных записей и работу от микрофона и радиоприемника.

Два громкоговорителя типа 30А-68, которыми укомплектован „Звук 1×25-3", устанавливаются на портале сцены.

IV Звукоусиление и электроакустика.

Звукофикация зала и фойе обеспечена установкой звукотехнической двухканальной аппаратуры типа 37-КЗТП-2, предназначенной для небольших клубов и домов культуры. В комплект аппаратуры 37-КЗТП-2 входят микрофоны, усилители и громкоговорители.

Восемь громкоговорителей типа 37ГД-1 из комплекта „37-КЗТП-2" устанавливаются на портале сцены и в зале.

1976	СЕЛЬСКИЙ ДОМ КУЛЬТУРЫ НА 300 МЕСТ	ПОЯСНИТЕЛЬНАЯ ЗАПИСКА	ТИПОВОЙ ПРОЕКТ 264-12-153	АЛЬБОМ III ЧАСТЬ I	ЛИСТ КТ-1

РОСГИПРОНИИСЕЛЬСТРОЙ г. МОСКВА

РУК. МАСТ. №4 ЗАРУБИН Н.Н.
ГЛ. ИНЖ. ПР-ТА ИВАНОВСКИЙ А.В.
ГЛ. СПЕЦИАЛИСТ СКАВРОНСКИЙ Н.И.
РУК. ГР. УППЫ МЕНЬШИКОВА М.В.
ПРОВЕРИЛ КРЫЛОВА Д.С.
КОПИРОВАЛ АЛФЕРОВА Г.М.

14748-04 4

VI ЗАЗЕМЛЕНИЕ

В соответствии с требованиями правил устройства электроустановок (ПУЭ гл. 1-7), для обеспечивания безопасности людей, все металлические части оборудования, нормально не находящиеся под напряжением, должны быть заземлены.

В электроустановках с глухозаземленной нейтралью, при замыканиях на заземленные части должно быть обеспечено быстрое и надежное автоматическое отключение. С этой целью, в электроустановках до 1000в с глухозаземленной нейтралью, обязательна металлическая связь корпусов электрооборудования с заземленной нейтралью электроустановки.

Магистрали заземления в киноустановках от главного распределительного щита до распределительного устройства 51 РУК-160 выполняются совместно с магистралью питания.

Ответвления от распределительного устройства 51РУК-160-380 для заземления кинотехнологического оборудования выполняются отдельными изолированными медными проводами сечением 4мм².

Заземление воспроизводящего оборудования серии „ЗВУК" осуществляется в точном соответствии с заводской схемой внешних соединений.

VI Монтажные указания.

Вся силовая и электроакустическая сети прокладываются в стальных трубах под полом и штукатуркой стен.

СПЕЦИФИКАЦИЯ ОБОРУДОВАНИЯ

NN п/п	НАИМЕНОВАНИЕ	ЕДИН ИЗМ.	КОЛ-ВО.	ТИП	ПРИМЕЧАНИЕ
1	Кинопроектор широкоэкранный	компл.	2	23 КПК	Ломо г. Ленинград
а)	Объектив для обычной проекции $F=85$мм	шт	2		Ломо. г. Ленинград
б)	Объектив для широкоэкран. проекции $f=100$ мм	шт	2		Ломо. г. Ленинград
в)	Объектив для кашетиров. проекции $f=70$ мм	шт	2		Ломо г. Ленинград
2	Насадка анаморфотная	шт	2	35 НА П-2-3	Ломо г. Ленинград
3	Звуковоспроизводящее устройство	компл	1	Звук 1×25-3	Кинап г. Самарканд
4	Распределительное устройство	шт	1	51РУК 160-380	Кинап г. Самарканд
5	Выпрямитель	шт	2	50 ВУК-120	Кинап г. Самарканд
6	Комплект противопожарных заслонок	компл	1	16 КПЗ-2	Кинап г. Самарканд
7	Фильмостат	шт	2	ФС-10	Кинодеталь г. Минск
8	Перематыватель с эл. приводом	компл	1	35 П-5	Кинемеханический з-д. г. Новгород
9	Экран из беломатового пластиката	шт	1	ЭПБ-П	Вискозный з-д. г. Калинин
10	Пульт дистанционного управления	шт	2	55 ПДУ-1	Кинап г. Самарканд
11	Пресс для склейки 35мм фильмов	шт	1	35 ПКС	Кинап г. Одесса
12	Лупа контроля перфорации 35мм кинопленки	шт	1	Со-301-1	Ломо г. Ленинград
13	Люксметр	шт	1	1-ЛКП	КЭМЗ г. Москва
14	Шкаф для измерительных приборов	шт	1	МРТУ 144-55	З-д. медиц. оборуд. г. Львов
15	Стул киномеханика	шт	2	СК-4	Киномеханические мастерские г. Улан-Удэ
16	Розетка штепсельная	шт	2	У-86-АМ	Союзглавэлектро
17	Бра местного освещения	шт	3	БКВ-60	Союзглавэлектро
18	Выключатель для скрытой проводки	шт	1	У85-АМ	Союзглавэлектро

СПЕЦИФИКАЦИЯ МАТЕРИАЛОВ

NN п/п	НАИМЕНОВАНИЕ	ЕДИН. ИЗМ.	КОЛИЧЕСТВО.	МАРКА	СЕЧЕНИЕ ИЛИ УСЛ. ПРОХОД.
1	Провод в полихлорвиниловой изоляции	м	650	ПВ	1,5
2	Провод в полихлорвиниловой изоляции	м	200	ПВ	2,5
3	Провод в полихлорвиниловой изоляции	м	100	ПВ	4
4	Провод в полихлорвиниловой изоляции	м	30	ПВ	10
5	Провод в полихлорвиниловой изоляции	м	50	ПВ	35
6	Кабель микрофонный	м	60	КММ-2	2×0,35
7	Труба стальная	м	4	ГОСТ 3262-62	15
8	Труба стальная	м	260	ГОСТ 3262-62	20
9	Труба стальная	м	40	ГОСТ 3262-62	25
10	Труба стальная	м	60	ГОСТ 3262-62	32

Альбом. Инв. № подл. | Подпись и дата | Взам. инв. № | Инв. № дубл. | Подпись и дата

Гл. инж. проекта Москва — Проверил Зверина — Нач. отд. Меньшикова — Гл. спец. Крылова — Н. контр. — Гл. спец. Меньшикова — Копировал Алферова Г.М.

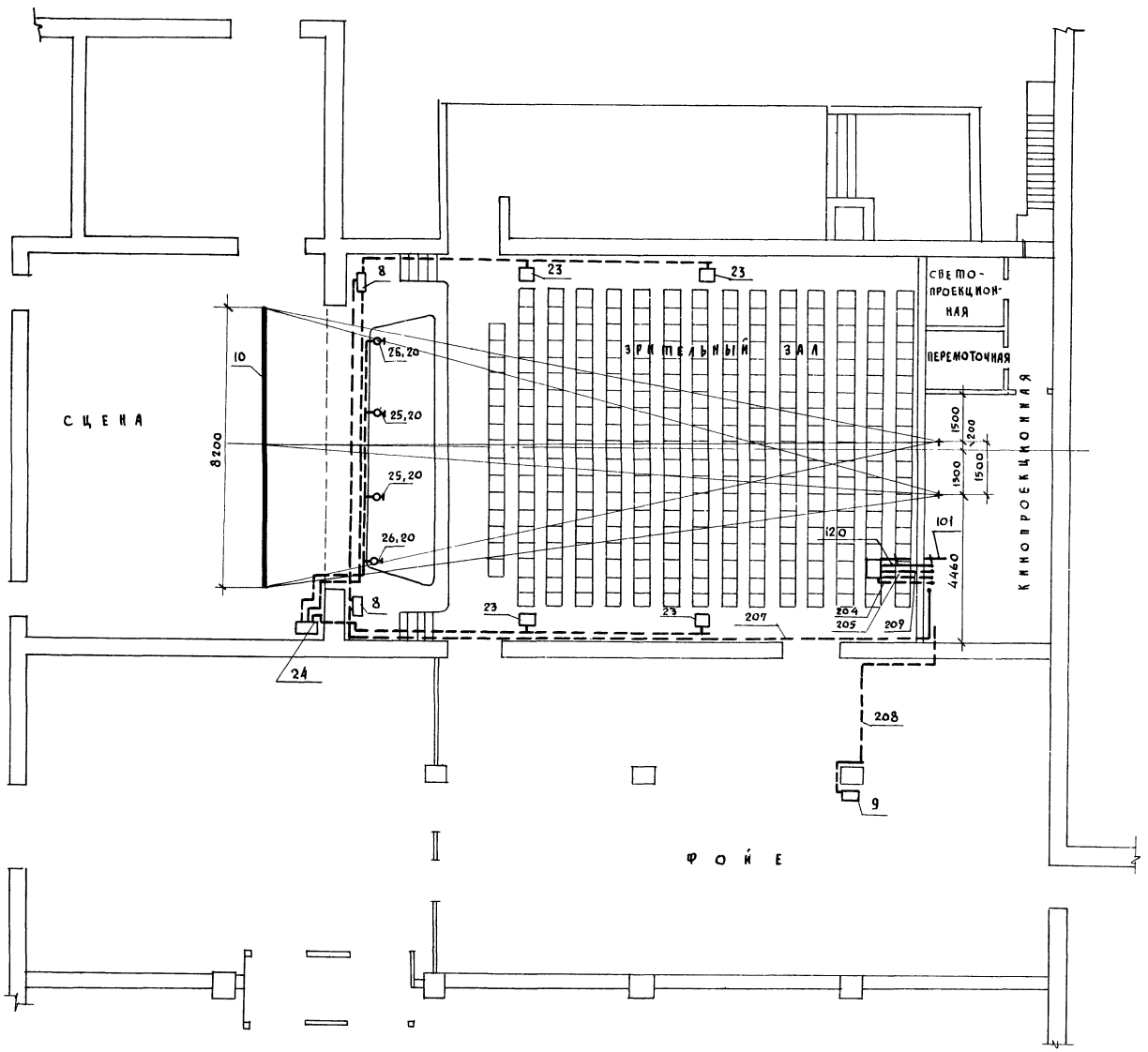

Условные обозначения:

- Газовые трубы с проводами электросиловой сети.
- Тоже электроакустической сети
- Сеть заземления.

Перечень оборудования на листе КТ-5

Кабельный журнал на листе КТ-8

1976	СЕЛЬСКИЙ ДОМ КУЛЬТУРЫ НА 300 МЕСТ	ПЛАН ЗРИТЕЛЬНОГО ЗАЛА С РАСПОЛОЖЕНИЕМ ТЕХНОЛОГИЧЕСКОГО ОБОРУДОВАНИЯ	ТИПОВОЙ ПРОЕКТ 264-12-153	АЛЬБОМ III часть I	ЛИСТ КТ-3

РОСТИПРОНИМСЕЛЬСТРОЙ г. Москва

ГЛ. ИНЖ. ПР-ТА	ЗАРУБИН		АЛФЕРОВА Г.М.
ГЛ. СПЕЦИАЛИСТ	ИВАНОВСКИЙ		
РУК. ГРУППЫ	СКАВРОНСКИЙ		
ПРОВЕРИЛ	МЕНЬШИКОВА		КОПИРОВАЛ
	КРЫЛОВА		

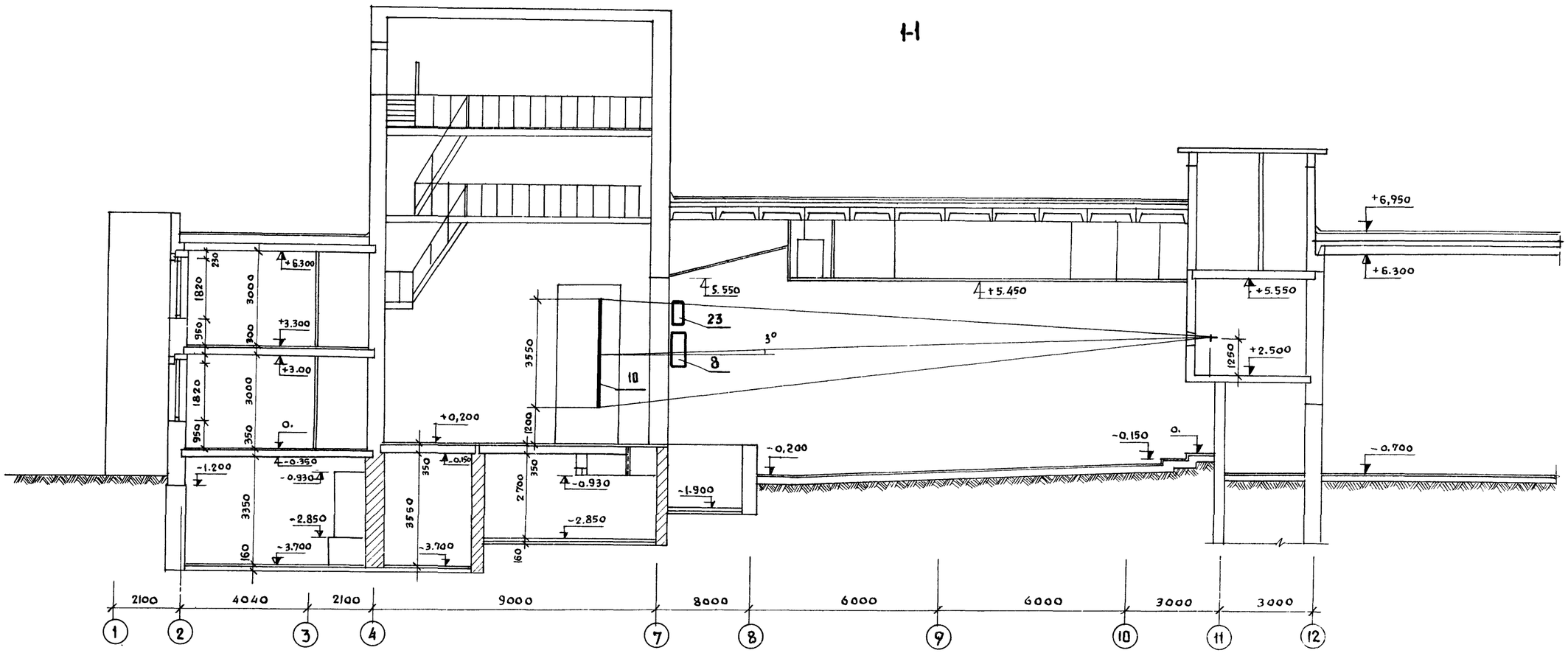

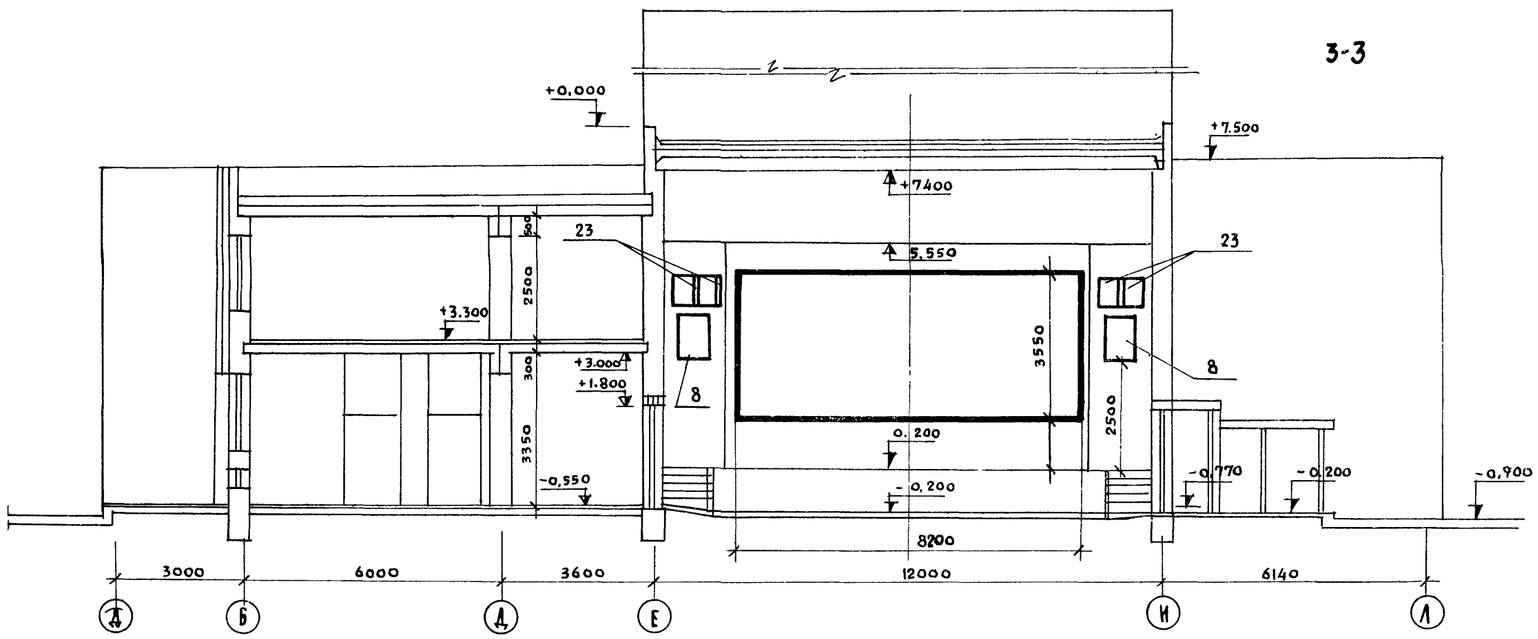

Перечень оборудования на листе КТ-5

1976	Сельский дом культуры на 300 мест	Разрез 1-1 и 3-3 с расположением кинотехнологического оборудования	Типовой проект 264-12-153	Альбом III часть-1	Лист КТ-4

Росгипронисельстрой г. Москва

Рук. маст. N4 Гл. инж. пр-та Гл. специалист Рук. группы-проверил

Заруби Ивановский Скавронский Меньшикова Крылова

Алферова Г-М.

Копировал М.С.

2-2

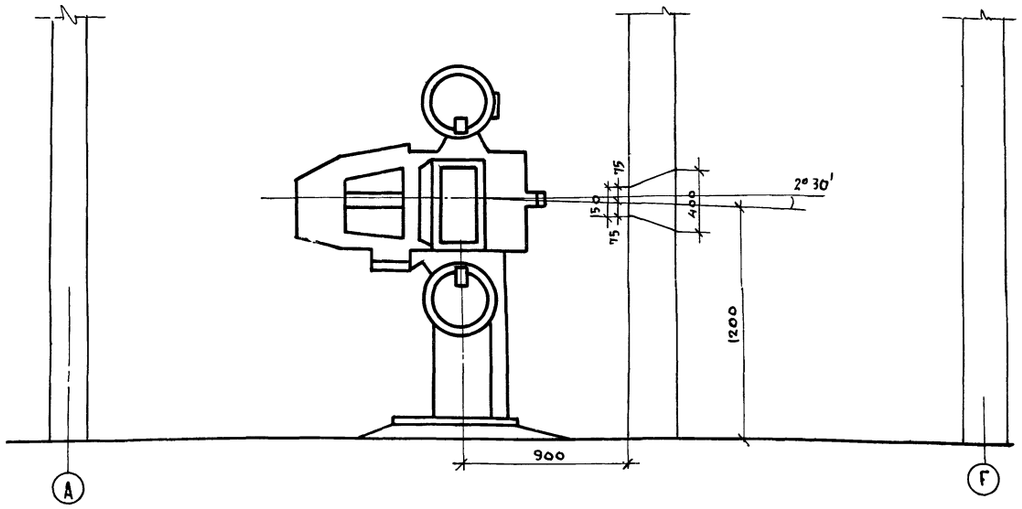

РЕЗУЛЬТАТЫ ПО РАСЧЕТУ ЭКРАНОВ. КИНОТЕХНОЛОГИЧЕСКИЕ ПОКАЗАТЕЛИ ЗРИТЕЛЬНОГО ЗАЛА

NN п/п	НАИМЕНОВАНИЕ	Условн. обозн.	Ед. изм.	Экраны обычн.	Экраны кашет.	Экраны широк.
1	Расстояние от спинки сидения последнего ряда до экрана	Д	м	19,8	19,8	19,8
2	Проекционное расстояние	Дпр	м	19,2	19.2	19.2
3	Ширина экранов	Шэ	м	4,75	5.8	8,2
4	Высота экранов	Вэ	м	3,5	3,2	3,48
5	Площадь экранов	$S_э$	м²	16,6	18.6	28,5
6	Световой поток	F	л.м	2500	2800	4500
7	Радиус кривизны экранов	R	л	плоский		
8	Фокусное расстояние	X	мм	85	70	100
9	Яркость экрана	B	нит	35	35	35
10	Линейное увеличение	B^x	—	230	270	388
11	Угол отклонения оптической оси кинопроектора от нормали в центре экрана в горизонтальной плоскости	$\mathcal{L}_{гор.}$	градус	3°	3°	3°
12	То же в вертикальной плоскости	$\mathcal{Y}_{верт.}$	градус	3°	3°	3°
13	Расстояние от экрана до спинки сидения 1го ряда зрительских мест	Р	м	6,5	6,5	6,5
14	Относительная ширина экрана	Шэ/Д	—	0,24	0,33	0,43
15	Относительное приближение зрителя к экрану	Р/Шэ	—	1,4	1,2	0,8

ПЕРЕЧЕНЬ ОБОРУДОВАНИЯ УКАЗАННОГО НА ЧЕРТЕЖАХ

NN п/п	НАИМЕНОВАНИЕ	Един. измер.	Количество.	Тип
1	Кинопроектор	комп.	2	23КПК
2	Распределительное устройство	шт	1	51РУК-160
3	Выпрямитель	шт	2	50 ВУК-120
4	Шкаф для хранения объективов	шт	1	МРТУ-141-55
5	Фильмостат	шт	2	ФС-10
6	Перематыватель	шт	1	35-П5
7	Громкоговоритель контрольный	шт	2	015ГД-III-2
8	Громкоговоритель заэкранный	шт	2	30А-68
9	Громкоговоритель фойе	шт	1	25А-46
10	Экран из беломатового перфорированного пластиката	шт	1	ЭПБ-П
11	Штепсельная розетка	шт	2	У-86-АМ
12	Бра	шт	3	БКВ-60
13	Пульт дистанционного управления	шт	2	55ПДУ-1
14	Электропитающее устройство	шт	1	12ЭПУ-1
15	Заслонка проекционного окна	шт	2	3ПО-1
16	Заслонка смотрового окна	шт	2	3СО-1
17	Усилитель	шт	1	50У-55
18	Коробка	шт	1	6К-177
19	Кнопка отключения заслонок	шт	1	06-Н-14
20	Стойка микрофонная	шт	4	11А-13
21	Пульт регулятора громкости	шт	1	60К-31
22	Коробка	шт	1	6К-179
23	Громкоговоритель зала	шт	8	37-ГД-1
24	Тележка с аппаратурой	шт	1	37-ТП-1
25	Микрофон	шт	2	МДО-1
26	Микрофон	шт.	2	82А-5м

1976	СЕЛЬСКИЙ ДОМ КУЛЬТУРЫ НА 300 МЕСТ	РАЗРЕЗ 2-2 С РАСПОЛОЖЕНИЕМ КИНОТЕХНОЛОГИЧЕСКОГО ОБОРУДОВАНИЯ. РЕЗУЛЬТАТЫ ПО РАСЧЕТУ ЭКРАНОВ. ПЕРЕЧЕНЬ ОБОРУДОВАНИЯ УКАЗАННОГО НА ЧЕРТЕЖАХ	ТИПОВОЙ ПРОЕКТ 264-12-153	АЛЬБОМ III часть 1	ЛИСТ КТ-5

РОСГИПРОНИИСЕЛЬСТРОЙ г. Москва

РУК. МАСТ №4		ЗАРУБИН	Н.Н.
ГЛ. ИНЖ. ПРТА.		ИВАНОВСКИЙ	А.В.
ГЛ. СПЕЦИАЛИСТ		СКАВРОНСКИЙ	Н.Н.
РУК. ГРУППЫ		МЕНЬШИКОВА	М.В.
ПРОВЕРИЛ		КРЫЛОВА	Л.С.
КОПИРОВАЛ		АЛФЕРОВА	Г.М.

14748-04 8

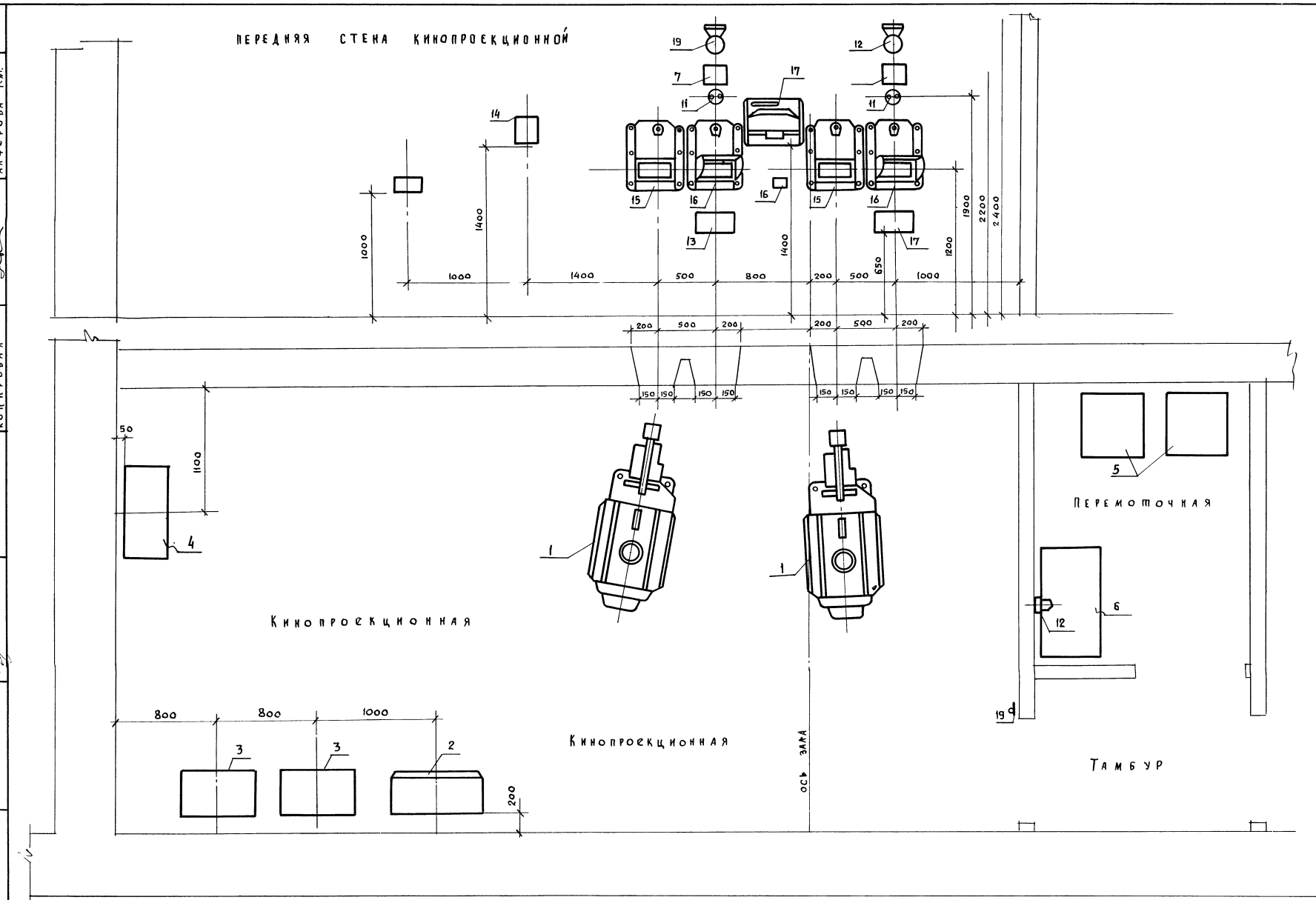

1975	СЕЛЬСКИЙ ДОМ КУЛЬТУРЫ НА 300 МЕСТ	КИНОПРОЕКЦИОННАЯ РАССТАНОВКА ОБОРУДОВАНИЯ.	ТИПОВОЙ ПРОЕКТ 264-12-153	АЛЬБОМ III часть 1	ЛИСТ КТ-6

РОСГИПРОНИИСЕЛЬСТРОЙ г. Москва

РУК. МАСТ. №4	ЗАРУБИН	НН
ГЛ. СПЕЦИАЛИСТ	СКАВРОНСКИЙ	НИ
РУК. ГРУППЫ	МЕНЬШИКОВА	М.В
ПРОВЕРИЛ	КРЫЛОВА	Д.С

КОПИРОВАЛ АЛФЕРОВА Г.М.

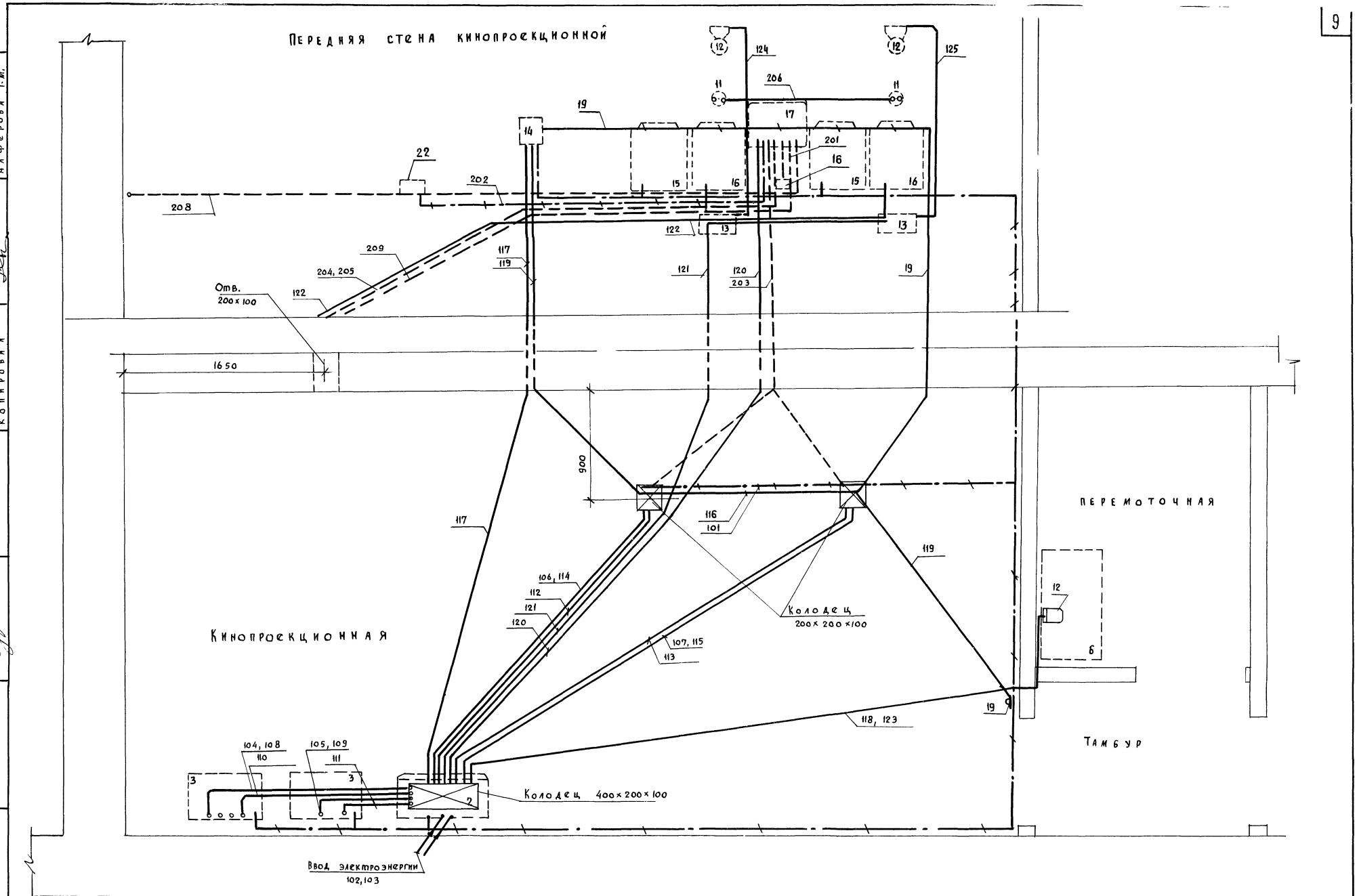

1975	СЕЛЬСКИЙ ДОМ КУЛЬТУРЫ НА 300 МЕСТ	ПЕРЕДНЯЯ СТЕНА КИНОПРОЕКЦИОННОЙ РАЗВОДКА ГАЗОВЫХ ТРУБ	ТИПОВОЙ ПРОЕКТ 264-12-153	АЛЬБОМ III часть 1	ЛИСТ КТ-7

РОСГИПРОНИНСЕЛЬСТРОЙ г. Москва

ГА СПЕЦКАЛИСТ Скавронский
РУК ГРУППЫ Меньшикова
ПРОВЕРИЛ Крылова
КОПИРОВАЛ Алферова Г.М.

14748-04 10

№№ линий	Начало	Конец	Марка провода	Сечение провода	Длина провода	Способ прокладки	Условный проход трубы	Длина трубы	Примечание
101	51РУК 160-380	Кинотехнологич. оборудование	ПВ	1×4		Т	совмест. линией	но с питания	Линия заземления киноустановки
102,103	ГРЩ.	51РУК 120-160	СМ	проект	элект	рооборудования			Вводы электрооборудования
104	51РУК 160-380	50 ВУК 120 N1	ПВ	3(1×10)+1(1×4)	2	Т	32	2	Питание выпрямителя
105	51РУК 160-380	50 ВУК 120 N2	ПВ	3(1×10)+1(1+4)	3	Т	32	3	Питание выпрямителя
106	51РУК 160-380	23 КПК N1	ПВ	3(1×1,5)	5	Т	32	3	Управление выпрямителем.
107	51РУК 160-380	23 КПК N2	ПВ	3(1×1,5)	5	Т	32	3	Управление выпрямителем
108	51РУК 160-380	50 ВУК 120 N1	ПВ	2(1×1,5)	2	Т	Л104		Регулирование тока
109	51РУК 160-380	50 ВУК 120 N2	ПВ	2(1×1,5)	3	Т	Л105		Регулирование тока
110	51РУК 160-380	50 ВУК 120 N1	ПВ	2(1×35)	2	Т	32	3	Постоянный ток
111	51РУК 160-380	50 ВУК 120 N2	ПВ	2(1×35)	3	Т	32	3	Постоянный ток
112	51РУК 160-380	23 КПК N1	ПВ	2(1×35)	5	Т	32	3	Постоянный ток
113	51РУК 160-380	23 КПК N2	ПВ	2(1×35)	5	Т	32	3	Постоянный ток
114	51РУК 160-380	23 КПК N1	ПВ	4(1×1,5)	5	Т	Л.106		Линия питания кинопроектора
115	51РУК 160-380	23 КПК N2	ПВ	4(1×1,5)	5	Т	Л.107		Линия питания кинопроектора
116	23 КП1 N1	23 КПК N2	ПВ	4(1×1,5)	5	Т	25	2	Переход с поста на пост
117	51РУК 160-380	12 ЭПУ-1	ПВ	2(1×1,5)	7	Т	20	6	Питание 12ЭПУ-1
118	51РУК 160-380	Бра перемоточной	ПВ	2(1×1,5)	12	Т	20	12	Питание бра перемоточной
119	12 ЭПУ-1	ЗПО-1', ЗСО-1', ОБН-14', КПК-23	ПВ	1(1×1,5)	15	Т	20	15	Питание автозаслонок
120	51 РУК 160-380	50 У-55	ПВ	2(1×1,5)	8	Т	20	7	Питание комплекта звук 1-25-3
121	51РУК 160-380	55 ПДУ-1 N1, N2	ПВ	2(1×1,5)	10	Т	20	10	Питание пульта дистанционного управления
122	55ПДУ-1 N1, N2	60К-31	ПВ	5(1×1,5)	17	Т	20	17	Линия сигнализации
123	51РУК 160-380	35П-5	ПВ	2(1×1,5)	8	Т	см п.118 20		Линия питания автоперематывателя
124	55 ПДУ-1 N1	Бра N1	ПВ	2(1×1,5)	1	Т	15	1	Питание бра
125	55 ПДУ-1 N2	Бра N2	ПВ	2(1×1,5)	1	Т	15	1	Питание бра
201	55У-55	6К-177	КММ-2 ПГВ	1(2×0,35)+2(1×1,5)	1	Т	20	1	Линия „Вход" ФЭУ
202	55У-55	6К-179	"	1(2×0,35)+3(1×1,5)	8	Т	20	8	Линия „Вход" микрофон, радио
203	55У-55	ЛП кинопроекторов	ПВ	2(2×2,5)	10	Т	20	10	Питание лампы просвечивания
204	55У-55	60К-31	КММ-2	1(2×0,35)	17	Т	20	17	Линия микрофон
205	55У-55	60К-31	КММ-2, ПВ	1(2×0,35)+1(1×1,5)	17	Т	20	17	Линия выносного регулятора громкости
206	55У-55	0,15 ГД III-2	ПВ	2(1×1,5)	2	Т	15	2	Линия контрольных громкоговорителей
207	55У-55	30А-68	ПВ	2(1×2,5)	35	Т	20	35	Линия заэкранных громкоговорителей
208	55У-55	25А-44	ПВ	2(1×2,5)	30	Т	20	28	Линия громкоговорителя фойе
209	55У-55	60К-31	ПВ	2(1×1,5)	17	Т	20	17	Освещение регулятора громкости

РОСГИПРОНИИСЕЛЬСТРОЙ г. Москва

Гл. инж. пр-та		Ивановский	А.В.		
Гл. специалист		Скавронский	Н.И.		
Рук. группы		Меньшикова	М.В.		
Проверил		Крылова	И.С.	Копировал	Алферова Г.М.

1976	Сельский дом культуры на 300 мест	Кабельный журнал электроакустической и электрической сетей	Типовой проект 264-12-153	Альбом III часть 1	Лист КТ-8

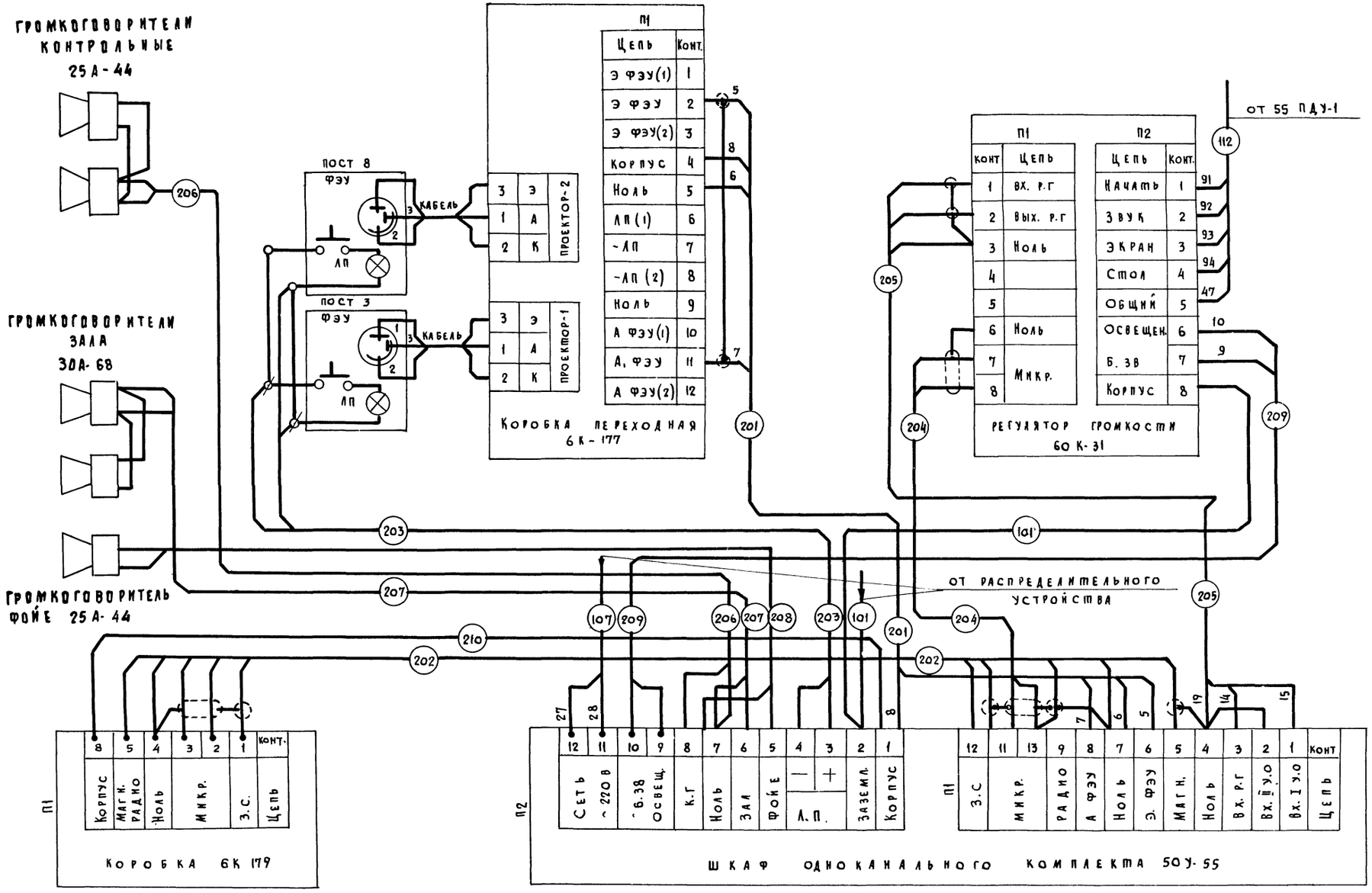

1976	СЕЛЬСКИЙ ДОМ КУЛЬТУРЫ НА 300 МЕСТ	СХЕМА ВНЕШНИХ СОЕДИНЕНИЙ ЭЛЕКТРО-АКУСТИЧЕСКОГО КОМПЛЕКТА „ЗВУК 1-25-3"	ТИПОВОЙ ПРОЕКТ 264-12-153	АЛЬБОМ III часть 1	ЛИСТ КТ-9

РОСГИПРОНИЖЕЛЬСТРОЙ г. МОСКВА

Гл. инж. пр-та	Ивановский	Д.В.	
Гл. специалист	Скавронский	Н.И.	
Рук. группы	Меньшикова	М.В.	
Проверил	Крылова	Я.С.	Копировал
			Алферова Г.М.

14748-04 12

РОСГИПРОКИНОСЕЛЬСТРОЙ г. Москва	Гл. инж. пр. ма		ВАЛОВСКИЙ		
	ГЛ. СПЕЦИАЛИСТ		СКАВРОНСКИЙ	Н.И.	
	РУК ГРУППЫ		МЕНЬШИКОВА	Ю.О.	
	ПРОВЕРИЛ		КРЫЛОВА	М.С.	КОПИРОВАЛ

АЛФЕРОВА Г.М.

РАСПРЕДЕЛИТЕЛЬНОЕ УСТРОЙСТВО 51 РУК 160-1380

| | | | | |

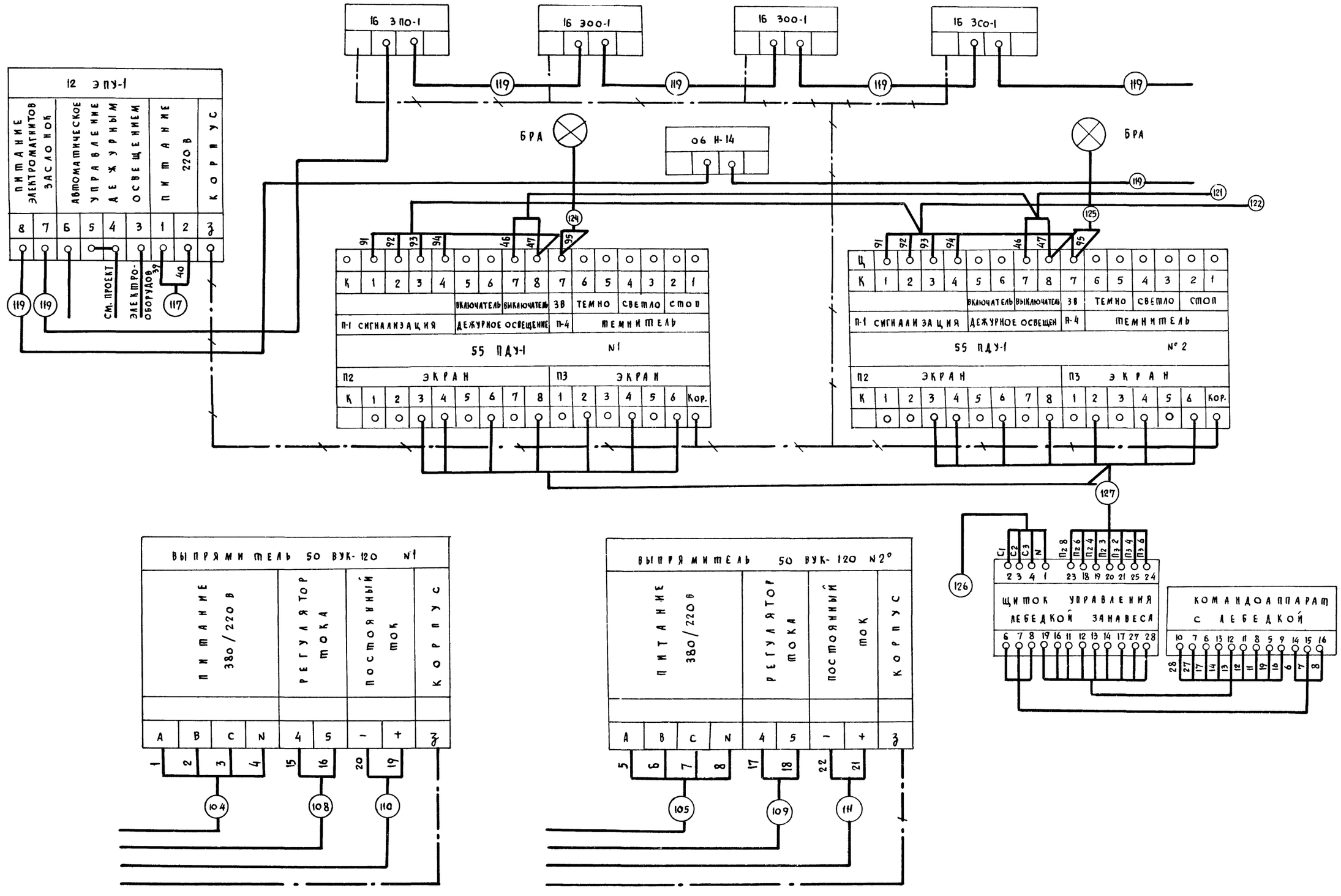

1976	СЕЛЬСКИЙ ДОМ КУЛЬТУРЫ НА 300 МЕСТ	СХЕМА ВНЕШНИХ СОЕДИНЕНИЙ КИНОТЕХНОЛОГИЧЕСКОГО ОБОРУДОВАНИЯ. ЛИСТ 2	ТИПОВОЙ ПРОЕКТ 264-12-153	АЛЬБОМ III часть 1	ЛИСТ КТ-11

РОСГИПРОНИСЕЛЬСТРОЙ г. Москва

РУК. МАСТ. N4	ЗАРУБИН		АЛФЕРОВА Г.М.
ГЛ. ИНЖ. ПР-ТА.	ИВАНОВСКИЙ		
ГЛ. СПЕЦИАЛИСТ	СКАВРОНСКИЙ		
РУК. ГРУППЫ ИНЖЕН.	МЕНЬШИКОВА		
ПРОВЕРИЛ	КРЫЛОВА		КОПИРОВАЛ

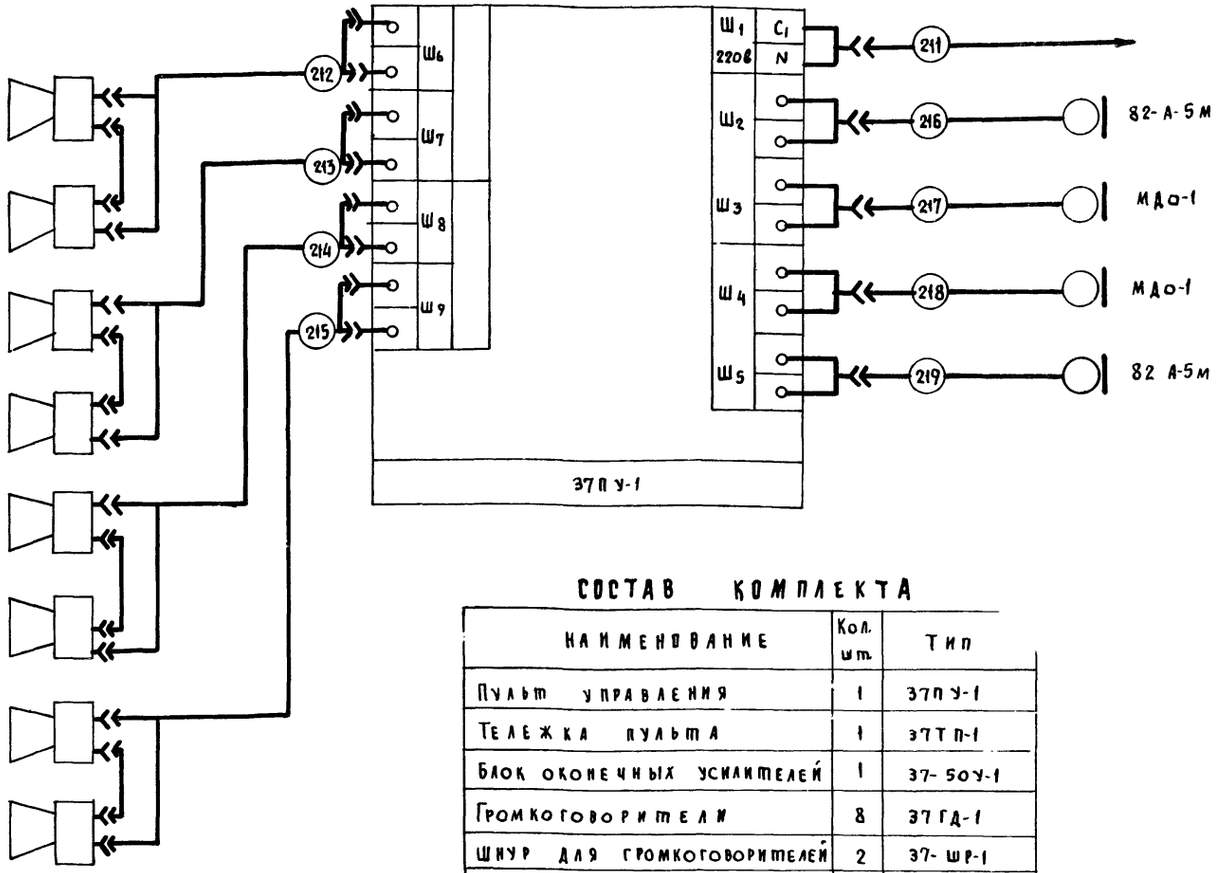

КАБЕЛЬНЫЙ ЖУРНАЛ ЭЛЕКТРОАКУСТИЧЕСКОЙ СЕТИ

NN по планам	Начало	Конец	Марка провода	Сечение	Длина м	Способ п-ки	Наименование линий
211	Щ,о	37ПУ-1	37ШС-1	ШЛАНГ	10	на скобах	Линия подключения комплекта
212	37ПУ-1	37ГД-1	37ШГ-1	—"—	7	—"—	Линия громкоговорителей гр. 1
213	37ПУ-1	37ГД-1	37ШГ-1	—"—	15	—"—	Линия громкоговорителей гр. Г
214	37ПУ-1	37ГД-1	37ШУГ-1, 37ШТ-1	—"—	22	—"—	Линия громкоговорителей гр. 3
215	37ПУ-1	37ГД-1	37ШТ-1, 37ШТ-1	—"—	28	—"—	Линия громкоговорителей гр. Ц
216	37ПУ-1	82А-5М	37ШМ-2	—"—	15		Линия подключения микрофонов
217	37ПУ-1	МДО-1	37ШМ-1	—"—	18		—"—
218	37ПУ-1	МДЕ-1	37ШМ-3	—"—	21		—"—
219	37ПУ-1	82-А-5М	37ШМ-2	—"—	23		—"—

СОСТАВ КОМПЛЕКТА

Наименование	Кол. шт.	Тип
Пульт управления	1	37ПУ-1
Тележка пульта	1	37ТП-1
Блок оконечных усилителей	1	37-50У-1
Громкоговорители	8	37ГД-1
Шнур для громкоговорителей	2	37-ШР-1
Шнур для громкоговорителей	4	37ШУТ-1
Шнур сетевой	1	37ШС-1
Шнур микрофонный	2	37ШМ-1
Шнур микрофонный	2	37ШМ-2
Микрофон динамический	2	82А-5М
Микрофон остронаправленный	2	МДО-1
Стойка микрофонная	2	НА 13

КОМПЛЕКТ 37 КЗТП-2 ОБЕСПЕЧИВАЕТ:

1. Усиление речей ораторов.
2. Обеспечение музыкальными программами праздничных собраний.
3. Обеспечение прямого усиления при выступлениях ансамбля, солистов, театрального коллектива и т. п.
4. Воспроизведение грамофонных и магнитофонных записей.

Комплект может обеспечить звучание как по монофонической, так и по двухканальной стереофонической системе.

1976	Сельский дом культуры на 300 мест	Схема внешних соединений комплекта 37КЗТП-2	Типовой проект 264-12-153	Альбом III часть 1	Лист КТ-12

РОСГИПРОНИСЕЛЬСТРОЙ г. Москва

Рук. маст. 4 | Гл. инж. пр-та | Гл. спец. | Рук. группы | Проверил

Заруби | Ивановский | Скавронский | Меньшикова | Крылова

Н.Н. | А.В. | Н.И. | М.В. | М.С.

Копировал

Алферова Г.М.

ПОЯСНИТЕЛЬНАЯ ЗАПИСКА

Освещение сцены подразделяется на 3 вида:

а) Постановочное освещение

б) Аварийное освещение;

в) Рабочее (в том числе дежурное) освещение.

Постановочное освещение сцены осуществляется стационарной и переносной осветительной аппаратурой.

Стационарное освещение состоит из:

а) Верхнего освещения;

б) Верхнего выносного освещения;

в) Бокового освещения (в пределах сцены);

г) Бокового выносного освещения;

д) Нижнего выносного освещения;

Верхнее освещение сцены осуществляется тремя попланными софитами. Длины софитных ферм, их взаимное расположение и конструкции приведены в рабочих чертежах механического оборудования сцены.

В качестве осветительной аппаратуры верхнего освещения используются четырехкамерные софиты УСРП-43.

Под камерными софитами устанавливаются театральные прожекторы ПР-05-150. Все прожекторы и глубокоизлучатели включаются через штепсельные разъемы ШТС-40, устанавливаемые на софитных фермах. Верхнее выносное освещение сцены. осуществляется со специальной галереи над зрительным залом. На галерее выносного софита устанавливаются двенадцать прожекторов ПР-05-150, включаемых через разъёмы ШТС-40. Боковое освещение в пределах сцены осуществляется прожекторами, устанавливаемыми на 1й рабочей галерее, которые подключаются. через разъёмы ШТС-40 -боковое выносное освещение осуществляется прожекторами ПР-05-150, ПР-05-15 и ПРУ-1-212, устанавливаемыми на специальных конструкциях по обеим сторонам зрительного зала. Для нижнего выносного освещения предусматривается рампа, устанавливаемая в барьере оркестровой ямы.

Для возможности подключения переносной аппаратуры предусмотрена развитая сеть штепсельных включений. Штепсельные включения переносного освещения сцены размещаются в планшете сцены, в лючках, на первой рабочей галерее и на софитных фермах. В качестве штепсельных включений применяются штепсельные соединения типа ШТС-40.

Регулирование цепей постановочного освещения производится с помощью театрального регулятора РТМ-30 с автотрансформатором ТР-100/30 м. К щеткам автотрансформатора подключаются все 30 линий регулируемого освещения сцены. Питание постановочного освещения осуществляется от ГРЩ из электрощитовой для создания различных световых эффектов на сцене предусматривается ультрафиолетовое облучение декораций. Рабочее освещение сцены предусматривается для рабочих галерей, планшета сцены, колосников. В складе декораций, и в оркестровой яме. Рабочее освещение планшета сцены осуществляется глубокоизлучателями ЗГ-05, устанавливаемыми в софитных фермах. Питание и управление рабочим освещением, осуществляется со щита осветителя. Плафоны дежурного освещения устанавливаются на рабочих галереях Управление дежурным освещением со щита помощника режиссера. Сеть аварийного освещения и световые указатели „выход" питаются со щита аварийного освещения, установленного в щитовой, Управление постановочным освещением осуществляется из регуляторной, Вся проводка в пределах сцены, складе декораций, и в регуляторной выполняется проводами и кабелями с медными жилами. Подводка к софитам выполняется с помощью гибких сценических лент на основе провода марки ПРГ-500 с медными жилами. Проект предусматривает наличие режиссерской сигнализации. В зрительном зале предусматривается плавное регулирование рабочего освещения при помощи темнителя света ТС-4м, однако предусмотрена возможность включения напрямую. Схема управления двухскоростной лебедкой антрактно-раздвижного занавеса приведена в альбоме V. Все металлические нетоковедущие части электрооборудования, в т.ч. софитные фермы, направляющие и другие металлоконструкции, подлежат заземлению. Электромонтажные работы необходимо выполнять в соответствии с требованиями „Правил устройства электроустановок", издание 1966г.

Зарубин	Н.Н.	Гуревич	В.Н.	Скавронский	Н.И.
Меньшикова	М.В.	Черняховский	А.С.	Копировал	Алферова Г.М.

Рук. маст. №4 | Гл. арх. пр. та. | Гл. специалист | Рук. группы | Консультант

РОСГИПРОНИИСЕЛЬСТРОЙ г. Москва

1976	СЕЛЬСКИЙ ДОМ КУЛЬТУРЫ НА 300 МЕСТ	ПОСТАНОВОЧНОЕ ОСВЕЩЕНИЕ ПОЯСНИТЕЛЬНАЯ ЗАПИСКА.	ТИПОВОЙ ПРОЕКТ 264-12-153	АЛЬБОМ III ЧАСТЬ 1	ЛИСТ ПО-1

СПЕЦИФИКАЦИЯ

NN п.п.	Усл. обозн.	Наименование	Единица изм.	Колич-во.	Примечан.
1		Выключатель 3х полюсный автоматический типа			
		А3124 с комбинированным расцепителем на 80 А	ШТ	1	ХЭМЗ
2		То же с комбинированным расцепителем на 30 А	"	1	г. Харьков
3		Щиток типа СУ9445-19 на 22 автомата А3161 с			
		расцепителем 15 А, ~~на 14 автоматов А3161 с расцепителем~~			
		~~15 А~~ и на 2 автомата А3163 с расцепителем 15 А	"	1	"
4		Регулятор театральный механический типа РТМ-30			
		2-х вальный, на 30 ручек управления	"	1	Гостеасвет Москва
5		Автотрансформатор театральный регулировочный типа			
		ТР-100/30 м на 30 регулируемых групп, 380/220 в.	"	1	"
6		Темнитель света типа ТС-6, 380/220 в, 10 кВа.	"	1	"
7		Шкаф-помощника режиссера (по черт. Альб. V)	"	1	ПЭМЗ г. Пушкино
8		Шкаф сигнализации (по черт. Альб. V)	"	3	—"—
9		Шкаф билетера (по черт. Альб. V)	"	1	—"—
10		Шкаф на 30 автоматов А3161 (по черт. Альб. V	"	1	—"—
11		Шкаф управления рабочим освещением зала (по черт. Альб. V)	"	1	—"—
12		Пульт осветителя (по черт. Альб. V)	"	1	
13		Универсальный световой прибор типа УСРП-43 на 4 камеры	"	27	ЯЦ-34/2 г. Тюмень
14		Рампа-софит подсвет типа РСП-4К на 4 камеры	"	12	—"—
15		Глубокоизлучатель зеркальный типа ЗГ-05, 500 вт.	"	8	—"—
16		Прожектор театральный типа ПР-05-150, 500 вт	"	50	—"—
17		То же типа ПР-05-115 с плоско-выпуклой линзой	"	6	—"—
18		Прожектор универсальный театральный типа ПРУ-1-212	"	8	—"—
19		Прожектор ультрафиолетового облучения типа ПРК-7м			
		Комплектно с дросселем на напряжение ~220 в	"	6	Гостеасвет г. Москва
20		Прожектор типа ПР-300м (работает с лампой К220-300)	"	2	—"—
21		Нижний подсвет типа НП-2 мощностью 500 вт	"	6	ЯЦ-34/2 г. Тюмень
22		Приставка проекционная типа ПП-2	"	1	—"—
23		Приставка театральная эффектная типа ПРЭ-1	"	2	Гостеасвет г. Москва
24		Приставка длинофокусная типа ПД-440	"	1	ЯЦ-34/2 г. Тюмень
25		Обойма съемная конденсаторная типа ОС-150	"	4	—"—
26		То же типа ОСК-150	"	2	—"—
27	○	Светильник типа РН-60 без отражателя	"	12	Союзглав-электро
28	◡	Плафон уплотненный типа ПСХ-75	"	21	—"—
29	◡	Светильник железнодорожный типа СЖ-1	"	2	—"—
30	◐	Световой указатель „выход" на 2 лампы	"	3	—"—
31		Лампа прожекторная ПЖ-220-1000', 220 в, 1000 вт	"	8	—"—
32		То же типа ПЖ-220-500', 220 в, 500 вт.	"	62	—"—
33		Лампа зеркальная типа НЗК-220-300', 220 в, 300 вт.	"	108	—"—
34		Лампа зеркальная типа ЗН-8', 220 в', 500 вт	"	6	—"—
35		Лампа криптоновая типа', БК 220-100', 220 в', 100 вт	"	48	—"—
36		Лампа накаливания нормальная Б 220-60', 220 в', 60 вт	"	27	—"—
37		То же типа Б 220-40', 220 в, 40 вт	"	2	—"—
38		То же для местного освещения МО36-25', 36 в', 25 вт	"	12	—"—
39		Лампа ртутная типа ПРК-7 мощностью 1000 вт	"	6	—"—
40	К	Светофильтр красный разрезной типа КС-1	м²	4,0	Магазины ВТО
41	С	Светофильтр синий разрезной типа СС-1	"	4,0	—"—
42	Ж	Светофильтр желтый разрезной типа ЖС-2	"	4,0	—"—

NN п.п.	Усл. обозн.	Наименование	Един. изм.	Кол-во.	Примеч.
43	Г	Светофильтр голубой разрезной типа ГС-1	м²	1,0	—"—
44	З	Светофильтр зеленый разрезной типа ЗС-1	"	1,0	—"—
45	УФ	Стекло увиолевое (светофильтр УФ) типа УФС-3	"	1,0	—"—
46		Лампа киннопроекционная К220-300, 220 в, 300 вт.	ШТ	2	Союзглав-электро
47		Коробка. софитная клеммная на 24 зажима	"	3	по черт. Альб. V
48		Коробка колосниковая клеммная на 24 зажима	"	3	—"—
49		Планшетная коробка на 4 разъема ШТС-40	"	6	—"—
50		Коробка галерейная на 4 разъема ШТС-40	"	9	—"—
51		Коробка на 6 разъемов ШТС-40	"	2	—"—
52		Коробка на 2 разъема ШТС-40	"	1	—"—
53		Штатив театральный типа ШТУ-1 до 15 кг	"	8	ЯЦ-34/2 г. Тюмень
54		Штатив театральный типа ШТУ-2 до 30 кг	"	4	—"—
55		Штатив-подставка типа ШП	"	8	—"—
56		Разъем штепсельный лючковый типа ШТС-40л	"	80	Гостеасвет г. Москва
57		Пускатель магнитный ПА-521, катушка ~220 в, 23+2 р б/к	"	1	Уралэлектромотор
58		Конструкция над автотрансформатором	"	1	по черт. Альб. V
59		Конструкция на раме регулятора	"	1	—"—
60		Ролик поворотный в сборе	"	60	—"—
61		Шкаф для установки дросселей и конденсаторов	"	1	по черт. Альб. V
62		Конденсатор типа КБГ-НМ, 4 мкф, 600 в.	"	6	Союзглав-электро
63		Трос стальной гибкий ф 1,35 мм	м	180	Минтранс-маш СССР
64		Провод марки ПВ сечением 35 мм²	"	40	Подольск-„Кабель"
65		То же сечением 10 мм²	"	80	—"—
66		То же сечением 6 мм²	"	200	—"—
67		То же сечением 4 мм²	"	2500	—"—
68		То же сечением 2,5 мм²	"	1500	—"—
69		То же сечением 1,5 мм²	"	2400	—"—
70		Провод марки ПРГ-500 сечением 2,5 мм²	"	300	—"—
71		То же сечением 4 мм²	"	500	—"—
72		Кабель гибкий марки КРПТ сечением 1(3×1,5) мм²	"	60	—"—
73		То же сечением 1(2×2,5) мм²	"	100	—"—
74		Провод теплостойкий марки ПРКС сеч. 1,5 мм²	"	400	—"—
75	Т50	Труба стальная водогазопроводная dy=50 мм ГОСТ 3262-62	"	40	Минчермет СССР
76	Т32	То же dy=32 мм	"	260	—"—
77	Т25	То же dy=25 мм	"	300	—"—
78	Т20	То же dy=20 мм	"	100	—"—
79	Т15	То же dy=15 мм	"	200	—"—
80		Коробка ответвительная У994	ШТ	20	Главэлектромонтаж
81		То же типа У996	"	10	—"—
82		Ящик протяжной типа У997	"	6	—"—
83		Розетка штепсельная 2х полюсная брызгонепроницаемая', 250 в', 6 а	"	20	Союзглав-электро
84		Выключатель пакетный герметический ВГПМ2-10	"	2	—"—
85		Канат пеньковый ф 12 мм	м	80	Минлегпром СССР
86		Брезент марки „Авизент"	м²	20	—"—
89		Шкаф управления лебедкой АРЗ (по черт. Альб. V)	ШТ	1	ПЭМЗ г. Пушкино
90		Разъем штепсельный переходной ШТС-40 п	"	26	Гостеасвет г. Москва
91		Металлорукав гибкий оцинкованный РЭ-ц-Х ф 18 мм	м	30	ГЭМ
92		Звонок электрический типа ЗВП ~220 в	ШТ	6	Союзглавэлектро

1976	СЕЛЬСКИЙ ДОМ КУЛЬТУРЫ НА 300 МЕСТ	ПОСТАНОВОЧНОЕ ОСВЕЩЕНИЕ СПЕЦИФИКАЦИЯ	ТИПОВОЙ ПРОЕКТ 264-12-153	АЛЬБОМ III ЧАСТЬ 1	ЛИСТ ПО-2

РОСГИПРОНИИСЕЛЬСТРОЙ г. Москва

Рук. маст. №4 | Гл. инж. пр-та | Гл. специалист | Разработал | Рук. группы

Зарубин | Ивановский | Скавронский | Черняховский | Меньшикова

Н.Ч. | А.В. | Н.В. | А.С. | М.В.

Копировал | Алферова | Г.М.

ТЕХНОЛОГИЧЕСКАЯ ТАБЛИЦА

№№ линий	Наименование потребителей	Цвет светофильтра	Кол-во точек	Мощн. квт 1 точка	Мощн. квт Всех точек	Количество и тип аппаратуры	Примечания
1	2	3	4	5	6	7	8
	А. Регулируемые линии						
1	Рампа	К	16	0.1	1.6	12 шт. РСП-4К	
2	— " —	С	16	0.1	1.6		
3	— " —	Б	16	0.1	1.6		
4	Софит I плана (верхний ряд.)	К	8	0.3	2.4	6 шт. УСРП-43	
5	— " —	С	8	0.3	2.4		
6	— " —	Б	8	0.3	2.4		
7	Софит I плана (нижний ряд)	У	6	0.5	3.0	12 шт. ПР-05-150 через ШТС-40П	
8	— " —	У	6	0.5	3.0		
9	Софит II плана (верхний ряд)	К	9	0.3	2.7	7 шт. УСРП-43	
10	— " —	С	9	0.3	2.7		
11	— " —	Б	10	0.3	3.0		
12	Софит II плана (нижний ряд)	У	7	0.5	3.5	14 шт ПР-05-150 через. ШТС-40П	
13	— " —	У	7	0.5	3.5		
14	Софит III плана (верхний ряд.)	К	7	0.3	2.1	7 шт. УСРП-43	
15	— " —	Ж	7	0.3	2.1		
16	— " —	С	7	0.3	2.1		
17	— " —	Б	7	0.3	2.1		
18	Софит III плана (нижний ряд)	З	9	0.3	2.7	7 шт. УСРП-43	
19	— " —	Г	9	0.3	2.7		
20	— " —	Б	10	0.3	3.0		
21	Выносной софит	К	4	0.5	2.0	12 шт. ПР-05-150 через ШТС-40Л	
22	— " —	С	4	0.5	2.0		
23	— " —	Б	4	0.5	2.0		
24	Боковое выносное освещение левая сторона	У	—	—	2.0	Сменная прожекторная аппаратура через ШТС-40Л	
25	— " —	У	—	—	2.0		
26	Боковое выносное освещение правая сторона	У	—	—	2.0	Сменная прожекторная аппаратура через ШТС-40Л	
27	— " —	У	—	—	2.0		
28	Планшет, левая сторона	У	—	—	3.0	Переносная аппаратура	
29	Планшет, правая сторона	У	—	—	3.0	Переносная аппаратура	
30	Штепселя оркестра	Б	10	0.06	0.6	10 шт. штепс. розеток	
	Итого по „А"				70.8	Кс = 0.5	
	Б. Нерегулируемые линии.						
1 нр.	Боковое выносное освещение, левая сторона	У	—	—	2.0	Сменная прожекторная аппаратура через ШТС-40Л	
2 нр	Боковое выносное освещение, правая сторона	У	—	—	2.0		
3 нр	Планшет, левая сторона	У	—	—	2.0	Переносная аппаратура.	
4 нр	Планшет, правая сторона	У	—	—	2.0	— " —	
5 нр	Галерея левая	У	—	—	2.0	— " —	
6 нр	— " —	У	—	—	2.0	— " —	
7 нр	Галерея правая	У	—	—	2.0	— " —	
8 нр	— " —	У	—	—	2.0	— " —	
9 нр	Светопроекционная	У	—	—	2.0	— " —	
10 нр	Штепселя оркестра	Б.	10	0.06	0.6	10 шт. штепс. розеток	
	Итого по „Б"		—	—	18.6	Кс = 0.3	
	В. Линии ультрафиолетового облучения декораций						
1 УФ 2 УФ	Планшет (левая сторона, правая сторона)	УФ	2	1.0	2.0	ПРК-7М-2шт	
3 УФ÷6 УФ	Рабочие галереи (левая сторона, правая сторона)	УФ	4	1.0	4.0	ПРК-7М-4шт.	
	Итого по „В"				6.0		
	Г. Линии рабочего освещения						
31	Софит I плана	Б	2	0.5	1.0	2 шт. ЗГ-0.5	
32	Софит II плана	Б	2	0.5	1.0	2 шт. ЗГ-0.5	
33	Склад декораций	Б	2	0.5	1.0	2 шт. ЗГ-0.5	
34	Рабочие галереи	Б	15	0.06	0.9	15 шт. ПСХ-75	
35	Колосники	Б	12	0.06	0.72	12 шт РН-60	
	Итого по „Г"				4.6	K_1 = 0.7	
	Д. Силовые включения						
1 СА	Лебедка АРЗ				1.1	через ШУ	
	Всего:				101.0		

$P_У = 101.0$ квт. $P_Р = (70.8 \times 0.5) + (18.6 \times 0.3) + (4.6 \times 0.7) = 44.5$ квт

(мощности линий УФ и лебедки АРЗ в расчетную мощность не входят из-за несовпадения по максимуму)

1976	Сельский дом культуры на 300 мест	Постановочное освещение Технологическая таблица.	Типовой проект 264-12-153	Альбом III часть 1	Лист ПО-3

Госгипронисельстрой г. Москва

Рук. мастерской № 4 — Гл. инженер проекта — Гл. специалист — Рук. группы — Консультант

Зарубин, Ивановский, Скавронский, Меньшикова, Черняховский — Копировал — Джемилова

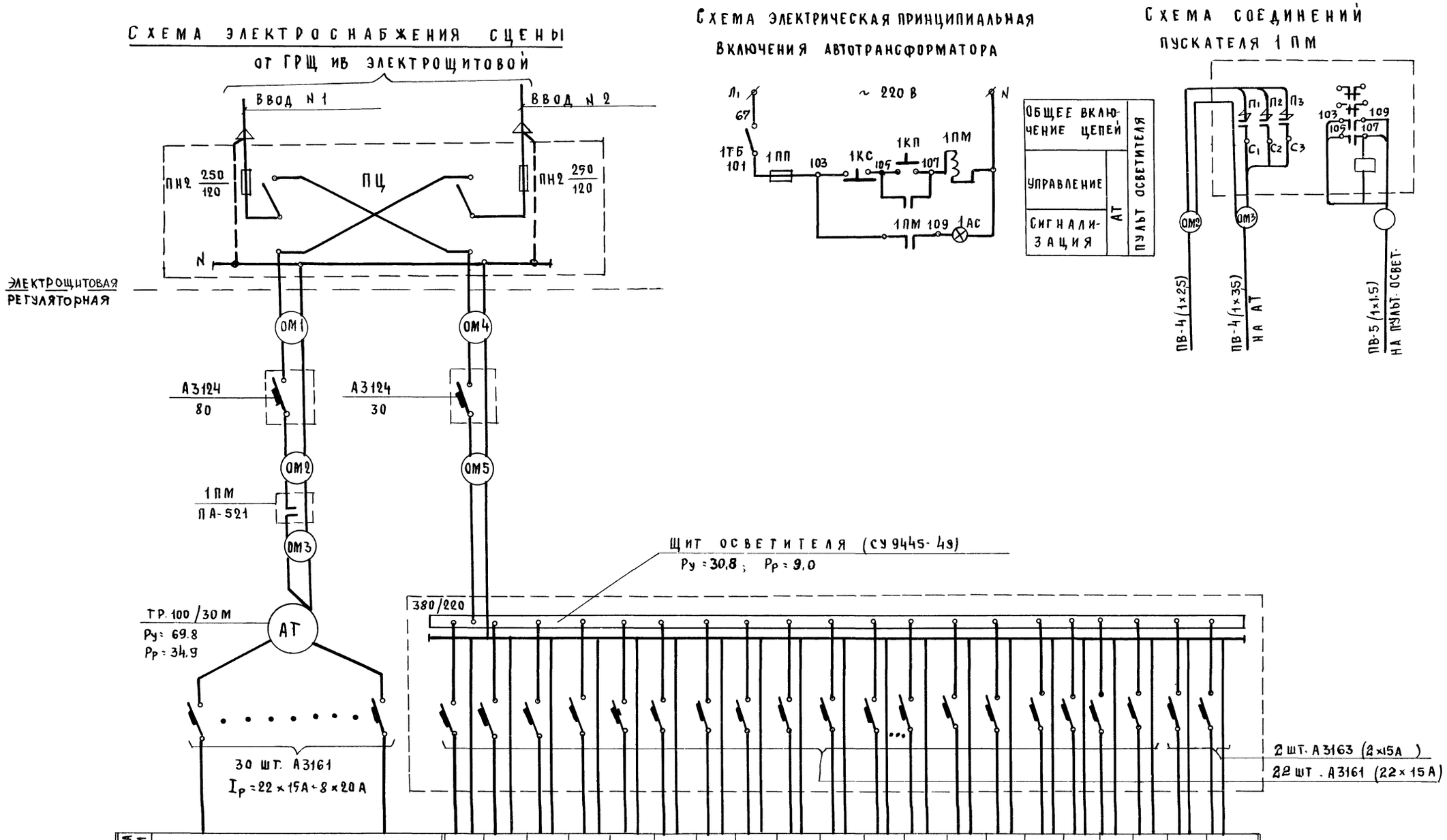

НОМЕРА ЛИНИИ	1 ÷ 30	1НР	2НР	3НР	4НР	5НР	6НР	7НР	8НР	9НР	10НР	1УФ, 2УФ	3УФ÷6УФ	31	32	33	34	35	36	-	1СЛ.
НАИМЕНОВАНИЕ ПОТРЕБИТЕЛЕЙ	РАМПА СОФИТ I ПЛАНА СОФИТ II ПЛАНА СОФИТ III ПЛАНА ВЫНОСНОЙ СОФИТ БЛОК ВЫНОСН. ОСВЕЩ. ЛЕВАЯ СТОР. БЛОК ВЫНОСНОЙ ОСВЕЩ. ПРАВАЯ СТОР. ПЛАНШЕТ ЛЕВАЯ СТОРОНА ПЛАНШЕТ ПРАВАЯ СТОРОНА ОРКЕСТР.	НЕРЕГУЛИРУЕМЫЕ ЛИНИИ										ЛИНИИ УЛЬТРАФИОЛЕТОВОГО ОБЛУЧЕНИЯ		ЛИНИИ РАБОЧЕГО ОСВЕЩЕНИЯ					ЦЕПИ УПР	РЕЗЕРВ	—
		БОК ВЫНОСНОЙ ЛЕВАЯ СТОРОНА	БОК ВЫНОСН. ПРАВАЯ СТОРОНА	ПЛАНШЕТ ЛЕВАЯ СТОРОНА	ПЛАНШЕТ ПРАВАЯ СТОРОНА	ГАЛЕРЕЯ ЛЕВАЯ	ГАЛЕРЕЯ ЛЕВАЯ	ГАЛЕРЕЯ ПРАВАЯ	ГАЛЕРЕЯ ПРАВАЯ	СВЕТОПРОЕКЦИОННАЯ	ШТЕПСЕЛИ ОРКЕСТРА	ПЛАНШЕТ ЛЕВАЯ И ПРАВАЯ СТОРОНА	ГАЛЕРЕИ РАБ. ПРАВАЯ И ЛЕВАЯ СТОРОНА	СОФИТ I ПЛАНА	СОФИТ II ПЛАНА	СКЛАД ДЕКОРАЦИЙ	РАБОЧИЕ ГАЛЕРЕИ	КОЛОСНИКИ	ПУЛЬТ ОСВЕТИТЕЛЯ	—	ЛЕБЕДКА АНТРАКТНО-РАЗДВИЖНОГО НАНАВЕСА

1976	СЕЛЬСКИЙ ДОМ КУЛЬТУРЫ НА 300 МЕСТ	ПОСТАНОВОЧНОЕ ОСВЕЩЕНИЕ. СХЕМА ЭЛЕКТРОСНАБЖЕНИЯ СЦЕНЫ	ТИПОВОЙ ПРОЕКТ 264-12-153	АЛЬБОМ III ЧАСТЬ 1	ЛИСТ ПО-4

РОСГИПРОНИИСЕЛЬСТРОЙ г. МОСКВА
РУК. МАСТЕРСКОЙ НУ
ГЛ. ИНЖЕНЕР ПР-ТА
ГЛ. СПЕЦИАЛИСТ
РУК. ГРУППЫ
КОНСУЛЬТАНТ
ЗАРУБИН НЦ
ИВАНОВСКИЙ АВ
СКАВРОНСКИЙ НИ
МЕНЬШИКОВА МВ
ЧЕРНЯХОВСКИЙ
КОПИРОВАЛ
ДЖЕМИЛОВА

Вид на ТР-100/30 м сверху

NN линий потребителей	14	15	16	17	18	19	20	21	22	23	24	25	26	27	30
NN щеток ТР-100/30 м	101	102	103	104	105	106	107	108	109	110	111	112	113	114	115
NN ручек РТМ-30	16	17	18	19	20	21	22	23	24	25	26	27	28	29	30
Щетки ТР-100/30 м															
N ручек РТМ-30	1	2	3	4	5	6	7	8	9	10	11	12	13	14	15
NN щеток ТР-100/30 м	116	117	118	119	120	121	122	123	124	125	126	127	128	129	130
NN линий потребителей	1	2	3	4	5	6	7	8	9	10	11	12	13	28	29
Фаза	А					В					С				

Ряд N 2

Ряд N 1

Поворотные ролики над ТР-100/30 м

Поворотные ролики на РТМ-30

Ряд N 2

16	17	18	19	20	21	22	23	24	25	26	27	28	29	30
101	102	103	104	105	106	107	108	109	110	111	112	113	114	115

Ряд N 1

1	2	3	4	5	6	7	8	9	10	11	12	13	14	15
116	117	118	119	120	121	122	123	124	125	126	127	128	129	130

1	2	3	4	5	6	7	8	9	10	11	12	13	14	15
116	117	118	119	120	121	122	123	124	125	126	127	128	129	130

16	17	18	19	20	21	22	23	24	25	26	27	28	29	30
101	102	103	104	105	106	107	108	109	110	111	112	113	114	115

Вид на регулятор РТМ-30 со стороны ручек управления.

NN ручек РТМ-30	1	2	3	4	5	6	7	8	9	10	11	12	13	14	15
Цвет светофильтра	К	С	Б	К	С	Б	У	У	К	С	Б	У	У	У	У
Наименование потребителей	Рампа			Софит I плана					Софит II плана					Планшет левая сторона	Планшет правая сторона
				Верхний ряд			Нижний ряд		Верхний ряд			Нижний ряд			
NN щеток ТР-100/30 м	116	117	118	119	120	121	122	123	124	125	126	127	128	129	130
Фаза	А	А	А	А	А	В	В	В	В	В	С	С	С	С	С

Верхний вал

NN ручек РТМ-30	16	17	18	19	20	21	22	23	24	25	26	27	28	29	30
Цвет светофильтра	К	Ж	С	Б	З	Г	Б	К	С	Б	У	У	У	У	Б
Наименование потребителей	Софит III плана							Выносной софит			Бок. выносн освещение левая сторона		Бок выносн освещение правая сторона		Оркестр яма
	Верхний ряд				Нижний ряд										
NN щеток ТР-100/30 м	101	102	103	104	105	106	107	108	109	110	111	112	113	114	115
Фаза	А	А	А	А	А	В	В	В	В	В	С	С	С	С	С

Нижний вал

Схема подключения регулируемых потребителей эстрады

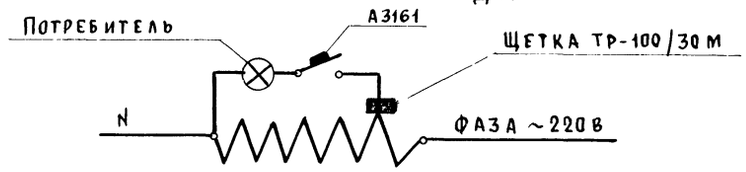

Схема тросовой передачи

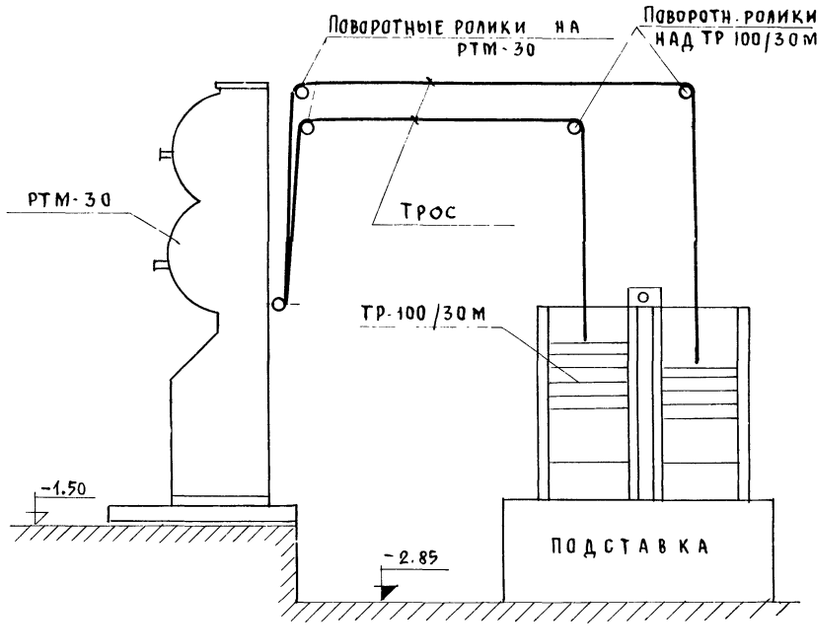

Примечания

1. Тросовая передача расчитана на прямое включение щеток автотрансформатора.
2. Автоматы защиты отходящих линий А3161 устанавливаются в специальном шкафу.
3. На регуляторе со стороны ручек управления нанести маркировку в соответствии со схемой
4. Размещение оборудования в регуляторной см. на листе ПО-8

1976	Сельский дом культуры на 300 мест.	Постановочное освещение. Схема разбивки ручек регулятора и щеток автотрансформатора	Типовой проект 264-12-153	Альбом III часть 1	Лист ПО-5

Стипроницельстрой г. Москва

Рук. мастерской НЧ — Гл. инженер пр-та — Гл. специалист — Рук. группы — Консультант

Арубин НН — Ивановский АВ — Скавронский НИ — Меньшикова МВ — Черняховский

Копировал

Джемилова

Регулируемые линии. Расчетная схема.

Щетки автотрансформатора																														
Нулевая шина																														
Номер линии	1	2	3	4	5	6	7	8	9	10	11	12	13	14	15	16	17	18	19	20	21	22	23	24	25	26	27	28	29	30
Фаза	А	А	А	А	А	В	В	В	В	В	С	С	С	С	С	В	В	В	С	С	С	А	А	В	В	А	А	А	С	С
Цвет	К	С	Б	К	С	Б	У	У	К	С	Б	У	У	К	Ж	С	Б	З	Г	Б	К	С	Б	У	У	У	У	У	У	Б
Наименование потребителя	Рампа			Софит I плана (верхний ряд)			Софит I плана (нижний ряд)		Софит II плана (верхний ряд)			Софит II плана (нижний ряд)		Софит III плана (верхний ряд)				Софит III плана (нижний ряд)			Выносной софит			Бок. выносное освещение левая сторона		Бок. выносное освещение правая сторона		Планшет, левая сторона	Планшет, правая сторона	Оркестряма
	12 шт. РСП-4К			6 шт. УСРП-43			12 шт. ПР 05-150		7 шт. УСРП-43			14 шт. ПР-05-150		7 шт. УСРП-43				7 шт УСРП-43			12 шт. ПР-05-150									
Мощность, квт: одного	0.1	0.1	0.1	0.3	0.3	0.3	0.5	05	0,3	0.3	0.3	0,5	0,5	0.3	0.3	0.3	0.3	0.3	0.3	0.3	0.5	0.5	0.5	—	—	—	—	—	—	0.06
Мощность, квт: всех	1.6.	1.6	1.6	2.4	2,4	2,4	3.0	3,0	2.7	2.7	3.0	3,5	3,5	2,1	2,1	2,1	2,1	2,7	2,7	3.0	2.0	2.0	2.0	2.0	2.0	2.0	2.0	3.0	30	0.6
Расчетный ток, А	7,3	7.3	7.3	10.9	10.9	10,9	13,7	13,7	12,3	12,3	13,7	15,9	15,9	9.6	9.6	9.6	9.6	12.3	12,3	13.7	9.1	9.1	9.1	9.1	9.1	9.1	9.1	13.7	13.7	2.6
Тип автомата	А3161	А3161	А3161	А3161	А3161	А3161	А3161	А3161	А3161	А3161	А3161	А3161	А3161	А3161	А3161	А3161	А3161	А3161	А3161	А3161	А3161	А3161	А3161	А3161	А3161	А3161	А3161	А3161	А3161	А3161
Ток расцепителя автомата, А	15	15	15	15	15	15	20	20	15	15	20	20	20	15	15	15	15	15	15	20	15	15	15	15	15	15	15	20	20	15
Расчетная длина линии, м	26	26	26	50	50	50	50	50	52	52	52	52	52	54	54	54	54	54	54	54	45	45	45	54	54	47	47	22	22	24
Сечение провода в мм²	2(1×2.5)	2(1×2.5)	2(1×2.5)	2(1×4)	2(1×4)	2(1×4)	2(1×4)	2(1×4)	2(1×4)	2(1×4)	2(1×4)	2(1×6)	2(1×6)	2(1×4)	2(1×4)	2(1×4)	2(1×4)	2(1×4)	2(1×4)	2(1×4)	2(1×4)	2(1×4)	2(1×4)	2(1×4)	2(1×4)	2(1×4)	2(1×4)	2(1×2.5)	2(1×2.5)	2(1×2.5)
Марка и способ прокладки	ПВ-Т			ПВ-Т / ПРГ			ПВ-Т / ПРГ		ПВ-Т / ПРГ			ПВ-Т / ПРГ		ПВ-Т / ПРГ				ПВ-Т / ПРГ			ПВ-Т			ПВ-Т		ПВ-Т		ПВ-Т	ПВ-Т	ПВ-Т
Падение напряжения, %	1.2	1.2	1.2	2.4	2.4	2.4	3.0	3.0	2.8	2.8	3.0	2.4	2.4	2.2	2.2	2.2	2.2	2.8	2.8	2.8	1.8	1.8	1.8	2.1	2.1	1.8	1.8	2.0	2.0	0.4

Примечание

Схема разбивки ручек регулятора и щеток автотрансформатора приведена на листе ПО-5

Росгипронисельстрой г. Москва	Рук. мастерской	Харчук Н.																												
	ГА инженер проекта	Иванковский А.В.																												
	ГА специалист	Скавронский Н.И.																												
	Рук. группы	Меньшикова М.В.																												
	Консультант	Черняховский	Копировал																											
		Джемилова																												

1976	Сельский дом культуры на 300 мест.	Постановочное освещение. Расчетная схема регулируемых линий	Типовой проект 264-12-153	Альбом III часть 1	Лист ПО-6

Расчетная схема щита осветителя

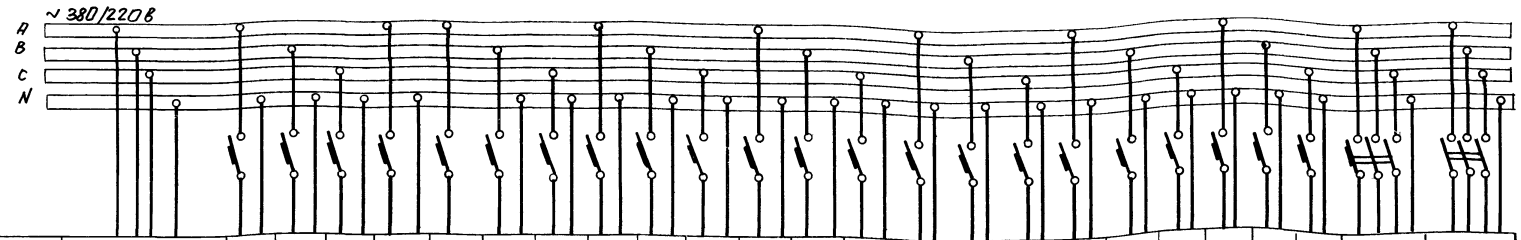

Номера линий	ОМ5	3НР	4НР	5НР	6НР	1НР	2НР	10НР	3НР	1УФ	2УФ	3УФ	4УФ	5УФ	6УФ	31	32	33	34	35	36	7НР	8НР	резерв	1 сл.
Наименование потребителей		нерегулируемые линии								Линии ультрафиолетового облучения						Линии рабочего освещения								—	силовое включение
		Плинтус левая сторона	Плинтус правая сторона	Галерея левая	Галерея левая	Боковое выносное левое	Боковое выносное правое	Штендер оркестра	Светопроекционная	На шкаф с дросселями						Дек. освещ. плинтуса I софита	Дек. освещ. плинтуса II софита	освещение склада декораций	освещение рабочих галерей	освещение колосников	Питание цепей 1 п.м.	Галерея правая	Галерея правая	—	лебедка АР3
Мощность, квт	Ру=30,8; Рр=9,0;	2.0	2.0	2.0	2.0	2.0	2.0	0.6	2.0	1,0	1,0	1,0	1,0	1,0	1,0	1,0	1,0	1,0	0,9	0,72	0,1	2.0	2.0	—	1.1/0,75
Расчетный ток, а	13.6	9.1	9.1	9.1	9.1	9.1	9.1	2.7	9.1	4,5	4,5	4,5	4,5	4,5	4,5	4,5	4,5	4,5	4.1	3.3	0.4	9.1	9.1	—	2.5/1.9
Расчетная длина	15	18	15	26	26	29	20	10	35	10	10	10	10	10	10	40	43	20	30	40	8	24	24	—	—
Марка провода	ПВ	ПВ	ПВ	ПВ	ПВ	ПВ	ПВ	ПВ	ПВ	ПВ	ПВ	ПВ	ПВ	ПВ	ПВ2	ПВ / ПРГ	ПВ / ПРГ	ПВ	ПВ	ПВ	ПВ	ПВ	ПВ	—	ПВ
Сечение провода в кв. мм	4(1Х10)	2(1Х2,5)	2(1Х2,5)	2(1Х2,5)	2(1Х2,5)	2(1Х2,5)	2(1Х2,5)	2(1Х2,5)	2(1Х2,5)	2(1Х2,5)	2(1Х1,5)	2(1Х1,5)	2(1Х1,5)	2(1Х1,5)	2(1Х1,5)	2(1Х2,5)	2(1Х2,5)	2(1Х1,5)	2(1Х1,5)	2(1Х1,5)	2(1Х1,5)	2(1Х2,5)	2(1Х2,5)	—	4(1Х1,5)
Потеря напряжения %		1,2	1,0	1,6	1,6	1,8	1,2	0,2	2,2	0,3	0,3	0,3	0,3	0,3	0,3	1,2	1,4	1,0	1,4	1,4	0,05	1,5	1,5	—	—
Тип автомата	А3124*	А3161	А3161	А3161	А3161	А3161	А3161	А3161	А3161	А3161	А3161	А3161	А3161	А3161	А3161	А3161	А3161	А3161	А3161	А3161	А3161	А3161	А3161	А3163	А3163
Ток расцепителя, а	30	15	15	15	15	15	15	15	15	15	15	15	15	15	15	15	15	15	15	15	15	15	15	15	15
Тип щитка	—	СУ 9445-19																							
Наименование щитка	—	Щит осветителя																							



* Отдельно-стоящий

Гл. инж. проекта	Захарьин				
Гл. инж. пр-та	Иванов				
Гл. специалист	Скавронский				
Разработал	Чернаков				
Проверил	Колодко в				
г. Москва	Госкультстройпроект				

1976	Сельский дом культуры на 300 мест	Расчетная схема щита осве-	Типовой проект 264-12-153	Альбом III часть 1	Лист ПО-7

14748-04 22

1 – 1 (м 1:10)

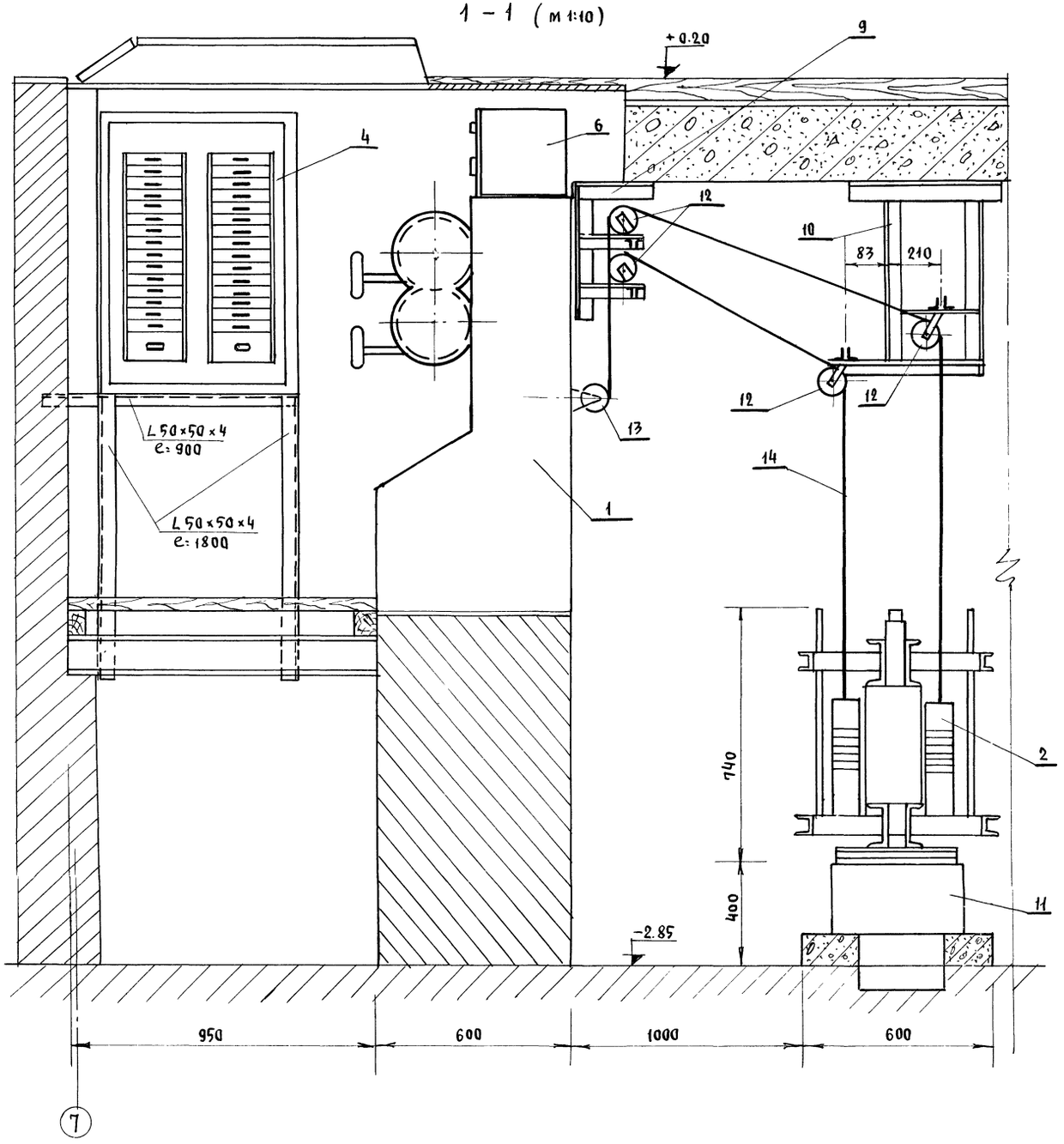

План регуляторной (м 1:50)

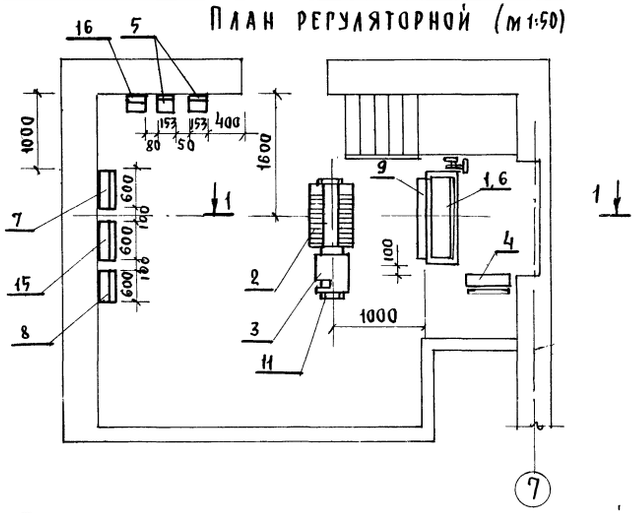

Перечень оборудования в регуляторной

№№ поз	Наименование	Тип	Кол-во	Примеч.
1	Регулятор театральный	РТМ-30	1	„Гостеасвет" г. Москва
2	Автотрансформатор регулировочный на 30 щеток	ТР-100/30М	1	"
3	Темнитель света 380/220 10 ква	ТС-6	1	"
4	Щит осветителя	СУ9445-19	1	ХЭМЗ г. Харьков
5	Выключатель автоматический	А3124	2	"
6	Пульт осветителя	по чертежам альбом V	1	
7	Шкаф на 30 автоматов	по чертежам альбом V	1	ПЭМЗ г. Пушкино
8	Шкаф дроссельный	по чертежам альбом V	1	"
9	Конструкция на раме регуляторной	по чертежам альбом V	1	
10	Конструкция над автотрансформатором	по чертежам альбом V	1	
11	Конструкция под автотрансформатором	по черт. альбом V	1	
12	Ролик поворотный	по черт. альбом V	60	
13	Ролик неповоротный	Комплектно с РТМ-30.	30	
14	Трос ф 1.35		180м	
15	Шкаф управления рабочим освещением зала.	по черт. альбом V	1	ПЭМЗ г. Пушкино
16	Пускатель магнитный	ПА-521	1	

1976	Сельский дом культуры на 300 мест	Постановочное освещение План регуляторной	Типовой проект 264-12-153	Альбом III часть 1	Лист ПО 8

Рук. мастерской НЧ — Гл. инженер пр-та — Разработал — Проверил

Зарубин — Ивановский — Черняховский — Солодков

Н.Н. — А.В. — А.С. — М.И.

Копировал — Джемилова

Ростипроницсельстрой г. Москва

1474Д-04

План трюма (м 1:100)

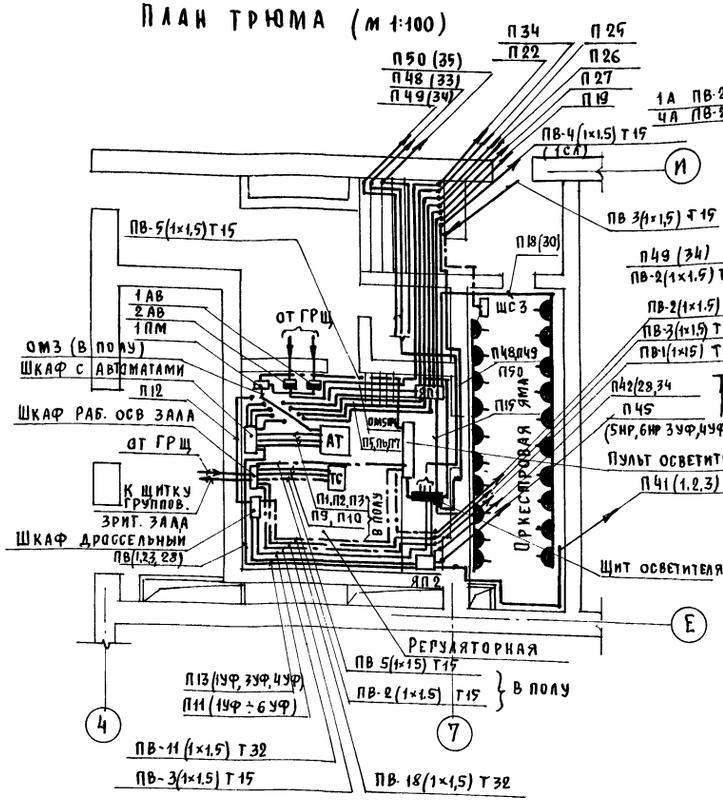

План зала со сценой (линии постановочного освещения)

М 1:100

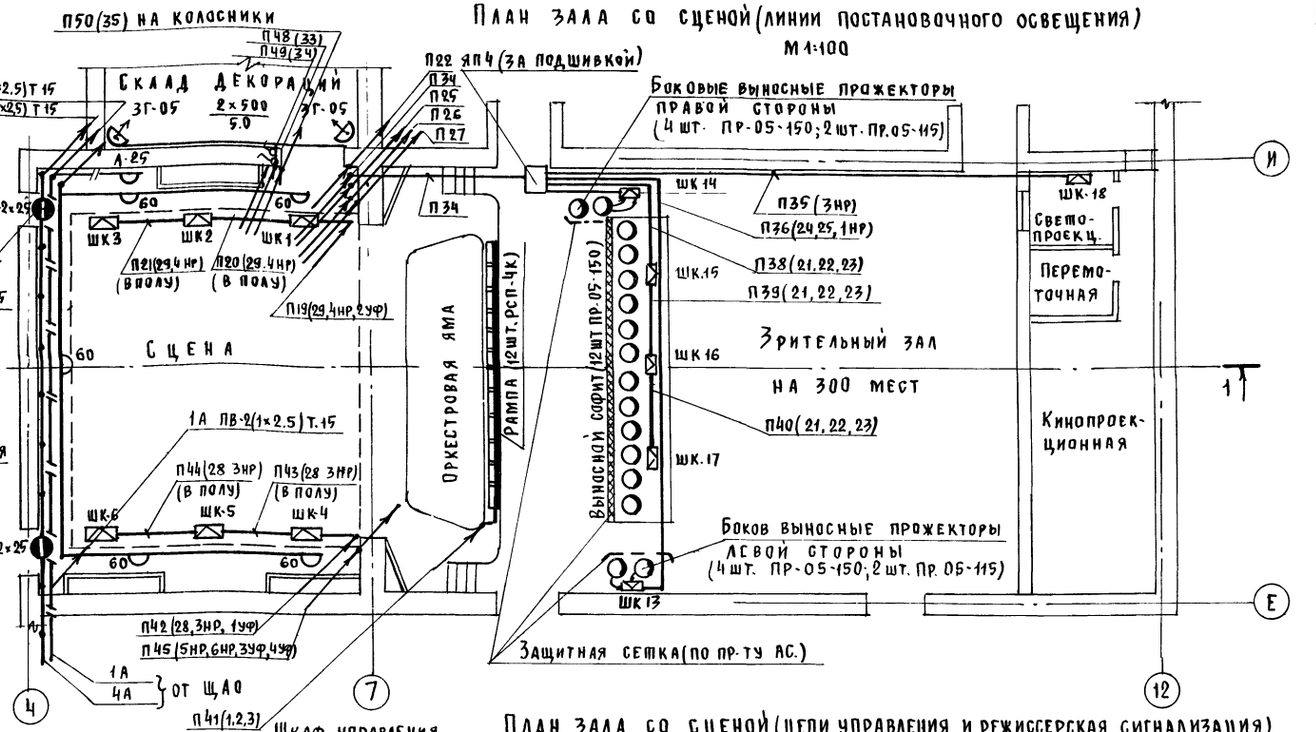

План зала со сценой (цепи управления и режиссерская сигнализация)

М 1:100

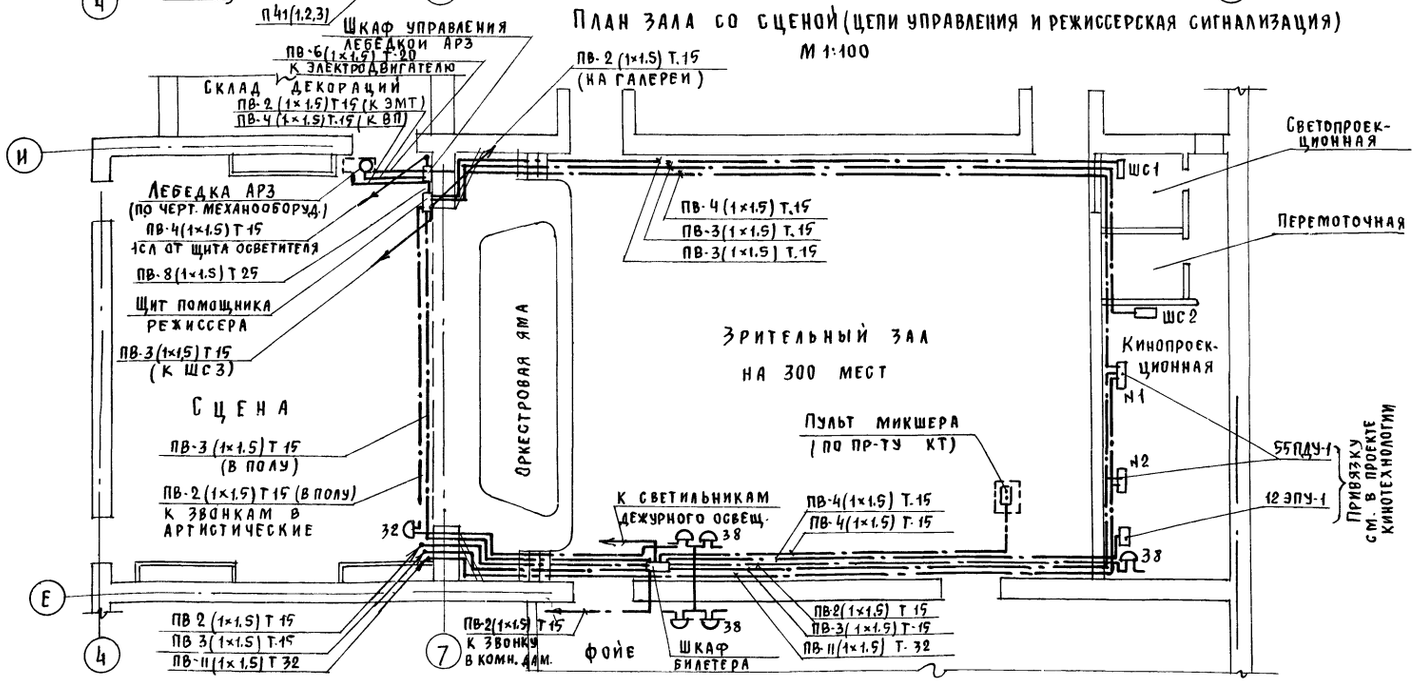

Схема подключения планшетных штепсельных коробок

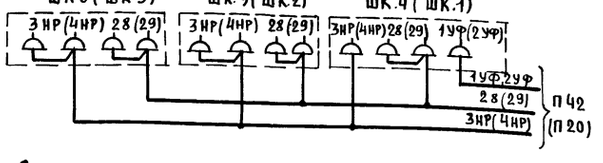

Схема подключения штепсельных коробок галереи выносного софита.

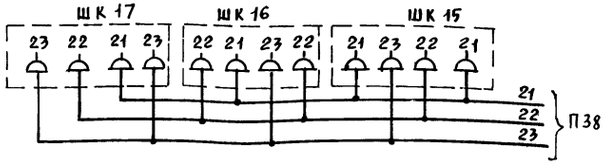

Примечание:

Данные в скобках относятся к планшетным штепсельным коробкам правой стороны.

197Б	Сельский дом культуры на 300 мест	Постановочное освещение. План 1 и 2 этажей.	Типовой проект 264-12-153	Альбом III Часть 1	Лист ПО-9

Разработан Госпроектом г. Москва

Гл. специалист Задубич
Разработал Скафранский
Проверил Черняховский
Н. контр. Солодков
ГИП Джемилова
Копировал

ПЛАН ГАЛЕРЕЙ НА ОТМ. 7.45 (М 1:50)

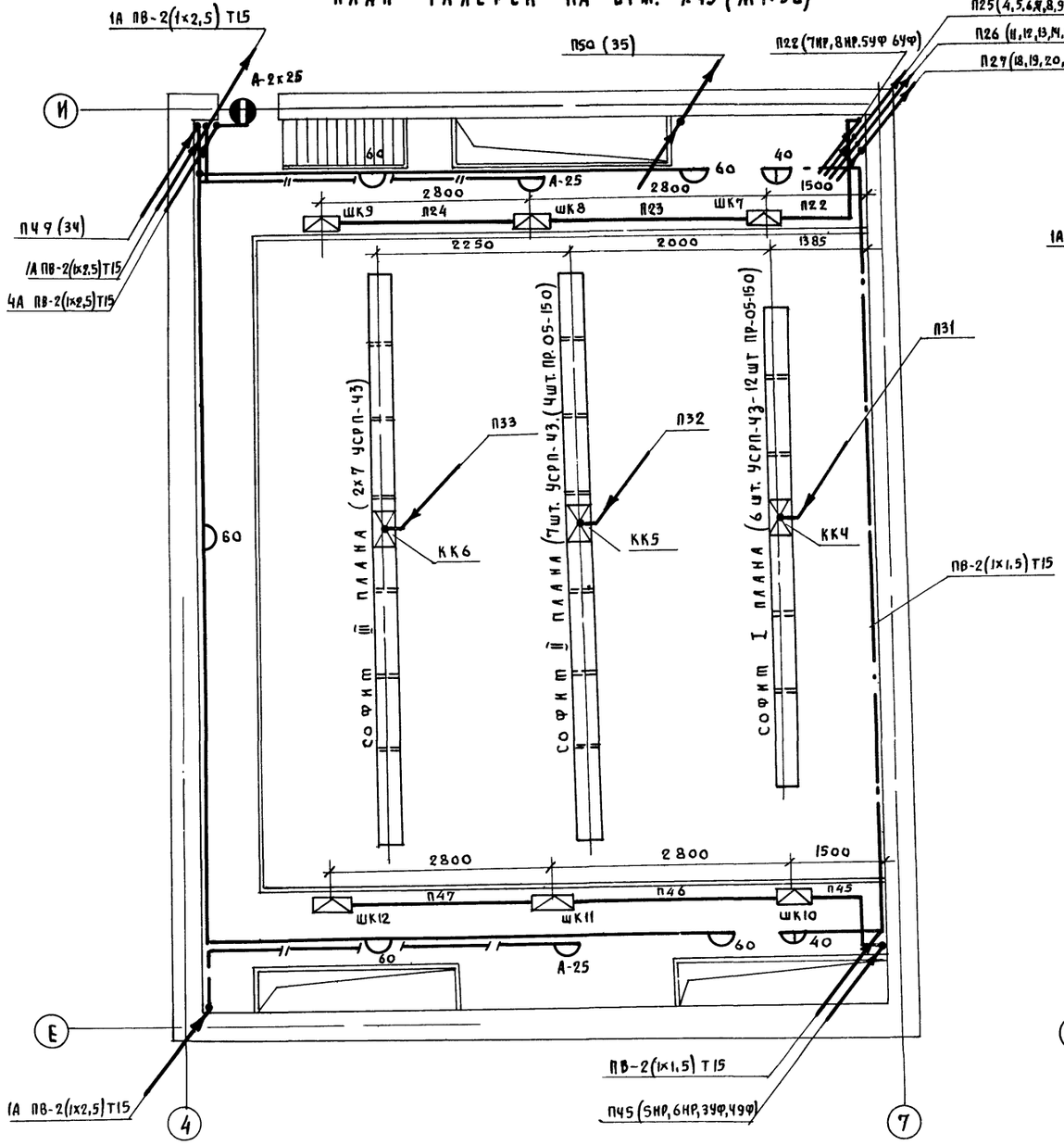

ПЛАН КОЛОСНИКОВ (М 1:50)

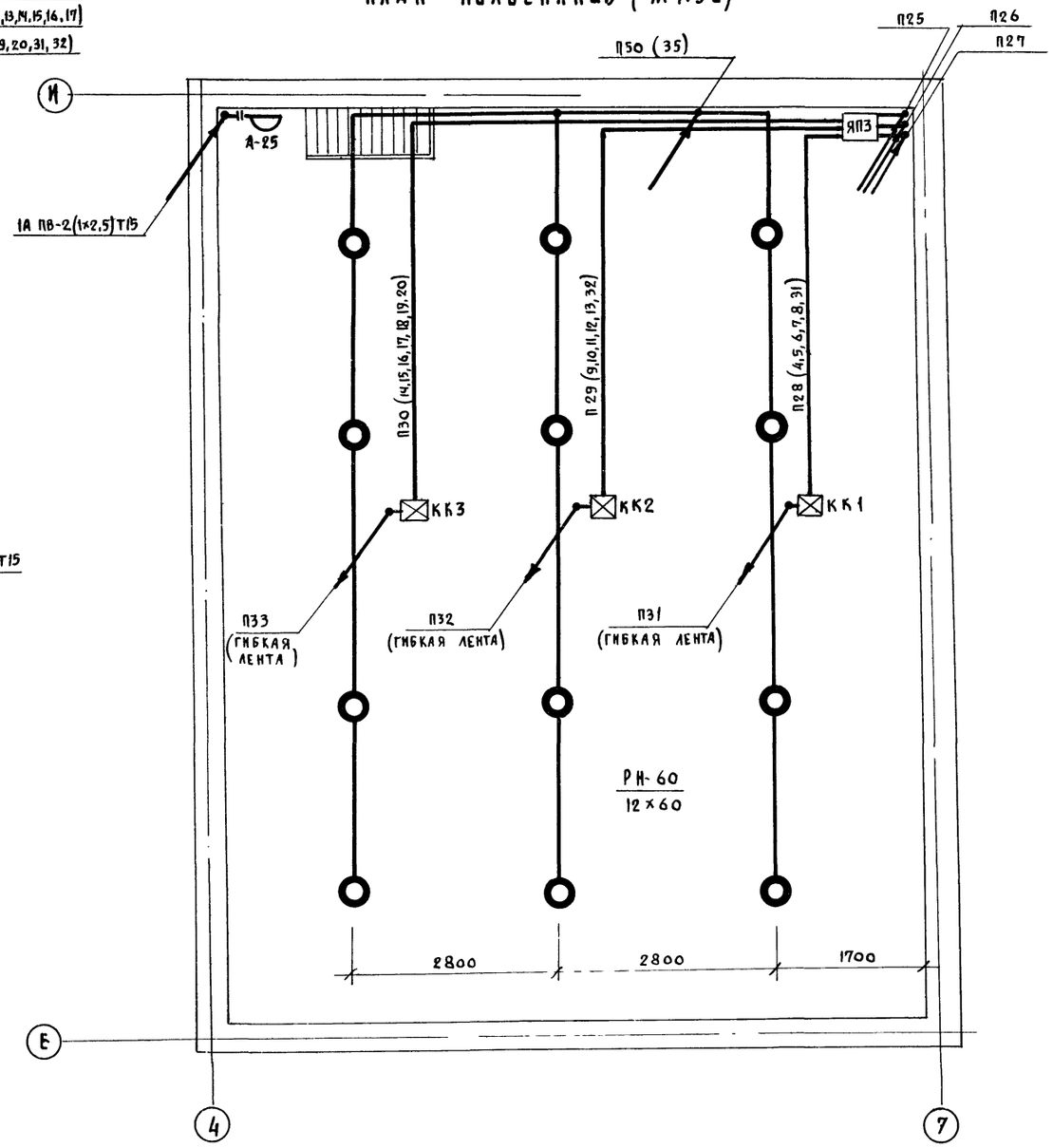

Схема подключения галерейных коробок (в скобках - данные для правой галерей)

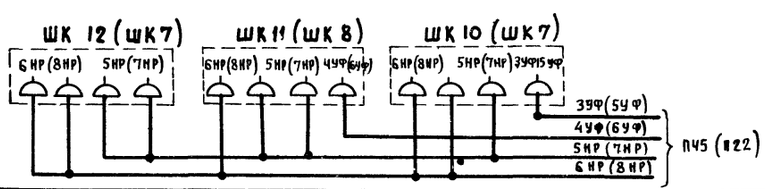

Схема подключения штепсельных коробок бокового выносного освещения

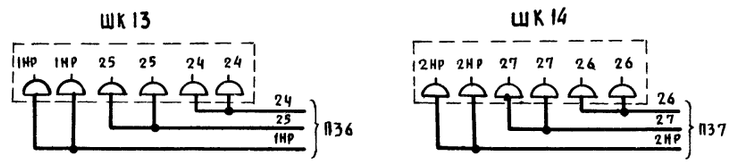

- Линия постановочного и рабочего освещения (~380/220в)
- Линия цепей управления и режиссерской сигнализации (~220в)
- Линия аварийного освещения (≈36в)
- Линия фонарей „Выход" (≈36в)

Рук. мастерск. №4	Зарубин		
Разраб.	Черняховский		
Проверил	Солодков		
Утвердил	Зарубин		

РОСГИПРОНИИСЕЛЬСТРОЙ г. Москва

1976	Сельский дом культуры на 300 мест	Постановочное освещение. План рабочих галерей и колосников.	Типовой проект 264-12-153	Альбом III часть 1	Лист ПО-10

14748-04 25

РАЗРЕЗ 1-1 (М 1:100)

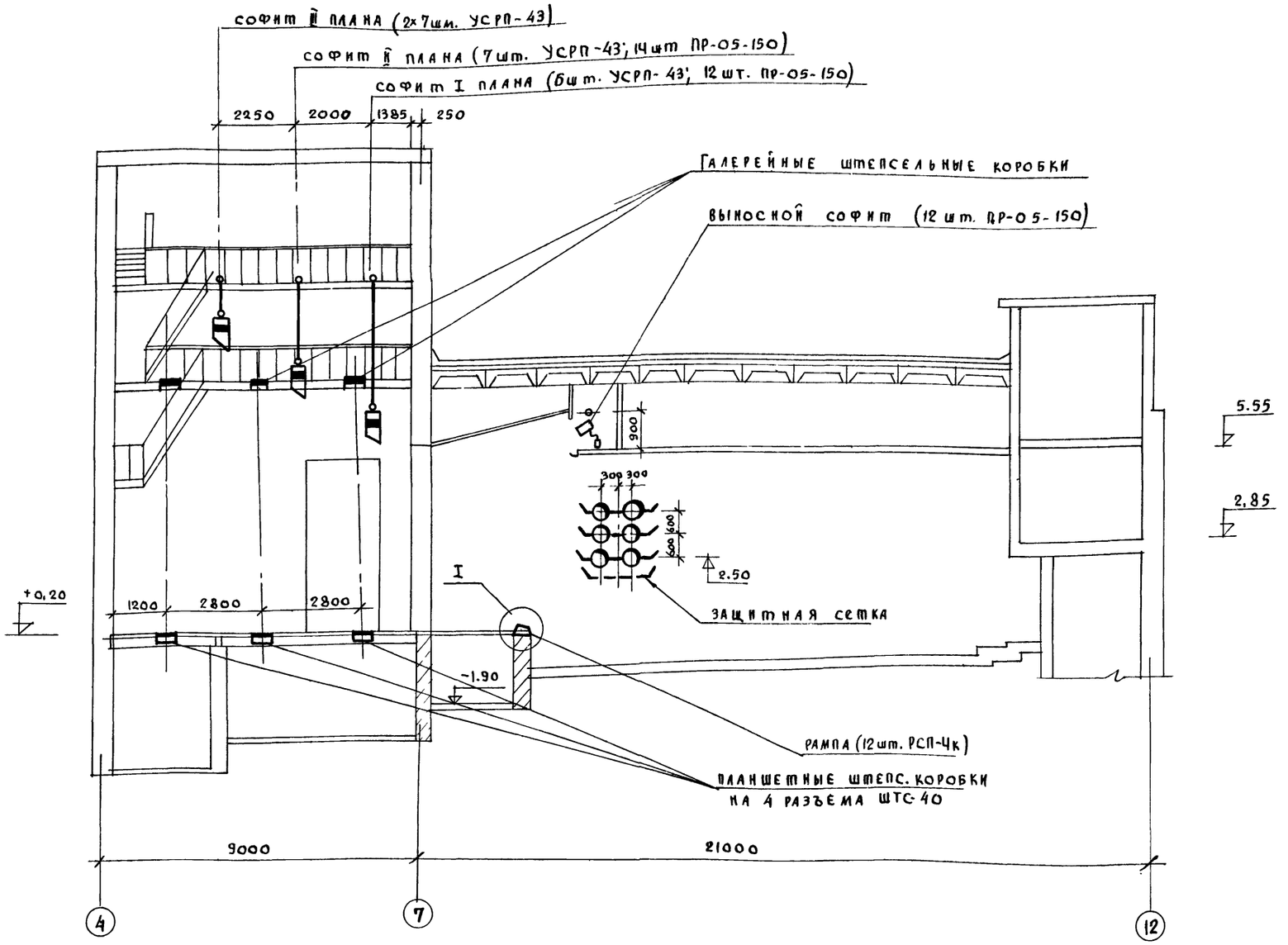

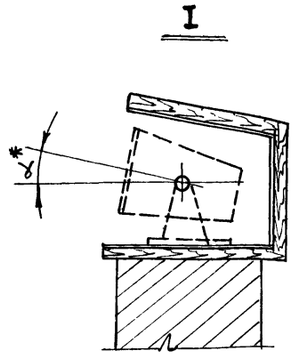

* Уточняется на монтаже (ориентировочно $\alpha = 15°$)

ПРИМЕЧАНИЯ:

1. Софитные фермы разрабатываются в проекте механооборудования сцены.
2. Узлы крепления боковых выносных прожекторов, рампы, выносного софита и планшетных коробок разработаны в архитектурно-строительной части проекта.

1976	СЕЛЬСКИЙ ДОМ КУЛЬТУРЫ НА 300 МЕСТ	ПОСТАНОВОЧНОЕ ОСВЕЩЕНИЕ РАЗРЕЗ 1-1	ТИПОВОЙ ПРОЕКТ 264-12-153	АЛЬБОМ III ЧАСТЬ 1	ЛИСТ ПО-11

г. Москва

Гл. специалист | Разработ | Проверил | Сладковский | Черняховский | Скавронский | Прановский | Алферова Г.М.

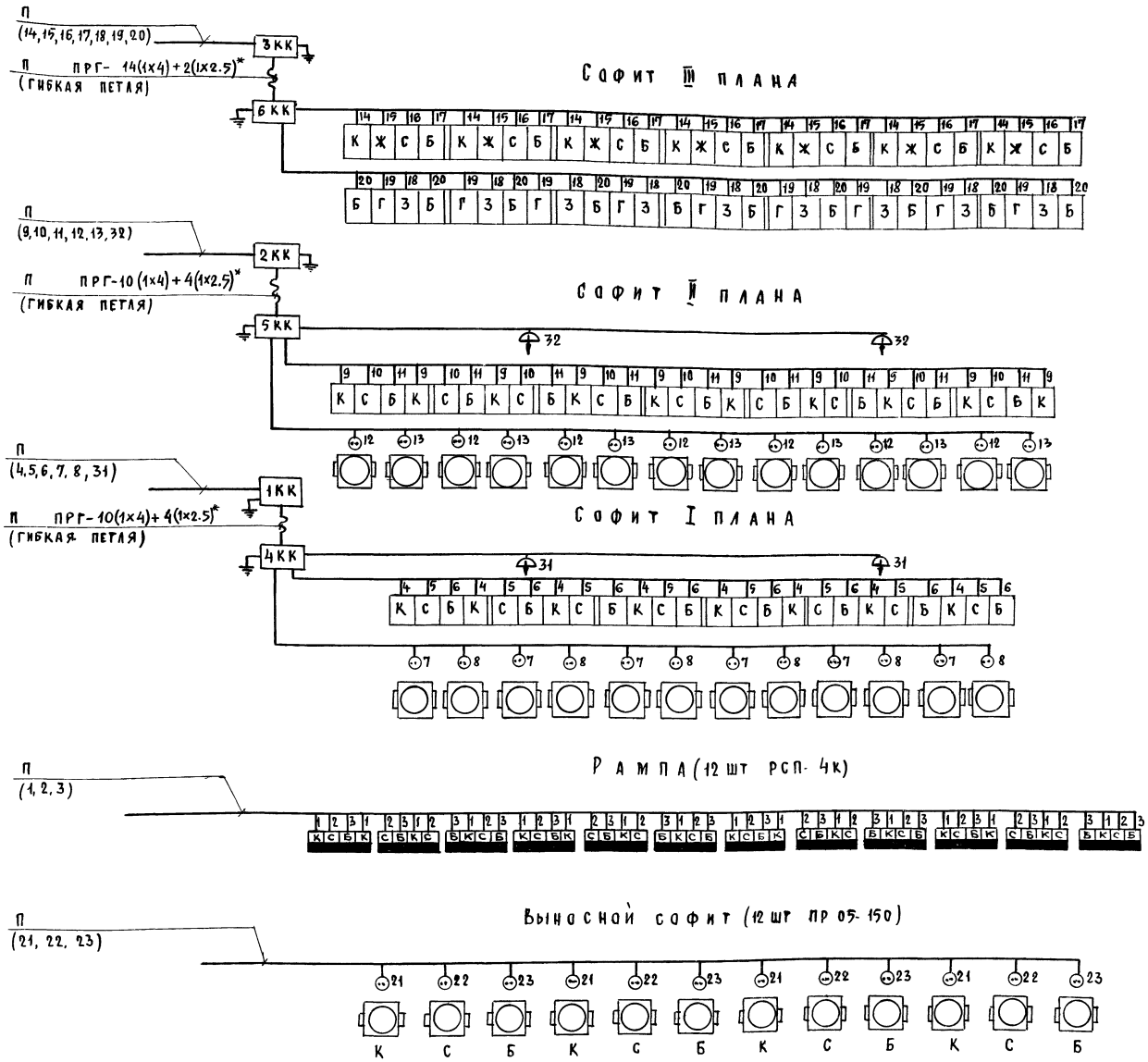

* Учтен резервный провод

Условные обозначения

- К Ж С Б — УСРП-43
- К С Б К — РСП-4К
- Прожектор ПР 05-150
- Глубокоизлучатель ЗГ-05
- Штепс. разъем ШТС-40П (ШТС-40Л)
- 3КК — Клеммная кор. №5
- К — Светофильтр красный
- Ж — Светофильтр желтый
- С — Светофильтр синий
- Г — Светофильтр голубой
- З — Светофильтр зеленый
- Б — Белый свет.

Примечание:

Технологическая таблица приведена на листе ПО-3

ГИП	Джемилова				
Инженер проекта	Иванов	Дубский			
ГИ специалист	Скворонский	Ни			
Рук группы	Меньшикова	Мв			
Консультант	Черняховский				
Копировал					

Госстрой СССР Гипсельпроект г. Москва

1976	Сельский дом культуры на 300 мест	Постановочное освещение. Схема подключения осветительных приборов.	Типовой проект 264-12-153	Альбом III часть 1	Лист ПО-12

14748-04 2

КАБЕЛЬНЫЙ ЖУРНАЛ

№ кабеля или пучка проводов	Трасса: начало	Трасса: конец	Марка провода	Число жил и сечение в мм²	Способ прокладки	Длина в м	Номера линий
ОМ1	ГРЩ	1АВ	ПВ	По проекту электрооборуд.			
ОМ2	1АВ	1ПМ	ПВ	4(1×35)	Т50	1	
ОМ3	1ПМ	АТ	ПВ	4(1×85)	Т50	6	
ОМ4	ГРЩ	2АВ	ПВ	По проекту электрооборуд.			
ОМ5	2АВ	Щит осветителя	ПВ	4(1×10)	Т32	10	
П1	АТ	Шкаф с автоматами	ПВ	14(1×4)+6(1×2,5)	Т50	5	1, 2, 3, 4, 5, 6, 7, 8, 9, 10
П2	АТ	Шкаф с автоматами	ПВ	4(1×6)+10(1×4)	Т50	5	11, 12, 13, 14, 15, 16, 17, 18, 19, 20
П3	АТ	Шкаф с автоматами	ПВ	14(1×4)+6(1×2,5)	Т50	5	21, 22, 23, 24 25, 26, 27, 28, 29, 30
П4	Шкаф с автоматами	ЯП1	ПВ	14(1×4)	Т32	10	4, 5, 6, 7, 8, 9, 10
П5	Шкаф с автоматами	ЯП1	ПВ	4(1×6)+10(1×4)	Т32	10	11, 12, 13, 14, 15, 16, 17
П6	Шкаф с автоматами	ЯП1	ПВ	14(1×4)	Т32	10	18, 19, 20, 21 22, 23, 24
П7	Шкаф с автоматами	ЯП1	ПВ	6(1×4)+4(1×2,5)	Т32	10	25, 26, 27, 29, 30
П8	Шкаф с автоматами	ЯП2	ПВ	8(1×2,5)	Т25	12	1, 2, 3, 28
П9	Шкаф управления рабочим освещением зала	ТС-6	ПВ	4(1×6)	Т25	5	А, В, С, О
П10	ТС-6	Шкаф управления рабочим освещением зала	ПВ	4(1×6)	Т25	5	1А-2, 1В-2, 1С-2, О
П11	Щит осветителя	Шкаф дроссельный	ПВ	12(1×2,5)	Т32	15	1УФ÷6УФ
П12	Шкаф дроссельный	ЯП1	ПВ	6(1×2,5)	Т25	12	2УФ, 5УФ, 6УФ.
П13	Шкаф дроссельный	ЯП2	ПВ	6(1×2,5)	Т25	14	1УФ, 3УФ 4УФ
П14	Щит осветителя	Пульт осветителя	ПВ	2(1×1,5)	Т15	2	36
П15	Щит осветителя	ЯП1	ПВ	16(1×2,5)+6(1×1,5)	Т32	5	1НР, 2НР, 4НР, 7НР, 8НР, 9НР 31, 32 33, 34, 35
П16	Щит осветителя	ЯП2	ПВ	6(1×2,5)	Т25	5	3НР, 5 НР, 6 НР
П17	Щит осветителя	Розетки оркестровой ямы	ПВ	2(1×2,5)	Т15	10	10 НР
П18	ЯП1	Розетки оркестровой ямы	ПВ	2(1×2,5)	Т15	10	30
П19	ЯП1	ШК1	ПВ	6(1×2,5)	Т20	6	29, 4НР, 2УФ
П20	ШК1	ШК2	ПВ	4(1×2,5)	Т15	3	29, 4НР
П21	ШК2	ШК3	ПВ	4(1×2,5)	Т15	3	29, 4НР
П22	ЯП1	ШК7	ПВ	8(1×2,5)	Т25	20	7НР, 8НР, 5УФ, 6УФ
П23	ШК7	ШК8	ПВ	4(1×2,5)	Т15	3	7НР, 8НР
П24	ШК8	ШК9	ПВ	4(1×2,5)	Т15	3	7НР, 8НР
П25	ЯП1	ЯП3	ПВ	14(1×4)	Т32	20	4, 5, 6, 7, 8, 9, 10
П26	ЯП1	ЯП3	ПВ	4(1×6)+10(1×4)	Т32	20	11, 12, 13, 14, 15, 16, 17
П27	ЯП1	ЯП3	ПВ	6(1×4)+4(1×2,5)	Т32	20	18, 19, 20, 31, 32
П28	ЯП3	ККП1	ПВ	12(1×4)+2(1×2,5)	Т32	8	4, 5, 6, 7, 8, 31
П29	ЯП3	ККП2	ПВ	4(1×6)+6(1×4)+2(1×2,5)	Т32	10	9, 10, 11, 12, 13, 32
П30	ЯП3	ККП3	ПВ	14(1×4)	Т32	12	14, 15, 16, 17, 18, 19, 20
П31	ККП1	ККП4	ПРГ	10(1×4)+4(1×2,5)	Гибкая петля	10	4, 5, 6, 7, 8, 31
П32	ККП2	ККП5	ПРГ	10(1×4)+4(1×2,5)	Гибкая петля	10	9, 10, 11, 12, 13, 32
П33	ККП3	ККП6	ПРГ	14(1×4)+2(1×2,5)	Гибкая петля	10	14, 15, 16, 17, 18, 19
П34	ЯП1	ЯП4	ПВ	14(1×4)+6(1×2,5)	Т32	20	21, 22, 23, 24, 25, 26 27, 1НПР, 2НР, 9НР
П35	ЯП4	ШК18 (светопроекцион)	ПВ	2(1×2,5)	Т15	18	9НР
П36	ЯП4	ШК13	ПВ	4(1×4)+2(1×2,5)	Т25	15	24, 25, 1НР
П37	ЯП4	ШК14	ПВ	4(1×4)+2(1×2,5)	Т25	3	26, 27, 2НР
П38	ЯП4	ШК15	ПВ	6(1×4)	Т25	4	21, 22, 23
П39	ШК15	ШК16	ПВ	6(1×4)	Т25	2	21, 22, 23
П40	ШК16	ШК17	ПВ	6(1×4)	Т25	2	21, 22, 23
П41	ЯП2	РАМПА	ПВ	6(1×2,5)	Т20	15	1, 2, 3
П42	ЯП2	ШК4	ПВ	6(1×2,5)	Т20	6	28, 3АР, 1УФ
П43	ШК4	ШК5	ПВ	4(1×2,5)	Т15	3	28, 3НР
П44	ШК5	ШК6	ПВ	4(1×2,5)	Т15	3	28, 3НР
П45	ЯП2	ШК10	ПВ	8(1×2,5)	Т25	20	5АР, 6НР, 3УФ, 4УФ
П46	ШК10	ШК11	ПВ	4(1×2,5)	Т15	3	5НР, 6НР
П47	ШК11	ШК12	ПВ	4(1×2,5)	Т15	3	5НР, 6НР
П48	Щит осветителя	Склад декораций	ПВ	2(1×1,5)	Т15		33
П49	Щит осветителя	Рабочие галерей	ПВ	2(1×1,5)	Т15		34
П50	Щит осветителя	Колосники	ПВ	2(1×1,5)	Т15		35

Ленгипроинжсельстрой г. Москва
Рук. маст. № 4 Гл. инж. пр-та — Разработ. Заглубин Иванов. Черняхов. Солдаков — Проверил Алферова — Копировал

1976 | Сельский дом культуры на 300 мест | Постановочное освещение. Кабельный журнал линий постановочного освещения. | Типовой проект 264-12-153 | Альбом III ч. I | Лист ПО-13

ТЕХНИЧЕСКИЕ УСЛОВИЯ НА ИЗГОТОВЛЕНИЕ ГИБКИХ СЦЕНИЧЕСКИХ ЛЕНТ.

1 Для изготовления гибких лент применяется провод установочный, гибкий по ГОСТ 1977-68 марки ПРГ-500, сечением не менее 2,5 мм² и не более 25 мм².

2 Для наружного защитного чехла применять авиационный брезент марки „авизент". Как исключение, разрешается применять парусину и брезенты других марок, но в каждом отдельном случае следует приобретать материал с максимальной плотностью.

3 Расчет заготовки брезента для изготовления гибкой ленты.

Расчет длины заготовки куска парусины для гибкой ленты берется равной длине по проекту α_1 (рис. 2). На каждый метр длины дается припуск 12-15 см. необходимый на усадку материала при его обработке.

Пример: по проекту длина гибкой ленты α, обшиваемой брезентом = 15 метрам. Припуск будет равен: 15,0×0,15=2,25 метра.

Длина всего куска будет составлять 150+2,25=17,25 метра.

Расчет ширины заготовок брезента для ленты расчитывается по формуле $[(h\times2)\times(h\times2\times0,15)]+0,06$, где h-ширина ленты по проекту в метрах 2-коэ-

2-коэффициент, предусматривающий обшивку ленты с двух сторон,

0,15-коэффициент, учитывающий усадку полотнища брезента по ширине в метрах.

0,06-припуск по ширине полотнища, необходимый на запах- в метрах.

В данном случае ширина полотнища брезента для обшивки ленты будет равна; (рис. 1 и 3)

0,38+0,06+0,06=0,50 метра.

4 До начала изготовления гибкой ленты брезент и пеньковый канат предварительно пропитываются химическим противопожарным составом по указанию управления пожарной охраны. После пропитки брезент просушивают и проглаживают. Одновременно просушивают и канат.

5 По краям гибкой ленты вшивают качественный канат, имеющий наименьшее растяжение (рис. 1) Диаметр пенькового каната берется в 1,5 раза больше диаметра провода наибольшего сечения, но не менее 10-12 мм.

6 Пропитанные брезент и канат заготавливают нужной длины для гибкой ленты в соответствии с проектом.

Заготовки брезента и каната подвешиваются с грузом на одном конце и держат в подвешенном состоянии 20-25 часов. Величина груза для брезента и каната 25-30 кг.

ЗАГОТОВКА ПРОВОДА ПРГ-500

7 Провода для гибкой ленты нарезаются отрезками равной длины, с учетом вшитой части и свободных концов, (по проекту) и укладываются на козлы (рис. 2 и 3). Провода меньшего сечения занимают середину ленты.

Последующие провода укладываются симметрично по возрастающему к краям сечению (рис. 1) По краям гибкой ленты укладывается пеньковый канат (рис. 1)

НАТЯЖКА И УКЛАДКА ПРОВОДА

8 Берутся два деревянных бруска сеч. 100×100 мм и длиной 1000 мм. Оба бруска должны быть очень прочно закреплены. Первоначально закрепляют на данном бруске провода и пеньковый канат. Между проводами сохраняют зазор 2 мм (рис. 1) После закрепления проводов и каната, приступают к их выправке. Провода проглаживают способом протяжки через тряпку, удерживаемую в руках.

Запрещается выправлять провода способом ударов об пол во избежании нарушения изоляции. После выправки провода тщательно осматриваются на обрыв и качество изоляции. По окончании осмотра проводов производят их прозвонку мегометром на 500 вольт. По окончании определения качества проводов их закрепляют на противоположном бруске, соблюдая строгую параллельность проводов с сохранением 2х мм. зазора.

Провода должны иметь одинаковую натяжку по всей длине ленты.

СШИВКА ГИБКОЙ ЛЕНТЫ

9. Брезент берут, протягивают его под провода и раскладывают на козлах, оставляя равные концы проводов с обеих сторон не подлежащие обшивке. Свободные концы проводов нужны для дальнейшего монтажа в клеммовых коробках (рис. 2 и 3)

С одной стороны полосу брезента шириной 60 мм. Завертывают на проводе и прошивают по первому промежутку между проводом и канатом т.е. обшивают канат по всей длине брезента.

Затяжку ниток делают с учетом небольшого вдавливания брезента в пазы-промежутки, брезента должен прилегать к канату и проводом, в случае сильной затяжки ниток готовая лента потеряет гибкость.

Слабая затяжка брезента тоже нежелательна, в этом случае будет движение провода в брезенте, После прошивки, одного каната брезент расправляют и накладывают на верх ленты не нарушая порядок раскладки проводов.

Положенный брезент прошивают вдоль старого каната, аналогично первому. После обшивки второго каната, оставшийся конец брезента-прошивают вторично у первого каната наложенного на запах, после окончания прошивки канатов делают разметку поперечных швов, шаг которого равен ширине ленты α_3 (рис. 3).

По намеченной разметке прошивают ленту поперечными швами. Последующая прошивка по диагонали между поперечными швами (рис. 3) Иглу следует вкалывать в брезент вертикально и быть уверенным, что игла не задела и не нарушила изоляцию провода. Порча изоляции провода приведет к переделке гибкой ленты. Соединение ниток между собой должно делаться с полной гарантией на прочный узел.

Сшитую ленту снимают с креплений, отрезая провода рядом с бруском. Оставляют свободные необшитые концы проводов и пеньковых канатов с обеих сторон длиною не менее одного метра.

1976	СЕЛЬСКИЙ ДОМ КУЛЬТУРЫ С ЗАЛОМ НА 300 МЕСТ	ПОСТАНОВОЧНОЕ ОСВЕЩЕНИЕ ТЕХНИЧЕСКИЕ УСЛОВИЯ НА ИЗГОТОВЛЕНИЕ ГИБКИХ СЦЕНИЧЕСКИХ ЛЕНТ /ЛИСТ 1/	ТИПОВОЙ ПРОЕКТ 264-12-153	АЛЬБОМ III часть 1	ЛИСТ ПО-14

Алферова | Копиров. | Полякова | Инженер | Зарубин | Гуревич | Скавронский | Меньшикова | Черняховский | Рук. маст. №4 | Гл. арх. пр | Гл. спец. | Рук. группы | Консульт.

Российский сельстрой г. Москва

Монтаж софитной ленты.

Софитную ленту затаскивают на софитную ферму, находящиеся в подвешенном состоянии.
Один ее конец протягивают через корзину в клеммовую софитную коробку, закрепляют и разделывают. Концы проводов в соответствии проекту.
Перегибы ленты фиксируют, те осаживают с таким расчетом, чтобы радиус изгиба был не менее 50 мм, и не более 80 мм, учитывая сечения проводов ленты.
Свободный конец ленты затягивают в клеммовую коробку, мостиковую или колосниковую, закрепляют и разделывают концы.
Места расположения клеммовой коробки мостиковой или колосниковой, определяют отвесом
В этом случае отвес должен находиться в центре корзины, а расположение шнура на мастике или колосниках является местом спуска гибкой ленты (рис 4.)
Для удобства эксплуатации софитная ферма в нижнем положении устанавливается на 0.5м от планшета сцены.

Проверка и испытания ленты.

Ленту, находящуюся на козлах, проверяют на гибкость и делают замер сопротивления изоляции проводов, согласно „ПУЭ" - 1966 с составлением актов; 1) на скрытые работы; 2) замера сопротивления изоляции проводов.
После установки гибкой ленты на место вторично делают замер изоляции проводов с составлением акта. По окончании монтажных работ по подключению гибкой ленты к осветительному агрегату производят 100% включение установки через ленту и испытывают в продолжение 1-1.5 часа.
При удовлетворительной работе установки и гибкой ленты составляются акт сдачи электроустановки с гибкой лентой в эксплуатацию.
Эксплуатационные испытания проводятся представителем заказчика и Управления Пожарной Охраны.

Таблица размеров гибкой сценической ленты по ширине

Количество концов проводов в ленте.	Сечения проводов в кв мм					
	2,5	4	6	10	16	25
	КН-25	КН-25	КН-60	КН-60	КН-60	КН-60
	Ширина ленты					
6	40	42	46	127	140	82
12	80	86	93	192	210	170
18	120	130	140	260	280	255
24	160	175	188	325	—	—
30	200	220	235	—	—	—
36	240	260	280	—	—	—
42	280	310	325	—	—	—
48	320	—	—	—	—	—

К ширине + 30 мм | К ширине + 40 мм

Пример подсчета ширины ленты:
Лента состоящая, из 24 концов провода сечением 6мм² и 18 концов сечением 25мм²
В этом случае ширина ленты будет равна
188 + 120 = 308 ÷ 30 = 338
Размер 30мм и 40мм составляет промежутки 2 диаметра канатов.

Рук маст. НУ	Зарубин Н.Н.				
Гл. инженер проекта	Ивановский А.В.				
Гл. специалист	Скавронский Н.И.				
Разработал	Солодков М.И.				
Консультант	Черняховский А.С.	Копировал	Джемилова		

Ростипроникельстрой г. Москва

1976	Сельский дом культуры на 300 мест	Постановочное освещение Технические условия на изготовление гибких сценических лент /лист 2/	Типовой проект 264-12-153	Альбом III часть 1	Лист ПО-15

ГОСТ 1977-68 Провод гибкий	Наружный диам.	Вес 1000 м в кг
ПР1-500 сеч. 2,5	4.8	55.0
4	5,3	70.0
6	5,9	90.0
10	8,6	150.0
16	9.7	260.0
25	12.0	360.0

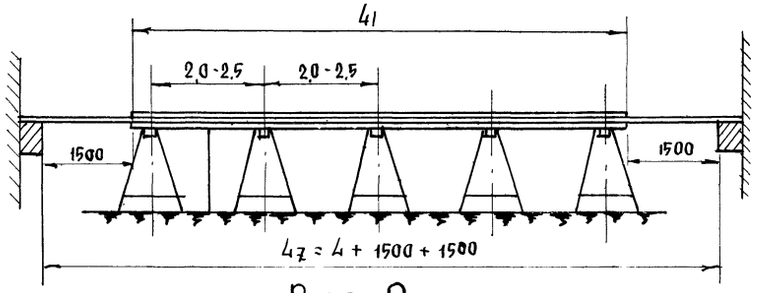

Рис. 2

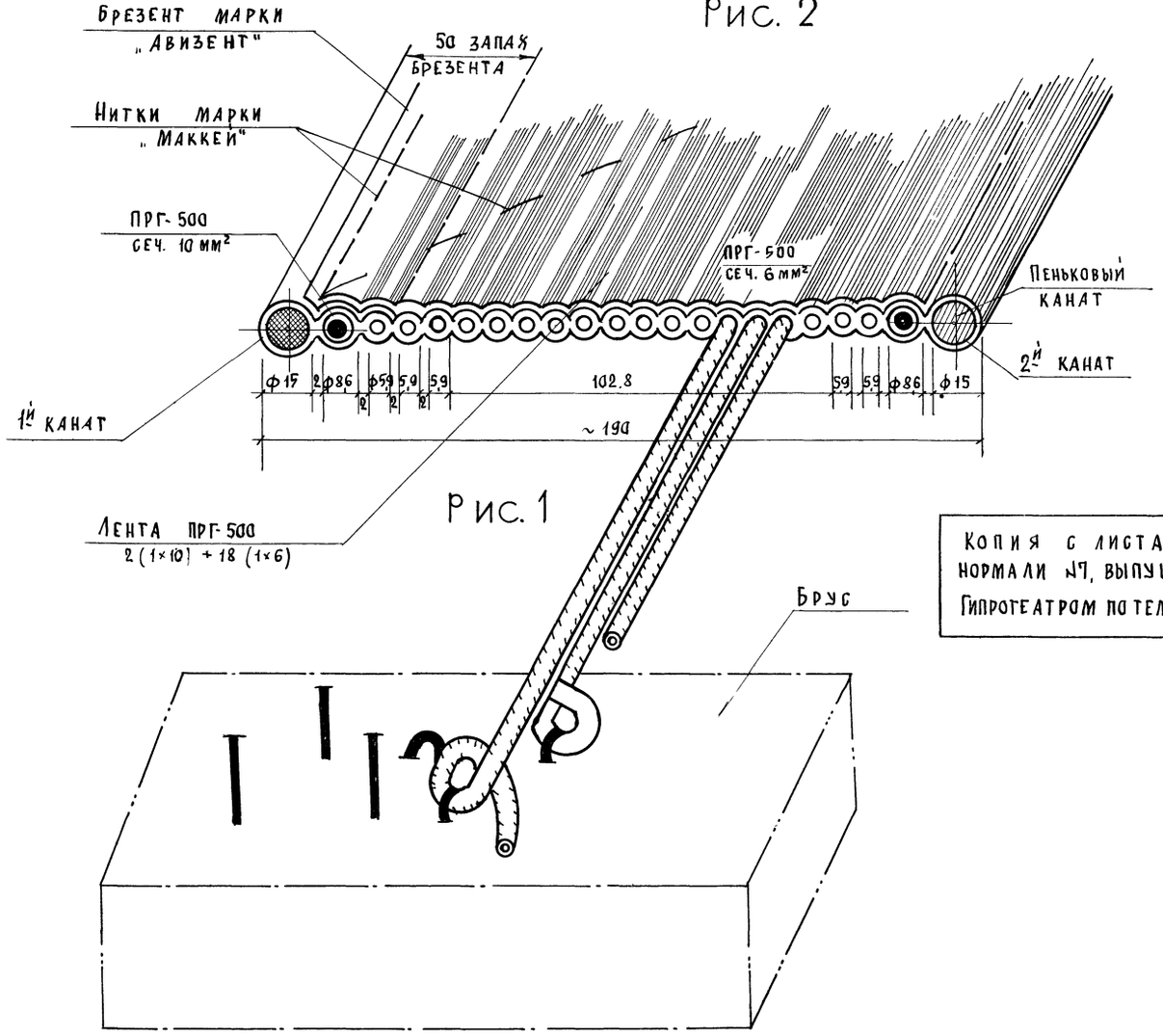

Рис. 1

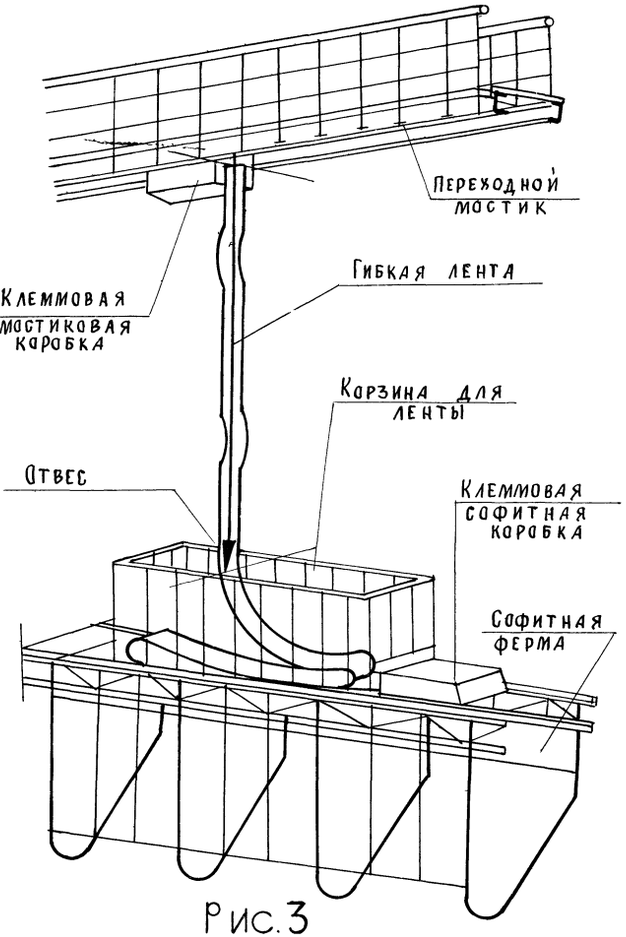

Рис. 3

Копия с листа 4 нормали №7, выпущенной Гипрогеатром по теме 19 А

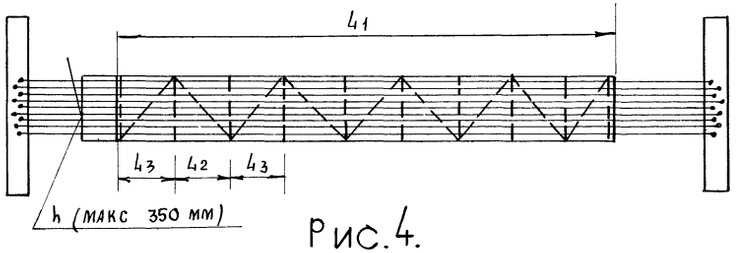

Рис. 4.

1976	Сельский дом культуры на 300 мест	Постановочное освещение Технические условия на изготовление гибких сценических лент (лист 3)	Типовой проект 264-12-153	Альбом III часть 1	Лист ПО-16

Сгипронисельстрой г. Москва

Рук мастерской № 4 — Гл инженер проекта — Гл. специалист — Разработал — Проверил

Зарубин — Ивановский — Скавронский — Солодков — Пахомова

Консультант — Копировал

Черняховский А С — Джемилова

Принципиальная схема управления электроприводом лебедки антрактно-раздвижного занавеса

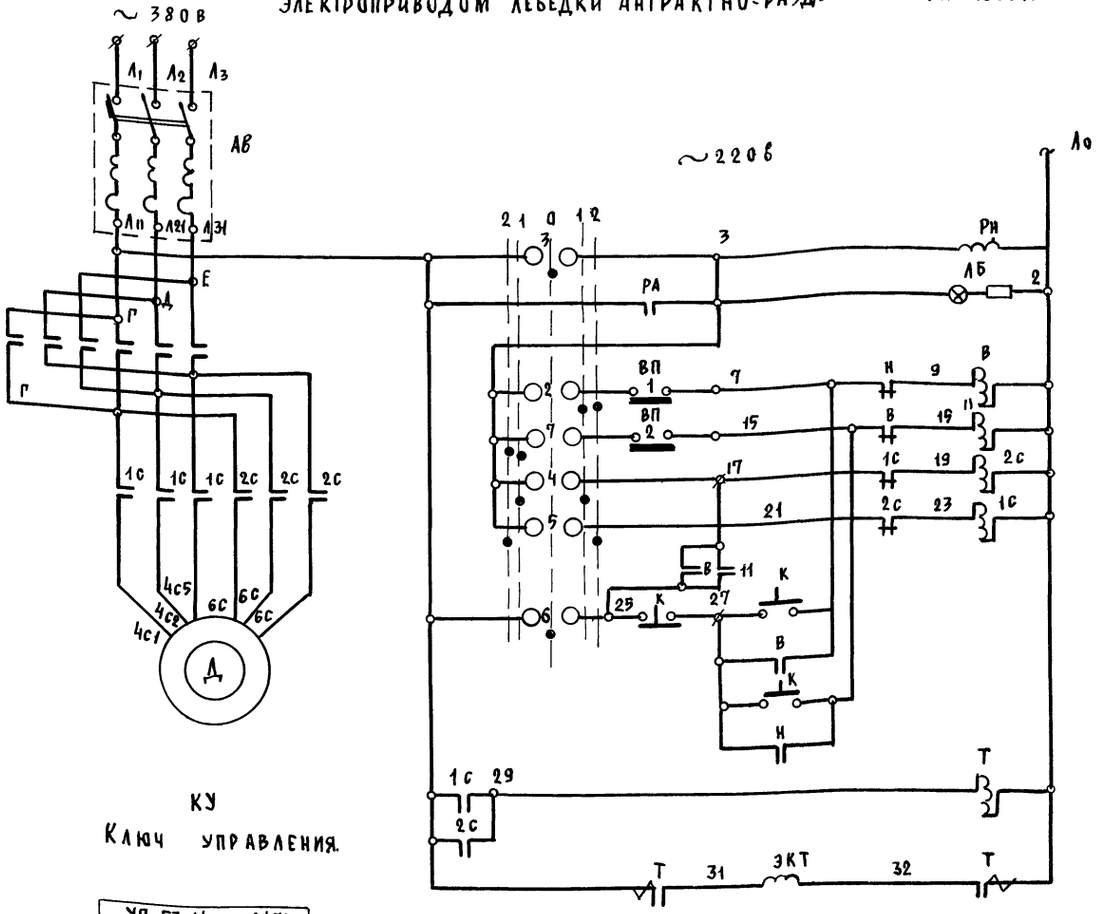

КУ

Ключ управления.

УП 53 14					Л471	
Обозначение цепи	N контакта	Откр. Скор.	Откр. Скор.	О	Закр. Скор.	Закр. Скор.
1	2				X	X
2	3				X	X
3	5-6			X		
4	7-8		X		X	
5	9-10	X				X
6	11-12			X		
7	14	X	X			
8	15	X	X			

НЕ ИСПОЛЬЗУЕТСЯ

ВП

Выключатель путевой

ВУ-250 Л		
Обозн. цепи	Положение занавеса открыт / закрыт	Назначение контактов
1		Ограничение хода при откр.
2		Ограничение хода при закр

Технические данные электрооборудования.

Обозн. по схеме	Наименование	Тип	Технические данные	Кол-во	Примеч.
	Кинопроекционная				
К	Кнопка управления	КУ-122-3М	Трехштифтовая	1	
	Щит помощника режиссера				
ЛБ	Табло сигнальное	ТСМ	~ 220 в	1	
КУ	Переключатель сигнальный	УП5314-147	Револьверная рукоятка	1	
	Шкаф управления лебедкой АРЗ				
РН	Реле промежуточное	ПЭ-21	2ПР 309.145-152	1	~220 в
ЛВ	Автоматич. выключатель	ЛП50-3МТ	~ 380 в	1	Расцепит. на 4
1С,2С,Т	"	ПМЕ-111	~ 220 в	3	
В, Н	Пускатель магнитный	ПМЕ-113	~ 220 в	1	
	Лебедка				
ЭМТ	Тормоз электро-магнитный	МО-100Б	~220 в ПВ=40%	1	
ВП	Выключатель путевой	ВУ-250 Л		1	
Д	Электродвигатель асинхронный 2 скор.	А02-31-6/4		1	См механическ. оборуд

Схема внешних соединений

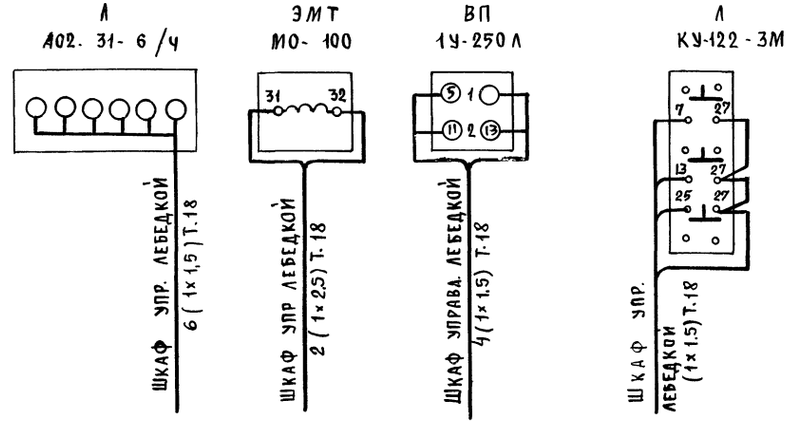

Примечание:

1. Управление лебедкой антрактно раздвижного занавеса осуществляется с 2х мест.
   а) со щита помощника режиссера ключом №9
   б) из кинопроекционной кнопкой К

   Управление из кинопроекционной осуществляется только на скорости 950 об/мин.

   Ограничение хода занавеса при его открывании и закрывании производится контактами путевого выключателя ВН.
2. Монтажную схему шкафа управления лебедкой АРЗ см. альбом V

1976	Сельский дом культуры на 300 мест	Схема электрическая принципиальная управление лебедкой	Типовой проект 264-12-153	Альбом III часть 1	Лист ПО-17

Гипроинсельстрой г. Москва

Рук мастерской НУ; Гл. инж. проекта; Гл. специалист; Разработал; Проверил; Зарубин; Ивановский; Скавронский; Солодков; Пахомова; Н.Н.; Н.И.; М.И.; Л.В.; Консультант; Копировала; Черняковский А.С.; Джемилова

ЦЕНТРАЛЬНЫЙ ИНСТИТУТ
ТИПОВОГО ПРОЕКТИРОВАНИЯ ГОССТРОЯ СССР
МИНСКИЙ ФИЛИАЛ
г. Минск 220600 ул. К. Маркса 32
Сдано в печать 11.04. 1985г.
Заказ №604 тираж 400 экз.
Инв. № 14744/4 цена 2-54

gost.e-ecolog.ru