ТИПОВОЙ ПРОЕКТ
264-12-153

СЕЛЬСКИЙ ДОМ КУЛЬТУРЫ НА 300 МЕСТ

СОСТАВ ПРОЕКТА

АЛЬБОМ 0 — МАТЕРИАЛЫ ДЛЯ ПРИВЯЗКИ, ЧЕРТЕЖИ НУЛЕВОГО ЦИКЛА РАБОТ

АЛЬБОМ I — АРХИТЕКТУРНО-СТРОИТЕЛЬНЫЕ И ТЕХНОЛОГИЧЕСКИЕ ЧЕРТЕЖИ

АЛЬБОМ II — САНИТАРНО-ТЕХНИЧЕСКИЕ, ЭЛЕКТРОТЕХНИЧЕСКИЕ, СЛАБОТОЧНЫЕ И ЧЕРТЕЖИ АВТОМАТИКИ.

АЛЬБОМ III часть I — ЧЕРТЕЖИ ПО КИНОТЕХНОЛОГИИ ЭЛЕКТРОАКУСТИКЕ, КИНОТЕХНИКЕ, ПОСТАНОВОЧНОМУ ОСВЕЩЕНИЮ СЦЕНИЧЕСКИМ ЭЛЕКТРОПРИВОДАМ И РЕЖИССЕРСКОЙ СИГНАЛИЗАЦИИ.

АЛЬБОМ III часть II — МЕХАНИЧЕСКОЕ ОБОРУДОВАНИЕ.

АЛЬБОМ IV — ИЗДЕЛИЯ ЗАВОДСКОГО ИЗГОТОВЛЕНИЯ.

АЛЬБОМ V — НЕСТАНДАРТНОЕ ОБОРУДОВАНИЕ.

АЛЬБОМ VI — СМЕТЫ.

АЛЬБОМ VII — ЗАКАЗНЫЕ СПЕЦИФИКАЦИИ.

АЛЬБОМ-II

УТВЕРЖДЕН
ГОССТРОЕМ РСФСР
НА СТАДИИ ТЕХНОРАБОЧЕГО ПРОЕКТА
ПОСТАНОВЛЕНИЕМ ОТ 29 АПРЕЛЯ
№ 39

РАЗРАБОТАН
И ВВЕДЕН В ДЕЙСТВИЕ
РОСГИПРОНИИСЕЛЬСТРОЕМ
ПРИКАЗОМ № 102 ОТ 4 НОЯБРЯ 1977г

gost.e-ecolog.ru

СОДЕРЖАНИЕ АЛЬБОМА

НАИМЕНОВАНИЕ ЧЕРТЕЖЕЙ	ЛИСТ	СТРАН
1	2	3
СОДЕРЖАНИЕ АЛЬБОМА	1	2
ПРИМЕНЕННЫЕ ТИПОВЫЕ ЧЕРТЕЖИ И ПОЯСНИТЕЛЬНАЯ ЗАПИСКА К АЛЬБОМУ	2	3
ОТОПЛЕНИЕ. ВЕНТИЛЯЦИЯ.		
СОДЕРЖАНИЕ ЧАСТИ ПРОЕКТА. ОСНОВНЫЕ ПОКАЗАТЕЛИ ПО ПРОЕКТУ. ПОЯСНИТЕЛЬНАЯ ЗАПИСКА.	ОВ-1	4
СПЕЦИФИКАЦИЯ МАТЕРИАЛОВ И ОБОРУДОВАНИЯ. ХАРАКТЕРИСТИКА ВЫТЯЖНОГО И ПРИТОЧНОГО ОБОРУДОВАНИЯ.	ОВ-2	5
ПЛАН ПОДВАЛА	ОВ-3	6
ПЛАН 1ГО ЭТАЖА В ОСЯХ 1-12. КЛУБНАЯ ЧАСТЬ	ОВ-4	7
ПЛАН 2ГО ЭТАЖА В ОСЯХ 1-12. КЛУБНАЯ ЧАСТЬ	ОВ-5	8
ПЛАН 1ГО И 2ГО ЭТАЖА В ОСЯХ 12-14. СПОРТИВНЫЙ ЗАЛ	ОВ-6	9
СХЕМЫ ОТОПЛЕНИЯ	ОВ-7	10
СХЕМЫ ПРИТОЧНЫХ СИСТЕМ	ОВ-8	11
СХЕМЫ ВЫТЯЖНЫХ СИСТЕМ	ОВ-9	12
СХЕМЫ ТЕПЛОСНАБЖЕНИЯ КАЛОРИФЕРОВ	ОВ-10	13
ПРИТОЧНАЯ КАМЕРА. ПЛАН. РАЗРЕЗЫ	ОВ-11	14
ПРИТОЧНАЯ КАМЕРА. СПЕЦИФИКАЦИЯ	ОВ-12	15
ТЕПЛОВОЙ УЗЕЛ	ОВ-13	16
ВОДОПРОВОД. КАНАЛИЗАЦИЯ.		
ВОДОСНАБЖЕНИЕ, КАНАЛИЗАЦИЯ И ВОДОСТОКИ. ЗАГЛАВНЫЙ ЛИСТ	ВК-1	17
ВОДОСНАБЖЕНИЕ, КАНАЛИЗАЦИЯ И ВОДОСТОКИ. ПОЯСНИТЕЛЬНАЯ ЗАПИСКА. УКАЗАНИЯ ПО ЧЕРТЕЖУ.	ВК-2	18
ВОДОСНАБЖЕНИЕ, КАНАЛИЗАЦИЯ И ВОДОСТОКИ. СПЕЦИФИКАЦИИ.	ВК-3	19
ВОДОСНАБЖЕНИЕ, КАНАЛИЗАЦИЯ И ВОДОСТОКИ. ПЛАНЫ ПОДВАЛА	ВК-4	20
ВОДОСНАБЖЕНИЕ. ПЛАН 1ГО ЭТАЖА В ОСЯХ 1-11; А-Л	ВК-5	21
КАНАЛИЗАЦИЯ И ВОДОСТОКИ. ПЛАН 1ГО ЭТАЖА В ОСЯХ 1-11; А-Л	ВК-6	22
ВОДОСНАБЖЕНИЕ, КАНАЛИЗАЦИЯ И ВОДОСТОКИ. ПЛАН 2ГО ЭТАЖА В ОСЯХ 1-11; А-Л	ВК-7	23
ВОДОСНАБЖЕНИЕ. ПЛАНЫ 1ГО И 2ГО ЭТАЖЕЙ В ОСЯХ 12-14; А-К	ВК-8	24
КАНАЛИЗАЦИЯ И ВОДОСТОКИ. ПЛАНЫ 1ГО И 2ГО ЭТАЖЕЙ В ОСЯХ 12-14; А-К	ВК-9	25
ВОДОСНАБЖЕНИЕ. СХЕМА.	ВК-10	26
КАНАЛИЗАЦИЯ. СХЕМЫ.	ВК-11	27
ВОДОСТОКИ ПЛАН КРОВЛИ, СХЕМЫ, ДЕТАЛИ.	ВК-12	28
ПРОТИВОПОЖАРНОЕ ВОДОСНАБЖЕНИЕ		
ЗАГЛАВНЫЙ ЛИСТ	ВК/ПА-1	29
СПЕЦИФИКАЦИЯ НА МАТЕРИАЛЫ ДРЕНЧАРНЫХ УСТАНОВОК	ВК/ПА-2	30
СПЕЦИФИКАЦИЯ НА ОБОРУДОВАНИЕ И МАТЕРИАЛЫ НАСОСНОЙ СТАНЦИИ	ВК/ПА-3	31
АВТОМАТИЧЕСКАЯ УСТАНОВКА ВОДЯНОГО ПОЖАРОТУШЕНИЯ. ВЫКОПИРОВКА ИЗ ПЛАНА ПОДВАЛА В ОСЯХ „9-11" ÷ „Т-Ф". ВЫКОПИРОВКА ИЗ ПЛАНА 1ГО ЭТАЖА. ПОРТАЛ СЦЕНЫ	ВК/ПА-4	32
АВТОМАТИЧЕСКАЯ УСТАНОВКА ВОДЯНОГО ПОЖАРОТУШЕНИЯ. ПЛАН 1ОЙ И 2ОЙ РАБОЧЕЙ ГАЛЕРЕИ. ПЛАН КОЛОСНИКОВОЙ ПЛОЩАДКИ.	ВК/ПА-5	33
АВТОМАТИЧЕСКАЯ УСТАНОВКА ВОДЯНОГО ПОЖАРОТУШЕНИЯ. РАЗРЕЗ I-I, II-II	ВК/ПА-6	34
АКСОНОМЕТРИЧЕСКИЕ СХЕМЫ СЕКЦИЙ УПРАВЛЕНИЯ ДРЕНЧЕРАМИ №1; 2; 3	ВК/ПА-7	35
СХЕМА ПОБУДИТЕЛЬНОЙ СЕТИ. УЗЕЛ 1 РАЗРЕЗЫ А-А; Б-Б НАСОСНАЯ СТАНЦИЯ ПРОТИВОПОЖАРНОГО ВОДОСНАБЖЕНИЯ. ПЛАН НА ОТМ. -2,30. РАЗРЕЗ.	ВК/ПА-8	36
АКСОНОМЕТРИЧЕСКАЯ СХЕМА ТРУБОПРОВОДОВ НАСОСНОЙ СТАНЦИИ.	ВК/ПА-9	37
АВТОМАТИЧЕСКАЯ НАСОСНАЯ СТАНЦИЯ ПРОТИВОПОЖАРНОГО ВОДОСНАБЖЕНИЯ. УСТАНОВОЧНЫЙ ЧЕРТЕЖ С РАСПОЛОЖЕНИЕМ ОБОРУДОВАНИЯ. ФУНДАМЕНТЫ ПОД НАСОСЫ, ПНЕВМОБАК, КОМПРЕССОР.	ВК/ПА-10	38
УСТАНОВОЧНЫЙ ЧЕРТЕЖ КОМПРЕССОРА МОДЕЛИ 1136Вг	ВК/ПА-11	39
	ВК/ПА-12	40
ЭЛЕКТРООБОРУДОВАНИЕ		
СОДЕРЖАНИЕ ЧАСТИ ПРОЕКТА. ОСНОВНЫЕ ПОКАЗАТЕЛИ. ПОЯСНЕНИЯ. УСЛОВНЫЕ ОБОЗНАЧЕНИЯ	Э-1	41
СПЕЦИФИКАЦИЯ	Э-2	42
ПРОДОЛЖЕНИЕ СПЕЦИФИКАЦИИ	Э-3	43
СХЕМА ЭЛЕКТРИЧЕСКАЯ РАСЧЕТНАЯ	Э-4	44
ПЛАН ПОДВАЛА. СИЛОВАЯ И МАГИСТРАЛЬНЫЕ СЕТИ. СХЕМА ЭЛЕКТРИЧЕСКАЯ РАСПОЛОЖЕНИЯ	Э-5	45
ПЛАН 1ГО ЭТАЖА В ОСЯХ 1-12, А-Л. СИЛОВАЯ И МАГИСТРАЛЬНЫЕ СЕТИ. СХЕМА ЭЛЕКТРИЧЕСКАЯ РАСПОЛОЖЕНИЯ.	Э-6	46
ПЛАН 2ГО ЭТАЖА. СИЛОВАЯ И МАГИСТРАЛЬНЫЕ СЕТИ СХЕМА ЭЛЕКТРИЧЕСКАЯ РАСПОЛОЖЕНИЯ	Э-7	47
ПЛАН 1ГО И 2ГО ЭТАЖЕЙ В ОСЯХ 12-14. СИЛОВАЯ И МАГИСТРАЛЬНЫЕ СЕТИ. СХЕМА ЭЛЕКТРИЧЕСКАЯ РАСПОЛОЖЕНИЯ	Э-8	48
ПЛАН ПОДВАЛА. ЭЛЕКТРООСВЕЩЕНИЕ. СХЕМА ЭЛЕКТРИЧЕСКАЯ РАСПОЛОЖЕНИЯ.	Э-9	49
ПЛАН 1ГО ЭТАЖА В ОСЯХ 1-12, А-Л. ЭЛЕКТРООСВЕЩЕНИЕ. СХЕМА ЭЛЕКТРИЧЕСКАЯ РАСПОЛОЖЕНИЯ	Э-10	50
ПЛАН 2ГО ЭТАЖА. ЭЛЕКТРООСВЕЩЕНИЕ. СХЕМА ЭЛЕКТРИЧЕСКАЯ РАСПОЛОЖЕНИЯ.	Э-11	51
ПЛАН 1ГО И 2ГО ЭТАЖЕЙ В ОСЯХ 12-14. ЭЛЕКТРООСВЕЩЕНИЕ. СХЕМА ЭЛЕКТРИЧЕСКАЯ РАСПОЛОЖЕНИЯ.	Э-12	52
АВТОМАТИЗАЦИЯ		
ПЕРЕЧЕНЬ ЧЕРТЕЖЕЙ И ПОЯСНИТЕЛЬНАЯ ЗАПИСКА	АП-1	53
ПОЯСНИТЕЛЬНАЯ ЗАПИСКА	АП-2	54
ПРИТОЧНЫЕ СИСТЕМЫ ПС-1 (ПС-2). СХЕМА ФУНКЦИОНАЛЬНАЯ ПРОИЗВОДСТВЕННАЯ	АП-3	55
ВОДЯНОЕ ПОЖАРОТУШЕНИЕ. СХЕМА ФУНКЦИОНАЛЬНАЯ ПРОИЗВОДСТВЕННАЯ	АП-4	56
ПРИТОЧНЫЕ СИСТЕМЫ ПС-1 (ПС-2). ЭЛЕКТРИЧЕСКАЯ ПРИНЦИПИАЛЬНАЯ СХЕМА УПРАВЛЕНИЯ	АП-5	57
ПРИТОЧНЫЕ СИСТЕМЫ ПС-1 (ПС-2). ЭЛЕКТРИЧЕСКАЯ ПРИНЦИПИАЛЬНАЯ СХЕМА РЕГУЛИРОВАНИЯ.	АП-6	58
ВЫТЯЖНЫЕ СИСТЕМЫ ВС-1 ÷ ВС-3. СХЕМА ЭЛЕКТРИЧЕСКАЯ ПРИНЦИПИАЛЬНАЯ. СХЕМА ПОДКЛЮЧЕНИЙ.	АП-7	59
ВОДЯНОЕ ПОЖАРОТУШЕНИЕ. СХЕМА ЭЛЕКТРИЧЕСКАЯ ПРИНЦИПИАЛЬНАЯ.	АП-8	60
ПРИТОЧНЫЕ СИСТЕМЫ ПС1 (ПС2). СХЕМА ПОДКЛЮЧЕНИЙ	АП-9	61
ВОДЯНОЕ ПОЖАРОТУШЕНИЕ. СХЕМА ПОДКЛЮЧЕНИЙ.	АП-10	62
ПРИТОЧНЫЕ СИСТЕМЫ, ВЫТЯЖНЫЕ СИСТЕМЫ, ВОДЯНОЕ ПОЖАРОТУШЕНИЕ СХЕМА РАСПОЛОЖЕНИЯ.	АП-11	63
СЛАБОТОЧНЫЕ УСТРОЙСТВА		
ПЕРЕЧЕНЬ ЧЕРТЕЖЕЙ; ПОЯСНИТЕЛЬНАЯ ЗАПИСКА.	С-1	64
ПОЯСНИТЕЛЬНАЯ ЗАПИСКА (ПРОДОЛЖЕНИЕ)	С-2	65
СПЕЦИФИКАЦИЯ И УСЛОВНЫЕ ОБОЗНАЧЕНИЯ	С-3	66
СКЕЛЕТНЫЕ СХЕМЫ ТЕЛЕФОНИЗАЦИИ ОБЩЕГО ПОЛЬЗОВАНИЯ, МЕСТНОЙ СВЯЗИ, РАДИОФИКАЦИИ И ПОЖАРНОЙ СИГНАЛИЗАЦИИ	С-4	67
СКЕЛЕТНЫЕ СХЕМЫ ЭЛЕКТРОЧАСОФИКАЦИИ, ТЕЛЕВИДЕНИЯ И ЧЕРТЕЖИ ТЕЛЕВИЗИОННОЙ РОЗЕТКИ.	С-5	68
СЕТИ УСТРОЙСТВ СВЯЗИ, РАДИОФИКАЦИИ И СИГНАЛИЗАЦИИ НА ПЛАНЕ ПОДВАЛА.	С-6	69
СЕТИ УСТРОЙСТВ СВЯЗИ, РАДИОФИКАЦИИ, СИГНАЛИЗАЦИИ НА ПЛАНЕ 1ЭТАЖА В ОСЯХ 1-11, А-Л	С-7	70
СЕТИ УСТРОЙСТВ СВЯЗИ, РАДИОФИКАЦИИ И СИГНАЛИЗАЦИИ НА ПЛАНЕ 2ГО ЭТАЖА В ОСЯХ 1-11; А-Л	С-8	71
СЕТИ УСТРОЙСТВ СВЯЗИ, РАДИОФИКАЦИИ И СИГНАЛИЗАЦИИ НА ПЛАНАХ 1И 2 ЭТАЖЕЙ В ОСЯХ 11-12	С-9	72
ПЛАН КРОВЛИ С УСТАНОВКОЙ ГИЛЬЗЫ ТИПА ГРСВ-1 И ТРУБОСТОЙКИ ТИПА ТТС-1	С-10	73
УЗЛЫ СКРЫТОЙ ПРОВОДКИ	С-11	74
ПОДПОЛЬНАЯ КОРОБКА 200×200 ММ	С-12	75
СЛАБОТОЧНЫЙ ШКАФ	С-13	76

РУК. МАСТЕРСКОЙ СОМОВА О.А.
ГЛ. ИНЖ. ПРОЕКТА
НАЧ. СЕКТОРА ИНЖ. ОБ. Ивановский
КОПИРОВАЛА Крейнис
ДАРЬЯЛИН Н.Н. ИВАНОВСКИЙ А.В. КРЕЙНИС Д.Х.
РОСГИПРОНИИСЕЛЬСТРОЙ г. МОСКВА

1976	СЕЛЬСКИЙ ДОМ КУЛЬТУРЫ НА 300 МЕСТ	СОДЕРЖАНИЕ АЛЬБОМА	ТИПОВОЙ ПРОЕКТ 264-12-153	АЛЬБОМ II	ЛИСТ 1

ПОЯСНИТЕЛЬНАЯ ЗАПИСКА К АЛЬБОМУ

I. Альбом II типового проекта разработали инженеры института „Росгипроникисельстрой"

Крейнис
Королева
Рыдлевская
Забурдина
Крупенко
Крутова
Баркан
Лецинский
Ковалёв
Балошов.

II. В альбоме разработаны следующие части проектов инженерного оборудования:

отопление
вентиляция
водоснабжение
горячее водоснабжение
канализация
водостоки
электрооборудование
автоматизация
слаботочные устройства
противопожарное водоснабжение

III. При привязке проекта используются только листы ОВ-01; ВК-01. альбома-О, корректируемые и увязываемые в соответствии с действующими положениями глав СНиП применительно к местным условиям.

При необходимости, привязываемый альбом - „О" дополняется и комплектуется привязывающей организацией чертежами, уточняющими местные условия строительства.

IV. При привязке настоящего альбома изменений вносить не рекомендуется.

Альбом скомплектован по разделам таким образом, что может быть разброшюрован и роздан для производства работ специализированным строительно-монтажным организациям.

ПРИМЕНЕННЫЕ ТИПОВЫЕ ЧЕРТЕЖИ

НАИМЕНОВАНИЕ ЧЕРТЕЖЕЙ	СЕРИЯ ВЫПУСК	Распространяющая организация
Средства крепления нагревательных и санитарно-технических приборов.	3.904-5 выпуск-I	Тбилисский филиал ЦИТП
Средства крепления трубопроводов	3.904-5 выпуск-2	то же
Виброизолирующее основание под вентиляторы Ц4-70.	ов-2-128 выпуск-I	то же
Двери и люки для вентиляционных камер	4.904-62	то же
подставка под калориферы	4.904-25	то же
Типовые детали тепловой изоляции трубопроводов и оборудования		
Тепловые пункты жилых, общественных зданий и сооружений	т.с-01-15	Тбилисский филиал ЦИТП
Ограждение клиноременной передачи Ц.Б. вентиляторов	ов-2-130-3	то же
Прямоугольные асбоцементные короба для вентиляционных систем.	2.190-1/72	ЦНИИЭП гражданселькстр
Шиберы неутепленные стальные	4.904-13	Тбилисский филиал ЦИТП
Крепление стальных неизолированных воздуховодов	3.904-10	то же
Установка пожарных-кранов в шкафчике и нише	4.900-4 выпуск IV	ин-т. сантехпроект
Установка поливочных кранов /наружных/	4.900-IV	то же

ГИП	Ивановский		
Гл. инж. пр-та.	Гуревич		
Гл. арх. пр-та.	Крейнис		
Нач. сект. И-О.	Королева		
Рук. группы			

РОСГИПРОНИКИСЕЛЬСТРОЙ г. Москва

1976	Сельский дом культуры на 300 мест	Применённые типовые чертежи и пояснительная записка к альбому	Типовой проект 264-12-153	Альбом II	Лист 2

СОДЕРЖАНИЕ ЧАСТИ ПРОЕКТА

НАИМЕНОВАНИЕ	ЛИСТ	СТР.
Содержание части проекта. Основные показатели по проекту. Пояснительная записка.	ОВ-1	3
Спецификация материалов и оборудования. Характеристика вытяжного и приточного оборудования.	ОВ-2	4
План подвала.	ОВ-3	5
План I-го этажа в осях 1-12. Клубная часть.	ОВ-4	6
План II-го этажа в осях 1-12. Клубная часть.	ОВ-5	7
План I-го и II-го этажа в осях 12-14. Спортивный зал	ОВ-6	8
Схемы отопления	ОВ-7	9
Схемы приточных систем	ОВ-8	10
Схемы вытяжных систем	ОВ-9	11
Схемы теплоснабжения калориферов	ОВ-10	12
Приточная камера. План. Разрезы.	ОВ-11	13
Приточная камера. Спецификация.	ОВ-12	14
Тепловой узел	ОВ-13	15

Условные обозначения указанные в ЕСКД

	Воздуховод вентиляционный вытяжной
	Воздуховод вентиляционный приточный
200×300 А.Ц.	Вентиляционный воздуховод сеч. 200×300 асбестоцементный
300×400 М	Вентиляционный воздуховод сеч. 300×400 металлический

ЭСКИЗ ПЛАНА ЗДАНИЯ М 1:500

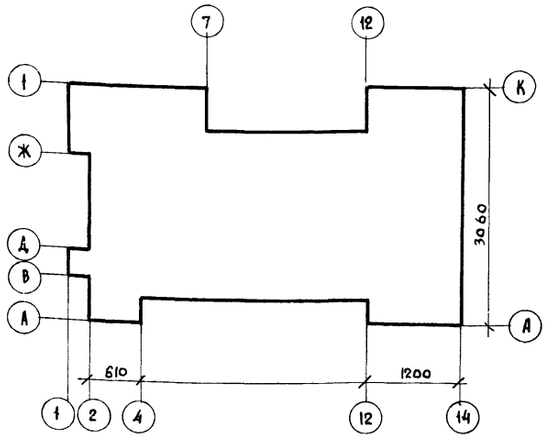

ОСНОВНЫЕ ПОКАЗАТЕЛИ ПО ПРОЕКТУ

НАИМЕНОВАНИЕ	ЕДИН. ИЗМ.	РАСЧЕТНАЯ t°C		
		-20	-30	-40
Коэффициент теплопередачи стены	ккал/м²час.гв	0,83	0,83	0,75
" перекрытия	"	1,12	0,92	0,86
" окна	"	2,3	2,3	2,3
Расход тепла на отопление	ккал/час	113 500	140 550	178. 200
" на вентиляцию	"	169. 200	233 500	306 500
" на горячее водоснабжение	"	60000	60000	60,000
Общий расход тепла	ккал/час	342 700	434000	544.000
Расходуемый напор в системе отопления	мм	695	730	760
Устанавливаемая мощность вентиляторов	квт	13,1	13,1	13.1

ПОЯСНИТЕЛЬНАЯ ЗАПИСКА

Проект отопления и вентиляции здания сельского дома культуры на 300 мест предназначен для привязки в I подрайоне II и III климатических районах с наружной температ. -20°,-30°,-40°. Теплоснабжение здания предусматривается от внешнего источника тепла (ТЭЦ, районная или центральная котельная). Потребителями тепла являются: система отопления, системы теплоснабжения калориферов, приточные системы ПС-1 и ПС2. Схема присоединения внутренних систем уточняется при привязке типового проекта, исходя из местных условий.

1. При температуре первичной воды -150°С.
   Система отопления - через элеватор. Температура смешанной воды после элеватора 95°С. Теплоснабжение калориферов осуществляется непосредственно из тепловой сети.
2. При температуре первичной воды - 95°С.
   Системы отопления и вентиляции присоединяются непосредственно из тепловой сети.
   Приготовление горячей воды для нужд горячего водоснабжения осуществляется вне здания и к зданию подводится горячая вода с температурой 65°С.

ОТОПЛЕНИЕ

Здание дома культуры обслуживается тремя системами отопления: клубная часть, спортзал, актовый зал.

Системы отопления двухтрубные с нижней разводкой. Прокладка магистральных трубопроводов осуществляется над полом, в подпольных каналах, а также - в конструкции пола.

В качестве нагревательных приборов приняты радиаторы „М-140 А-О" и конвекторы типа „Комфорт".

В помещении зрительного и спортивного зала нагревательные приборы закрыты архитектурными решетками. Удаление воздуха осуществляется через воздушные краны, устанавливаемые в верхних пробках радиаторов. Все магистральные трубопроводы в подвале и в подпольных каналах изолируются асбоцементными поуцилиндрами на синтетическом связующем материале.

ВЕНТИЛЯЦИЯ

Здание обслуживается двумя приточными системами и четырьмя вытяжными системами с механическим побуждением.

Характеристика вентиляционных систем и перечень обслуживаемых помещений даны на листе ОВ-3.

Воздухообмены в зрительном зале, спортивном зале определены из условий ассимиляции тепло-влаговыделений людьми, теплопоступлений от электроосвещения и через наружные ограждения в остальных помещениях по кратности.

1976	Сельский дом культуры на 300 мест	Содержание части проекта. Основные показатели по проекту. Пояснительная записка.	Типовой проект 264-12-153	Альбом II	Лист ОВ-1

СПЕЦИФИКАЦИЯ

НАИМЕНОВАНИЕ			КОЛИЧЕСТВО -20	КОЛИЧЕСТВО -30	КОЛИЧЕСТВО -40	ПРИМЕЧАНИЯ
ОТОПЛЕНИЕ						
РАДИАТОРЫ „М-140 А-О"		СЕКЦ ЭКМ	591,0 / 184,0	807,0 / 250,0	1016 / 328	ГОСТ 8690-58
КОНВЕКТОРЫ „КОМФОРТ" КОНЦЕВЫЕ	Н-13	ШТ ЭКМ	7 / 10,16	2 / 3,05	—	ПО МАТЕРИАЛ. ПРЕДПРИЯТИЯ УВО
То же	Н-14		17 / 43,5	9 / 23	8 / 20,4	
То же	Н-15		11 / 39,5	24 / 86,0	27 / 97,0	"
КОНВЕКТОРЫ „КОМФОРТ" ОСТРОВНЫЕ	Н-13А	ШТ ЭКМ	—	—	—	ПО МАТЕРИАЛАМ ПРЕДПРИЯТИЯ
То же	Н-14А	"	2 / 5,1	1 / 2,35	1 / 2,35	УВД
То же	Н-15А	"	5 / 17,8	7 / 25,0	7 / 25,0	"
ТРУБЫ СТАЛЬНЫЕ ВОДОГАЗОПРОВОДНЫЕ	d=15	П М	160,0 / 15,0	160,0 / 15,0	160,0 / 15	ГОСТ 3262-62
То же	d=20	"	140,0 / 45,0	140,0 / 45,0	140,0 / 45,0	"
То же	d=25	"	45,0 / 45,0	45,0 / 45,0	45,0 / 45,0	"
То же	d=32	"	130,0 / 90,0	130,0 / 90,0	130,0 / 90,0	"
То же	d=40	"	75,0 / 35,0	75,0 / 35,0	75,0 / 35,0	"
То же	d=50	"	160,0 / 260,0	260,0 / 260,0	110,0 / 100,0	"
ТРУБЫ ЭЛЕКТРОСВАРНЫЕ	76×3,0	ШТ.	—	—	150,0 / 150,0	ГОСТ 10704-63
КРАН ДВОЙНОЙ РЕГУЛИРОВКИ	d=15	ШТ.	25	25	25	ГОСТ 10944-64
"	d=20	"	49	49	49	"
КРАН МАЕВСКОГО ДЛЯ ВЫПУСКА ВОЗДУХА	d=15	ШТ	35	35	35	
ИЗОЛЯЦИЯ ТРУБОПРОВОДОВ	d=30мм	М²	4,8	4,8	4,8	АСБОЦЕМЕНТНЫЕ ПОЛУЦИЛИНДРЫ НА СИНТЕТИЧ. СВЯЗКЕ
ТЕПЛОСНАБЖЕНИЕ КАЛОРИФЕРОВ (ТЕПЛОНОСИТЕЛЬ 95-70°)						
ТРУБЫ ВОДОГАЗОПРОВОДНЫЕ	d=40	П.М.	39,0	—	—	ГОСТ 3262-62
То же	d=50	"	—	39,0	39,0	"
ТРУБЫ ЭЛЕКТРОСВАРНЫЕ	d=76×3,0	П.М.	56	—	—	ГОСТ 10704-63
То же	d=80×3,5	"	—	32,0	32,0	"
То же	d=102×4,0	"	—	24,0	24,0	"
ВЕНТИЛИ 15КЧ18БР	d=15	ШТ.	4	4	4	ГОСТ 11465-65
То же	d=40	"	4	—	—	"
ЗАДВИЖКИ 30Ч6БР	d=50	ШТ.	—	4	4	ГОСТ 8437-63
То же	d=80	ШТ.	4	4	4	"
АВТОМАТИЧЕСКИЙ КЛАПАН	d=40	"	1	—	—	25Ч 931 НЖ.
То же	d=50	"	—	1	1	"
То же	d=80	"	1	1	1	"
ТЕПЛОСНАБЖЕНИЕ КАЛОРИФЕРОВ (ТЕПЛОНОСИТЕЛЬ 150-70°)						
ТРУБЫ ВОДОГАЗОПРОВОДНЫЕ	d=25	П.М	39,0	—	—	ГОСТ 3262-62
То же	d=32	"	—	39,0	39,0	"
То же	d=40	"	56	—	—	"
То же	d=50	"	—	56	56	"
ВЕНТИЛИ	d=15	ШТ	4	4	4	ГОСТ 11465-65
То же	d=25	"	4	—	—	"
То же	d=32	"	—	4	4	"
То же	d=40	"	4	—	—	"
ЗАДВИЖКА	d=50	ШТ	—	4	4	ГОСТ 8437-63
АВТОМАТИЧЕСКИЙ КЛАПАН	d=25	ШТ	1	—	—	25Ч 931 НЖ.
То же	d=32	"		1	1	"
То же	d=40	"	1	—	—	"
То же	d=50	"	—	1	1	"

ПРИМЕЧАНИЕ: В СПЕЦИФИКАЦИИ НА ТРУБОПРОВОДЫ, В ЧИСЛИТЕЛЕ УКАЗАНО ОБЩЕЕ КОЛИЧЕСТВО ТРУБ, В ЗНАМЕНАТЕЛЕ - КОЛИЧЕСТВО ТРУБ ПОДЛЕЖАЩИХ ИЗОЛЯЦИИ.

СПЕЦИФИКАЦИЯ

НАИМЕНОВАНИЕ	РАЗМЕР	ЕД. ИЗМ.	КОЛ-ВО.	ПРИМЕЧАНИЕ
ВЕНТИЛЯЦИЯ				
ЖАЛЮЗИЙНАЯ РЕШЕТКА	150×150	ШТ	12,0	4,904-27
То же	200×200	"	69,0	"
МЕТАЛЛИЧЕСКИЙ ВОЗДУХОВОД	400×250	М²	11	ГОСТ 8075-56
То же	400×400	"	4	"
То же	800×700	"	48	"
АСБОЦЕМЕНТНЫЙ ВОЗДУХОВОД	100×150	М²	3	СЕРИЯ 2.190-1/72 ВЫП. 2
То же	200×200	"	96	"
То же	200×300	"	6	"
То же	300×400	"	20	"
То же	300×500	"	8	"
МЕТАЛЛИЧЕСКИЙ ВОЗДУХОВОД	1200×200	М²	9	ГОСТ 8075-56
УТЕПЛЕННАЯ ЗАСЛОНКА С ЭЛ. ПРИВОДОМ	41000×1600 (3)	ШТ	2	3,904-15 ВЫП. 1-8
То же	41800×1400 3	"	1	"
КРЫШНЫЙ ВЕНТИЛЯТОР КЦ3-90 N 4М С ЭЛ.ДВИГАТЕЛЕМ АОЛ 2-11-6 N=0,4 КВТ.		ШТ	3	ВЕНТСПИСКИ ВЕНТИЛЯТОРНЫЕ Ц-Д
Ц.Б. ВЕНТИЛЯТОР Ц4-70 N 2,5 С ЭЛ.ДВ. АОЛ-11-4 N=0,12 КВТ		ШТ	1	УЧРЕЖДЕНИЕ УВД ТУЛЬСКОЙ ОБЛ.

КОМПЛЕКТОВОЧНАЯ ВЕДОМОСТЬ НАГРЕВАТЕЛЬНЫХ ПРИБОРОВ

НАИМЕНОВАНИЕ	ЕД. ИЗМ.	-20	-30	-40
РАДИАТОРЫ „М-140 А-О" ИЗ 3Х СЕКЦИЙ	СЕКЦ	4	1	—
" ИЗ 4Х СЕКЦИЙ	"	2	3	1
" ИЗ 5 СЕКЦИЙ	"	1	2	3
" ИЗ 6 СЕКЦИЙ	"	4	3	2
" ИЗ 7 СЕКЦИЙ	"	18	—	1
" ИЗ 8 СЕКЦИЙ	"	11	3	1
" ИЗ 9 СЕКЦИЙ	"	2	5	1
" ИЗ 10 СЕКЦИЙ	"	—	10	8
" ИЗ 11 СЕКЦИЙ	"	1	15	2
" ИЗ 12 СЕКЦИЙ	"	1	—	3
" ИЗ 13 СЕКЦИЙ	"	17	1	7
" ИЗ 14 СЕКЦИЙ	"	11	18	2
" ИЗ 15 СЕКЦИЙ	"	—	11	1
" ИЗ 16 СЕКЦИЙ	"	—	—	8
" ИЗ 17 СЕКЦИЙ	"	—	—	15
" ИЗ 18 СЕКЦИЙ	"	—	—	17

ХАРАКТЕРИСТИКА ВЫТЯЖНОГО ОБОРУДОВАНИЯ

NN СИСТ	НАИМЕНОВАНИЕ ОБСЛУЖИВАЕМОГО ПОМЕЩЕНИЯ	МЕСТО РАСПОЛОЖЕНИЯ СИСТЕМ	ВЕНТИЛЯТОР ТИП	ВЕНТИЛЯТОР N°	ВЕНТИЛЯТОР L м²/час	ВЕНТИЛЯТОР Н кг с/м²	ВЕНТИЛЯТОР n об/мин.	ЭЛЕКТРОДВИГАТЕЛЬ СЕРИЯ	ЭЛЕКТРОДВИГАТЕЛЬ № КВТ	ЭЛЕКТРОДВИГАТЕЛЬ n=ОБ/МИН.
ВС-1	ПОДВАЛ. АККУМУЛЯТОРНАЯ, ТЕХНИЧЕСКИЕ ПОМЕЩЕНИЯ	КРОВЛЯ	КЦ3-90	4М	1500	18,0	915	АОЛ2-11-6	0,4	915
ВС-2	КИНОПРОЕКЦИОННАЯ	КРОВЛЯ	КЦ3-80	4М	1400	18,0	915	АОЛ2-11-6	0,4	915
ВС-3	СПОРТЗАЛ. САНУЗЛЫ И ДУШИ.	КОМНАТА ИНСТРУКТОРА	Ц4-70	2,5	310	16,0	1410	АОЛ-11-4	0,12	1410
ВС-4	КЛУБНАЯ ЧАСТЬ. САНУЗЛЫ. ВЕСТИБЮЛЬ. ФОЙЕ НАСОСНАЯ.	КРОВЛЯ	КЦ3-90	4М	2500	16,0	915	АОЛ2-11-6	0,4	915

ХАРАКТЕРИСТИКА ПРИТОЧНОГО ОБОРУДОВАНИЯ

NN СИСТЕМ	НАИМЕНОВАНИЕ ОБСЛУЖИВАЕМОГО ПОМЕЩЕНИЯ	МЕСТО РАСПОЛОЖЕНИЯ СИСТЕМ	ВЕНТИЛЯТОР ТИП	ВЕНТИЛЯТОР N	ВЕНТИЛЯТОР n об/мин	ВЕНТИЛЯТОР СХЕМА ИСПОЛН.	ВЕНТИЛЯТОР МОДЕЛЬ	ВЕНТИЛЯТОР L м³/час	ВЕНТИЛЯТОР Н кг/м²	ЭЛЕКТРОДВИГАТЕЛЬ СЕРИЯ	ЭЛЕКТРОДВИГАТЕЛЬ № КВТ	ЭЛЕКТРОДВИГАТЕЛЬ n об/мин	КАЛОРИФЕР 95°-70° МОДЕЛЬ	КАЛОРИФЕР 95°-70° К-ВО.	КАЛОРИФЕР 150°-70° МОДЕЛЬ	КАЛОРИФЕР 150°-70° К-ВО.	НАГРЕВ ВОЗДУХА t°C	НАГРЕВ ВОЗДУХА от t_н C°	НАГРЕВ ВОЗДУХА до t_с°	РАСХОД ТЕПЛА ККАЛ/ЧАС
ПС-1	ПРИТОЧНАЯ СИСТЕМА ПС-1 ЗРИТЕЛЬНЫЙ ЗАЛ И КЛУБНЫЕ ПОМЕЩЕНИЯ.	ПОДВАЛ	Ц4-70	10	730	6	ЛЕВОГО ВРАЩЕНИЯ	23830	74	АО2-61-6	10,0	970	КВБ8-П	2	КВБ8-П	2	-20	-9,5	+14	132000
													КВБ11-П	1	КВБ11-П	1	-30	-18	+14	183000
													КВБ11-П	1	КВБ11-П	1	-40	-28	+14	240000
ПС-2	ПРИТОЧНАЯ СИСТЕМА ПС-2 СПОРТЗАЛ.	ПОДВАЛ	Ц4-70	6	930	1	ПРАВОЕ ВРАЩЕНИЕ	5500	50	АО2-31-6	1,5	950	КВБ6-П	1	КВБ6-П	1	-20	-9,5	+14	37200
													КВБ8-П	1	КВБ6-П	1	-30	-18,0	+14	50500
													КВБ9-П	1	КВБ8-П	1	-40	-28	+14	66500

1976	СЕЛЬСКИЙ ДОМ КУЛЬТУРЫ НА 300 МЕСТ	СПЕЦИФИКАЦИЯ МАТЕРИАЛОВ И ОБОРУДОВАНИЯ. ХАРАКТЕРИСТИКА ВЫТЯЖНОГО И ПРИТОЧНОГО ОБОРУДОВАНИЯ.	ТИПОВОЙ ПРОЕКТ 264-12-153	АЛЬБОМ II	ЛИСТ ОВ-2

г. МОСКВА

14748-03 6

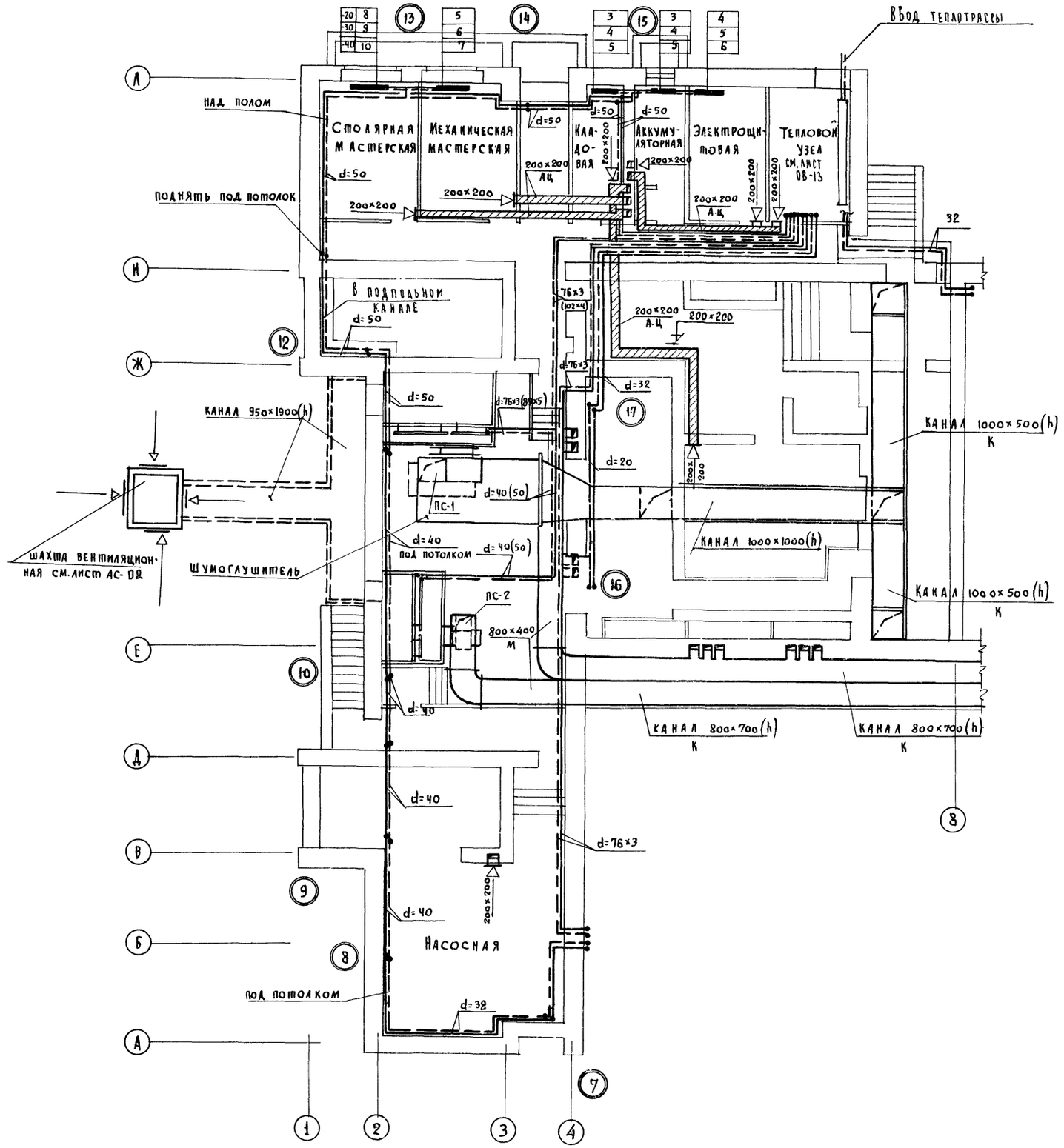

1976	СЕЛЬСКИЙ ДОМ КУЛЬТУРЫ НА 300 МЕСТ	ПЛАН ПОДВАЛА	ТИПОВОЙ ПРОЕКТ 264-12-153	АЛЬБОМ II	ЛИСТ ОВ-3

Г. МОСКВА | РУК. ГРУППЫ СТИНЖЕНЕР | КОРОЛЕВА СОШНИКОВА | И.С. Г.И. | КОПИРОВАЛ | АЛФЕРОВА Г.М.

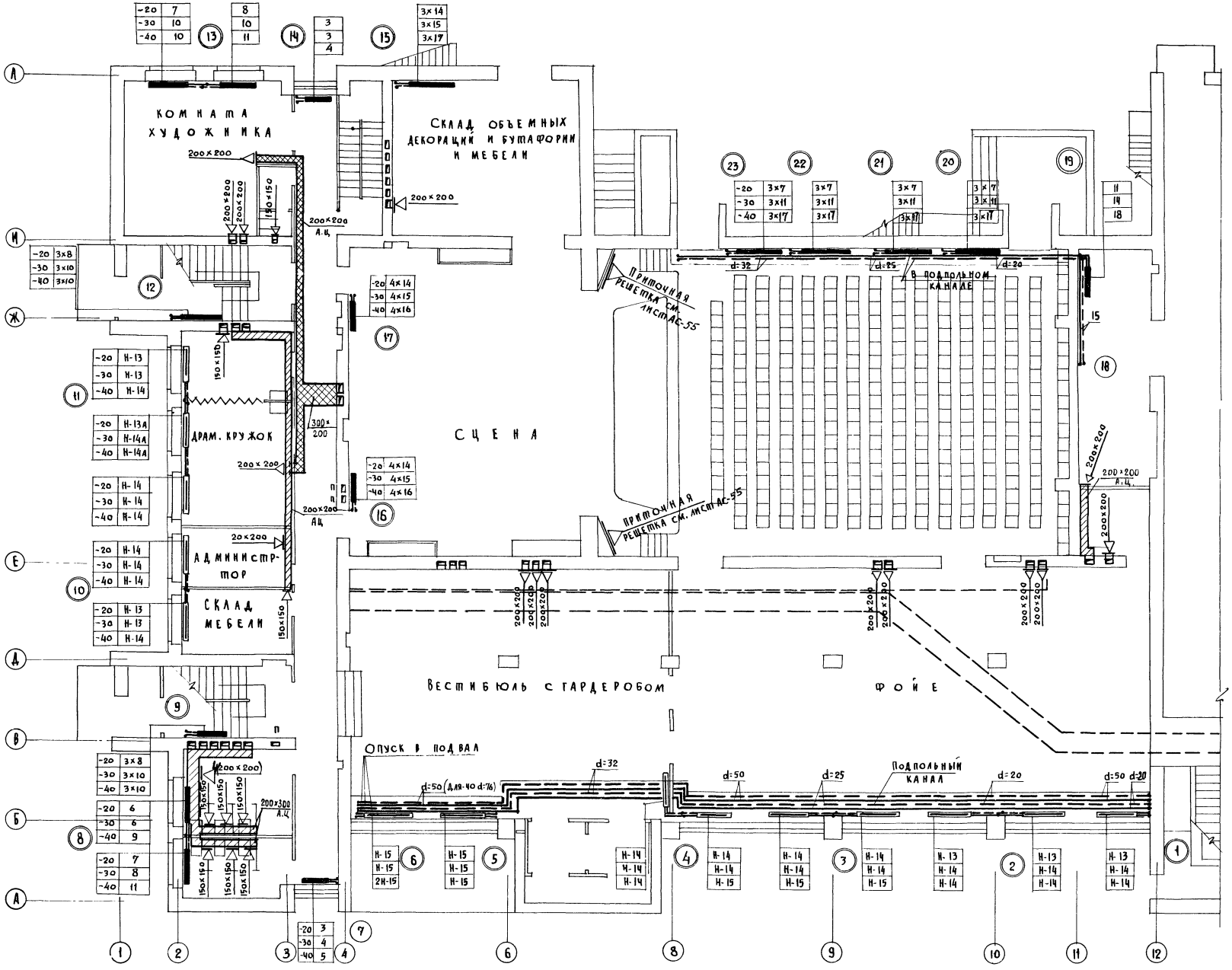

ГИП	ЗАРУБИН				
ГЛ. АРХИТ.	ГУРЕВИЧ				
РУК. СЕКТ.	КРЕЖНИС				
РУК. ГРУППЫ	КОРОЛЕВА				
СТ. ИНЖЕНЕР	СОШНИКОВА				
РУК. МАСТ. №4					
ГЛ. АРХИТ.					
РУК. СЕКТ.					
РУК. ГРУППЫ					
СТ. ИНЖЕНЕР					

РОСГИПРОНИИСЕЛЬСТРОЙ г. Москва

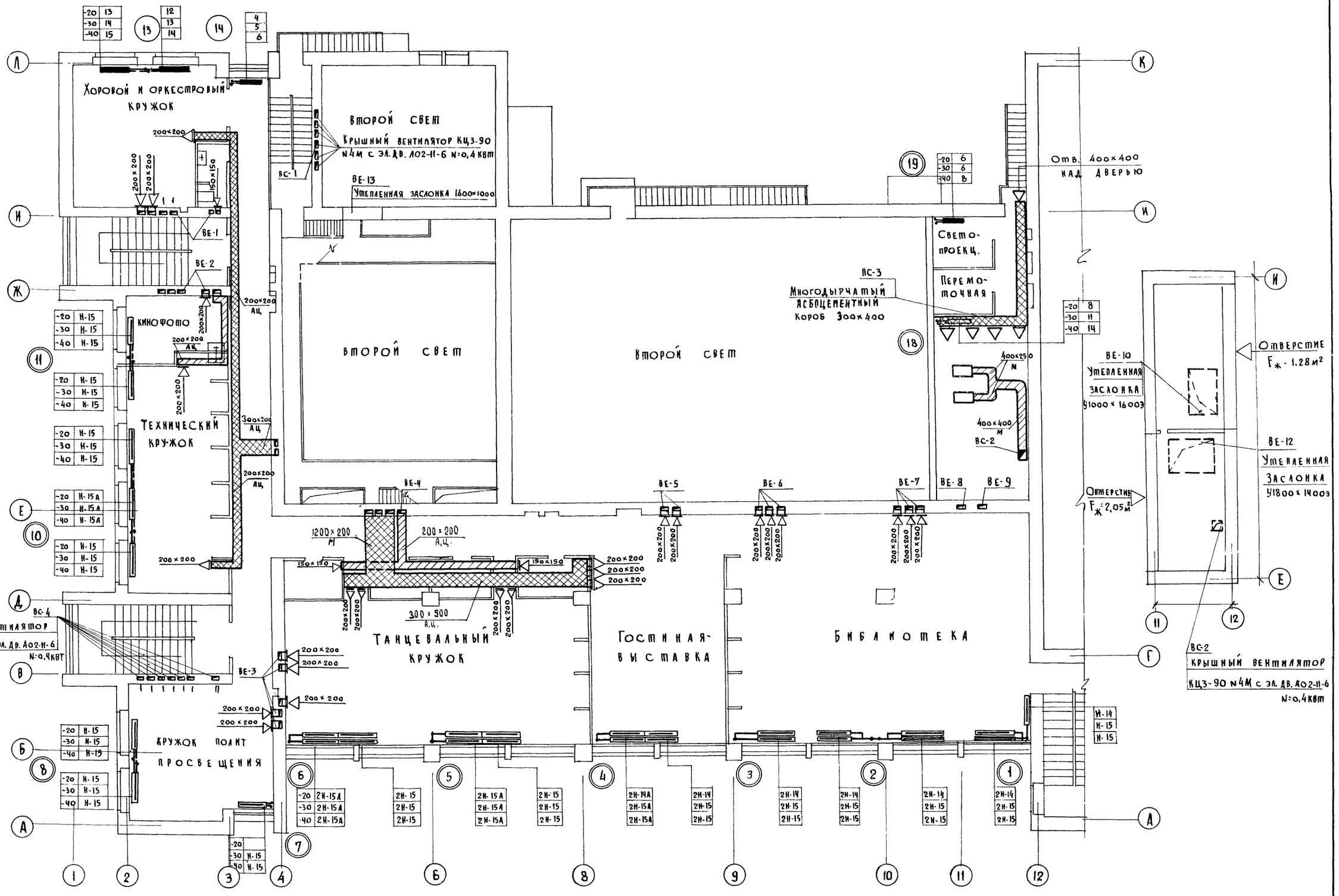

1976	Сельский дом культуры на 300 мест	План II-го этажа в осях 1-12. Клубная часть	Типовой проект 264-12-153	Альбом II	Лист ОВ-5

г. Москва

Рук. сект. п.о. Крейнис Д.Х.
Рук. группы Королева И.С.
Ст. инженер Сошникова Г.Н.
Копировал Алферова Г.М.

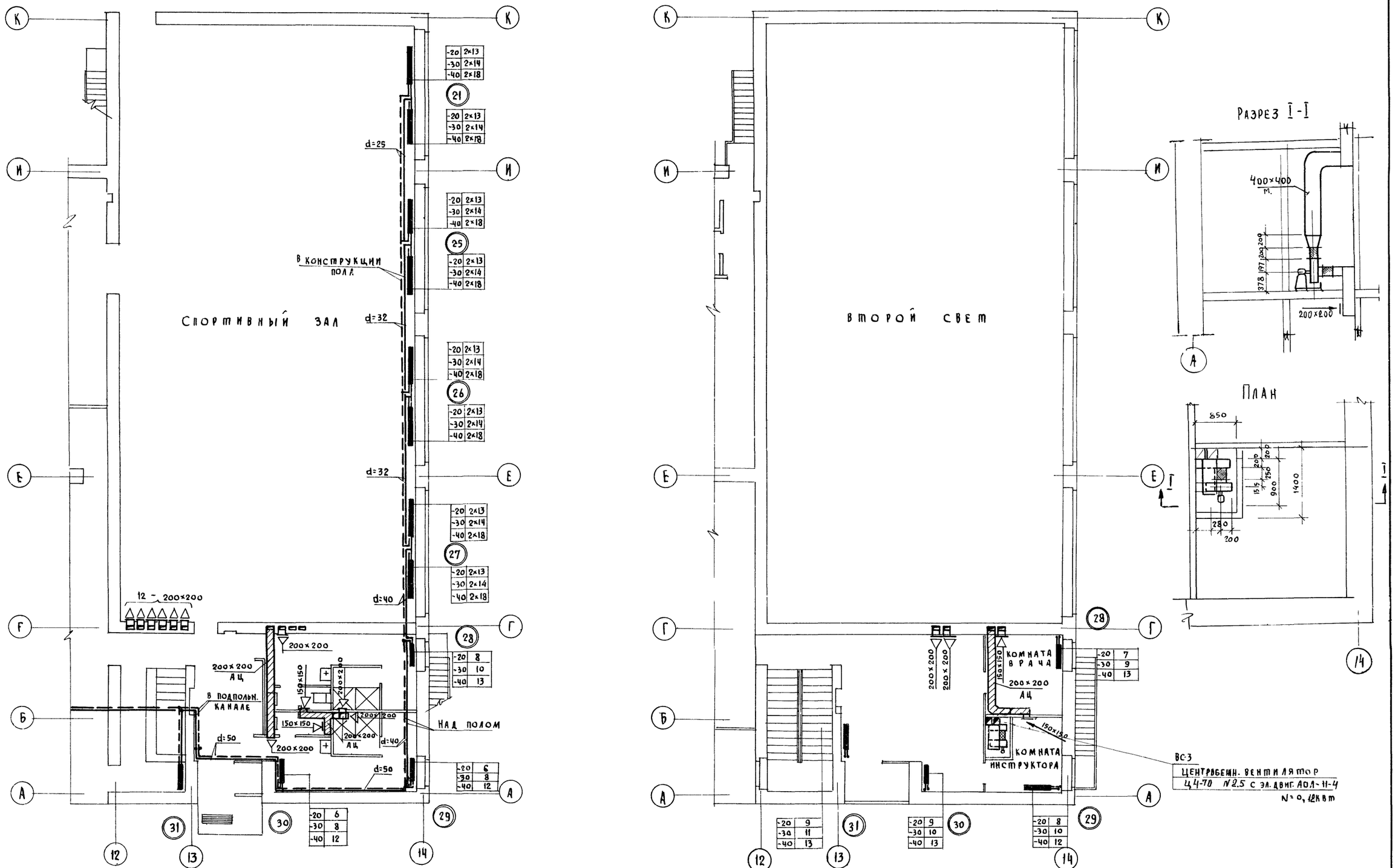

1976	Сельский дом культуры на 300 мест	Планы I-го и II-го этажей в осях 12-14 Спортивный зал	Типовой проект 264-12-153	Альбом II	Лист ОВ-6

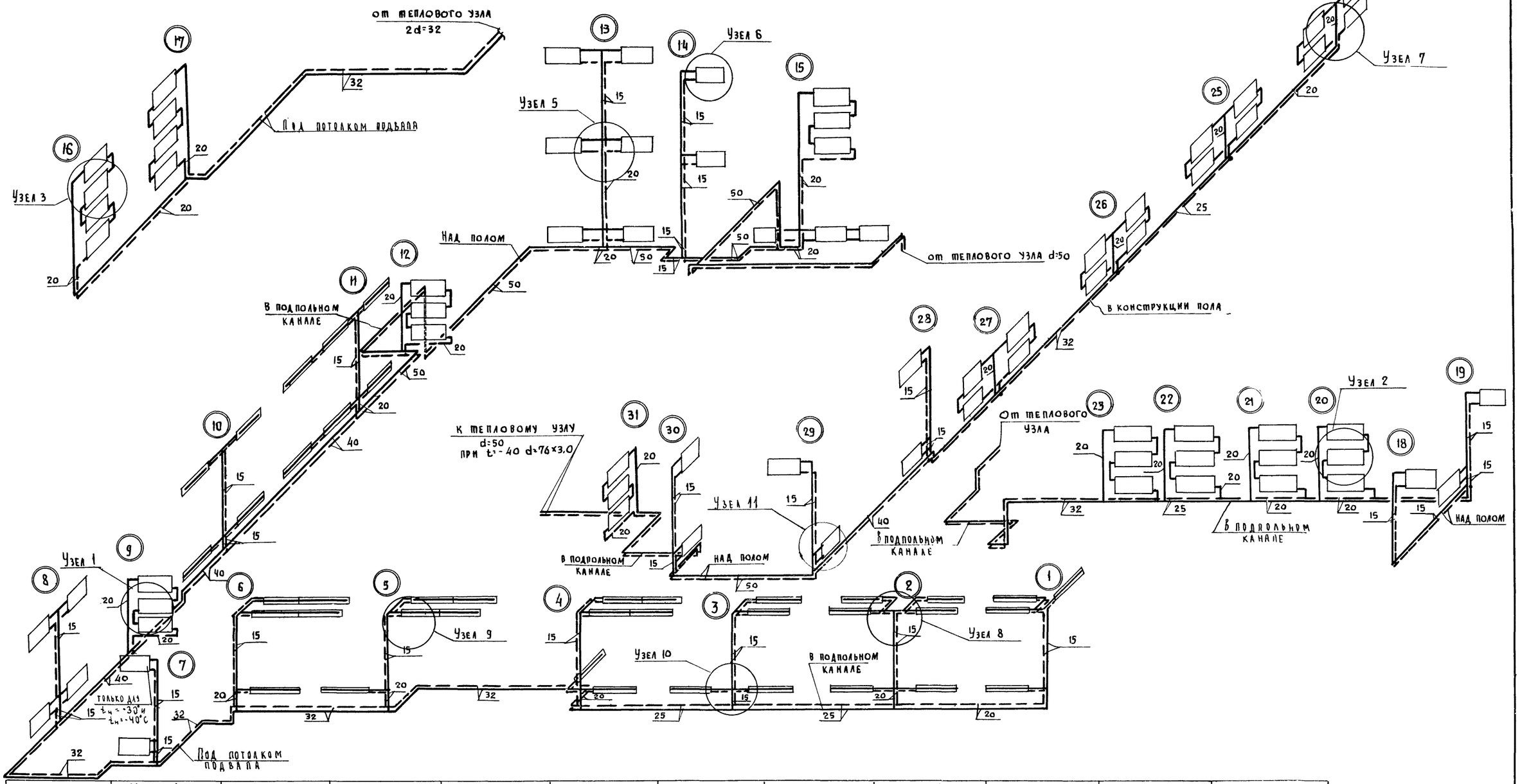

N узла	Узел 1	Узел 2	Узел 3	Узел 4	Узел 5	Узел 6	Узел 7	Узел 8	Узел 9	Узел 10	Узел 11
Эскиз узла	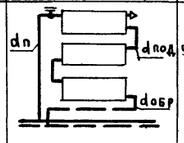	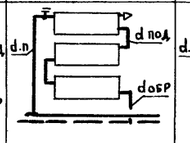	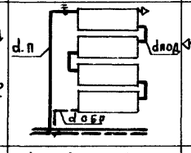	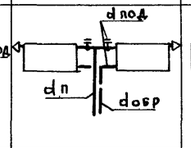	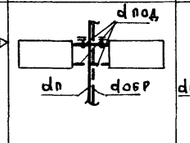	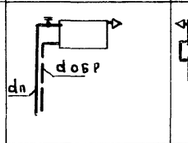	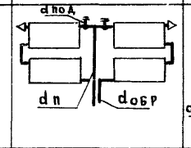	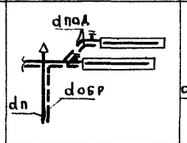	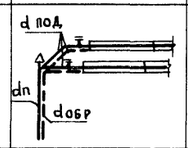	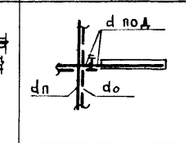	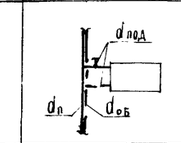
Диаметр / Нар. темпер.	dп × dоб × d под	dп × dоб × d под	dп × dоб × d под	dп × dоб × d под	dп × dоб × d под	dп × dоб	dп × dоб × d под	dп × dоб × d под	dп × dоб × d под	dп × dоб × d под	dп × dоб × d под
-20	20 × 20 × 20	20 × 20 × 20	20 × 20 × 20	15 × 15 × 15	20 × 20 × 15	15 × 15	15 × 15 × 15	15 × 15 × 15	15 × 15 × 15	15 × 15 × 15	15 × 15 × 15
-30	20 × 20 × 20	20 × 20 × 20	20 × 20 × 20	15 × 15 × 15	20 × 20 × 15	15 × 15	15 × 15 × 15	15 × 15 × 15	15 × 15 × 15	15 × 15 × 15	15 × 15 × 15
-40	20 × 20 × 20	20 × 20 × 20	20 × 20 × 20	15 × 15 × 15	20 × 20 × 15	15 × 15	15 × 15 × 15	15 × 15 × 15	15 × 15 × 15	15 × 15 × 15	15 × 15 × 15

1976	Сельский дом культуры на 300 мест	Схемы отопления	Типовой проект 264-12-153	Альбом II	Лист ОВ-7

Росгипронисельстрой г. Москва

Рук. маст. №4 Гл. архит. пр-та. Рук. сект. и.о. Рук. группы Ст. инженер

Зарубин Гуревич Крейнис Королева Сошникова

Н.Н. В.Н. Д.Х. И.С. Г.Н. Копировал

Алферова Г.М.

Узел воздухозабора.

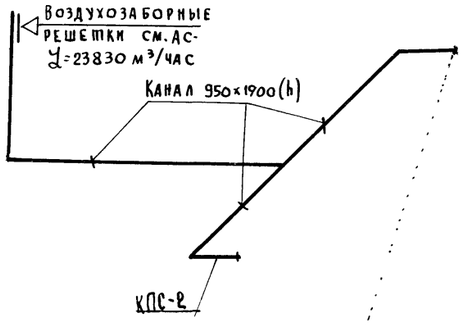

Схема системы ПС-1
(зрительный зал и клубные помещения)

Схема системы ПС-3
Кинопроекционная

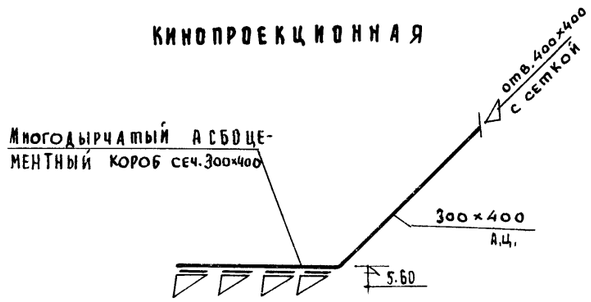

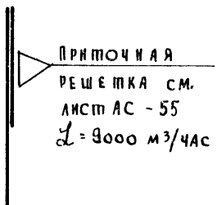

Схема системы ПС-2
Спортзал

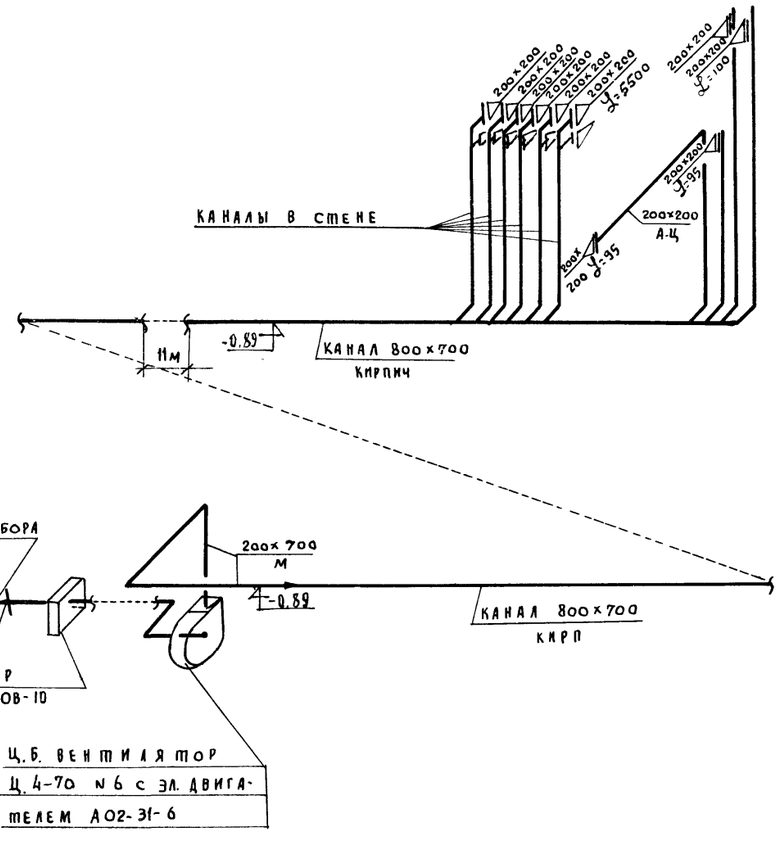

1976	Сельский дом культуры на 300 мест	Схемы приточных систем	Типовой проект 264-12-153	Альбом II	Лист ОВ-8

г. Москва
Сошникова Кольцев Крестьянс
Сошникова Алферова Г.М.
Копировал
Инв. № подл. | Подп. и дата | Взам. инв. №

СХЕМА СИСТЕМЫ ВС-1
ПОМЕЩЕНИЯ ПОДВАЛА

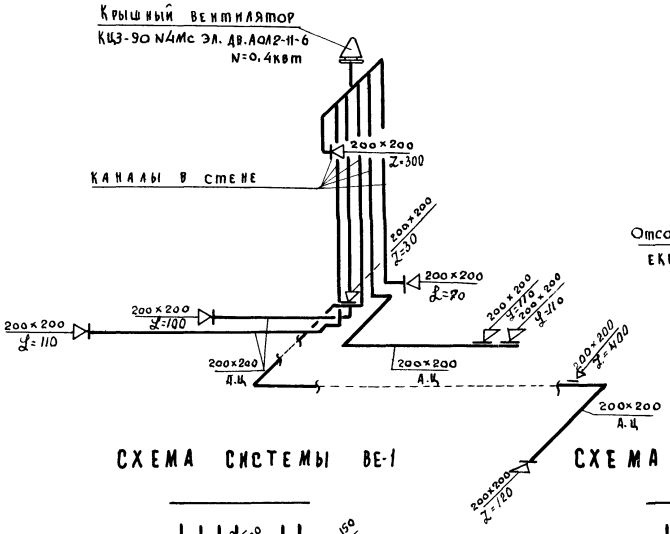

СХЕМА СИСТЕМЫ ВС-2
КИНОПРОЕКЦИОННАЯ

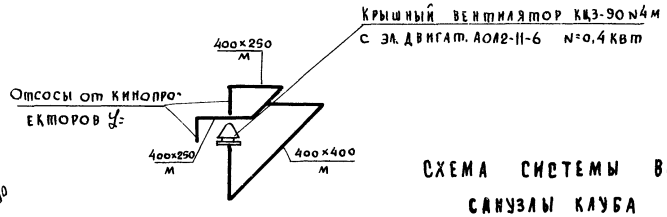

СХЕМА СИСТЕМА ВС-3
САНУЗЛЫ СПОРТЗАЛА

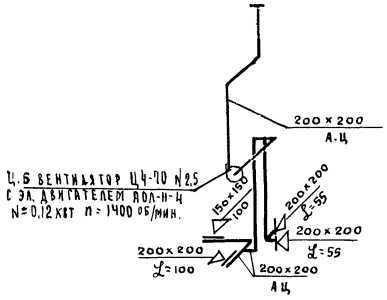

СХЕМА СИСТЕМЫ ВС-4
САНУЗЛЫ КЛУБА

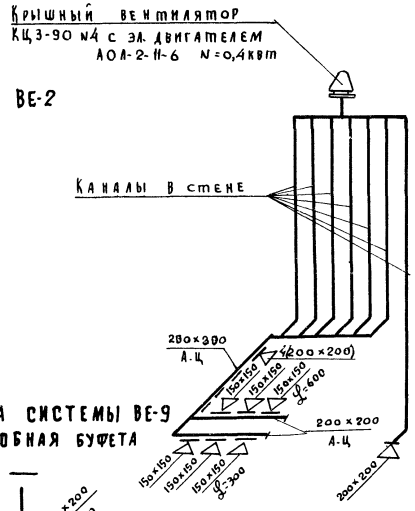

СХЕМА СИСТЕМЫ ВЕ-11
КОМНАТА ВРАЧА
КОМНАТА ИНСТРУКТОРА

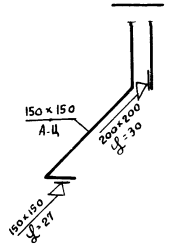

СХЕМА СИСТЕМЫ ВЕ-1

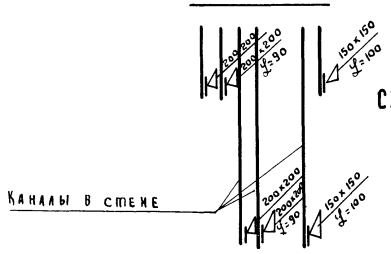

СХЕМА СИСТЕМЫ ВЕ-2

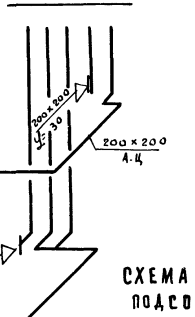

СХЕМА СИСТЕМЫ ВЕ-13
ЗРИТЕЛЬНЫЙ ЗАЛ

СХЕМА СИСТЕМЫ ВЕ-9
ПОДСОБНАЯ БУФЕТА



СХЕМА СИСТЕМЫ ВЕ-6, ВЕ-7
БИБЛИОТЕКА

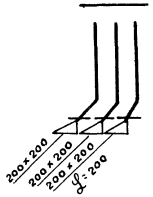

СХЕМА СИСТЕМЫ ВЕ-3

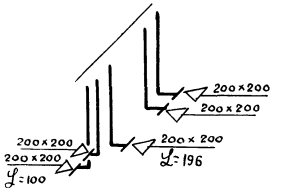

СХЕМА СИСТЕМЫ ВЕ-5

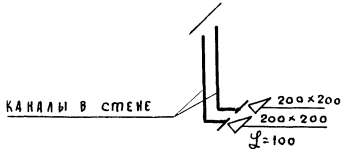

СХЕМА СИСТЕМЫ ВЕ-12
ЗРИТЕЛЬНЫЙ ЗАЛ

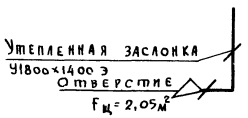

СХЕМА СИСТЕМЫ ВЕ-10
СПОРТИВНЫЙ ЗАЛ

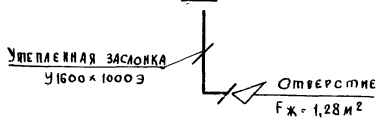

СХЕМА СИСТЕМЫ ВЕ-4

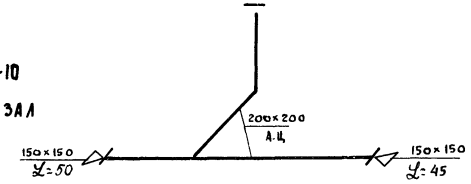

СХЕМА СИСТЕМЫ ВЕ-9
СНАРЯДНАЯ

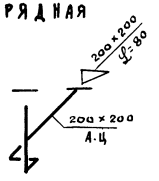

г. Москва
Рук. группы
Ст. инж. Н.
Н. контр.
Гип
Сошникова
Королева
Гип
Копировал
Альферова

1976	СЕЛЬСКИЙ ДОМ КУЛЬТУРЫ НА 300 МЕСТ	СХЕМЫ ВЫТЯЖНЫХ СИСТЕМ	ТИПОВОЙ ПРОЕКТ 264-12-153	АЛЬБОМ II	ЛИСТ ОВ-9

СХЕМЫ ТЕПЛОСНАБЖЕНИЯ КАЛОРИФЕРОВ

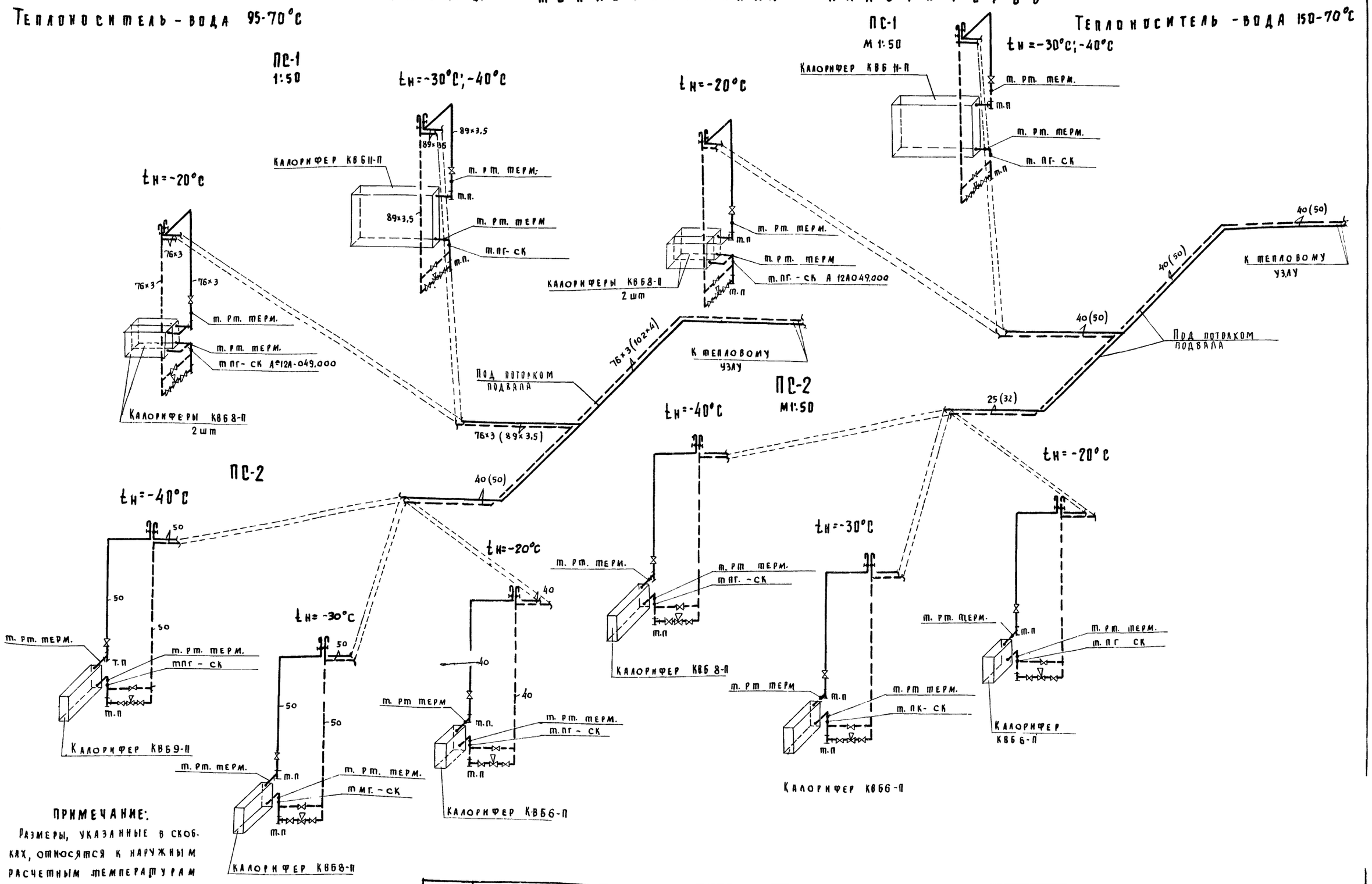

ПРИМЕЧАНИЕ:

Размеры, указанные в скобках, относятся к наружным расчетным температурам -30°С; -40°С

1976	СЕЛЬСКИЙ ДОМ КУЛЬТУРЫ НА 300 МЕСТ	СХЕМЫ ТЕПЛОСНАБЖЕНИЯ КАЛОРИФЕРОВ	ТИПОВОЙ ПРОЕКТ 264-12-153	АЛЬБОМ II	ЛИСТ ОВ-10

ПЛАН

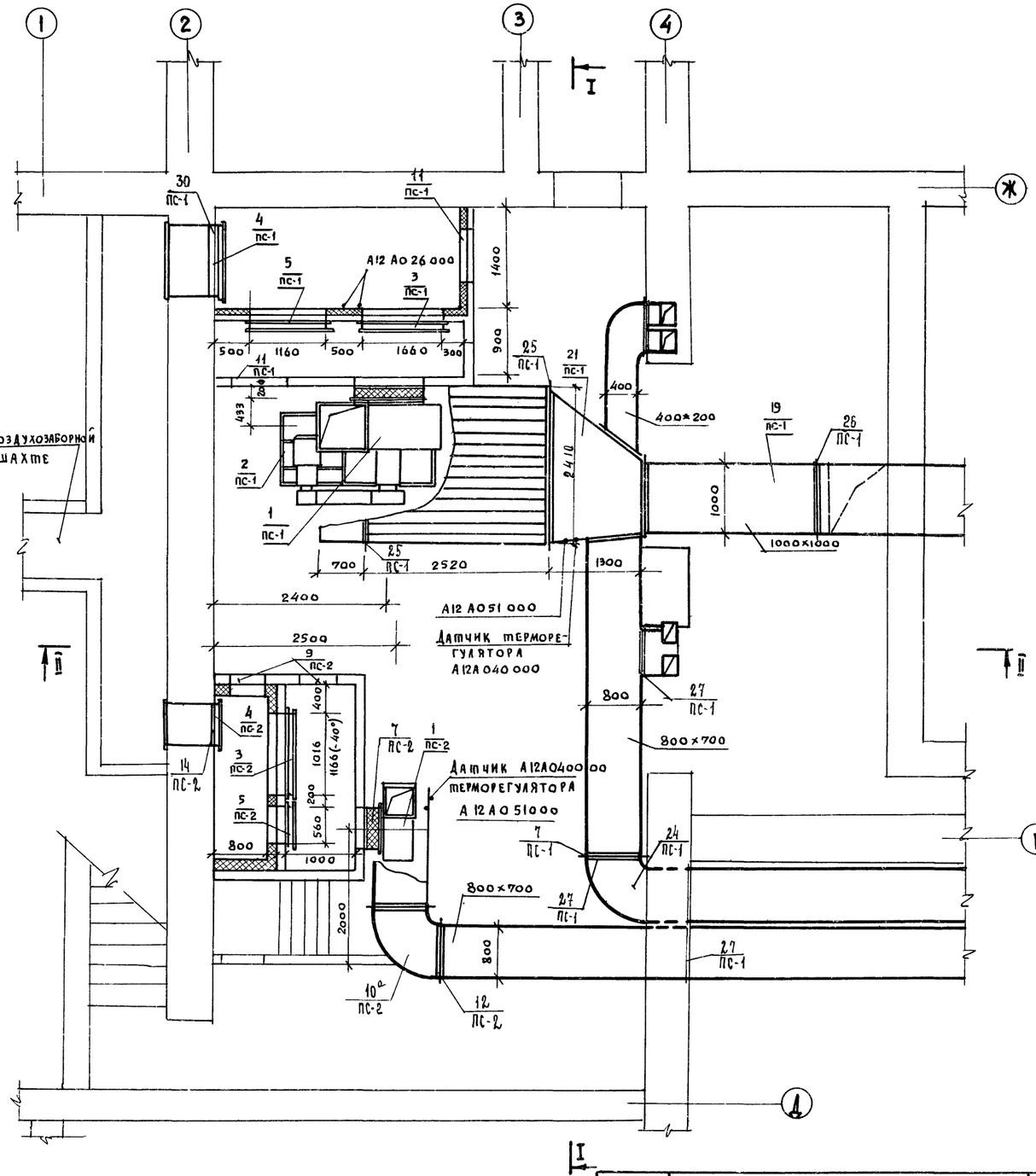

РАЗРЕЗ I-I

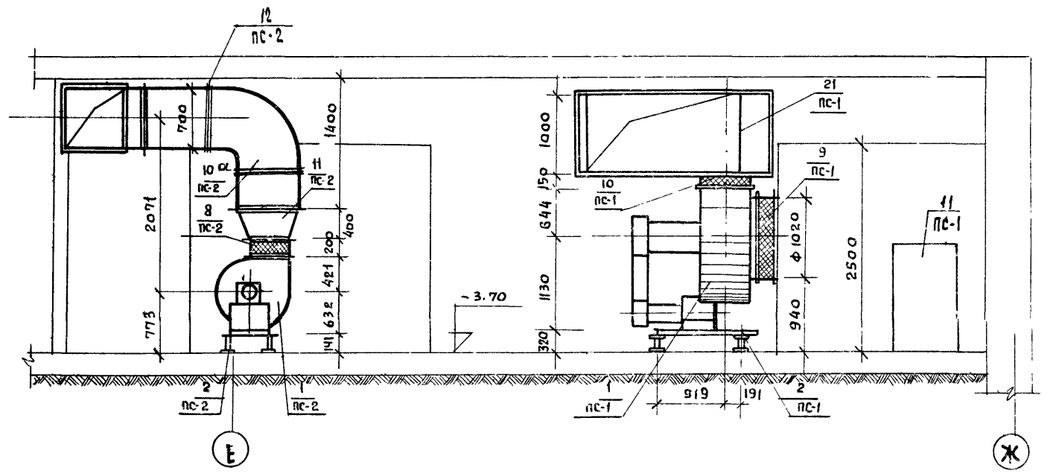

РАЗРЕЗ II-II

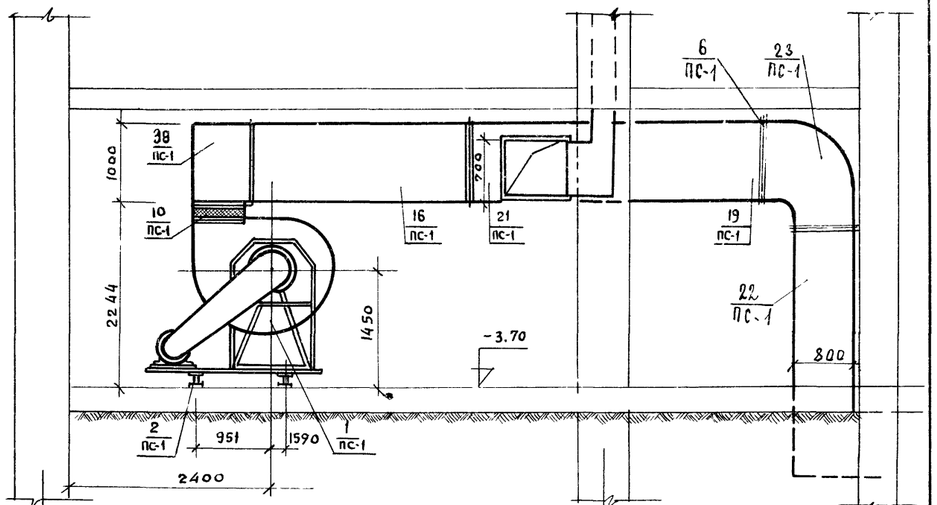

Рама для крепления утепленного клапана

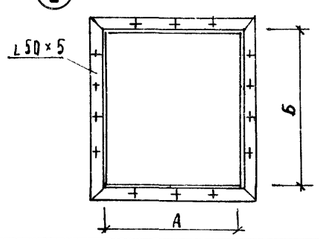

Марка заслонки	А	Б
У 1400×1800 э	1400	1800
У 1000×1600 э	1000	1600
У 600×1000 э	600	1000

1976	СЕЛЬСКИЙ ДОМ КУЛЬТУРЫ НА 300 МЕСТ	ПРИТОЧНАЯ КАМЕРА. ПЛАН. РАЗРЕЗЫ	ТИПОВОЙ ПРОЕКТ 264-12-153	АЛЬБОМ II	ЛИСТ ОВ-11

РОСГИПРОНИИСЕЛЬСТРОЙ г. МОСКВА

Гл. архит. пр-та Гуревич
Рук. сектора Н.О. Крейнис
Рук. группы Ст. инженер Королева
Сошникова
Копировал Алферова Г.М.

Траверсы для подвески воздуховодов

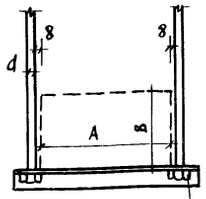

При периметру воздуховода до 4800 мм принимается L 63×5 при периметре воздуховода до 7000 мм - L 80×6

Траверсы для подвески воздуховодов

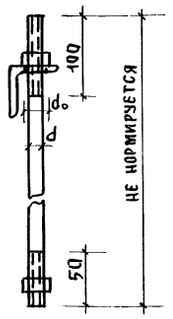

При периметре воздуховода до 4800 мм d-10 мм d_o=11 мм
При периметре воздуховода до 7000 мм d=12 мм d= 13 мм

Шумоглушитель вентиляционный

Разрез I-I

План

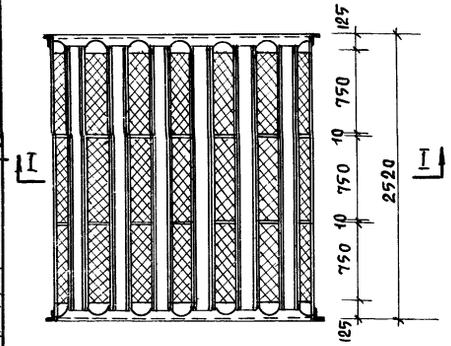

NN пп	Наименование	Марка. Размер	Ед изм	Кол.	Вес кг Ед.	Вес кг Общ.	Примечан
	ПС-2						
1 ПС-2	Ц Б вент Ц4-70 N6 N= 7.5 кВт n= 930 об/мин	А6 - 1а	компл	1	166.9	166.9	Вентспласк.
	СЭЛ двиг А02-31-6 Х=5500 м³/час Н= 50 кг/м²						вент з-д
2 ПС-2	Виброизолирующее основание	1 до 50 а	"	1	9.0	9.0	Типов серия ОВ 02-128 в 1
3 ПС-2	Калорифер типа КВБ 6-П t=-20		шт	1	72.7	72.7	По матер. Вниикондвентмаш
	То же КВБ 8-П t=-30		"	1	96.6	96.6	Кастромской калориферн. завод
3 ПС-2	То же КВБ 9-П t=-40		"	1	109.1	109.1	
4 ПС-2	Утепленный клапан с электроприводом с электрооб.	У 600×1000 Э	"	1	110.3	110.3	Вентсплаский вент завод
5 ПС-2	Заслонка воздушная обводная у калорифера	К 560×200	"	1	12.2	12.2	Типов. серия ОВ-02-142 в.2
6 ПС-2	Подставка под калорифер	СТ 3	кг	2	—	—	Типов серия 4 904-23
7 ПС-2	Мягкая вставка	d=600 L=200	м²	0.38	—	—	Брезент
8 ПС-2	" "	426×426 L=200	"	0.34	—	—	"
9 ПС-2	Герметическая дверь	1250 × 500	шт.	2	36.00	72.00	Серия 4.904-62
10 ПС-2	Металлический короб 800×700	СТ. листовая кров. δ= 1мм	м²	27.0	7.9	212.0	8075-56
10 ПС-2	Поворот L 90° сеч. 800×700 R=400 шт.2	"	м²	5.6	7.9	44.0	"
11 ПС-2	Переход 426×426 /700×800 h=400 шт.1	"	"	1.0	7.9	7.9	"
12 ПС-2	Фланец 800×700 шт. 9	СТ. УГЛ L32×4	п м	26.4	1.91	50.5	"
13 ПС-2	То же 426×426 шт. 3	"	"	5.5	1.91	10.5	"
14 ПС-2	Рама для крепления утепленного клапана 600×1000	СТ. УГЛ L50×5	"	3.3	3.8	12.6	"
15 ПС-2	Траверса для подвески воздуховодов	СТ. УГЛ. L63×5	"	10.0	3.8	38.0	"
16 ПС-2	Тяга для воздуховодов	СТ. КР. d=10	"	26.0	0.62	16.1	ГОСТ 2590-57
17 ПС-2	Болт с гайкой	М 8×40	кг	1.0	—	—	ГОСТ 7798-62
18 ПС-2	То же	М 10×40	"	10.0	—	—	"
19 ПС-2	Штамповочная жалюзийная решетка	225×580 (h)	шт.	4	1.62	6.48	СТД 5291

NN п.п	Наименование	Марка. Размер	Ед. изм.	Кол-во	Вес в кг Ед.	Вес в кг Общ.	Примечание
	ПС-1						
1 ПС-1	Ц Б вент Ц4-70 N10 N=10 кВт n=730 об/мин Х=23830	А 10 - 5 прав.					Крючковский
	Н=74 кг/м² СЭЛ ДВ А02-61-6. n=970 об/мин	вращ. исп. 6	компл	1	673.7	673.7	вент. завод
2 ПС-1	Виброизолирующее основание	до 44	"	1	98.0	98.0	Типовая серия ОВ-02-128 в 1
3 ПС-1	Калорифер типа КВБ 8-П t=-20		"	2	96.6	193.2	по матер вниикондвент
3 ПС-1	То же КВБ 11-П t=-30		"	1	351.0	351.0	маш и Кастромский калори-
3 ПС-1	То же КВБ 11-П t=-40		"	1	351.0	351.0	ферный з-д
4 ПС-1	Утепленный клапан с электропривод и электрообогрев	У1000×1600.3	шт.	1	110.3	110.3	Вентспилский вент. з-д
5 ПС-1	Заслонка воздушная обводная у калорифера.	К 1160×800	"	1	43.0	43.0	Тип. серия ОВ-02-142 в 2
6 ПС-1	Заслонка возд.регулир. с ручным приводом	Р 1000×1000	"	2	36.8	73.6	Вентспилский вент з-д
7 ПС-1	То же	Р800 ×800	"	1	27.0	27.0	"
8 ПС-1	Подставка под калорифер	СТ. 3	кг	3	—	—	Типовая серия 4-904-25
9 ПС-1	Мягкая вставка	Д 1020 L=200	м²	0.64	—	—	Брезент
10 ПС-1	То же	700×700 e=150	"	0.42	—	—	"
11 ПС-1	Герметическая дверь	1250 × 500	шт.	2	36.0	72.00	Серия 4.904-62
12 ПС-1	Звукопоглощающая пластина крайняя	В 353 (109×1000×750)	"	6	20.7	124.2	З-д сантехмонт престасантехдеталь
13 ПС-1	То же средняя	В 359 (205×1000×750)	"	15	32.2	482.6	"
14 ПС-1	Обтекатель крайний	В 362 2 H=1000	"	4	2.0	8.0	"
15 ПС-1	То же средний	В 370.1 H=1000	"	10	2.35	23.5	"
16 ПС-1	Кожух шумоглушителя 2410×1000×2520	Сталь листовая кровельн. δ=8 мм	м³	17.2	15.7	27.0	ГОСТ 8075-56
17 ПС-1	Фланец кожух 2410×1000 4 шт	Сталь угловая L50×5	п.м	28.1	3.8	106.8	ГОСТ 8509-57
18 ПС-1	Направляющая для установки звукопоглощающ.пласт.	СТ. угловая L32×4	"	39.5	1.91	75.4	"
19 ПС-1	Металлический короб 1000×1000 L=2500	СТ. листовая Кров. δ= 1 мм	м²	10.6	7.9	80.0	8075-56
20 ПС-1	То же 800×710 L=6000	"	"	18	7.9	142.0	"
21 ПС-1	Переход 2410×1000/1000×1000	"	"	48	7.9	38.0	"
22 ПС-1	Металлический короб 1000×800	"	"	7.2	7.9	56 8	"
23 ПС-1	Поворот L 90° сеч 1000×800 R=750 шт.1	"	"	9.8	7.9	77.5	ГОСТ 8075-56
24 ПС-1	То же L 90° сеч 800×700 R=750 шт.1	"	"	3.0	7.9	23.9	"
25 ПС-1	Фланец 2410×1000 шт. 4	СТ. УГЛОВ L32×4	п.м	27.2	1.91	52.0	ГОСТ 8-09-57
26 ПС-1	То же 1000×1000 шт. 8	"	"	34.0	1.91	61.0	"
27 ПС-1	То же 800×700 шт 6	"	"	18	1.91	34.4	"
28 ПС-1	То же d=1020 шт. 2	"	"	6.4	1.91	12.2	"
29 ПС-1	Штамповочная жалюзийная решетка	225×580 (h)	шт.	24	1.62	385	СТД 5291
30 ПС-1	Рама для крепления утепленного клап. 1000×1600	СТ. УГЛ L50×5	п м	5.7	3.8	24.6	ГОСТ 8509-57
31 ПС-1	Траверса для подвески воздуховодов	СТ. L 80×6	"	15.0	7.36	110.0	"
32 ПС-1	То же	СТ L 63×5	"	9.0	4.81	48.3	"
33 ПС-1	Тяга воздуховодов	СТ. КР d=12	"	10.0	0.89	26.7	ГОСТ 2590-57
34 ПС-1	То же	СТ. КР d=10	"	30	0.62	18.6	"
35 ПС-1	Болт с гайкой	М 8×40	кг	10	—	—	ГОСТ 7798-62
36 ПС-1	То же	М 10×40	"	26	—	—	"
37 ПС-1	Проволока	σ= 6 мм	п м	10.0	—	—	ГОСТ 3282-76
38 ПС-1	Металлический короб 700×1000 (h) l=2410	СТ. листовая кровельная δ=1мм	м²	9.0	7.9	71.1	ГОСТ 8075-56
39 ПС-1	То же 400×200 (h) l=400		м²	4.8	7.9	37.6	"

1975	Сельский дом культуры на 300 мест	Приточная камера. Спецификация.	Типовой проект 264-12-157	Альбом II / Лист ОВ-12

Гип. Дженилова
Гл. инж. проекта Копирова
Нач. сектора Инжебор
Рук. группы
Ст. инженер
Гур. В.Н.
Крейнис А.Л.
Королева И.С.
Сомихова Г.Н.
г. Москва

Тепловой узел при теплоносителе 150°-70°С /вариант с элеватором/

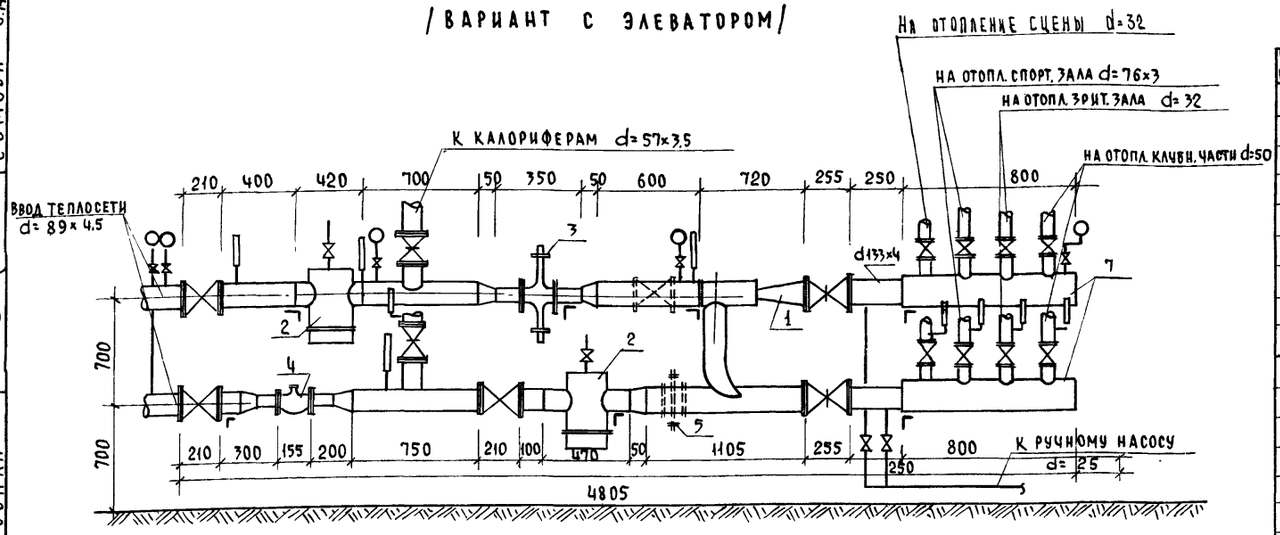

Тепловой узел при теплоносителе 95°-70°С

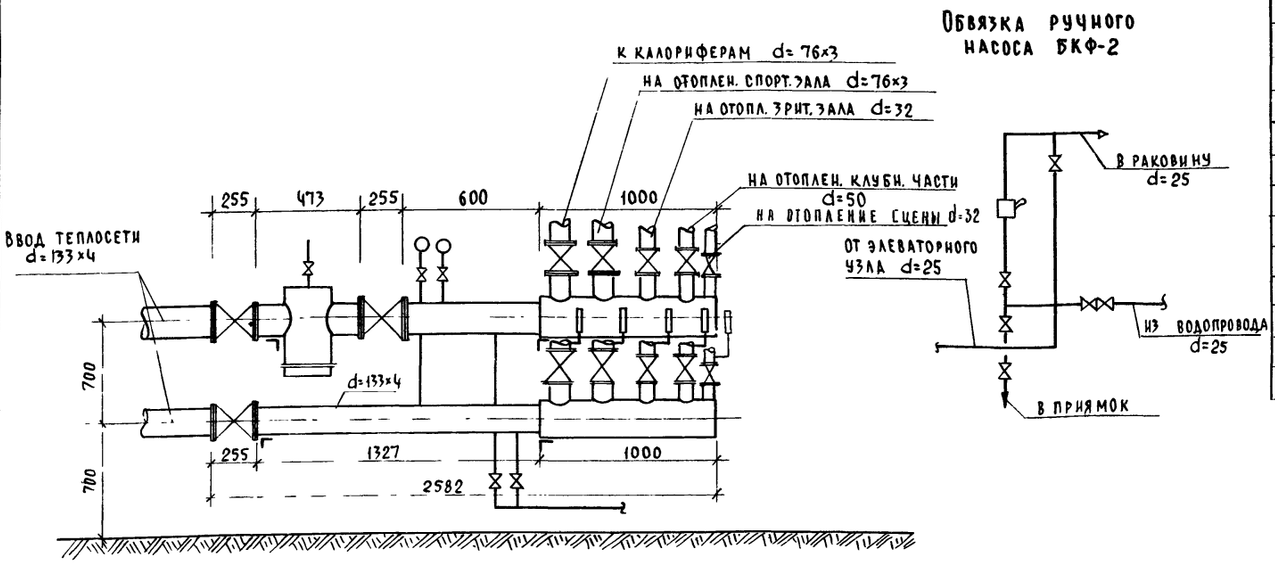

Спецификация

Тепловой узел при теплоносителе 150-70°С /вариант с элеватором/

NN п.п.	Наименование	Разм.	Ед. изм.	Кол.	Примеч.
1	Водоструйный элеватор	при привяз.	шт.	1	ВТИ стальной
2	Грязевик	d=80	"	1	МВН 1280-13
3	Автоматика системы отопления с регулятором расхода	Qс=50	ч	2	ТС-01-13 В-2
4	Водомер	d=50	"	1	3-Д водоприб.
5	Регулятор давления	РД-8	"	1	
6	Задвижка параллельная	d=80	ч	3	30ч6бр
7	Распределительная гребенка	d=150 l=800	"	2	ГОСТ 10704-63
8	Клапан обратный подъемный	d=80	"	1	16кч9бр
9	Вентиль запорный муфтовый	d=15	"	2	15кч18бр
10	Кран сальниковый муфтовый	d=25	ч	2	11ч6бр
11	Манометр до 12-16 атм	ОБМ-1 150	"	4	ГОСТ 2405-72
12	Манометр до 6-8 атм	"	"	1	"
13	Кран трехходовой со штуцером	d=15	ч	3	МВН 1650-59
14	Термометр прямой до 150°С А12А05М000	АНЧ-1с 220-160	"	3	ГОСТ 2823-73
15	То же до 100°С	АНЖ-1с 220-160	"	1	"
16	Термометр угловой до 100°С А12А05М000	690 NSIс 220-170	ч	6	"
17	Оправа защитная прямая	NStub	ч	4	ГОСТ 7029-59
18	Оправа защитная под L90°	"	ч	6	"
19	Трубы стальные электросварные	d=89×4,5	м	5,0	ГОСТ 10704-63
20	То же	d=57×3,5	ч		
21	Крепление теплового узла	L70×7	м	6	ГОСТ 8509-72
22	Задвижка параллельная	d=80	шт	4	30ч6бр
23	То же	d=50	ч	2	"
24	То же	d=125	ч	4	"
25	Вентиль	d=32	ч	2	15кч18бр
	Установка ручного насоса				
	Ручной насос БКФ-2		шт	1	
	Трубы стальные электросварные	d=25	м	10,0	ГОСТ 10704-63
	Кран сальниковый муфтовый	d=25	шт	4	11ч6бр
	Вентиль	d=25	"	1	15кч18бр
	Обратный клапан	d=25	"	1	16кч11р

Тепловой узел при теплоносителе 95-70°С

NN п.п.	Наименование	Разм.	Ед. изм.	Кол.	Примеч.
1	Грязевик	d=125	шт	1	МВН 1280-13
2	Задвижка параллельная	d=125	ч	3	30ч6бр
3	Распределительная гребенка	d=159×4,5	ч	2	10704-63
4	Кран сальниковый муфтовый	d=25	ч	2	11ч6бк
5	Вентиль запорный муфтовый	d=15	ч	2	15кч18бр
6	Манометр от 6-8 атм	ОБМ 1-160	ч	2	ГОСТ 2405-72
7	Кран трехходовой со штуцером	d=15	"	2	МВН 1650-59
8	Термометр прямой до 150°С	АНЧ-1с 220-160мм	"	1	ГОСТ 2823-59
9	То же до 100°С	АНЖ-1с 220-160мм	"	1	"
10	Термометр угловой до 100°С	690NЖ-1с 220-170мм	"	5	"
11	Оправа защитная прямая	NStub	"	2	МВН 1543-42
12	Оправа защитная под L90°	"	"	5	"
13	Трубы стальные электросварные	133×4,5	м	40	ГОСТ 10704-63
14	Задвижка параллельная	d=80	шт	4	30ч6бр
15	То же	d=50	"	2	"
16	Вентиль	d=32	"	4	
17	Крепление теплового узла	L70×7	м	4,0	ГОСТ 8509-72
18					
	Установка ручного насоса				
	Трубы стальные электросварные	d=25	шт.	10,0	ГОСТ 10704-63
	Кран сальниковый муфтовый	d=25	"	4	11ч6бк
	Вентиль	d=25	"	1	15кч18бр
	Обратный клапан	d=25	"	1	16кч11р
	Ручной насос БКФ-2	d=25	"	1	

Гл. инж.		С.А. Сомова	
Нач. сект.		В.Н. Зарубин	
Рук. группы	Гурьева	А.Х. Крейнис	
Ст. инженер		И.С. Королева	
Рук. мастерской №1		Г.Н. Сошникова	
Копировала			

Оргпромсельстрой г. Москва

1975	Сельский дом культуры на 300 мест	Тепловой узел.	Типовой проект 264-12-153	Альбом II	Лист ОВ-13

...НЫЕ ПОКАЗАТЕЛИ ПРОЕКТА

	...ндный расход холодной воды	2,05 л/сек
	...ндный расход воды на пожаротушение	42,0 л/сек
	...од воды на наружное пожаротушение	15 л/сек
	...ундный расход горячей воды	1,78 л/сек
5	Суточный расход холодной воды	9,16 м³/сут
6	Максимальный часовой расход холодной воды	1,37 м³/час
7	Расход тепла на горячее водоснабжение	60000 ккал/час
8	Необходимый напор на вводе холодной воды	15,7 м
9	Необходимый напор на вводе холодной воды при пожаротушении	42,0 м
10	Необходимый напор на вводе горячей воды	24,0 м

СОСТАВ ПРОЕКТА

	Наименование чертежа	Марка листа	№№ стр.
1	Водоснабжение, канализация и водостоки. Заглавный лист	ВК-1	
2	Водоснабжение, канализация и водостоки. Пояснительная записка,	ВК-2	
	указания по монтажу.		
3	Водоснабжение, канализация и водостоки. Спецификации.	ВК-3	
4	Водоснабжение, канализация и водостоки. Планы подвала	ВК-4	
5	Водоснабжение. План 1го этажа в осях 1-11', А-Л	ВК-5	
6	Канализация и водостоки. План 1го этажа в осях 1-11', А-Л	ВК-6	
7	Водоснабжение, канализация и водостоки. План 2го этажа		
	в осях 1-11', А-Л	ВК-7	
8	Водоснабжение. Планы 1го и 2го этажей в осях 12-14', А-К	ВК-8	
9	Канализация и водостоки. Планы 1го и 2го этажей		
	в осях 12-14', А-К	ВК-9	
10	Водоснабжение. Схема.	ВК-10	
11	Канализация. Схемы.	ВК-11	
12	Водостоки. План кровли, схемы, детали.	ВК-12	

ЭСКИЗ ПЛАНА ЗДАНИЯ М 1:500

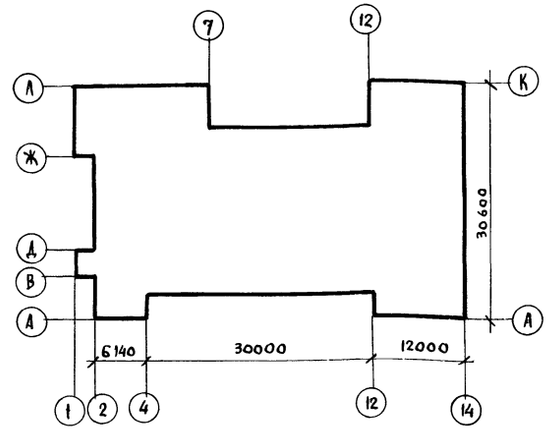

ПРИМЕНЯЕМЫЕ ГОСТЫ

10704-63; 3262-62; 8437-63; 18161-72; 19874-74; 19802-74;
6942,3-69; 6924-73; 1811-73; 5681-57; 5525-61; 1255-67;
9156-68; 14360-69; 8631-57; 755-72; 6924-73;

1976	СЕЛЬСКИЙ ДОМ КУЛЬТУРЫ НА 300 МЕСТ	ВОДОСНАБЖЕНИЕ, КАНАЛИЗАЦИЯ И ВОДОСТОКИ. ЗАГЛАВНЫЙ ЛИСТ.	ТИПОВОЙ ПРОЕКТ 264-12-153	АЛЬБОМ II	ЛИСТ ВК-1

РОСТИПРОНИНСЕЛЬСТРОЙ г. МОСКВА

Гл. архит. пр-та; Гл. констр. пр-та; Рук. сектора

Заруби; Гуревич; Ивановский; Кремнис

Рук. группы; Копировала

ПОЯСНИТЕЛЬНАЯ ЗАПИСКА

ВОДОСНАБЖЕНИЕ

Водоснабжение дома культуры проектируется от поселковой сети водопровода. Здание оборудуется раздельными системами хозяйственно-питьевого и противопожарного водопровода. В помещении насосной станции запроектированы 2 ввода диаметром по 100 мм и предусмотрена установка водомерного узла.

Система хозяйственно-питьевого водопровода запроектирована в предположении, что гарантийный напор в уличной сети в месте врезки равен 15 м. вод. ст. Если напор в городской сети меньше принятого в типовом проекте, то при привязке следует установить дополнительно насосы для хоз-питьевых нужд. Параметры хоз-питьевых насосов должны быть подобраны применительно к местным условиям. Ввиду того, что поселковая сеть не обеспечивает полного хозяйственно-питьевого и противопожарного расхода, при расчетном напоре, проектом предусматривается устройство запасного резервуара.

Внутренняя сеть противопожарного водопровода запроектирована кольцевой. Основные магистрали прокладываются под потолком подвала и в подпольных каналах. Для внутреннего пожаротушения согласно СНиП II-л. 16-71 предусмотрена установка пожарных кранов, обеспечивающих тушение пожара по всему зданию двумя струями с расходом по 2,5 л/сек каждая, а на планшете сцены предусмотрена установка 3х пожарных кранов с расходом по 5л/сек. В целях пожаротушения предусматривается, помимо пожарных кранов, дренчерная установка в сценической части клуба для создания водяной завесы между зрительным залом и сценой, над проемами соединяющими сцену с прилегающими помещениями и дренчеры рабочих галлерей сцены. Питание противопожарной сети в первые минуты пожаротушения производится от пневмобака $\mathcal{V}$= 6,3 м³, а в последующее время от насосов. Подробное описание устройства дренчерной системы приводится в проекте систем противопожарной автоматики. [см. чертежи марки ВК/ПА]

Наружное пожаротушение с расчетным расходом 15 л/сек. осуществляется от пожарных гидрантов, установленных на наружной кольцевой сети. В случае малой мощности или тупиковой сети при привязке предусмотреть подземные резервуары противопожарного запаса воды, общей емкостью 200 м³.

ГОРЯЧЕЕ ВОДОСНАБЖЕНИЕ.

Горячее водоснабжение дома культуры принято от внешнего источника. Ввод проектируется в теплофикационном канале с трубами отопления в помещение теплового пункта. Внутренняя сеть запроектирована с циркуляционным насосным побуждением с нижней разводкой воды. Основная магистраль прокладывается совместно с трубами холодного водопровода.

КАНАЛИЗАЦИЯ.

В здании запроектирована хозяйственно-фекальная канализация со стоком в поселковую сеть. Для ликвидации засоров устраиваются ревизии и прочистки.

ВОДОСТОК

Отвод дождевых и талых вод с кровли здания предусматривается системой внутренних водостоков с открытыми выпусками на рельеф.

УКАЗАНИЯ ПО МОНТАЖУ.

1. Монтаж и приемку санитарно-технических устройств производств в соответствии со СНиП III-Г 1-62„ санитарно техническое оборудование зданий и сооружений. Правила производства и приемки работ".
2. Монтаж трубопроводов водоснабжения при d= до 80мм включительно производить из стальных водогазопроводных оцинкованных труб с соединением их на сварке в защитной среде углекислого газа или на резьбе с обязательной торцовкой муфт.
3. Открытые выпуски водостоков в местах пересечения с наружной стеной изолировать минеральной ватой слоем не менее 50 мм с заделкой внутренней и наружной сторон отверстий цементным раствором.
4. Монтаж технологического оборудования буфета производить по технологическому проекту.
5. Магистрали и подводки к стоякам горячего водоснабжения, прокладываемые в подпольном канале, изолировать матами из минеральной ваты толщиной 30мм с покровным слоем из стеклоткани и пергамина толщиной 10 мм. по сетке.

Магистрали и подводки к стоякам холодного водоснабжения изолируются аналогично с добавлением гидроизоляционного слоя из пергамина или рубероида (под сетку).

Альферова Г.М. — Копировал — Рябцевская Г.М. — Гл. инж. проекта — Рябцевская — Гл. спец. — Шубина — Нач. отд. — Шубина — Нач. сект. — Шубина — Гл. инж. — Шубина — Гл. архитектор — Шубина — Гл. инж. — Шубина — Гл. инж. — Шубина — Гл. инж.

СПЕЦИФИКАЦИЯ ПО ВОДОПРОВОДУ

NN п/п	Наименование	Д в мм	Един. изм.	Количество хол.	Количество гор.	Гост или марка
1	Трубы стальные электросварные	108×4	п.м	140/100	—/—	10704-63
2	Трубы стальные водогазопрововодные оцинкованные	80	"	—/—	—/—	3262-62
3	—— " ——	70	"	25/17	—/—	"
4	—— " ——	50	"	100/5	35/30	"
5	—— " ——	40	"	60/40	75/50	"
6	—— " ——	32	"	—/—	—/—	"
7	—— " ——	25	"	100/15	55/25	"
8	—— " ——	20	"	8/—	5/—	"
9	—— " ——	15	"	70/—	52/—	"
10	Задвижка чугунная параллельная фланцевая с выдвижным шпинделем	100	шт	6	—	8437-63 30г 6бр.
11	—— " ——	80	"	1	—	"
12	—— " ——	50	"	1	1	"
13	Вентиль запорный муфтовый чугунный	40	"	3	3	18161-72 15кч 18к*
14	—— " ——	32	"	—	—	"
15	Вентиль запорный муфтовый бронзовый	25	"	5	1	18161-72 15б 3к*
16	—— " ——	20	"	3	1	"
17	—— " ——	15		21	11	"
18	Кран пожарный l шланга 10 м, d спрыска 19 мм	70	ком.	3	—	по типов. чертежам
19	— " — " — l шланга 10 м, d спрыска 16 мм	50	"	4	—	"
20	— " — " — l шланга 20 м, d спрыска 16 мм	50	"	18	—	"
21	Кран поливочный	25	"	3	—	15б 3к
22	Смеситель для душевых установок со стационарной душевой сеткой с открытой подводкой воды.	15×15×15	шт	—	4	19874-74
23	Смеситель настенный для мойки с верхним изливом (для раковины)	15×15×15	"		1	19802-74
24	Кран поливочный сварной со смесителем.	15×15×15	"		2	3262-62 15кч 18к

* Вентили для горячего водоснабжения выполнять с эбонитовым уплотнением с обозначением 4й характеристики буквы „Э" вместо „К".

СПЕЦИФИКАЦИЯ ПО КАНАЛИЗАЦИИ

NN п/п	Наименование	Д в мм.	Един. изм.	Количество.	Гост или марка
1	Трубы чугунные канализационные	100	п.м	58	6942,3-69
2	— " — " — " —	50	"	80	— " —
3	Трубы стальные водогазопроводные оцинкованные	50	"	2	3262-62
4	—— " ——	40	"	12	— " —
5	Прочистка чугунная канализационная	100	шт	3	6942-28-69
6	— " — " — " —	50	"	7	— " —
7	Сифон стальной гнутый	50	"	1	3262-62
8	Трап чугунный с прямым отводом	50	"	4	"
9	Кран чугунный проходной сальниковый муфтовый	50	"	1	11 ч. 6к
10	Воронка из оцинкованной стали	100×50	"	2	5681-57

СПЕЦИФИКАЦИЯ ПО ВОДОСТОКАМ

NN п/п	Наименование	Д в мм	Ед. изм	Количество.	Гост или марка
1	Трубы чугунные напорные	100	п.м	40	5525-61
2	Трубы стальные электросварные	108×4	"	16	10704-63
3	Раструб стальной сварной	133×4,5	шт.	3	"
4	Сифон стальной сварной	108×4	"	4	"
5	Воронка водосточная	100	"	4	ВР-96
6	Фланец плоский стальной приварной	210	"	29	1255-67
7	Трубы стальные водогазопроводные оцинкованные	25	п.м.	25	3262-62
8	Сифон чугунный прямой	50	шт.	4	6924-73
9	Вентиль запорный муфтовый бронзовый.	25	"	4	18161-72 15б 3к
10	Тройник чугунный раструб-фланец	100×100	"	4	5525-61
11	Фланец глухой стальной	210	"	7	1255-67
12	Колено раструб-гладкий конец	100	"	4	5525-61
13	Болты М16 l=40 мм		"	74	7781-55
14	Гайки черные М-16		"	74	5908-57
15	Прокладка резиновая	210	"	19	

СПЕЦИФИКАЦИЯ ОБОРУДОВАНИЯ

NN п/п	Наименование	Ед. изм.	Количество.	Гост
	Унитаз „комплект" тарельчатый с цельноотлитой полочкой с непосредственно соединенным-смывным бачком с косым выпуском	Комплект	8	9156-68
2	То же с прямым выпуском	"	2	"
3	Умывальник керамический прямоугольный со спинкой размером 550×420 с пластмассовым бутылочным сифоном с настольным смесителем	"	15	14360-69
4	Раковина стальная эмалированная с отъемной спинкой с сифоном-ревизией чугунным.	"	2	8631-57
5	Писсуар керамический настенный с писсуарным краном с цельноотлитым керамическим сифоном.	"	3	755-72
	Мойка без спинки МК-22с на одно отделение большой модели чугунная эмалированная с сифоном чугунным 2х оборотным со смесителем настольным.	"	1	7506-60

ПРИМЕЧАНИЯ:

1. Ввод водопровода, водомерный узел, выпуски канализации от наружных стен до колодцев разрабатываются и учитываются проектом привязки.
2. Спецификацию оборудования и материалов насосной станции см. проект противопожарной автоматики.
3. В спецификации по водопроводу в числителе указано общее количество труб, в знаменателе количество подлежащих их изоляции.

1976	Сельский дом культуры на 300 мест	Водоснабжение, канализация и водостоки. Спецификации.	Типовой проект 264-12-153	Альбом II	Лист ВК-3

г. Москва

Рук. сект. и О. — Рук. группы — Ивановский — Крейнис — Рыдлевская — Ав — Дк — М.М. — Копировал — Алферова Г.М.

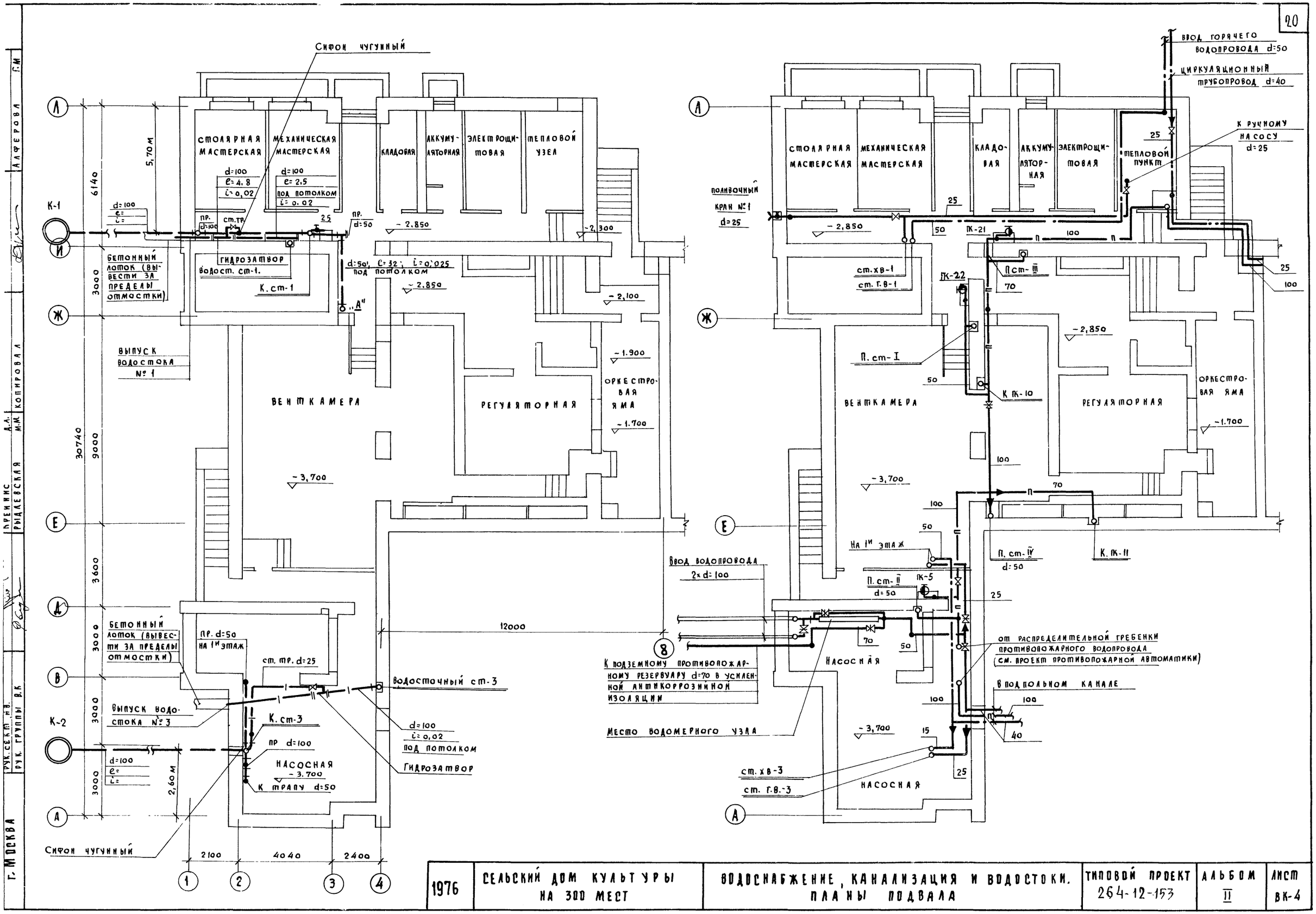

1976	СЕЛЬСКИЙ ДОМ КУЛЬТУРЫ НА 300 МЕСТ	ВОДОСНАБЖЕНИЕ, КАНАЛИЗАЦИЯ И ВОДОСТОКИ. ПЛАНЫ ПОДВАЛА	ТИПОВОЙ ПРОЕКТ 264-12-153	АЛЬБОМ II	ЛИСТ ВК-4

Г. Москва | Рук. сект. и в. | Рук. группы В.К. | Крейнис | Рыдлевская | Д.Л. М.М. | Копировал | Алферова | Г.М.

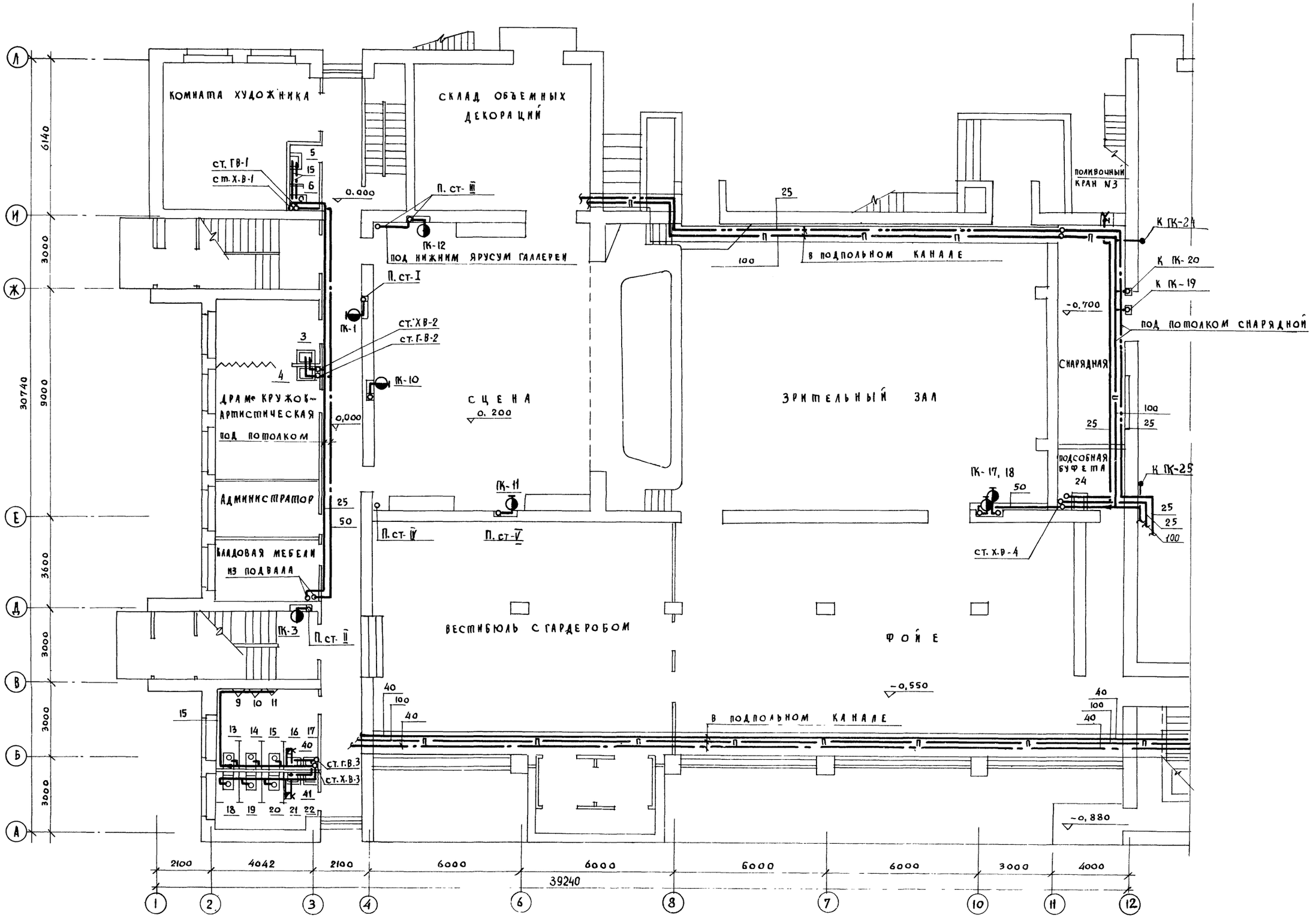

1976	СЕЛЬСКИЙ ДОМ КУЛЬТУРЫ НА 300 МЕСТ	ВОДОСНАБЖЕНИЕ. ПЛАН 1го ЭТАЖА В ОСЯХ 1-11', А-Л	ТИПОВОЙ ПРОЕКТ 264-12-153	АЛЬБОМ II	ЛИСТ ВК-5

ГОСТИПРОНИНСЕЛЬСТРОЙ г. МОСКВА

ГЛ. АРХ. ПР-ТА	ГУРЕВИЧ	
ГЛ. ИНЖ. ПР-ТА.	ИВАНОВСКИЙ	
РУК. СЕКТ. И. ОБ.	КРЕЙНИС	
РУК. ГРУППЫ О.В.К.	РЫДЛЕВСКАЯ	

АЛФЕРОВА Г.М.

КОПИРОВАЛ

ВН. А.В. Д.Х. М.М.

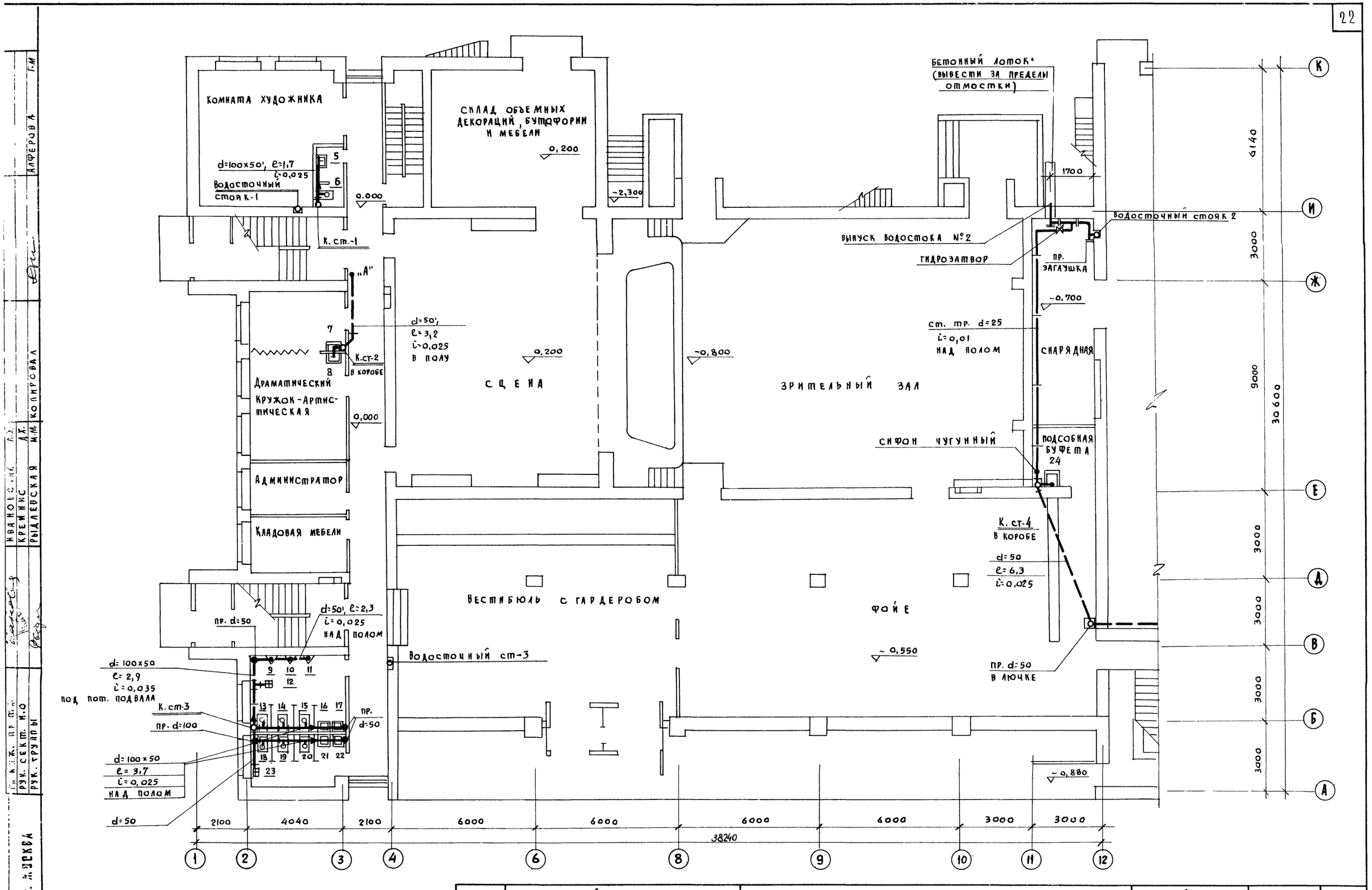

1976	СЕЛЬСКИЙ ДОМ КУЛЬТУРЫ НА 300 МЕСТ	КАНАЛИЗАЦИЯ И ВОДОСТОКИ. ПЛАН 1го ЭТАЖА В ОСЯХ 1-11', А-Л	ТИПОВОЙ ПРОЕКТ 264-12-153	АЛЬБОМ II	ЛИСТ ВК-6

Г. МОСКВА

Гл. инж. пр-та — Рук. сект. И.О. — Рук. группы

Иванов — Кремнис — Рыдлевская — Ал. Ах. — М.М. Копировал — Алферова — Г.М.

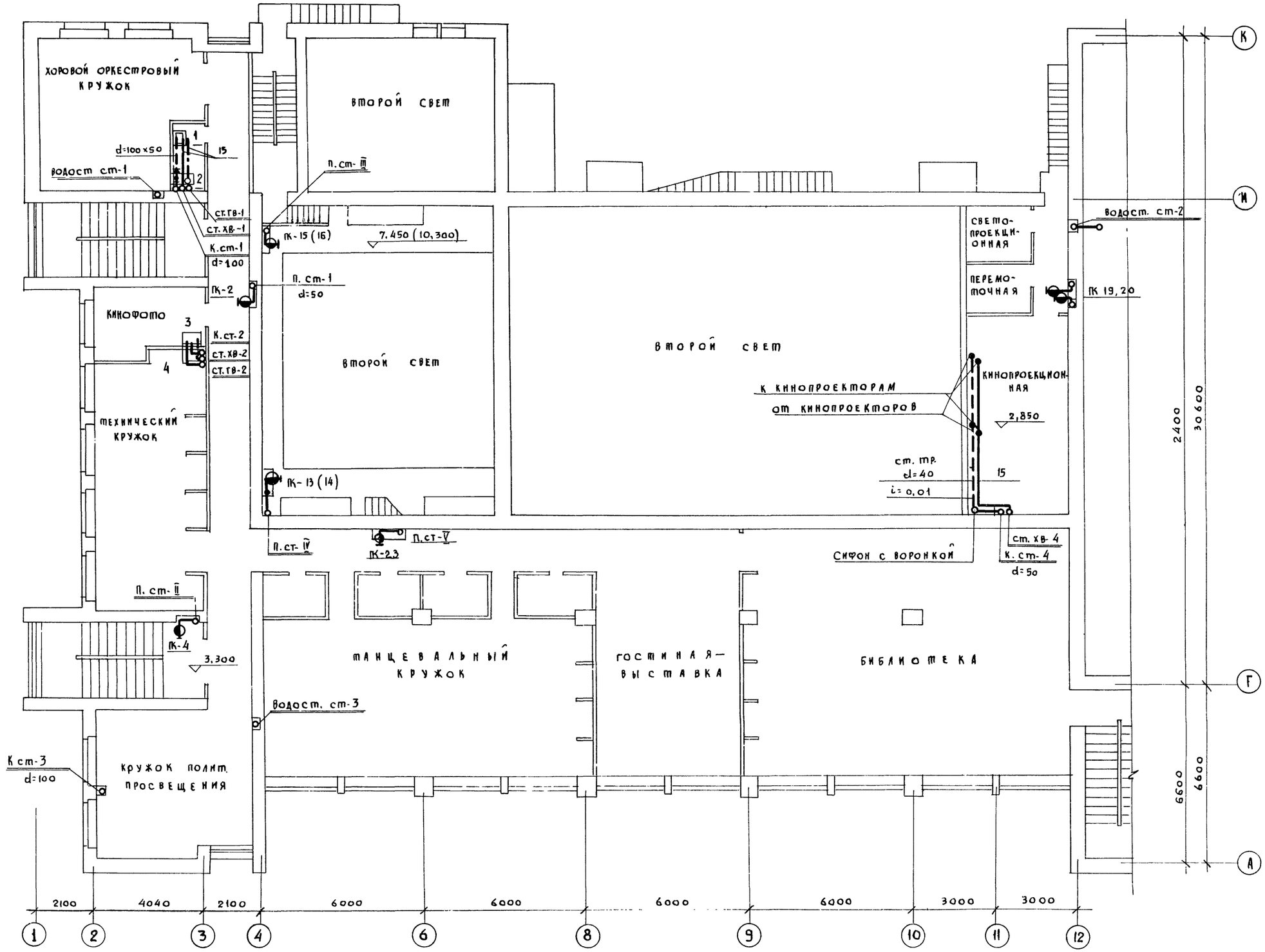

1976	СЕЛЬСКИЙ ДОМ КУЛЬТУРЫ НА 300 МЕСТ	ВОДОСНАБЖЕНИЕ, КАНАЛИЗАЦИЯ И ВОДОСТОКИ. ПЛАН 2го ЭТАЖА В ОСЯХ 1-11, А-Л.	ТИПОВОЙ ПРОЕКТ 264-12-153	АЛЬБОМ II	ЛИСТ ВК-7

РОСГИПРОСЕЛЬСТРОЙ г. МОСКВА
ГУРЕВИЧ
ИВАНОВСКИЙ
КРЕЙНИС
РЫДЛЕВСКАЯ
АЛФЕРОВА Г.М.
КОПИРОВАЛ

ПЛАН 1го ЭТАЖА

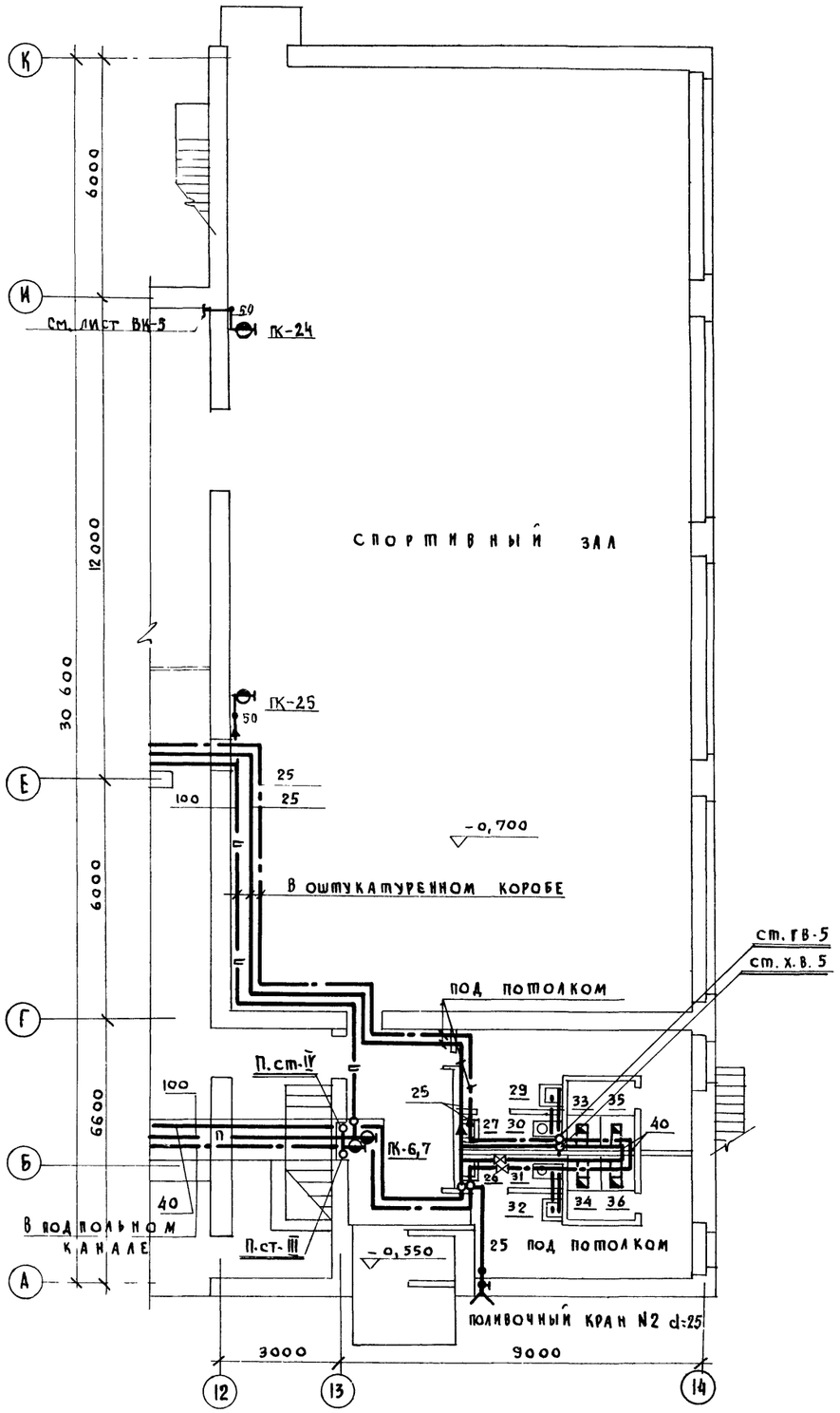

ПЛАН 2го ЭТАЖА

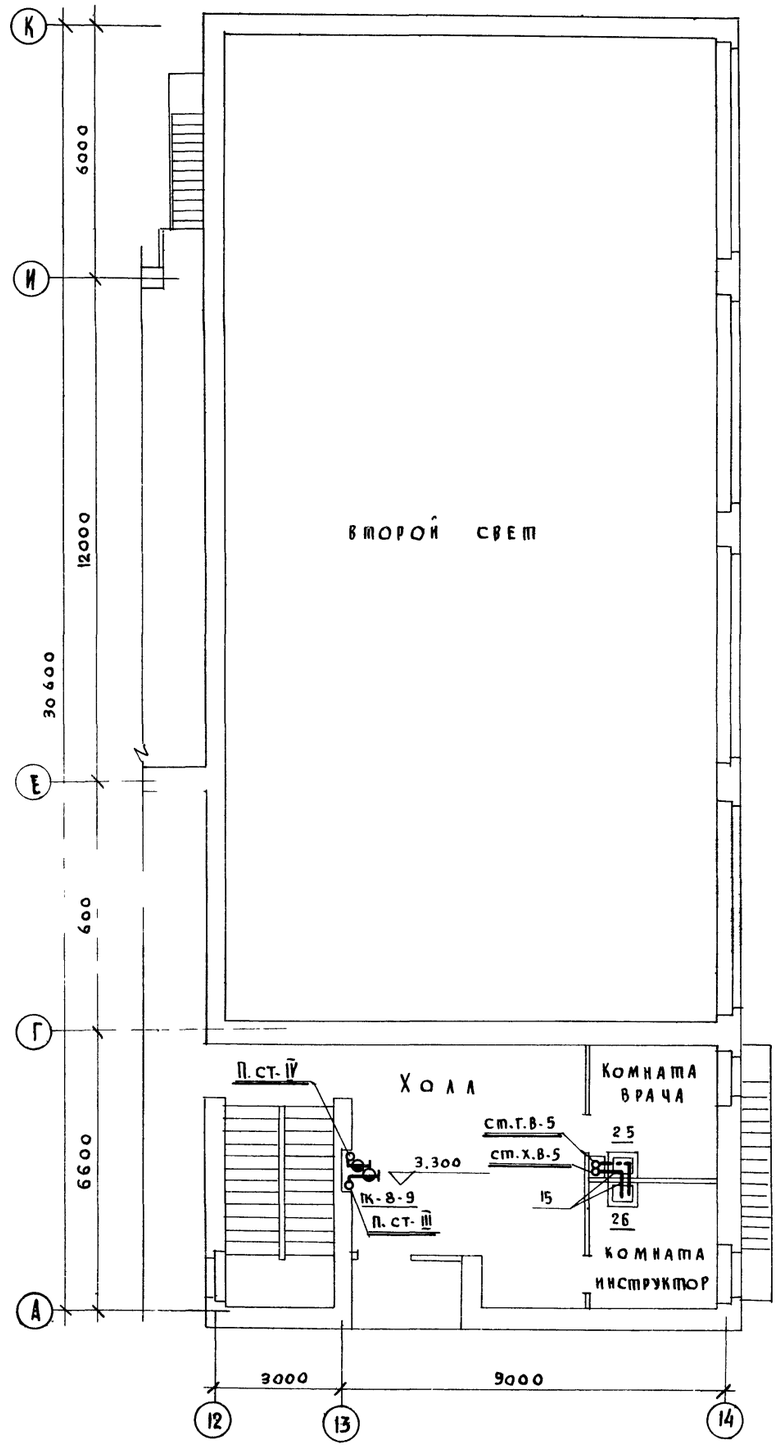

1976	СЕЛЬСКИЙ ДОМ КУЛЬТУРЫ НА 300 МЕСТ	ВОДОСНАБЖЕНИЕ. ПЛАНЫ 1го И 2го ЭТАЖЕЙ В ОСЯХ 12-14; А-К	ТИПОВОЙ ПРОЕКТ 264-12-153	АЛЬБОМ II	ЛИСТ ВК-8

РОСГИПРОНИНСЕЛЬСТРОЙ г. Москва

РУК. МАСТ N4	ЗАРУБИН	НН
ГЛ. АРХИТ ПР-ТА	ГУРЕВИЧ	В.Н.
ГЛ. КОНСТР ПР-ТА	ИВАНОВСКИЙ	АВ
РУК. СЕКТ ИНЖ. ОБ.	КРЕЙНИС	Д.Х.
РУК. ГРУППЫ	РЫДЛЕВСКАЯ	ММ

КОПИРОВАЛ АЛФЕРОВА Г.М.

ПЛАН 1го ЭТАЖА

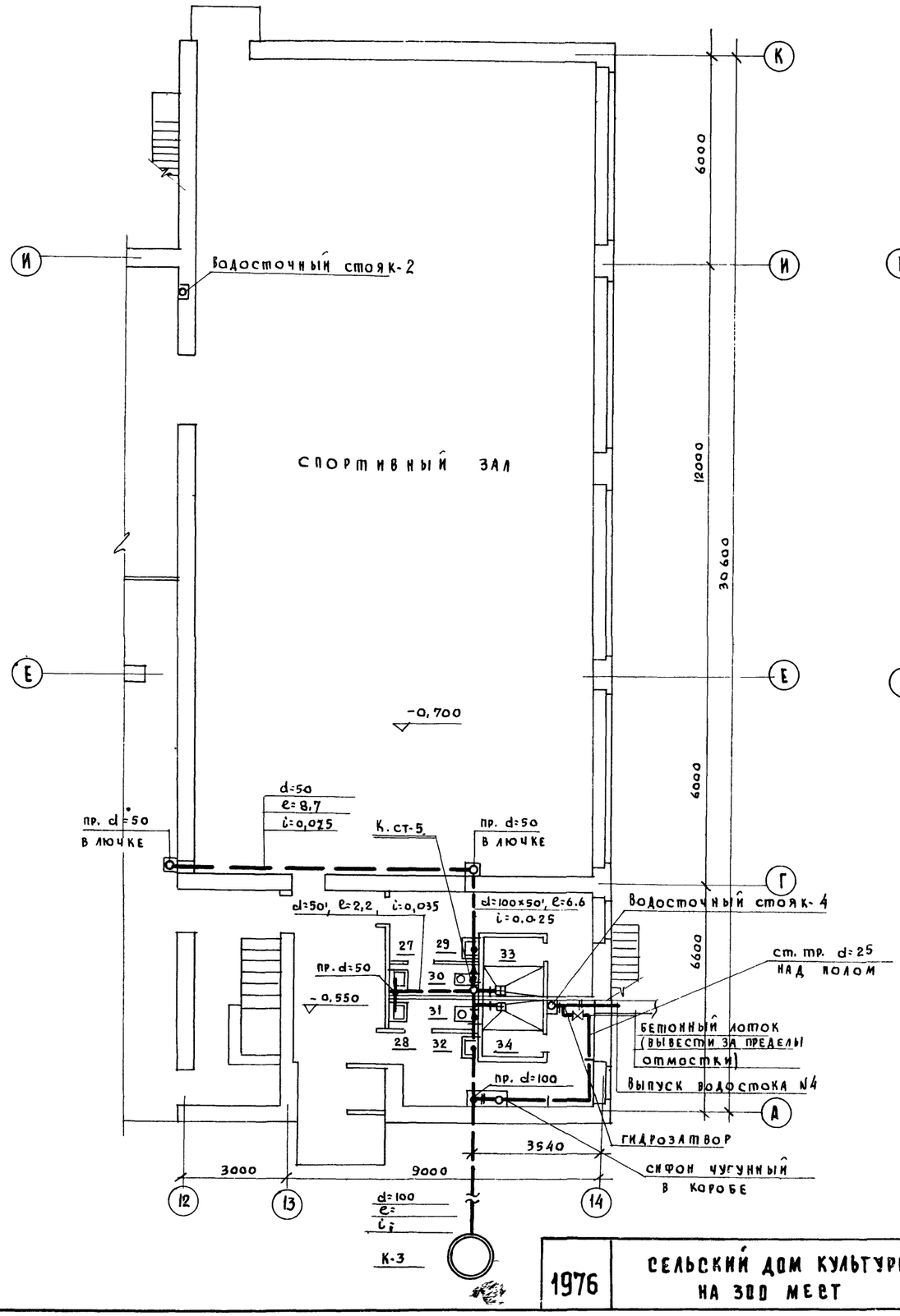

ПЛАН 2го ЭТАЖА

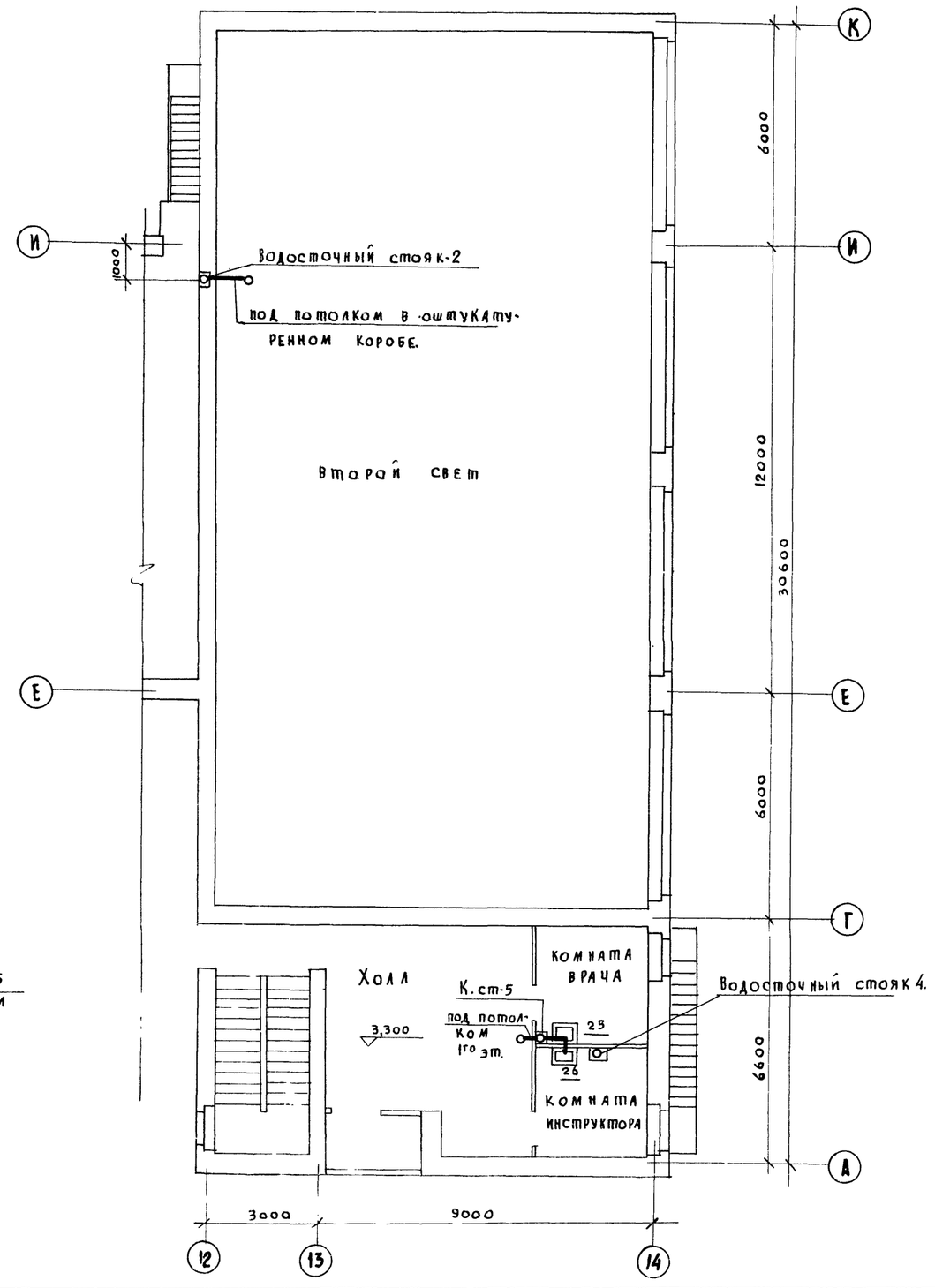

1976	СЕЛЬСКИЙ ДОМ КУЛЬТУРЫ НА 300 МЕСТ	КАНАЛИЗАЦИЯ И ВОДОСТОКИ, ПЛАНЫ 1го И 2го ЭТАЖЕЙ В ОСЯХ 12-14; А-К	ТИПОВОЙ ПРОЕКТ 264-12-153	АЛЬБОМ II	ЛИСТ ВК-9

РОСГИПРОНИСЕЛЬСТРОЙ г. МОСКВА

ГЛ. АРХИТ. ПР-ТА	ТУРЕВИЧ	
ГЛ. КОНСТР. ПР-ТА	ИВАНОВСКИЙ	
РУК. СЕКТ. И.О	КРЕЙНИС	
РУК. ГРУППЫ В.К	РЫДЛЕВСКАЯ	
КОПИРОВАЛ	М.М.	АЛФЕРОВА Г.М.

14748-03 26

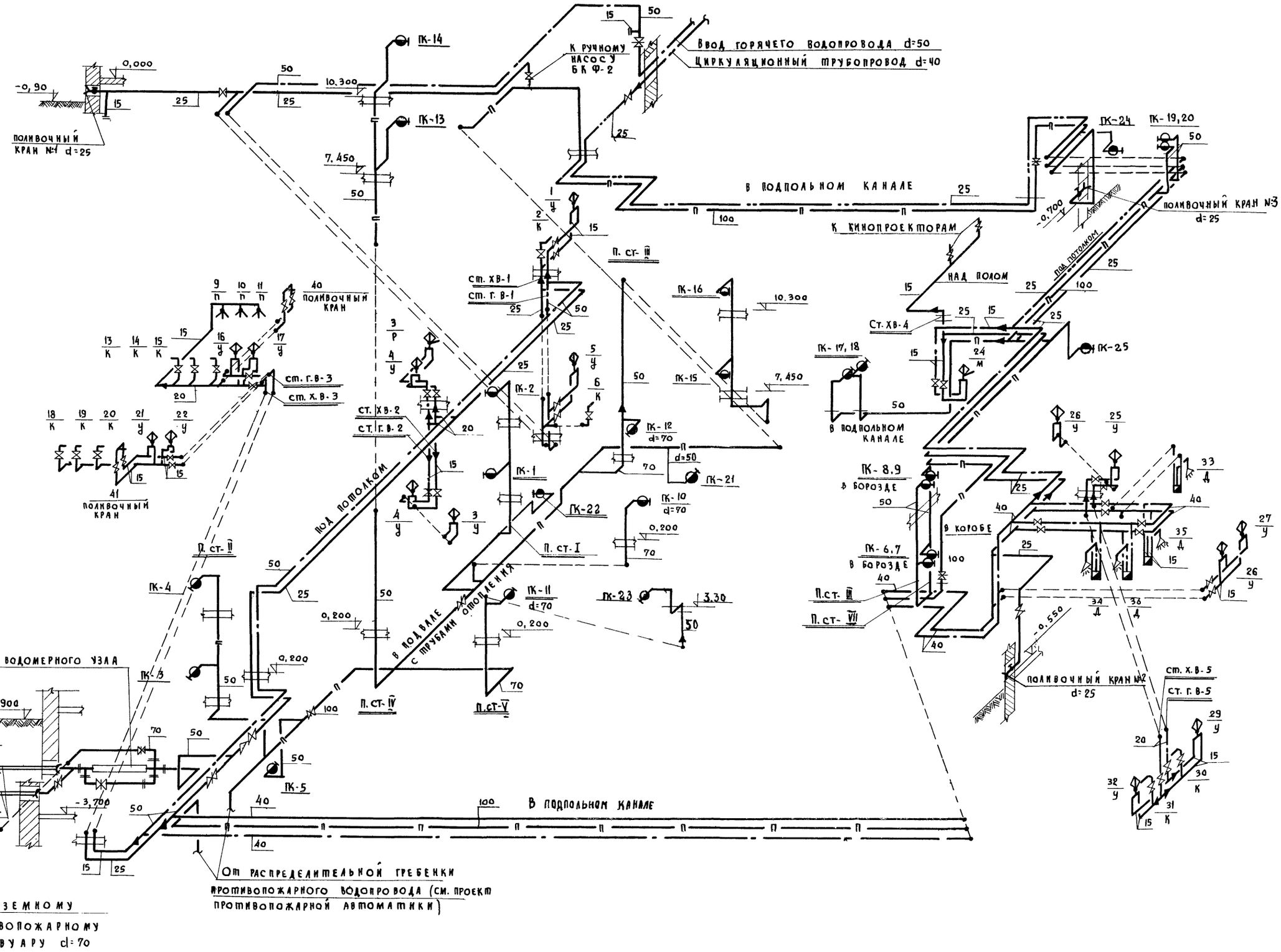

1976	Сельский дом культуры на 300 мест	Водоснабжение схема	Типовой проект 264-12-153	Альбом II	Лист ВК-10

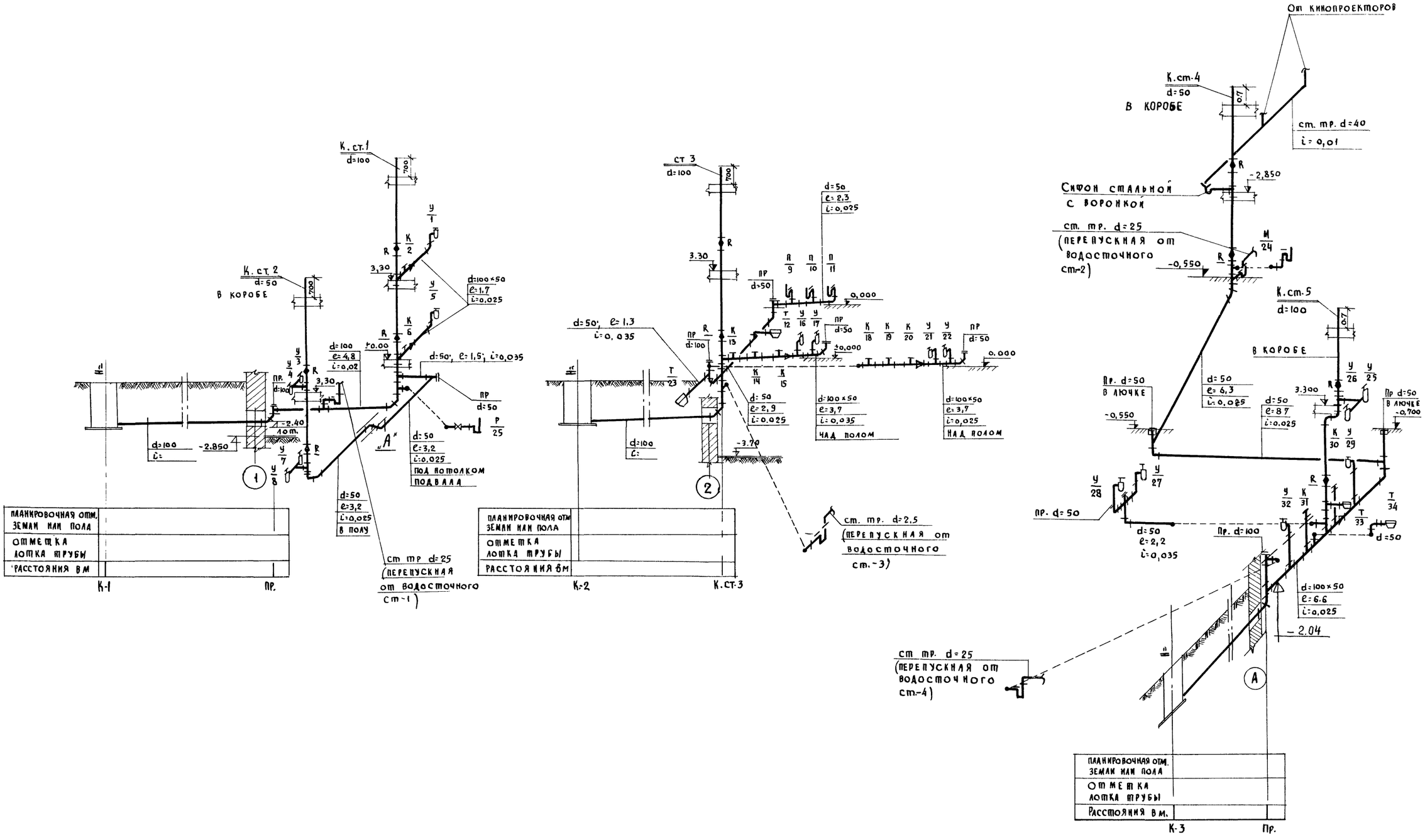

1976	СЕЛЬСКИЙ ДОМ КУЛЬТУРЫ НА 300 МЕСТ	КАНАЛИЗАЦИЯ СХЕМЫ.	ТИПОВОЙ ПРОЕКТ 264-12-153	АЛЬБОМ II	ЛИСТ ВК-11

Гл. инж. пр-та Гуревич
Рук. сект. Н.О. Ивановский
Рук. группы В.К. Крейнис
Рыдлевская М.М. Копировал Алферова
г. Москва

СХЕМЫ

ВОДОСТОЧНАЯ ВОРОНКА №1

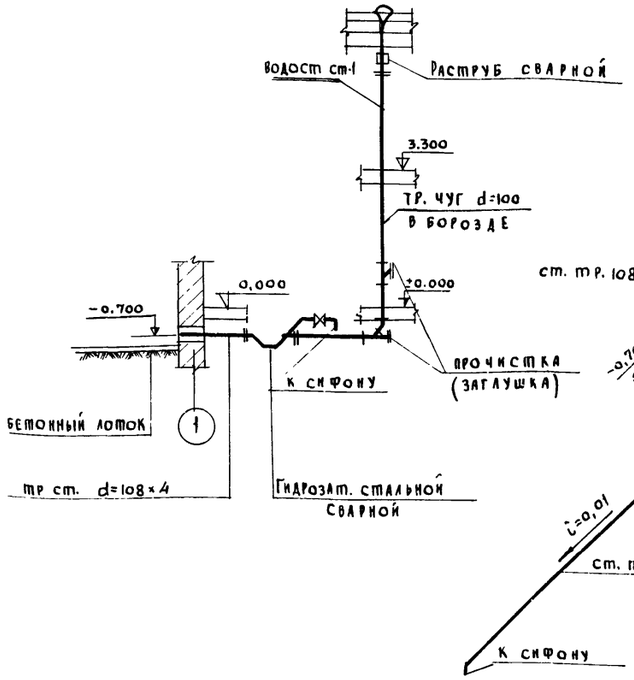

ВОДОСТОЧНАЯ ВОРОНКА №2

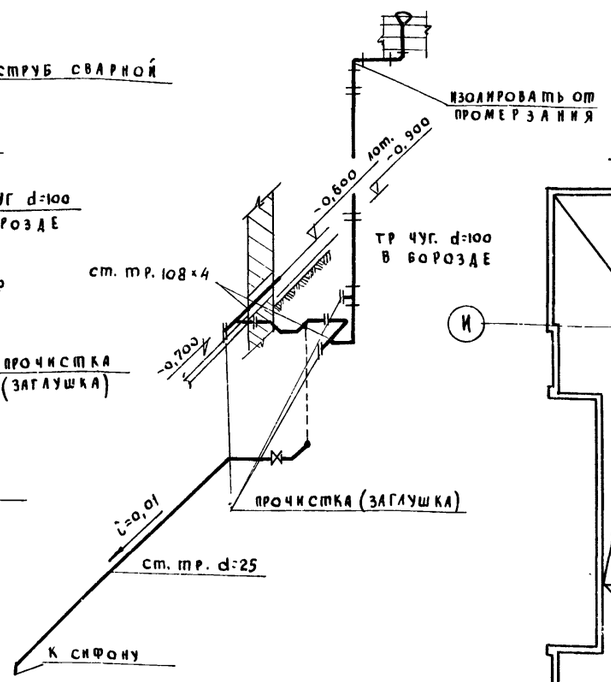

ВОДОСТОЧНАЯ ВОРОНКА №3

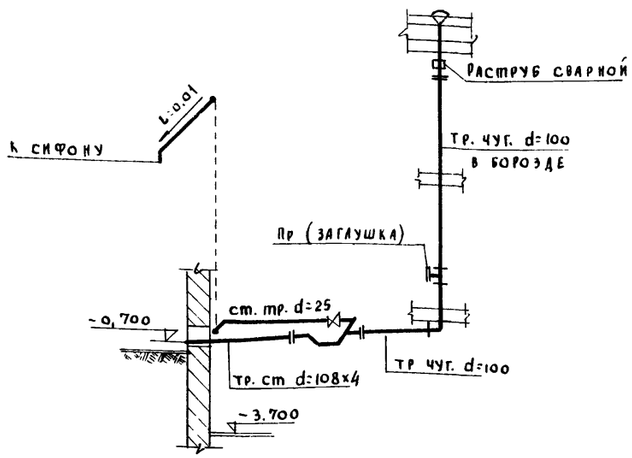

ВОДОСТОЧНАЯ ВОРОНКА №4

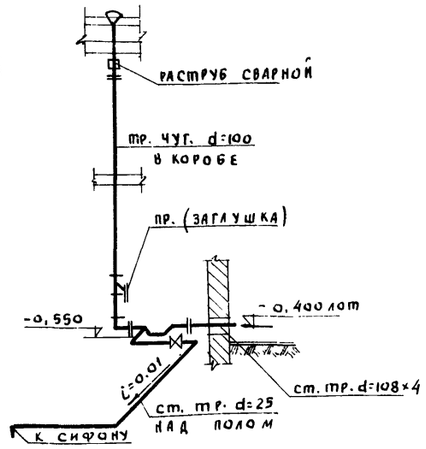

ПЛАН КРОВЛИ

М-Б. 1:200

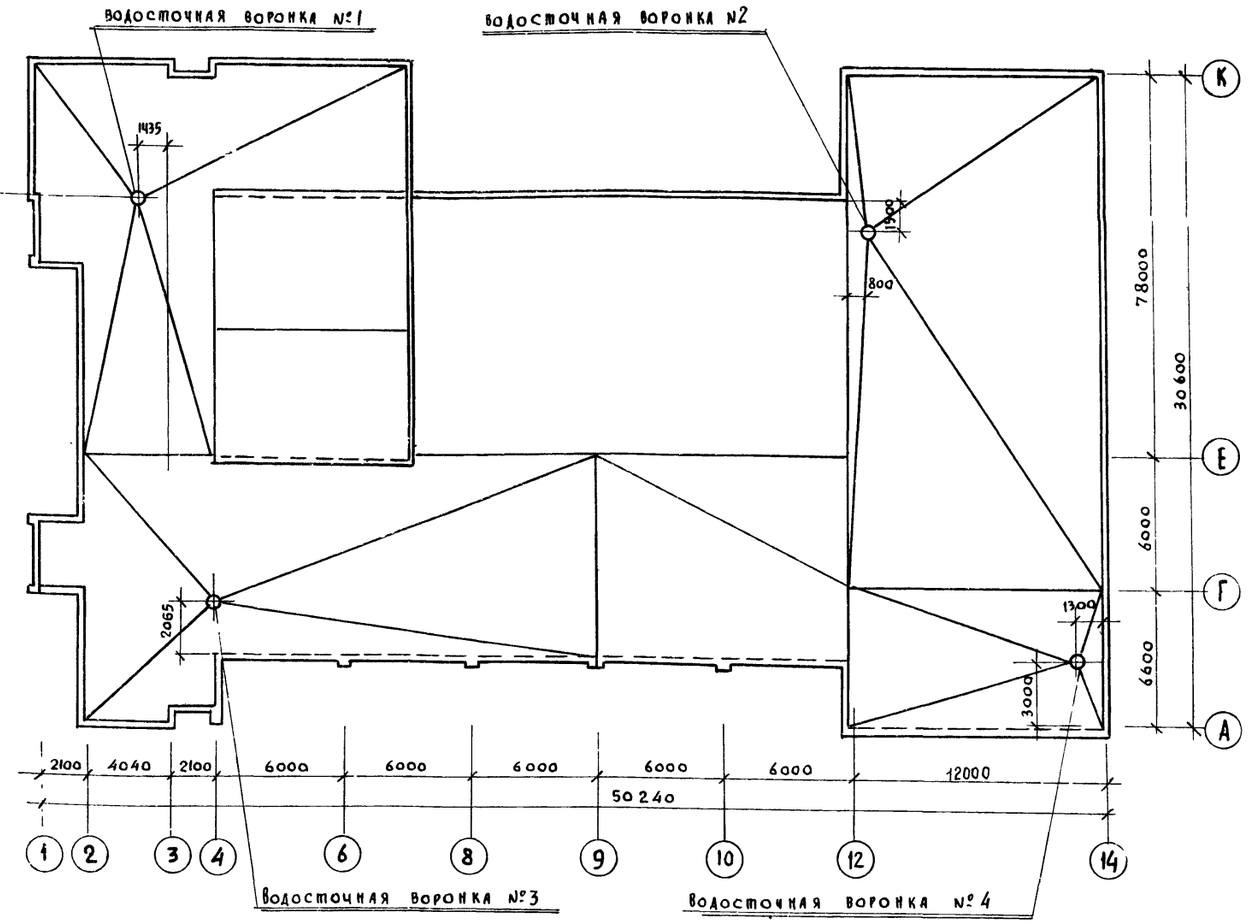

ГИДРАВЛИЧЕСКИЙ ЗАТВОР d=108×4

М-Б. 1:10

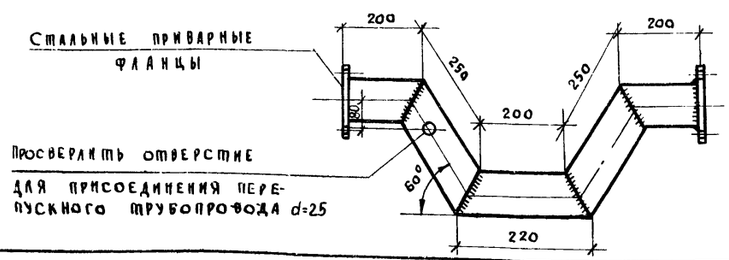

СВАРНОЙ РАСТРУБ М-Б 1:5

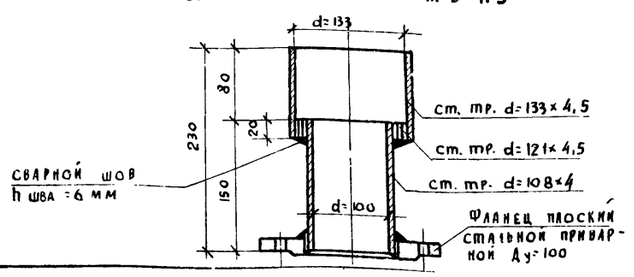

1976	СЕЛЬСКИЙ ДОМ КУЛЬТУРЫ НА 300 МЕСТ	ВОДОСТОКИ ПЛАН КРОВЛИ, СХЕМЫ, ДЕТАЛИ	ТИПОВОЙ ПРОЕКТ 264-12-153	АЛЬБОМ II	ЛИСТ ВК-12

Главный инженер проекта — Ивановский
Гл. архитектор — Гуревич
Гл. конструктор — Крейнис
Рук. сект. — Рыдлевская
Рук. группы — Алферова Г.М.
г. Москва
Копировал — Мм
Дх. — Мм
Ав. — Вн

Состав проекта

NN п/п	Наименование чертежа	N° листов
1	Заглавный лист	ВК/ПА-1
2	Спецификация на материалы дренчерных установок	ВК/ПА-2
3	Спецификация на оборудование и материалы насосной станции	ВК/ПА-3
4	Автоматическая установка водяного пожаротушения. Выкопировка из плана подвала в осях „1-Ч" ÷ „А-Д". Выкопировка из плана 1го этажа. Портал сцены.	ВК/ПА-4
5	Автоматическая установка водяного пожаротушения. Планы 1ой и 2ой рабочих галерей.	ВК/ПА-5
6	Автоматическая установка водяного пожаротушения, разрез I-I и II-II	ВК/ПА-6
7	Аксонометрические схемы секций управления дренчерами NN 1,2,3	ВК/ПА-7
8	Схема побудительной сети. Узел 1. Разрезы А-А, Б-Б	ВК/ПА-8
9	Насосная станция противопожарного водоснабжения. План на отм. -3.70. Разрез.	ВК/ПА-9
10	Аксонометрическая схема трубопроводов насосной станции.	ВК/ПА-10
11	Автоматическая насосная станция противопожарного водоснабжения установочный чертеж с расположением оборудования. Фундаменты под насосы, пневмобак, компрессор	ВК/ПА-11
12	Установочный чертеж компрессора модели 1136В2	ВК/ПА-12

Условные обозначения

- Проектируемый трубопровод
- Клапан группового действия (КГД) в плане, разрезе и схеме
- Дренчер розеточного типа в плане, разрезе и схеме
- Дренчер лопаточного типа в плане, разрезе и схеме
- Переходы
- Задвижка
- Головка соединительная (ГМ)
- Вентиль
- Кран ручного действия
- Обратный клапан

Основные технико-экономические показатели

NN п/п	Наименование	Горизонтальная защищаемая площадь (м²)	Вертикальная защищаемая площадь (м²)	Ороситель дренчерный с плоской розеткой d=12 мм	Ороситель дренчерный с направляющей лопаткой d=12 мм
1	Секция управления дренчерами N1 d=65	—	15.4	—	5
2	Секция управления дренчерами N2 d=65	—	44.5	6	—
3	Секция управления дренчерами N3 d=100	83.5	—	23	—

Монтаж установки пожаротушения производить на основании ведомственных технических условий ВМСН-3-68 / ПМТПАА

Пояснительная записка

I Основные решения

В целях защиты от пожара помещений сценической части сельского дома культуры проектируется дренчерная установка и автоматическая насосная станция противопожарного водоснабжения.

Водоснабжение осуществляется от подземного резервуара с водой, наполняемого из сети поселкового водопровода.

В качестве автоматического водопитателя дренчерных установок применяется пневматическая установка, обеспечивающая потребные расходы воды и необходимый напор в дренчерных сетях до включения основного водопитателя.

Пневматическая установка состоит из компрессора и горизонтальной емкости V=6.3 куб.м, необходимой для поддержания постоянного рабочего давления в побудительных трубопроводах системы дистанционного включения дренчерной установки. Помещение насосной станции расположено в подвале, в осях „1-Ч" — „А-Д" на отм.-3.700

В доме культуры со сценой типа „А" вместимостью зрительного зала до 600 мест - устанавливаются пожарные краны и предусматриваются дренчерные устройства.

II Дренчерные устройства

Дренчерной установкой оборудуются переходные мостики, рабочие галереи, дверные проемы, примыкающие к смежным помещениям; портал сцены.

Дренчерная установка состоит из трех секций. Секции №1-3 обслуживаются клапанами группового действия (КГД). КГД №1 Ду=65 мм. обслуживает дренчерные завесы проемов сцены. Нагрузка на клапан составляет 5 оросителей с направляющей лопаткой d=12 мм (ДЛ-12), установленных над дверными проемами сцены

КГД №2, Ду=65 мм. обслуживает дренчерную завесу портала сцены. Нагрузка на клапан составляет 6 оросителей с плоской розеткой d=12 мм (ДП-12)

КГД №3, Ду=100 мм обслуживает дренчерные сети сценической коробки. Нагрузка на клапан составляет 23 оросителя с плоской розеткой d=12 мм (ДП-12), установленных под рабочими галереями и переходными мостиками

Побудительные трубопроводы дренчерных сетей и напорные трубопроводы (до контрольно-сигнальных устройств) наполнены водой, находящейся под давлением водо-воздушного бака, расположенного в помещении насосной станции.

Включение дренчерных сетей, обслуживаемых КГД NN 1,2,3 принято ручное дистанционное, открытием кранов ручного включения, которые устанавливаются на побудительном трубопроводе каждого КГД. Краны ручного включения располагаются на планшете сцены (по два крана для каждого КГД) и в помещении насосной станции у каждого клапана группового действия.

В результате произведенного гидравлического расчета дренчерной установки потребные расходы воды составили:

Наименование расчетной секции	Расчетный расход воды в л/сек
Секция управления дренчерами N1	5,91
Секция управления дренчерами N2	7,57
Секция управления дренчерами N3	29,85

III Насосная станция

Насосная станция работает от подземного резервуара.

А. Основной водопитатель

На основании расчета расход воды на внутреннее пожаротушение составил 52,4 л/сек. Потребный напор у КГД 42 м. вод. ст. В результате гидравлического расчета, подобранный насос марки 6НДВ-60 полностью обеспечивает потребные расходы и напоры воды для нужд внутреннего пожаротушения.

Б. Автоматический водопитатель

В качестве автоматического водопитателя принимается емкость горизонтальная. Объем емкости на основании „Указаний по проектированию спринклерных и дренчерных установок" СН75-66, принимается равной 6.3 м³. Емкость заполняется водой и воздухом в равном объемном количестве. Давление в емкости создается при помощи компрессора Рабочее давление в емкости устанавливается 5 атм. При падении давления на 1 атм, электроконтактные манометры, установленные на емкости, подают импульс на включение основного водопитателя - насоса.

IV Источник водоснабжения

Для хранения запаса воды на внутреннее пожаротушение принимается подземный резервуар. Емкость определяется из расчета 3х-часового запаса воды на работу пожарных кранов, равный 15 л/сек и часовую работу дренчерных секций, с расходом 37,4 л/сек, что составляет 296 м³.

Принимаем резервуар емкостью 500 м³ по типовому проекту 901-4-15 Горизонтальные и вертикальные планировки резервуара проектируются при привязке При привязке так же определяется расчетом длина и диаметр всасывающих трубопроводов.

1976	Сельский дом культуры на 300 мест	Заглавный лист	Типовой проект 264-12-153	Альбом II	Лист ВК/ПА-1

Гип. Иванов, Сомова О.А. | Рук. гр. Крейнис, Сомова | Рук. сект. Рыдаевская | Гип. инж. пр-та Давыдова, Сомова | Москва

NN п/п	Наименование и техническая характеристика основного и комплектующего оборудования, приборов, арматуры, кабельных и других изделий	Тип, марка, каталог, № чертежа	Единица измерения	Количество	Масса / кг / единицы	Масса / кг / общий	Стоимость единицы (руб)	Стоимость общая (тыс. руб)
1	2	3	4	5	6	7	8	9
1	Труба 15 ГОСТ 3262-62		м	52.0	1.28	66.6		
2	Труба 25×2 ГОСТ 10704-63		м	65.0	1.13	73.4		
3	Труба 32×2.2 ГОСТ 10704-63		м	35.0	1.62	56.7		
4	Труба 40×2.2 ГОСТ 10704-63		м	26.0	2.32	60.5		
5	Труба 57×2.5 ГОСТ 10704-63		м	90.0	3.36	302.40		
6	Труба 76×2.5 ГОСТ 10704-63		м	5.0	4.53	22,65		
7	Труба 108×3.0 ГОСТ 10704-63		м	21.0	7.77	163.2		
8	Отвод 90° 25×2; R=70 ГОСТ 9842-61		шт	6	0.13	0.78		
9	Отвод 90° 32×2.2 R=70 ГОСТ 9842-61		шт	2	0.18	0.36		
10	Отвод 90° 40 С 60 ГОСТ 17375-72		шт	2	0.25	0.50		
11	Отвод 90° 50 С 60 ГОСТ 17375-72		шт	6	0.47	2.9		
12	Отвод 90° 80 С 40 ГОСТ 17375-72		шт.	1	1.20	1.2		
13	Отвод 90 100 С 40 ГОСТ 17375-72		шт.	5	2.42	12.10		
14	Переход к 50×40 С 60 ГОСТ 17375-72		шт.	1	0.89	0.89		
15	Переход к 100×70 С 40 ГОСТ 17375-72		шт.		3.0	3.0		
16	Переход к 100×50 С 40 ГОСТ 17375-72		шт.	—	—	—		
17	Угольник 25×15 ГОСТ 8947-59		шт.	15	0.174	2.61		
18	Муфта короткая 15 см ГОСТ 8966-59		шт	25	0.055	1.32		
19	Вентиль запорный муфтовый Ду 20 ГОСТ 18161-72; Ру=10 кгс/см²	15 б 3к	шт	6	1.1	6.6		
20	Кран сальниковый муфтовый Ду 20 ГОСТ 7520-66; Ру=6 кгс/см²	11 б 6 бк	шт	6	0.60	3.6		
21	Оросить дренчерный с плоской розеткой ГОСТ 146630-69	ДП-12	шт	30	0.16	4.8		
22	Оросить дренчерный с направляющей лопаткой ГОСТ 146630-69	ДЛ-12	шт	5	0.16	0.8		
23	Олифа натуральная ГОСТ 7931-56		кг	3.0	1.0	3.0		
24	Лен трепаный № 10 ГОСТ 10330-63		кг	2.0	1.0	2.0		
25	Сурик свинцовый марки 4 ГОСТ 19151-73		кг	4.0	1.0	4.0		
26	Грунтовка ФЛ-03-К ГОСТ 9109-59		кг	4.0	1.0	4.0		
27	Сиккатив свинцово-марганцевый № 63; ГОСТ 1003-73		кг	5.0	1.0	5.0		
28	Краска масляная желтая густотертая ГОСТ 695-67	МА-021	кг	6.0	1.0	6.0		
29	Хомут 32 ГОСТ 16127-70		шт	30	0.30	9.0		
30	Хомут 38 ГОСТ 16127-70		шт	10	0.30	3.0		
31	Хомут 45 ГОСТ 16127-70		шт	5	0.30	1.5		
32	Хомут 57 ГОСТ 16127-70		шт	8	0.50	4.0		
33	Хомут 89 ГОСТ 16127-70		шт	8	0.60	4.8		
34	Тяга М 12×300 ГОСТ 16127-70		шт	76	0.30	30.4		

Росгипронинсельстрой г. Москва

Рук. маст. № 4 Гл. инж. пр-та Рук. отд. И.О. Рук. гр. В.К.

Сарубин Ивановский А.В. Крейнис Д.Х. Рыдлевская М.

Копировала Сомова О.А.

1976	Сельский дом культуры на 300 мест	Спецификация на материалы дренчерных установок	Типовой проект 264-12-153	Альбом II	Лист ВК/ПА-2

NN п/п	Шифр по общесоюзной классификации	Наименование и техническая характеристика основного комплектующего оборудования, приборов, арматуры, кабельных и других изделий	Тип, марка, каталог, N чертежа	N поз. по технологической схеме	Завод-изготовитель (для импортного оборудования страна, фирма)	Единица измерения	К-во	Материал	Масса (кг) единицы	Масса (кг) общий	Стоимость (по смете) ед. (руб)	Стоимость (по смете) общ. (тыс. руб)
1	2	3	4	5	6	7	8	9	10	11	12	13
		ОБОРУДОВАНИЕ										
1		Насос центробежный производительностью 21,6 м³/час, напор 42 м, вод. ст. с электродвигателем N=55 квт n=1460 об/мин на фундаментной плите	6НДВ-60 А2-82-4	1	З-д „Ливгидромаш" Орловской обл.	компл.	2		672.0	1344.0		
2		Компрессор производительн. 8.52 м³/час напор 10 кгс/см²; n=1200 об/мин. с эл. двиг. N=1.5 квт; n=2500 об/мин.	Модель 1136 А02-21-2	2	Бежецкий завод ГАРО	компл.	1		90.0	90.0		
3		Горизонтальный цельносварной сосуд для работы под давлением 10 кгс/см² емкостью 6.3 м³ Индекс Т201.009 с двумя листами подкладными I-05000 Н260110-65 и двумя опорами ОГ-1-1600-15 МН 5132-63	Т201.009	3	Рузаевский з-д химического машиностроения	компл	1		1660	1660		
4		Бак для заливки насосов V=500 л	ТП 901-2-53 (а.2)	4		компл.	1		186.0	186.0		
5		Резервуар ж/бетонный	ТП 901-4-15			компл.	1		—	—		
6		Насос ручной	БКФ-4	5		компл.	1		25.0	25.0		
		МАТЕРИАЛЫ										
1		Труба 76×3; ГОСТ 8732-70				М	5.0		6.26	31.3		
2		Труба 108×4; ГОСТ 8732-70				М	40.0		10.26	410.0		
3		Труба 159×4; ГОСТ 8732-70				М	6.0		17.15	103.0		
4		Труба 15; ГОСТ 3262-62				М	6.0		1.28	7.66		
5		Труба 25; ГОСТ 3262-62				М	15.0		2.02	30.3		
6		Труба 50; ГОСТ 3262-62				М	21.0		4.88	102.5		
7		Отвод 90° 57×3.5; ГОСТ 17375-72				шт	10		0.362	3.62		
8		Отвод 76×3.5; ГОСТ 17375-72				шт	2		0.738	1.5		
9		Отвод 108×4; ГОСТ 17375-72				шт	10		1.62	16.2		
10		Отвод 159×7; ГОСТ 17375-72				шт	4		3.86	15.5		
11		Отвод 219×7; ГОСТ 17375-72				шт	2		9.9	19.8		
12		Угольник 15; ГОСТ 8946-59				шт	4		0.105	0.42		
13		Угольник 25; ГОСТ 8946-59				шт	10		0.24	2.4		
14		Переход К 219×7 – 159×4.5 ГОСТ				шт	2		4.5	9.0		
15		Переход К 159×4.5 – 108×4 ГОСТ				шт	2		1.9	3.8		
16		Переход К 108×4 – 76×3.5 ГОСТ				шт	1		0.8	0.8		
17		Воронка сливная концентрическая				шт	1		0.94	0.94		
18		Задвижка I-50-10; ГОСТ 8437-63	30ч6бр			шт	1		18.4	18.4		
19		Задвижка I-100-10; ГОСТ 8437-63	30ч6бр			шт	7		39.5	276.0		
20		Задвижка I-150-10; ГОСТ 8437-63	30ч6бр			шт	2		77.0	154.0		
21		Вентиль А-15-10; ГОСТ 18162-72 Фланцев.	15ч8р			шт	2		0.75	1.5		
22		Фланцев. Вентиль А-25-10; ГОСТ 18162-72	15ч8р			шт	4		1.75	7.0		
23		Фланцев Вентиль А-50-10; ГОСТ 18162-72	15ч8р			шт	5		5.8	29.0		
24		Клапан А-100-10; ГОСТ 11816-66	16ч6р			шт	3		35.5	105.0		
25		Клапан А-50-10; ГОСТ 11816-66	16ч6р			шт	1		4.0	4.0		
26		Клапан А-25-10; ГОСТ 11816-66	16ч6р			шт	2		1.0	2.0		
27		Клапан А-15-10; ГОСТ 11816-66	16ч6р			шт	1		0.5	0.5		
28		Клапан приемный с сеткой d=50; ГОСТ 10371-69	16ч42р			шт	1		4.0	4.0		
29		Манометр показывающий сигнализирующий МПСг-160/1-16×1.0 ГОСТ 13714-74	ЭКМ-1у			шт	2					
30		Манометр МПТ-160/1-16×1.5 (МПУ); ГОСТ 8625-69	МПУ			шт	2					
31		Сигнализатор давления универсальный	СДУ			шт	2					
32		Кран пробковый проходной латунный сальниковый муфтовый Ду20	11б6бк			шт	12		0.6	7.2		
33		Кран с малым отверстием Ду5	ЗМО			шт	6		0.59	3.54		
34		Кран натяжной муфтовый с фланцем для контр. манометра латунный Ду4	КТК-16			шт	12		0.2	2.4		
35		Клапан группового действия	ГД-65			шт	2		18.0	36.0		
36		Клапан группового действия	ГД-100			шт	1		58.0	58.0		
37		Головка соединительная ГМ-50 ГОСТ 2217-66	ГМ-50			шт	1		0.22	0.22		
38		Головка соединительная ГЦ-70 ГОСТ 2217-66	ГЦ-70			шт	2		0.33	0.66		
39		Фланец 25×10; ГОСТ 1255-67				шт	4		0.89	3.56		
40		Фланец 50×10; ГОСТ 1255-67				шт	2		2.06	4.12		
41		Фланец 100×10, ГОСТ 1255-67				шт	12		3.96	47.5		
42		Фланец 150×10; ГОСТ 1255-67				шт	6		6.62	39.7		
43		Фланец 200×10; ГОСТ 1255-67				шт	2		8.05	16.1		
44		Прокладка резиновая 25				шт	4		—	—		
45		Прокладка резиновая 50				шт	2		—	—		
46		Прокладка резиновая 100				шт	14		—	—		
47		Прокладка резиновая 150				шт	6		—	—		
48		Прокладка резиновая 200				шт	2		—	—		
49		Резина рулонная ЗМ-С				м²	4.0		—	—		
50		Болт М12-50.58 ГОСТ 7798-70				шт	16		0.125	2.0		
51		Болт М16-60.58 ГОСТ 7798-70				шт	8		0.133	1.06		
52		Болт М16-70.58 ГОСТ 7798-70				шт	76		0.141	10.7		
53		Болт М20-75.58 ГОСТ 7798-70				шт	64		0.249	16.0		
54		Гайка М16.5 ГОСТ 5915-70				шт	100		0.033	0.33		
55		Гайка М20.5 ГОСТ 5915-70				шт	64		0.064	4.1		
56		Шайба 16-005 ГОСТ 11371-68				шт	100		0.0134	1.34		
57		Шайба 20-005 ГОСТ 11371-68				шт	64		0.0239	1.53		
58		Лен трепаный N10 ГОСТ 10330-63				кг	1.5		—	—		
59		Олифа натуральная ГОСТ 7931-66				кг	2.0		—	—		
60		Сиккатив N163 ГОСТ 1003-73				кг	1.0		—	—		
61		Грунтовка ФЛ-03-К; ГОСТ 9109-59				кг	2.5		—	—		
62		Краска масляная голубая густотертая МА-021				кг	40		—	—		
63		Сурик свинцовый. Марки 4; ГОСТ 19151-73				кг	3.0		—	—		

Росгипроинсельстрой г. Москва

Рук. мастерской N4 — Зарубин Н.Н.
Гл. арх. проекта — Гуревич В.Н.
Гл. инж. проекта — Ивановский А.В.
Рук. сект. И.О. — Крейнис Д.Х.
Рук. гр. В.К. — Рыдлевская М.

Копировала — Сомова О.А.

1976	Сельский дом культуры на 300 мест	Спецификация на оборудование и материалы насосной станции.	Типовой проект 264-12-153	Альбом II	Лист ВК/ПА-3

Выкопировка из плана подвала в осях „1-4"÷„А-Д"

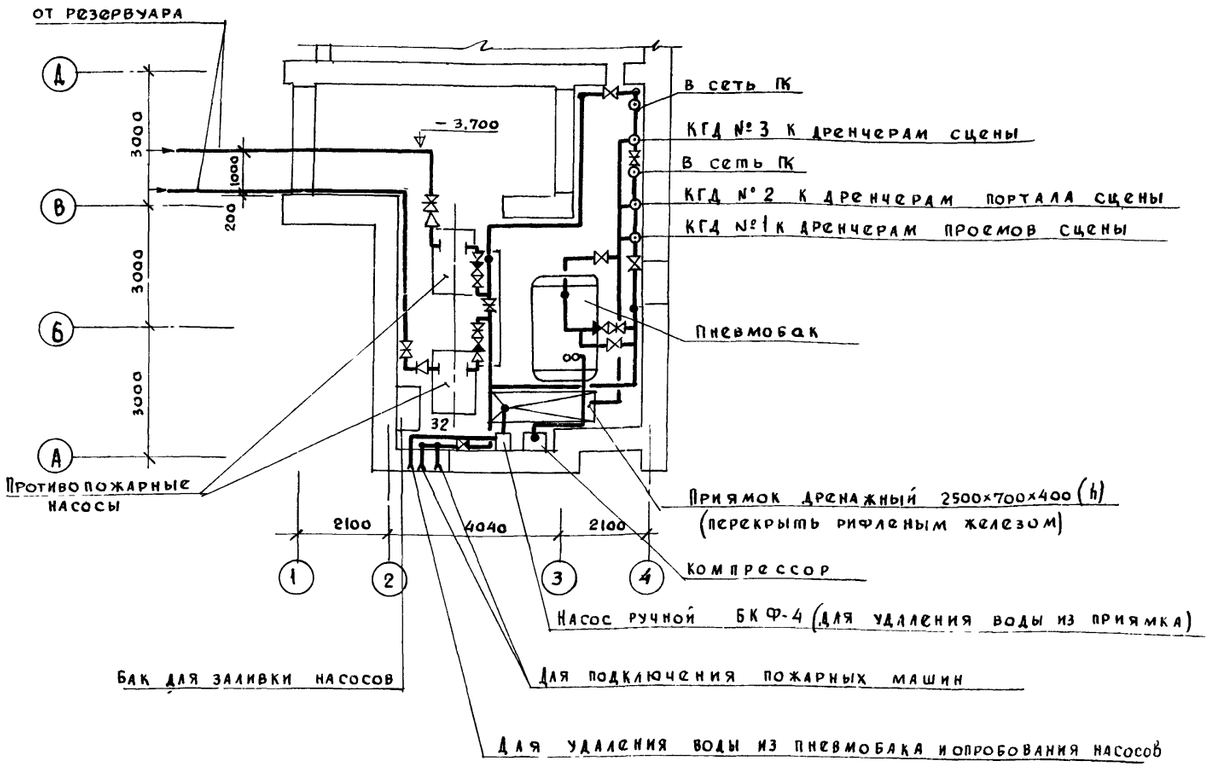

Выкопировка из плана 1го этажа

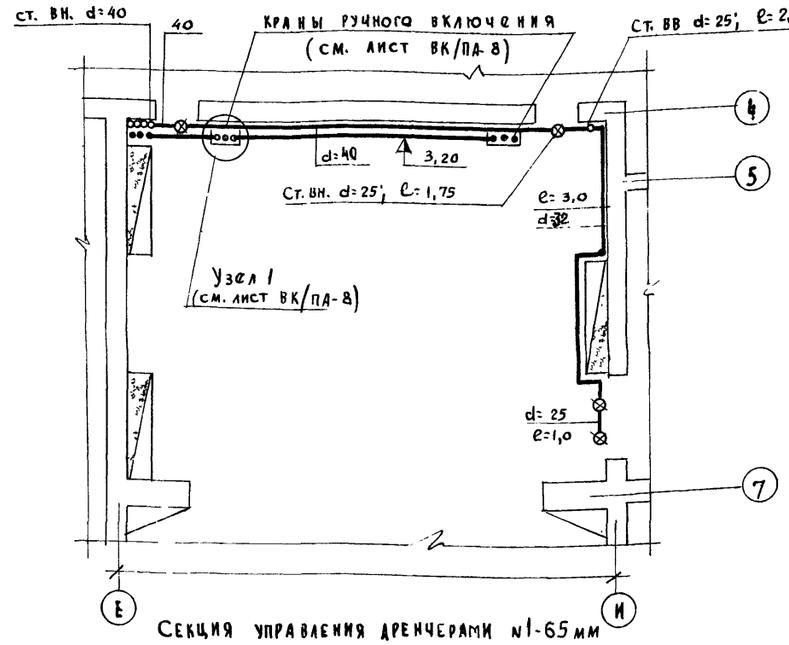

Секция управления дренчерами №1-65 мм
Дверные проемы сцены
Защищаемая площадь — 15,4 м²
Кол-во оросителей дренчерных с направляющей лопаткой d=12 мм — 5 шт.

Портал сцены

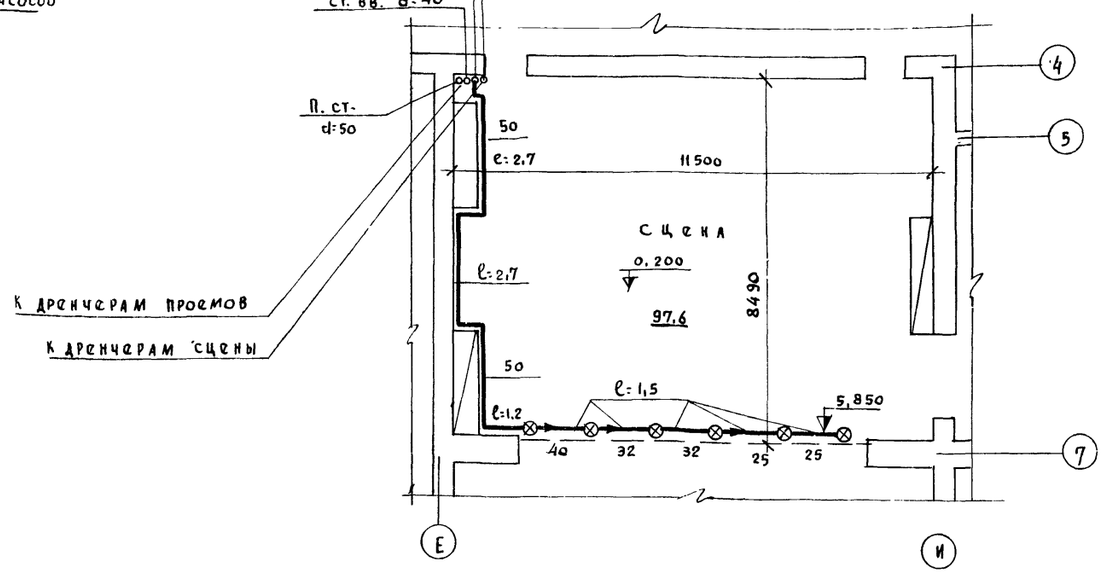

Секция управления дренчерами № 2-65 мм

Защищаемая площадь — 44,5 м²
Количество оросителей ДП — 6 шт.

Примечания:

1. Длина отрезков труб указана по центрам фитингов
2. Оросители дренчерные с плоской розеткой установить головками вниз не менее 0,08м от покрытия.
3. Оросители дренчерные с направляющей лопаткой установить головками вниз на 0,15 м. выше дверного проема, под углом 45° к орошаемой плоскости.
4. Условные обозначения см. лист ВК/ПА-1.
5. Спецификацию на материалы дренчерных установок см. листы ВК/ПА-2.

1976	Сельский дом культуры на 300 мест	Автоматическая установка водяного пожаротушения. Выкопировка из плана подвала в осях „1-4"÷„А-Д". Выкопировка из плана 1го этажа. Портал сцены	Типовой проект 264-12-153	Альбом II	Лист ВК/ПА-4

г. Москва
Гип. гл. инж-та Иванковский
Гл. инж. проекта Клейнис
Рук. гр. Рыдлевская
Гл. спец. К.О
Рук. гр.
Копировал Алферова
Ф.№

План 1ой рабочей галереи на отм. 7.450
М 1:10

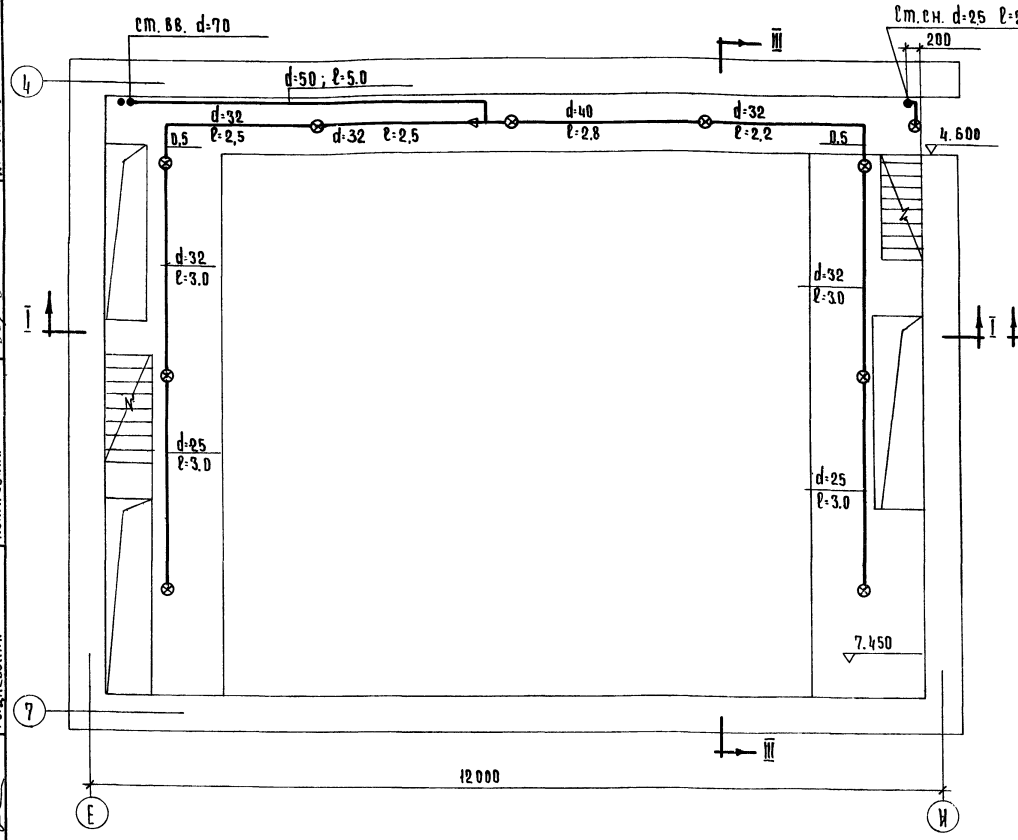

План 2ой рабочей галереи на отм. 10.300
М 1:10

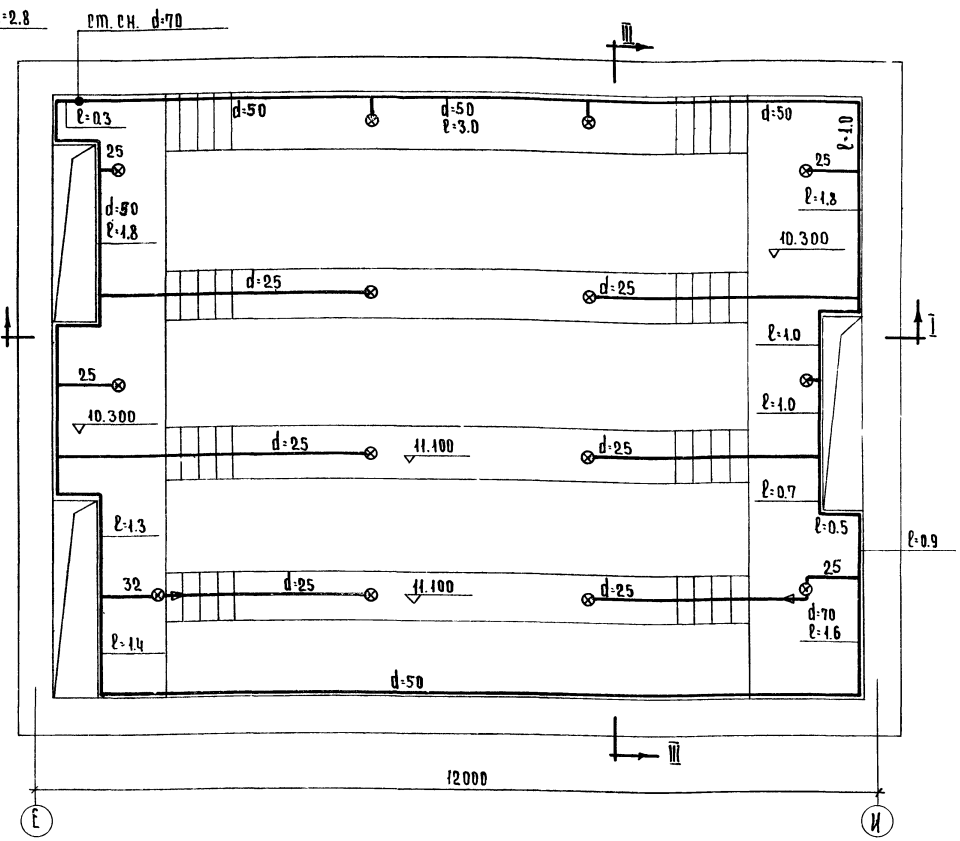

Секция управления дренчерами № 3 – d=80мм.

План 1ой рабочей галереи

Защищаемая площадь	– 35.5 м²
Кол-во оросителей дренчерных с плоской розеткой d=12мм	– 9 шт.
Средняя площадь на 1 дренчер	– 3.9 м²

Перекрытие деревянное по металлическим балкам

Секция управления дренчерами № 3 – d=80 мм.

План 2ой рабочей галереи

Защищаемая площадь	– 48 м².
Кол-во оросителей дренчерных с плоской розеткой d=12мм.	– 14 шт.
Средняя площадь на 1 дренчер	– 3.0 м²

Перекрытие деревянное по металлическим балкам

1976	Сельский дом культуры на 300 мест	Автоматическая установка водяного пожаротушения. Планы 1ой и 2ой рабочих галерей	Типовой проект 264-12-153	Альбом II	Лист ВК/ПА-5

Крупенко
Копировала
Гуревич
Ивановский
Крейнис
Рыдлевская
Перекопский
Гл. архит. пр-та
Гл. констр. пр-та
Руковод. сектора ин. об.
Руковод. группы
г. Москва

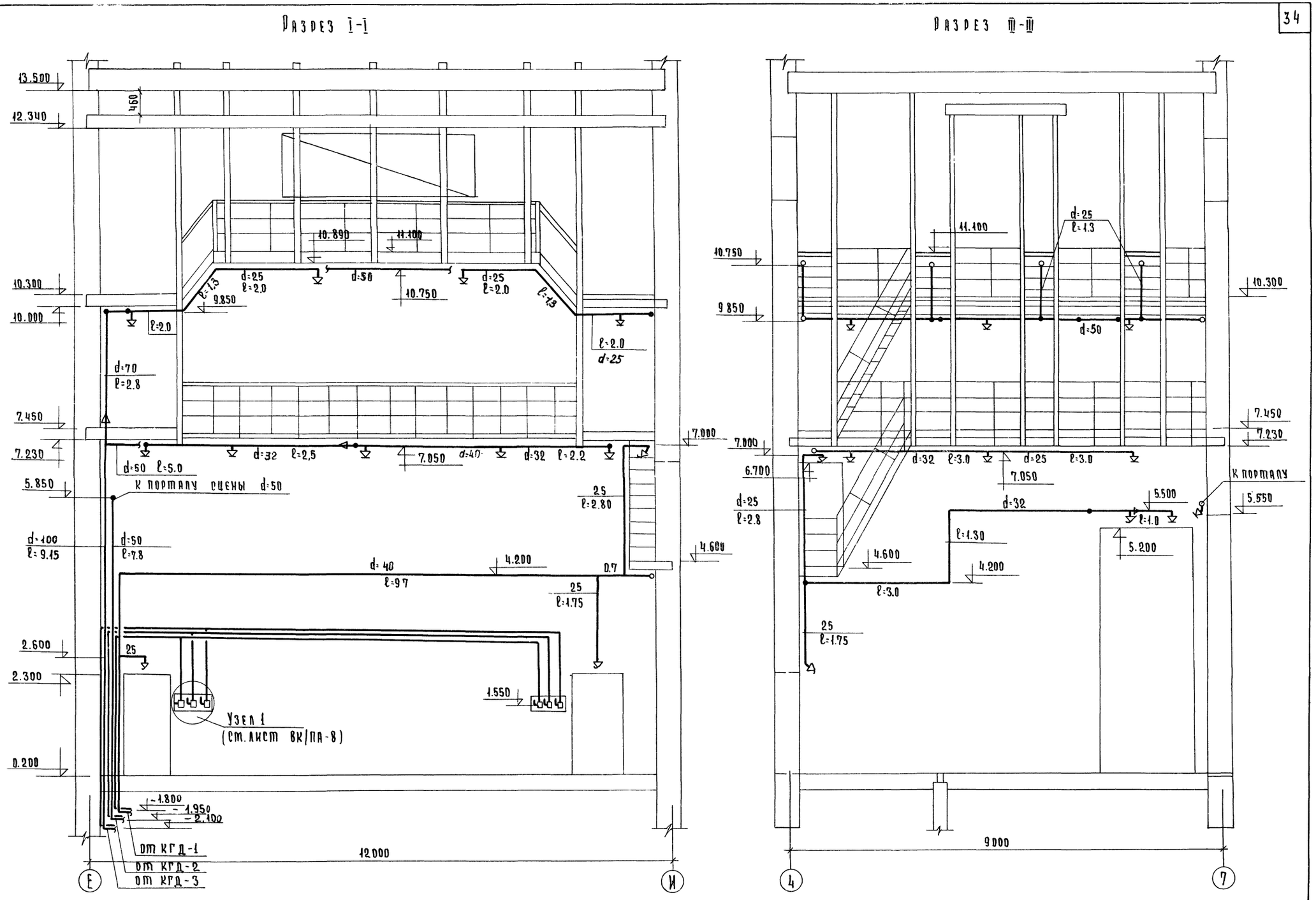

1976	Сельский дом культуры на 300 мест	Автоматическая установка водяного пожаротушения Разрезы I-I и III-III	Типовой проект 264-12-153	Альбом II	Лист ВК/ПА-6

Росгипроинсельстрой г. Москва

Гл. архит. пр-та Гл. констр. пр-та Руковод. сектора ин. об. Руковод. группы

Туревич Ивановский Крейнис Рыдлевская

Копировала:

Крупенко

Схема №1 трубопроводов дренчерных завес над дверными проемами сцены

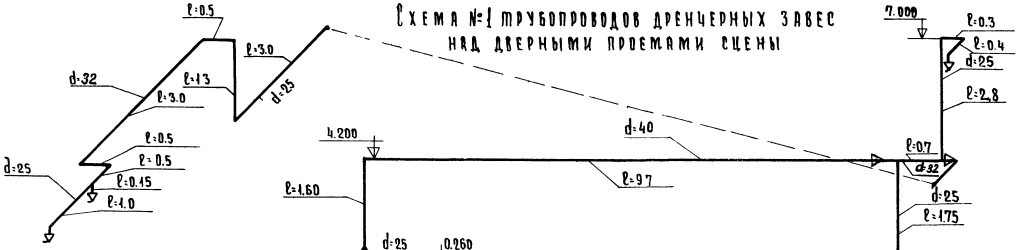

Схема №2 трубопроводов дренчерной завесы над порталом сцены

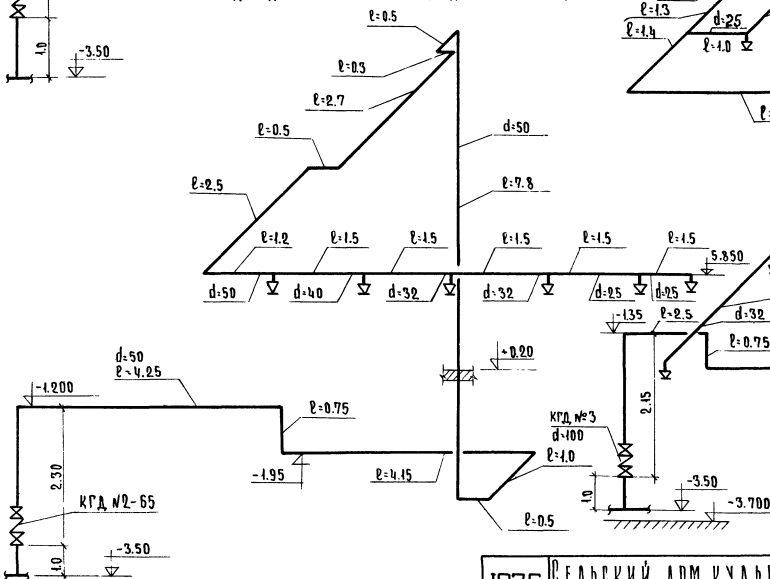

Схема №3 трубопроводов дренчеров сцены

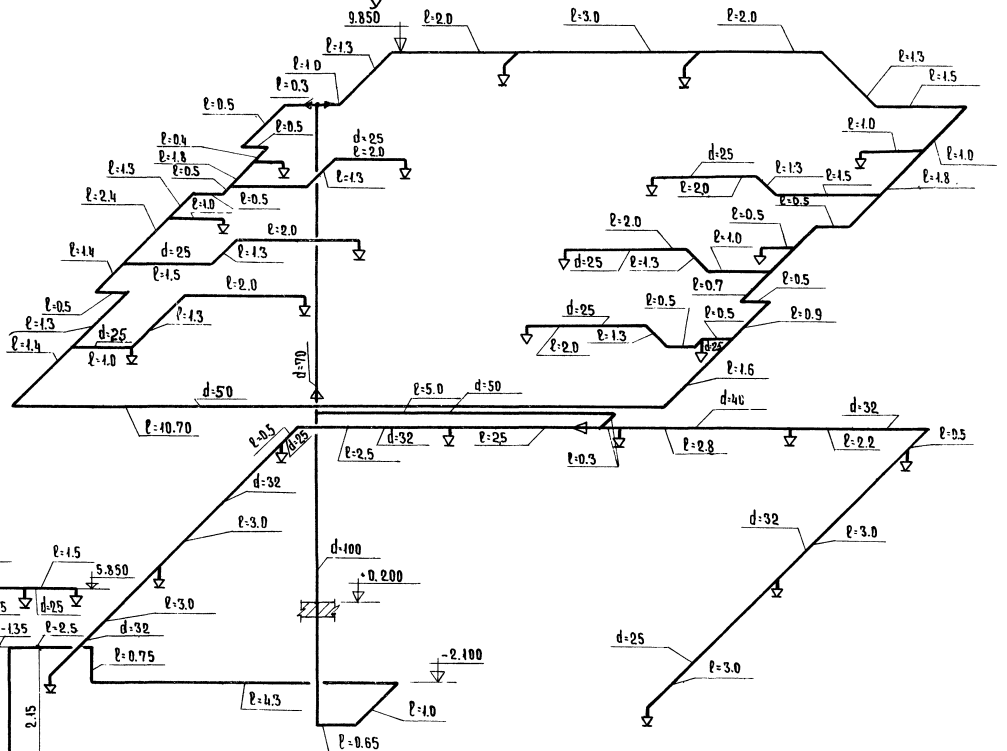

Схема побудительной сети.

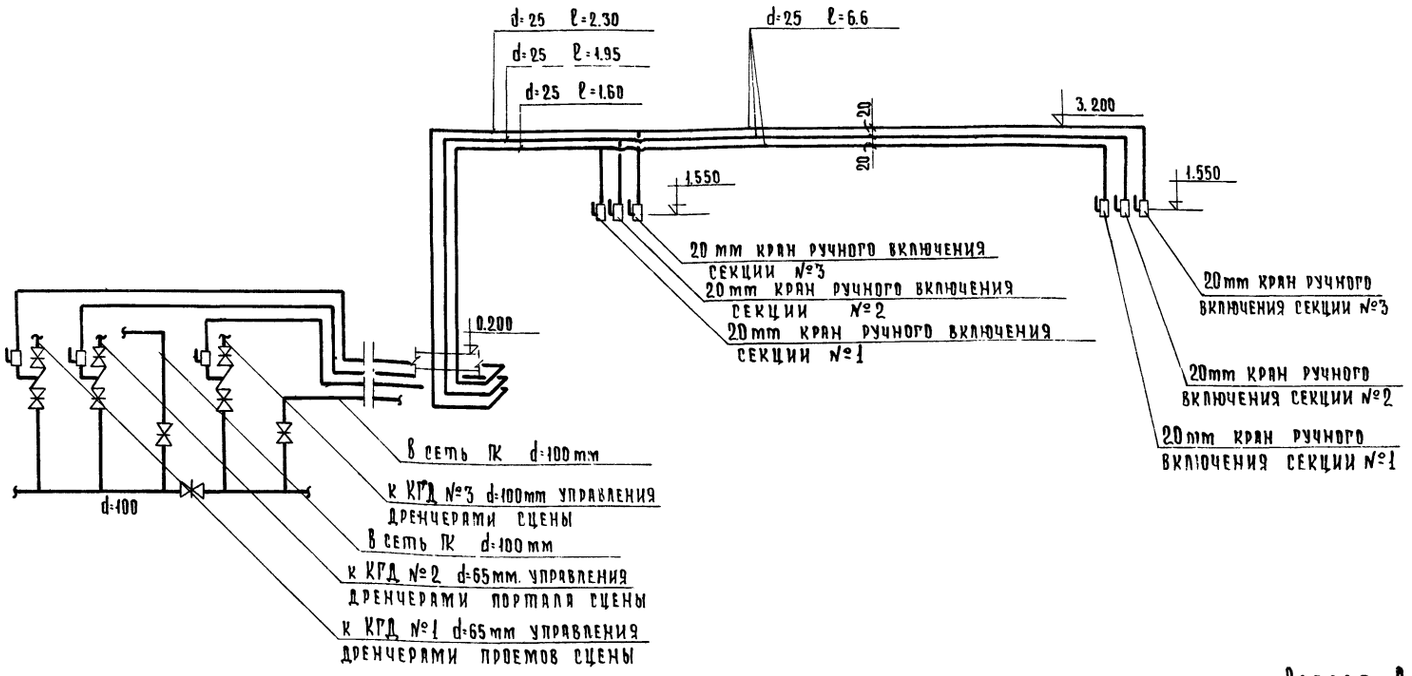

Узел 1 м 1:25

(см. чертеж)

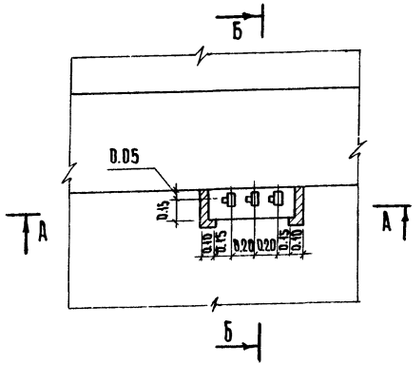

Примечания

1. Состав проекта и пояснительную записку см. лист ВК/ПА-1.
2. Краны ручного включения установить на высоте 1,35 м. от уровня планшета сцены.
3. Условные обозначения см. лист ВК/ПА-1.
4. Краны ручного включения установить в ящики, дверцы которых должны иметь устройства и приспособления для опломбирования
5. К каждому из трех кранов прикрепляется трафаретка с надписью: „портал"; „дверные проемы"; „сцена".

Разрез А-А м 1:25

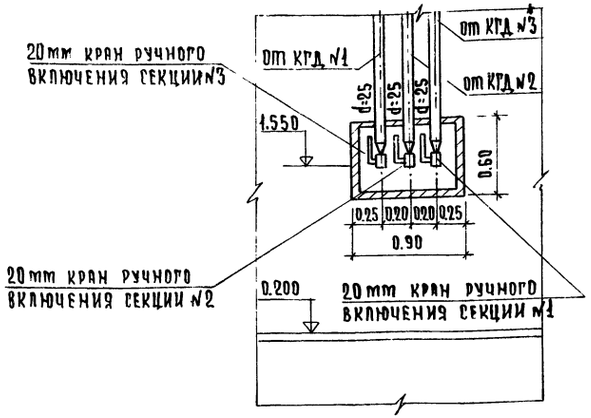

Разрез Б-Б м 1:25

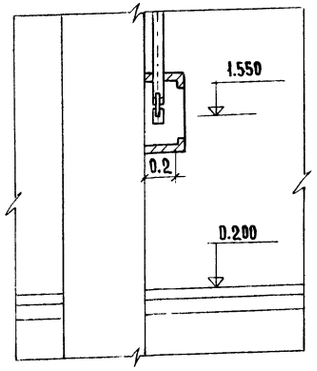

1976	Сельский дом культуры на 300 мест	Схема побудительной сети Узел 1. Разрезы А-А, Б-Б	Типовой проект 264-12-153	Альбом II	Лист ВК/ПА-8

14748-с 37

Госстроя СССР Гипрокинотеатрстрой г. Москва
Гл. архит. пр-та Рукевич
Рук. мастер пр-та Иванюрский
Руковод. сектора инж. об Крейнина
Техник Крупенко
Копировал

План насосной

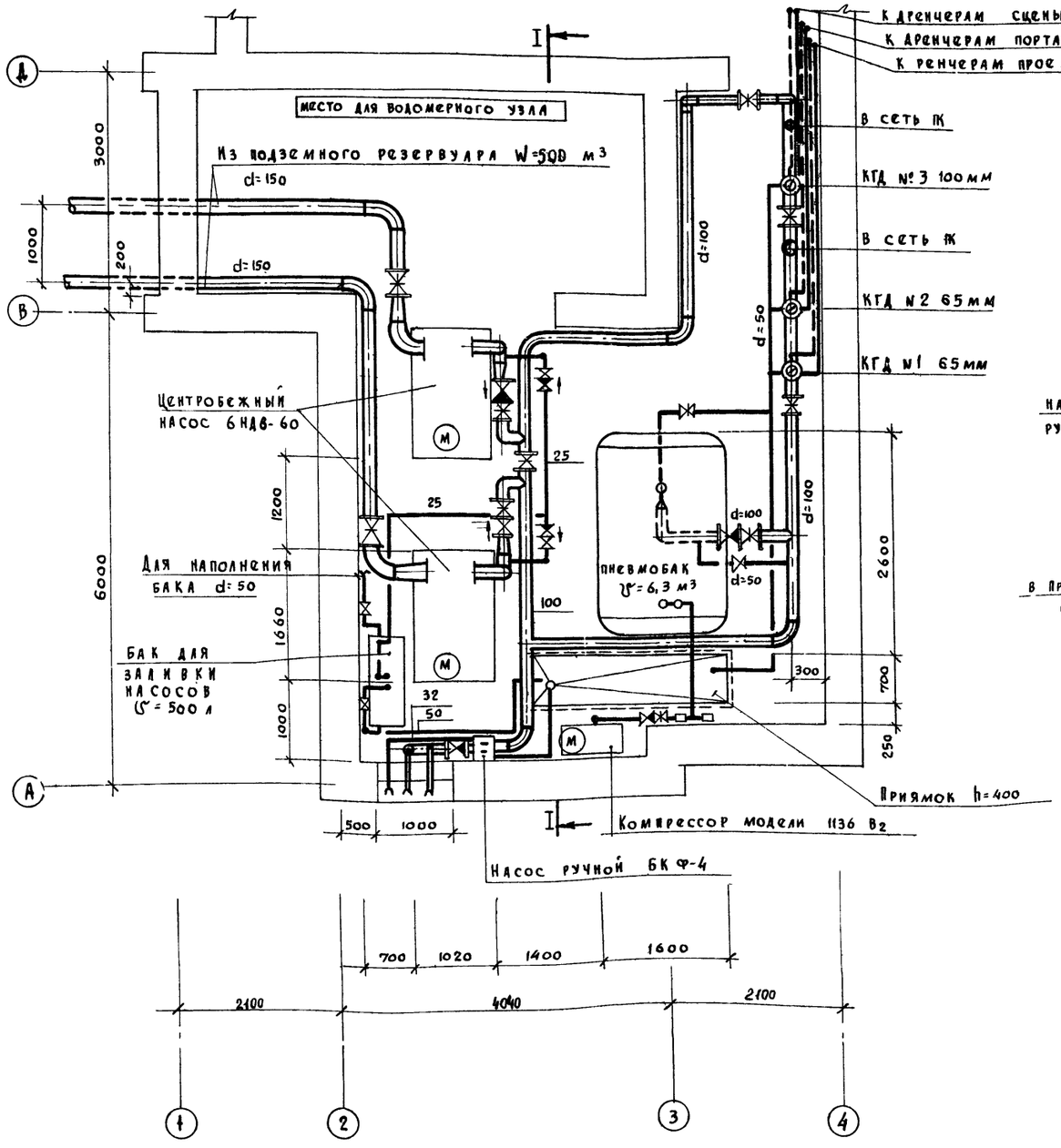

Разрез I-I

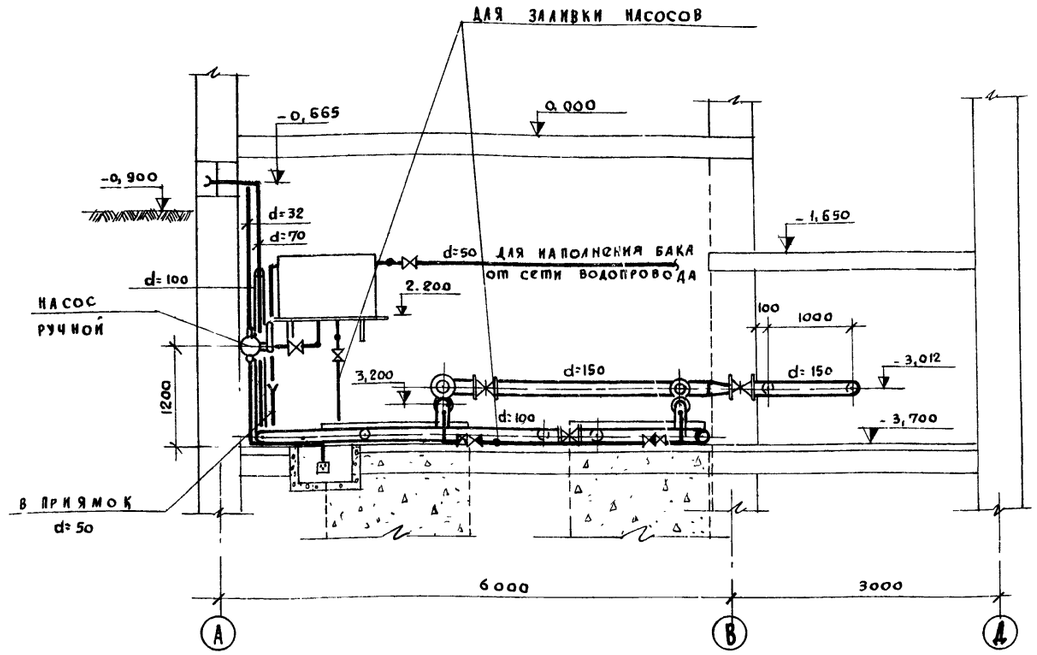

Примечания:

1. Состав проекта и общие замечания см. лист ВК/ПА-1
2. Спецификацию оборудования и материалов по насосной станции см. лист ВК/ПА-3.
3. Схему трубопроводов насосной станции см. лист ВК/ПА-10.
4. Спуск воды из системы осуществлять через спускное устройство КГД в приямок, расположенный в насосной.
5. Воду из приямка выкачивать насосом БКФ-4 на отмостку земли.
6. Под всасывающие трубопроводы предусмотреть кирпичные столбики.
7. Ввод водопровода см. чертежи марки ВК; фундаменты под насосные агрегаты, пневмобак и компрессор см. лист ВК/ПА-11.

1976	Сельский дом культуры на 300 мест	Насосная станция противопожарного водоснабжения. План на отм -3,700. Разрез.	Типовой проект 264-12-153	Альбом II	Лист ВК/ПА-9

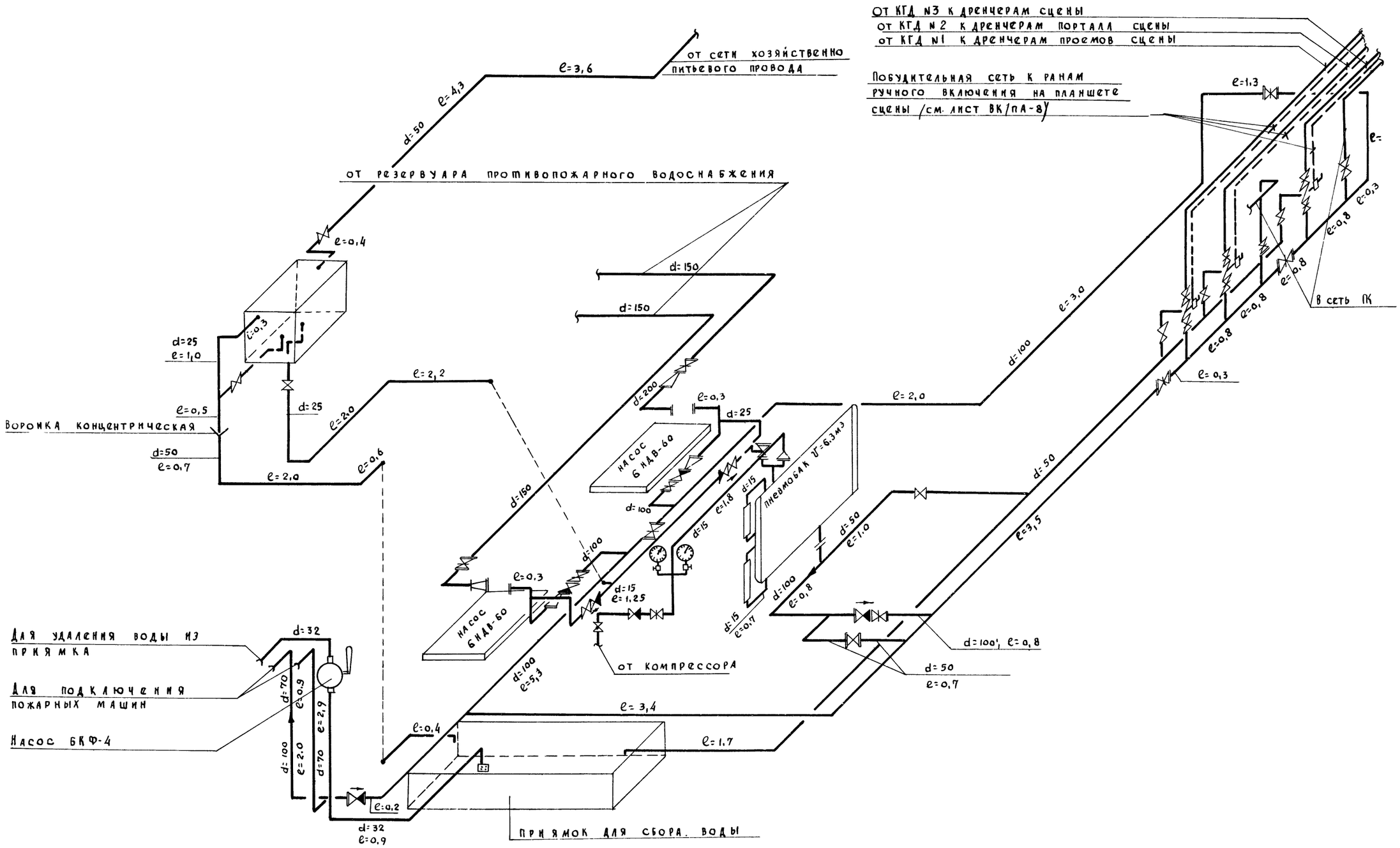

1976	СЕЛЬСКИЙ ДОМ КУЛЬТУРЫ НА 300 МЕСТ	АКСОНОМЕТРИЧЕСКАЯ СХЕМА ТРУБОПРОВОДОВ НАСОСНОЙ СТАНЦИИ	ТИПОВОЙ ПРОЕКТ 264-12-153	АЛЬБОМ II	ЛИСТ ВК/ПА-10

г. Москва

ГЛ. ИНЖ. ПРТА — Ивановский А.В.
РУК. СЕКТ. И.О — Крейнис А.Х.
РУК. ГРУППЫ — Рыдлевская М.М.
КОПИРОВАЛ — Алферова Г.И.

План насосной станции с расположением фундаментов под оборудование

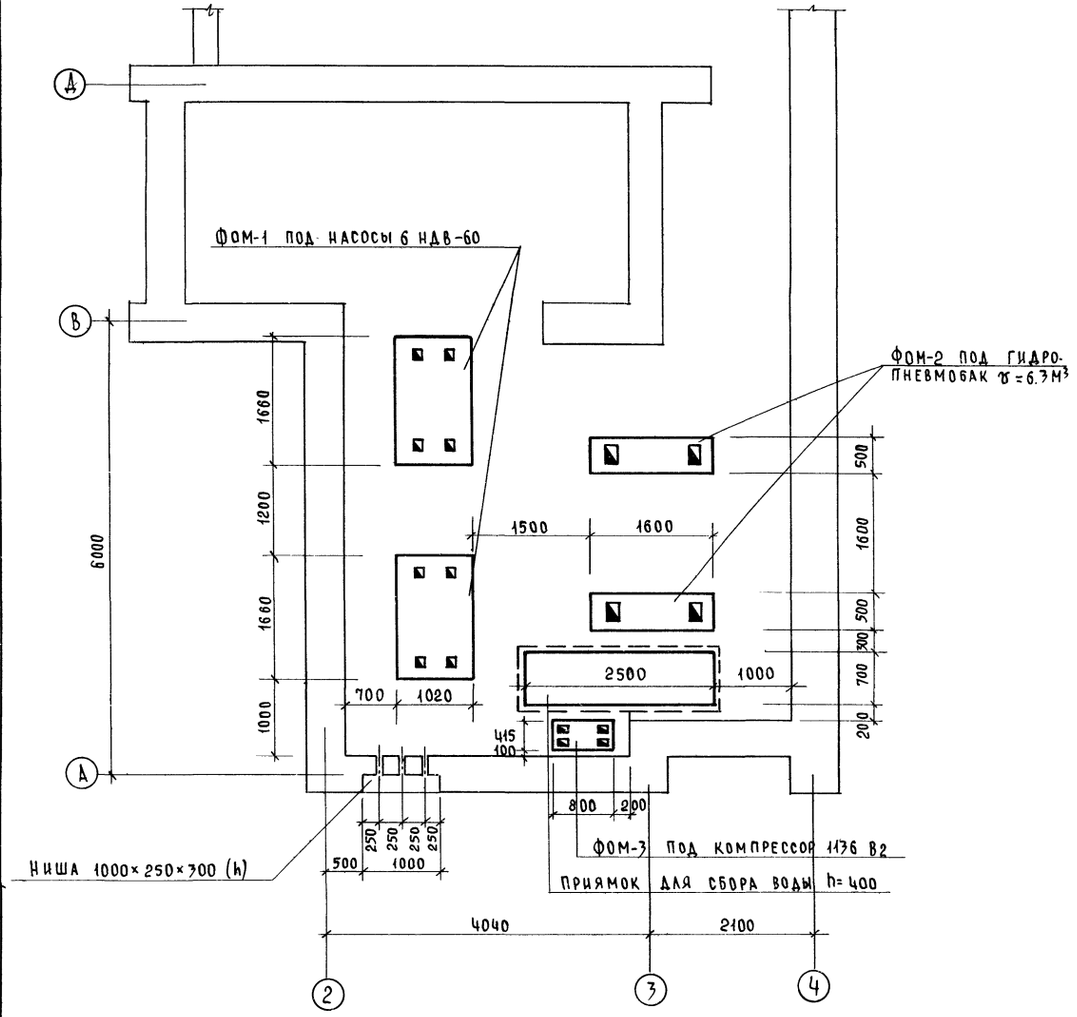

ФОМ-1
М 1:20

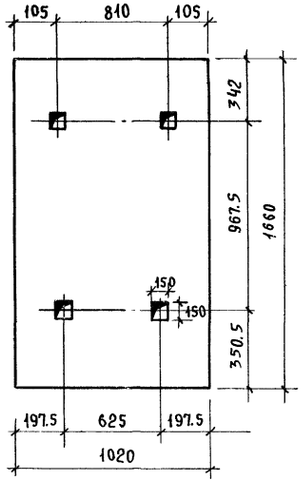

Глубина гнезда – 600 мм
Болт ф-та М30×770

ФОМ2
М 1:20

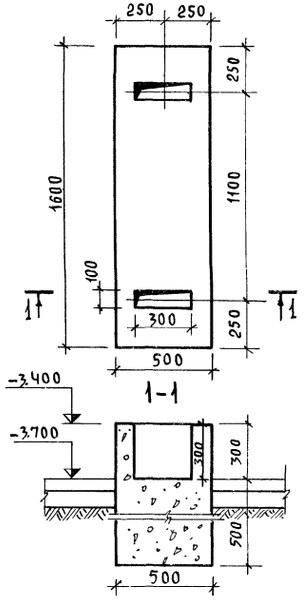

ФОМ-3
М 1:20

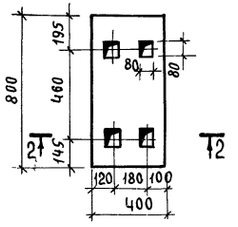

2-2

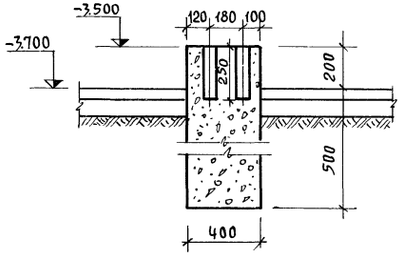

Примечания

1. Для устройства фундаментов необходимо бетона М200 – 4 м³
2. Вес насоса 6НДВ–60 – 672 кг
3. Вес пневмобака с водой – 8.36 т
4. Вес компрессора 1136 В2 – 90 кг

Росгипросельстрой г. Москва	1976	Сельский дом культуры на 300 мест	Автоматическая насосная станция противопожарного водоснабжения. Установочный чертеж с расположением оборудования. Фундаменты под насосы, пневмобак, компрессор	Типовой проект 264-12-153	Альбом II	Лист ВК/ПА-11

Гип Туреевич В.Н. · Гл. инж. проекта Иванюшкин А.В. · Рук. сект. Крейнис Д.Х. · Рук. гр. Рыдлевская М. · Копировала Самова О.А.

Крепление компрессора модели 1136 на фундаменте

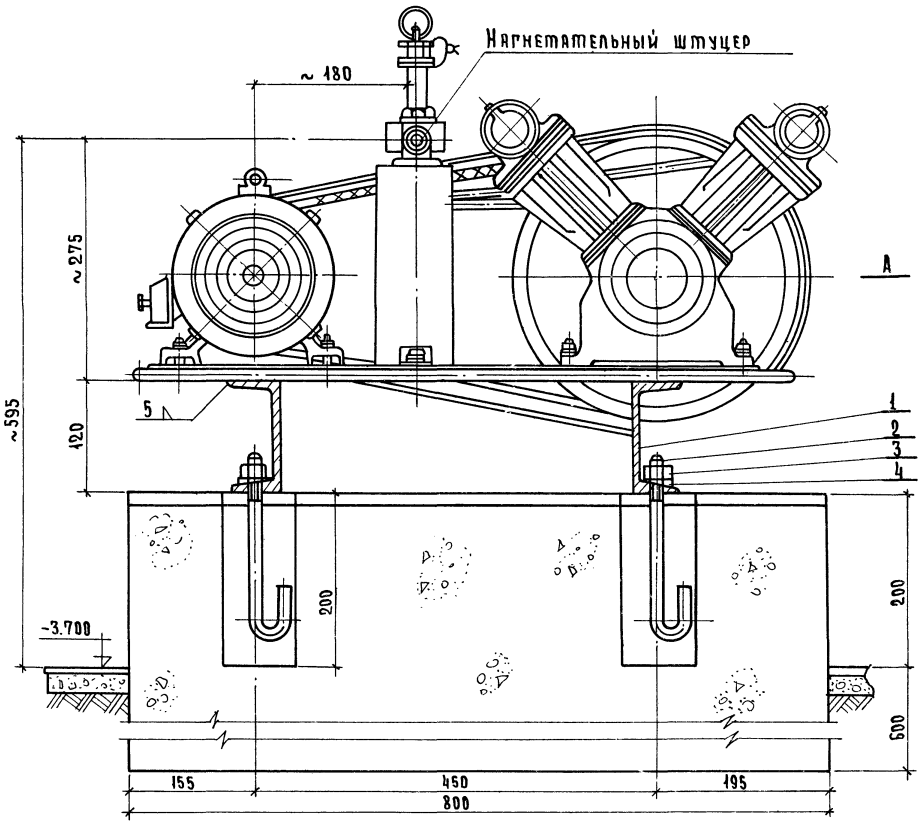

Вид по „А"

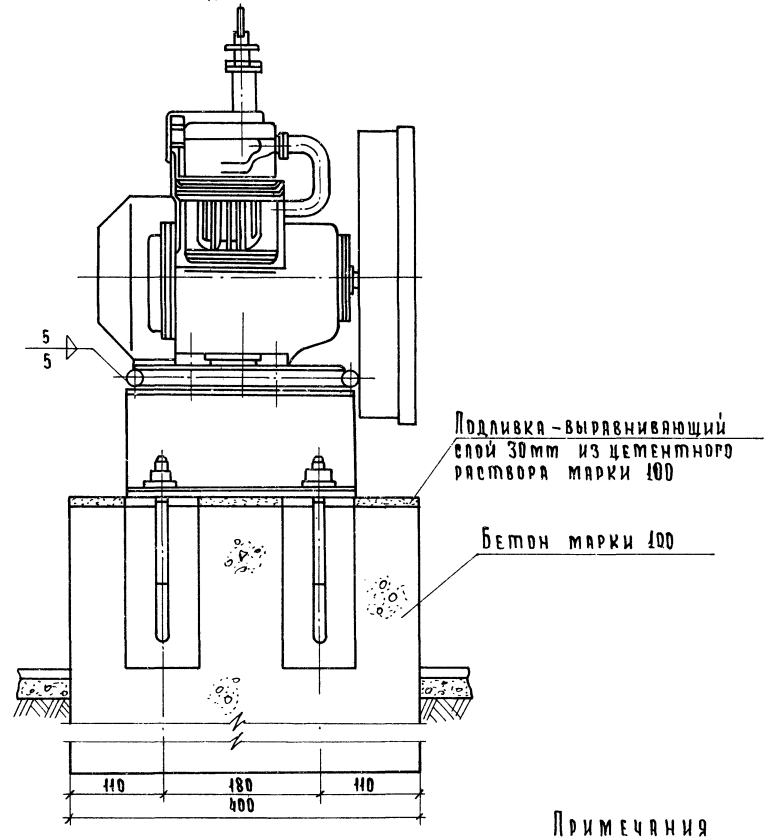

Поз. 1
Поперечина ~(▽)

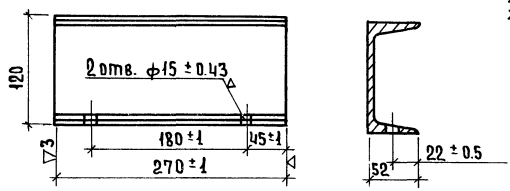

Материал: Швеллер 12 ГОСТ 8240-72 / Ст.3 ГОСТ 535-58

Вес = 2.80 кг

Поз. 2
Анкерный болт

М 1:2

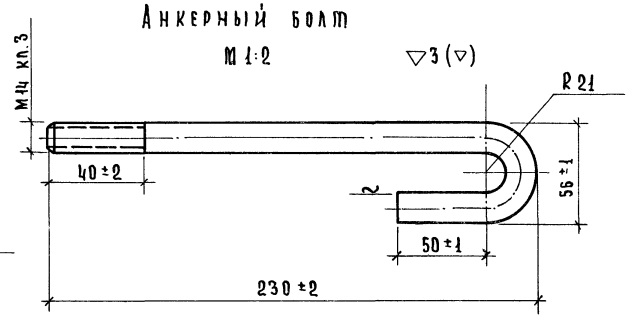

Материал: Круг 14 ГОСТ 2590-57 / 20 ГОСТ 1050-74

Вес = 0.38 кг. ℓзаг. – 316 мм.

Примечания

1. Сварку производить электродом Э42А ГОСТ 9467-60
2. Фундамент под компрессор выполнять из бетона марки „100".
3. Чертежи фундамента под компрессор см. чертежи марки КС.

N поз.	Обозначение	Наименование	Кол.	Вес (кг)	Примечан.
1		Поперечина	2	5.60	
2		Анкерный болт	4	1.52	
3		Гайка М14-011 ГОСТ 5915-70	4	0.10	
4		Шайба 14-011 ГОСТ 10906-66	4	0.12	

Гл. архит. пр-та Зарубин
Гл. констр. пр-та Туревич
Руковод. сектора Ивановский
Руковод. группы ВК Крейнис
Копировала: Крупенко
Разделская
Забурдина

ВОСТИПРОДМАШСЕЛЬСТРОЙ г. Москва

1976	Сельский дом культуры на 300 мест	Установочный чертеж компрессора модели 1136 В2	Типовой проект 264-12-153	Альбом II	Лист ВК/ПА-12

Содержание части проекта	Марка листа
Содержание части проекта. Основные показатели. Пояснения. Условные обозначения	Э-1
Спецификация	Э-2
Спецификация, продолжение	Э-3
Схема электрическая расположения	Э-4
План подвала. Силовая и магистральные сети Схема электрическая расположения	Э-5
План 1 этажа в осях 1-12 А-Л. Силовая и магистральные сети. Схема электрическая расположения	Э-6
План 2 этажа в осях 1-12 А-Л. Силовая и магистральные сети. Схема электрическая расположения	Э-7
План 1 и 2 этажей в осях 12-14. Силовая и магистральные сети. Схема электрическая расположения.	Э-8
План подвала. Электроосвещение. Схема электрическая расположения.	Э-9
План 1 этажа в осях 1-12 А-Л Электроосвещение. Схема электрическая расположения	Э-10
План 2 этажа в осях 1-12 А-Л. Электроосвещение. Схема электрическая расположения.	Э-11
План 1 и 2 этажей в осях 12-14. Электроосвещение. Схема электрическая расположения	Э-12

Основные показатели проекта

№№ на план.	Наименование	Един. изм.	Количество
	Ввод №1 (силовой)		
1	Расчетная мощность	квт.	126
2	Расчетный ток	А	249
3	Количество токоприемников	шт.	13
4	Максимальная мощность одного токоприемника	квт.	55
	Ввод №2 (осветительный)		
1.	Расчетная мощность.	квт	144
2.	Расчетный ток.	А	230
	Аварийный режим.		
1.	Расчетная мощность.	квт.	167
2.	Расчетный ток.	А	280
3.	Потеря напряжения.	%	1.9

Пояснения

По обеспечению надежности электроснабжения электроприемники клуба относятся к II категории кроме аварийного освещения и электродвигателей пожарных насосов которые относятся к I категории.

Питание клуба предусматривается двумя взаиморезервирующими вводами 380/220 в.

Распределительный щит серии ВРУ размещается в электрощитовом помещении.

В проекте приняты следующие виды освещения:

1. Рабочее
2. Дежурное
3. Аварийное (в том числе сигнальное) 36 в.

Дежурное освещение предусматривается в зрительном зале.

Аварийное освещение выполняется как для продолжения работы, так и для эвакуации людей из помещений. Выходы из помещений по пути эвакуации оборудуются световыми указателями с надписью "Выход".

Аварийное освещение клубной части предусматривается от щита аварийного освещения расположенного в электрощитовой.

Магистральные сети прокладываются проводом АПВ в стальных тонкостенных трубах: горизонтальные участки в полу, вертикальные - в штрабах стен.

Вся проводка в аккумуляторной, в перемоточной и в кинопроекционной выполняется проводом ПВ в стальных трубах.

Проводка в зрительном зале выполняется проводом АПВ сеч. 2,5 кв.мм. в остальных помещениях осветительная проводка выполнена проводом АППВС сеч. 2,5 кв.мм. в штукатурке и бороздах стен и по плитам перекрытий, а силовая - проводом АПВ в стальных трубах.

Электрооборудование сцены см. отдельную часть проекта.

Условные обозначения

Условные обознач.	Наименование
	Щит из 3 панелей.
	Щит силовой.
	Щиток освещения.
	Щит аварийного освещения.
	Светильник настенный с лампами накаливания.
	Светильник потолочный с лампами накаливания.
	Светильник подвесной с лампами накаливания.
	Светильник встроенный с лампами накаливания.
	Светильник подвесной с люминесцентными лампами.
	Светильник потолочный с люминесцентными лампами.
	Светильник указателя выхода при аварии.
	Пускатель магнитный.
	Выключатель 3-х полюсный.
	Выключатель однополюсный.
	Выключатель однополюсный герметический.
	Розетка штепсельная.
	Линия аварийного освещения.
	Линия дежурного освещения.
	Линия сигнального освещения.
	Карнизное освещение.

Принципиальная схема управления вытяжным вентилятором аккумуляторной

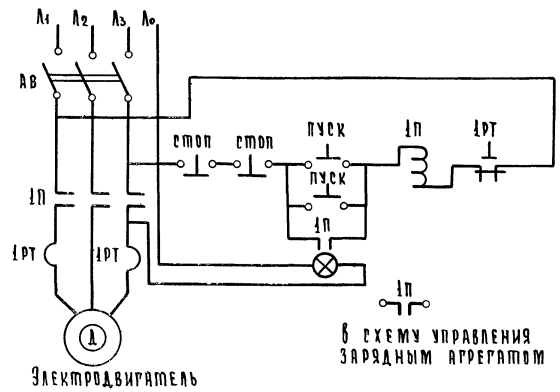

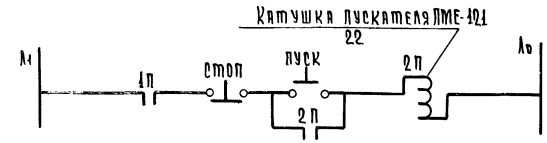

Схема предусматривает работу зарядного агрегата только при работающем вытяжном вентиляторе аккумуляторной и отключение зарядного агрегата при отключении вентилятора.

Госгражданпроект г. Москва
Гл. специалист Крупенко
Руковод. сектора Крупенко
Гл. констр. пр-та Иванковский
Нач. пр-та Гуревич
Авторы проекта Арутюнян
Копировал: Крупенко

Наименование	Един. изм.	Кол-во	Примечание
1	2	3	4
Электроизделия			
Вводно-распределительное устройство ВРУ-82	пан	1	Ленинградский завод
с установкой на нем:			электромонтажных изделий
а. Переключателя ПЦ-3-400	шт.	2	
б. Предохранителя ПН2-400 (плав. вставка на 400 а)	шт.	6	
То же, ВРУ-243 с установкой на нем:	шт	2	
а. Трансформатора тока ТК-20 300/5 а	шт.	6	Куйбышевский з-д измерительн. прибор.
б. Счетчиков СА4 380/220 в. 5 а	шт.	2	
в. Предохранителей ПН2-100 (с плавкой вставкой	шт.	24	
на 80 а - 6 шт.; на 40 а - 6 шт; на 30 а - 12 шт.)			
Групповой щиток типа СУ 9443-13 на 11 автоматов А3161			Харьковский электро-
и один автомат А3163 (расцепителем все на 15 а)	шт	2	ремеханический з-д
То же, типа СУ 9442-16 на 9 автоматов А3161 и	шт.	3	——"——
один автомат А3163 (расцепители все на 15 а)			
То же, типа СУ 9445-42 на 1 автомат А3163/7; 5 автоматов			Харьковский электро-
А3161 (расцепителей на 15 а) и 6 автоматов А3163			механический з-д
(расцепители 1 на 25 а и 5 на 15 а.)	шт.	1	г. Харьков
То же, СУ 9444-20 на 1 автомат А3163/7 на 3 автомата А3161			
и 4 автомата А 3163 (расцепители все на 15 а)	шт.	1	——"——
Щит аварийного освещения	шт.	1	
Осветительная арматура			
Светильник потолочный люминесцентный			ТУ 16-535; 124-68
типа Л 201 Б 440-03	шт.	54	Артэлектросвет г. Ереван
То же, Л 201 Г 240-03	шт.	45	——"——
То же, ПУ-39 А 2-80	шт.	40	ТУ 16-535; 135-68 Ардатовский з-д
Светильник взрывобезопасный ВЗГ-200 м	шт.	1	Электросвет г. Москва
Светильник типа СВП-200	шт.	45	з-д „Светотехника" г. Ярославль г. Казань
Светильник типа ПГТ-100 м	шт.	10	„Электросвет" г. Москва „Светотехника" г. Ардатов
Светильник потолочный брызгозащищенный для			з-д Электроаппара-
ламп накаливания типа ПУН-100 м	шт.	22	тура г. Тернополь

1	2	3	4
Светильник потолочный брызгозащищенный для ламп			з-д Электроаппаратура
накаливания типа ПУН-60 м	шт.	16	г. Тернополь
Светильник настенный брызгозащищенный для ламп			з-д „Электроаппаратура
накаливания типа БУН-60 м	шт.	37	г. Тернополь
Светильник подвесной пыленепроницаемый для ламп			ТУ 16-536 498-71
накаливания типа НСП-01-100	шт.	3	Воронежский з-д
То же типа НСП-03-60	шт.	15	—"—
Светильник потолочный с лампами накаливания арт. 38	шт	18	з-д „Эстопласт" г. Таллин
Световой указатель выхода типа СУВ-2 м	шт.	17	Казанский з-д электроконструкций
Светильник подвесной пыленепроницаемый для			ТУ 16-535 094-68
ламп накаливания типа ППД-200	шт	12	Алатырский з-д
Патрон фарфоровый индекс Д1230	шт	100	ГОСТ 27460-70 УКР Электроизолятор
Светильник потолочный люминесцентный			пос. Первомайский Житомирской обл.
типа А 201 Б 240-03	шт	30	Артэлектросвет г. Ереван
Электролампы			
Лампа люминесцентная ЛБ-40 вт 220 вольт.	шт.	378	з-д Светотехника
То же, ЛБ-80 вт. 220 вольт.	шт.	84	Саранское объединение
Лампа накаливания 220 в 200 вт.	шт.	13	ГОСТ 2239-70 г. Ереван Артэлектросвет
То же, 100 вт.	шт.	36	
То же, 60 вт.	шт.	46	
То же, 40 вт.	шт.	100	
Лампа накаливания 150 вт. зеркальная	шт.	45	
Лампа накаливания 36 в мощность 25 вт	шт.	45	Рижский Электроламповый завод
Лампа накаливания 36 в мощность 40 вт	шт	28	
Лампа накаливания 36 в мощность 60 вт	шт.	9	

Наименование	Ед. изм.	Кол-во	Примечание
1	2	3	4
Установочные изделия			
Розетка штепсельная двухполюсная для скрытой			ГОСТ 7396-69 „Мосэлектроприбор"
установки индекс 03280	шт.	60	Объединение
То же, брызгозащищенного исполнения			ГОСТ 292-65 Рижский опытный завод
индекс 03730 У-86-Р6	шт.	5	средств механизации
Выключатель однополюсный индекс 2110 для			
скрытой установки	шт.	89	ГОСТ 7397-69 УПТУ г. Киев
То же, брызгозащищенный индекс 02610	шт.	19	ГОСТ 7397-69 Таллинский завод пред. ВОС
Автомат А3134 с расцепителем на 12,5А	шт.	2	Гусьевский з-д светотехнический аппаратуры
Выключатель ГПВМ-3-10	шт.	10	Ташкентский завод
То же, ГПВМ-3-25	шт.	1	"
Выпрямительное устройство ВСА-5А-220в	шт.	2	
Пост управления кнопочный серии ПКЕ-712-2	шт.	12	МРТУ 16 1007-69 „Реостат" Великие Луки
Пост управления КЕ3-3А	шт.	4	ГОСТ 2492-70 з-д низковольтной аппаратуры г. Москва
Стеллаж под аккумуляторы	шт	1	
Коробка клеммная КК-10	шт.	1	Казанский завод „Электроконструкций"
Батарея аккумуляторная типа 5НЖ-100	шт.	1	
Стартер типа 30-40/СК 220 индекс 196	шт.	462	ГОСТ 8799-67
Ящик ЯТП-0,25 с понижающим трансформа-			
тором 220-/36в.	шт.	3	
То же, с трансформатором 220/12в	шт	2	
Пускатель магнитный с катушкой на 220в			
ПМЕ-052 с нагревательными элементами на 1,25А	шт.	4	
То же, ПМЕ-122 с нагревательными элемен-			
тами на 1,0А	шт.	2	
То же, ПМЕ-122 с нагревательными элемен-			з-д низковольтной аппаратуры г. Москва ост 16.0536 091-72
тами на 2,0А	шт	3	
То же, ПМЕ-122 с нагревательными элемен-			
тами на 4,0А	шт.	2	
То же, ПМЕ-222 с нагревательными элемен-			
тами на 20А	шт.	1	
То же, ПМЕ-121	шт.	1	
Пускатель магнитный с катушкой на 220в.			
ПАЕ-626 с нагревательными элементами на 115А	шт.	2	Завод „Уралэлектромотор" г. Медногорск Оренбургская обл
Провода			
Провод марки АПВ сеч. 50 кв.мм.	м	260	
То же, сеч. 35 кв.мм.	м	50	
То же, сеч. 25 кв.мм.	м	165	
То же, сеч. 16 кв.мм.	м	140	
То же, сеч. 6 кв.мм.	м	620	
То же, сеч. 4 кв.мм.	м	625	ГОСТ 6323-71
То же, сеч. 2,5 кв.мм.	м	1300	з-д „Подольсккабель"
Провод АВ сеч. 35 кв.мм.	м	90	з-д „Укркабель"
То же, сеч. 16 кв.мм.	м	50	
То же, сеч. 6 кв.мм.	м	460	
То же, сеч. 4 кв.мм.	м	100	
То же, сеч. 2,5 кв.мм.	м	300	
То же, сеч. 1,5 кв.мм.	м	230	
Провод марки АППВС сеч. 2×2,5 кв.мм.	м	1200	
То же, сеч. 3×2,5 кв.мм.	м	300	
Кабель марки АНРГ сеч. 2×2,5 кв.мм.	м	160	ГОСТ 433-75
То же, сеч. 3×2,5 кв.мм.	м	50	ГОСТ 433-75
Трубы			
Труба стальная тонкостенная ГОСТ 3262-62 с			
условным проходом 15 мм	м.	480	ГОСТ 3262-62
То же, 20 мм	м.	440	—"—
То же, 32 мм	м.	55	—"—
То же, 40 мм	м.	45	—"—
То же, 50 мм	м.	85	—"—
Трубки резиновые полутвердые ф 16	кг.	75	ГОСТ 3747-66

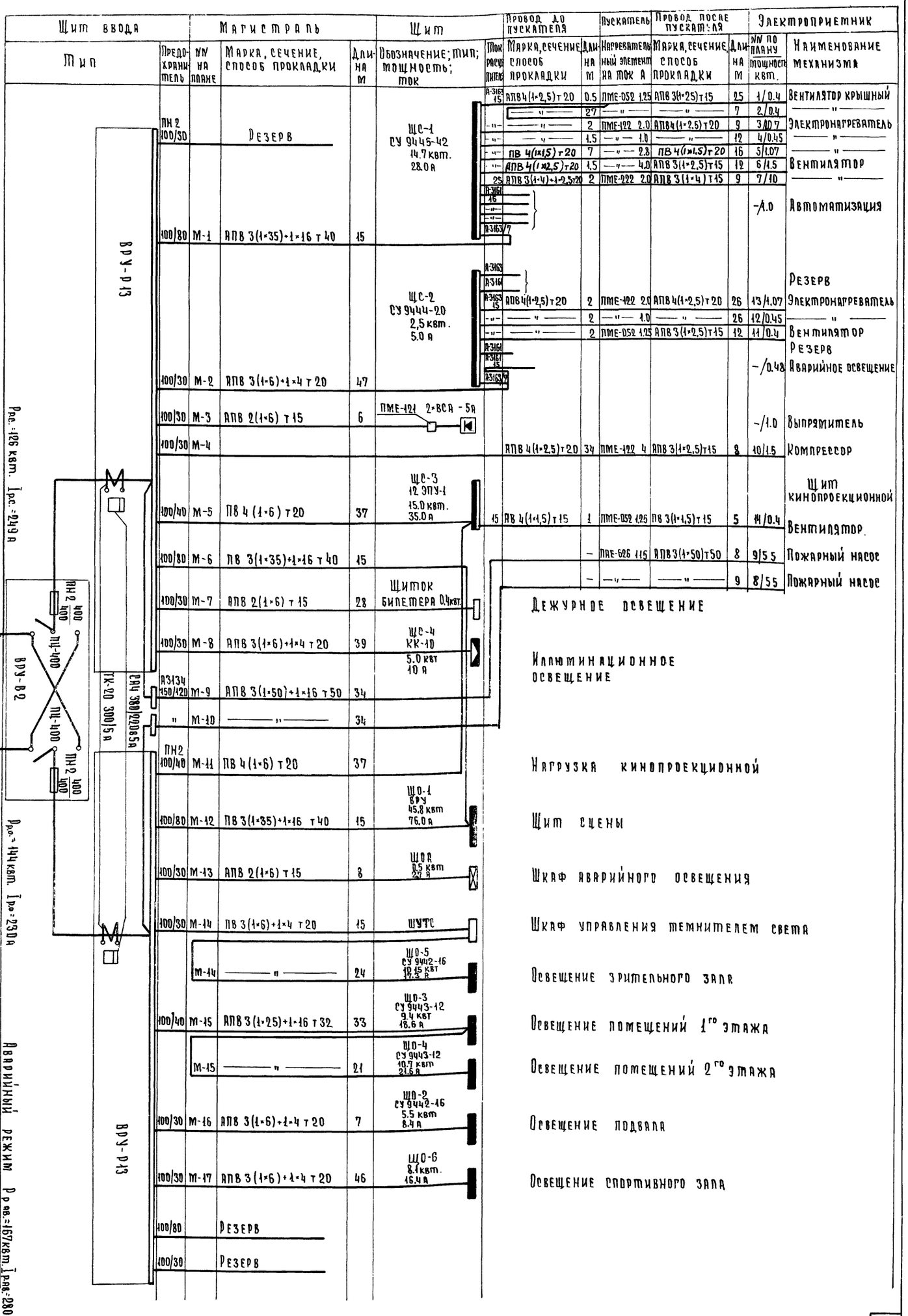

1976 Сельский дом культуры на 300 мест

Схема электрическая расчетная

Типовой проект 264-12-157 Альбом II Лист 3-4

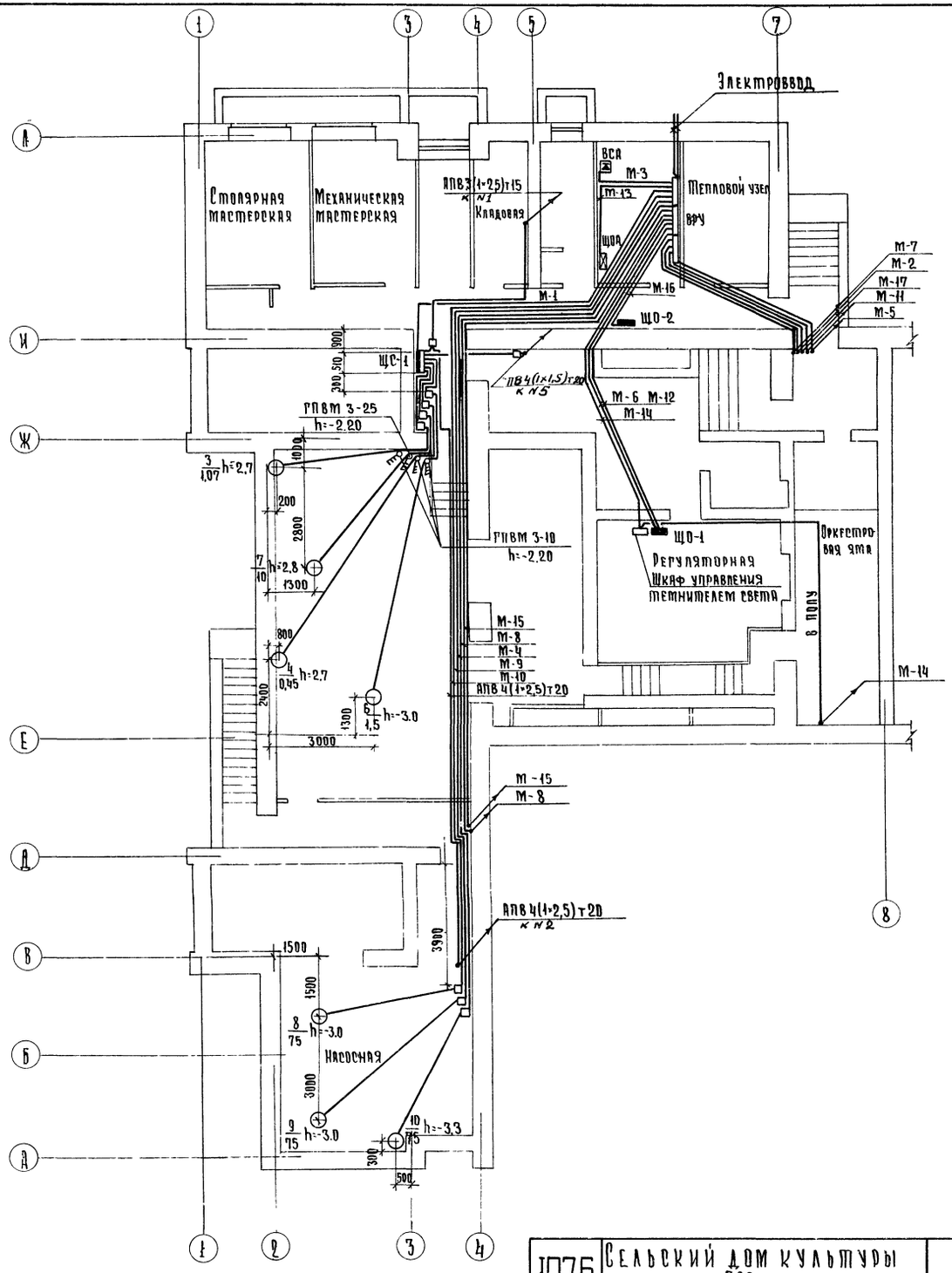

9	Аккумуляторные батареи	5НЖ-100	1
8	Шкаф аварийного освещения	ЩОА	1
6;7	Выпрямитель	ВСА-5А	2
4;5	Автомат	А 3134	2
2,3	"	ВРУ-Р13	2
1	Вводно-распред. устройство	ВРУ-В2	1
NN поз.	Наименование	Тип	Кол.
Экспликация			

План электрощитовой

М 1:50

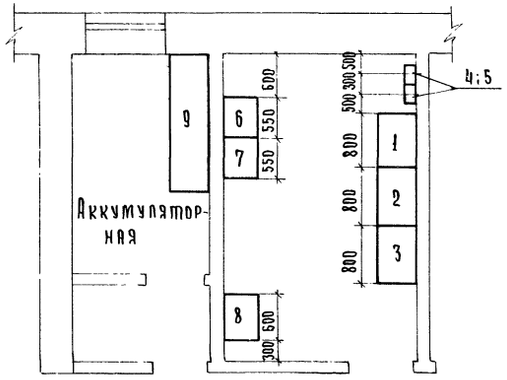

Примечания

1. Горизонтальные участки магистралей прокладываются в полу.
2. Посты управления эл. двигателями крышных вентиляторов устанавливаются у соответствующих им пускателей.

1976	Сельский дом культуры на 300 мест	План подвала. Силовая и магистральные сети. Схема электрическая расположения.	Типовой проект 264-12-153	Альбом II	Лист 9-5

Госгипроинисельстрой г. Москва
Гл. конструктор пр-та Руковод. сектора Гл. специалист
Ивановский Крейнис Крупенко
Копировала
Крупенко

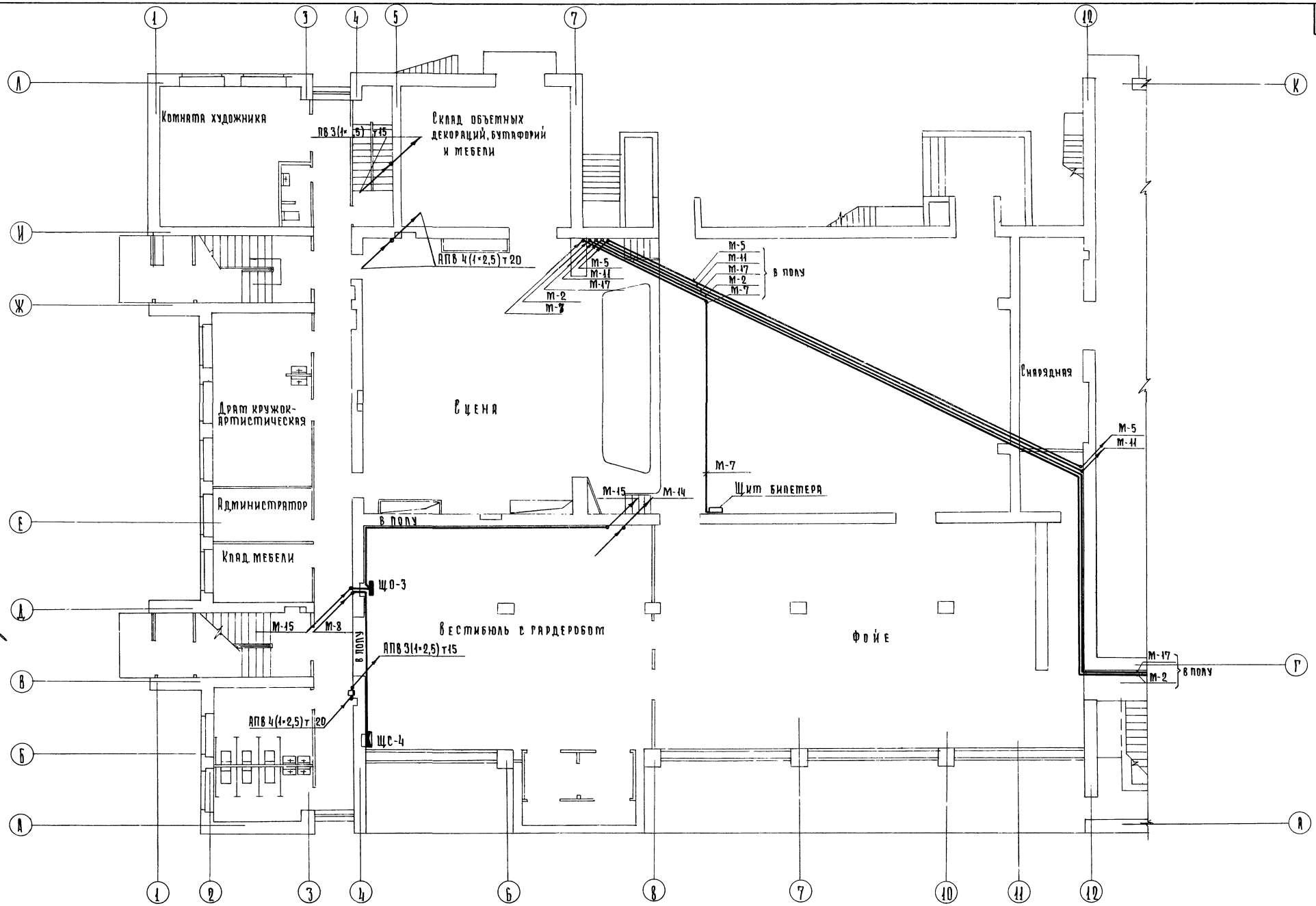

1976	Сельский дом культуры на 300 мест	План 1 этажа в осях 1-12; А-Л Силовая и магистральные сети Схема электрическая расположения	Типовой проект 264-12-153	Альбом II	Лист 3-6

Гипроникельстрой г. Москва

Руковод. мастерской №4 — Зарубин
Гл. архит. пр-та — Гуревич
Гл. констр. пр-та — Ивановский
Рук. сектора — Крейнис
Гл. специалист — Крупенко
Копировала — Крупенко

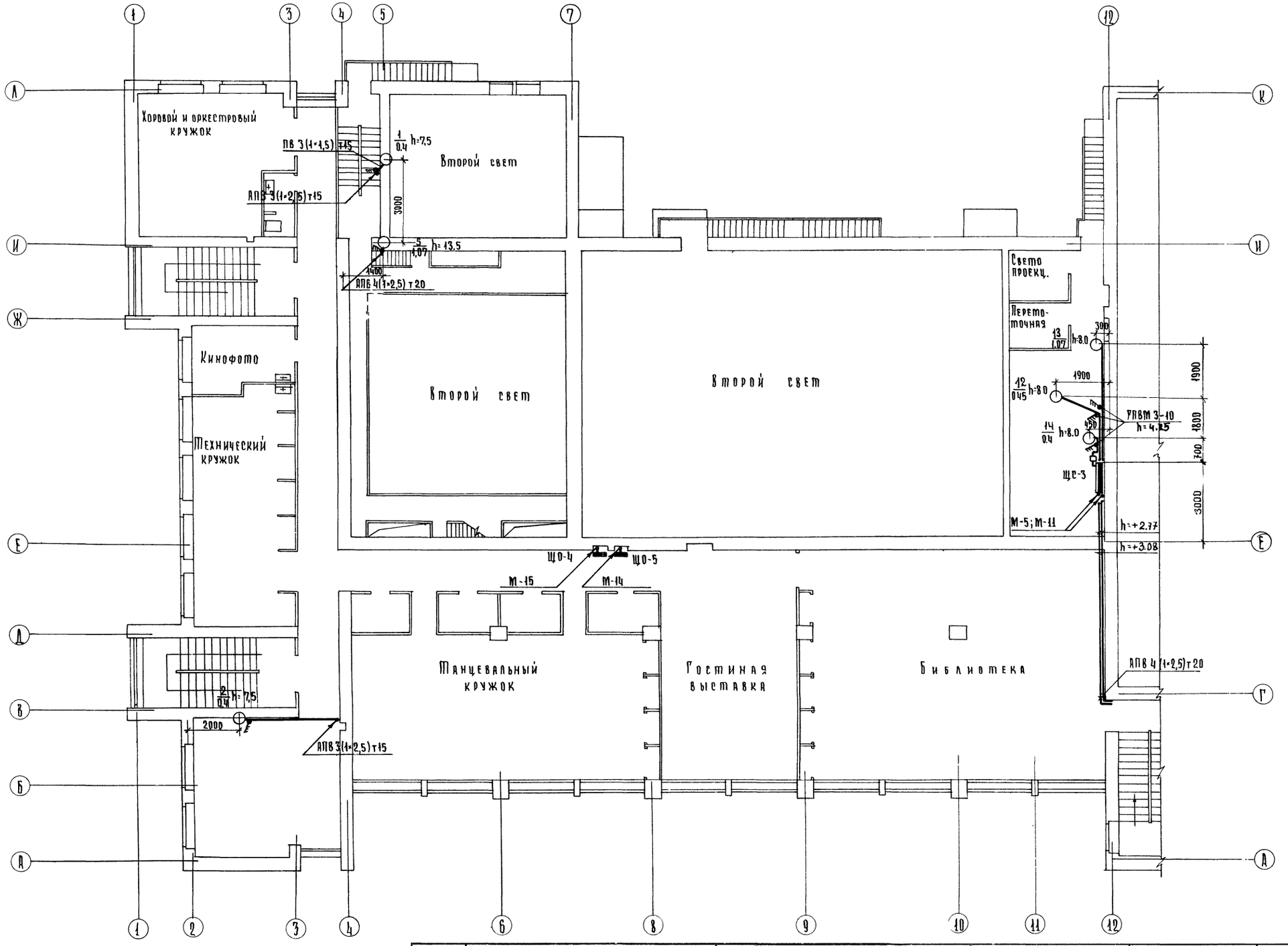

1976	Сельский дом культуры на 300 мест	План 2 этажа в осях 1-12, А-Л. Силовая и магистральные сети. Схема электрическая расположения.	Типовой проект 264-12-153	Альбом II	Лист Э-7

Зарубин
Гуревич
Ивановский
Крейнис
Крупенко
Копировала
Крупенко

Руковод. мастерской №4
Гл. архит. пр-та
Гл. констр. пр-та
Рук. сектора
Гл. специалист

Гостипроникельстрой
г. Москва

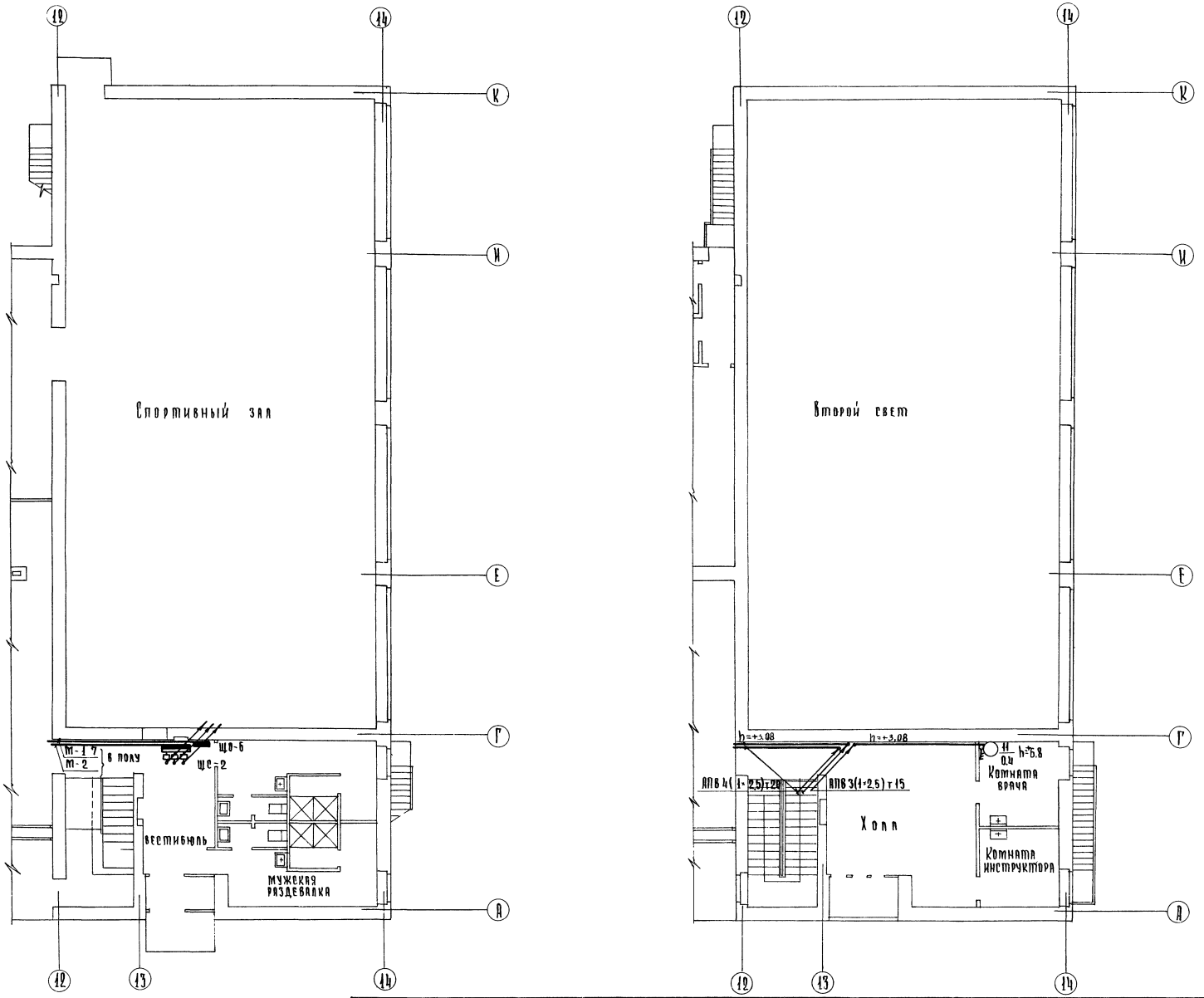

1976	Сельский дом культуры на 300 мест	План 1 и 2 этажей в осях 12-14 Силовая и магистральные сети Схема электрическая расположения	Типовой проект 264-12-153	Альбом II	Лист 9-8

Росгипроинсельстрой г. Москва

Руковод. мастерской
Гл. архит. пр-та
Гл. констр. пр-та
Рук. сектора
Гл. специалист

Зарубин
Гуревич
Ивановский
Крейнис
Крупенко

Копировала

Крупенко

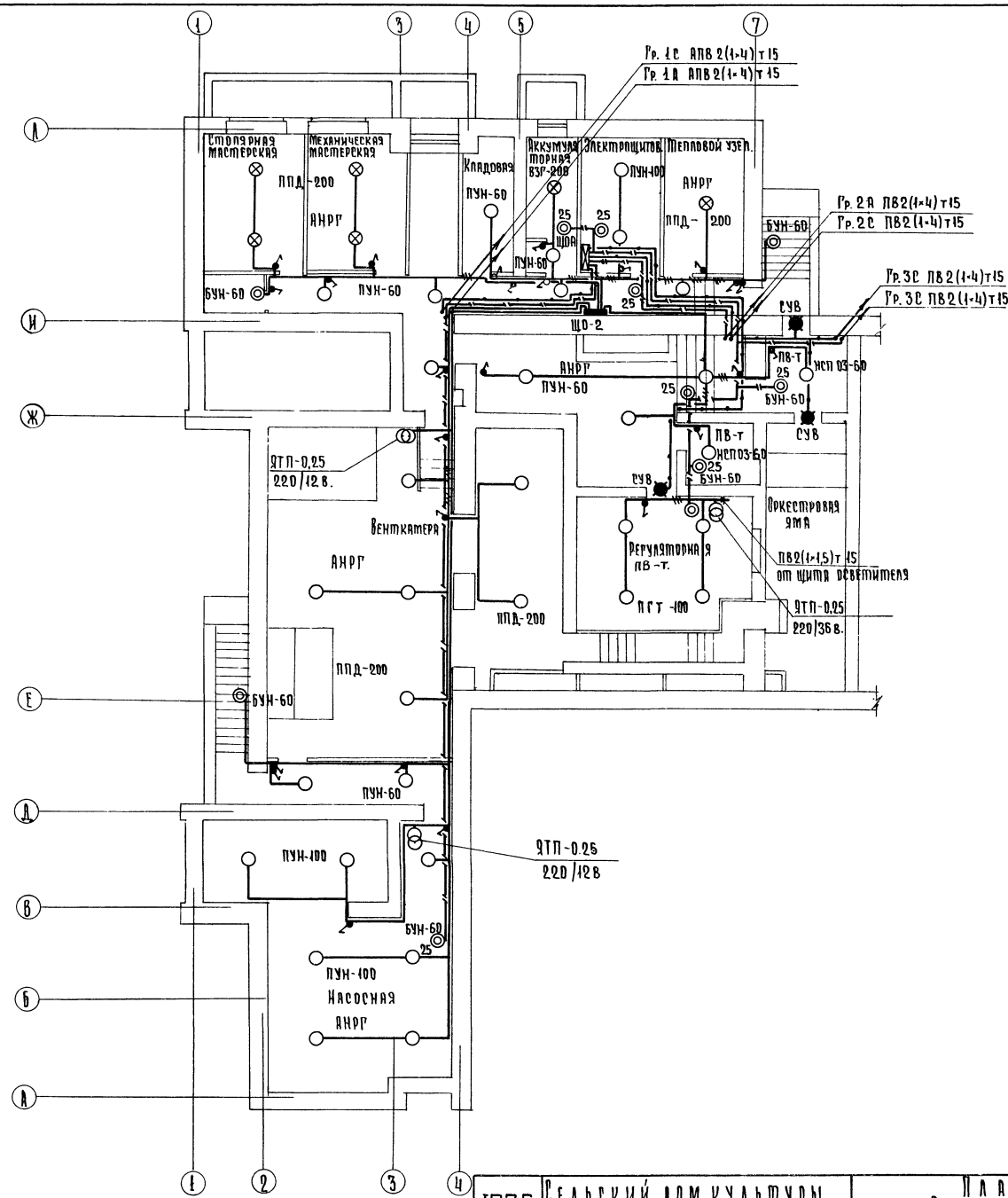

План венткамеры
м 1:100

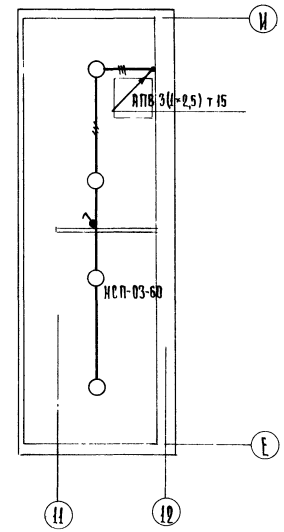

План осветительной галереи

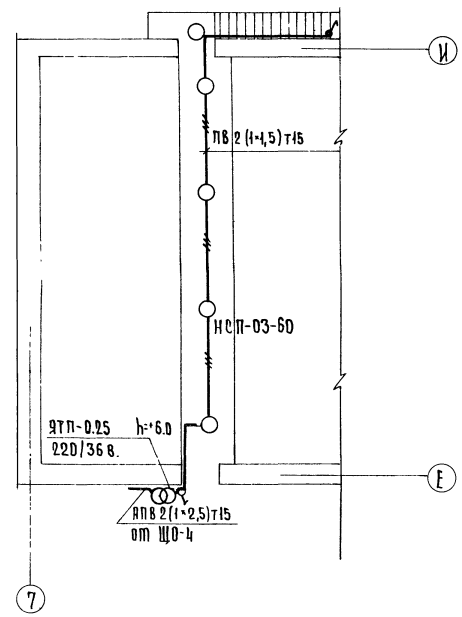

1976	Сельский дом культуры на 300 мест	План подвала. Электроосвещение. Схема электрическая расположения	Типовой проект 264-12-153	Альбом II	Лист Э-9

Росгипроинсельстрой г. Москва

Гл. архит. пр-та
Гл. констр. пр-та
Руковод. сектора
Гл. специалист

Гурович
Ивановский
Крейнис
Крупенко

Копировала

Крупенко

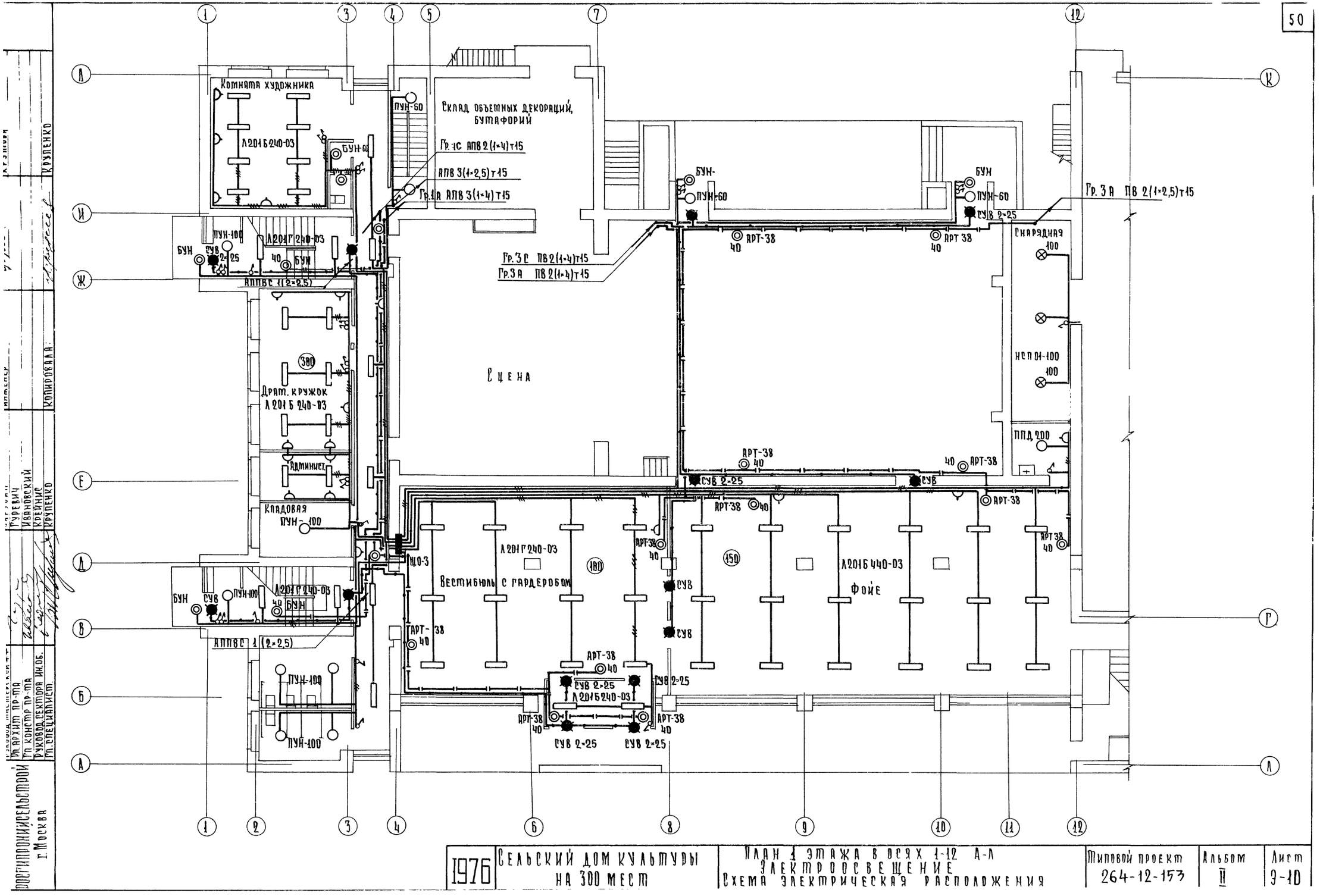

1976	Сельский дом культуры на 300 мест	План 1 этажа в осях 1-12 А-Л. Электроосвещение. Схема электрическая расположения	Типовой проект 264-12-153	Альбом II	Лист 9-10

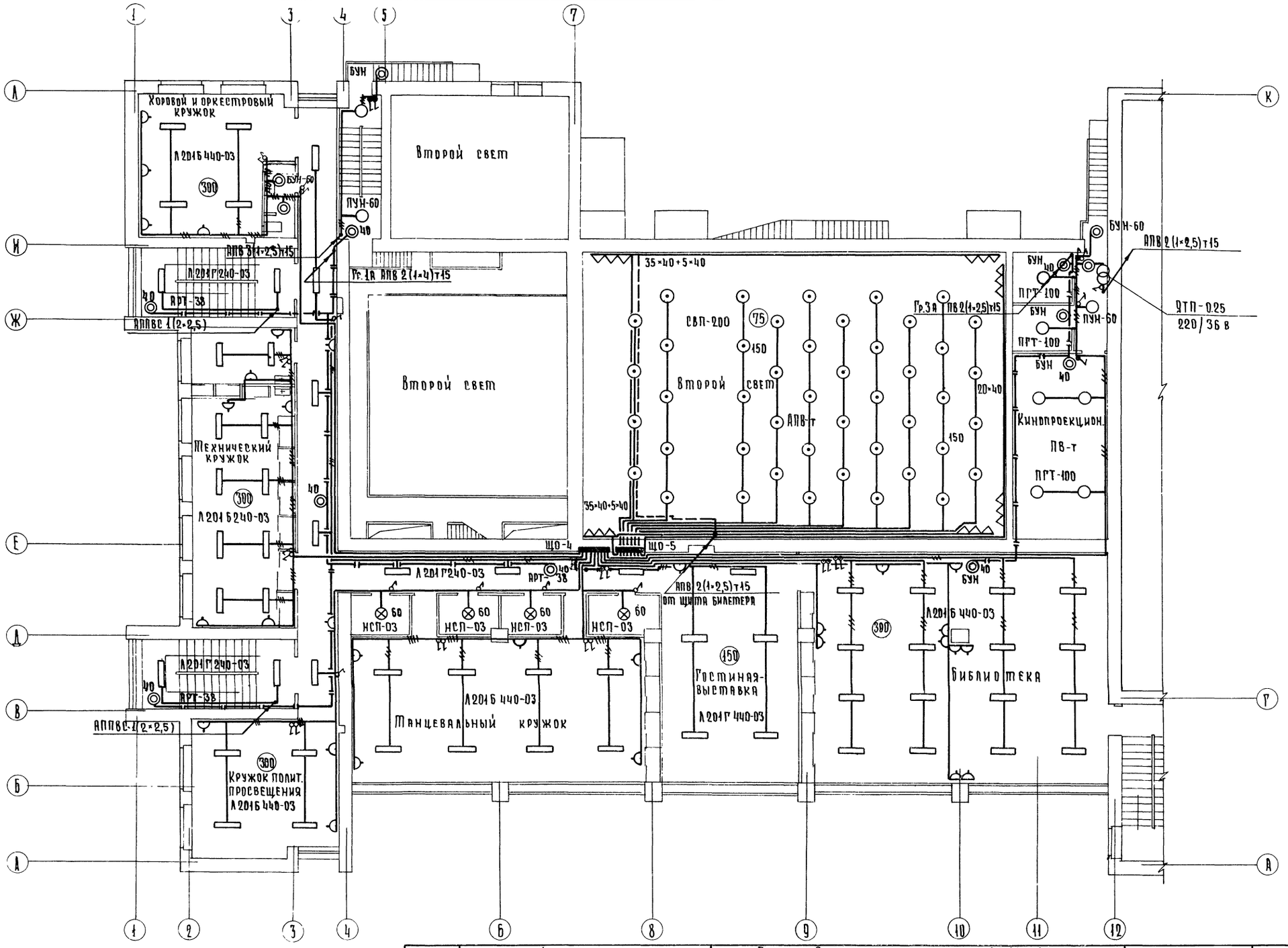

1976	Сельский дом культуры на 300 мест	План 2 этажа в осях 1-12; А-Л. Электроосвещение. Схема электрическая расположения	Типовой проект 264-12-153	Альбом II	Лист 3-11

Госгражданстрой г. Москва

Гл. инж. пр-та Ларубин
Гл. архит. пр-та Гуревич
Гл. констр. пр-та Ивановский
Рук. сектора Крейнис
Гл. специалист Крупенко

Копировала Крупенко

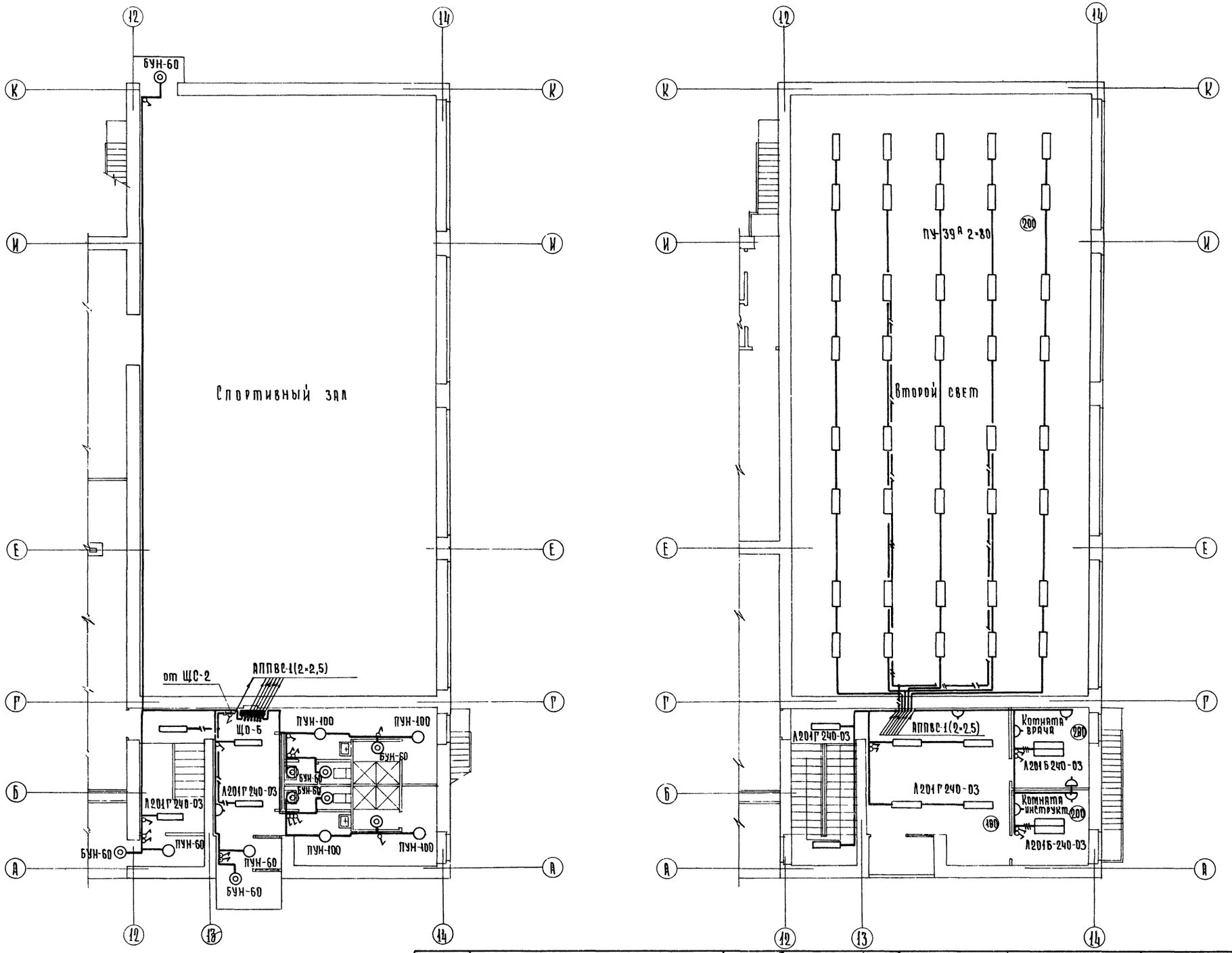

1976	Сельский дом культуры на 300 мест	План 1 и 2 этажей в осях 12-14 Электроосвещение Схема электрическая расположения	Типовой проект 264-12-153	Альбом II	Лист Э-12

Гл. архит. пр-та
Гл. констр. пр-та
Рук. сектора
Гл. специалист
Гуревич
Ивановский
Крейнис
Крупенко
Копировала
Крупенко

Госгипроинсельстрой г. Москва

Перечень чертежей

наименование чертежей	№№ листа	№№ стр.
Перечень чертежей и пояснительная записка	АП-1	
Пояснительная записка	АП-2	
Приточные системы ПС1 (ПС2). Схема функциональная производственная	АП-3	
Водяное пожаротушение. Схема функциональная производственная	АП-4	
Приточные системы ПС1 (ПС2). Электрическая принципиальная схема управления.	АП-5	
Приточные системы ПС1 (ПС2) Электрическая принципиальная схема регулирования	АП-6	
Вытяжные системы ВС1÷ВС3. Схема электрическая принципиальная. Схема подключений	АП-7	
Водяное пожаротушение. Схема электрическая принципиальная.	АП-8	
Приточные системы ПС1 (ПС2). Схема подключений	АП-9	
Водяное пожаротушение. Схема подключений	АП-10	
Приточные системы, вытяжные системы, водяное пожаротушение. Схема расположения	АП-11	
Чертежи задания заводу-изготовителю см. листы АП12 ÷ АП18. Альбом		

Пояснительная записка

I Общая часть

В данной части проекта рассмотрены вопросы:

а/ автоматизации приточных систем ПС1, ПС2 и дистанционного управления исполнительными механизмами утепленных заслонок ВС1÷ВС3;

б/ автоматизации водяного пожаротушения.

II. Автоматизация приточных систем. ПС1 и ПС2.

Для каждой из приточных систем проектом предусмотрены:

1. Местное управление эл. двигателем приточного вентилятора из венткамеры (см. проект силового электрооборудования) и дистанционное-из помещения администратора.
2. Местное и дистанционное сблокированное управление эл. двигателями приточных вентиляторов, исполнительными механизмами клапанов на наружном воздухе, электронагревателями клапанов на наружном воздухе и исполнительными механизмами клапанов на теплоносителе калориферов.
3. Регулирование температуры подаваемого в обслуживаемые помещения приточного воздуха.
4. Защита калориферов от замораживания.
5. Программное управление приточными системами при пуске в зимнее время.
6. Свето-звуковая сигнализация:

а/ о нормальной работе приточных систем, о замораживании калориферов — на шкафу ШУ (световая);

б/ о нормальной работе систем-на шкафу ШУ и в помещении администратора (световая), и звуковая аварийная сигнализация о замораживании калорифера - в помещении администратора.

Съем звукового сигнала -из помещения администратора, а световой сигнал на шкафу ШУ остается до момента устранения аварии.

Управление исполнительными механизмами утепленных заслонок ВС1, ВС2 и ВС3 выполнено: а/ дистанционным - из помещения администратора (для ВС1 и ВС3) и из помещения инструктора (для ВС2).

Госгипронисельстрой г. Москва
гл. инж. проекта Иванов
нач. отдела Бесарский
гл. специалист Ковалев
рук. группы Балашов

1976	Сельский дом культуры на 300 мест	Перечень чертежей и пояснительная записка	типовой проект 264-12-153	альбом II	лист АП-1

III. Автоматизация водяного пожаротушения.

Проектом предусмотрено дистанционное и автоматическое управление пожарными насосами.

Выбор управления насосами (дистанционное или автоматическое) и выбор рабочего насоса осуществляется ключом со щита ЩУС, установленного на отм. ± 0,000 в осях „Е-Ч".

Дистанционное управление насосами осуществляется кнопками со щита ЩУС, а местное из помещения насосной (см. проект силового эл. оборудования).

В режиме автоматического управления осуществляются следующие операции:

а/ переключение на резервный ввод питания цепей управления при исчезновении напряжения на рабочем вводе;

б/ включение рабочего насоса от реле уровня при понижении уровня воды в водовоздушном баке, а также от электроводяного сигнала при открытии КГД;

в/ включение резервного насоса при отсутствии давления в напорном трубопроводе рабочего насоса;

г/ отключение насоса осуществляется выключателем со щита ЩУС.

Управление компрессором – местное при помощи кнопок (см. проект силового электрооборудования).

Проектом предусмотрена сигнализация:

1. Оперативная / световая /:

а/ о наличии напряжения на рабочем и резервном вводах;

б/ о готовности схемы.

2. Предупредительная (световая и звуковая):

а/ об исчезновении напряжения на рабочем вводе;

б/ о падении давления в водовоздушном баке;

в/ о предельном уровне воды в подземном наружном резервуаре.

3. Тревожная (световая и звуковая):

а/ об открытии КГД;

б/ о включении пожарного насоса;

в/ об аварийном отключении рабочего насоса.

Электропроводка осуществляется проводом АПВ в стальных трубах.

Установка датчиков и раскладка проводов в подземном наружном резервуаре решается по типовому проекту 901-4-15. Трасса и длина контрольного кабеля между насосной станцией и подземным наружным резервуаром определяются при привязке.

Шкаф ШУ выбран в соответствии с ГОСТ-ом 3244-68 и выполняется на заводах Главмонтажавтоматики Минмонтажспецстроя СССР.

Шкаф ШУС выполнен в соответствии с нормалью ОАА. 689.014-68 выполняется на заводах Главэлектромонтажа Министерства электропромышленности СССР

Ковалев
Балашов
г. Москва

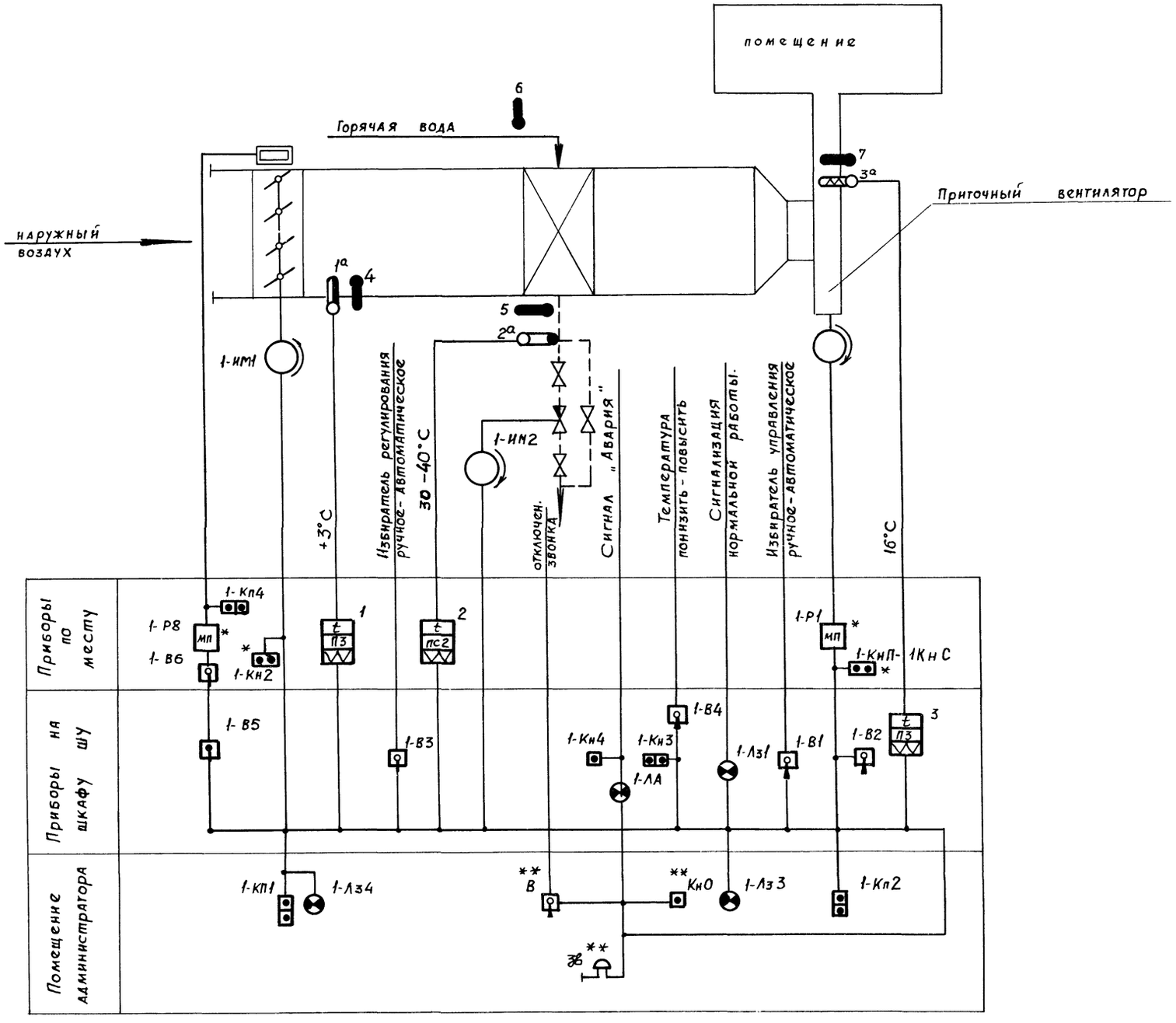

ПРИМЕЧАНИЯ:

1. Условные обозначения приняты по ГОСТ 3925-59 и ГОСТ 2.721-74
2. Схема составлена для приточной системы ПС1 и аналогична для системы ПС-2
3. Приборы, помеченные звездочкой (*), заказываются в проекте силового электрооборудования.
4. Приборы, помеченные звездочками (**), являются общими для систем ПС1 и ПС2.
5. Цифра около аппарата соответствует номеру по заказной спецификации

1976	Сельский дом культуры на 300 мест	Приточные системы ПС1 (ПС2) Схема функциональная производственная	Типовой проект 264-12-153	Альбом II	Лист АП-3

Росгипронинсельстрой г. Москва

Гл. спец. ов № 4 — Крейнес

Ивановский, Бесидский, Ковалев, Балашов

Нач. отдела, гл. специал, рук. группы

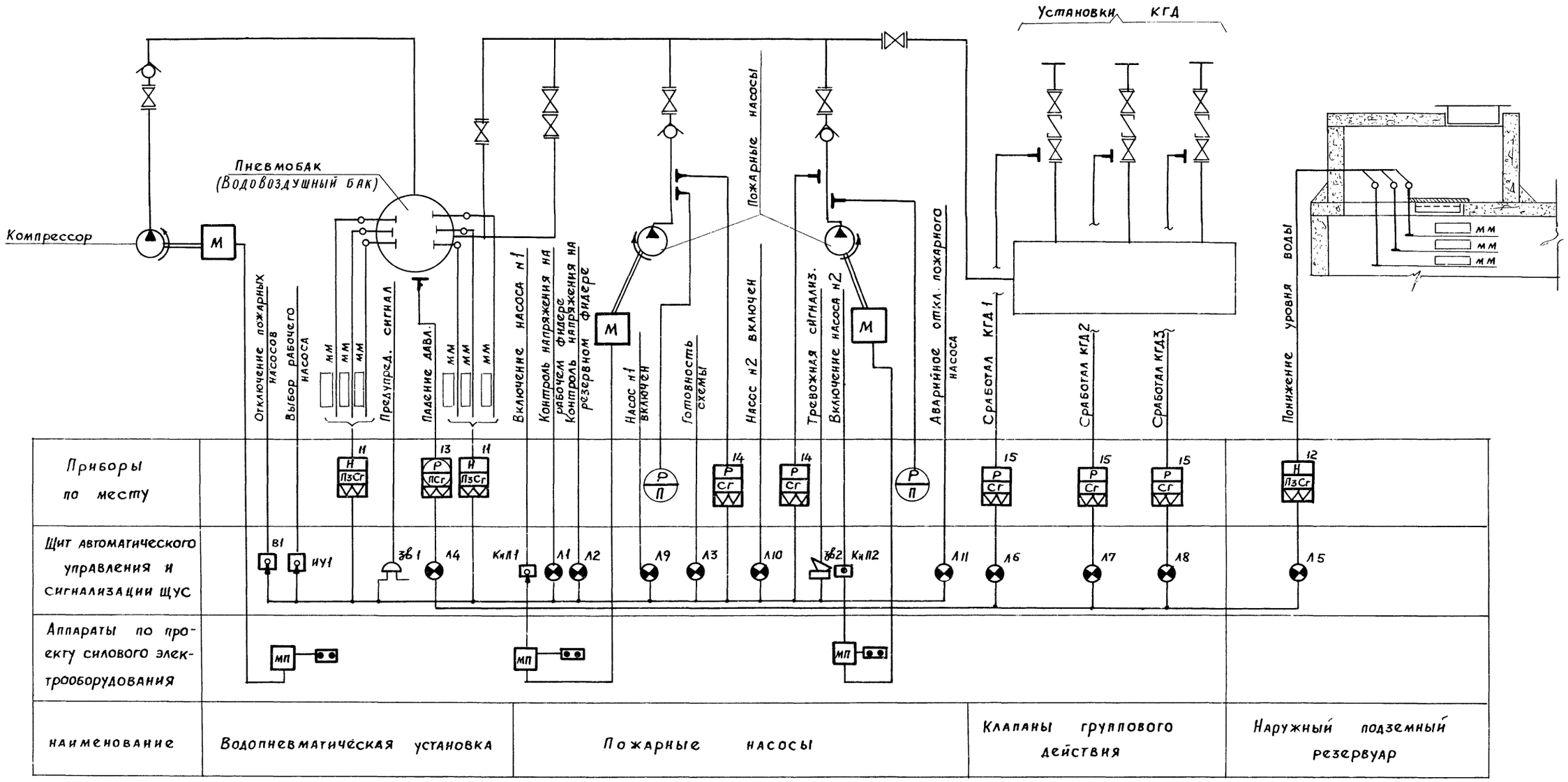

Примечания:

1. Условные обозначения элементов выполнены по ГОСТ 3925-59 и ГОСТ 2.721-74.
2. Значения параметров ▭ проставить при привязке проекта.

1976	Сельский дом культуры на 300 мест	Водяное пожаротушение. Схема функциональная производственная	Типовой проект 264-12-153	Альбом II	Лист АП-4

Росгипронисельстрой г. Москва

Нач. отдела | Гл. специалист | Рук. группы

Ковалев | Балашов

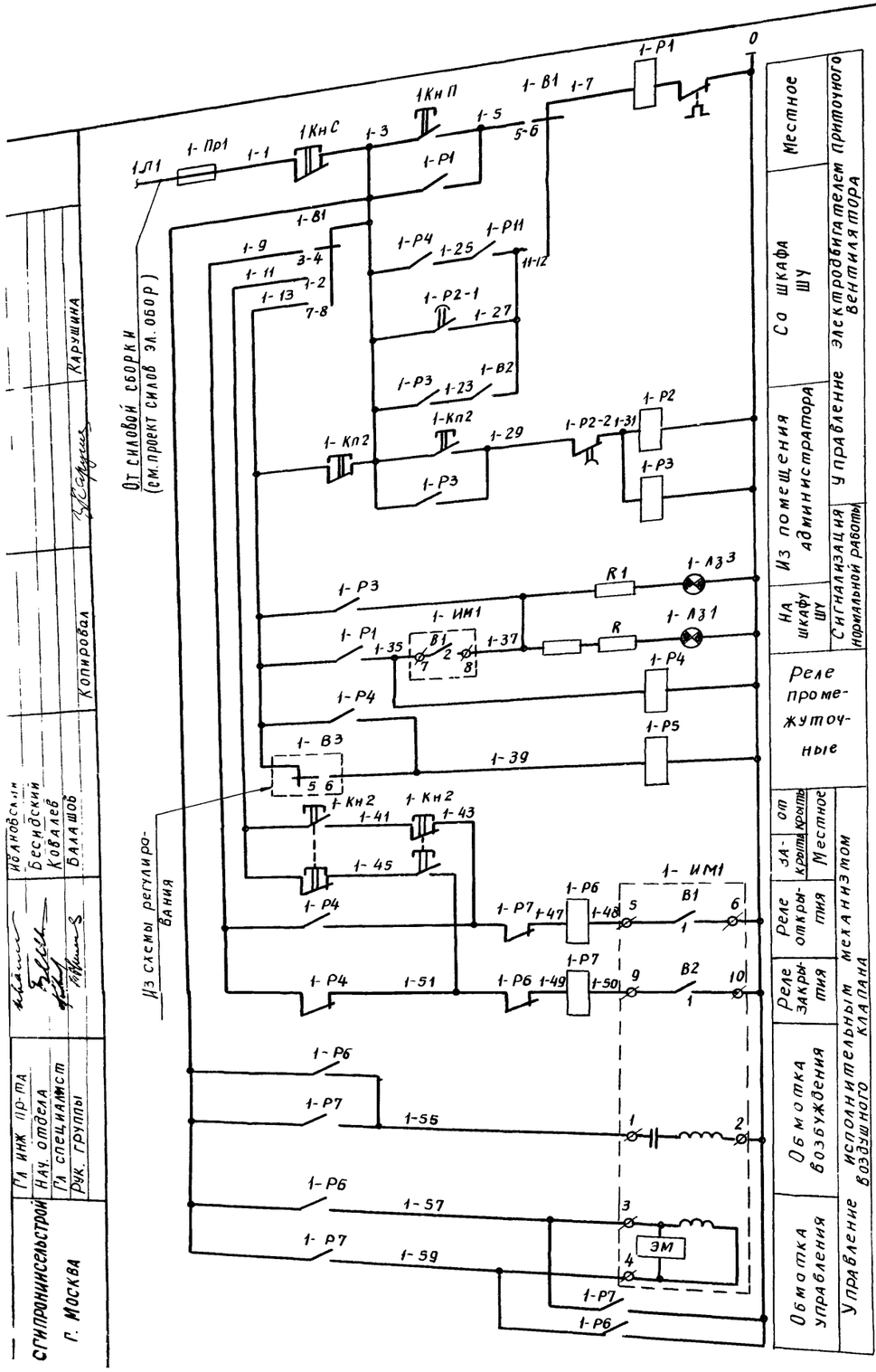

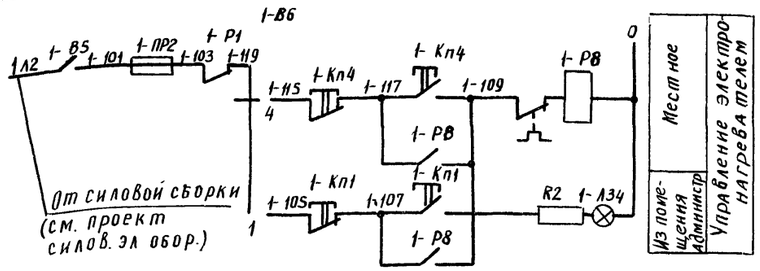

Диаграмма замыкания контактов ключа 1-В1

ПКП10-1-27-1			
Соединение контакта	Ручное	Отключ	Автом
	Положение рукоятки		
	1	0	2
1-2	X	—	—
3-4	—	—	X
5-6	X	—	—
7-8	—	—	X
9-10	X	—	—
11-12	—	—	X

В схему регулирования

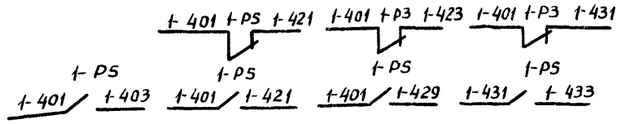

Исполнительный механизм 1-ИМ1

Реле времени 1-Р2

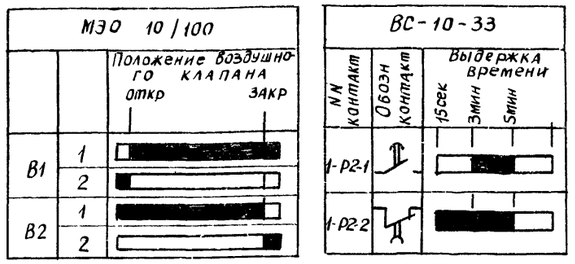

Диаграмма замыкания контактов ключа 1-В5

УП 5402-с225									
Номер секции	Номер контакта		Ручное		Отключ.		Автом		
			Положение рукоятки						
	Л	П	-45°		0		+45°		
			Л	П	Л	П	Л	П	
I	1	2	X	—	—	—	—	X	
II	3	4	X	—	—	—	—	X	

Зона	Поз обозн	Наименование	Кол.	Примечания
		Аппаратура, устанавливаемая на шкафу ШУ		
	1-В2 1-В5	Выключатель пакетный ~220в, исполнение 1 тип ПВМ 1-10	2	
	1-В1	Переключатель пакетно-кулачковый тип ПКП 10-1-27-1	1	МРТУ 16 526 013-65
	1-Л31	Арматура сигнальной лампы с зеленым колпачком ~220в тип СС-3	1	с лампой МН-17
	1-Р3 ÷ 1-Р7	Реле ~220в, 50 гц, с 4З+2р контактами тип РПУ 2-364203 ТУ 16 523 331-71	5	
	1-Р2	Реле времени ~220в, 50 гц тип ВС 10-33	1	
	1-Пр1 1-Пр2	Предохранитель пробочный с плавкой вставкой 4а тип ПРС-6-п	2	
		Аппаратура, устанавливаемая в венткамере		
	1-Кн2	Пост управления кнопочный тип ПКЕ 222-2 защищ. исп в пластм. корпусе	1	с 2 мя кноп элем с 1З+1р конт тока чер+крас цвета „отк-закр"
	1Кнп-1ннс 1-Кп4	Пост управления кнопочный	2	
	1-Р1 1-Р8	Пускатель магнитный ~220в	2	См эл техн часть проекта
	1-ИМ1	Исполнительный механизм тип МЭО-10/100	1	компл с воздушн клапан
	1-В6	Переключатель универсальный тип УП 5402-с225	1	защищенного исполнения
		Аппаратура, устанавливаемая в помещении администратора		
	1-Кп1 1-Кп2	Пост управления кнопочный „пуск-стоп" Тип ПКЕ 722-2	2	
	1-Л33 1-Л34	Табло световое ~220в, 50гц с лампой ~220в Тип ТС-2	1	

1. Данная схема составлена для приточной системы ПС1. Для приточной системы ПС2 схема применима путем замены цифры „1" в маркировке цепей и аппаратуры на цифру „2" (например „1-Р1"-„2Р1")
2. Спецификация составлена на одну приточную систему
3 Электрическую принципиальную схему регулирования см черт АП-6

1976	Сельский дом культуры на 300 мест	Приточные системы ПС1 (ПС2) Электрическая принципиальная схема управления	Типовой проект 264-12-173	Альбом II	Лист АП-5

СГИПРОНИИСЕЛЬСТРОЙ г. Москва
ГИП Иванов
Нач. отдела Бесядский
Гл. специалист Ковалев
Рук. группы Балашов
Карушина
Копировал

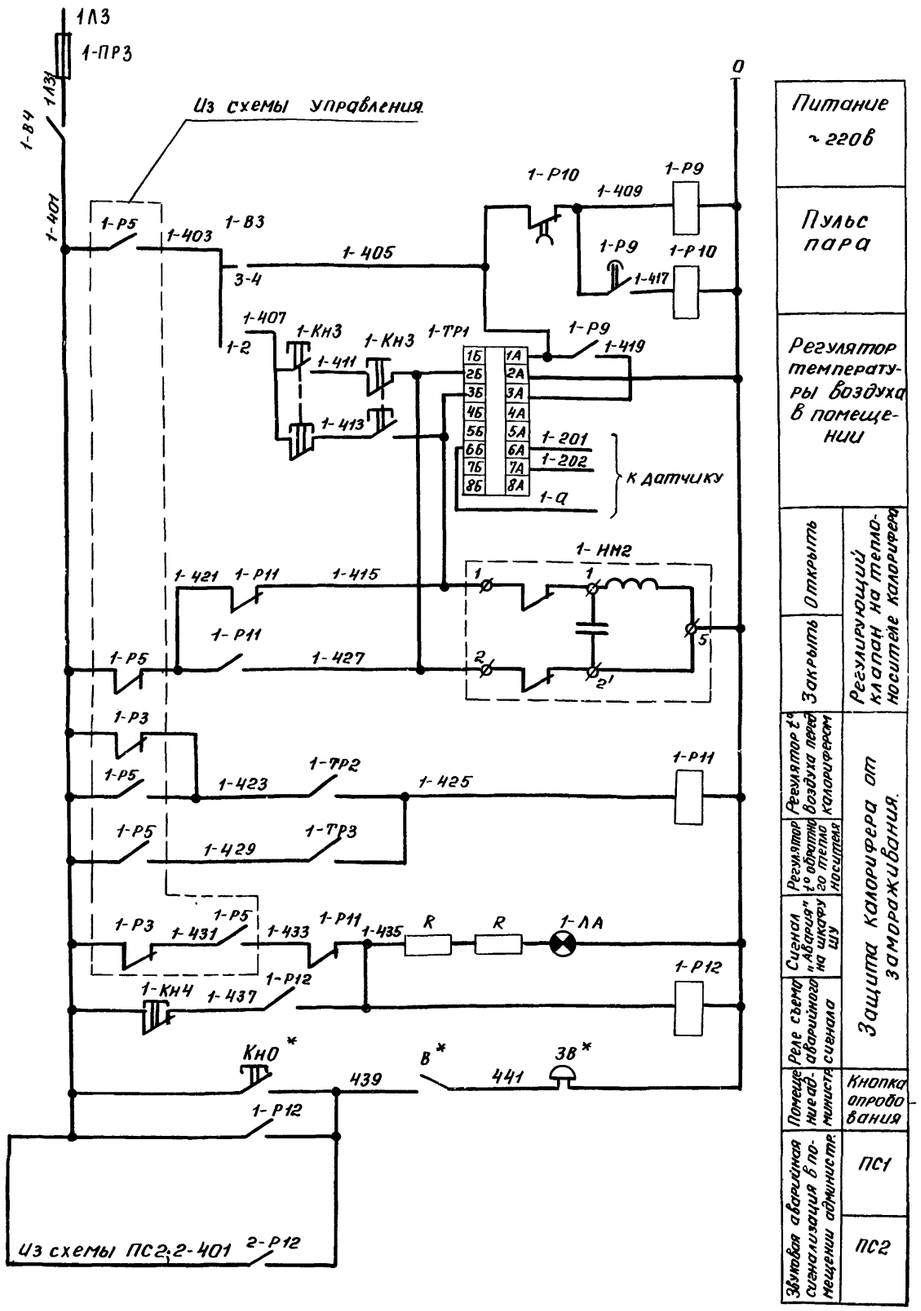

Питание ~220в	
Пульс пара	
Регулятор температуры воздуха в помещении	
Открыть	Регулирующий клапан на теплоносителе калорифера
Закрыть	
Регулятор t° воздуха перед калорифером	Защита калорифера от замораживания.
Регулятор t° обратного теплоносителя	
Сигнал „Авария" на шкафу ШУ	
Реле съема аварийного сигнала	
Помещение администр.	Кнопка опробования
Звуковая аварийная сигнализация в помещении администр.	ПС1
	ПС2

Примечания:

1. Данная схема составлена для приточной системы ПС-1. Для приточной системы ПС-2 схема применима путем замены цифры „1" в маркировке аппаратуры и цепей на цифру „2" (например „1-Р9"-„2Р9"
2. Спецификация дана на одну приточную систему
3. Аппаратура, помеченная звездочкой (*) - общая для систем ПС1 и ПС2
4. Электрическую принципиальную схему управления см Черт АП-5.

Диаграмма работы контактов реле времени 1-Р9; 1-Р10

РВП 22	
Обозначение контактов	Выдержка времени 0сек 12сек 120сек 180сек
1-Р9	
1-Р10	

Диаграмма работы контактов регулятора температуры 1-ТР1.

ПТР 3-04	
Обозначение цепи	Температура воздуха в помещении 5°С 35°С
3А-3Б	
4А-4Б	**
3А-2Б	

** - не используется

Диаграмма работы контактов датчика температуры 1-ТР2

ДТКБ-47	
Обозначение контакта	Температура воздуха перед калорифером -30°С +3°С +30°С
1-ТР2	

Диаграмма работы контактов датчика температуры 1-ТР3.

ТПГ-СК	
Обозначение контакта	Температура обратного теплоносителя 0°С 30°С 160°С
1-ТР3	

Диаграмма замыкания контактов ключа „1-В3"

ПКП 10-1-17-1			
Соединение контактов	Автом	Отключ	Ручное
	Положение рукоятки		
	2	0	1
1-2	—	—	×
3-4	×	—	—
5-6	—	—	×

Зона	Поз. обознач.	Наименование	Кол	Примечание
		Аппаратура, устанавливаемая на шкафу ШУ		
	1-В4	Выключатель пакетный ~220в исполнение 1. тип ПВМ 1-10	1	
	1-В3	Переключатель пакетно-кулачковый тип ПКП 10-1-17-1	1	МРТУ 16 526 013-65
	1-Кн3	Пост управления кнопочный с толкателями черного цвета Тип ПКЕ 112-2	1	С 2мя элементами с 1з+1р контактами без надписей
	1-Кн4	Кнопка управления исполнение 17 тип КЕ-011У3	1	
	1-ЛА	Арматура сигнальной лампы с красным колпачком ~220в тип СС-3	1	С лампой МН-17
	1-Р9	Реле времени ~220в, 50 гц тип РВП 22-3221-00У4	1	
	1-Р10	Реле времени ~220в, 50 гц. тип РВП 22-3222-0.0У4	1	
	1-Р11 1-Р12	Реле ~220в, 50 гц с 2з+2р контактами тип РПУ-2-36 2203 ТУ 16523 331-71	2	
	1-ТР1	Регулятор температуры полупроводниковый 3х позиционный Тип ПТР3-04	1	С датчиком камерного типа, утопленного монтажа
		Аппаратура, устанавливаемая в венткамере.		
	1-ТР2	Датчик температуры камерный биметаллический тип ДТКБ-47	1	
	1-ТР3	Термометр манометрический показывающий газовый тип ТПГ-СК	1	пределы изм 0°-160°С ℓ дист кап=2,5м ℓ погр термобал=200мм
	1-ИМ2	Исполнительный механизм тип ПР-1М	1	Комплектно с клапаном 25ч 931нж
		Аппаратура, устанавливаемая в помещении администратора		
	*Кн0	Пост управления кнопочный защищенный в пластмассовом корпусе с одним кнопочным элементом с 1з+1р конт с толкателем черного цвета тип ПКЕ-222-1.	1	
	*В	Выключатель пакетный типа ВПКМ2-10	1	
	*ЗВ	Звонок электрический ~220в 50гц тип ЗВП-220	1	
		Аппаратура, устанавливаемая на шкафу ШУ		
	1-ПР3	Предохранитель пробочный с плавкой вставкой 4а тип ПРС-6	1	

1976	СЕЛЬСКИЙ ДОМ КУЛЬТУРЫ НА 300 МЕСТ	ПРИТОЧНЫЕ СИСТЕМЫ ПС1 (ПС2). ЭЛЕКТРИЧЕСКАЯ ПРИНЦИПИАЛЬНАЯ СХЕМА РЕГУЛИРОВАНИЯ.	ТИПОВОЙ ПРОЕКТ 264-12-153	АЛЬБОМ II	ЛИСТ АП-6

Схема электрическая принципиальная

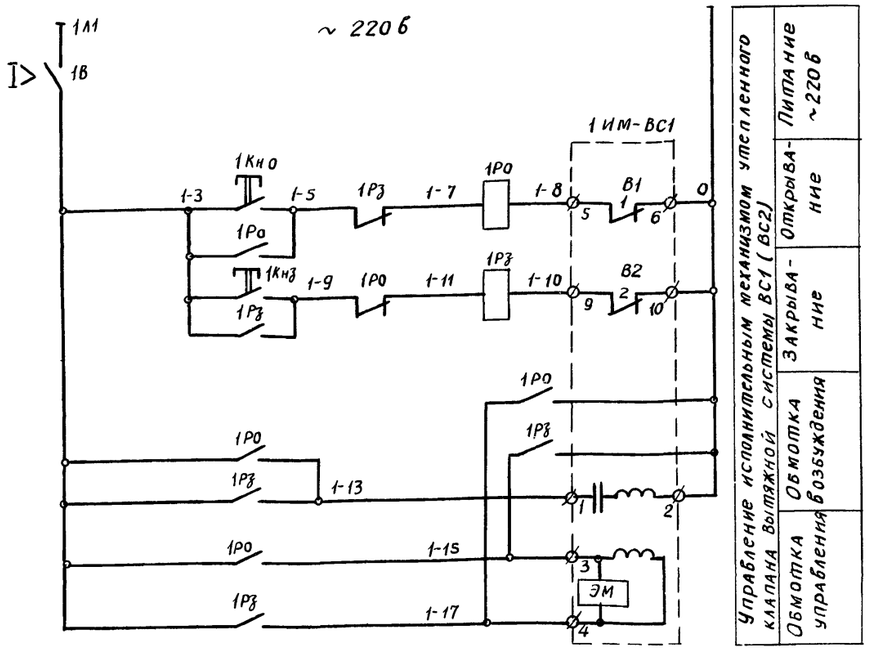

Управление исполнительным механизмом утепленного клапана вытяжной системы ВС1 (ВС2)			Питание ~220 б
Обмотка управления	Обмотка возбуждения	Закрывание	Открывание

Спецификация на аппаратуру

Зона	Поз. обозн.	Наименование	Кол.	Примеч.
	1В÷3В	Выключатель автоматический с эл магн расцепителями на ток 4 а, типа АП50-2М	3	~220б, 50гц в пластм корпусе
	1Кно-1Кнз÷ 3Кно-3Кнз	Пост управления кнопочный с 2мя элементами с 1з+1р контактами, с 2мя черными толкателями, типа ПКЕ 222-2	3	с надписями „открыть-закрыть"
	1Ро-1Рз÷ 3Ро-3Рз	Пускатель магнитный ~220б, 50 гц защищенный, типа ПМЕ-093	3	
	1им-ВС1÷ 3им-ВС3	Исполнительный механизм ~220б, 50гц типа МЭО 10/100	3	комплектно с клапаном

Примечания:

1. Принципиальная электрическая схема и схема подключений выполнены для системы ВС1. Для систем ВС2 и ВС3 они аналогичны и отличаются индексами „2" и „3" в маркировках цепей и обозначениях аппаратов. Например: 1В; 1-КЯ; 1-3 – для системы „ВС1".
   2В; 2-КЯ; 2-3 для системы „ВС2".
   3В; 3-КЯ; 3-3 для системы „ВС3".
2. В круглых скобках дана длина труб для системы „ВС2", в квадратных – для системы „ВС3".
3. В спецификациях учтены аппаратура и материалы для систем „ВС1÷ВС3."

Схема подключений

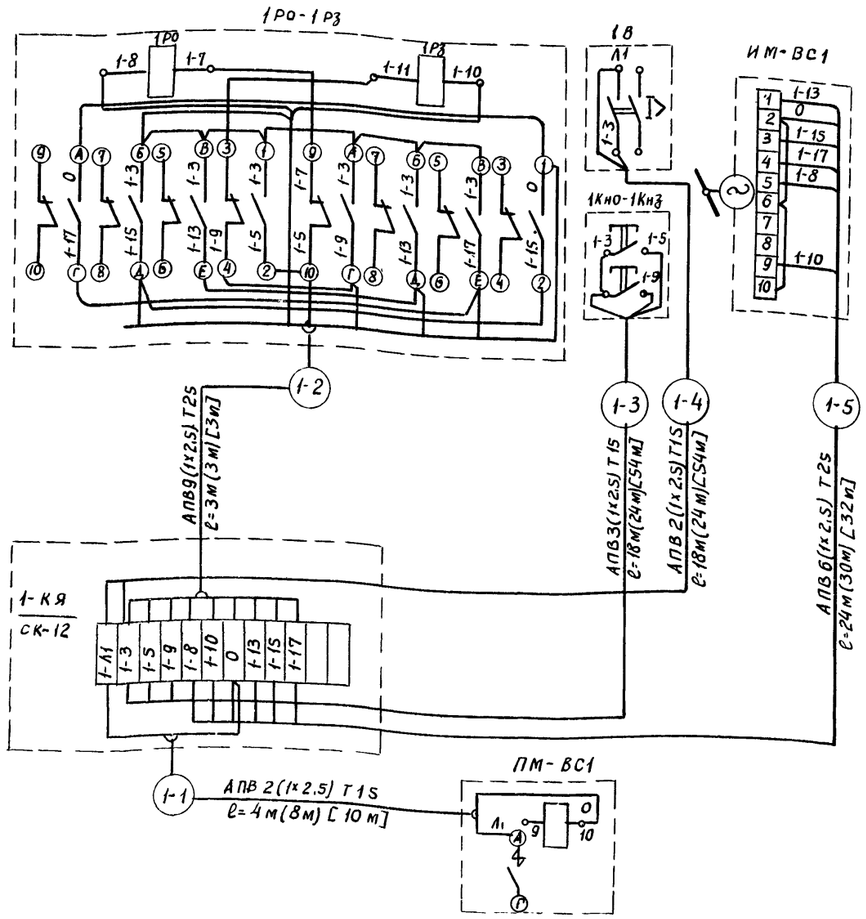

Спецификация на монтажные материалы

Наименование	Марка и размер	Ед. изм.	Кол.	Примеч.
Провод с алюминиевой жилой установочный	АПВ сечение 2,5 кв мм ГОСТ 6323-71	м	1121	
Труба стальная водогазопроводная	Ду=15мм ГОСТ 3262-62	м	214	
Труба стальная водогазопроводная	Ду=25мм ГОСТ 3262-62	м	95	
Коробка соединительная	СК-12	шт	3	

1976	Сельский дом культуры на 300 мест	Вытяжные системы „ВС1÷ВС3". Схема электрическая принципиальная. Схема подключений	Типовой проект 264-12-153	Альбом II	Лист АП-7

Гл. специалист Ковалев
Рук. группы Балашов
Н. контр.

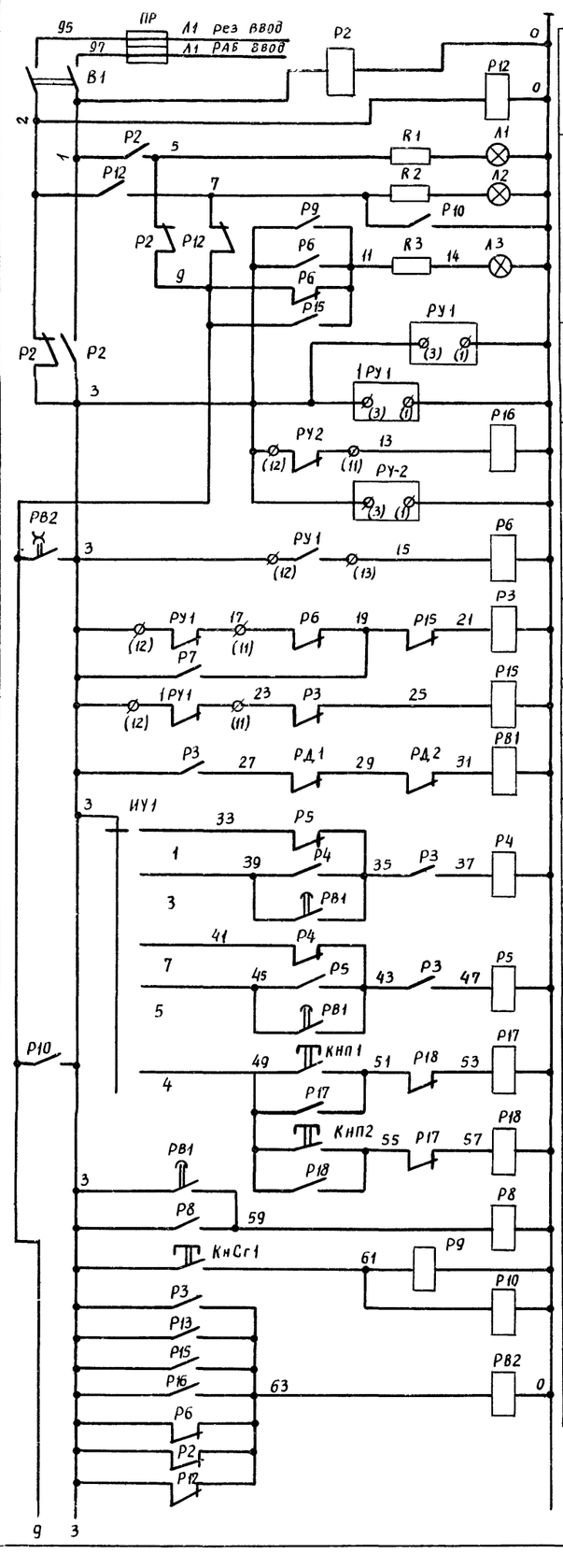

Оперативная сигнализация	
Реле автомат переключения питания цепей упр-я с рабочего фидера на резерв	
	Ввод рабочий
	Ввод резервн
	готовность схемы
Реле уровня воды в пневмобаке	
Реле уровня воды в подземном резервуаре	
Верхний уровень воды в пневмобаке	
Автомат включение насоса	
Неисправность реле уровня в пневмобаке	
Включение резервного насоса	
Режим насоса N1	рабочий
	резервный
Режим насоса N2	рабочий
	резервный
Дистанц. включение насосов	насос N1
	насос N2
Аварийное отключение рабочего насоса	
Опробование световых и звуковых сигналов	
Реле аварийной сигнализации	

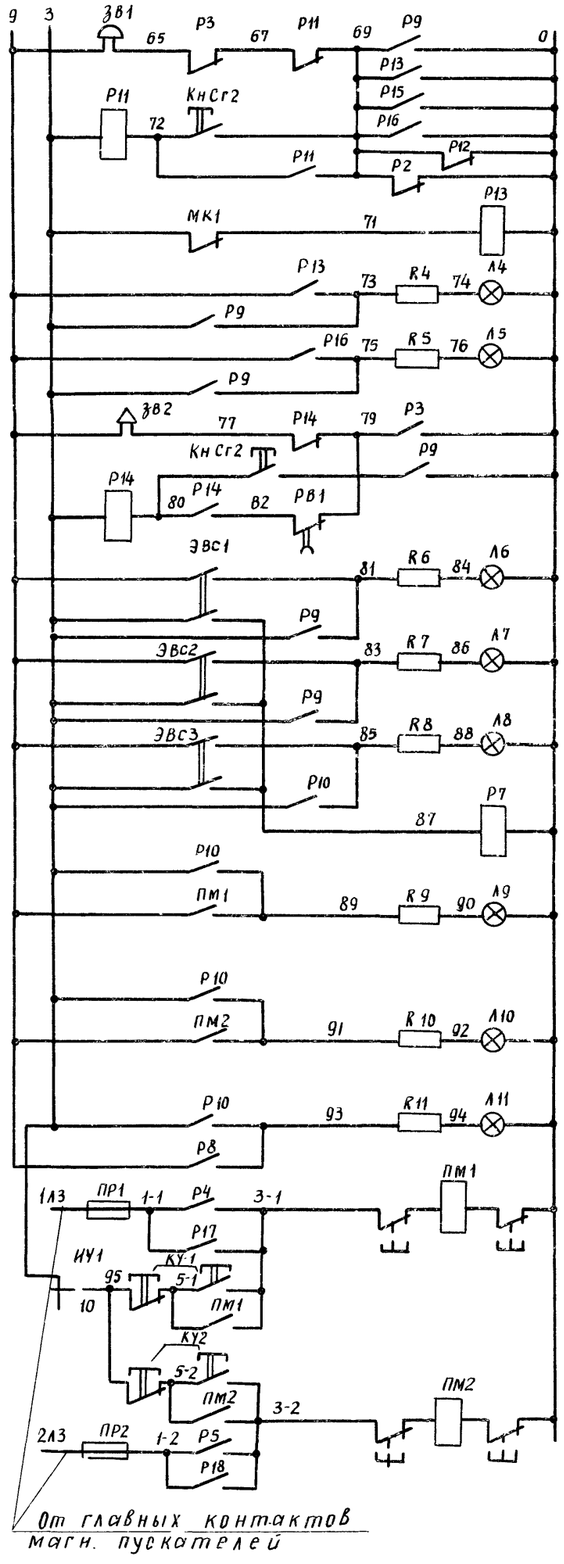

Предупредительная сигнализация	
Отключение звонка	
Падение давления в пневмобаке	
Понижение уровня воды в подземном резервуаре	

Требожная сигнализация	
Отключение сирены	
Насос 1	Сработал КГД 1
	Сработал КГД 2
	Сработал КГД 3
	Реле повторитель
Насос 2	Насос N1 включен
	Насос N2 включен
	Аварийное отключение раб насоса
Насос 1	со шкафа ШУС
	из насосной
Насос 2	из насосной
	со шкафа ШУС

Диаграммы замыкания контактов

избирателя управления ИУ-1

УП 5313-Л368

NN секций	NN контактов	-90° Насос N1 Л	-90° Насос N1 П	-45° Насос N2 Л	-45° Насос N2 П	0 Дист Л	0 Дист П	+45° мест Л	+45° мест П
I	1 2	X							X
II	3 4			X		X			
III	5 6	X							X
IV	7 8			X		X			
V	9 10	X				X			X
VI	11 12			X		X			

Реле времени РВ1

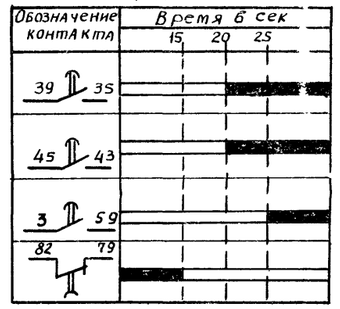

— контакт сработал

Зона	Поз обозн	Наименование	Кол	Примечание
	Р16; Р6; Р2 Р12; Р3; Р15	Реле ~ 220в; 50гц с4з+4р контактами типа РПУ-1 2лх. 309 156. 013	6	Переднее присоединение
	Р4; Р10	Реле ~ 220в, 50гц с 8з контактами типа РПУ-1; 2лх 309 156 015	2	
	Р4; Р5; Р7; Р8 Р14; Р11	Реле ~ 220в, 50гц с 2з+2р контактами типа РПУ-1, 2лх 309 156 110	8	
	Р17; Р18	Реле ~ 220в, 50гц с2з+2р контактами типа РПУ-1; 2лх. 309. 156. 110	2	
	РВ1	Реле времени ~ 220в 50гц типа ВС-10-62.	1	
	РВ2	Реле времени ~ 220в. 50гц типа ВЛ 24-1У4	1	
	КнП1 КнП2	Кнопка управления исполнение 19 типа КЕ-011У3	2	
	КнСг1	Кнопка управления исполнение 19 типа КЕ-011У3	1	
	КнСг2	Кнопка управления исполнение 3, типа КЕ-011У3	1	
	ИУ1	Переключатель универсальный типа УП 5313-Л368	1	Револьверная рукоятка толщина плиты 5мм
	Р3	Реле ~ 220в, 50 гц, с 6з+2р контактами типа РПУ-1 2лх 309.156.014	1	Переднее присоединение
	А1-А11	Арматура сигнальная ~ 220в типа АС1-01	11	с лампой Км 5~60в, 4,5вт
	В1	Выключатель пакетный ~220в исполнение 1, типа ПВМ2-10	1	2х полюсный Величина 1
	РД1; РД2	Реле давления с диапазоном от 2 до 8 кгс/см² типа РД-12	2	
	ЗВ1	Звонок электрический ~ 220в, 50гц типа ЗВП-220	1	
	ЗВ2	Сирена электрическая ~220в; 50гц типа СС-1	1	
	МК1	Манометр электроконтактный типа ЭКМ-1У	1	Предел Измерения 0÷10 кг/см²
	СУ1 1СУ1	Реле уровня для контроля жидкости с удельной электрической проводимостью 0,35сим/м при дифференциале контроля уровня 600мм, типа РУ-3Э ~220в, 50гц	2	
	СУ2	Реле уровня для контроля жидкости с удельной электрической проводимостью 0,35сим/м при дифференциале контроля уровня ▭, типа РУ-3Э. ~220в. 50гц	1	Дифференциал контроля уровня решается при привязке
	КУ1; 2	Паст управления кнопочный	2	по проекту силов ЭА обор
	ЭВС1 ÷ ЭВС3	Электроводяной сигнал ~220в., 50гц типа ЭВС-62.	3	В комплекте с КГД
	R1; R3; R4 R5; R6÷R11	Резистор нерегулируемый 10вт 3300ом типа ПЭВ-10	10	
	ПР1 ПР2	Предохранитель пробочный с плавкой вставкой 6а, типа ПРС-6п	2	
	ПР	Тоже, типа ПРС-6-2п	1	

1976	Сельский дом культуры на 300 мест	Водяное пожаротушение Схема электрическая принципиальная	Типовой проект 264-12-153	Альбом II	Лист АП-8

Инв. № подл. | Подпись и дата | Взам. инв. №

Рук. группы Балашов

г. Москва

Приточная система ПС1

Агрегат	Венткамера					Перед калорифер.	Трубопровод обратного теплоносит.	Приточный воздуховод	Венткамера			Воздуховод за калорифером	Трубопровод горячей воды	Трубопровод обратной воды	Воздуховод перед калорифером
Место установки первичных приборов и исполнительных механизмов															
N МВН (N установ чертежа)	—	—	—	—	—	А12А026 000	А12А049 000	А12А040 000	—	—	—	А12А051-000	А12А050-000		А12А051 000
№ позиции по спецификации	см проект эл силового оборудования	см проект эл. силового оборуд.	см. проект сан. техн части	15	см проект сан. тех. части	1	2	3а	см. проект эл силового оборуд.	16	см. проект. эл. силов. оборудов	7	6	5	4
Обозначение по электрическ. схеме	1-Р1	1-КнП 1-Кнс	1-НМ1	1-Кн2	1-НП2	1-ТР2	1-ТР3	1-ТР1	1-Р8	1-В6	1-Кл4	—	—	—	—

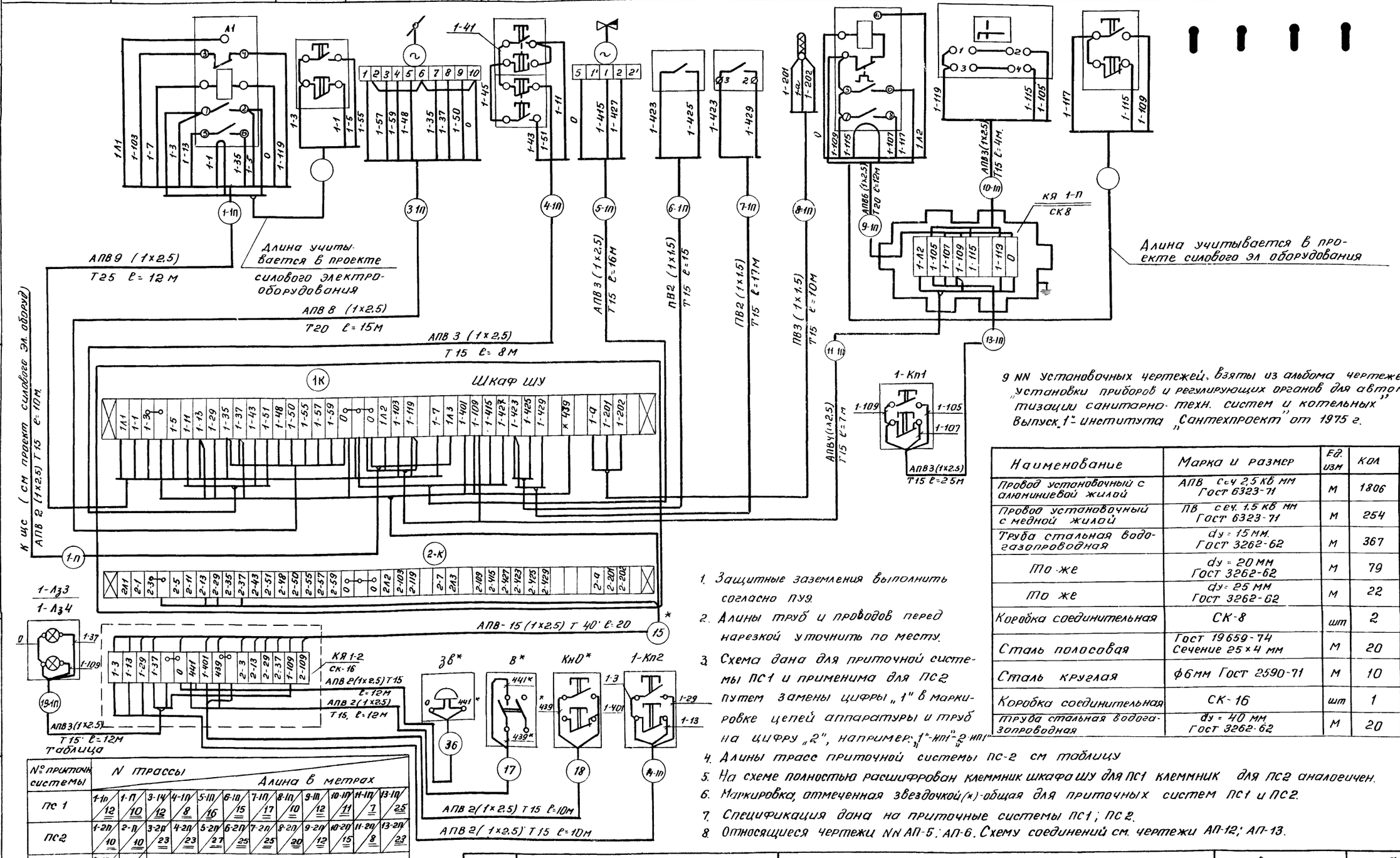

Таблица

№ приточн системы	N трассы	Длина в метрах
ПС 1	1-1п	12
	1-П	10
	3-1П	12
	4-1П	8
	5-1П	16
	6-1П	15
	7-1П	17
	8-1П	10
	9-1П	12
	10-1П	11
	11-1П	7
	13-1П	25
ПС2	1-2П	10
	2-П	10
	3-2П	23
	4-2П	23
	5-2П	27
	6-2П	25
	7-2П	25
	8-2П	20
	9-2П	12
	10-2П	15
	11-2П	8
	13-2П	23
ПС1	14-1П	10м
	19-1П	12
ПС2	14-2П	9
	19-2П	10

9 NN установочных чертежей, взяты из альбома чертежей „установки приборов и регулирующих органов для автоматизации санитарно-техн. систем и котельных" Выпуск 1 - института „Сантехпроект" от 1975 г.

Наименование	Марка и размер	Ед. изм	Кол	Примечание
Провод установочный с алюминиевой жилой	АПВ сеч 2,5 кв мм Гост 6323-71	м	1806	
Провод установочный с медной жилой	ПВ сеч. 1.5 кв мм Гост 6323-71	м	254	
Труба стальная водогазопроводная	dу = 15 мм. Гост 3262-62	м	367	
То же	dу = 20 мм Гост 3262-62	м	79	
То же	dу = 25 мм Гост 3262-62	м	22	
Коробка соединительная	СК-8	шт	2	
Сталь полосовая	Гост 19659-74 Сечение 25×4 мм	м	20	
Сталь круглая	ф6мм Гост 2590-71	м	10	
Коробка соединительная	СК-16	шт	1	
Труба стальная водогазопроводная	dу = 40 мм Гост 3262-62	м	20	

1. Защитные заземления выполнить согласно ПУЭ.
2. Длины труб и проводов перед нарезкой уточнить по месту.
3. Схема дана для приточной системы ПС1 и применима для ПС2 путем замены цифры „1" в маркировке цепей аппаратуры и труб на цифру „2", например: „1"-НМ1 - „2"-НМ1
4. Длины трасс приточной системы ПС-2 см таблицу
5. На схеме полностью расшифрован клеммник шкафа ШУ для ПС1 клеммник для ПС2 аналогичен.
6. Маркировка, отмеченная звездочкой(*)-общая для приточных систем ПС1 и ПС2.
7. Спецификация дана на приточные системы ПС1; ПС2.
8. Относящиеся чертежи NN АП-5; АП-6. Схему соединений см. чертежи АП-12; АП-13.

1976	Сельский дом культуры на 300 мест.	Приточные системы ПС1 (ПС2) Схема подключений	Типовой проект 264-12-153	Альбом II	Лист АП-9

Госгипронисельстрой г. Москва
Инв. № подл. | Подпись и дата | Взам. инв. №
Гл. специалист Бесидский
Рук. группы Ковалев
Гип Баюшов

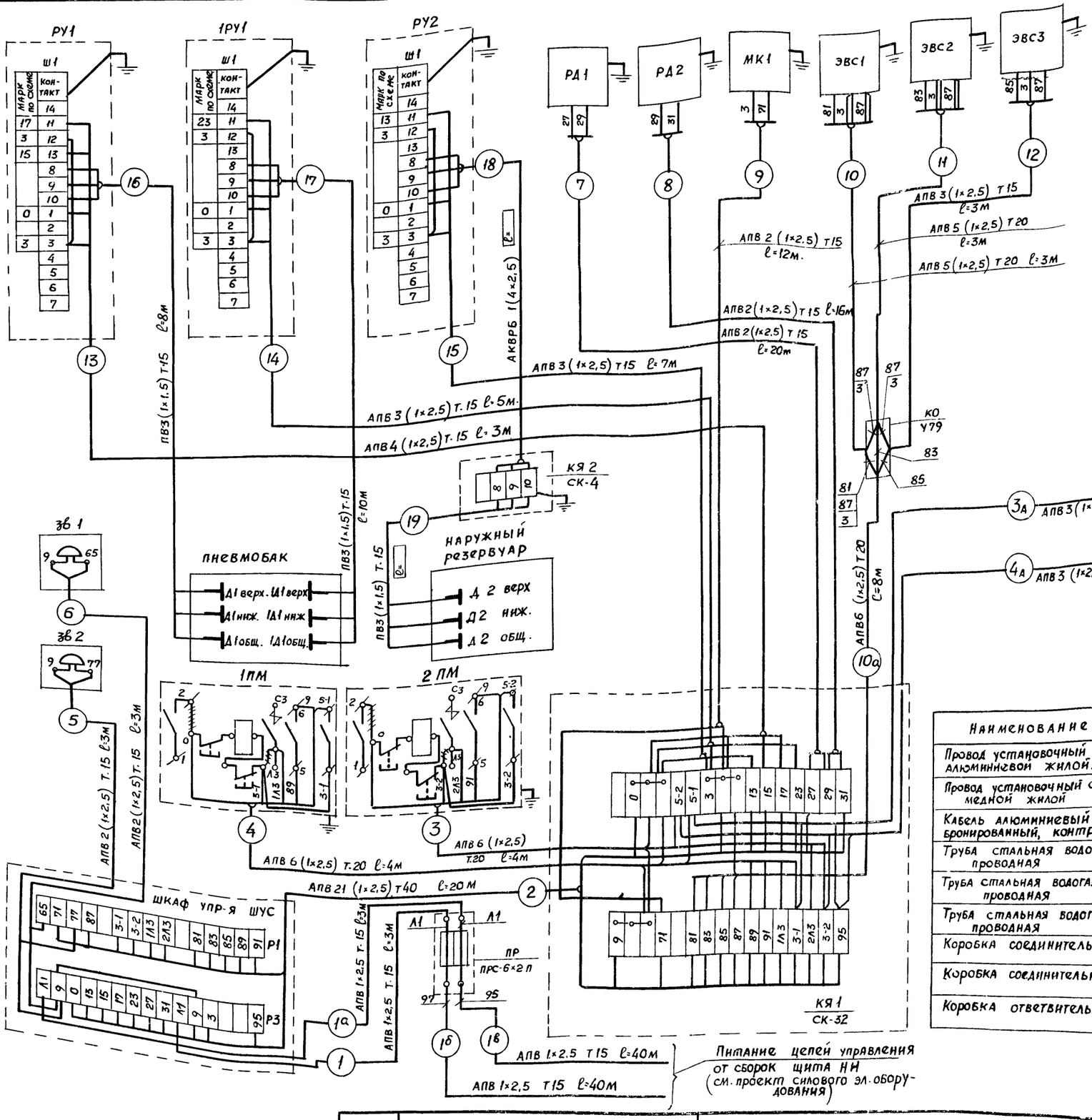

ПРИМЕЧАНИЕ

1. Длины трубы №19 и кабеля №18 определяются при привязке.
2. ~~~~ Демонтировать

Наименование	Марка и размер	ед изм.	кол.	примечан.
Провод установочный с алюминиевой жилой.	АПВ сечением 1×2,5 мм² ГОСТ 6323-71	м	854	
Провод установочный с медной жилой	ПВ сечением 1×1,5мм² ГОСТ 6323-71	м	54	
Кабель алюминиевый бронированный, контр.	АКВРБ, сечением 1(4×2,5) мм² ГОСТ 1508-71	м		Длина опред при привязке т-пр-та
Труба стальная водогазопроводная	d_y = 15мм ГОСТ 3262-62	м	184	
Труба стальная водогазопроводная	d_y = 20мм ГОСТ 3262-62	м	22	
Труба стальная водогазопроводная	d_y = 40мм ГОСТ 3262-62	м	20	
Коробка соединительная	СК-32	шт	1	
Коробка соединительная	СК-4	шт	1	
Коробка ответвительная	У79	шт	1	

1976	СЕЛЬСКИЙ ДОМ КУЛЬТУРЫ НА 300 МЕСТ	ВОДЯНОЕ ПОЖАРОТУШЕНИЕ. СХЕМА ПОДКЛЮЧЕНИЙ.	ТИПОВОЙ ПРОЕКТ 264-12-153	АЛЬБОМ II	ЛИСТ АП-10

ПЛАН ПОДВАЛА М 1:100

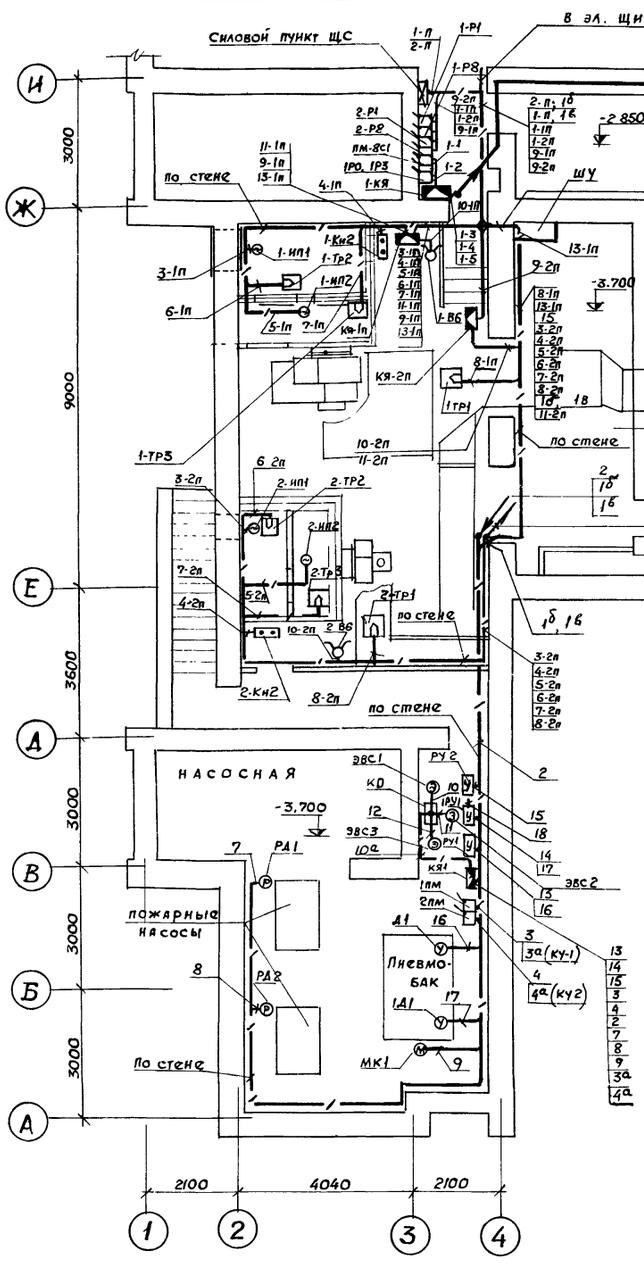

Выкопировка из плана 1го этажа М 1:100

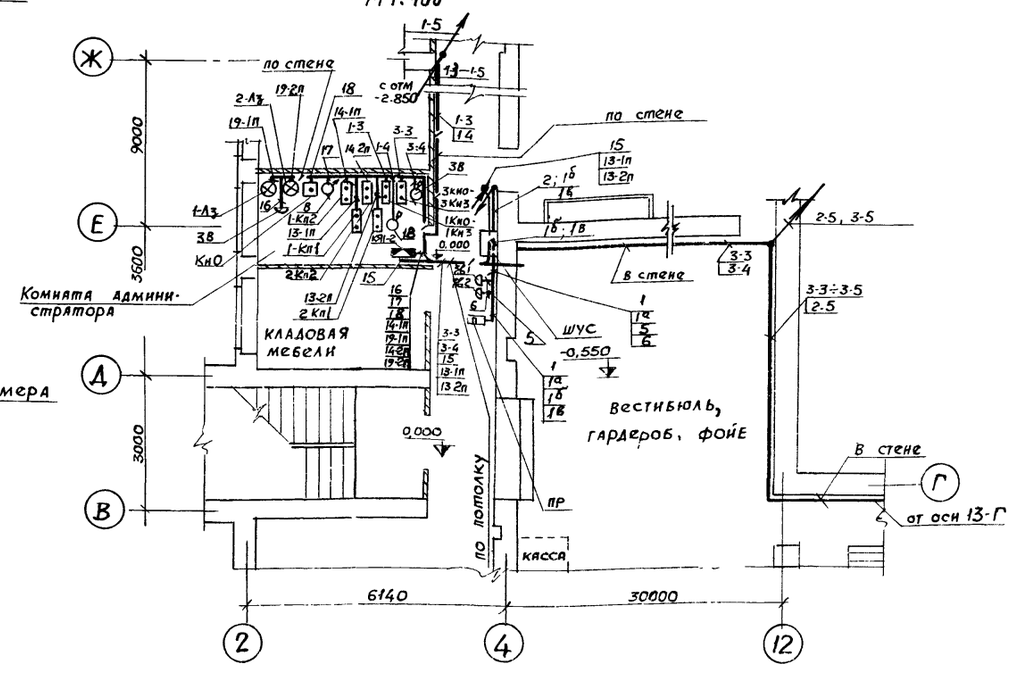

Выкопировка из плана 1го эт. М 1:100

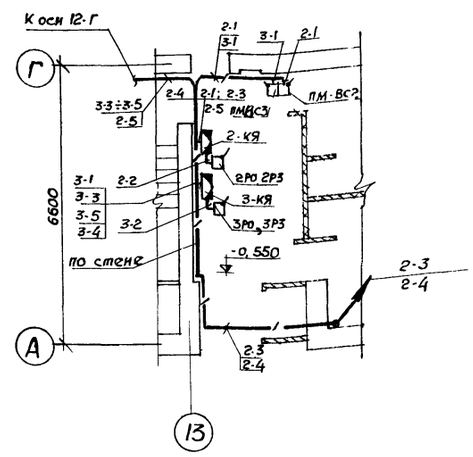

Выкопировка из плана 2го этажа М 1:100

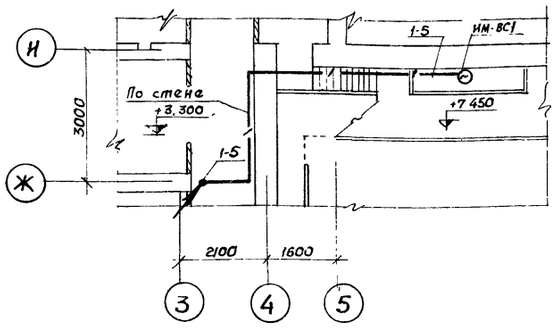

Выкопировка из плана 2го эт М 1:100

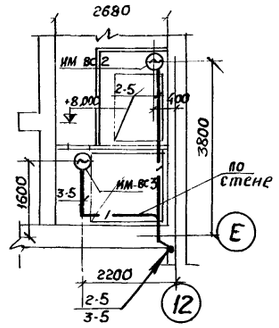

Выкопировка из плана 2го эт. М 1:100

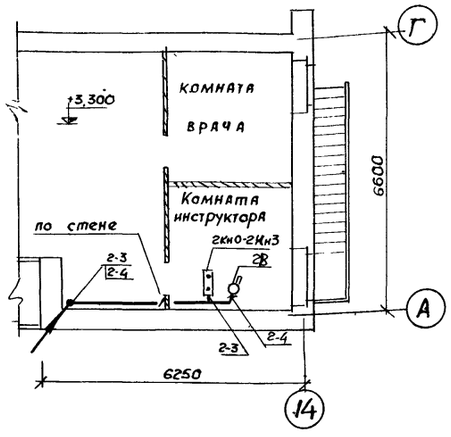

Условные обозначения

- Датчик реле уровня
- Реле давления
- Манометр электрокантактный
- Электроводяной сигнал
- Звонок
- Реле уровня
- Предохранитель
- Исполнительный механизм

Примечания:

1. Шкафы управления ШУ, ШУС установить на высоте + 1м.
2. Соединительные коробки установить на стенах на высоте + 1,5м.
3. Аппаратуру управления и сигнализации, установленную в комнатах администратора и инструктора; установить на стене на высоте +1,5м.
4. Схема выполнена на основании схем подключения (см. листы АП-10, АП-9, АП-7)
5. Прокладку трасс в трубах выполнить в соответствии требованиями и правилами СНиП. III-И. 7-67
6. Установку аппаратуры, прокладку трасс, размещение аппаратуры уточнить по месту
7. Условные обозначения приборов и аппаратуры взяты по ГОСТ 2.754-72

1976	СЕЛЬСКИЙ ДОМ КУЛЬТУРЫ НА 300 МЕСТ	ПРИТОЧНЫЕ СИСТЕМЫ, ВЫТЯЖНЫЕ СИСТЕМЫ, ВОДЯНОЕ ПОЖАРОТУШЕНИЕ. СХЕМА РАСПОЛОЖЕНИЯ	ТИПОВОЙ ПРОЕКТ 264-12-153	АЛЬБОМ II	ЛИСТ АП-11

Росгипроннисельстрой г. Москва

гл. инж. проекта	Ивановский	
нач. отдела	Бесчасский	
гл. специалист	Ковалев	
рук. группы	Балашов	
ст. инженер	Лобанова	

СОГЛАСОВАНО

гл. спец. ОВ 14	Крейнис
гл. спец.	Крупенко

Перечень чертежей

Наименование чертежей	Н Н листов
Перечень чертежей; пояснительная записка.	С-1
Пояснительная записка (продолжение)	С-2
Спецификация и условные обозначения	С-3
Скелетные схемы телефонизации общего пользования, местной связи; радиофикации и пожарной сигнализации	С-4
Скелетные схемы электрочасофикация, телевидения и чертеж телевизионной розетки.	С-5
Сети устройств связи, радиофикации и сигнализации на плане подвала.	С-6
Сети устройств связи, радиофикации и сигнализации на плане 1 этажа в осях 1-11, А-Л.	С-7
Сети устройств связи, радиофикации и сигнализации на плане 2 этажа в осях 1-11, А-Л.	С-8
Сети устройств связи, радиофикации и сигнализации на планах 1 и 2 этажей в осях 11-12.	С-9
План кровли с установкой гильзы типа ГРСС-1 и трубостойки типа ТТС-1.	С-10
Узлы скрытой проводки.	С-11
Подпольная коробка 200×200 мм	С-12
Слаботочный шкаф.	С-13

Пояснительная записка

В здании сельского дома культуры предусмотрены:

1. Телефонная связь общего пользования;
2. Директорская связь;
3. Радиофикация.
4. Телевидение
5. Электрочасофикации.
6. Пожарная сигнализация.

Телефонная связь общего пользования и директорская связь.

Выход на сеть от ближайшей сельской АТС осуществляется путем устройства подземного телефонного ввода емкостью 10×2.

Для оперативной связи между администратором и службами дома культуры предусматривается телефонный коммутатор местной связи типа ТКМС, в качестве оконечных устройств телефонной распределительной сети общего пользования и местной распределительной сети используются телефонные распределительные коробки типа КРТП-10. Телефонная распределительная сеть общего пользования и местной связи выполняется кабелем марки ТПП 10×2×0,5. Телефонные распределительные коробки типа КРТП-10 устанавливаются в слаботочном шкафу 1го этажа. Абонентские сети выполняются проводом ТРП-1×2×0,5. При привязке данного проекта уточняется и определяется место и способ подключения телефонной сети в зависимости от технических условий местных органов связи. Работы производить согласно „Правилам по строительству линейных сооружений городских телефонных сетей".

Радиофикация

Для присоединения к районной радиотрансляционной сети на кровле здания устанавливается вводная радиостойка типа РС-1 с абонентским трансформатором типа ТАУ-5 тм. Крепление опорной трубы для радиостойки разработано в архитектурно-строительной части проекта. Ввод радиотрансляционной сети от радиостойки в ниши стояка выполняется проводом марки ПВЖ-1,8 мм². Вся внутренняя радиотрансляционная сеть выполняется проводом марки ПТПЖ-2×1,2. Радиорозетки устанавливаются на расстоянии 0.7 м от уровня чистого пола. От ограничительных коробок, установленных в слаботочных шкафах, до штепсельных розеток провод марки ПТПЖ-2×1,2 прокладывается шлейфом без разрыва.

Для защиты радиостойки от атмосферных разрядов предусматривается устройство молниеотвода с очагом заземления. В качестве шины заземления используется проволока стальная катанка диаметром 10 мм, проложенная свободно по кровле и вниз по стене на оцинкованных штырях. Внизу проволока соединяется с очагом заземления. Шина заземления покрывается масляной краской за 2 раза. Для очага заземления используются стальные уголки 50×50×5 мм длиной 2,5 м, забиваемые на глубину 3 м с разносом 5 м. Уголки соединяются между собой полосовой сталью 40×4 мм. Конец полосы соединяется с шиной заземления. Все соединения молниеотвода выполняются на сварке. Количество уголков, забиваемых в землю, определяется при привязке в зависимости от грунта по данной таблице.

Наименование грунта	Чернозем суглинок	Глина	Супесок, песок мокрый	Песок средней влажности
Количество уголков	2	5	5	6

При привязке данного проекта уточняется и определяется:

1. Место и способ подключения радиотрансляционной сети в зависимости от технических условий местных органов связи.
2. Место и способ выполнения заземляющих устройств с учетом данных об удельном сопротивлении грунта. Работы производить согласно „Правилам строительства и ремонта воздушных линий связи и радиотрансляционных сетей" Министерства связи СССР".

Продолжение на листе С-2.

1976	Сельский дом культуры на 300 мест	Перечень чертежей, пояснительная записка.	Типовой проект 264-12-153	Альбом II	Лист С-1

Барканский
Лещинский
Специал. Инженер

Пояснительная записка

(Продолжение, начало см. лист С-1).

Телевидение

Для осуществления приема программ центрального телевидения проектом предусматривается установка двух телевизионных антенн типа ТВК-4/1,3 и ТВК-7/6-12. Крепление трубостойки для мачты телеантенны предусмотрено архитектурно-строительной частью проекта. Вертикальная магистральная линия от антенны до телевизионной распределительной коробки типа КРТ-6 в слаботочный шкаф стояка 1-го этажа выполняется кабелем марки РК-7-5-9-12 МК. А в качестве абонентского кабеля от телевизионной распределительной коробки используется кабель марки РК-7 5-4-15 АК.

Заземление телеантенны и радиостойки общее.

Электрочасофикация

Для единого отсчета времени проектом предусматривается установка в комнате администратора электропервичных часов типа Пкл3-24. Для электропитания часов предусматривается стабилизированный выпрямитель типа КВ-24М. Заземление выпрямителя осуществляется от нулевого провода сети переменного тока с глухозаземленной нейтралью. В качестве электровторичных часов применяются часы типа ВП-200-24-307-к и ВП-300-24-301к. Места установок вторичных электрочасов показаны на поэтажных планах. Сеть электрочасофикации выполняется проводом ПРППМ-2×0,8.

Пожарная сигнализация

Проектом предусматривается устройство пожарной сигнализации с установкой в комнате администратора прибора пожарно-охранной сигнализации типа „Сигнал 12 АИ", емкостью 5 шлейфов, в случае обрыва или закорачивания одного из шлейфов прибор срабатывает и включает сигнализацию (световую и звуковую). В сеть пожарной сигнализации последовательно включаются извещатели типа ДТЛ, которые устанавливаются на потолках. Сеть пожарной сигнализации выполняется проводом марки ТРП 1×2×0,5. Электропитание прибора пожарно-охранной сигнализации предусматривается от двух независимых источников переменного тока с возможностью автоматического переключения питания с основного ввода на резервный. Электропитание осуществляется через 2 стабилизированных выпрямителя типа КВ-24М, один из которых резервный. Заземление прибора осуществляется кабелем марки АПВ-2,5 мм² через щиток заземления типа Щ3-П 2. Реле переключения фидеров предусматривается в электрической части проекта.

Закладные устройства

Проектом предусматривается устройство стояка и слаботочных ниш, данных на планах (листы С-6,7 и 8).

На 2-ом этаже предусматривается слаботочный шкаф - тип I, на 1-ом этаже и в подвале - тип II. Прокладка проводов и кабелей слаботочных устройств осуществляется скрытым способом, для чего в подготовке пола и в слое утеплителя прокладываются винипластовые трубы разного диаметра. Трассы прокладки труб и их диаметры даны на поэтажных планах С-6,7,8,9,10.

Для удобства протяжки сетей предусмотрено устройство подпольной коробки размером 200×200 (см. лист С-12).

При устройстве подпольной коробки на перекрытии на месте будущей подпольной коробки устанавливается временная деревянная коробка (с деревянной крышкой), размеры, которой строго соответствуют размерам будущей подпольной коробки. Подпольная коробка и трубы, подводимые к ней, жестко крепятся к междуэтажным перекрытиям цементным раствором в нескольких местах так, чтобы при выполнении других строительных работ не нарушалось положение пакетов труб и отдельных труб. После затвердения цементного раствора деревянную коробку снимают и на цементные стенки кладется рама с анкерами, которые закрепляются цементным раствором. Узлы скрытой проводки даны на листе С-11.

1976	Сельский дом культуры на 300 мест	Пояснительная записка /продолжение/.	Типовой проект 264-12-153	Альбом II	Лист С-2

Гл. специал. Ярошевецкий
Ст. инженер Шендерович
Г. Москва
Б. Аркин
Лещинский

С П Е Ц И Ф И К А Ц И Я

№№ п.п.	Наименование	Тип марка	Ед. изм	Кол
1	2	3	4	5
	Телефонизация			
1	Телефонный комплект местной связи в составе: а) Коммутирующее устройство – 1 шт б) Блок питания – 1 шт в) Телефонный аппарат – 5 шт	ТКМС	компл	1
2	Коробка телефонная распределительная	КРТП-10	шт	2
3	Телефонный аппарат	ТАН-70	–"–	4
4	Кабель телефонный распределительный	ТПП-10×2×0,5	км	0,04
5	Провод однопарный	ТРП-1×2×0.5	–"–	0,35
6	Розетка телефонная	РТ-2	шт	8
	Радиофикация			
1	Радиостойка габ 0.8	РС-1	шт	1
2	Абонентский трансформатор	ТАУ-5тм	–"–	1
3	Громкоговоритель абонентский	ГА-III "Сюрприз"	–"–	14
4	Радиорозетка	У-86КСМ	–"–	14
5	Коробка ограничительная.	УК-2С	–"–	14
6	Коробка разветвительная	УК-2П	–"–	3
7	Провод радиотрансляционный	ПТПЖ-2×1.2	км	0,57
8	То же (одножильный)	ПВЖ-1×1,8	–"–	0,04
	Телевидение			
1	Мачта телевизионная	МТА-5/I-II	шт	1
2	Антенна приемная телевизионная с волновыми каналами 1; 3	ТВК-4/1,3	–"–	1
3	То же с волновыми каналами 6 ÷ 12	ТВК-7/6-12	–"–	1
4	Коробка фильтра сложения телевизионная	КФСТ	–"–	1
5	Усилитель	УТ 1÷12	–"–	1
6	Корпус	КТУ-2	–"–	1
7	Выпрямитель	БПС-75	–"–	1
8	Коробка распределительная телевизионная	КРТ-6	–"–	2
9	Разъем высокочастотный	МВР-624	–"–	2
10	Кабель телевизионный	РК-75-9-12 МК	км	0,025
11	То же	РК-7-5-4-15 АК	–"–	0.07
12	Сопротивление	УЛМ	–"–	1
	Электрочасофикация			
1	Часы первичные электрические	ПКЛЗ-24	шт.	1
2	Выпрямитель	КВ-24м	–"–	1
3	Электрочасы вторичные	ВП-200-24-307к	–"–	15
4	То же	ВП-300-24-301к	–"–	4
5	Коробка разветвительная	УК-2П	–"–	10
6	Провод	ПРППМ-2×0,8	км	0.4
	Пожарная сигнализация			
1	Приемно-контрольный прибор	"Сигнал-12АМ"	шт	1
2	Выпрямитель	КВ-24м	–"–	2
3	Извещатель пожарной сигнализации	ДТЛ	–"–	38
4	Коробка разветвительная	УК-2П	–"–	3
5	Щиток заземления	ЩЗ-П2	–"–	1
6	Провод	ТРП-1×2×0,5	км	0,3
7	Кабель	АПВ-2.5мм^2	–"–	0,06
	Закладные устройства			
1	Шкаф слаботочный	чер С-13 тип I	шт	1
2	То же	чер С-13 тип II	–"–	2
3	Коробка подпольная	чер. С-12	–"–	13
4	Коробка монтажная	КП-1	–"–	12
5	Коробка закладная	КП-4	–"–	24
6	Крышка декоративная	У-89АМ	–"–	14
7	То же	У-89ГМ	–"–	10
8	Коробка стальная	У-196	–"–	19
9	То же	У-197	–"–	17
10	Труба винипластовая диам. 40мм	МН 1427-61	м	15
11	То же диам. 32мм	–"–	–"–	240
12	То же диам. 25мм	–"–	–"–	250
13	То же диам. 20мм	–"–	–"–	240
14	То же диам. 16мм	–"–	–"–	100
15	Труба стальная диам. 40мм	ГОСТ 10704-63	–"–	40
16	Проволока катанка стальная диам. 10мм	ГОСТ 3282	–"–	50

Условные обозначения

- Телефонный комплект местной связи (ТКМС)
- Телефон местной связи
- КР-1/4 — Коробка телефонная распределительная местной связи; числитель-номер коробки; знаменатель-ее загрузка
- КР-00/4 — Коробка телефонная распределительная общего пользования, числитель-номер коробки; знаменатель-ее загрузка
- Телефонный аппарат общего пользования
- Электропервичные часы
- 7(1) — Электровторичные часы; индекс 1-ВП-300-24-301К, индекс 7-ВП-200-24-307К
- Телевизионная антенна
- Телевизионная розетка
- Коробка фильтра сложения телевизионная
- Усилительное устройство
- ⑥ — Коробка распределительная телевизионная
- ТАУ-5ТМ/14 — Абонентский столбчатый трансформатор; числитель-его тип, знаменатель-количество громкоговорителей
- Коробка разветвительная
- Коробка ограничительная
- Радиотрансляционная розетка
- Прибор пожарной сигнализации
- 1/4 — Извещатель пожарной сигнализации
- 2Т-20 / ПТПЖ-2×1.2 / ППППМ-2×0.8 — Прокладка кабелей и проводов в трубах. Числитель-2Т-2трубы винипластовые диам. 20мм, знаменатель-марка провода (кабеля)
- Прокладка труб под слоем утеплителя
- ТПП-10×2×0.5 / ℓ=20,0м — Распределительный кабель телефонной сети. Числитель-марка и емкость; знаменатель-длина
- Провод марки ТРП-1×2×0.5
- Радиотрансляционная сеть
- Электрочасовая сеть
- Телевизионная сеть
- Шина заземления
- Закладная коробка КП-1 с вертикальными трубами
- Вертикальный стояк; ниша
- а) б) в) г) — Кабель (провод): а) пришел сверху; б) пошел вверх, в) пошел вниз, г) пришел снизу.

Ростпроектэлектромонтаж г. Москва

Гл. инженер Лещинский
Гл. специалист Баркан
Ст. инженер Бесидский

1976 | Сельский дом культуры на 300 мест | Спецификация и условные обозначения. | Типовой проект 264-12-153 | Альбом II | Лист С-3

Скелетные схемы телефонизации общего пользования и местной связи

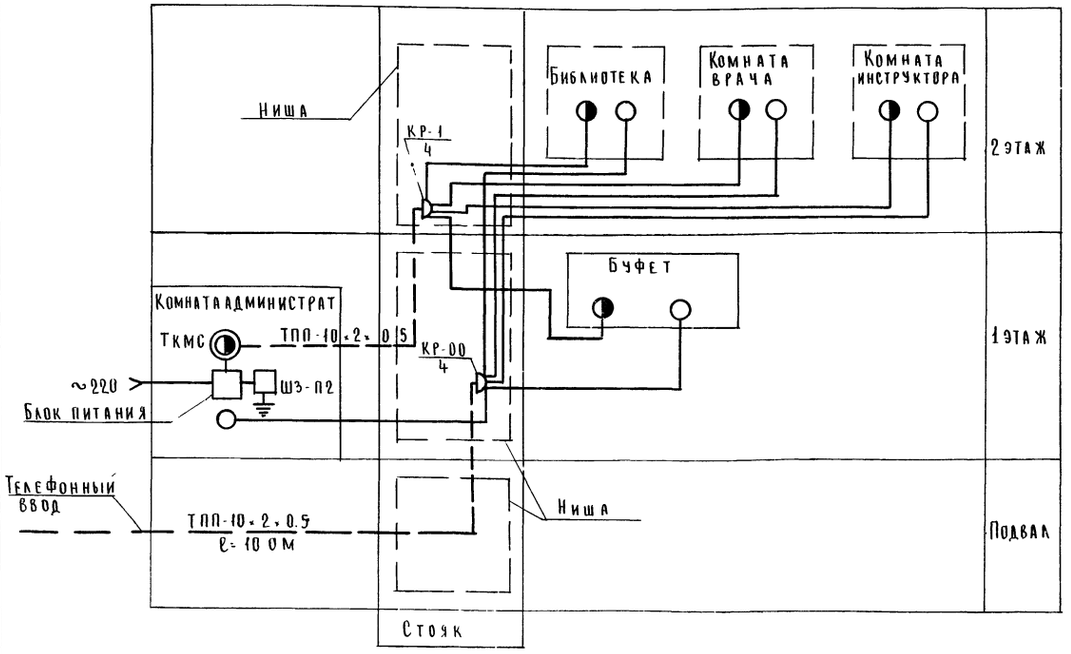

Скелетная схема пожарной сигнализации

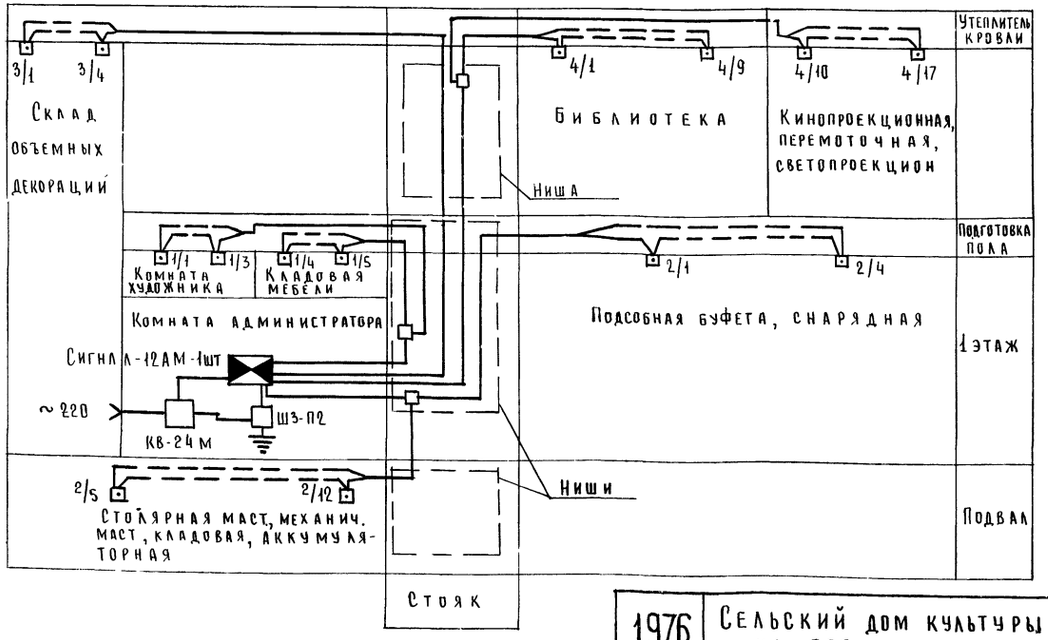

Скелетная схема радиофикации

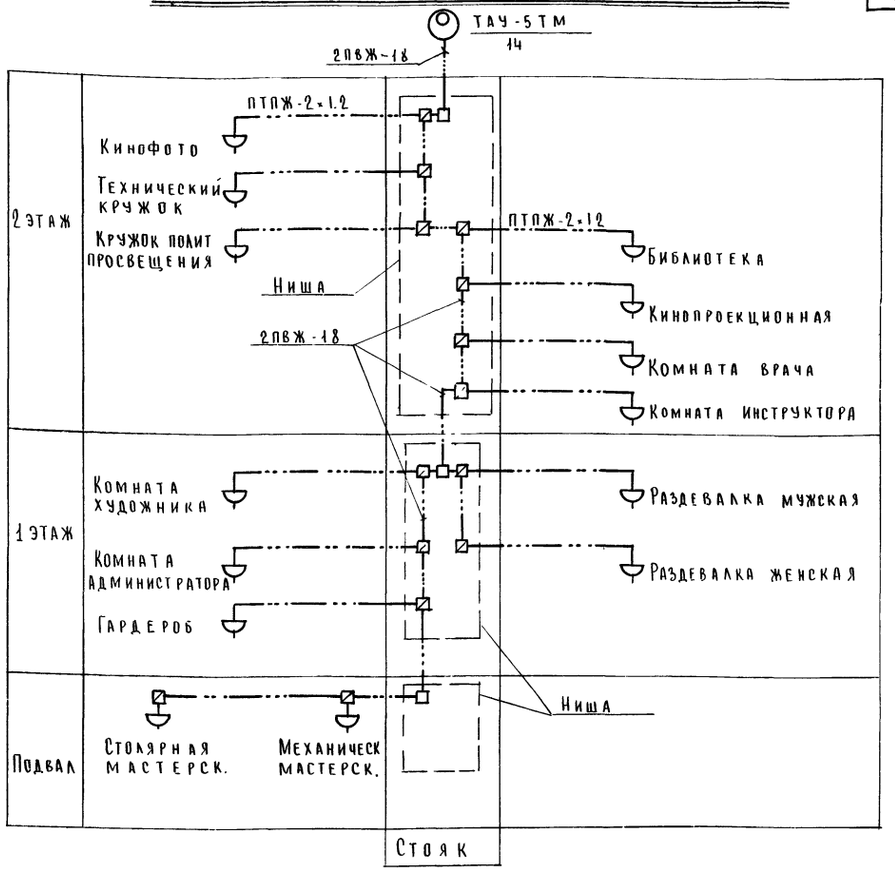

Примечания:

1. Условные обозначения даны на листе С-3
2. Номера пожарных извещателей на схеме соответствуют номерам на планах
3. Узлы скрытой проводки даны на листе С-11

1976	Сельский дом культуры на 300 мест	Скелетные схемы телефонизации общего пользования, местной связи, радиофикации и пожарной сигнализации	Типовой проект 264-12-153	Альбом II	Лист С-4

Росгипронисельстрой г. Москва

Нач. эл. отдела — Гл. специалист — Ст. инженер

Бесидский — Баркан — Лещинский

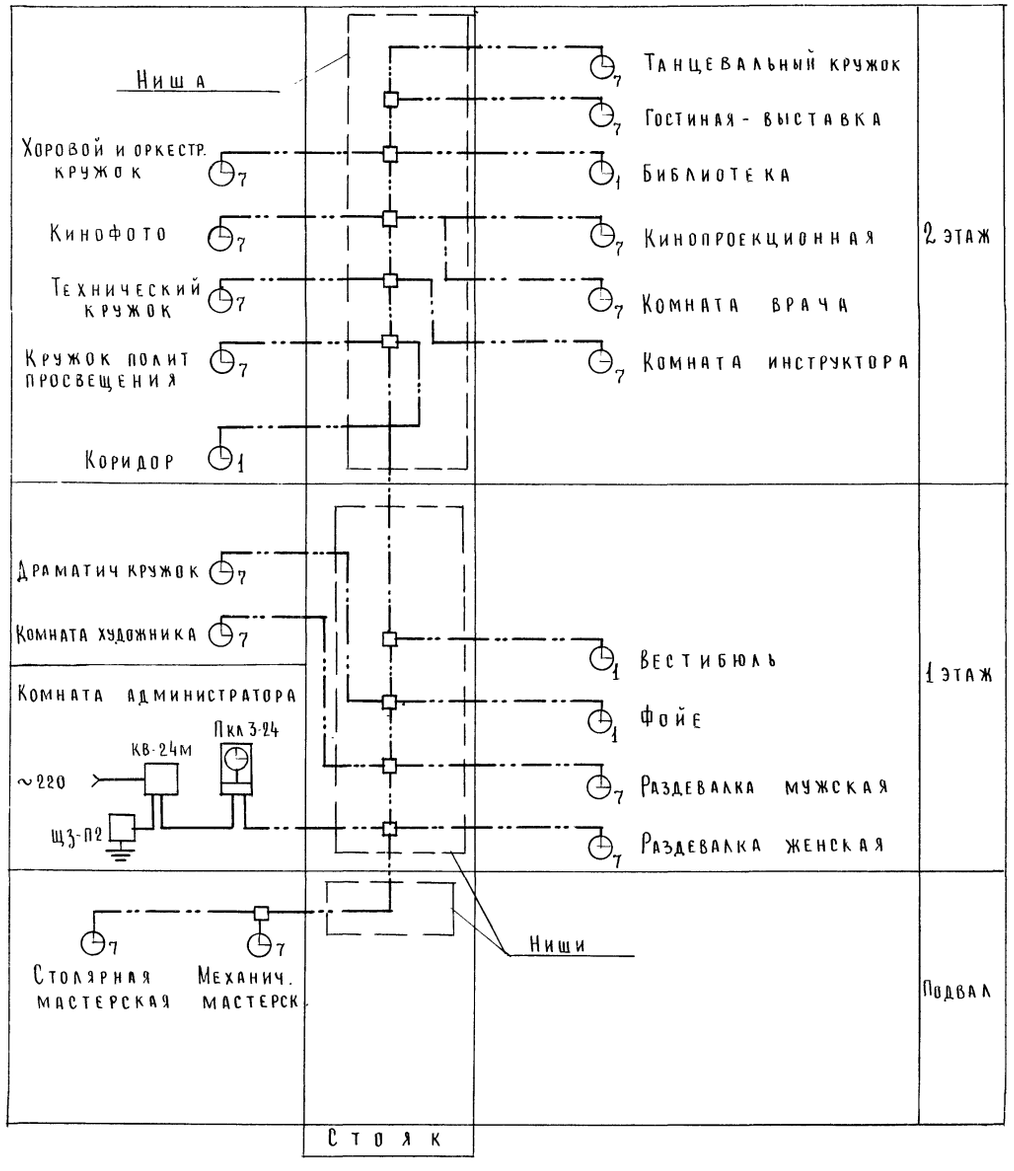

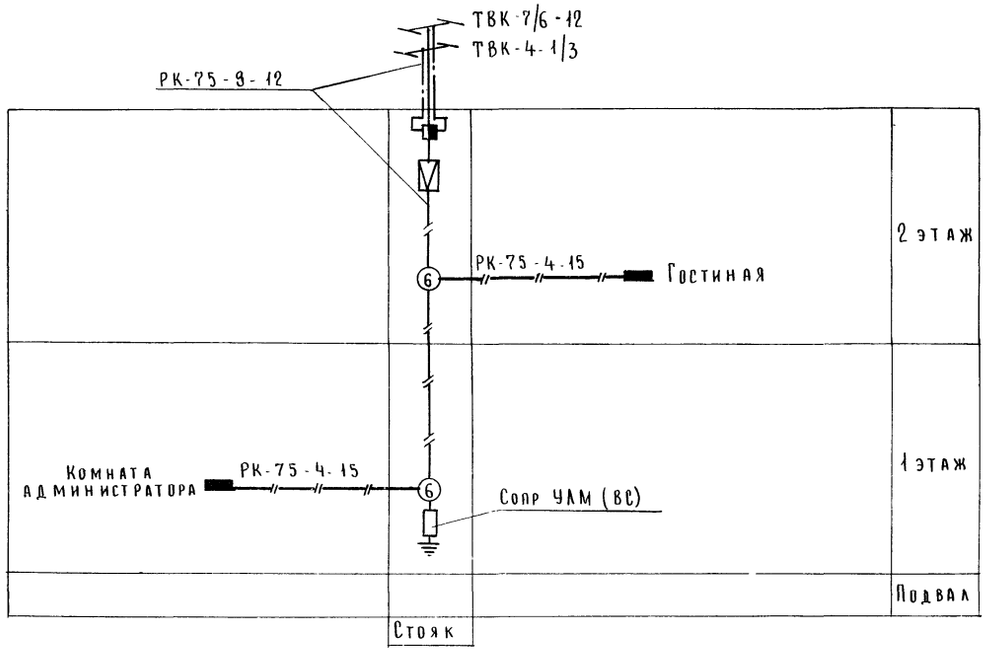

Телевизионная кабельная розетка

М 1:2

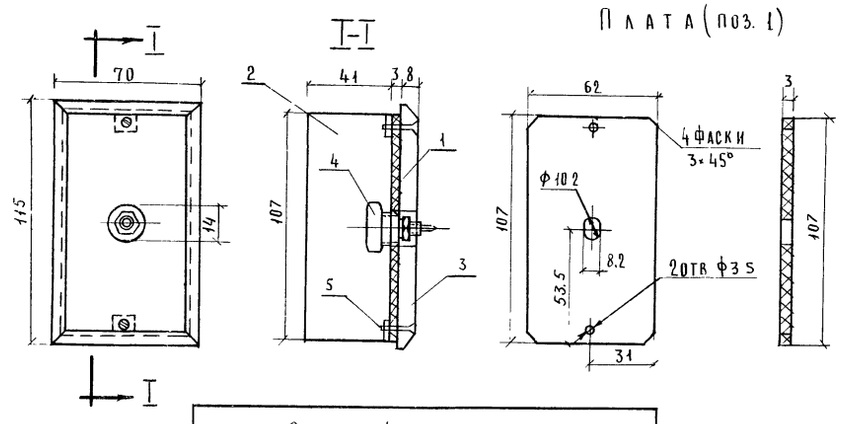

Спецификация

№№ пп	Наименование	Ед изм	К-во	Примеч
1	Плата	шт	1	
2	Коробка КП-4	"	1	
3	Крышка декоративная У 89	"	1	
4	Разъем высокочастотный типа МВР-624	"	1	
5	Винт М3×15	"	2	

Примечание

Условные обозначения даны на листе С-3

1976	Сельский дом культуры на 300 мест	Скелетные схемы электрочасофикации, телевидения и чертеж телевизионной розетки	Типовой проект 264-12-153	Альбом II	Лист С-5

Росгипронисельстрой г Москва

Нач эл отдела Гл специалист Ст инженер

Бесидский Баркан Лещинский

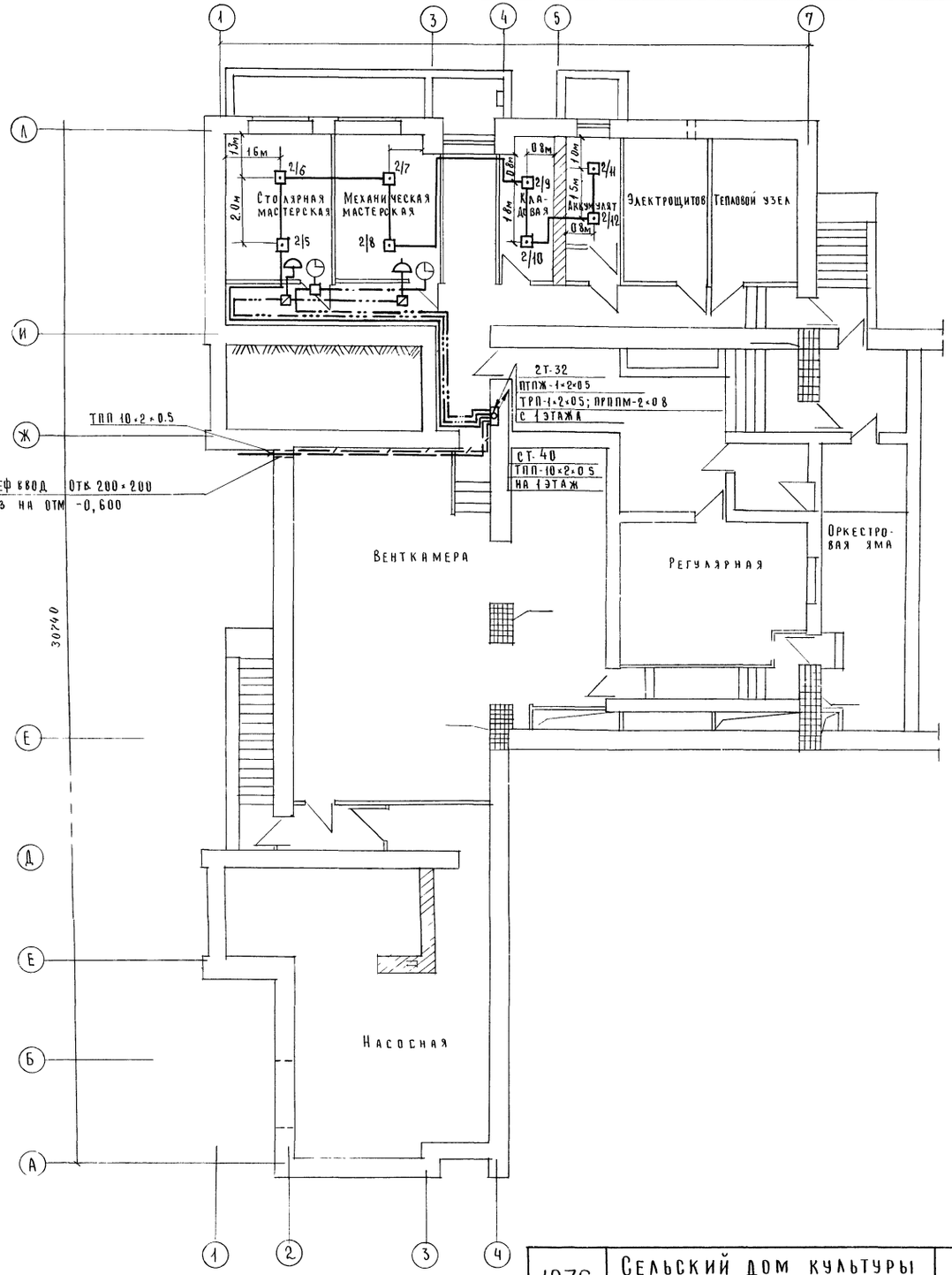

Примечание

Условные обозначения даны на листе С-3

1976	Сельский дом культуры на 300 мест	Сети устройств связи, радиофикации и сигнализации на плане подвала	Типовой проект 264-12-153	Альбом II	Лист С-6

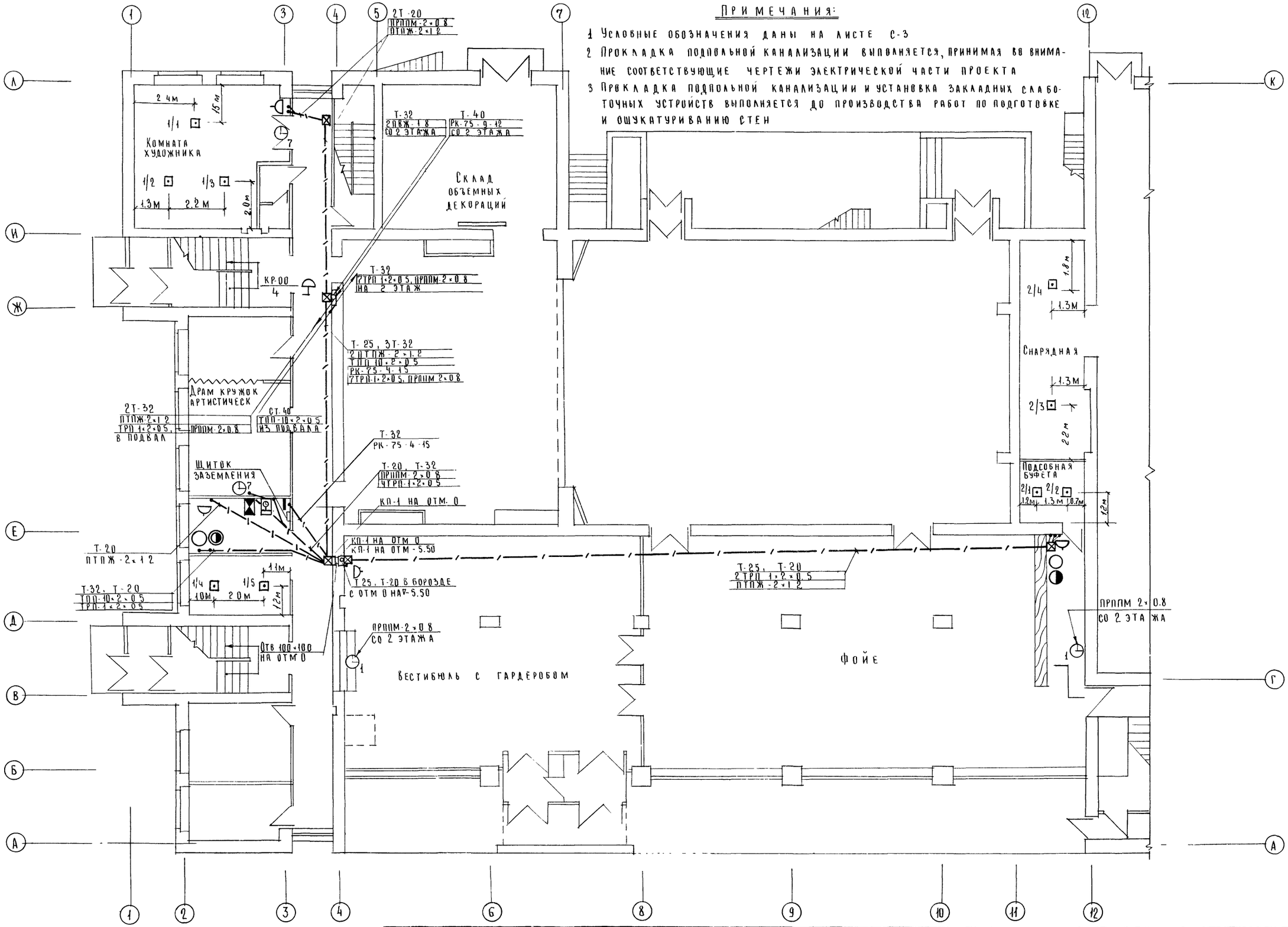

Примечания:

1. Условные обозначения даны на листе С-3
2. Прокладка подпольной канализации выполняется, принимая во внимание соответствующие чертежи электрической части проекта
3. Прокладка подпольной канализации и установка закладных слаботочных устройств выполняется до производства работ по подготовке и ошукатуриванию стен

1976	Сельский дом культуры на 300 мест	Сети устройств связи, радиофикации и сигнализации на плане 1 этажа в осях 1-11, А-Л.	Типовой проект 264-12-153	Альбом II	Лист С-7

Москва
Гл. специалист
Ст. инженер
Бесидский
Баркан
Лещинский

Примечания

1. Условные обозначения даны на листе С-3
2. Прокладка подпольной канализации выполняется, принимая во внимание соответствующие чертежи электрической части проекта
3. Прокладка подпольной канализации и установка закладных слаботочных устройств выполняется до производства работ по подготовке пола и оштукатуриванию стен

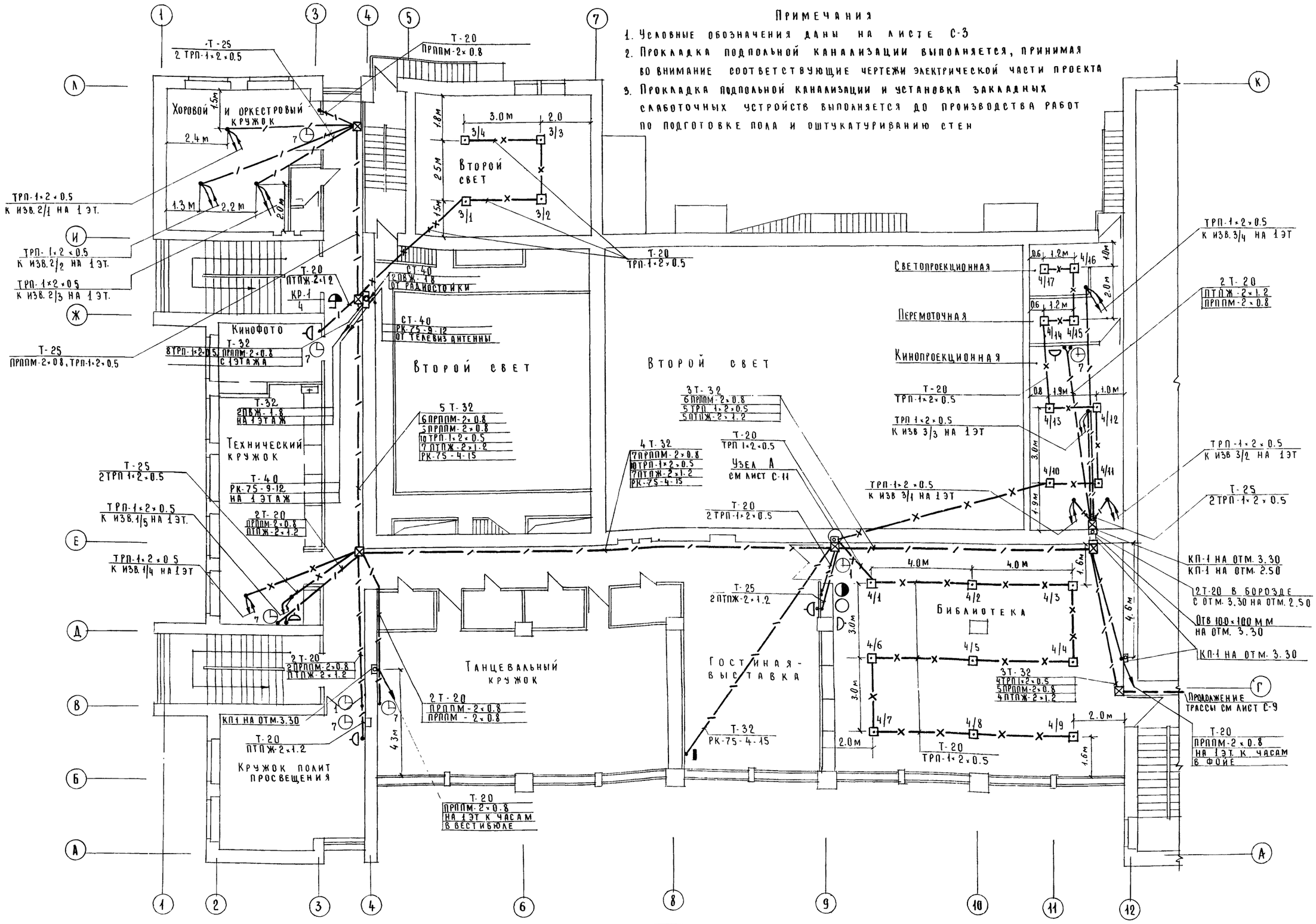
Хоровой и оркестровый кружок
Второй свет
Кинофото
Технический кружок
Танцевальный кружок
Кружок полит просвещения
Гостиная-выставка
Библиотека
Светопроекционная
Перемоточная
Кинопроекционная
Узел А
см лист С-11
Продолжение трассы см лист С-9
Т-25 2ТРП-1×2×0.5
Т-20 ПРППМ-2×0.8
ТРП-1×2×0.5 к изв 2/1 на 1 эт.
ТРП-1×2×0.5 к изв 2/2 на 1 эт.
ТРП-1×2×0.5 к изв 2/3 на 1 эт.
Т-20 ПТПЖ-2×1.2 Кр-1 4
СТ-40 2ПВЖ-1.8 от радиостойки
СТ-40 РК-75-9-12 от телевиз антенны
Т-25 ПРППМ-2×0.8, ТРП-1×2×0.5
8ТРП-1×2×0.5, ПРППМ-2×0.8 с 1 этажа
Т-32 2ПВЖ-1.8 на 1 этаж
Т-40 РК-75-9-12 на 1 этаж
5 Т-32 6ПРППМ-2×0.8, 3ПРППМ-2×0.8, 10ТРП-1×2×0.5, 7ПТПЖ-2×1.2, РК-75-4-15
4 Т-32 7ПРППМ-2×0.8, 10ТРП-1×2×0.5, 7ПТПЖ-2×1.2, РК-75-4-15
3 Т-32 6ПРППМ-2×0.8, 5ТРП-1×2×0.5, 5ПТПЖ-2×1.2
3Т-32 4ТРП-1×2×0.5, 5ПРППМ-2×0.8, 4ПТПЖ-2×1.2
2Т-20 ПРППМ-2×0.8, ПТПЖ-2×1.2
Т-20 ТРП-1×2×0.5
Т-20 2ТРП-1×2×0.5
Т-32 РК-75-4-15
Т-20 ПТПЖ-2×1.2
КП-1 на отм. 3.30
КП-1 на отм. 2.50
2Т-20 в борозде с отм. 3.30 на отм. 2.50
Отв 100×100 мм на отм. 3.30
Т-20 ПРППМ-2×0.8 на 1 эт к часам в фойе
Т-20 ПРППМ-2×0.8 на 1 эт к часам в вестибюле
2Т-20 ПТПЖ-2×1.2 ПРППМ-2×0.8
ТРП-1×2×0.5 к изв 3/4 на 1 эт
ТРП-1×2×0.5 к изв 3/2 на 1 эт
ТРП-1×2×0.5 к изв 3/3 на 1 эт
ТРП-1×2×0.5 к изв 3/1 на 1 эт
ТРП-1×2×0.5 к изв 1/5 на 1 эт.
ТРП-1×2×0.5 к изв 1/4 на 1 эт
Т-25 2ТРП-1×2×0.5
Т-25 2ТПЖ-2×1.2
Т-20 ТРП-1×2×0.5
Т-20 ТРП-1×2×0.5
Т-20 2ТРП-1×2×0.5
Т-20 ТРП-1×2×0.5
Т-20 ТРП-1×2×0.5
Т-20

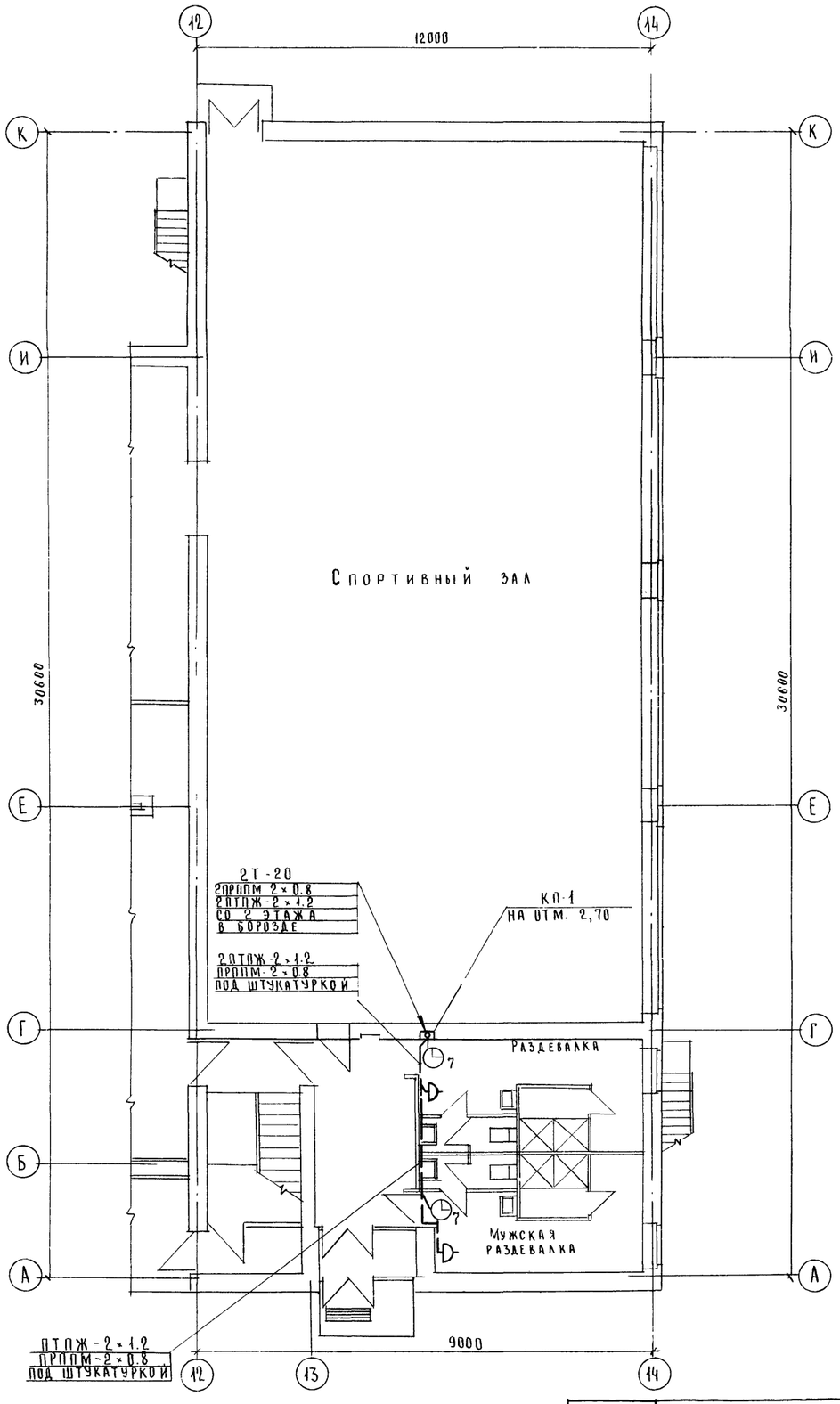

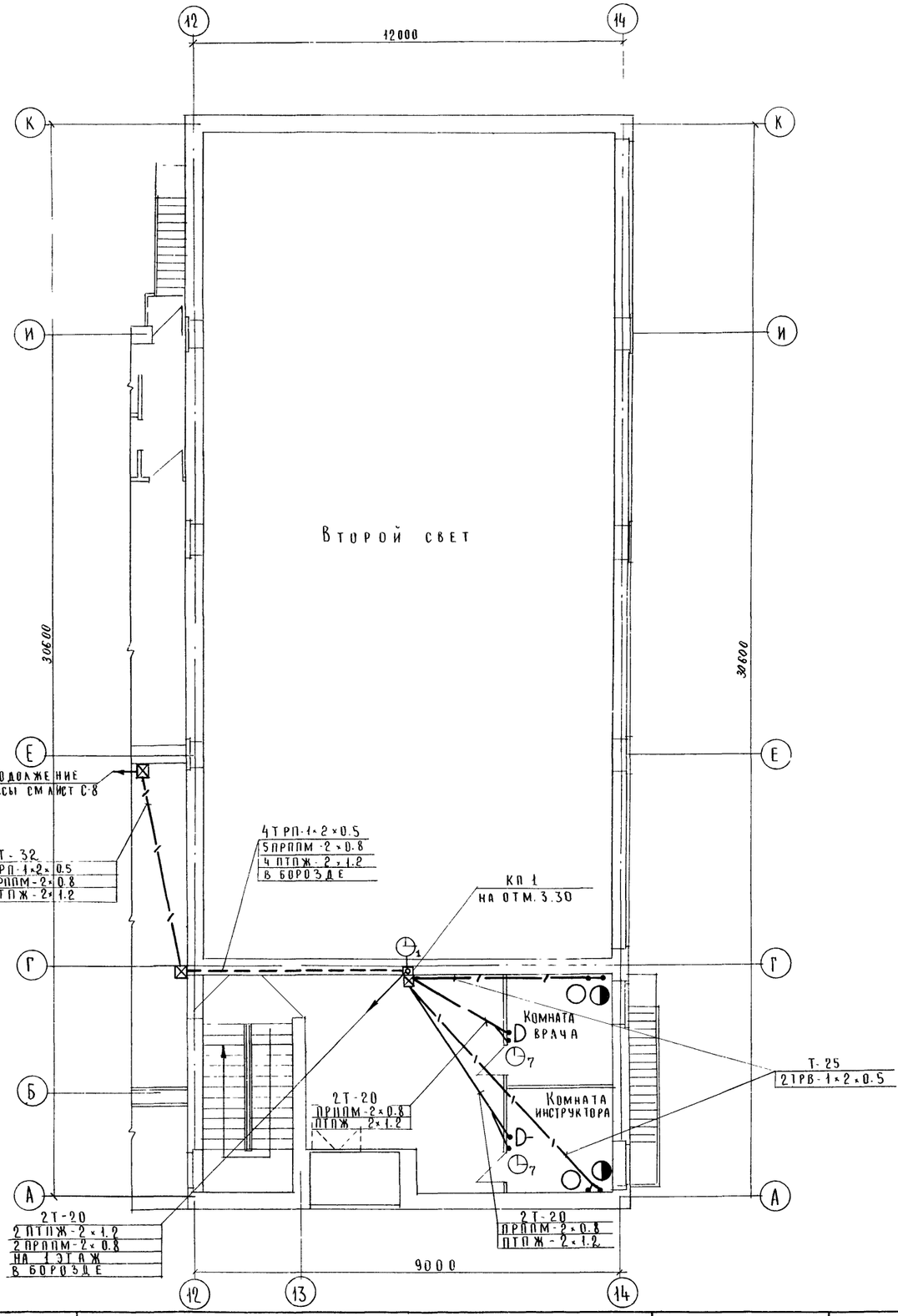

1976	Сельский дом культуры на 300 мест	Сети устройств связи, радиофикации и сигнализации на планах 1го и 2го этажей в осях 11-12	Типовой проект 264-12-153	Альбом II	Лист С-9

Инв. № подл. | Подпись и дата | Взам. инв. №

Гл. специалист
Ст. инженер
Г. Москва

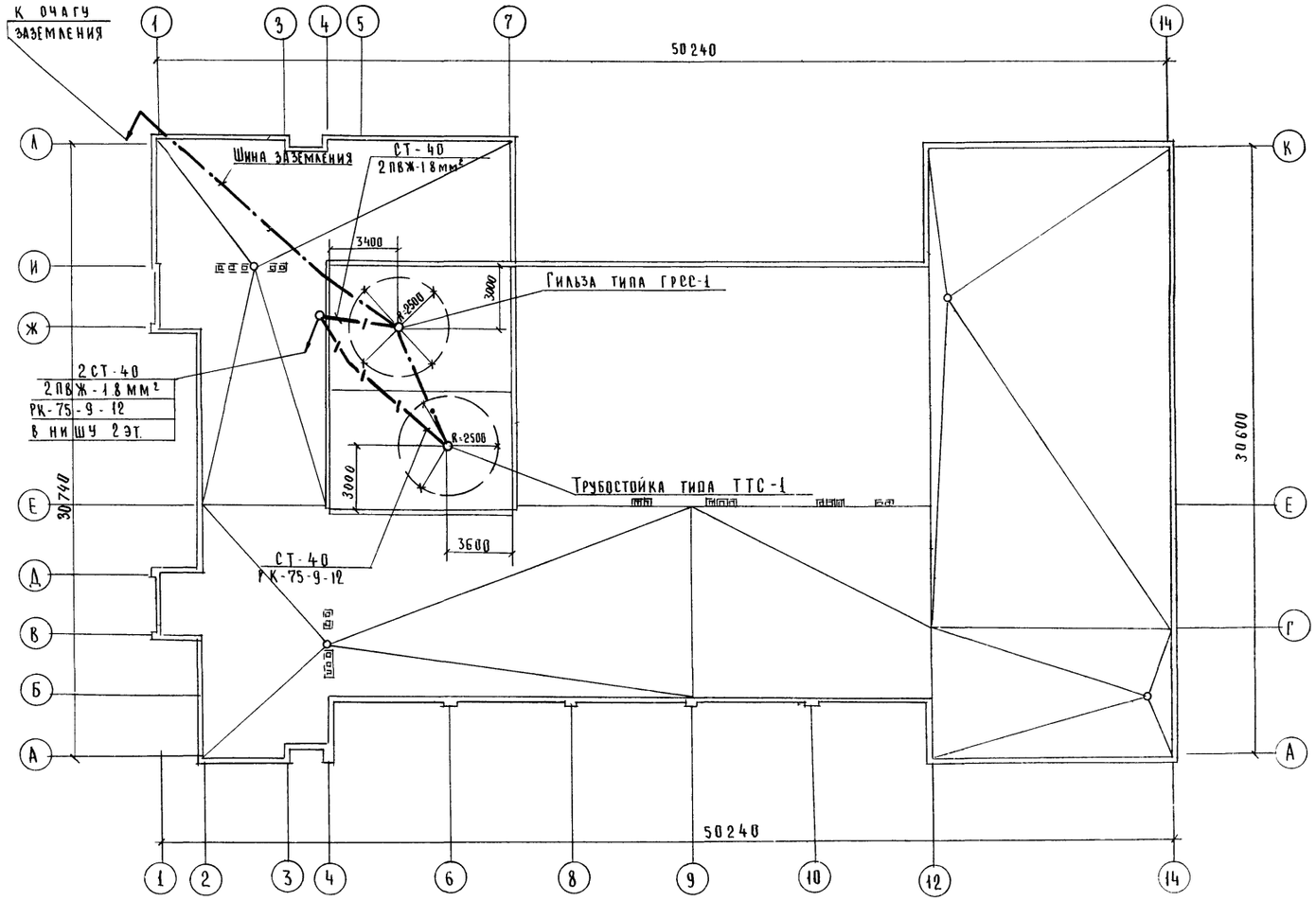

Примечание

Установка гильзы типа ГРСС-1 и трубостойки типа ТТС-1 осуществляется по чертежам архитектурно-строительной части проекта

1976	Сельский дом культуры на 300 мест	План кровли с установкой гильзы типа ГРСС-1 и трубостойки типа ТТС-1	Типовой проект 264-12-153	Альбом II	Лист С-10

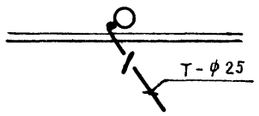

Сечение I-I

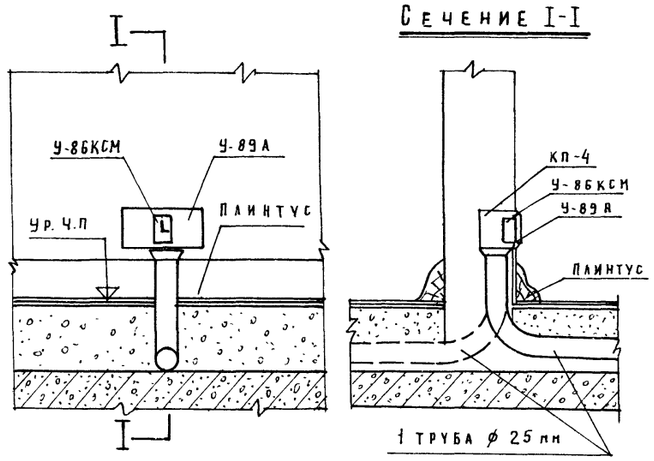

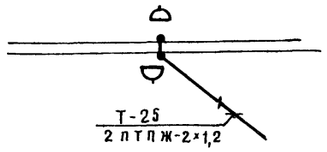

Сечение I-I

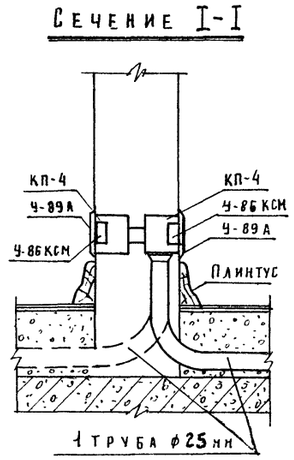

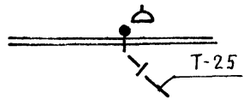

Сечение I-I

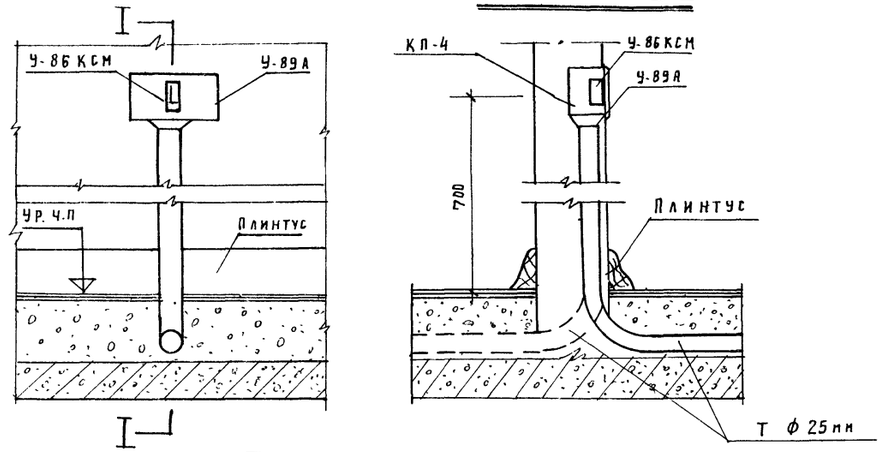

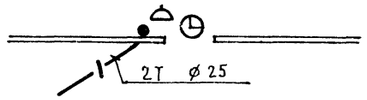

Сечение I-I

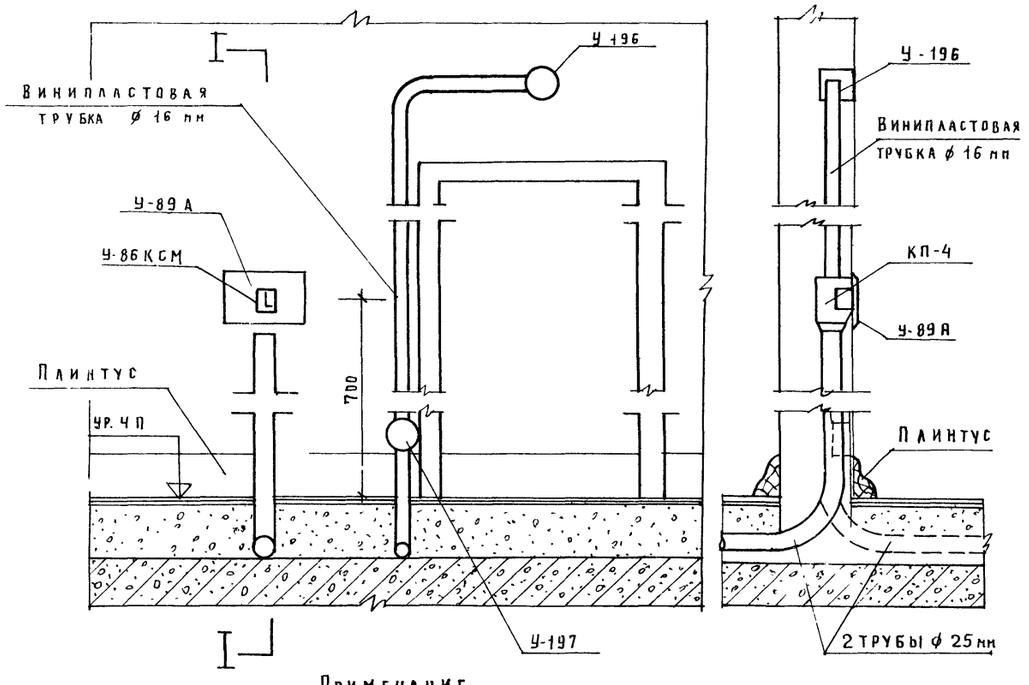

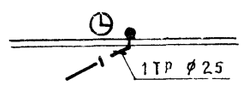

Сечение I-I

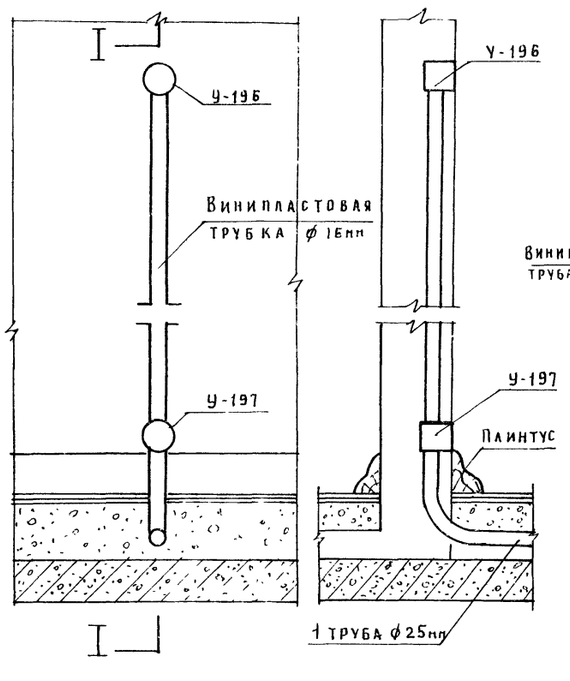

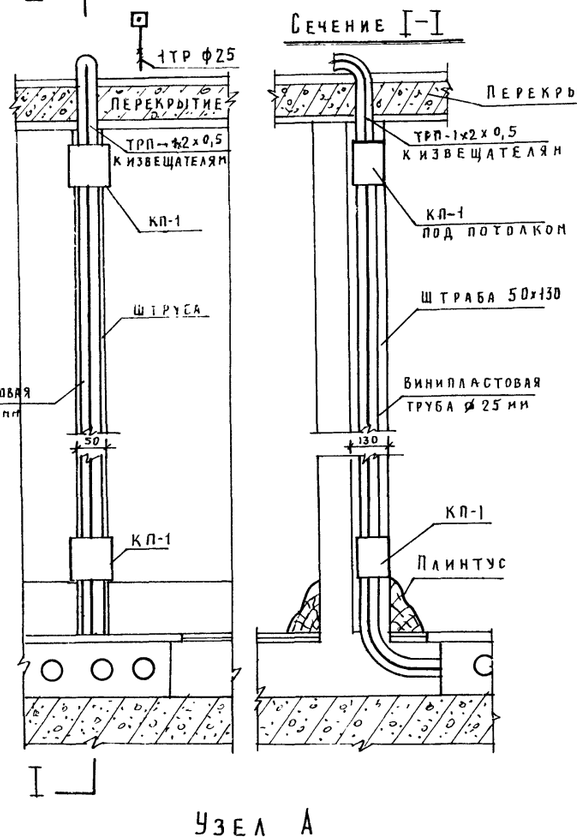

Узел А

Примечание

При толщине штукатурки меньше 20мм. допускается прокладка провода ПРППМ-2х0,8 (для часов) под штукатуркой.

1976	Сельский дом культуры на 300 мест	Узлы скрытой проводки.	Типовой проект 264-12-153	Альбом II	Лист С-11

г. Москва ГАПП «Диалект» Главный инженер Бакшеев Ленинский

Подпольная коробка
м 1:5

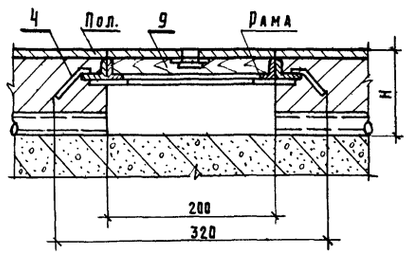

Крышка
м 1:5

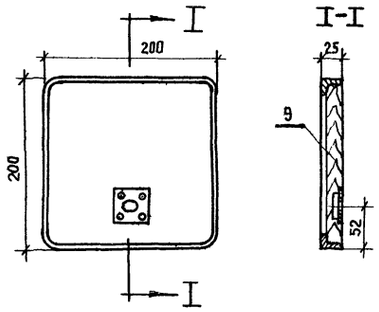

Обрамление
м 1:5

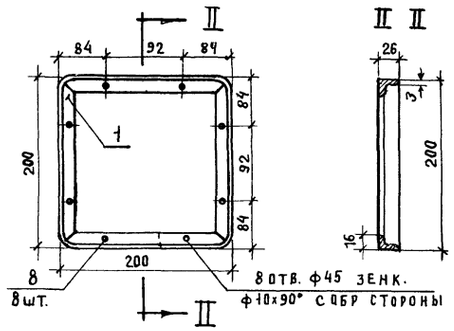

Рама
м 1:5

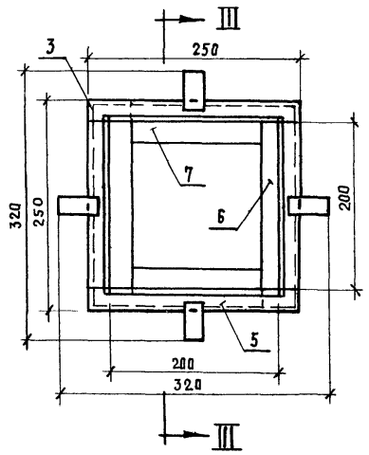

III-III

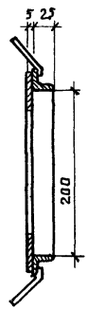

Подъемная петля
м 1:1

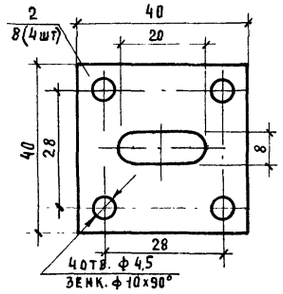

Спецификация

№№ п/п	Наименование	Ед. изм	К-во	Примечание
1	Обрамление-сталь лист 2 мм. ГОСТ 501-58	шт	1	
2	Подъемная петля сталь лист. 2,5 мм ГОСТ 501-58	"	1	
3	Угольник ст. 25×25×3 ГОСТ 8509-57 L=250	"	2	
4	Анкер полоса ст. 4×20 ГОСТ 535-58	"	4	
5	Угольник ст 25×25×3 ГОСТ 8509-57 L=200	"	2	
6	Полоса ст. 40×5 ГОСТ 535-58 L=240	"	2	
7	Полоса ст. 40×5 ГОСТ 535-58 L=160	"	2	
8	Шуруп А4×20 ГОСТ 1145-60	"	12	
9	Сосновая доска 2С ГОСТ 8480-63 195×195×20	"	1	

Угольник (поз. 3) м 1:1

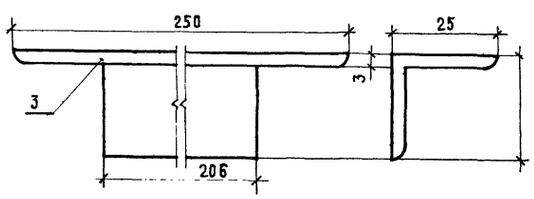

Примечания:

1. Высота подпольной коробки „Н" регулируется при установки коробки по месту.
2. Стальные детали тщательно очищаются от ржавчины, покрываются коррозийностойкими грунтами и окрашиваются.
3. После установки подпольной коробки крышка ее застилается материалом аналогично покрытию полов по месту.
4. Подпольные коробки устанавливаются в полу в местах, указанных на поэтажных планах.
5. Конструкция коробки принята по типовому чертежу „Моспроекта-I".

1976	Сельский дом культуры и 300 мест	Подпольная коробка 200×200 мм	Типовой проект 264-12-153	Альбом II	Лист С-12

Гипронисельстром г. Москва
Гл. специал. Бесилский
Ст. инж. Баркан
Лещинский

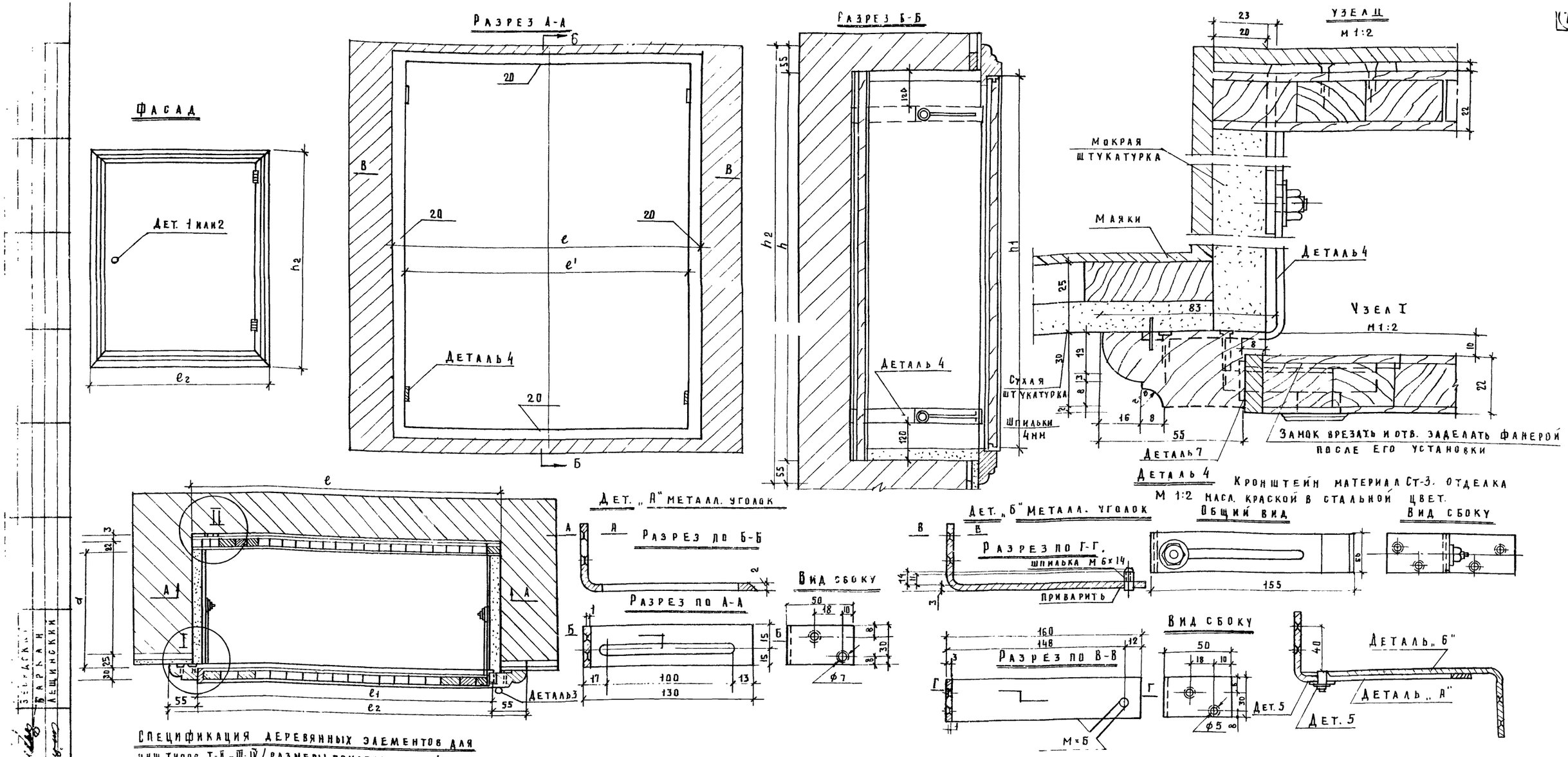

Спецификация деревянных элементов для ниш типов I-II-III-IV / размеры показаны в мм /

№№ п/п	Наименование деталей	e	e'	e1	e2	h	h'	h1	h2	d	Ед изм	Колич.
	Тип I	550	—	—	—	700	—	—	—	от 130 до 220	шт	1
1	Дверка	—	—	526	—	—	—	676	—	—	"	1
2	Коробка /наличник/	—	—	—	636	—	—	—	786	—	"	1
3	Щиток /задний/	—	510	—	—	—	660	—	—	—	"	1
	Тип II	550	—	—	—	550	—	—	—	от 130 до 220	"	1
4	Дверка	—	—	526	—	—	—	526	—	—	"	1
5	Коробка /наличник/	—	—	—	636	—	—	—	636	—	"	1
6	Щиток /задний/	—	510	—	—	—	510	—	—	—	"	1
	Тип III	300	—	—	—	500	—	—	—	от 130 до 220	"	1
7	Дверка	—	—	276	—	—	—	476		—	"	1
8	Коробка /наличник/	—	—	—	386	—	—	—	586	—	"	1
9	Щиток /задний/	—	260	—	—	—	460	—	—	—	"	1
	Тип IV	230	—	—	—	190	—	—	—	от 130 до 220	"	1
10	Дверка	—	—	206		—	—	166	—	—	"	1
11	Коробка /наличник/	—	—	—	316	—	—	—	276	—	"	1
12	Щиток /задний/	—	190	—		—	150	—	—	—	"	1

№ п/п	Наименование деталей	Ед изм.	Типы ниш I	II	III	IV	ГОСТ и т. д.
1	Ручка-кнопка /тип 3/	шт			1	1	3-206; ГОСТ 5089-73
2	Замок з-да „ХЭМЗ"	"	1	1			
3	Петля шарнирная прямая	"	2	2	2	2	Д-40, 25; ГОСТ 5088-72
4	Кронштейн	"	4	4	4	2	По чертежу
5	Гайка М-6	"	4	4	4	2	ГОСТ 5915-70
6	Шайба-6	"	4	4	4	2	ГОСТ 6958-68
7	Запорная планка	"	1	1	—	—	ГОСТ 5089-73

Конструкция слаботочного шкафа принята по типовому чертежу САКБ арх. №24377

Примечания:

1. Наличник древеснохвойных пород, вязка в шип на ус.
2. Дверка и задний щиток — столярная плита
3. Отделка дверки с наличником-нитролаком под цвет стены
4. Ниша внутри окрашивается масляной краской стального цвета
5. Разметка для установки дет. 4 производится при изготовлении шкафа
6. Задний щиток устанавливается при монтаже канализации. Дверка с наличником — после отделки стен.

1976	Сельский дом культуры на 300 мест	Слаботочный шкаф.	Типовой проект 264-12-153	Альбом II	Лист С-13

14748-03 (77)

gost.e-ecolog.ru