ТИПОВОЙ ПРОЕКТ
264-12-153

СЕЛЬСКИЙ ДОМ КУЛЬТУРЫ НА 300 МЕСТ

СОСТАВ ПРОЕКТА

АЛЬБОМ 0 — МАТЕРИАЛЫ ДЛЯ ПРИВЯЗКИ, ЧЕРТЕЖИ НУЛЕВОГО ЦИКЛА РАБОТ.

АЛЬБОМ I — АРХИТЕКТУРНО-СТРОИТЕЛЬНЫЕ И ТЕХНОЛОГИЧЕСКИЕ ЧЕРТЕЖИ

АЛЬБОМ II — САНИТАРНО-ТЕХНИЧЕСКИЕ, ЭЛЕКТРОТЕХНИЧЕСКИЕ, СЛАБОТОЧНЫЕ И ЧЕРТЕЖИ АВТОМАТИКИ.

АЛЬБОМ III часть I — ЧЕРТЕЖИ ПО КИНОТЕХНОЛОГИИ ЭЛЕКТРОАКУСТИКЕ, КИНОТЕХНИКЕ, ПОСТАНОВОЧНОМУ ОСВЕЩЕНИЮ СЦЕНИЧЕСКИМ ЭЛЕКТРОПРИВОДАМ И РЕЖИССЕРСКОЙ СИГНАЛИЗАЦИИ.

АЛЬБОМ III часть II — МЕХАНИЧЕСКОЕ ОБОРУДОВАНИЕ

АЛЬБОМ IV — ИЗДЕЛИЯ ЗАВОДСКОГО ИЗГОТОВЛЕНИЯ

АЛЬБОМ V — НЕСТАНДАРТНОЕ ОБОРУДОВАНИЕ

АЛЬБОМ VI — СМЕТЫ

АЛЬБОМ VII — ЗАКАЗНЫЕ СПЕЦИФИКАЦИИ

АЛЬБОМ-I

УТВЕРЖДЕН
ГОССТРОЕМ РСФСР
НА СТАДИИ ТЕХНОРАБОЧЕГО ПРОЕКТА
ПОСТАНОВЛЕНИЕМ ОТ 29 АПРЕЛЯ
1977 г № 39

РАЗРАБОТАН
И ВВЕДЕН В ДЕЙСТВИЕ
РОСГИПРОНИИСЕЛЬСТРОЕМ
ПРИКАЗОМ №102 ОТ 4 НОЯБРЯ 1977г.

gost.e-ecolog.ru

СОДЕРЖАНИЕ АЛЬБОМА

НАИМЕНОВАНИЕ ЧЕРТЕЖЕЙ	N ЛИСТА	N СТР.
Содержание альбома	1	2
Пояснительная записка	2	3
Фасады в осях 1-14 ; 14-1	АС-1и	4
Фасады в осях Л-А , А-К	АС-2	5
План 1 этажа в осях 1-12 ; А-Л	АС-3и	6
План 2 этажа в осях 1-12 , А-Л	АС-4и	7
План 1 этажа в осях 12-14 План 2 этажа в осях 12-14	АС-5и	8
Разрез 1-1 с вариантом балочного покрытия	АС-6	9
Разрез 2-2 с вариантом балочного покрытия Разрез 1-1 в осях 12-14, балочное покрытие. Вытяжная шахта	АС-7и	10
Разрез 3-3 ; 4-4	АС-8и	11
План перекрытия над 1-ым этажом в осях 1-12 ; А-Л	АС-9и	12
План покрытия в осях 1-12 ; А-Л	АС-10	13
План покрытий в осях 12-14 ; А-К План перекрытия на отм. 3.000 в осях 11-14 ; А-Г	АС-11	14
План покрытия зрительного зала и спортивного зала /вариант балочного покрытия/	АС-12	15
Детали перекрытий „1-6"	АС-13	16
Детали перекрытий „7-14"	АС 14и	17
Детали покрытий /вариант балочного покрытия	АС-15	18
Монолитная железобетонная балка над порталом. Дымовой люк	АС-16	19
Монолитные железобетонные пояса	АС-17	20
Планы и сечения перемычек	АС-18и	21
План кровли и детали	АС-19	22
Детали крепления крышных вентиляторов. Схема молниеприемника	АС-20	23
Планы полов. Ведомость отделочных работ	АС-21	24
Лестницы N1 и N2	АС-22и	25
Лестница N3	АС-23	26
Лестница N4. План. Разрез I-I и детали	АС-24	27
Конструкция сцены	АС-25и	28
Конструкция сцены. Разрезы.	АС-26и	29
Сценическая коробка. План рабочих галерей на отметке 7.450 и 10.300	АС-27	30
Сценическая коробка. Разрез I-I ; II-II Лестница МЛ-3	АС-28	31
Сценическая коробка. Разрез III-III. Лестница МЛ-2	АС-29	32

НАИМЕНОВАНИЕ ЧЕРТЕЖЕЙ	N ЛИСТА	N СТР
Сценическая коробка. План штанкетных балок Лестница МЛ-1	АС-30	33
Сценическая коробка. План штанкетной площадки для балочного варианта	АС-31	34
Спецификация металлических изделий сценической коробки	АС-32и	35
Железобетонные лестницы N5 ; N6 ; N7 ; N8. Спецификации	АС-33и	36
Железобетонные лестницы N9 и N10. Спецификации	АС-34и	37
Подвесной потолок в зрительном зале. План. Разрезы	АС-35и	38
Подвесной потолок в зрительном зале. Облицовка стены кинопроекционной. Карнизное освещение зрительного зала. Узлы 1÷ Сечения а-а ; б-б	АС-36и	39
План козырька над главным входом. Сечения и узлы	АС-37и	40
Узлы и металлические элементы	АС-38и	41
Тамбур главного входа	АС-39	42
Детали тамбура главного входа	АС-40	43
Витражи по оси „Б" 1-го и 2-го этажей. Монтажный чертеж	АС-41	44
Раздвижная перегородка. Общий вид. Разрезы 1-1, 2-2	АС-42	45
Раздвижная перегородка. Узлы 1-3	АС-43	46
Раздвижная перегородка. Узлы 4-7	АС-44	47
Решетка ограждения радиаторов зрительного зала. Деталь освещения	АС-45	48
Гардеробная стойка, детали, узлы. Спецификация	АС-46	49
План растановки оборудования в спортзале	АС-47	50
Разрезы. Оборудование спортзала	АС-48	51
Крепление гимнастических колец. Узлы 1, 2	АС-49	52
Блочная подвеска для гимнастических колец	АС-50	53
Крепление тренировочного баскетбольного щита	АС-51	54
Подъемный баскетбольный щит из оргстекла. Общий вид. Спецификация	АС-52	55
Крепление гимнастической стенки	АС-53	56
Крепление подвесной лонжи. Детали крепления каната и шеста	АС-54	57
Приточные короба в зрительном зале	АС-55	58
Спецификация железобетонных изделий	АС-56и	59
Спецификация металлических и деревянных изделий	АС-57и	60
Технология буфета и буфетной стойки. Фрагмент плана с гардеробом	Т-1	61
Технологическая часть. Расстановка и спецификация мебели и библиотечного оборудования	Т-2	62

ПЕРЕЧЕНЬ АЛЬБОМОВ ИНДИВИДУАЛЬНЫХ СТРОИТЕЛЬНЫХ ИЗДЕЛИЙ ТИПОВЫХ ДЕТАЛЕЙ И ГОСТ'ОВ ПРИМЕНЯЕМЫХ В ПРОЕКТЕ

НАИМЕНОВАНИЕ	СЕРИЯ	АЛЬБОМ ИЛИ ВЫПУСК
ЖЕЛЕЗОБЕТОННЫЕ ИЗДЕЛИЯ		
Панели перекрытия	1.141 - 1	11,12,13,7, 2,6,9,10
Панели перекрытия	1.465 - 3	3
Панели перекрытия	1.465 - 7	3
Балка покрытия	1.462 - 1	1
Прогоны, опорные подушки, козырьки	ИИ-02-03	Альбом 15-64; 108
Перемычки	1.139 - 1	в.1
Лестничные марши, площадки, проступи	1.250 - 1	в.1
Лестничные ступени	1.155 - 1	в.1
Плиты фундаментные	1.112 - 1	в.1
Блоки бетонные для стен подвала	1.116 - 1	в.1
ДЕРЕВННЫЕ ИЗДЕЛИЯ		
Оконные блоки	11214 - 65*	
Дверные блоки	6629 - 64* 6629 - 74*	
Подоконные доски	1.136 - II	
Дверные блоки	1.135 . 1	Альбом I, II
Дверные блоки	1.172 - 1	в.1
МЕТАЛЛИЧЕСКИЕ ИЗДЕЛИЯ		
Лестничные ограждения	1.256 - 1	
Лестничные ограждения	2.250 - 2	в.1
ПЕРЕЧЕНЬ АЛЬБОМОВ ТИПОВЫХ ИЗДЕЛИЙ		
Детали полов	2.140 - 1	в.2
Детали перекрытий	2.240 - 1	в.2
Детали лестниц	2.150 - 1	в.1
Детали покрытий	2.260 - 1	в.1
Детали примыкания полов	2.140 - 1	в.3
Детали перегородок	2.130 - 1	в.8

Внесены изменения
гип [подпись] /Шипунов В.И./
4-V-81г.

1976	Сельский дом культуры на 300 мест.	Содержание альбома. Перечень альбомов индустриальных типовых деталей и ГОСТ'ов, применяемых в проекте.	Типовой проект 264-12-153	Альбом I	Лист

14748-02

Росгипронисельстрой г. Москва

Руков. мастерской N4 — Гл. конструктор — Гл. арх. проекта — Гл. инж. проекта — Груп. инженер

Загубин — Андреева — Гуревич — Ивановский — Семина

Н.Н. — А.М. — В.Н. — А.В. — В.И.

Тарасюк В.М.

ПОЯСНИТЕЛЬНАЯ ЗАПИСКА

типовой проект разработан, мастерской №4 института „Росгипроникиселъстрой".

АВТОРСКИЙ КОЛЛЕКТИВ:

Архитекторы: Гуревич В.Н.
Конструкторы: Андреева А.М, Ивановский А.В.

В РАЗРАБОТКЕ ПРОЕКТА ПРИНИМАЛИ УЧАСТИЕ:

Инженеры-конструкторы: Дороднова Н.И, Гольдман К.И. Семина В.И.
Архитекторы: Ермилов И.Т. Казанова М.Д.
Техники-архитекторы: Тарасюк В.М, Прокопенко Г, Черстова О.И.
Раздел „ОВ"-инженеры: Крейнис Д.Х, Савельзон Э.С, Сошникова Г.И, Королева И.С, Шишкина Е.В, Хромченко С.Д.
Раздел „В" и „К" Крупенко В.И.
Раздел „Э/С" Баркан Л.М.
Сметный отдел: Самарина К.А.

ОБЩАЯ ЧАСТЬ.

Проект разработан для условий строительства во II и III климатических районах и в IB климатическом районе.
Класс здания: II
Степень долговечности: II
Степень огнестойкости II

1. СТЕНЫ

Стены приняты из полнотелого и пустотелого глиняного кирпича пластического прессования „М-100", „М-75" на растворе „М-25" и „М-50" с армированием отдельных участков сварными сетками с расшивкой швов; толщина наружных стен и привязка наружных граней стен к осям приведены на планах.

2. Покрытие и перекрытия

Перекрытия и покрытие разработаны из железобетонных плит с круглыми пустотами по серии 1.141-1, залы перекрываются многопустотными плитами по серии 1.121-1 или ребристыми плитами по серии 1.465-7 по односкатным балкам серии ПК-01-11-5 укладка плит производится на растворе „М-50" Швы между плитами после монтажа перекрытия обязательно заполняются мелкозернистым бетоном марки не ниже „100". Отверстия для сантехнического оборудования просверливаются в плитах между ребрами по месту. В санузлах душевых и кухне укладывается гидроизоляция из 2х слоев гидроизола на битумной мастике.

3. ПЕРЕГОРОДКИ

Перегородки приняты из гипсовых плит в сухих помещениях, кирпичные, неармированные толщиной 12см. В помещениях перемоточной, кинопроекционной, складских и кухонных помещениях, подвале, лестнице, помещениях с повышенной влажностью шлакоблочные δ=80мм.

4. ЛЕСТНИЦЫ

Лестницы-из железобетонных маршей, площадок

5. КРЫША

Крыша разработана совмещенная с перекрытием, с кровлей из рулонных материалов. Утепление перекрытия предусматривается эффективными теплоизоляционными материалами; толщина слоя утеплителя дана в таблицах на планах перекрытий. Пароизоляция - из одного слоя рубероида на битумной мастике с окраской сверху битумной мастикой для Т-20°, -30°; из 2х слоев рубероида на битумной мастике для Т-40° и над санузлами и другими помещениями с повышенной влажностью для всех Т° парапеты-кирпичные, покрытие оцинкованной сталью.

6. Столярные изделия.

Оконные и дверные блоки предусмотрены по ГОСТу 11214-65* и 6629-64*. Для Т-20-30°, оконные блоки спаренные, для Т-40. раздельные или спаренные с прокладками из пенополиуретана, витражи разработаны с деревянными переплетами с остеклением неполированным стеклом, вариант-металлические витражи для Т-20°, -30°.

7. Нормативные нагрузки, принятые при расчете конструкций.

Объемный вес кирпичной кладки 1500 и 1800 кг/м³, бутобетонной кладки 2200 кг/м³, снеговая нагрузка 100 и 150 кг/м² горизонтальной проекции кровли, полезная нагрузка на перекрытия, в кабинетах - 200 кг/м², в холле, коридорах, лестницах, кинопроекционной, кружковой - 300 кг/м², в вестибюле с гардеробом, коридорах, лестницах, рекреациях, на эстраде- 400 кг/м², в книгохранилище - 500 кг/м².

Указания по корректировке проекта части здания выше ±0.00 для производства работ в зимнее время.

Проект разработан для производства работ в летних условиях. При производстве работ в зимнее время руководствоваться следующими указаниями:

1. Возведение стен допускается методом замораживания при температуре не ниже -20°. При этом марка раствора принимается на одну ступень выше, чем для летних условий. Раствор должен быть приготовлен на портландцементе.

При производстве работ в зимнее время особое внимание следует обратить на перевязку стен, плотность заполнения и горизонтальность швов кладки и т.д. Кладка кирпичных стен и укладка железобетонных элементов должна производиться на незамерзший раствор.

Применение хлористых солей в растворах надземной кладки не допускается. Рекомендуется поташ и нитрит натрия.

2. Кладка стен должна укрепляться в поперечном направлении при помощи следующих мероприятий:

а) Укладкой на уровне перекрытий стальных связей из 8мм арматуры в углах и местах примыканий и пересечений стен. Связи должны заходить в каждую из примыкающих стен на 1.0-1,5м и заканчиваться на концах анкерами.

б) Своевременной укладкой ригелей и панелей перекрытий сразу же после окончания кладки, с анкеровкой их концов в кладке стен.

3. На период оттаивания всю временную нагрузку с перекрытий / строительные материалы, мусор, снег и проч. / снять.

4. На период оттаивания нагрузка от стен и перекрытий должна быть снята путем подстановки стоек на клиньях; под балки перекрытий актового зала по осям „А" и „Г", при безбалочном перекрытии залов под перемычки наружных стен 1 этажа учебного блока, под все прогоны, опирающиеся на внутренние столбы 640х640мм и менее.

5. Производство штукатурных работ в зимнее время по замерзшей кладке и устройство полов на мерзлых грунтах не допускается.

6. При бетонировании заделок в перекрытии в зимнее время необходимо руководствоваться СНиП III. в. 1-70.

Проект выполнен в соответствии с действующими СНиПами и предусматривает мероприятия, обеспечивающие взрывную и взрыво-пожарную безопасность при эксплуатации здания.

Гл. инж. проекта /Ивановский А.В./

Рук. мастерск. №4	Зарубин	
Гл. констр.	Андреева	
Рук. бригады	Гуревич	
Гл. арх. пр-та.	Гуревич	
Гл. инженер пр-та.	Ивановский	

Росгипроникиселъстрой г. Москва

Копировал Алферова Г.И.

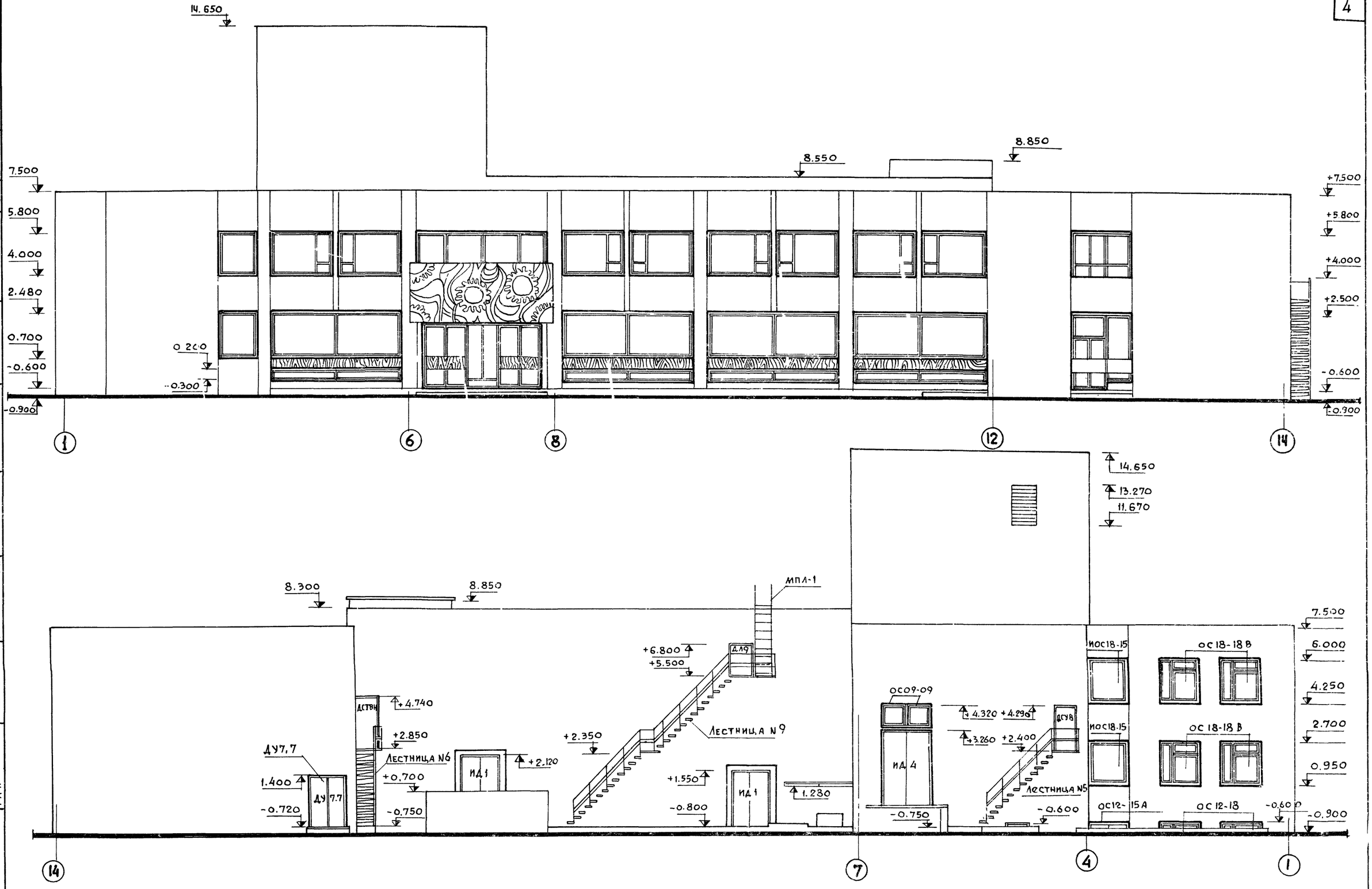

Взамен л. АС-1

Гип Шипунов В.И. 4-V-198Гг

1976	СЕЛЬСКИЙ ДОМ КУЛЬТУРЫ НА 300 МЕСТ	ФАСАДЫ В ОСЯХ 1-14; 14-1	ТИПОВОЙ ПРОЕКТ 264-12-153	АЛЬБОМ I	ЛИСТ АС-1и

РОСГИПРОНИИСЕЛЬСТРОЙ г. Москва

ГЛ. АРХ. ИН-ТА	СОКОЛОВ Л.А.	СТ. АРХ.	ИВАНОВСКИЙ А.В.
РУК. МАСТ. N4	ЗАРУБИН Н.Н.	АРХИТ	КАЗАНОВА М.Д.
ГЛ. КОНСТР.	АНДРЕЕВА А.М.		ТАРАСЮК В.М.
ГАП	ГУРЕВИЧ В.Н.		КОПИРОВ. АЛФЕРОВА

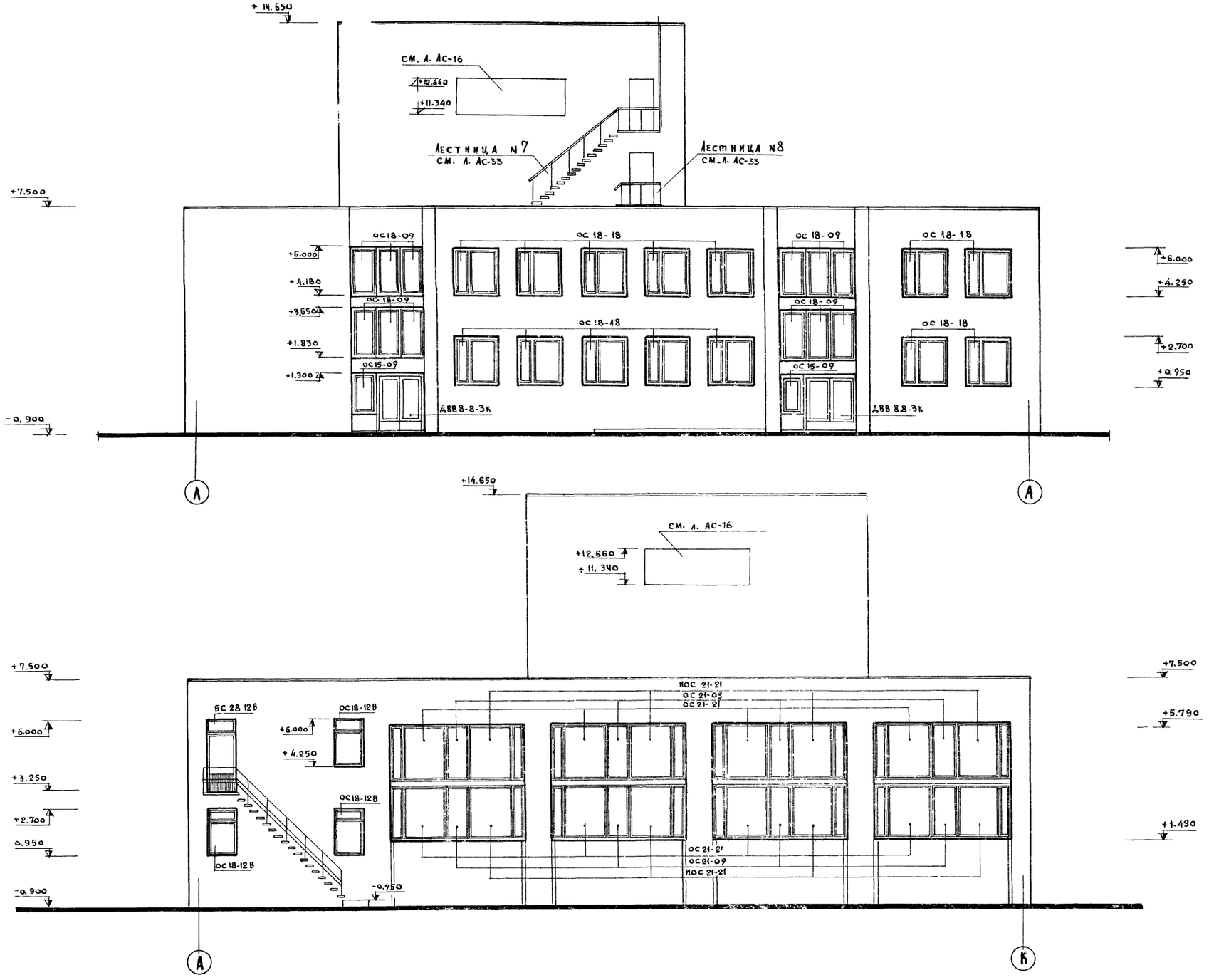

1976	СЕЛЬСКИЙ ДОМ КУЛЬТУРЫ НА 300 МЕСТ	ФАСАДЫ В ОСЯХ Л-А, А-К	ТИПОВОЙ ПРОЕКТ 264-12-153	АЛЬБОМ I	ЛИСТ АС-2

14748-02 6

РОСТИПРОНИСЕЛЬСТРОЙ г. МОСКВА

ГЛ. ИНЖ. ИНСТ-ТА
ГЛ. АРХИТ.
РУК. МАСТ. №4
ГЛ. КОНСТР.
ГЛ. АРХ. ПР-ТА.

ЛИНАСК Э.А.
СОКОЛОВ Л.А.
ЗАРУБИН Н.Н.
АНДРЕЕВА А.М.
ГУРЕВИЧ В.Н.

ГЛ. ИНЖ. ПР-ТА.
СТ. АРХИТ.

ИВАНОВСКИЙ А.В.
КАЗАНОВА И.Д.

КОПИРОВ.

АЛФЕРОВА Г.М.

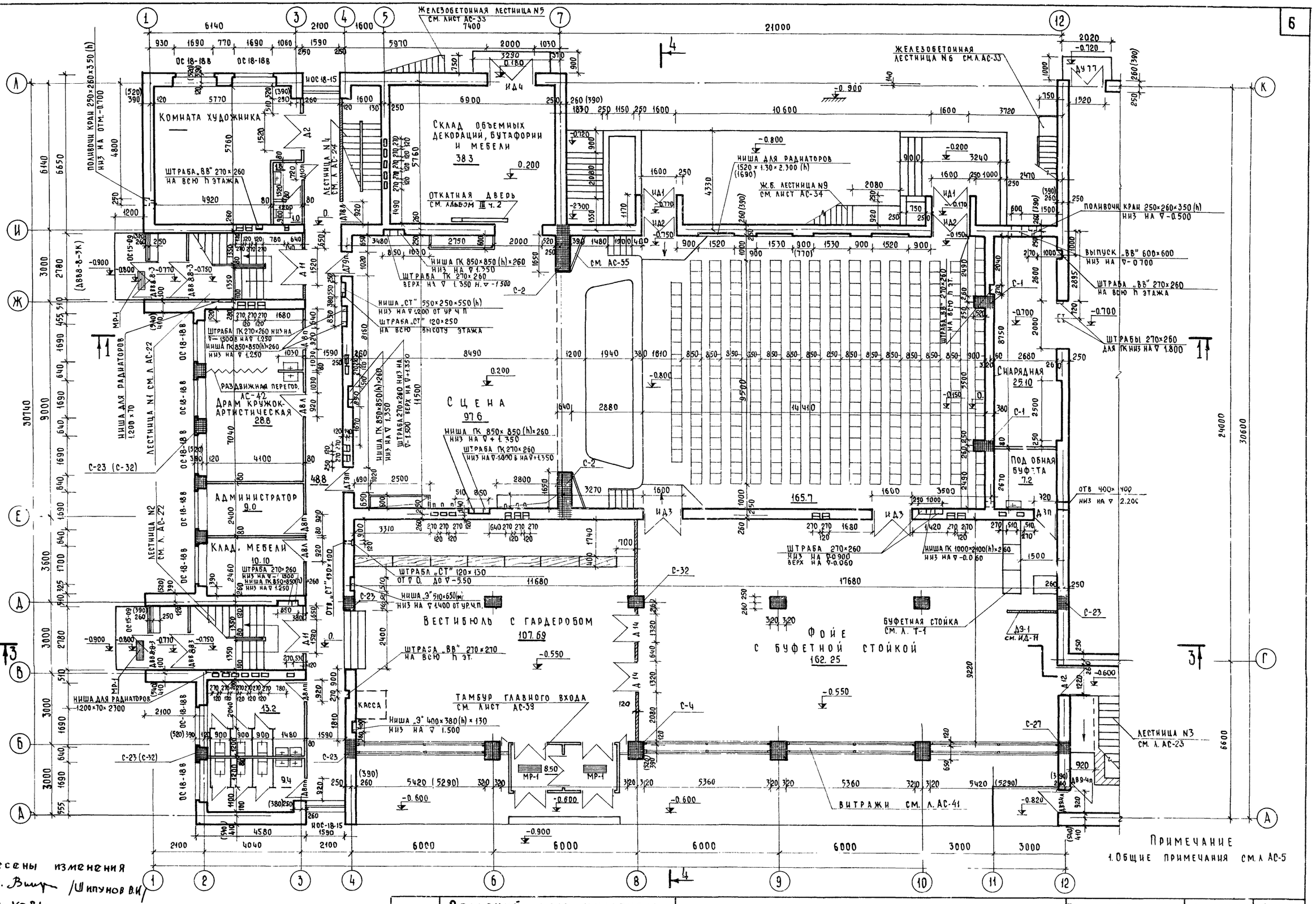

Примечание

1. Общие примечания см. л. АС-5

Внесены изменения
гип. /Шипунов В.И./
4-V-81г.

1976	Сельский дом культуры на 300 мест	План 1 этажа в осях 1-12, А-Л.	Типовой проект 264-12-153	Альбом I	Лист АС-3и

1476-02 7

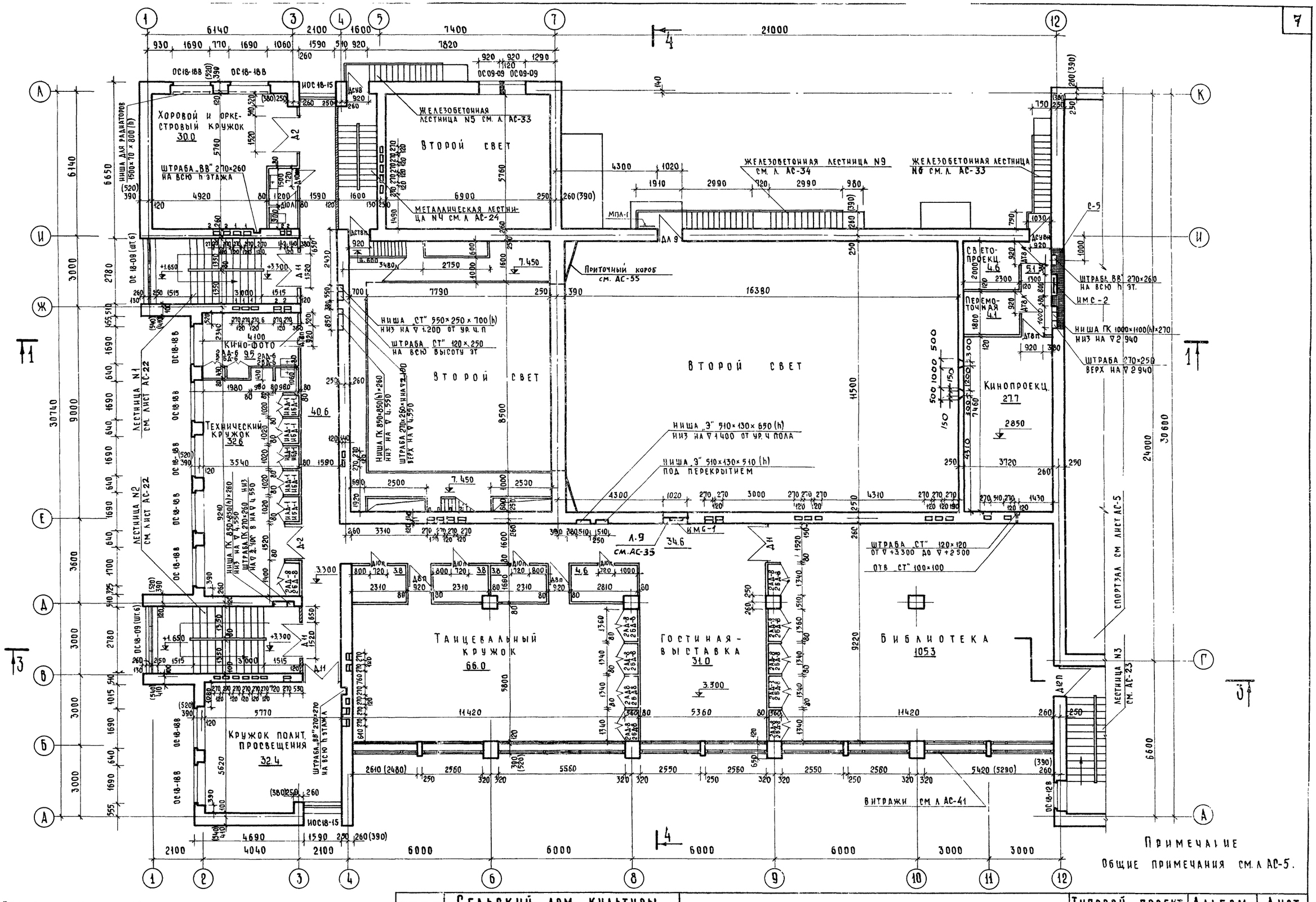

Согласовано:
Крейнис Д.Х.
Ванян Н.Д.
Крупенко В.И.

Ивановский А.В.
Казанова М.Д.
Нач. отд. И.О.
Гл. спец. В.К.
Гл. спец. Э.Л. и С.У.

Линаск З.А.
Соколов Л.А.
Зарубин Н.Н.
Андреева А.М.
Гуревич В.Н.

Гл. инж. пр-та
Ст. архитектор

Гл. инж. ин-та
Гл. арх. ин-та
Рук. маст. N4
Гл. констр. маст.
Гл. арх. пр-та

Гипроинсельстрой г. Москва

Внесены изменения
гип Винер /Шипунов В.И./. 4-V-81 г.

1976	Сельский дом культуры на 300 мест	План 2 этажа в осях 1-12; А-Л	Типовой проект 264-12-153	Альбом I	Лист АС-4и

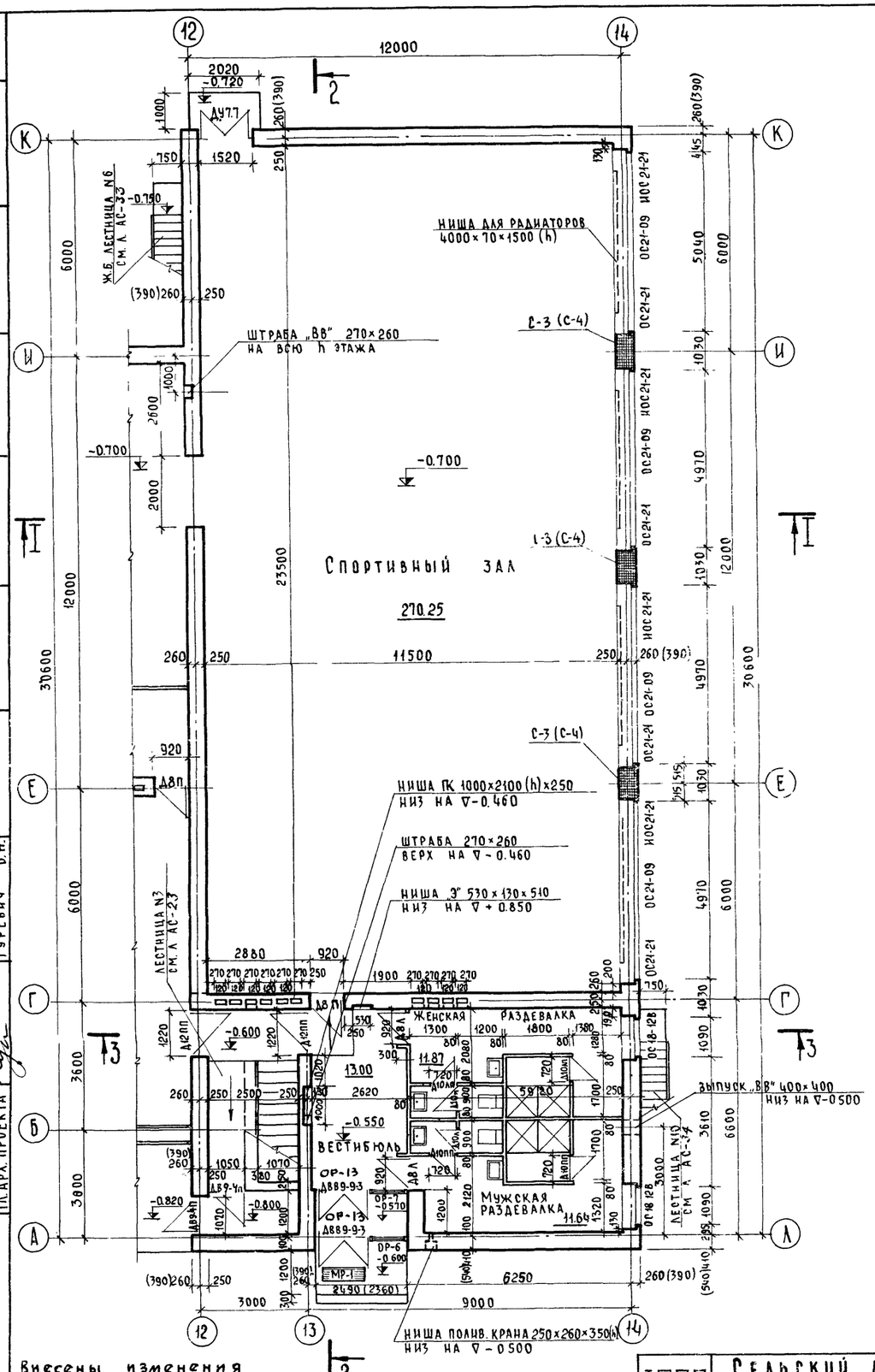

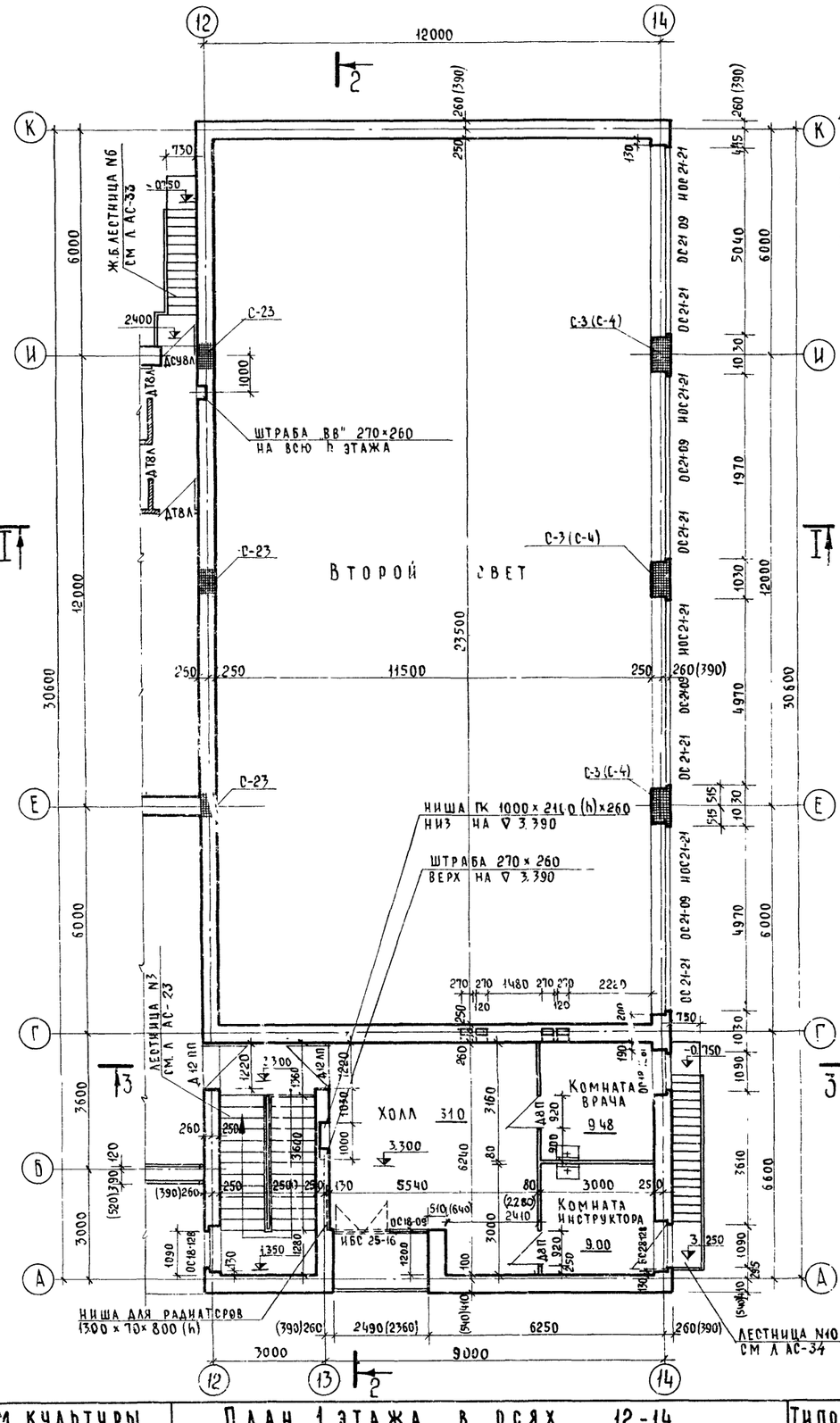

Примечания:

1. Условной отметке уровня чистого пола 1го этажа соответствует абсолютная отметка
2. Отметка полов в мокрых помещениях и тамбурах на 2см ниже полов смежных помещений.
3. Кладка наружных стен ведется из кирпича глиняного пустотелого пластического прессования М„100" на цем. извест. растворе М„60" (морозостойкость кирп. МРЗ 15).
   Простенки наружных стен, внутренние стены, парапеты выполняются из обыкновенного глиняного кирпича пластического прессования М„100" (парапеты М„75") на растворе М„50".
   Заштрихованные простенки и участки стен выполняются на растворе М„50" и армируются сварными сетками Ф 4мм с ячейками 50×50 в 4 швах под балками и через 3 ряда по остальной части высоты стен и в каждом 2 ряду в столбах. Отдельные участки стен без проемов армируются только в 4 швах под опорой через 2 ряда кладки.
4. Кладка наружных стен ведется с расшивкой швов с наружной стороны, как вариант, облицовка силикатным кирпичом.
5. Размеры четвертей приняты 6.5 см.
6. Перегородки приняты из гипсобетонных плит толщ. 80мм, в сухих помещениях кирп. неармированные толщ. 120 мм и армированные из кирпича „на ребро" в помещениях с влажным режимом.
7. Мероприятия по кладке в зимних условиях указаны в пояснительной записке.
8. Верх проемов и ниш в стенах принимаются по деталям перемычек на листах АС-18.
9. Вентиляционные каналы открываются на 380 мм ниже потолка.

Внесены изменения гип Вишг /Шипунов В.И./ 4-V-81г.

1976	Сельский дом культуры на 300 мест	План 1 этажа в осях 12-14. План 2 этажа в осях 12-14.	Типовой проект 264-12-153	Альбом I	Лист АС-5и

Росгипронисельстрой г. Москва

Гл. инж. ин-та / Гл. архит. ин-та / Рук. маст. N4 / Гл. констр. маст. / Гл. арх. проекта

Линаск Э.А. / Соколов Л.А. / Зарубин Н.Н. / Андреева А.М. / Гуревич В.Н.

Гл. инж. г.р-та / Ст. архитектор

Ивановский А.В. / Казанова М.Д.

Согласовано: Рук. сект. ин-ов / Гл. спец. В.К. / Гл. спец. Э.О. / Крейнис Д.Х. / Ванян Н.Д. / Крупенко В.И.

14748-02 9

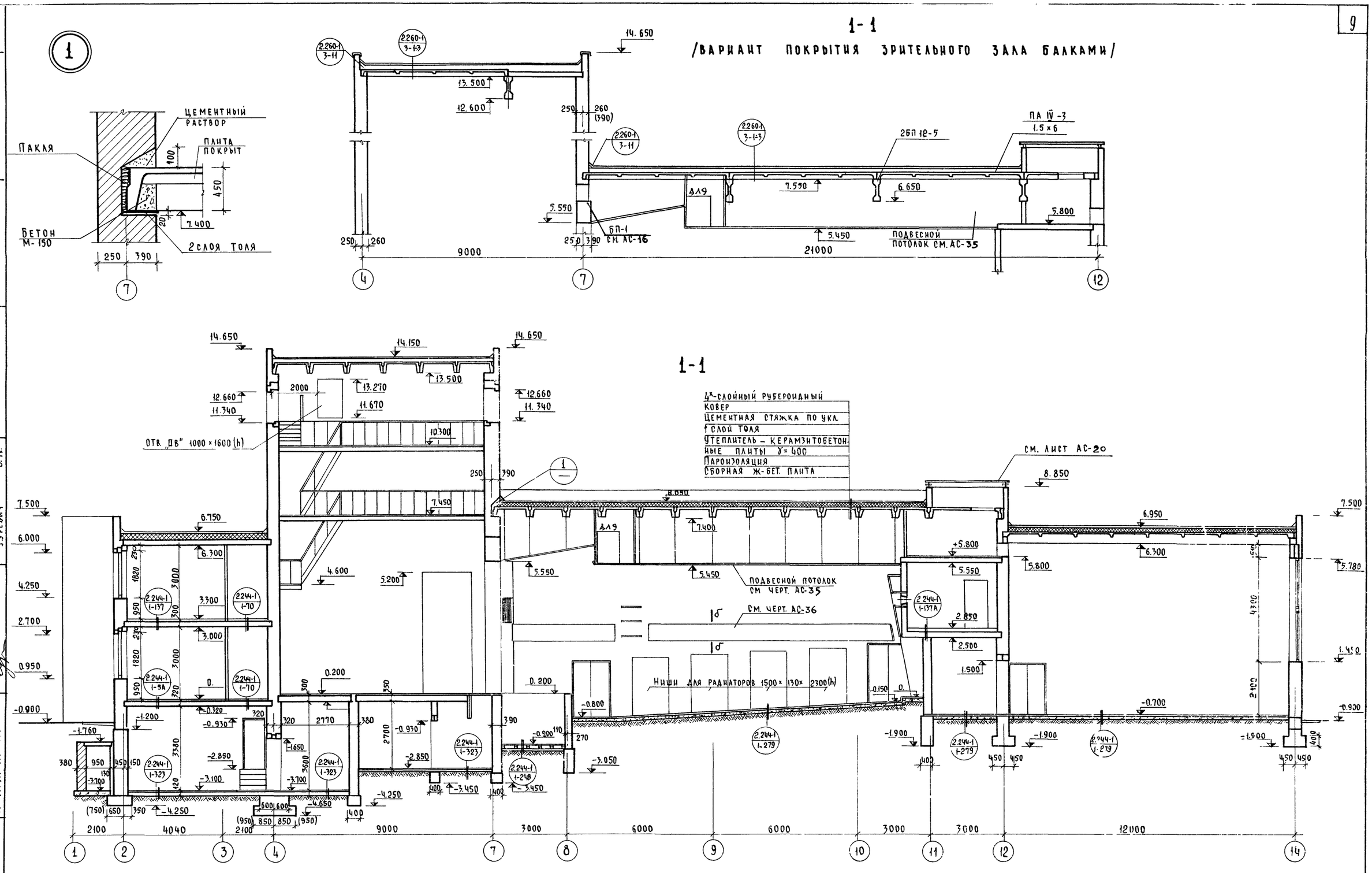

1976	СЕЛЬСКИЙ ДОМ КУЛЬТУРЫ НА 300 МЕСТ	РАЗРЕЗ 1-1 С ВАРИАНТОМ БАЛОЧНОГО ПОКРЫТИЯ	ТИПОВОЙ ПРОЕКТ 264-12-153	АЛЬБОМ I	ЛИСТ АС-6

ГИПРОНИСЕЛЬСТРОЙ г. Москва

ГЛ. АРХИТ ИН-ТА — ЕРМИЛОВ И.П.
РУК МАСТ. N 4 — СОКОЛОВ Л.А.
ГЛ. КОНСТРУКТОР — ЗАРУБИН Н.Н.
ГЛ. АРХ. ПР-ТА — АНДРЕЕВА А.М.
РУК. ГР. АРХИТ — ГУРЕВИЧ В.Н.

Вытяжная шахта с балочным вариантом

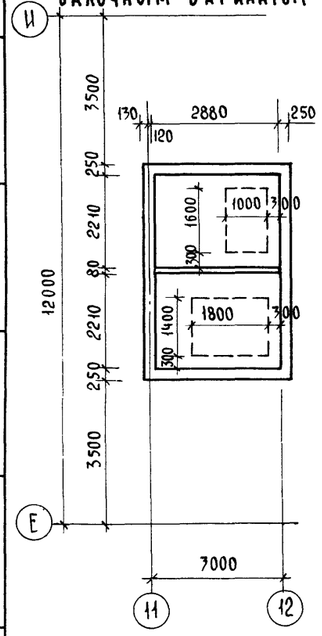

1-1

/Вариант покрытия спортивного зала балками/

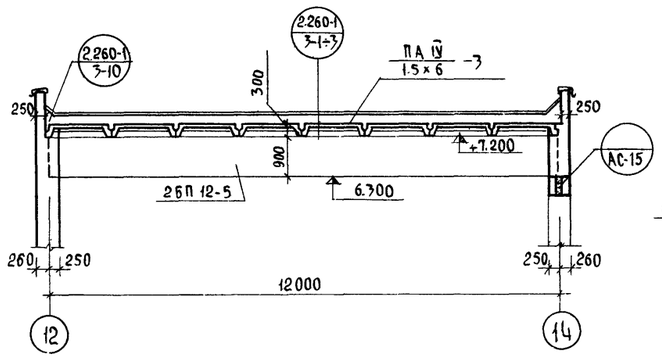

2-2

/Вариант покрытия спортивного зала балками/

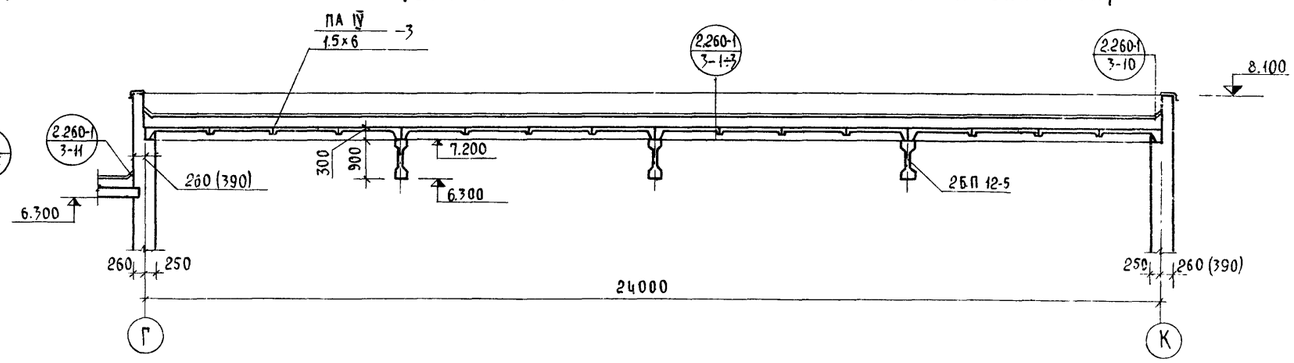

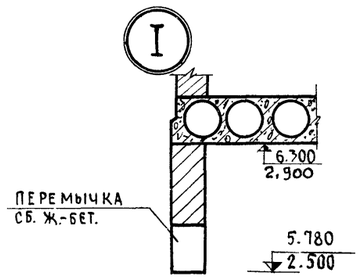

2-2

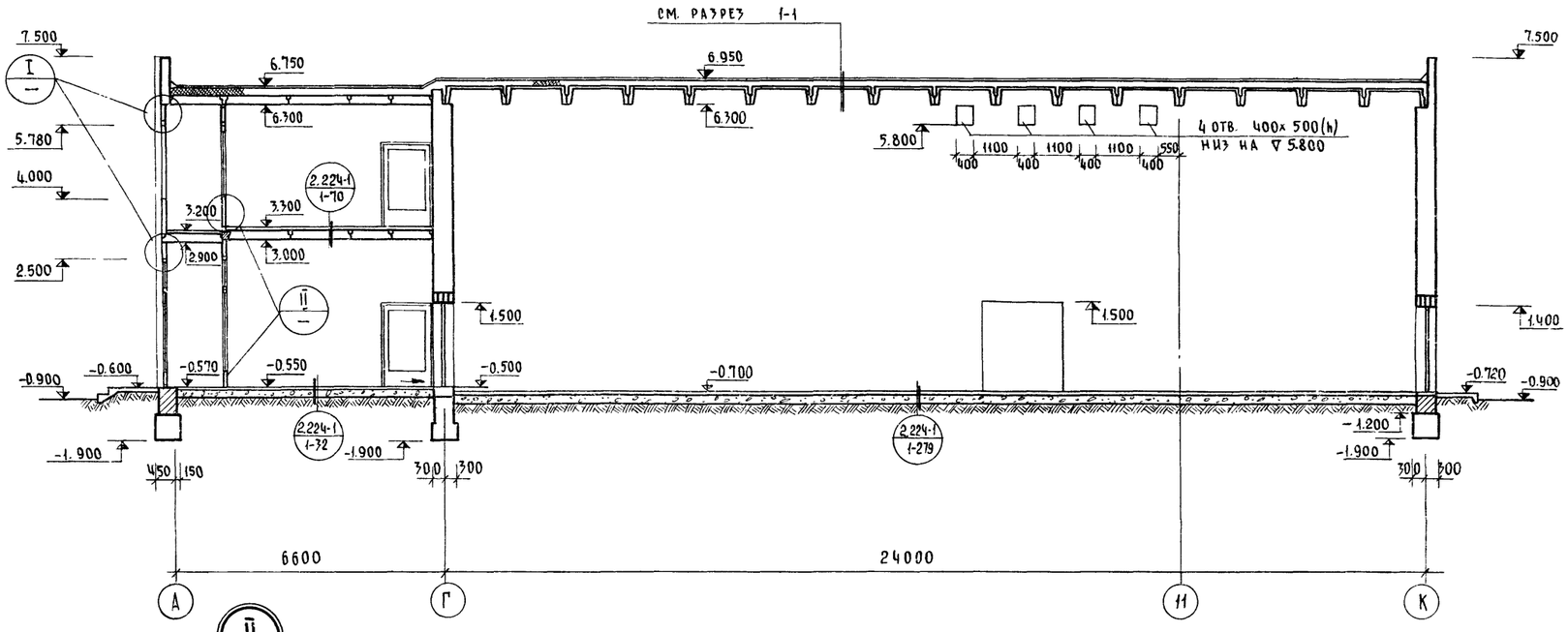

Балочный вариант

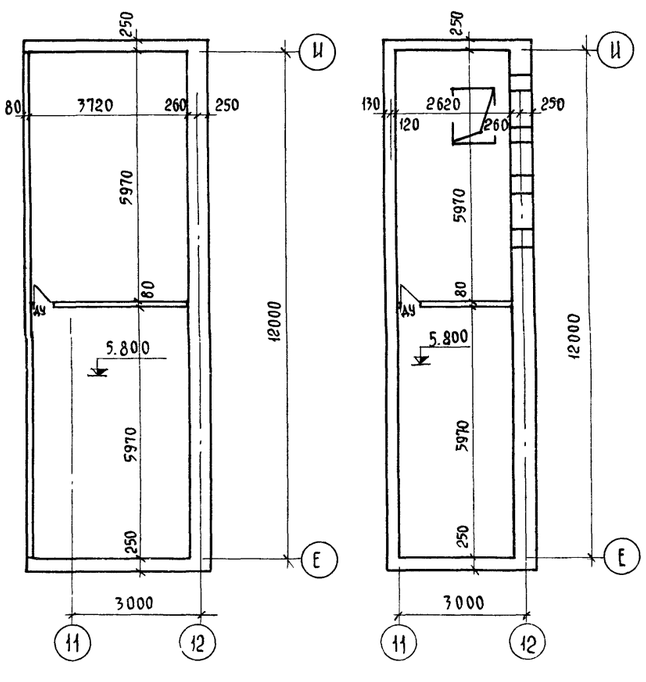

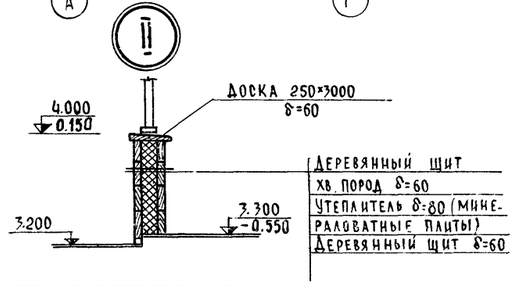

Примечания

1. Общие примечания смотри лист АС-5.
2. Вариант покрытия зрительного зала балками по разрезу 1-1 в осях 1-12 см. лист АС-6.

Внесены изменения
ГИП /Шипунов В.И./
4I-V-81г.

1976	Сельский дом культуры на 300 мест	Разрез 2-2 с вариантом балочного покрытия. Разрез 1-1 в осях 12-14. Балочное покрытие вытяжная шахта	Типовой проект 264-12-153	Альбом I	Лист АС-7и

Согласовано

Госгипрониисельстрой г. Москва

Изд. Ермилов И.Г. Гл. спец. ВК Тараскок В.М.
Казанцева М.Д. Гл. спец. ЭО
Гл. архитектор Крейнис Д.Х.
Рук. гр. Баян Н.Д.
Ст. архитектор Крупенко В.И.
Рук. сектора ОВ
Гл. архитектор Гуревич В.Н.
Гл. конструктор Андреева А.М.
Рук. маст. № 4 Зарубин Н.Н.
Гл. арх. ин-та Соколов Л.А.
Гл. арх. пр-та

14748-02 11

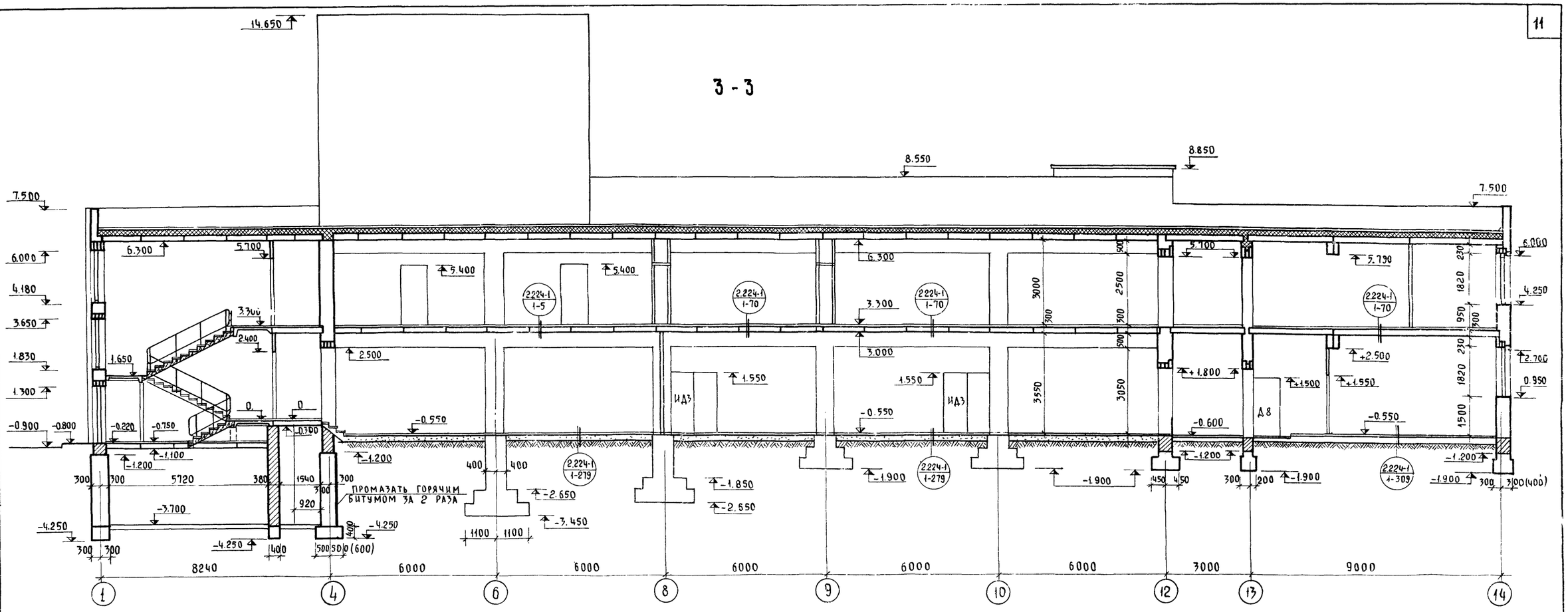

Внесены изменения
гип Вишг /Шипунов В.И./.
4-V-81г.

1976	Сельский дом культуры на 300 мест	Разрезы 3-3 ; 4-4	Типовой проект 264-12-153	Альбом I	Лист АС-8и

Росгипроинсельстрой г. Москва

Рук мастерской N4 — Гл. констр. маст. — Гл. архит. пр-та — Гл. инженер пр-та — Рук гр. архит.

Зарубин — Андреева — Гуревич — Ивановский — Ермилов

Казанова — Сомова

Копировала

14748-02 12

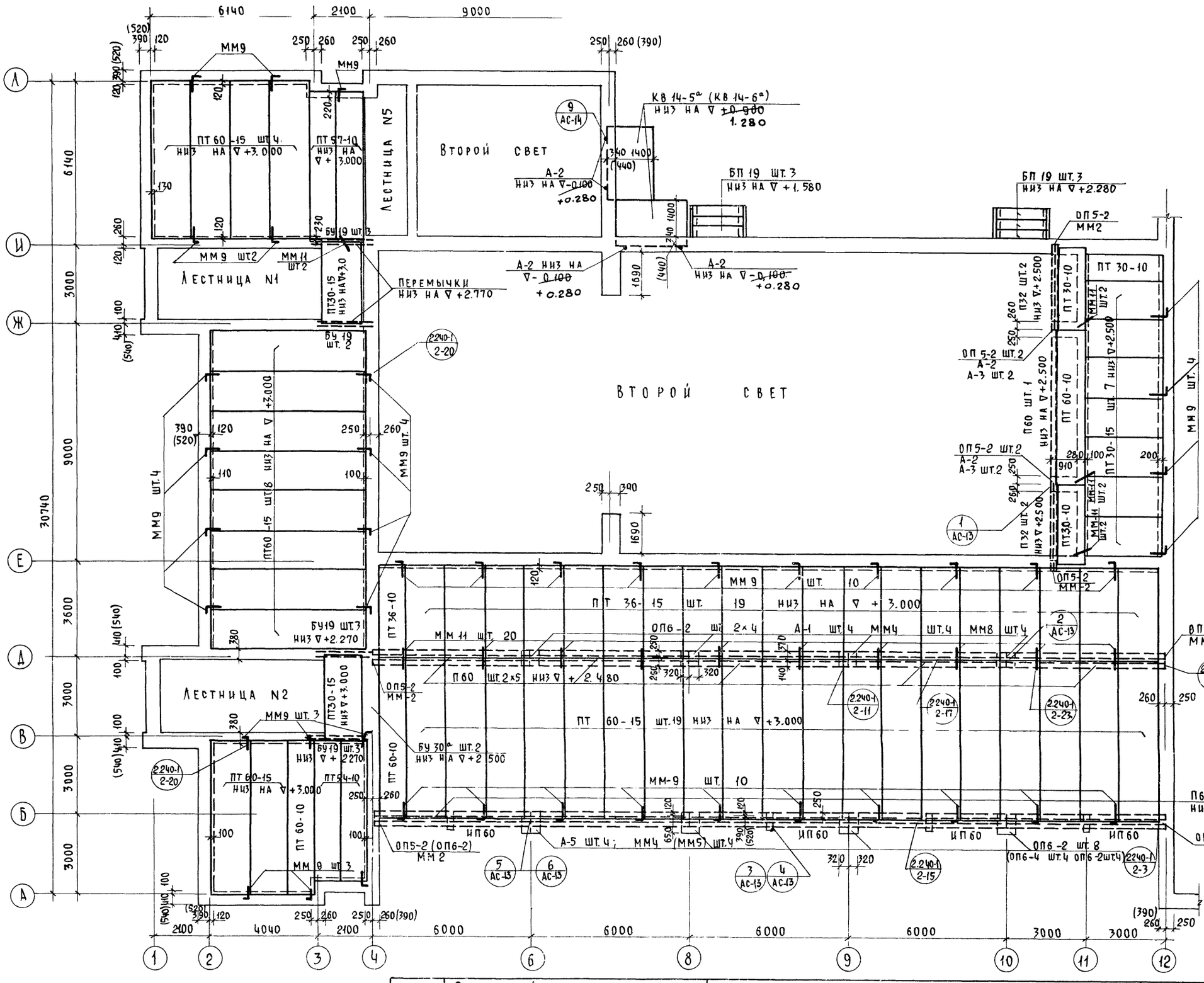

Внесены изменения
гип [подпись] /Шипунов В.И./
4-V-81г

1975	Сельский дом культуры на 300 мест	План перекрытия над 1ым этажом в осях 1-12; А-Л	Типовой проект 264-12-153	Альбом I	Лист АС-9и

14748-02 :3

Ростипроинсельстрой

Рук. мастерской № 1
Гл. констр. маст.
Гл. арх. проекта
Гл. инж. проекта
Гр. инженер

Зарубин Н.Н.
Андреева А.М.
Гуревич В.Н.
Ивановский А.В.
Дороднова Н.И.

Копировала

Сомова О.А.

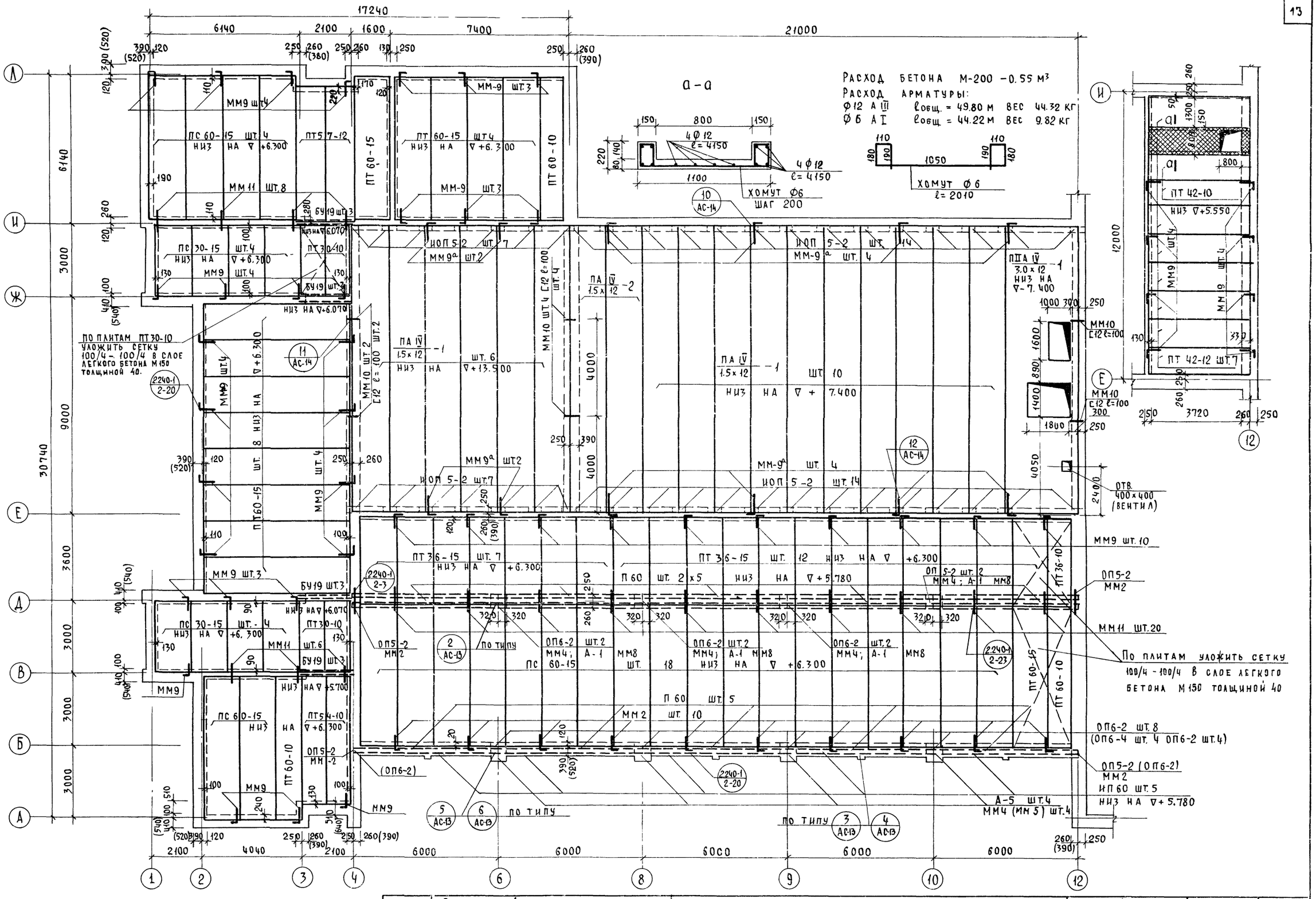

Общие примечания см. лист АС-12

1976	Сельский дом культуры на 300 мест	План покрытия в осях 1-12 ; А-Л	Типовой проект 264-12-153	Альбом I	Лист АС-10

Росгипронисельстрой г. Москва

Рук. мастерск. N4 Зарубин Н.Н.
Гл. констр. маст. Андреева А.М.
Гл. арх. проекта Гуревич В.Д.
Гл. инж. проекта Ивановский А.В.
Гр. инженер Дороднова Н.И.

Согласовано: Крейнис Д.; Рук. сектора С.В.; Сомова О.А.; Копировала

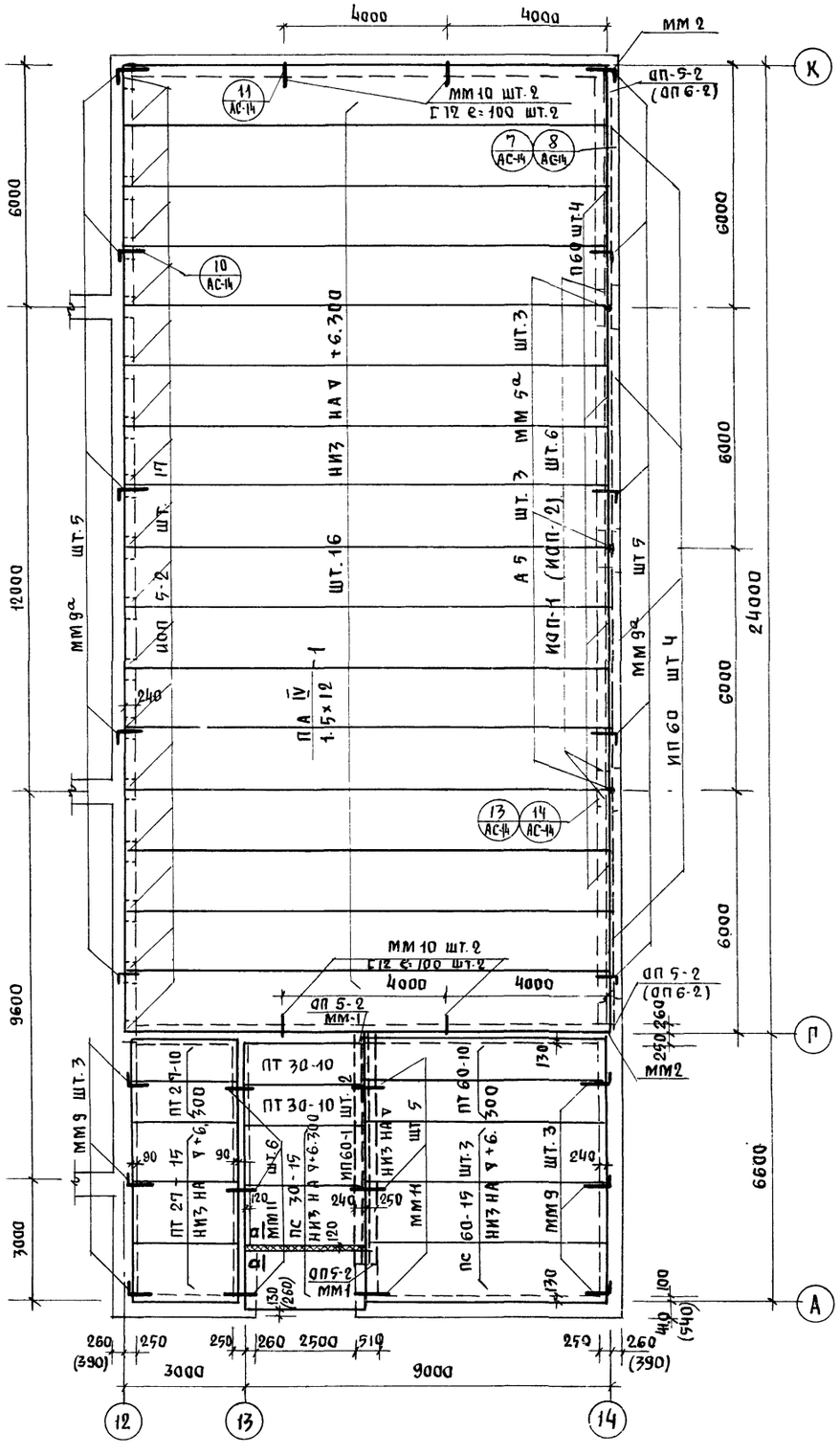

ПЛАН ПЕРЕКРЫТИЯ НА ОТМ +3.000

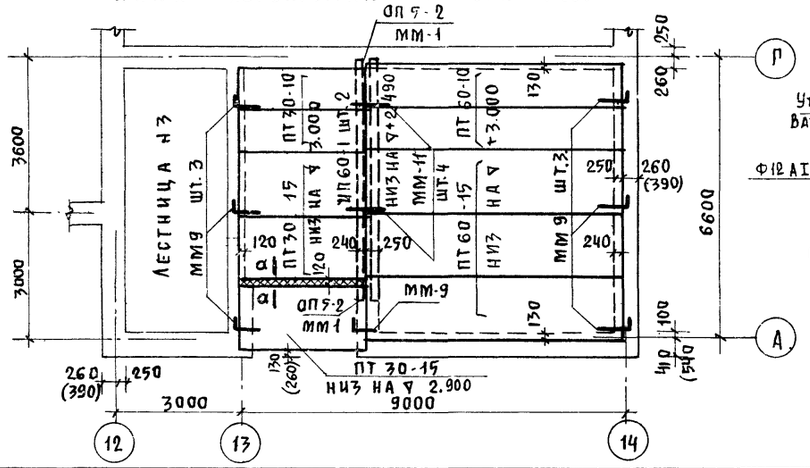

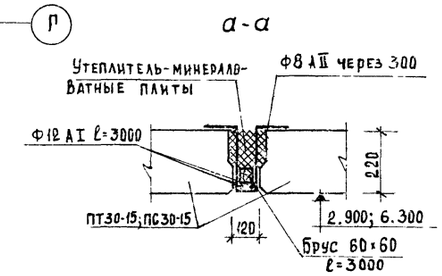

СПЕЦИФИКАЦИЯ ЖЕЛЕЗОБЕТОННЫХ ИЗДЕЛИЙ

МАРКА ИЗДЕЛИЯ	МАРКА БЕТОНА	РАЗМЕРЫ ММ e	в	h	КОЛИЧ-ВО ШТ. ОСНОВНОЙ ВАРИАНТ	БАЛОЧНЫЙ ВАРИАНТ	ОБЪЕМ БЕТОНА м³ ИЗДЕЛ	ОСНОВНОЙ ВАРИАНТ	БАЛОЧНЫЙ ВАРИАНТ	МАССА ИЗДЕЛ. КГ	КАТАЛОГ СЕРИЯ	
ПТ 60-15	200	5980	1490	220	50	50	1.121	56.05	56.05	2800	Серия 1.141-1	Выпуск 2
ПС 60-15	200	5980	1490	220	27	27	1.121	30.27	30.27	2800		
ПТ 60-10	200	5980	990	220	10	10	0.695	6.95	6.95	1740		Выпуск 6
ПТ 54-10	200	5380	990	220	4	4	0.627	2.51	2.51	1570		
ПТ 36-15	200	3580	1490	220	38	38	0.680	25.84	25.84	1700		Выпуск 9
ПС 30-15	200	2980	1490	220	11	11	0.570	6,27	6.27	1425.		Выпуск 10
ПТ 30-15	200	2980	1490	220	12	14	0.570	6.84	7.98	1425		
ПТ 36-10	200	3580	990	220	2	2	0.422	0.84	0.84	1055		Выпуск 11
ПТ 30-10	200	2980	990	220	11	14	0.353	3.88	4.94	882		
ПТ 27-10	200	2680	990	220	2	2	0.318	0.64	0.64	795		
ПТ 27-15	200	2680	1490	220	3	3	0.516	1.55	1.55	1290		Выпуск 12
ПТ 42-10	200	4180	990	220	2	2	0.491	0.98	0.98	1230		Выпуск 11
ПТ 42-12	200	4180	1190	220	7	7	0.595	4.16	4.16	1490		Выпуск 7
ПТ 57-10	200	5680	990	220	2	2	0.661	1.32	1.32	1650		Выпуск 13
ПТ 57-12	200	5680	1190	220	2	2	0.801	1.60	1.60	2000		
КВ 14-6а	200	2790	1840	150/80	(2)	(2)	0.536	(1.07)	(1.07)	1340	СЕРИЯ ИИ03-02	
КВ 14-5а	200	2790	1740	150/80	2	2	0.494	0.99	0.99	1235	Ч.1 АЛЬБ. 15-64	
П60; ИП60	300	5980	200	500	35; 14	31; 10	0.600	21.00, 8.40	18.60; 6.00	1500	СЕРИЯ ИИ03-02 АЛЬБОМ 108	
П 32	200	3180	120	400	4	4	0.152	0.61	0.61	380		
ОП 5-2	200	510	250	140	20 (14)	56 (50)	0.018	0.36 (0.25)	1.01 (0.90)	45		
ОП-6-2	200	640	250	220	32 (30)	32 (32)	0.035	1.12 (1.05)	1.12 (1.12)	88		
ОП 6-4	200	640	380	220	— (8)	- (8)	0.053	— (0.42)	- (0.42)	133		
ИОП 5-2	200	510	250	140	59 (59)	—	0.018	1.06 (1.06)	—	45	Альбом IV	ИЖ-3
ИОП-1	200	510	420	140	6 (-)	—	0.030	0.18 (-)	—	75		ИЖ-4
ИОП-2	200	640	420	220	- (6)	—	0.059	- (0.36)	—	148		ИЖ-4
ИП 60-1	300	5590	200	500	4	8	0.56	2.24	4.48	1400		ИЖ-1
ИП 60-1А	300	5590	200	500	—	4	0.56	—	2.24	1400		ИЖ-2
БП 19	200	1950	380	140	6	6	0.103	0.62	0.62	260	СЕРИЯ 1.139-1 ВЫПУСК-1	
БУ 19	200	1950	120	220	24	24	0.051	1.22	1.22	130		
ПА IV 1.5×12 -1; ПА IV 1.5×12 -2	400	11960	1480	450	32; 2	—	2.04	65.28; 4.08	—	5100	СЕРИЯ 1.465-3 В.3. Ч.1 В.2 Ч.1	
ПА IV 3.0×12 -1	400	11960	2980	450	1	—	2.78	2.78	—	7000		
ПА IV 1.5×6 -3; ПА IV 1.5×6 -3в	250	5970	1490	300	—	39; 25	0.615	—	23.98; 15.37	1500	СЕРИЯ 1.465-7 В.3. Ч.1	
2БП 12-5	500	11960	280	890	—	7	2.00	—	14.00	5000	СЕРИЯ 1.462-1 В.I	
ПТ 30-12	200	2980	1190	220	—	1	0.431	—	0.43	1080	СЕРИЯ 1.141-1 ВЫПУСК 10	
ИОП-3	200	640	380	300	—	11 (11)	0.072	—	0.79 (0.79)	175	Альбом IV	ИЖ-5
ИОП-4	200	900	510	300	—	3 (-)	0.138	—	0.41 (-)	345		ИЖ-6
ИОП-4а	200	900	640	300	—	- (3)	0.173	—	- (0.52)	433		ИЖ-6

1976	СЕЛЬСКИЙ ДОМ КУЛЬТУРЫ НА 300 МЕСТ	ПЛАН ПОКРЫТИЯ В ОСЯХ 12-14; А-К. ПЛАН ПЕРЕКРЫТИЯ НА ОТМ. +3.000 В ОСЯХ 11-14; А-Г	ТИПОВОЙ ПРОЕКТ 264-12-153	АЛЬБОМ I	ЛИСТ АС-11

РУК МАСТЕРСКОЙ №4 ГЛ. КОНСТРУКТОР ГЛ. АРХИТЕКТОР ПР-ТА ГЛ. ИНЖЕНЕР ПР-ТА РУК ГРУППЫ КОНСТР
ЗАРУБИН Н.Н. АНДРЕЕВА А.М. ГУРЕВИЧ В.Н. ИВАНОВСКИЙ А.В. ДОРОДНОВА Н.И.
КОПИРОВАЛ
ДЖЕМИЛОВА
ГОСГИПРОНИИСЕЛЬСТРОЙ г. МОСКВА

План покрытия зрительного зала /балочный вариант/

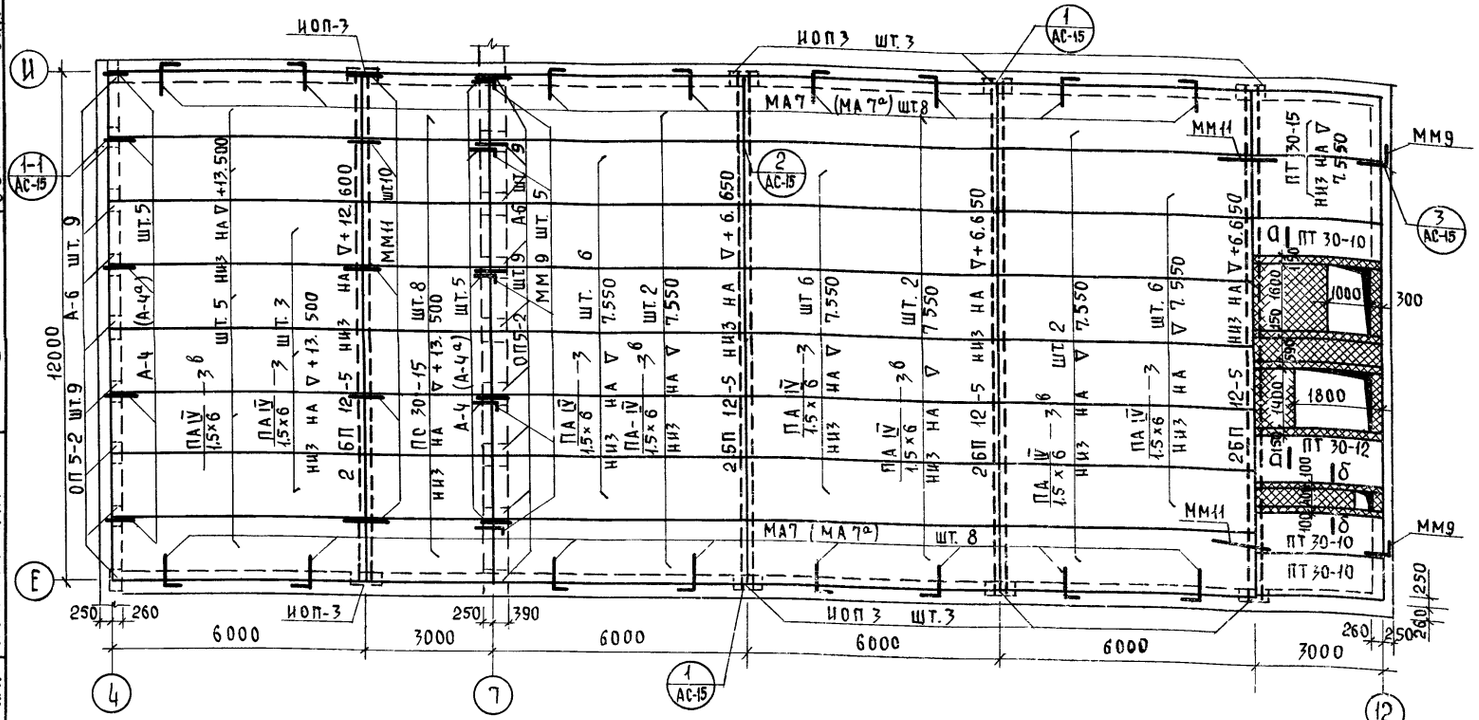

Примечание

1. Укладку железобетонных изделий производить на свежевыстланный раствор „М-50".
2. Зазоры между кладкой и перекрытием не допускаются.
3. Швы между плитами замоноличиваются цементным раствором „М-100" с расшивкой швов на потолке.
4. Отверстия в плитах для пропуска труб просверливаются не задевая ребер плиты Край отверстия должен быть не ближе 10 см от края продольного ребра. После монтажа труб заделка производится бетоном „М-150".
5. При укладке утеплителя необходимо принять меры по защите от увлажнения при производстве работ.
6. Анкера должны быть защищены от коррозии слоем цементного раствора или покраской масляно-битумным лаком N 176 согласно СНиП IВ 24-62 и IIВ.6-62
7. При перекрытии зала плитами ℓ=12м по серии 1.465-3 швы между плитами должны быть заполнены бетоном „М-200" на мелком заполнителе. При этом зазоры между торцами продольных ребер должны быть заделаны на всю высоту ребра.
8. Сечения а-а , б-б см. лист АС-14.
9. Данные в скобках для толщины наружных стен 640 мм.

Спецификация металлических изделий

Марка изделия	Профиль или сечение	Длина мм	Количество шт. основн. вар.	Количество шт. балочн. вар.	Вес кг издел.	Вес кг основн. вар.	Вес кг балочн. вар.	Каталог лист
ММ 2	L 50×5	750	12	10	2.73	32.76	27.30	
ММ 4	−8×80	220	16 (8)	16 (8)	1.10	17.60 (8.80)	17.60 (8.80)	Серия 2.240-1 Вып. 2
ММ 5	−8×80	320	— (4)	— (4)	1.61	— (6.44)	— (6.44)	
ММ 8	ф 5 ВI	—	8	8	29.5	236.00	236.00	
ММ 9	ф10 А II	750	113	120	0.46	51.98	55.20	
ММ 9а	ф10 А II	1300	22	—	0.81	17.82	—	Альбом IV лист КМ-10
ММ 10	ф10 А II	—	10	—	0.45	4.50	—	Серия 2.240-1 В.2
ММ 11	ф10 А II	500	78	85	0.31	24.18	26.35	
А-1	ф12 А I ф12 А I	2100 300	8	8	2.07	16.56	16.56	
А-2	ф16 А III L 75×8	1300 300	6	12	4.76	28.56	57.12	
А-3	L 75×8	250	4	4	2.26	9.04	9.04	Альбом IV лист КМ-10
А-4	ф10 А II ф10 А II	500 280	—	20 (-)	0.48	—	9.60 (—)	
А-4а	ф10 А II ф10 А II	500 410	—	— (20)	0.56	—	— (11.20)	
А-5	L 75×8 ф16 А III	300 2150	11	8	6.11	67.21	48.88	
А-6	−140×10 −50×5	380 500	—	36	5.38	—	193.68	
А-7	ф10 А II	565	—	32 (-)	0.35	—	11.20 (—)	
А-7а	ф10 А II	695	—	— (32)	0.43	—	— (13.76)	
ММ 1	L 50×5	450	2	2	1.70	3.40	3.40	Серия 2.240-1 В.2
ММ 5а	−8×140	380	3	—	3.34	10.02	—	Альбом IV л.КМ-10

План покрытия спортивного зала /балочный вариант/

15

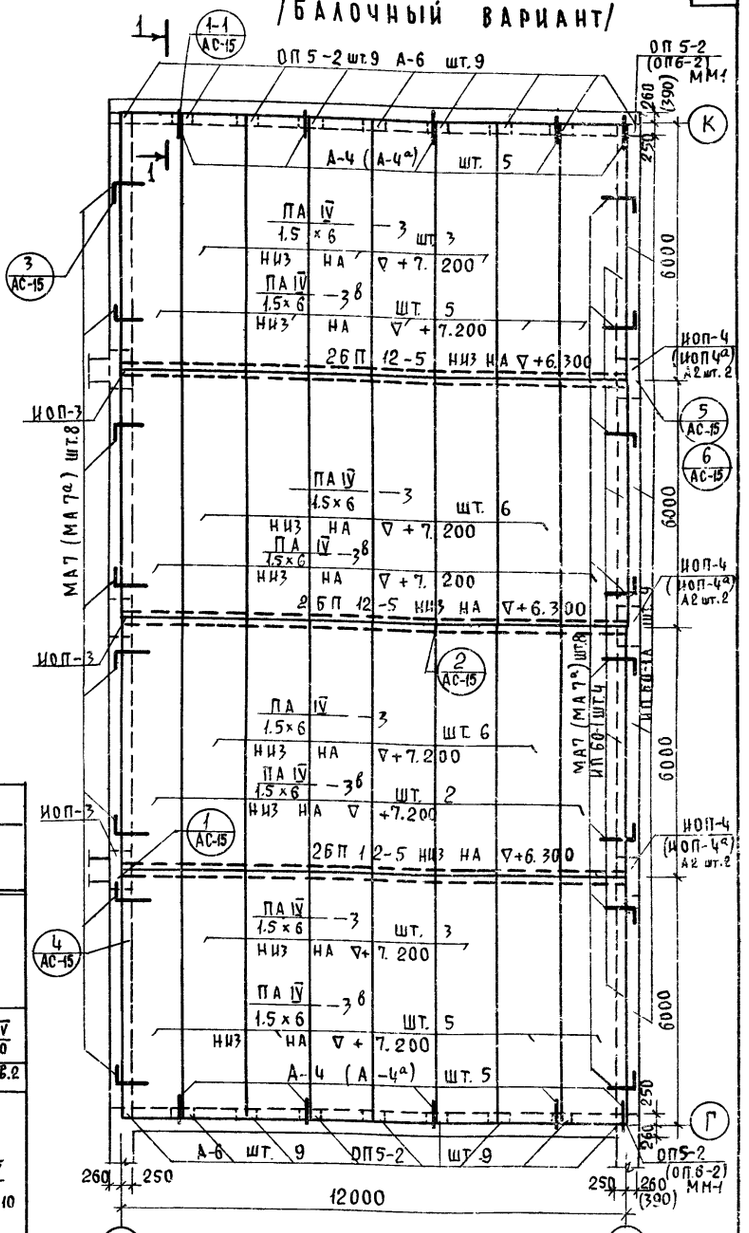

Таблица толщин утеплителей

Эскиз	Утеплитель	Объемный вес γ кг/м³	Толщина δ см при наружн. t воздуха зрит. зал −20°	−30°	−40°	все помещ. −20°	−30°	−40°
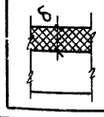	Пенобетонные плиты	300	8	12	14	8	12	14
	Керамзитобетонные плиты	500	16	20	24	16	20	24
	Минераловатные жесткие плиты	300	10	12	20	10	12	20

1976	Сельский дом культуры на 300 мест	План покрытий зрительного зала и спортивного зала /вариант балочного покрытия/	Типовой проект 264-12-153	Альбом I	Лист АС-12

Госстройпроект Сельстрой г. Москва
Гл. мастер проекта Зарубин
Гл. констр. мастерской Андреева
Гл. арх. проекта Гуревич
Гл. инж. проекта Иванюрский
Гр. инженер Доронова
Н.контр. Самова О.А.
Копировала Ковалева
Н.И. А.В. В.Н. А.М. Н.Н.

14748-02 1В

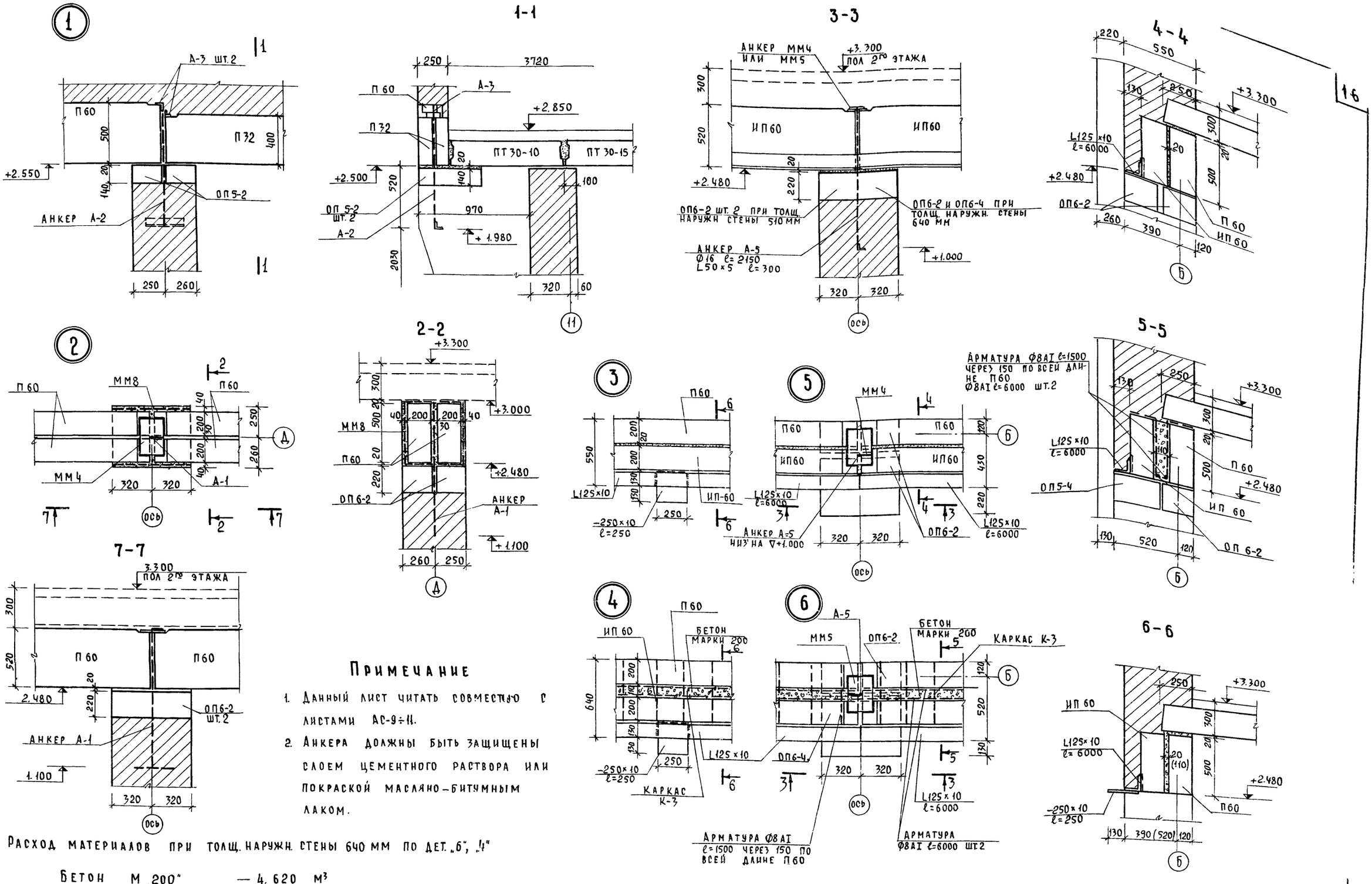

Примечание

1. Данный лист читать совместно с листами АС-9÷11.
2. Анкера должны быть защищены слоем цементного раствора или покраской масляно-битумным лаком.

Расход материалов при толщ. наружн. стены 640 мм по дет. „6", „4"

Бетон М „200" — 4.620 м³

Сталь Ø8А-I — 398.4 кг

1976	Сельский дом культуры на 300 мест	Детали перекрытий „1"-„6"	Типовой проект 264-12-153	Альбом I	Лист АС-13

Гл. АРХ. ПРОЕКТА — Гуревич
Гл. ИНЖ. ПРОЕКТА — Ивановский
Гр. ИНЖЕНЕР — Дороднова
Андреева А.М.
Гуревич В.Н.
Ивановский А.В.
Дороднова Н.И.
Копировала
Сомова О.А.
г. Москва

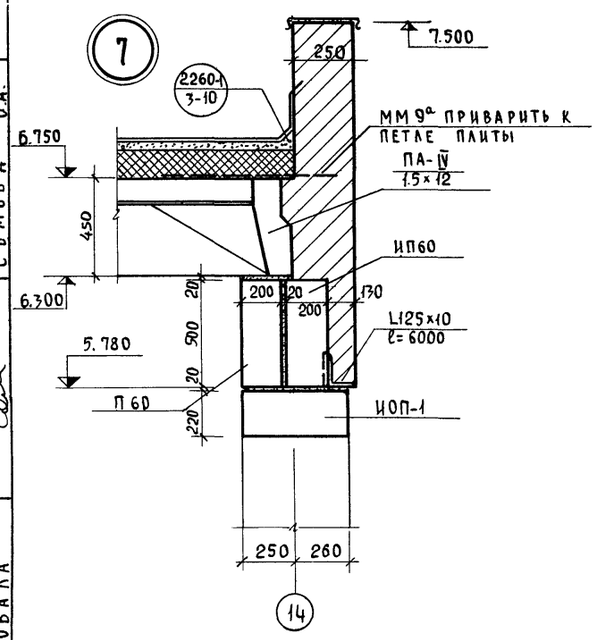

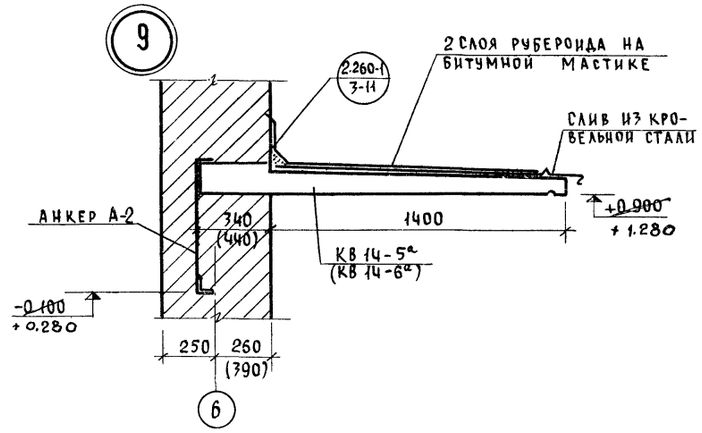

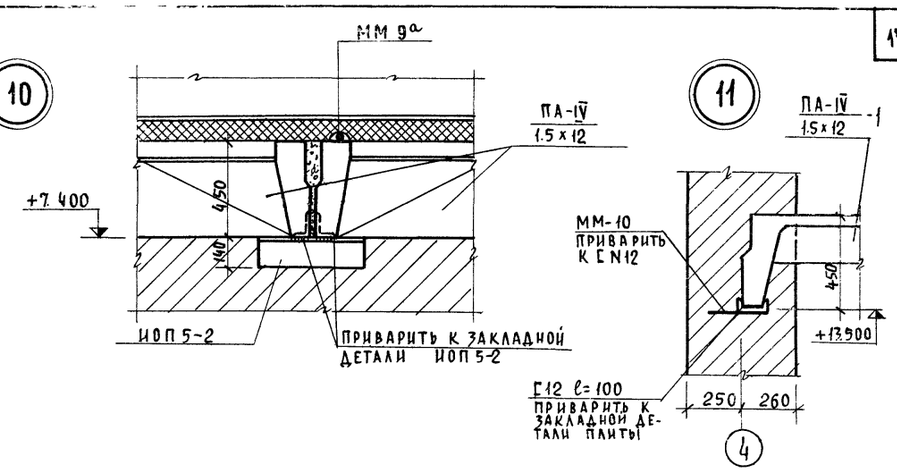

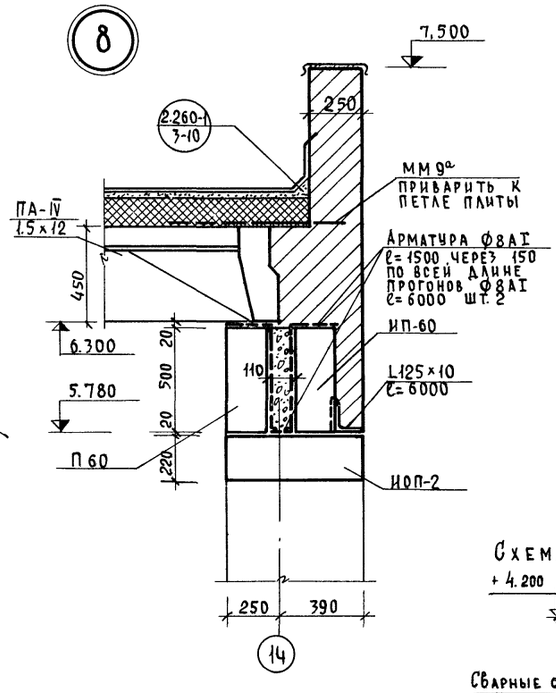

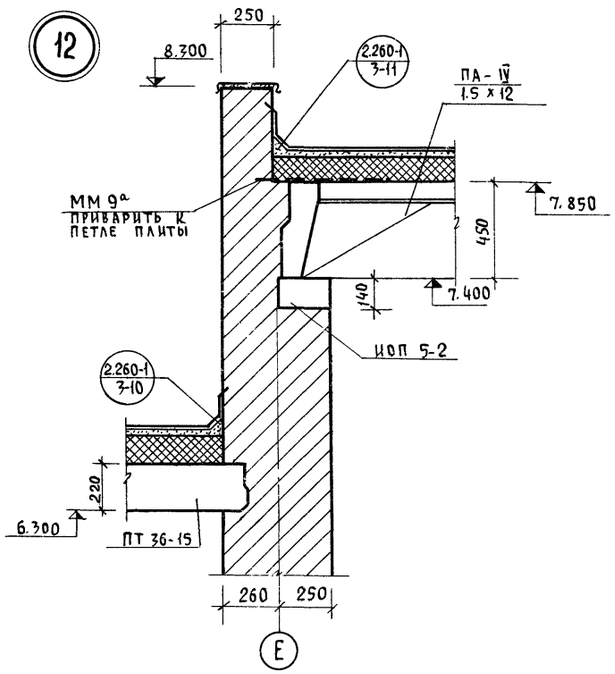

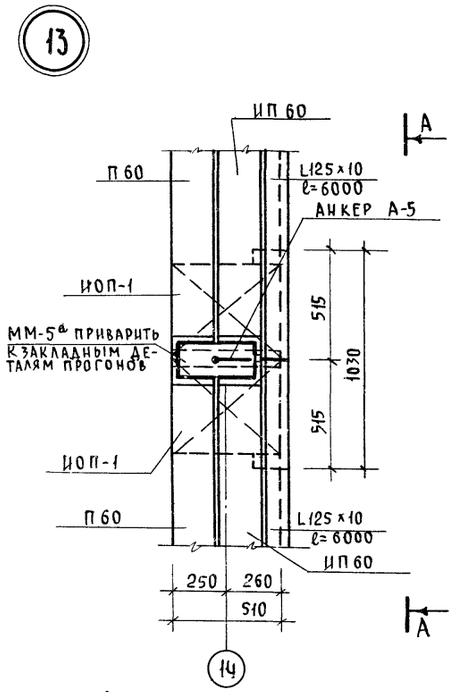

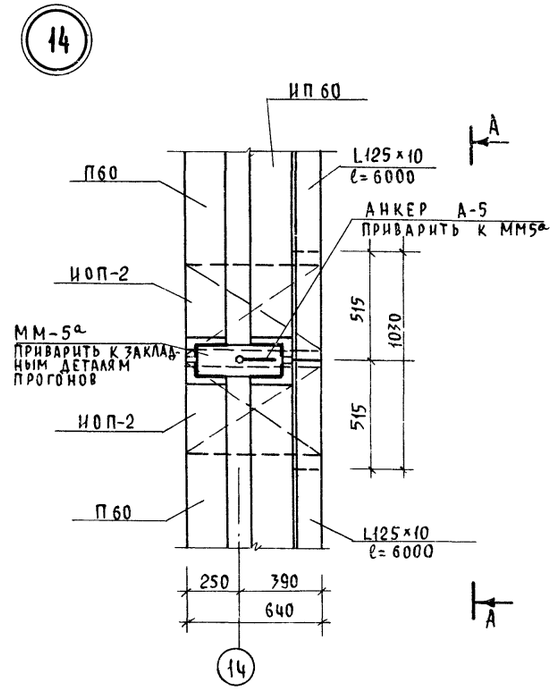

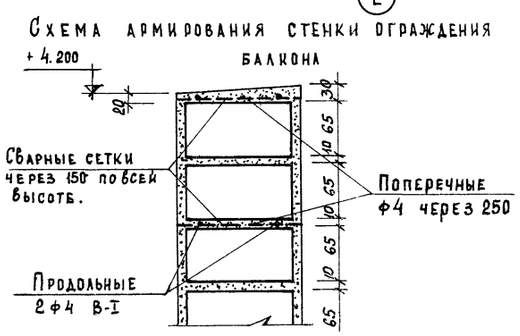

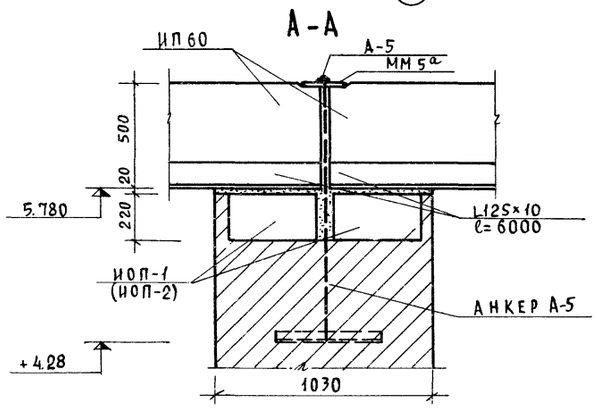

Примечание

1. Данный лист читать совместно с листами АС-9÷11.
2. Анкера должны быть защищены слоем цементного раствора или покраской масляно-битумным лаком.

Внесены изменения
ГИП Вшоч /Шипунов В.И./
4-V-81г

1976	Сельский дом культуры на 300 мест	Детали перекрытий „7"–„14"	Типовой проект 264-12-153	Альбом I	Лист АС-14и

Росгипрониисельстрой г. Москва

Рук. мастерской №4 Гл. констр. маст. Гл. арх. проекта Гл. инж. проекта Гр. инженер

Зарубин Н.Н. Андреева А.М. Гуревич В.Н. Ивановский А.В. Дороднова Н.И.

Копировала Сомова О.А.

14748-02 18

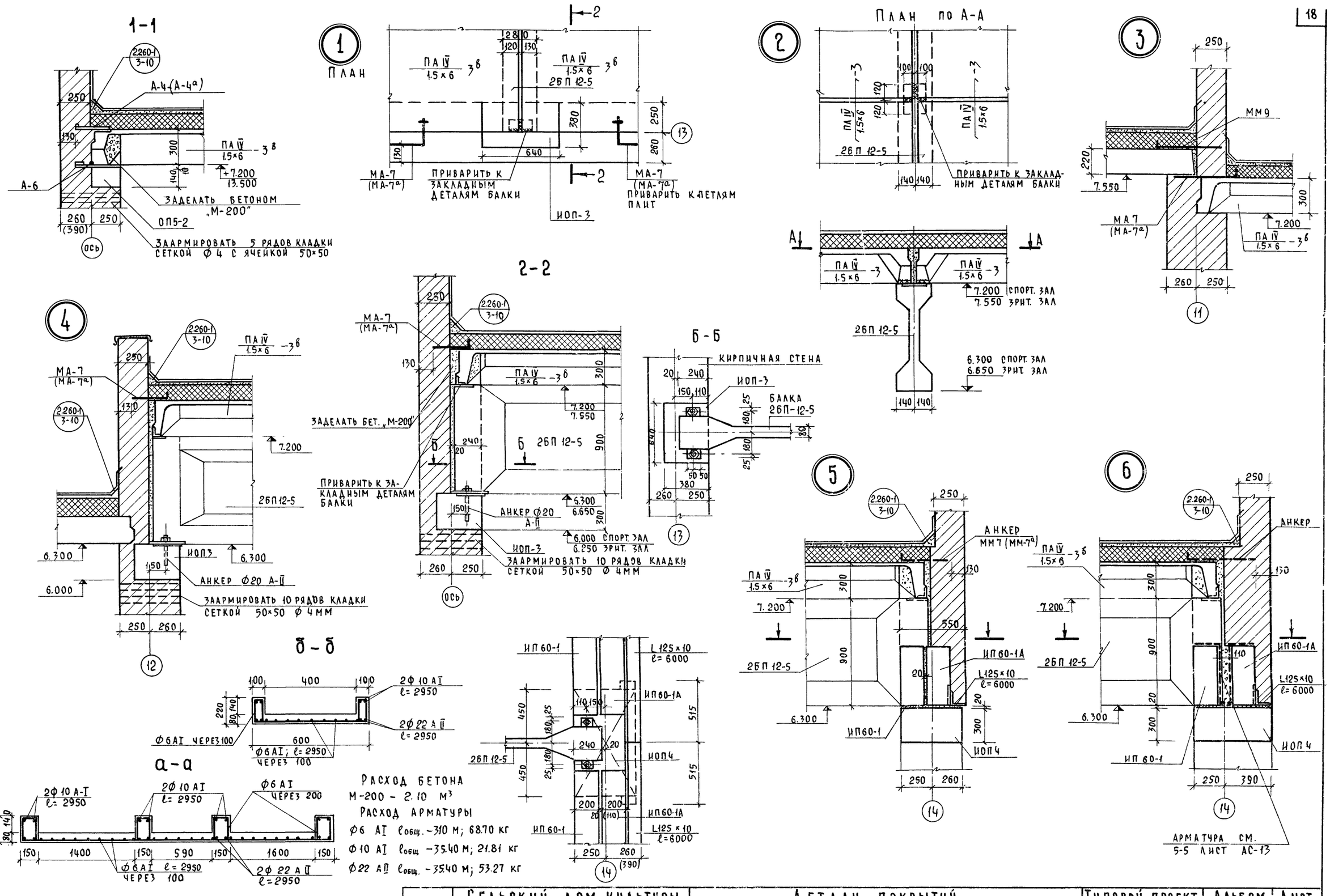

1976	СЕЛЬСКИЙ ДОМ КУЛЬТУРЫ НА 300 МЕСТ	ДЕТАЛИ ПОКРЫТИЙ /ВАРИАНТ БАЛОЧНОГО ПОКРЫТИЯ/	ТИПОВОЙ ПРОЕКТ 264-12-153	АЛЬБОМ I	ЛИСТ АС-15

Ростипроинсельстрой г. Москва

Рук. мастерской №4 — Зарубин Н.Н.
Гл. констр. маст. — Андреева А.М.
Гл. арх. проекта — Гуревич В.Н.
Гл. инж. проекта — Ивановский А.В.
Гр. инженер — Дороднова Н.И.
Копировала — Сомова О.А.

Монолитная железобетонная балка БП-1 над порталом

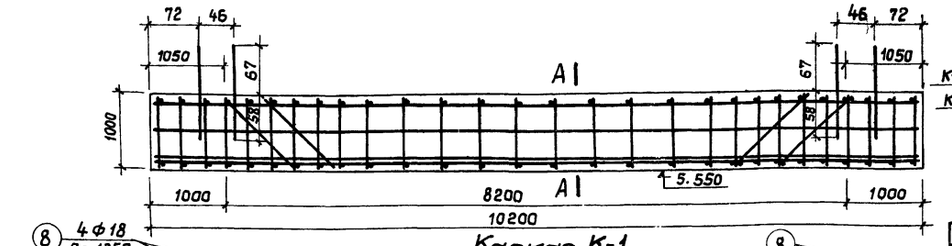

по А-А

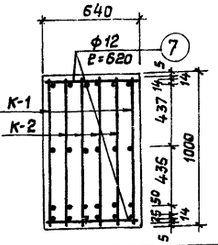

Примечание
Балку БП-1 и обрамление дымовых люков производить из бетона марки „300"

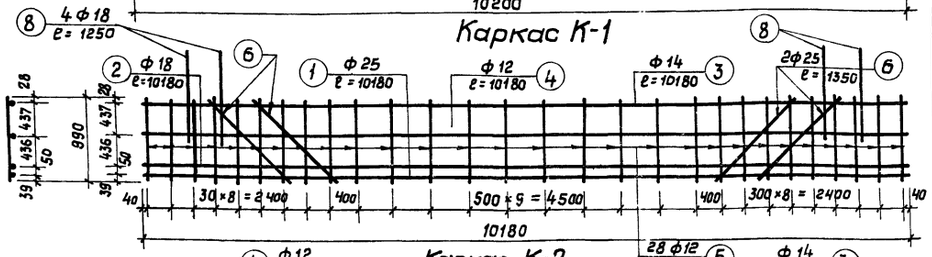



Выборка арматуры кг на 1 изделие

Марка	ф25 AIII	ф18 AIII	ф14 AII	ф12 AI	ф12 AIII	ф8 AI	ф6 AI	Всего
БП-1	276,74	142,16	74,52	235,73	—	—	—	729,15
БМ-1	74,84	—	—	—	17,26	20,33	22,07	134,50
(БМ-2)	99,79	—	—	—	23,02	27,37	24,60	(174,78)
БМ-3	—	—	—	26,36	—	—	7,60	33,96
монол. участ.	—	—	—	—	—	—	1,51	1,51

Расход материалов

Наименов. элемента	Кол. элем.	Расход бетона, м3 на изд.	общий
БП-1	1	6,53	6,53
БМ-1	2	0,95	1,90
(БМ-2)	2	1,20	2,40
БМ-3	2	0,21	0,42
Монолит. участок	8	0,007	0,06

Деталь соединения балки с поясом

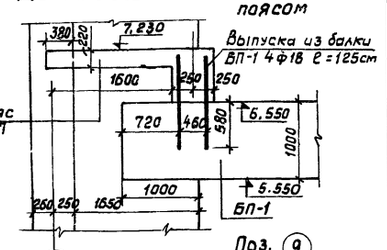

Спецификация арматуры

Назв. эл-та	Марка каркас	Поз.	ф мм	Кол. шт.	Длина позиц. мм	Длина общ. м	Вес в кг поз.	Вес в кг общ.	Выборка арматуры на элемент ф мм	Σпℓ м	Вес кг
Монолитная железобетонная балка 1 шт.	Каркас К-1 шт. 2	1	ф25AIII	1	10180	20,36	39,19	78,38	ф25AIII	31,16	119,98
		2	ф18AIII	1	10180	20,36	20,35	40,72	ф18AIII	20,36	40,72
		3	ф14AII	1	10180	20,36	12,42	24,84	ф14AII	20,36	24,84
		4	ф12AI	1	10180	20,36	9,16	18,32	ф12AI	75,80	68,16
		5	ф12AI	28	990	55,44	0,88	49,84			
		6	ф25AIII	4	1350	10,80	5,20	41,60			
						Итого:		253,70			253,70
	Каркас К-2 шт. 4	1	ф25AIII	1	10180	40,72	39,19	156,76	ф25AIII	40,72	156,76
		2	ф18AIII	1	10180	40,72	20,36	81,44	ф18AIII	40,72	81,44
		3	ф14AII	1	10180	40,72	12,42	49,68	ф14AII	40,72	49,68
		4	ф12AI	1	10180	40,72	9,16	36,64	ф12AI	151,60	136,32
		5	ф12AI	28	990	110,88	0,89	99,68			
						Итого:		424,20			424,20
		7	ф12AI	56	620	34,72	0,558	31,25	ф12AI	34,72	31,25
						Итого:		31,25			
		8	ф18AIII	8	1250	10,00	2,50	20,00	ф18AIII	10,00	20,00
						Итого:		20,00			
Балка БМ-1 шт. 1	При толщ. стены 51см К-1 шт. 3	9	ф6AI	44	850	37,40	0,19	8,30	ф25AIII	19,44	74,84
		10	ф6AI	44	820	36,08	0,18	8,01	ф12AIII	19,44	17,26
		11	ф6AI	4	6480	25,92	1,44	5,75	ф8AI	51,48	20,33
		12	ф8AI	66	360	23,76	0,16	9,39	ф6AI	99,40	22,07
		13	ф8AI	99	280	27,72	0,11	10,95			
		14	ф25AIII	3	6480	19,44	24,95	74,84			
		15	ф12AIII	3	6480	19,44	5,75	17,26			
						Итого:		134,50			134,50
Балка БМ-2 шт. 1	При толщ. стены 64см К-2 шт. 4	9	ф6AI	44	850	37,40	0,19	8,30	ф25AIII	24,95	99,79
		16	ф6AI	44	1080	47,52	0,24	10,55	ф12AIII	5,75	23,02
		11	ф6AI	4	6480	25,92	1,44	5,75	ф8AI	69,30	27,37
		17	ф8AI	66	490	32,34	0,19	12,77	ф6AI	110,84	24,60
		13	ф8AI	132	280	36,96	0,11	14,60			
		14	ф25AIII	4	6480	25,92	24,95	99,79			
		15	ф12AIII	4	6480	25,92	5,75	23,02			
						Итого:		174,78			174,78
Балка БМ-3 шт. 1		18	ф12AI	7	4240	29,68	3,77	26,36	ф12AI	29,68	26,36
		19	ф6AI	20	830	16,60	0,18	3,69	ф6AI	34,20	7,60
		20	ф6AI	20	880	17,60	0,20	3,91			
						Итого:		33,96			33,96
Монолитн. участок шт. 4		21	ф6AI	8	480	3,84	0,11	0,85	ф6AI	6,80	1,51
		22	ф6AI	4	740	2,96	0,16	0,66			
						Итого:		1,51			1,51
ЗД-1 шт. 6		23	-180×10	6	530	3,20	7,49	44,96	-180×10	3,20	44,96
		24	ф25AIII	24	280	6,72	1,08	25,88	ф25AIII	6,72	25,88
		25	-20×8	12	300	3,60	0,38	4,54	-20×8	3,60	4,54
						Итого:		75,38			75,38
ЗД-2 шт. 4		26	-63×6	12	250	3,00	1,43	17,16	L63×6	3,00	17,16
						Итого:		17,16			17,16

ЗД-1

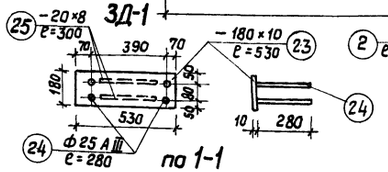

ЗД-2

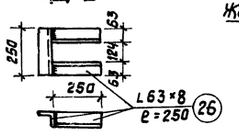

по 1-1

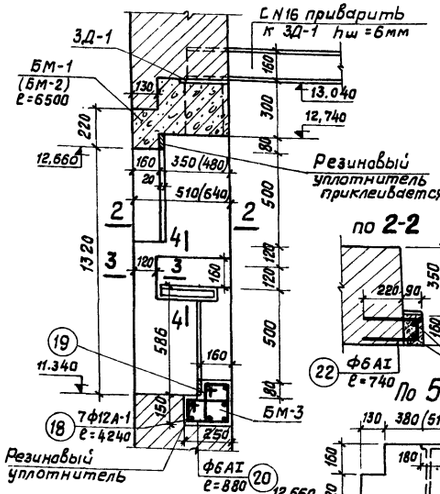

по 4-4

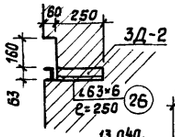

Дымовой люк в стене по оси 4;7

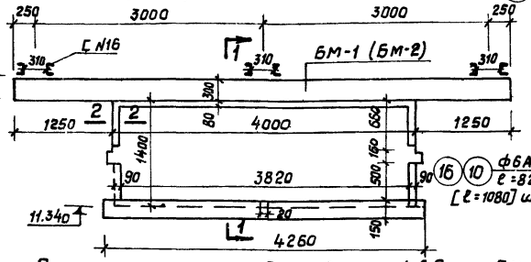

по 2-2

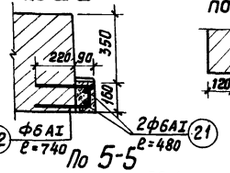

по 3-3

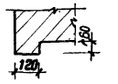

по 5-5

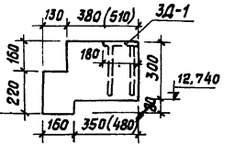

Поз. 9

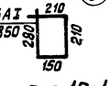

Поз. 10;16

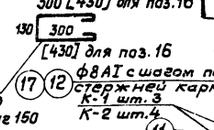

по Б-Б

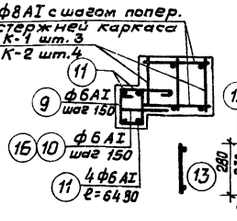

Поз. 19



Поз. 20



Расположение закладных деталей в балке БМ-1;БМ2

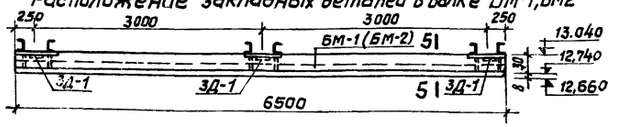

Армирование балки БМ-1; БМ-2

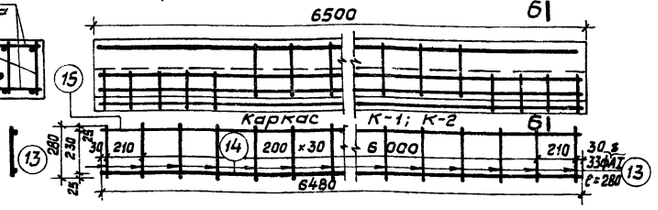

Росгипронисельстрой г. Москва	Рук. мастер. №4 Зарубин Н.Н.	1976	Сельский дом культуры на 300 мест	Монолитная железобетонная балка над порталом. Дымовой люк	Типовой проект 264-12-153 / Альбом I / Лист АС-16
	Гл. конструктор Анфеева А.И.				
	Гл. арх. пр-та Зуев В.Н.				
	Рук. гр. инж. Иванов А.В.				
	Инженер Гольман К.Ш.				

Схемы расположения монолитных железобетонных поясов

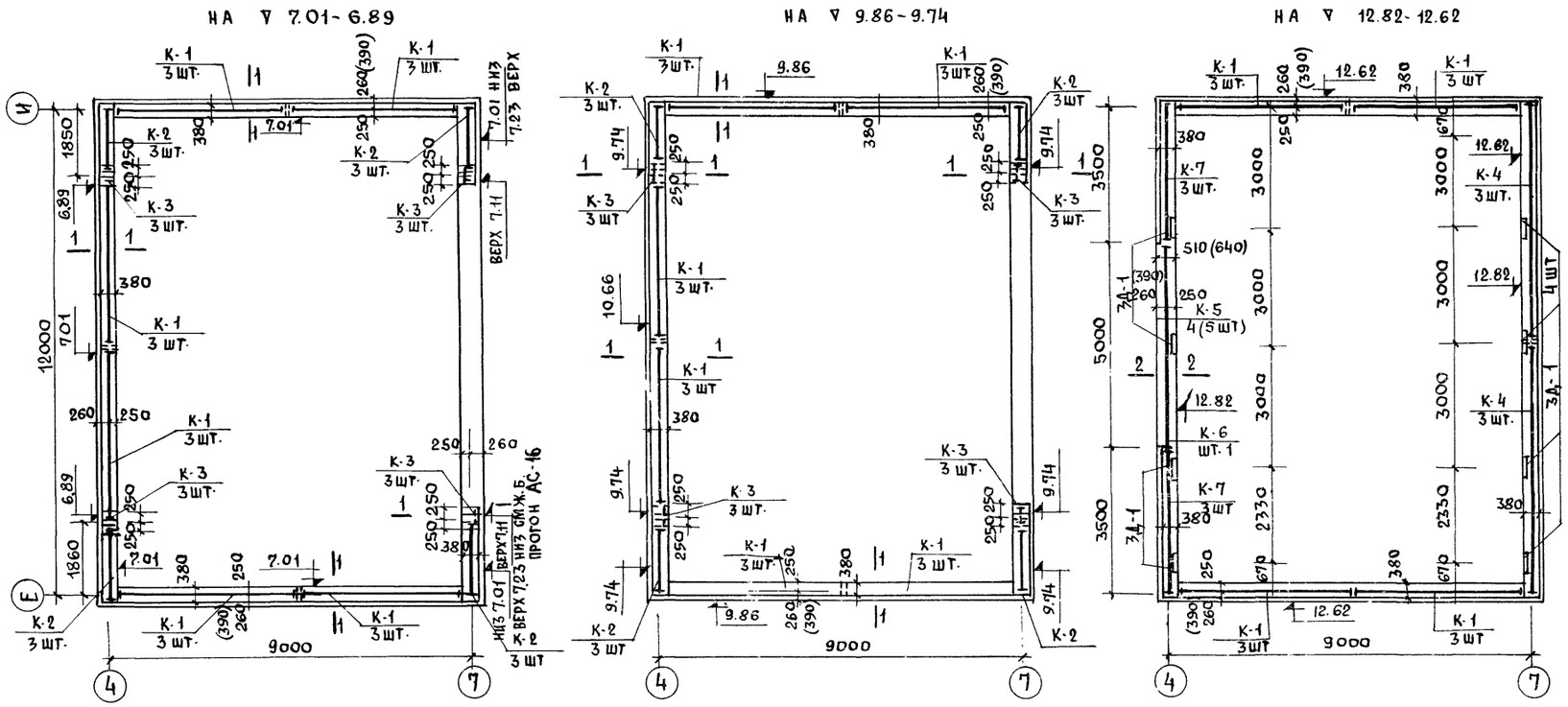

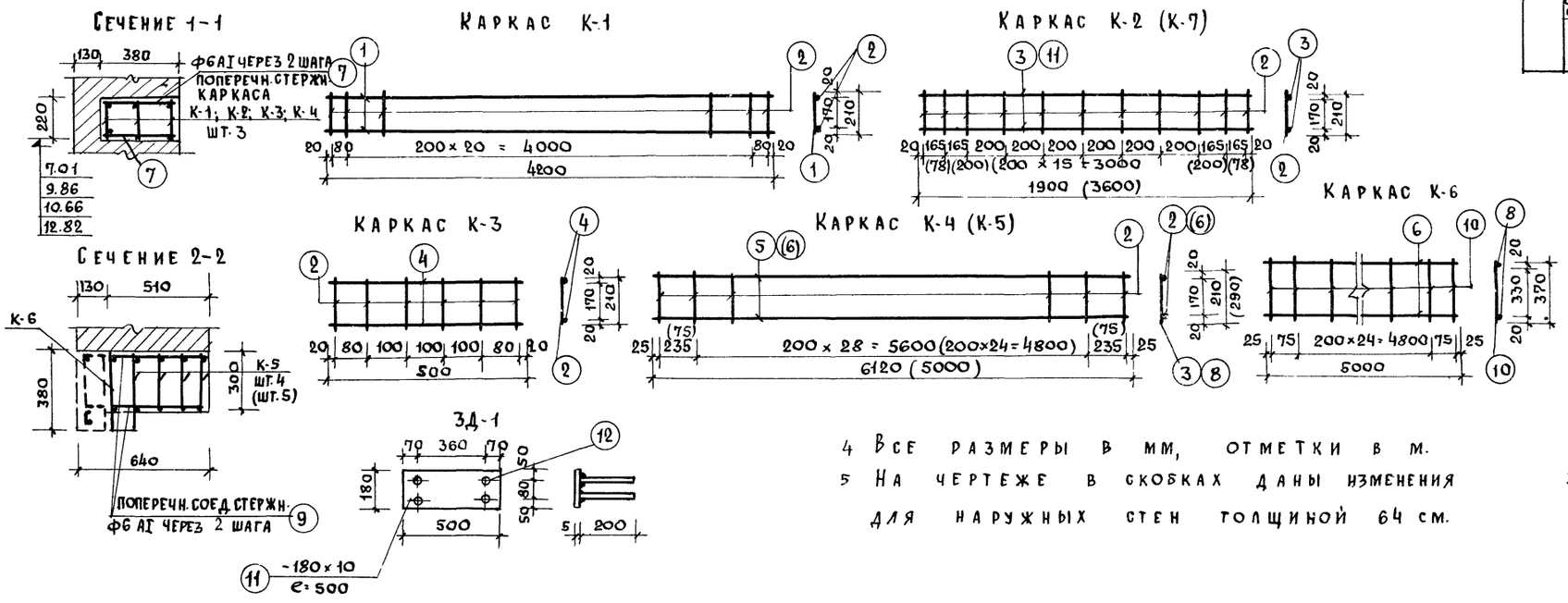

4 Все размеры в мм, отметки в м.

5 На чертеже в скобках даны изменения для наружных стен толщиной 64 см.

Спецификация арматуры

Назв. элем.	Марка каркаса	Нн поз.	Ф мм	Длина поз. мм	Кол-во шт. на издел	Кол-во шт. общее	Вес кг позиц.	Вес кг общий
Монолитные железобетонные пояса на ∇ 7.01, 9.86 и на ∇ 12.62	Каркас К-1 шт. 48	1	ф16АII	4200	2	96	6.62	635.52
		2	ф6АI	210	23	1104	0.04	44.16
	Соедин. стерж.	7	ф6АI	360	–	320	0.08	25.60
	Каркас К-2 шт. 24	3	ф16АII	1900	2	48	3.00	144.0
		2	ф6АI	210	11	264	0.04	10.56
	Соедин. стержн.	7	ф6АI	360	–	64	0.08	5.120
	Каркас К-3 шт. 24	4	ф16АII	500	2	48	0.78	37.44
		2	ф6АI	210	6	144	0.04	5.76
	Соедин. стержн.	7	ф6АI	360	–	48	0.08	3.84
	Каркас К-4 шт. 6	5	ф16АII	6120	2	12	9.65	115.80
		2	ф6АI	210	31	186	0.04	7.44
	Соедин. стержн.	7	ф6АI	360	–	168	0.08	13.44
	Каркас К-5 шт. 4 (5)	6	ф25АII	5000	2	8 (10)	19.25	154 (925)
		8	ф6АI	290	27	108 (135)	0.06	6.48 (8.10)
	Соедин. стержн.	9	ф6АI	(620) 490	–	24	(0.14) 0.11	2.64 (3.36)
	Каркас К-6 шт. 1	6	ф16АII	5000	2	2	7.90	15.80
		10	ф6АI	370	27	27	0.08	2.16
	Каркас К-7 шт. 6	11	ф16АI	3600	2	12	5.68	68.16
		2	ф6АI	210	19	114	0.04	4.56
	Соедин. стержн.	7	ф6АI	360	–	20	0.08	1.60
	ЗД-1	12	ф8	200	2	16	0.08	1.28
		11	-180×5	500	1	8	3.53	28.24

Выборка арматуры

Ф мм	Вес в кг
16 АII	1016.72 (1016.72)
25 АII	154.0 (192.5)
6 АI	133.36 (135.70)
8 АI	1.28
-180×5	28.24
Всего:	1333.60 (1374.44)

Расход бетона

	м³
Монолитный ж/б. пояс на ∇ 7.01	2.88
Монолитный ж/б. пояс на ∇ 9.86	2.88
Монолитный ж/б пояс на ∇ 12.82	3.78 (4.42)
Всего:	954 (10.18)

Примечания

1. Бетон для железобетонных поясов марки „200"
2. Арматура периодического профиля класса А-I; Ra = 2400 кг/см²; класса А-II Ra = 3000 кг/см²
3. Арматура должна быть защищена от коррозии цементно-казеиновой или цементно-полистирольной обмазкой.

1975	Сельский дом культуры на 300 мест	Монолитные железобетонные пояса.	Типовой проект 264-12-153	Альбом I	Лист АС-17

Росгипронинсельстрой г. Москва
Гл. конструктор Гл. архитектор пр-та Гл. инженер пр-та Рук. группы констр.
Андреева А.М. Гуревич В.Н. Ивановский А.В. Дороднова Н.И.
Копировал
Джемилова

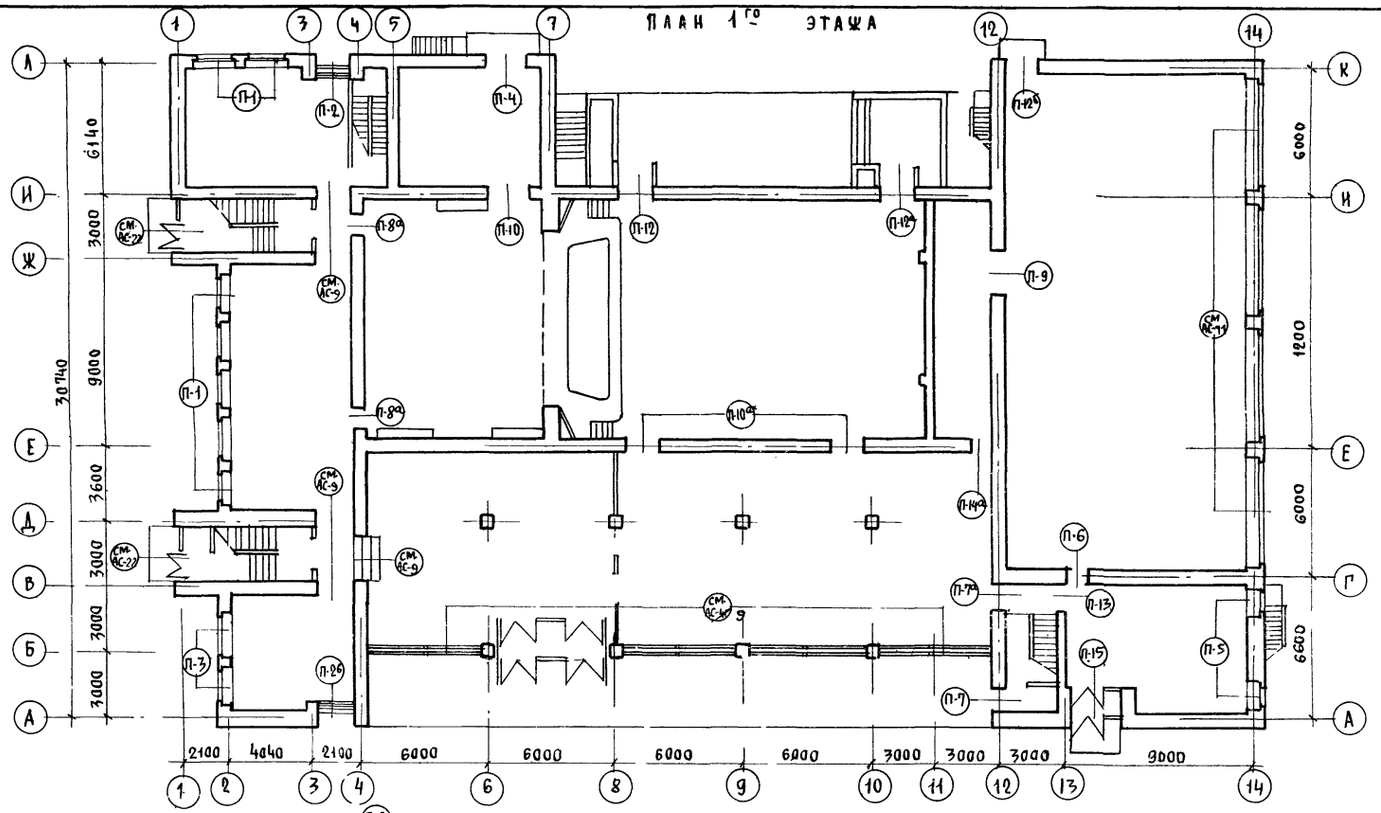

СЕЧЕНИЯ ПЕРЕМЫЧЕК

NN п.п	Эскиз	отм.	NN п.п	Эскиз	отм.
П-1 П-1б	510 (640) Б-22 2(3) шт. БУ-24	+2.700 +6.000	П-8 П-8а П-8б	510 (640 для сеч. в; 8б) Б-13 3(4) шт. БУ-15	+4.300 ~~+4.280~~ +2.300 ~~+4.280~~ +4.750
П-2 П-2а П-2б* П-2в П-2г	510 (640) Б-18 2(3) шт. БУ-24	+2.500 +2.500 +5.800	П-9	510 БУ-27	+1.500
П-3 П-3а	510 Б-22 4 шт	+2.700 +6.000	П-10 П-10а*	510 БУ-24	+5.200 +1.800
П-4	510 (640) Б-22 БУ-27 1060 Б-22 6 (8) шт.	+4.320	П-11 П-16	510 Б-13 2 шт. L125×12 ℓ=1300	+6.300 +6.300
П-5 П-5	510 (640) Б-15 3(4) шт. БУ-19	+2.700 +6.000	П-12 П-12а П-12б	510 (640) БУ-19 4(5) шт.	+2.120 +1.550 +1.400
П-6	510 БУ-15 4 шт	+1.700	П-13 П-13а	380 Б-15 БУ-19 2 шт.	+1.800 +5.700
П-7	510 (640) С 20 ℓ=1400 2Б-15 (3) шт	+1.300	П-14а П-14	(только для 510). 510 (640) Б-13 3(4 шт.) БУ-15	+1.400 +1.550
П-7а П-7б	510 Б-15 3 шт БУ-19	+5.700 +1.800	П-15 П-15а	510 Б-27	+2.500 +5.790

СПЕЦИФИКАЦИЯ ПЕРЕМЫЧЕК

Марка	Марка бетона	Размеры в мм ℓ	в	h	Кол-во шт.	Объем м³ издел.	Общий	Масса в кг	NN листов заготов. черт.	
Б-13	200	1300	120	65	22 (34)	0.010	0,22 (0.34)	25,0	1.139-1 вып. 1	Л. 1
Б-15	200	1550	120	140	25 (33)	0,026	0,65 (0.86)	65,0		Л. 2
Б-18	200	1800	120	140	10 (15)	0.030	0.30 (0.45)	75,0		Л. 3
Б-22	200	2200	120	140	54 (74)	0.037	2.00 (2.74)	95,0		Л. 5
БУ-15	200	1550	120	220	14 (14)	0.041	0,57 (0.57)	105,0		Л. 11
БУ-19	200	1950	120	220	23 (26)	0.051	1.17 (1.33)	130,0		Л. 12
БУ-24	200	2450	250	220	25 (25)	0.134	3.35 (3.35)	335,0		Л. 15
БУ-27	200	2700	250	220	3 (3)	0.148	0.44 (0.44)	370,0		Л. 18
Б-27	200	2700	380	140	2	0.045	0.090	115.0		Л. 7
L125×12	—	1300	L125×12, ℓ=1300		2	—	—	59.02	ГОСТ 8509-72	
С 20 ℓ=1400	—	1400	С 20		1	—	—	25.76	ГОСТ 8240-72	

Внесены изменения гип Вишт /Шипунов В.И./ 4-V-81г

ПРИМЕЧАНИЯ.
1. УКЛАДКУ ПЕРЕМЫЧЕК ПРОИЗВОДИТЬ НА СВЕЖЕВЫСТЛАННЫЙ РАСТВОР МАРКИ „50"
2. ПОКАЗАТЕЛИ В СКОБКАХ ДАНЫ ДЛЯ ТОЛЩИНЫ СТЕН 640 ММ.
3 РАЗМЕРЫ И ОТМЕТКИ ДАНЫ В ММ.

Рук мастерской НЧ	Зарубин	Джемилова	Копировал	Росгипронисельстрой г. Москва	
Гл. конструктор	Андреева				
Гл. архитектор пр-та	Гуревич				
Гл. инженер пр-та	Ивановский				
Ст. инженер	Киселева				

1976	Сельский дом культуры на 300 мест	Планы и сечения перемычек.	Типовой проект 264-12-153	Альбом I.	Лист АС-18н

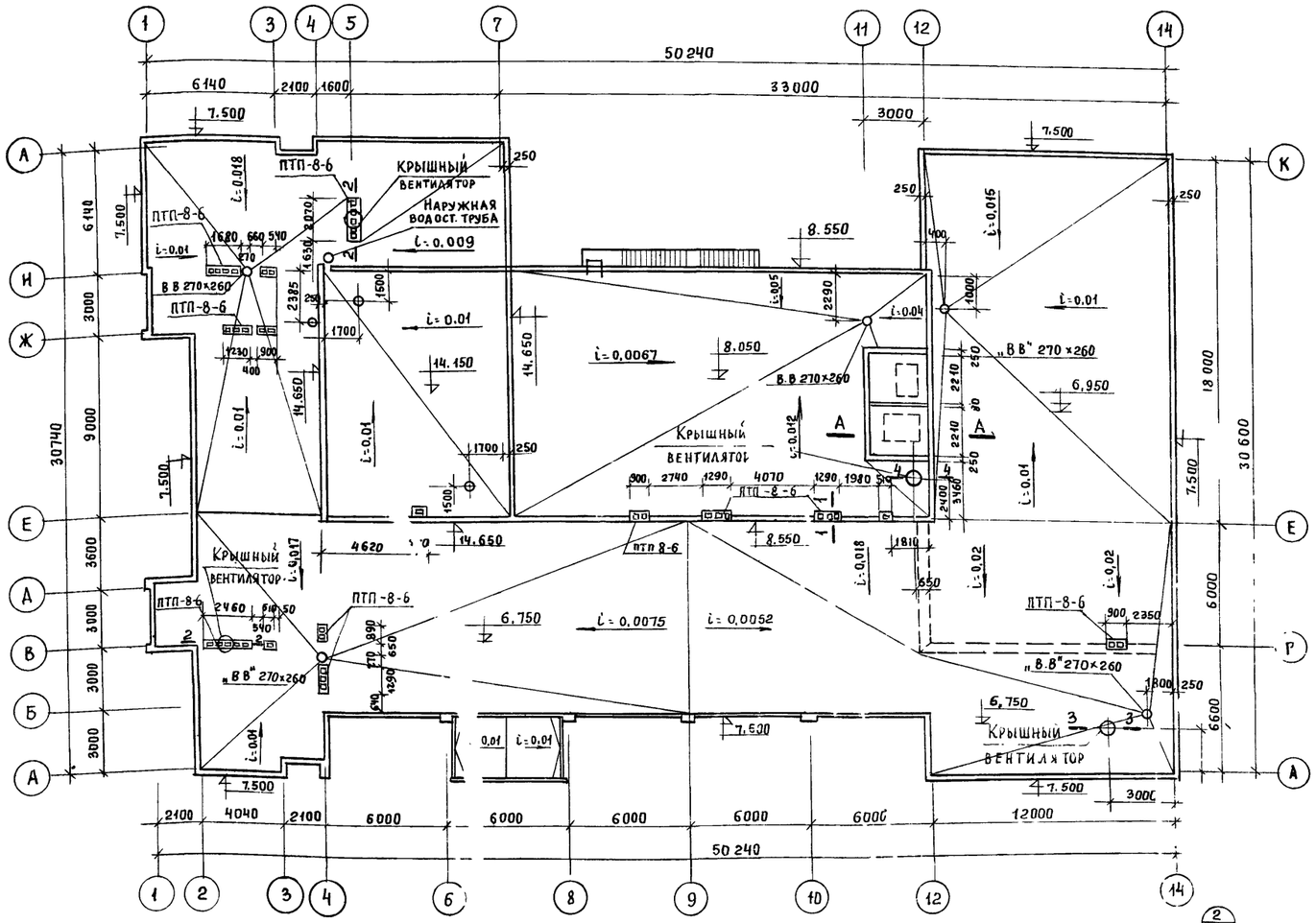

Деталь крепления гильзы для установки радиостойки

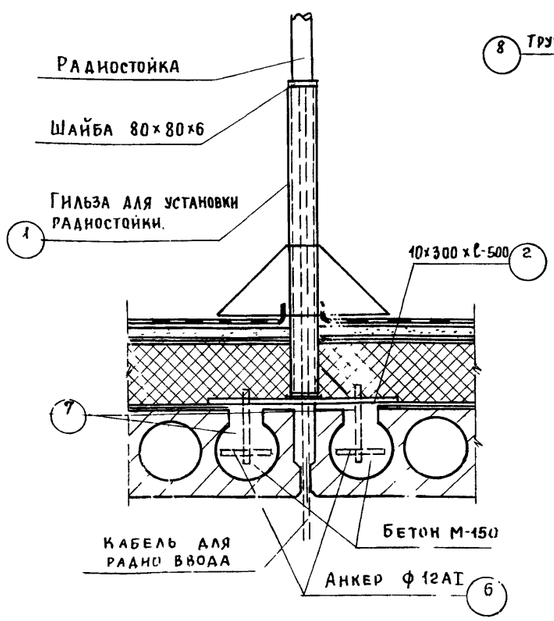

Деталь крепления трубостойки и стойки антенны

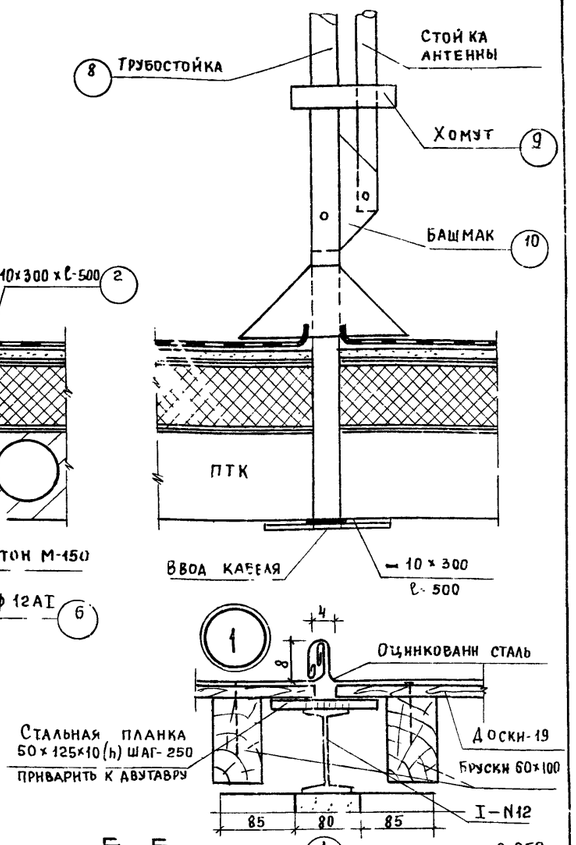

1-1

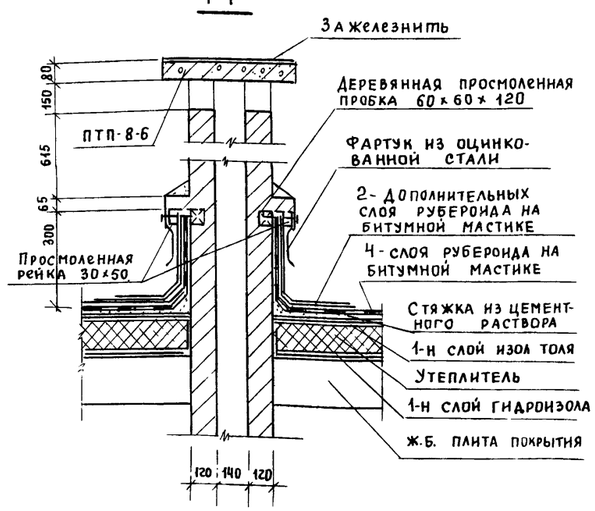

Крепления стойки оттяжки

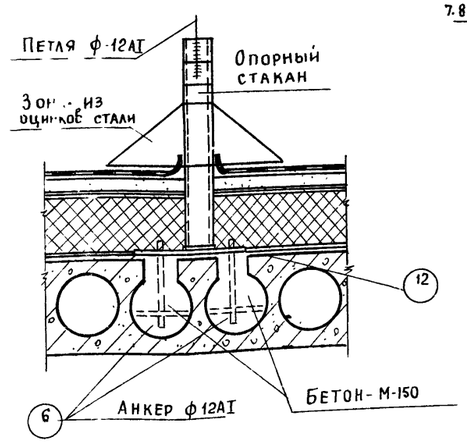

А-А

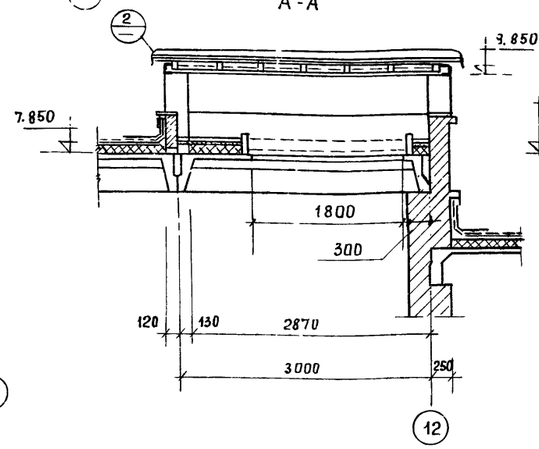

Б-Б

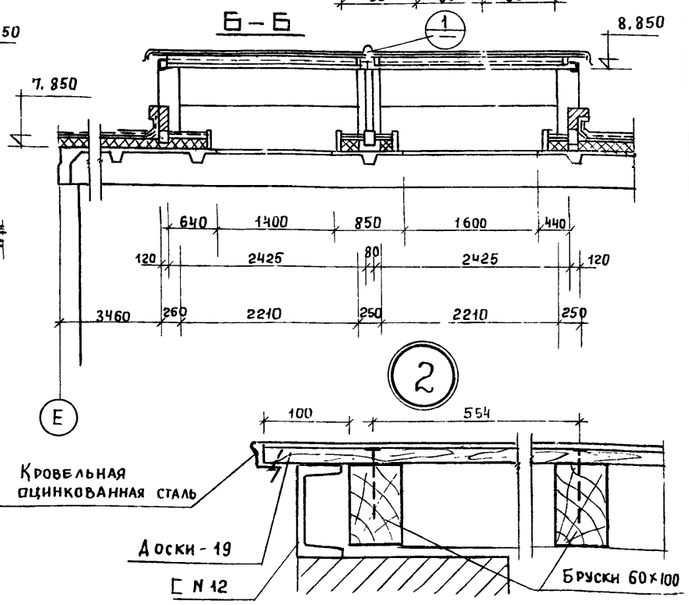

Примечания:

1 Настоящий чертеж см совместно с листом АС-20

1976	Сельский дом культуры на 300 мест	План кровли и детали	Типовой проект 264-12-153	Альбом I	Лист АС-19

Рукоп. маст. №4 Гл. конструкт Гл. арх. пр-та Гл. инж. пр-та Ст. архит

Зарубин Н.Н. Андреева А.М. Гуревич В.Н. Ивановский А.В. Казанова М.Д.

Росгипронинсельстрой г. Москва

Схема молниеприемника

Фрагмент плана

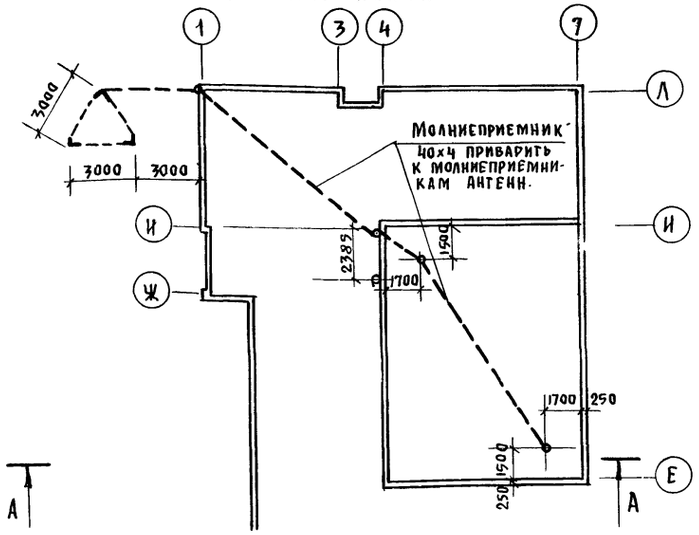

А – А

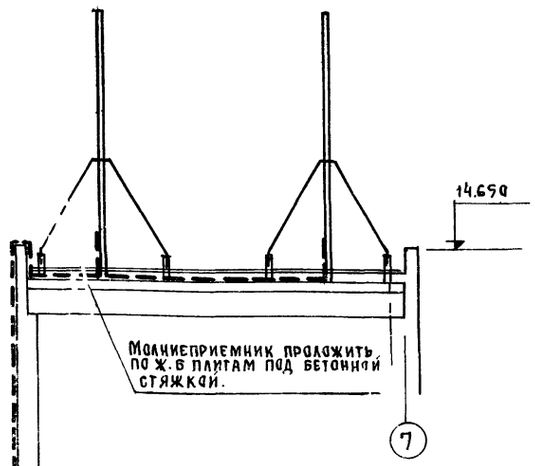

2 – 2

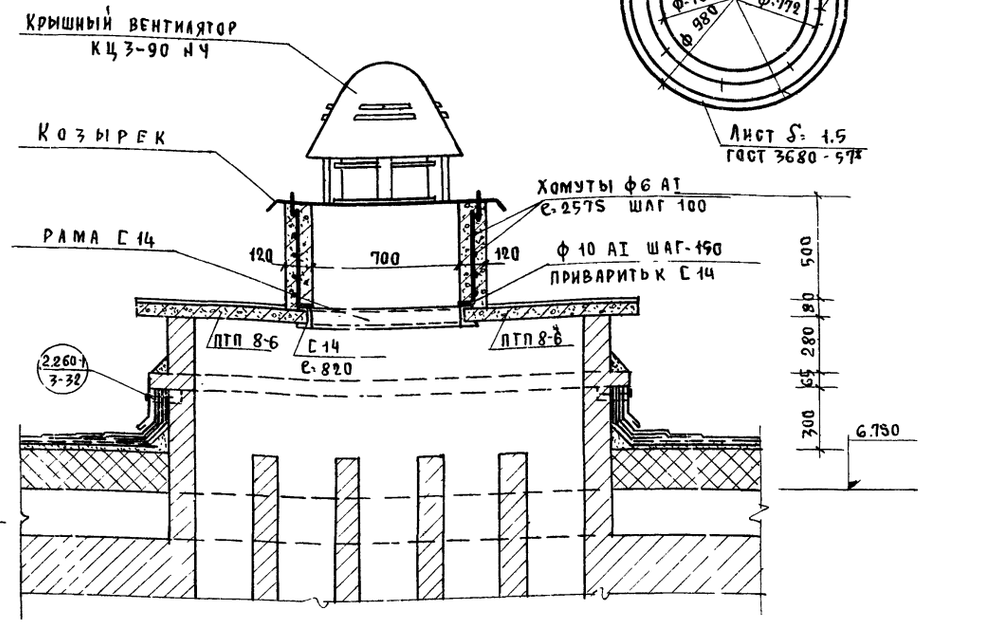

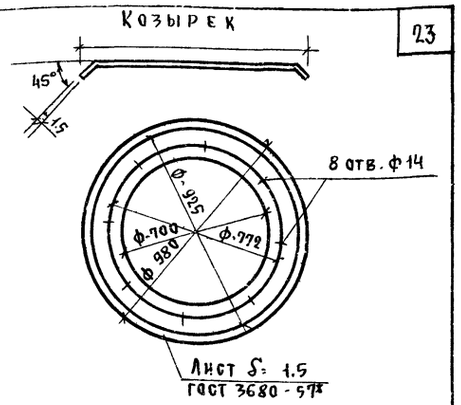

3 – 3

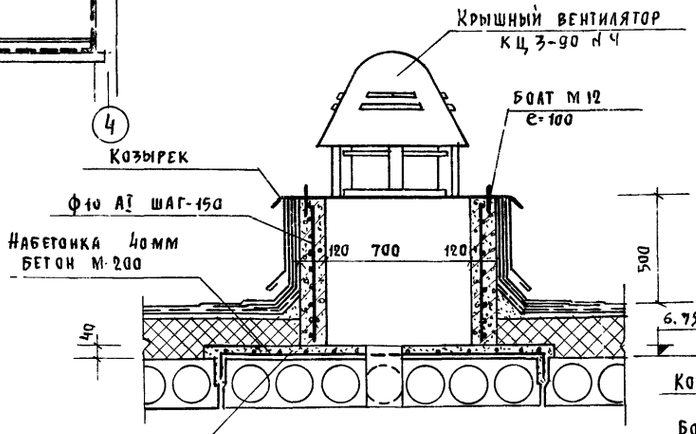

4 – 4

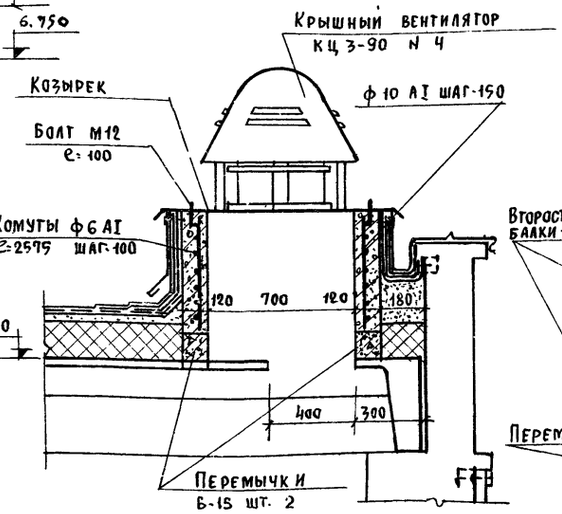

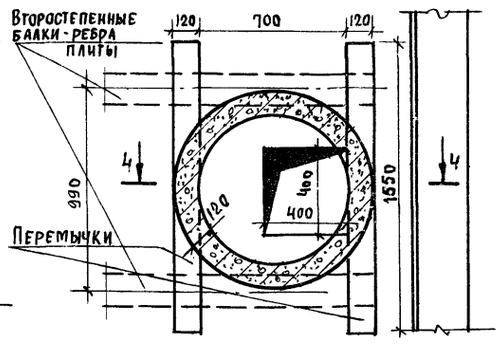

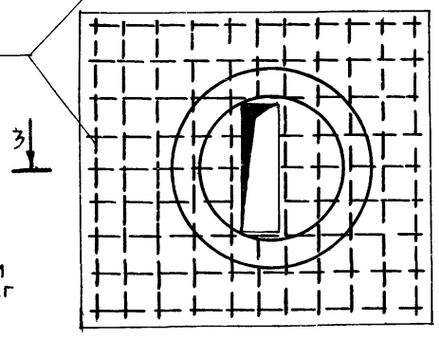

Схема молниеприемника

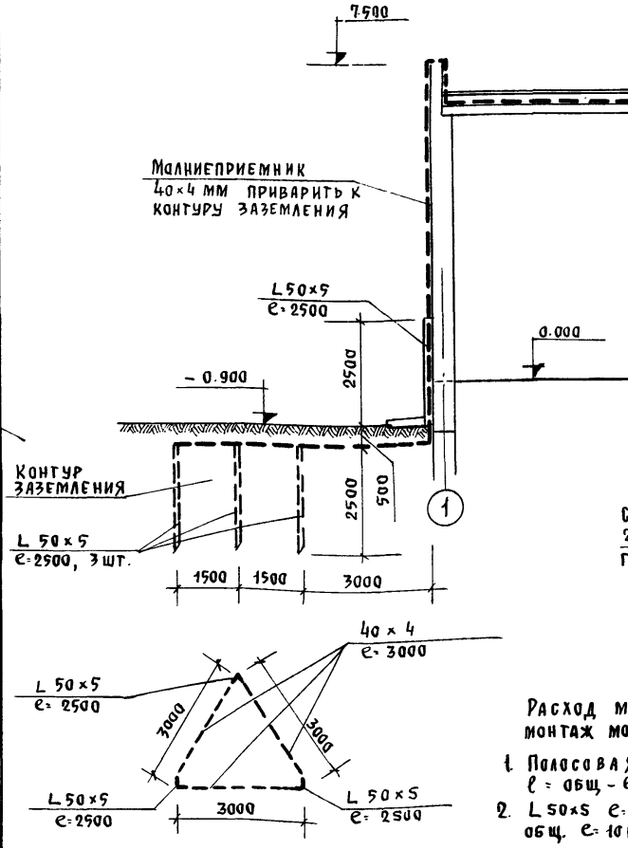

Расход материалов на монтаж молниеприемника.

1. Полосовая сталь 40×4 мм
   ℓ = общ – 60 м. Вес общ = 75 кг
2. L 50×5 с=2500 шт. 4
   общ. с=10 м, вес общ: 37.7 кг.

Расход материалов на монолитные стаканы крышных вентиляторов:

1. Бетон марки „200" общий расход - 0,85 м³
2. Арматура: ф 10 АI с-общ. 68 м вес - 42 кг.
   ф 12 АI - 3 м, вес - 2,8 кг
   ф 6 АI - 64, вес - 14 кг.
3. Сварная сетка 250/200/4/8 ГОСТ 8478-66, количество - 2,3 кв.м. вес - 11,5 кг.
4. С 14 с-общ - 6,6 вес - 82 кг.

Гл. инженер проекта	Гаврилов Д.И.		
Разработал	Джемилова		
Рук. мастерской №4	Зарубин		
Гл. конструктор	Андреева А.М.		
Гл. архитектор пр-та	Гуревич В.Н.		
Гл. инженер пр-та	Ивановский А.В.		
Рук. группы арх.	Ермилов И.Г.		
Копировал			

Гипронисельстрой г. Москва

1976	Сельский дом культуры на 300 мест	Детали крепления крышных вентиляторов. Схема молниеприемника	Типовой проект 264-12-153	Альбом I	Лист АС-20

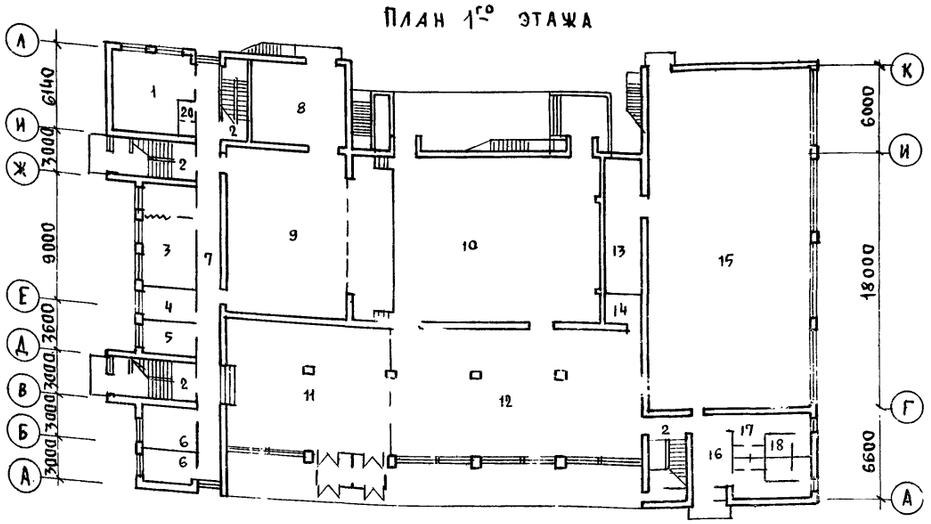
ПЛАН 1-го ЭТАЖА

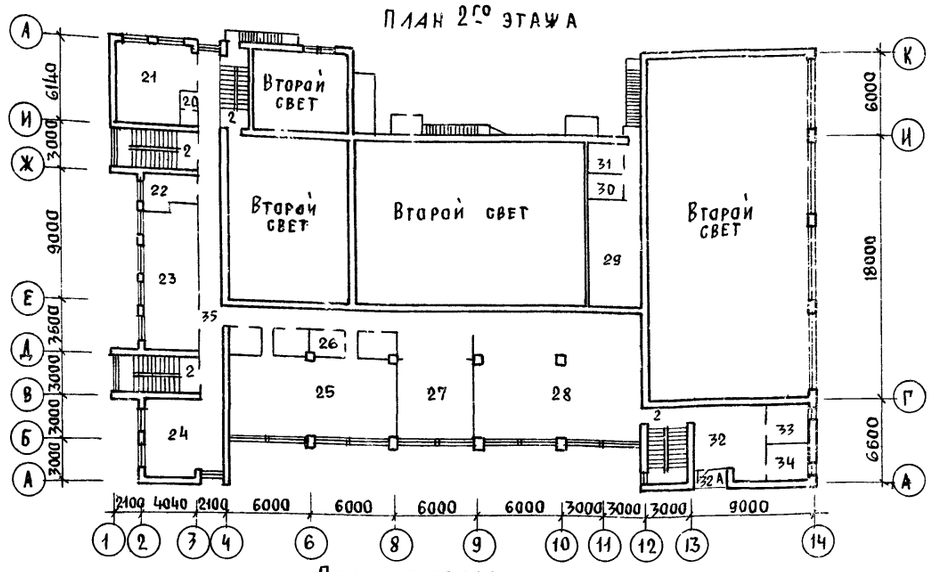

ПЛАН 2-го ЭТАЖА

ПЛАН ПОДВАЛА

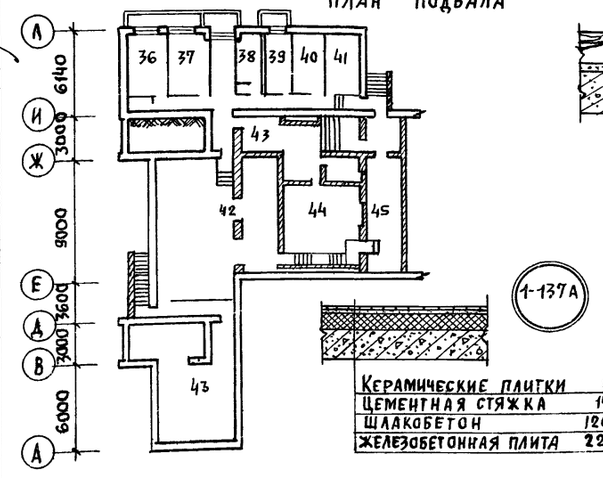

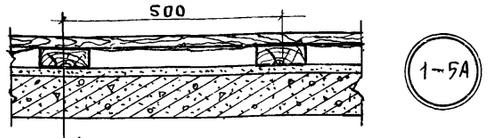

1-5А

Доски ГОСТ 8242-63	29 мм
Пергамин 1 слой	
Лага 100 × 50	
Стяжка из цементного раствора М-50	
Железобетонная плита перекрытия с неровной поверхностью	220 мм

1-137А

Керамические плитки	8 мм
Цементная стяжка	15 мм
Шлакобетон	120 мм
Железобетонная плита	220 мм

Примечания:

1. Заглавный лист см. лист 2 альб. 0
2. Данный лист см. совместно с листами АС-3, АС-4, АС-5.

№ п/п.	Наименование помещений	Полы: пл. в м²	Полы: серия №	Панель	Стены	Потолок
1	Комната художника	30.7	2.244-1 / 1-70	Маслян h=1.8м	Штукатурка, окраска казеиновой краской	Штукатурка, окраска казеиновой краской
2	Лестничные клетки в осях „В-Д, Ж-И", 4-5; 12-13		м озаич. ковер	—	Штукатурка, окраска масляной краской под торцовку, затирка побелка	Покраска казеиновыми красками, побелка
3	Драм. кружок артистическая	28.8	2.244-1 / 1-5А	—	Штукатурка, окраска масляной краской	Штукатурка окраска казеиновой краской
4	Администратор	9.8	2.244-1 / 1-5А	Маслян. h=1.8м	"	"
5	Кладовая мебели.	10.10	2.244-1 / 1-5А	—	Затирка, побелка	Побелка
6	Санузлы	22.6	2.244-1 / 1-143	Глазур. плит. h=1.6м	Побелка	"
7	Коридор	48.8	2.244-1 / 1-70	—	Штукатурка, окраска казеиновыми красками	"
8	Склад объемных декораций и мебели.	38.3	2.244-1 / 1-5	—	Затирка, побелка	"
7	Сцена	97.6	2.244-1 / 1-3	—	"	"
10	Зрительный зал	165.7	2.244-1 / 1-279	—	Облицовка, отборным кирпичом с тщательн. расшивкой западающ. швом 10мм с последующ. покраской казеинов. краской	Подвесной, см. лист №35
11	Вестибюль с гардеробом	107.69	2.244-1 / 1-327	—	Штукатурить стены и столбы, покрасить под торцовку.	Штукатурка, окраска казеиновыми красками
12	Фойе	162.3	2.244-1 / 1-279	—	Штукатурка, окраска казеиновой краской „под торцовку."	Окраска казеиновыми красками.
13	Снарядная	25.1	2.244-1 / 1-279	—	Кирпич „под расшивку швов"	Побелка
14	Подсобная буфета	7.2	2.244-1 / 1-309	—	Затирка, побелка	Побелка
15	Спортзал	270.25	2.244-1 / 1-279	—	Штукатурка, окраска масляной краской	Окраска масляной краской
16	Вестибюль	13.0	2.244-1 / 1-327	—	Штукатурка, окраска казеиновыми красками.	Побелка
17	Раздевалки	23.51	2.244-1 / 1-280	Маслян. h=1.8м	Штукатурка окраска казеиновыми красками.	"
18	Санузлы и душевые	10.62	2.244-1 / 1-319	Глазур. плит. h=1.6м.	Побелка	"
19	Входной тамбур	8.50	2.244-1 / 1-309	—	—	Окраска масляной краской
20	Санузел	2.8	2.244-1 / 1-143	Глазур. плит. h=1.6м	Побелка	Побелка
21	Хоровой и оркестровый кружки	30.0	2.244-1 / 1-5	—	Штукатурка окраска казеиновыми красками.	Штукатурка, окраска казеиновыми красками.
22	Кино-фотокружок	9.5	2.244-1 / 1.137	Маслян h=1.8м	Затирка, побелка	Побелка
23	Технический кружок	32.6	2.244-1 / 1-70	"	Штукатурка, окраска казеиновой краской	Штукатурка окраска казеиновыми красками
24	Кружок политпросвещения	32.4	2.244-1 / 1-70	Маслян. h=1.8м.	"	
25	Танцевальный кружок	66.0	2.244-1 / 1-5	—	Штукатурка, окраска казеиновыми красками.	Штукатурка, окраска казеиновыми красками.
26	Кладовые	16.0				
27	Гостиная-выставка	31.0	2.244-1 / 1-70	—	Покраска под торцовку в светлых тонах	"
28	Библиотека	105.3	2.244-1 / 1-70	Маслян. h=1.8м.	Штукатурка окраска казеиновой краской	"
29	Кинопроекционная	27.7	2.244-1 / 1-137А	—	"	Побелка
30	Перемоточная	4.1	2.244-1 / 1-137А	—	"	"
31	Светопроекционная	4.6	2.244-1 / 1-137А	—	Штукатурка окраска казеиновой краской темного цвета	Штукатурка, окраска казеиновой краской темного цвета
32(32А)	Холл (балкон)	31.0(4.0)	2.244-1 / 1-70 (1-126)	Маслян. h=1.8м.	Штукатурка окраска казеиновыми красками	Штукатурка, окраска казеиновой краской
33	Комната врача	9.48	2.244-1 / 1-70	"	"	"
3-	Комната инструктора	9.00	2.244-1 / 1-70	Маслян h=1.8	"	Окраска казеиновыми красками
35	Коридор	80.38	2.244-1 / 1-70	—	"	Побелка
36	Столярная мастерская	13.11	2.244-1 / 1-323	—	Штукатурка и окраска казеиновыми красками	Штукатурка и окраска казеиновыми красками
37	Механическая мастерск.	13.00	2.244-1 / 1-323	—	"	"
38	Кладовая	6.7	2.244-1 / 1-323	—	Затирка, побелка	Побелка
39	Аккумуляторная	5.2	2.244-1 / 1-309	—	Затирка, побелка	"
40	Электрощитовая	10.8	2.244-1 / 1-323	—	"	"
41	Тепловой узел	10.0	2.244-1 / 1-323	—	"	"
42	Венткамера	82.1	2.244-1 / 1-323	—	"	"
43	Насосная	52.5	2.244-1 / 1-323	—	"	"
44	Регуляторная	31.3	2.244-1 / 1-309	—	"	"
45	Оркестровая яма	21.5	2.244-1 / 1-248	—	Штукатурка, окраска казеиновыми красками.	Штукатурка, окраска казеиновыми красками
46	Коридоры.	71.7	2.244-1 / 1-323	—	Затирка, побелка.	Побелка

1976	Сельский дом культуры на 300 мест	Планы полов. Ведомость отделочных работ	Типовой проект 264-12-153	Альбом I	Лист АС-21

Росгипронисельстрой г. Москва

Рук. мастерск. №1 | Гл. конструкт | Гл. архит. пр-та | Гл. инж. пр-та | Рук. группы арх. | Зарубин Н.Н. | Андреева А.М. | Гуревич В.Н. | Ивановский А.В. | Ермилов И.Г. | Ст. архитектор | Архитектор | Казанова М.Д. | Тарасюк В.М. | Нач. сект. № 0 | Рук. группы ВК | Гл. спец. Элису | Копировал | Согласовано | Джемилова

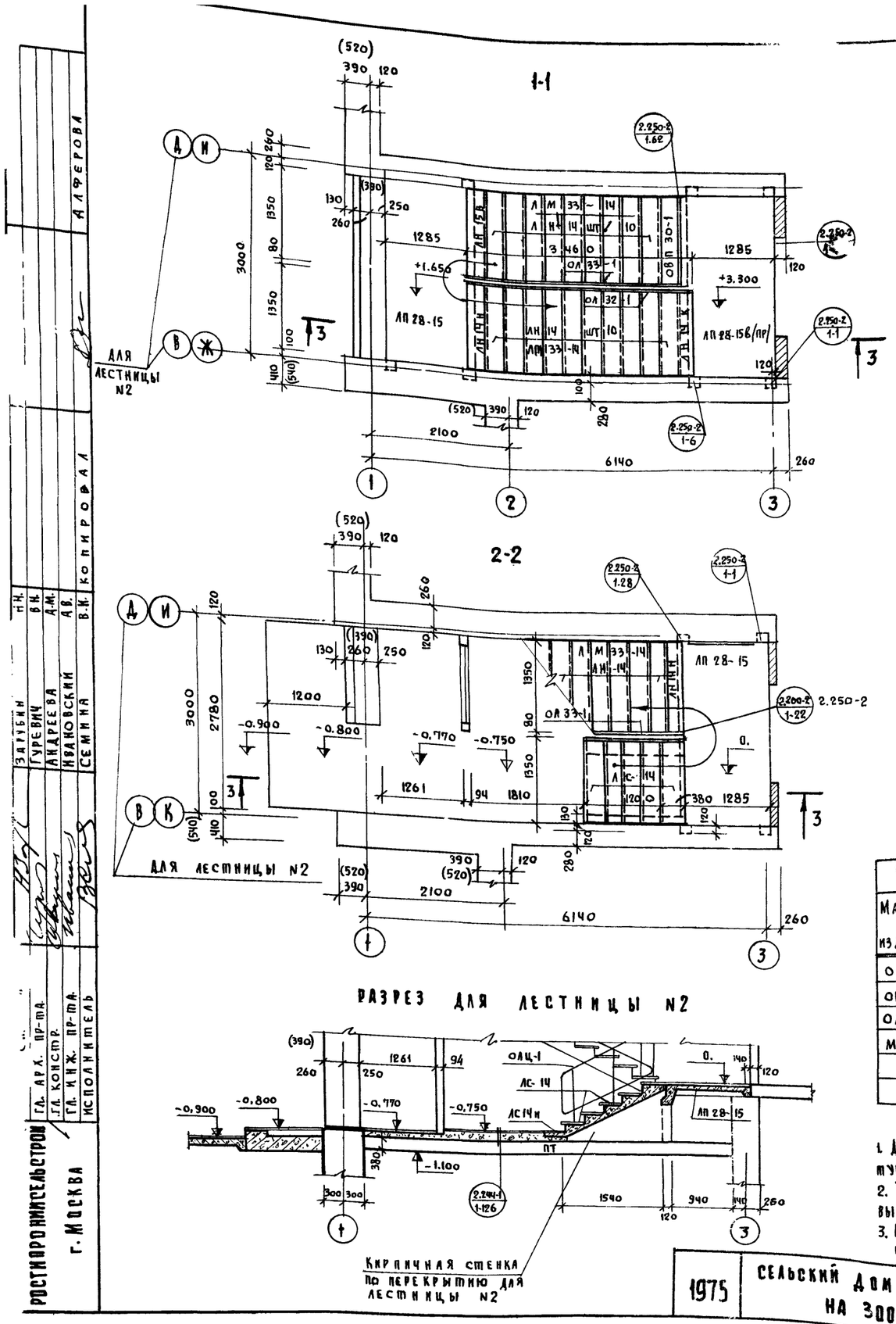

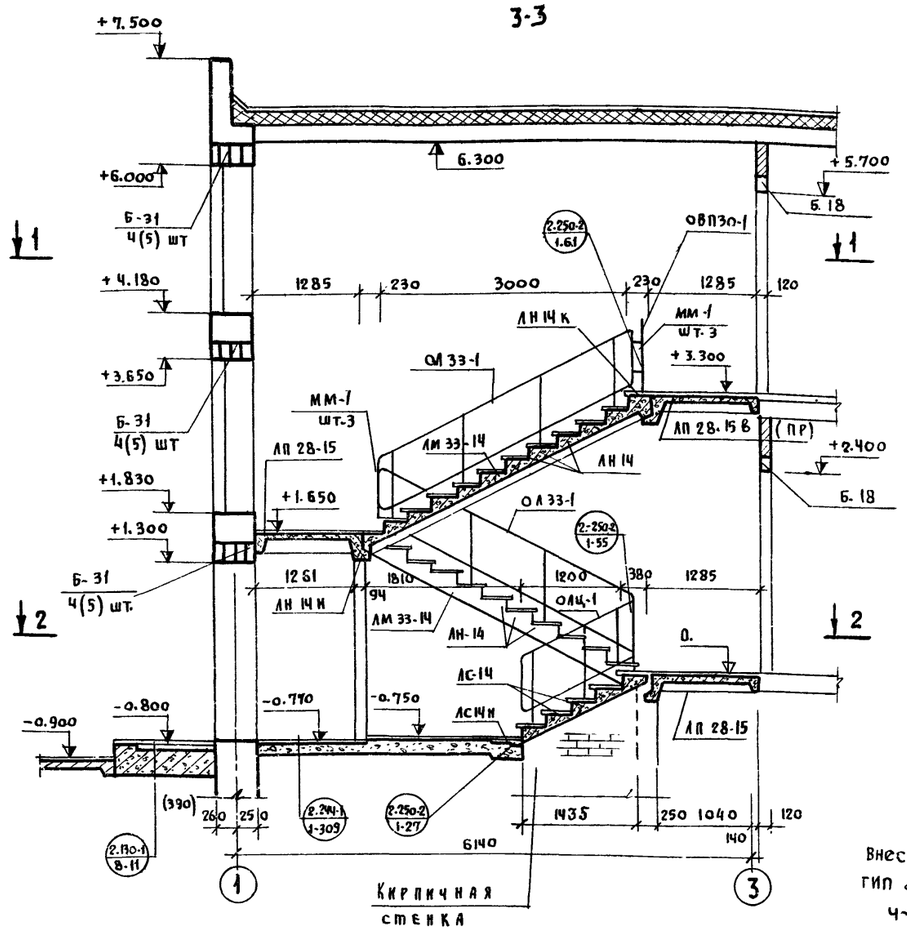

Внесены изменения
гип Вишг /Шипуновви/
4-V-81г.

Спецификация металлических изделий на 1 лестницу					
Марка изделий	Наименование изделия	Кол-во. шт.	Вес кг изделия	Вес кг общий	NN листов заготовит. чертежей
ОЛ 33-1	ограждение марша	2	39.46	78,92	серия
ОВП30-1	ограждение верхн. площ.	1	18.80	18,80	1.256-1
ОЛЦ-1	ограждение цокольн. марша	1	28.63	28,63	альбом IV КМ-4
ММ-1	монтажная деталь	9	0,88	7,92	серия 2.250-2 в.1
			Всего:	124,27	

Спецификация железобетонных изделий на 1 лестницу										
Марка изделия	Наименование изделия	Марка бетона	Размеры мм e	Размеры мм в	Размеры мм h	Кол. шт.	Объем бетона м³ изделие	Объем бетона м³ общий	Масса изд. кг	N листов заготовит. чертеж
ЛМ 33-14	лестничный марш	200	3913	1350	295	2	0,567	1,13	1417	серия 1.250-1
ЛП 28-15	лестничная площадка	200	3040	1260	200	2	0,322	0,64	959	
ЛП 28-15в/пр	лестничная площадка верхняя	200	3040	1260	200	1	0,379	0,38	1115	
ЛС-14	ступень основная	200	1350	380	190	5	0,053	0,26	150	серия 1.155-1 в.1
ЛН-14	проступь рядовая	300	1350	325	35	20	0,015	0,30	38	серия 1.250-1
ЛН 15в	проступь верхняя	300	1470	245	35	1	0,013	0,02	33	
ЛН 14 К	проступь конечная	300	1350	245	35	1	0,012	0,01	30	
ЛН 14н	проступь нижняя	300	1350	220	35	2	0,010	0,02	25	
ЛС 14н	ступень нижняя фризовая	200	1350	310	124	1	0,025	0,03	78	серия 1.155-1 в.1
Б-31	перемычка	200	3100	120	220	12(15)	0,082	(1,23) 0,98	205	серия 1.139-1 в.1
Б-18	перемычка	200	1800	120	140	2	0,03	0,06	75	
							Всего:	(4,06) 3,83		

ПРИМЕЧАНИЯ:

1. Данный лист читать совместно с архитектурными планами.
2. Узлы и детали лестниц см. серию 2,250-2 выпуск 1.
3. Размеры в скобках даны для толщин стен 640 мм.

1975	Сельский дом культуры на 300 мест	Лестница N1 и N2	Типовой проект 264-12-153	Альбом I	Лист АС-22

Ростипронинсельстрой г. Москва
Гл. арх. пр-та Гл. констр. Гл. инж. пр-та Исполнитель
Зарубин Гуревич Андреева Ивановский Семина
Н.Н. В.Н. А.М. А.В. В.И.
Копировал Алферова

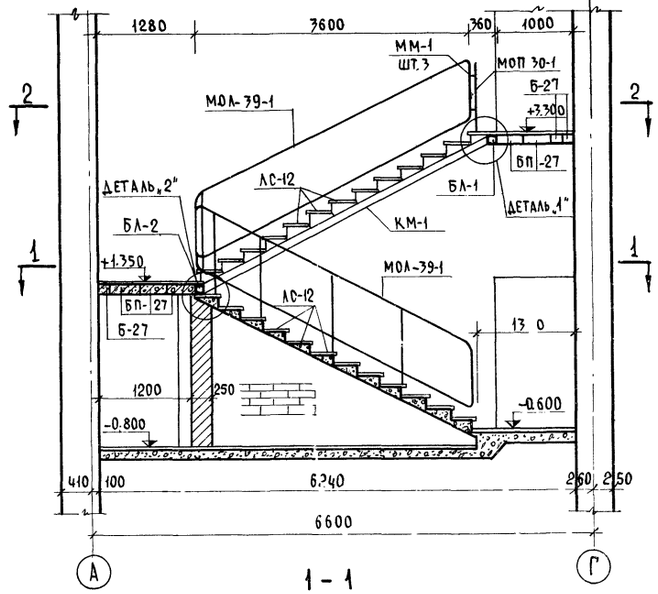

1 - 1

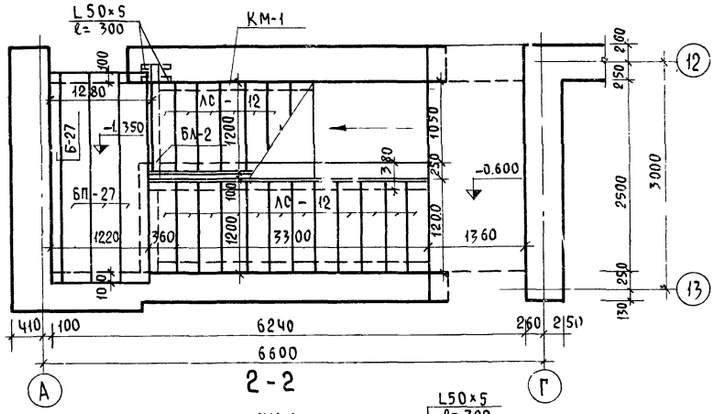

2 - 2

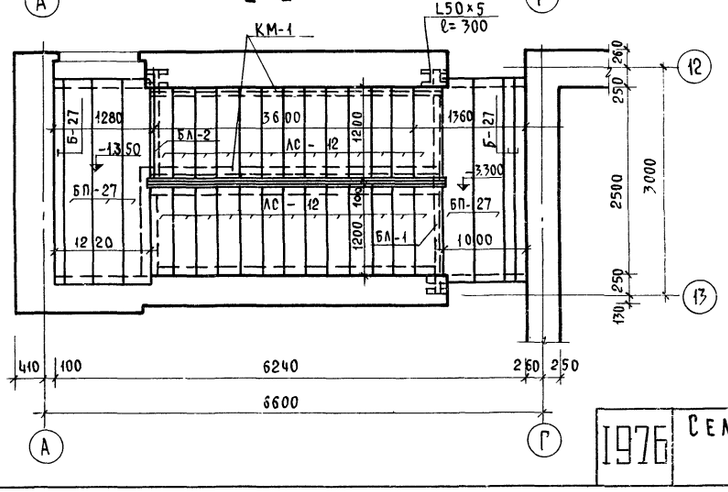

Деталь „1"

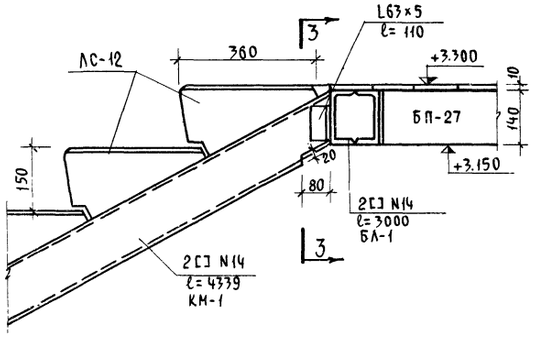

Деталь „2"

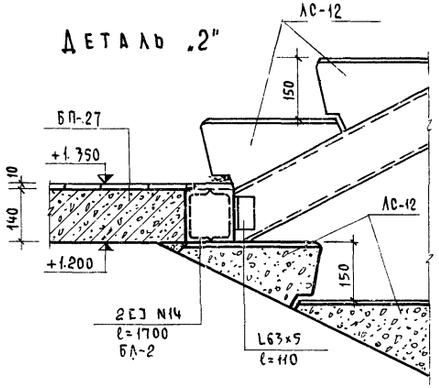

3 - 3

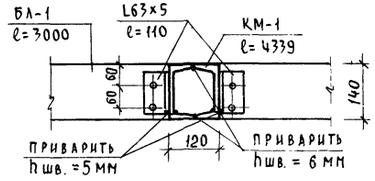

Спецификация железобетонных изделий										
Марка изделия	Наименование изделия	Марка бетона	Размеры в мм			Колич. шт.	Объем бетона		Масса издел. кг	NN листов заготовит. чертежей
			ℓ	в	h		издел.	общий		
ЛС-12	Ступень основная	200	1200	360	148	26	0.047	1.22	133.0	Л. 19
БП-27	Перемычки	200	2700	380	140	5	0.143	0.715	360.0	Л. 31
Б-27	—— " ——	200	2700	120	140	3	0.045	0.135	115.0	Л. 7

Спецификация металлических изделий					
Марка изделия	Наименование изделия	Колич. шт.	Масса кг		NN листов заготовит. чертежей
			изделия	общий	
МОЛ-39-1	Ограждения	2	50.61	101.22	КМ-6,7
МОП-39-1		1	13.30	13.30	КМ-6,7
КМ-1	Косоур [] N14	2	108.24	216.5	КМ-5
БЛ-1	Балка [] N14	1	73.80	73.80	КМ-5
БЛ-2	Балка [] N14	1	41.82	41.82	КМ-5
МОЛ	Соединительные планки	3	0.063	0.19	КМ-7

Примечания

1. Данный лист читать совместно с архитектурными планами
2. Металлические балки и косоуры см. на листе КМ-5

1976	Сельский дом культуры на 300 мест	Лестница N3	Типовой проект 264-12-153	Альбом I	Лист АС-23

Рук. маст. N4 | Гл. констр. маст. | Гл. арх. проекта | Гл. инж. проекта | Ст. инженер

Зарубин Н.Н. | Андреева А.М. | Гуревич В.Н. | Ивановский А.В.

Копировала

Сомова О.А.

Росгипронисельстрой г. Москва

14748-02 27

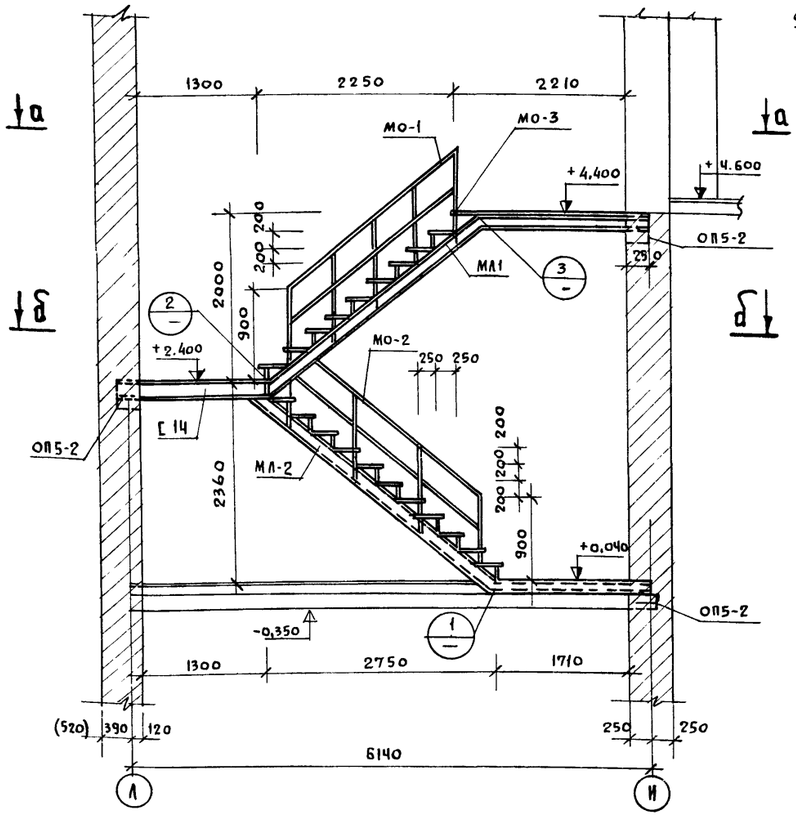

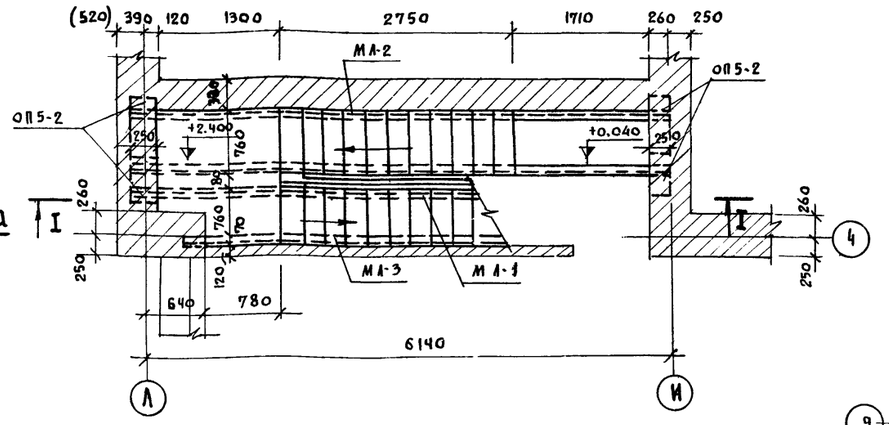

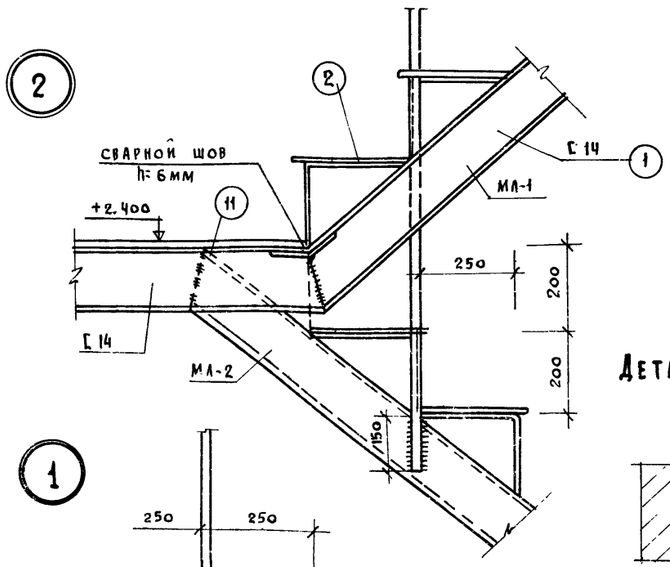

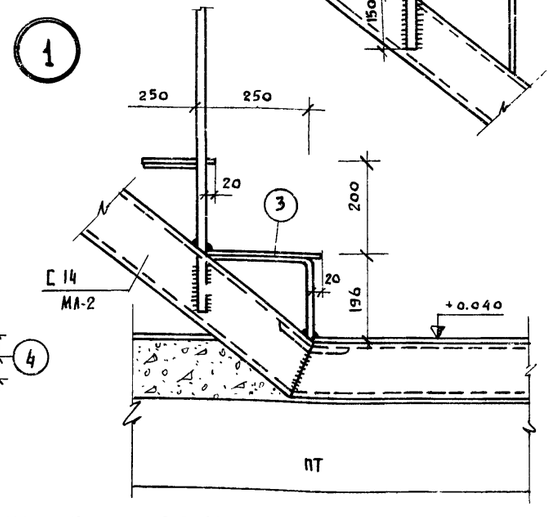

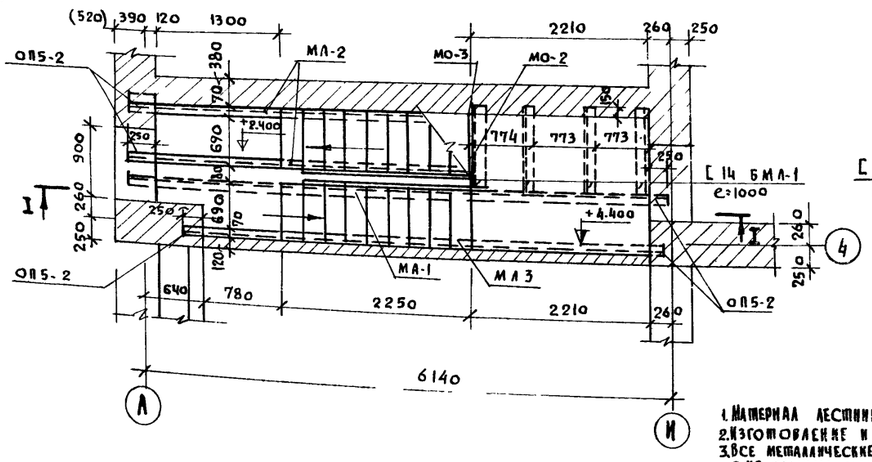

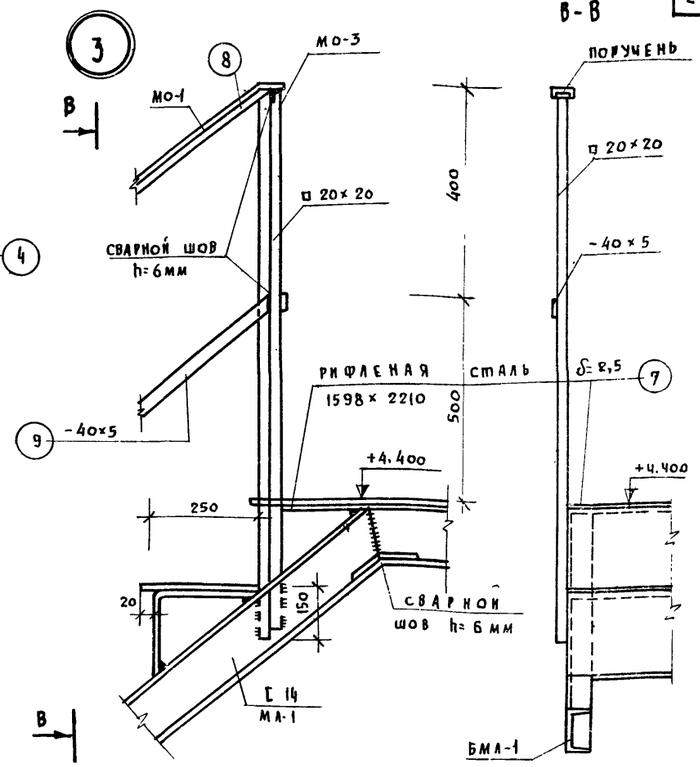

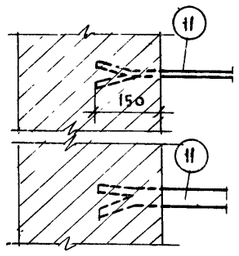

СПЕЦИФИКАЦИЯ ЖЕЛ. БЕТОННЫХ ИЗДЕЛИЙ										
МАРКА	НАИМЕНОВАНИЕ	МАРКА БЕТОНА	РАЗМЕРЫ В СМ.			КОЛ-ВО, ШТ	ОБЪЕМ БЕТОНА		ВЕС В КГ	N.N ЗАГОТОВИТ ЛИСТОВ
			е	в	h		ИЗДЕЛИЯ	ОБЩИЙ		
ОП5-2	ОПОРНАЯ ПЛИТА	200	510	250	140	7	0,018	0,126	45	ИИ-03-02 Ал 108 л.10

СПЕЦИФИКАЦИЯ МЕТАЛЛИЧЕСКИХ ИЗДЕЛИЙ					
МАРКА ИЗДЕЛИЯ	НАИМЕНОВАНИЕ ИЗДЕЛИЯ	КОЛ-ВО ШТ.	МАССА КГ		NN ЛИСТОВ ЗАГОТОВИТЕЛЬНЫХ ЧЕРТЕЖЕЙ
			ИЗДЕЛИЯ	ОБЩИЙ	
МЛ-1	МЕТАЛЛИЧЕСКИЙ КОСОУР	2	97,27	194,54	АЛ. IV КМ-1
МЛ-2	МЕТАЛЛИЧЕСКИЙ КОСОУР	1	101,33	101,33	АЛ. IV КМ-2
МЛ-3	МЕТАЛЛИЧЕСКИЙ КОСОУР	1	94,88	94,88	АЛ. IV КМ-2
МО-1	ОГРАЖДЕНИЕ ЛЕСТНИЦЫ	1	24,69	24,69	АЛ. IV КМ-8
МО-2	ОГРАЖДЕНИЕ ЛЕСТНИЦЫ	1	22,30	22,30	АЛ. IV КМ-8
МО-3	ОГРАЖДЕНИЕ ЛЕСТНИЧНОЙ ПЛОЩАД.	1	9,66	9,66	АЛ. IV КМ-8
БМЛ-1	МЕТАЛЛИЧЕСКАЯ БАЛКА С14. е=1000	4	12,30	49,20	ГОСТ 8240-72
ПОЗ. 4	РИФЛЕНАЯ СТАЛЬ 270×760 δ=2,5	20	4,43	88,60	ГОСТ 8568-57*
ПОЗ. 7	РИФЛЕНАЯ СТАЛЬ 2210×1598 δ=2,5	1	62,50	62,50	"
ПОЗ. 11	РИФЛЕНАЯ СТАЛЬ 1598×1300 δ=2,5	1	44,92	44,92	"
			Итого:		

ПРИМЕЧАНИЯ

1. МАТЕРИАЛ ЛЕСТНИЦЫ СТАЛЬ ВСТ-3КП.
2. ИЗГОТОВЛЕНИЕ И УСТАНОВКА ЛЕСТНИЦЫ ДОЛЖНА ВЫПОЛНЯТЬСЯ В СООТВЕТСТВИИ СОСНиП III-В.6-82.
3. ВСЕ МЕТАЛЛИЧЕСКИЕ ДЕТАЛИ ЛЕСТНИЦ СОЕДИНЯЮТСЯ МЕЖДУ СОБОЙ ЭЛЕКТРОСВАРКОЙ ЭЛЕКТРОДАМИИ Э-42, СВАРНЫЕ ШВЫ h=6мм ДОЛЖНЫ ИМЕТЬ ГЛАДКУЮ ПОВЕРХНОСТЬ.
4. ВСЕ КОСОУРЫ ДОЛЖНЫ БЫТЬ ОШТУКАТУРЕНЫ ПО СЕТКЕ ЦЕМЕНТНЫМ РАСТВОРОМ „М-100" ТОЛЩИН. НЕ МЕНЕЕ 2см.
5. МЕТАЛЛИЧЕСКИЕ ДЕТАЛИ, ЗАКЛАДЫВАЕМЫЕ В КЛАДКУ, ДОЛЖНЫ БЫТЬ ПОКРЫТЫ ЦЕМЕНТНЫМ МОЛОКОМ, А МЕТАЛЛИЧЕСКИЕ ИЗДЕЛИЯ ОКРАШИВАЮТСЯ НА СТРОИТЕЛЬСТВЕ НИТРОГЛИФТАЛЕВОЙ ЭМАЛЕВОЙ КРАСКОЙ НКО-25 ЧЕРНОГО ЦВЕТА.
6. СВАРКА КОНСТРУКЦИЙ ДОЛЖНА ПРОИЗВОДИТЬСЯ В ЖЕСТКИХ КОНДУКТОРАХ, ОБЕСПЕЧИВАЮЩИХ ТОЧНЫЕ ГЕОМЕТРИЧЕСКИЕ РАЗМЕРЫ ИЗДЕЛИЙ, ОТКЛОНЕНИЕ ОТ ПРОЕКТНЫХ РАЗМЕРОВ НЕ ДОЛЖНЫ ПРЕВЫШАТЬ 2мм ПО ВЫСОТЕ И ШИРИНЕ-3мм. РАЗНОСТЬ ДИАГОНАЛЕЙ.
7. ЗАГОТОВИТЕЛЬНЫЕ ДЕТАЛИ ЛЕСТНИЦЫ, СМ. АЛЬБОМ IV ЛИСТ КМ

1975	СЕЛЬСКИЙ ДОМ КУЛЬТУРЫ НА 300 МЕСТ	ЛЕСТНИЦА N4. ПЛАН, РАЗРЕЗ I-I И ДЕТАЛИ	ТИПОВОЙ ПРОЕКТ 264-12-153	АЛЬБОМ I	ЛИСТ АС-24

г. МОСКВА

ГЛ. АРХ. ПР-ТА. ГУРЕВИЧ
ГЛ. ИНЖ. ПР-ТА. ИВАНОВСКИЙ
ИСПОЛНИТЕЛЬ СЕМИНА
ВН. АВ. ВИ. КОПИРОВАЛ АЛФЕРОВА Г.М.

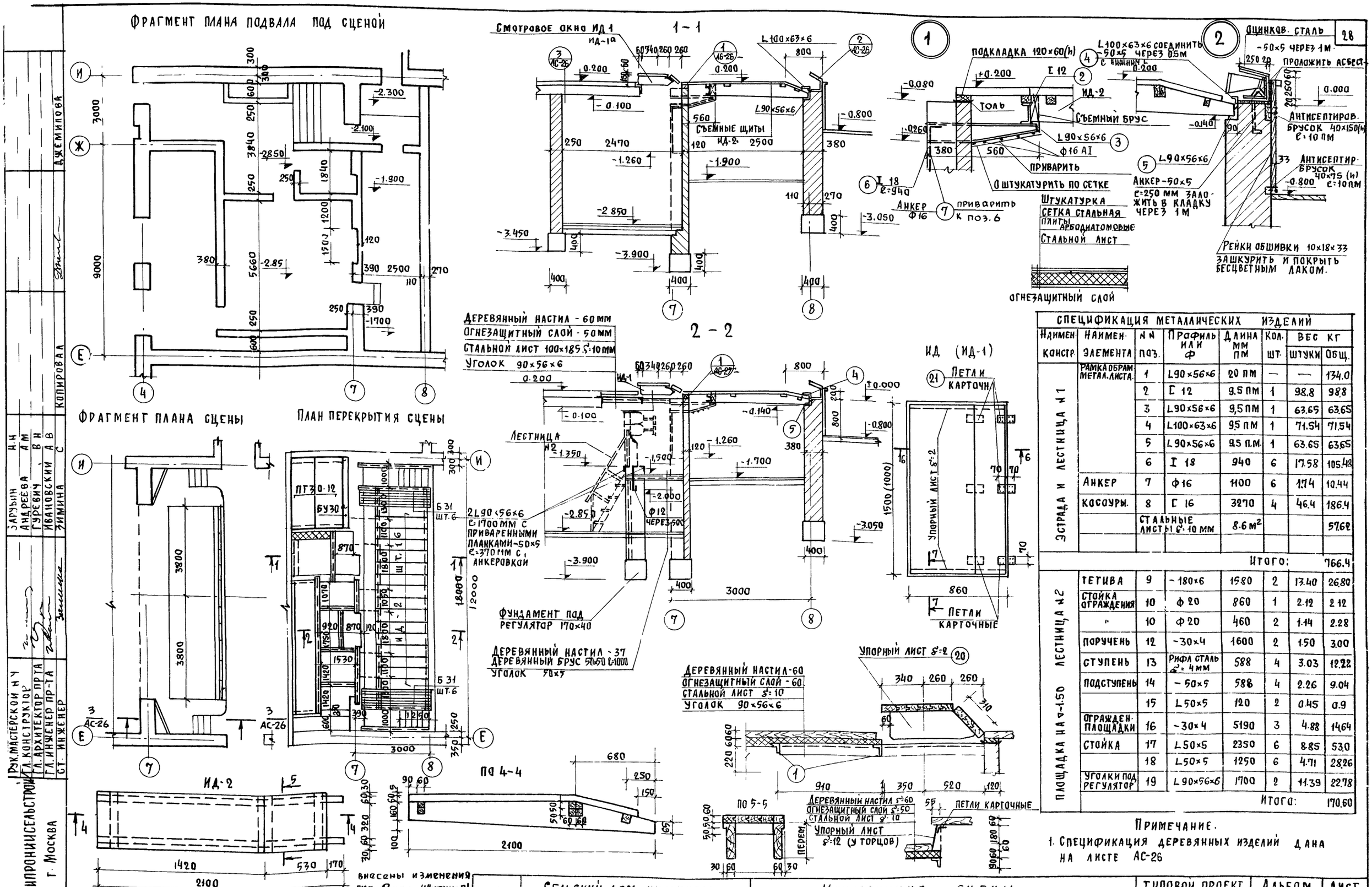

СПЕЦИФИКАЦИЯ МЕТАЛЛИЧЕСКИХ ИЗДЕЛИЙ							
Наимен. констр.	Наимен. элемента	N N поз.	Профиль или Ф	Длина мм пм	Кол. шт.	Вес кг штуки	Вес кг общ.
Эстрада и лестница №1	Рамка обрам. метал. листа	1	L90×56×6	20 пм	—	—	134.0
		2	C 12	9.5 пм	1	98.8	98.8
		3	L90×56×6	9,5 пм	1	63.65	63.65
		4	L100×63×6	9.5 пм	1	71.54	71.54
		5	L90×56×6	9.5 п.м.	1	63.65	63.65
		6	I 18	940	6	17.58	105.48
	Анкер	7	Ф16	1100	6	1.74	10.44
	Косоуры	8	C 16	3270	4	46.4	186.4
		Стальные листы δ=10 мм		8.6 м²			57.62
						Итого:	766.4
Площадка на ∇-1.50 лестница №2	Тетива	9	-180×6	1580	2	13.40	26.80
	Стойка ограждения	10	Ф 20	860	1	2.12	2.12
	"	10	Ф 20	460	2	1.14	2.28
	Поручень	12	-30×4	1600	2	1.50	3.00
	Ступень	13	Рифл. сталь δ=4 мм	588	4	3.03	12.22
	Подступень	14	-50×5	588	4	2.26	9.04
		15	L50×5	120	2	0.45	0.9
	Огражден. площадки	16	-30×4	5190	3	4.88	14.64
	Стойка	17	L50×5	2350	6	8.85	53.0
		18	L50×5	1250	6	4.71	28.26
	Уголки под регулятор	19	L90×56×6	1700	2	11.39	22.78
						Итого:	170.60

Примечание.

1. Спецификация деревянных изделий дана на листе АС-26

Зарубин Н.Н.
Андреева А.М.
Гуревич В.Н.
Ивановский А.В.
Зимина С.
Копировал
Джемилова

Рук. мастерской N 4
Гл. конструктор
Гл. архитектор пр-та
Гл. инженер пр-та
Ст. инженер

Росгипроинсельстрой г. Москва

внесены изменения гип Вит/Шипунов 4-V-81г

1976	Сельский дом культуры на 300 мест.	Конструкция сцены.	Типовой проект 264-12-153	Альбом I	Лист АС-25п

14748-02 29

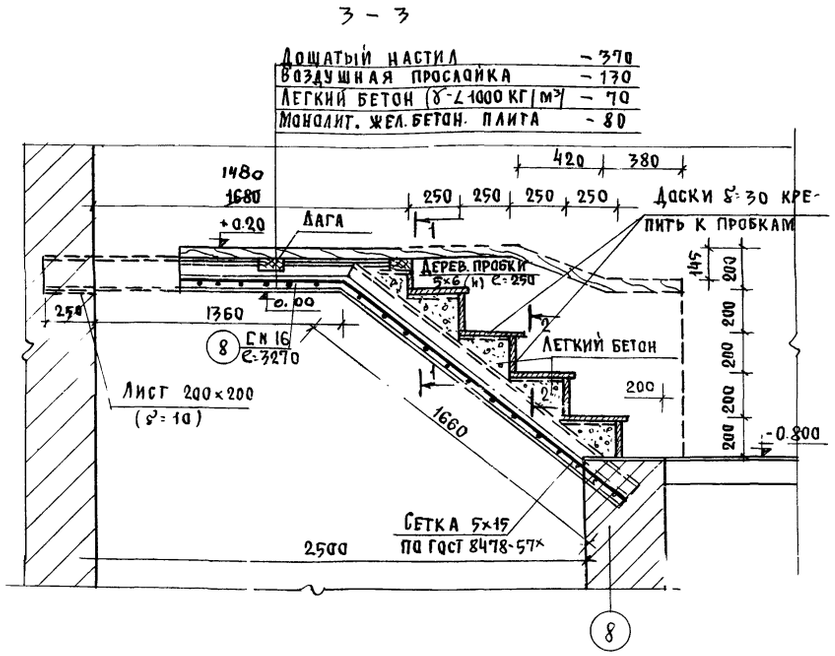

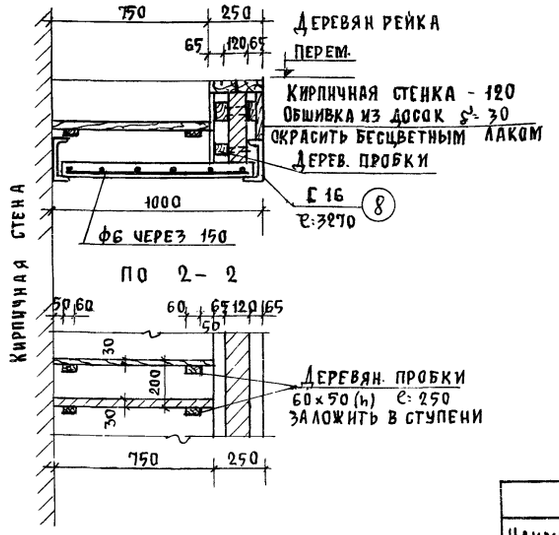

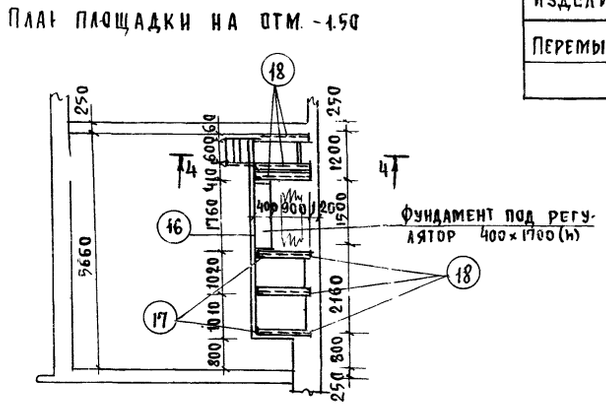

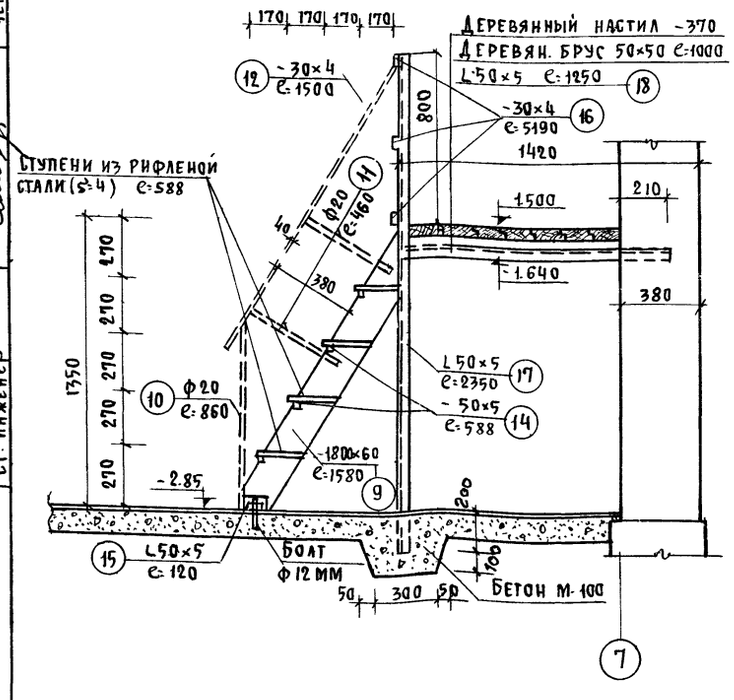

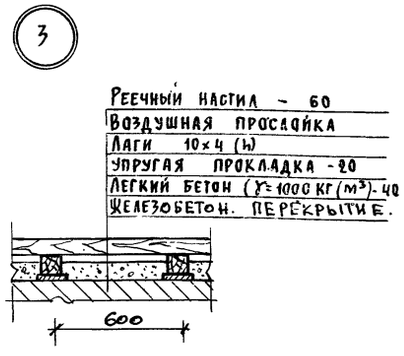

Спецификация деревянных щитов									
Марка	Наименов. изделия	Сечение в	Сечение h	Общ. длина м	Кол. щитов	Объем м³ шт.	Объем м³ общ.	Вес кг щита	Вес кг всего
ИД-1	Щит	310	60	1.50	1	0.03	0.09	63.0	6.30
		600	60	1.50	1	0.06			
ИД-1а	Щит	310	60	1.00	1	0.01	0.03	210	210
		600	60	1.00	1	0.02			
ИД-2	Брус	60	100	2.0	16	0.012	0.132	99.6	1593.6
	Щит	60	260	3.8		0.06			
	Щит наст.	500	60	1.85		0.06			

Спецификация железобетонных элементов										
Наименов. изделия	Марка элемен.	Марка бетона	Размеры мм e	Размеры мм в	Размеры мм h	Кол. шт.	Объем бет. шт.	Объем бет. общ.	Вес кг	Серия N листа
Перемычка	Б-31	200	3100	120	220	12	0.082	0.284	205	1.139-1 в.1 л.8

Выборка металла на смотровые окна.					
Марка издел.	N N поз.	Наименов.	Кол. шт.	Длина м	Общ. вес
ИД-1	20	Упорный лист	4	0.86	–
ИД-2	21	Петли δ=3	12	–	–

Примечания:

1. Данный лист смотреть с листом АС-25.
2. Спецификация на металлические изделия дана на листе АС-25
3. Сварку металлических элементов производить электродом Э-42 $h_{шв}$ = 6 мм. Сталь марки ст.3. Все металлические элементы окрасить масляной краской за 2 раза.
4. Все деревянные детали сцены подвергнуть глубокой пропитке антипиренами.

Внесены изменения
гип [подпись] /Шипунов В.И/
4-V-81 г.

1976	Сельский дом культуры на 300 мест	Конструкция сцены. Разрезы.	Типовой проект 264-12-153	Альбом I	Лист АС-26и

СГИПРОНИИСЕЛЬСТРОЙ г. Москва

Рук мастерской N 4	Зарубин	Н.Н.
Гл. конструктор	Андреева	А.М.
Гл. архитектор пр-та	Гуревич	В.Н.
Гл. инженер пр-та	Ивановский	А.В.
Ст. инженер	Чемодурова	Л.А.

Копировал — Джемилова

План 1ой рабочей галереи на отм 7.45

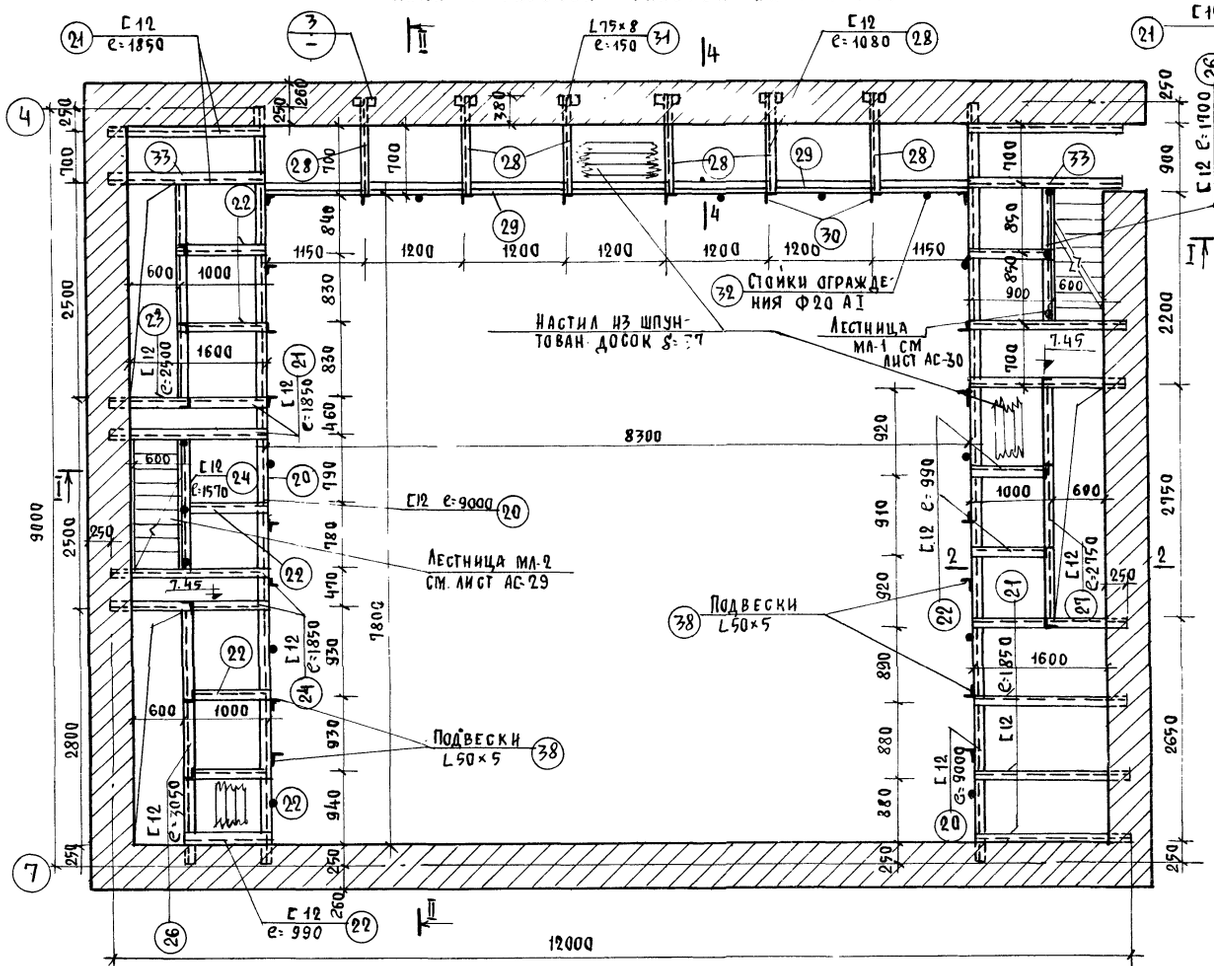

План 2ой рабочей галереи на отм. 10.30 и 11.10

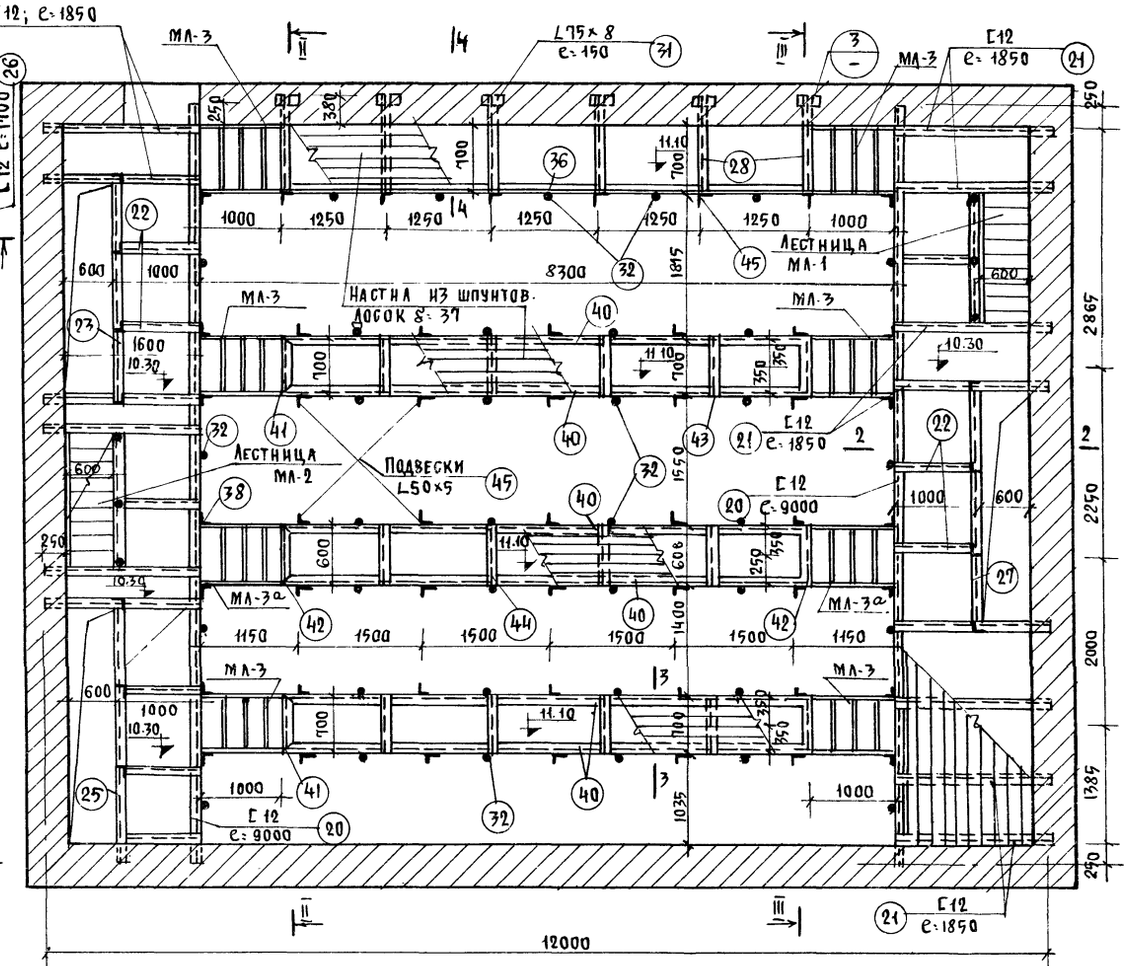

По 1-1

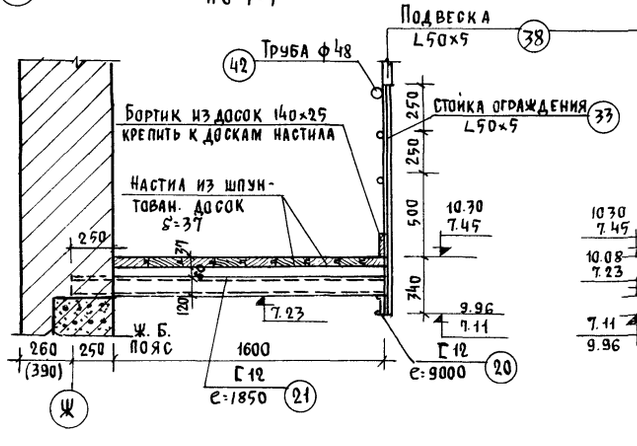

По 2-2

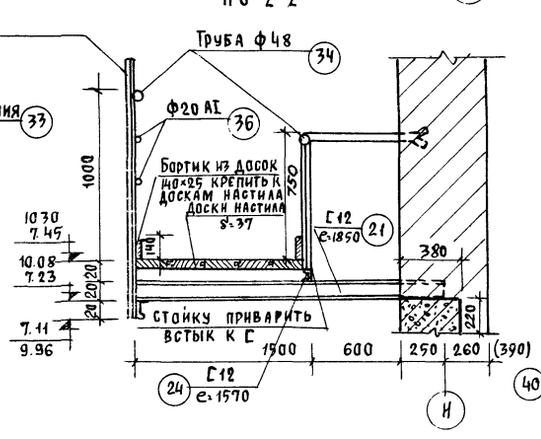

По 3-3

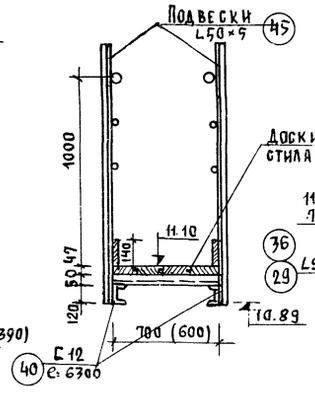

По 4-4

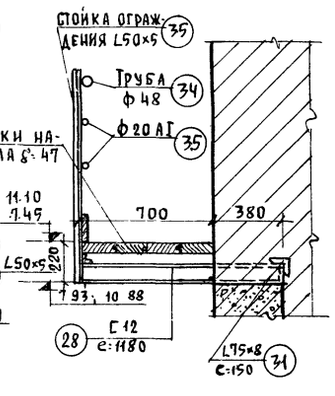

Примечания

1. Материал металлических конструкций сценической коробки сталь в ст. 3 кп
2. Электросварка металлических конструкций производится электродами марки Э-42, h шва=6 мм, длина шва по всей длине сопряжения элементов.
3. Все металлические конструкции после монтажа покрыть масляной краской за 2 раза.
4. Вся древесина должна быть подвергнута тщательной пропитке огнезащитным составом.

1976	Сельский дом культуры на 300 мест	Сценическая коробка. План рабочих галерей на отм. 7.45 и 10.30.	Типовой проект 264-12-153	Альбом I	Лист АС-27

Росгипроннисельстрой г. Москва

Рук мастерской № 4 — Зарубин Н.Н.
Гл. конструктор — Андреева А.М.
Гл. архитектор пр-та — Гуревич В.Н.
Гл. инженер пр-та — Ивановский А.В.
Рук. группы — Семина В.Н.

Копировал — Джемилова

РАЗРЕЗ I-I

РАЗРЕЗ II-II

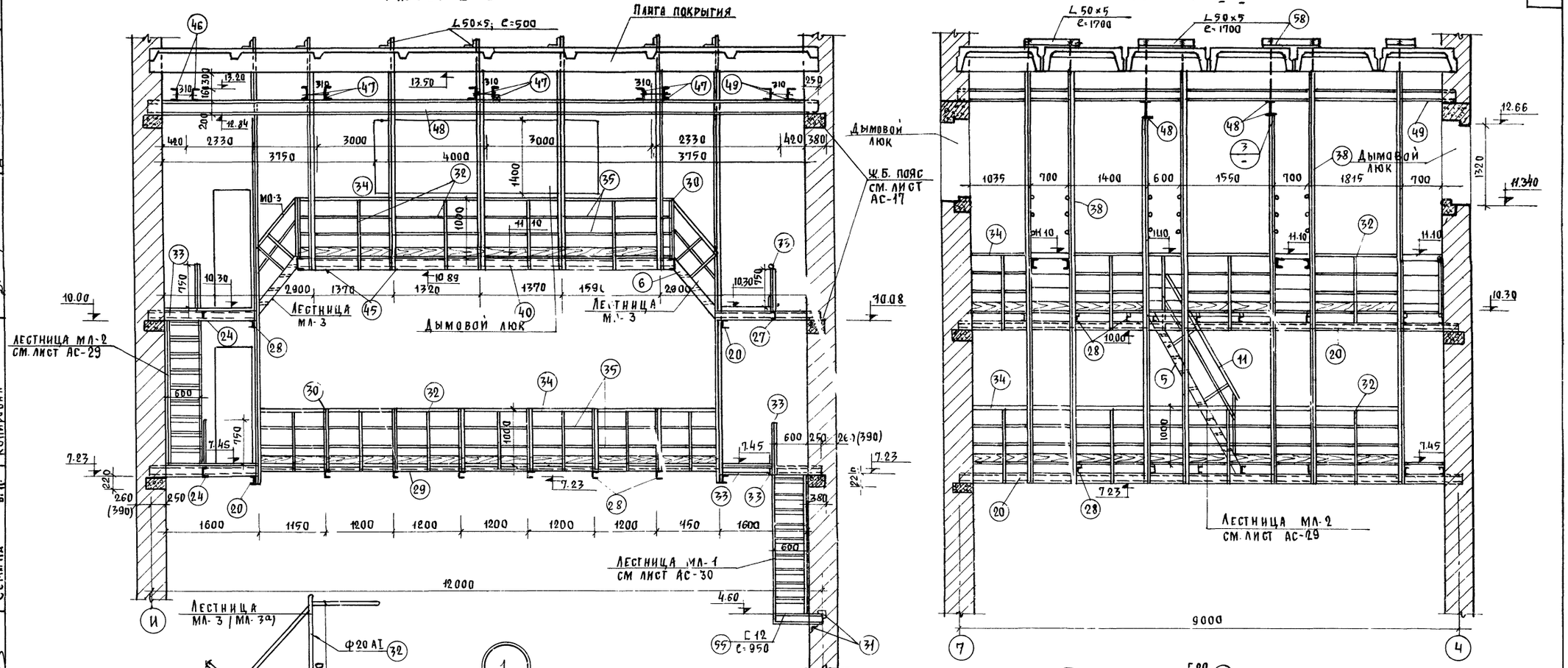

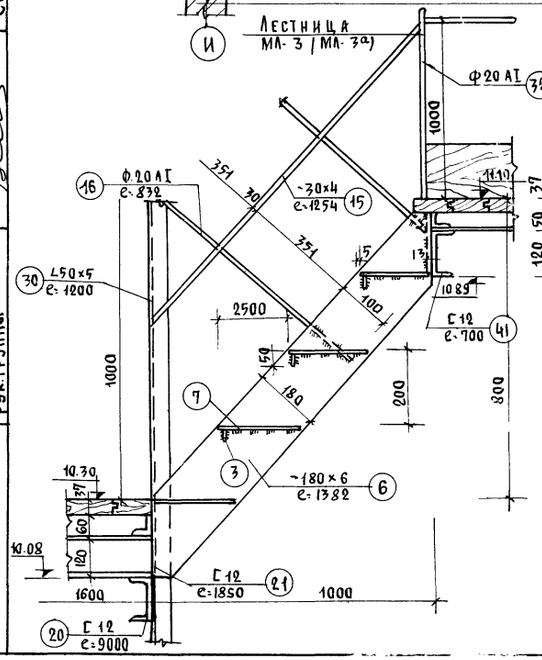

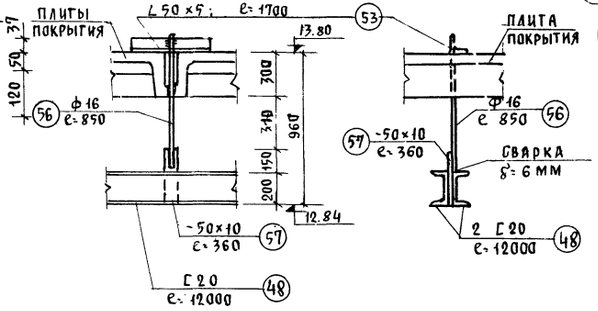

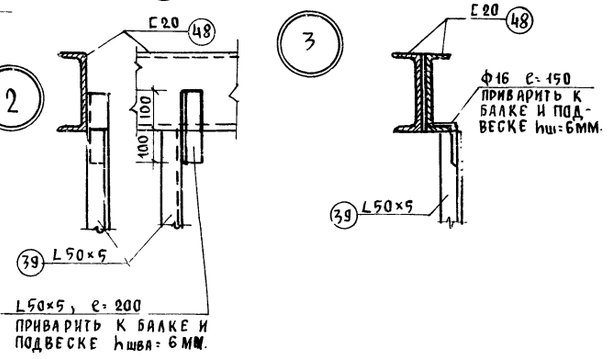

Примечания:

1. Чертеж читать совместно с листами АС-27 - АС-32.
2. Общие примечания даны на листе АС-27.
3. Детали обрамления дымового люка даны на листе АС-16

Рук. мастерской	Н.Ч.		
ГИП	Зарубин	Н.Н.	
ГА конструктор	Андреева	А.М.	
ГА архитектор пр-та	Гуревич	В.Н.	
ГА инженер пр-та	Ивановский	А.В.	
Рук. группы	Семина	В.К.	Копировал

Госгипронисельстрой г. Москва

1976	Сельский дом культуры на 300 мест	Сценическая коробка. Разрезы I-I, II-II. Лестница МЛ-3	Типовой проект 264-12-153	Альбом I	Лист АС-28

Разрез III-III

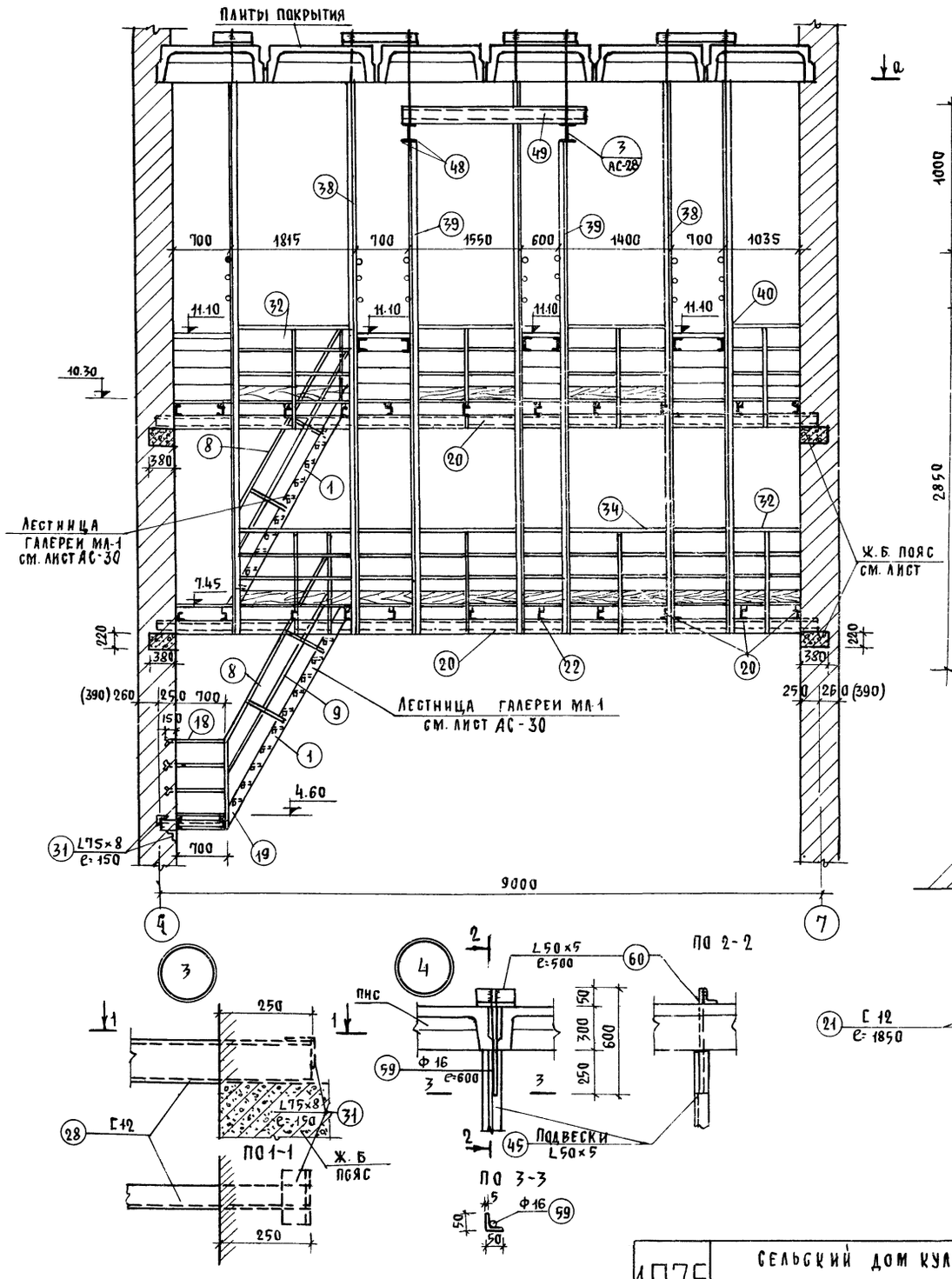

Лестница МЛ-2

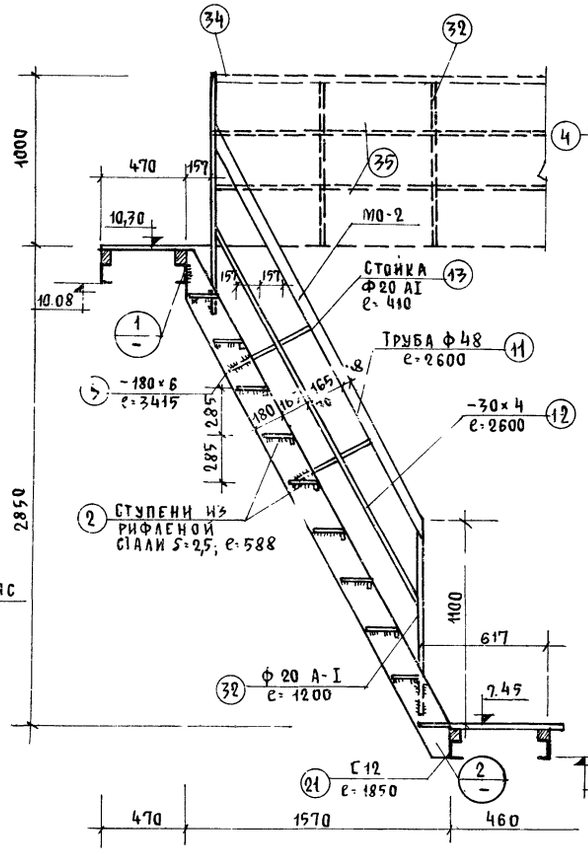

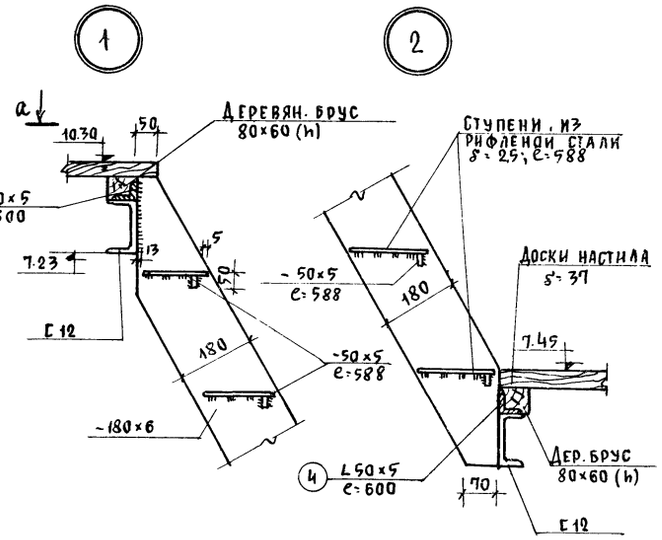

План по а-а

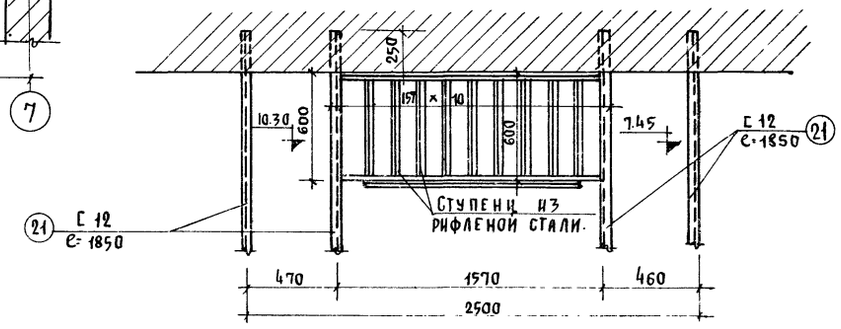

Примечания

1. Чертеж читать совместно с листами АС-27-АС-32
2. Общие примечания даны на листе АС-27.

1976	Сельский дом культуры на 300 мест	Сценическая коробка Разрез III-III, лестница МЛ-2	Типовой проект 264-12-153	Альбом I	Лист АС-29

Росгипронинсельстрой г. Москва

Гл. мастерской № Н.Н. Зарубин
Гл. конструктор Андреева А.М.
Гл. архитектор пр-та Гуревич В.Н.
Гл. инженер пр-та Ивановский А.В.
Рук. группы Семина В.И.
Копировал Джемилова

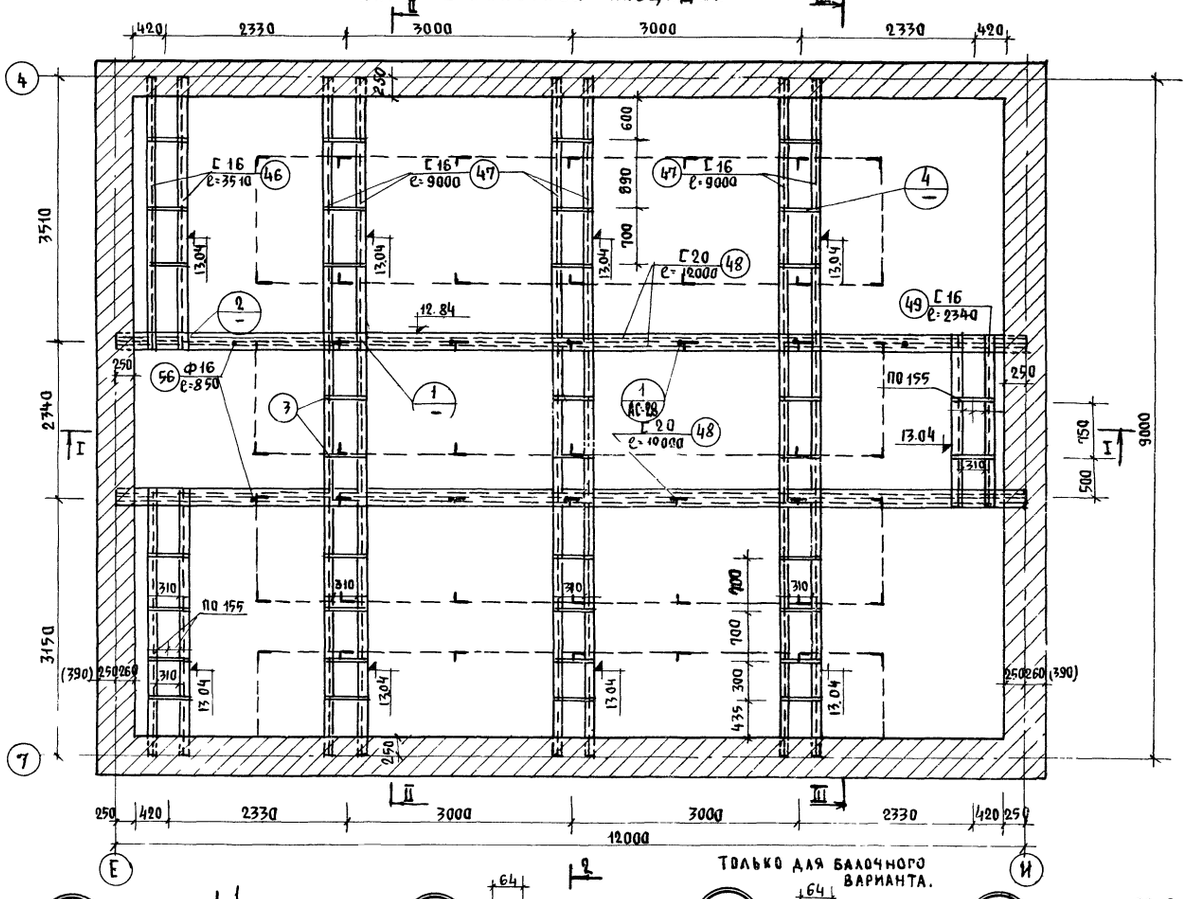

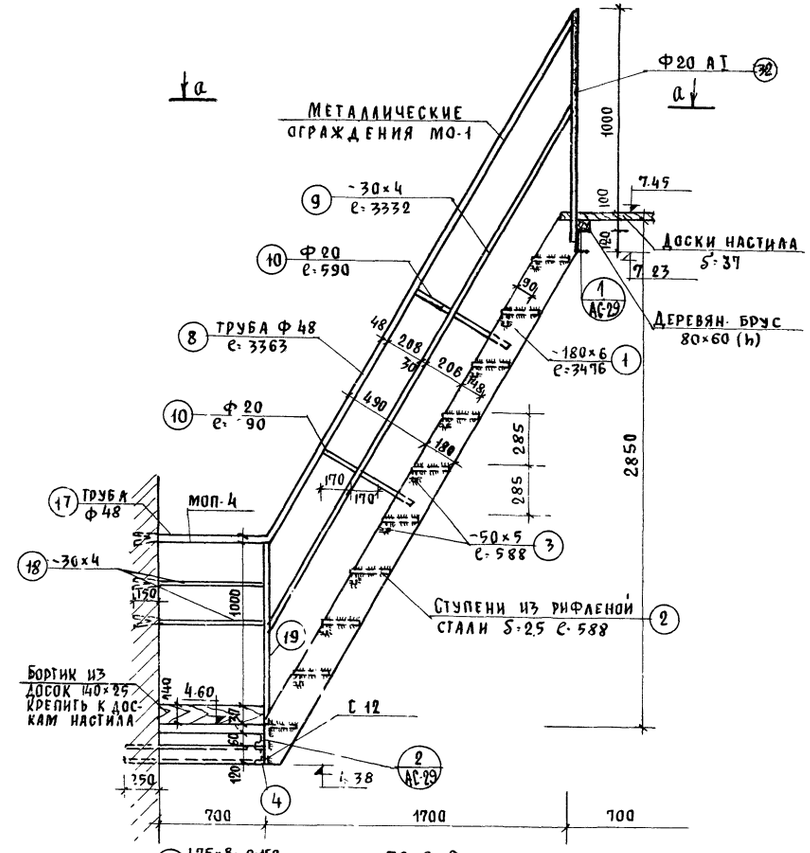

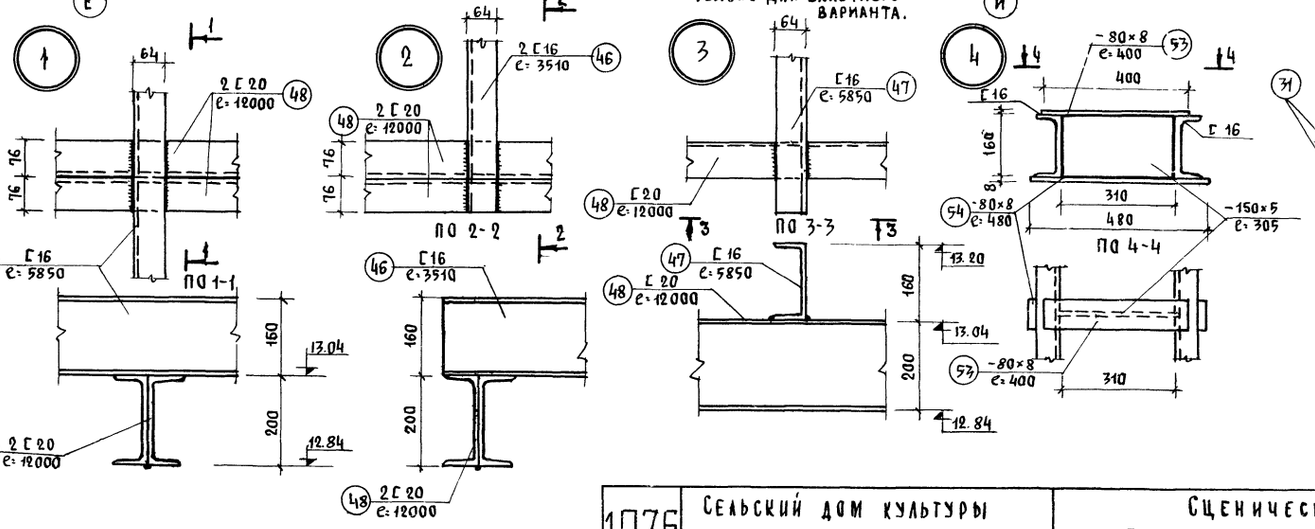

Примечания.

1. Планки штанкетной площадки приварить после установки блоков.
2. Чертеж читать совместно с листами АС-27 - АС-32.

1976	Сельский дом культуры на 300 мест	Сценическая коробка План штанкетных балок. Лестница МЛ-1	Типовой проект 264-12-153	Альбом I	Лист АС-30

Гл. конструктор Гл. архитектор пр-та Гл. инженер пр-та Рук. группы
Зарубин Н.Н. Андреева А.М. Гуревич В.Н. Ивановский А.В. Семина В.И.
Копировал Джемилова
Гл. инженер Н.Н.
Гл. конструктор
Гл. архитектор пр-та
Гл. инженер пр-та
Рук. группы
Типронисельстрой г. Москва

ПЛАН ШТАНКЕТНОЙ ПЛОЩАДКИ

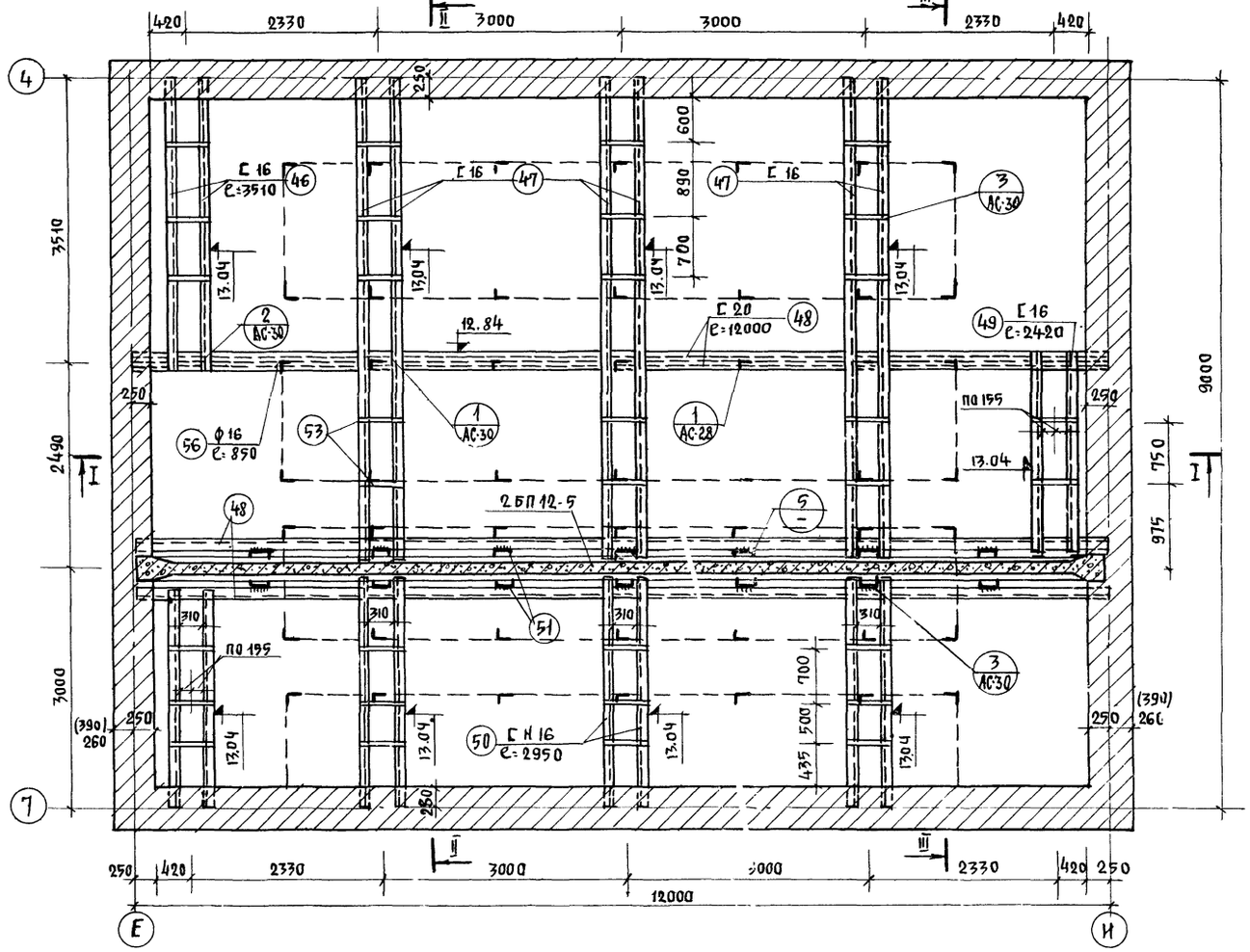

II – II

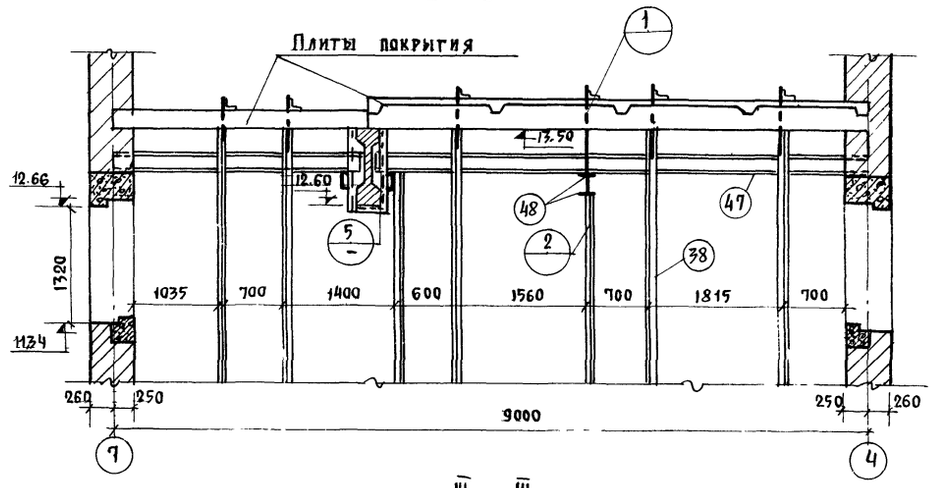

III – III

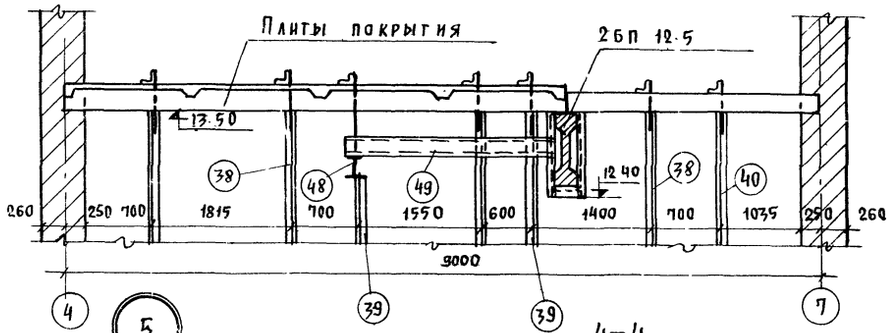

I – I

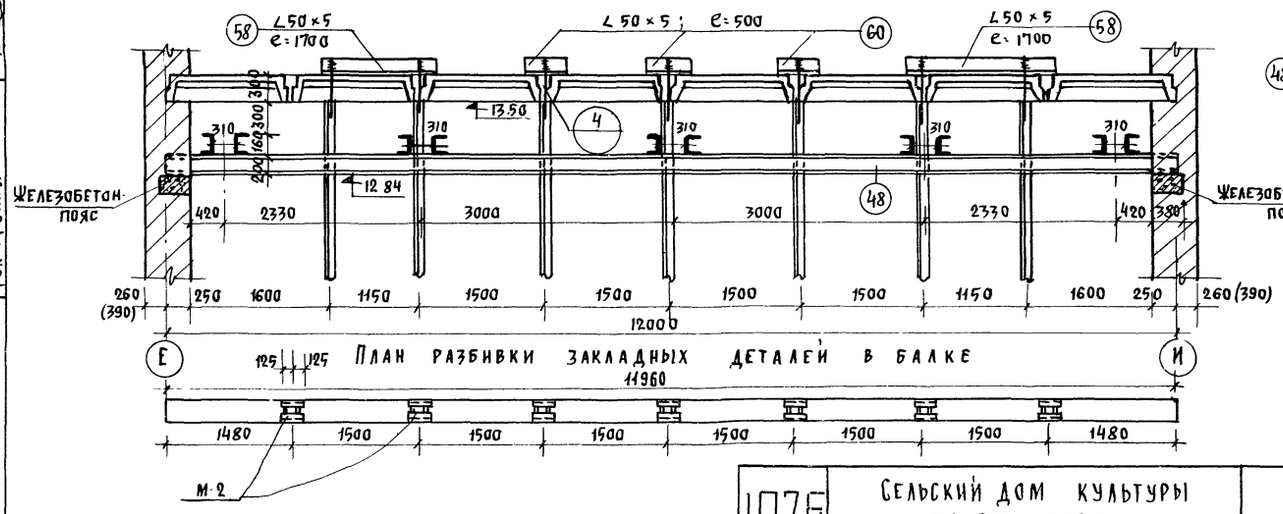

ПЛАН РАЗБИВКИ ЗАКЛАДНЫХ ДЕТАЛЕЙ В БАЛКЕ

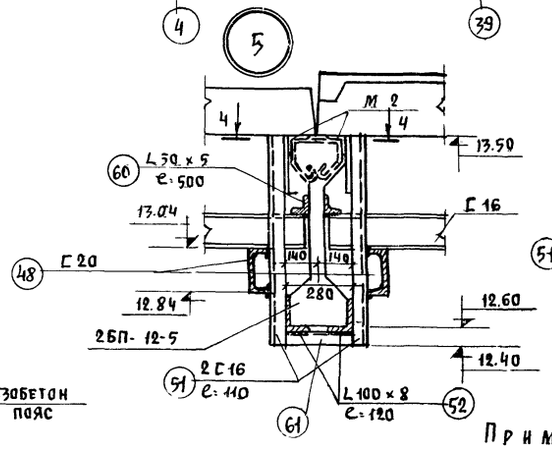

4–4

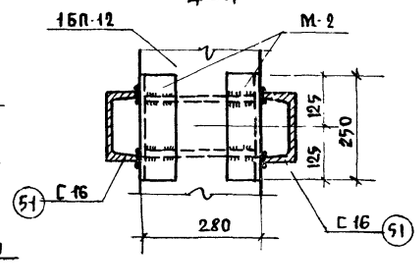

ПРИМЕЧАНИЯ

1. Чертеж читать совместно с листами АС-27-АС-32
2. Общие примечания даны на листе АС-27.
3. Спецификация металла дана на листе АС-32.
4. Позицию 60 приварить к позициям 50 и 48.
5. Закладная деталь в балке М-2 дана в альбоме рабочих чертежей серии 1.462-1 выпуск II

1976	Сельский дом культуры на 300 мест	Сценическая коробка. План штанкетной площадки для балочного варианта	Типовой проект 264-12-153	Альбом I	Лист АС-31

Росгипронисельстрой г. Москва

Гл. конструктор Гл. архитектор пр-та Гл. инженер пр-та Рук группы

Андреева А.М. Гуревич В.Н. Ивановский А.В. Семина В.И.

Копировал

Джемилова

СПЕЦИФИКАЦИЯ МЕТАЛЛИЧЕСКИХ ИЗДЕЛИЙ

НАИМЕН. КОНСТР.	НАИМЕНОВАН. ЭЛЕМЕНТА	NN ПОЗ.	ПРОФИЛЬ мм	ДЛИНА мм	КОЛ-ВО. ШТ.	ВЕС КГ ШТУКИ	ВЕС КГ ОБЩИЙ
ЛЕСТНИЦА МЛ-1 /ШТ.2/	ТЕТИВА	1	-180×6	3476	4	29.51	118.04
	СТУПЕНИ ИЗ РИФЛЕН. СТАЛИ	2	-200×2.5	586	20	2.53	50.60
	ПОДСТУПЕНОК	3	-50×5	586	18	2.18	39.24
	УГОЛОК	4	∠50×5	600	4	2.26	9.04
						ИТОГО:	216.92
ЛЕСТНИЦА МЛ-2 /ШТ.1/	ТЕТИВА	5	-180×6	3415	2	28.91	57.82
	СТУПЕНИ ИЗ РИФЛЕН. СТАЛИ.	2	-200×2.5	586	10	2.53	25.30
	ПОДСТУПЕНОК	3	-50×5	586	9	2.18	19.62
	УГОЛОК	4	∠50×5	600	2	2.26	4.52
						ИТОГО:	107.26
ЛЕСТНИЦА МЛ-3 /ШТ.6/	ТЕТИВА	6	-180×6	1382	12	11.70	140.50
	СТУПЕНИ ИЗ РИФЛЕН. СТАЛИ	7	-270×2.5	586	24	3.42	82.08
	ПОДСТУПЕНОК	3	-50×5	586	18	2.18	39.24
	УГОЛОК	4	∠50×5	700	8	2.64	21.12
						ИТОГО:	282.94
ЛЕСТНИЦА МЛ-3' /ШТ.2/	ТЕТИВА	6	-180×6	1382	4	11.70	46.80
	СТУПЕНИ ИЗ РИФЛЕН. СТАЛИ	7	-270×2.5	486	8	2.84	22.72
	ПОДСТУПЕНОК	3	-50×5	486	6	1.80	10.80
	УГОЛОК	4	∠50×5	600	4	2.26	9.04
						ИТОГО:	89.36
МО-1 /ШТ.2/ ОГРАЖДЕНИЕ ЛЕСТНИЦЫ МЛ-1		8	ТРУБА Ф48	3363	2	12.90	25.80
		9	-30×4	3332	2	3.13	6.26
		10	Ф20 AI	590	4	1.46	5.84
						ИТОГО:	37.90
МО-2 /ШТ.1/ ОГРАЖДЕНИЕ ЛЕСТНИЦЫ МЛ-2		11	ТРУБА Ф48	2600	1	9.98	9.98
		12	-30×4	2600	1	2.44	2.44
		13	Ф20 AI	410	2	1.01	2.02
						ИТОГО:	14.44
МО-3 /ШТ.14/ ОГРАЖДЕНИЕ ЛЕСТНИЦЫ МЛ-3		14	ТРУБА Ф48	1320	14	2.97	41.58
		15	-30×4	1254	14	1.17	16.38
		16	Ф20 AI	832	28	1.95	54.60
						ИТОГО:	112.56
МОП-4 /ШТ.1/ ОГРАЖДЕНИЕ ЛЕСТНИЧНОЙ ПЛОЩАДКИ		17	ТРУБА Ф48	850	1	2.66	2.66
		18	-30×4	850	2	0.79	1.58
		19	Ф20 AI	1100	1	2.72	2.72
						ИТОГО:	6.96

НАИМЕН. КОНСТР.	НАИМЕНОВАН. ЭЛЕМЕНТА	NN ПОЗ.	ПРОФИЛЬ мм	ДЛИНА мм	КОЛ. ШТ.	ВЕС КГ ШТУКИ	ВЕС КГ ОБЩИЙ
1Я РАБОЧАЯ ГАЛЕРЕЯ НА ▽ 7.45	БАЛКА	20	[12	9000	2	93.60	187.2
	БАЛКА	21	[12	1850	14	19.24	269.36
	БАЛКА	22	[12	990	9	10.30	92.70
	БАЛКА	23	[12	2500	1	26.00	26.00
	БАЛКА	24	[12	1570	1	16.32	16.32
	БАЛКА	25	[12	3050	1	31.72	31.72
	БАЛКА	26	[12	1700	1	17.68	17.68
	БАЛКА	27	[12	2750	1	28.60	28.60
	БАЛКА	28	[12	1080	6	11.23	67.38
	БАЛКА	29	∠50×5	8300	1	31.30	31.30
	УГОЛКИ ОГРАЖДЕНИЯ	30	∠50×5	1200	6	4.52	27.12
	АНКЕР	31	∠75×8	150	6	1.35	8.10
	СТОЙКИ ОГРАЖДЕНИЯ	32	Ф20 AI	1200	15	2.96	44.50
	СТОЙКИ ОГРАЖДЕНИЯ	33	∠50×5	750	11	2.82	30.02
	ОГРАЖДЕНИЕ ГАЛЕРЕИ	34	ТРУБА Ф48	п.м 40.70	—	—	156.00
	ОГРАЖДЕНИЕ ГАЛЕРЕИ	35	Ф20 AI	п.м 81.40	—	—	202.00
	ПОДВЕСКИ	38	L 50×5	6400	10	24.12	241.20
	ПОДВЕСКИ	39	∠50×5	5900	4	22.10	88.40
	УГОЛОК	31	∠75×8	150	4	1.35	5.40
	БАЛКА	55	[12	950	2	9.88	19.76
						ИТОГО:	1590.76
2Я РАБОЧАЯ ГАЛЕРЕЯ НА ▽ 10.30	БАЛКА	20	[12	9000	2	93.60	18.72
	БАЛКА	21	[12	1850	14	19.24	269.36
	БАЛКА	22	[12	990	9	10.30	92.70
	СТОЙКА ОГРАЖДЕНИЯ	33	∠50×5	750	11	2.82	30.02
	СТОЙКА ОГРАЖДЕНИЯ	32	Ф20 AI	1200	8	2.96	23.68
	ОГРАЖДЕНИЕ ГАЛЕРЕИ	34	ТРУБА Ф48	п.м 32.40	—	—	124.10
	ОГРАЖДЕНИЕ ГАЛЕРЕИ	35	Ф20 AI	п.м 64.80	—	—	160.00
	БАЛКА	23	[12	2500	1	26.00	26.00
	БАЛКА	25	[12	3050	1	31.72	31.72
	БАЛКА	27	[12	2750	1	28.60	2860
						ИТОГО:	804.90

НАИМЕН. КОНСТР.	НАИМЕНОВАН. ЭЛЕМЕНТА	NN ПОЗ.	ПРОФИЛЬ мм	ДЛИНА мм	КОЛ-ВО. ШТ	ВЕС В КГ ШТУКИ	ВЕС В КГ ОБЩИЙ
МОСТИКИ НА ▽ 11.10	БАЛКА	40	[12	6300	6	65.52	393,12
	БАЛКА	28	[12	1080	6	11,23	67.38
	АНКЕРА	31	L 75×8	150	6	1.35	8.10
	СВЯЗКА	41	[12	700	4	7.28	29.12
	СВЯЗКА	42	[12	600	2	6.24	12.48
	УГОЛОК	43	L 50×5	700	8	2.64	21 12
	УГОЛОК	44	∠50×5	600	4	2,26	9.04
	ПОДВЕСКИ	37	L 50×5	2600	20	6.03	120.60
	СТОЙКИ ОГРАЖДЕНИЯ	32	Ф20 AI	1100	29	2.86	85.84
	ОГРАЖДЕНИЕ МОСТИКОВ	34	ТРУБА Ф 48	п.м 44.10	—	—	166.00
	ОГРАЖДЕНИЕ МОСТИКОВ	35	Ф20 AI	п.м 88.00	—	—	217.00
	УГОЛОК	36	∠ 50×5	6750	1	23.56	23.56
	ПОДВЕСКИ	45	∠50×5	2100	10	7.91	79.10
						ИТОГО:	1232.46
ШТАНКЕТНАЯ ПЛОЩАДКА	БАЛКА	46	[16	3510 (3510)	2 (2)	49.84 (49.84)	99.68 (99.68)
	БАЛКА	47	[16	5950 (9000)	6 (6)	84.06 (127.8)	504.36 (1066.8)
	БАЛКА	48	[20	1200 (1200)	4 (4)	220.8 (220.8)	883.2 (883.2)
	БАЛКА	49	[16	2340 (2420)	2 (2)	33.22 (34.36)	66.44 (68.72)
	БАЛКА	(50)	([16)	(2950)	(8)	(41.89)	(335.12)
	ШВЕЛЛЕР	(51)	([16)	(110)	(14)	(15.62)	(218.68)
	УГОЛОК	(52)	(∠100×8)	(120)	(14)	(14.64)	(205.0)
	ПЛАСТИНКА	53	-80×8	400	36 (32)	2.00	72.0 (64.0)
	ПЛАСТИНКА	54	-80×8	480	36 (32)	2.40	86.4 (76.8)
	АНКЕР	56	Ф16	800	14 (7)	1.61	22.6 (11.30)
	ПЛАСТИНКА	(57)	(-50×10)	(360)	(7)	(1.41)	(9,87)
	УГОЛОК	58	∠50×5	1700 (1700)	12 (12)	642 (6.42)	77.04 (77.04)
	АНКЕР	59	Ф16	600 (600)	37 (37)	0.95 (0.95)	35.15 (35.15)
	УГОЛОК	60	∠50×5	500	35 (35)	1.89	66.0 (66.0)
	ШВЕЛЛЕР	(61)	([16)	(270)	(7)	(3.83)	(26.9)
						ИТОГО:	1916.33 (3248.3)

Примечания:

1. Спецификация балочного варианта штанкетных площадок отличается от основной количеством элементов заключенных в скобки.

Взамен л. АС-32

ГИП Шипунов В.И. 4-V-1987г.

РОСГИПРОНИИСЕЛЬСТРОЙ г. Москва					
1976	СЕЛЬСКИЙ ДОМ КУЛЬТУРЫ НА 300 МЕСТ	СПЕЦИФИКАЦИЯ МЕТАЛЛИЧЕСКИХ ИЗДЕЛИЙ СЦЕНИЧЕСКОЙ КОРОБКИ	ТИПОВОЙ ПРОЕКТ 264-12-153	АЛЬБОМ I	ЛИСТ АС-32м

Лестница N5; (N7)

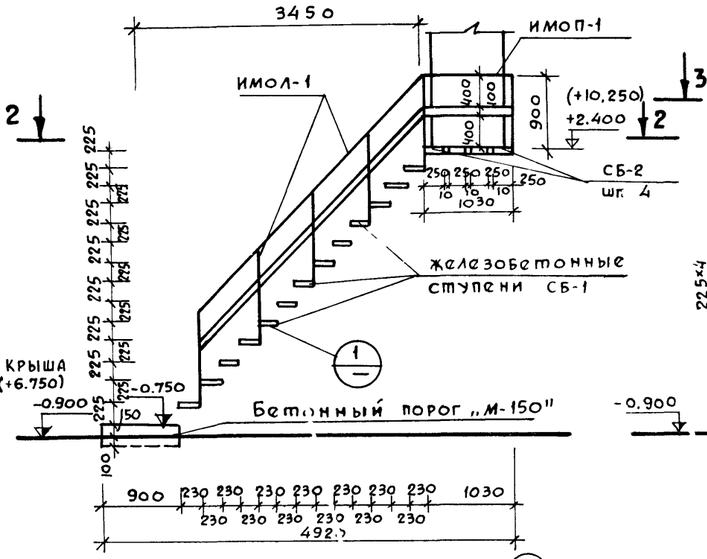

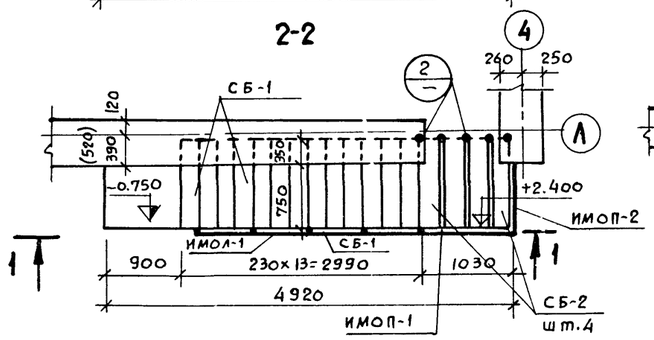

Лестница N6

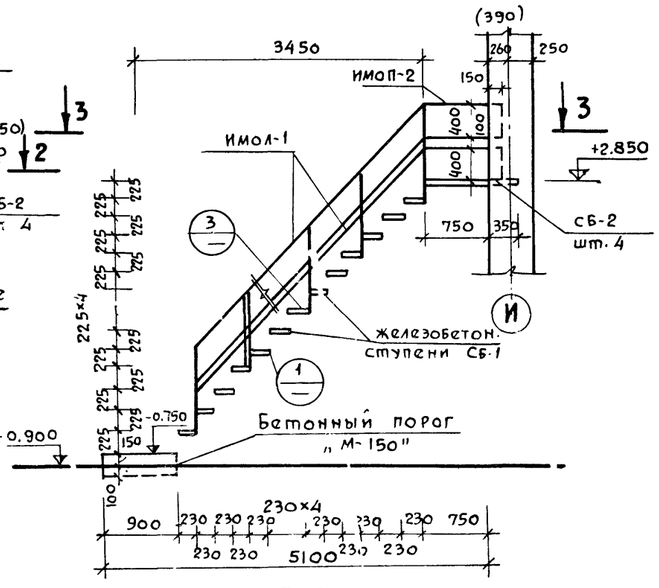

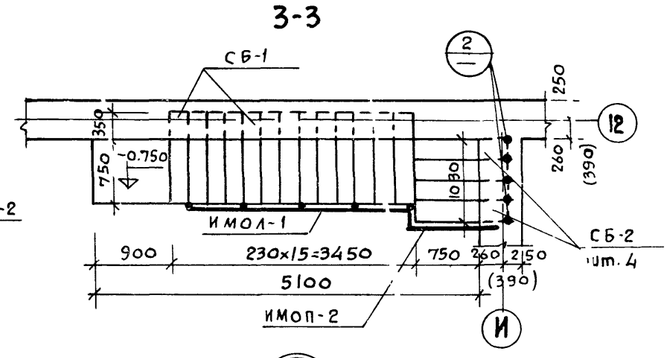

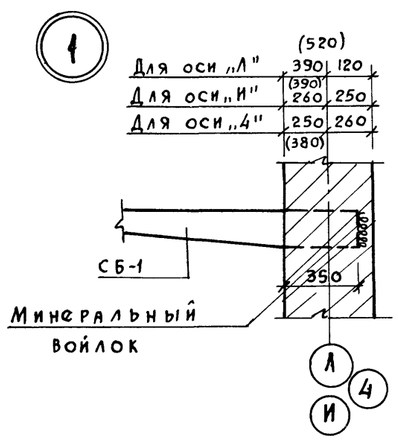

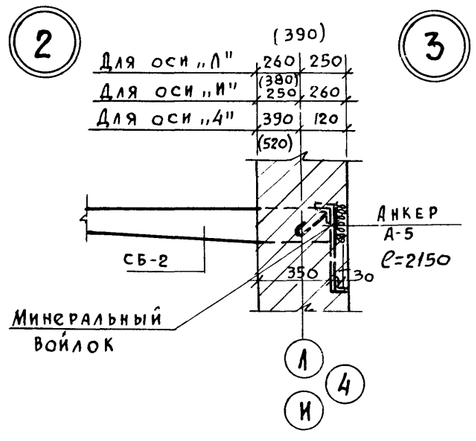

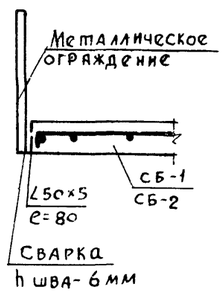

Лестница N8

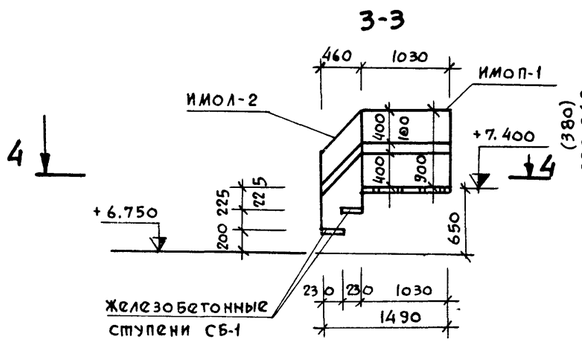

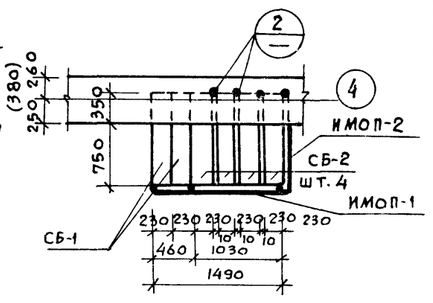

Спецификация железобетонных изделий											
Марка изделия	Размеры в см			Количество шт. лестница					Объем бетона м³		N листов заготов. чертеж
	ℓ	в	h	N5	N6	N7	N8	Всего	Издел.	Всего	
СБ-1	1100	230	140/80	13	15	13	2	47	0.03	1.47	Ал. IV ИЖ-7
СБ-2	1100	230	140/80	4	4	4	4	16	0.03	0.48	Ал. IV ИЖ-7

Спецификация металлических ограждений										
Марка изделий	Высота мм	Длина мм	Количество лестница					Масса кг		N листов заготов. чертежей
			N5	N6	N7	N8	Всего	Изд.	Общий	
ИМОЛ-1	900	3880	1	1	1	—	3	31.07	93.21	Ал. IV КМ-12
ИМОЛ-2	900	750	—	1	—	1	2	9.68	19.36	Ал. IV КМ-12
ИМОП-1	900	1030	1	1	—	1	3	9.20	27.60	Ал. IV КМ-12
ИМОП-2	900	900	1	1	1	1	4	8.81	27.24	Ал. IV КМ-12
А-5	—	2150	5	5	5	4	19	6.11	116.09	Ал. IV КМ-10

Примечания:

1. Железобетонные ступени выполняются из бетона „М-200".
2. Железобетонные ступени укладываются в кладку в процессе ее возведения.
3. Сварку выполнять электродами Э-42 hшва-6мм
4. Размеры в скобках даны для толщины стены 640мм
5. Железобетонные ступени см. ал. IV лист ИЖ-7.
6. Ограждения см. ал. IV листы КМ-12

Взамен л. АС-33

Гип [подпись] – Шипунов В.И. 4-V-1981г

1976	Сельский дом культуры на 300 мест	Железобетонные лестницы N5-7 N6; N8. Спецификации.	Типовой лист 264-12-153	Альбом I	Лист АС-33н

Гл. констр. Андреева А.М.
Гл. арх. проекта Гуревич В.Н.
Гл. инж. проекта Ивановский А.В.
Разработал Семина В.И.
Копиров. Алферова Г.М.

Росгипронимсельстрой г. Москва

Лестница N9

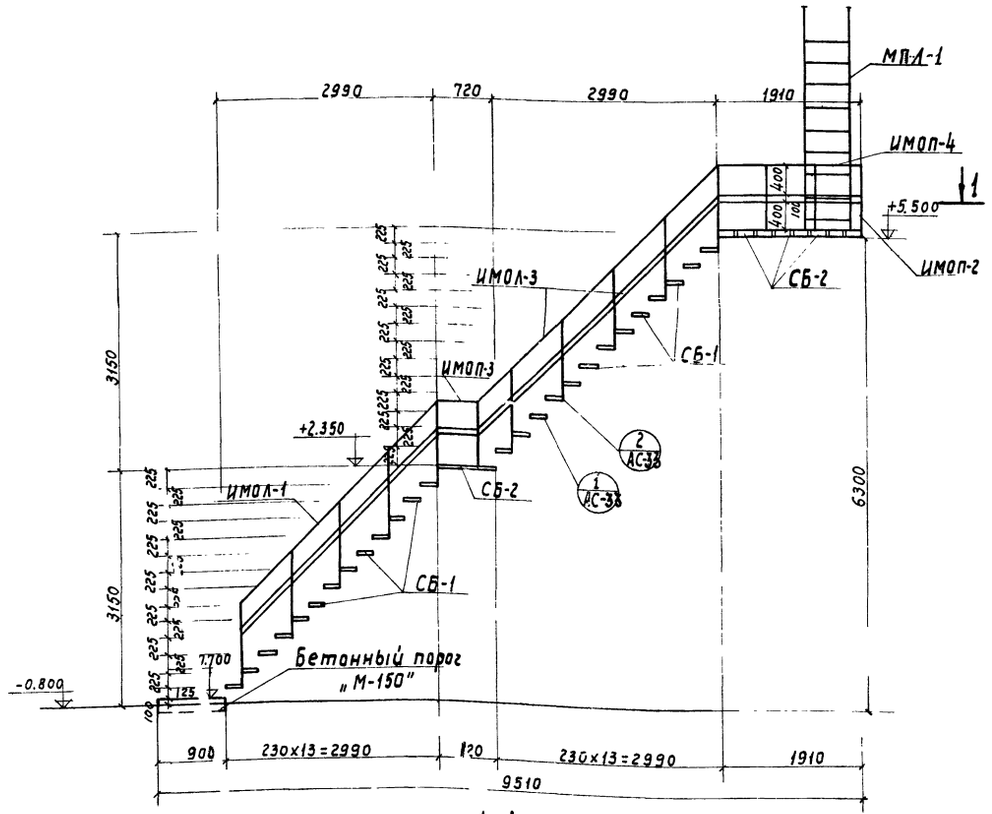

1-1

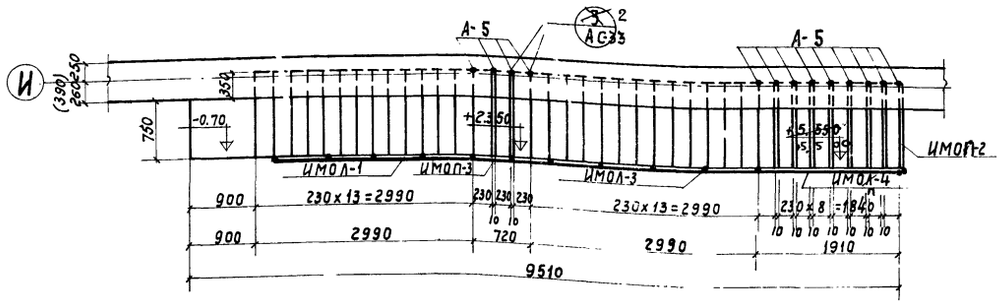

Лестница N10

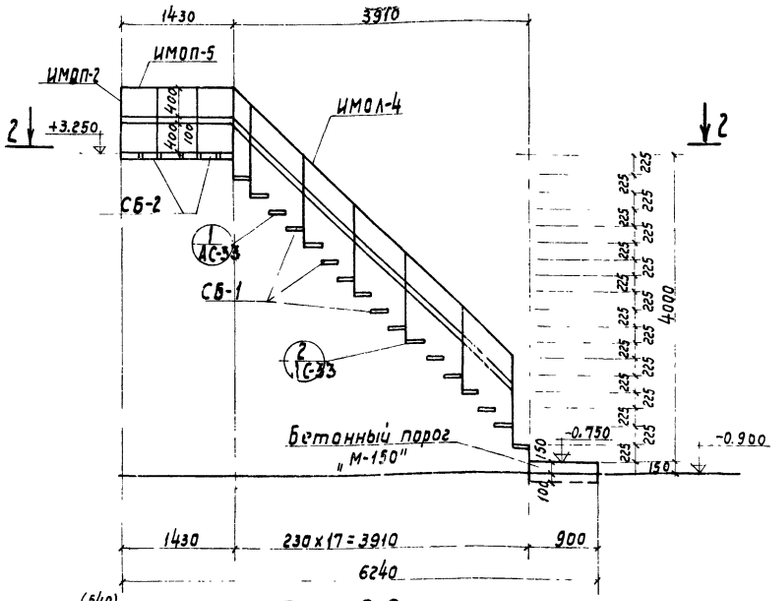

2-2

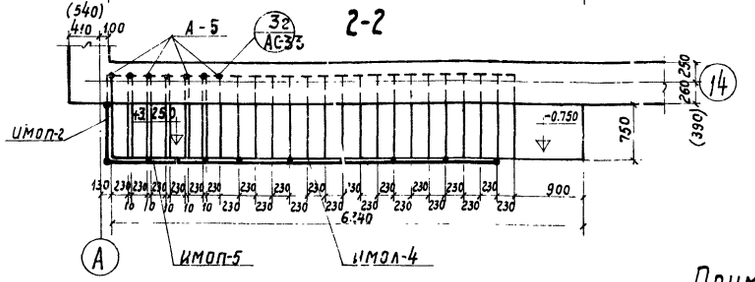

Спецификация железобетонных изделий									
Марка изделия	Размеры в мм			Количество шт.			Объем бетона		N листов заготов. чертеж.
	l	в	h	Лестница N9	N10	Всего	издел.	Общ.	
СБ-1	1100	230	140/80	26	17	43	0,03	1,29	Ал.IV ИЖ-7
СБ-2	1100	230	140/80	11	6	17	0,03	0,51	Ал.IV ИЖ-7

Спецификация металлических ограждений									
Марка изделия	Высота мм	Длина мм	Количество шт.			Масса кг.		N листов заготов. чертеж.
			Лестница N9	N10	Всего	изд.	Общ.	
ИМОЛ-1	900	3880	1	—	1	31.07	31.07	Ал.IV КМ-12
ИМОЛ-3	900	4660	1	—	1	35.88	35.88	Ал.IV КМ-13
ИМОЛ-2	900	900	1	1	2	8.81	17.62	Ал.IV КМ-12
ИМОП-3	900	550	1	—	1	7.84	7.84	Ал.IV КМ-13
ИМОП-4	900	1910	1	—	1	17.08	17.08	Ал.IV КМ-14
ИМОП-5	900	1430	—	1	1	25.60	25.60	Ал.IV КМ-14
ИМОЛ-4	900	5250	—	1	1	41.30	41.30	Ал.IV КМ-13
МПЛ-1	2850	—	1	—	1	82.47	82.47	Ал.IV КМ-11
А-5	—	~~2000~~ 2150	13	7	20	6.11	122.20	Ал.IV КМ-10

Примечания

1. Размеры в скобках даны для толщины стены 640 мм.
2. Узлы см. на листе АС-33
3. Общие примечания даны на листе АС-33
4. Железобетонные ступени см. Ал. IV лист ИЖ-7.
5. Ограждения см. Ал. IV листы КМ-12 - КМ-14.
6. Анкера А-5 см. Ал. IV лист - КМ-10.

Внесены изменения гип Вишч /Шипунов В.И/ 4-V-81 г.

1976	Сельский дом культуры на 300 мест	Железобетонные лестницы N9 и N10. Спецификации.	Типовой проект 264-12-153	Альбом I	Лист АС-34

Росгипронисельстрой г. Москва

Рук. мастерской Н.Н. Гл. конструктор Гл. арх. проекта Гл. инж. проекта Разработал

Зарудин Н.Н. Андреева Н.Н. Гуревич В.Н. Ивановский А.В. Семина В.И.

Копировала Куликова

ПЛАН ПОДВЕСНОГО ПОТОЛКА

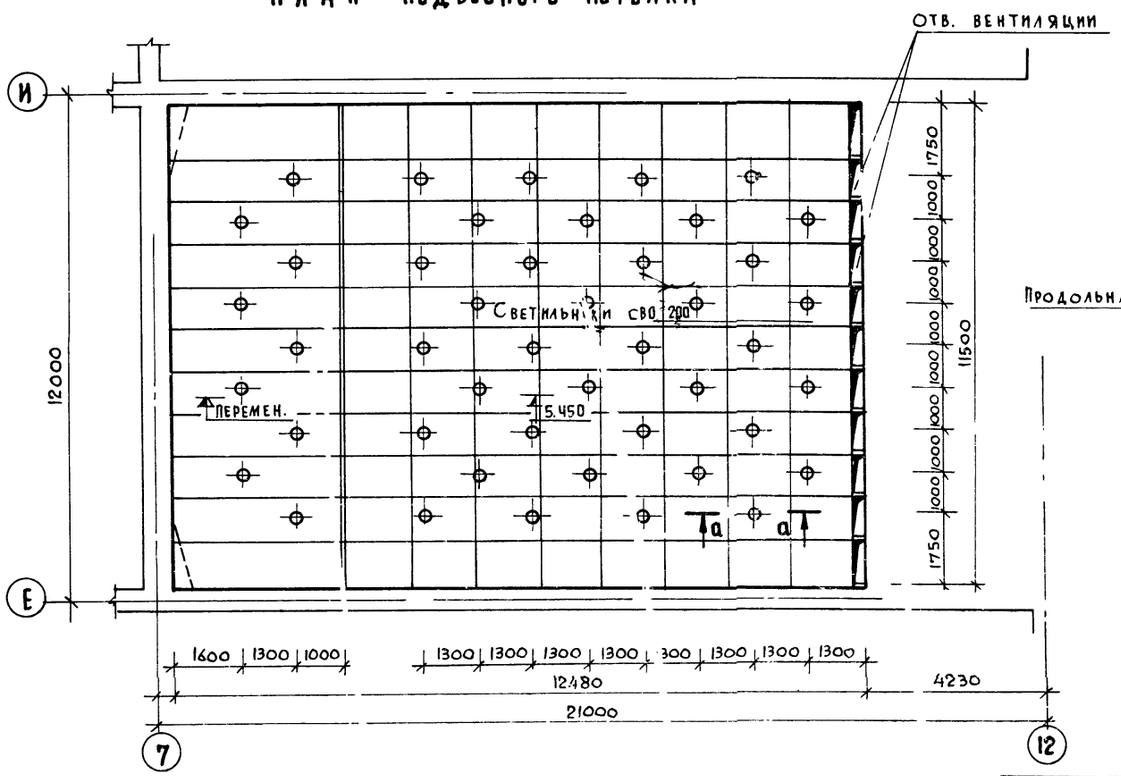

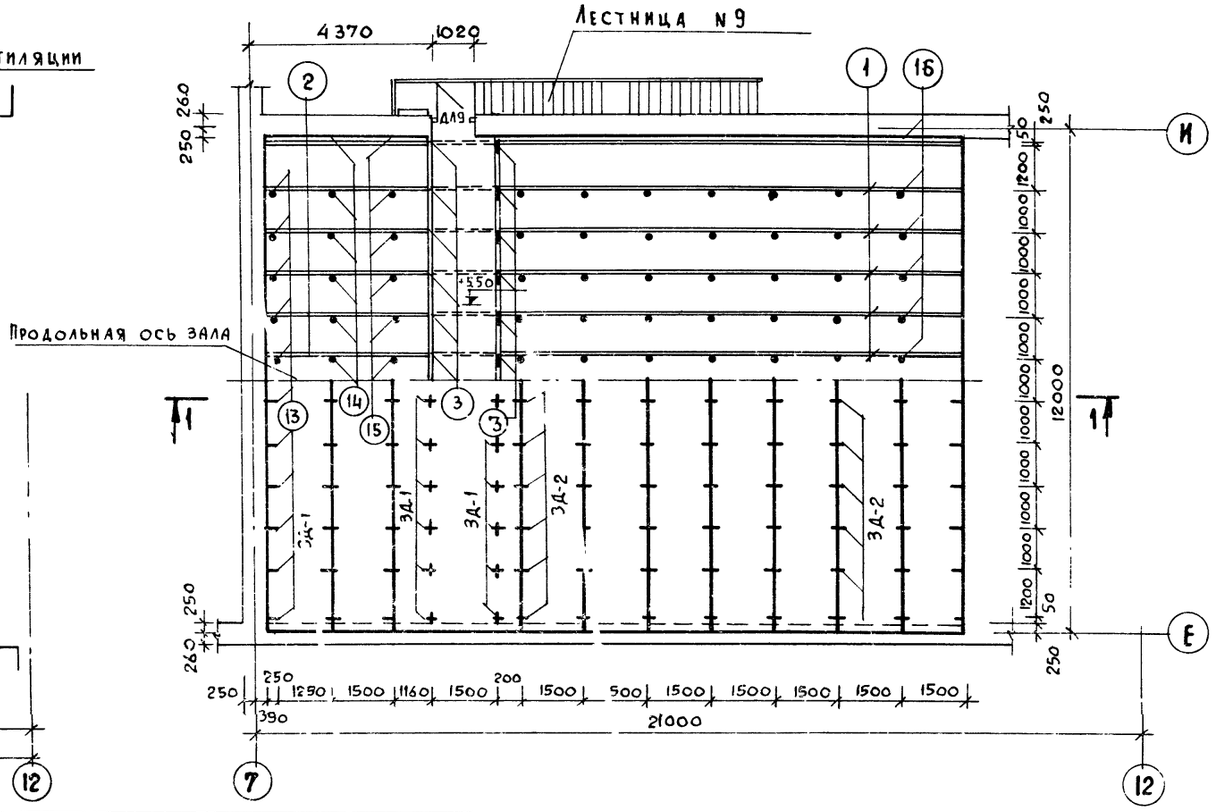

1-1

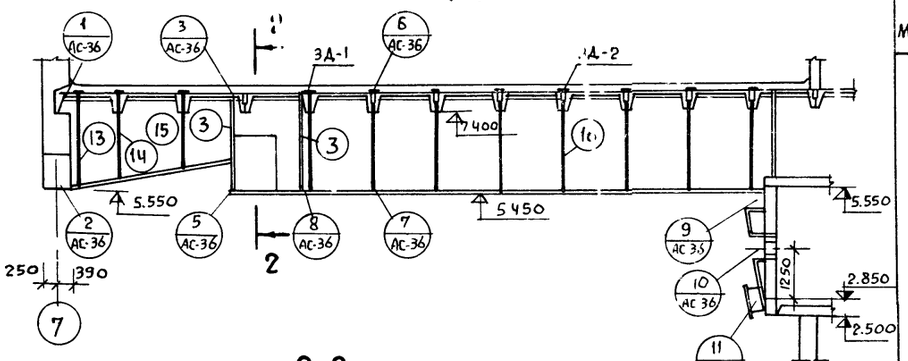

2-2

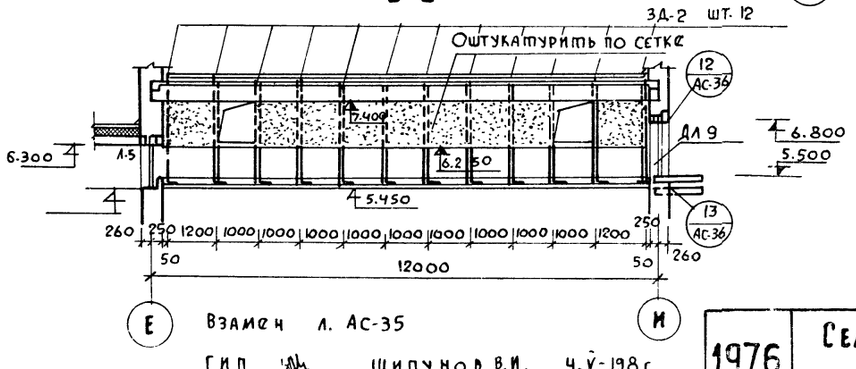

Взамен л. АС-35

ГИП Шипунов В.И. 4.V-198г

Спецификация металла						
МАРКА	NN поз.	ПРОФИЛЬ	ДЛИНА ПОЗ. ММ	КОЛ-ВО ШТУК	ВЕС В КГ 1 ПОЗ.	ВЕС В КГ ВСЕХ
	1	∠50×5	12650	12	47.69	572,3
	2	∠50×5	3900	12	1.47	176.4
	3	∠50×5	2370	24	8.94	214,5
	4	∠50×5	200	12	0,75	9.0
	5	∠50×5	700	1	2.64	39,6
	6	∠50×5	1350	1	5.09	79,3
	7	∠50×5	750	1	2.83	42,5
	8	∠50×5	600	1	2.26	34,0
	9	∠50×5	500	1	1.89	28,3
	10	∠50×5	400	1	1.51	22.6
	11	Труба Ф50	8,0 пм			36,96
	12	∠32×4	11500	1	17.48	17,48
	13	Ф14А-I	2270	12	2.74	33 0
	14	Ф14АI	2080	12	2,51	31.0
	15	Ф14АI	1850	12	2,24	26.9
	16	Ф14АI	2370	96	2.87	275.0
	17	Ф12АII	1410.00 пм			1252.0
	18	Ф6АI	1850,00 п.м			410.0
	19	∠20×4	1150. п.м			13.22

МАРКА	NN поз.	ПРОФИЛЬ	ДЛИНА ПОЗ. ММ	КОЛ-ВО ШТУК НА МАРКУ	МАССА В КГ 1 ПОЗ.	МАССА В КГ ВСЕХ	МАРКИ	КОЛ-ВО МАРОК	ОБЩ. МАССА КГ
3Д-1	20	∠50×5	250	1	0,94	0,94	1.16	36	41.76
	21	Ф12АII	250	1	0,22	0,22			
3Д-2	20	∠50×5	250	1	0,94	0,94	1,53	120	183.60
	22	Ф12АII	670	1	0,59	0.59			
	23	Сталь рифленая ГОСТ 8568-57*				18,4 м²			922.00
	24	Сетка ст. тканая с ячейкой 20×20				160,0 м²			313.60
								Всего кг	4773,00

ПРИМЕЧАНИЯ:

1. Все металлоконструкции, не подлежащие заделке в бетон или оштукатуриванию, покрыть антикоррозийным лаком 2 раза.
2. Сварку производить электродами Э-42.
3. Толщину шва принимать по наименьшей толщине свариваемых элементов, но не более 6мм.
4. Сетку и стержни (поз. 18) привязать к поз. 17 вязальной проволокой через 200 мм в каждом пересечении.
5. Сетку оштукатурить в наброс цементно-известковым раствором.
6. Узлы 1-13, сечение а-а см. лист АС-36

1976	Сельский дом культуры на 300 мест	Подвесной потолок в зрительном зале План, разрезы	Типовой проект 264-12-153	Альбом I	Лист АС-35

РОСГИПРОНИСЕЛЬСТРОЙ г. Москва

Рук. маст. N 4 — Гл. констр. — Гл. архит. пр-та — Гл. инж. пр-та — Рук. груп

Зарубин — Андреева — Гуревич — Ивановский — Ермилов

Ст. инженер — Копировал

Чемодурова Л.А. — Джемилова

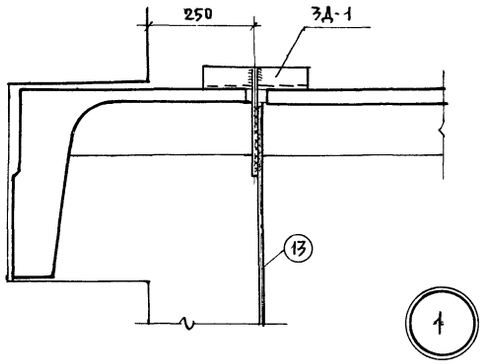

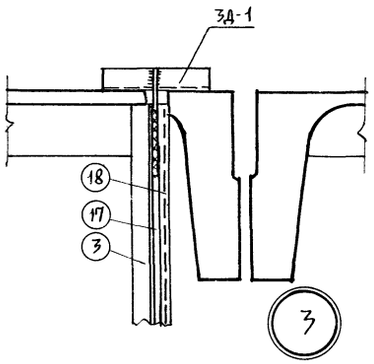

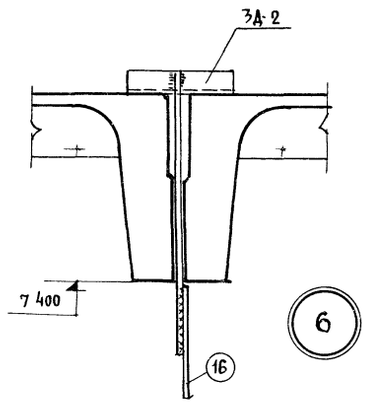

Примечания

1. Узлы 1÷13 замаркированы на листе АС-35.
2. Спецификацию на металлические изделия потолка см. лист АС-35.
3. Металлические детали крепления карнизного освещения см. альбом IV лист КМ-28.
4. Сечение б-б см лист АС-6.

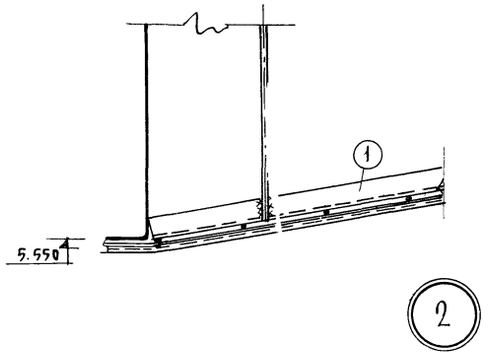

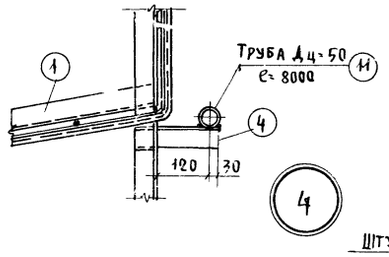

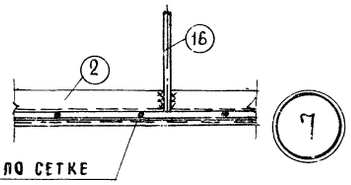

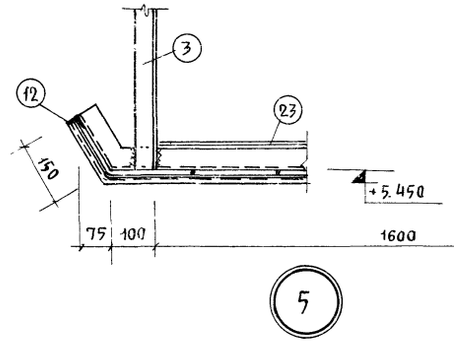

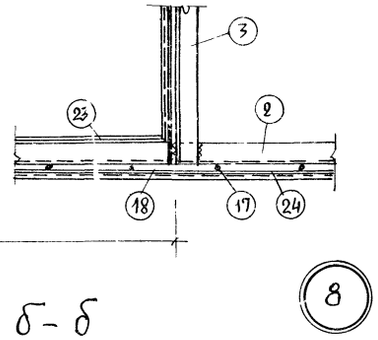

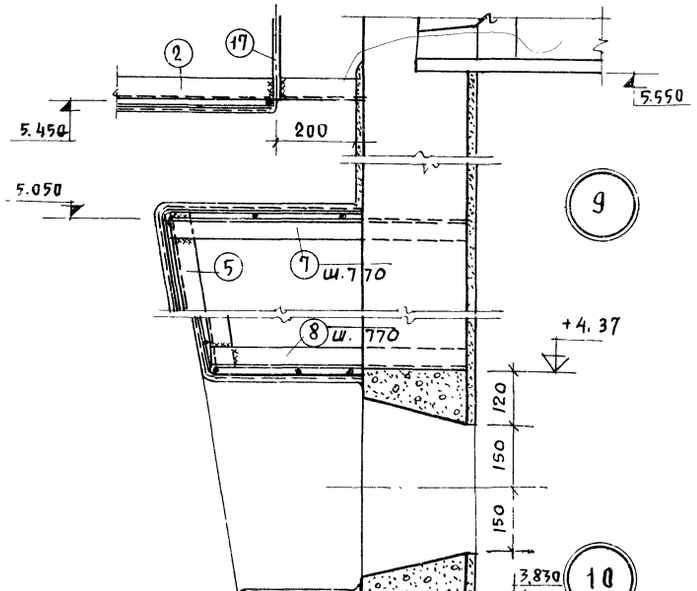

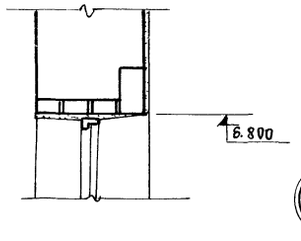

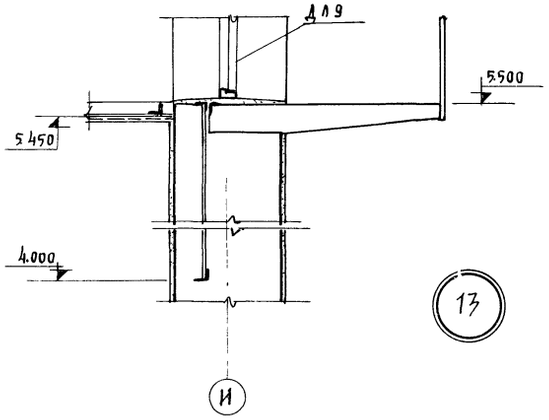

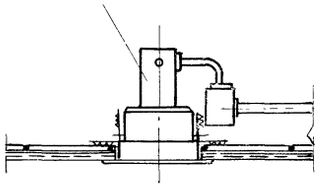

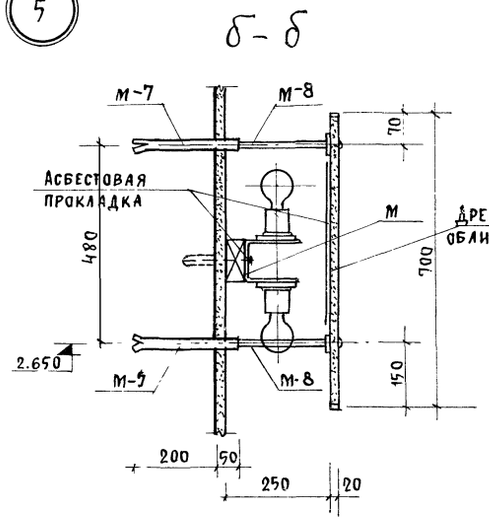

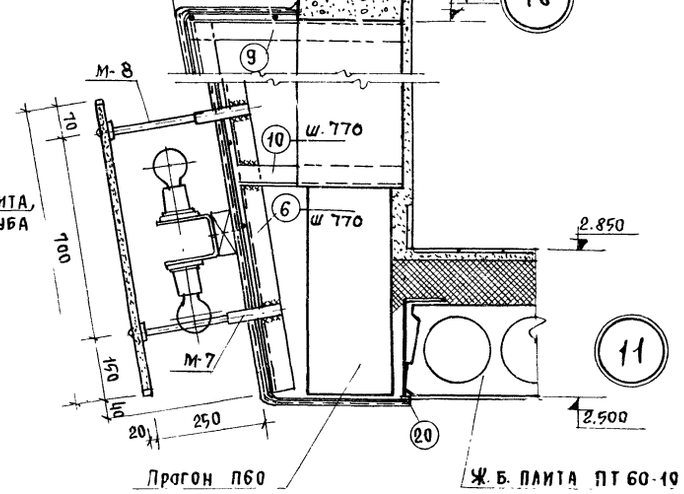

Внесены изменения
гип Вин /Шипунов В.И/
4-V-81 г.

1976	Сельский дом культуры на 300 мест	Подвесной потолок в зрительном зале. Облицовка стены кинопроекционной. Карнизное освещение зрительного зала. Узлы 1÷1 сечения а-а, б-б	Типовой проект 264-12-153	Альбом I	Лист АС-36и

Росгипронинсельстрой г. Москва.

Рук мастерской Н.Ч. Гл конструктор Гл архитектор пр-та Гл инженер пр-та Рук группы архит

Зарубин Андреева Гуревич Ивановский Ермилов

Ст инженер А.М. Б.Н. А.В. И.Г.

Копировал

Чемодурова Л.А.

Джемилова

14748-02 40

План козырька над главным входом.

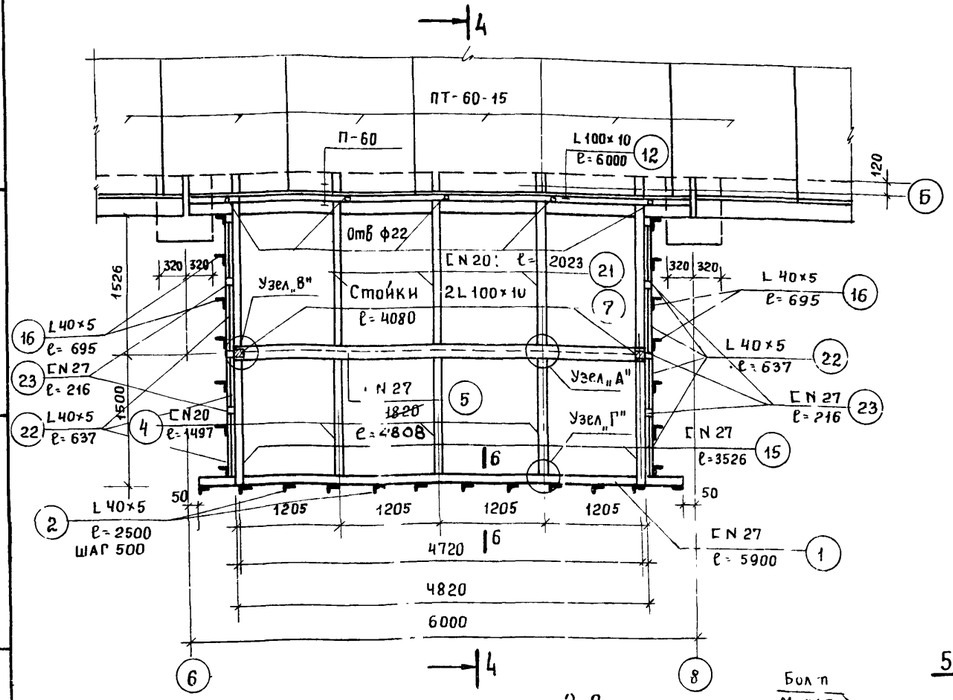

Сечение 4-4

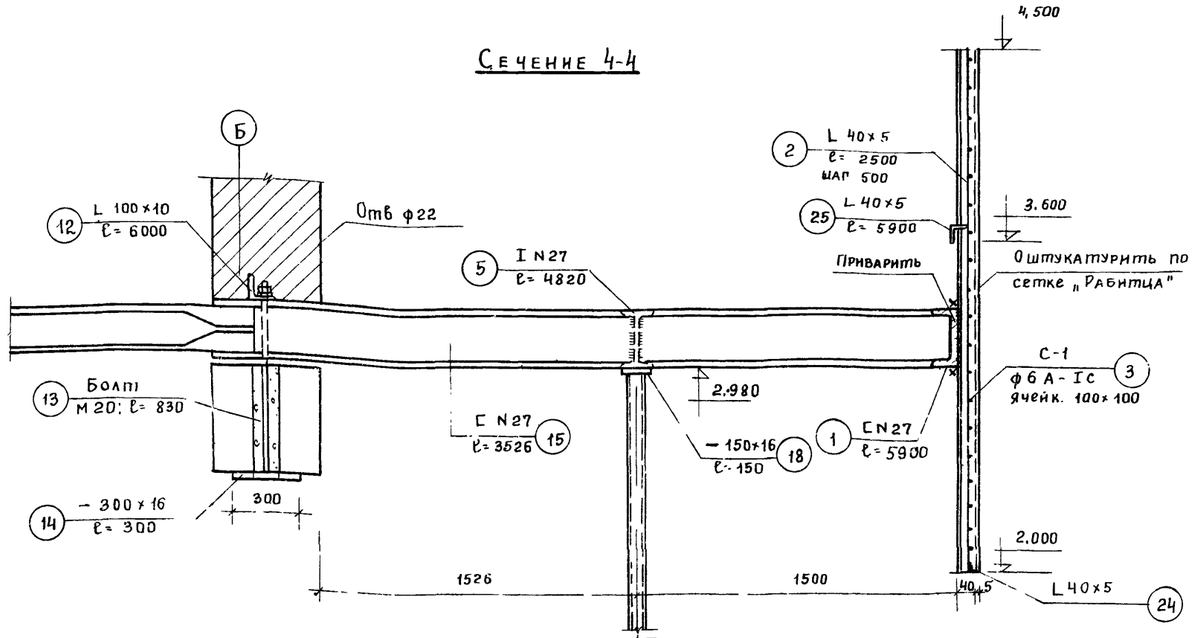

Сечение 6-6

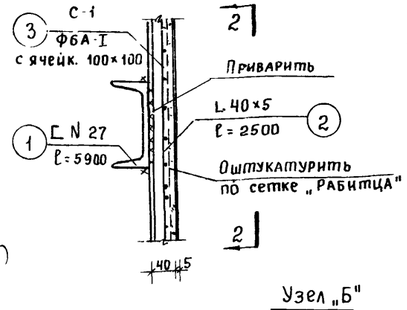

2-2

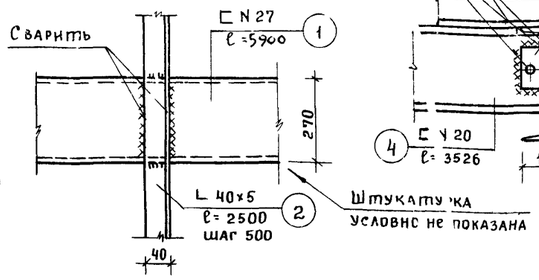

5-5

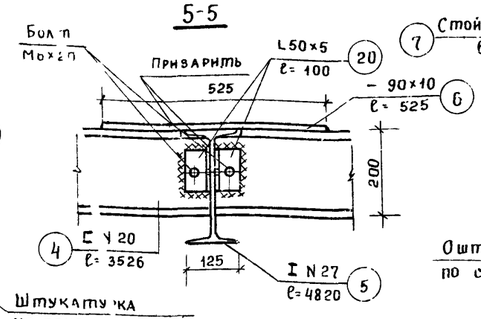

1-1

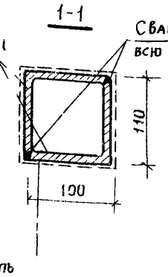

Стойка 2L 100×10 ℓ=4080 7

Узел „Б"

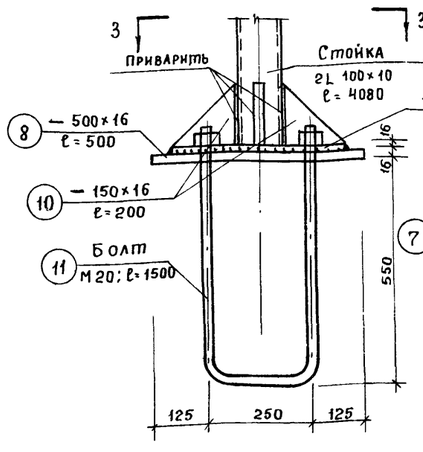

3-3

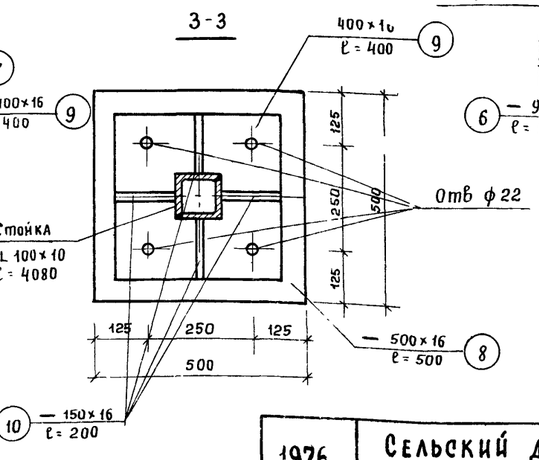

Узел „А"

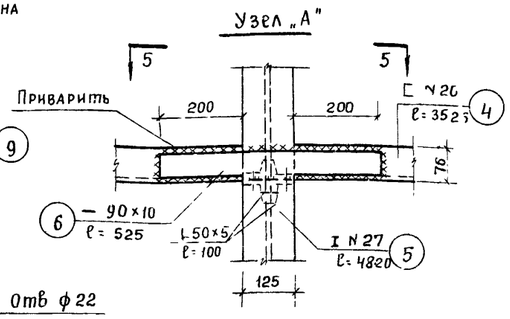

Примечания.

1. Марка стали В ст. 3 кп
2. Все виды электросварки должны выполняться в соответствии с СНиП III-Б Б-62*
3. Сварку выполнить электродами Э-42
4. Толщина сварных швов $h_{шв}$ = 6 мм, но не менее толщины свариваемых элементов.
5. Данный лист читать совместно с листом АС-38

Внесены изменения
ГИП /Шипунов В.И./
4-V-81г

1976	Сельский дом культуры на 300 мест	План козырька над главным входом. Сечения и узлы.	Типовой проект 264-12-153	Альбом I	Лист АС-37.4

Ростипроинсельстрой
г. Москва

Рук. мастерской Гуреева А.М.
Гл. конструктор Гуреева Г.А.
Гл. архит. пр-та Иванозский Г.А.
Гл. инж. пр-та Киселева Ст. инженер

УЗЕЛ „В"

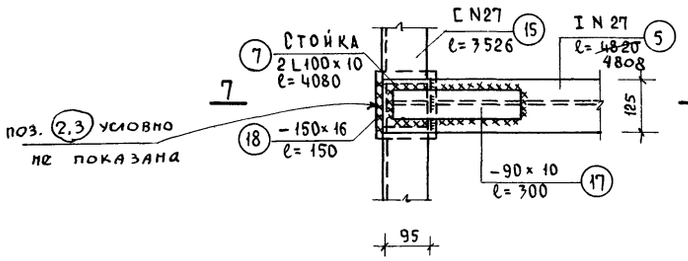

7-7

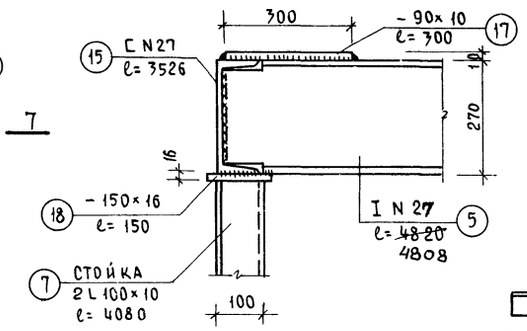

УЗЕЛ „Г"

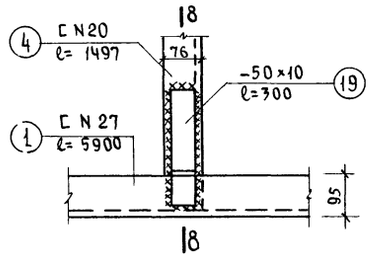

8-8

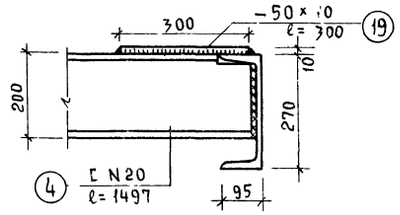

Поз. 4

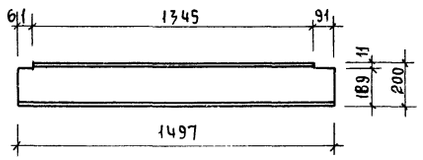

Поз. 12

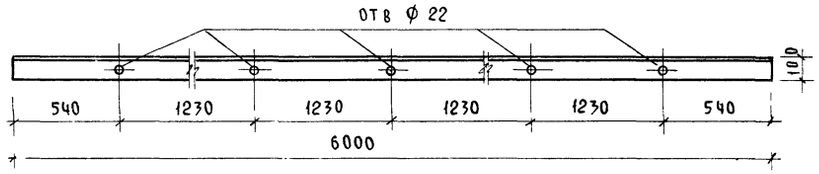

Поз. 5

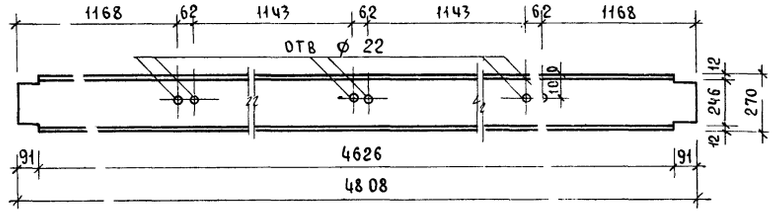

Поз. 15

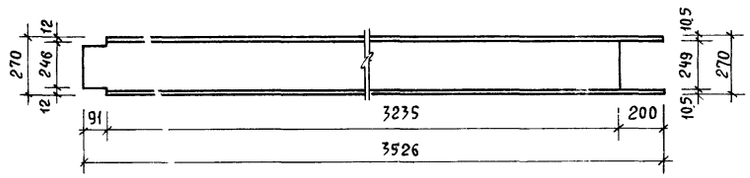

Поз. 21

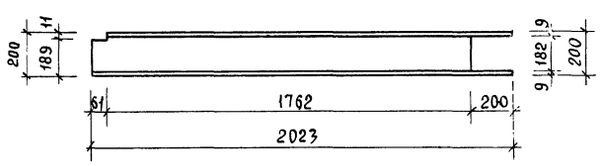

Спецификация металлических изделий

NN поз.	Профиль мм	Длина мм	Колич шт.	Масса позиций	Масса общий
1	⊏ N 27	5900	1	163.4	163.4
2	L 40×5	2500	12	7.5	90.0
4	⊏ N 20	1497	3	27.60	82.8
5	I N 27	4808	1	151.45	151.45
6	– 90×10	525	3	3.71	11.13
7	2 L 100×10	4080	2	123.2	246.40
8	– 500×16	500	2	31.40	62.80
9	– 400×16	400	2	20.1	40.20
10	– 150×16	200	4	3.77	15.07
11	⌀ 20	1500	4	3.70	14.80
12	L 100×10	6000	1	90.60	90.60
13	⌀ 20	830	5	2.05	10.25
14	– 300×16	300	5	11.30	56.50
15	⊏ N 27	3526	2	97.70	195.40
16	L 40×5	695	14	2.06	28.84
17	– 90×10	300	2	2.12	4.24
18	– 150×16	150	2	2.83	5.66
19	– 50×10	300	3	1.18	3.54
20	L 50×5	100	6	0.38	2.28
21	⊏ N 20	2023	3	37.22	111.66
22	L 40×5	637	8	1.89	15.12
23	⊏ N 27	216	8	0.44	3.545
24	L 40×5	11.95	—	35.7	35.7
25	L 40×5	5.900	1	17.52	17.52
3	⌀ 6	953	—	—	21.15
				Итого	1480.0

Примечания

1. Основные примечания см. лист АС-37
2. Дачный лист читать совместно с листом АС-37

внесены изменения
гип Винч /Шипунов В.И./
4-V-81 г.

Росгипронисельстрой г. Москва	1976	Сельский дом культуры на 300 мест	Узлы и металлические элементы	Типовой проект 264-12-173	Альбом I	Лист АС-38н

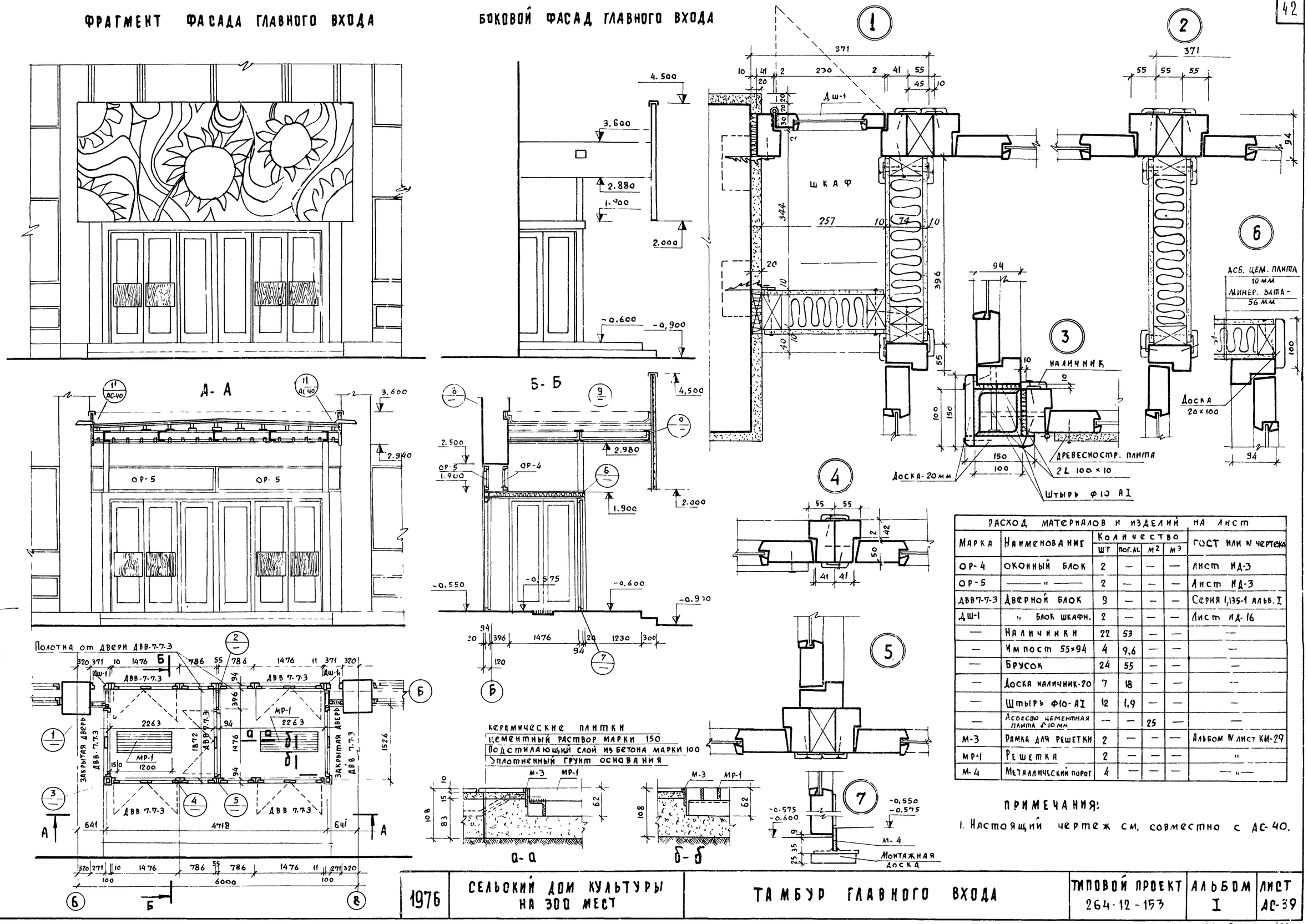
ФРАГМЕНТ ФАСАДА ГЛАВНОГО ВХОДА
БОКОВОЙ ФАСАД ГЛАВНОГО ВХОДА

РАСХОД МАТЕРИАЛОВ И ИЗДЕЛИЙ НА ЛИСТ						
Марка	Наименование	Количество				ГОСТ или N чертежа
		шт	пог. м	м²	м³	
ОР-4	Оконный блок	2	—	—	—	Лист ИД-3
ОР-5	—— " ——	2	—	—	—	Лист ИД-3
ДВВ7-7-3	Дверной блок	9	—	—	—	Серия 1,135-1 альб. I
ДШ-1	" блок шкафн.	2	—	—	—	Лист ИД-16
—	Наличники	22	53	—	—	—
—	Импост 55×94	4	9,6	—	—	—
—	Брусок	24	55	—	—	—
—	Доска наличник-20	7	18	—	—	—
—	Штырь Ф10-АI	12	1,9	—	—	—
—	Асбесто цементная плита δ 10 мм	—	—	25	—	—
М-3	Рамка для решетки	2	—	—	—	Альбом IV лист КИ-29
МР-1	Решетка	2	—	—	—	"
М-4	Металлический порог	4	—	—	—	— " —

ПРИМЕЧАНИЯ:

1. Настоящий чертеж см. совместно с АС-40.

1976	СЕЛЬСКИЙ ДОМ КУЛЬТУРЫ НА 300 МЕСТ	ТАМБУР ГЛАВНОГО ВХОДА	ТИПОВОЙ ПРОЕКТ 264-12-153	АЛЬБОМ I	ЛИСТ АС-39

РОСГИПРОНИИСЕЛЬСТРОЙ г. Москва

Рук. мастерской N4	Зарубин	Н.Н.	Разработал
Гл. констр.	Андреева	А.М.	Копировал
Гл. архит. пр-та	Гуревич	В.Н.	
Гл. инж. пр-та	Ивановский	А.В.	
Рук. гр. арх.	Ермилов	Н.Г.	
Гаврилов	Д.И.		
Алферова	Г.М.		

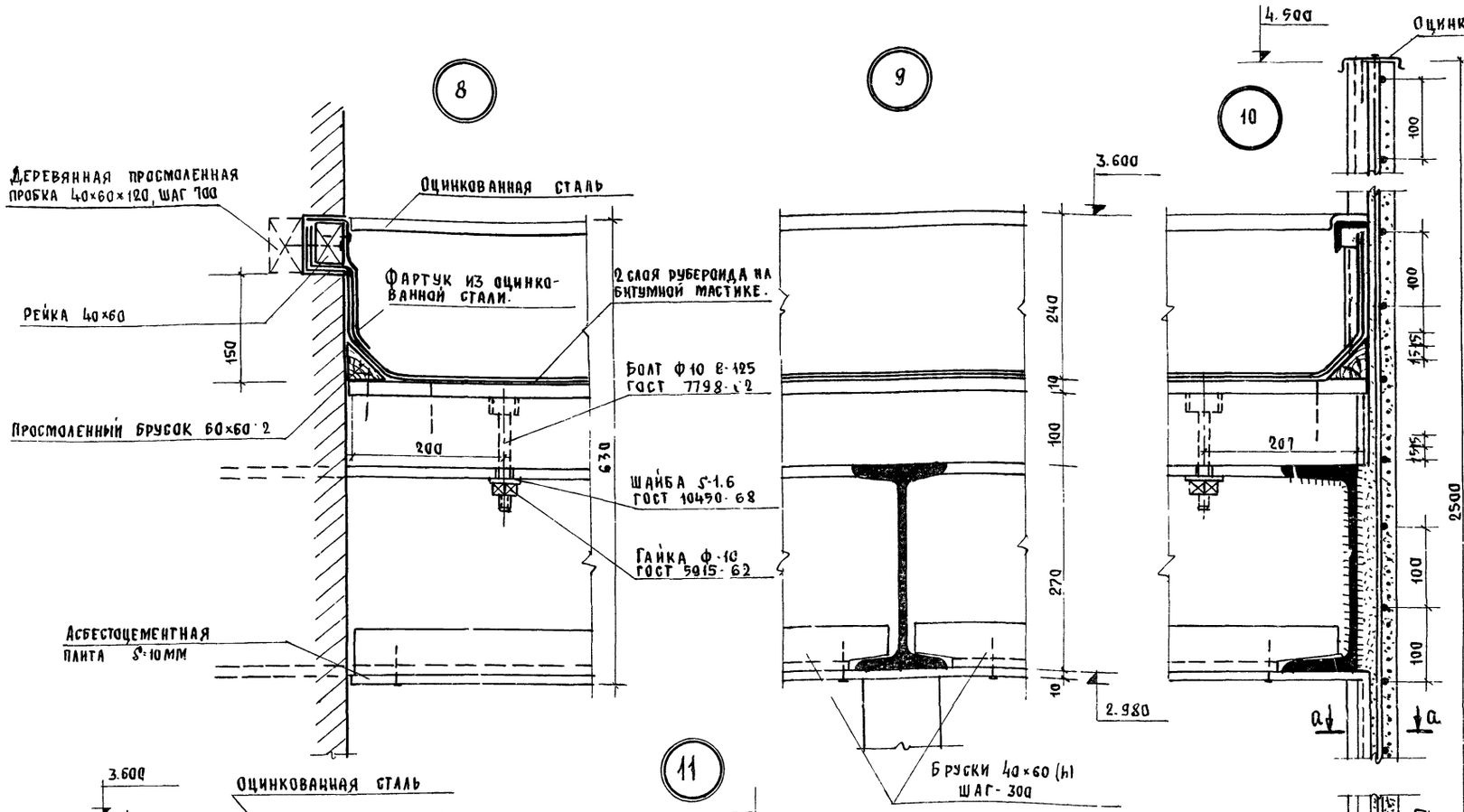

Расход материалов и изделий на лист

N N п/п	Наименование	Количество					ГОСТ или N чертежа
		шт	п.м	м²	м³	кг.	
1	Рубероид	—	—	41	—	—	—
2	Асб. цем. плита	—	—	32	—	—	—
3	Оцинков. сталь	—	—	2	—	—	—
4	Бруски 60×100	7	21	—	0.13	—	—
5	" 40×60	40	60	—	0.15	—	—
6	" 60×60:2	4	17	—	0.03	—	—
7	Цем раствор М 150	—	—	—	0.64	—	—
8	Болты d-10 l=125	14	—	—	—	1.3	ГОСТ 7798-70*
9	Шайбы d-10	14	—	—	—	0.03	ГОСТ 10450-68*
10	Гайки d-10	14	—	—	—	0,15	ГОСТ 5915-70*
11	Гвозди	—	—	—	—	3.0	ГОСТ 4028-63
12	Лак-прозрачный	—	—	—	—	2.0	—
13	Битумн. мастика	—	—	—	—	40	—
14	Деревян подкладки	49	6.0	—	—	—	—
15	Деревян просмолен пробка 40×60×120	9	1.2	—	—	—	—
16	Деревянные просмоленные рейки 40×60	1	6	—	—	—	—

Примечания:

1 Настоящий чертеж см. совместно с черт АС-39
2 Узлы 8÷11 замаркированы на листе АС-39

Госгипрониисельстрой г. Москва	Сельский дом культуры на 300 мест	Детали тамбура главного входа.	Типовой проект 264-12-153	Альбом I
1976				Лист АС-40

14748-02 44

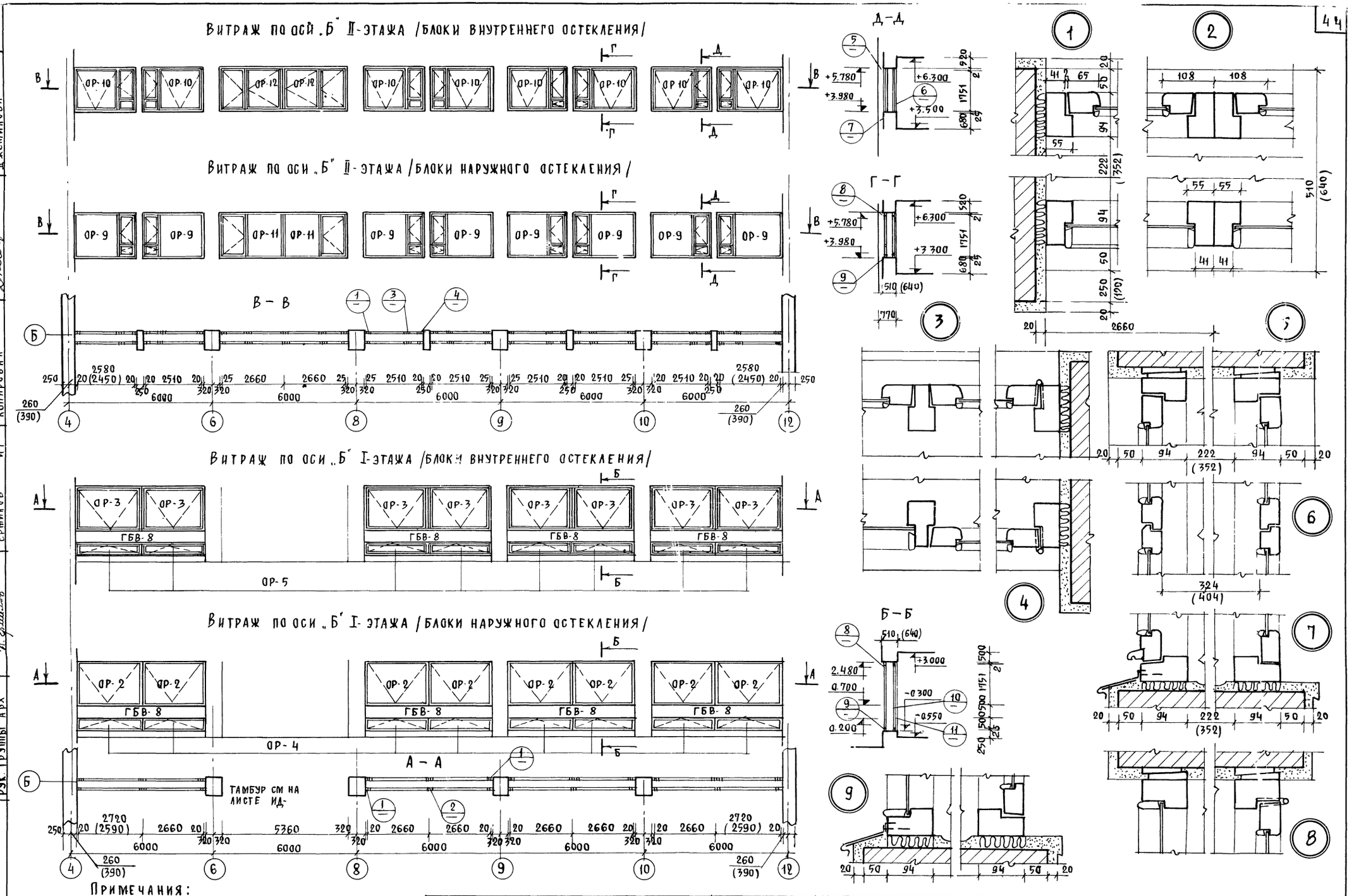

Примечания:

1 Детали столярных изделий см на листах ИД-5, ИД-6
2 Сечения 10, 11 см. на листе ИД-1, ИД-2, ИД-3, ИД-4.
3 Спецификацию столярных изделий см на листе ИД-1, ИД-2, ИД-3, ИД-4

1976	Сельский дом культуры на 300 мест	Витражи по оси „Б" I и II-этажей. Монтажный чертеж.	Типовой проект 264-12-153	Альбом I	Лист АС-41

Росгипронинсельстрой г. Москва

Рук мастерской НЧ
Гл конструктор
Гл архитектор пр-та
Гл инженер пр-та
Рук. группы арх

Зарубин НН
Андреева АМ
Гуревич ВН
Ивановский АВ
Ермилов ИГ

Разработал
Копировал

Гаврилов ДИ
Джемилова

Общий вид

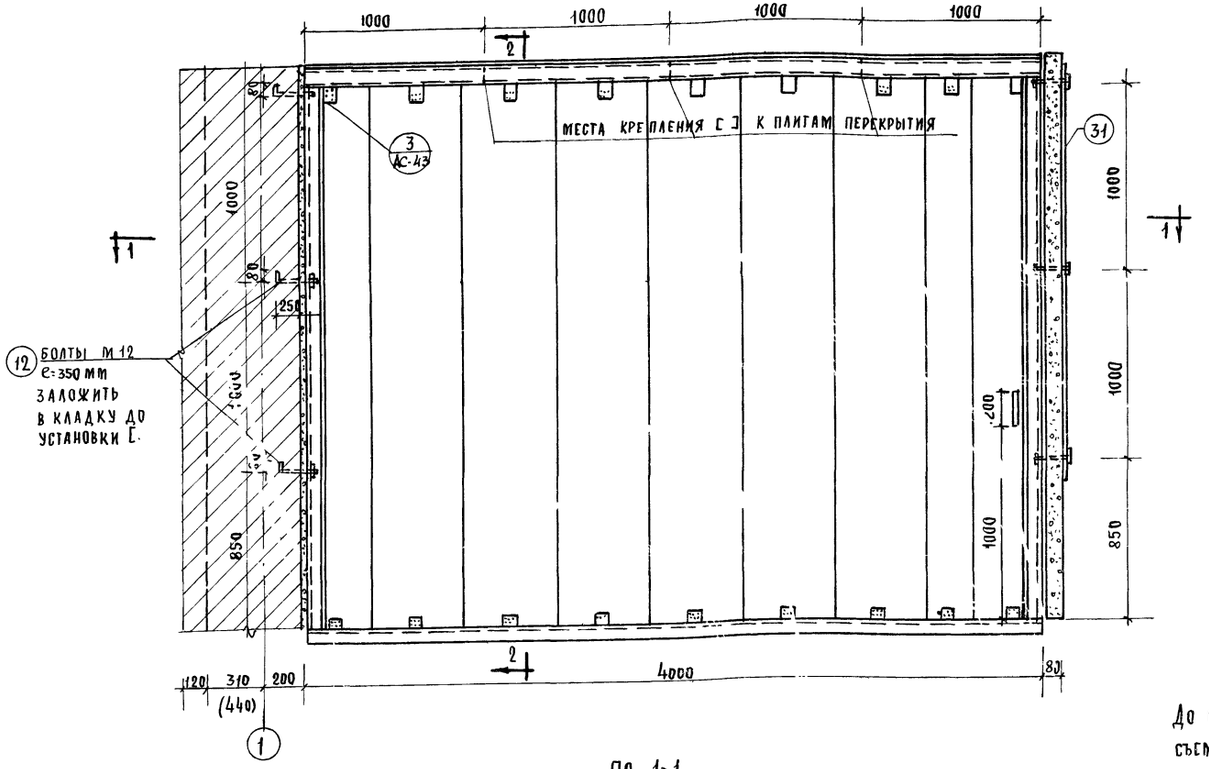

по 2-2

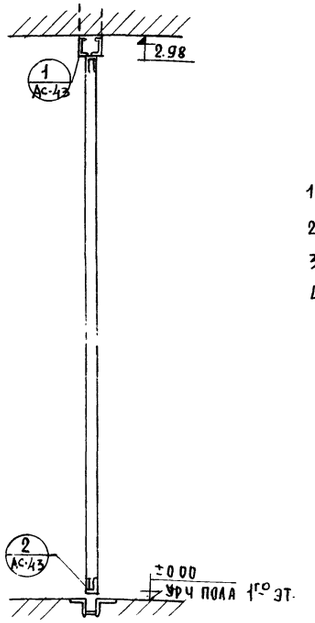

Примечания:

1. Узлы крепления перегородок см. л АС-44; АС-43.
2. Детали створок см лист АС-44;
3. Металлический каркас перегородки см. л КМ-15
4. Перегородка отделывается бесцветным лаком.
5. Все деревянные детали перегородки подвергнуть глубокой пропитке антипиренами
6. Как вариант обшивки могут применяться ацеидные плиты.

по 1-1

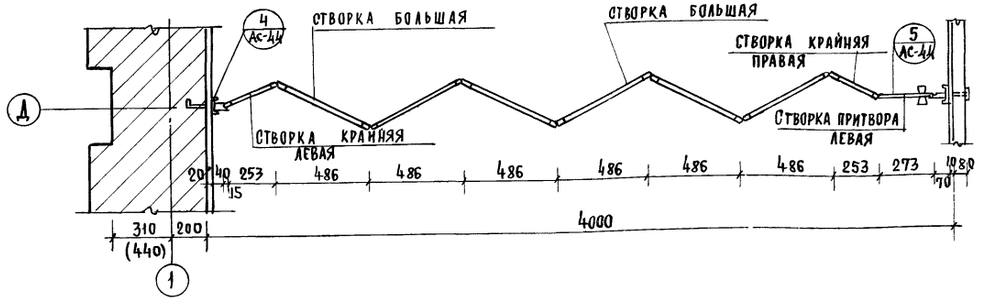

Монтаж раздвижной перегородки.

До сборки трансформируемой перегородки устанавливается металлическая рама без съемного швеллера поз. 1. Створки, оснащенные маркой МК-3 и рояльными петлями (рояльные петли привертывать только к одной стороне створки) уложить кругом на верстак и соединить между собой, привернув шурупами вторую половину рояльной петли. Каретки МК-2 и МК-1 без позиции 23 заложить одновременно с установкой съемного швеллера поз.1. Затем закрепить болтами швеллер к раме.

Позиции 23 и 24 крепить шурупами к створкам. На крайних створках позицию крепить шурупами, путем движения их к середине, затем закрепить болтами, как указано на детали 3, листы КМ-16; КМ-17;

1975	Сельский дом культуры на 300 мест	Раздвижная перегородка. Общий вид. Разрезы по 1-1 и 2-2	Типовой проект 264 19-153	Альбом I	Лист АС-42

РОСГИПРОНИИСЕЛЬСТРОЙ г. Москва
Рук мастерской н ч — Заруби н н
Гл конструктор — Андреева А М
Гл архитект. пр-та — Гуревич В Н
Гл инженер пр-та — Ивановский А В
Копировала — Джемилова

1

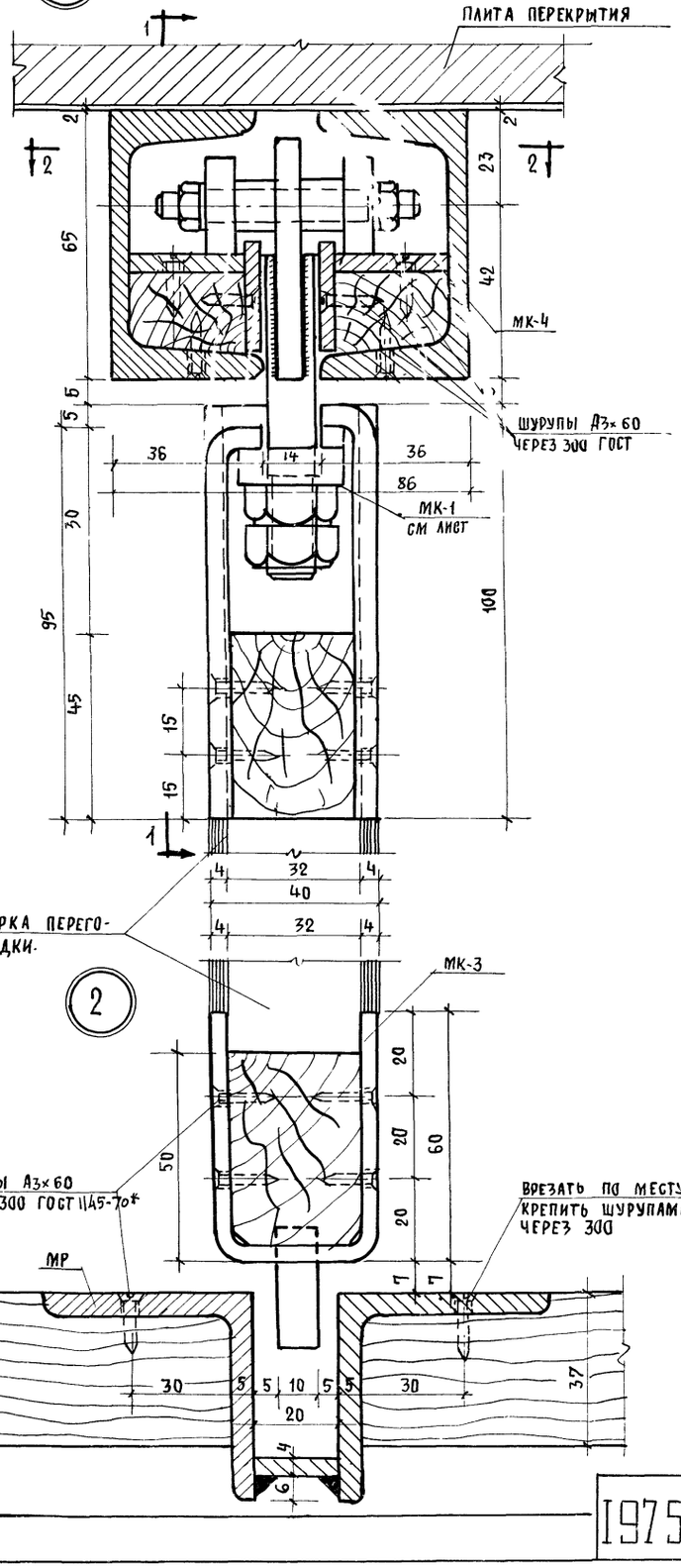

ПО 1-1

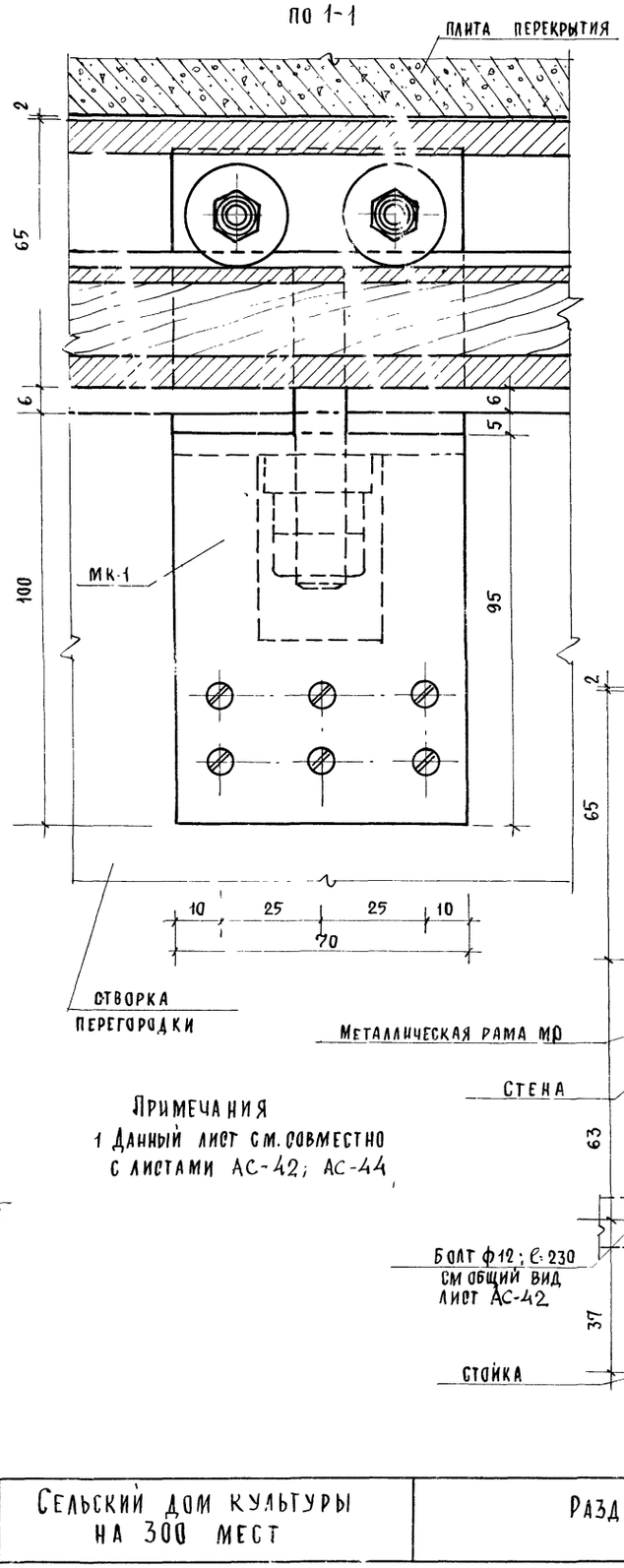

ПО 2-2

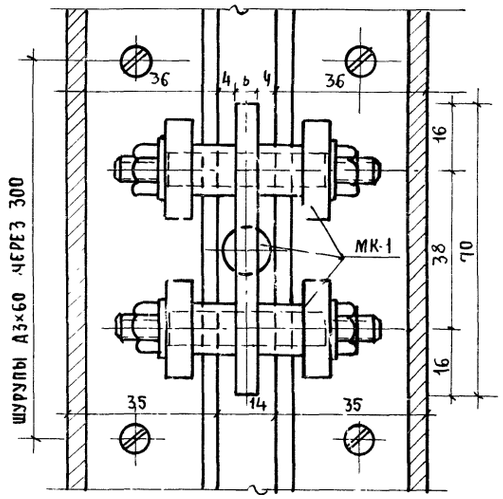

3

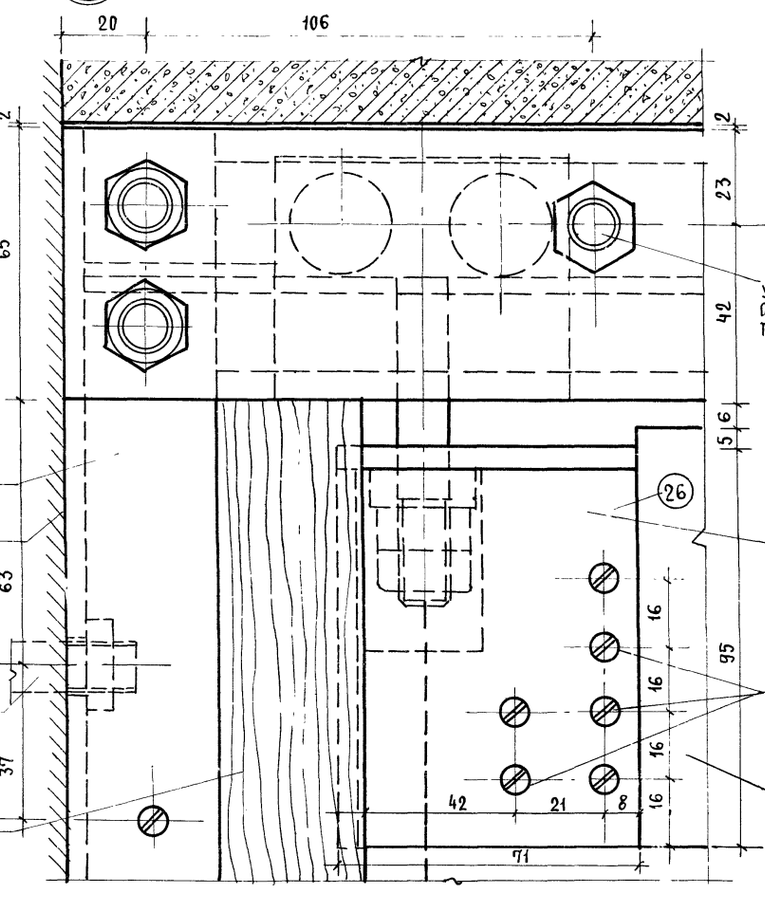

Примечания

1 Данный лист см. совместно с листами АС-42; АС-44

Рук. мастерской 4					
Гл. конструктор					
Гл. арх. проекта					
Гл. инж. проекта					
Зарубин Н.Н.					
Анарева А.М.					
Гуревич В.Н.					
Ивановский А.В.					
РОССТИПРОНИИСЕЛЬСТРОЙ г. Москва		1975	Сельский дом культуры на 300 мест	Раздвижная перегородка Узлы 1-3	Типовой проект 264-12-153 / Альбом I / Лист АС-43

РОСГИПРОНИИСЕЛЬСТРОЙ
г. Москва
Рук. мастерской Н.Ч. Зарубин
Гл. конструктор А.И. Андреева
Гл. архитектор пр-та В.Н. Гуревич
Гл. инженер пр-та А.В. Ивановский
Копировала Джемилова

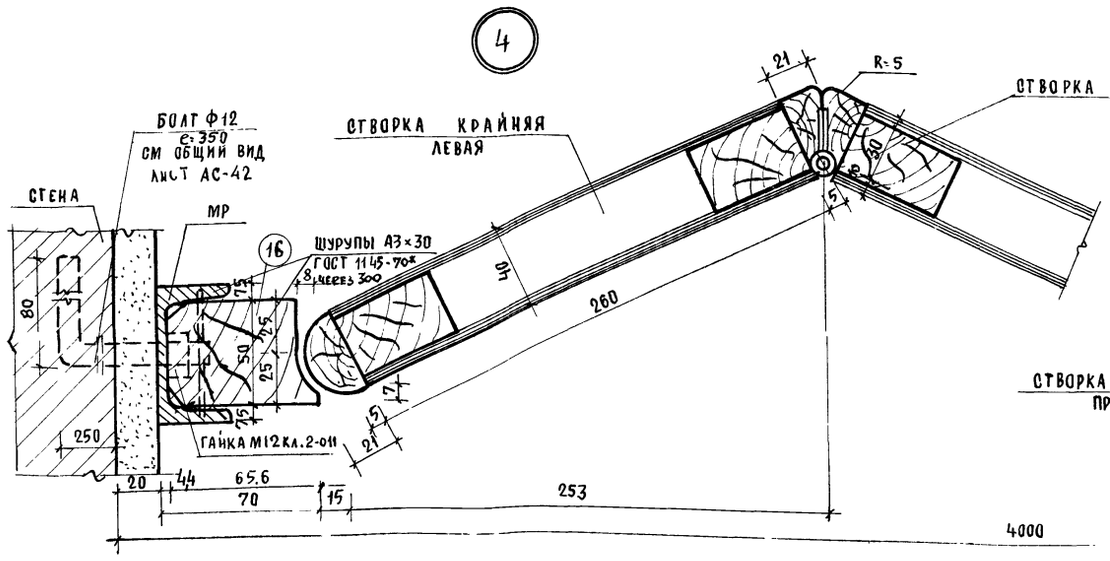

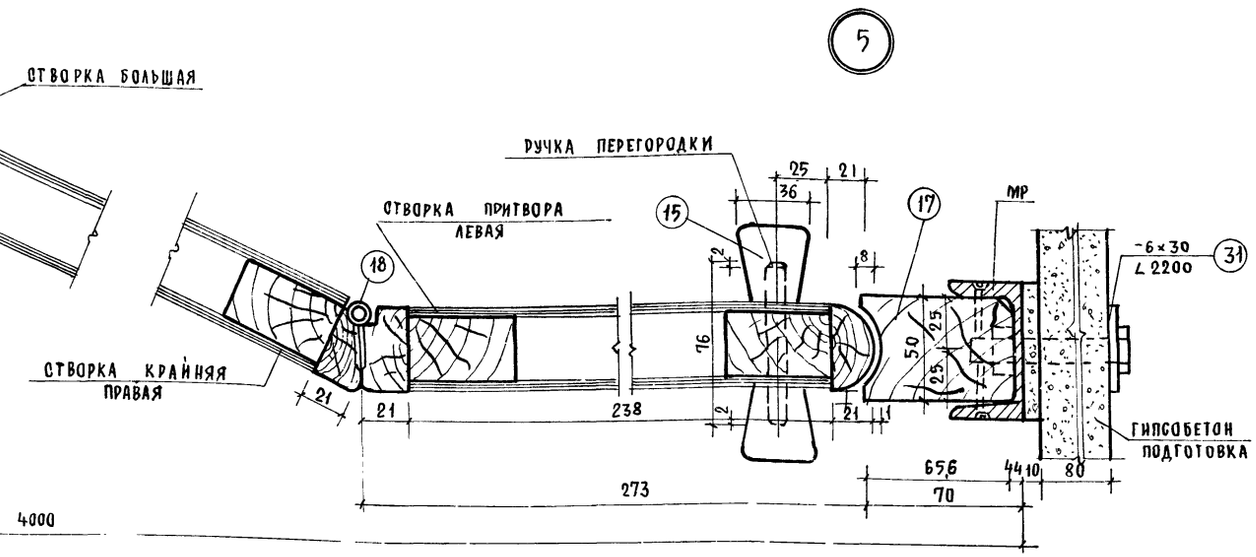

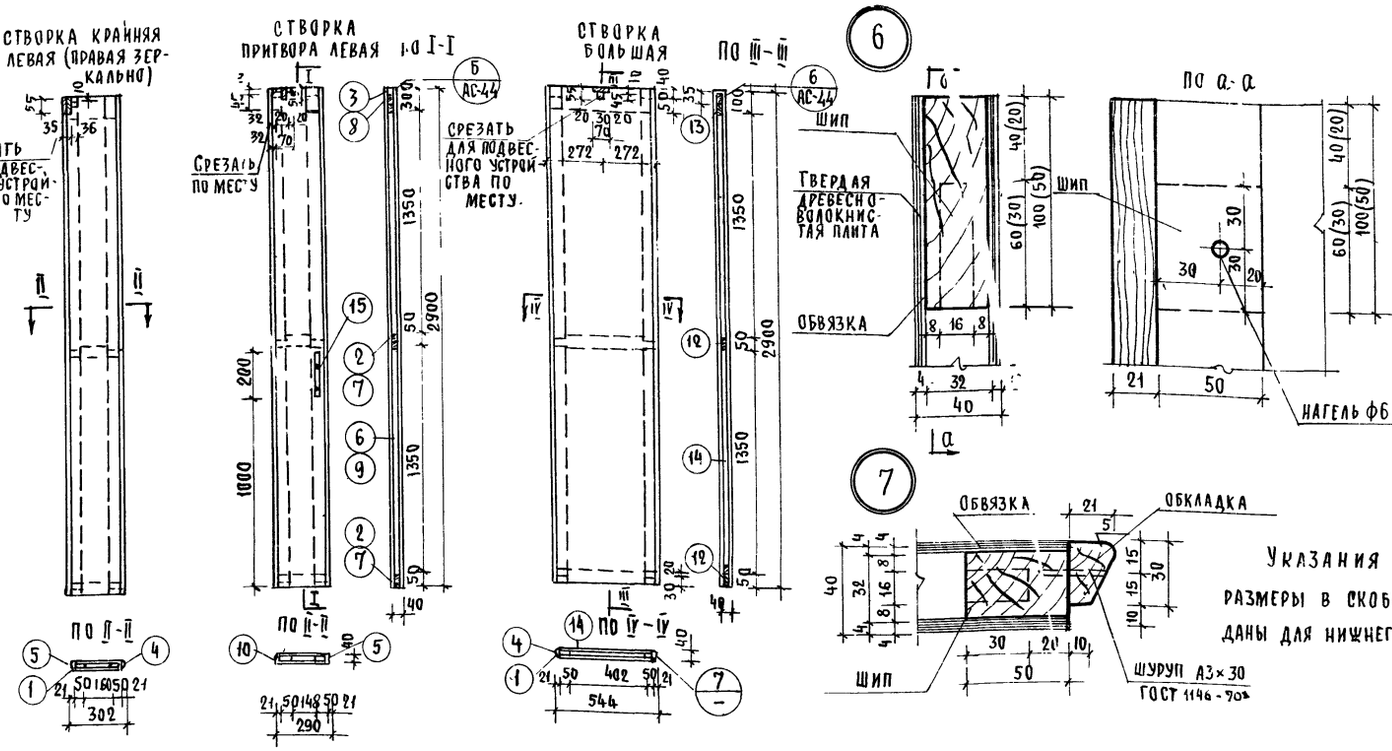

Спецификация древесины и петель

Наименование изделия	NN загот элем	Размеры мм ℓ	в	h	Кол шт	Кубатура м³ элемента	всех элем	изделия	Всего на перегородку
Створка крайняя левая (правая зеркально) шт 2	1	2900	50	32	2	0.0046	0.0092	0.0203	0.0406
	2	260	50	32	2	0.004	0.0008		
	3	260	100	32	1	0.0007	0.0007		
	4	2900	30	21	1	0.0018	0.0018		
	5	2900	40	21	1	0.0024	0.0024		
	6	2900	234	4	2	0.0027	0.0054		
Створка притвора левая шт 1	1	2900	50	32	1	0.0046	0.0046	0.0156	0.0156
	7	238	50	32	1	0.0003	0.0003		
	8	238	100	32	1	0.0007	0.0007		
	10	2900	40	21	1	0.0024	0.0024		
	5(11)	2900	40	21	1	0.0024	0.0024		
	9	2900	220	4	2	0.0026	0.0052		
Створка большая шт 6	1	2900	50	32	2	0.0046	0.0092	0.0267	0.1502
	12	2900	60	32	2	0.0046	0.0092		
	13	503	50	32	2	0.0007	0.0014		
	4	2900	30	21	2	0.0018	0.0036		
	14	2900	470	4	2	0.055	0.110		
Ручка перегор 2 шт	15	200	36	36	1	0.0002	0.0002	0.0002	0.0004
Стойка шт 1	16	2610	60	70	1	0.0110	0.0110	0.0110	0.0110
Стойка шт 1	17	2610	60	70	1	0.0110	0.0110	0.0110	0.0110
						Итого:			0.2388
Рояльные петли	18	2300	—	—	24	—	—		24

Примечания

1. Материал обвязок и стоек перегородки сосна II категории с влажностью не более 12%.
2. Обшивка створки наклеивается на обвязку столярным клеем.
3. Металлическая рама см лист КМ-15
4. Позиции 4.5,10 строганые из бука или дуба
5. Позиции 5,10 крепятся по аналогии, как показано на детали 7.

1976	Сельский дом культуры на 300 мест	Раздвижная перегородка. Узлы 4-7	Типовой проект 264-12-153	Альбом I	Лист АС-44

РАДИАТОРНАЯ РЕШЕТКА. ОБЩИЙ ВИД.

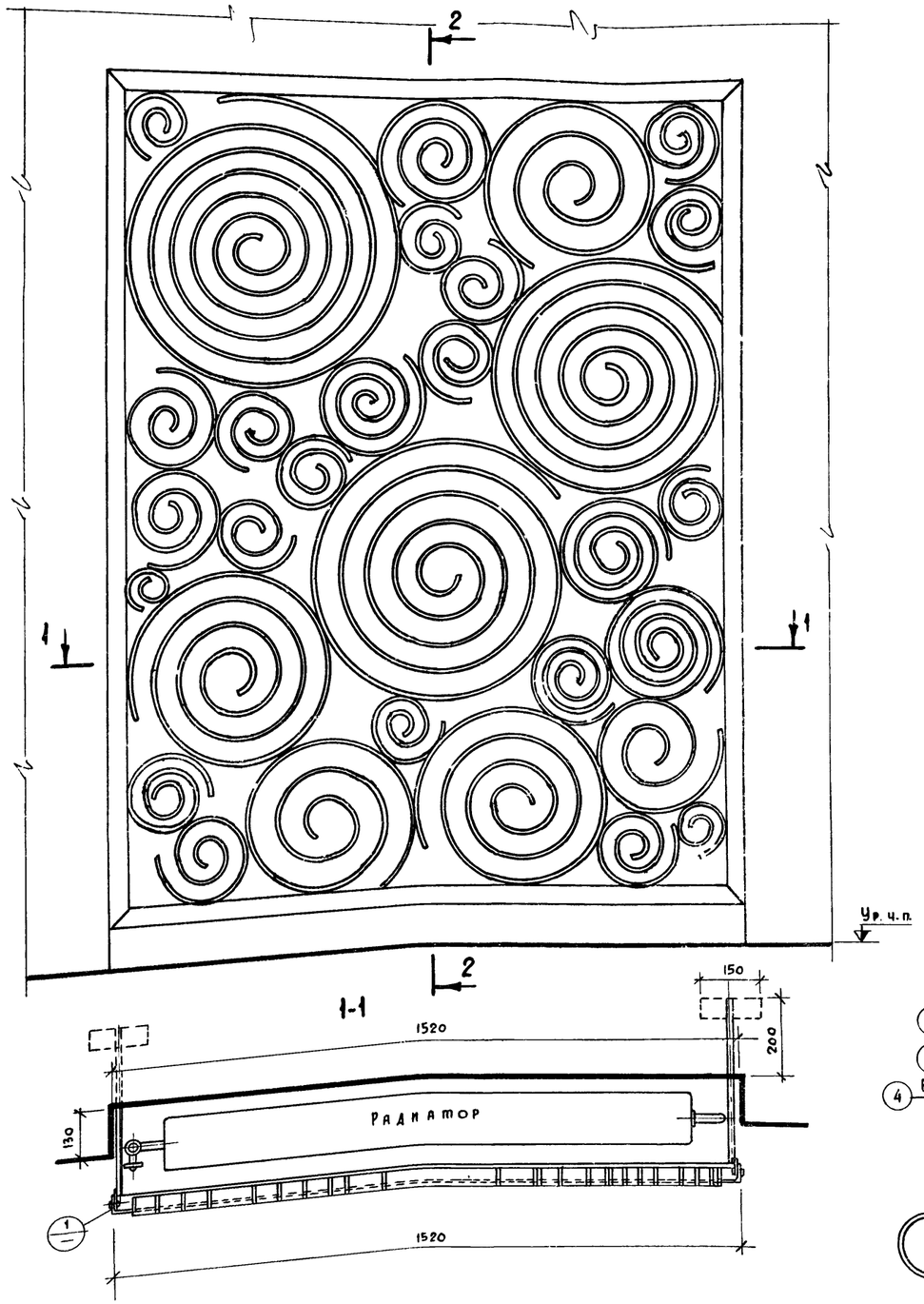

2-2

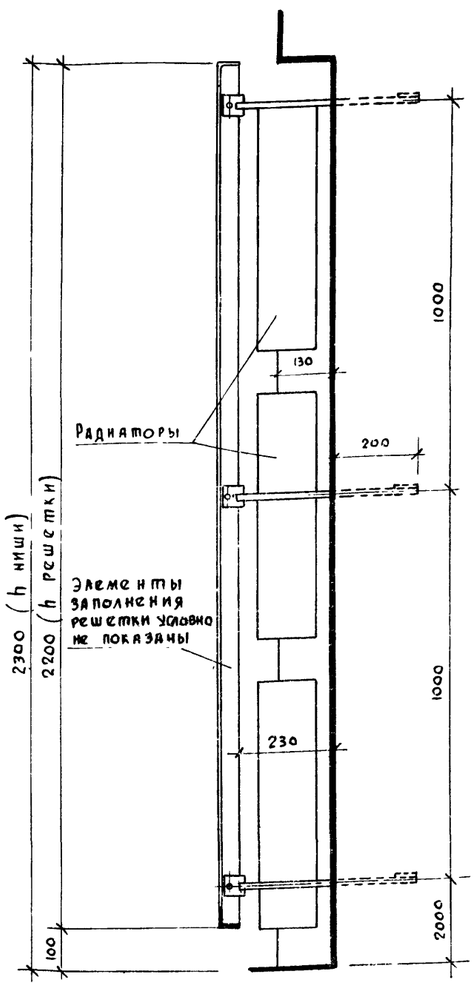

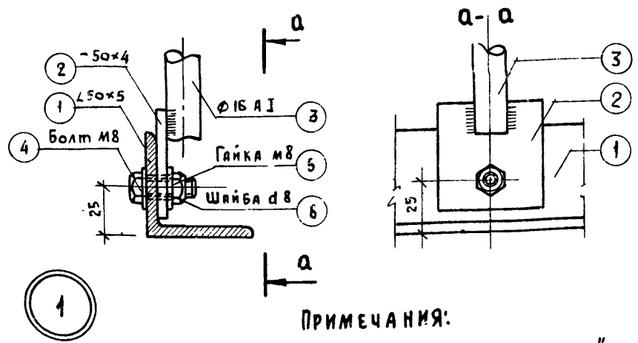

ДЕТАЛЬ РАДИАТОРНОЙ РЕШЕТКИ

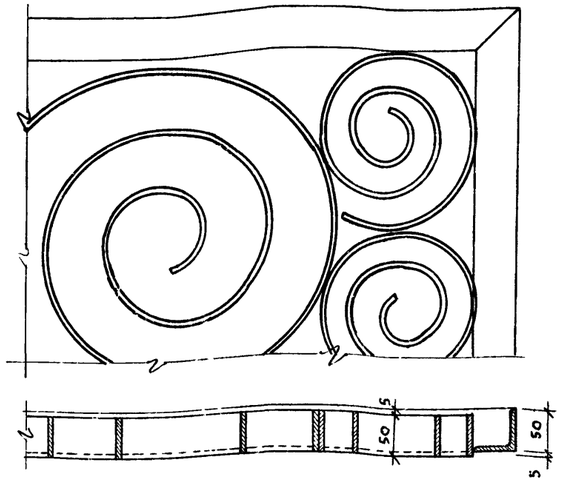

АНКЕР
(НА 1 РЕШЕТКУ ШТ. 6)

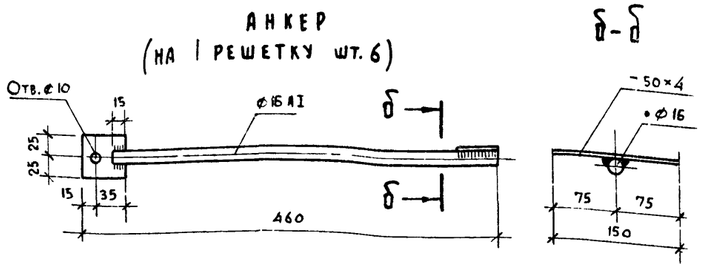

Спецификация металла на 1 решетку					
№№ позиц.	Профиль	Гост	Кол-во. м	Кол-во. шт	Общая масса кг
1	∠ 50×5	8509-72	7,70		29,03
2	- 50×4	103-57*	70.00		110,00
3	⌀ 16 А I	5781-61*	2,60		4,20
4	Болт М8×30	7798-70*		6	0,05
5	Гайка М8	15523-70*		6	0,024
6	Шайба d-8	11371-68*		12	0,006
			Всего кг		143,30

Количество решеток на зрительный зал - шт. 4

ПРИМЕЧАНИЯ:

1. Элементы рамки решетки сварить „на ус"
2. Сварку производить электродами Э-42
3. Все детали тщательно очистить от ржавчины и окалины и окрасить нитроглифталевой краской черного цвета за 2 раза.

1976	СЕЛЬСКИЙ ДОМ КУЛЬТУРЫ НА 300 МЕСТ	РЕШЕТКА ОГРАЖДЕНИЯ РАДИАТОРОВ ЗРИТЕЛЬНОГО ЗАЛА	ТИПОВОЙ ПРОЕКТ 264-12-153	АЛЬБОМ I	ЛИСТ АС-45

РОСГИПРОНИСЕЛЬСТРОЙ

Гл. конструктор Андреева
Гл. арх. пр-та Гуревич
Гл. инж. пр-та Ивановский
Рук. гр. арх. Ермилов
Н. Г. Копировал Алферова Г.М.

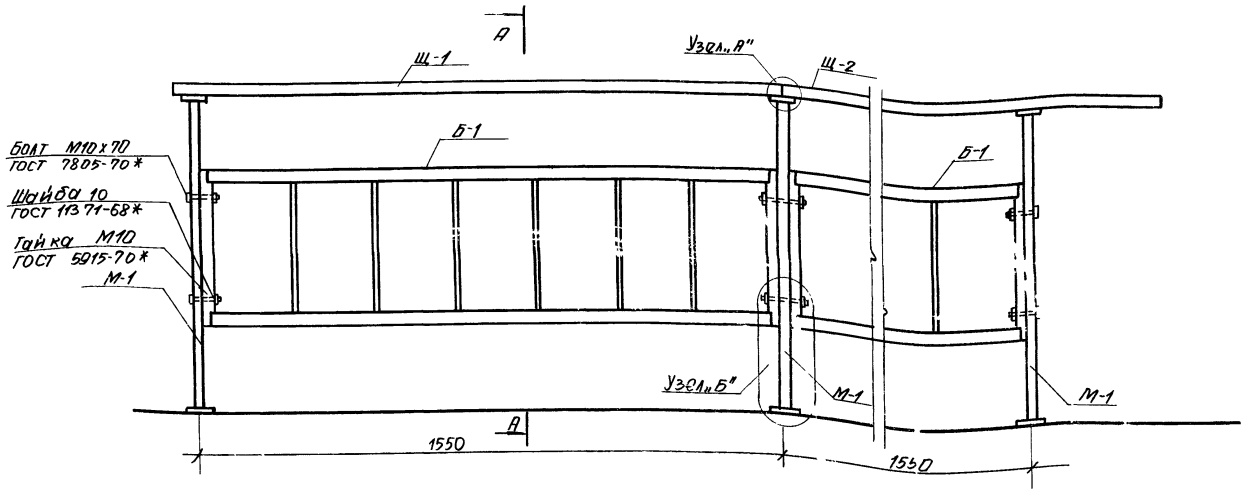

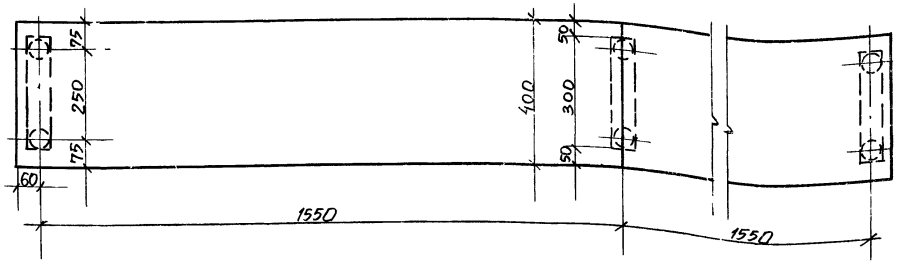

А-А

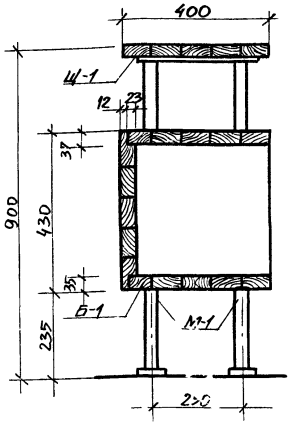

Узел „Б"

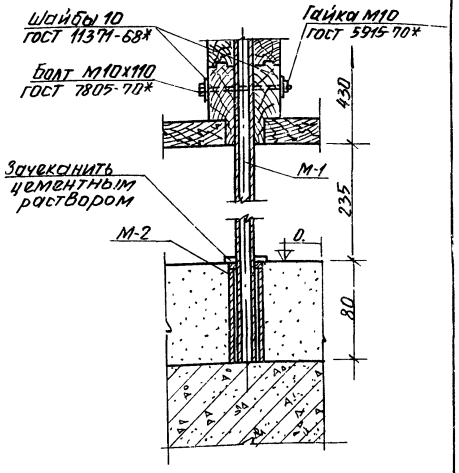

Спецификация металлических изделий на гардеробную стойку

Марка	Наименование	Кол-во N1	
М-1	стойка с муфтами	8	Альбом IV лист КМ-31
М-2	стакан	16	——— " ———
Болт М10х70		40	ГОСТ 7805-70*
Болт М10х110		16	ГОСТ 7805-70*
Шайба 10		72	ГОСТ 11371-68*
Гайка М10		56	ГОСТ 5915-70*
Шуруп А3х30		84	ГОСТ 1144-70*

Узел „А"

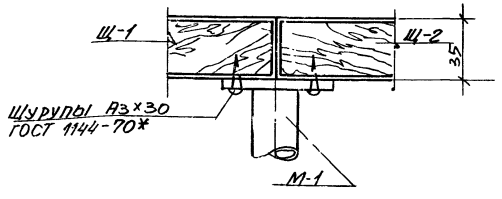

Спецификация деревянных изделий на гардеробную стойку

№№ пп.	Наименован.	Марка	Размеры в мм	Кво N1
1	Верхний щит	Щ-1	1610х400	2
2	Верхний щит	Щ-2	1934х400	5
3	Секция гардеробной стойки	Б-1	1525х400х430	7

РОСГИПРОНИИСЕЛЬСТРОЙ г. Москва
Рук. маст. Ермилов
Гл. конс. Зарубин
Гл. инж. пр-та Андреева
Рук. гр. арх. Иванюшкин
Ст. техник Гуревич
Проверил Проценко

1976	Сельский дом культуры на 300 мест	Гардеробная стойка, детали, узлы, спецификации.	Типовой проект 264-12-153	Альбом I	Лист АС-46

Разметка спортивных площадок

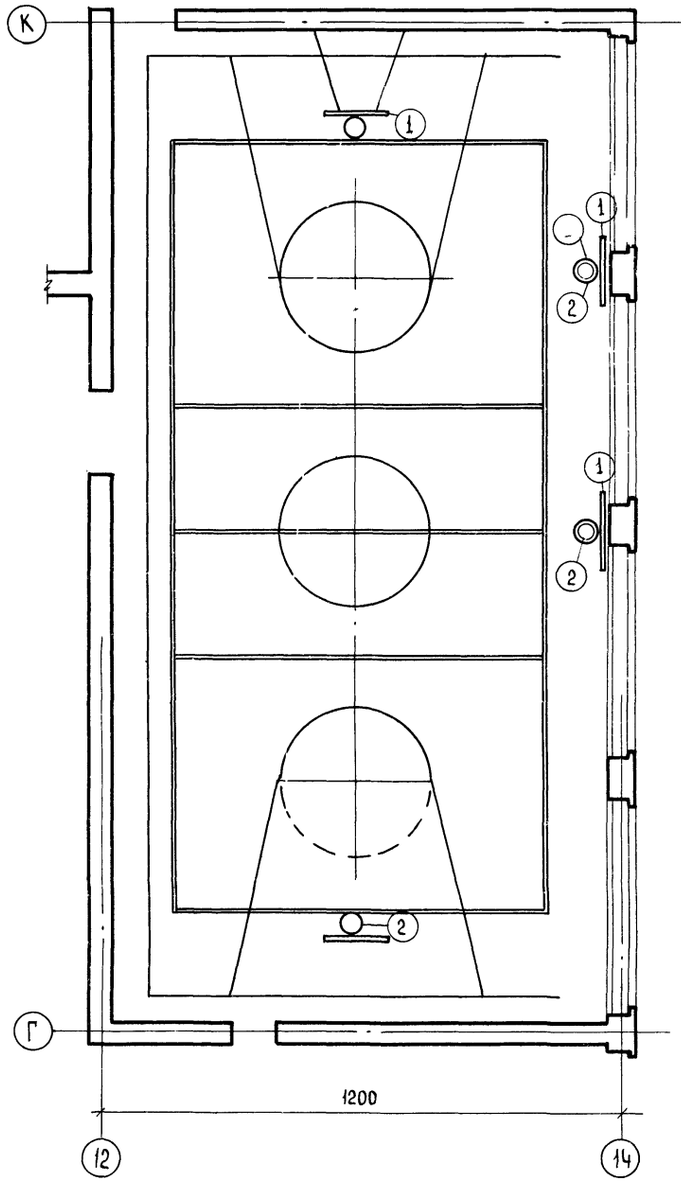

Вариант расстановки оборудования

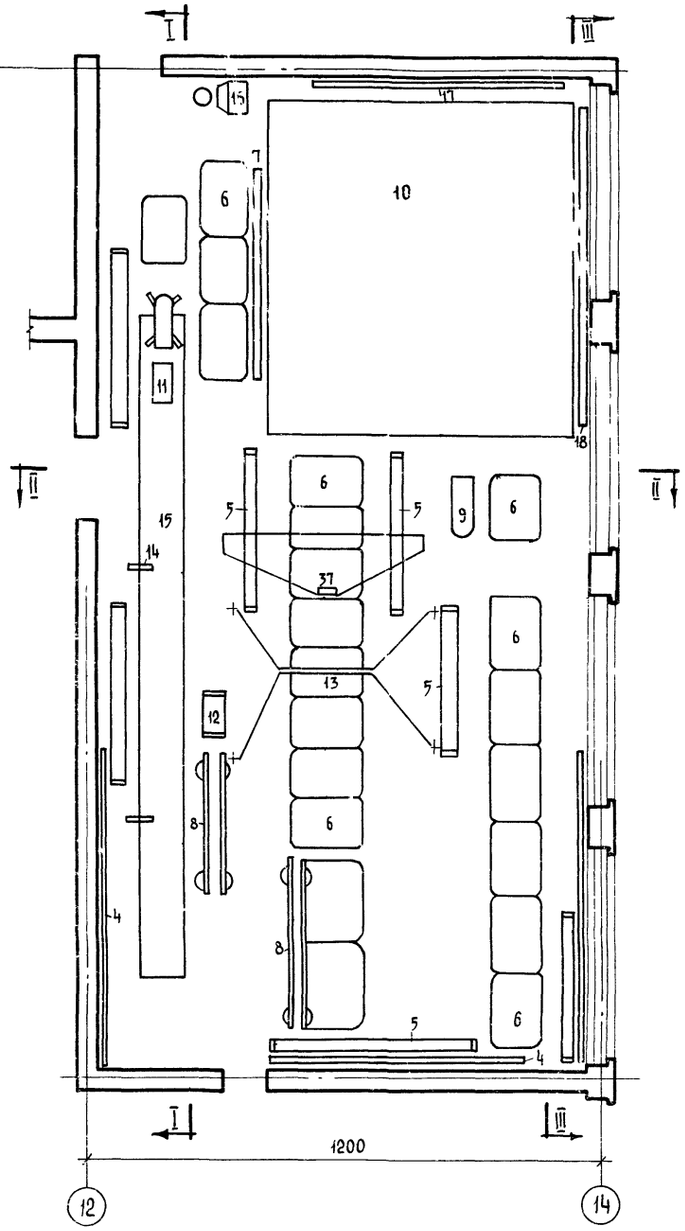

Экспликация

NN п/п	Наименование оборудования и инвентаря	Ед. измер	Кол-во	Примечания
1	Щиты баскетбольные	шт.	2	МРТУ 622279-69
2	Кольца баскетбольные	"	4	МРТУ 622415-69
3	Сетки баскетбольные	"	4	МРТУ 622307-67
4	Стенка гимнастическая	"	2	ТУ 622728-69
5	Скамейка гимнастическая	"	7	ТУ 622527-69
6	Мат гимнастический в чехле	"	21	ТУ 622241-68
7	Бревна гимнастические	"	1	МРТУ 622033-69
8	Брусья гимнастические	"	1	МРТУ 622079-69
9	Конь для махов	"	1	МРТУ 622080-69
10	Ковер для вольных упражнений	"	1	ТУ 2562-63
11	Мостик для опорных прыжков	"	1	МРТУ 1937-61
12	Мостик на резинов амортизаторах	"	1	ВТУ 2559-61
13	Перекладина гимнастическая	"	1	МРТУ 622111-69
14	Канат для лазания	"	1	ТУ 2740-63
15	Дорожка резиновая для прыжков	"	1	—
16	Канат для перетягивания	"	1	—
17	Зеркало	"	1	—
18	Хореографический станок	"	1	—
19	Секундомеры	"	1	—
20	Шахматные часы	"	1	—
21	Штанга тренировочная	"	1	—
22	Батут	"	1	МРТУ 6222995
23	Скакалки гимнастические	"	10	ТУ 621680-69
24	Мячи волейбольные	"	10	МРТУ 1587-62
25	Мячи баскетбольные	"	10	МРТУ 1587-62
26	Мячи набивные	"	10	ТУ 622127-68
27	Насос универсальный	"	1	ТУ 622702-62
28	Стойка волейбольная с механ подъем. сетки	"	2	ТУ 624270-70
29	Сетка волейбольная	"	1	МРТУ 622283-66
30	Дорожка акробатическая	"	1	ТУ 2998-65
31	Козел гимнастический	"	1	ТУ 622637-69
32	Кольца	"	1	МРТУ 2107-61
33	Стойки для прыжков с веревочкой	"	2	—
34	Обручи для художеств гимнастики	"	12	ТУ 1569-63
35	Полка гимнастическая	"	12	—
36	Стоялка гимнастическая	пар.	1	ТУ 2413-60
37	Лонжа (пояс для страховки) ручная	"	4	ТУ 2814-63
38	Лонжа подвесная	"	1	ТУ 622547-66
39	Рупор	"	1	—
40	Пианино	"	1	—
41	Столик для магнезии	"	1	—
42	Тележка для перевозки матов	"	1	ТУ 2136-63
43	Ростомер весы	"	1/1	—
44	Булавы гимнастические	компл	4	ТУ 1732-64
45	Шкафчики для одежды тип Ш-I-2	шт.	25	—
46	Скамейки тип С-1 в гардеробе	"	3	—
47	Машина для очистки стержня перек	"	1	—
48	Мостик для прыжков в глубину	"	1	—
49	Шест для лазания	"	1	—
50	Судейская вышка	"	1	ТУ 621853-56
51	Гантели разного веса	компл	2	МРТУ 62167-68
52	Доска показателей счета	компл	1	—
53	Стойка для обводки	шт.	12	ТУ 624090-70
54	Трамплин	"	1	МРТУ 1219-61

1976	Сельский дом культуры. на 300 мест	План расстановки оборудования в спортзале	Типовой проект 264-12-153	Альбом I	Лист АС-47

Росгипроинсельстрой г. Москва

Рук мастерской НЧ Зарубин НН
Гл констр. маст Андреева АМ
Гл арх пр-та Гуревич ВН
Гл инж пр-та Ивановский АВ

Копировала Сомова ОА

Разрез I-I

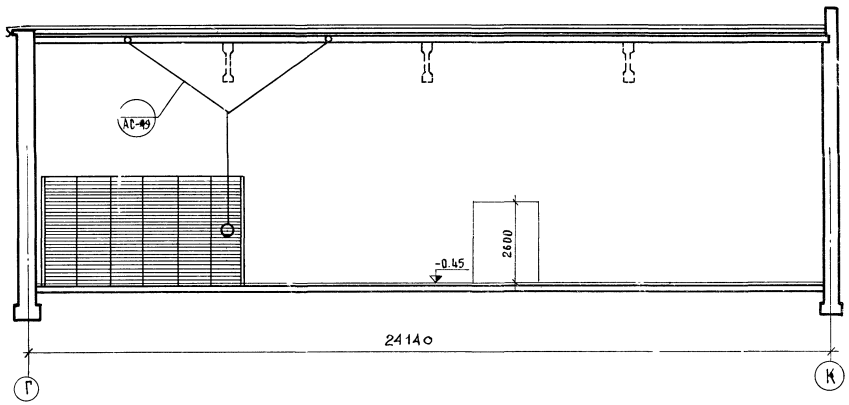

Разрез II-II

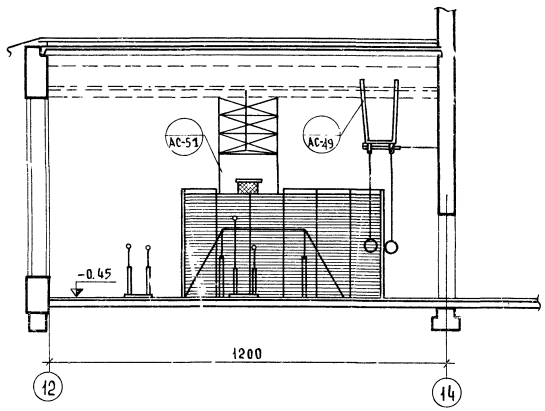

Разрез III-III

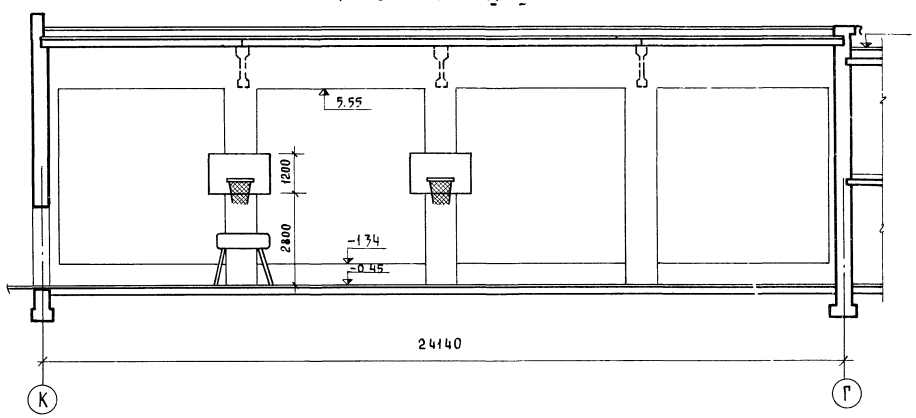

Примечания:

1. План расстановки оборудования см. л. АС-47
2. Балки, показанные пунктиром, применяются при варианте покрытия
3. Крепление колец и лонжи к плитам покрытия см. на листах АС-49 и АС-54

1976	Сельский дом культуры на 300 мест	Разрезы. Оборудование спортивного зала.	Типовой проект 264-2-153	Альбом I	Лист АС-48

Ростипроинсельстрой г. Москва

Рук. мастерской №4 | Гл. констр. маст. | Гл. арх. проекта | Гл. инж. проекта

Засубин НН | Андреева АМ | Гуревич ВН | Ивановский А.В.

Копировала Сомова О.А.

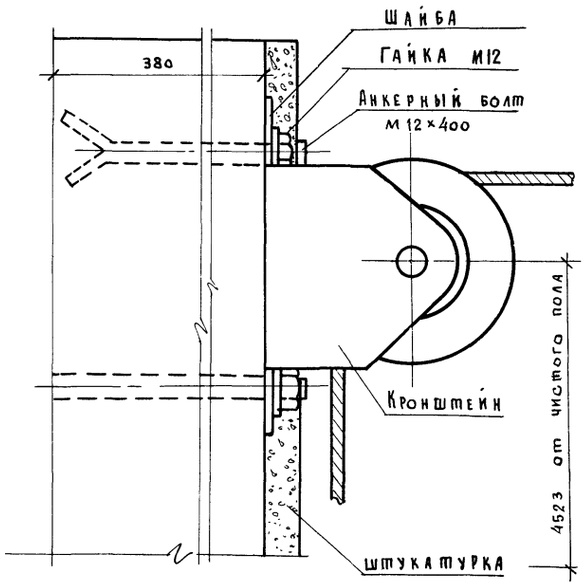

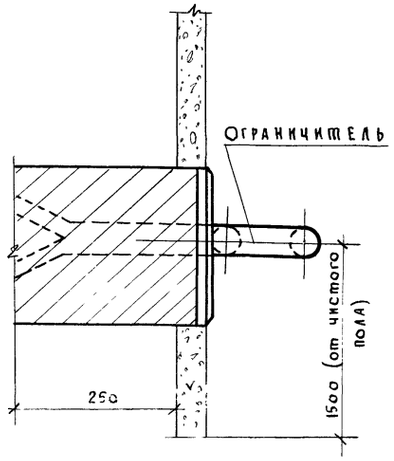

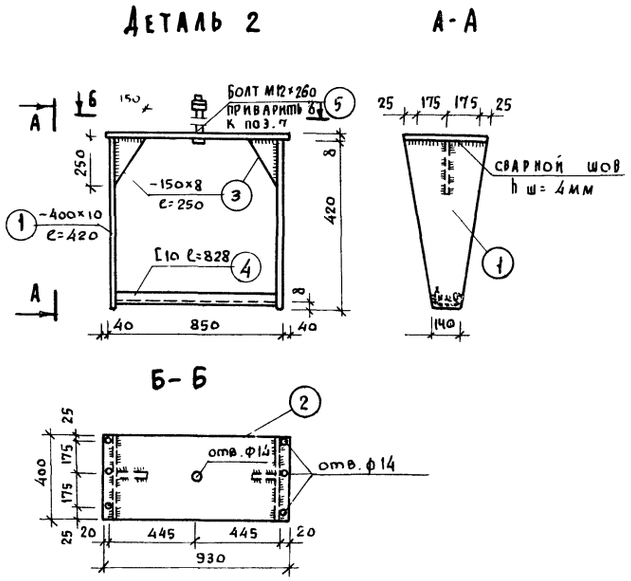

КРЕПЛЕНИЕ ГИМНАСТИЧЕСКИХ КОЛЕЦ

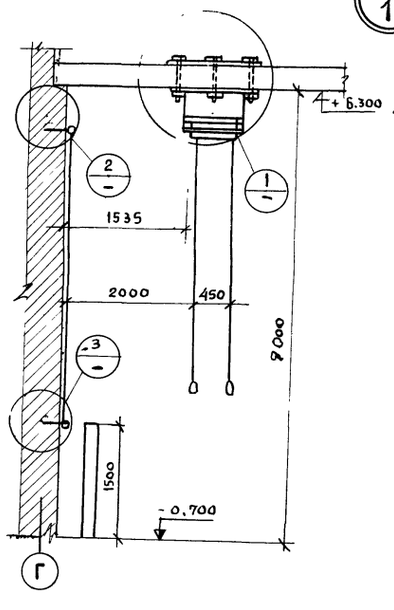

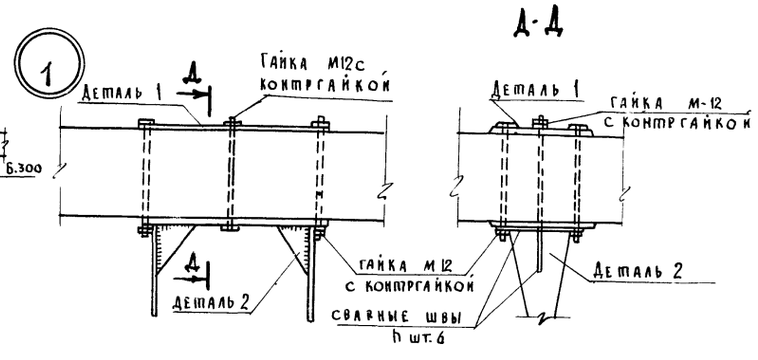

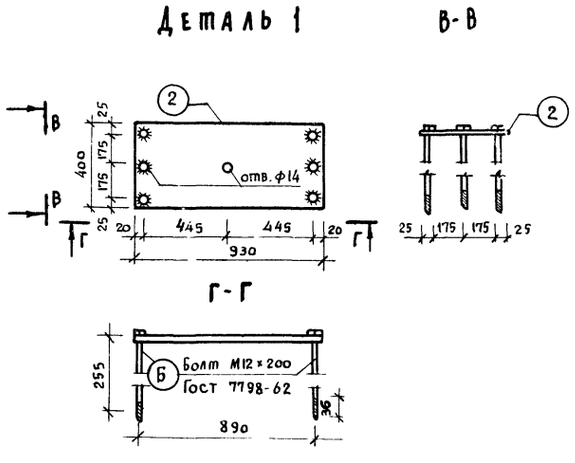

СПЕЦИФИКАЦИЯ

N п.п.	Профиль сеч. в мм	Длина мм	Количество шт.	Общая длина	Вес общ кг
1	– 400×10	420	2	0,84	26,40
2	– 400×8	930	2	1,86	47,20
3	– 150×8	250	2	0,50	4,710
4	[N 10	828	1	0,83	7,30
5	Болт М12×260	550	7	3,85	2,38
				Итого	87,99

1975	СЕЛЬСКИЙ ДОМ КУЛЬТУРЫ НА 380 МЕСТ	КРЕПЛЕНИЕ ГИМНАСТИЧЕСКИХ КОЛЕЦ. УЗЛЫ 1,2	ТИПОВОЙ ПРОЕКТ 264-12-153	АЛЬБОМ I	ЛИСТ АС-49

Гл. конструктор Андреева
Гл. арх. пр-та Гуревич
Гл. инж. пр-та Ивановский
Копировал Алферова Г.М.
Гипронисельстрой г. Москва

(ВАРИАНТ).

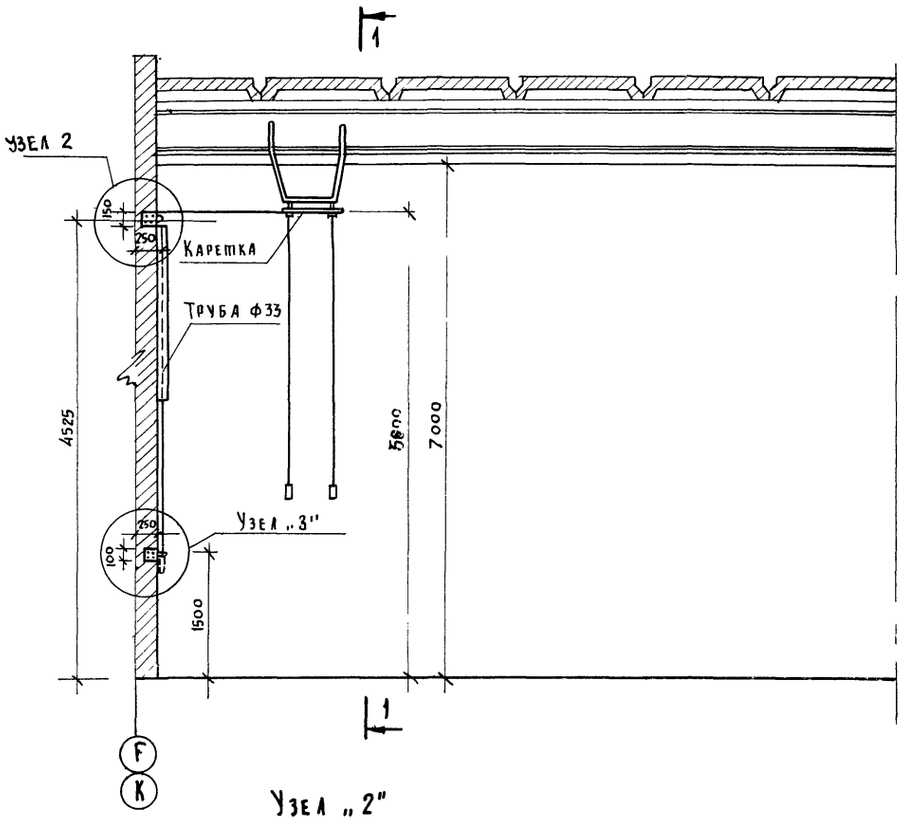

По I-I (ВАРИАНТ)

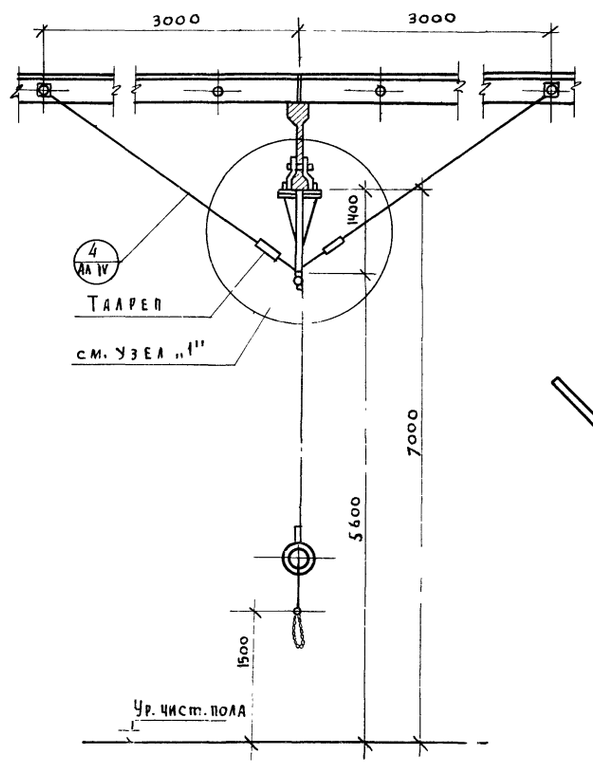

УЗЕЛ „1"

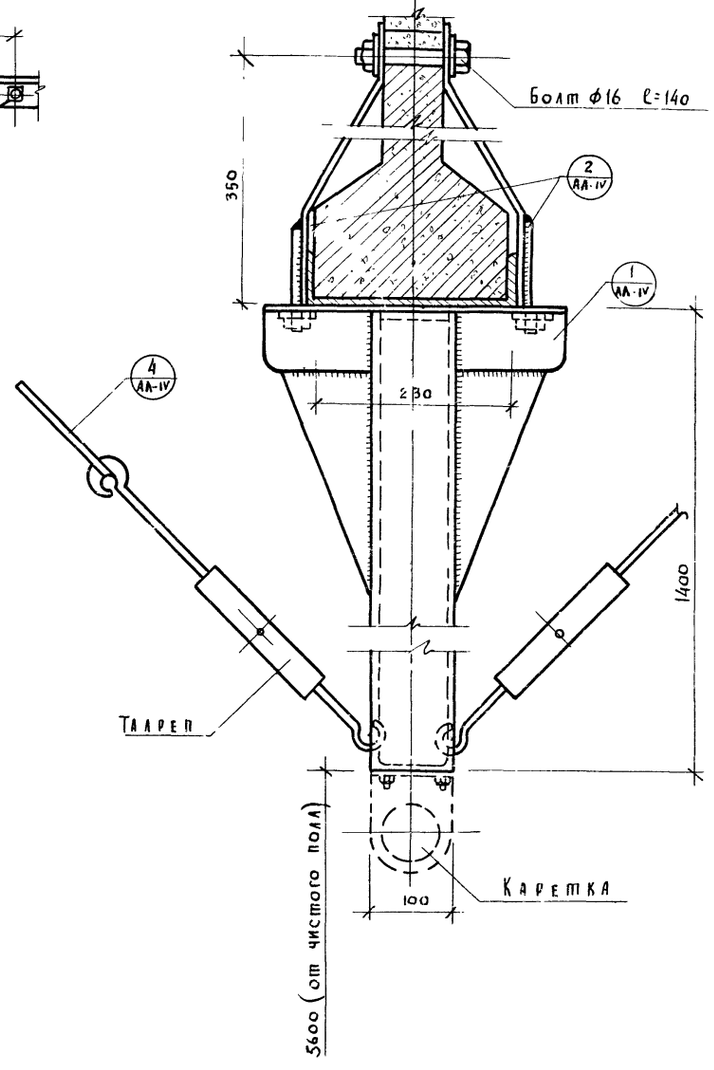

УЗЕЛ „2"

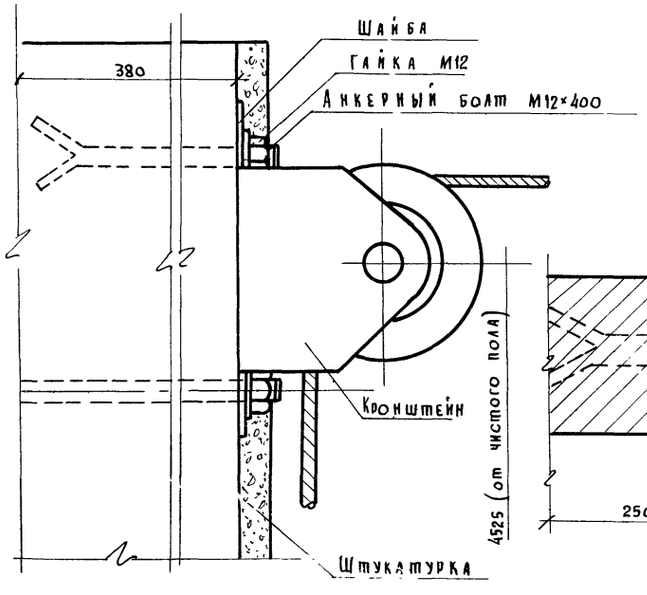

УЗЕЛ „3"

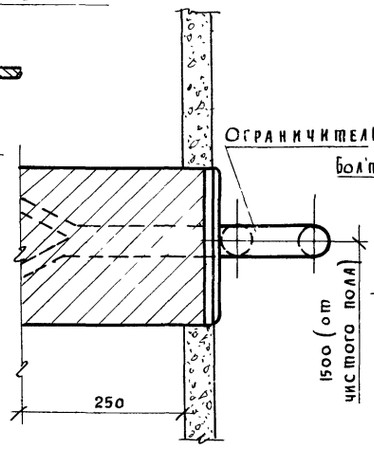

КРЕПЛЕНИЕ ТЯЖА, поз. 4, К ПЛИТЕ.

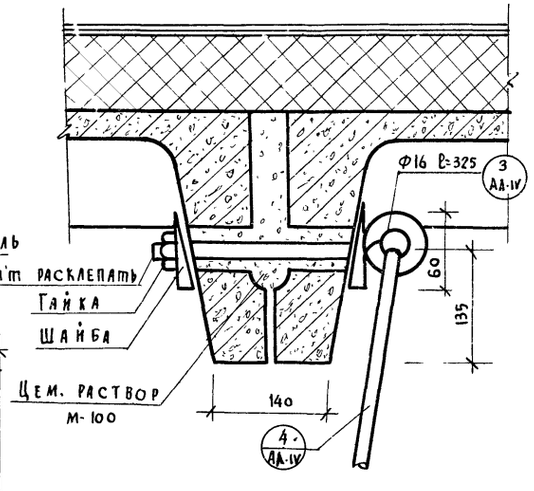

ПРИМЕЧАНИЕ:

1. ЧЕРТЕЖИ БЛОЧНОЙ ПОДВЕСКИ ДЛЯ МЕТАЛЛИЧЕСКИХ КОЛЕЦ РАЗРАБОТАНЫ НА ОСНОВЕ ЧЕРТЕЖЕЙ СОТ-10 СОТ-11. (Союзспортпроекта).
2. ДАННЫЙ ЛИСТ ЧИТАТЬ СОВМЕСТНО С ЛИСТАМИ КМ-32; 33, АЛЬБОМ IV.

1976	СЕЛЬСКИЙ ДОМ КУЛЬТУРЫ НА 300 МЕСТ	БЛОЧНАЯ ПОДВЕСКА ДЛЯ ГИМНАСТИЧЕСКИХ КОЛЕЦ	ТИПОВОЙ ПРОЕКТ 264-12-153	АЛЬБОМ I	ЛИСТ АС-50

РОСГИПРОНИИСЕЛЬСТРОЙ г. Москва
РУК. МАСТЕРСКОЙ №4 ЗАРУБИН Н.Н.
ГЛ. КОНСТР. АНДРЕЕВА А.И.
ГЛ. АРХИТ. ПР-ТА ГУРЕВИЧ В.Н.
ГЛ. ИНЖЕН ПР-ТА ИВАНОВСКИЙ В.А.
КОПИРОВАЛ АЛФЕРОВА Г.И.

КРЕПЛЕНИЕ ТРЕНИРОВОЧНОГО БАСКЕТБОЛЬНОГО ЩИТА К СТЕНЕ

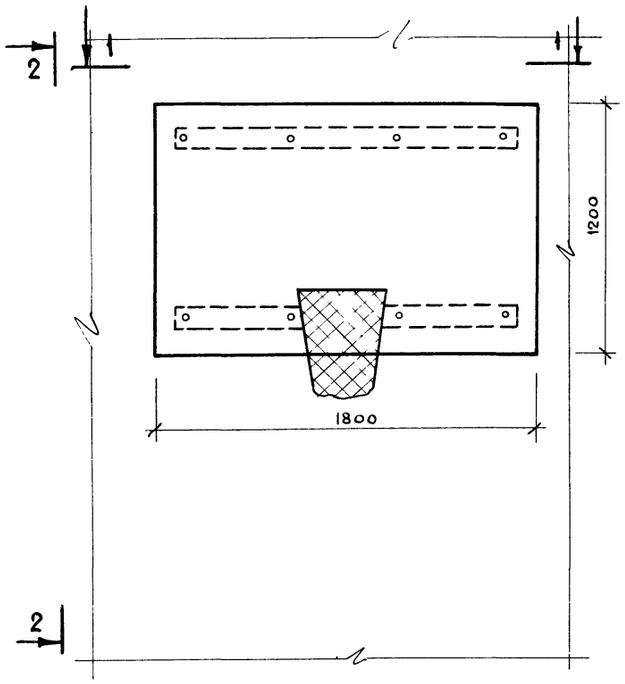

Сечение 2-2

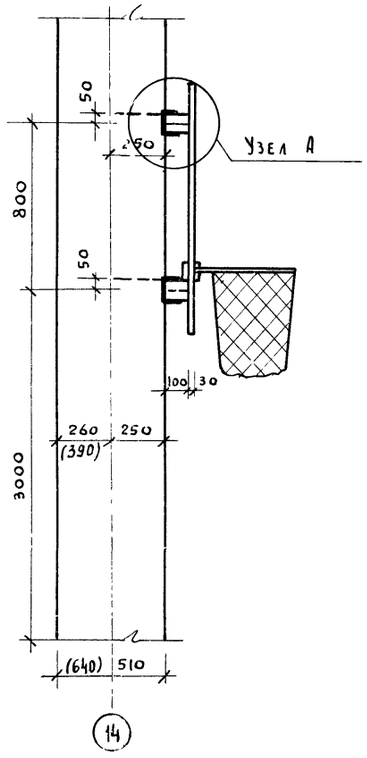

Сечение 1-1

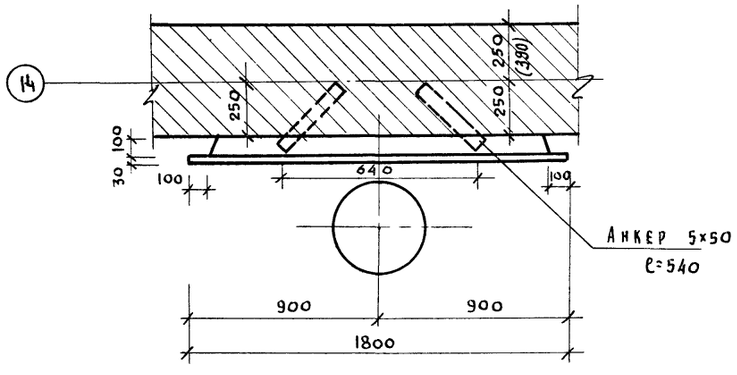

Примечания:

1. Щит склеивается из сухих досок толщиной 300мм и окрашивается белой масляной краской.
2. Кольцо с сеткой приобретается в торговой сети.

Узел „А"

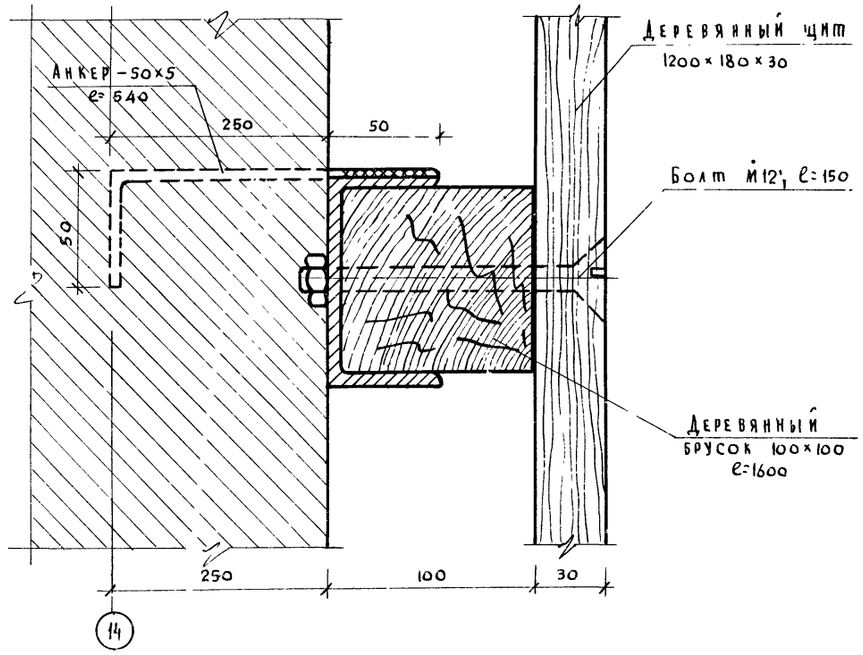

Деталь N1

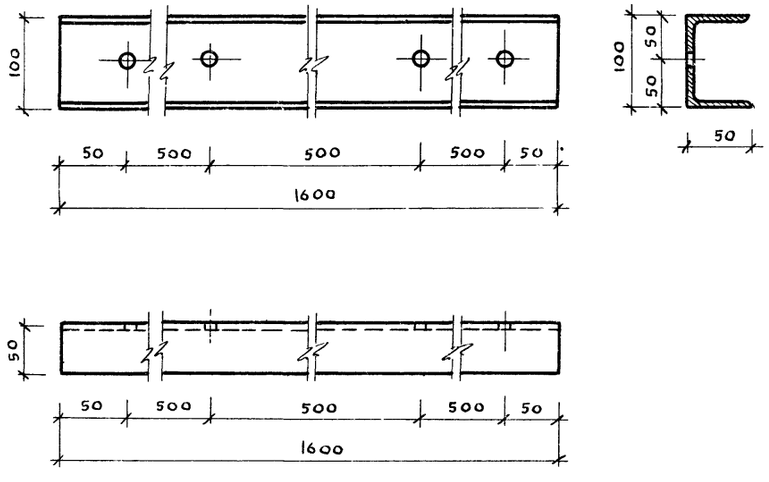

ГИП мастерской N4	Зарубин			
Гл. констр.	Андреева			
Гл. архит. пр-та	Гуревич			
Гл. инжен. пр-та	Ивановский			
Архитектор	Прокопенко			
Н.н		А.м		
Н.н		В.н.		
Н.н		А.ф		
Копировал		Г		

Алферова Г.М

РОССТИПРОНИИСЕЛЬСТРОЙ г. Москва

1976	Сельский дом культуры на 300 мест	Крепление тренировочного баскетбольного щита	Типовой проект 264-12-153	Альбом I	Лист АС-51

Схема установки баскетбольного щита

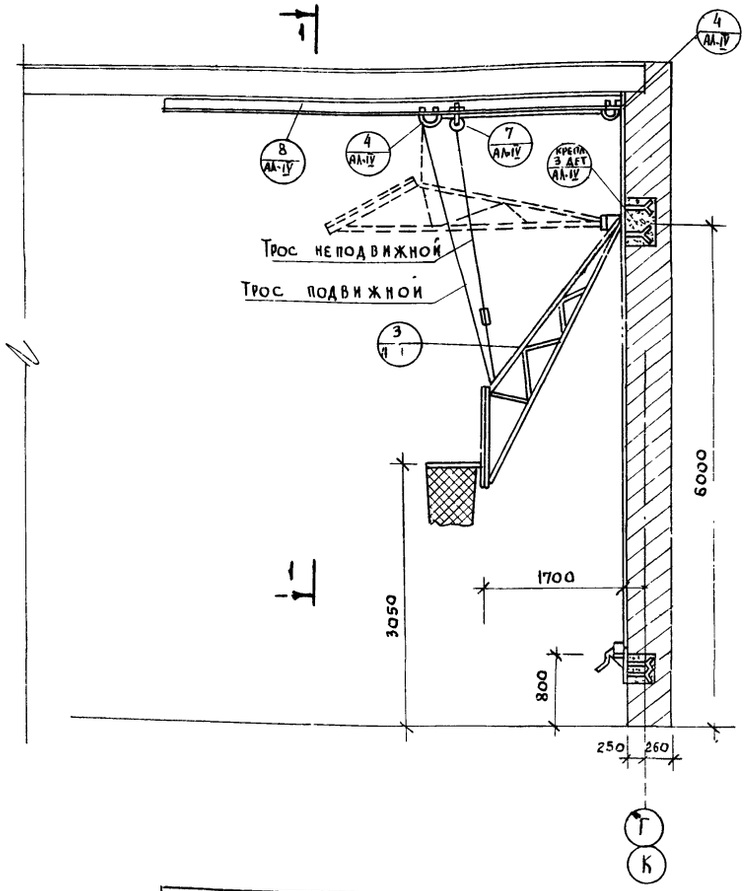

Сечение 1-1

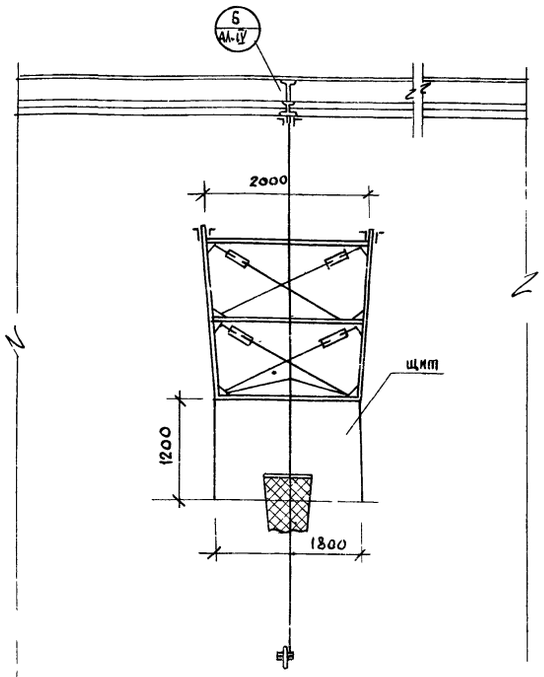

Выборка				
NN п.п	Наименов. детали	Вес марки кг	К-во. элем. шт	Общий вес кг
1	Деталь 3	78.16	1	78.16
2	Деталь 4	2.43	2	4.86
3	Крепление детали N3	3.56	1	3.56
4	Деталь 7	0.19	1	0.19
5	Деталь 8	111.80	1	111.80
			Итого:	198.37

Примечания:

1. Чертежи подъемного баскетбольного щита разработаны на основе черт. СОТ-12 СОТ-16 „Союзспортпроекта"
2. Конструкция лебедки взята по черт ЦОКБ спортивного инвентаря и оборудования NN 2237-00-00 (потолочная подвеска для баскетбольного щита)
3. Данный лист читать совместно с листами КМ-21; 22; 23; 25 Альбома IV.

Спецификация металлических изделий на один подъемный баскетбольный щит

	NN поз.	Профиль сечение мм	Длина мм	К-во. шт.	Вес кг позиц.	Вес кг всех	Вес кг общий	Примечан
3	1	Труба Ф33.5	2529	2	6.12	12.24	78.16	
	2	Труба Ф33.5	3542	2	8.57	17.14		сталь ВСТ3ПС ГОСТ 380-71*
	3	Труба Ф33.5	1854	1	3.49	3.49		
	5	Труба Ф33.5	2040	1	4.93	4.93		
	6	L 5×50	6000	1	22.60	22.60		
	7	Талреп	—	4	0.19	0.76		
	8	• Ф10	2277	2	1.40	2.80		
	9	• Ф10	2184	2	1.35	2.70		ГОСТ 380-71* сталь ВСТ3ПС6
	11	— 6×100	100	8	0.47	3.76		
	12	• Ф12	2800	2	2.29	4.58		
	13	• Ф12	125	4	0.11	0.44		сталь ВСТ3ПС6
	14	— 8×120	180	2	1.36	2.72		
4	1	Ролик Ф100 δ=22	—	1	0.80	0.80	2.43	
	2	— 8×100	85	2	0.57	1.14		
	3	Болт Ф11	55	4	0.04	0.16		сталь ВСТ3ПС6
	4	Гайка	—	8	0.01	0.08		
	5	Шайба	—	4	0.03	0.012		
	6	Болт. спец. Ф20	554	1	0.13	0.13		
	7	Шайба Ф30 δ=3	—	1	0.008	0.008		
	8	Запорное кольцо Ф4	68	1	0.10	0.10		
Крепление детали N3	2	— 8×100	85	2	0.57	1.14	3.56	
	3	— 8×110	200	1	1.38	1.38		сталь ВСТ3ПС6
	4	Гайка	—	8	0.01	0.08		
	5	Шайба	—	4	0.003	0.012		ГОСТ 380-71* сталь ВСТ3ПС6
	6	Болт спец. Ф20	554	1	0.04	0.04		
	7	Шайба Ф30 δ=3	—	1	0.008	0.008		
	8	Запорное кольцо Ф4	68	1	0.10	0.10		
	9	Анкерн. болт • Ф12	250	4	0.20	0.80		
7	1	• Ф12	210	1	0.17	0.17	0.19	
	2	Шайба Ф25 δ=5		2	0.008	0.016		
8	1	I N16	5640	1	93.50	93.50	111.60	сталь ВСТ3ПС6
	2	— 10×90	720	2	5.09	10.18		
	3	— 10×70	720	2	3.96	7.92		

1975	Сельский дом культуры на 300 мест	Подъемный баскетбольный щит из оргстекла. Общий вид. Спецификация.	Типовой проект 264-12-153	Альбом I	Лист АС-52

Росгипронисельстрой г. Москва

Рук. мастерской N4 Гл. констр. Гл. архит. пр-та Гл. инжен. пр-та

Зарубин Андреева Гуревич Ивановский

Алферова Г.М.

Копировал

Н.Н. А.М. В.Н. А.Н.

Узел „А"

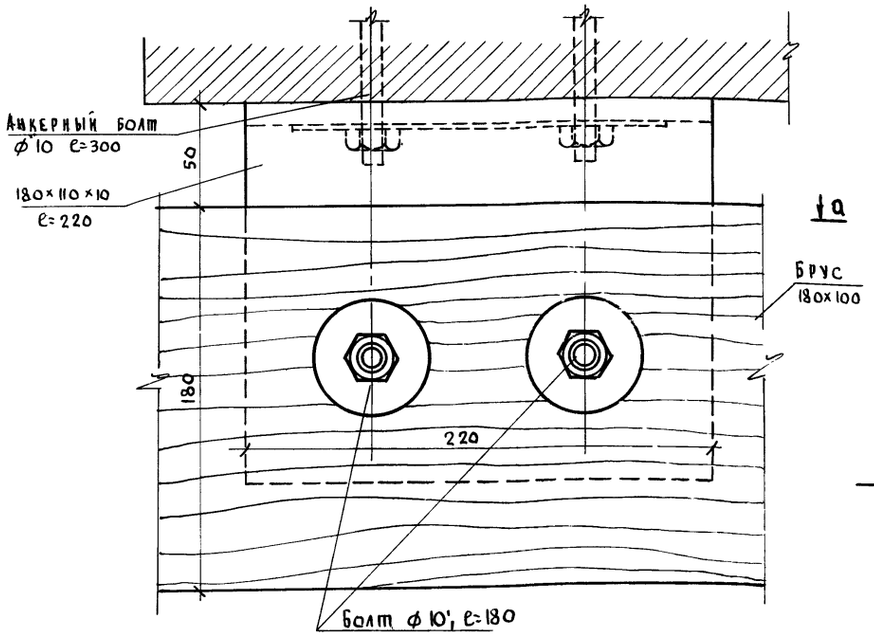

Крепление гимнастической стенки

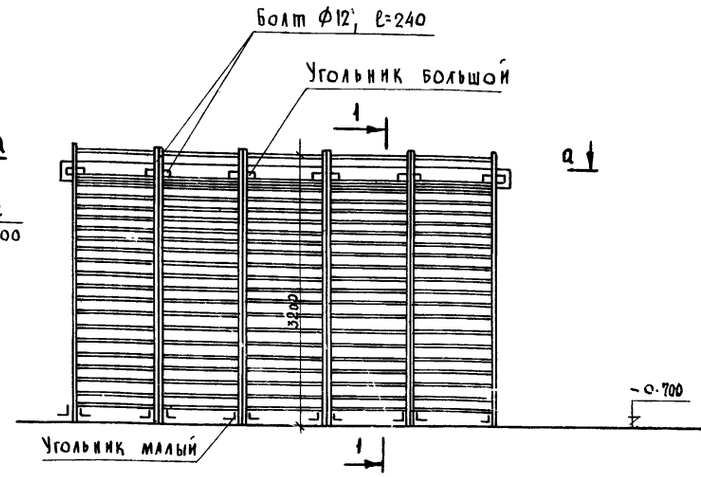

Сечение 1-1

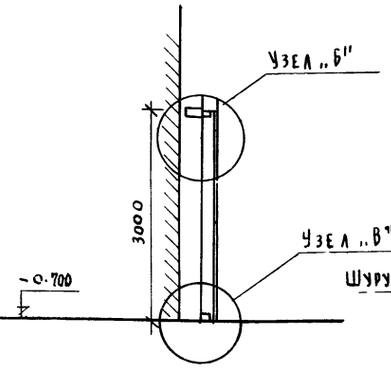

Узел „В"

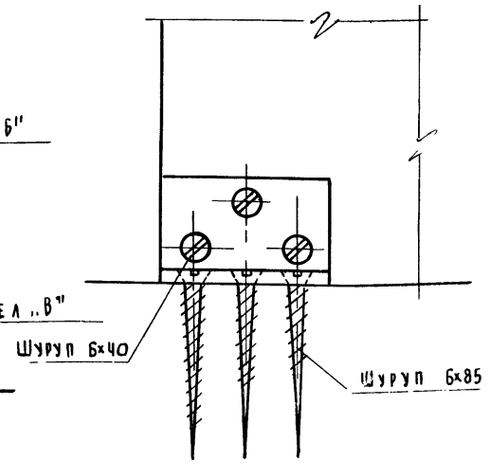

План по а-а

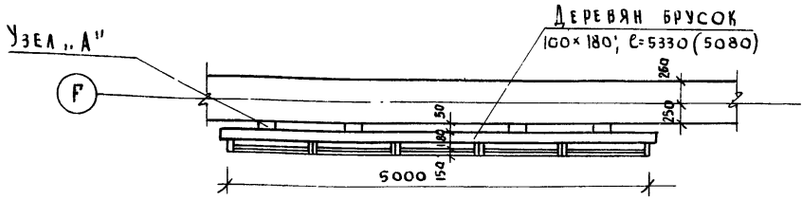

Узел „Б"

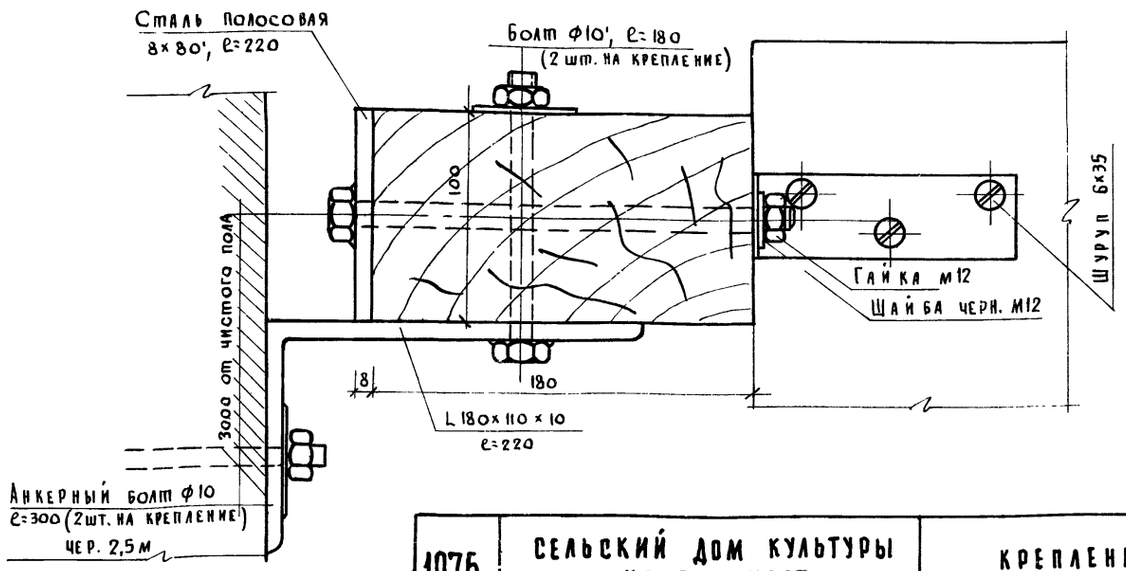

Примечания:

1. Настоящий чертеж разработан на основании листа СОТ-8 альбома технологических чертежей (спортивного оборудования) Союзспортпроекта.
2. Анкерные болты для крепления гимнастической стенки заложить во время кладки столбов (см план расположения оборудования спортзала).
3. Анкера и болты должны быть окрашены эмалевой краской в цвет гимнастической стенки.
4. Сварка производится электродами Э-42.

1976	Сельский дом культуры на 300 мест	Крепление гимнастической стенки	Типовой проект 264-12-153	Альбом I	Лист АС-53

Росгипронисельстрой г. Москва

Рук мастерской Н.Ч. Гл. констр. Гл. архит. пр-та Гл. инж. пр-та Архитект.

Зарубин Андреева Гуревич Ивановский Прокопенко

Н.Н. А.М. В.Н. А.В. Г.

Копировал

Алферова Г.М.

Пример крепления подвесной лонжи к балке (вариант)

м 1:50

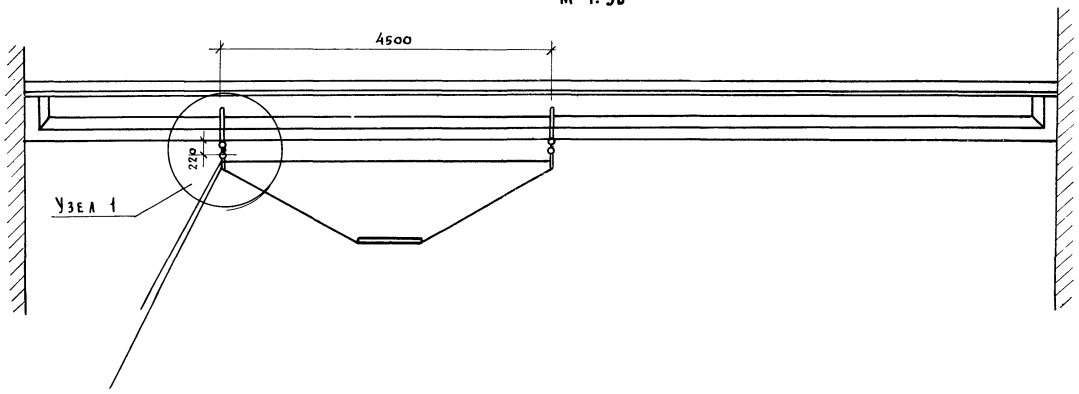

Крепление каната и шеста

Крепление лонжи к плите покрытия

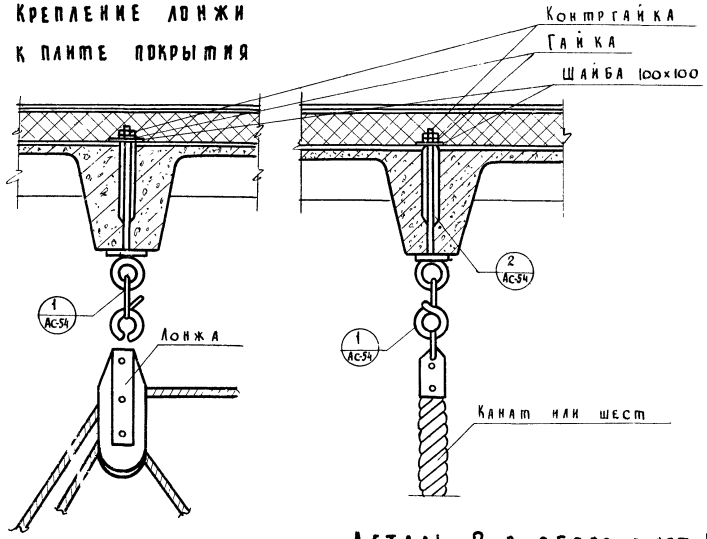

Узел 1 (вариант)

м 1:20

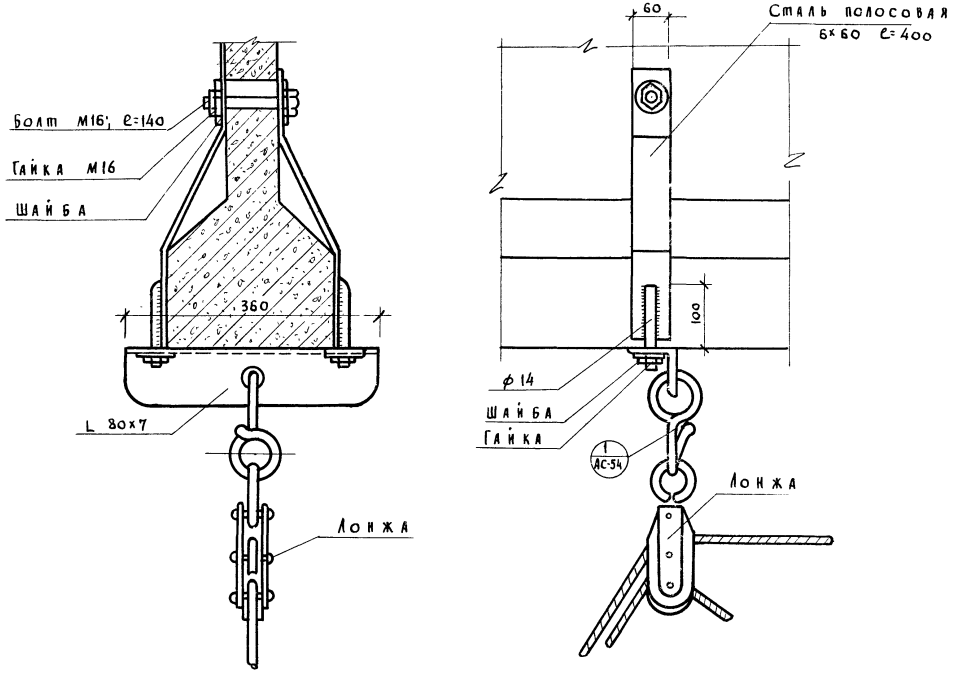

Деталь 1

м 1:2

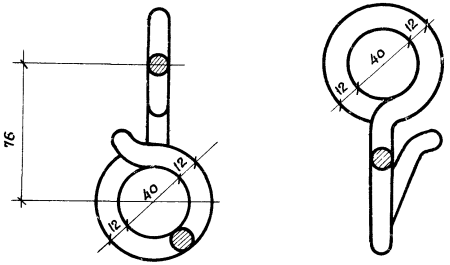

Деталь 2 в сборе с дет. 1

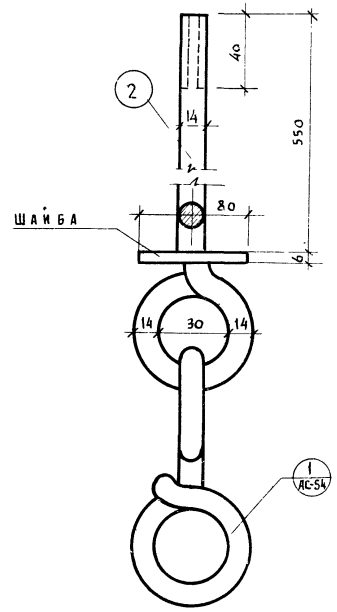

1976	Сельский дом культуры на 300 мест	Крепление подвесной лонжи. Детали крепления каната и шеста	Типовой проект 264-12-153	Альбом I	Лист АС-54	

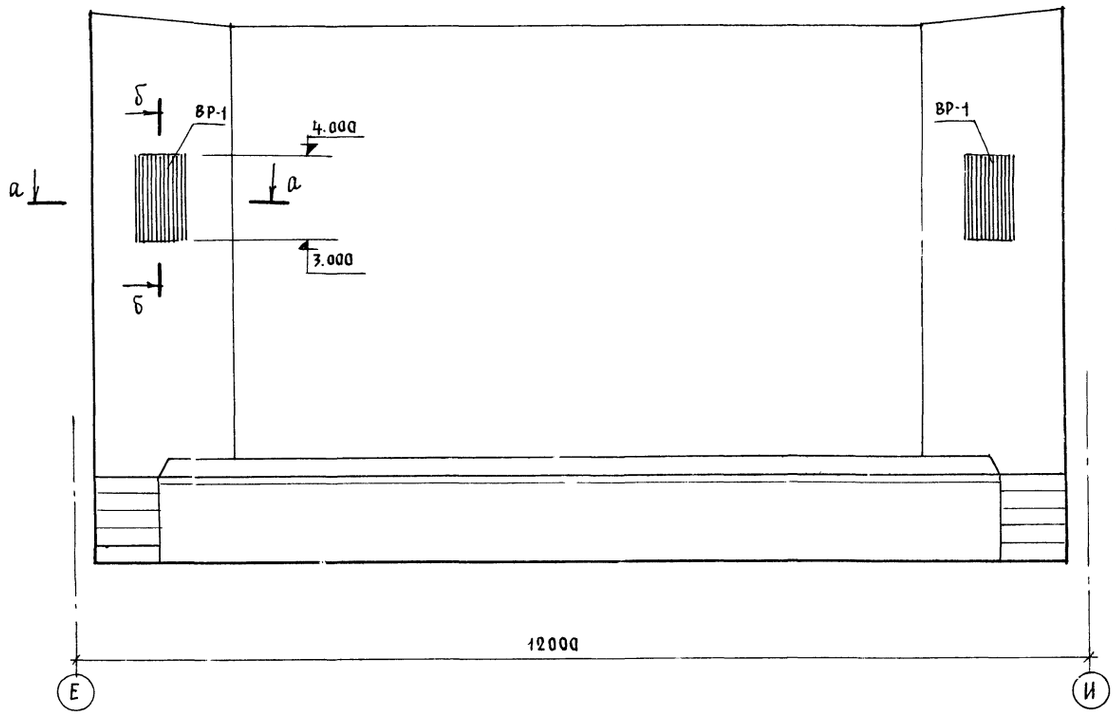

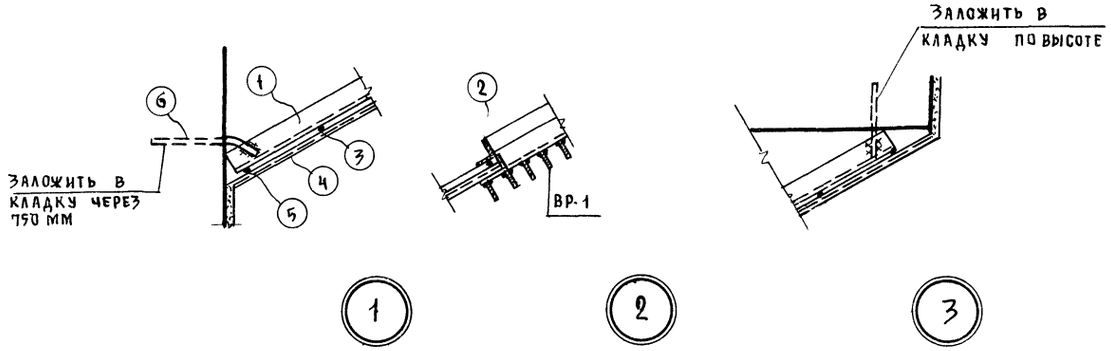

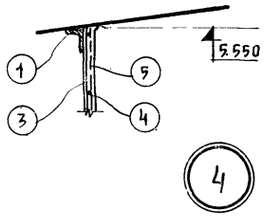

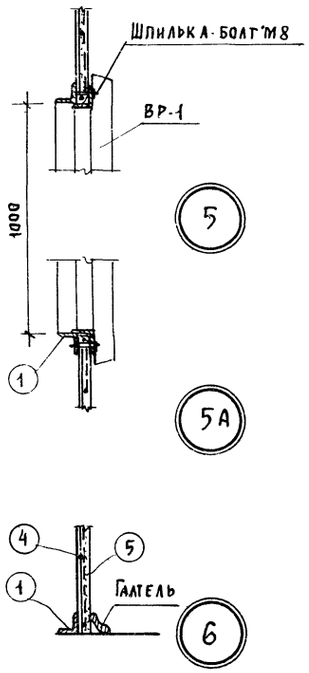

Спецификация металла на лист					
НН поз.	Профиль	Длина 1 позиц. мм	Кол-во позиц. шт	Масса в кг	
				1 позиц	Всех
1	∠50×5	1630	16	6.14	98.24
2	∠50×5	1000	4	3.17	14.08
3	•Ф12 АI	5350	18	3.32	59.76
4	•Ф6 АI	1800	52	0.40	20.80
5	Сетка ст. ткан. сячейкой 20×20	—	18.0 м²	—	35.30
6	•Ф12 АI	750	28	0.45	14.0
				Всего кг	241.98

Примечания

1. Стенки приточных коробов состоят из каркаса, оштукатуренного по сетке цементно-известковым раствором.
2. Все металлические детали обязательно покрыть антикоррозийным лаком за 2 раза.
3. Решетки ВР-1 навешиваются на шпильки-болты и закрепляются гайками
5. Поз. 1 крепить к поз. 6, которую нужно закладывать в процессе кладки.

Росгипроинисельстрой г. Москва	Рук мастерской НУ	Зарубин	Андреева	Гуревич	Ивановский	Ермилов
	Гл. конструктор	Андреева	Гуревич	Ивановский	Ермилов	Джемилова
	Гл. архитектор пр-та	Гуревич	Ивановский	Ермилов	Копировал	
	Гл. инженер пр-та	Ивановский	Ермилов	Копировал		
	Рук группы арх	Ермилов	Копировал			

1976	Сельский дом культуры на 300 мест	Приточные короба в зрительном зале.	Типовой проект 264-12-153	Альбом I	Лист АС-55

Спецификация железобетонных изделий

Марка	Наименован. изделия	Серия	Альбом	Габариты, мм l	b	h	Кол-во шт основн. вариант	Кол-во шт балочн. вариант	Объем бетона на изделие	Общий объем бетона, м³ основной вариант	Общий объем бетона, м³ балочный вариант	Масса марки кг	Марка бетона
ПТ 60-15	Панели перекрытия	Серия 1.141-1 вып. 2	—	5980	1490	220	50	50	1.121	56.05	56.05	2800.0	200
ПС 60-15				5980	1490	220	27	27	1.121	30.27	30.27	2800.0	200
ПТ 60-10	Панели перекрытия	вып. 6		5980	990	220	10	10	0.695	6.95	6.95	1740.0	200
ПТ 54-10				5380	990	220	4	4	0.627	2.51	2.51	1570.0	200
ПТ 36-15	—"—	вып. 9		3580	1490	220	38	38	0.680	25.84	25.84	1700.0	200
ПС 30-15	Панели перекрытия	вып. 10		2980	1490	220	11	11	0.570	6.27	6.27	1425.0	200
ПТ 30-15				2980	1490	220	12	14	0.570	6.84	7.98	1425.0	200
ПТ 36-10	Панели перекрытия	вып. 11		3580	990	220	2	2	0.422	0.84	0.84	1055.0	200
ПТ 30-10				2980	990	220	11	14	0.353	3.88	4.94	882.0	200
ПТ 27-10				2680	990	220	2	2	0.318	0.64	0.64	795.0	200
ПТ 27-15	Панели перекрытия	вып. 12		2680	1490	220	3	3	0.516	1.55	1.55	1290.0	200
ПТ 42-10		вып. 11		4180	990	220	2	2	0.491	0.98	0.98	1230.0	200
ПТ 42-12		вып. 7		4180	1190	220	7	7	0.595	4.16	4.16	1490.0	200
ПТ 57-12		вып. 13		5680	1190	220	2	2	0.801	1.60	1.60	2000.0	200
ПТ 57-10				5680	990	220	2	2	0.661	1.32	1.32	1650.0	200
КВ 14-5а	Козырьки входов	Серия ИИ-03-02 ч.1 альбом 15-64		2790	1740	150/80	2	2	0.494	0.99	0.99	1235.0	200
КВ 14-6а				2790	1840	150/80	(2)	(2)	0.536	(1.07)	(1.07)	1340.0	200
ПТ 30-12	Панель перекрытия	Сер. 1.141-1 вып. 10		2980	1190	220	—	1	0.431	—	0.43	1080.0	200
ПА IV/1.5×12-1	Панели перекрытия	1.465-3 в.3		11960	1480	450	32	—	2.040	65.28	—	5100.0	400
ППА-IV/3.0×12-1				11960	2980	450	1	—	2.78	2.78	—	7000.0	400
ПА-IV/1.5×6-3		1.465-7 в.3		5970	1490	300	—	39	0.615	—	23.98	1500.0	250
ПА IV/1.5×6-3в				5970	1490	300	—	25	0.615	—	15.37	1500.0	250
ПА IV/1.5×12-2		1.465-3 в.3		11960	1480	450	2	—	2.040	4.08	—	5100.0	400
ПТП-8-6	Плиты подпольн. каналов	ИИ-03-02 часть I		800	600	80	34	34	0.0385	1.309	1.309	0.85	200
П 60	Прогоны	Серия ИИ 03-02		5980	200	500	35	31	0.600	21.00	18.60	1500.0	300
ИП-60				5980	200	500	14	10	0.600	8.40	6.00	1500.0	300
П-32				3180	120	400	4	4	0.152	0.61	0.61	380.0	200
ИП 60-1А		—	Альб. IV	5590	200	500	—	4	0.56	—	2.24	1400.0	300
ИП 60-1				5590	200	500	4	8	0.56	2.24	4.48	1400.0	300
2БП 12-5	Балка	Сер. 1.462-1 вып. 1	—	11960	280	890	—	7	2.00	—	14.00	5000.0	500
ОП5-2	Опорная подушка	Серия ИИ-03-02	Альб. 108	510	250	140	27(14)	56(50)	0.018	0.36 (0.25)	1.01 (0.90)	45.0	200
ОП6-2				640	250	220	32(30)	32(32)	0.035	1.12 (1.05)	1.12 (1.12)	88.0	200
ОП6-4				640	380	220	– (8)	– (8)	0.053	– (0.42)	– (0.42)	133.0	200
ИОП-1		ИЖ-4	–	510	420	140	6(–)	—	0.030	0.18 (–)	—	75.0	200

Марка	Наименов. изделия	Серия	Альбом	Габариты, мм l	b	h	Количество шт основн. вариант	Количество шт балочн. вариант	Объем бетона на изделие, м³	Общий объем бетона м³ основной вариант	Общий объем бетона м³ балочный вариант	Масса марки кг	Марка бетона
ИОП-2	Опорная подушка	ИЖ-4	Альбом IV	640	420	220	– (6)	—	0.059	– (0.36)	—	148.0	200
ИОП-3		ИЖ-5		640	380	300	—	11(11)	0.072	—	0.79(0.79)	175.0	200
ИОП-4а		ИЖ-6		900	640	300	—	– (3)	0.173	—	– (0.52)	433.0	200
ИОП-4		ИЖ-6		900	510	300	—	3(–)	0.138	—	0.41 (–)	345.0	200
ИОП 5-2		ИЖ-3		510	250	140	59(59)	—	0.018	1.06(1.06)	—	45.0	200

Марка	Наименов. изделия	Серия	Альбом	Габариты, мм l	b	h	Колич. шт. при толщ. стен 510	Колич. шт. при толщ. стен 640	Объем бетона на изделие	Общий объем бетона при толщ. стен 510	Общий объем бетона при толщ. стен 640	Масса марки кг	Марка бетона
Б-13	Перемычки	Серия 1.139-1 вып. 1	—	1300	120	65	57	57	0.010	0.570	0.570	25.0	200
Б-15				1550	120	140	39	39	0.026	1.014	1.014	65.0	200
Б-18				1800	120	140	24	24	0.030	0.720	0.720	75.0	200
Б-22				2200	120	140	54	74	0.037	2.00	2.74	95.0	200
БУ-15				1550	120	220	14	14	0.041	0.574	0.574	105.0	200
БУ-19				1950	120	220	47	50	0.051	2.40	2.55	130.0	200
БУ-24				2450	250	220	25	25	0.134	3.350	3.35	335.0	200
БУ-27				2700	250	200	3	3	0.148	0.444	0.444	370.0	200
Б-27				2700	120	140	5	5	0.045	0.225	0.225	115.0	200
БП-27				2700	380	140	5	5	0.143	0.715	0.715	360.0	200
Б-31				3100	120	220	24	15	0.082	1.230	1.230	205.0	200
БП-19				1950	380	140	6	6	0.103	0.62	0.62	260.0	200

Марка	Наименов. изделия	Серия	Альбом	Габариты, мм l	b	h	Кол-во шт. основн. вариант	Кол-во шт. балочн. вариант	Объем бетона на изделие	Общий объем бетона м³ основной вариант	Общий объем бетона м³ балочный вариант	Масса марки кг	Марка бетона
ЛС-12	Ступень основная	Сер. 1.155-1 вып. 1		1200	360	148	26	—	0.047	1.220	—	133.0	200
СБ-1	Ступень жел. бет.	ИЖ-7	Альб. IV	1100	230	140/80	~~90~~ 92	—	0.030	~~2.700~~ 2.730	—	75.0	200
СБ-2				1100	230	140/80	33	—	0.030	0.990	—	75.0	200
ЛМ 33-14	Лестничный марш	Серия 1.250-1 вып. 1	—	3913	1350	295	4	—	0.567	2.260	—	1417.0	200
ЛП-28-15	Лестничная площадка			3040	1260	200	4	—	0.322	1.280	—	959.0	200
ЛП 28-15 в(пр)	Лестничн. пл. верхняя			3040	1260	200	2	—	0.379	0.760	—	1115.0	200
ЛН-14	Проступь рядовая	Серия 1.250-1 вып. 1	—	1350	325	35	40	—	0.015	0.600	—	38.0	300
ЛН-15 в	Проступь верхняя			1470	245	35	2	—	0.013	0.040	—	33.0	300
ЛН 14 к	Проступь конечная			1350	245	35	2	—	0.012	0.020	—	30.0	300
ЛН 14 н	Проступь нижняя			1350	220	35	4	—	0.010	0.040	—	25.0	300
ЛС-11-17	Ступень основная	Серия 1.155-1 в.1	—	1050	320	171	17	—	0.041	0.697	—	110.0	200

Внесены изменения
гип [подпись] /Шипунов В.И./
4-V-81г

Росгипронисельстрой г. Москва

Рук мастерск. №4 Гл. констр. маст. Гл. арх. пр-та Гл. инж. пр-та Ст. инженер

Зарубин Н.Н. Андреева А.М. Гуревич В.Н. Ивановский А.В. Киселева

Сомова О.А.

Копировала

1976	Сельский дом культуры на 300 мест	Спецификация железобетонных изделий	Типовой проект 264-12-153	Альбом I	Лист АС-56и

Спецификация металлических изделий

Наименован. изделия	Марка изделия	Кол-во шт.	Масса, кг изделия	Масса, кг общий	Серия альбом
Сценическая коробка (плитный вариант)	—	—	—	7088.0	Альбом IV
—"— (балочный вариант)	—	—	—	8346.0	
Козырек над главным входом	—	—	—	1480.0	Альбом IV
Подвесной потолок	—	—	—	~~4543.0~~ 4773.0	Альбом IV
Гардеробная стойка	—	—	—	37.6	Альбом IV
Раздвижная перегородка	—	—	—	149.4	Альбом IV
Сетка	С-1	80	9.00	720.0	Альбом IV
—"—	С-2	90	19.50	1755.0	—"—
—"—	С-3	132	6.34	836.9	—"—
—"—	С-4	132	8.10	1069.2	—"—
—"—	С-5	14	15.41	215.7	—"—
—"—	С-23	125	1.02	127.5	Серия 2.130-1 лист 42,43
—"—	(С-32)	70	1.30	91.0	
—"—	С-32	176	1.30	288.0	
—"—	С-41	176	1.66	292.2	
Косоур	КМ-1	2	108.24	216.5	Альб. IV
Балка	БЛ-1	1	73.80	73.80	—"—
—"—	БЛ-2	1	41.82	41.82	—"—
Косоур	МЛ-1	2	97.27	194.54	—"—
—"—	МЛ-2	1	101.33	101.33	—"—
—"—	МЛ-3	1	94.88	94.88	—"—
Балка	БМЛ-1	4	12.30	49.20	ГОСТ 8240-72
Лестничные ограждения	ИМОЛ-1	4	31.07	124.3	Альб. IV
	ИМОЛ-2	~~1~~ 2	9.68	~~9.68~~ 19.36	
	ИМОЛ-3	1	35.88	35.88	
	ИМОЛ-4	1	41.30	41.30	
Монтажная деталь	ММ-1	9	0.88	7.92	Серия 2.250-2 в.1
Соединительн. планка	МОЛ	3	0.063	0.19	Альб. IV
Рифленая сталь	—	—	—	196.0	ГОСТ 8568-57
Рамка для решетки	М-1	5	5.68	28.40	ГОСТ 103-57*
Решетка	МР-1	5	14.81	74.05	ГОСТ 103-57* 8510-72
Металлич. порог	М-2	11	3.27	35.97	ГОСТ 103-57*
Распорный элемент	М-3	4	0.42	1.68	ГОСТ 103-57* 7798-62 9515-62
С 20	—	1	25.76	25.76	ГОСТ 8240-72
L 125×12	—	2	29.51	59.02	ГОСТ 8509-72
L 125×10	—	14	114.60	1375.2	—"—

Наименован. изделия	Марка издел.	Кол-во шт.	Масса, кг изделия	Масса, кг общий	Серия альбом
Лестничные ограждения	ИМОП-1	3	9.20	27.60	Альбом IV
	ИМОП-2	6	8.81	52.86	
	ИМОП-3	1	7.84	7.84	
	ИМОП-4	1	17.08	17.08	
	ИМОП-5	1	25.60	25.60	
	МОЛ39-1	2	50.61	101.22	
	МОП39-1	1	13.30	13.30	
	МО-1	1	24.69	24.69	
	МО-2	1	22.30	22.30	
	МО-3	1	9.66	9.66	
	ОЛ33-1	2	39.46	78.92	Серия 1.256-1
	ОВП30-1	1	18.80	18.80	
Стремянка	ИМС-1	1	28.44	28.44	Альб. IV
—"—	ИМС-2	1	22.68	22.68	—"—
Пожарная лестница	МПЛ-1	1	82.47	82.47	—"—

Наимен. изделия	Марка издел	Колич. шт. основн. вар.	Колич. шт. балочн. вар.	Масса издел. кг	Общ. масса кг основн. вар.	Общ. масса кг балочн. вар.	Каталог лист
Анкер	ММ2	12	10	2.73	32.76	27.30	Серия 2.240-1 в.2
	ММ4	16 (8)	16 (8)	1.10	(17.60) (8.80)	17.60 (8.80)	—"—
	ММ5	-(4)	-(4)	1.61	-(6.44)	-(6.44)	—"—
	ММ8	8	8	29.5	236.0	236.0	—"—
	ММ9	113	120	0.46	51.98	55.20	Альб. IV
	ММ9а	22	—	0.81	17.82	—	—"—
	ММ10	10	—	0.45	4.50	—	Серия 2.240-1 в.2
	ММ11	78	85	0.31	24.18	26.35	Альб. IV
	А-1	8	8	2.07	16.56	16.56	—"—
	А-2	6	12	4.76	28.56	57.12	—"—
	А-3	4	4	2.26	9.04	9.04	—"—
	А-4	—	20(-)	0.48	—	9.60(-)	—"—
	А-4а	—	-(20)	0.56	—	-(11.20)	—"—
	А-5	50	47	6.11	305.5	287.2	—"—
	А-6	—	36	5.38	—	193.68	—"—
	МА-7	—	32(-)	0.35	—	11.20(-)	—"—
	МА-7а	—	-(32)	0.43	—	-(13.76)	—"—
	ММ1	2	2	1.70	3.40	3.40	Серия 2.240-1 в.2
	ММ5а	3	—	3.34	10.02	—	—"—

Расход металла на кровлю	317.0	Альб. I АС-20
Подвеска для баскетбольных колец	78.87	Альб. IV
Крепление карнизного освещения	121.29	"
Решетка ВР-1 (шт.2)	136.0	"
Вешалка ВШ-1 шт. 2 вес 81.2 кг		"

Спецификация деревянных изделий

Марка изделия	Наименование	Каталог	Размеры мм ширина	Размеры мм высота	Кол-во шт.
ОС18-18В	Оконные блоки со спаренными переплетами	ГОСТ 11214-65*	1760	1759	18
ОС18-12В			1175	1759	4
ОС15-09			880	1464	2
ОС21-21			2060	2059	8
ОС21-09			875	2059	8
ОС18-09			875	1759	13
ОС09-09			880	864	2
ИОС24-21			2060	2059	8
ИОС18-15			1520	1759	4
ОР18-18В	Оконные блоки с раздельными переплетами	ГОСТ 11214-65*	1760	1759	18
ОР18-12В			1175	1759	4
ОР15-09			880	1464	2
ОР21-21			2060	2059	8
ОР21-09			875	2059	8
ОР18-09			875	1759	13
ОР09-09			880	864	2
ИОС21-21			2060	2059	8
ИОС18-15			1520	1759	4
ДО19-35	Подоконные доски: при спарен переплете при толщ стены 510	Серия 1.136-II	350	1900	9
ДО13-35			350	1300	2
ДО19-15	при раздельн перепл при толщ стен 510		200	1900	9
ДО13-35			200	1300	2
ДО19-35	при раздельн. перепл при толщ. 640		350	1900	9
ДО13-35			350	1300	2
(Д2)	Дверной блок 6629-64* 6629-74: ДГ24-15	—	(1475) (1472)	(2375) 2371	3
(Д8П)	ДГ21-9П		(874) 870	(2075) 2071	9
(Д8Л)	ДГ21-9Л		(874) 870	(2075) 2071	4
(Д8ПП)	ДГ21-9ПП		(874) 870	(2075) 2071	1
(Д8ЛП)	ДГ21-9ЛП		(874) 870	(2075) 2074	1
(Д10ЛП)	ДГ21-7ЛП		(674) 670	(2075) 2071	2
(Д10ПП)	ДГ21-7ПП		(674) 670	(2075) 2071	3
(Д10П)	ДГ21-7П		(674) 670	(2075) 2071	4
(Д10Л)	ДГ21-7Л		(674) 670	(2075) 2071	5
(Д11)	ДО24-15		(1476) 1472	(2375) 2371	6
(Д14)	ДО21-13		(1276) 1272	(2075) 2071	2
(Д12П)	ДО24-12П		(1174) 1170	(2075) 2371	1
(Д12Л)	ДО24-12Л		(1174) 1170	(2075) 2371	1
(Д12ПП)	ДО24-12ПП		(1174) 1170	(2075) 2371	1
(Д12ЛП)	ДО24-12ЛП		(1174) 1170	(2075) 2371	1
ДС98П	—	Серия 1.135-1 альбом II	886	1888	1

Марка изделия	Наименование	Каталог	Размеры мм ширина	Размеры мм высота	Кол. шт.
~~ДСУ8Л~~ ДСУ8	Дверной блок	Серия 1.135.1 альб. II	886	1888	1
ДСТ8~~П~~Н			886	1888	1
ДТ8Л			886	1888	3
БС28-12В	Балконная дверь	ГОСТ 11214-65	1189	2756	1
БС25-16			1599	2500	1
ДТ8П	Дверной блок	Серия 1.135.1 альб. II	986	2088	1
ДТ9П			986	2088	2
ДУ7.7			1488	2088	1
ДВВ9.9-3		Серия 1.135-1 альб. I	1876	2388	2
ДВВ8.8-3к			1718	2388	4
ДВ9-4			986	2088	2
ИД-1	Остекл двухств.	Альб. IV	1550	2346	2
ИД-2	Наружн двухств		1550	2100	2
ИД-3	Внутр двухствор		1550	2100	2
ИД4	Наружн. глухая двухстворчатая		1950	3060	1
ДВВ7.7-3	Дверь остеклен.	1.135-1 альб. 1	1476	2388	9
ИОС-18-15	Оконный блок	Альб. IV	1550	1751	2
ОР-2	Витражи		2660 / 2720	1751	6 / 2
ОР-3			2660 / 2720	1751	6 / 2
ОР-4			2660 / 2720	482	6 / 2
ОР-5			2660 / 2720	482	6 / 2
ОР-6			875	982	1
ОР-7			875	982	1
ГБВ-8			5330	500	8
ОР-9			2510 / 2580	1751	6 / 2
ОР-10			2510 / 2580	1751	6 / 2
ОР-11			2660	1669	2
ОР-12			2660	1751	2
ОР-13	Оконный блок		1876	720	2
ОР-14			564	1780	2
ОР-15			2660	560	2
ОР-16			2660	560	2
ИАД-1	Антресольн блок		1300	887	5
ИБД-1	Дверной блок		1300	2045	5
ДШ-1	Дверной шкаф	Серия 1.172-1 вып.1	316	2388	2
2АД-6	Антресольн. блок		972	702	4
2БД-6	Дверной блок		1172	1972	4
2АД-8	Антресольн. блок		1172	702	10
2БД-8	Дверной блок		1172	1972	10
~~Д-9~~ Л-9	Люк (утеплен)	Серия 1.135-1 альб. II	990	990	2
ДЛ9	Дверь-лаз (утепленный)		986	1288	1

Рук. мастерск №4 — Гл. констр мастерск — Гл. арх. проекта — Гл. инж. проекта — Инженер

Зарубин НН — Андреева А.М. — Гуревич В.Н. — Ивановский А.В. — Киселева Р.В. — Сомова О.А. — Копировала

Росгипроинсельстрой г. Москва

Внесены измен. гип. Шипунов В.И. 4-V-81 г.

1976 Сельский дом культуры на 300 мест

Спецификация металлических изделий. Спецификация деревянных изделий.

Типовой проект 264-12-153 | Альбом I | Лист АС-57и

ПЛАН 1 ЭТАЖА

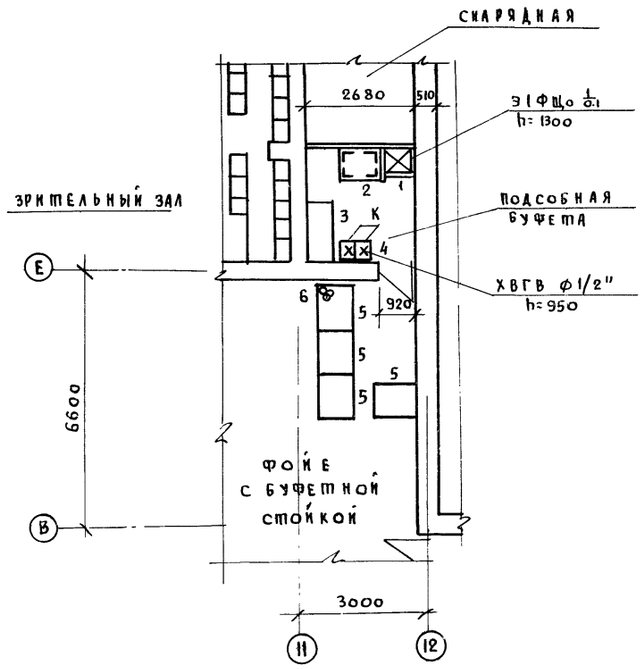

СПЕЦИФИКАЦИЯ ТЕХНОЛОГИЧЕСКОГО ОБОРУДОВАНИЯ

N п/п	Наименование оборудования	Марка	Количество	Габаритные размеры в мм	Мощн. квт. на ед. о	Мощн. квт. общ.	Фазность	Вес ед. об кг	З-д. изготовитель
1	Холодильный шкаф	„ЗИЛ"	1	680×732×1500	0,1	0.1	1		З-д „ЗИЛ" г. Москва
2	Стеллаж производственный	СПС-2	1	1050×840×2000					Типовой проект Гипроторга 70-031/0
3	Стол производственный	СП-1470А	1	1470×630×860					
4	Мойка	„Москва"	1	800×480×860					З-д „Сантехника" г. Москва
5	Буфетная стойка	БС-2А	4	1000×760×900					т.п. Гипроторга 65-027
6	Колонка для соков		1						Союзторгоборудован.
7									
8									
9									

Буфет на 1 рабочее место запроектирован в фой клуба. Ассортимент буфета - вода, соки, пиво, бутерброды, конфеты. Буфет оборудован буфетными прилавками, колонкой для соков. При буфете имеется подсобное помещение площадью 7,2 м². В подсобном помещении установлены производственный стол, стеллаж, штат буфета 2 человека.

ФРАГМЕНТ ПЛАНА С ГАРДЕРОБОМ

М 1:50

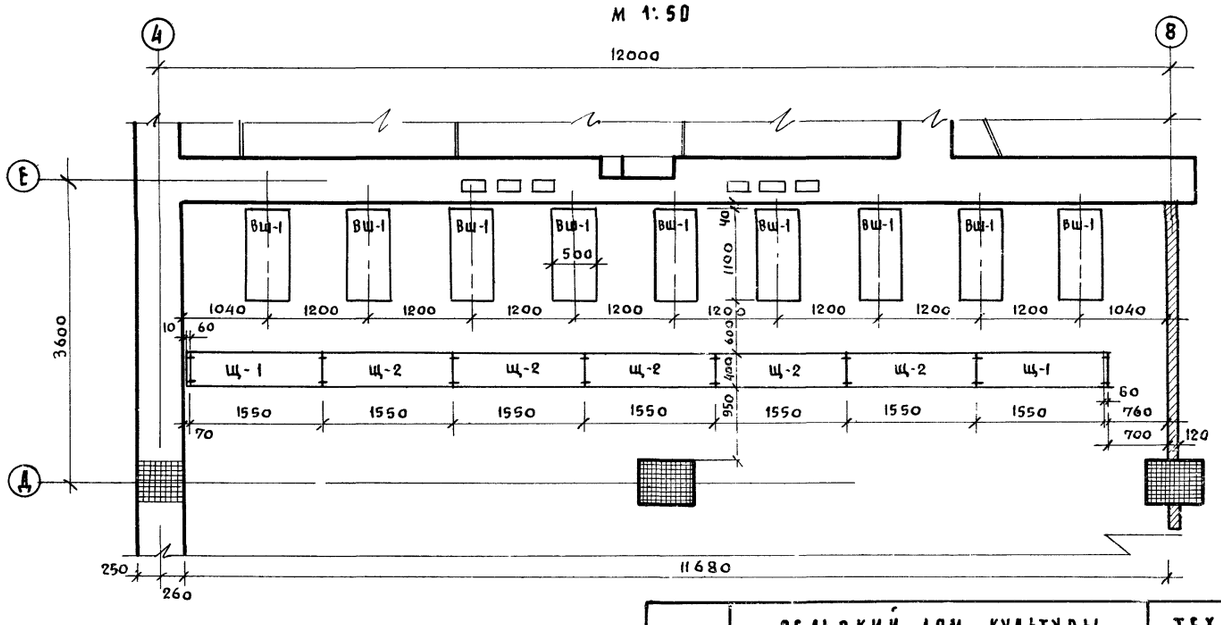

УСЛОВНЫЕ ОБОЗНАЧЕНИЯ:

Э — подвод электроэнергии
Ф — фазность тока
Ш — штепсельная розетка
N — номер позиции
W — мощность тока квт
Гв — подвод горячей воды
Хв — подвод холодной воды
Ф — диаметр трубопровода в дюймах
К — выпуск в канализацию с разрывом струи
h — высота подводки от чистого пола

ПРИМЕЧАНИЯ:

1. Гардеробная стойка детали, узлы, спецификация см. альбом I лист АС
2. Вешалки гардеробные ВШ-1, общий вид см. альбом IV ИД—19.
3. Вешалки гардеробные ВШ-1, узлы, деревянные изделия см. альбом IV ИД-20.
4. Вешалки гардеробные ВШ-1 металлические изделия см. альбом IV КМ—30.

1976	Сельский дом культуры на 300 мест	Технология буфета и буфетной стойки. Фрагмент плана с гардеробом	Типовой проект 264-12-153	Альбом I	Лист Т-1

Росгипронисельстрой г. Москва

Рук. маст N4 | Гл. констр. | Гл. архит. пр-та | Гл. инж. пр-та | Ст. архит.

Зарубин | Андреева | Гуревич | Ивановский | Казанова | Копировал | Алферова | Г.М.

14748-02 62

Спецификация мебели и библиотечного оборудования

NN на плане	Наименование	Тип, марка	Един. измер.	Кол-во	Габариты в мм (дл.×шир.×выс)	Завод изготовитель
1	Стол читательский 2-х местный	МБ-03	шт.	10	1500×600×720	Донецкий завод театрального и библиотечн. оборудования
2	Стол выдачи	СВ-1	"	1	1500×680×920	
3	Стол журнальный	МБ-01	"	2	1200×600×475	
4	Шкаф каталожный	ММБ-16	"	1	970×600×847	Саратовский завод театральн. и библиотечного оборудования
5	Шкаф для читательских формуляров	Совмещен со столом-выдачи				см. п.2.
6	Стеллажи-стационарные односторонние для книгохранения	I-А	"	11	990×210×1990	Саратовский завод театральн. и библиотечного оборудования
7	Тоже двухсторонние	I	"	25	990×432-1990	
8	Кресло для отдыха	ММБ-26	"	5	——	Торговая сеть
9	Стул читательский	МПБ-24	"	23	——	—"—
10	Стул подъемно-поворотный	СК-3	"	1	480×500×800	Мебельная фабр. „Стандарт" г. Таллин
11	Стенд односторонний	МБ-17	"	2	2600×370×2000	Челябинский з-д театральн. и библиотечн. оборуд.
12	Шкаф канцелярский	——	"	1	960×400×1700	Торговая сеть
13	Стол для служебных работ	——	"	1	1200×600×730	—"—
14	Стеллажи-стенды односторонние	——	"	5	1300×400×1990	

Рекомендуемые схемы и габариты мебели

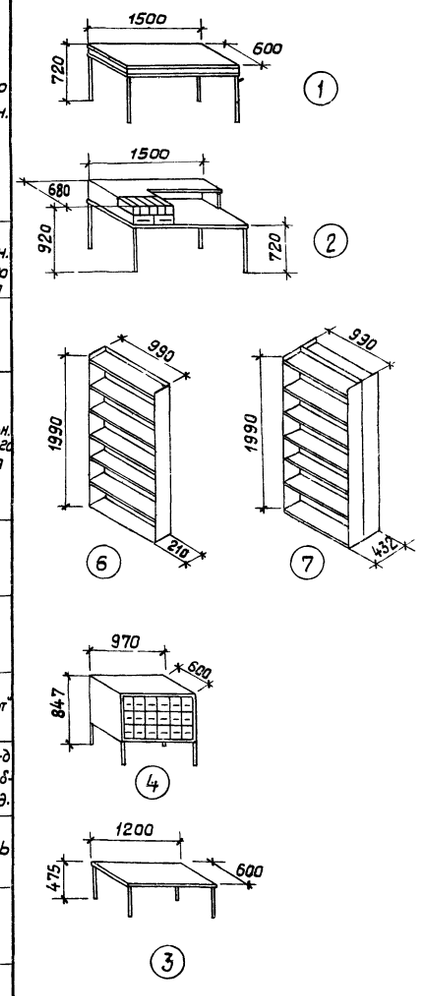

План библиотеки

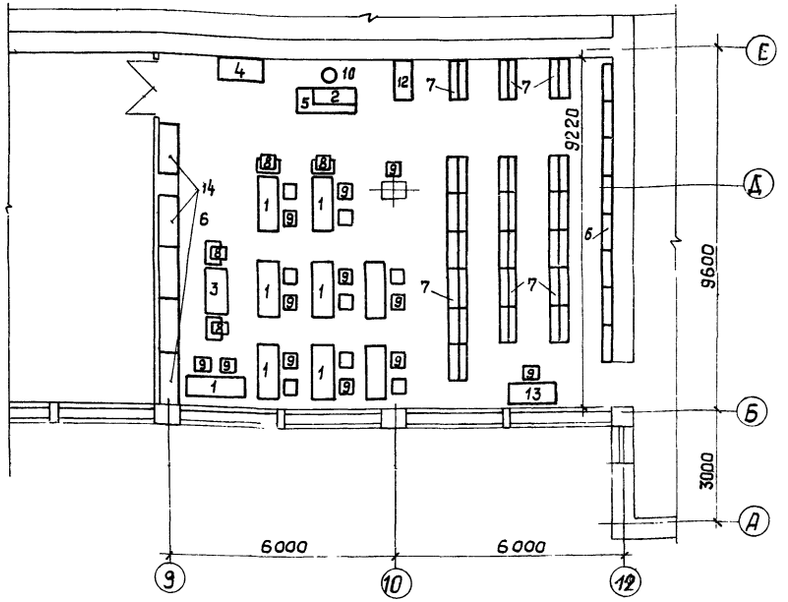

Набор технических средств механизации библиотечных процессов

NN п/п	Наименование	Цена (руб.)	Ед. изм.	Кол-во
1	Пишущая машинка с русским шрифтом	100-200	шт.	1
2	Нумератор	16-20	"	2
3	Набор шрифтовых шаблонов	3-5	ком.	3
4	Электроклееварка	16	шт.	1
5	Пылесос бытовой	50-60	"	2
6	Тележка библиотечная	46	шт.	1
7	Тоже грузовая	50	"	1
8	Велосипед	50-80	"	1
9	Микрофон	160-225	"	1
10	Коробка пластмассовая для хранения микропленок	2	"	5

Примечания:

1. Для оборудования библиотеки может быть принято другое размещение и другие комплекты мебели аналогичных размеров.
2. Изменение расстановки мебели и оборудования возможно в связи с изменяющимся соотношением книжного фонда и читательских мест.
3. Габариты и типы большинства приведенных образцов мебели взяты из действующих альбомов и каталогов.
4. Перечень заводов-изготовителей является рекомендательным; при необходимости указанное оборудование может быть заменено аналогичным.

1976	Сельский дом культуры на 300 мест	Технологическая часть. Расстановка и спецификация мебели и библиотечного оборудования	Типовой проект 264-12-153	Альбом I	Лист Т-2

Росгипрониисельстрой г. Москва

Рук. маст. № 4 — Зорубин И.Н.
Гл. констр. маст. — Андреева А.И.
Гл. архит. пр-та — Гуревич В.Н.
Гл. инж. пр-та — Ивановский Я.В.
Разработал — Гаврилов Д.И.

ЦЕНТРАЛЬНЫЙ ИНСТИТУТ
ТИПОВОГО ПРОЕКТИРОВАНИЯ ГОССТРОЯ СССР
МИНСКИЙ ФИЛИАЛ

г. Минск 220600 ул. К Маркса 32
Сдано в печать 11.04. 1986г.
Заказ №60 тираж 350 экз.
Инв. № 14748/2 цена 4-86

gost.e-ecolog.ru