ТИПОВОЙ ПРОЕКТ

262 - 26 - 1

ЗДАНИЕ ПРОЕКТНЫХ ОРГАНИЗАЦИЙ

В КОНСТРУКЦИЯХ ИИ-04

НА 600 СОТРУДНИКОВ

АЛЬБОМ - VIII

ВАРИАНТ С ГАРАЖОМ-СТОЯНКОЙ НА 40 АВТОМОБИЛЕЙ

МАТЕРИАЛЫ ДЛЯ ПРИВЯЗКИ, АРХИТЕКТУРНО-СТРОИТЕЛЬНЫЕ ЧЕРТЕЖИ, ЧЕРТЕЖИ САНИТАРНО-ТЕХНИЧЕСКИХ СИСТЕМ И УСТРОИСТВ, ВОДЯНОЕ ПОЖАРОТУШЕНИЕ, ЭЛЕКТРООБОРУДОВАНИЕ, АВТОМАТИЗАЦИЯ САНИТАРНО-ТЕХНИЧЕСКИХ СИСТЕМ И УСТРОИСТВ, ПОЖАРНАЯ СИГНАЛИЗАЦИЯ

1009-12
4-87

АННУЛИРОВАН, заменен № 17-2 от 1987 г.

ИНВ. № 17348-12

gost.e-ecolog.ru

ТИПОВОЙ ПРОЕКТ
262-26-1

ЗДАНИЕ ПРОЕКТНЫХ ОРГАНИЗАЦИЙ
В КОНСТРУКЦИЯХ ИИ-04
НА 600 СОТРУДНИКОВ

АЛЬБОМ - VIII

СОСТАВ ПРОЕКТА

АЛЬБОМ -	О	МАТЕРИАЛЫ ДЛЯ ПРИВЯЗКИ АРХИТЕКТУРНО-СТРОИТЕЛЬНЫЕ ЧЕРТЕЖИ ЦОКОЛЬНОГО ЭТАЖА
АЛЬБОМ -	I часть 1	АРХИТЕКТУРНЫЕ И ТЕХНОЛОГИЧЕСКИЕ ЧЕРТЕЖИ
	часть 2	КОНСТРУКТИВНЫЕ ЧЕРТЕЖИ
АЛЬБОМ -	II	ЧЕРТЕЖИ САНИТАРНО-ТЕХНИЧЕСКИХ СИСТЕМ И УСТРОЙСТВ
АЛЬБОМ -	III	ЭЛЕКТРООБОРУДОВАНИЕ
АЛЬБОМ -	IV	РАДИО, СВЯЗЬ И КИНОТЕХНОЛОГИЯ
АЛЬБОМ -	V часть-1	АВТОМАТИЗАЦИЯ САНИТАРНО-ТЕХНИЧЕСКИХ УСТРОЙСТВ, ПОЖАРНАЯ СИГНАЛИЗАЦИЯ
	часть-2	ЗАДАНИЕ ЗАВОД У-ИЗГОТОВИТЕЛЮ.
АЛЬБОМ -	VI	ИЗДЕЛИЯ ЗАВОДСКОГО ИЗГОТОВЛЕНИЯ
АЛЬБОМ -	VII	СМЕТЫ /в 2-ух частях/
АЛЬБОМ -	VIII	/ВАРИАНТ С ГАРАЖОМ-СТОЯНКОЙ НА 40 АВТОМОБИЛЕЙ/ МАТЕРИАЛЫ ДЛЯ ПРИВЯЗКИ, АРХИТЕКТУРНО-СТРОИТЕЛЬНЫЕ ЧЕРТЕЖИ, ЧЕРТЕЖИ САНИТАРНО-ТЕХНИЧЕСКИХ СИСТЕМ И УСТРОЙСТВ, ВОДЯНОЕ ПОЖАРОТУШЕНИЕ, ЭЛЕКТРООБОРУДОВАНИЕ, АВТОМАТИЗАЦИЯ САНИТАРНО-ТЕХНИЧЕСКИХ УСТРОЙСТВ, ПОЖАРНАЯ СИГНАЛИЗАЦИЯ
АЛЬБОМ -	IX	СМЕТЫ ДЛЯ ВАРИАНТА
АЛЬБОМ -	X	ПРОЕКТНАЯ ДОКУМЕНТАЦИЯ НА ПЕРЕВОД ДЛЯ ИСПОЛЬЗОВАНИЯ ПОД П.Р.У. ПОМЕЩЕНИИ ГАРАЖА-СТОЯНКИ

РАЗРАБОТАН
ЦНИИЭП зрелищных зданий и спортивных сооружений им. Б.С. МЕЗЕНЦЕВА.
ГЛАВНЫЙ ИНЖЕНЕР ИНСТИТУТА — М. В. ГЛИНКИН.
ГЛАВНЫЙ АРХИТЕКТОР ПРОЕКТА — Е. К. ШУМОВ.

ТЕХНИЧЕСКИЙ ПРОЕКТ УТВЕРЖДЕН ГОСГРАЖДАНСТРОЕМ ПРИКАЗОМ № 25 от 25 I 80.
РАБОЧИЕ ЧЕРТЕЖИ ВВЕДЕНЫ В ДЕЙСТВИЕ ЦНИИЭП зрелищных зданий и спортивных сооружений им. Б.С. МЕЗЕНЦЕВА ПРИКАЗОМ № 100 от 4.07.81г

				привязан
инв. №				

Типовой проект

АЛЬБОМ - VIII

ВЕДОМОСТЬ ЧЕРТЕЖЕЙ АЛЬБОМА № VIII

Лист	Наименование	Стр.	Примечание
I	Заглавный лист (начало)	2	
2	Заглавный лист (продолжение)	3	
3	Заглавный лист (окончание)	4	
АС-0I	План цокольного этажа МО I-7	5	
АС-02	План цокольного этажа М-0 7-I3	6	
АС-03	Разрез 3-3, ведомость отделки помещений, спецификация дверей	7	
КС-0I	План фундаментов	8	
КС-02	Сечения фундаментов. Развертки стен	9	
КС-03	Развертки стен подвала. Сечения	I0	
КС-04	Монолитные вставки	II	
КС-05	План подпольных каналов. Сечения I-I ÷ 6-6. Узел I	I2	
КС-06	Подпольные каналы. Сечения 7-7÷ I2-I2. Фрагменты : "А", "Б". Монолитные плиты МП-I, МП-2, МП-3	I3	
КС-07	Подпольные каналы. Сечения I3-I3÷ 20-20. Монолитные участки УМ-I, УМ-2. Перечень элементов на монолитные плиты и участки. Выборка стали	I4	
КС-08	Фундаменты ФМ-I, ФМ-2. Опалубка и армирование	I5	
КС-09	ФМ-3, ФМ-4, ФМ-5. Опалубка и армирование. Спецификация	I6	
КС-0I0	Монтажная схема монолитных рам	I7	
КС-0II	Монолитные рамы Р-I, Р-2. Опалубка и армирование	I8	
КС-0I2	Монолитные рамы Р-3, Р-4. Опалубка и армирование	I9	
КС-0I3	Рамы Р-I, Р-2. Сечения I-I÷I3-I3. Деталь А., деталь Б	20	
КС-0I4	Рамы Р-3, Р-4. Сечения I4-I4÷ 24-24. Деталь В	21	
КС-0I5	Рамы Р-I, Р-2, Р-3, Р-4. Каркасы КР-I ÷ КР-7	22	
КС-0I6	Рамы Р-I, Р-2, Р-3, Р-4. Каркасы КР-8 ÷ КР-9. Сетки С-I, С-2	23	
КС-0I7	Монолитные рамы Р-I ÷ Р-3. Спецификация арматуры Перечень элементов.	24	
КС-0I8	Монолитная рама Р-4. Перечень элементов. Выборка стали	25	
КС-0I9	Конструкция пандуса	26	
КС-020	План перекрытия на отм.0.080	27	
КС-02I	Перечень элементов на монолитные вставки, пояса, балки	28	
КС-022	Сводная спецификация ниже отм.0.000	29	
ОВ-I	Заглавный лист	30	
ОВ-2	Сводная спецификация отопления, теплоснабжения, вентиляция	31	
ОВ-3	План цокольного этажа в осях "I-7"	32	
ОВ-4	План цокольного этажа в осях "7-I3"	33	
ОВ-5	Схемы систем отопления и вентиляции	34	
ОВ-6	Установка системы. П6. План. Разрезы I-I, 2-2. Спецификация. Схемы обвязки калориферов	35	
ОВ-7	Установка систем ВI4, ВI5. План. Разрезы I-I, 2-2. Спецификация	36	
ВК-I	Заглавный лист	37	
ВК-2	План гаража. Водопровод. Канализация	38	
ВК-3	Схема хозпитьевого и противопожарного водопровода. Разрезы канализации	39	
ВК-4	Спаренные пожарные краны Д=50 в нише с подводом воды от 2-х стояков . Общий вид	40	
ВК-5	Пожарные краны Д=50. Детали	41	
ВП-I	Заглавный лист	42	
ВП-2	Выкопировка из плана гаража в осях I÷7 с сетями сплинклерной сети	43	
ВП-3	Выкопировка из плана гаража в осях 7÷ I3 с сетями сплинклерной сети	44	
ВП-4	Схема сплинклерной сети	45	
Э-I	Заглавный лист	46	
Э-2	Сводная спецификация на оборудование и материалы	47	
Э-3	Электроосвещение, План цокольного этажа в осях "7-I3"	48	
Э-4	Электроосвещение. План цокольного этажа в осях "I-7"	49	
Э-5	Шкафы управления 24 ШУ-с, 28-ШУ-с. Пускатели III, 68П, 69П. Приводы 70,7I. Отключение вентиляции. Схема принципиальная	50	
Э-6	Расположение электрооборудования и прокладка труб. План цокольного этажа в осях "I-7" Кабельный журнал	51	
Э-7	План цокольного этажа в осях "7-I3". Расположение электрооборудования и прокладка труб	52	
АУ-55	Заглавный лист	53	
АУ-56	Сводная спецификация на оборудование и материалы. Начало	54	
АУ-57	Сводная спецификация на оборудование и материалы. Окончание	55	
АУ-58	Установки Р-6, У-I4, У-I5. Схемы автоматизации функциональные.	56	
АУ-59	Установка Р-6. Схема электрическая принципиальная	57	
АУ-60	Сигнализация. Схема электрическая принципиальная. Схема внешних проводок	58	
АУ-6I	Щит установки Р-6. Схема внешних проводок	59	
АУ-62	Канализационная задвижка № 5. Схема электрическая принципиальная . Схема внешних проводок	60	
АУ-63	Венткамера № 3. Фрагмент плана на отм. -3.300. План расположения	6I	
ПС-I2	Пожарная сигнализация	62	

Инв. № подл. | Подпись и дата | Взам. инв. №

Привязан

Инв. №

Гл. инж. пист	Глинкин	
Нач. маст	Шестопалов	
Гл. инж. мас	Кричевский	
ГАП	Шумов	
ГИП	Милковский	
Рук. гр. арх.	Панферов	
Рук. гр. инж.	Логинова	
Проверил	Шумов	
Разраб.	Панферов	

ТП 262-26-1

Здание проектных организаций в конструкциях ИИ-04 на 600 сотрудников. Вариант с гаражом-стоянкой на 40 автомотилей

Стадия	Лист	Листов
Р	1	3

ЗАГЛАВНЫЙ ЛИСТ /НАЧАЛО/

Проектных зданий и спортивных сооружений им. А.С. Мезенцева

1009-12 Формат 22

Альбом - VIII

Типовой проект

Генеральный план участка М I:500

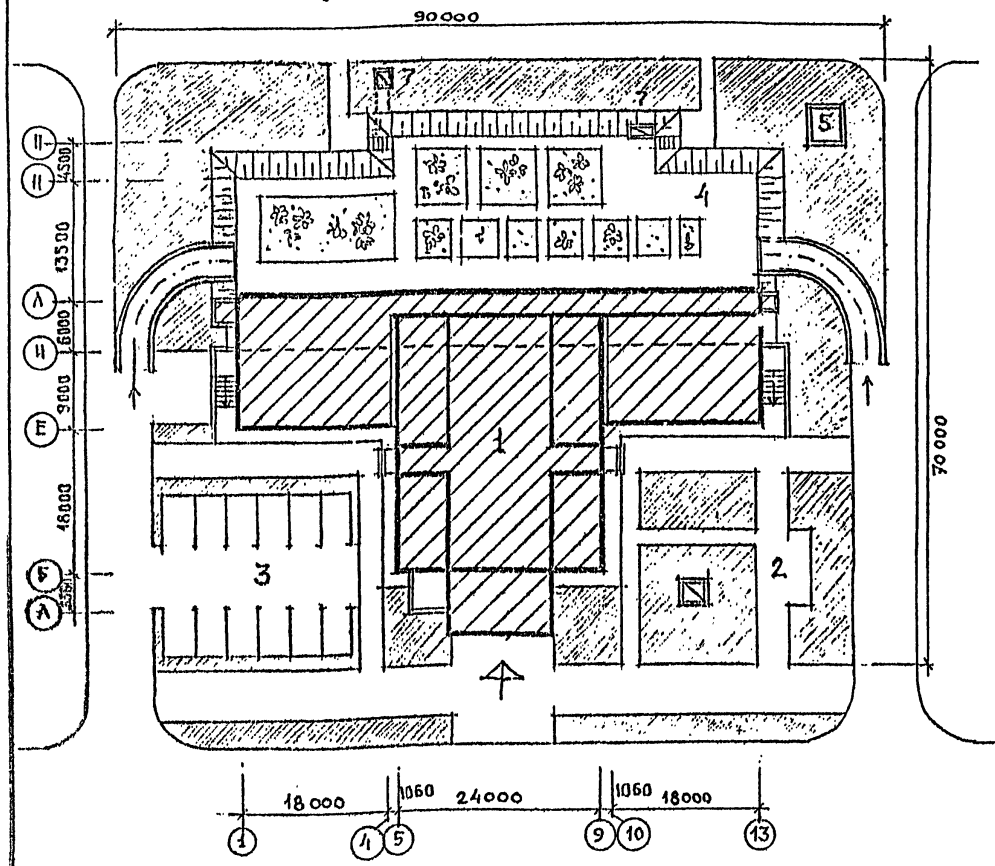

ПЛОЩАДЬ УЧАСТКА - 0,63 га

ЭКСПЛИКАЦИЯ ПО ГЕНПЛАНУ

1. Здание проектных организаций
2. Зона отдыха
3. Автостоянка
4. Гараж-стоянка подземный
5. Трансформаторная

ЭКСПЛИКАЦИЯ ПОМЕЩЕНИЙ ГАРАЖА-СТОЯНКИ

1. Гараж-стоянка на 40 автомобилей индивидуального пользования
2. Венткамера
3. Воздухозаборная камера
4. Воздухозаборы
5. Женский санузел
6. Мужской санузел
7. Вентшахта
8. Тамбура входов

ОСНОВНЫЕ ТЕХНИКО-ЭКОНОМИЧЕСКИЕ ПОКАЗАТЕЛИ

Здание проектных организаций в конструкциях ИИ-04 на 600 сотрудников.

Вариант с гаражом-стоянкой на 40 автомобилей индивидуального пользования.

Наименование показателей	Един. изм.	По типовому проекту	По привязке
Площадь застройки	м2	2805	
Общая площадь	"	9471	
Рабочая площадь	"	6905	
Полезная площадь	"	8370	
Строительный объем	м³	35320	
$K_1 = \frac{\text{рабочая площадь}}{\text{полезная площадь}}$		0,82	
$K_2 = \frac{\text{строительный объем}}{\text{рабочая площадь}}$		5.12	
Строительный объем на расчетную единицу	м³	59.0	
Общая площадь на расчетную единицу	м2	15.8	
Сметная стоимость строительства, в том числе:	тыс.руб.	1243.02	
строительно-монтажных работ, оборудования и мебели	-"-	923.20	
	-"-	319.75	
Стоимость I м3 здания /от строй. монтажа/	руб.	26.14	

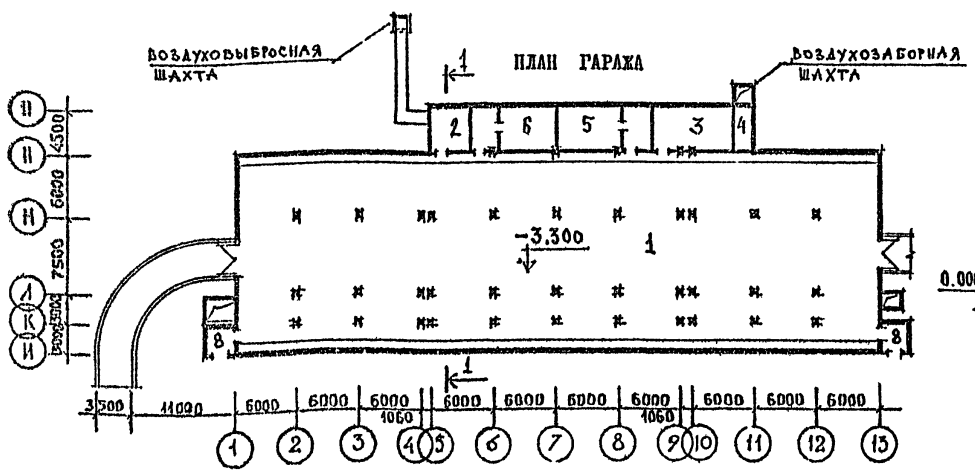

РАЗРЕЗ 1-1

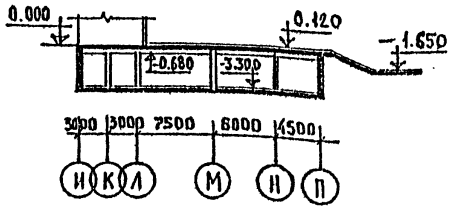

Гл.инж.инс.	Глинкин	
Нач.маст	Шестопалов	
Гл.инж.мас	Кричевский	
ГАП	Шумов	
ГИП	Милковский	
Рук.гр.арх.	Панферов	
Рук.гр.инж.	Логинова	
Проверил	Шумов	
Разработ.	Панферов	

ТП 262-26-1

Здание проектных организаций в конструкциях ИИ-04 на 600 сотрудников. Вариант с гаражом-стоянкой на 40 автомобилей

Стадия	Лист	Листов
Р	2	

Заглавный лист /продолжение/

Приказан

Инв. №

1009-12 Формат 22

Альбом - VIII

Типовой проект

КОНСТРУКТИВНЫЕ РЕШЕНИЯ И УКАЗАНИЯ ПО ВОЗВЕДЕНИЮ ПОДЗЕМНОЙ ЧАСТИ ЗДАНИЯ (ниже отм. 0.000)

Объемный вес грунта γ = 1800 кгс м^3

Угол внутреннего трения φ = 20^0

Расчетное значение удельного сцепления грунта С=0,19 кгс/см2 при Р= 2,5 кгс/см2.

Расчетное давление на грунт основания при ширине фундамента 1 м и глубине заложения 2 м принято 2 кг/см2.

Фундаменты разработаны для варианта проекта, при ограждающих конструкциях, принятых для расчетной температуры наружного воздуха = -30^{0}С.

Фундаменты рассчитаны по несущей способности основания (расчетному давлению) в соответствии с указаниями СНиП-15-74.

Фундаменты стен подвала гаража-ленточные из жел.бет. плит серии 1.112-1, вып.1 из сборных бетонных блоков по ГОСТ 13579-78.

Фундаменты по раме- монолитные железобетонные.

Наружные стены до отм. -0.700 - из бетонных блоков по ГОСТ 13579-78 на цементно-песчаном растворе М 50, усиленные вертикальными вставками из монолитного железобетона, с передачей горизонтального давления от грунта на монолитный железобетонный пояс перекрытия и бетонную подготовку пола.

Внутренние стены и перегородки из обыкновенного кирпича пластического прессования марки 100 (ГОСТ 530-71) на цементно-песчаном растворе марки 50.

Морозостойкость кирпича Мрз = 25.

Перекрытие над подвалом из сборных панелей.с круглыми пустотами, укладываемыми с раздвижкой и с последующим омоноличиванием.

Лестницы входа в подвал приняты из отдельных ступеней по кирпичным стенкам.

Все поверхности кирпичных стен, соприкасающихся с грунтом и наружные поверхности стен подвала и каналов обмазываются горячим битумом за 2 раза по холодной грунтовке. Горизонтальную изоляцию стен в уровне пола подвала этажа выполнить из слоя цементно-песчаного раствора состава 1:2, толщиной 20 мм. Выше отмостки - из 2-х слоев толя или гидроизола на мастике.

Обратную засыпку пазух подпорных стен выполнять после устройства бетонной подготовки пола подвала и монтажа перекрытия над подвалом, включающую замоноличивание швов между плитами и бетонирования монолитных участков.

Все работы вести в соответствии с действующими СНиП на производство работ.

ОБЩАЯ ЧАСТЬ

Вариант проекта здания проектных организаций, в конструкциях ИИ-04 на 600 сотрудников, с гаражом-стоянкой на 40 автомобилей индивидуального пользования, разработан для строительства во II и III климатических районах, IВ климатическом подрайоне с расчетной зимней температурой наружного воздуха = -20^{0}С, = -30^{0}С, =-40^{0}С для нормальной зоны влажности и обычных геологических условий, исключая районы: сейсмические, вечной мерзлоты, с посадочными грунтами и над горными выработками.

Рельеф площадки - горизонтальный; за отметку 0.000. принята отметка пола первого этажа, условная отметка поверхности природного рельефа равна отметке планировки (-1.650 м).

Грунты основания - однородные, непучинистые, грунтовые воды отсутствуют.

Проект разработан для летних условий производства работ.

В случае производства работ в зимнее время ,привязывающая организация корректирует проект в зависимости от климатических условий и принятого метода организации зимних работ.

УКАЗАНИЯ ПО ПРИВЯЗКЕ ПРОЕКТА

При привязке типового проекта чертежи фундаментов должны быть откорректированы для местных условий с учетом:

1. Глубины заложения фундаментов; исходя из рельефа площадки, глубины залегания несущего слоя грунта, глубины промерзания грунта и его пучинистости.

2. Принятой величины расчетного сопротивления грунта с учетом нормальных характеристик грунта и принятой глубины заложения фундаментов.

3. Условия грунтовых вод и их агрессивности к бетону. При уровне грунтовых вод, требующем устройство специальной гидроизоляции ограждений подвала, организация, привязывающая проект, разрабатывает конструкцию этой гидроизоляции.

ПРИМЕЧАНИЕ

Привязанный проект должен иметь удостоверяющую подпись главного архитектора (инженера) проекта:

"Проект привязки выполнен в соответствии с действующими строительными нормами и правилами".

ВЕДОМОСТЬ ПРИМЕНЕННЫХ ДОКУМЕНТОВ Альбом VIII

Обозначение	Наименование	Примечания
Серия I.136-10	Двери деревянные внутренние для жилых и общественных зданий по ГОСТ 6629-74	
Серия I.138-10 вып.I	Перемычки железобетонные сборные для жилых и общественных зданий	
Серия 2.244-I вып.4	Детали полов общественных зданий	
Серия I.415-I вып.I	Фундаментные балки	
ГОСТ 13.579-78	Блоки бетонные для стен подвала	
Серия I.243-2	Плиты плоские железобетонные	
Серия ИИ-04-4 вып. 19,20	Плиты перекрытий	
ГОСТ 8717-69	Ступени бетонные	
Серия I.225-2 вып.5	П р о г о н и	
Серия 3.006-2 вып.I	Лотковые элементы каналов	
Серия I.112-5 вып.2	Железобетонные плиты ленточных фундаментов	

Инв.№ подл. | Подпись и дата | Взам. инв.№

Привязан

Инв.№

ГА.ИНЖ.МНС	ГЛИНКИН		
НАЧ МАСТ.	ШЕСТОПАЛОВ		
ГЛ.ИНЖ.МАС.	КРИЧЕВСКИЙ		
ГАП	ШУМОВ		
ГИП	МИДКОВСКИЙ		
РУК.ГР.АРХ.	ПАНФЕРОВ		
РУК.ГР.ИНЖ.	ЛОГИНОВА		
ПРОВЕР.	ШУМОВ		
РАЗРАБ.	ПАНФЕРОВ		

262-26-1

ЗДАНИЕ ПРОЕКТНЫХ ОРГАНИЗАЦИЙ В КОНСТРУКЦИЯХ ИИ-04 НА 600 СОТРУДНИКОВ, ВАРИАНТ С ГАРАЖОМ-СТОЯНКОЙ НА 40 АВТОМОБИЛЕЙ.

Стадия	Лист	Листов
Р	3	

ЗАГЛАВНЫЙ ЛИСТ /ОКОНЧАНИЕ/

ЦНИИЭП зрелищных зданий и спортивных сооружений им. Е.С. Мезенцева

1009-12 Формат А2

Альбом - VIII

Типовой проект

Экспликация отверстий на листе

Тип отв.	Размеры, мм В	Размеры, мм Н	Отм. низа, м	Назначение
1	600	300	-1.000	„ВК"
2	1500	800	-3.100	„ОВ"
3	500	600	-3.150	„ОВ"
4	1000	600	-1.100	„ОВ"
5	600	400	-0.950	„ОВ"
6	100	200	-3.150	„ОВ"
7	200	100	-3.100	„ЭЛ"

Экспликация помещений на листе

№ п/п	Наименование	Площ. м²
1	Гараж-стоянка на 40 автом.	585.4
2	Мужские сан. узлы	26.2
3	Умывальники	12.1
4	Вентиляционная камера	19.4
5	Тамбур	5.2

Экспликация фризовых камней

Поз. обознач.	Наименование по серии КК-ОР-4 вып. 23	Кол-во шт.	Масса ед. кг.	Примечания
К-6	ПК 30-10	6	705,0	

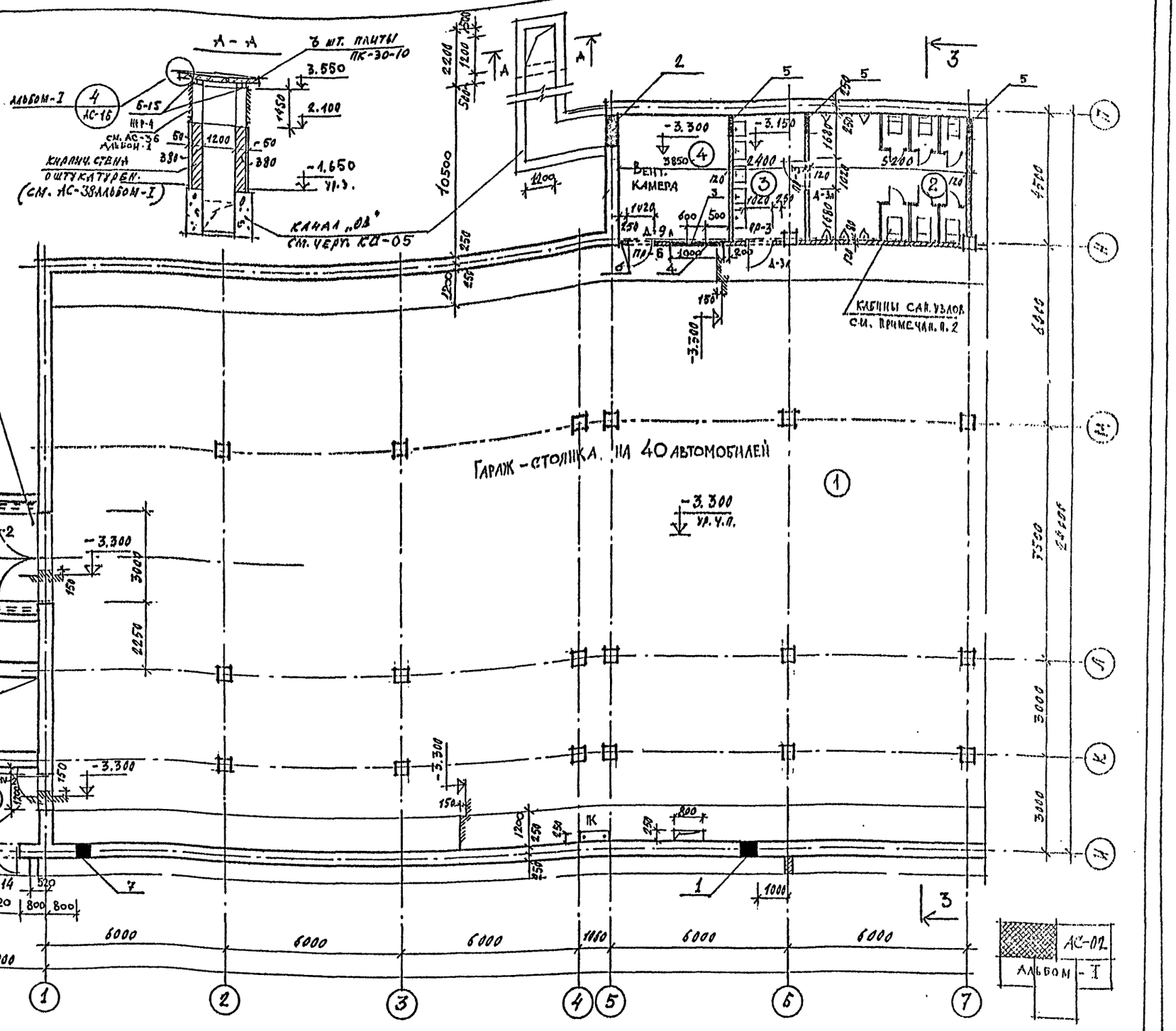

Примечания:

1. Данный чертеж см. совместно с листом АС-02 данного альбома, а также с черт. КС-05; КС-019
2. Монтажный чертеж кабин сан. узлов см. на листе АС-24 альбом-I. Жалюзийные решетки см. лист АС-36 альбом-I
3. Ворота ВУ-III-2; Двери ДУ-IV-2 и УЗС-25 установить до начала бетонирования проема для них. /см. КС-03/

Гл. инж. инст.	Гинкин		ТП 262-26-1
Нач. маст.	Шестопалов		Здание проектных организаций в конструкциях III-04 на 600 сотрудников. Вариант с гаражом-стоянкой на 40 автомобилей.
Гл. инж. п.	Кричевский		
ГАП	Шумов		
ГИП	Милковский		Стадия Р; Лист АС-01; Листов 3
Рук. гр. арх.	Панферов		
Рук. гр. инж.	Логинова		План цокольного этажа н/о 1÷7
Проверил	Шумов		ЦНИИЭП зрелищных зданий и спортивных сооружений им. Б.С. Мезенцева
Разработ	Панферов		

Привязан

Инв. №

1009-12

Формат А2

Типовой проект

Альбом - VIII

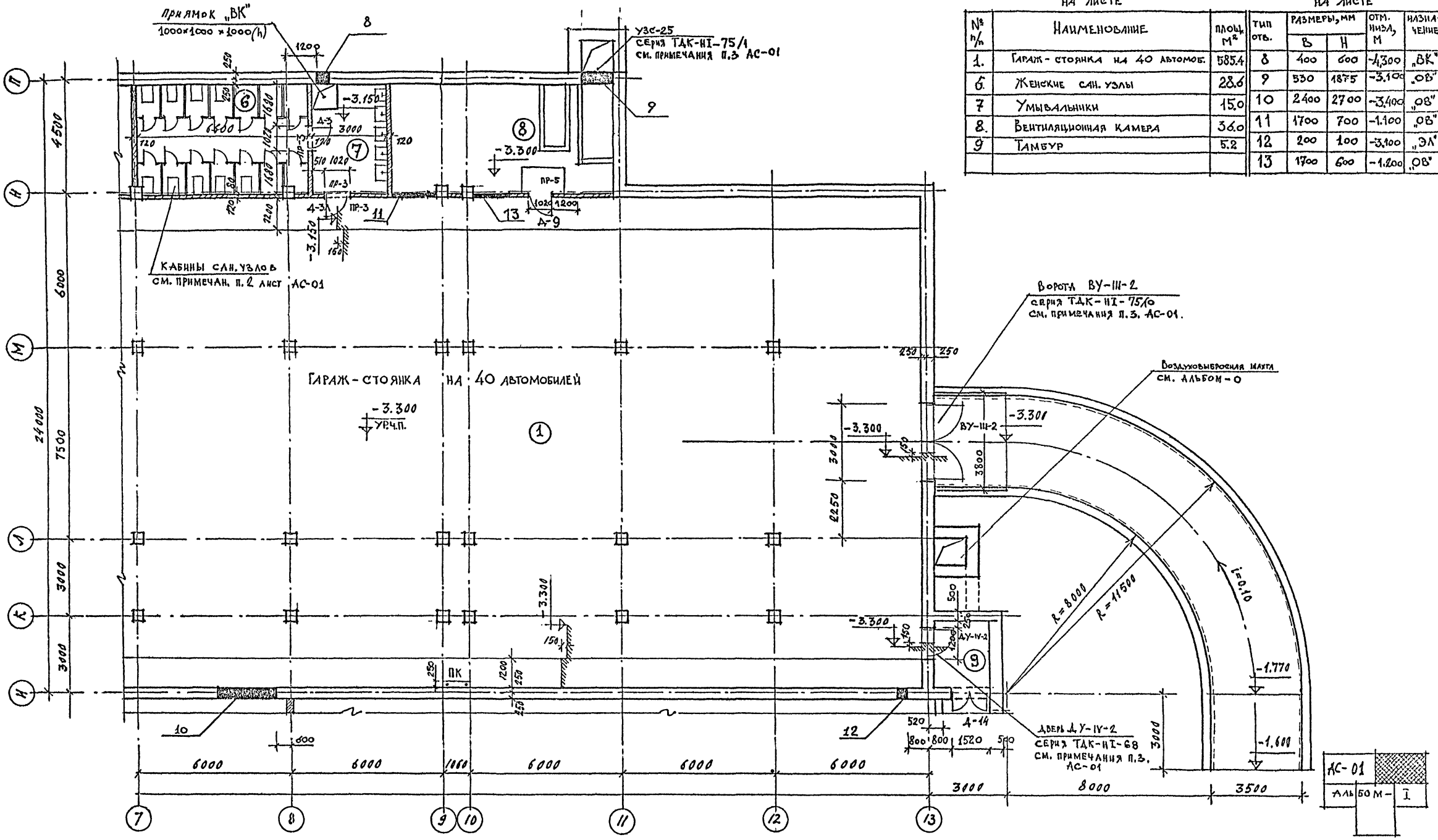

Экспликация помещений на листе

№ п/п	Наименование	Площ. м²
1.	Гараж-стоянка на 40 автомоб.	585.4
6.	Женские сан. узлы	28.6
7	Умывальники	15.0
8.	Вентиляционная камера	36.0
9	Тамбур	5.2

Экспликация отверстий на листе

Тип отв.	Размеры, мм В	Размеры, мм Н	Отм. низа, м	Назначение
8	400	600	-4,300	„ВК"
9	530	1875	-3.100	„ОВ"
10	2400	2700	-3.400	„ОВ"
11	1700	700	-1.100	„ОВ"
12	200	100	-3.100	„ЭЛ"
13	1700	600	-1.200	„ОВ"

Примечания:

1. Данный лист см. совместно с черт. АС-01
Общие примечания см. на томже листе.

Гл. инж. инст.	Глинкин	
Нач. маст.	Шестопалов	
Гл. инж. м.	Кричевский	
ГАП	Шумов	
ГИП	Милковский	
Рук. гр. арх.	Панферов	
Рук. гр. инж.	Логинова	
Проверил	Шумов	
Разработ.	Панферов	

ТП 262-26-1

Здание проектных организаций в конструкциях ИИ-04 на 600 сотрудников. Вариант с гаражом-стоянкой на 40 автомобилей

Стадия	Лист	Листов
Р	АС-02	

План цокольного этажа м/о 7+13

Приказан

Инв. №

Согласовано

Рук. гр. эксп. Савинов; Нач. отд. 1 Мирошин; Нач. отд. 2 Солдатов; Нач. отд. 3 Сидоров; Нач. отд. 4 Бентин

Инв. № подл. | Подпись и дата | Взам. инв. №

1009-12 Формат 22

Альбом - VIII

Типовой проект

Разрез 3-3

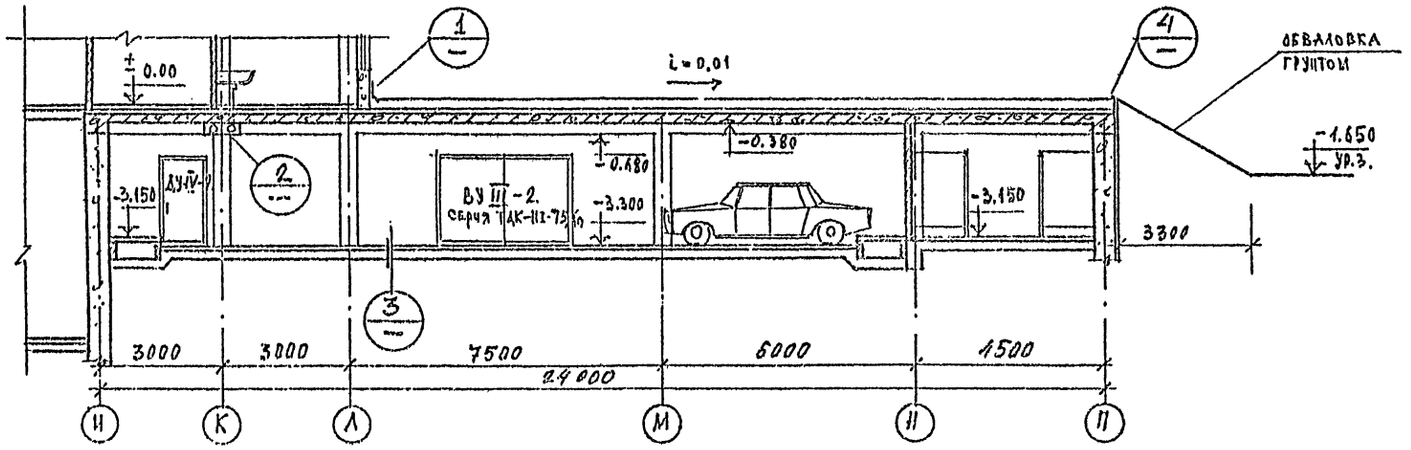

А - А

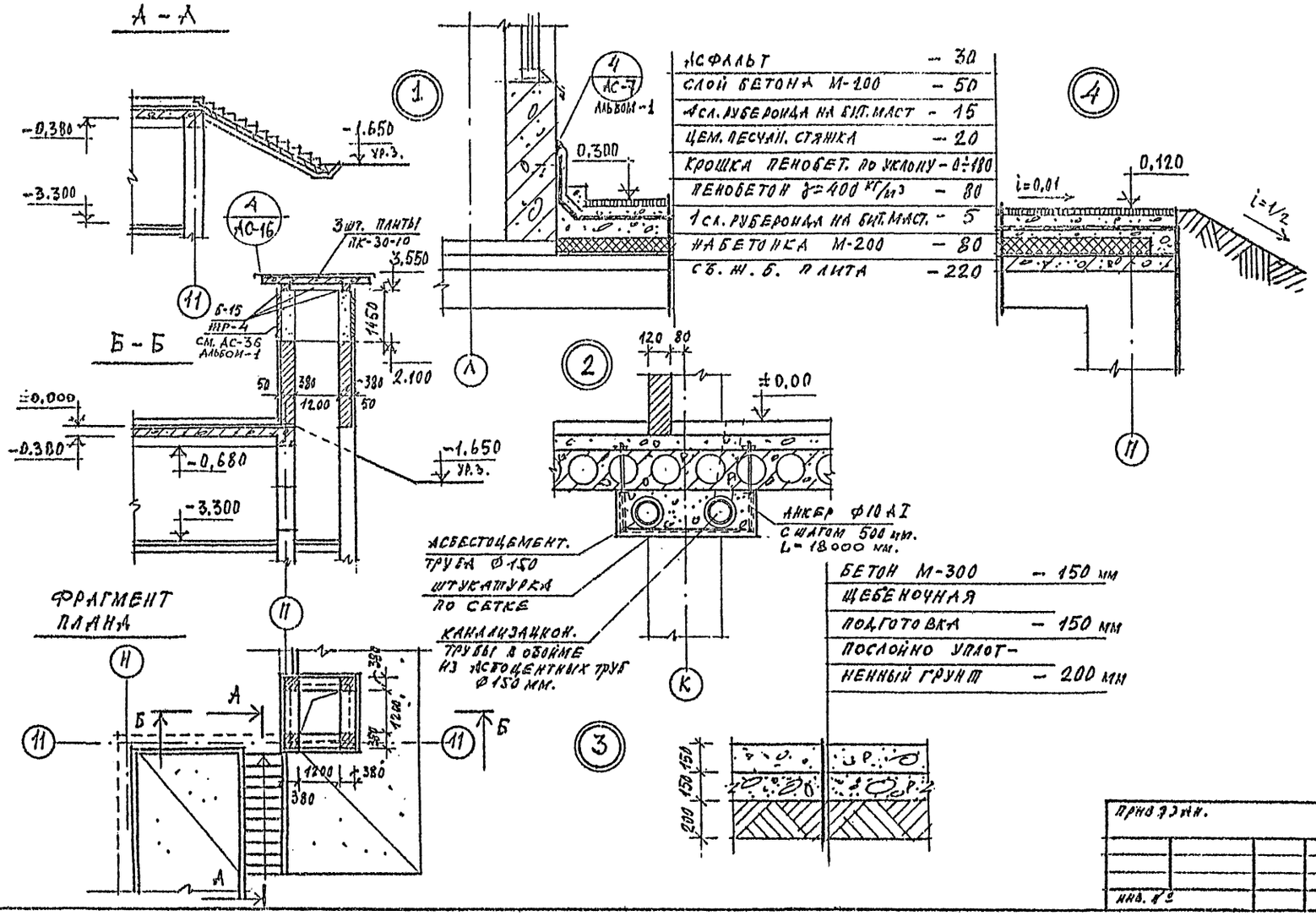

Асфальт	- 30
Слой бетона М-100	- 50
4 сл. рубероида на бит. маст	- 15
Цем. песчан. стяжка	- 20
Крошка пенобет. по уклону	- 0÷180
Пенобетон γ=400 кг/м³	- 80
1 сл. рубероида на бит. маст.	- 5
Набетонка М-200	- 80
Сб. ж. б. плита	- 220

Бетон М-300	- 150 мм
Щебеночная подготовка	- 150 мм
Послойно уплотненный грунт	- 200 мм

Фрагмент плана

Ведомость отделки помещений гаража - стоянки на 40 автомобилей

№№ по проект.	Наименование	Площ. м²	Полы: тип покрытия	Полы: номер по серии 2.244-1 вып.4	Потолки	Стены и перегородки: панель	Стены и перегородки: выше панели
1.	Гараж - стоянка на 40 автомобилей	1171,0	бетон.	см. АС-03	известков побелка	известков. побелка	
2.	Муж. сан. узел	26,2	керам. плитка	251-„Ж"	—"—	маслян. окраска	извест. побелка
3.	Умывальная	12.1	—"—	251-„Ж"	—"—	—"—	—"—
4.	Вент. камера	19.4	бетон.	245-Ж	—"—	—"—	—"—
5.	Тамбур входа	5,2	бетон.	245-Ж	—"—	известков. побелка	
6.	Жен. сан. узел.	28,6	керам. плитка	251-„Ж"	—"—	маслян. окр.	извест. побел.
7.	Умывальная	15,0	—"—	251-„Ж"	—"—	—"—	—"—
8.	Вент. камера	36,0	бетон.	245-„Ж"	—"—	—"—	—"—
9	Тамбур входа	5,2	бетон.	245-„Ж"	—"—	известков побелка	

Спецификация дверей

Марка по проекту	Марка по госту серии	Гост или серия	Наименование	Кол-во шт.	Примечания
Д-9	ДСТ-9	1.136-11	Дверь служебная	1	Окрасить маслян. краск.
Д-9а	ДСТ-9а	1.136-11	—"—	1	—"—
Д-3	ДГ21-10Б	1.136-10	Дверь глухая	1	—"—
Д-3а	ДГ21-10Ф	—"—	—"—	3	—"—
Д-14	ДВ7.Т-7/8	1.135-1 альбом-2	Дверь входная	2	покрыть лаком
ВУ IV-2	ВУ III-2	ТДК-НI-75/10	Спец. ворота	2	—
ДУ IV-2	ДУ IV-2	ТДК-НI-68	Спец. дверь	2	—
УЗС-25	УЗС-25	ТДК-НI-75/1 часть II раздел II.	Спец. заслонка	1	—

Примечания:

1. Данный лист см. совместно с черт. АС-01 и АС-02

Нач. маст.	Шестопалов	
Гл. инж. м.	Корчевский	
ГАП	Шумов	
ГИП	Миаковский	
Пролер.	Шумов	
Разраб.	Пакферов	

Привязан.

Инв. №

ТП 262-26-1

Здание проектных организаций в конструкциях ИИ-04 на 600 сотрудников. Вариант с гаражом-стоянкой на 40 автомобилей

Стадия	Лист	Листов
Р	АС-03	

Разрез 3-3; ведомость отделки; спецификация дверей

ЦНИИЭП зрелищных зданий и спортивных сооружений им. Б.С. Мезенцева

1009-12 Формат 22

Типовой проект Альбом VIII

Таблица нормативных нагрузок по образцам фундаментов				
№№ сеч.	Схема нагрузок	N т	q т/пм	M тм
ФМ-1	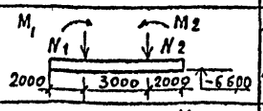	N_1=180 N_2=315	—	M_1=1,3 M_2=4,0
ФМ-2	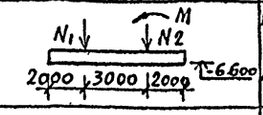	N_1=200 N_2=280	—	3,0
ФМ-3	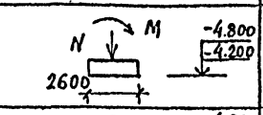	135	—	4,5
ФМ-4	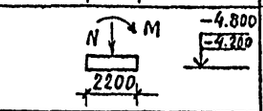	90	—	1,5
ФМ-5	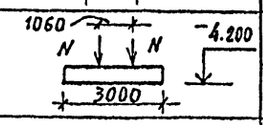	75	—	—
Ленточный фунд. по периметру здания		—	12,5	—

Примечания:

1. Сведения о грунте см. на заглавном листе.
2. Данный лист рассматривать совместно с листами КС-02; КС-03; КС-04.
3. Привязку и маркировку отверстий см. листы АС-01 и АС-02.

Гл.инж.п.	Глинкин		
Нач.маст.	Шестопалов		
Гл.инж.м	Кричевский		
ГАП	Шумов		
ГИП	Миховский		
Рук.гр.инж.	Логинова		
Вед.арх	Панферов		
Провер.	Милковский		
Разработ	Бедяшова		

Привязан

Инв.№

262-26-1

Здание проектных организаций в конструкциях НИ-04 на 600 сотрудников в Риге с гаражом-стоянкой на 40 автомобилей

Стадия	Лист	Листов
Р	КС-01	

План фундаментов

ЦНИИЭП зрелищных залов и спортивных сооружений им. Б.С. Мезенцева

Инв.№ подл. | Подпись и дата | Взам.инв.№

1009-12 Формат 22

Альбом VIII

Типовой проект

1 — 1

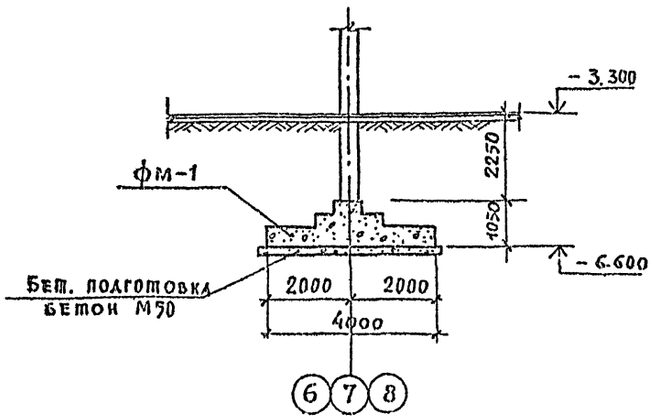

2 — 2 ; 2А — 2А

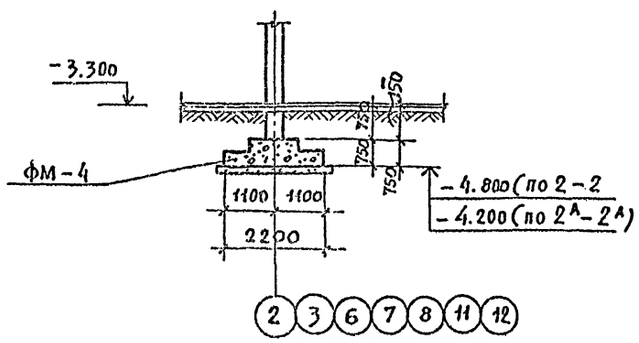

Фрагмент 1

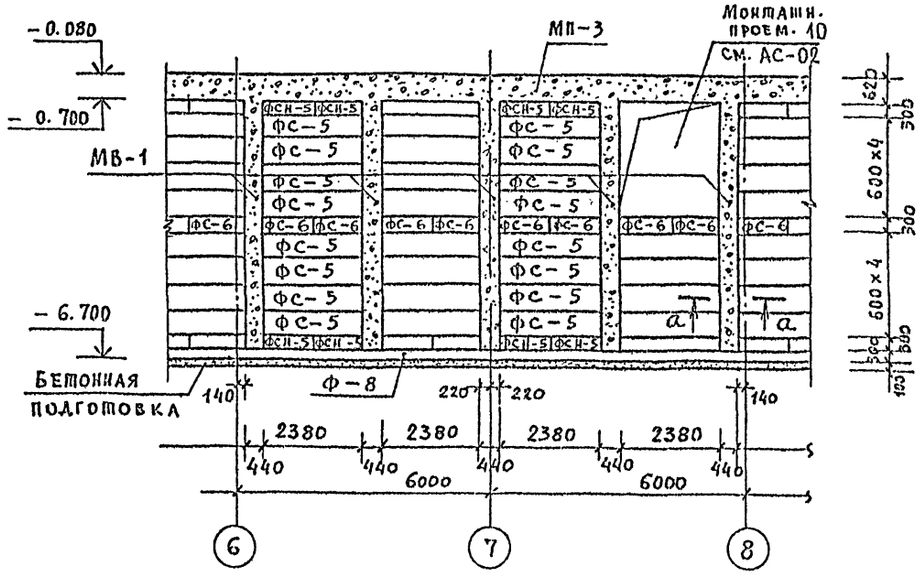

3 — 3 ; 3А — 3А

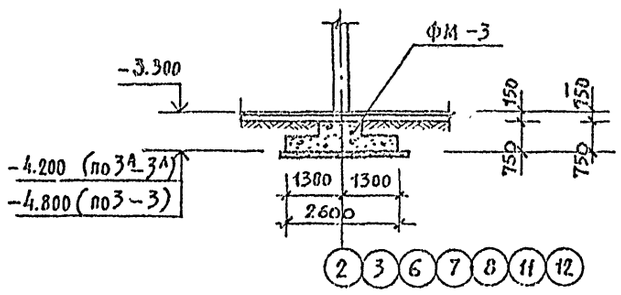

4 — 4

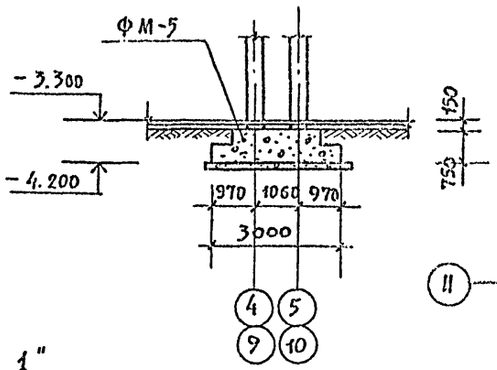

а — а ; б — б ; в — в

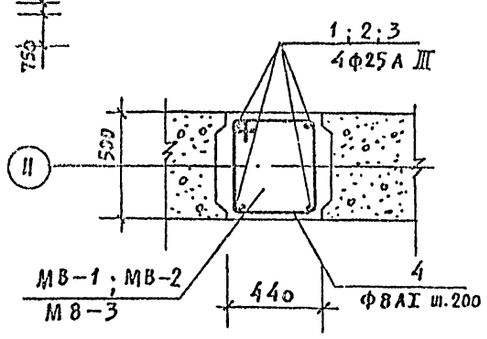

Фрагмент 2

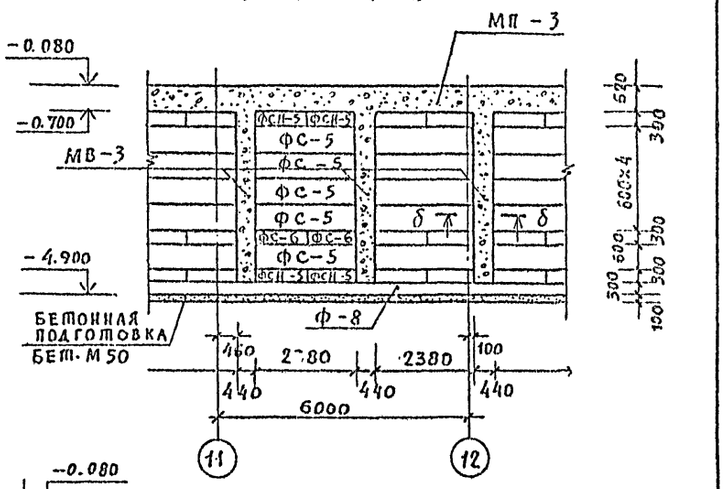

Узел „1"

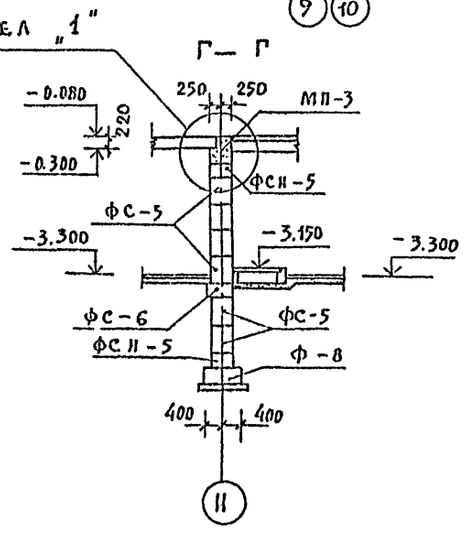

Узел „1"

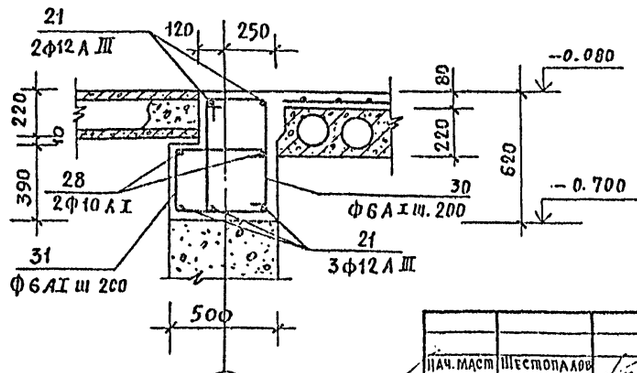

Фрагмент 3

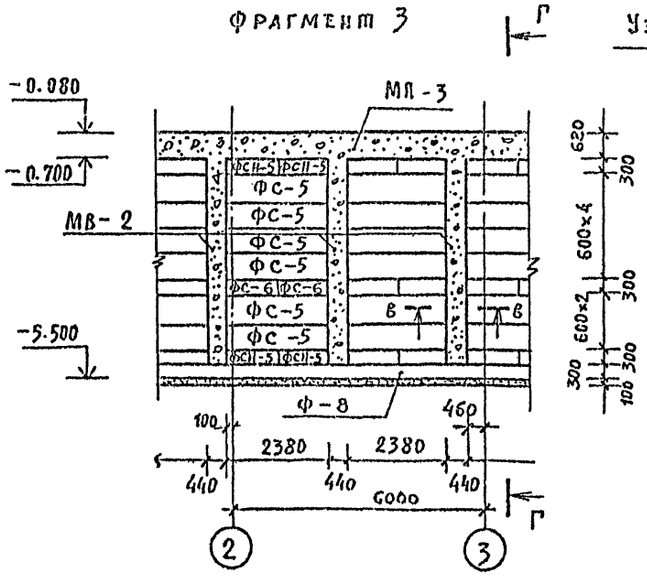

Примечание:

1. План фундаментов см. лист КС-01

Нач. маст.	Шестопалов		
Гл. инж.-м.	Кричевский		
ГАП	Шумов		
ГИП	Маяковский		
Рук. гр. ио	Логинова		
Вед. арх.	Панферов		
Проверил	Маяковский		
Разраб.	Беляшова		

Привязан

Инв. N

ТП 262-26-1

"Здание проектных организаций в конструкциях НИ-04 на 600 сотрудников. Вариант с гаражом стоянкой на 40 автомобилей"

Стадия	Лист	Листов
Р	КС-02	

Сечения фундаментов. Развертки

Гипрелитьзаводзаводзавод

Фрагмент 4

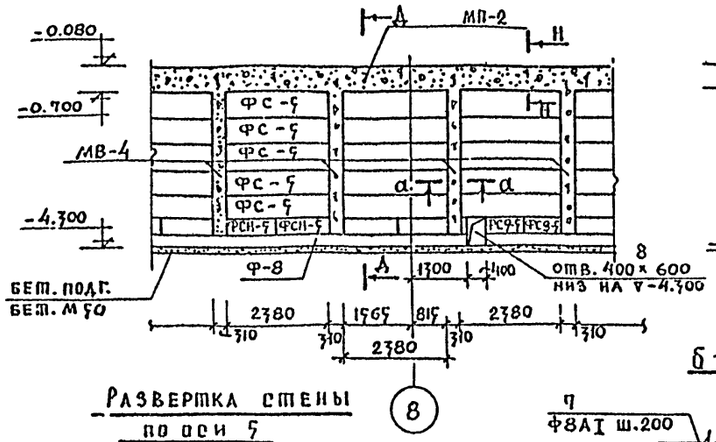

Д — Д

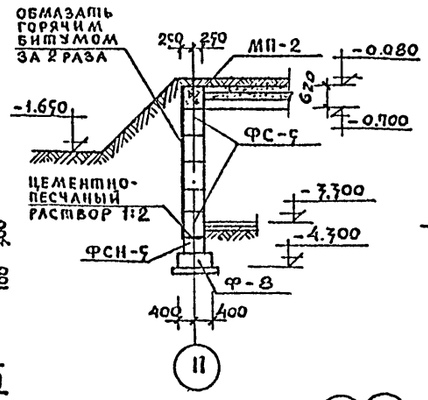

а — а

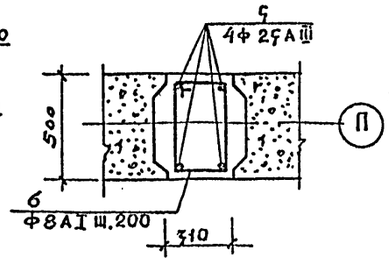

Фрагмент 1

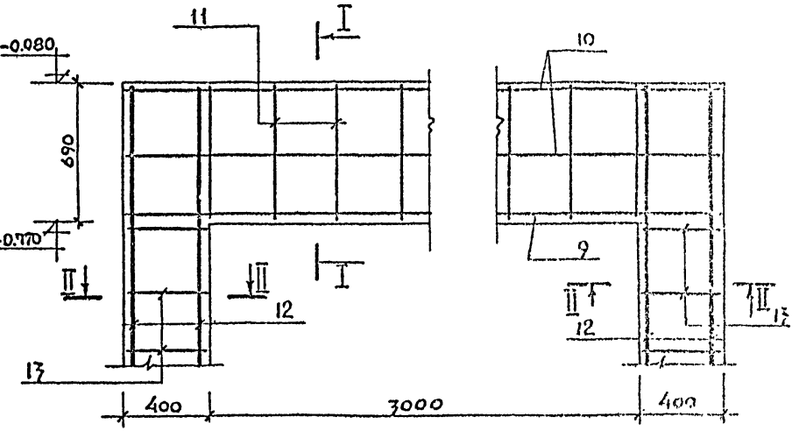

Развертка стены по оси 5

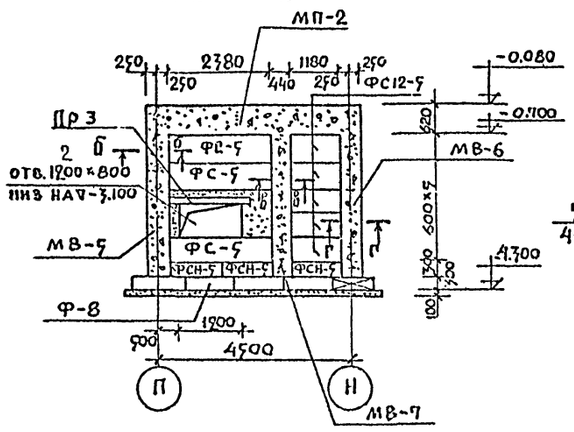

Б — Б

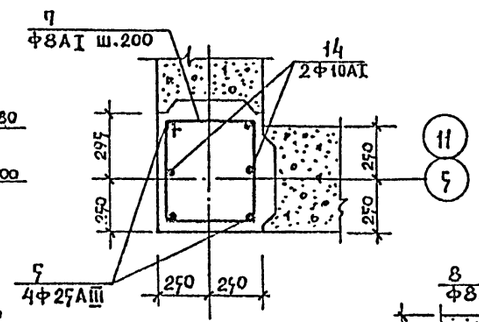

В — В

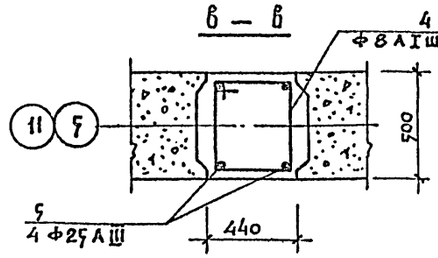

Г — Г

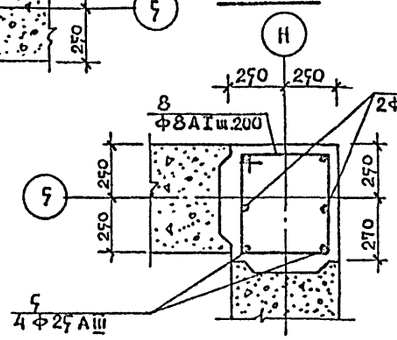

К — К

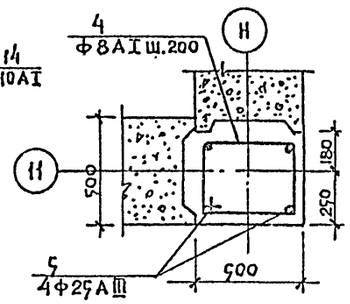

I — I

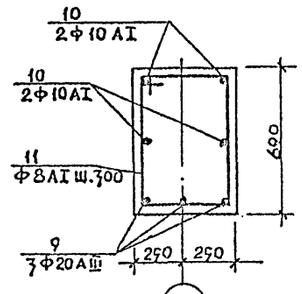

II — II

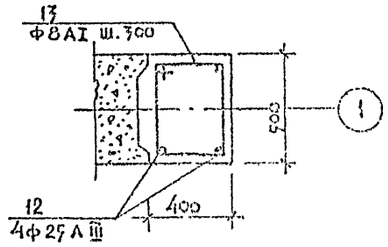

Развертка стены по оси 11

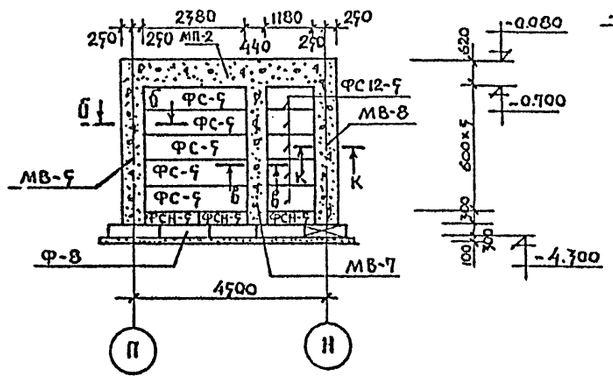

Развертка стены по оси 1

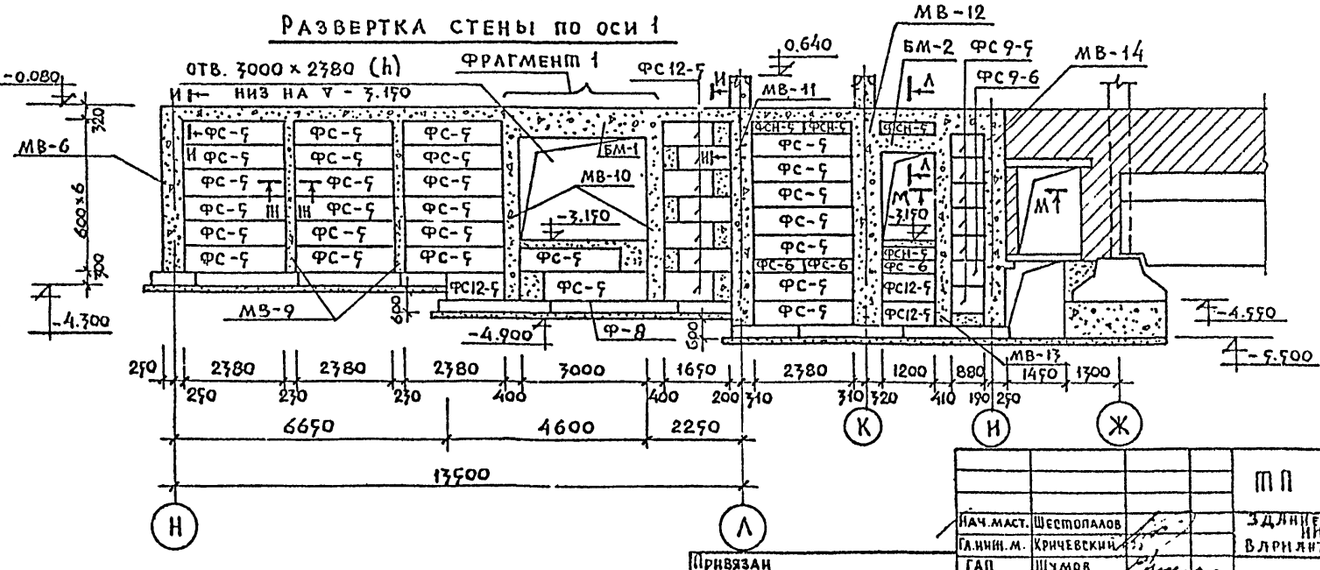

Ж — Ж

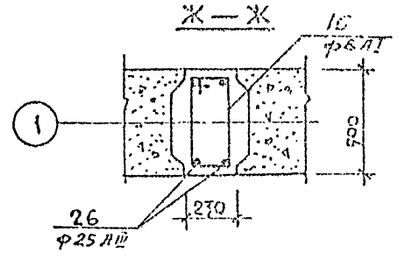

Нач.маст.	Шестопалов		
Гл.инж.м.	Кричевский		
ГАП	Шумов		
ГИП	Милковский		
Рук.гр.инж.	Логинова		
Вед.арх.	Панферов		
Проверка	Милковский		
Разраб.	Ведяшова		

Привязан

Инв. N

ТП 262-26-1

Здание проектных организаций в конструкциях НИ-оч на 600 сотрудников
Вариант с гаражом стоянкой на 40 автомобилей

Стадия	Лист	Листов
Р	КС-03	

Развертки стен подвала. Сечения.

Зрелищных зданий и спортивных сооружений им Б.С.Мезенцева

Формат А2.

Инв.N подл. | Подп. и дата | Взам.инв.N

Альбом VIII

Типовой проект

МВ – 11 ; МВ – 11 А

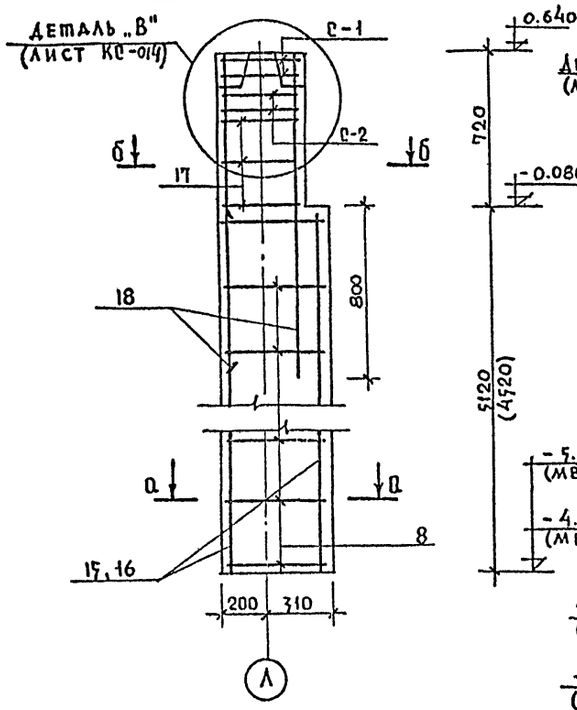

МВ – 12 ; МВ – 12 А

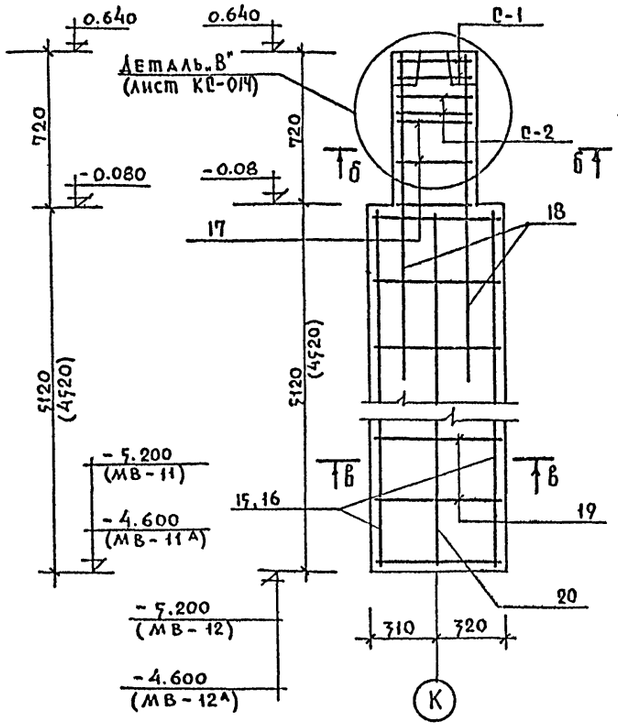

И — И

(монолитный пояс МП-1)

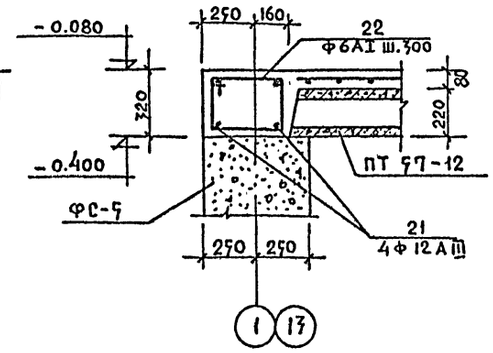

Г — Г

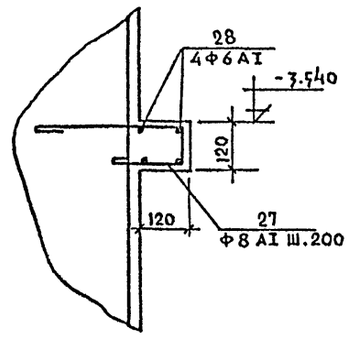

Л — Л

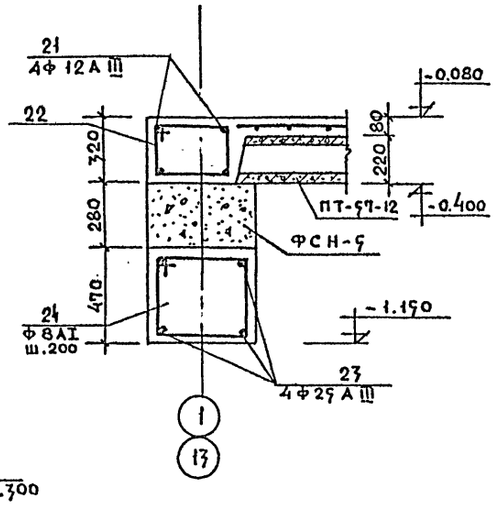

Н — Н

(монолитный пояс МП-2)

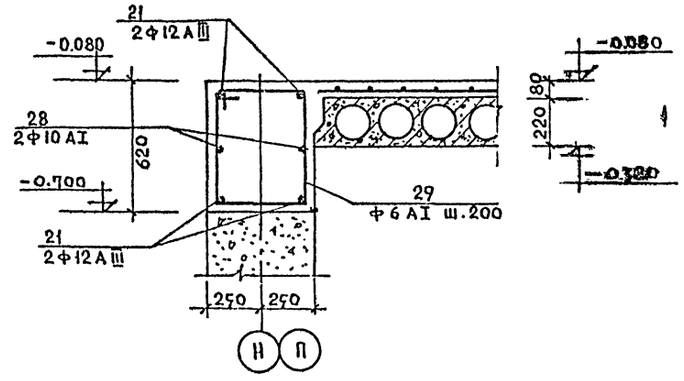

а — а

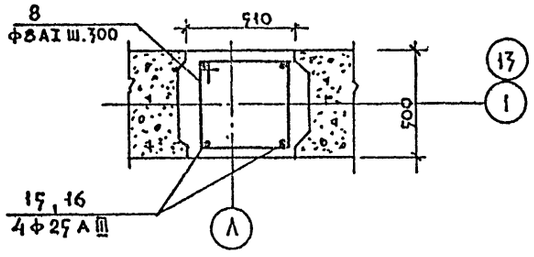

в — в

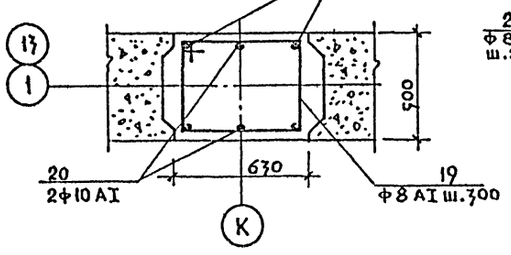

б — б

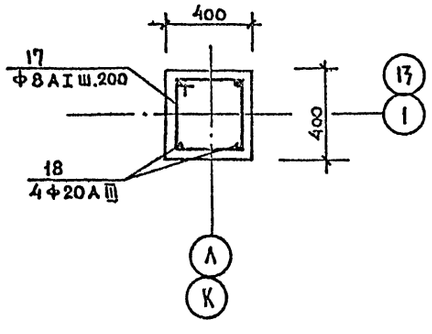

М — М

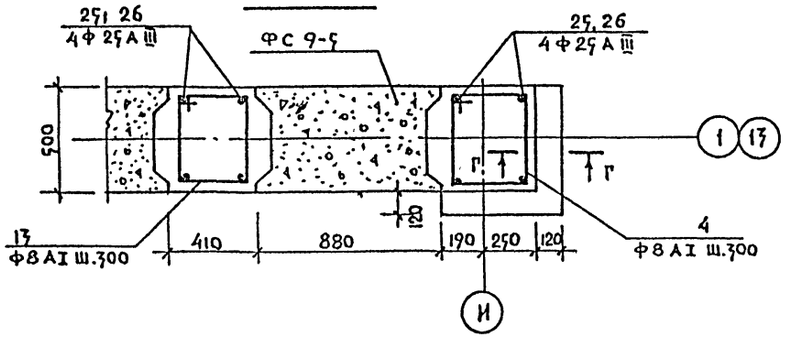

Примечания.

1. Расположение монолитных вставок на плане см. лист КС-01.

Нач.маст.	Шестопалов		ТП 262-26-1		
Гл.инж.м.	Кричевский		Здание проектных организаций в конструкциях ИИ-04 на 600 сотрудников. Вариант с гаражом стоянкой на 40 автомобилей		
ГАП	Шумов				
ГИП	Милковский			Стадия	Лист	Листов
Рук.гр.инж.	Логинова			Р	КС-04	
Вед.арх.	Панферов		Монолитные вставки	ЦНИИЭП зрелищных зданий и спортивных сооружений им. Б.С.Мезенцева		
Проверил	Милковский					
Разраб.	Вердшова					

Привязан

Инв.№

Инв.№ подл. | Подп. и дата | Взам.инв.№

1009-12

Формат 22

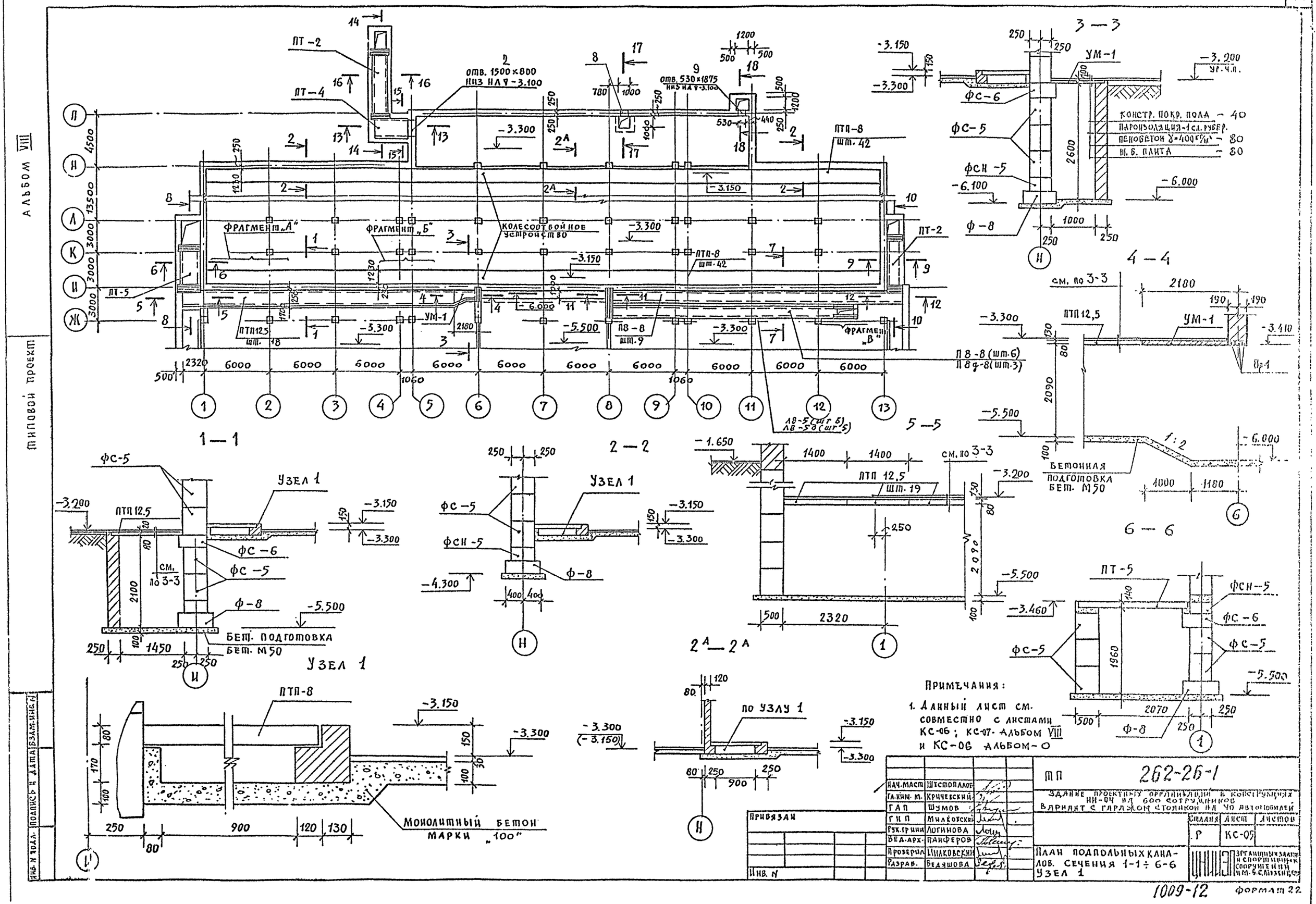

Примечания:

1. Данный лист см. совместно с листами КС-06; КС-07 Альбом VIII и КС-06 Альбом-0

Нач. маст.	Шестопалов	
Гл. инж. м.	Кричевский	
Гап	Шумов	
Гип	Милковский	
Рук. гр. инж.	Логинова	
Вед. арх.	Панферов	
Проверил	Милковский	
Разраб.	Ведяшова	

Привязан

Инв. N

ТП 262-26-1

Здание проектных организаций в конструкциях НИ-04 на 600 сотрудников. Вариант с гаражом стоянкой на 40 автомобилей

Стадия	Лист	Листов
Р	КС-05	

План подпольных каналов. Сечения 1-1 ÷ 6-6 Узел 1

Инв. N подл. | Подпись и дата | Взам. инв. N

1009-12 Формат 22

Альбом VIII

Типовой проект

Фрагмент „А"

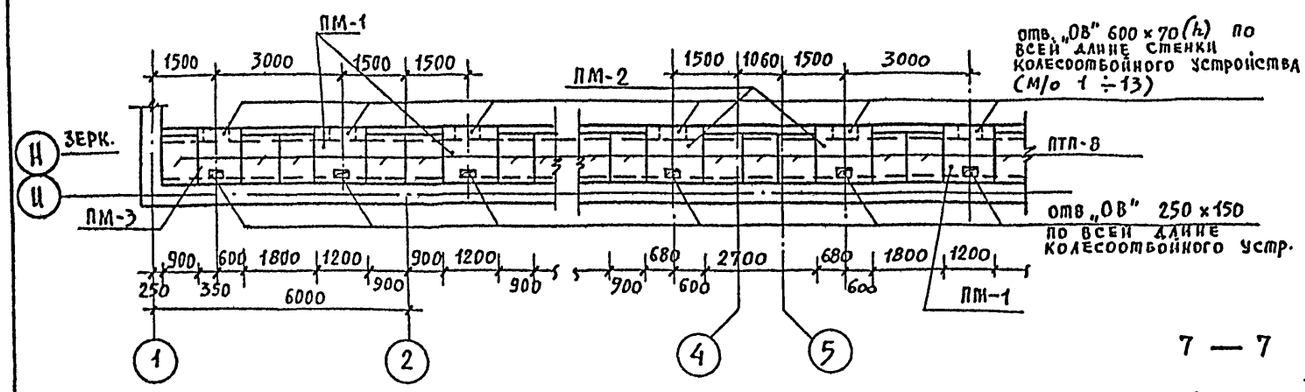

Фрагмент „Б"

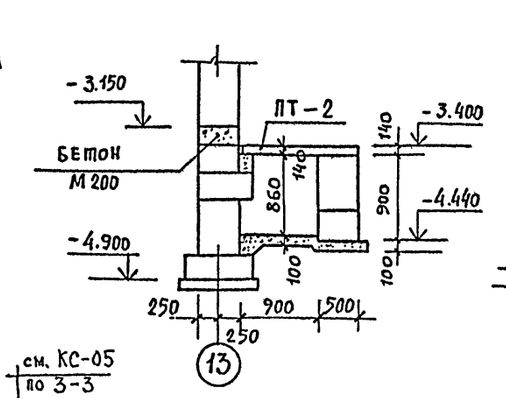

9 — 9

11 — 11

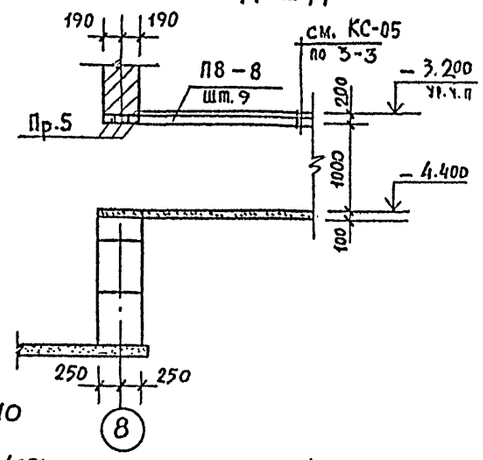

Монолитные плиты ПМ-1; ПМ-2; ПМ-3

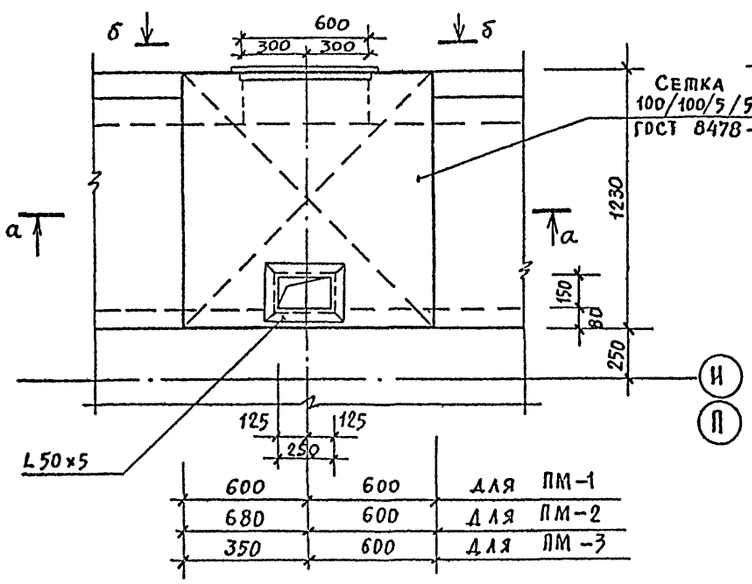

а — а

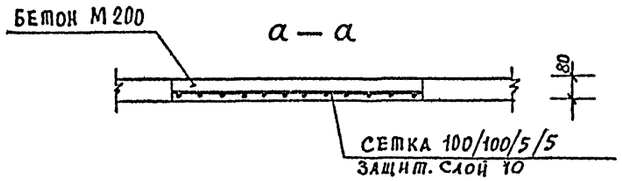

б — б

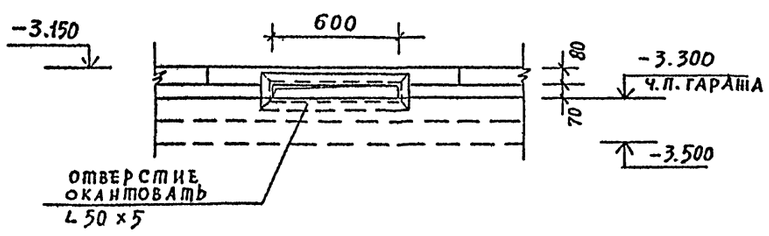

7 — 7

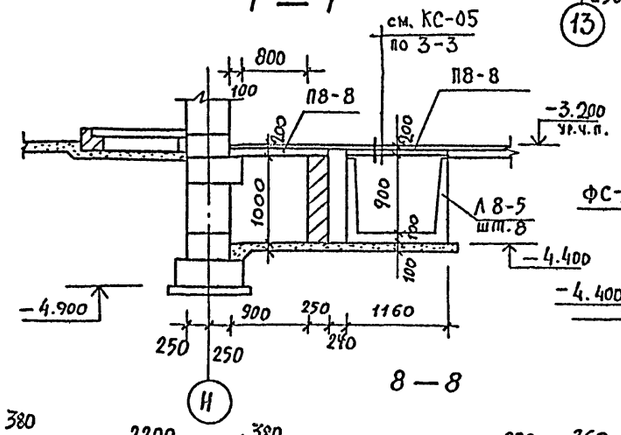

8 — 8

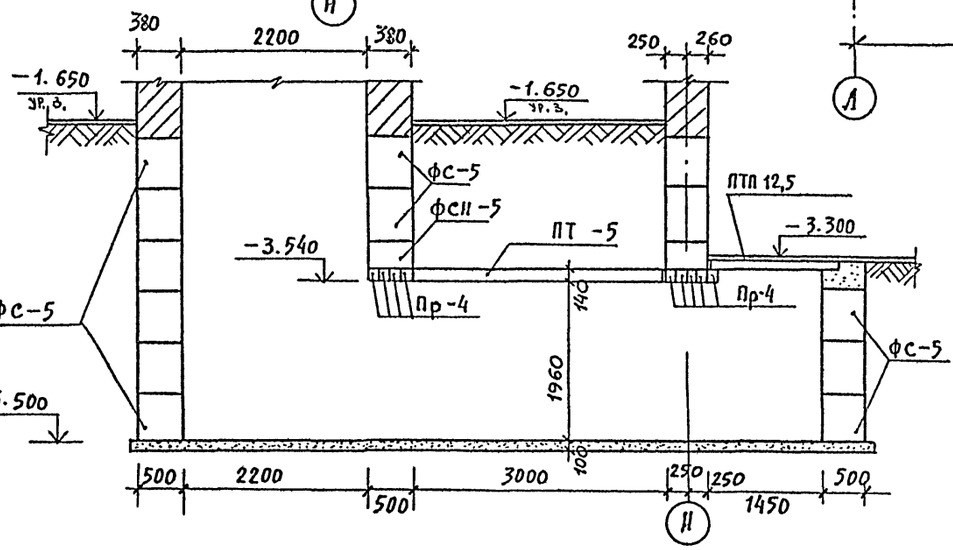

10 — 10

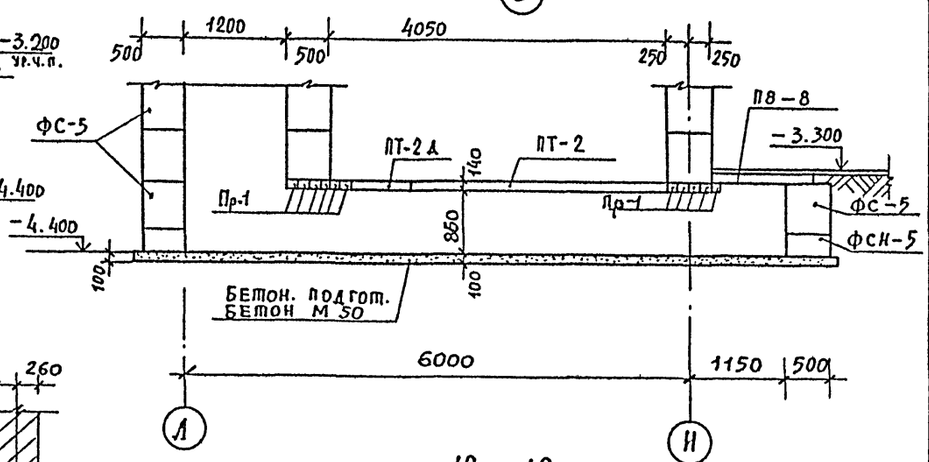

12 — 12

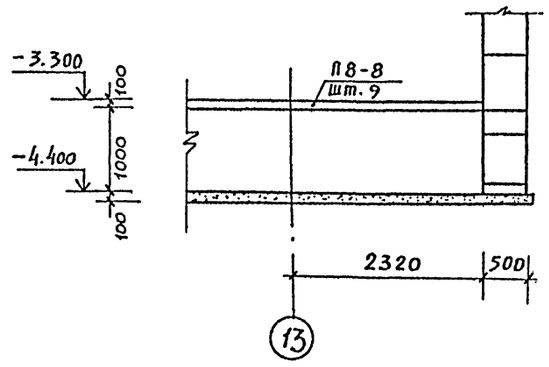

Нач. маст	Шестопалов		
Гл. инж. м	Кричевский		
ГАП	Шумов		
ГИП	Миловский		
Рук. группы	Логинова		
Вед. арх.	Панферов		
Проверил	Миловский		
Разраб.	Ведяшова		

Привязан

Инв. N

ТП 262-26-1

Здание проектных организаций в конструкциях НИ-ОЧ на 600 сотрудников
Вариант с гаражом стоянкой на 40 автомобилей

Стадия	Лист	Листов
Р	КС-06	

Подпольные каналы. Сечения 7-7÷12-12: Фрагменты „А" и „Б". Монолитные плиты ПМ-1; ПМ-2; ПМ-3

ЦНИИЭП зрелищных, спортивных сооружений им. Б.С. Мезенцева

Инв. N подл. | Подп. и дата | Взам. инв. N

1009-12 Формат А2

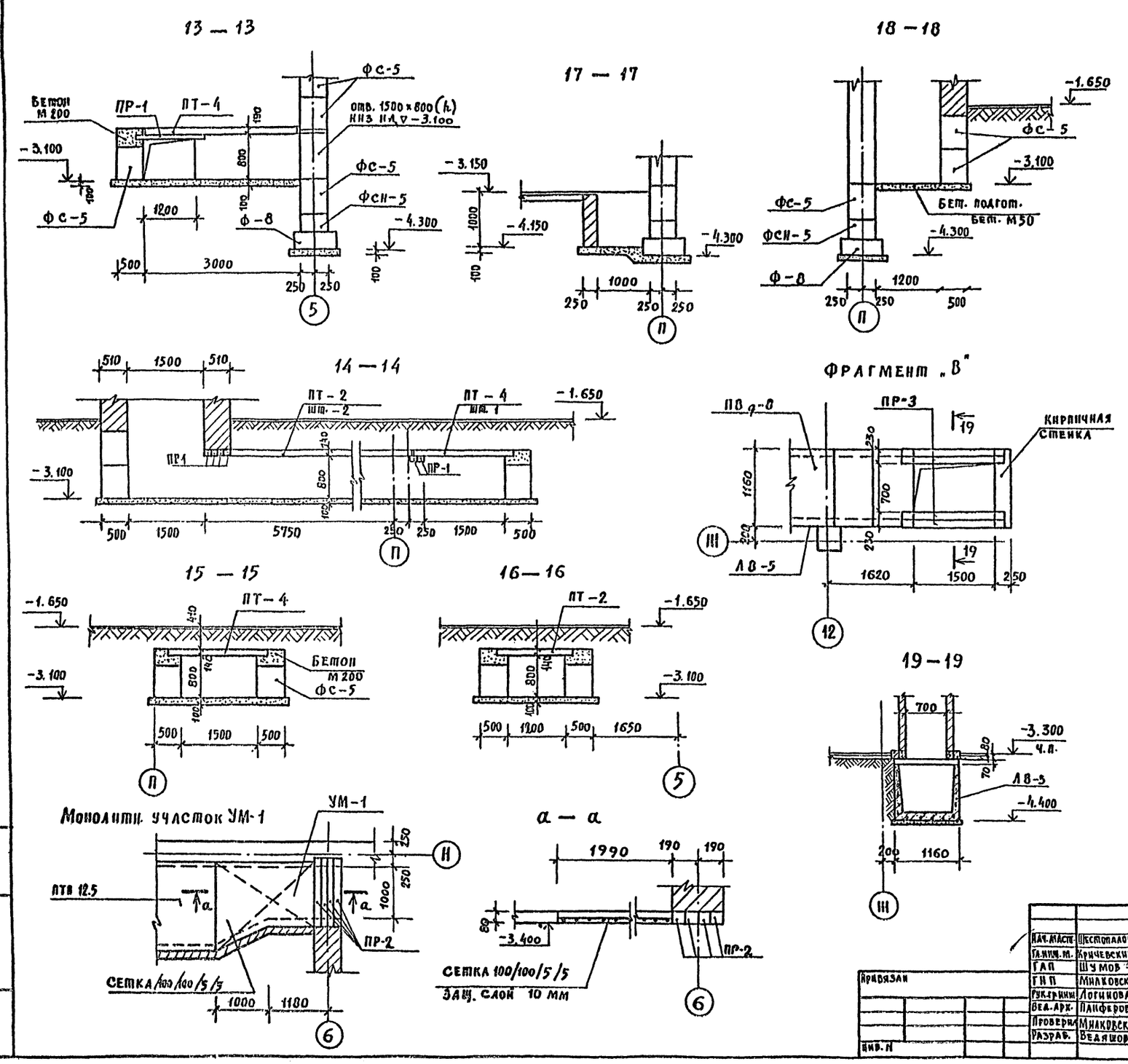

Перечень элементов на монолитные плиты и монолитные участки

Поз. обознач.	Наименование	Кол.	Масса ед. кг	Примеч.
	УМ — 1			
	Сетка 100/100/5/5 ГОСТ 8478-66, м²	2,8		
	Материалы			
	Бетон марки 200, м³	0,2		
	ПМ — 1			
	Сетка 100/100/5/5 ГОСТ 8478-66, м²	1,4		
	L 50×5, пм	2,5		
	Материалы			
	Бетон марки 200, м³	0,12		
	ПМ — 2			
	Сетка 100/100/5/5 ГОСТ 8478-66, м²	1,5		
	L 50×5, пм	2,5		
	Материалы			
	Бетон марки 200, м³	0,12		
	ПМ — 3			
	Сетка 100/100/5/5 ГОСТ 8478-66, м²	1,1		
	L 50×5, пм	2,5		
	Материалы			
	Бетон марки 200, м³	0,09		

Выборка стали на 1 элемент

Марка	Арматурные изделия			
	Сталь А I ГОСТ 5781-75		Сетка ГОСТ 8478-66	
УМ-1			8,5	
ПМ-1			4,4	
ПМ-2			4,5	
ПМ-3			3,4	

Примечания:

Пали подпольных каналов см. лист КС-05.

Нач. маст.	Шестопалов	
Гл. инж. м.	Кричевский	
ГАП	Шумов	
ГИП	Милковский	
Рук. гр. инж.	Логинова	
Вед. арх.	Панферов	
Проверил	Милковский	
Разраб.	Ведяшова	

Привязан

Инв. N

ТП 262-26-1

Здание проектных организаций в конструкциях НН-04 на 600 вариант с гаражом стоянкой на 40 автомобилей

Стадия	Лист	Листов
Р	КС-07	

Подпольные каналы. Сечения 13-13 ÷ 20-20. Монолитные уч-ки УМ-1. Перечень эл-тов на монолит. плиты и участки. Выборка стали.

Зрелищных зданий и спортивных сооружений им. Б.С. Мезенцева

1009-12 Формат 22

Типовой проект Альбом VIII

ФМ – 1

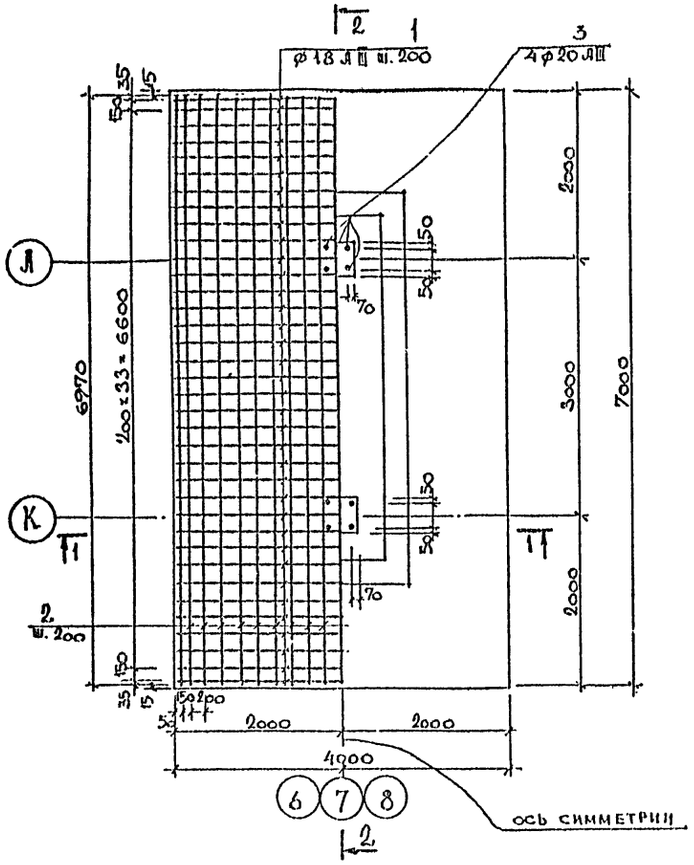

ФМ – 2

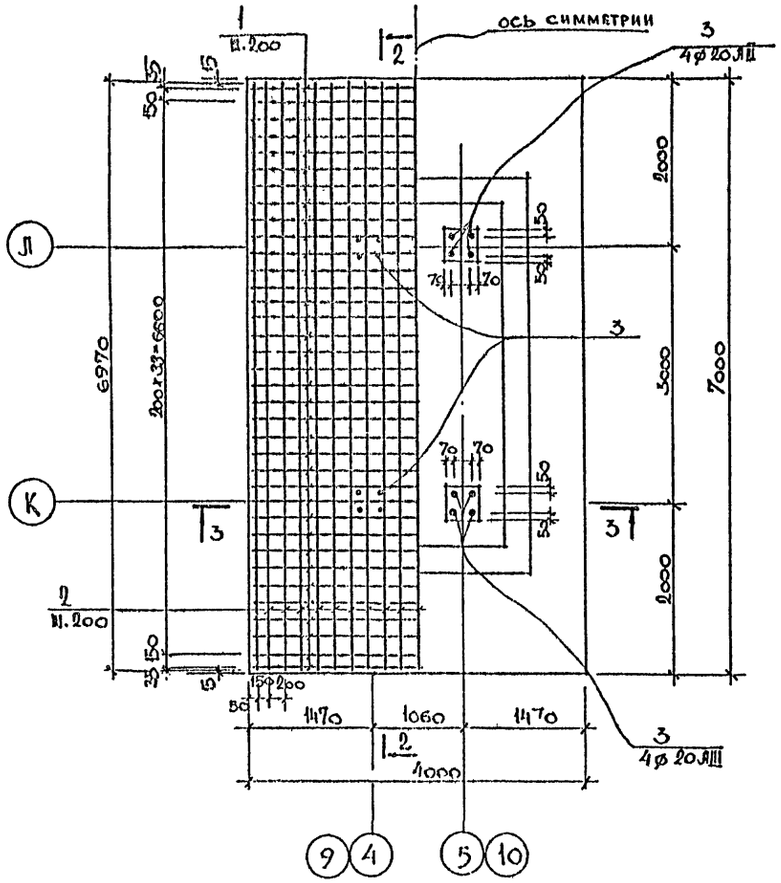

2 – 2

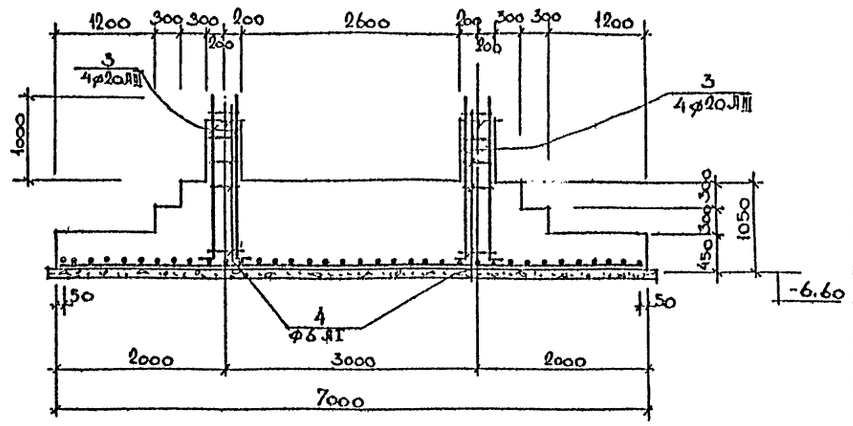

4 – 4

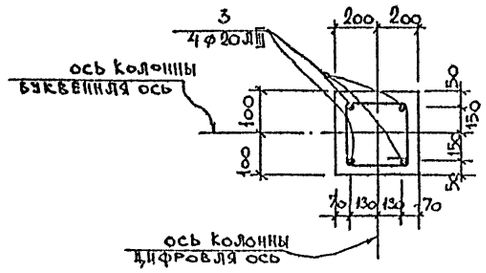

1 – 1

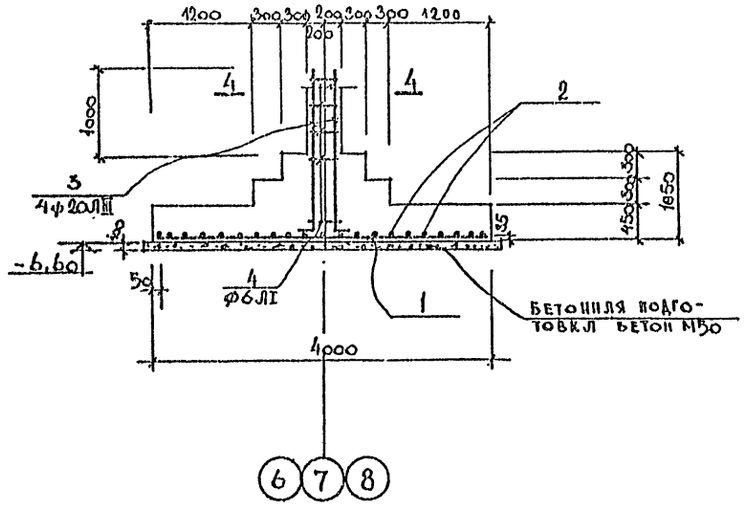

3 – 3

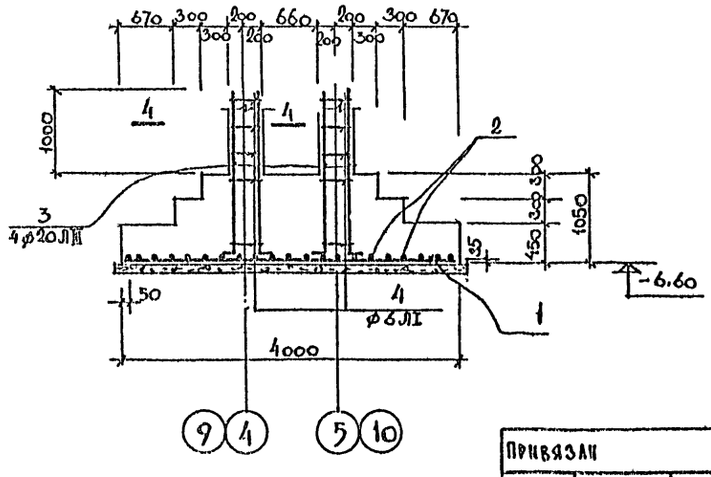

Примечания:

1. План фундаментов см. лист КС-01.
2. Спецификация арматуры дана на листе КС-09.

Инв.№ подл. | Подп. и дата | Взам. инв.№

Нач. маст	Шестопалов		
Гл.инж.м.	Кричевский		
ГАП	Шумов		
ГИП	Милковский		
Рук.гр.ино	Логинова		
Вед. арх	Панферов		
Проверил	Ведяшова		
Разработ	Кириллова		

Привязан

Инв.№

тп 262-26-1

Здание проектных организаций в конструкциях НИ-04 на 600 сотрудников Вариант с гаражом стоянкой на 40 автомобилей

Стадия	Лист	Листов
Р	КС-08	

Фундаменты ФМ-1; ФМ-2 Опалубка и армирование

Зрелищных зданий и спортивных сооружений им. КС. Мезенцева

1609-12

Формат А2

Типовой проект альбом VIII

фм-3; фм-4

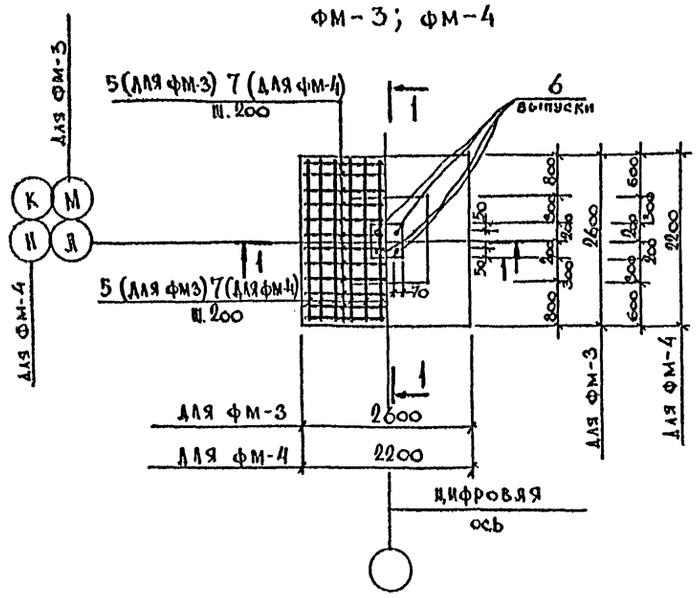

1 — 1

фм-5

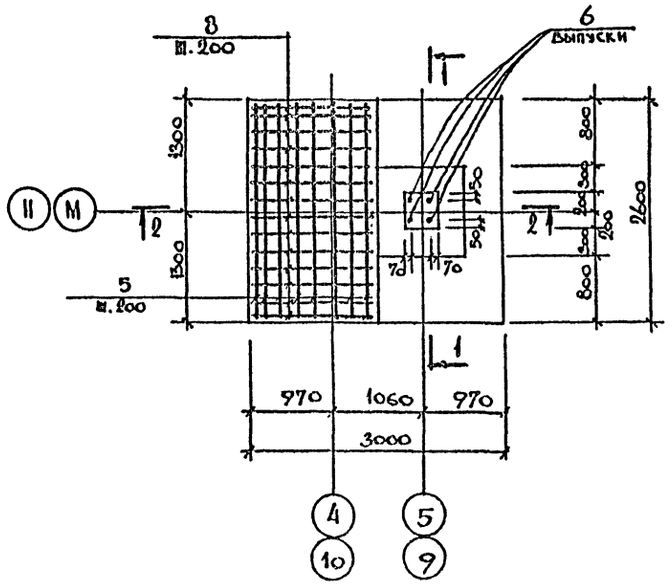

2 — 2

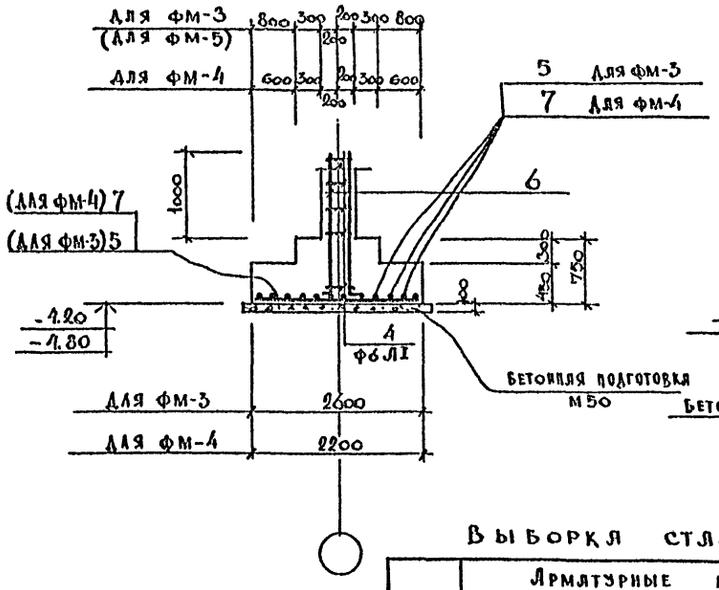

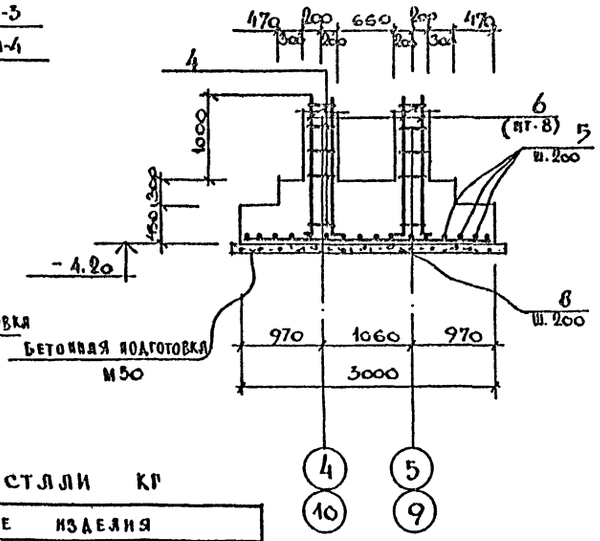

Выборка стали кг

Марка	Арматурные изделия			Итого:
	сталь AI ГОСТ 5781-75	сталь AIII ГОСТ 5781-75		
	ф 6	ф 18	ф 20	
фм-1	2.82	578.3	40.9	622.0
фм-2	5.64	578.3	82.0	665.9
фм-3	1.41	144.0	17.6	163.0
фм-4	1.41	104.5	17.6	123.5
фм-5	2.82	167.0	35.2	204.82

Перечень элементов на 1 изделие

Марка изделия	Поз. обознач.	Обозначение	Наименование	Кол. шт.	Масса ед. кг.	Примечание
фм-1	1	ГОСТ 5781-75	ф 18 AIII ℓ=3970	36	7.95	
	2	—"—	ф 18 AIII ℓ=6970	21	13.91	
	3	—"—	ф 20 AIII ℓ=2070 (100, 1970)	8	5.12	
	4	—"—	ф 6 AI ℓ=1350 (280, 330, 80, 170)	10	0.300	
			Бетон М300, м³	16.0		
фм-2	1	ГОСТ 5781-75	ф 18 AIII ℓ=3970	36	7.95	
	2	—"—	ф 18 AIII ℓ=6970	21	13.91	
	3	—"—	ф 20 AIII ℓ=2070 (100, 1970)	16	5.12	
	4	—"—	ф 6 AI (280, 330, 80, 170) ℓ=1350	20	0.300	
			Бетон М300, м³	18.8		
фм-3	5	ГОСТ 5781-75	ф 18 AIII ℓ=2570	28	5.14	
	6	—"—	ф 20 AIII ℓ=1750 (100, 1680)	4	4.40	
	4	—"—	ф 6 AI см. выше ℓ=1350	5	0.300	
			Бетон М300, м³	3.34		
фм-4	7	ГОСТ 5781-75	ф 18 AIII ℓ=2170	24	4.35	
	6	—"—	ф 20 AIII ℓ=1780 см. выше	4	4.40	
	4	—"—	ф 6 AI см. выше ℓ=1350	5	0.300	
			Бетон М300, м³	2.48		
фм-5	8	ГОСТ 5781-75	ф 18 AIII ℓ=2970	16	5.94	
	5	—"—	ф 18 AIII ℓ=2570	14	5.14	
	6	—"—	ф 20 AIII см. выше ℓ=1780	8	4.40	
	4	—"—	ф 6 AI см. выше ℓ=1350	10	0.300	
			Бетон М300, м³	4.28		

Примечания

1. План фундаментов см. лист КС-01

Привязан

Инв. №

Взам. инв. № | Подп. и дата | Инв. № подл. | Подп. и дата

Нач. маст.	Шестопалов		
Гл. инж. М.	Кричевский		
ГИП	Шумов		
РИП	Миковский		
Рук. группы	Логинова		
Вед. Арх	Панферов		
Провер.	Ведяшова		
Разраб.	Кириллова		

ТП 262-26-1

Здание проектной вместимостью 6 конструкциях на 24 ванны бассейна. Вариант с гаражом-стоянкой для автомобилей

Стадия	Лист	Листов
Р	КС-09	

фм-3; фм-4; фм-5

Опалубка и армирование

Типовой проект здания крытого плавательного бассейна

1009-7

Формат А2

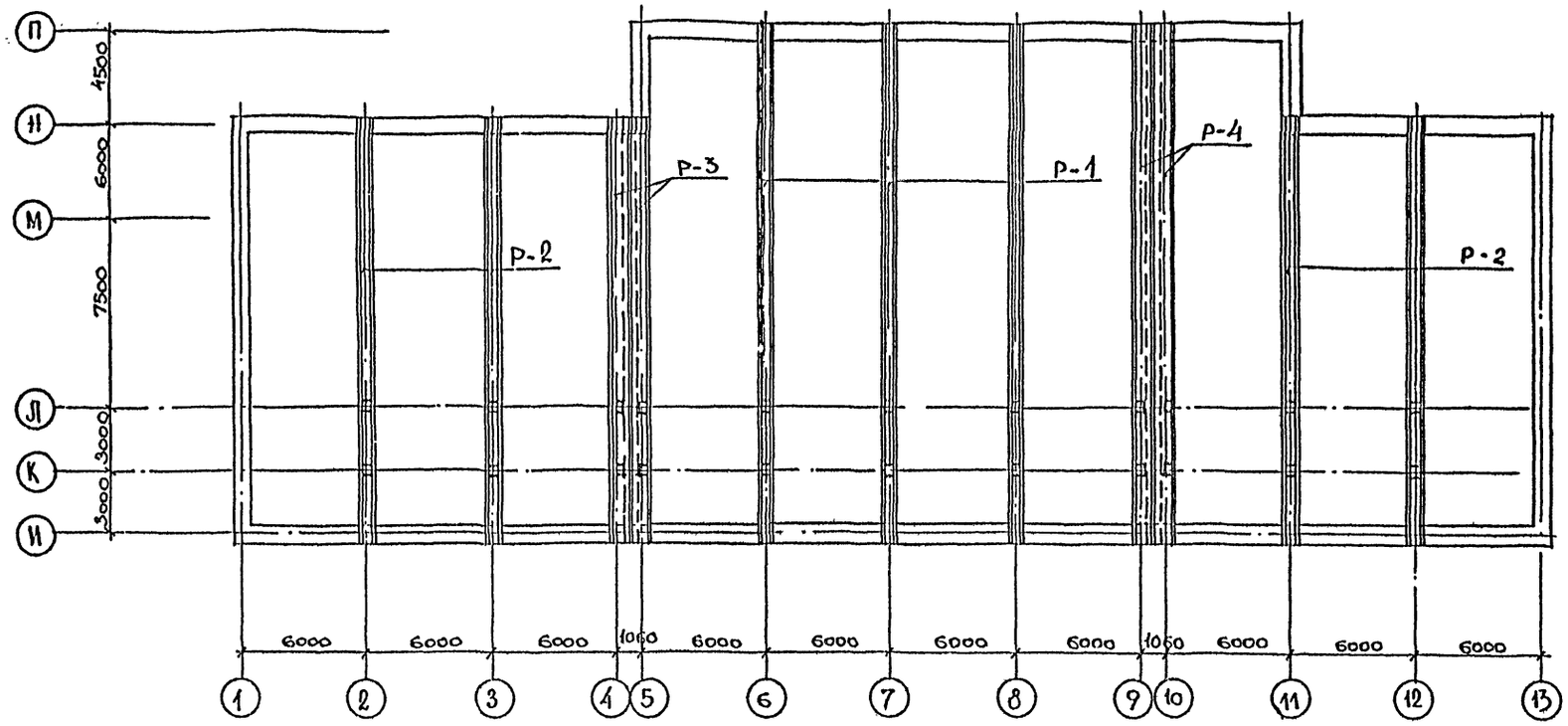

Развертка по осям 6; 7; 8.

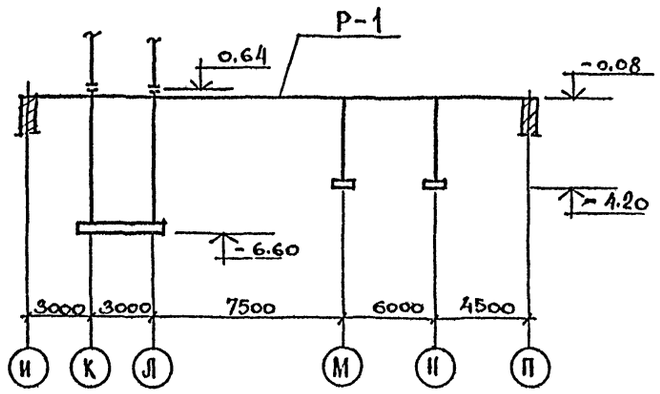

Развертка по осям 9; 10

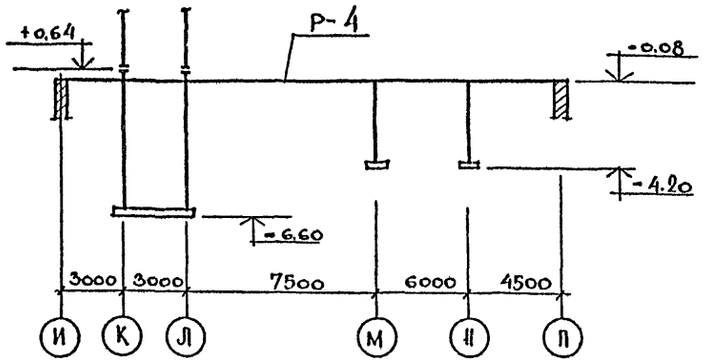

Развертка по осям 2; 3; 11; 12

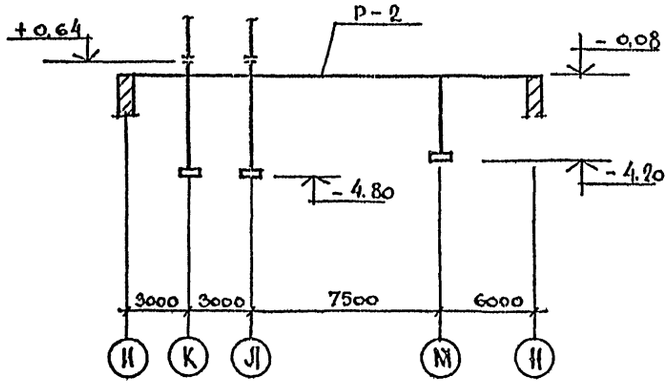

Развертка по осям 4; 5

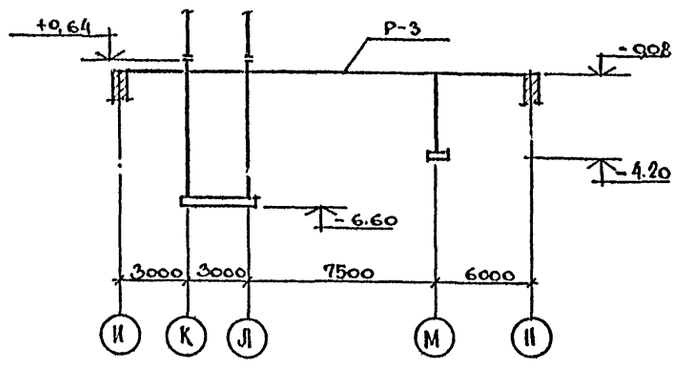

Примечания

1. Монолитные рамы Р-1 и Р-2 см. на листе КС-011
2. Монолитные рамы Р-3 и Р-4 см. на листе КС-012.

Инв.№ подл. | Подп. и дата | Взам.инв.№

Привязан

Инв.№

Нач.маст	Шестопялов	
Гл.инж.м.	Кричевский	
ГАП	Шумов	
ГИП	Маковский	
Рук.группы	Логинова	
Вед.арх.	Плиферов	
Проверил	Ведяшова	
Разраб.	Кириллова	

ТП 262-26-1

Здание проектных организаций в конструкциях ИИ-04 на 600 сотрудников
Вариант с гаражом стоянкой на 40 автомобилей

Стадия	Лист	Листов
Р	КС-010	

Монтажная схема монолитных рам

ЦНИИЭП зрелищных зданий и спортивных сооружений им. Б.С. Мезенцева

1009-12

Формат 22

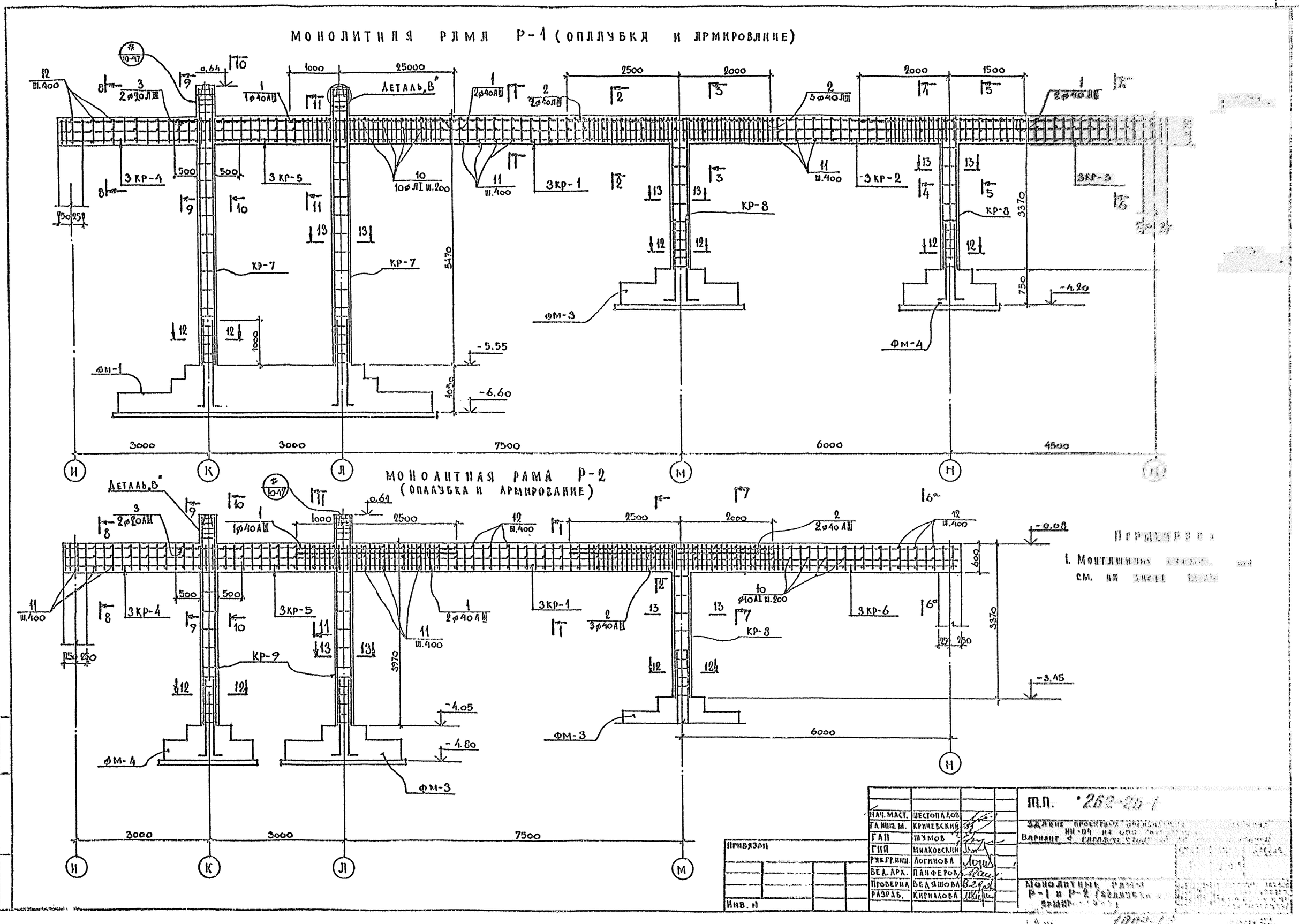
МОНОЛИТНАЯ РАМА Р-1 (ОПАЛУБКА И АРМИРОВАНИЕ)
МОНОЛИТНАЯ РАМА Р-2 (ОПАЛУБКА И АРМИРОВАНИЕ)
ДЕТАЛЬ „В"
3 КР-1
3 КР-2
3 КР-3
3 КР-4
3 КР-5
3 КР-6
КР-7
КР-8
КР-9
ФМ-1
ФМ-3
ФМ-4
3000
3000
7500
6000
4500
И
К
Л
М
Н
Привязан
Инв. №
Нач. маст. Шестопалов
Гл. инж. м. Кричевский
ГАП Шумов
ГИП Милковский
Рук. гр. инж. Логинова
Вед. арх. Панферов
Проверил Бедяшова
Разраб. Кириллова
Т.П. 262-26-1
Здание проектных организаций ИН-04 на 600 мест
Вариант с гаражом стоянки
Монолитные рамы Р-1 и Р-2 (опалубка и армирование)
Типовой проект
Альбом VIII

Монолитная рама Р-4 по осям 9;10 (опалубка и армирование)

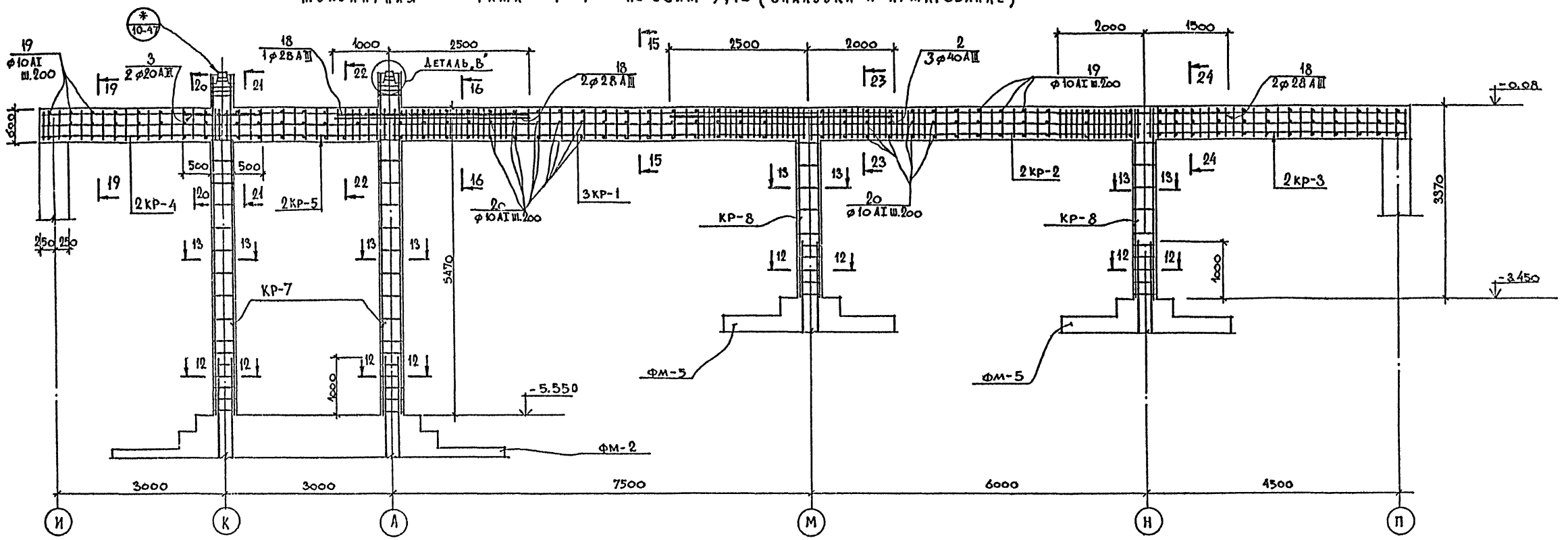

Монолитная рама Р-3 по осям 4;5. (опалубка и армирование).

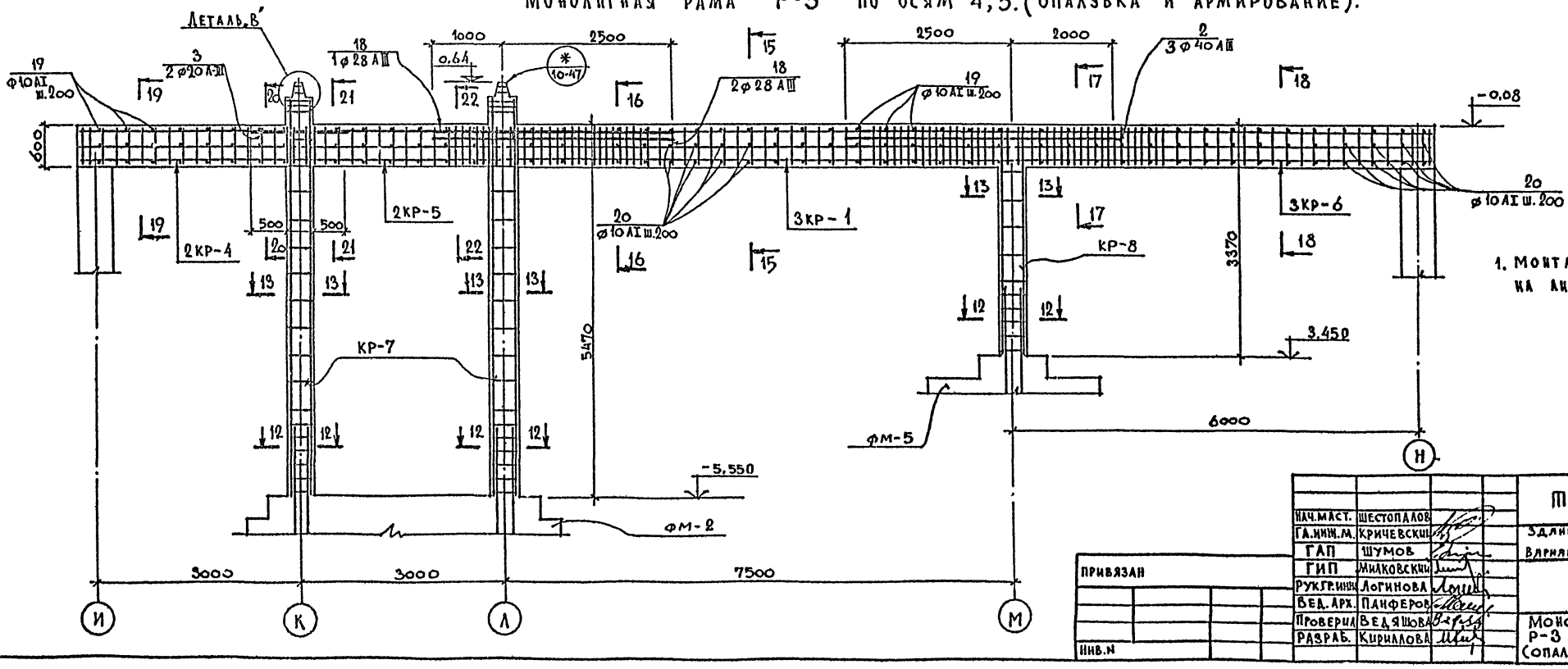

Примечания:

1. Монтажную схему рам см. на листе КС-010.

Типовой проект альбом VIII

Инв.№ подл. | Подп. и дата | Взам.инв.№

Привязан			
Инв.№			

Нач.маст.	Шестопалов	
Гл.инж.м.	Кричевский	
ГАП	Шумов	
ГИП	Маковский	
Рук.гр.инж.	Логинова	
Вед.арх.	Панферов	
Проверил	Ведяшова	
Разраб.	Кириллова	

ТП 262-26-1

Здание проектных организаций в конструкциях ИИ-04 на 600 сотрудников
Вариант с гаражом стоянкой на 40 автомобилей

Стадия	Лист	Листов
Р	КС-012	

Монолитные рамы Р-3 и Р-4. (опалубка и армирование)

ЦНИИЭП зрелищных зданий и спортивных сооружений им. В.С. Мезенцева

1009-12 Формат 22

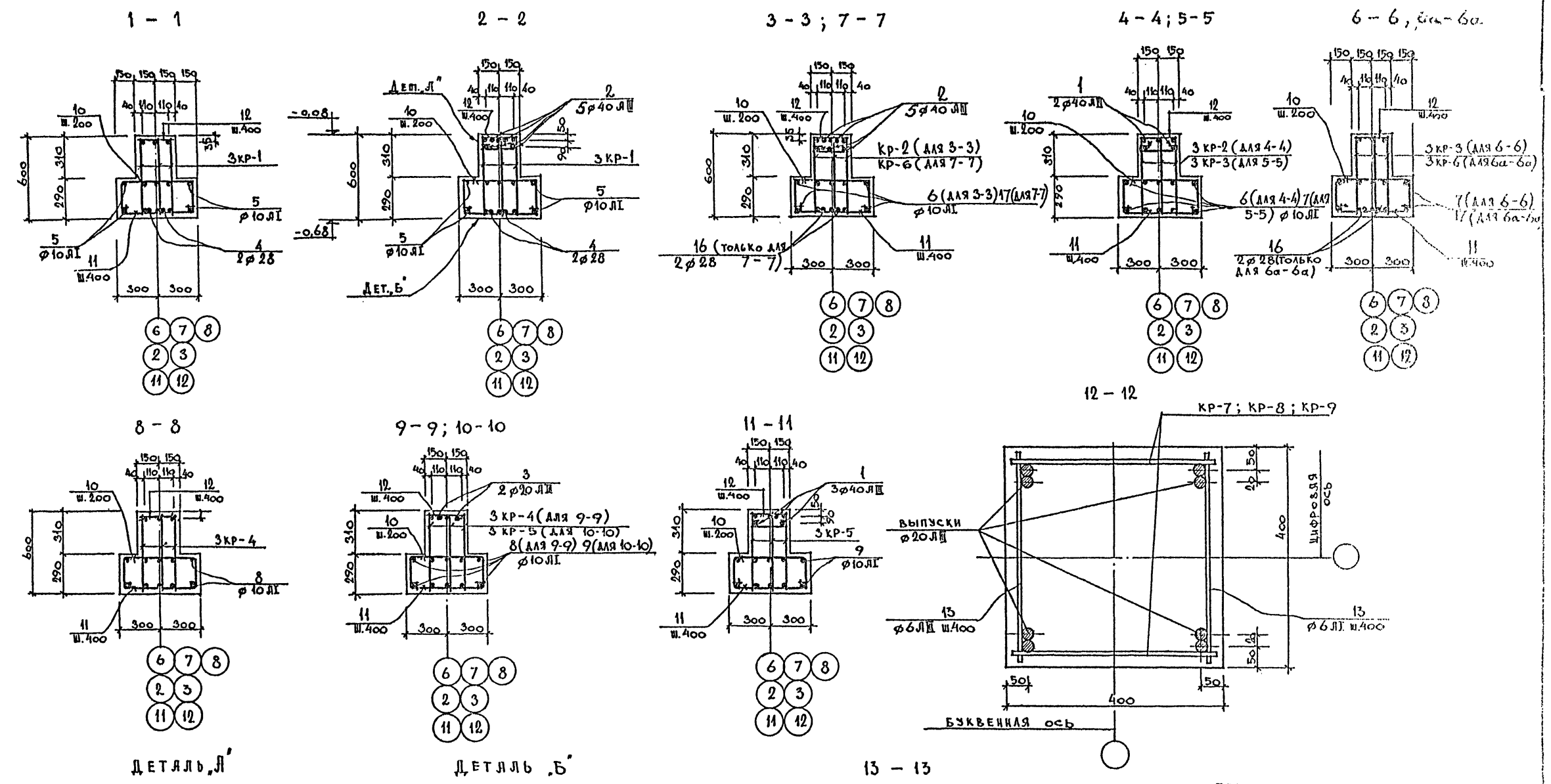

ПРИМЕЧАНИЯ:

1. Данный лист см. совместно с листом [illegible].

Нач. маст.	Шестопалов	
Гл. инж. м.	Кричевский	
ГАП	Шумов	
ГИП	Милковский	
Рук. гр. инж.	Логинова	
Вед. арх.	Панферов	
Провер.	Ведяшова	
Разраб.	Кириллова	

ТП 262-26-1

Здание проектных организаций [illegible] ИН-04 на 600 сотрудников. Вариант с гаражом стоянкой на 10 автомобилей

Стадия | Лист | Листов

Р | [illegible]

Рамы Р-1; Р-2
Сечения 1-1 ÷ 13-13
Деталь А, Деталь Б.

1009-12

Формат 22

Инв. № подл. | Подп. и дата | Взам. инв. №

Типовой проект

Альбом VIII

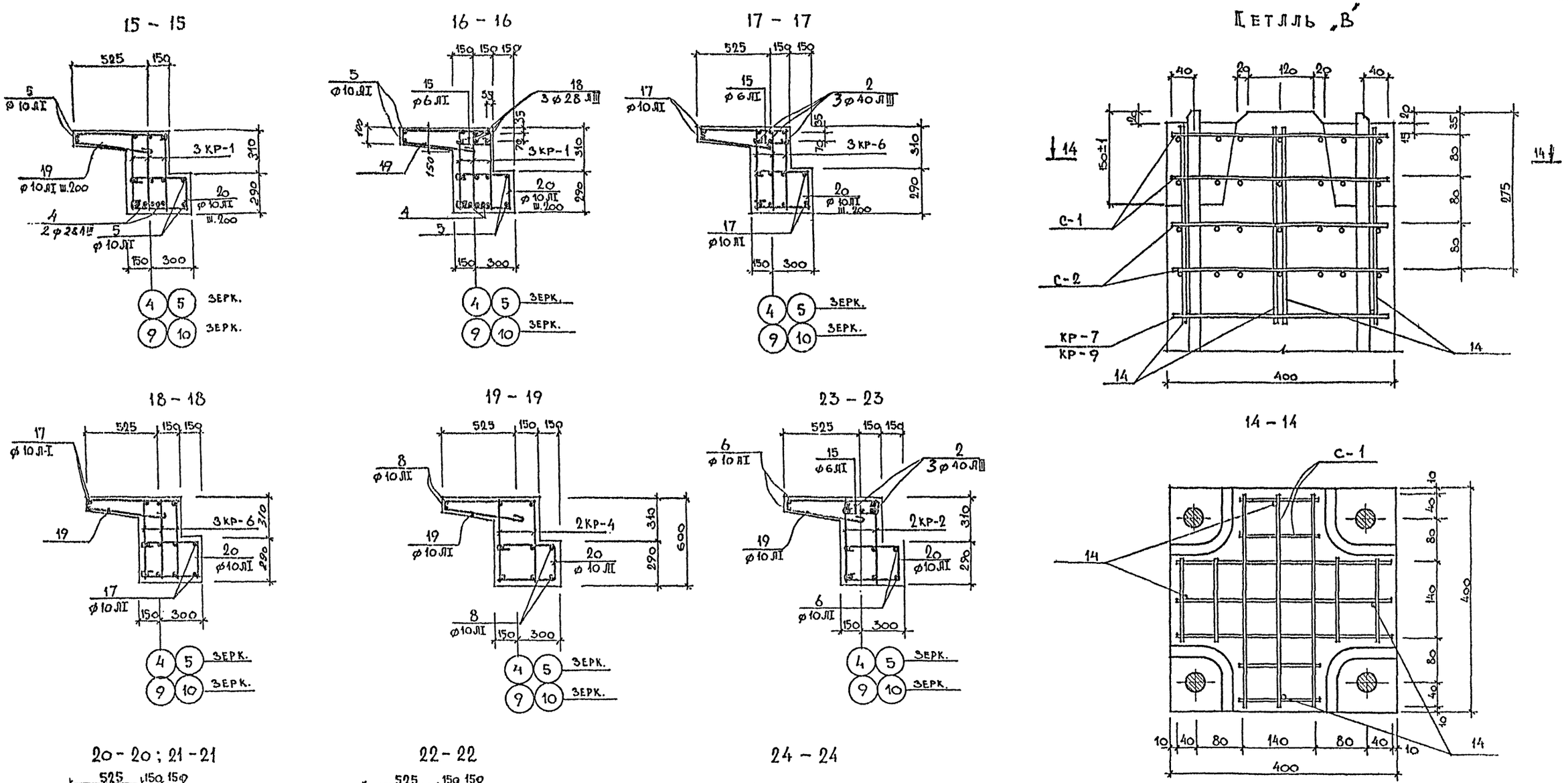

ПРИМЕЧАНИЯ:

1. Данный лист см. совместно с листом КС-012

НАЧ.МАСТ	ШЕСТОПАЛОВ		
ГЛ.ИНЖ.М.	КРИЧЕВСКИЙ		
ГАП	ШУМОВ		
ГИП	МИЛКОВСКИЙ		
РУК.ГР.ИНЖ	ЛОГИНОВА		
ВЕД.АРХ.	ПАНФЕРОВ		
ПРОВЕРИЛ	ВЕДЯШОВА		
РАЗРАБ	КИРИЛЛОВА		

ПРИВЯЗАН

ИНВ.N

тп. 262-26-1

ЗДАНИЕ ПРОЕКТНЫХ ОРГАНИЗАЦИЙ В КОНСТРУКЦИЯХ ИН-04 – НА 600 СОТРУДНИКОВ
ВАРИАНТ: С ГАРАЖОМ СТОЯНКОЙ НА 40 АВТОМОБИЛЕЙ

СТАДИЯ	ЛИСТ	ЛИСТОВ
Р	КС-014	

РАМЫ Р-3; Р-4
СЕЧЕНИЯ 14-14 ÷ 24-24
ДЕТАЛЬ „В"

ЗРЕЛИЩНЫХ ЗДАНИЙ И СПОРТИВНЫХ СООРУЖЕНИЙ им. БС МЕЗЕНЦЕВА

1009-12

Формат 22

АЛЬБОМ VIII

ТИПОВОЙ ПРОЕКТ

Инв.N подл. | Подп. и дата | Взам.инв.N

Альбом VIII

Типовой проект

Марка изделий	Эскиз	№ поз.	ф мм и класс	Длина мм	Кол. шт.	Общая длина м.	Общий вес кг.	Вес изделия кг.
КР-1	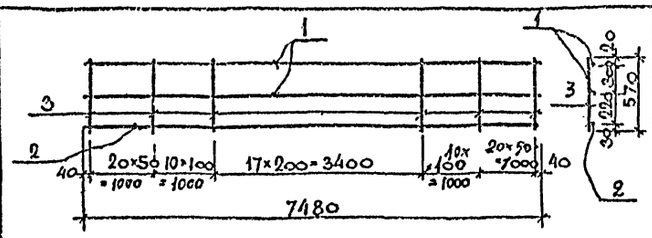	1	12 AI	7480	2	14.96	13.3	88,9
		2	28 AIII	7480	1	7.48	36.1	
		3	12 AI	570	73	43.5	39.5	
КР-2	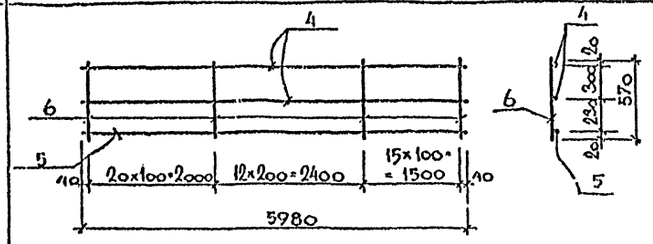	4	10 AI	5980	2	11.96	7.40	46,5
		5	20 AIII	5980	1	5.98	14.8	
		6	12 AI	570	48	27.4	24.3	
КР-3	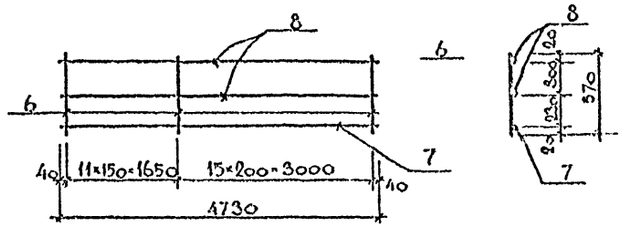	6	10 AI	570	27	15.4	9.5	27.1
		7	20 AIII	4730	1	4.73	11.7	
		8	10 AI	4730	2	9.56	5.9	
КР-4	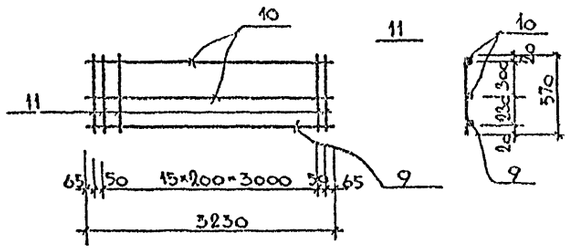	9	20 AIII	3230	1	3.23	8.05	14.7
		10	8 AI	3230	2	6.46	2.55	
		11	8 AI	570	18	10.3	4.10	
КР-5	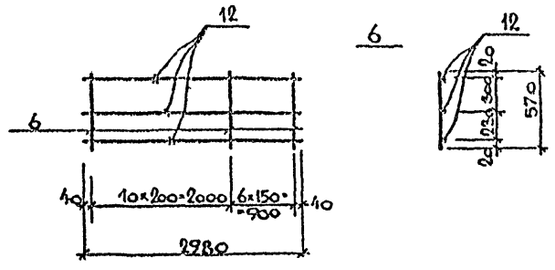	6	10 AI	570	17	9.7	6.0	11.50
		12	10 AI	2980	3	8.94	5.50	

Марка изделия	Эскиз	№ поз.	ф мм и класс	Длина мм	Кол. шт.	Общая длина м.	Общий вес кг.	Вес изделия кг.
КР-6	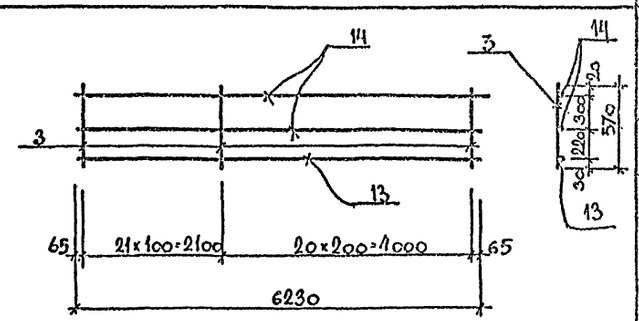	3	12 AI	570	12	6.8	6.1	88.4
		13	28 AIII	6230	1	6.23	27.1	
		14	12 AI	6230	2	12.46	11.1	
КР-7	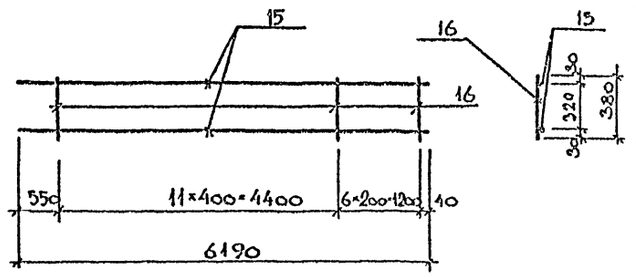	15	20 AIII	6190	2	12.4	30.6	32.11
		16	6 AI	380	12	4.6	1.51	

Нач. маст	Шестопалов		
Гл. инж. п.	Кричевский		
ГИП	Шумов		
РИП	Минаковский		
Рук. группы	Логинова		
Вед. арх	Шиферов		
Проверил	Ведяшова		
Разраб.	Кириллова		

Привязан

Инв. №

Инв. № подл. | Подп. и дата | Взам. инв. №

ТП 262-26-1

Здание проектируемого назначения ИИ-04 на 600 мест в г. Ярославле с гаражом стоянкой на 40 машин

Рамы Р-1; Р-2; Р-3; Р-4
Каркасы КР-1 ÷ КР-5

Фирма

1009-12

Альбом VIII

Типовой проект

Марка изделия	Эскиз	№ поз.	ф мм и класс	Длина мм	Кол. шт.	Общая длина м	Общий вес кг	Вес издел. кг
КР-8	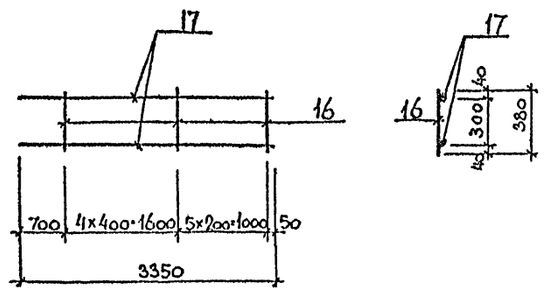	16	6 AI	380	10	3.8	0.85	17.4
		17	20 А III	3350	2	6.7	16.5	
КР-9	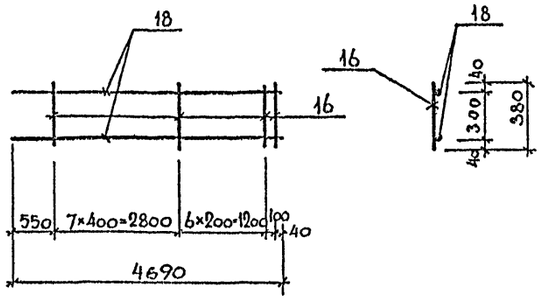	16	6 AI	380	15	5.7	1.27	
		18	20 А III	4690	2	9.38	23.2	24.5

Марка изделия	Эскиз	№ поз	ф мм и класс	Длина мм	Кол. шт.	Общая длина м	Общий вес кг	Вес издел. кг
С-1	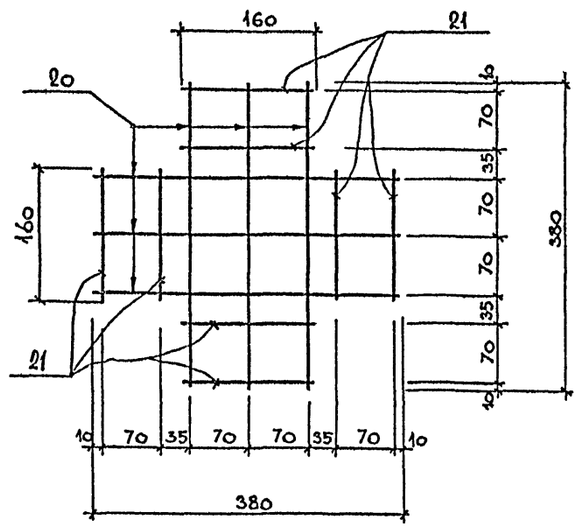	20	6 А III	380	6	2.28	0.51	0.80
		21	6 А III	160	8	1.28	0.29	
С-2	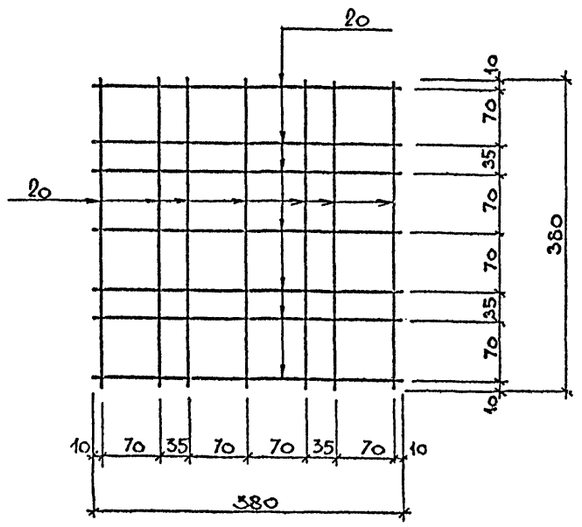	20	6 А III	380	14	5.32	1.19	1.19

Инв.№ подл. | Подп. и дата | Взам. инв.№

Привязан

Инв.№

Нач. маст.	Шестопалов	
Гл. инж. м.	Кричевский	
Г.А.П.	Шилов	
ГИП	Милковский	
Рук. группы	Логинова	
Вед. арх.	Пянферов	
Провер.	Ведяшова	
Разраб.	Кириллова	

тп 262-26-1

Здание проектных организаций в конструкциях ИИ-04 на 600 сотрудников
Вариант с гаражом стоянкой на 40 автомобилей

Стадия	Лист	Листов
Р	КС-016	

Рамы Р-1; Р-2; Р-3; Р-4
Каркасы КР-8; КР-9.
Сетки С-1; С-2

ЦНИИЭП зрелищных зданий и спортивных сооружений им. Б.С. Мезенцева

1009-12

Формат 22

Типовой проект Альбом VIII

Марка изделия	Поз. обознач.	Обозначение	Наименование	Кол. шт.	Масса ед. кг.	Примечание
Монолитная рама Р-1	КР-1	см. данный проект	каркас	3	88.9	
	КР-2	"	"	3	46.5	
	КР-3	"	"	3	27.1	
	КР-4	"	"	3	14.7	
	КР-5	"	"	3	11.5	
	1	Гост 5781-75	ф 40 АIII ℓ = 3500	5	34.5	
	2	"	ф 40 АIII ℓ = 4500	5	44.4	
	3	"	ф 20 АIII ℓ = 1400	2	3.45	
	4	"	ф 28 АIII ℓ = 7480	2	36.20	
	5	"	ф 10 АI ℓ = 7480	4	4.61	
	6	"	" ℓ = 5980	4	3.69	
	7	"	" ℓ = 4730	4	2.92	
	8	"	" ℓ = 3230	4	1.99	
	9	"	" ℓ = 2980	4	1.84	
	10	"	ф10АI 560 ℓ = 1230 (260 / 75 / 75 / 260)	124	0.76	
	11	"	ф6АI (560 / 50) ℓ = 660	62	0,15	
	12	"	ф 6 АI ℓ = 280	62	0,63	
	15	"	ф6АI (50 / 275 / 50) ℓ = 375	59	0,08	
	13	"	ф 6 АI ℓ = 380	100	0,09	
	14	"	ф 6 АI ℓ = 530	8	0.12	
	КР-7	см. данный проект	каркас	4	32.11	
	КР-8	"	"	4	17.40	
	С-1	"	сетка	4	0.8	
	С-2	"	"	4	1.19	
			материалы:			
			расход бетона М300 составит м³	9.41		
Монолитная рама Р-2	КР-1	см. данный проект	каркас	3	88,9	
	КР-4	"	"	3	14.7	
	КР-5	"	"	3	11.5	
	КР-6	"	"	3	62.4	
	1	Гост 5781-75	ф 40 АIII ℓ = 3500	3	34.5	
	2	"	ф 40 АIII ℓ = 4500	5	44.4	
	3	"	ф 20 АIII ℓ = 1400	2	3.45	
	4	"	ф 28 АIII ℓ = 7480	2	36.2	
	16	"	ф 28 АIII ℓ = 6230	2	30.2	
	5	"	ф 10 АI ℓ = 7480	4	4.61	
	17	"	ф 10 АI ℓ = 6230	4	3.84	
	8	"	ф 10 АI ℓ = 3230	4	1.99	
	9	"	ф 10 АI ℓ = 2980	4	1.84	
	10	"	см. выше ф 10 АI ℓ = 1230	100	0,76	
	11	"	ф 6 АI ℓ = 660	50	0.15	
	12	"	ф 6 АI ℓ = 280	50	0,63	
	15	"	ф 6 АI см. выше ℓ = 375	41	0,08	
	13	"	ф 6 АI ℓ = 380	64	0,09	
	14	"	ф 6 АI ℓ = 530	8	0,12	
	КР-8	см. данный проект	каркас	2	17.4	
	КР-9	"	каркас	4	20,5	
	С-1	"	сетка	4	0.8	
	С-2	"	сетка	4	1.19	
			материалы:			
			расход бетона М300 составит м³	7.0		
Монолитная рама Р-3	2	Гост 5781-75	ф 40 АIII ℓ = 4500	3	44.4	
	3	"	ф 20 АIII ℓ = 1400	2	3.45	
	18	"	ф 28 АIII ℓ = 3500	3	16.9	
	5	"	ф 10 АI ℓ = 7480	4	4.61	
	8	"	ф 10 АI ℓ = 3230	4	1.99	
	9	"	ф 10 АI ℓ = 2980	4	1.84	
	17	"	ф 10 АI ℓ = 6230	4	3.84	
	15	"	см. выше ф 6 АI ℓ = 375	41	0,08	
	19	"	ф 10 АI ℓ = 1390 (640 / 80 / 320 / 75)	100	0,86	
	20	"	ф 10 АI ℓ = 1240 (410 / 75 / 270)	100	0,77	

Марка изделия	Поз. обознач.	Обозначение	Наименование	Кол. шт.	Масса ед. кг.	Примечание
	13	Гост 5781-75	ф 6 АI ℓ = 380	76	6.09	
	14	"	ф 6 АI ℓ = 530	8	0.12	
	4	"	ф 28 АIII ℓ = 7480	2	36.2	
	С-1	см. данный проект	сетка	4	0.8	
	С-2	"	сетка	4	1.19	
	КР-1	"	каркас	3	88.9	
	КР-4	"	"	2	14.7	
	КР-5	"	"	2	11.5	
	КР-6	"	"	3	62.4	
	КР-7	"	"	4	32.11	
	КР-8	"	"	2	17.4	
		"	материалы:			
			расход бетона М300 составит м³	7.19		

Привязан

Инв.№

Инв.№ подл. | Подпись и дата | Взам. инв.№

Нач. маст.	Шестопалов	
Гл. инж. м.	Кричевский	
ГИП	Шумов	
ГИП	Милковский	
Рук. гр. инж.	Логинова	
Вед. лрх	Панферов	
Проверил	Ведяшова	
Разраб.	Кириллова	

ТП 262-26-1

Здание проектных организаций конструкциях ИИ-04 на 600 сотрудников вариант с гаражом стоянкой на 10 машин

Стадия	Лист	Листов
Р		

Монолитные рамы Р-1÷Р-3 Спецификация арматуры.

1009-12

Типовой проект альбом VIII

Марка изделия	Поз. обознач	Обозначение	Наименование	Кол. шт.	Масса ед кг	Примечание
Монолитная рама Р-4	КР-1	см. данный проект	каркас	3	88,9	
	КР-2	—"—	—"—	2	46.5	
	КР-3	—"—	—"—	2	27.1	
	КР-4	—"—	—"—	2	14.7	
	КР-5	—"—	—"—	2	11.5	
	2	Гост 5781-75	ф 40 АIII ℓ=4500	3	44.4	
	3	—"—	ф 20 АIII ℓ=1400	2	3.45	
	18	—"—	ф 28 АIII ℓ=3500	5	16,9	
	5	—"—	ф 10 АI ℓ=7480	4	4.61	
	6	—"—	ф 10 АI ℓ=5980	4	3.69	
	7	—"—	ф 10 АI ℓ=4730	4	2.92	
	8	—"—	ф 10 АI ℓ=3230	4	1.99	
	9	—"—	ф 10 АI ℓ=2980	4	1.84	
	15	—"—	ф 6 АI 50 50 ℓ=375 (475)	41	0,084	
	19	—"—	ф 10 АI 640 ℓ=1390 (80, 520, 75)	124	0,86	
	20	—"—	ф 10 АI 440 ℓ=1240 (75, 270)	124	0.77	
	13	Гост 5781-75	ф 6 АI ℓ=380	100	0,09	
	14	—"—	ф 6 АI ℓ=530	8	0.12	
	КР-7	см. данный лист	каркас	4	32,11	
	КР-8	—"—	—"—	4	17.40	
	С-1	—"—	сетка	4	0.8	
	С-2	—"—	—"—	4	1.19	
			материалы:			
			Расход бетона М300 составит м³	9.54		

Выборка стали на монолитные рамы

Марка изделия	Арматурные изделия: Сталь AI Гост 5781-75				Сталь AIII Гост 5781-75				Итого
	12	10	8	6	28	20	40	6	
Р-1	231.30	257.30	19.95	72.68	180.70	298.95	394.50	7.96	1463,34
Р-2	255,30	159.62	19.95	54.80	331.40	142.05	325,50	7.96	1296,58
Р-3	255,30	235,12	13,30	18,92	321,70	178,40	133,20	7.96	1163,90
Р-4	207,00	330,92	13,30	22,88	192,8	264,40	133,20	7,96	1172,46

Выборка стали на монолитные вставки, пояса, балки

Марка изделия	Арматурные изделия: Сталь AI по Гост 5781-75				Сталь AIII по Гост 5781-75				Итого
	16	10	8	6	25	20	12	6	
МВ-1			19.04		87.6				106.6
МВ-2			14.9		69.2				84.1
МВ-3			13,5		60,0				73.5
МВ-4			9.7		50.8				60.5
МВ-5		4.0	13.1		50.8				67.9
МВ-6		4.0	12.6		50.8				67.4
МВ-7			11.5		50.8				62.3
МВ-8			11.5		50.8				62.3
МВ-9			9.0		54.0				63.0
МВ-10			12.4		69.2				81.6
МВ-11			14.3		81.6	14.8		4.24	114.9
МВ-11А			22.8		69.2	14.8		4.24	111.1
МВ-12		6.3	15.6		81.6	14.8		4.24	122.5
МВ-12А		5.56	14.0		69.2	14.8		4.24	107.8
МВ-13			9.1		64.8	—	—	—	73.9
МВ-13А			7.8		79.2	—	—	—	87.0
МВ-14			9.52		64.8	—	—	—	84.3
МВ-14А			8.2		79.2	—	—	—	87.4
МП-1				29.0			106.6		135.6
МП-2		89.4		169.2			257.5		516.1
МП-3	195.6			134.1			270.8		600.5
БМ-1		9.32	8.7			27.9			45.8
БМ-2			4.2		29.2				33.4

Перечень элементов на подпольные каналы

Поз. обознач.	Наименование	Кол. шт.	Масса ед.	Примечание
	Плиты перекрытия			
ПТП 8	ПТП 8-11-9	84	0,198	
ПТП 12.5	ПТП 12.5-16-14	18	0,445	
ПТ-5	ПТ-5	1	1.56	
ПТ-2	ПТ-2	3	0,85	
ПТ-2Д	ПТ-2Д	1	0,23	
ПТ-4	ПТ-4	1	1.22	
П8-8	П8-8	16	0,87	
П8д-8	П8д-8	3	0,21	
	Лотки			
Л8-5	Л8-5	8	3,90	
Л8д5	Л8д5	5	0,5	
	Перемычки			
ПР-4	ПР3-24.12.14	8	0,100	
ПР-1	ПР2-15.12.14	15	0,075	
ПР-2	ПР1-12.12.6	6	0,025	
ПР-5	ПР4-28.12.14	3	0,125	
	Монолитные участки			
УМ-1		1		
ПМ-1		28		
ПМ-2		8		
ПМ-3		4		

Инв. № подл. | Подп. и дата | Взам. инв. №

Привязал			
Инв. №			

Нач. маст.	Шестопалов	
Гл. инж. м.	Кричевский	
РАП	Шумов	
СНП	Миаковский	
Рук. группы	Логинова	
Вед. арх.	Панферов	
Провер.	Ведяшова	
Разраб.	Кириллова	

тп 262-26-1

Здание проектных организаций в конструкциях ИИ-04 на 600 сотрудников, вариант с гаражом стоянкой на 40 автомобилей

Стадия	Лист	Листов
Р	КС-018	

Монолитная рама Р-4
Перечень элементов
Выборка стали

ЦНИИЭП зрелищных зданий и спортивных сооружений им. Б.С. Мезенцева

1009-12

Формат 22

Типовой проект

Альбом VIII

План подпорных стен пандуса

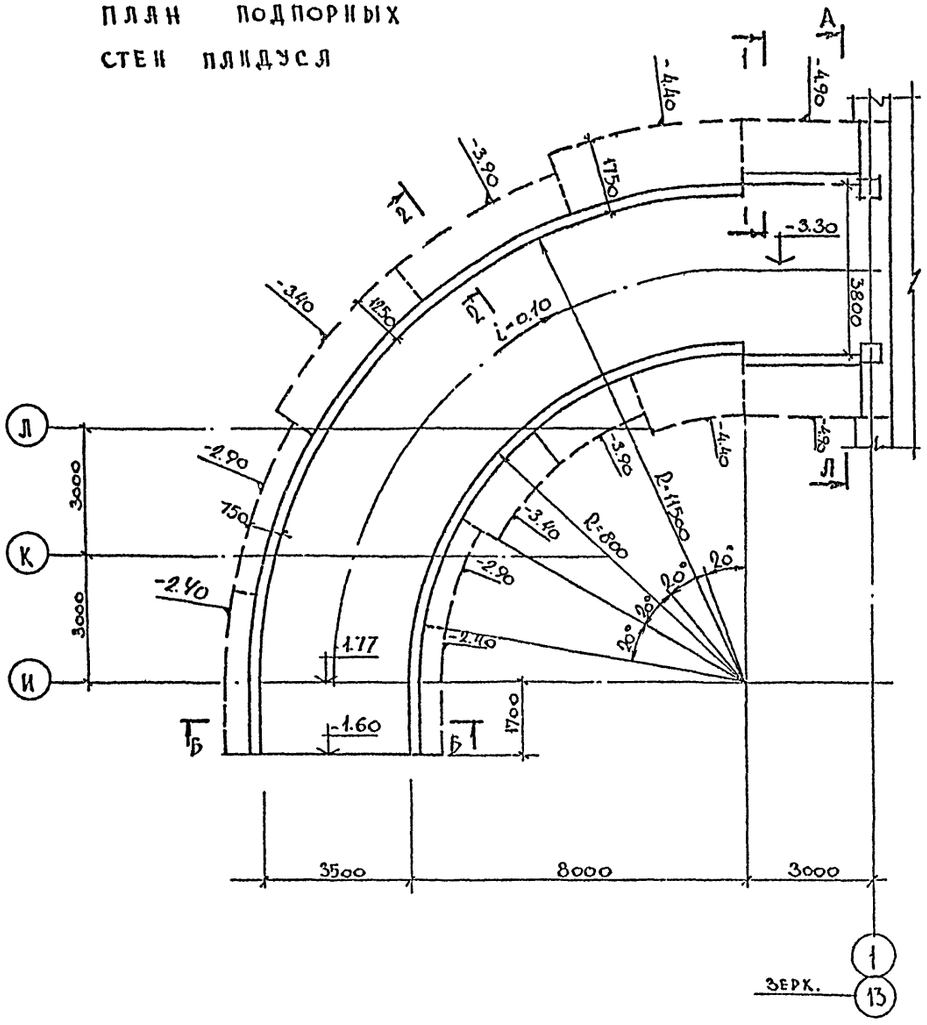

1 – 1

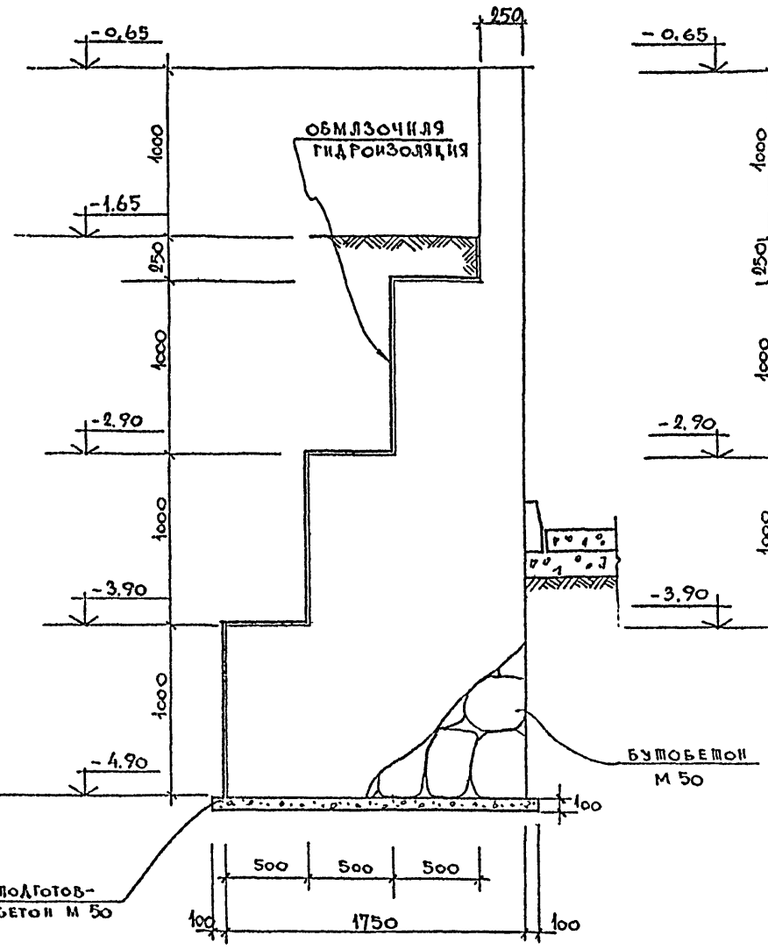

2 – 2

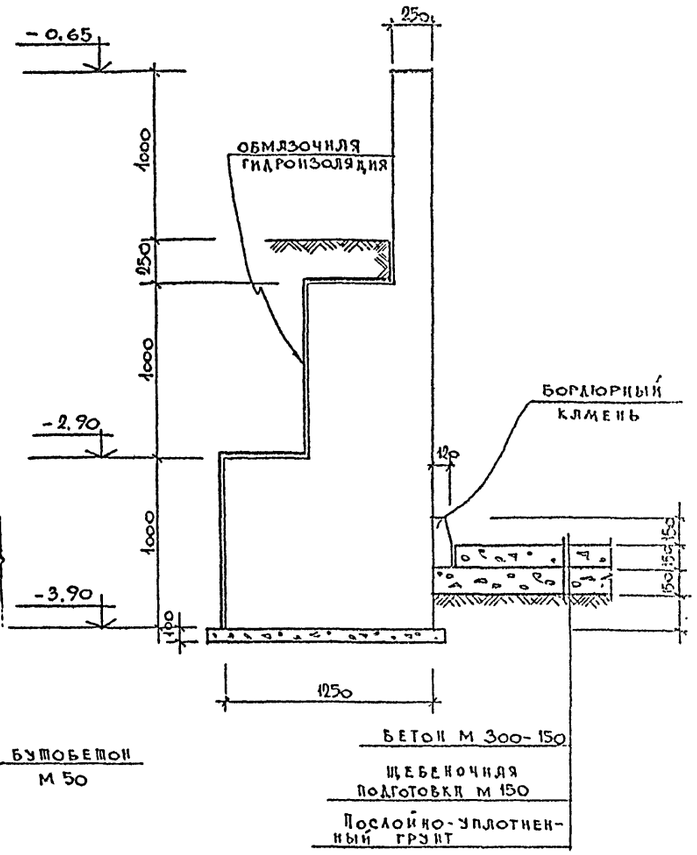

А – А

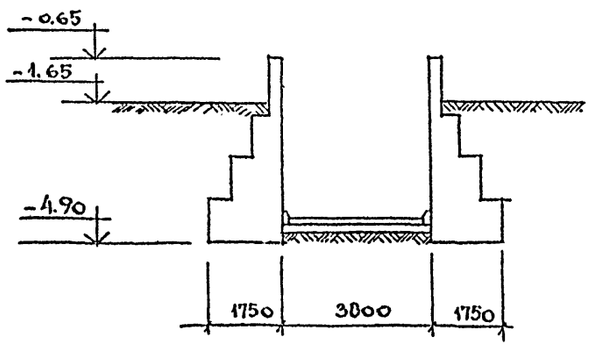

Б – Б

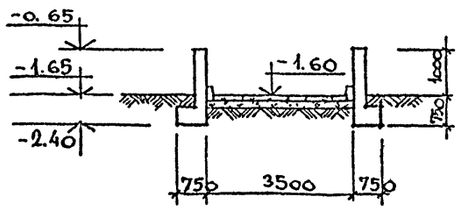

Примечания

1. Засыпка фундаметов грунтом производить после укладки бетона пандуса
2. Вертикальные плоскости, соприкасающиеся с грунтом, обмазать битумной мастикой за 2 раза.

Расход бутобетона составит – 80,8 м³

Нач. маст.	Шестопалов		
Гл. инж. м.	Кричевский		
ГАП	Шумов		
ГИП	Милковский		
Рук. гр. инж.	Логинова		
Вед. арх.	Панферов		
Проверил	Ведянова		
Разраб.	Кириллова		

Привязан

тп 262-26-1

Здание проектных организаций в конструкциях ИИ-04 на 600 сотрудников. Вариант с гаражом стоянкой на 40 автомобилей

Конструкция пандуса

Стадия	Лист	Листов
Р	КС-019	

Зрелищных зданий и спортивных сооружений им. Бс Мезенцева

1009-12

Формат 22

Инв. № подл. | Подп. и дата | Взам. инв. №

Типовой проект Альбом VIII

План перекрытия на отм. -0,08

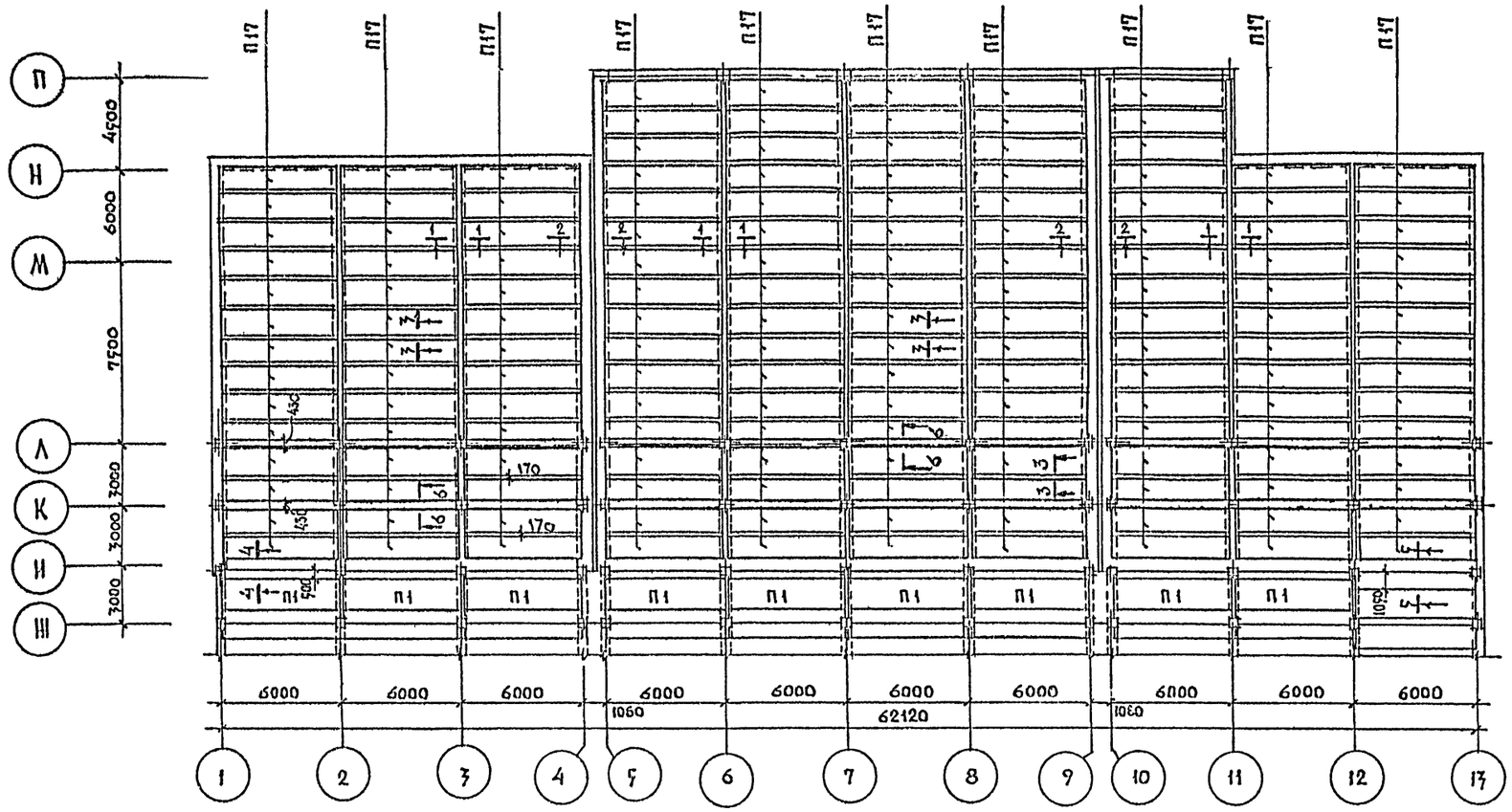

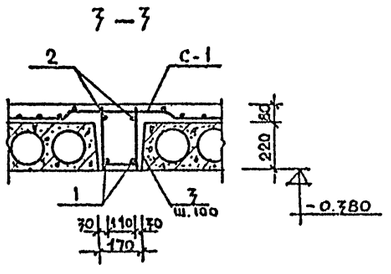

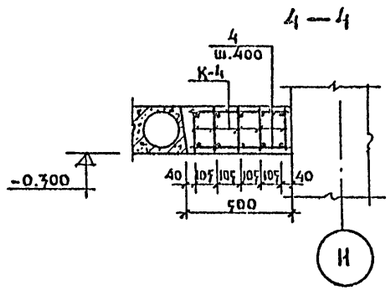

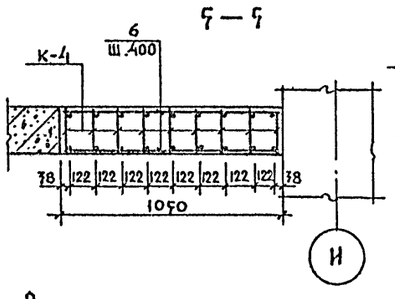

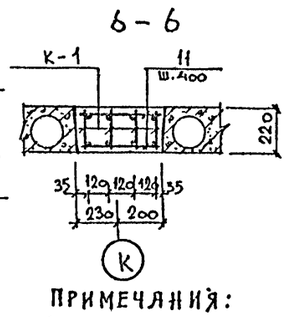

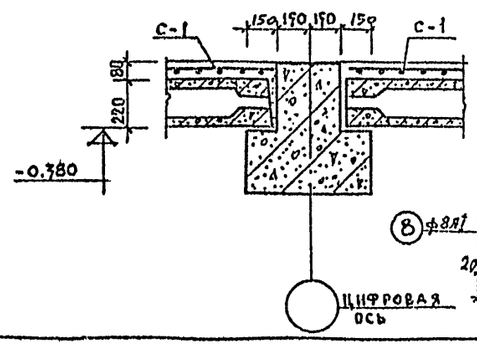

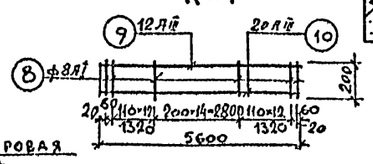

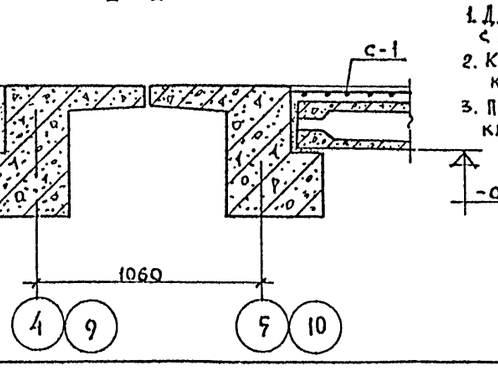

Примечания:

1. Данный лист см. совместно с листами АС-01,02; КС-010.
2. Каркас К-4 см. альбом 0 лист КС-015.
3. Привязку L 50×5 к стержням каркаса см. узел А в альбоме 0 на листе КС-013.

Перечень элементов

Поз. обознач.	Наименование	Кол. шт.	Масса ед.т.	Приме-чание
П1	ПК8-58-15	9	2,71	
П17	ПТ 57-12	170	2,0	
3-3	Монолитная вставка	140		
1	ф 25 AII ℓ=5400	2	20,74	
2	ф 10 AI ℓ=5400	2	3,33	
3	280 110 ф8AI ℓ=790	60		
	280 Материал: Бетон марки 300 м³	0,26		
С-1	Сетка 100/250/6/4 ГОСТ 8478-66 м²	1512	4253,6	
	Материал: Бетон марки М300 м³ 121			
4-4	Сечение	9		
К-4	Каркас	5	22,82	См. альб. 0 л. КС-015
4	ф 6 AI ℓ=480	30	0,11	
5	L 50×5 ℓ=480	2	1,81	
	Материал: Бетон марки М200 м³ 0,66			
5-5	Сечение	1		
К-4	Каркас	9	22,89	См. альб. 0 л. КС-015
6	ф 6 AI ℓ=1030	30	0,23	
7	L 50×5 ℓ=1030	2	3,88	
	Материал: Бетон марки М200 м³ 1,39			
6-6	Сечение	20		
К-1	Каркас	4	22,02	См. данный лист
11	ф 6 AI ℓ=410	30	0,09	
12	L 50×5 ℓ=410	40	1,54	
	Материал: Бетон марки М200 м³ 0,57			

Ведомость стержней

Марка эл-та	Каркас	Поз	Эскиз или сечение	Ø мм	Длина мм	Кол. шт	Масса общая кг
Сеч. 6-6	К-1	8	200	8 AI	200	41	22,05
		9	5600	12 AII	5600	1	
		10	5600	2 Л II	5600	1	

Выборка стали на 1 элемент, кг.

Марка	Арматурные изделия								Итого
	Сталь AI ГОСТ 5781-61			Сталь A III ГОСТ 5781-61				ГОСТ 8509-72	
	6	8	10	25	20	12		L 50×5	
3-3		20.4	6.66	41.48					68.54
4-4	3,3	17.2			71.25	25.65		3.62	121.02
5-5	6,9	30.96			128.25	46.17		7.76	220.04
6-6	2.7	12.96			57.24	19.8		3.08	93.78

Привязан

Инв. N

Инв. N подл. | Подпись и дата | Взам. инв. N

Нач. маст	Шестопалов		
Гл. инж. м	Кричевский		
ГАП	Шумов		
ГИП	Милковский		
Рук. гр. инж.	Логинова		
Вед. арх	Панферов		
Провер.	Милковский		
Разраб.	Шемчук		

тп 262-26-1

Здание проектных организаций в конструкциях НН-04 на 600 сотрудников. Вариант с гаражом стоянкой на 40 автомобилей

Стадия	Лист	Листов
Р	КС-020	

План перекрытия на отм. -0.08

Зрелищных зданий и спортивных сооружений им. Б.С. Мезенцева

1009-12

Формат 22

Альбом VIII

Типовой проект

ПЕРЕЧЕНЬ ЭЛЕМЕНТОВ НА МОНОЛИТНЫЕ ВСТАВКИ, ПОЯСА, БАЛКИ

Марка изделия	Поз. обозн.	Наименование	Кол. шт.	Масса ед. кг.	Примечание
1	2	3	4	5	6
МВ-1	1	Ф25 AIII ℓ=5700	4	21.9	
	4	Ф8 AI 370×430 ℓ=1720	28	0.68	
		Материалы:			
		Расход бетона М200 м³	1.25		
МВ-2	2	Ф25 AIII ℓ=4500	4	17.3	
	4	Ф8 AI ℓ=1720	22	0.68	
		Материалы:			
		Расход бетона М200 м³	1.00		
МВ-3	3	Ф25 AIII ℓ=3900	4	15.0	
	4	Ф8 AI ℓ=1720	20	0.68	
		Материалы:			
		Расход бетона М200 м³	0.9		
МВ-4	5	Ф25 AIII ℓ=3300	4	12.7	
	6	Ф8 AI 240×430 ℓ=1460	17	0.57	
		Материалы:			
		Расход бетона М200 м³	0.5		
МВ-5	5	Ф25 AIII ℓ=3300	4	12.7	
	7	Ф8 AI 430×480 ℓ=1940	17	0.77	
	14	Ф10 AI ℓ=3300	2	2.0	
		Материалы:			
		Расход бетона М200 м³	0.9		
МВ-6	5	Ф25 AIII ℓ=3300	4	12.7	
	8	Ф8 AI 430×450 ℓ=1880	17	0.74	
	14	Ф10 AI ℓ=3300	2	2.0	
		Материалы:			
		Расход бетона М200 м³	0.86		
МВ-7	5	Ф25 AIII ℓ=3300	4	12.7	
	4	Ф8 AI ℓ=1720	17	0.68	
		Материалы			
		Расход бетона М200 м³	0.73		
МВ-8	5	Ф25 AIII ℓ=3300	4	12.7	
	4	Ф8 AI ℓ=1720	17	0.68	
		Материалы:			
		Расход бетона М200	0.71		
МВ-9	26	Ф25 AIII ℓ=7600	4	17.5	
	16	Ф8 AI 160×430 ℓ=1300	18	0.5	
		Материалы:			
		Расход бетона М200 м³	0.4		
МВ-10	12	Ф25 AIII ℓ=4500	4	17.3	
	17	Ф8 AI 330×430 ℓ=1640	19	0.65	
		Материалы:			
		Расход бетона М200 м³	0.76		
МВ-11	15	Ф25 AIII ℓ=5100	4	20.4	
	18	Ф20 AIII ℓ=1500	4	3.7	
	8	Ф8 AI ℓ=1880	17	0.74	

1	2	3	4	5	6
МВ-11	17	Ф8 AI 330×330 ℓ=1440	3	0.57	
	С-1	Ф6 AIII ℓ=380	40	0.09	
	С-2	Ф6 AIII ℓ=160	16	0.04	
		Материалы:			
		Расход бетона М200 м³	1.41		
МВ-11А	12	Ф 25 AIII ℓ=4500	4	17.3	
	18	Ф 20 AIII ℓ=1500	4	3.7	
	8	Ф 8 AI ℓ=1880	15	0.74	
	17	Ф 8 AI ℓ=1440	3	0.57	
	С-1	Ф 6 AIII ℓ=380	40	0.09	
	С-2	Ф 6 AIII ℓ=160	16	0.04	
		Материалы:			
		Расход бетона М200 м³	1.23		
МВ-12	15	Ф 25 AIII ℓ=5100	4	20.4	
	19	Ф 8 AI 760×430 ℓ=2100	17	0.82	
	20	Ф 10 AI ℓ=5100	2	3.15	
	18	Ф 20 AIII ℓ=1500	4	3.7	
	17	Ф 8 AI ℓ=1440	3	0.57	
	С-1	Ф 6 AIII ℓ=380	40	0.09	
	С-2	Ф 6 AIII ℓ=160	16	0.04	
		Материалы:			
		Расход бетона М200 м³	1.72		
МВ-12А	12	Ф 25 AIII ℓ=4500	4	17.3	
	19	Ф 8 AI ℓ=2100	17	0.82	
	29	Ф 10 AI ℓ=4500	2	2.78	
	18	Ф 20 AIII ℓ=1500	4	3.7	
	17	Ф 8 AI ℓ=1440	3	0.57	
	С-1	Ф 6 AIII ℓ=380	40	0.09	
	С-2	Ф 6 AIII ℓ=160	16	0.04	
		Материалы:			
		Расход бетона М200 м³	1.53		
МВ-13	25	Ф 25 AIII ℓ=4200	4	16.2	
	17	Ф 8 AI ℓ=1640	14	0.65	
		Материалы:			
		Расход бетона М200 м³	0.86		
МВ-13А	26	Ф 25 AIII ℓ=3600	4	19.8	
	17	Ф 8 AI ℓ=1640	12	0.65	
		Материалы:			
		Расход бетона М200 м³	0.94		
МВ-14	25	Ф 25 AIII ℓ=4200	4	16.2	
	4	Ф 8 AI ℓ=1720	14	0.68	
		Материалы:			
		Расход бетона М200 м³	0.92		
МВ-14А	26	Ф 25 AIII ℓ=3600	4	19.8	
	4	Ф 8 AI ℓ=1720	12	0.68	
		Материалы:			
		Расход бетона М200 м³	0.8		

1	2	3	4	5	6
МП-1	21	Ф12 AIII п.м.	120	106.6	
	22	Ф6 AIII 150×260 ℓ=1510	100	0.27	
		Материалы:			
		Расход бетона М200 м³	3.94		
МП-2	21	Ф12 AIII п.м.	290	257.5	
	28	Ф10 AI п.м.	145	89.4	
	29	Ф6 AI 440×580 ℓ=2130	360	0.47	
		Материалы:			
		Расход бетона М200 м³	103.0		
МП-3	21	Ф12 AIII п.м.	305	270.8	
	28	Ф16 AI п.м	124	197.6	
	30	Ф6 AI 330×580 ℓ=1910	300	0.42	
	31	Ф6 AI 330×350 460 ℓ=1230	300	0.27	
		Материалы:			
		Расход бетона М200 м³	17.4		
БМ-1	10	Ф10 AI ℓ=3770	4	2.33	
	11	Ф8 AI ℓ=2220 430×620	10	0.87	
	9	Ф20 AIII ℓ=3770	3	9.3	
		Материалы:			
		Расход бетона М200 м³	1.03		
БМ-2	24	Ф8 AI 430×400 ℓ=1780	6	0.71	
	23	Ф25 AIII ℓ=1900	4	7.3	
		Материалы:			
		Расход бетона М200 м³	0.3		

Инв.№ подл. | Подп. и дата | Взам. инв.№

Привязан			
Инв.№			

Нач.мас.	Шестопалов	
Гл.инж.м.	Кричевский	
ГАП	Шумов	
ГИП	Милковский	
Рук.гр.инж.	Логинова	
Вед.арх.	Панферов	
Провер.	Милковский	
Разраб.	Кириллова	

ТП 262-26-1

Здание проектных организаций в конструкциях НИ-04 на 600 сотрудников. Вариант с гаражом стоянкой на 40 автомобилей

Стадия	Лист	Листов
Р	КЖ-021	

Перечень элементов на монолитные вставки, пояса, балки

ЦНИИЭП зрелищных зданий и спортивных сооружений им. Б.С. Мезенцева

1009-12

Формат А2

Альбом VIII

Типовой проект

Поз. обозн.	Обозначение	Наименование	Кол. шт.	Масса ед.т.	Примеч.
		Сборные бетонные и жел.бетонные изделия			
		Блоки бетонные для стен подвала.			
ФС-7	ГОСТ 13579-78	ФБС 24.7.6-Т	319	1.67	
ФСН-7	—"—	ФБС 12.7.7-Т	144	0.38	
ФС12-7	—"—	ФБС 12.7.6-Т	36	0.79	
ФС-6	—"—	ФБС 24.6.6-Т	70	1.96	
ФС9-7	—"—	ФБС 9.7.6-Т	14	0.59	
ФС9-5	—"—	ФБС-9.6.6-Т	2	0.7	
		Плиты для ленточных фундаментов			
Ф-8	1.112-5 вып.2	ФЛ 8.24-2	68	1.39	
		Плиты перекрытия каналов			
ПТ-2	3.006-2 8.1	ПТ-2	7	0.85	
ПТ-2А	—"—	ПТ-2А	1	0.23	
ПТ-4	—"—	ПТ-4	1	1.22	
ПТ-7	—"—	ПТ-7	1	1.76	
ПТ8-8	—"—	П8-8	16	0.87	
П8д-8	—"—	П8д-8	7	0.21	
ПТП12.7	Серия 1.243-2	ПТП 12.7-16-14	18	0.449	
ПТП8	—"—	ПТП 8-11-9	34	0.198	
		Лотки			
Л8-7	Серия 3.006-2Б1	Л8-7	8	3.9	
Л8д7	—"—	Л8д7	7	0.7	
		Перемычки			
ПР-1	Серия 1.138-10Б.1	ПР2-17.12.14	17	0.079	
ПР-2	—"—	ПР1-12.12.6	6	0.025	
ПР-7	—"—	ПР7-19.12.14	4	0.075	
ПР-4	—"—	ПР7-24.12.14	9	0.100	
ПР-5	—"—	ПР4-28.12.14	3	0.125	
		Монолитные бетонные и жел.бетонные изделия			
ФМ-1	Альбом VIII л. КС-08	Монолитный фундамент	7		
ФМ-2	—"— КС-08	—"—	2		
ФМ-7	—"— КС-09	—"—	11		
ФМ-4	—"— КС-09	—"—	7		
ФМ-5	—"— КС-09	—"—	7		
		Монолитные вставки			
МВ-1	Альбом VIII л. КС-02÷КС-07	МВ-1 л. КС-02÷КС-04	17		
МВ-2	—"— л. КС-02÷КС-07	МВ-2 —"—	4		
МВ-7	Альбом VIII л. КС-02÷КС-04	МВ-7	4		
МВ-4	—"— л. —"—	МВ-4	17		
МВ-5	—"— л. —"—	МВ-5	2		
МВ-6	—"— л. —"—	МВ-6	2		
МВ-7	—"— л. —"—	МВ-7	2		
МВ-8	—"— л. —"—	МВ-8	2		
МВ-9	—"— л. —"—	МВ-9	4		
МВ-10	—"— л. —"—	МВ-10	4		
МВ-11	—"— л.КС-04	МВ-11	1		
МВ-11А	—"— л.КС-04	МВ-11А	1		
МВ-12	—"— л.КС-04	МВ-12	1		
МВ-12А	—"— л.КС-04	МВ-12А	1		
МВ-13	—"— л.КС-02÷КС-04	МВ-13	1		
МВ-13А	—"— л. —"—	МВ-13А	1		
МВ-14	—"— л. —"—	МВ-14	1		
МВ-14А	—"— л. —"—	МВ-14А	1		
		Монолитные пояса			
МП-1	—"— л. КС-04	МП-1 (п.м.)	32		
МП-2	—"— л. —"—	МП-2	71		
МП-7	—"— л. КС-02	МП-7	62		
		Монолитные балки			
БМ-1	—"— л.КС-02÷КС-07	БМ-1	2		
БМ-2	—"— л. —"—	БМ-2	2		
		Монолитные рамы			
Р-1	Альбом VIII л.КС-011	Р-1	7		
Р-2	—"— л.КС-011	Р-2	4		
Р-7	—"— л. КС-012	Р-7	2		
Р-4	—"— л. КС-012	Р-4	2		
		Монолитные участки			
УМ-1	Альбом VIII л. КС-07	УМ-1	1		
		Плиты монолитные			
ПМ-1	Альбом VIII л. КС-06	ПМ-1	28		
ПМ-2	—"— л. —"—	ПМ-2	8		
ПМ-7	—"— л. —"—	ПМ-7	4		

Поз. обозн.	Обозначение	Наименование	Кол. шт.	Масса ед.т.	Примеч.
—	Альбом VIII л.КС-019	Пандус	2		
	Металлические	изделия и материалы:			
БУ-III-2	Серия ТДК-И-I-77/10	Защитные ворота			
		БУ-III-2	2	2.78	
ДУ-IV-2	ТДК-И-1-68 ч.II. раздел IV	Двери ДУ-IV-2	2	0.403	
УЗС-2Б	ТДК-И-1-68 ч.II раздел III	Защитное устр-во УЗС-2Б	1	0.308	
	Сборные жел. бетонные изделия				
П1	Серия НИ-04-4 вып.19	ПКВ-58.15	9	2.71	
П17	Серия 1.141-1 вып.13	ПТП 57-12	170	2.0	

Привязан

Инв.№

Взам.инв.№ | Подп. и дата | Инв.№ подл.

Нач.маст	Шестопалов		
Гл.инж.м	Кричевский		
ГАП	Шумов		
ГИП	Милковский		
Рукгрупп	Логинова		
Вед.арх.	Панферов		
Провер.	Милковский		
Разраб.	Кириллова		

тп 262-26-1

Здание проектных организаций в конструкциях НИ-04 на 600 сотрудников. Вариант с гаражом-стоянкой на 40 автомобилей

Стадия	Лист	Листов
Р	КС-022	

Сводная спецификация ниже отм. 0.00

ЦНИИЭП зрелищных зданий и спортивных сооружений им. Б.С. Мезенцева

1009-12 Формат 22

Альбом VIII

Типовой проект

Лист	Наименование	стр	примеч.
ОВ-1	Заглавный лист		
ОВ-2	Сводная спецификация. Отопление, теплоснабжение, вентиляция		
ОВ-3	План в осях „1-7"		
ОВ-4	План в осях „7-13"		
ОВ-5	Схемы системы отопления и вентиляции		
ОВ-6	Установка системы П6. План, разрезы 1-1; 2-2. Спецификац.		
	Схема обвязки калориферов сист. П6		
ОВ-7	Установка систем В14, В15 План, Разрезы 1-1; 2-2. Спецификация.		

ТЕПЛОСНАБЖЕНИЕ

Теплоснабжение гаража предусмотрено из теплового пункта основного здания.

Данные о теплоносителе и схемах присоединения даны на листе ОВ-3.

Пояснения к проекту

Отопление

Для помещения гаража на 40 машин запроектирована самостоятельная ветка отопления от теплового узла, расположенного в машзале №1.

Система отопления принята однотрубная, горизонтальная с нижней разводкой магистральных трубопроводов.

В качестве нагревательных приборов приняты Конвекторы типа „КН-20".

Магистральные трубопроводы, прокладываемые в машзале №1 и под потолком цокольного этажа, изолируются пухшнуром из мин.ваты в оплетке капроновым шелком ТУ36-887-67 марки „200" δ=40 мм с оберткой лакостеклотканью.

Вентиляция

Для гаража на 40 машин запроектирована одна приточная система П6 и две вытяжные системы В14 и В15 с механическим побуждением

Воздухообмен принят по схеме „сверху-вниз-вверх" Воздух подается сосредоточенными струями, направленными в проезды.

Удаляется воздух из верхней и нижней зоны поровну. Воздуховоды для удаления воздуха из нижней зоны располагаются в колесоотбойных устройствах.

Основные показатели

Наименование	Теплоноситель внешней сети °С		Показатель при расчетной температуре °С		
	150°-70°С	95-70°С	-20	-30	-40
Пл. здания общая кв.м	1300				
Удельный расход тепла на отопление на 1 кв.м общей площади к кал/ч. кв.м			42	52	57
Расчетный расход тепла к кал/ч. на отопление на приточную вентиляцию	—	—	227900	298330	361700
			54900	68330	73700
			173000	230000	288000
Расчетные потери давления кгс/кв.м в системе отопления	150-70°		900	1000	1000
		95-70	1500	1600	1600
в системе теплоснабжения приточной вентиляции	150-70°		2500	3000	3000
		95-70°	2000	2500	2500
Воздухопроизводительность приточных систем м³/час	—	—	41850	41850	41850
Установочная мощность. квт электродвигателей	150-70°	—	13,75	13,75	13,75
	—	95-70°	13,75	13,75	13,75

Марки системы *	Обслуживаемое помещение или оборудование	Тип вен. установки /агрегата/	Вентилятор							Электродвигатель			Воздухонагреватель														
			Тип	№	Схема исполнения	Вращен. положение кожуха	L м³/час	H кгс/м²	n об/мин	Тип	N квт	n об/мин	Характер подогрева	Расход воздух м³/час	Расч. темпер. t °С	Теплоноситель 95-70°С			Теплоноситель 150-70°С			Нагрев °С		Расход тепла к кал/час
																Тип	№	Кол.	Тип	№	Кол.	от	до	
П6	Гараж на 40 машин	А8-5а	Ц470	8	1	Л0°	20000	80	960	4А132М6	7,5	960	I подогр.	20000	-20	КВБ-П	10	2	КВС-П	10	2	-20	+10	173000
															-30	КВС-П	10	3	КВС-П	10	3	-30	+10	230000
															-40	КВБ-П	10	3	КВС-П	10	3	-40	+10	288000
В14	Гараж на 40 машин	А8-3	Ц470	8	6	Л0°	19100	56	850	4А132Б6	5,5	960	—	—	—	—	—	—	—	—	—	—	—	—
В15	Санузлы	А5100-1	Ц470	5	1	Л0°	2750	35	930	4А80А6	0,75	930	—	—	—	—	—	—	—	—	—	—	—	—

* Характеристики систем П1÷П5, В1÷В13 обслуживающие основное здание даны на листе ОВ-4 альбом II.

Типовой проект разработан в соответствии с действующими нормами и правилами и предусматривает мероприятия, обеспечивающие взрывную, взрывопожарную и пожарную безопасность при эксплуатации здания.

Гл. инженер проекта /Пукемо/

Инв. № подл. | Подп. и дата | Взам. инв. №

Привязан

Инв. №

Нач. отд.	Солдатов	
Гл. инж. отд.	Буцких	
Гип	Пукемо	
Рук. гр.	Коломенцева	
Провер.	Богомолова	
Разраб.	Пукемо	

ТП 262-26-1 ОВ

Здание проектных организаций в конструкциях КИ-04 на 600 сотрудников вариант с гаражом-стоянкой на 40 автомобилей

Стадия	Лист	Листов
Р	ОВ-1	7

Заглавный лист.

Экспериментальный и спортивных сооружений им. Ю. Мезенцева.

1009-12 Формат 22

Поз. обозначение	Обозначение	Наименование	Количество 36-70°С -20	-30	-40	150-70°С -20	-30	-40	Масса ед.м.	Примечание
1	2	3	4	5	6	7	8	9	10	11
		Отопление								
	ГОСТ 3262-75	Труба стальная 15,м	5	5	5	295	275	255		
	то же	то же 20,м	110	46	45	70	15	40		
	то же	то же 25,м	175	240	240	80	70	70		
	то же	то же 32,м	75	75	75	60	85	30		
	то же	то же 40,м	80	60	—	—	60	60		
	то же	то же 50,м	—	90	90	—	—	—		
	ГОСТ 18161-72	Вентиль запорный муфтовый 15кч18п ф15мм	—	60	60	—	—	—		
		то же ф20	—	—	—	2	—	—		
		то же ф25	2	2	2	2	2	2		
		то же ф32	2	2	2	—	2	2		
		то же ф40	2	—	—	—	—	—		
	ГОСТ 8437-75	Задвижка параллельная 30ч6бр ф50мм	—	2	2	—	—	—		
	ГОСТ 22595-77	Кран пробно-спускной сальник. 10Б19бК ф20	4	4	4	4	4	4		
	ГОСТП 20349-75	Радиатор „Комфорт" М/С 3К-И (шт., 6 сек. чуг.	33.4 / 31	108.4 / 39	108.4 / 38	65.5 / 23	85.4 / 29	85.4 / 28		
		РК20-0.4П	—	—	—	2.7 / 3	—	—		
		РК20-1.1П	—	—	—	—	3.3 / 3	3.9 / 3		
		РК20-1.4П	2.8 / 2	—	—	2.8 / 2	—	—		
		РК20-1.7П	1.7 / 1	3.4 / 2	3.4 / 2	—	3.4 / 2	3.4 / 2		
		РК20-2.3П	4.6 / 2	2.3 / 1	2.3 / 1	—	—	—		
		РК20-3.2П	70.5 / 27	83.6 / 33	73.6 / 23	25.6 / 8	16.0 / 5	16.0 / 5		
		РК20-3.2К	12.8 / 4	9.6 / 3	9.6 / 3	6.4 / 2	3.2 / 1	3.2 / 1		
		РК20-3.5П	—	16 / 8	16 / 8	30 / 6	49 / 14	49 / 14		
		РК20-3.5К	—	3.5 / 1	3.5 / 1	7 / 2	10.5 / 3	10.5 / 3		
		Теплоснабжение								
	ГОСТ 3262-75	Труба 15,м	4	4	4	4	4	4		
	то же	то же 32,м	—	—	—	2	2	2		
	то же	то же 49,м	2	2	2	110	—	—		
	то же	то же 50,м	—	—	—	—	140	140		
	ГОСТ 10704-76	то же 76×2,8мм	140	—	—	—	—	—		
	то же	то же 89×2,8мм	—	140	140	—	—	—		
	ГОСТ 18161-72	Вентиль запорный муфтовый 15кч18п ф15	2	2	2	2	2	2		
	то же	то же ф32	—	—	—	1	1	1		
	то же	то же ф40	1	1	1	—	—	—		
	ГОСТ 8437-63	Задвижка 30ч6бр ф50	—	—	—	4	—	—		
	то же	то же ф80	4	4	4	—	4	4		
	Арматурный завод „Красный профинтерн" г.Гусь-Хрустальный	Клапан регулирующ. с исполнительным механизмом ПР-1м тип 25ч 931нж Ку=4м³/ч Ду=15мм с пояснительной характер	—	—	—	1	1	—		

1	2	3	4	5	6	7	8	9	10	11
	Арматурный завод „Красный профинтерн" г.Гусь-Хрустальный	Клапан регулирующ. с исполнительным механизмом ПР-1м тип 25ч 931нж Ку=6.3т/ч Ду=15мм	—	—	—	—	—	1		
	то же	то же Ку=10м³/ч Ду=25мм	1	—	—	—	—	—		
	то же	то же Ку=16м³/ч Ду=25мм	—	1	1	—	—	—		
	п.у. ГОСТ 8823-73 п.о. „Термоприбор" г. Клин	Термометр ртутный технический прямой пределы 0°-160°С. Длина верхней части 240 мм Длина нижней части 103 мм	2	2	2	2	2	2		
	Ленинградский опытный завод	Бобышка сложенная Б 45° М 27×2-50	2	2	2	2	2	2		
	П-М27×2 ТМ4-2289-69 Свердловский опытный завод (703)	Пробка П27×2 ТМ4-2289-75	2	2	2	2	2	2		
		Изоляция трубопроводов								
	ТУ-36-887-67	Кирпич из минеральной ваты δ=30мм м³	—	—	—	0.46	0.52	0.52		
		Минераловатные полуцилиндры δ=40мм м³	0.85	0.65	0.65	—	—	—		
		Пароизоляционный м²	80	85	85	65	75	75		

Вентиляция

Поз. обозначение	Обозначение	Наименование	Кол.	Масса ед.м.	Примечание
ПБ	т. ОВ-6	Установка приточной системы ПБ в бокс-контейнере №3	1 комп.		
В14	т. ОВ-7	Установка вытяжной системы В14 в бокс-контейнере №4	1 комп.		
В15	т. ОВ-7	Установка вытяжной системы В15 в бокс-контейнере №4	1 комп.		
	Лист ОВ-39, альбом III	Воздуховоды из оцинкованных листов 400×400 п.м.	45		
		250×250	1		
		500×400	3		
		500×250	30		
		600×400	80		
		1000×400	20		
		1000×600	1		
		1600×500	45		
	ГОСТ 6613-73*	Сетка металлическая ячейки 10×10 м²	1.2		
	Серия 1.494-10 в.1	Решетки Р150 шт	26		
		Щелевые Р200 шт.	40		

Привязан

Инв. №

Нач. отд.	Солдатов		
Гл. инж. пр.	Бучнев		
ГИП	Пукено		
Рук. гр.	Сотников		
Разраб.	Богомолова		
Проверил	Пукено		

ТП 262-26-1 ОВ

Здание проектных организаций в конструкциях КИ-04 на 600 сотрудников, вариант с гаражом-стоянкой на 40 автомобилей.

Стадия	Лист	Листов
Р	ОВ-2	

Сводная спецификация отопление, теплоснабжение, вентиляция

Центральное проектно-конструкторское бюро по гражданским зданиям и сооружениям Госкомитета по делам строительства

1009-12 формат А2

Инв. № подл. | Подпись и дата | Взам. инв. №

Альбом ТП 262-26-1 ОВ

Типовой проект Альбом VIII

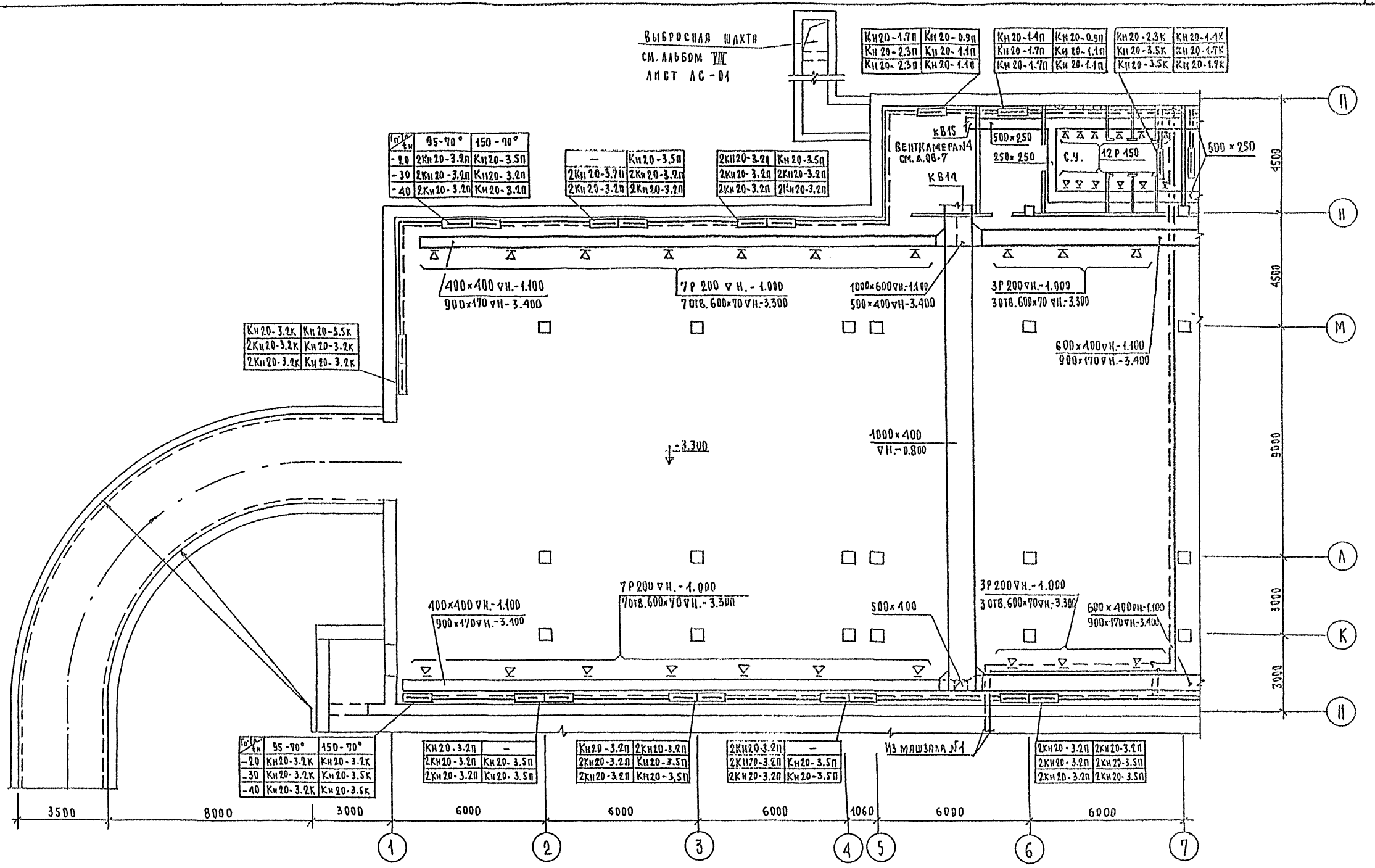
Выбросная шахта
см. альбом VIII
лист АС-01
Кн20-1.7п | Кн20-0.9п
Кн20-2.3п | Кн20-1.1п
Кн20-2.3п | Кн20-1.1п
Кн20-1.4п | Кн20-0.9п
Кн20-1.7п | Кн20-1.1п
Кн20-1.7п | Кн20-1.1п
Кн20-2.3к | Кн20-1.1к
Кн20-3.5к | Кн20-1.7к
Кн20-3.5к | Кн20-1.7к
кВ15
Венткамера N4
см. А.08-7
кВ14
500×250
250×250
С.Ч.
12Р150
500×250
4500
4500
9000
3000
3000
П
Н
М
Л
К
Н
400×400 ▽Н.-1.100
900×170 ▽Н-3.400
7Р200 ▽Н.-1.000
7отв.600×70 ▽Н.-3.300
1000×600 ▽Н.-1.100
500×400 ▽Н-3.400
3Р200 ▽Н.-1.000
3отв.600×70 ▽Н.-3.300
600×400 ▽Н.-1.100
900×170 ▽Н-3.400
-3.300
1000×400
▽Н.-0.800
500×400
Из машзала N1
Кн20-3.2к | Кн20-3.5к
2Кн20-3.2к | Кн20-3.2к
2Кн20-3.2к | Кн20-3.2к
2Кн20-3.2п | Кн20-3.5п
2Кн20-3.2п | Кн20-3.5п
2Кн20-3.2п | Кн20-3.5п

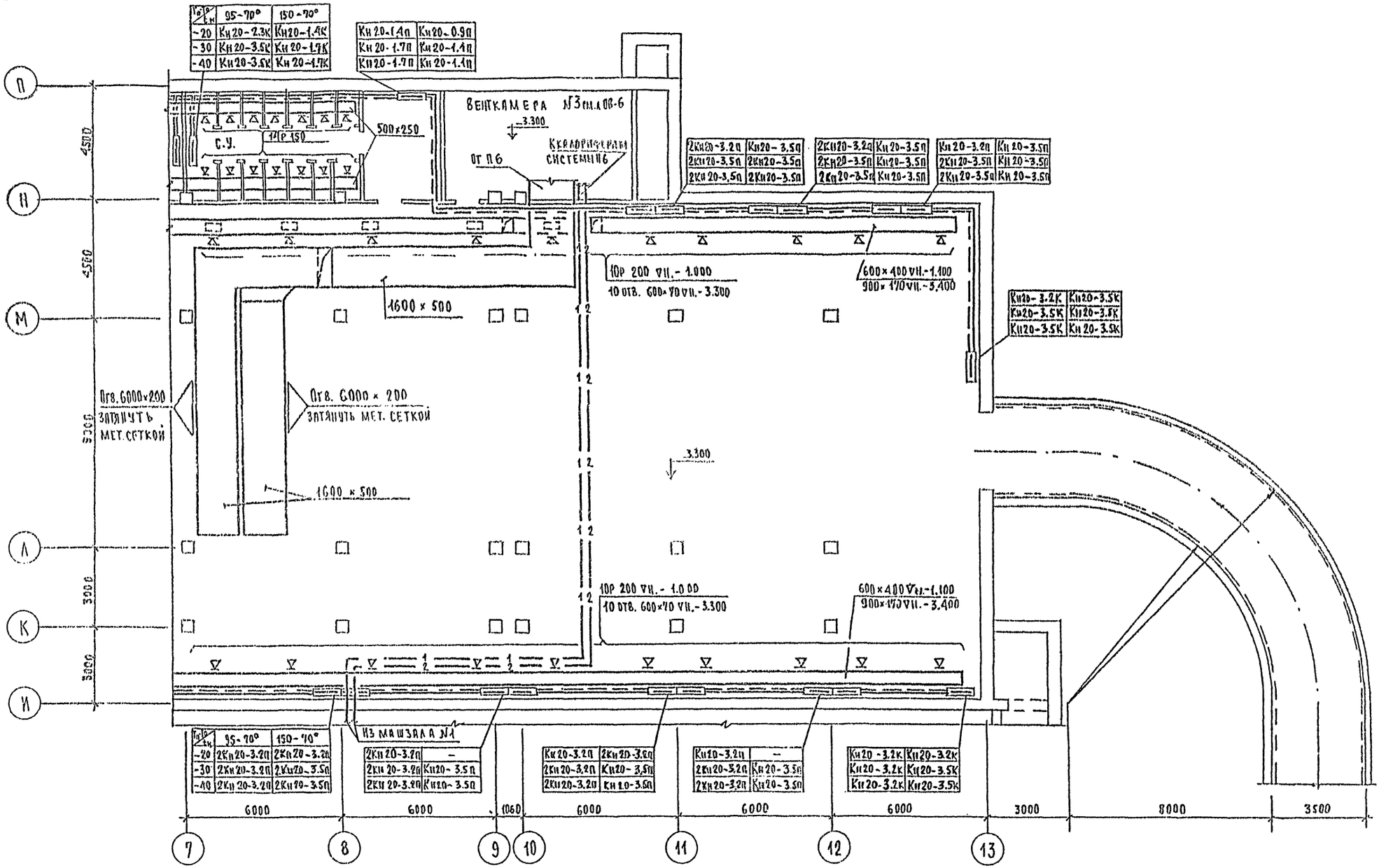

Примечание

Воздуховоды условно отнесены от стен.

НАЧ. ОТД.	СОЛДАТОВ	
ГЛ. ИНЖ. ОТД.	БУЦКИХ	
ГИП	ПУКЕМО	
РУК. ГР.	КОЛОМЕНЦЕВА	
СТ. ИНЖ.	РЫЖОВА	
РАЗРАБОТ	ТРЕФИЛОВ	
ПРОВЕРИЛ	ПУКЕМО	

ПРИВЯЗАН

ТП 262-26-1 ОВ

ЗДАНИЕ ПРОЕКТНЫХ ОРГАНИЗАЦИЙ В КОНСТРУКЦИЯХ ИИ-04 НА 600 СОТРУДНИКОВ. ВАРИАНТ С ГАРАЖОМ-СТОЯНКОЙ НА 40 АВТОМОБИЛЕЙ

СТАДИЯ	ЛИСТ	ЛИСТОВ
Р	ОВ-4	

ПЛАН В ОСЯХ „7-13".

ОРГАНИЗАЦИЯ ЗАЯВИЛА Р. ФЛОРИНСКИХ ГЛУЖЕНИЕ ... С. МЕЛЕНЦЕВА

1009-12 ФОРМАТ

ТИПОВОЙ ПРОЕКТ АЛЬБОМ VIII

СОГЛАСОВАНО

МАСТ. № 5 ... ОТДЕЛ № 4

МАСТ. № 5 ... ОТДЕЛ № 3

ИНВ. № ПОДЛ. | ПОДПИСЬ И ДАТА | ВЗАМ. ИНВ. №

Типовой проект Альбом VIII

Схема системы отопления

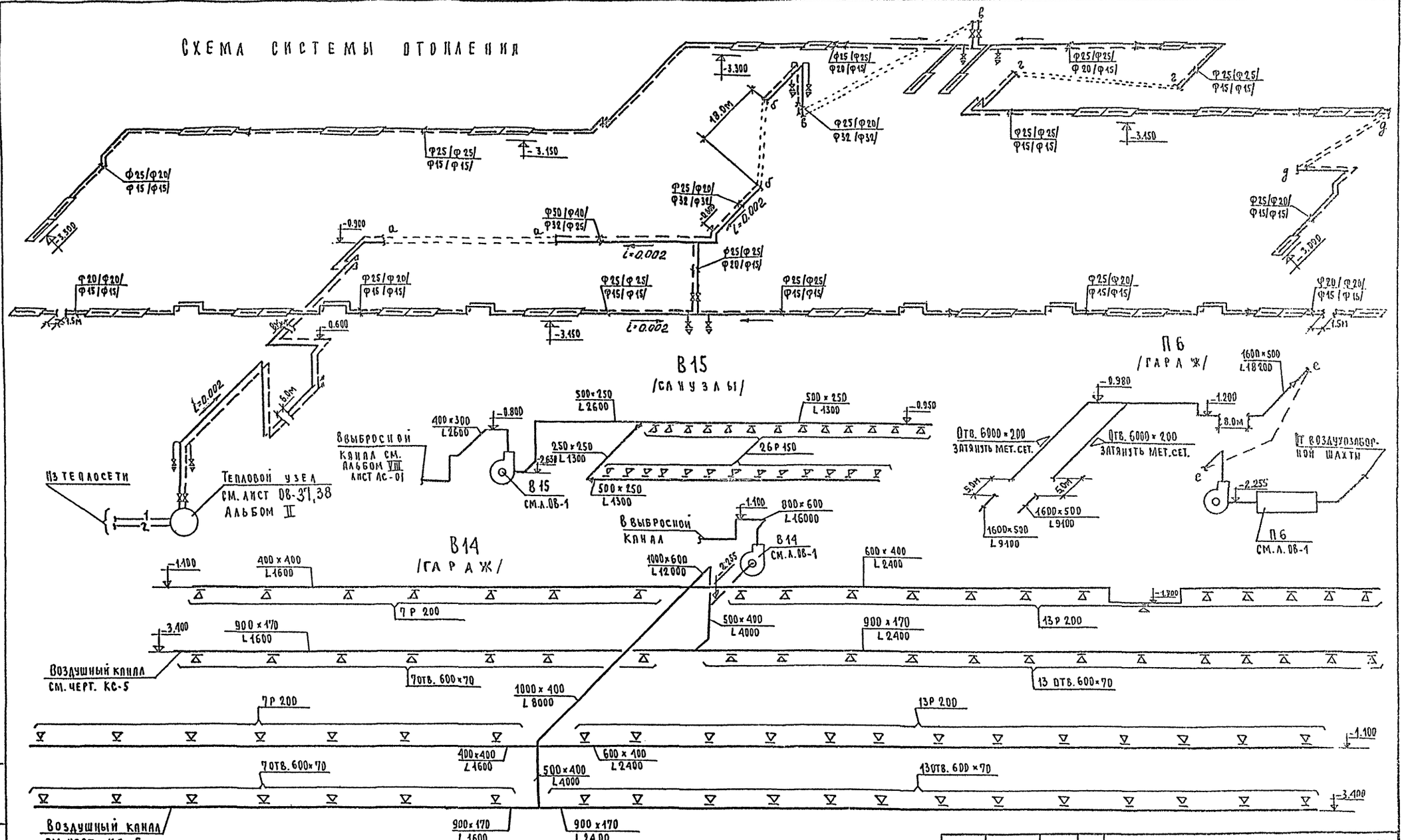

Инв.№ подл. | Подпись и дата | Взам.инв.№

Привязан			
Инв.№			
Нач.отд.	Солдатов		
Гл.инж.отд.	Буцких		
ГИП	Пукемо		
Рук.гр.	Коломенцева		
Ст.инж.	Рыжова		
Разработ.	Трефилов		
Проверил	Пукемо		

ТП 262-26-1 ОВ

Здание проектных организаций в конструкциях ИИ-04 на 600 сотрудников. Вариант с гаражом-стоянкой на 40 автомобилей

Стадия	Лист	Листов
Р	ОВ-5	

Схемы систем отопления и вентиляции

ЦНИИЭП зрелищных зданий и спортивных сооружений им. Б.С. Мезенцева

1009-12

Формат А2

Альбом VIII

Типовой проект

Разрез 1-1

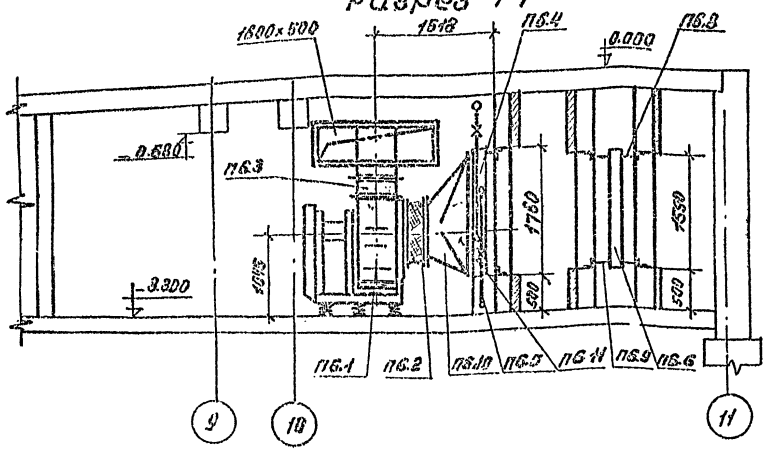

Разрез 2-2

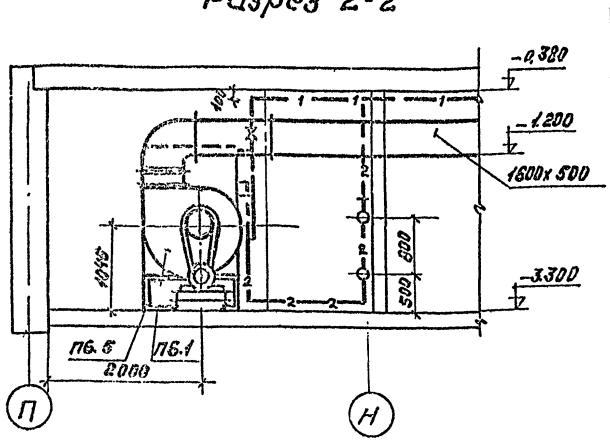

План венткамеры №3

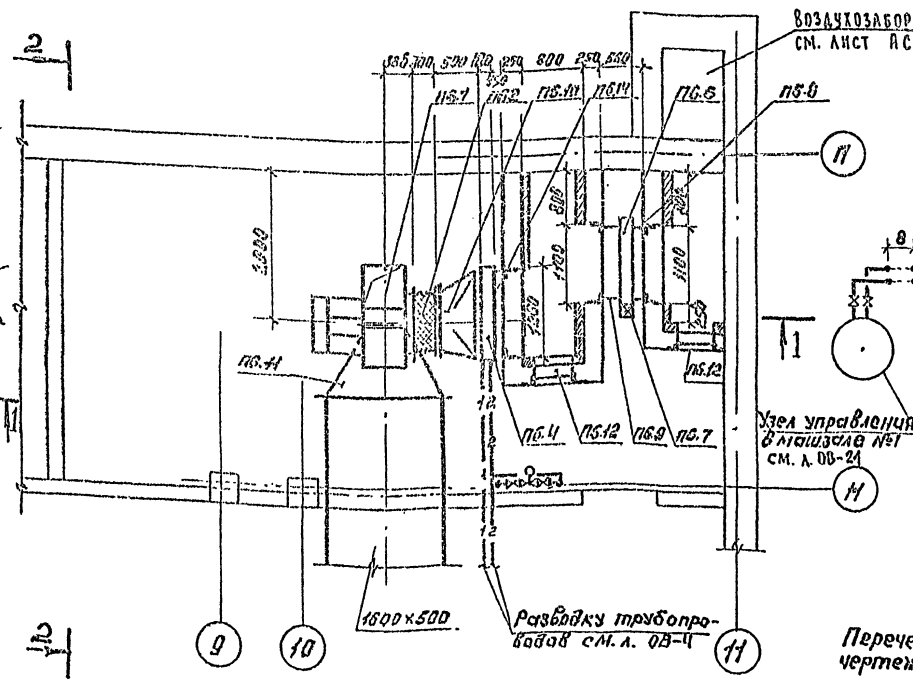

Схема обвязки калориферов системы ПБ

М 1:100

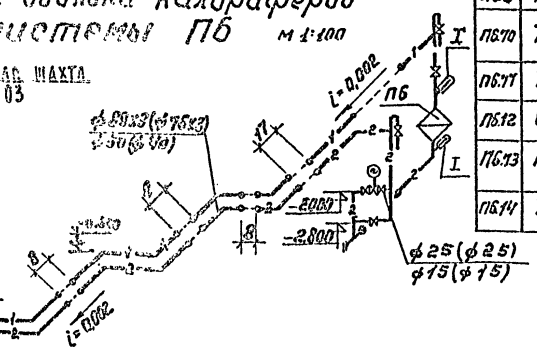

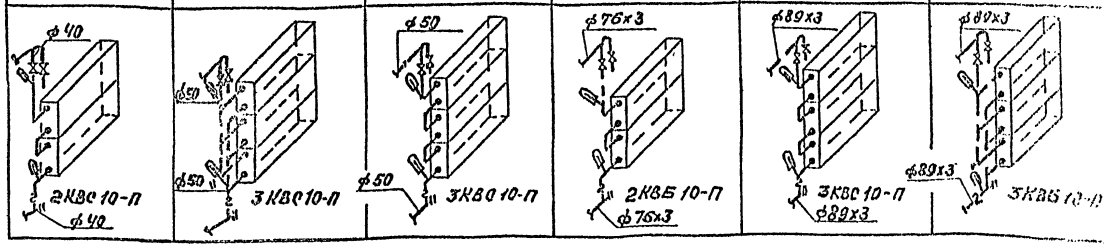

Спецификация

Поз. обозначения	Обозначение	Наименование	Кол-во	Масса ед.шт.	Примечание
ПБ.1	Учреждение У14-400/5 г. Донской, Тульской обл.	Агрегат вентиляторный А-8-5а Исполн. 6 Положение „Ду"с виброизоляторами комплектно	1	0,851	
ПБ.2	Серия 5.904-5	Вставка ВВ8	1		
ПБ.3	Тоже	Вставка В 8	1		
ПБ.4	Учреждение ПЛ-67/Ц п.Середка, Псковской обл.	Калориферы			ОВ1.А-ВО ОВ-1
ПБ.5	Серия 1.494-25	Подставка под калориферы	4		
ПБ.6	Экспериментальный з-д коммунального оборудования г. Тюмень-Курган	Утепленная заслонка без электроподогрева П1000х1600	1	0,132	
ПБ.7	З-д электрических исполн. механизмов г. Чебоксары	Исполнительный механизм типа 10/10	1		
ПБ.8	ГОСТ 19904-74	Патрубок 1000х1600 е=150 мм	1		Масса см. в ведомости
ПБ.9	То же	Тоже е=250 мм	1		
ПБ.10	То же	Переход с ф800 на 1200х1700 е=500 мм	1		
ПБ.11	То же	Тоже с 560х560 1600х500 е=1000 мм	1		
ПБ.12	Серия 5.904-4	Дверь герметическая Ду 0,5х1,25	2		
ПБ.13	ГОСТ 19904-74	Воздуховод 1600х500 ПН	2		
ПБ.14	То же	Патрубок 1200х1700 е=150 мм	1		

Перечень номеров установочных чертежей контроля температуры.

№№ п/п	Индекс
I	ТМЧ-ТЧ-75 3КЧ-2-75

М 1:50

ТП 262-26-1 ОВ

Здание проектных организаций в конструкциях КИ-04 на 600 сотрудников. Вариант с гаражом-стоянкой на 40 автомобилей

			Стадия	Лист	Листов
Нач.отд	Сергеев		Р	ОВ-6	
Гл.инж.отд	Бычких				
ГИП	Пукемо				
Рук.гр.	Калинчиков				
Разраб.	Богомолов				
Провер	Пукемо				

Установка системы ПБ
План. Разрезы 1-1; 2-2. Спецификация
Схема обвязки калорифер. сист. ПБ

Привязан

Инв.№

Н.контр. Подпись Взам.инв.№

Альбом VIII

Типовой проект

Сергеев Бычких Пукемо Калинчиков Богомолов Пукемо

1009-12 формат А2

Типовой проект 262-26-1 Альбом VIII

Разрез 1-1

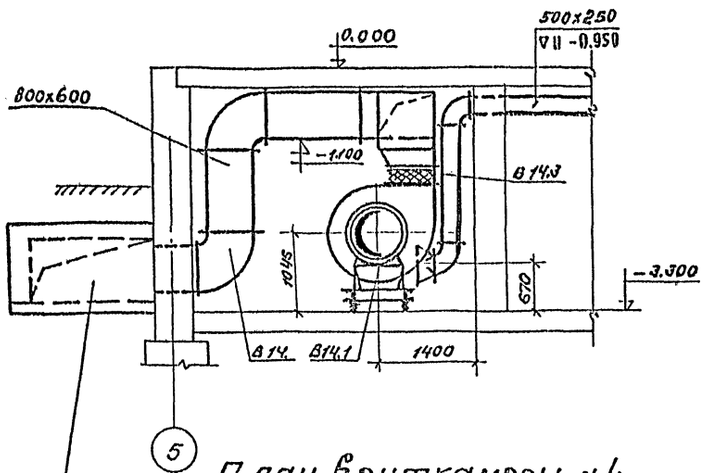

Разрез 2-2

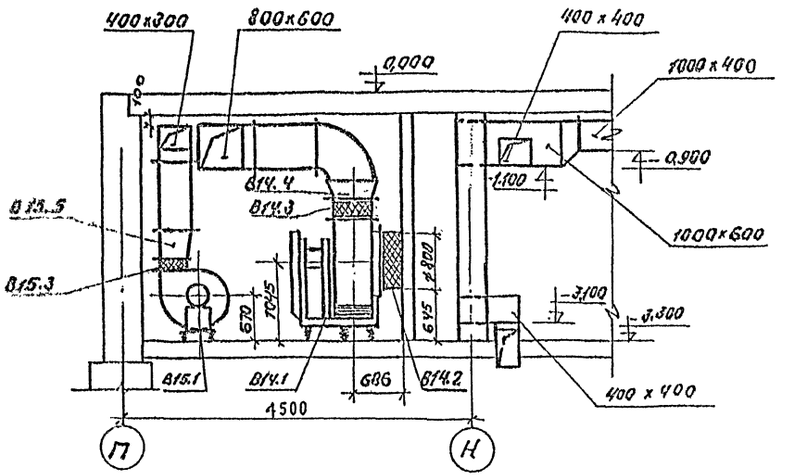

План венткамеры № 4

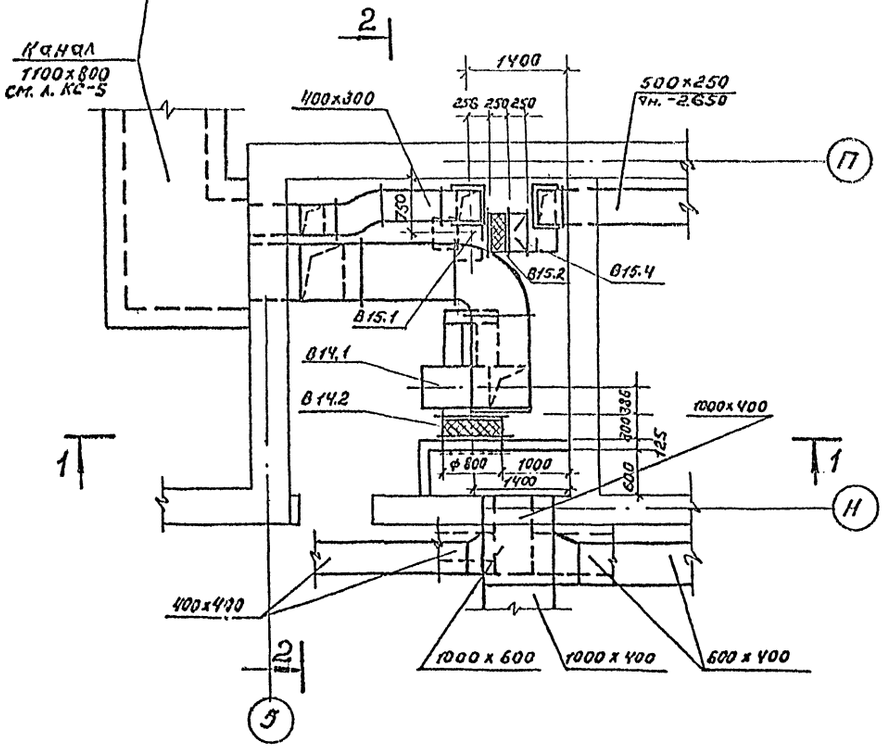

Спецификация

Поз. обоз.	Обозначение	Наименование	Ед. изм.	Масса т	Примечание
		В14			
В14.1	Учреждение У10-400/5 г. Донской, Тульской обл.	Агрегат вентиляторный А8-3 Положение „А0°" исп. 6 с виброизолятора-ми компл.	1	0,587	
В14.2	Серия 5.904-5	Вставка ВВ8	1		
В14.3	То же	Вставка ВНА8	1		
В14.4	ГОСТ 19904-74	Переход с 560х560 на 800х600 ℓ=200 мм лист. ст. δ=0,7 мм	1		
В14.5	То же	Воздуховод 800х600 лист. ст. δ=0,7 мм ПМ	6		
		В15			
В15.1	Учреждение У10-400/4 г. Плавск, Тульской обл.	Агрегат вентиляторный А5100-1 Положение „А0°" исп. 1 с виброизоляторами комплектно	1	0,116	
В15.2	Серия 5.904-5	Вставка ВВ5	1		
В15.3	То же	Вставка ВНА5	1		
В15.4	ГОСТ 19904-74	Переход с ф 500 на 500х250 ℓ=250 мм лист. ст. δ=0,7 мм	1		
В15.5	То же	То же с 350х350 на 400х300 ℓ=400 мм	1		
В15.6	То же	Воздуховод 400х300 лист. ст. δ=0,7 мм 500х250	5 3		

Типовой проект согласован

Инв.№ подл. | Подп. и дата | Взам.инв.№ | Инв.№ дубл. | Подп. и дата

Гл. инж. проекта Куцких
Гл. конструктор Усенко
Нач. отд. Бутова
Гл. специалист Ушакова
Инженер Шуц
Техник Бунгин
Инв.№ подл. 5
Инв.№ дубл. 4

Привязан

Инв.№

Нач. отд.	Солдатов		
Гл. инж. отд.	Куцких		
ГИП	Пукемо		
Рук. гр.	Коломейцев		
Разраб.	Богомолова		
Провер.	Пукемо		

ТП 262-26-1 ОВ

Здание проектных организаций в конструкциях МИ-04 на 600 сотрудников. Вариант С „Гараж-стоянка на 40 автомобилей"

Стадия	Лист	Листов
Р	68-7	

Установка систем В14, В15
План, разрезы 1-1, 2-2.
Спецификация

Донецкий Зональный институт спортивных сооружений им. В.С. Мезенцева

1009-12 Формат А2

Ведомость чертежей

Лист	Наименование	Стр.	Примечание
ВК-1	Заглавный лист		
ВК-2	План гаража. Водопровод. Канализация		
ВК-3	Схема хоз.-питьевого и противопожарного водопроводов. Ревизионные колодцы канализации		
ВК-4	Спаренные пожарные краны ф50 в нише с подводом воды от 2-х стояков. Общий вид.		
ВК-5	Пожарные краны ф50. Детали.		

1	2	3	4	5	6
		Канализация			
1	ГОСТ 6942.3-69*	Трубы чугунные канализационные ф150	6		
2	То же	То же, ф100	25		
3	"	" ф50	30		
4	ГОСТ 6942-69	Прочистка (заглушка) чугун. канализ. ф150 шт	1		
5	То же	То же, ф100 шт	2		
6	То же	То же, ф50 шт	7		
7	ГОСТ 1811-73	Трап чугунный канализац. ф100 шт	3		
8	ГОСТ 8437-75 Марка 304.66р	Задвижка чугунная канализационная ф150			
		с эл. приводом	1		
9	ГОСТ 6942.30-69*	Ревизия чугун. канализационная ф150 шт	1		

Спецификация

Поз. обозначения	Обозначение	Наименование	К-во	Масса ед. кг	Примечание
1	2	3	4	5	6
		Оборудование			
1	ГОСТ 14360-69 Ряд 8 ГОСТ 8248-63*	Электрический пресс-гидравлический с ручным приводом усилием 6 тс, с размерами стола 630×360 мм			
	ГОСТ 18908-74	Сифон чугунный с гидрозатвором высотой 50 мм	1		
		Сифон чугунный с гидрозатвором высотой 300 мм с бутылочным сифоном			
		со смотровым устройством СМ-3 диаметром 50 мм	комп. 10		
2	ГОСТ 22847-77	Унитазы, комплект полуфарфоровые с прямым выпуском	комп. 10		
3	ГОСТ 22847-77	Унитазы, комплект полуфарфоровые с косым выпуском	комп. 10		
4	ГОСТ 755-72	Писсуары настенные полуфарфоровые с бутылочным сифоном и писсуарным краном	комп. 6		
		Водопровод			
1	ГОСТ 10704-76	Трубы эл.-электросвар. прям. ф114×4	м 15		
2	ГОСТ 3262-75*	Трубы стальные оцинкованные ф 100 м	5		
3	То же	То же, ф70 м	40		
4	"	" ф50 м	45		
5	"	" ф40 м	10		
6	"	" ф32 м	8		
7	"	" ф25 м	8		
8	"	" ф20 м	10		
9	"	" ф15 м	50		
10	ГОСТ 8437-75* Марка 304.66р	Задвижки чугунные водопроводные ф100 шт	1		
11	То же	То же ф80 шт	1		
12	"	" ф50 шт	2		
13	ГОСТ 9086-74 Марка 1563р	Вентили запорные муфтовые ф50 шт	2		
14	То же	То же, ф40 шт	2		
15	"	" ф32 шт	2		
16	"	" ф25 шт	4		
17	"	" ф20 шт	4		
18	"	" ф15 шт	36		
19	ГОСТ 20295-75	Кран водоразборный ЗОВ шт	2		
20		Пожарные краны ф50 комп.	4		

Пояснительная записка.

Гараж оборудуется раздельными системами хоз.-питьевого, противопожарного водопроводов и бытовой канализации. Объединенный хоз.-питьевой и противопожарный водопровод подключается от основного здания проектных организаций (см. черт. ВК основного варианта). Расход воды составит 4,5 м³/сут. В здании гаража установлены 2(спаренных) пожарных крана. В соответствии со СНиП-II-30-76 расход воды на нужды внутреннего пожаротушения принят из условия работы двух пожарных струй с расходом 2,5 л/сек. каждая.

Суммарный расход составит: $Q_{пож.} = 5$ л/сек или 18,0 м³/час.

Краны тазов в соответствии с противопожарными требованиями и согласно СНиП-II-33-74, в помещении гаража предусматривается устройство спринклерных установок водяного пожаротушения с расходом воды 30 л/сек.

Выпуск хоз.-бытовой канализации производится во внутриплощадочную сеть. Расход стоков составляет $Q_{сут.} = 4,0$ м³/сут.

Условные обозначения.

——— Хоз.-питьевой и противопожарный водопроводы.

—·—·— Канализация

Типовой проект разработан в соответствии с действующими нормами и правилами и обеспечивает пожарную, взрывопожарную и техническую безопасность при эксплуатации здания.

Гл. инженер проекта ... Расчев

Гл. инж. проекта		Расчев		ТП 262-20-1	ВК
Нач. отд.					
Гл. спец.				Стадия	Лист
Нач. сект.				Р	ВК-1
Инж.				Заглавный лист	

Типовой проект 262-20-1

Альбом VIII

Копировал

Формат А4

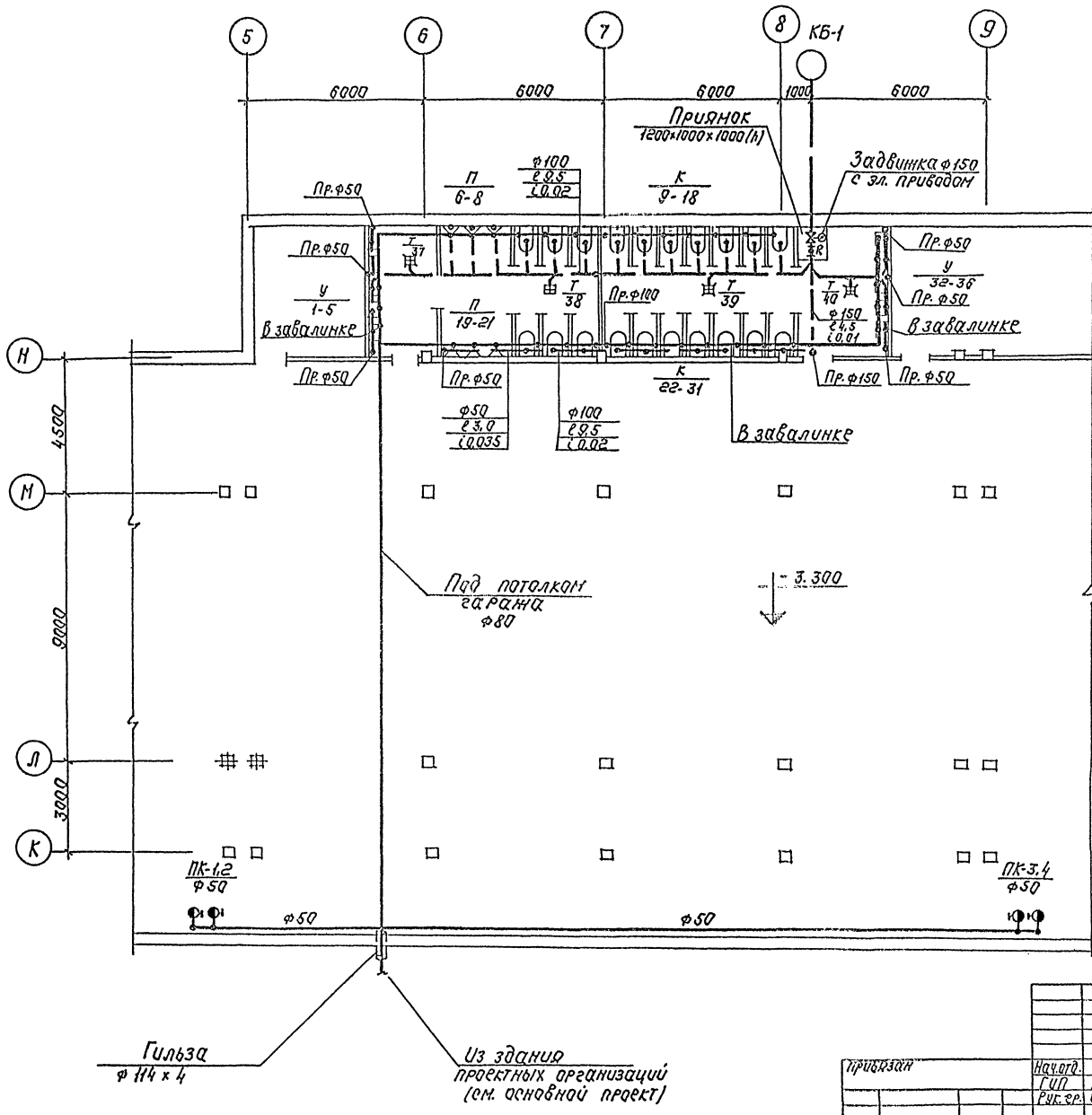

Примечания.

1. Ведомость чертежей см. ВК-1

Нач.отд.	Сидоров		
ГИП	Краснов		
Рук.гр.	Огурцова		

Привязан

Инв.№

ТП 262-26-1 ВК

Здание проектных организаций в конструкциях УИ-04 на 600 сотрудников вариант с 20 рамсн-стоян.к. на 40 авт.

Стадия	Лист	Листов
Р	ВК-2	

План гаража.
Водопровод. Канализация

Зрелищн. зданий и спортивных сооружений им. Е.С. Мезенцева

1009-12

Формат 22

Типовой проект Альбом - VIII

Мастерск.5	Панфёров		
отдел №2	Пукенко		
отдел №4	Бенгин		

Инв.№ подл. | Подп. и дата | Взам.инв.№

Альбом – VIII

Типовой проект

Схема
хоз-питьевого и противопожарного водопровода

б/N

Разрезы по канализации

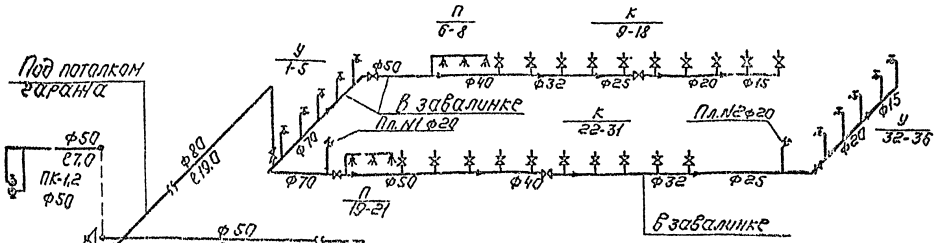

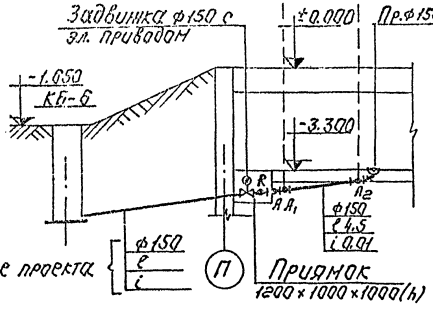

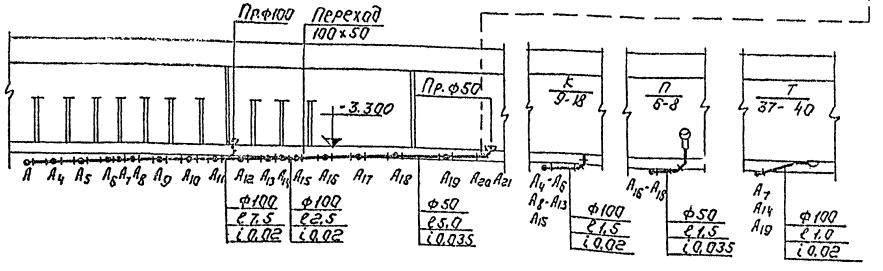

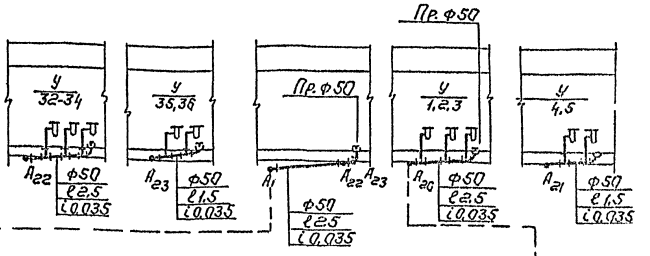

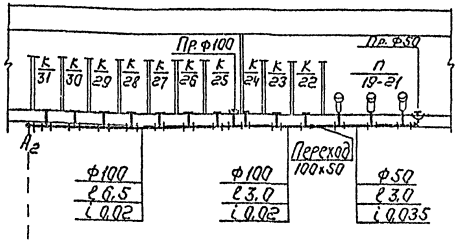

Отметки пов. земли или пола	-1.650	-4.000=3.300	-4.000=3.300
Отметки лотка трубы			
Расстояния		4.5	
NN колодцев или точек	КБ-6	R	пр.

Примечание.

1. Ведомость чертежей см. ВК-1

Привязан

Инв. №

Нач.отд.	Сидоров	
ГИП	Краснов	
Рук. гр.	Огуркова	
Н.контр.		

ТП 262-26-1 ВК

Здание прачечной с самообслуживанием в конструкциях ШИ-01 на 500 кг сухого белья в смену с автономными стоянкой на 40 автомашин.

Стадия Р | Лист ВК-3 | Листов

Внутренних устройств питьевого и противопожарного водопровода и канализации.

Ереванский зональный государственный проектный институт им. Е.О. Чаренца

1009-12

Формат А2

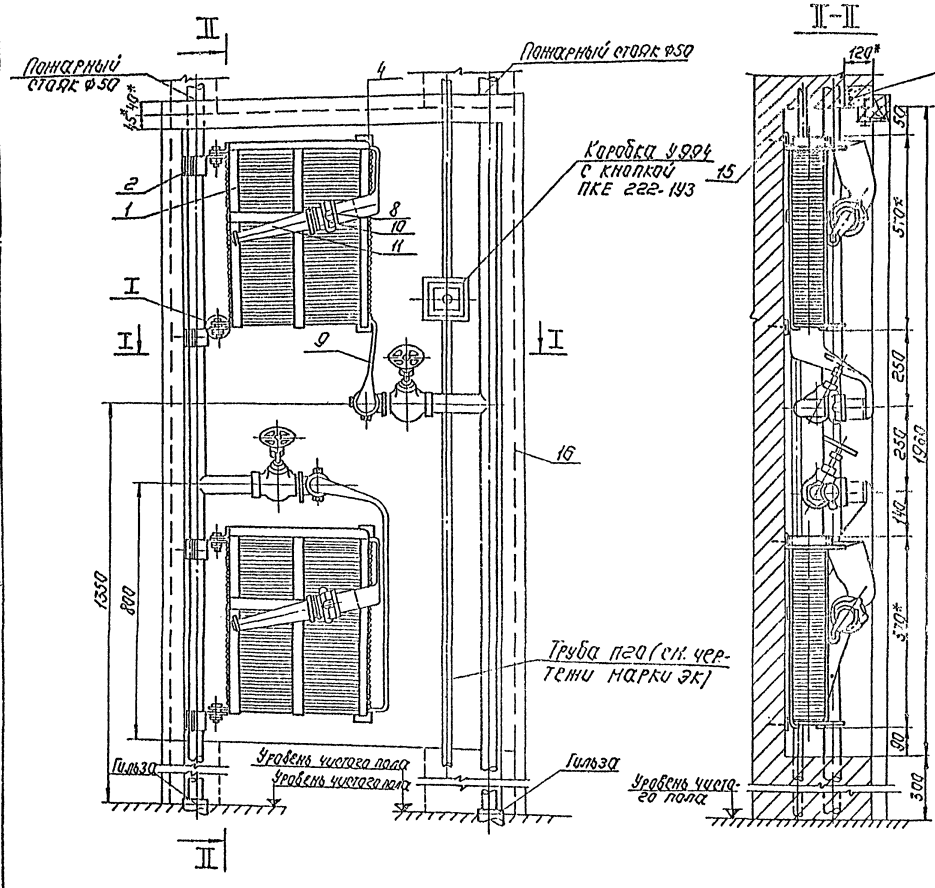

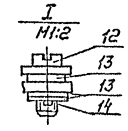

Примечания

1. Ниша для установки шкафа должна выполняться при производстве кладки стен и оштукатуриваться до начала монтажа ПК.
2. Ранку (деталь 16), ее крепление и дверцы выполнять по чертежам марки АС.
3. Дистанционный пускатель пожарных насосов устанавливается по проекту электрооборудования здания.
4. Данной чертеж предусматривает применение пожарного рукава длиной 20м.
5. *Размеры для справок.
6. Данным чертежом работать совместно с чертежом ВК-5
7. Ведомость чертежей, общие примечания и пояснительную записку см. ВК-1
8. После изготовления корзинка для укладки пожарного рукава покрывается грунтовкой ПФ-020. (ГОСТ 18186-79) и, после высыхания, окрашивается эмалью ПФ-115 красного цвета (ГОСТ 6465-76) 1 за 2 раза.
9. Хомуты окрашиваются лаком БТ-577 (ГОСТ 5631-79).

Спецификация

Поз.	Наименование	Кол.	Масса ед. кг	Примеч.
1	Корзинка для укладки пожарного рукава	2	8,26	
2	Хомут	4	0,833	
3	Труба Ц-50 ГОСТ 3262-75 L=185	2	0,79	
4	Накладка. Резина-пластина ПБ-50 ГОСТ 7338-71* L=50 B=50	4	0,02	
5	Вентиль запорный пожарный с муфтой и цапкой типа 15кч	2	3,56	
6	Уголь ник 8-50 ГОСТ 8946-75	2	0,86	
7	Головка соединительная напорная цапковая ГЦ-50 ГОСТ 2217-76	2	0,28	
8	Головка соединительная напорная рукавная ГР-50 ГОСТ 2217-76	4	0,38	
9	Рукав пожарный выкидной льняной dр=51 ГОСТ 7877-75 L=20	2	8,34	
10	Кольцо резиновое для гаек пожарных рукавов Ду-50 ГОСТ 6357-79	4		
11	Ствол пожарный ручной РС-50 ГОСТ 9929-67*	2	1,0	
12	Винт II Н 12×30.35.016 ГОСТ 1491-72*	4	0,04	
13	Шайба 12.36.05 ГОСТ 11371-78*	12	0,006	
14	Шплинт 3,2×32 ГОСТ 397-79*	4	0,001	
15	Шуруп А5×25 ГОСТ 1145-70*	4	0,003	
16	Ранка дверцы шкафа	1		По чертежам марки АС

I-I

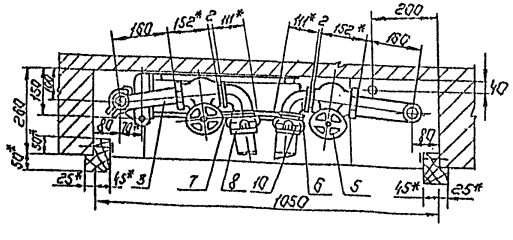

Строительное задание

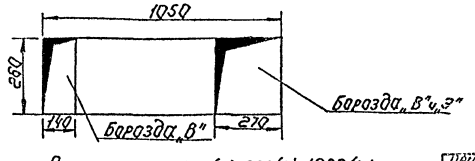

Размер ниши 1050(L)×260(B)×1960(H)
Низ ниши 300 от уровня чистого пола.

Привязан				ТП 262-26-1	ВК
				Здание проектной организации в климатических районах по СНиП II-А.6-72 с кирпичными стенами толщиной 640 мм. Вариант с шкафом-створкой	
					Стадия: Р; Лист: ВК-4; Листов:
Инв. № подл.	Подп. и дата	Взам. инв. №	Нач.отд.	Сидоров	
			ГИП	Краснов	
			Рук.гр.	Огурцова	
				Пожарные краны ф50 в нише с подводом воды от 2" стояка. Общий вид	ЭРЕКТРОПРОЕКТ ГОСУДАРСТВЕННЫЙ ПРОЕКТНЫЙ ИНСТИТУТ СОЮЗСЕЛЬЭНЕРГОПРОЕКТ

1009-12

Формат А2

Альбом – VIII

Типовой проект

Корзинка для укладки пожарного рукава

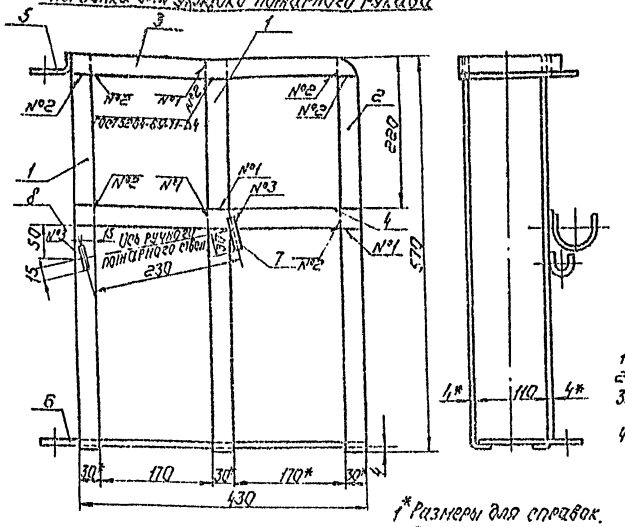

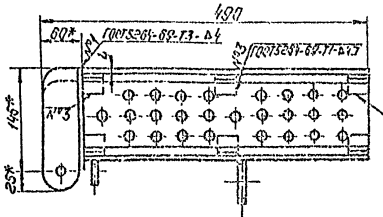

1* Размеры для справок.
2. После сварки пескоструить
3. На виде сверху и на боковой проекции скобы крепления пожарного ствола условно показаны в вертикальном положении.

Окраску корзинки производить согласно примечанию на сборочном чертеже пожарного крана.

Полоса (Деталь 1 и деталь 2)

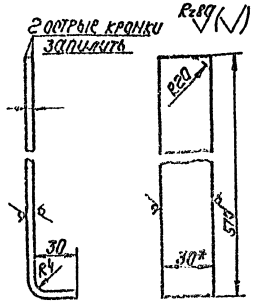

1. Длина развертки 595 мм.
2. R20 и пунктир для изготовл. дет. 2.
3. Неуказанные предельные отклонения размеров: валов-по B_7, остальных-по CM_7.
4* Размеры для справок.

Полоса (Деталь 3)

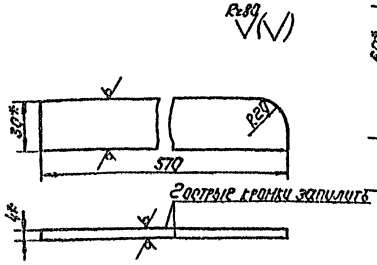

1. Неуказанные предельные отклонения размеров: валов-по B_7, остальных-по CM_7.
2* Размеры для справок.

Хомут

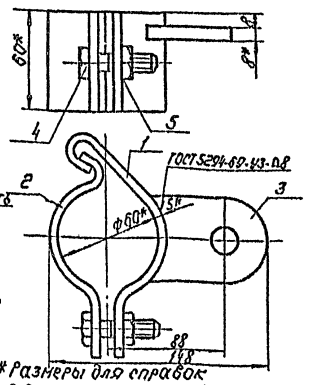

* Размеры для справок

Правая половина хомута (Деталь 1)

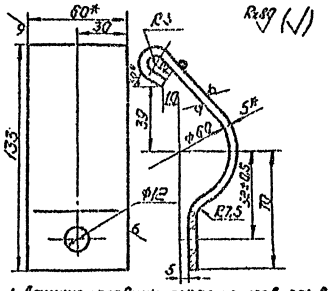

1. Данную половину хомута изготовлять в совокупности с левой половиной хомута.
2. По радиусу R5 гнуть в нагретом состоянии, производя затем закалку в масло.
3. Длина развертки L=190.
4. Неуказанные предельные отклонения размеров: отверстий-по A_7, валов-по B_7, остальных-по CM_7.
5. Углы скруглить, острые кромки запилить.
6* Размеры для справок.

Уголок (Деталь 5)

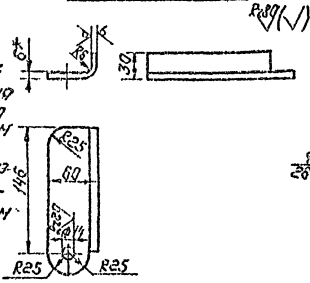

1. Неуказанные предельные отклонения размеров: отверстий-по A_7, валов-по B_7, остальных-по CM_7.
2* Размеры для справок.

Лист (Деталь 6)

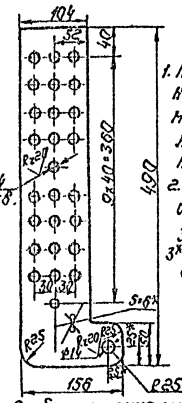

1. Неуказанные предельные отклонения размеров: отверстий-по A_7, валов-по B_7, остальных-по CM_7.
2. Углы скруглить, острые кромки запилить.
3* Размеры для справок.

Левая половина хомута (Деталь 2)

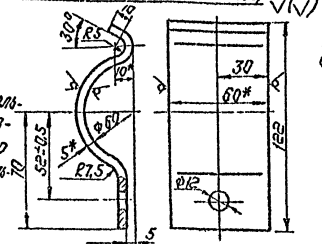

1. По радиусу R5 гнуть в нагретом состоянии, производя затем закалку в масло.
2. Длина заготовки L=151.
3. Неуказанные предельные отклонения размеров: отверстий-по A_7, валов-по B_7, остальных по CM_7.
4. Углы скруглить, острые кромки запилить.
5* Размеры для справок.

Щека (Деталь 3)

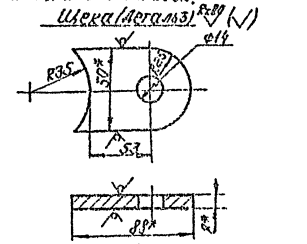

1. Неуказанные предельные отклонения размеров: отверстий-по A_7, валов-по B_7, остальных-по CM_7.
2. Острые кромки запилить.
3* Размеры для справок.

Спецификация корзинки для укладки пожарного рукава (Деталь 1)

Поз. об.	Наименование	Кол.	Масса ед. кг	Примеч.
1	Полоса Полоса 4×30 ГОСТ 103-76 / Ст.3 ГОСТ 535-79	4	0,56	
2	Полоса Полоса 4×30 ГОСТ 103-76 / Ст.3 ГОСТ 535-79	2	0,56	
3	Полоса Полоса 4×30 ГОСТ 103-76 / Ст3 ГОСТ 535-79	2	0,536	
4	Полоса Полоса 4×30 ГОСТ 103-76* / Ст3 ГОСТ 535-79 L=430	2	0,4	
5	Уголок Лист 6 ГОСТ 19903-74 / Ст3 ГОСТ 14637-69*	1	0,59	
6	Лист Лист 6 ГОСТ 19903-74* / Ст3 ГОСТ 14637-69*	1	2,34	
7	Скоба крепления пожарного ствола большая Лист В3 ГОСТ 19904-74* / 3-IV-Ст3 ГОСТ 16523-70*	1	0,062	
8	Скоба крепления пожарного ствола малая Лист В3 ГОСТ 19904-74* / 3-IV-Ст3 ГОСТ 16523-70*	1	0,04	

Скоба крепления пожарного ствола большая (Деталь 7)

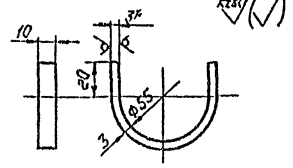

1. Длина развертки L=132
2. Неуказанные предельные отклонения размеров: отверстий-по A_7, валов-по B_7, остальных-по CM_7.
3. Острые кромки запилить.
4* Размеры для справок.

Скоба крепления пожарного ствола малая (Деталь 8)

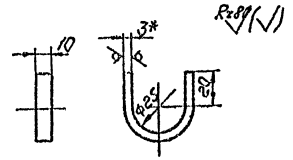

1. Длина развертки L=84
2. Неуказанные предельные отклонения размеров: отверстий-по A_7, валов-по B_7, остальных-по CM_7.
3. Острые кромки запилить.
4* Размеры для справок.

(Спецификация хомута (Деталь 2)

Поз. об.	Наименование	Кол.	Масса ед. кг	Примеч.
1	Правая половина хомута Полоса 5×60 ГОСТ 103-76 / Ст3 ГОСТ 535-79	1	0,44	
2	Левая половина хомута Полоса 5×60 ГОСТ 103-76* / Ст3 ГОСТ 535-79	1	0,35	
3	Щека Полоса 8×50 ГОСТ 103-76* / Ст3 ГОСТ 535-79	1	0,19	
4	Болт М10×4036.016 ГОСТ 7798-70*	1	0,037	
5	Гайка М10×4.016 ГОСТ 5915-70*	1	0,006	

Примечания.

1. Данным чертежом работать совместно с ВК-4.
2. Ведомость чертежей, общие примечания и пояснительную записку см. ВК-1.

Нач. отд.	Сидоров		
ГИП	Краснов		
Рук. гр.	Огурцова		

Привязан

Инв. №

ТП 262-26-1 ВК

Здание проектных организаций в конструкциях ИИ-04 на 600 сотрудников. Вариант с гаражом-стоянкой на 40 автомашин

Стадия	Лист	Листов
Р	ВК-5	

Пожарные краны Ф50 Детали

Зрелищн. зданий и спортивных сооружений им. Б. С. Мезенцева

1009-12

Инв. № подл. | Подп. и дата | Вз. инв. №

Формат 22

Типовой проект альбом. - VIII

Ведомость чертежей

Лист	Наименование	Стр.	Примечание
ВП-1	Заглавный лист		
ВП-2	Выкопировка из плана гаража в осях 1-3 : Е-Н с сетями спринклерной сети.		
ВП-3	Выкопировка из плана гаража в осях 7-13 : И-Н с сетями спринклерной сети.		
ВП-4	Схема спринклерной сети.		

Пояснительная записка.

Для быстрейшей локализации очагов возникновения пожаров в гараже на основании применения №1 к главе СНиП III-30-76, Внутренний водопровод и канализация зданий и постановлений Госстроя СССР от 22.03.74 №47 и СН75-76 предусматривается помимо пожарных кранов, устройство автоматических систем водяного пожаротушения - спринклерных установок.

Спринклерные установки.

Помещение, защищаемое спринклерными установками, обслуживается одной секцией с контрольно-сигнальным клапаном, расположенным в помещении насосной станции.

Спринклеры устанавливаются под потолком гаража. Нагрузка на секцию составляет 190 спринклеров СВ-12(72) с температурой плавления замка 72°С. Трубопроводы спринклерной системы постоянно заполнены водой. На основании произведенных гидравлических расчетов потребный расход воды составляет:

№№ п/п	Наименование	Расчетный расход воды л/сек. при напоре у ребенки:
1	Спринклерная секция.	30 л/сек.

Источником водоснабжения для подачи воды на пожар является городская водопроводная сеть, напор в которой принят 24м. вод.ст. На основании произведенных расчетов, расчетный расход воды спринклерными установками составляет 30л/сек. и с учетом одновременного действия двух пожарных кранов с общим расходом 5л/сек, расчетный расход на пожаротушение составляет 35л/сек. Необходимый напор 24,08 м. вод.ст для спринклерной системы. Городская водопроводная сеть обеспечивает потребный расход воды с необходимым напором.

Спецификация.

Поз. обозначение	Обозначение	Наименование	К-во	Масса ед.т.	Примечание
	ГОСТ 10704-76	Трубы стальные электросварные 26×2,0	350		
	То же	То же, 32×2,0	190		
	—"—	—"— 48×2,5	90		
	—"—	—"— 60×2,5	65		
	—"—	—"— 76×2,8	60		
	—"—	—"— 89×2,8	40		
	ГОСТ 8732-70	Трубы бесшовные горячекатанные 108×4 м	120		
	ГОСТ 8437-75*	Задвижка чугунная 100 Марка 31ч6нж	3		
	ГОСТ 17427-74 Марка 19ч16р	Обратный клапан 100	1		
	ТУ 22-2421-72	Узел управления спринклерной установкой			Прилагается
		с клапаном ВС-100	1		5-й ППО
	ГОСТ 14630-69*	Ороситель водяной спринклерный типа ОВ-12	190		

Условные обозначения:

- Проектируемый трубопровод.
- Переходы.
- Спринклерная головка типа ВС-12
- Повторяющиеся участки.
- Контрольно-сигнальный клапан.

Примечание

Монтаж спринклерных установок производить руководствуясь "Ведомственными техническими условиями на монтаж, испытания и сдачу в эксплуатацию установок водяного и пенного пожаротушения ВНСН-13-74."

Привязан			ТП 262-26-1 ВК				
			Здание проектных организаций в конструкциях Ш-04 на 600 сотрудников. Вариант с гаражом-стоянкой на 60 автомашин.				
Инв. №						Стадия	Лист	Листов
	Нач.отд.	Сидоров				Р	ВП-1	
	ГИП	Краснов						
	Рук.гр.	Озурцова				Заглавный лист		

Госстрой СССР. Союзгипростроммаш. Гипростроммаш. Ленинград

1009-12

Типовой проект Альбом – VIII

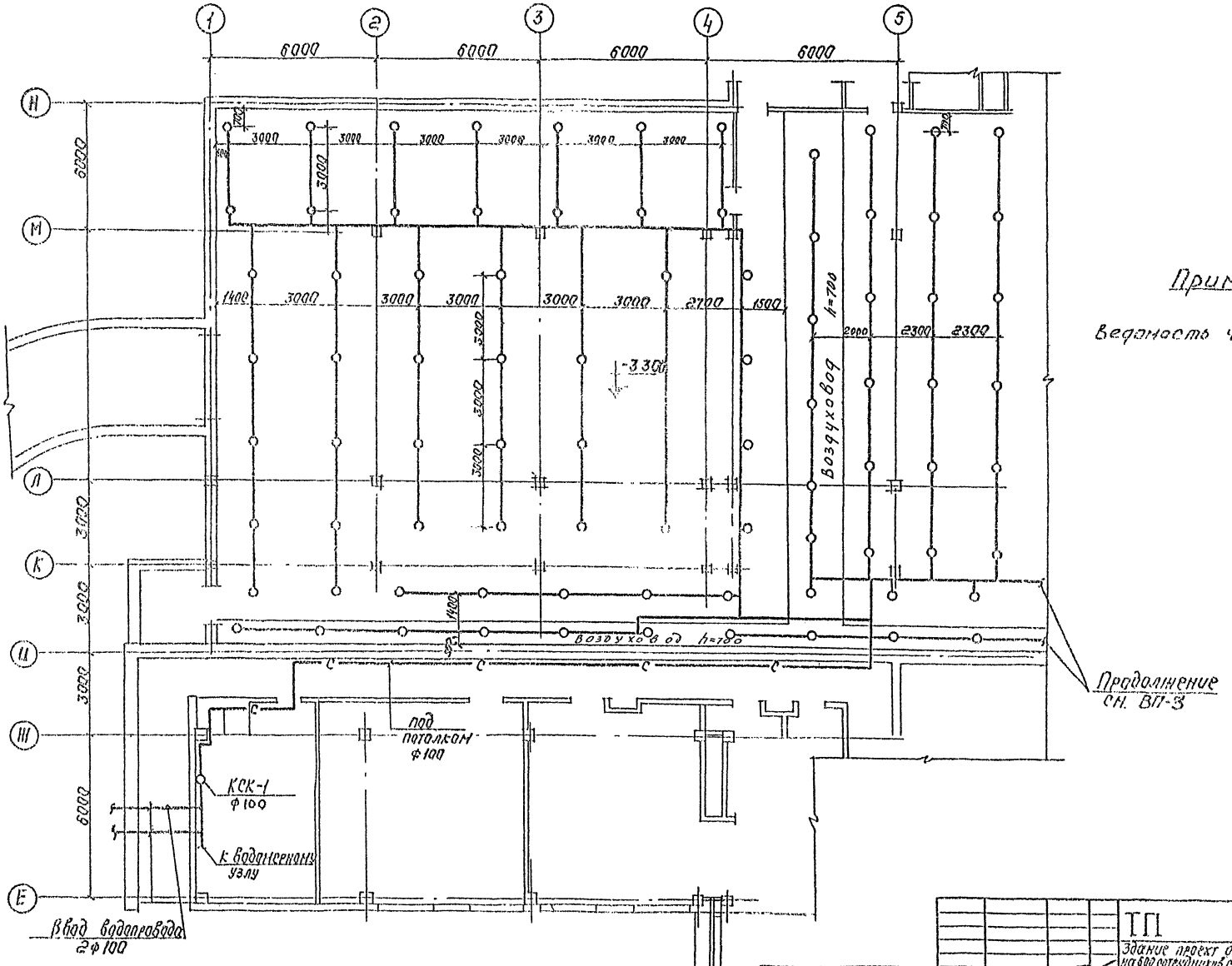

Примечание

Ведомость черт. см. ВП-1

Привязан	Нач.отд.	Сидоров		ТП 262-26-1	ВК
	ГИП	Краснов		Здание проект организаций в конструкциях УИ-04 на 600 сотрудников с гаражом-стоянкой на 40 автомашин	
	Рук.гр.	Огурцова		Стадия: Р	Лист: ВП-2	Листов:
Инв.№				Выкопировка плана гаража в осях 1-5÷Е-Н с сетями спринклерной сети	Зрелищн. зданий и спортивных сооружений им. Б.С. Мезенцева

1009-12

Формат 22

Альбом – VIII

Типовой проект

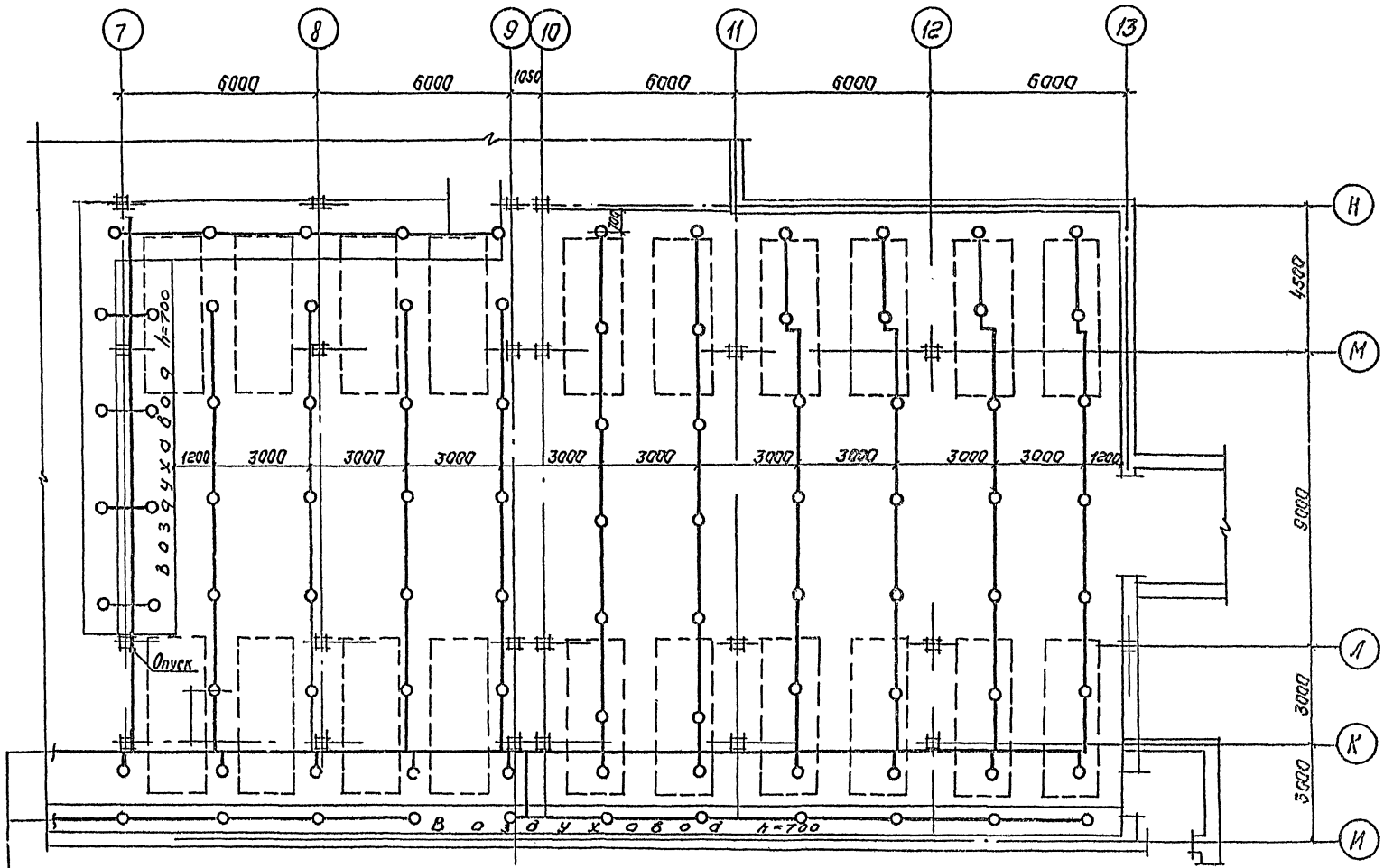

Примечание.

Ведомость чертежей см. ВП-1

Привязан	Нач.отд.	Сидоров		ТП 262-26-1	ВК
	ГИП	Краснов		Здание проектных организаций в конструкциях ЦИ-04 на 600 сотрудников. Вариант с гаражом-стоянкой на 40 автомашин	
	Рук.гр.	Огурцова		Стадия: Р	Лист: ВП-3
Инв.№				Выкопировка плана гаража в осях 7-13 ÷ И-Н с сетями спринклерной сети.	Зрелищн. зданий и спортивных сооружений им. Б.С. Мезенцева

1009-12

Инв.№ подл. | Подп. и дата | Взам. инв.№ | Мастерск.№5 | Пономарев | отдел № 2 | Пукено

Формат 22

Альбом - VIII

Типовой проект

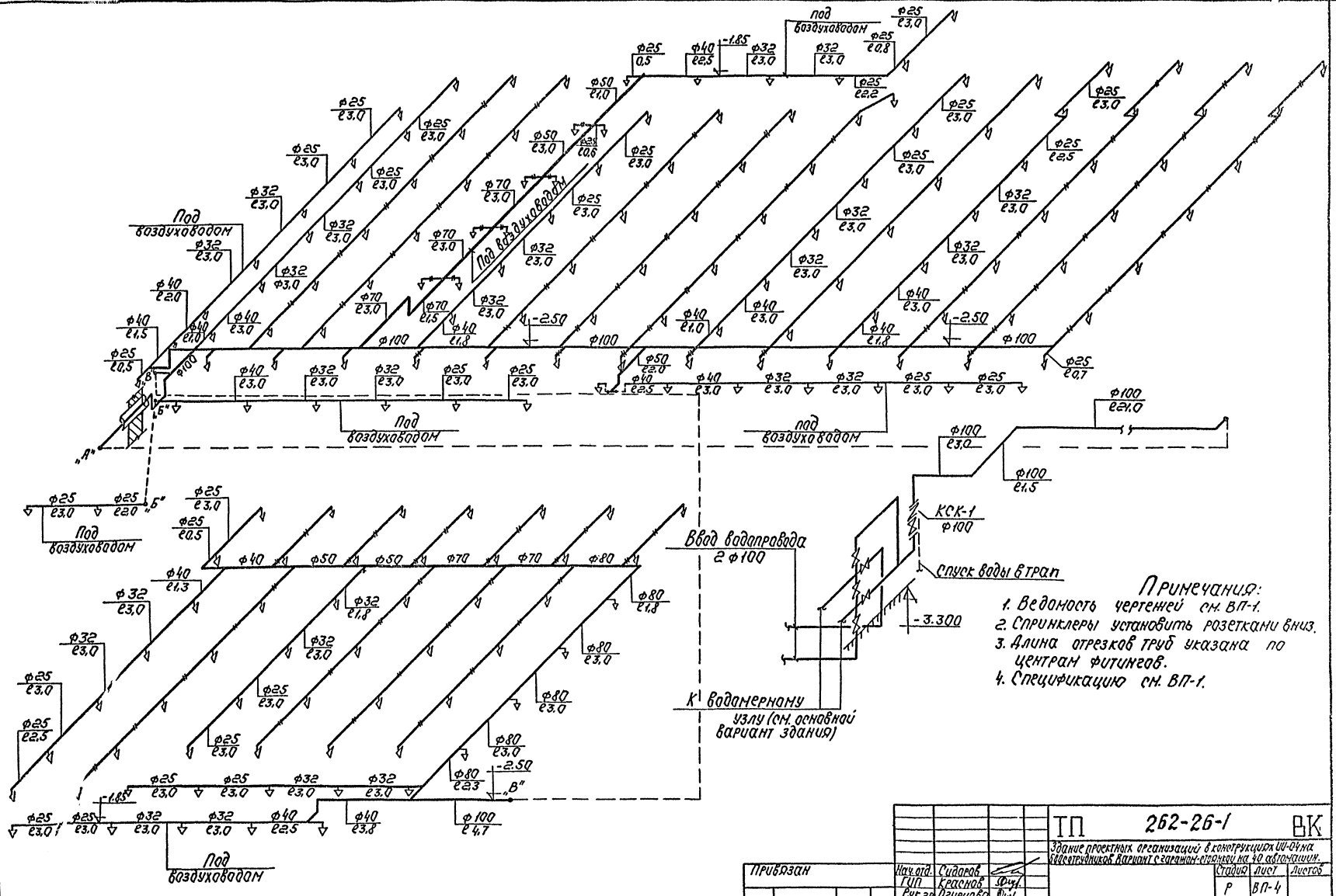

Примечания:

1. Ведомость чертежей см. ВП-1.
2. Спринклеры установить розетками вниз.
3. Длина отрезков труб указана по центрам фитингов.
4. Спецификацию см. ВП-1.

Привязан	Нач. отд.	Сидоров		ТП 262-26-1	ВК
	ГИП	Краснов		Здание проектных организаций в конструкциях ШИ-04 на 600 сотрудников. Вариант с гаражом-стоянкой на 40 автомашин.	
	Рук. гр.	Огурцова		Стадия: Р	Лист: ВП-4	Листов:
Инв. №				Схема спринклерной сети.	Зрелищн. здания и спортивных сооружений им. Б. С. Мезенцева

1009-12

Инв. № подл. | Подп. и дата | Взам. инв. №

Альбом VIII

Типовой проект

Стр.	Наименование	Лист	Примеч.
1	2	3	4
	Электрическая часть		
	Заглавный лист	Э-1	
	Сводные спецификации на оборудование и материалы	Э-2	
	Электроосвещение План цокольного этажа в осях „7÷13"	Э-3	
	Электроосвещение План цокольного этажа в осях „1÷7"	Э-4	
	Шкафы управления 2ШУ-С, 28ШУ-С. Пускатели 1П, 68П, 69П. Приводы 70, 71. Отключение вентиляции Схемы принципиальные	Э-5	
	Расположение электрооборудования и прокладка труб План цокольного этажа в осях „1÷7" Кабельный журнал	Э-6	
	Расположение электрооборудования и прокладка труб План цокольного этажа в осях „7÷13"	Э-7	

Типовой проект разработан в соответствии с действующими нормами и правилами и предусматривает мероприятия, обеспечивающие взрывную, взрывопожарную и пожарную безопасность при эксплуатации здания
Главный инженер проекта: Ю.Л. Герман

Пояснительная записка

Электроснабжение гаража предусматривается от вводно-распределительных устройств здания проектных организаций

Установленная мощность 23кВт, в том числе: электроосвещение – 9кВт; силовое электрооборудование – 14кВт; Расчетная мощность – 10кВт.

Групповая сеть электроосвещения выполняется открыто кабелем АВВГ;

питающая сеть электроосвещения и сети силового электрооборудования – проводом АПВ, прокладываемым скрыто в стальных тонкостенных трубах.

Силовыми электроприемниками гаража являются электродвигатели технического оборудования.

Все электродвигатели поставляются комплектно с технологическим оборудованием

В качестве пусковой аппаратуры для вышеуказанных электродвигателей применены шкафы управления ШУ5100 и магнитные пускатели ПМЕ-100, ПМЕ-200.

В проекте предусмотрена отключение вентиляции гаража в случае возникновения пожара.

Привязан

Инв. №

262-26-1

Здание проектных организаций в климатическом III-В, IV район с 500 сотрудниками с бензином с горячим сжатием на 10 автомобилей

				Стадия	Лист	Листов
Нач.отд.	Бенгин			Р	Э-1	
Гл.инж.пр.	Зуйков					
Гл.инж.пр.	Герман					
Провер.	Ростовцев			Заглавный лист	Зрелищная касса и спортивное сооружение на 5 тыс. мест	
Разраб.	Горная					

1009-12 формат: 22

Альбом VIII

Типовой проект

Поз. обозн.	Обозначение	Наименование	Кол	Мас. ед. т	Примечан
		Электрооборудование и материалы, комплектуемые заказчиком.			
		Аппараты напряжением до 1000 В.			
		Пускатель магнитный, защищенный. Напряжение катушки - 220В:			
	ПМЕ-122	нагревательный элемент теплового реле 1,6А 1ой величины	шт.	1	Московский з-д НВА
	ПМЕ-222	нагревательный элемент теплового реле 1,25А, 2ой величины	шт	1	Рижский машиностроительн. з-д
	ПМЕ-221	без теплового реле 2ой величины	шт	1	Рижский машиностроительн. з-д
	ПКЕ-212-2	Пост управления кнопочный двухштифтовый в защищенном исполнении с надписями „пуск-стоп."	шт	2	з-д Электроаппаратуры г. Гомель
	ПКЕ-222-1	Пост управления кнопочный одноштифтовый в пылевлагонепроницаемом исполнении с надписью „Пуск"	шт	2	з-д. Урал-электромотор г. Медногорск
		Комплектные устройства управления напряжением до 1000 В.			
		Шкаф управления однофидерный:			
	ШУ5402-03В2Н	- расцепитель автомата 1,6А, нагревательный элемент теплового реле 1,25А. На лицевой стороне шкафа надпись: „24ШУ-С.	шт	1	ЧЭАЗ.
	ШУ5102-03В2Н	расцепитель автомата 20А, нагревательный элемент теплового реле 16А. На лицевой стороне шкафа надпись 28ШУ-С	шт	1	ЧЭАЗ

Поз. обозн.	Обозначение	Наименование	Кол	Мас. ед. т	Примечан.
	ПР9222-203	Шиток групповой 380/220В с вводным автоматом А3124/1 и 6-ю автоматами А3161 с расцепителями 20А	шт	1	ХЭМЗ
		Оборудование светотехническое			
		Светильники с лампами накаливания: подвесной, пыленепроницаемый:			
	НСПО2	100 Вт	шт	68	Свердловское УПП №1
	ППР-100		шт	4	
	ППР-200	200 Вт	шт	1	
	НБ005х60/Р00-01	настенный	шт	2	п/о „Ватра" Броварск. з-д
		Лампа накаливания общего назначения, 220В с цоколем Р-27 мощностью:			
	НГ-220-200	200 Вт	шт	2	
	НБ-220-100	100 Вт	шт	71	
	НБ-220-60	60 Вт	шт	7	
		Кабельные изделия			
	АВВГ	Кабель силовой с алюминиевыми жилами, без защитного покрова, ГОСТ 16442-70			
		2х2,5	км	0,25	
		3х2,5	км	3,1	
	ПГВ	Провод с медной жилой гибкий ГОСТ 6323-77			
		1х1,5	км	0,1	
		1х2,5	км	0,05	
	АПВ	Провод с алюминиевой жилой ГОСТ 6323-71			
		1х2,5	км	0,3	
		1х4	км	0,25	
		1х6	км	0,4	
		1х10	км	0,25	
		Поставка Генподрядчика			
		Труба винипластовая по ТУ-06-1791-76 среднего типа 6-20	км/т	0,05/0,008	Броварский з-д

Поз. обозн.	Обозначение	Наименование	Кол	Мас. ед. т	Примеч.
		Труба электросварная прямошовная с полностью сплющенным гратом ГОСТ 10704-76			
		26х18	км/т	0,15/0,15	
		48х2,8	км/т	0,07/0,02	
		Муфта без покрытия ГОСТ 8966-75			
		20	шт	30	
		40	шт	2	
		Муфта соединительная из винипласта по нормали машиностроения МН 1434-61			
		10-20	шт	10	
		Поставка электромонтажной организации			
	орт. 47	Выключатель однополюсный 250В, 6А, в брызговощищенном исполнении для открытой установки	шт	21	
		Изделия заводов ГЭМ			
	ЯТП-0,25	Ящик с понижающим трансформатором 220/36В, 250ВА	шт	2	
	У996	Ящик протяжной	шт	3	
	У997	Ящик протяжной	шт	2	
	У994	Коробка протяжная	шт	2	
		Коробка ответвительная для открытых проводок:			
	КОР-73		шт	33	
	КОР-74		шт	40	
	К1082	Ввод гибкий	шт	4	
	К305	Стойка	шт	2	
		Контргайка ГОСТ 8968-75 без покрытия			
		20	шт	120	
		40	шт	40	

Привязан

Инв. №

Начотд	Бенгин	
Гл. инж.	Зуйков	
Гл. инж. пр.	Герман	
Провер.	Гильман	
Разраб.	Горная	

262-26-1

Здание проектных организаций в конструкциях НН-04 на 600 сотрудников. Вариант с гаражом-стоянкой на 40 автомашин

Стадия	Лист	Листов
Р	9-2	

Сводные спецификации на оборудование и материалы

Зрелищных зданий у спортивных сооружений Бемезенцева

1009-12. формат 22

Альбом VIII

Типовой проект

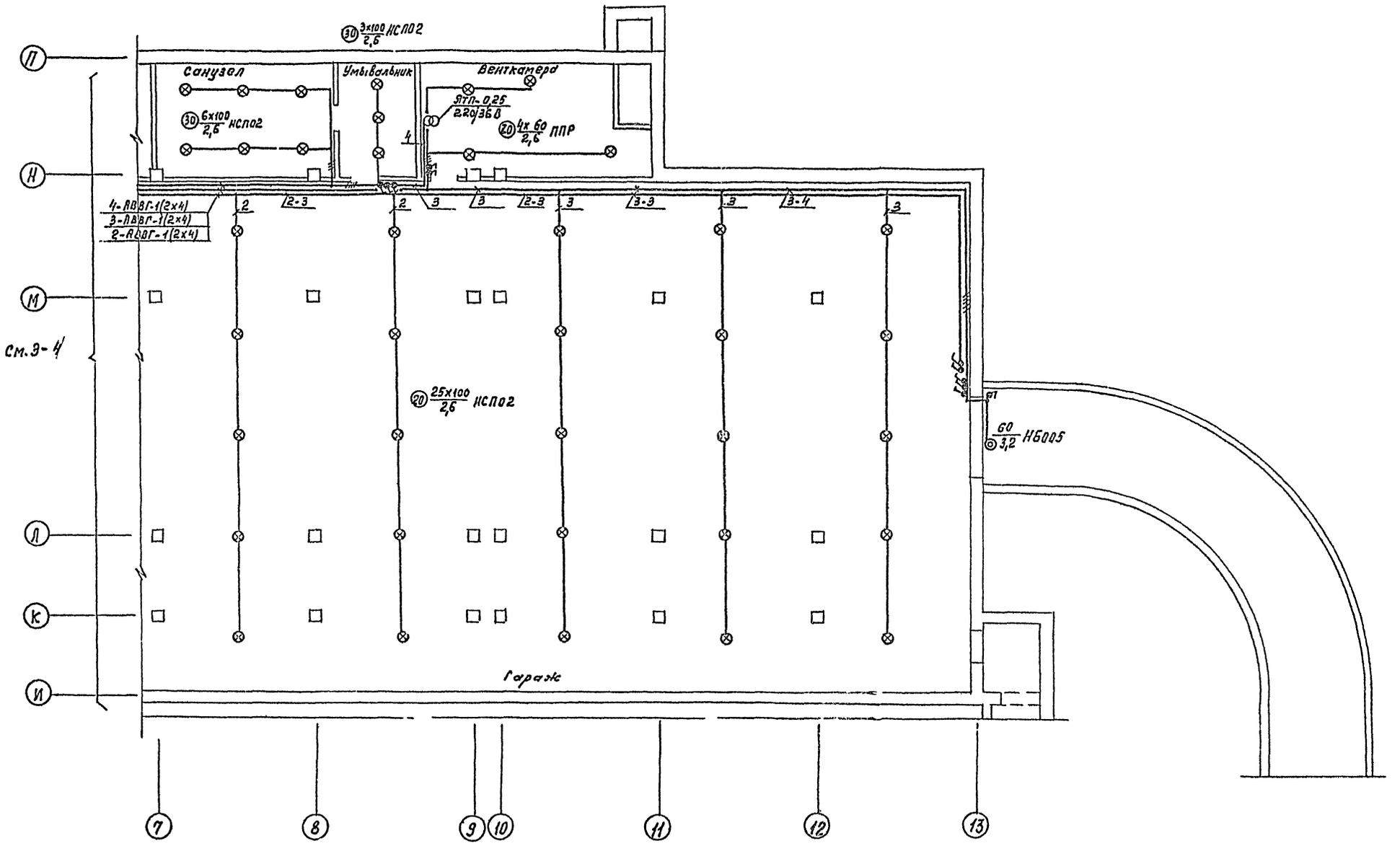

Согласовано

Масл.№5	Панферов	
Отдел№2	Пукемо	
Отдел№3	Сидоров	

Инв.№ подл. | Подпись и дата | Взам. инв.№

Привязан:

Инв.№

Нач.отд.	Бенгин	
Гл.инж.от.	Зуйков	
Гл.инж.пр.	Герман	
Провер.	Ростованов	
Разраб.	Горная	

262-26-1

Здание проектных организаций в конструкциях ИИ-04 на 600 сотрудников. Вариант с гаражом-стоянкой на 40 автомашин

Стадия	Лист	Листов
Р	Э-3	

Электроосвещение
План цокольного этажа в осях „7÷13"

Зрелищных зданий и спортивных сооружений им. Е.С. Мезенцева

1009-12

формат: 22 Г

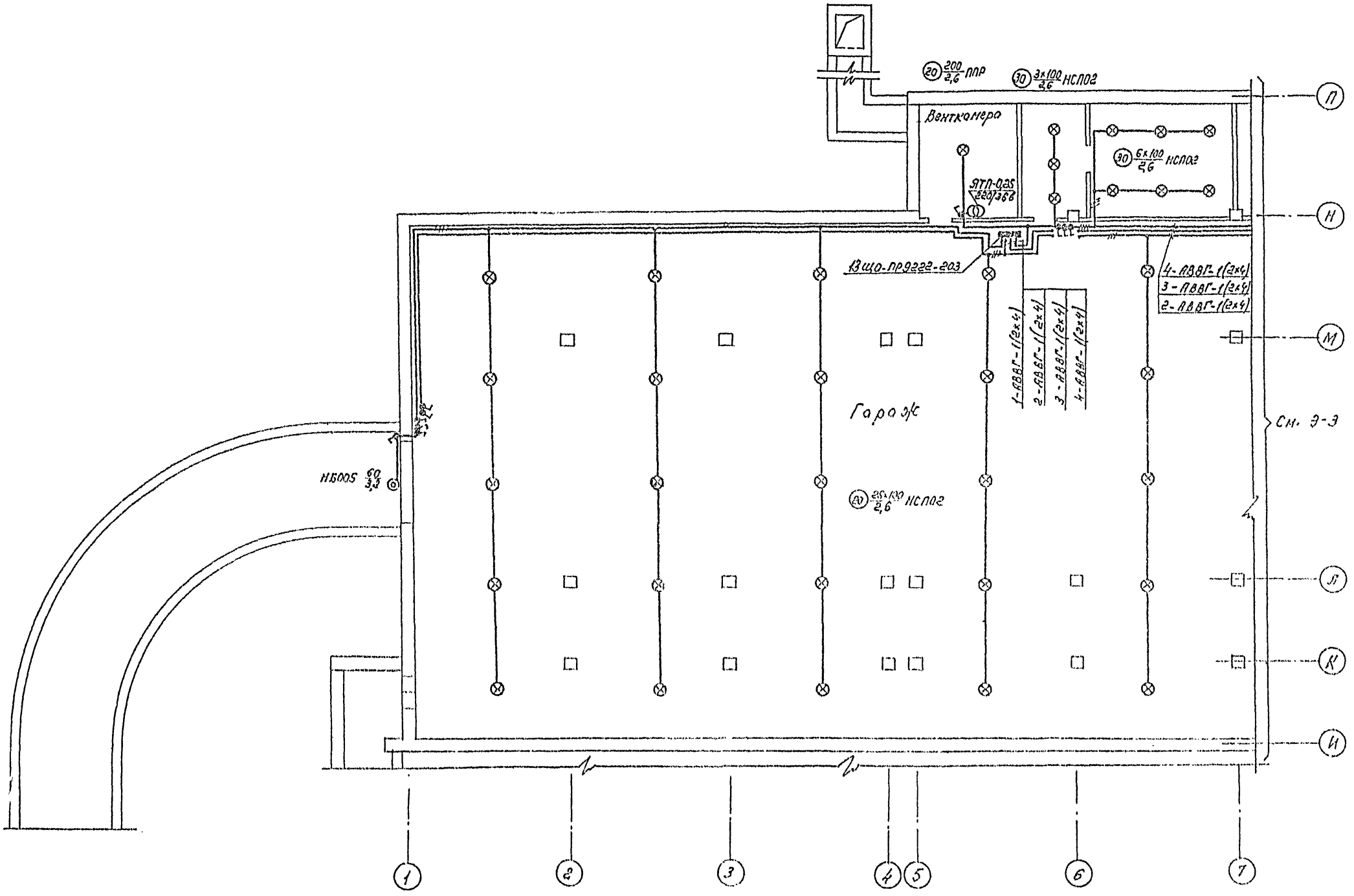

Альбом VIII

Типовой проект

Инв. № подл.	Подпись и дата	Взам. инв. №

Нач. отд.	Бенгин	
Гл. инж. от.	Зуйков	
Гл. инж. пр.	Гермон	
Провер.	Ростованова	
Разраб.	Горная	

Привязан:

Инв. №

262-25-1

Здание проектных организаций в конструкциях ШИ-64 на 600 сотрудников вариант с гаражом стоянкой на 40 автомашин.

Стадия	Лист	Листов
Р	Э-4	

Электроосвещение План цокольного этажа в осях 1-4

Зрелищных зданий и спортивных сооружений им. В.С. Незенцева

1009-12

формат: 22г

Альбом VIII

Типовой проект

Данные питающей сети					
Электроприемник	Тип шкафа		ПМЕ-222	ПМЕ-122	ШУ5102-03В21
	Расцепитель автомата, А К-комбинир. Т-тепловой Ток теплового элемента реле А		Т3-12,5	Т3-1,6	К-1,6 Т3-1,25
	Условное графическое обозначение				
	№ по плану	68	69	70	71
	Номинальная мощность	5,5	0,75	0,18	1,5
	Наименование электроприемника и № по технологическому проекту	Вентилятор В-14	Вентилятор В-15	Задвижка №5	Вентилятор В-6

ВРУ, пан. 4
АПВ-3(1×6)+1×4 – 216

1П ПМЕ-221

АПВ-3(1×6)+1×4 217
АПВ-3(1×6)+1×4 218
АПВ-3(1×6)+1×4 219
АПВ-3(1×6)+1×4 220

Схема №1
Привод 71
~220В

~380В
Л1 Л2 Л3 0
А Л11 Л21 Л31 Л
РТ РТ РТ
1 КУ 5 Л 7 11 29 13 15 Л РТ 2
1 КУ 5 Л 7 11 29 13 15 Л РТ 2
1 КУ 5 Л 7 11 29 13 15 Л РТ 2
С1 С2 С3
1Д
1-35 1-17 1-19
Щит установки Р-6

Схема №2
Отключение вентиляции
~220В
~380В
0 Л1 Л2 Л3
А Л11 Л21 Л31 Л 1 15 РТ Л РТ 2
1П ПМЕ-221
Л Л Л
РТ РТ
2 0
Из схемы пожарных насосов
6ВП 6ВЛ 2ЧШУ-С 2ВШУ-С

Шкаф 24 ШУ-С
Вид спереди
Дверь (вид сзади)
Шкаф 28 ШУ-С
Вид спереди

Двигатель 6ВП
АПВ-3(1×6)+1×4

Соединит. скм15
АПВ-6(1×4)+1×4

Двигатель 6ВЛ
АПВ-3(1×6)+1×4

Шкаф 28 ШУ-С
АПВ-3(1×6)+1×4

Двигатель РТ
АПВ-4(1×4)+1×4

Щит Р-6
АПВ-3(1×6)+1×4

Шкаф 2ЧШУ-С
АПВ-3(1×6)+1×4

Схема №3
Привод-70
~380В
Л1 Л2 Л3
А Л Л 1 КУ 5 3 УУ 7 9 В 11 17 Н 19 В РТ 2 0
Н Н Н В В В
РТ РТ
С1 С2 С3
1-5 1-3 1-2 1-61 -65 -37
На соединительную коробку скм15

262-26-1

Задание проектной организации и конструкции шкафов на 600 сочленений вариант с водяным отоплением на газе

Привязан

			Стадия	Лист	Листов
Нач.отд	Бенеин		Р	3-5	
Гл.инж.от	Зуйков				
Гл.инж.пр	Герман				
Провер.	Гильман				
Разраб.	Опаскарина				

Схемы управления вентиляторами В-14, В-15, задвижкой №5 и привода 71 с отключением вентиляции. Силовые и контрольные цепи

Государственный ордена Трудового Красного Знамени специализированный проектный институт Госгражданстроя им. Н.С. Мезенцева

Копировал Галина

Инв.№

Формат А2г

Альбом VIII

Типовой проект

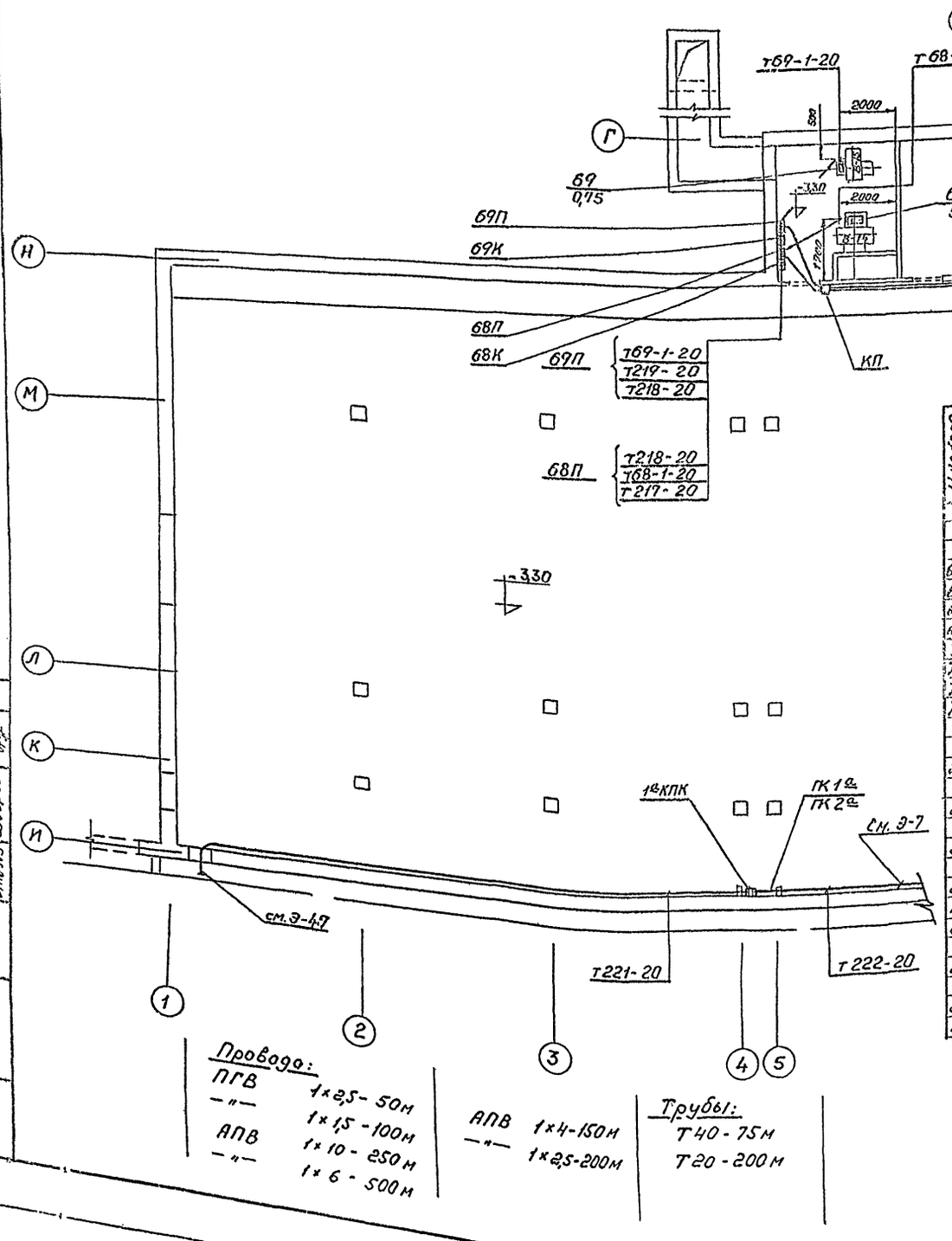

Поз. обозначение	Обозначение	Наименование	Кол	Масса ед.т	Примечание
68П	ПМЕ-222	Магнитный пускатель	1		
68К	ПКЕ-212-1	Кнопка	1		
69П	ПМЕ-122	Магнитный пускатель	1		
69К	ПКЕ-212-2	Кнопка	1		
	К1082	Ввод гибкий	2		
	У994	Коробка протяжная	1		Для пожарных кранов
	ПКЕ-222-1	Кнопка управления	1		
	У996	Коробка протяжная	1		

Кабельный журнал

№ кабеля по проекту ТМ 861	Трасса: Начало	Трасса: Конец	Проходы: Через трубы	Проходы: Через ящики протяжные	Трубы: Расчетная длина м.	Трубы: Условный проход мм	Кабели, провода: По проекту: Марка	Кабели, провода: По проекту: Число жил и сечение	Кабели, провода: По проекту: Расчетная длина м	Кабели, провода: Проложено: Марка	Кабели, провода: Проложено: Число жил и сечение	Кабели, провода: Проложено: Длина м
		Распределительная сеть										
68-1	Магн. пускатель 68П	Двигатель 68	Т68-1		3	20	ПГВ	4(1×1,5)	26			
68-2	Магн. пускатель 68П	Кнопка 68К	Н/р				АПВ	3(1×2,5)	20			
69-1	Магн. пускатель 69П	Двигатель 69	Т69-1		3	20	ПГВ	4(1×1,5)	26			
69-2	Магн. пускатель	Кнопка 69К	Н/р				АПВ	3(1×2,5)	20			
70-1	Шкаф 24ШУ-С	Двигатель 70	Т70-1		3	20	ПГВ	4(1×1,5)	26			
70-2	Шкаф 24ШУ-С	Соед. Коробка СКМ15	Т70-2		3	20	АПВ	6(1×2,5)	40			
71-1	Шкаф 28ШУ-С	Двигатель 71	Т71-1		3	20	ПГВ	4(1×2,5)	26			
71-2	Шкаф 28ШУ-С	Щит системы Р-6	Т71-2		3	20	АПВ	4(1×2,5)	26			
		Питающая сеть										
215	ВРУ 2я секция	13ЩО	Т215		70	40	АПВ	3(1×10)+ 1×6	247 83			
216	ВРУ панель 3а	Магнитн. пускат. 1П	Т216		3	20	АПВ	3(1×6)+ + 1×4	20 7			
217	Магн. пускатель 1П	Магнитн. пускат. 68П	Т217		73	20	АПВ	3(1×6)+ + 1×4	250 83			
218	Магн. пускатель 68П	Магн. пускатель 69П	Т218		3	20	АПВ	3(1×6)+ + 1×4	20 7			
219	Магн. пускатель 69П	Шкаф 24ШУ-С	Т219		20	20	АПВ	3(1×6)+ + 1×4	76 26			
220	Шкаф 24ШУ-С	Шкаф 28ШУ-С	Т220		10	20	АПВ	3(1×6)+ + 1×4	43 14			
221	Щит насосов	Кнопка 1я КПК	Т221		60	20	АПВ	2(1×2,5)	40			
222	Кнопка 1я КПК	Кнопка 3я КПК	Т222		4	20	АПВ	2(1×2,5)	16			

Согласовано

Магнитка	Пикерова	
Отд.2	Пикеева	
Отд.13	Сидоров	

Инв.№ подл. | Подпись и дата | Взам.инв.№

Привязан

Инв.№

Нач.отд	Бенгин	
Гл.инж.отд	Зуйков	
Гл.инж.пр.	Герман	
Провер.	Плотникова	
Разраб.	Федорова	

262-26-1

Здание проектных организаций в конструкциях СО-44 на 600 сотрудников, Вариант с гаражом-стоянкой на 40 автомашин

Стадия	Лист	Листов
Р	Э-6	

Расположение электрооборудования и проводок на отм. 0,000 подвального этажа в осях 1÷7, Ж÷И. Кабельный журнал

Зрелищных залов и спортивных сооружений им. Б.С. Мезенцева

1009-12 Формат 22Г

Альбом VIII

Типовой проект

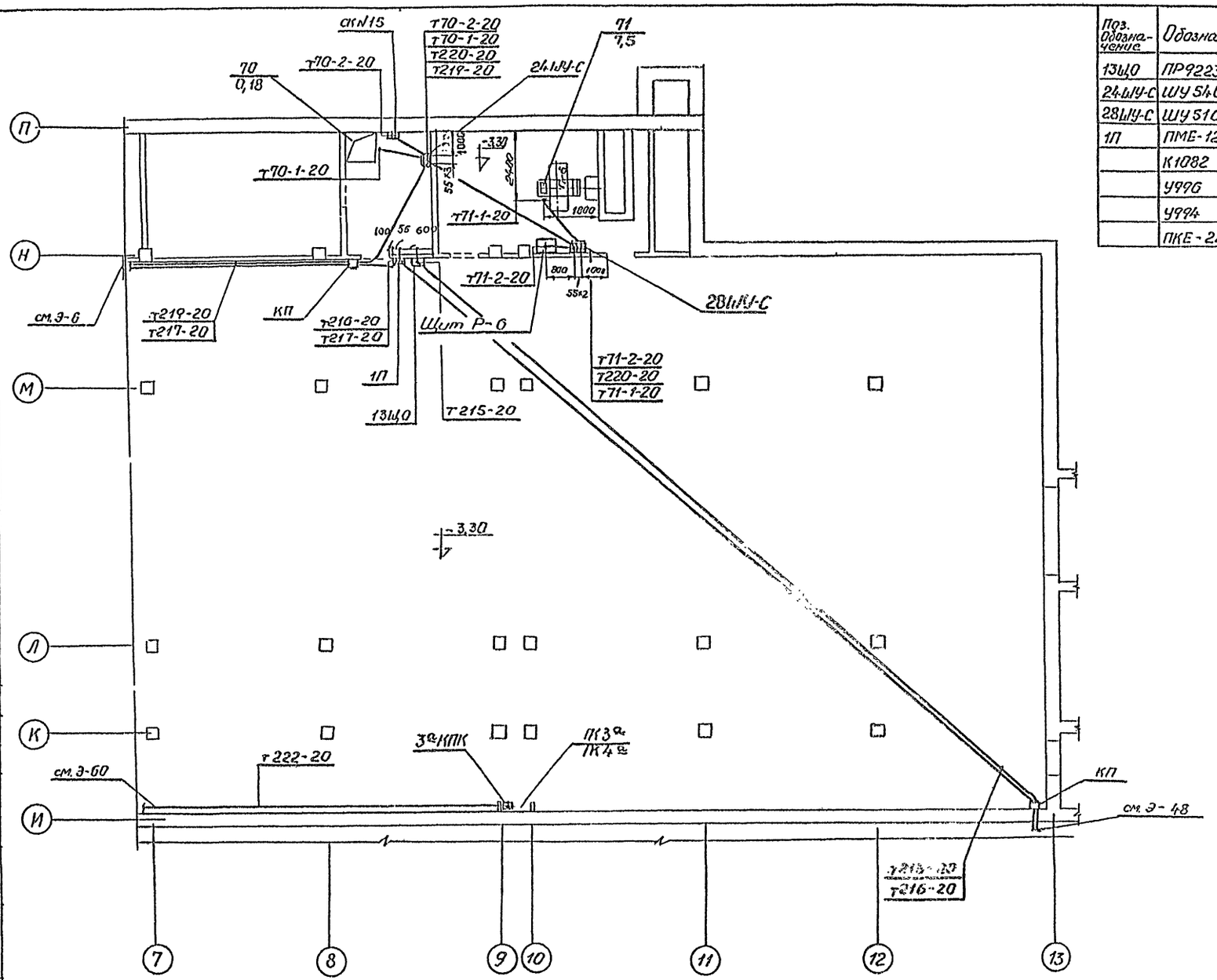

Поз. Обозначение	Обозначение	Наименование	Кол.	Масса ед.	Примечание
13ЦО	ПР9223-203	Щиток освещения	1		
24ШУ-С	ШУ5402-03В2Л	Шкаф управления	1		
28ШУ-С	ШУ5102-03В2М	Шкаф управления	1		
1П	ПМЕ-121	Магнитный пускатель	1		
	К1082	Ввод гибкий	1		
	У996	Коробка протяжная	1		
	У994	Коробка протяжная	1		для погрузочных кранов
	ПКЕ-222-1	Кнопка управления	1		

1. Общие примечания Э-1
2. Кабельный журнал Э-6

Согласовано

Гл. инж.	Тасель		
Нач. ОВиК	Пожарова		
Нач. ОТМиС	Пикемо		
Нач. ОТиЭМ	Сидоров		

Инв. № подл. | Подпись и дата | Взам. инв. №

Привязан

Инв. №

Нач. отд.	Бенеин		
Гл. инж. отд.	Зуйков		
Гл. инж. пр.	Герман		
Рук. гр.	Платникова		
Проб.	Платникова		
Разработ.	Федорова		

262-26-1

Здание проектных организаций в конструкциях ШУ-04 на 600 сотрудников вариант с гаражом-стоянкой на 4 автомашин

Стадия	Лист	Листов
Р	Э-7	

Расположение электрооборудования и прокладка труб. План цокольного этажа в осях 1÷7÷13

Кремлевский Дворец съездов и спортивный комплекс сооружений им. Б.С. Мезенцева

1009-12 Формат 22Г

Альбом VIII

Типовой проект

Ведомость чертежей

Лист	Наименование	Стр.	Примечан.
АУ.55	Заглавный лист	53	
АУ-56	Сводная спецификация на оборудование и материалы. Начало	54	
АУ-57	Сводная спецификация на оборудование и материалы. Окончание	55	
АУ-58	Установки Р-6, V-14, V-15. Схемы автоматизации функциональные	56	
АУ-59	Установка Р-6. Схема электрическая принципиальная	57	
АУ-60	Сигнализация. Схема электрическая принципиальная. Смена внешних проводок	58	
АУ-61	Щит установки Р-6. Схема внешних проводок	59	
АУ-62	Канализационная задвижка N5. Схема электрическая принципиальная. Схема внешних проводок	60	
АУ-63	Венткамера N3. Фрагмент плана на отм. -3.300. План расположения	61	

Пояснения к проекту

Автоматизации подлежат прямоточная приточная установки Р-6, обслуживающая гараж-стоянку, и канализационная задвижка.

Схема автоматизации приточной установки Р-6 состоит из следующих узлов регулирования:

1. Узла регулирования температуры приточного воздуха.
2. Узла защиты калориферов от замораживания.

Регулирование температуры приточного воздуха осуществляется терморегулятором типа РТ-3, датчик которого устанавливается в приточном воздуховоде. Трехпозиционное регулирующее устройство терморегулятора типа РТ-3 через импульсное реле времени типа ВЛ-24-1УЧ воздействует на привод регулирующего клапана на линии теплоносителя за калориферами I подогрева.

Защита калориферов от замораживания осуществляется с помощью 2х терморегуляторов: 1) термореле типа ТР-1-02Х по температуре воздуха перед калорифером в нерабочем режиме и 2) терморегулирующим дилатометрическим устройством типа ТУДЭ-2 по температуре обратного теплоносителя за калориферами в рабочем режиме. Отключение приточного вентилятора в рабочем режиме по защите (при понижении температуры обратного теплоносителя ниже +25°С и одновременном понижении температуры воздуха перед калориферами ниже +3°С) сопровождается аварийными звуковым и световым сигналами. Отключение трехминутного прогрева калориферов и узла регулирования температуры приточного воздуха осуществляется переключателем, который располагается на кнопочном посту типа ПКУ 15.

Лампы, кнопки, переключатели для опробования и снятия звукового сигнала располагаются на том же кнопочном посту управления, устанавливаемом в осях „И-К", „12-13".

Для обеспечения нормальных условий наладки и эксплуатации сантехустройств предусматривается установка технических термометров в соответствующих местах и узлах установки.

Щит, предусмотренный данным разделом проекта автоматизации, аналогичен щиту установки Р-2 и заказывается по следующей документации в количестве 1 шт:

Щит установки Р-2 по альбому V часть 2.

Для защиты здания от затопления предусматривается автоматизация канализационной задвижки, которая осуществляется с помощью реле уровня типа ЭСУ-1М. Датчик реле уровня устанавливается в лючке для прочистки. При повышении уровня в лючке для прочистки срабатывает реле уровня и закрывается канализационная задвижка. Около кнопочного поста управления устанавливается реле уровня и звонок, которые предусматривают световую и звуковую сигнализацию верхнего аварийного уровня и закрытия задвижки. После ликвидации аварии канализационная задвижка открывается вручную.

Типовой проект разработан в соответствии с действующими нормами и правилами и предусматривает мероприятия, обеспечивающие взрывобезопасность и пожаробезопасность при эксплуатации здания

Главный инженер проекта Комаров / Т. Комарова

Нач. отд.	Солдатов		
Рук. сек. АУ	Раввин		
Гл. инж. пр.	Комаров		
Рук. гр.	Горбачев		
Провер.	Комарова		
Разраб.	Горбачев		

Привязан

Инв. №

ТП 262-26-1 АУ

Здание проектных организаций в конструкциях ИИ-04 на 600 сотрудников. Вариант с гаражом-стоянкой на 40 автомобилей.

Стадия	Лист	Листов
Р	АУ-55	

Заглавный лист

ЦНИИЭП зрелищных зданий и спортивных сооружений им. Б.С. Мезенцева

1009-12 Формат 22

Альбом VIII

Типовой проект

NNпп поз.по схеме	Наименование и техническая характеристика изделия, материала	Тип, марка	Ед. изм.	Потребность по проекту	Примечание
	1. Приборы и средства автоматизации.				
1/2-1	Термометр ртутный технический угловой. Пределы шкалы от -30°С до +50°С. Цена деления 0.5°С. Длина верхней части 240мм, длина нижней части 441мм.	У-2 L90° ГОСТ 2823-73	шт	1	Клинское по „Термоприбор"
2/запас	То же	—"—	—"—	1	—"—
3/2.1а	Оправа угловая длина верхней части 285мм.	N 5	—"—	1	—"—
4/2-2	Термометр ртутный технический угловой. Пределы шкалы от -30°С до +50°С. Цена деления 0.5°С. Длина верхней части 240мм, длина нижней части 291мм.	У-2 L90° ГОСТ 2823-73	—"—	1	—"—
5/запас	То же	—"—	—"—	1	—"—
6/2-2а	Оправа угловая, длина верхней части 285мм	N 4	—"—	1	—"—
7/18	Терморегулирующее устройство дилатометрическое. Диапазон регулируемых температур от 0° до 100°С. Напряжение ~220в с н.о. контактом. Длина чувствительной трубки 265мм.	ТУДЭ-2 ТУ25-03-1074-67	—"—	1	Каменец-Подольский приборостроительный завод

NNпп поз.по схеме	Наименование и техническая характеристика изделия, материала	Тип, марка	Ед. изм.	Потребность по проекту	Примечание
8/15	Датчик-реле температуры двухпозиционный. Диапазон регулируемых температур от -20°С до +10°С. Длина капиллара 3м.	ТР-1-02Х	шт	1	По „Промприбор" г. Орел
9/34	Регулятор температуры электрический трехпозиционный. Градуировка 23. Пределы регулируемых температур от 0°С до +40°С, без встраиваемого кожуха.	РТ-3-У-4-2 ТУ25.02/34-2.574, 096/-75Е	—"—	1	—"—
10/22	Термометр сопротивления медный. Градуировка 23. Монтажная длина 320мм. Материал защитной арматуры ст. 0х13. С передвижным штуцером 5Ц4.473.002	ТСМ-5071 5Ц2.821.5-00-02 ГОСТ 6651-78	—"—	1	Приборостроительный завод г. Луцк
11/114	Сигнализатор уровня. Давление среды до 25кгс/см². На температуру среды не выше +250°С. Длина электрода L=0.1м	ЭСУ-1М	—"—	1	Завод „Теплоприбор" г. Рязань

NNпп поз.по схеме	Наименование и техническая характеристика изделия, материала	Тип, марка	Ед. изм.	Потребность по схеме	Примечание
	2. Электроаппаратура				
1/200	Пускатель магнитный реверсивный	ПМЕ-083У3 ОСТ16-0536 001-72	шт.	1	з-д „Электроаппаратуры г. Кедайняй
2/187	Пост управления кнопочный с сальниками (Д=22; Д=32) Приложить эскиз, см. лист ЛУ-60	ПКУ15-19.331 4093 ТУ16-526	—"—	1	Каменец-Подольский электромеханический завод
3/183	Переключатель пакетный с 4мя сальниками в металлическом корпусе	ГППМ2-10/Н3 МРТУ5647-8378-64 МРТУ16.526 019-66	шт	2	з-д п/я В-2509 г. Ташкент
4/220	Звонок ~220в 50гц	ЗВП-220М4 ТУ16.739 059-75	—"—	1	з-д „Электродвигатель г. Курск.
5/—	Реле промежуточное ~220в	РПУ-2-362203 ТУ16.523 331-71	—"—	2	Электротехнический з-д г. Ташкент

Согласовано

Инв. № подл. | Подпись и дата | Взам. инв. №

Привязан

Инв. №

Нач.отд.	Солдатов	
Рук.сект.	Раввин	
ГИП	Комарова	
Рук.гр.	Горбачева	
Разраб.	Горбачева	

ТП 262-26-1 ЛУ

Здание проектных организаций в конструкциях ИИ-04 на 600 сотрудников. Вариант с гаражом-стоянкой на 40 автомобилей.

Стадия	Лист	Листов
Р	ЛУ-56	

Сводная спецификация на оборудование и материалы. Начало.

ЦНИИЭП Зрелищных зданий и спортивных сооружений им. В.С. Мельникова

1009-12 Формат 22

Типовой проект

Альбом VIII

№пп поз. по схеме	Наименование и техническая характеристика изделия, материала	Тип, марка	Ед. изм.	Потребность по проекту	Примечание
	3. Кабели и провода				
1.	Провод с медной жилой	Провод	м	200	
	с поливинилхлоридной	ПВ1 1×1,5 ГОСТ			
	изоляцией	6323-79			
2.	Провод с медной жилой	Провод	м	50	
	с поливинилхлоридной	ПГВ 1×1 ГОСТ			
	изоляцией	6323-79			
3.	Провод с алюминиевой	Провод	"	1900	
	жилой с поливинилхло-	АПВ 1×2,5 ГОСТ			
	ридной изоляцией	6323-79			
	4. Монтажные материалы				
	Л. Трубы защитные				
1.	Труба электросварная	ГОСТ	м	10	
	специальная Ду=15мм	10704-76			
2.	Труба винипластовая	ТУ 6.05-	"	100	
	Ду=20мм. Ру=2,5кгс/см²	1573-75			
3.	Труба винипластовая	ТУ 6.05-	"	80	
	Ду=25мм. Ру=2,5кгс/см²	1573-75			
	5. Черные металлы				
1.	Металлоконструкции	—	кг	200	
	для приборов и средств				
	автоматизации				
2.	Уголок перфорированный	УП 60×40	шт	10	
		ТКЧ-222-74			

№пп поз. по схеме	Наименование и техническая характеристика изделия, материала	Тип, марка	Ед. изм.	Потребность по проекту	Примечание
	В. Монтажные изделия				
1.	Коробка соединитель-	КСК-8	шт.	3	
	ная на 8 зажимов	ТУ36.1773-			
		77 черт.			
		N4.801.015			
2.	То же, на 16 зажимов	КСК-16	"	2	
		ТУ36.1773-			
		75 черт.			
		N4.801.015			
3.	То же, на 32 зажима	КСК-32	"	1	
		ТУ36.1773-			
		77 черт.			
		N4.801.015			
4.	Коробка протяжная	ПК 200×90	шт.	1	
		0118-2-62			
		ТУ36.1070-75			
5.	Металлорукав негерме-	Р3-Ц-Х-15	м	20	
	тичный Двн = 15мм	ТУ22-2173-			
		-71			
6.	То же Двн=20мм	Р3-Ц-Х-20	"	10	
		ТУ22-2173			
		-71			
7.	То же Двн=25мм	Р3-Ц-Х-25	"	20	
		ТУ22-2173-			
		-71			

№пп поз. по схеме	Наименование и техническая характеристика изделия, материала	Тип, марка	Ед. изм.	Потребность по проекту	Примечание
8.	То же Двн=32мм	Р3-Ц-Х-32	м	10	
		ТУ22-2173			
		-71			
9.	Бирка маркировоч-	БМ1	шт	50	
	ная	ОПИ-247-64			
10	Бобышка прямая	БМВ 1,5-55	"	1	
		ТКЧ-225-75			
11	То же	БМ2М1-55	"	1	
		ТКЧ-225-75			
12	То же	БМ2М1,5-55	"	1	
		ТКЧ-225-75			
13	Бобышка прямая	БП1-М27-55	"	3	
		ОСТ 36-67-74			
14	Пробка	П-М18×1,5	"	1	
		ТКЧ-229-64			
15	То же	П-М24×1	"	1	
		ТКЧ-229-69			
16	То же	П-М27×1,5	"	1	
		ТКЧ-229-69			
17	То же	П-М27×2	"	3	
		ТКЧ-229-69			

Привязан

Инв. №

Инв. № подл. | Подпись и дата | Взам. инв. №

Нач. отд.	Солдатов	
Рук. сект.	Лукин	
ГИП	Комарова	
Рук. гр.	Горбачева	
Разраб.	Гордачева	

ТП 262-26-1 АУ

Здание проектных организаций в конструкциях ИЦ-04 на 600 сотрудников. Вариант с гараж-пл-стоянкой на 40 автомобилей.

Стадия	Лист	Листов
Р	14-57	

Сводная спецификация на оборудование и материалы. Окончание

Архангельский Гипронисельпроект

1009-12 Формат А2

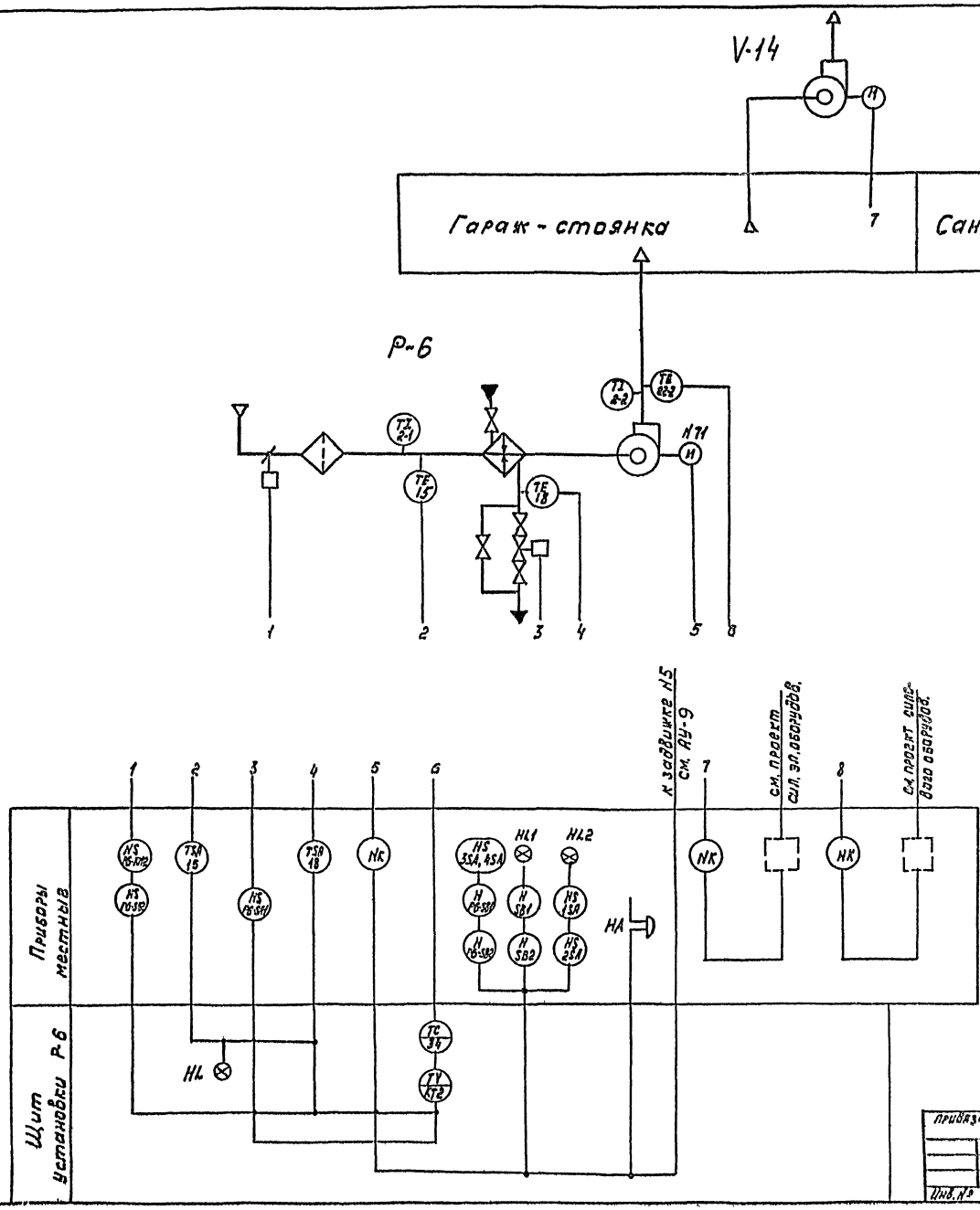

1. Условные обозначения даны в соответствии с ОСТ 36-27-77 ГОСТ 2.780-68, ГОСТ 2.782-68, ГОСТ 2.784-70, ГОСТ 2.786-70
2. Установка П-6 проекта ОВ в проекте АУ имеет обозначение соответственно Р-6.
3. Позиции приборов даны по сводной спецификации на оборудование и материалы. См. листы АУ-56, АУ-57
4. Аппаратура щита установки Р-4, позиции которой не указаны, поставляется комплектно со щитом. См. сводную спецификацию на щиты и пульты лист АУ-48, альбом V часть 2.
5. Ртутные термометры и регулирующий клапан, позиции которых не указаны, специфицируются и устанавливаются в проекте ОВ.

Типовой проект Альбом VIII

Нач. отд.	Солдатов		
Рук. сек. АУ	Раввин		
Гл. инж. пр.	Комаров		
Рук. гр.	Горбачева		
Провер.	Горбачева		
Разраб.	Черкасова		

Привязан

Инв. №

ТП 262-26-1 АУ

Здание проектных организаций в конструкциях ИН-04 на 600 сотрудников. Вариант с гаражом-стоянкой на 40 автомобилей

Стадия	Лист	Листов
Р	АУ-56	

Установки Р-6, V-14, V-15
Схемы автоматизации функциональные

ЦНИИЭП зрелищных зданий и спортивных сооружений им. С.С. Мартынова

1009-12 Формат 22

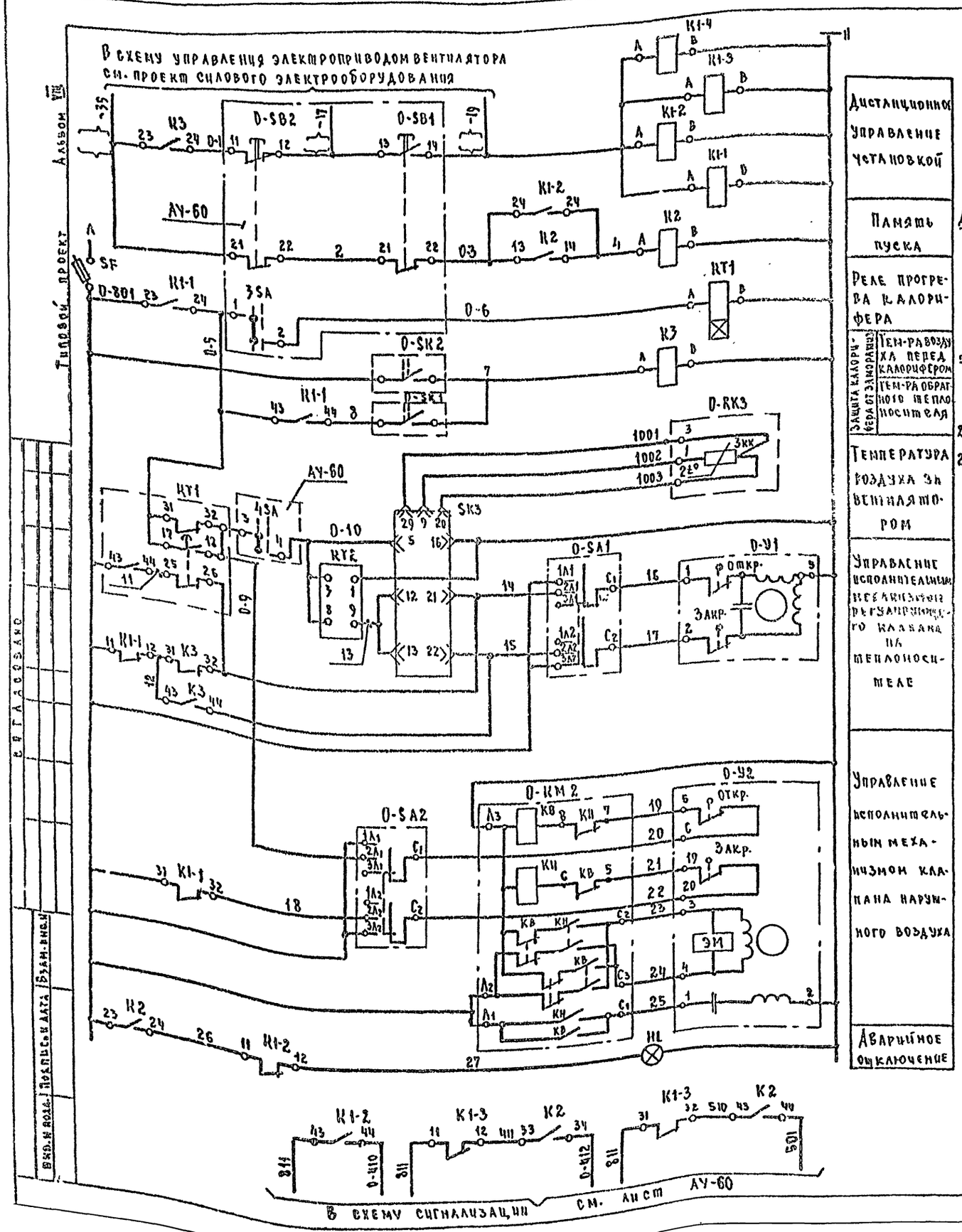

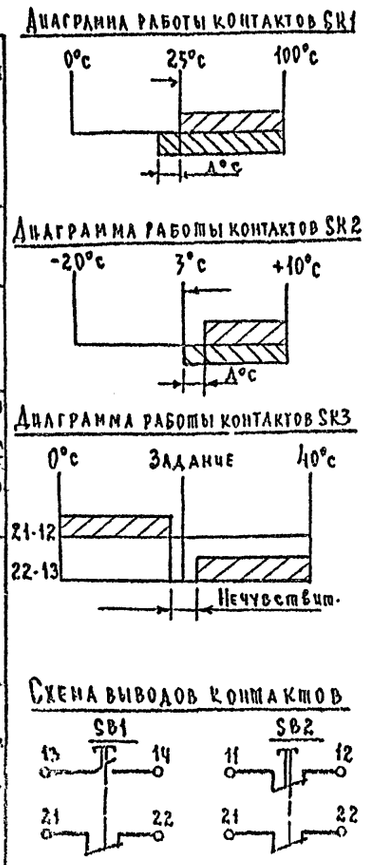

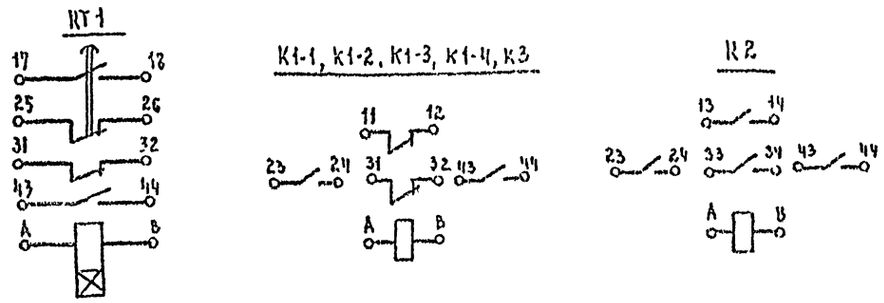

Позиционное обозначение	Наименование	Кол.	Примечание
	Щит установки Р-6		
K2	Реле промежуточное РПУ-2-064003 ~220В ТУ16.523.331-71	1	
K1-1÷K1-4 K3	Реле промежуточное РПУ-2-062203 ~220В ТУ16.523.331-71	5	
KT1	Реле времени пневматическое РВП72-3221-00У4 ТУ16.523.472-74	1	
KT2	Реле времени ВЛ24-1У4, имп. 1÷10сек. пауза 10÷100сек ТУ16.523.368-71	1	
SK3	Регулятор температуры электрический РТ-3-У-4.2 2р. 23.0°÷40°с без встраи-		
	ваемого кожуха ТУ25-02(342.974.096) 75Е	1	
SF	Блок предохранитель-выключатель БПВ IH-1a	1	
HL	Табло световое ТСМ. ТУ16.535-424-70	1	
	По месту		
KM2	Пускатель магнитный реверсивный ПМЕ-083У3 ОСТ16.0536-001-72	1	
SA1 SA2	Переключатель пакетный ГППМ2-10/Н3 МРТУ16.526.019-66	2	
Y1	Механизм исполнительный электрический ПР-1М ТУ1-01-0504-77	1	Комплектное регулирующим клапаном см. проект ОВ
Y2	Механизм исполнительный электрический однооборотный МЭО ГОСТ 7192-74	1	Комплектное клапаном. см. проект ОВ
SK1	Терморегулирующее устройство ТУДЭ-2 ТУ-25-03-1074-67 0÷100°с	1	
SK2	Датчик-реле температуры ТР-1-02Х -20°÷10°с	1	
RK3	Термометр сопротивления медный 2р.23. ТСМ-5071 542.821.300-02 ГОСТ6651-59	1	Монтажная длина 320мм

1. В маркировке аппаратуры и приводов вместо значка „0" - проставить индекс Р6 - для приточной установки Р-6.
2. { } - индекс маркировки соответствует номеру привода по проекту силового электрооборудования и приведён в схеме функциональной лист АУ-58.

Нач.отд.	Солдатов		
Рук.сек.АУ	Равдин		
Гл.инж.пр.	Комарова		
Рук.гр.	Горбачева		
Разработал	Горбачева		

ТП 262-26-1 АУ

Здание проектных организаций в конструкциях ИИ-04 на 600 сотрудников. Вариант с гаражом-стоянкой на 40 сотрудников

Стадия	Лист	Листов
Р	АУ-59	

Установка Р-6. Схема электрическая принципиальная.

Зрелищных зданий и спортивных сооружений им. Ф.Мезенцева

1009-12 Формат 22

Альбом VIII

Типовой проект

Эскиз кнопочного поста управления ПКУ 15-19.331-40У3

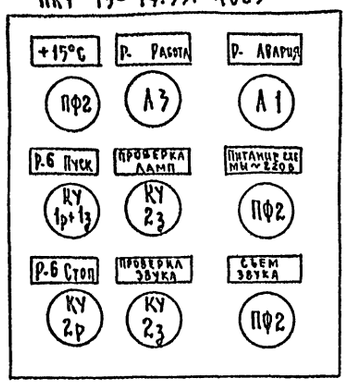

Наименование контролируемого параметра, что регулируется и место отбора импульса	Пост управления кнопочный	Звонок
Обозначение по электрической схеме	Р6-SB1, Р6-SB2, HL1, HL2, SB1, SB2, 1SA, 2SA, 3SA, 4SA.	НА
Позиция по заказной спецификации	187	220

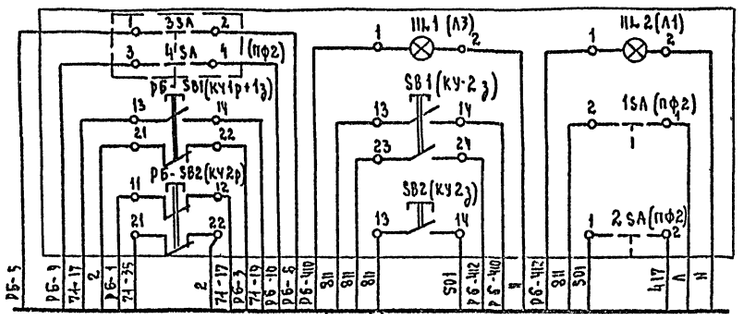

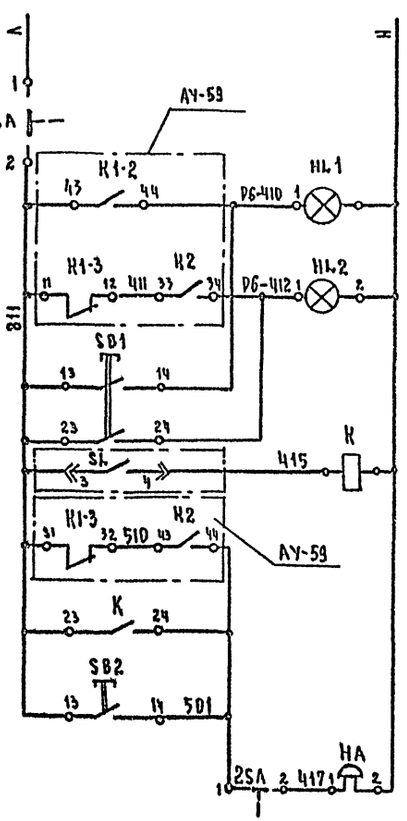

Питание схемы ~220в
Р-6 Работа
Р-6 Авария
Проверка ламп
Аварийный уровень в лючке прочистки Н5
Звуковая аварийная сигнализация
Проверка звука
Съём звука

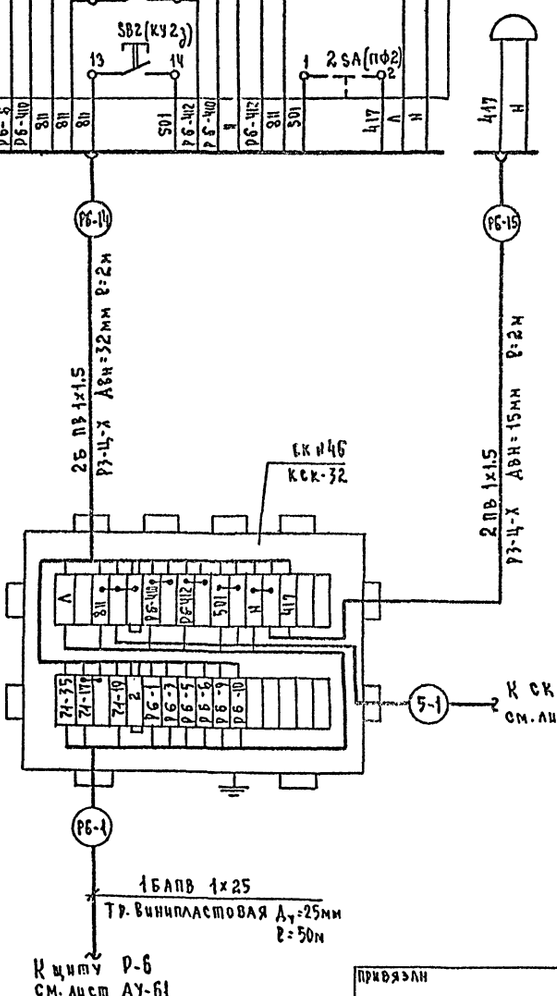

Поз. обозначение	Наименование	Кол.	Примечание
	Аппаратура по месту		
HL1, HL2	Пост управления кнопочный		
SB1, SB2	ПКУ 15-19.331-40У3		
1SA, 2SA	ТУ 16-526	1	
Р6-SB1 Р6-SB2			
НА	Звонок ЗВП-220 ~220в	1	
	Провода и монтажные изделия		
1	Коробка соединительная КСК-32		
	ТУ 36.1753-75	1	
2	Провод с медной жилой ПВ1х1,5		
	ГОСТ 6323-79	56	м
3	Провод с алюминиевой жилой		
	АПВ 1х2,5 ГОСТ 6323-79	800	м
4	Металлорукав Р3-Ц-Х-15		
	ТУ 22-2173-71	2	м
5	Металлорукав Р3-Ц-Х-32		
	ТУ 22-2173-71	2	м
6	Труба винипластовая Ду=25мм		
	ТУ 6-05-1573-72	50	м

Согласовано

Инв. № подл. | Подпись и дата | Взам. инв. №

Привязан			
Инв. №			
Нач. отд.	Солдатов		
Рук. сек. АУ	Раввин		
Гл. инж. пр.	Комарова		
Рук. гр.	Горбачёва		
Разработ.	Горбачёва		

ТП 262-26-1 АУ

Здание проектных организаций в конструкциях ИИ-04 на 600 сотрудников. Вариант с гаражом-стоянкой на 40 автомобилей

Стадия	Лист	Листов
Р	АУ-60	

Сигнализация. Схема электрическая принципиальная. Схема внешних проводок.

ЦНИИЭПзрелищных зданий и спортивных сооружений им. Б.С. Мезенцева

1009-12

Формат А2

Наименование контролируемого параметра, что регулируется и место отбора импульса.	Управление исполнительным механизмом клапана наружного воздуха			Температура воздуха перед калорифером	Температура обратного теплоносителя	Управление исполнительным механизмом регулирующего клапана на теплоносителе		Температура воздуха приточного
Обозначение по электрической схеме	Р6-У2	Р6-КМ2	Р6-SA2	Р6-SK2	Р6-SK1	Р6-SA1	Р6-У1	Р6-RK3
Позиция по заказной спецификации	—	200	183	15	18	183	—	22-1

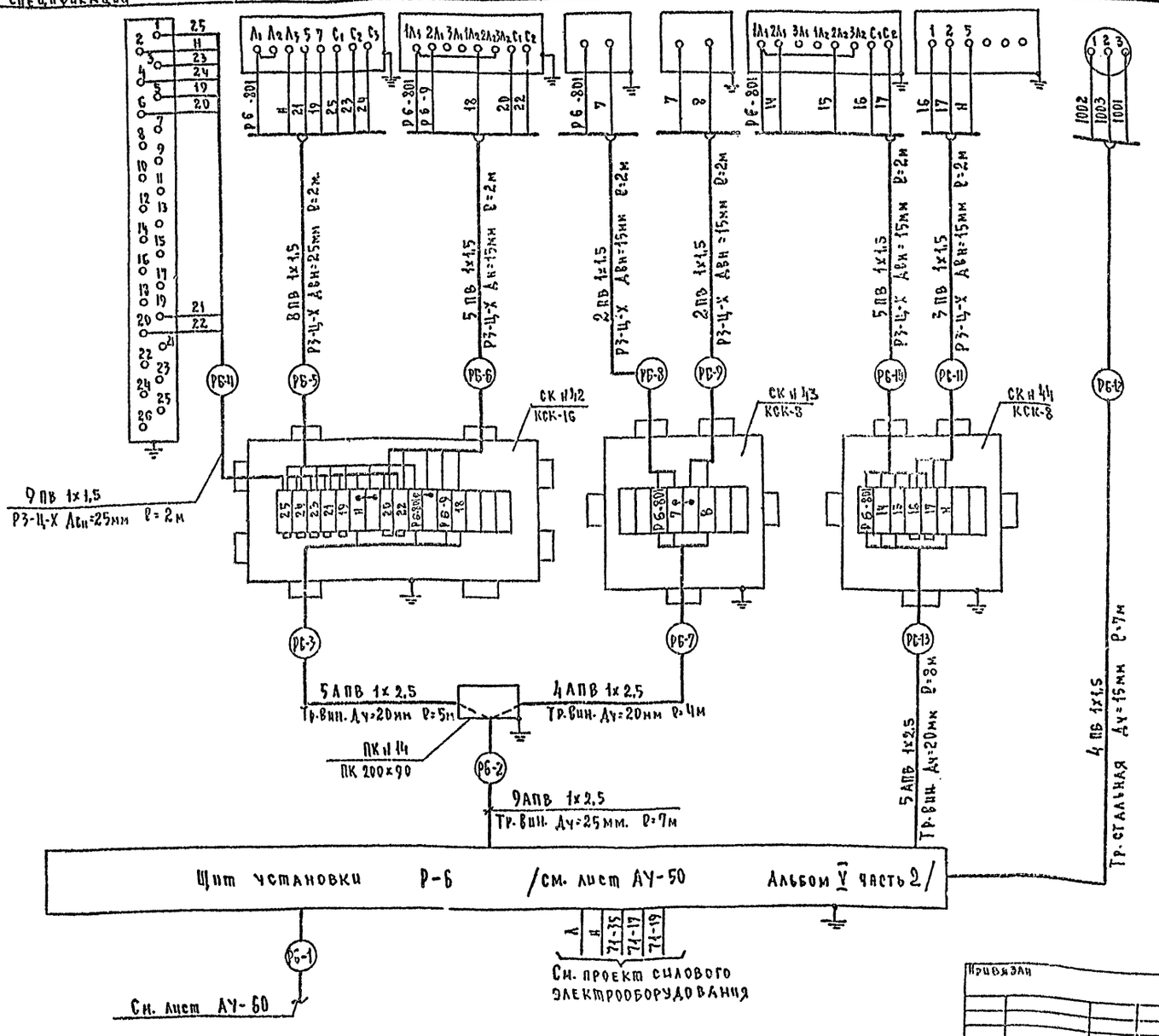

Поз. обозначение	Наименование	Кол.	Примечание
1	Коробка соединительная КСК-8 ТУ 36.1753-75	2	
2	Коробка соединительная КСК-16 ТУ 36.1753-75	1	
3	Коробка протяжная ПК 200х90 ТУ 36.1070-75	1	
4	Провод с медной жилой ПВ1х1,5 ГОСТ 6323-71	96	м
5	Провод с алюминиевой жилой АПВ 1х2,5 ГОСТ 6323-73	138	м
6	Металлорукав Р3-Ц-Х-15 ТУ 22.2173-71	10	м
7	Металлорукав Р3-Ц-Х-25 ТУ 22.2173-71	4	м
8	Труба винипластовая Дч=20мм ТУ 6.05.1573-75	17	м
9	Труба винипластовая Дч=25мм ТУ 6.05.1573-75	7	м
10	Труба винипластовая Дч=32мм ТУ 6.05.1573-75	—	м
11	Труба электросварная Дч=15мм ГОСТ 10704-76	7	м

Согласовано

Инв. № подл. | Подпись и дата | Взам. инв. №

Маст. вин. отд. | Фамилия | Подпись | Дата

Отдел КЧ | Гермаг

Привязан

Инв. №

Нач. отд.	Солдатов	
Рук. сек.	Раввин	
Гл. инж. пр.	Комарова	
Рук. гр.	Горбачева	
Разработ.	Горбачева	

ТП 262-26-1 АУ

Здание проектных организаций в конструкциях НН-04 на 600 сотрудников. Вариант с гаражом-стоянкой на 40 автомобилей

Стадия	Лист	Листов
Р	АУ-61	

Щит установки Р-6
Схема внешних проводок

Зрелищных зданий и спортивных сооружений им. Б.С. Мезенцева

1009-12

Формат 22

Альбом VIII

Типовой проект

Наименование контролируемого параметра, что регулируется и место отбора импульса	Уровень в люцке для прочистки N5	Канализационная задвижка N5
Обозначение по электрической схеме	SL	SQ1 ; SM1 ; SM2
Позиция по заказной спецификации	114	—

Диаграмма работы микропереключателей задвижки

Обозн. перекл.	Контакты	Положение: откр.	пром.	закр.
SQ1	1-2		X	X
SM1	1-2		X	X
SM2	1-2	X	X	
SQ2	3-4			X
SQ4	3-4			X

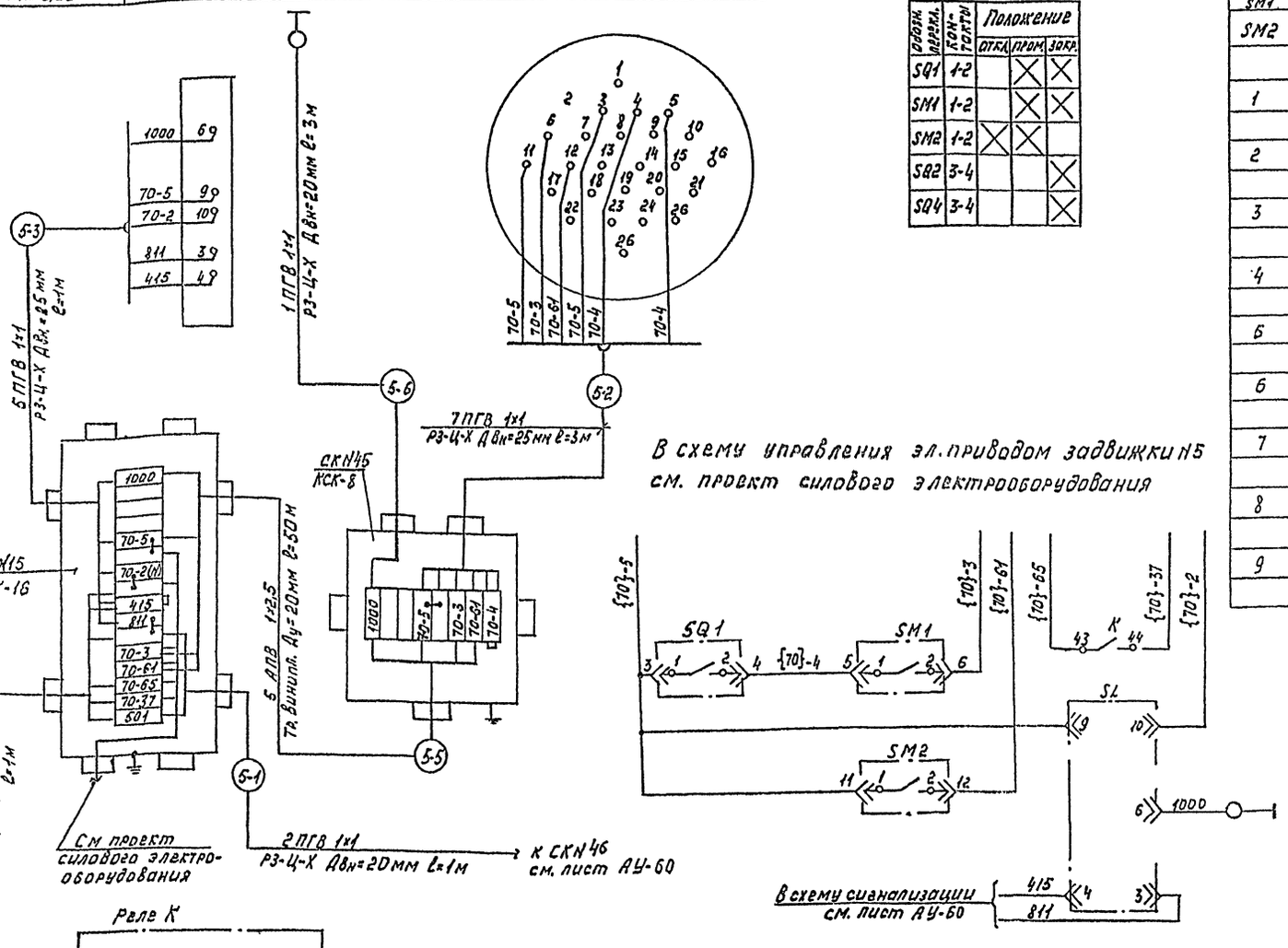

В схему управления эл. приводом задвижки N5 см. проект силового электрооборудования

Автоматическое закрытие задвижки	Питание ~220В
Сигнализатор уровня	Верхний аварийный уровень в прочистке

{ } - индекс маркировки соответствует номеру привода по проекту силового электрооборудования

Поз. обознач.	Наименование	Кол.	Примечание
	По месту		
SL	Сигнализатор уровня ЭСУ-1М	1	
K	Реле промежуточное РПУ-2-362203		
	~220В ТУ16.523.331-71	1	
SQ1 SM1	Микропереключатели		Комплектно
SM2	эл. привода задвижки	3	с задвижкой
	Провода монтажные изделия		
1	Коробка соединительная КСК-16		
	ТУ36.1753-75	1	
2	Провод с медной жилой ПГВ 1×1		
	ГОСТ 6323-79	38	м
3	Провод с алюминиевой жилой		
	АПВ 1×2,5 ГОСТ 6323-79	250	м
4	Металлорукав Р3-Ц-Х-20		
	ТУ 22-2173-71	4	м
6	Металлорукав Р3-Ц-Х-25		
	ТУ 22-2173-71	5	м
6	Труба винипластовая Ду=15мм		
	ТУ 6-05-1573-72		
7	Труба винипластовая Ду=20мм		
	ТУ 6-05-1573-72	50	м
8	Труба винипластовая Ду=25 мм		
	ТУ 6-05-1573-72		
9	Коробка соединительная КСК-8	1	
	ТУ 36 1753-75		

Инв. № подл. | Подпись и дата | Взам. инв. № | Инв. № дубл. | Подпись | Гильза | Гермвв | Отдел N4 | Масштаб стр.

Привязан		ТП 262-26-1	АУ
		Здание проектных организаций в конструкциях МГ-04 на 600 сотрудников. Вариант с гаражом-стоянкой на 40 автомобилей	
Инв.№	Нач.отд. Соловатов	Стадия: Р	Лист: АУ-62
	Рук.сект. Рабкин		Листов:
	Гл.инж.пр. Комарова	Канализационная задвижка N5 Схема электрическая принципиальная. Схема внешних проводок	
	Рук.гр.инж. Горбачева		
	Разраб. Горбачева	Государственный комитет СССР по делам строительства Госстрой СССР ЦИТП	

1009-12 Формат А2

Альбом VIII

Типовой проект

Венткамера N3 М1:50

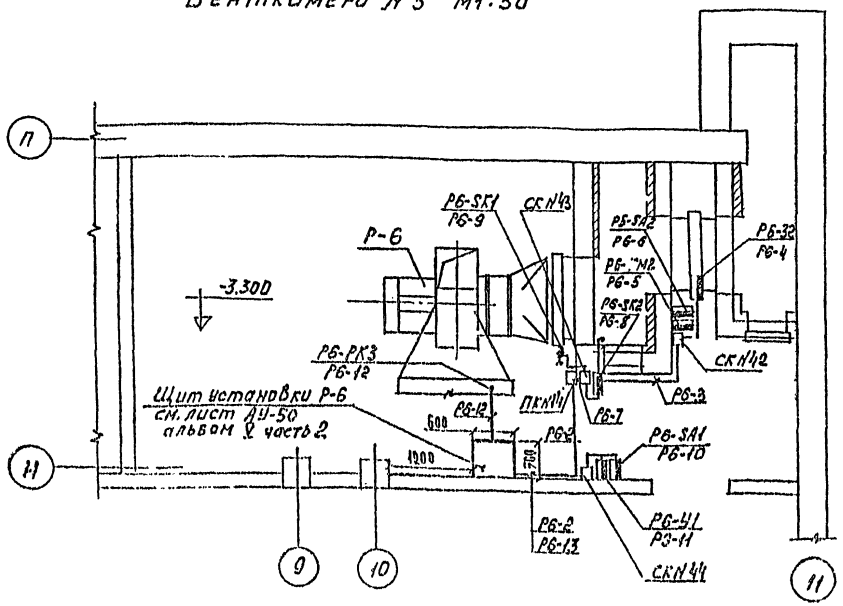

Фрагмент плана на отм. -3.300 М1:100

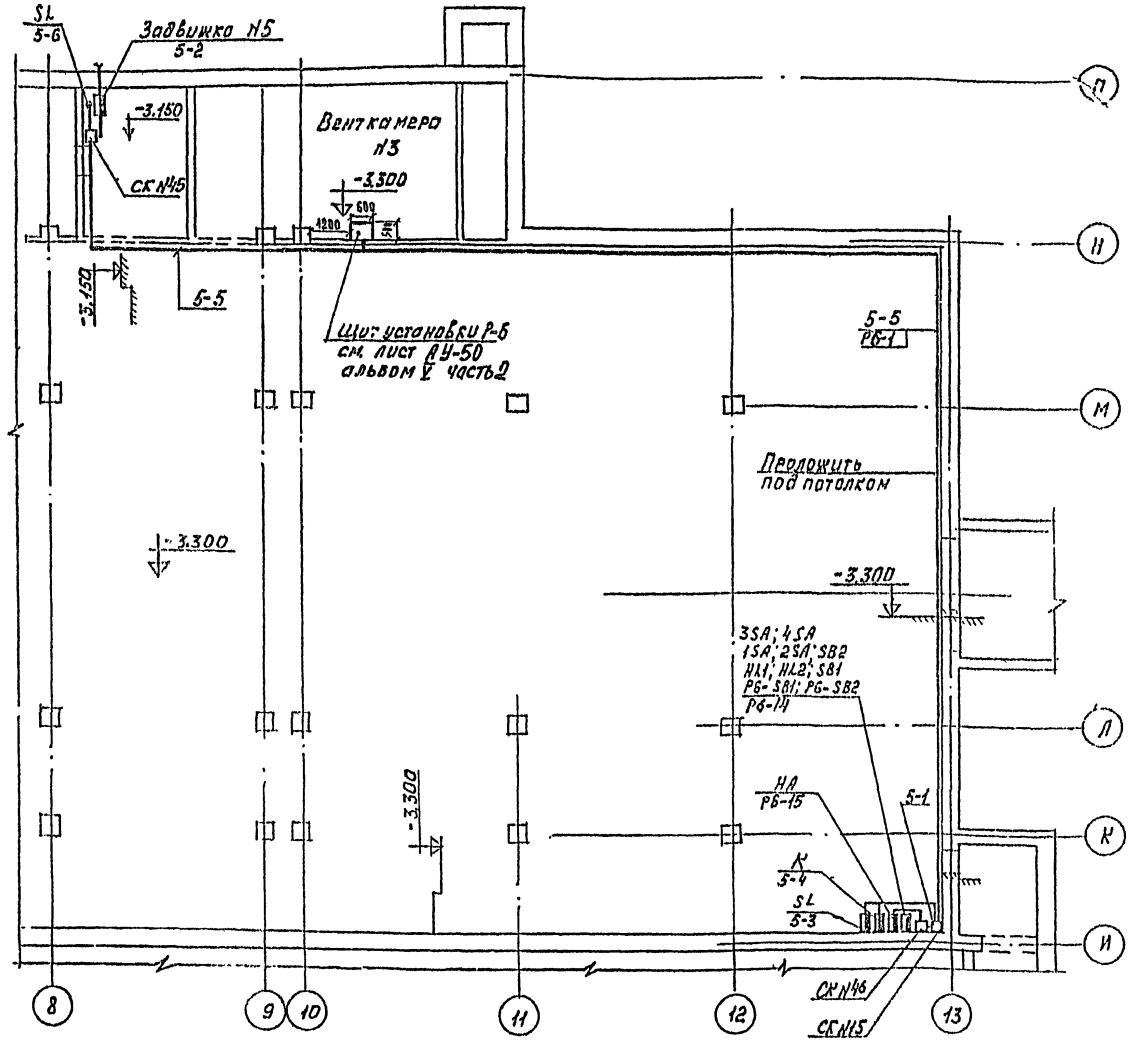

1. Строительная и технологическая части выполнены на основании листов АСи ОВ.
2. Схемы соединений см. листы АУ-60, АУ-61, АУ-62.
3. Крепление одиночных труб выполнить по чертежам ТКЧ-40-66 и ТКЧ-41-66 ГПИ ПМА
4. Проходы электрических и трубных проводок через стены и перекрытия выполнить в соответствии с РМ8-1-70 ГПИ ПМА
5. Монтаж приборов и средств автоматизации выполнить согласно СНиП III-34-74
6. Щит установки Р-6 установить на высоте 1.0 м от уровня чистого пола.

Привязан		Нач. отд.	Солдатов		ТП 262-26-1 АУ
		Рук. сект.	Раввин		Здание проектных организаций в конструкциях НУ-60 на 600 сотрудников. Вариант с гаражом-стоянкой на 40 автомобилей
		Гл. инж. пр.	Комарова		Стадия Р / Лист АУ-63 / Листов
		Рук. гр.	Горбачева		Венткамера N3. Фрагмент плана на отм. -3.300 План расположения.
Инв. №		Разраб.	Горбачева		ЭРЕЛИЩИНСКИЙ ЗДАНИЕ ИСПОРТИЯНОЙ СООРУЖЕНИЯ ИМ. В.С. МЕЖЕНИНА

1009-12

Типовой проект Альбом VIII

Ведомость чертежей

Лист	Наименование	Стр.	Примечан
ПС-12	Пожарная сигнализация	62	

Фрагмент плана цокольного этажа М1:100

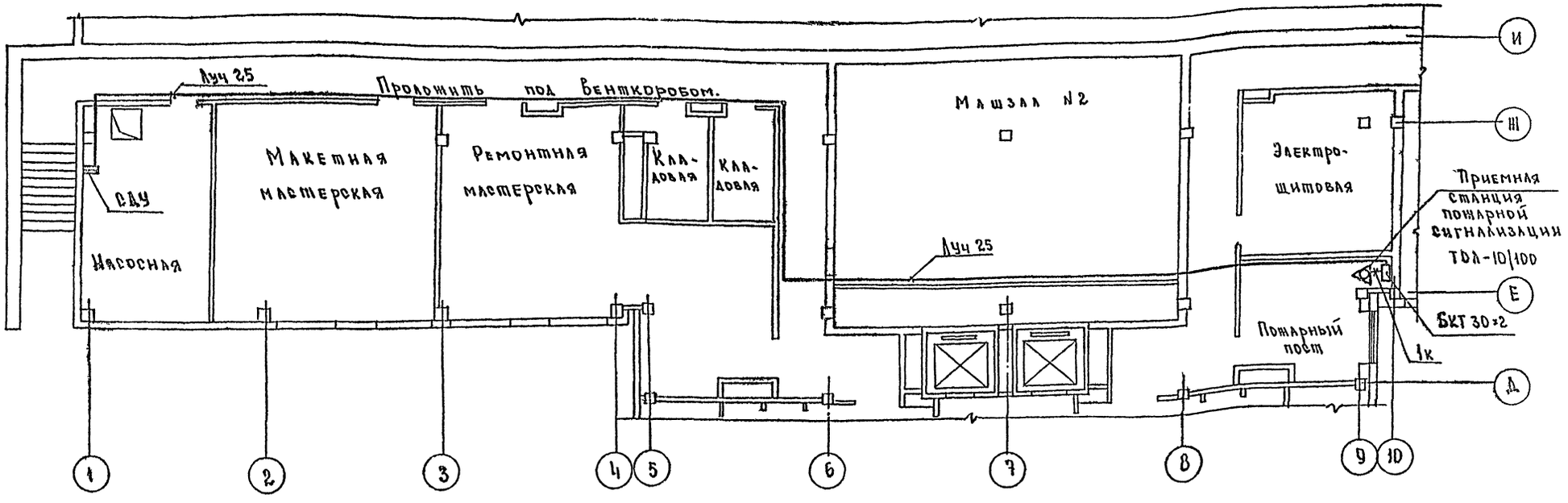

Сигнализатор давления на линии с принклерной сети гаража
СДУ
1

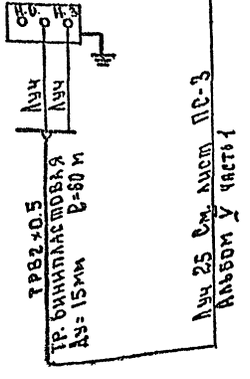

Сводная спецификация на оборудование и материалы

Нн п.п поз. по схеме	Наименование и техническая характеристика изделия, материала	Тип, марка	Ед. изм.	Потребность по проекту	Примечание
	1. Приборы и средства автоматизации				
1	Сигнализатор давления	СДУ			Московский экспериментальный
	Универсальный	ТУ25-02-256-70	шт	1	З-д „Спецавтоматика"

Нач. отд.	Солдатов		
Рук. сект.	Рябвин		
Гл. инж. пр.	Комарова		
Рук. группы	Горбачева		
Разраб.	Горбачева		

Привязан

Инв. №

ТП 262-26-1 ПС

Здание проектных организаций в конструкциях ин-оч на 600 сотрудников Вариант с гаражом-стоянкой на 40 автомобилей

Стадия	Лист	Листов
Р	ПС-12	

Пожарная сигнализация

Зрелищных зданий и спортивных сооружений им. Г. Мезенцева

1009-12

Согласовано

Инв.	Подпись и дата	Взам. инв. №	Маст. или отдел	Фамилия	Подпись	Дата	Маст. или отдел	Фамилия	Подпись	Дата
			Маст. №5							
			Отдел 3				отдел №4			

gost.e-ecolog.ru