ТИПОВОЙ ПРОЕКТ

262 - 26 - 1

ЗДАНИЕ ПРОЕКТНЫХ ОРГАНИЗАЦИЙ

В КОНСТРУКЦИЯХ ИИ-04

НА 600 СОТРУДНИКОВ

АЛЬБОМ - IV

РАДИО, СВЯЗЬ И КИНОТЕХНОЛОГИЯ

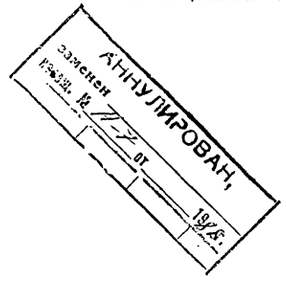

1009-06
2-20

				Привязан
				Инв. № 17548-06

gost.e-ecolog.ru

ТИПОВОЙ ПРОЕКТ

262-26-1

ЗДАНИЕ ПРОЕКТНЫХ ОРГАНИЗАЦИЙ В КОНСТРУКЦИЯХ ИИ-04 НА 600 СОТРУДНИКОВ

АЛЬБОМ-IV

СОСТАВ ПРОЕКТА

АЛЬБОМ -	О	МАТЕРИАЛЫ ДЛЯ ПРИВЯЗКИ АРХИТЕКТУРНО-СТРОИТЕЛЬНЫЕ ЧЕРТЕЖИ ЦОКОЛЬНОГО ЭТАЖА
АЛЬБОМ -	I часть 1	АРХИТЕКТУРНЫЕ И ТЕХНОЛОГИЧЕСКИЕ ЧЕРТЕЖИ
	часть 2	КОНСТРУКТИВНЫЕ ЧЕРТЕЖИ
АЛЬБОМ -	II	ЧЕРТЕЖИ САНИТАРНО-ТЕХНИЧЕСКИХ СИСТЕМ И УСТРОЙСТВ
АЛЬБОМ -	III	ЭЛЕКТРООБОРУДОВАНИЕ
АЛЬБОМ -	IV	РАДИО, СВЯЗЬ И КИНОТЕХНОЛОГИЯ
АЛЬБОМ -	V часть-1	АВТОМАТИЗАЦИЯ САНИТАРНО-ТЕХНИЧЕСКИХ УСТРОЙСТВ, ПОЖАРНАЯ СИГНАЛИЗАЦИЯ
	часть-2	ЗАДАНИЕ ЗАВОД У-ИЗГОТОВИТЕЛЮ.
АЛЬБОМ -	VI	ИЗДЕЛИЯ ЗАВОДСКОГО ИЗГОТОВЛЕНИЯ
АЛЬБОМ -	VII	СМЕТЫ /в 2-ух частях/
АЛЬБОМ -	VIII	/ВАРИАНТ С ГАРАЖОМ-СТОЯНКОЙ НА 40 АВТОМОБИЛЕЙ/ МАТЕРИАЛЫ ДЛЯ ПРИВЯЗКИ, АРХИТЕКТУРНО-СТРОИТЕЛЬНЫЕ ЧЕРТЕЖИ, ЧЕРТЕЖИ САНИТАРНО-ТЕХНИЧЕСКИХ СИСТЕМ И УСТРОЙСТВ, ВОДЯНОЕ ПОЖАРОТУШЕНИЕ, ЭЛЕКТРООБОРУДОВАНИЕ, АВТОМАТИЗАЦИЯ САНИТАРНО-ТЕХНИЧЕСКИХ УСТРОЙСТВ, ПОЖАРНАЯ СИГНАЛИЗАЦИЯ
АЛЬБОМ -	IX	СМЕТЫ ДЛЯ ВАРИАНТА
АЛЬБОМ -	X	ПРОЕКТНАЯ ДОКУМЕНТАЦИЯ НА ПЕРЕВОД ДЛЯ ИСПОЛЬЗОВАНИЯ ПОД П.Р.У. ПОМЕЩЕНИИ ГАРАЖА-СТОЯНКИ

РАЗРАБОТАН
ЦНИИЭП зрелищных зданий и спортивных сооружений им. Б.С. МЕЗЕНЦЕВА.
ГЛАВНЫЙ ИНЖЕНЕР ИНСТИТУТА М.В. ГЛИНКИН.
ГЛАВНЫЙ АРХИТЕКТОР ПРОЕКТА Е.К. ШУМОВ.

ТЕХНИЧЕСКИЙ ПРОЕКТ УТВЕРЖДЕН ГОСГРАЖДАНСТРОЕМ ПРИКАЗОМ № 23 от 25 I 80.
РАБОЧИЕ ЧЕРТЕЖИ ВВЕДЕНЫ В ДЕЙСТВИЕ ЦНИИЭП зрелищных зданий и спортивных сооружений им. Б.С. МЕЗЕНЦЕВА ПРИКАЗОМ № 100 от 14.07.81г.

	Привязан
Инв. № 47548-06	

Альбом IV

Типовой проект

Ведомость чертежей

Лист	Наименование	Стр.	Прим.
1	2	3	4
	Титульный лист	1	
	Устройства радио и связи		
РС-1	Заглавный лист. Начало	2	
РС-2	Заглавный лист. Окончание	3	
РС-3	Сводная спецификация на устройства радио и связи. Начало	4	
РС-4	Сводная спецификация на устройства радио и связи. Окончание	5	
РС-5	УАТСК-50/200 емкостью 150 NN План расположения оборудования. Схема соединений	6	
РС-6	УАТСК-50/200 емкостью 150 NN Схема соединений статива 1 с кроссом и ВЩС	7	
РС-7	Схемы сетей телефонизации, оперативной связи и радиофикации	8	
РС-8	Схемы сетей электрочасофикации, пожарного оповещения и звукофикации	9	
РС-9	Сети на плане цокольного этажа в осях $\frac{5 \div 9}{А \div И}$	10	
РС-10	Сети на плане цокольного этажа в осях $\frac{1 \div 4}{Е \div Л}$ и $\frac{10 \div 13}{Е \div Л}$	11	
РС-11	Сети на плане 1 этажа в осях $\frac{5 \div 9}{Б \div Л}$	12	
РС-12	Сети на плане 1 этажа в осях $\frac{1 \div 5}{Е \div Л}$ и $\frac{9 \div 13}{Е \div Л}$	13	
РС-13	Сети на плане 2 этажа	14	
РС-14	Сети на плане 3 этажа	15	
РС-15	Сети на плане типового этажа (4÷8)	16	
	Кинотехнология		
ТК-1	Заглавный лист	17	
ТК-2	Сводная спецификация на кинотехнологическое оборудование и материалы	18	
ТК-3	План и разрез 1-1 зала с расположением оборудования и кабельной разводкой	19	
ТК-4	План и разрез 2-2 киноаппаратного комплекса с расположением оборудования и кабельной разводкой	20	
ТК-5	Схема подключений электросилового оборудования. Лист 1	21	
ТК-6	Схема подключений электросилового оборудования. Лист 2	22	
ТК-7	Схема подключений электроакустического оборудования	23	
ТК-8	Кабельный журнал	24	
ТК-9	Установка киноэкрана и предэкранного занавеса. Лист 1	25	
ТК-10	Установка киноэкрана и предэкранного занавеса. Лист 2	26	
ТК-11	Каркас киноэкрана	(27)	

Инв. № подл. | Подпись и дата | Взам. инв. №

Привязан

Инв. №

262-26-1

Здание проектных организаций в конструкциях ШИ-04 на 600 сотрудников

			Стадия	Лист	Листов
Нач. отд.	Мурашин		Р	РС-1	15
Нач. сект.	Поволецкая				
Гл. инж. пр.	Штейнберг		Заглавный лист. Начало		
Проверил	Штейнберг				
Разраб.	Часовитина				

ЦНИИЭП зрелищных зданий и спортивных сооружений им. Б.С. Мезенцева

1009-06 Формат А2

Альбом IV

Типовой проект

Пояснительная записка

1. В здании проектных организаций на 600 сотрудников предусмотрены:
— телефонизация от городской телефонной сети;
— телефонизация от местной АТС;
— оперативная служебная связь;
— радиофикация от городской радиотрансляционной сети:
— радиофикация от местного радиоузла;
— электрочасофикация;
— звукофикация конференцзала;
— пожарное оповещение.

2. Для телефонизации здания от городской телефонной сети предусмотрен кабельный ввод емкостью 150×2. Кабель заводится в распределительный шкаф ШРП-600, устанавливаемый в помещении местной АТС. Распределительная сеть по зданию самостоятельная.

3. Местная АТС предусмотрена емкостью 150 №№ без выхода в город. Оборудование типа УАТСК-50/200 и выпрямитель устанавливаются в помещении местной АТС на третьем этаже.

Оперативная служебная связь руководящего состава обеспечивается установкой двух комплектов директорских коммутаторов КДЭ-40/4 (в кабинетах директора и главного инженера) и двух комплектов КДЭ-25/4 (в кабинетах заместителей директора). Линейные кабели заводятся на кросс местной АТС.

Распределительная сеть от местной АТС и коммутаторов оперативной связи комплексная.

4. Для радиофикации здания от городской радиотрансляционной сети, на кровле установлена радиотрубостойка оснащенная абонентским трансформатором. Радиотрансляционный фидер заводится в местный радиоузел. С помощью переключателя ПКУ-3 возможно переключение городской радиотрансляционной сети на местное вещание.

Для осуществления местного радиовещания, в радиоузле предусмотрена установка двух комплектов трансляционной установки ТУ100 БУ.42 и двух магнитофонов „Маяк-201".

5. В помещении местной АТС оборудуется электрочасовая установка в составе электровторичных часов и выпрямителя.

6. Для звукофикации конференц-зала в помещении звукоаппаратной предусмотрена установка комплекта аппаратуры ТУ100 БУ.42 и двух магнитофонов „Маяк-201". На стенах зала предусмотрена установка четырех звуковых колонок 15К3-2. На эстраде установлены коробки для подключения микрофонов.

7. Для оповещения о пожаре в помещении пожарного поста предусмотрена установка комплекта аппаратуры ТУ100 БУ.42. В местах скопления людей (коридоры, проектные залы и т.п.) устанавливаются звуковые колонки 2К3-5.

8. Для заземления аппаратуры устанавливаемой в АТС и радиоузле предусматривается заземляющее устройство с сопротивлением заземления не более 10ом.

9. Сети в здании выполняются:
— скрытым способом с устройством канализации из труб, прокладываемых в подготовке полов и бороздах стояков;
— скрытым способом по стенам под штукатуркой.

10. При привязке проекта уточняются и определяются: место и способ выполнения заземляющего устройства, количество электродов заземления в зависимости от характеристики грунта; место и способ устройства радиотрансляционного и телефонного вводов.

11. Шкафы в нишах, опорное крепление для установки радиотрубостойки, подпольные желоба. В АТС и радиоузле предусмотрены архитектурно строительной частью проекта.

12. Конструктивные чертежи подпольной коробки и коробки на 2 штепсельных разъема см. в типовом альбоме серии 2-290-3 выпуск 2.

13. Для размещения абонентских розеток предусмотрена установка монтажных коробок КП-4 на высоте 0,3м от уровня пола.

14. Работы производить согласно правилам Министерства связи СССР.

Условные обозначения

- Телефонный аппарат городской АТС
- O_3 Телефонный аппарат местной АТС или оперативной связи. 3-количество.
- К.3+5 / 21 Бокс телефонный распределительный Числитель-номера коробок, знаменатель-заполнение.
- Розетка радиотрансляционная городской сети.
- 5 То же местной сети. 5-количество
- 2К3-5 Колонка звуковая с указанием типа
- Часы электропервичные
- Часы электровторичные
- Коробка подпольная с указанием типа
- У-198 Коробка протяжная с указанием типа
- Коробка подштукатурная КП-4
- Коробка ответвительная
- 10 Коробка ограничительная. 10-количество
- Трасса прокладки кабелей и проводов под штукатуркой.
- 2П-20 Труба скрытой проводки с указанием количества и условного прохода труб (20) П-винипластовая.
- Стояк с указанием количества и условного прохода труб. Направление: а) вверх; б) снизу-вверх; в) снизу.
- 2П-25
- 2П-20 / Т / Р Раскладка кабелей и проводов по трубам скрытой проводки с указанием присвоенных индексов: Т-линии телефонизации и оперативной связи; Р-линии местного радиоузла; р гор-линии городского радиовещания; Г-линии звукофикации; М-микрофонные линии; Э-линии электрочасофикации; П-линии пожарного оповещения.
- Трансформатор абонентский
- Муфта телефонная разветвительная

Типовой проект разработан в соответствии с действующими нормами и правилами и предусматривает мероприятия, обеспечивающие взрывобезопасность и пожаробезопасность при эксплуатации здания.

Гл. инженер проекта Штейнбрехт

Согласовано
Инв. № подл. | Подпись и дата | Взам. инв. №
Инв. № дубл. | Подпись и дата

привязан

Инв. №

Нач. отд.	Мирошин		
Нач. сект.	Поволоцкий		
Гл. инж. арх.	Штейнбрехт		
Пров. вер.	Штейнбрехт		
Разраб.	Уварова		

262-26-1

Здание проектных организаций в конструкциях ИИ04 на 600 сотрудников

Стадия	Лист	Листов
Р	РД-2	

Заглавный лист
Оконченные

Проектная мастерская Госкомспорта СССР по проектированию физкультурно-спортивных сооружений им. Б.С. Назимцева

1009-06

Формат А2г

Альбом IV

Типовой проект

Поз. обозн.	Обозначение	Наименование	Кол.	Масса ед. т.	Примечание
		Оборудование			
	6ЦЯО. 122. 001 ТУ	Учрежденческая автоматическая телефонная станция емкостью 150 NN			
		УАТСК 50/200, к-т	1		
		Каркас трехрядного кросса, к-т	2		
	НРР4.839 004СП	Рамка со штифтами 22×2	25		
	РР4. 811. 047 СП	Полоса громоотводная 25×2	12		
	РР4. 811. 047 СП	Полоса громоотводная 100×2	6		
	ТУ45-76	Выпрямительный			
	2ДО. 321. 035 ТУ	Блок ВБ-60/15-3	2		
	ГОСТ 9686-68	Аппарат телефонный АТС ТА-72	140		
	ТУ 45-72	Щит заземления			
	2ДЗ. 620. 381 ТУ	ЩЗ-П-2	1		
		Групповой щиток			
		ОЩВ-6	1		
		Переключатель			
		ППМЗ-25/н2	1		
	ТУ-45-74	Коммутатор директорский КДЭ-40/4, к-т	2		
	2ДО. 110. 001 ТУ	Коммутатор директорский КДЭ-25/4, к-т	2		
	ГОСТ 7659-68	Трансформатор абонентский ТАГ-10ТМ	1		
	ГОСТ 5961-76	Громкоговоритель абонентский „Гжатск"	120		
	МРТУ16 526. 047-67	Переключатель ПКУ-3	1		
	Д22. 032. 014 ТУ	Радиотрансляционное устройство			
		ТУ 100 БУ 42, к-т	4		
	РГО 218. 046 ТУ	Аппарат телефонный монетный			

Поз. обозн.	Обозначение	Наименование	Кол.	Масса ед. т.	Приме-чание
		АМТ 69/2	2		
	РЫ2. 940. 078 ТУ	Магнитофон „Маяк 201"	4		
	ЛЮ3. 843. 654 ТУ	Колонка звуковая 15К3-2	5		
	ОВЗ. 843. 004 ТУ	Колонка звуковая 2К3-5	30		
	РАЗ. 842. 083 ТУ	Микрофон динамический МД-200	3		
		Стойка микрофонная ПА-13	3		
		Стойка микрофонная ПА-23	2		
	ГОСТ 7412-77	Часы электровичные ПКЛ3-24	1		
	ГОСТ 22527-77	Часы электровторичные ВП-300-6к	47		
	СТУ-33-1-46-62	Выпрямитель ВУ-24/0,6 М	1		
	ГОСТ 19659-74	Шкаф распределительный ШРП 600×2	1		
	ТУ 45.949-72	Шкаф-ТУМБА ШТ-1	1		
		Кабели и провода			
	ГОСТ 22498-77	Кабель ТПП 150×2×0,5, м	100		
	"	Кабель ТПП 100×2×0,5, м	300		
	"	Кабель ТПП 50×2×0,5, м	250		
	"	Кабель ТПП 30×2×0,5, м	100		
	"	Кабель ТПП 20×2×0,5, м	50		
	"	Кабель ТПП 10×2×0,5, м	250		
		Провод ТРП ?×0,5, м	9000		
	ГОСТ 14354-69	Кабель ТСВ 20×2×0,5, м	100		
	"	Кабель ТСВ 10×2×0,5, м	50		
	"	Кабель ТСВ 5×2×0,5, м	60		
	ГОСТ 6323-71	Провод ПВ-4, м	150		
	"	Провод ПВ-1,5, м	100		

Привязан

Инв. №

Нач. отд.	Пирожин		
Нач. сект.	Левашочкин		
Гл. инж. пр.	Четвертакова		
Гл. спец.	Шевченко		
Разраб.	Чесноков		

262-26-1

Здание проектных организаций в конструкциях ИИ-04 на 600 сотрудников

Стадия	Лист	Листов
Р	РД.3	

Сводная спецификация на устройства радио и связи начало

Крупнопанельное здание управленческих сооружений им. Е.Г. Назимова

1009-06

Формат А2г

Альбом IV

Типовой проект

Поз. обозн.	Обозначение	Наименование	Кол	Масса ед.т.	Приме-чание
	ГОСТ 433-73	Кабель АВРГ 1×6, М	50		
	"	Кабель АВРГ 2×4, М	50		
	ГОСТ 10349-63	Провод МЩДЛ 0,5, М	1200		
	ТУКОММ 505.200-56	Провод ПКСВ-2, М	750		
	ГОСТ 10254-75	Провод ПТПЖС 2×1,2, М	350		
	"	Провод ПТПЖС 2×0,6, М	4000		
	МРТУ 16.505.047.70	Кабель ПРППМ 2×1,2, М	100		
	"	Кабель ПРППМ 2×0,8, М	800		
	ТУ. КП. 199-67	Кабель ПМПЭВ			
		2×0,35, М	100		
		Монтажные мате.			
		риалы и изделия			
	МРТУ 45.907.64	Муфта соедини-			
		тельная 150×2 ПСКМ	1		
	ГОСТ 10040-75	Коробка универ-			
		сальная УК-20	150		
	"	Коробка универ-			
		сальная УК-2с	120		
	ГОСТ 7396-76	Розетка штепсель			
		ная У-86КСМ	130		
	"	Крышка декора-			
		тивная У-89АМ	110		
	"	Крышка декора-			
		тивная У-89ГМ	180		
	"	Крышка декоратив			
		ная У-90М	10		
	ГОСТ 8594-70	Коробка подшту-			
		катурная КП-4	300		
	ТУ36-1449-70	Коробка протяж-			
		ная У-198	100		
	ГОСТ 8713-68	Трубостойка 1×22а			
		габаритом 0,8 м	1		
	ГОСТ 3282-74	Сталь угловая			

Поз. обозн.	Обозначение	Наименование	Кол.	Масса ед.т.	Приме-чание
		50×50×5 С=2,5 м	5		
	ГОСТ 103-76	Сталь полосовая			
		40×4, М	30		
	ГОСТ 3282-74	Сталь круглая			
		ф8мм, М	30		
	МН-1427-61	Труба винипласт-			
		товая (с)			
		ф20мм, М	3000		
		ф25мм, М	1700		
		ф40мм, М	900		
		ф50мм, М	100		
		Коробка подполь-			Альбом серии 3.290-3 выпуск 2
		ная			
		Тип I	130		
		Тип II	60		
		Тип III	30		
	МРТУ 45.907-64	Муфта разветви-			
		тельная ПРКМ-П			
		100×2(50+50)	3		
		50×2(30+10+10)	1		
		50×2(30+20)	6		
		50×2(20+20+10)	1		
		30×2(20×10)	1		
		30×2(10+10+10)	1		
		20×2(10+10)	1		
	ГОСТ 23052-78	Бокс кабельный			
		БКТ			
		50×2	1		
		30×2	5		
		20×2	11		
		10×2	7		
		Коробка на 2			Альбом серии 3.290-3 выпуск 2
		штепсельных разъема	2		
	ТУ36-4СЕР-15-69	Коробка протяж-			
		ная У-996	6		

Инв. № подл. | Подпись и дата | Взам. инв. №

Привязан

Инв. №

Нач. отд.	Мирошин		
Нач. сект.	Поволоцкий		
Гл. инж. пр.	Штейнберг		
Провер.	Штейнберг		
Разраб.	Нагретдинова		

262-26-1

Здание проектных организаций в конструкциях ШИМ на 600 сотрудников

Стадия	Лист	Листов
Р	РС-4	

Сводная спецификация на устройства радио и связи. Окончание

Зрелищных зданий и спортивных сооружений им. Б.С. Мозжухина

1009-06

Формат 22г.

Альбом IV

Типовой проект

УАТСК - 50/200

Скелетная схема

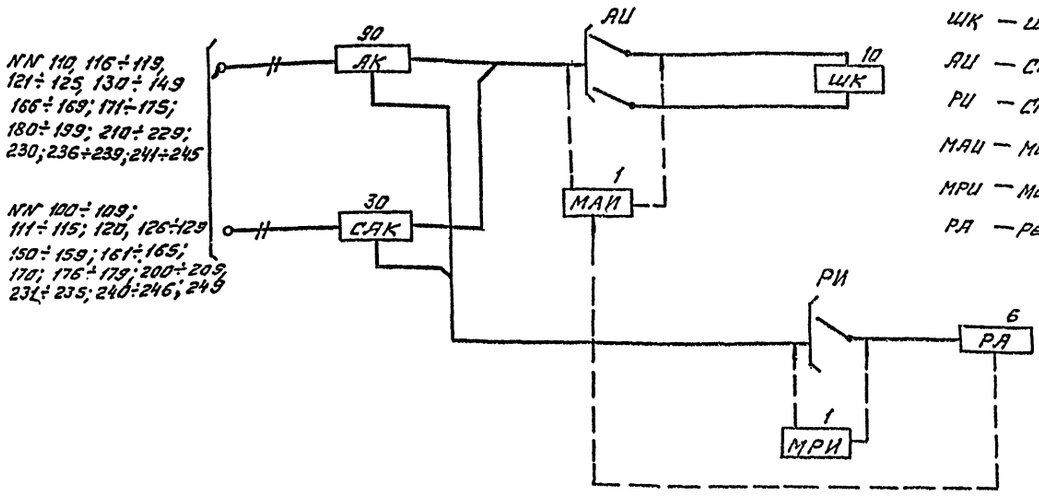

Обозначения

АК — Абонентский комплект

САК — Спаренный абонентский к-т

ШК — Шнуровой комплект

АИ — Ступень абонентского искания

РИ — Ступень регистрового искания

МАИ — Маркер абонентского искания

МРИ — Маркер регистрового искания

РА — Регистр абонентский

План расположения оборудования АТС

М 1:50

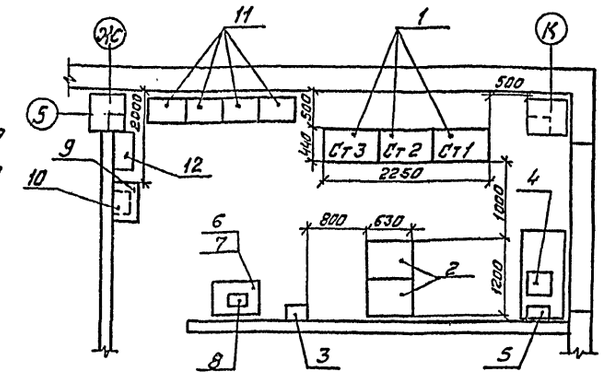

Схема кабельных соединений АТС и ЭЧС

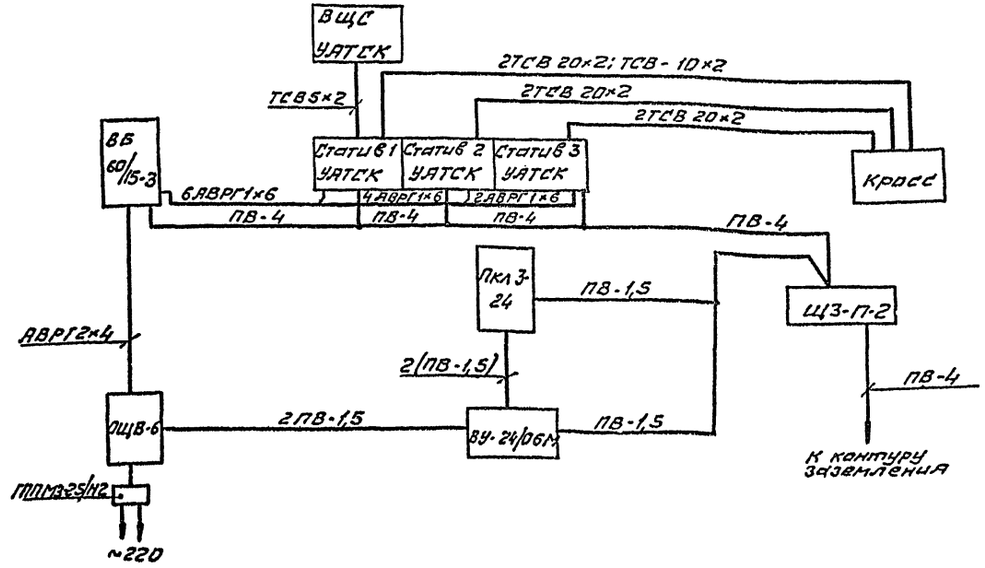

Экспликация

NN п/п.	Наименование
1	Статив УАТСК-50/200
2	Каркас трехрядного кросса
3	Электропервичные часы Пкл 3-24
4	Щиток ВЩС УАТСК-50/200
5	Испытательный прибор ИП-60 УАТСК-50/200
6	Выпрямительный блок ВБ-60/15-3
7	Шкаф-тумба ШТ-1
8	Выпрямительное устройство ВУ-24/0,6м
9	Групповой щиток ОЩВ-6
10	Щит заземления ЩЗ-П-2
11	Шкаф управления из к-та КДЭ
12	Шкаф распределительный ШРП-600

Привязан			
Инв. №			
Нач. отд.	Мирошин		
Нач. сект.	Поволоцкий		
Гл. инж. пр.	Штейнбрехт		
Разраб.	Насретдинова		

262-26-1

Здание проектных организаций в конструкциях ИИ-04 на 600 сотрудников

Стадия	Лист	Листов
Р	РС-5	

УАТСК-50/200 емкостью 150 NN. План расположения оборудования. Схема соединений.

Зрелищных зданий и спортивных сооружений им. Б.С. Мезенцева

1009-06

Формат 22г

Инв. № подл. | Подпись и дата | Взам. инв. №

Альбом IV

Типовой проект

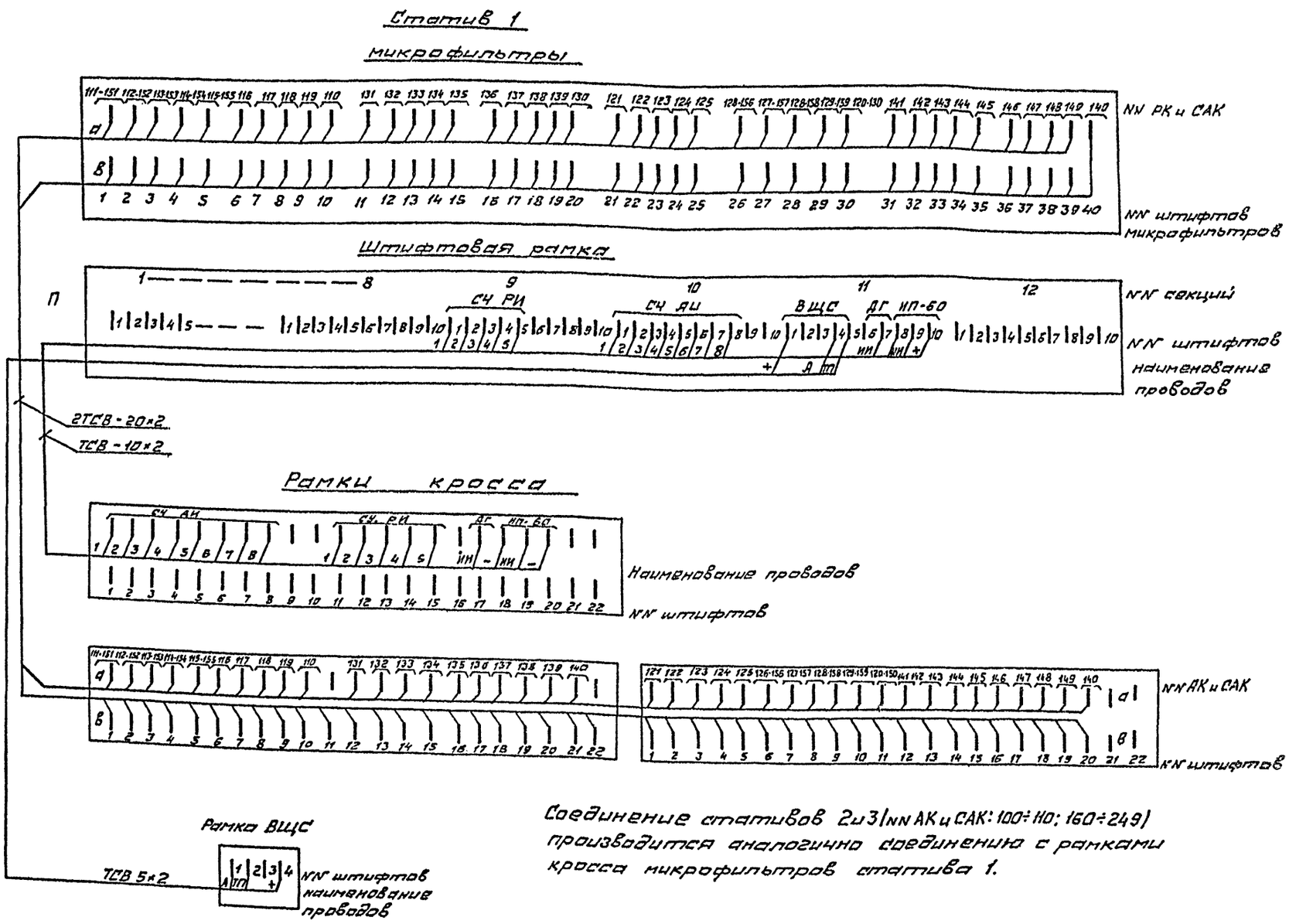

Соединение стативов 2 и 3 (NN АК и САК: 100÷110; 160÷249) производится аналогично соединению с рамками кросса микрофильтров статива 1.

Привязан				262-26-1
				Здание проектных организаций в конструкциях ИИ-04 на 600 сотрудников
				Стадия: Р; Лист: РС-6; Листов:
Инв. №	Нач. отд.	Мирошин		УАТСК-50/200 емкостью 150 NN. Схема соединений статива 1 с кроссом и ВЩС
	Нач. сект.	Поволоцкий		Зрелищных зданий и спортивных соединений им. Б.С. Мезенцева
	Гл. инж. пр.	Штейнбрехн		
	Разраб.	Чкретдинова		

1009-06

Формат 22г

Инв. № подл. | Подпись и дата | Взам. инв. №

Альбом IV

Типовой проект

Схема сети телефонизации и оперативной связи

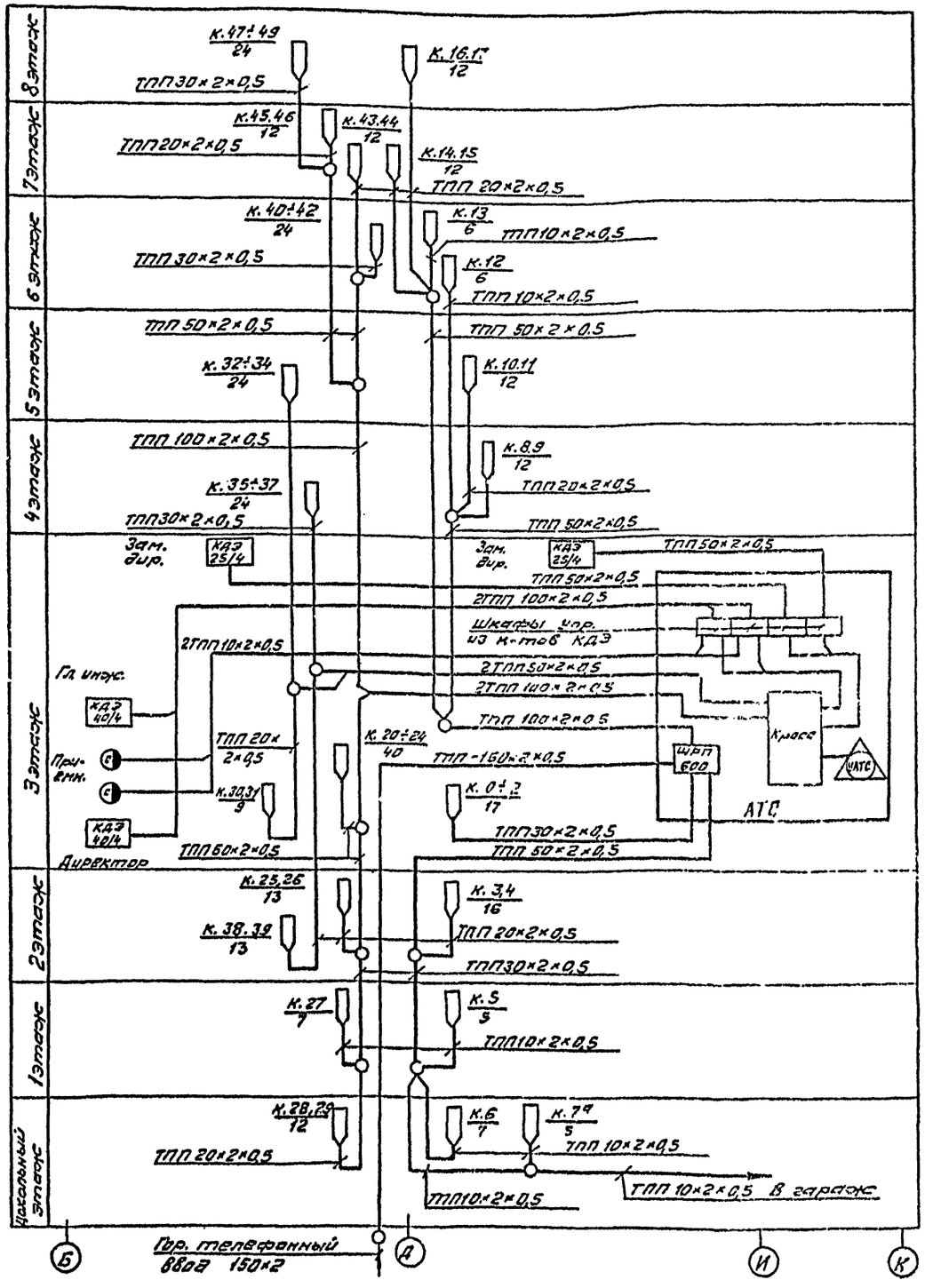

Распределительные боксы устанавливаются в поэтажных шкафах. Абонентская сеть телефонизации и оперативной связи выполняется проводом ТРП2×0,5.

Схема сети радиофикации

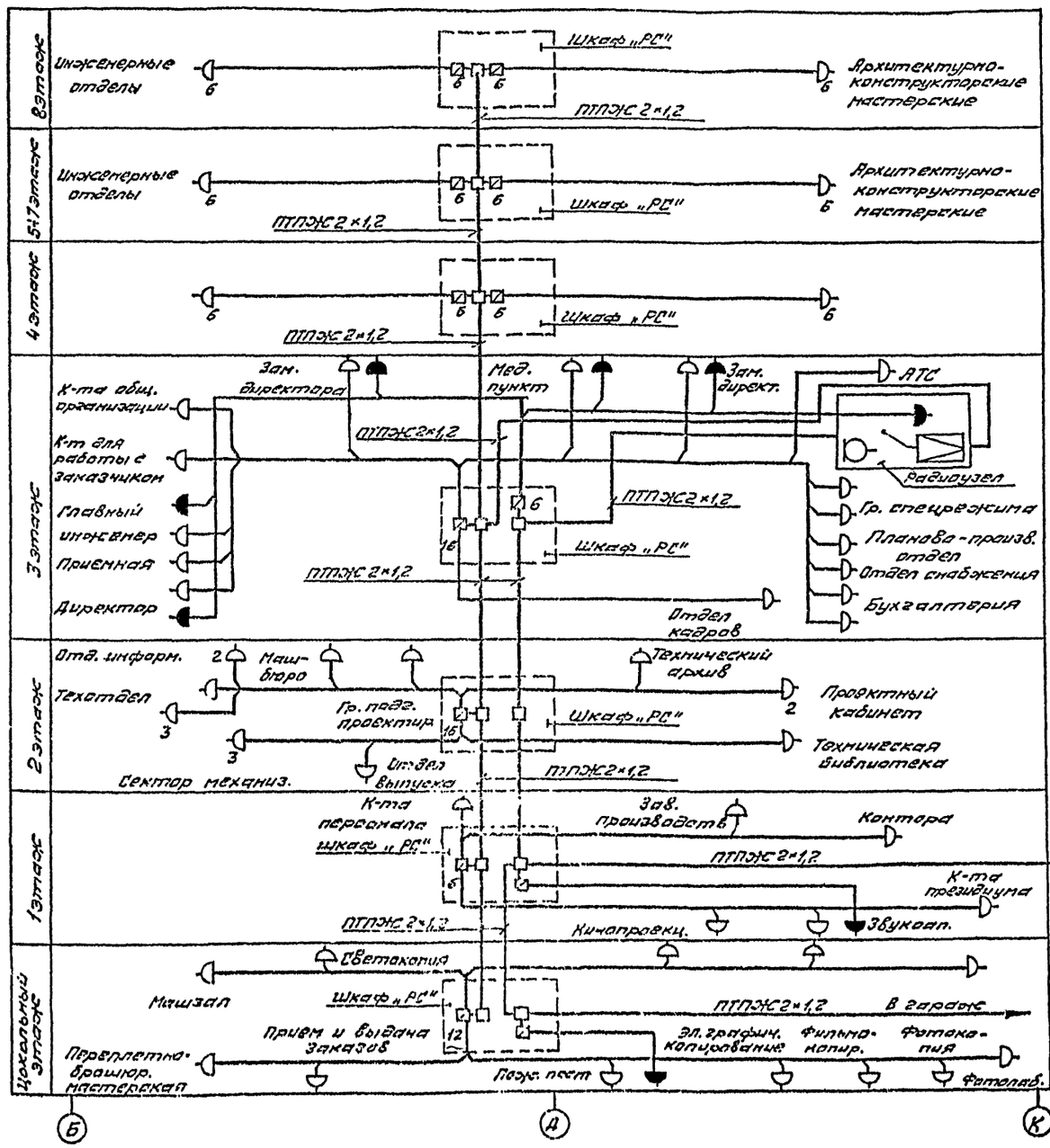

Абонентские линии сети радиофикации выполняются проводом ПТПЖ2×0,6

Привязан				262-26-1	
				Здание проектных организаций в конструкциях ИИ-04 на 600 сотрудников	
					Стадия: Р; Лист: РС-7; Листов:
Инв. №				Схемы сетей телефонизации, оперативной связи и радиофикации	Зрелищных зданий и спортивных сооружений им. Б.С. Мезенцева

1009-06

Формат 22г

Инв. № подл. | Подпись и дата | Взам. инв. №

Альбом IV

Типовой проект

Схема сети электрочасофикации

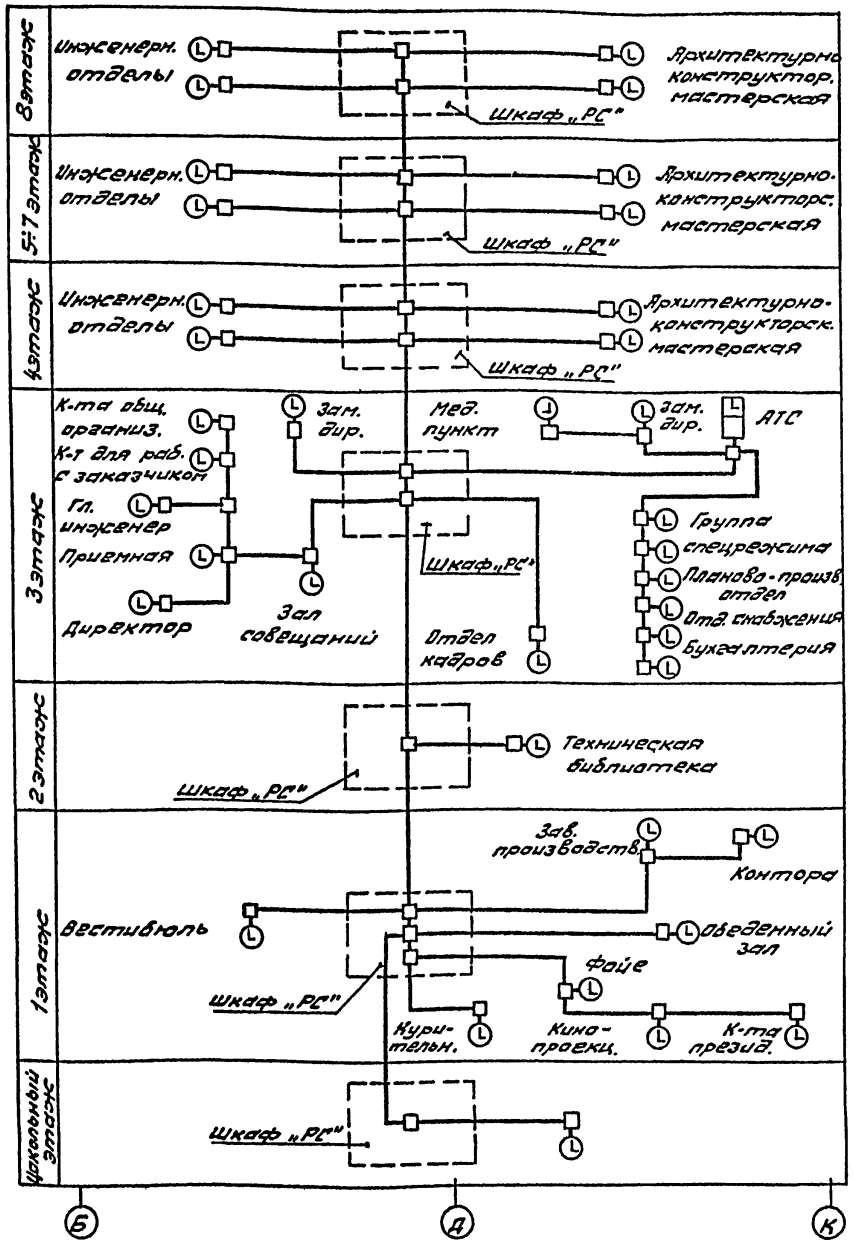

Сеть электрочасофикации выполняется кабелем ПРППМ 2×0,8.

Схема сети пожарного оповещения

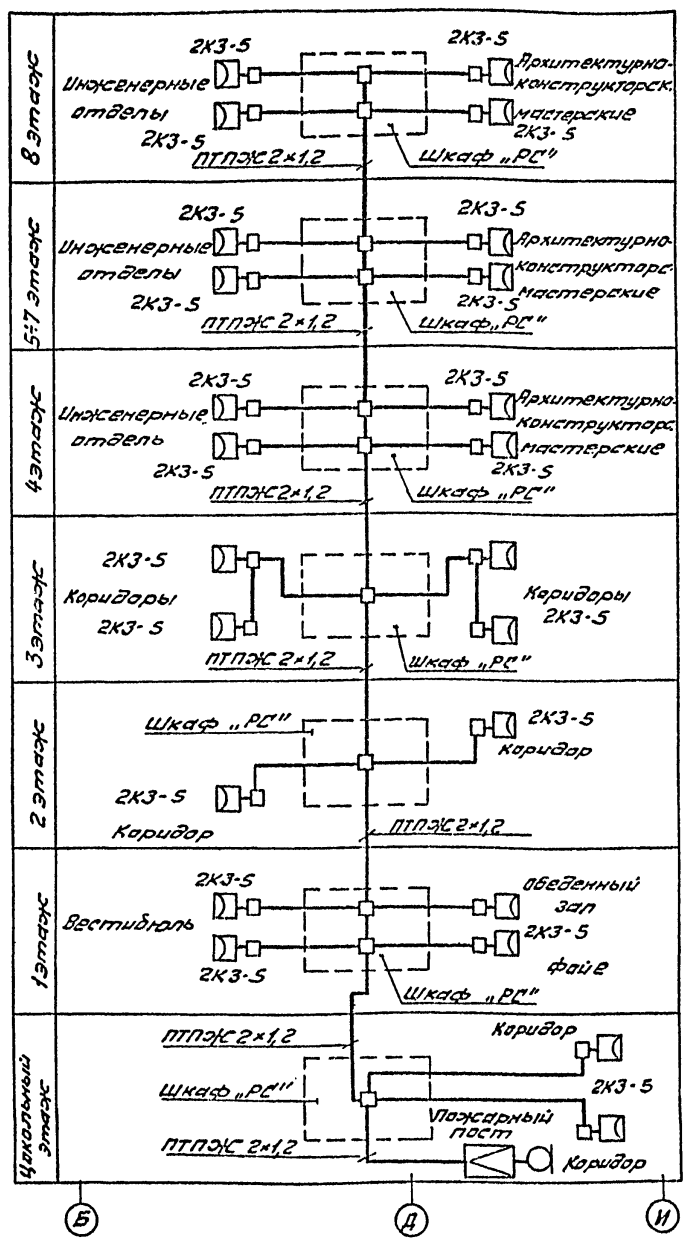

Абонентские линии сети пожарного оповещения выполняются проводом ПТПЖС 2×0,6.

Схема сети звукофикации

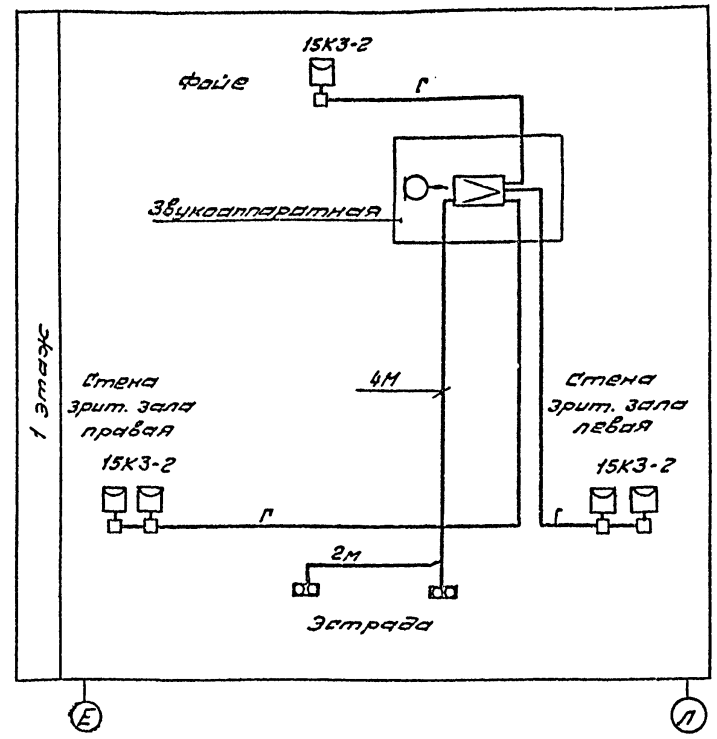

Линии сети звукофикации („Г") выполняются кабелем ПРППМ 2×1,2.

Микрофонные линии „М" выполняются кабелем ПМПЭВ 2×0,35.

Инв. № подл. | Подпись и дата | Взам. инв. №

Привязан

Инв. №

Нач. отд.	Мурашин	
Нач. сект.	Поволоцкий	
Гл. инж. пр.	Штейнбок	
Пров.	Штейнбок	
Разраб.	Насонтьева	

262-26-1

Здание проектных организаций в конструкциях ИИИ на 600 сотрудников

Стадия	Лист	Листов
Р	РС-8	

Схема сетей электрочасофикации, пожарного оповещения и звукофикации

ЦНИИЭП зрелищных зданий и спортивных сооружений им. Б.С. Мезенцева

1009-06

Формат 22г

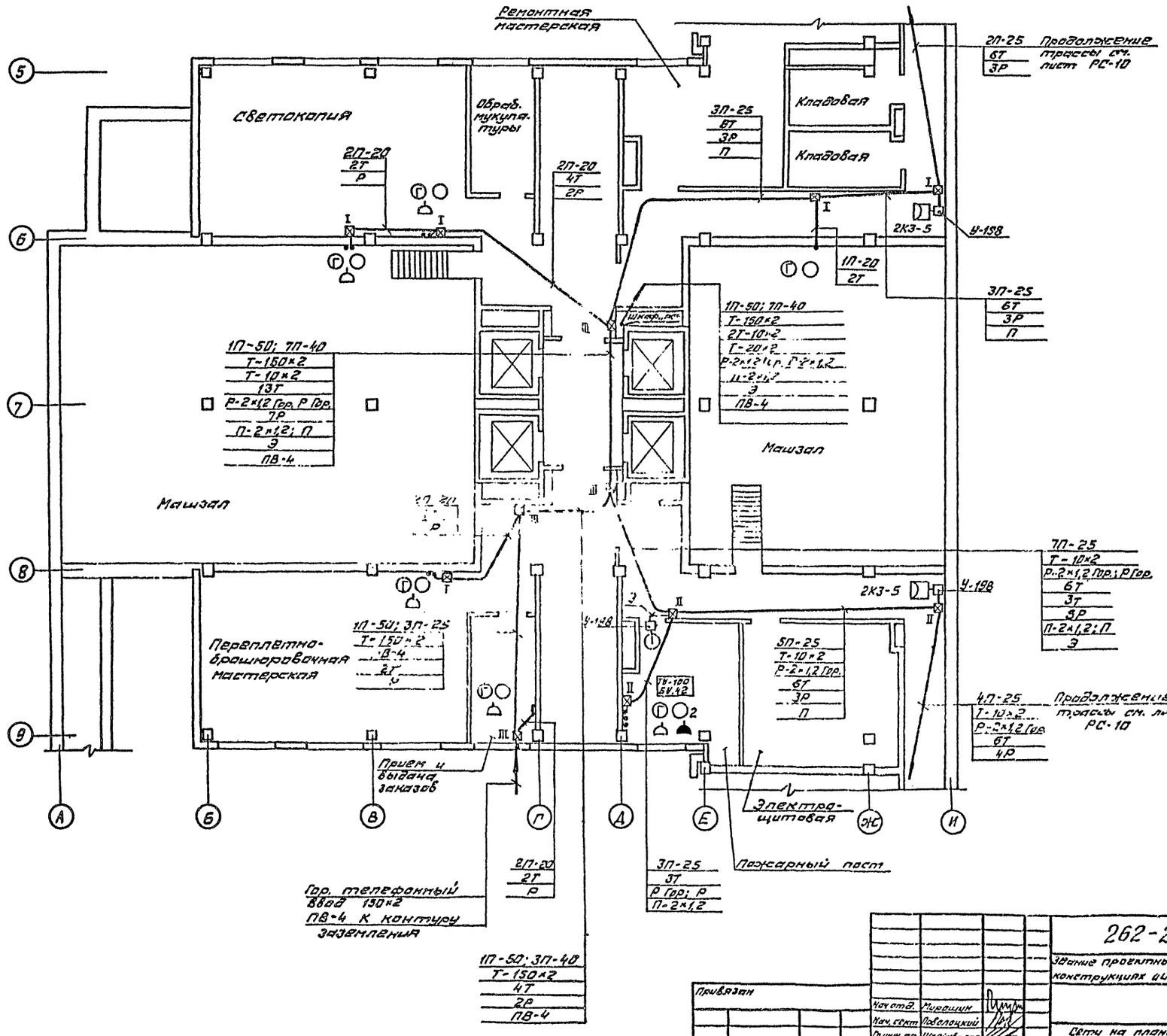

Альбом IV

Типовой проект

Согласовано

Мост. №5	Панферов	
Отд. №2	Пикемо	
Отд. №3	Пидоров	

Инв. № подл. | Подпись и дата | Взам. инв. №

Привязан

Инв. №

Нач. отд.	Мирошин	
Нач. сект.	Поволоцкий	
Гл. инж. пр.	Штейнбрехт	
Провер.	Штейнбрехт	
Разраб.	Кастердинова	

262-26-1

Здание проектных организаций в конструкциях ИИ-04 на 600 сотрудников

Стадия	Лист	Листов
Р	РС-9	

Сети на плане цокольного этажа в осях 5÷9 А÷И

Зрелищных зданий и спортивных сооружений им. Б.С. Мезенцева

1009-06

Формат 22г

Альбом IV

Типовой проект

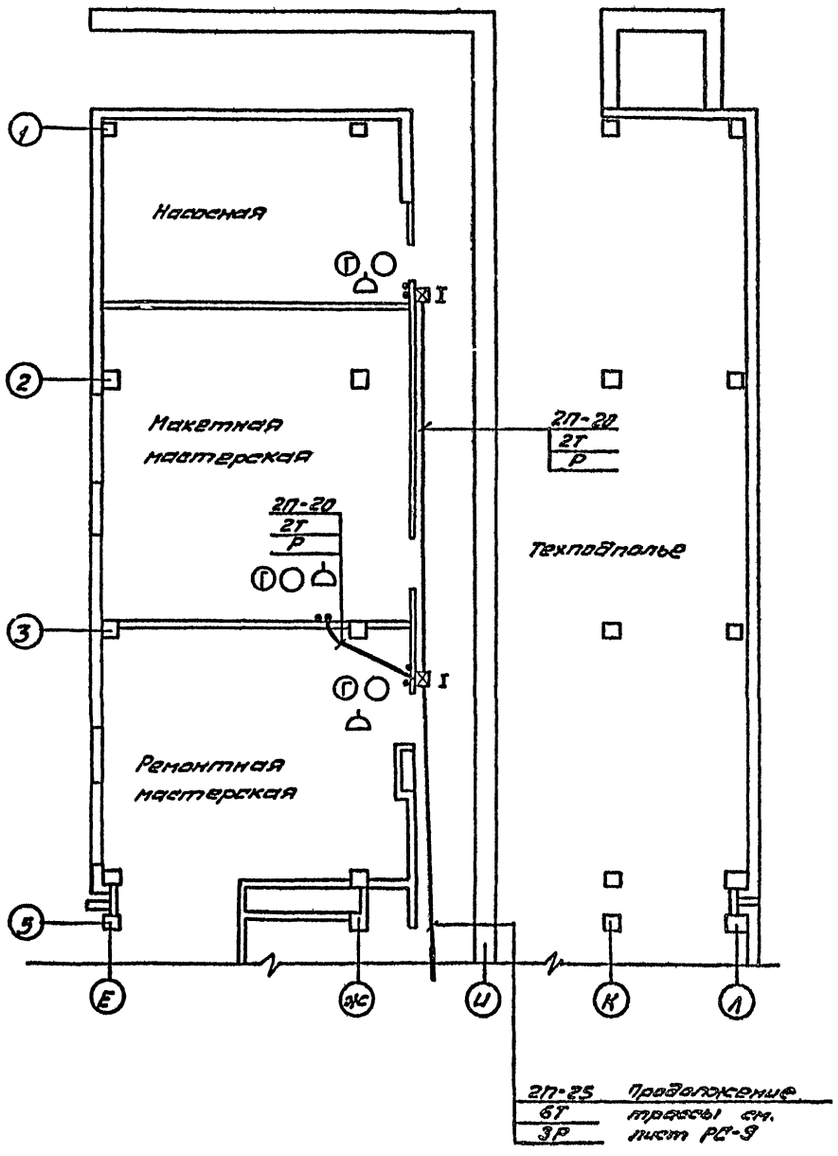

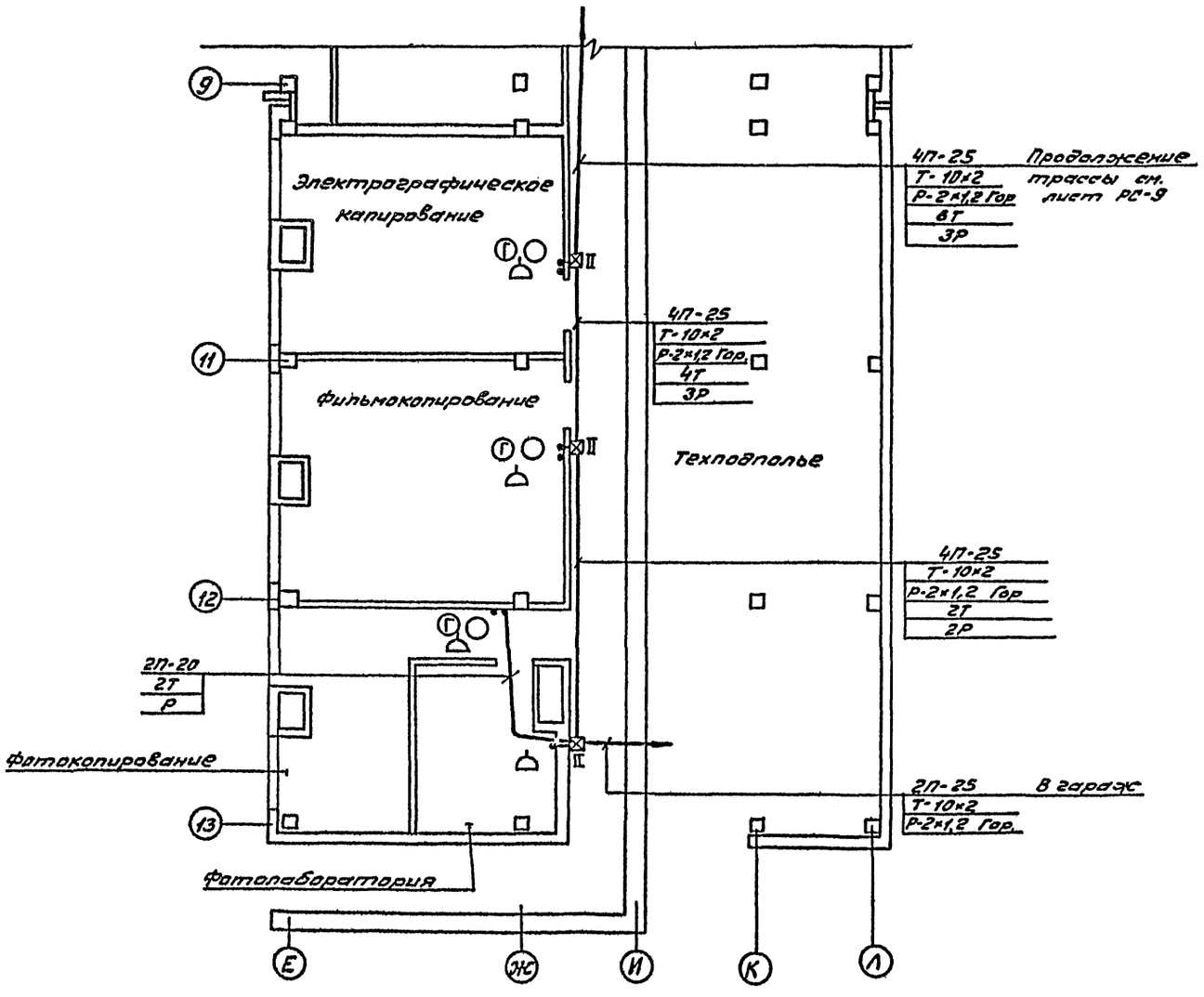

Согласовано

Мастер. №5	Лакеров		
Отд. №2	Пикемо		
Отд. №3	Сидоров		

Инв. № подл. | Подпись и дата | Взам. инв. №

Привязан

Инв. №

Нач. отд.	Мирошин	
Нач. сект.	Поволоцкий	
Гл. инж. пр.	Штейнбрехт	
Провер.	Штейнбрехт	
Разраб.	Чосретдинов	

262-26-1

Здание проектных организаций в конструкциях ИИ-04 на 600 сотрудников

Стадия	Лист	Листов
Р	РС-10	

Сети на плане цокольного этажа в ряде 1+4 / 6+6 и 10+11 / 6+6

Зрелищных зданий и спортивных сооружений им. Б.С. Мезенцева

1009-06

Формат 22г

Альбом IV

Типовой проект

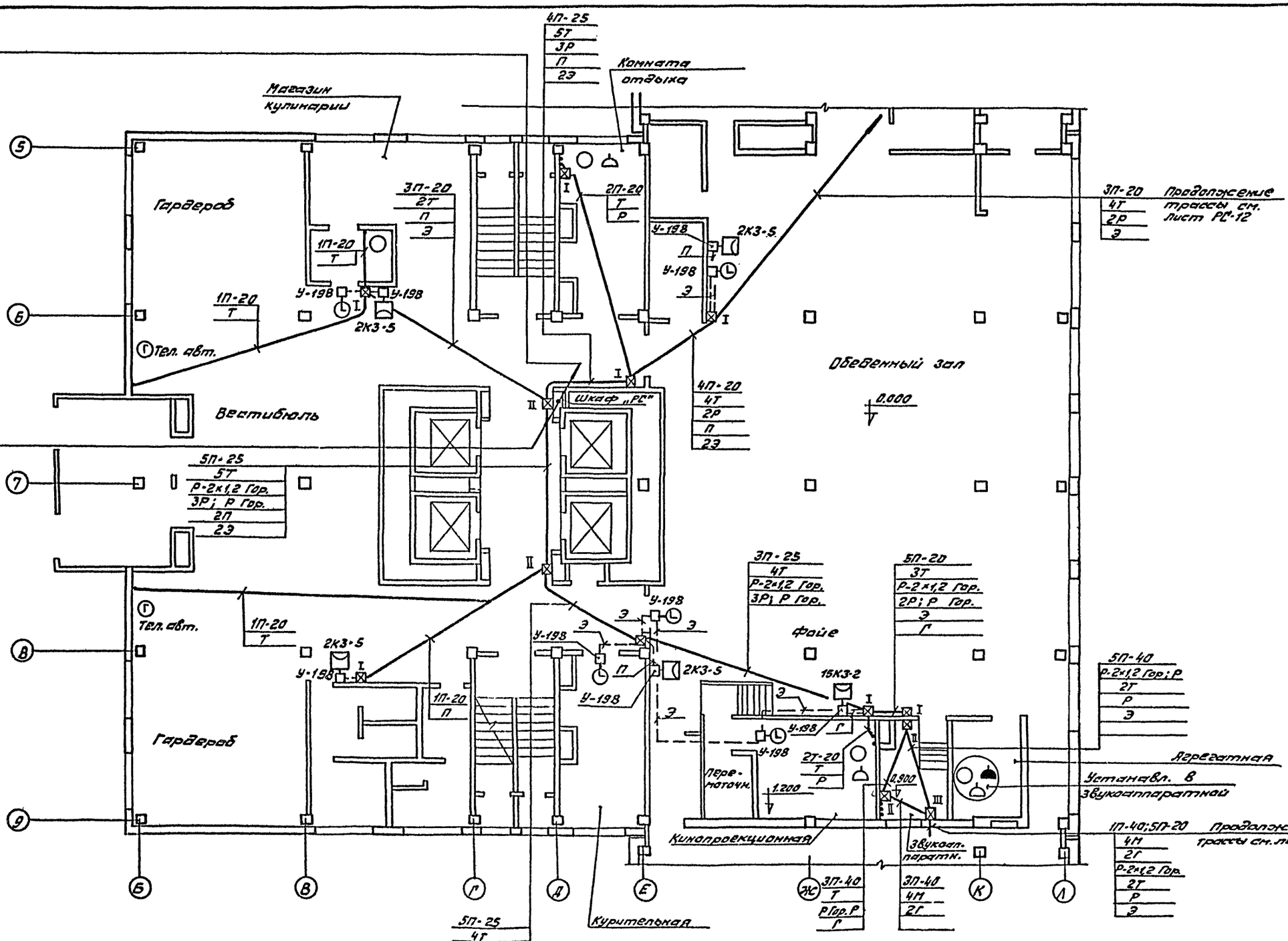

Согласовано

Инв. № подл.	Подпись и дата	Взам. инв. №	Инв. № дубл.	Инв. № подл.
Инв. №5	Кондаров		Пузино	Дьячков
Инв. №2				
Инв. №3				

Привязан

Инв. №

Нач. отд.	Мирошин	
Нач. сект.	Поваляцкий	
Гл. инж. пр.	Штейнберг	
Провер.	Штейнберг	
Разраб.	Нескребенова	

262-26-1

Здание проектных организаций в конструкциях ИИ-04 на 600 сотрудников

Стадия	Лист	Листов
Р	РС-11	

Сети на плане 1 этажа

5:2
в осях Б:П

ЗРелищных зданий и спортивных сооружений им. В.С. Пузанцева

1009-06

Формат 22г

Альбом V

Типовой проект

Согласовано

Инв. № подл. | Подпись и дата | Взам. инв. №

Изм. №1 | Пономарёв
Отд. №2 | Лукина
Отд. №3 | Кабанов

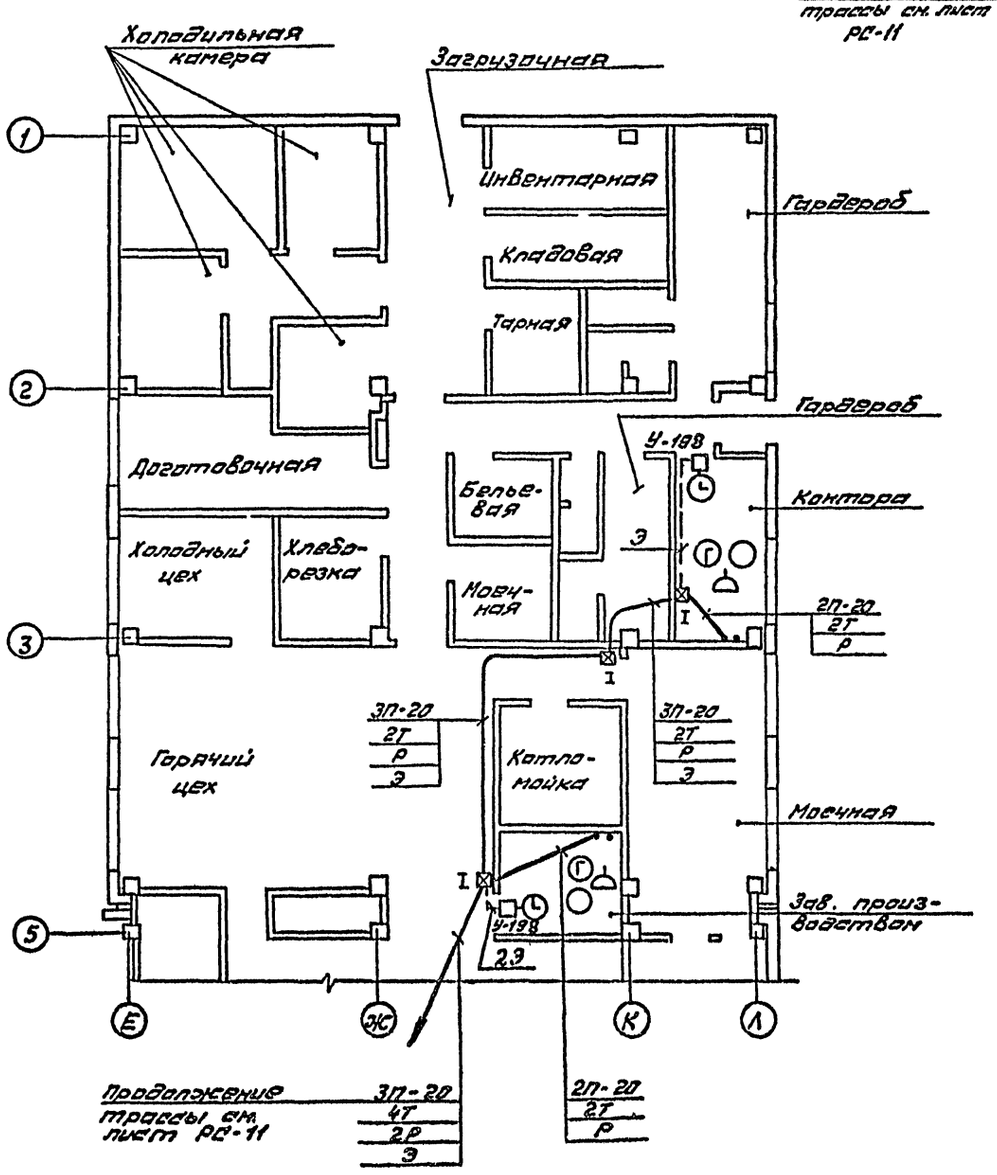

Продолжение трассы см. лист РС-11

1П-40; 5П-20
4М
2Г
Р-2х1,2 гор.
2Т
Р
Э

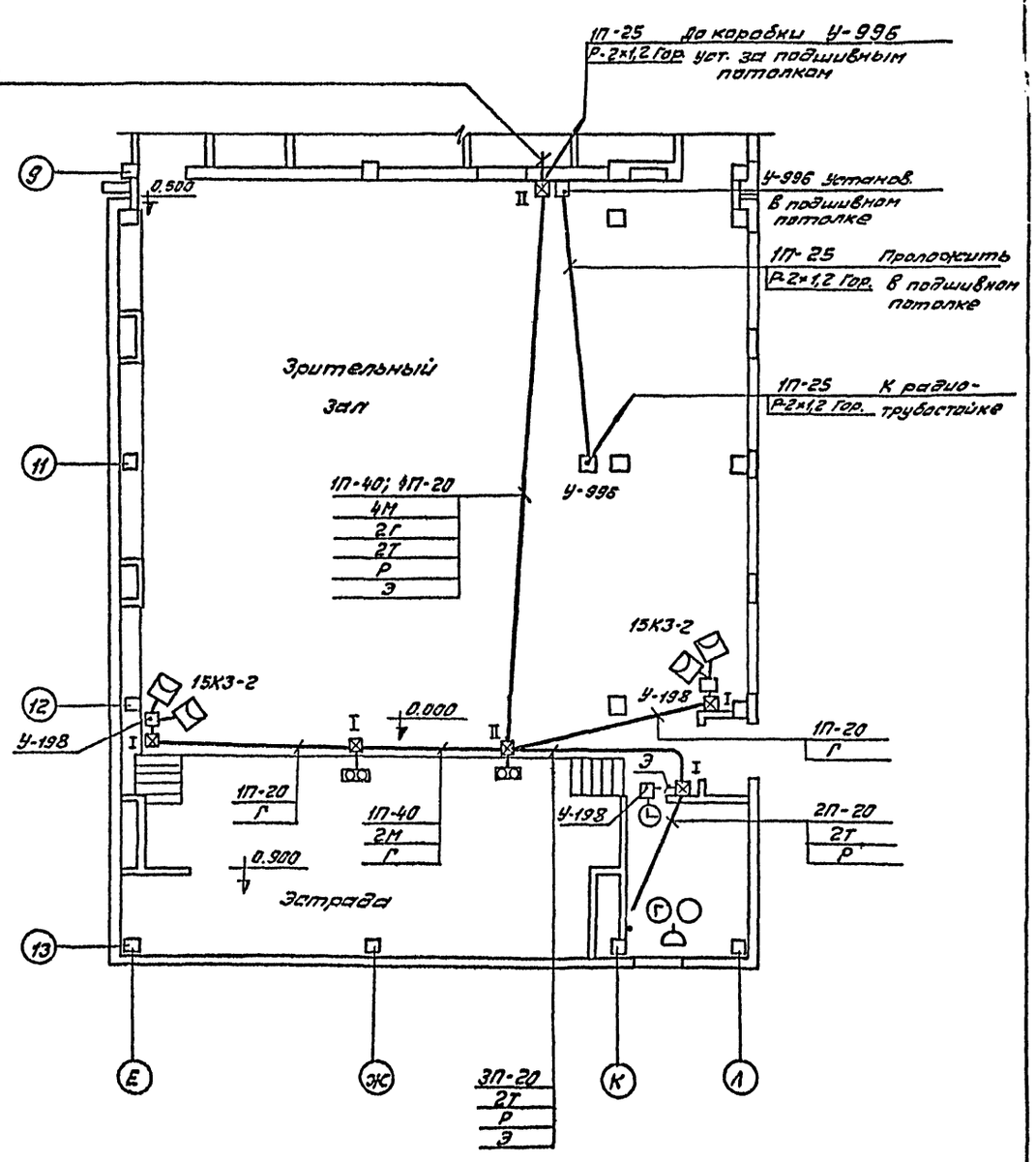

Нач. отд.	Нирошин		
Нач. сект.	Поволоцкий		
Гл. инж. пр.	Штейнбрехт		
Провер.	Штейнбрехт		
Разраб.	Насретдинова		

Привязан

Инв. №

262-26-1

Здание проектных организаций в конструкциях УЦИ4 на 600 сотрудников

Стадия	Лист	Листов
Р	РС-12	

Сети на плане 1 этажа
11 : 5 / 9 : 13
в осях Е÷Л и Е÷Л

ЗЭП Зрелищных зданий и спортивных сооружений им. А.С. Назимова

1009-06

Формат А2

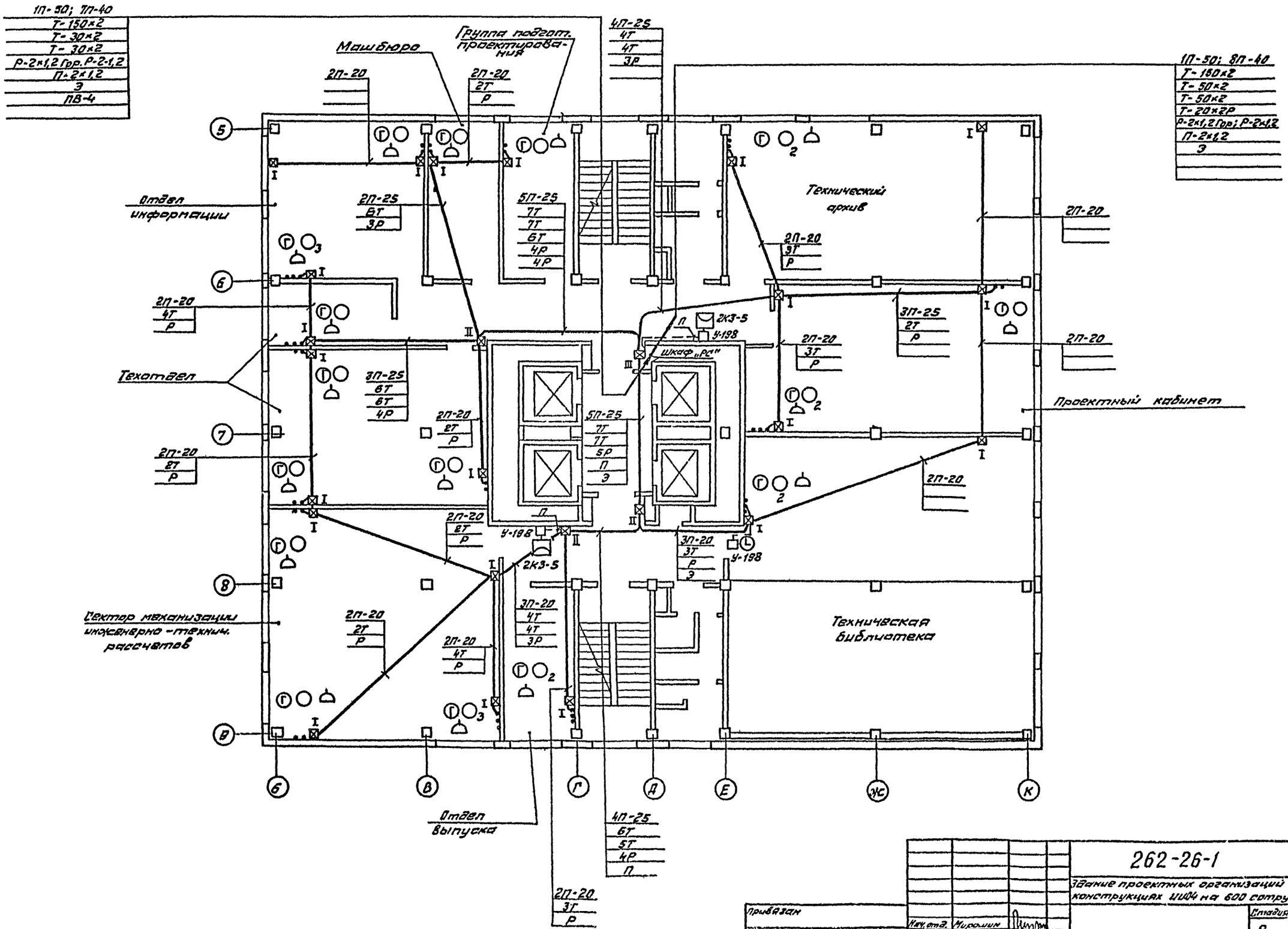

Альбом IV

Типовой проект

Согласовано

Инв. № подл.	Подпись и дата	Взам. инв. №	
Наст. №5	Панферов		
Отд. №2	Пукеко		
Отд. №3	Сидоров		

262-26-1

Здание проектных организаций в конструкциях ИИ04 на 600 сотрудников

Стадия	Лист	Листов
Р	РС-13	

Сети на плане 2 этажа

Зрелищных зданий и спортивных сооружений им. Б.С. Мезенцева

Привязан

Инв. №

Нач. отд.	Миронин	
Нач. сект.	Поволоцкая	
Гл. инж. пр.	Штейнбрехт	
Провер.	Штейнбрехт	
Разраб.	Насретдинова	

1009-06

Формат 22г

Альбом 2

Типовой проект

Комната обществ. организаций

Кабинет для работы с заказчиком

Кабинет гл. инженера

Приемная

Кабинет директора

Кабинет Зам. директора

Зал совещаний.

АТС

Радиоузел

Подпольный желоб

Плановопроизводств. отдел

АХО и отдел снабжения

Группа стенографисток

Бухгалтерия

Отдел кадров

Шкаф „РП"

6П-40
Т-100×2
Т-100×2
2Т-10×2
18Т
2Р гор; 5Р

5П-40
12Т
12Т
3Р гор; 6Р
Э

3П-40
Т-50×2
5Т
Р гор; Р

9П-40
Т-50×2
Т-50×2
Т-100×2
Т-30×2
Т-30×2
Р-2×1,2
П-2×1,2
Э

4П-40
Т-100×2
Т-100×2
Т-50×2
2Т-10×2

1П-40
Т-50×2

2П-40
7Т
2Р гор; 2Р

1П-50; 14П-40
Т-150×2
Т-100×2
Т-50×2
Т-30×2
Т-100×2
Т-100×2
Т-50×2
Т-50×2
20Т
14Т
Р-2×1,2 гор; 3Р гор
Р-2×1,2; 9Р
Э
ПВ-4

4П-40
Р-2×1,2 Гор; Р гор.
Р-2×1,2
Т

3П-40
15Т
10Т
6Р

4П-25
6Т
6Т
7Т
5Р

4П-25
8Т
Р
2П
2Э

4П-25
6Т
6Т
5Т
4Р

4П-25
4Т
4Т
3Т
3Р

3П-20
4Т
4Т
2Р

3П-20
3Т
3Т
Р

2П-25
6Т
Р

1П-20
2Т

3П-25
6Т
Р
Э

3П-20
2Т
П
Э

1П-50; 8П-40
Т-150×2
Т-50×2
Т-50×2
Т-20×2
Р-2×1,2 Гор; Р-2×1,2
П-2×1,2
Э
ПВ-4

6П-40
Т-100×2
Т-100×2
2Т-10×2
13Т
2Р гор; 4Р

8П-40
Т-100×2
2Т-10×2
8Т
2Р; Р гор.

4П-40
Т-100×2
6Т
Р гор; Р

Т-150×2
Т-100×2
Т-50×2
Т-30×2
2Т-100×2
2Т-50×2
2Т-100×2
2Т-50×2
2Т-10×2
Т
Р
ЗЭ
ПВ-4

Гор. сеть
Комп. сеть
От КДЭ
От отд. секрет

1П-50; 16П-40
Т-150×2
Т-100×2
Т-50×2
Т-30×2
Т-100×2
Т-100×2
Т-50×2
Т-50×2
Т-100×2
Т-100×2
Т-50×2
2Т-10×2
Т
Р
23
ПВ-4

КДЭ 10/4
КДЭ 25/4
КДЭ 40/4
2К3-5
У-198
Э
П
Р
Т
Г
Д
Е
Ж
К

Инв. № подл. | Подпись и дата | Взам. инв. №

Привязан

Инв. №

Нач. отд.	Мурашин	
Нач. сект.	Лавацкий	
Гл. инж. пр.	Штейнберг	
Провер.	Штейнберг	
Разраб.	Чередниченко	

262-26-1

Здание проектных организаций в конструкциях ЦИАМ на 600 сотрудников

Стадия	Лист	Листов
Р	РС-14	

Сети на плане 3 этажа

ЦНИИЭПзрелищных зданий и спортивных сооружений им. Б.С. Мезенцева

1009-06

Формат 22г

Альбом IV

Типовой проект

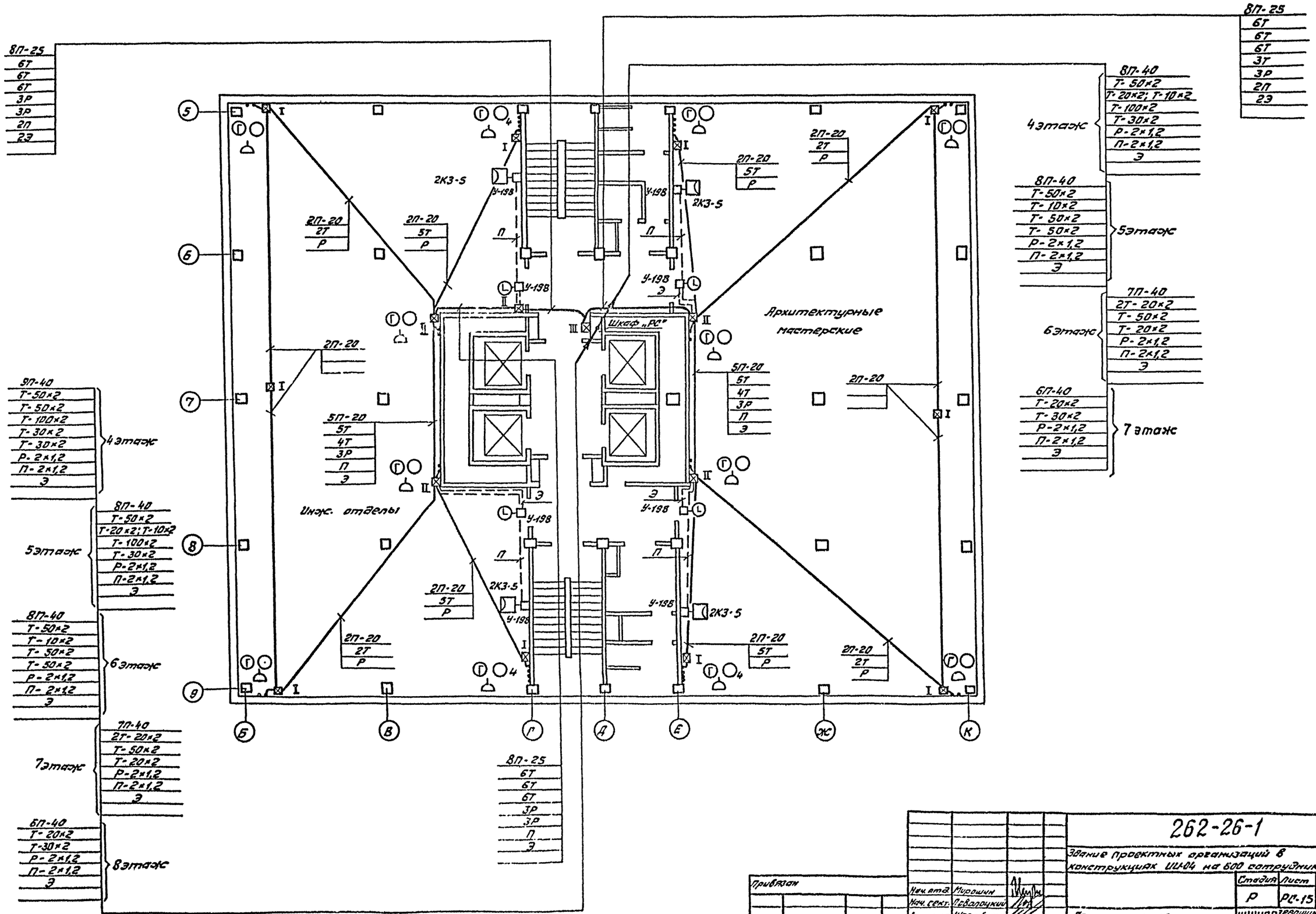

Согласовано			
Маст. №5	Ланферов		
Отд. №2	Пукено		
Отд. №3	Сидоров		
Взам. инв. №			
Подпись и дата			
Инв. № подл.			

Привязан			
Инв. №			
Нач. отд.	Мирошин		
Нач. сект.	Поволоцкий		
Гл. инж. пр.	Штейнбрехт		
Провер.	Штейнбрехт		
Разраб.	Насретдинов		

262-26-1

Здание проектных организаций в конструкциях ИШ-04 на 600 сотрудников

Стадия	Лист	Листов
Р	РС-15	

Сети на плане типового этажа (4÷8)

ЦНИИЭП зрелищных зданий и спортивных сооружений им. Б.С. Мезенцева

1009-06

Формат 22г

Альбом IV

Типовой проект

Ведомость чертежей марки „ТК"

Лист	Наименование	Кол.	Примеч.
ТК-1	Заглавный лист	17	
ТК-2	Сводная спецификация на кинотехнологическое оборудование и материалы	18	
ТК-3	План и разрез 1-1 зала с расположением оборудования и кабельной разводкой	19	
ТК-4	План и разрез 2-2 киноаппаратного комплекса с расположением оборудования и каб. разводкой	20	
ТК-5 ТК-6	Схема подключений электросилового оборудования. Листы 1,2	21 22	
ТК-7	Схема подключений электроакустического оборудования	23	
ТК-8	Кабельный журнал	24	
ТК-9	Установка киноэкрана и предэкранного занавеса. Лист 1	25	
ТК-10	Установка киноэкрана и предэкранного занавеса. Лист 2	26	
ТК-11	Каркас киноэкрана	27	

Пояснительная записка к кинотехнологической части

I. Общая часть

Рабочие чертежи кинотехнологической части разработаны на основании:

1. Технического проекта, утвержденного Госкомитетом по гражданскому строительству и архитектуре при Госстрое СССР.
2. Архитектурно-строительной части рабочих чертежей.

Типовой проект разработан в соответствии с действующими нормами и правилами и предусматривает мероприятия, обеспечивающие взрывобезопасность и пожаробезопасность при эксплуатации здания.

Гл. инженер проекта Беляева

В основу расчетов положены:

1. Строительные нормы и правила проектирования кинотеатров СНиП II-37-76 и клубов СНиП II Л-16-71.
2. Руководящий технический материал по развитию и техническому оснащению киносети СССР. (РТП 19-77-77).
3. Правила устройства электроустановок (ПУЭ).

II Системы кинопоказа.

Кинотехнологическое оборудования

В зрительном зале здания проектных организаций предусматривается демонстрация широкоэкранных, кашетированных и обычных кинофильмов на плоском экране размером 7,8×3,6 м.

В кинопроекционной устанавливаются два кинопроектора типа 23КПК.

Для воспроизведения звука при кинопоказе используется комплект звуковоспроизводящей аппаратуры типа „Звук Т2-25".

Электропитание кинопроекционной и звуковоспроизводящей аппаратуры осуществляется от ГРЩ здания по двум самостоятельным вводам от сети напряжением 380/220В с глухим заземлением нейтрали через распределительное устройство РУК-3/3.

Установленная мощность 10 кВт.

В целях пожарной безопасности кинопроекционной устанавливается комплект противопожарных заслонок типа 16КП3-2, обеспечивающих изоляцию кинопроекционной от зала в случае пожара.

III. Монтаж

Электрические линии, соединяющие оборудование в кинопроекционной и зале, прокладываются скрыто в стальных электросварных и винипластовых трубах в полу и под штукатуркой стен.

Проводка, в основном, выполняется проводом марки ПВ.

Монтаж линий питания и заземления оборудования киноустановки должен вестись в полном соответствии с правилами устройства электроустановок (ПУЭ) и чертежами завода-изготовителя, поставляемыми вместе с оборудованием.

Монтажные указания

1. Прокладка труб, установка протяжных коробок и крепление их производится согласно ПУЭ.
2. Концы газовых труб, проложенных в полу, должны выступать над отметкой чистого пола на 50мм.
3. Крепление оборудования, указанного на стенах киноаппаратной, производится согласно техническим указаниям и чертежам завода-изготовителя, поставляемым вместе с оборудованием.

Условные обозначения

— Устанавливаемое оборудование: 3 - номер позиции из перечня оборудования, N1 - условный номер устройств одного типа

— Колодец в полу под оборудованием: 500 - длина, 250 - ширина, 50 - глубина

У-994 — Протяжная коробка

Т125-20 (26) — Труба стальная (винипластовая): 125 - номер линии из кабельного журнала, 20 - условный проход в мм. (26)

Инв. №				Привязан
Нач. отд.	Мирошин			262-26-1
Нач. сек.	Поволоцкий			Здание проектных организаций в 6 конструкциях ИИ-04 на 600 сотрудников
Гл. инж. п.	Беляева			Стадия: Р; Лист: ТК-1; Листов: 1
Провер.	Беляева			Заглавный лист
Разраб.	Нарышкина			Зрелищных зданий и спортивных сооружений им. Б.С. Мельницева

1009-06

Формат 22г

Инв. № подл. | Подпись и дата | Взам. инв. №

Альбом IV

Типовой проект

Поз. обозначение	Обозначение	Наименование	Кол.	Масса ед. т.	Примеч.
1	2	3	4	5	6
		Оборудование			
	ГОСТ 2639-76	Кинопроектор стационарный 23КПК с объективом для кашетированной проекции	2		
	ГОСТ 3840-61	f=65мм ОКП2-65-1	2		
		Звуковоспроизводящее устройство, Звук Т2-25 к-т	1		
		Распределительное устройство, РУК 5/3	1		
		Выпрямитель, 50ВУК-120М	2		
	МРТУЗ-437-66	Автозаслонки на 2 поста, 16КПЗ-2 к-т	1		
	МРТУЗ 100-69	Пульт дистанционного управления, 55ПДУ-1	2		
		Устройство автоматизации кинопоказа в пределах сеанса, АКП-6М-4 к-т	1		
		Установка для охлаждения водой кинопроекторов В-10 к-т	1		

1	2	3	4	5	6
		Шкаф для хранения оптики и зап. частей	1		
		Фильмостат, ФС-35	2		
		Перематыватель с эл. приводом, 35П-5М	1		
		Стул киномеханика	2		
		Пресс для склеивания ленты киноклеем, 35ПКС	1		
		Пресс для склеивания киноленты липкой лентой, 35Л-1	1		
		Инструментальный набор киномеханика ПК-1 к-т	1		
		Комплект инструмен. и приспособлений НИП-4 к-т	1		
	ГОСТ 18504-73	Лупа контроля перфораций, СО301-1	1		
	ГОСТ 14841-61	Люксметр, 1ЛКП	1		
	ГОСТ 112-92-65	Розетка штепсельная радио, У86-КСМ	2		
	ГОСТ 212-92-65	Розетка штепсельная 220В, 10а с заземляющим контактом, У-34С	1		
		Вилка штепсельная с заземляющим контак.			
	Кат. 07-10-10-65	Брызгозащищен. исполнения У-95БА	1		
	ГОСТ 3916-69	Фанера клееная δ=2, м²	15		

1	2	3	4	5	6
	ОСТ 19-32-74	Экран бело-матовый перфорир. раз. 8,2×3,45	1		
		Устройство заштор. полуавт. УЗП-1, компл.	1		
	арт. 4190	Полубархат черн. м²	20		
	ГОСТ 1765-70	Шнур шторный ф 4 кг	1,5		
	арт. 5060	Репс портьерный м²	70		
		Материалы			
	ГОСТ 6323-71	Провод ПВ-500, сечением 1×35 кв. мм м	30		
		1×4 кв. мм м	50		
		1×2,5 кв. мм м	60		
		1×1,5 кв. мм м	1100		
	ГОСТ 1508-63	Кабель КВРГ, сечением 14×1,5 кв. мм м	20		
		4×1,5 кв. мм м	20		
	ГОСТ 10704-76	Труба стальная, с наружным диаметром и толщиной стенок Т47×2,8 м	20		
		Т32×2,5 м	20		
		Т26×2,3 м	120		
	ТУМХП 4251-54	Труба винипластов. ф20мм	100		
	—"—	—"— ф40мм; м	10		
		Труба оцинков. ф25мм; м	30		
	ГОСТ 3262-75	Труба водогазопров. Ду 40 кг	150		
	ТУ36-УССР-15-69	Коробка монтажн. У996	10		
		—"— У995	5		
		—"— У994	5		
		Коробка клеммная У614	2		

Привязан

Инв. №

Нач. отд.	Нирошин	
Нач. сек.	Поволоцкий	
Т. инж. п.	Беляева	
Провер.	Беляева	
Разраб.	Нарышкина	

262-26-1

Здание проектных организаций в конструкциях ИИ-04 на 600 сотрудников

Стадия	Лист	Листов
Р	ТК-2	

Сводная спецификация на кинотехнологическое оборудование и материалы

Зрелищных зданий и спортивных сооружений им. Е.С. Мезенцева

1009-06 Формат 22г

Инв. № подл. | Подпись и дата | Взам. инв. №

Альбом V

Типовой проект

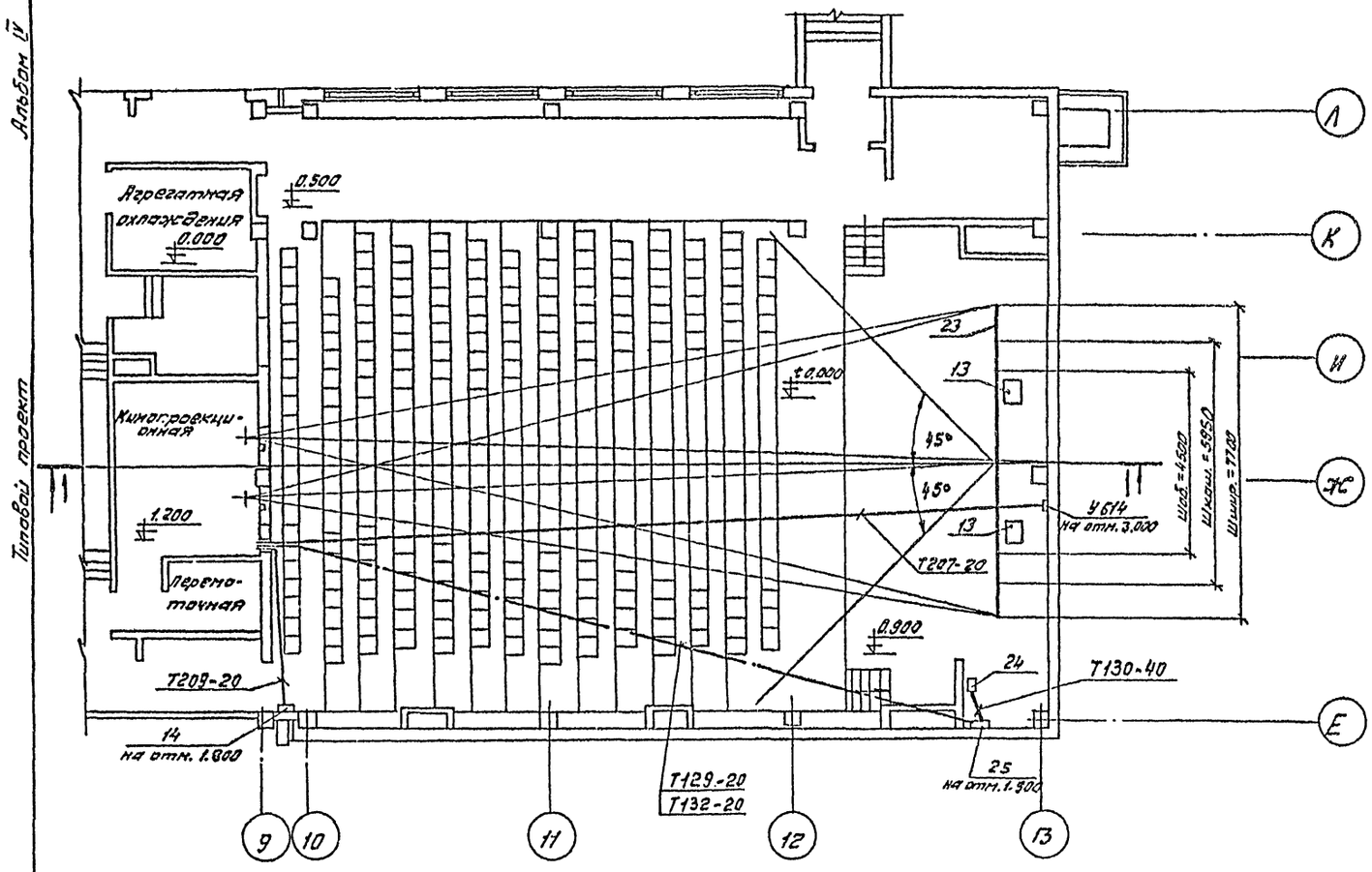

Разрез 1-1

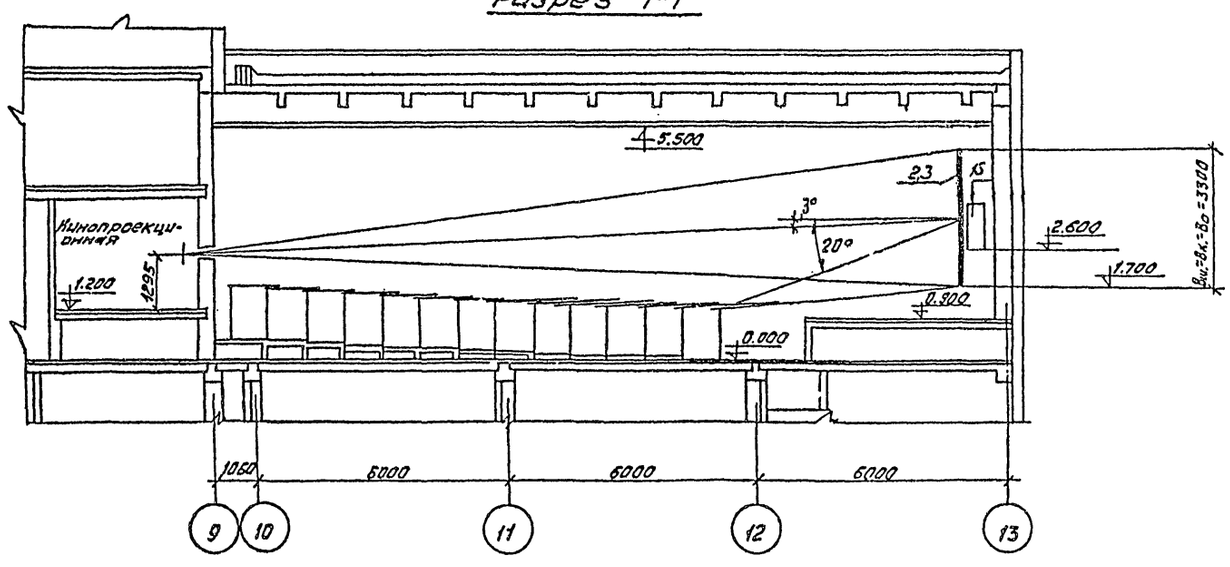

Перечень оборудования

N№ п/п.	Наименование	Ед. изм.	Кол.	Тип	Примечан.
1	Кинопроектор	шт.	2	23КПК	
2	Распределительное устройство	шт.	1	РУК 3/3	
3	Выпрямитель	шт.	2	60ВУК-120М	
4	Заслонка проекционного окна	шт.	2	163ПО-1	Из компл. 16КПЗ-2
5	Заслонка смотрового окна	шт.	2	163СО-1	—"—
6	Электропитающее устройство	шт.	1	123ПУ-1	—"—
7	Кнопка отключения автозаслонок	шт.	1	ОБН-14	—"—
8	Пульт дистанционного управления	шт	2	55ПДУ-1	
9	Шкаф комплекса	шт.	1	50У-155	Из компл. звук Т2-25
10	Шкаф питания звукопитающей лампы	шт.	1	15М89	—"—
11	Регулятор громкости	шт.	1	60К-45	—"—
12	Громкоговоритель контрольный	шт	2	Абонентск. типа	—"—
13	Громкоговоритель заэкранный	шт.	2	30А-138	—"—
14	Кнопочная станция	шт.	1	КС1-21	—"—
15	Установка для охлаждения кинопроект.	К-т	1	В-10	
16	Пульт управления установкой В-10	шт.	1		Из компл. В-10
17	Устройство автоматизации кинопоказа	шт.	1	АКПБМ-4	
18	Розетка штепсельная, радио	шт.	2	У86-КСМ	
19	Перематыватель с эл. приводом	шт.	1	35П-5М	
20	Розетка с заземляющим контактом	шт.	1	УЗУ-С	
21	Фильмостат	шт.	2	ФП-35	
22	Шкаф для хранения оптики	шт.	1		Мед. оборудов.
23	Экран бело-матовый перфорированн.	шт.	1	ЭБМ-П	
24	Лебедка предэкранного занавеса	шт.	1		Из компл. УЗП-1
25	Пульт управления лебедкой	шт.	1		—"—

Проекционное расстояние -18,36м.

Объективы для различных видов кинопоказа

Объектив для широкоэкранной проекции — f=100мм

Объектив для кашетированной проекции — f = 65мм

Объектив для обычной проекции — f - 85мм

1. Схемы подключений электросилового и электроакустического оборудования см. листы ТК-5 ÷ ТК-7.
2. Кабельный журнал см. лист ТК-8.

Инв. № подл. | Подпись и дата | Взам. инв. №

				262-26-1		
				Здание проектных организаций в конструкциях VIII-04 на 600 сотрудников		
					Стадия	Лист	Листов
					Р	ТК-3	
Привязан				План и разрез 1-1 зала с расположением оборудования и кабельной разводкой	ЗНИИЭП зрелищных зданий и спортивных сооружений им. Б.С. Мезенцева	
Инв. №	Нач. отд.	Нурошин				
	Нач. сект.	Поболоцкий				
	Гл. инж. пр.	Беляева				
	Провер.	Беляева				
	Разраб.	Жабыкин				

1009-06

Формат А2г

Альбом IV

Типовой проект

1. Перечень оборудования см. лист ТК-3.
2. Кабельный журнал см. лист ТК-8.
3. Схемы подключении электросилового и электроакустического оборудования см. лист ТК-5÷ТК-7.

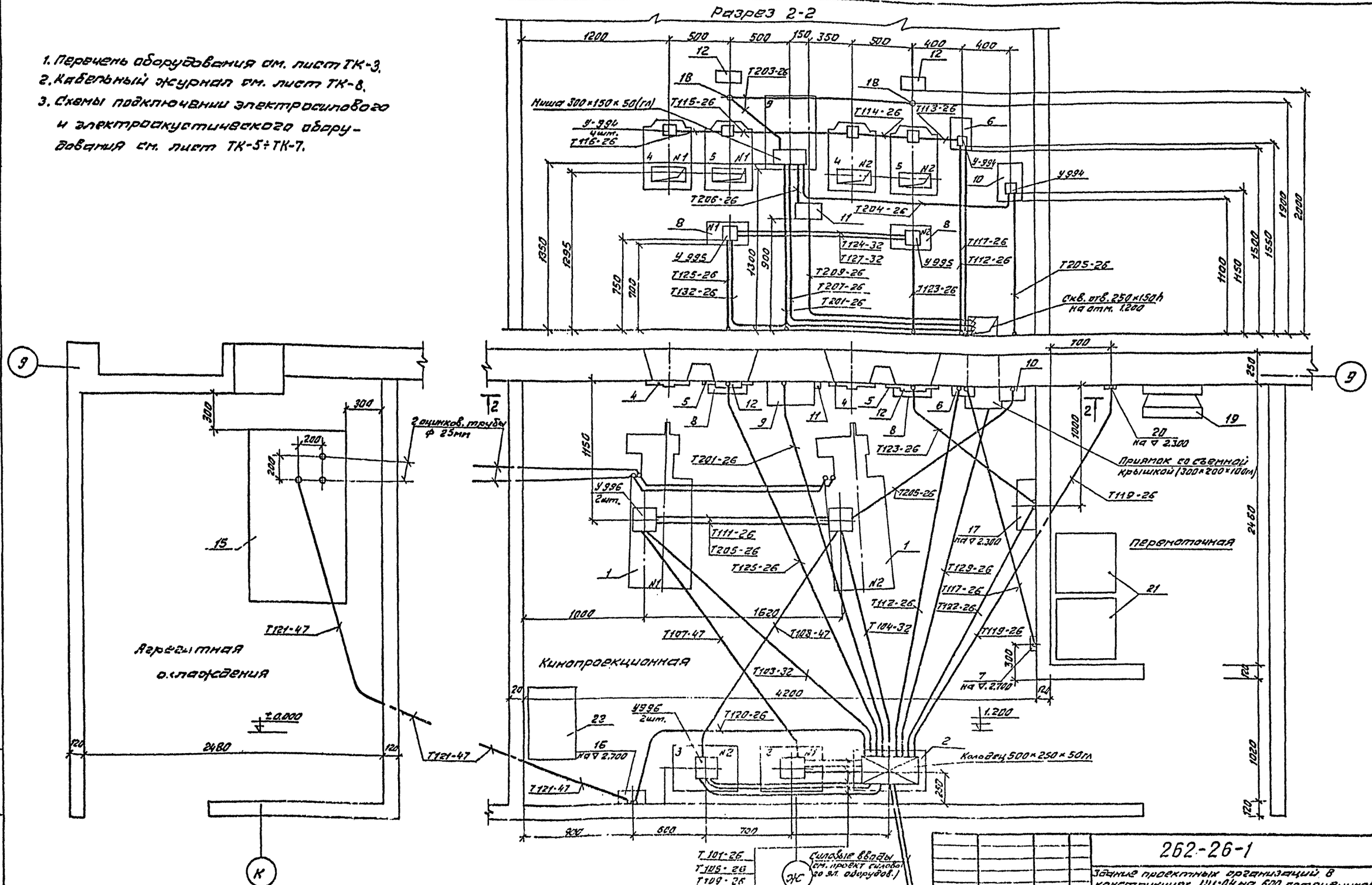

262-26-1

Здание проектных организаций в конструкциях ИИ-04 на 600 сотрудников

Стадия	Лист	Листов
Р	ТК-4	

План и разрез 2-2 киноаппаратного комплекса с расположением оборудования и кабельной разводкой

Зрелищных зданий и спортивных сооружений им. Б.С. Мозенцева

Привязан

Инв. №

Нач. отд. Мирошин
Нач. сект. Поволоцкий
Гл. инж. Беляева
Провер. Беляева
Разраб. Чарышкина

1009-06

Формат 22г

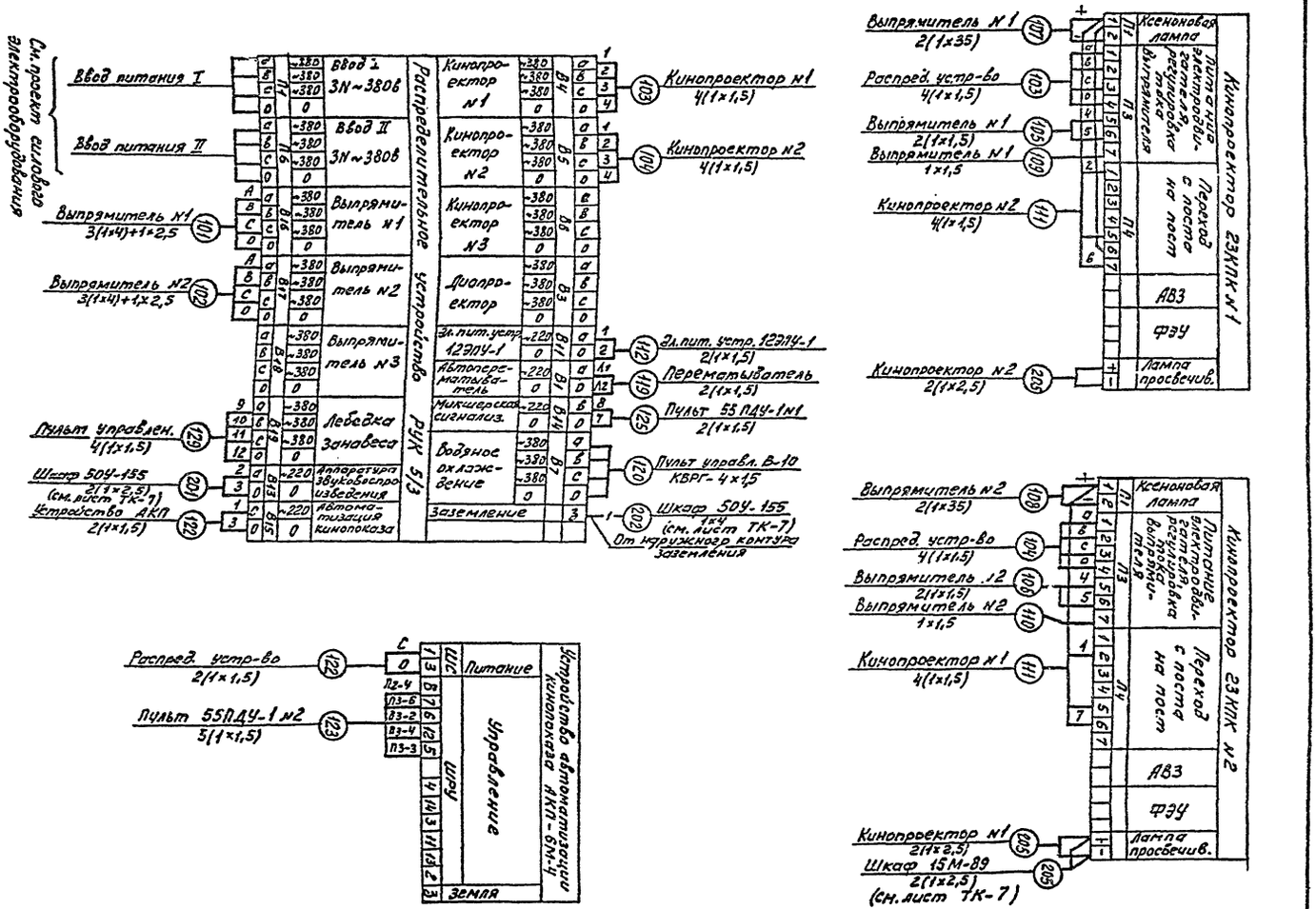

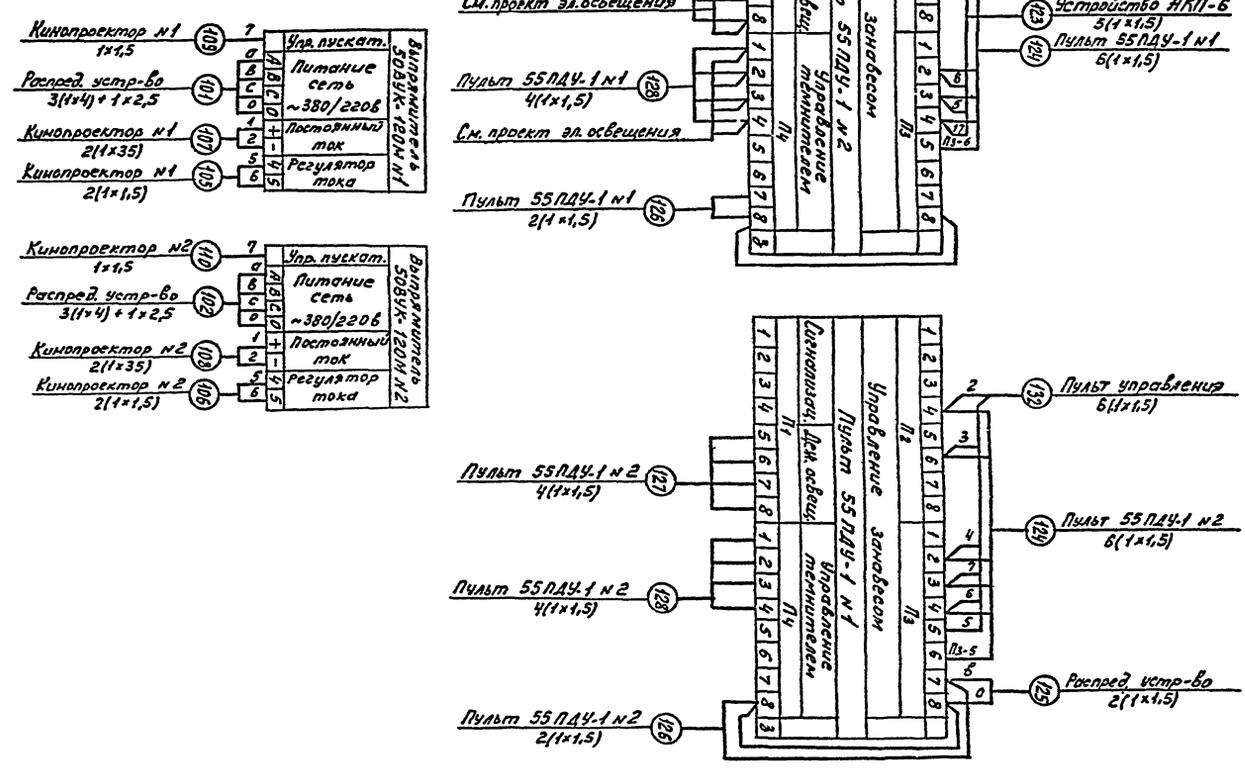

Привязан

Инв. №

Нач. отд.	Мясоедов		
Гл. инж. пр.	Беляева		
Проверил	Нарышкина		
Разраб.	Ефимов		

262-26-1

Здание проектных организаций в конструкциях ЦНИИЭП им. Б.С. Мезенцева

Схема подключения электрооборудования кинопроекционного

Стадия	Лист	Листов
Р	ТК-5	

ЦНИИЭП зрелищных спортивных сооружений им. Б.С. Мезенцева

1009-06

Формат 22г

Альбом IV

Типовой проект

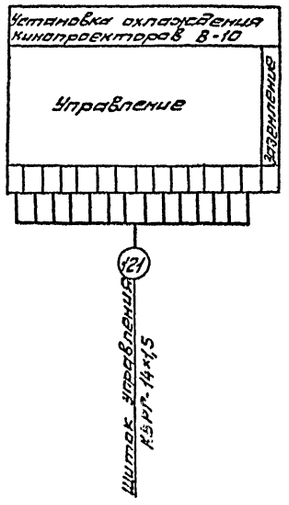

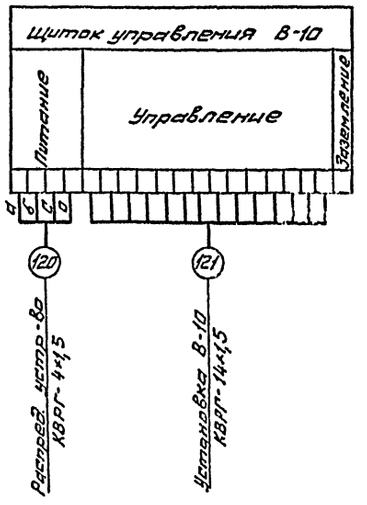

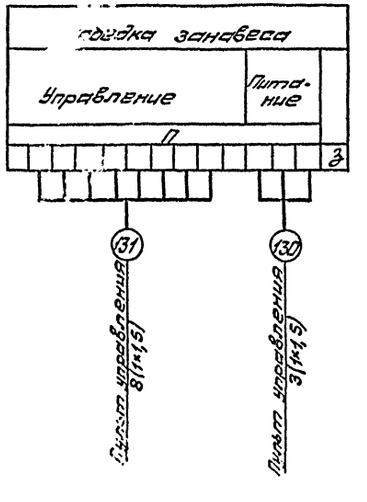

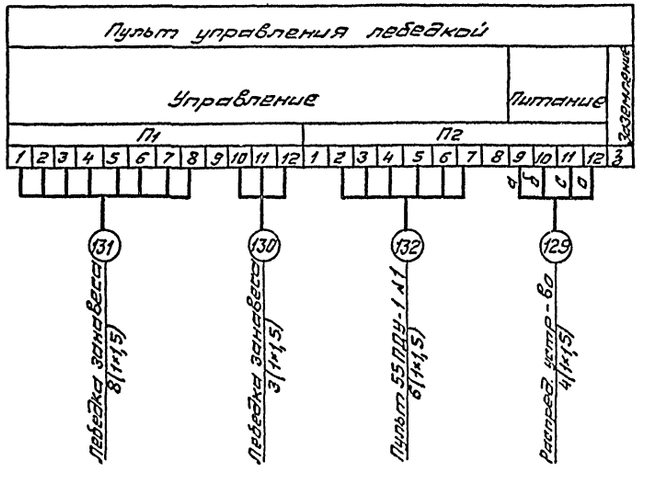

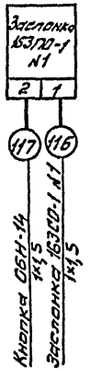

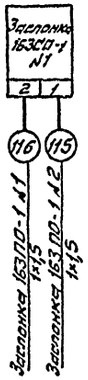

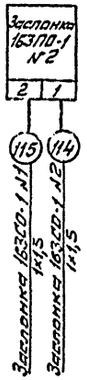

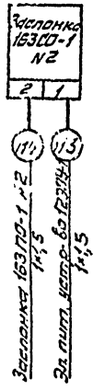



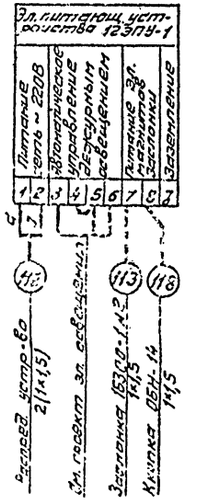

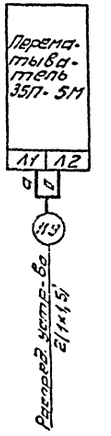

Инв. № подл. | Подпись и дата | Взам. инв. №

262-26-1

Здание проектных организаций и конструкциях VII-VIII кл. для 600 сотрудников

				Стадия	Лист	Листов
Нач. отд.	Мусатинин			Р	ТК-6	
Нач. сект.	Поворочный					
Гл. инж. пр.	Беляева					
Провер.	Беляева					
Разраб.	Новышкина					

Схема подключений электросилового оборудования. Лист 2

Привязан

Инв. №

Чувашский Госгражданпроект

1009-06

Альбом IV

Типовой проект

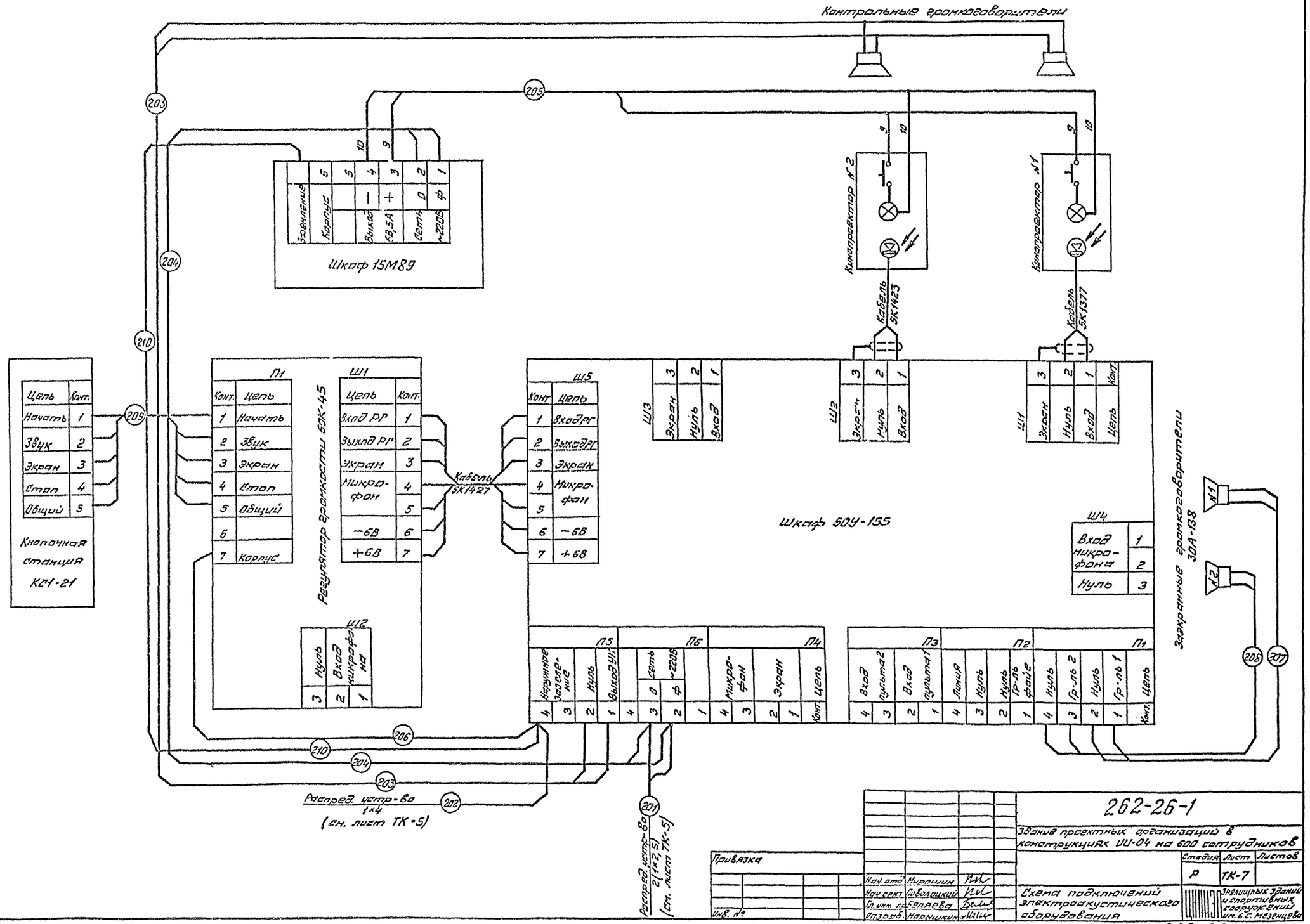

Привязка

Нач. отд	Мурашин		
Нач. сект	Соболецкий		
Гл. инж. проекта	Беляева		
Разраб.	Наумкин		

Инв. №

262-26-1

Здание проектных организаций в конструкциях ИИ-04 на 600 сотрудников

Стадия	Лист	Листов
Р	ТК-7	

Схема подключений электроакустического оборудования

Здание зрительных и спортивных сооружений им. Б.С. Мезенцева

1009-06 Формат А2

Альбом IV

Типовой проект

№ кабеля провода или трубы	Трасса: Начало	Трасса: Конец	Проходы: Через трубы	Проходы: Через ящики протяжные	Трубы: Расчетная длина, м	Трубы: Условный проход, мм	Кабели, провода: По проекту: Марка	По проекту: Число жил и сечение	По проекту: Расчетная длина + 10% м	Проложено: Марка	Проложено: Число жил и сечение	Проложено: Длина м
1	2	3	4	5	6	7	8	9	10			
101	Распред. устр-во	Выпрямитель №1	Т101		3	26	ПВ	3(1×4)+	17			
								1×2,5	6			
102	Распред. устр-во	Выпрямитель №2	Т102		2	26	ПВ	3(1×4)+	13			
								1×2,5	5			
103	Распред. устр-во	Кинопроектор №1	Т103		4	32	ПВ	4(1×1,5)	27			
104	Распред. устр-во	Кинопроектор №2	Т104		3	32	ПВ	4(1×1,5)	22			
105	Выпрямитель №1	Кинопроектор №1	Т105	РУК	3	26	ПВ	2(1×1,5)	11			
			Т103		—	—	ПВ	2(1×1,5)	13			
106	Выпрямитель №2	Кинопроектор №2	Т106	РУК	2	26	ПВ	2(1×1,5)	9			
			Т104		—	—	ПВ	2(1×1,5)	11			
107	Выпрямитель №1	Кинопроектор №1	Т107		3	47	ПВ	2(1×35)	11			
108	Выпрямитель №2	Кинопроектор №2	Т108		3	47	ПВ	2(1×35)	11			
109	Выпрямитель №1	Кинопроектор №1	Т109	РУК	3	26	ПВ	1×1,5	6			
			Т103		—	—	ПВ	1×1,5	7			
110	Выпрямитель №2	Кинопроектор №2	Т110	РУК	2	26	ПВ	1×1,5	5			
			Т104		—	—	ПВ	1×1,5	6			
111	Кинопроектор №1	Кинопроектор №2	Т111		3	26	ПВ	4(1×1,5)	22			
112	Распред. устр-во	Эл. пит. устр. 12ЭПУ-1	Т112		6	26	ПВ	2(1×1,5)	18			
113	Эл. пит. устр. 12ЭПУ-1	Заслонка 163СО-1 №2	Т113		1	26	ПВ	1×1,5	4			
114	Заслонка 163СО-1 №2	Заслонка 163ПО-1 №2	Т114		1	26	ПВ	1×1,5	4			
115	Заслонка 163ПО-1 №2	Заслонка 163СО-1 №1	Т115		2	26	ПВ	1×1,5	5			
116	Заслонка 163СО-1 №1	Заслонка 163ПО-1 №1	Т116		1	26	ПВ	1×1,5	4			
117	Заслонка 163СО-1 №1	Кнопка ОБН-14	Т116		—	—	ПВ	1×1,5	4			
			Т115		—	—	ПВ	1×1,5	5			
			Т114		—	—	ПВ	1×1,5	4			
			Т113		—	—	ПВ	1×1,5	4			
			Т117		7	26	ПВ	1×1,5	10			

1	2	3	4	5	6	7	8	9	10	11	12	13
118	Кнопка ОБН-14	Эл. пит. устр. 12ЭПУ-1	Т117		—	—	ПВ	1×1,5	10			
119	Распред. устр-во	Перематыват. 35П-5М	Т119		6	26	ПВ	2(1×1,5)	18			
120	Распред. устр-во	Пульт управл. В-10	Т120		5	26	КВРГ	4×1,5	9			
121	Пульт управл. В-10	Установка В-10	Т121		7	47	КВРГ	14×1,5	11			
122	Распред. устр-во	Устройство АКП6М-4	Т122		5	26	ПВ	2(1×1,5)	16			
123	Устройство АКП-6М-4	Пульт 55ПДУ-1 №2	Т123		4	26	ПВ	5(1×1,5)	33			
124	Пульт 55ПДУ-1 №2	Пульт 55ПДУ-1 №1	Т124		9	32	ПВ	6(1×1,5)	33			
125	Распред. устр-во	Пульт 55ПДУ-1 №1	Т125		5	26	ПВ	2(1×1,5)	16			
126	Пульт 55ПДУ-1 №1	Пульт 55ПДУ-1 №2	Т124		—	—	ПВ	2(1×1,5)	11			
127	Пульт 55ПДУ-1 №1	Пульт 55ПДУ-1 №2	Т127		3	32	ПВ	4(1×1,5)	22			
128	Пульт 55ПДУ-1 №1	Пульт 55ПДУ-1 №2	Т127		—	—	ПВ	4(1×1,5)	22			
129	Распред. устр-во	Пульт управл. лебедкой	Т129		4	26	ПВ	4(1×1,5)	27			
			Т129		25	20	ПВ	4(1×1,5)	120			
130	Пульт управ. лебедкой	Лебедка занавеса	Т130		3	40	ПВ	3(1×1,5)	17			
131	Пульт управ. лебедкой	Лебедка занавеса	Т130		—	—	ПВ	8(1×1,5)	45			
132	Пульт управ. лебедкой	Пульт 55ПДУ-1 №1	Т132		25	20	ПВ	6(1×1,5)	180			
			Т132		4	26	ПВ	5(1×1,5)	40			
201	Распред. устр-во	Шкаф 50У-15S	Т201		6	26	ПВ	2(1×2,5)	18			
202	Распред. устр-во	Шкаф 50У-15S	Т201		—	—	ПВ	1×4	9			
203	Шкаф 50У-15S	Контр. громкоговор.	Т203		5	26	ПВ	2(1×1,5)	16			
204	Шкаф 50У-15S	Шкаф 15М-89	Т204		3	26	ПВ	2(1×1,5)	11			
205	Шкаф 15М-89	Кинопроекторы №2,1	Т205		6	26	ПВ	2(1×2,5)	18			
206	Шкаф 50У-15S	Пульт 60К-4S	Т206		1	26	ПВ	1×1,5	4			
207	Шкаф 50У-15S	Громкоговоритель	Т207		23	20	ПВ	2(1×1,5)	55			
		Заэкр. №1	Т207		4	26	ПВ	2(1×1,5)	13			
208	Шкаф 50У-15S	Громкоговоритель	Т207		—	—	ПВ	2(1×1,5)	55			
		Заэкран. №2	Т207		—	—	ПВ	2(1×1,5)	13			
209	Пульт 60К-4S	Кнопочная станция	Т209		3	26	ПВ	5(1×1,5)	28			
		КС1-21	Т209		10	20	ПВ	5(1×1,5)	66			
210	Шкаф 50У-15S	Шкаф 15М-89	Т204		—	—	ПВ	1×1,5	6			

Инв. № подл. | Подпись и дата | Взам. инв. №

Привязан

Инв. №

Нач. отд.	Мирошин	
Нач. сект.	Повелоцкий	
Гл. инж. пр.	Беляева	
Провер.	Беляева	
Разраб.	Нарышкина	

262-26-1

Здание проектных организаций в конструкциях ИИ-04 на 600 сотрудников

Стадия	Лист	Листов
Р	ТК-8	

Кабельный журнал

Зрелищных зданий и спортивных сооружений им. Е.С. Мезенцева

1009-06 формат 22г

Альбом IV

Типовой проект

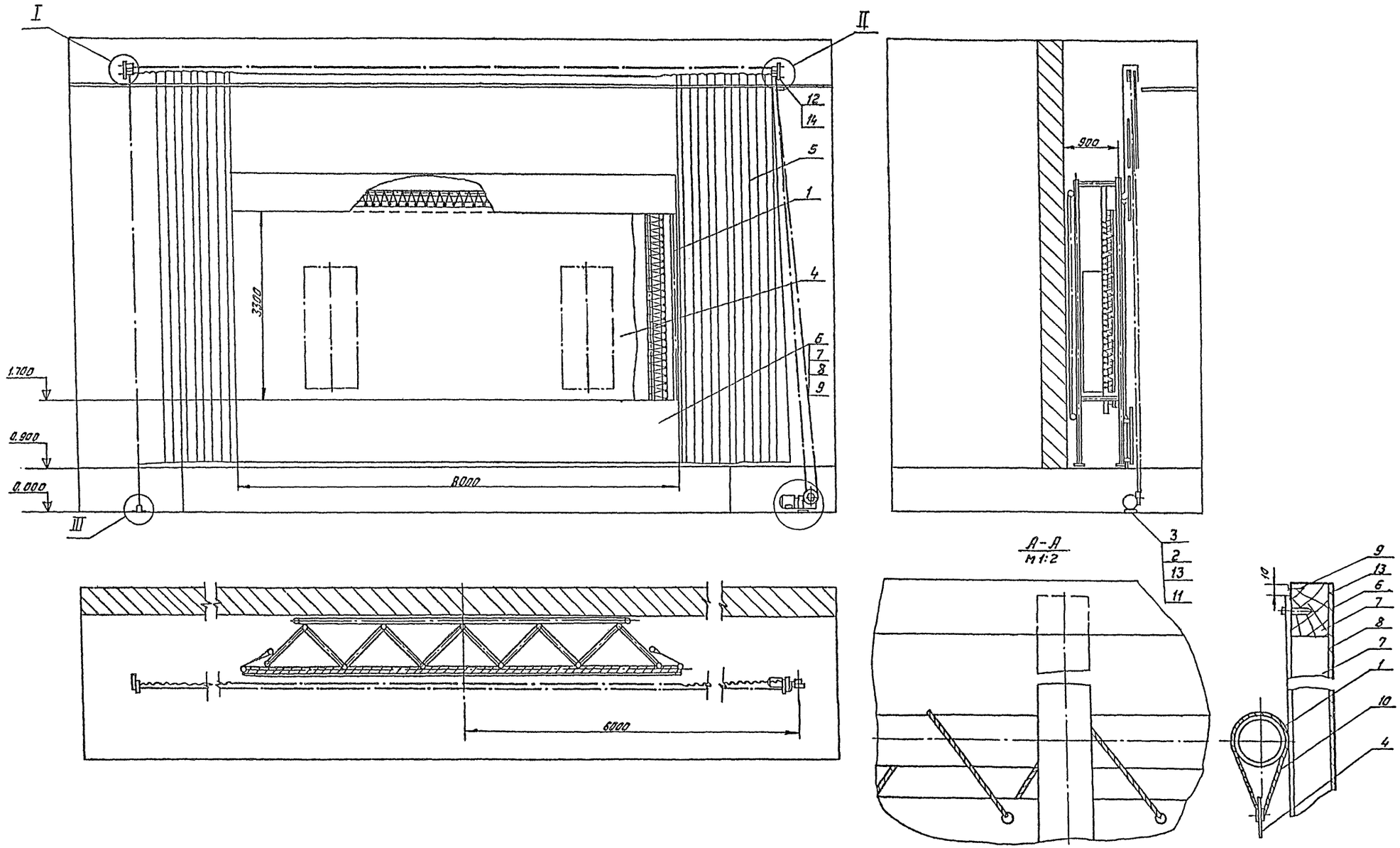

				262-26-1		
				Здание проектных организаций в конструкциях ИИ-04 на 600 сотрудников		
Привязан					Стадия	Лист	Листов
	Нач. отд.	Мирошин	Пок		Р	ТК-9	
	Нач. сект.	Поволоцкий	Пок	Установка киноэкрана и предэкранного занавеса. Лист 1		Зрелищных зданий и спортивных сооружений им. Б.С. Мезенцева	
Инв. №							

1009-06 Формат 22г

Инв. № подл. | Подпись и дата | Взам. инв. №

Альбом IV

Типовой проект

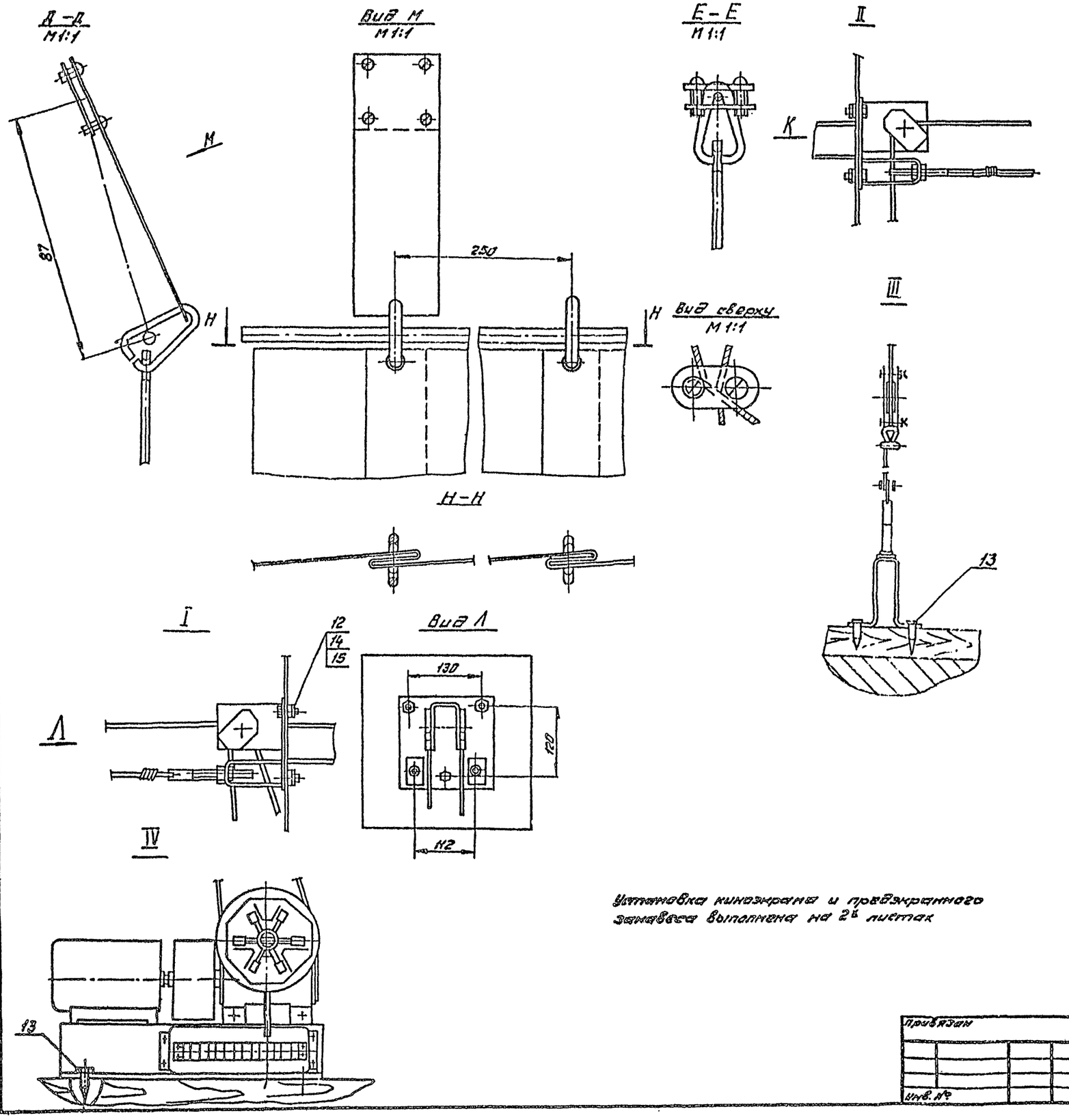

Цвет полотнищ предэкранного занавеса выбирается в соответствии с интерьером зала. Сгораемые элементы обработать методом глубокой пропитки антипиренами. Привязка лебедки уточняется после установки блоков.

Перечень оборудования и материалов

№№ поз.	Наименование	Ед. изм.	Кол-во	Тип	Примеч.
1	Каркас киноэкрана	шт.	1		
2	Швеллер 12 ГОСТ 8420-72 L=200	шт.	2		
3	Устройство заштори-вающее полуавтомат.	шт.	1	УЗП-1	
4	ОСТ 1932-74 Экран беломатовый перфорированный	шт.	1	ЭБМ-П	Разм. 8,2×3,45
5	Полотно предэкранного занавеса	м²	50		
6	Арт.4190 Полотно обрамления полубархат черный	м²	10		
7	ГОСТ 8485-66 Брус 30×40	м3	0,25		
8	ГОСТ 3916-69 Фанера клееная б=2	м²	10		
9	ГОСТ 4074-65 Гвоздь 1×1,5	кг	2		
10	ГОСТ 1165-70 Шнур Ф4 х/б.	м	250		
11	б/4. Прокладка 30×50×20 ГОСТ 3338-78	шт.	4		
12	ГОСТ 7798-70 Болт М10×50-011	шт.	4		
13	ГОСТ 1145-70 Шуруп А6×25	шт.	60		
14	ГОСТ 3915-70 Гайка М10-011	шт.	36		
15	ГОСТ 6402-70 Шайба пруж. 10Н65Г	шт.	12		

Установка киноэкрана и предэкранного занавеса выполнена на 2х листах

Привязан				262-26-1
				Здание проектных организаций в конструкциях ШИ-04 на 600 сотрудников
	Нач. отд.	Мирошин		Стадия: Р; Лист: ТК-10; Листов:
	Нач. сект.	Поволоцкий		Установка киноэкрана и предэкранного занавеса Лист 2
Инв. №				Зрелищных зданий и спортивных сооружений им. Б.С. Мезенцева

1009-06

Формат 82г

Инв. № подл. | Подпись и дата | Взам. инв. №

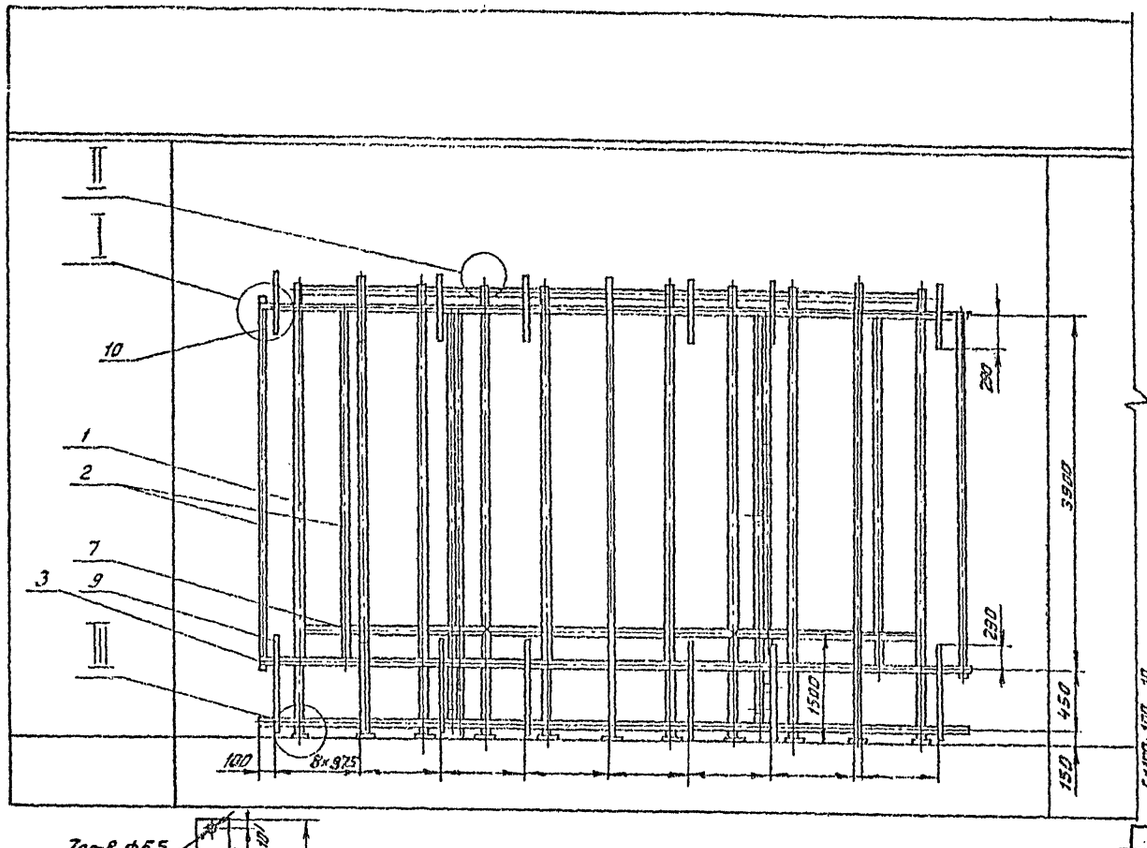

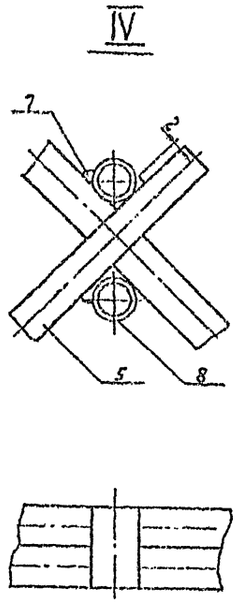

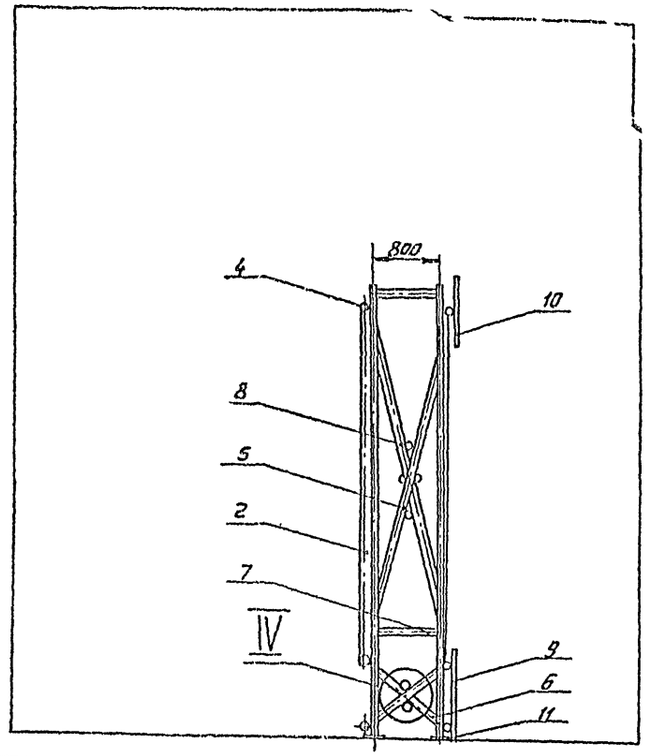

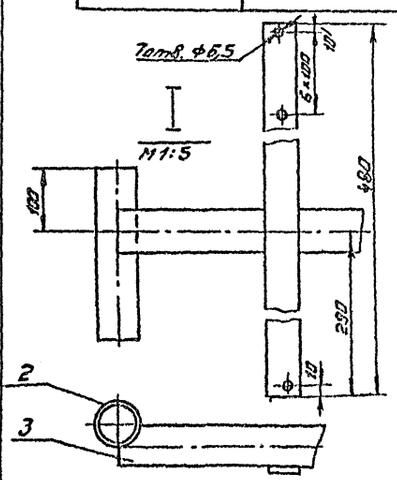

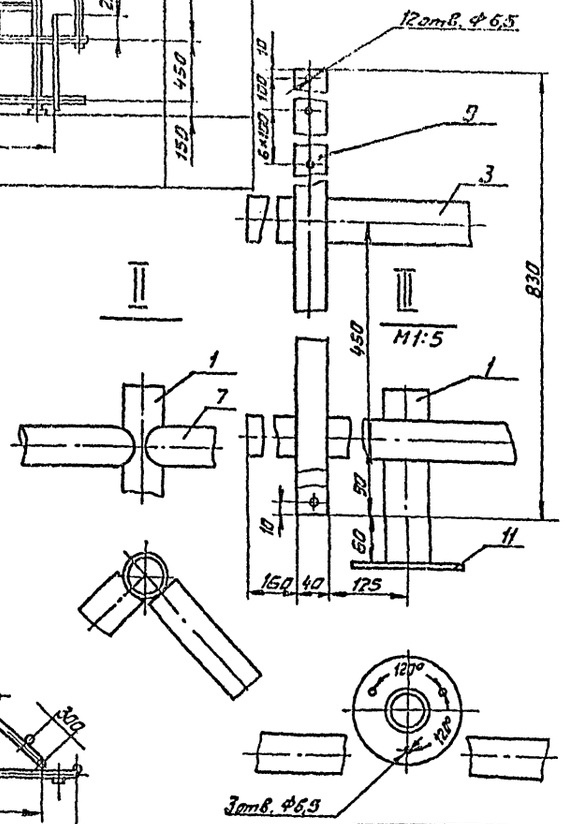

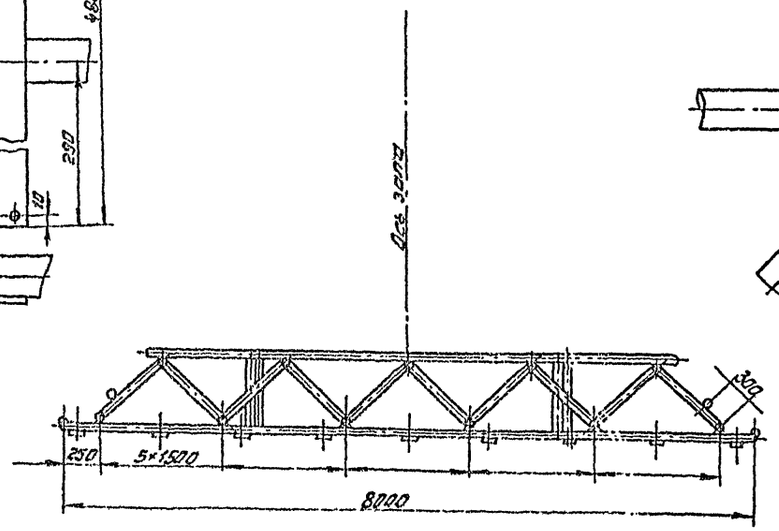

N N поз.	Наименование	Ед. изм.	Кол-во	Тип	Примечан.
1	Труба 25 - стойка ГОСТ 3262-75 L=4700	шт.	11		
2	Труба 25 - вертикальная ГОСТ 3262-75 L=4000	—"—	6		
3	Труба 25 - горизонт. передняя ГОСТ 3262-75 L=8300	—"—	3		
4	Труба 25 - горизонт. задняя ГОСТ 3262-75 L=7000	—"—	3		
5	Труба 25 - распорка верхняя ГОСТ 3262-75 L=3980	—"—	4		
6	Труба 25 - распорка нижняя ГОСТ 3262-75 L=915	—"—	4		
7	Труба 25 - распорка горизонт. ГОСТ 3262-75 L=1100	—"—	20		
8	Труба 25 - косынка ГОСТ 3262-75 L=70	—"—	8		
9	Полоса 25×4 - пластина нижняя ГОСТ 103-74 L=830	—"—	9		
10	Полоса 4×40 - пластина верхняя ГОСТ 103-74 L=480	—"—	9		
11	Лист 4 ф100 ГОСТ 19903-74	—"—	11		

1. Сварку производить электродами типа Э42А по ГОСТ 9457-75.
2. После сварки конструкцию окрасить.

Привязан

Инв. №

Нач. отд.	Мирошин	
Нач. сект.	Поволоцкий	

262-26-1

Здание проектных организации в конструкциях ИИ-4 на 600 сотрудников

Стадия	Лист	Листов
Р	ТК-11	

Каркас киноэкрана

Зрелищных зданий и спортивных сооружений им. Б.С. Мезенцева

1009-06

Формат 22г

Альбом IV

Типовой проект

Инв. № подл. | Подпись и дата | Взам. инв. №

ЦЕНТРАЛЬНЫЙ ИНСТИТУТ
ТИПОВОГО ПРОЕКТИРОВАНИЯ ГОССТРОЯ СССР
МИНСКИЙ ФИЛИАЛ

г Минск 220600 ул. К. Маркса 32
Сдано в печать 12.III 1981 г.
Заказ № 74 тираж 60 экз.
Инв. № 1009/6 цена 2-20

gost.e-ecolog.ru