ТИПОВОЙ ПРОЕКТ

262-26-1

ЗДАНИЕ ПРОЕКТНЫХ ОРГАНИЗАЦИЙ

В КОНСТРУКЦИЯХ ИИ-04

НА 600 СОТРУДНИКОВ

АЛЬБОМ - III

ЭЛЕКТРООБОРУДОВАНИЕ

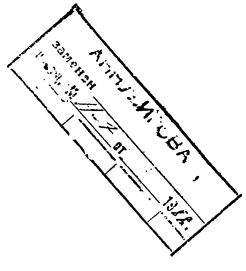

1009-05
4-41

				Привязан
				Инв. №17348-05

gost.e-ecolog.ru

ТИПОВОЙ ПРОЕКТ
262-26-1

ЗДАНИЕ ПРОЕКТНЫХ ОРГАНИЗАЦИЙ В КОНСТРУКЦИЯХ ИИ-04 НА 600 СОТРУДНИКОВ

АЛЬБОМ - III

СОСТАВ ПРОЕКТА

АЛЬБОМ -	О	МАТЕРИАЛЫ ДЛЯ ПРИВЯЗКИ АРХИТЕКТУРНО-СТРОИТЕЛЬНЫЕ ЧЕРТЕЖИ ЦОКОЛЬНОГО ЭТАЖА
АЛЬБОМ -	I часть 1	АРХИТЕКТУРНЫЕ И ТЕХНОЛОГИЧЕСКИЕ ЧЕРТЕЖИ
	часть 2	КОНСТРУКТИВНЫЕ ЧЕРТЕЖИ
АЛЬБОМ -	II	ЧЕРТЕЖИ САНИТАРНО-ТЕХНИЧЕСКИХ СИСТЕМ И УСТРОЙСТВ
АЛЬБОМ -	III	ЭЛЕКТРООБОРУДОВАНИЕ
АЛЬБОМ -	IV	РАДИО, СВЯЗЬ И КИНОТЕХНОЛОГИЯ
АЛЬБОМ -	V часть-1	АВТОМАТИЗАЦИЯ САНИТАРНО-ТЕХНИЧЕСКИХ УСТРОЙСТВ, ПОЖАРНАЯ СИГНАЛИЗАЦИЯ
	часть-2	ЗАДАНИЕ ЗАВОД У - ИЗГОТОВИТЕЛЮ.
АЛЬБОМ -	VI	ИЗДЕЛИЯ ЗАВОДСКОГО ИЗГОТОВЛЕНИЯ
АЛЬБОМ -	VII	С М Е Т Ы /в 2-ух частях/
АЛЬБОМ -	VIII	/ВАРИАНТ С ГАРАЖОМ-СТОЯНКОЙ НА 40 АВТОМОБИЛЕЙ/ МАТЕРИАЛЫ ДЛЯ ПРИВЯЗКИ, АРХИТЕКТУРНО-СТРОИТЕЛЬНЫЕ ЧЕРТЕЖИ, ЧЕРТЕЖИ САНИТАРНО-ТЕХНИЧЕСКИХ СИСТЕМ И УСТРОЙСТВ, ВОДЯНОЕ ПОЖАРОТУШЕНИЕ, ЭЛЕКТРООБОРУДОВАНИЕ, АВТОМАТИЗАЦИЯ САНИТАРНО-ТЕХНИЧЕСКИХ УСТРОЙСТВ, ПОЖАРНАЯ СИГНАЛИЗАЦИЯ
АЛЬБОМ -	IX	С М Е Т Ы ДЛЯ В А Р И А Н Т А
АЛЬБОМ -	X	ПРОЕКТНАЯ ДОКУМЕНТАЦИЯ НА ПЕРЕВОД ДЛЯ ИСПОЛЬЗОВАНИЯ ПОД П. Р. У. ПОМЕЩЕНИИ ГАРАЖА - СТОЯНКИ

РАЗРАБОТАН
ЦНИИЭП зрелищных зданий и спортивных сооружений им. Б. С. МЕЗЕНЦЕВА.
ГЛАВНЫЙ ИНЖЕНЕР ИНСТИТУТА М. В. ГЛИНКИН.
ГЛАВНЫЙ АРХИТЕКТОР ПРОЕКТА Е. К. ШУМОВ.

ТЕХНИЧЕСКИЙ ПРОЕКТ УТВЕРЖДЕН ГОСГРАЖДАНСТРОЕМ ПРИКАЗОМ № 23 от 25 I 80.
РАБОЧИЕ ЧЕРТЕЖИ ВВЕДЕНЫ В ДЕЙСТВИЕ ЦНИИЭП зрелищных зданий и спортивных сооружений им. Б. С. МЕЗЕНЦЕВА ПРИКАЗОМ № 100 от 14.07.81 г.

					привязан
инв. №					

1009-05

Альбом III

Типовой проект

Лист	Наименование	Стр.	Примеч.
1	2	3	4
	Титульный лист	1	
Э-1	Заглавный лист. Начало.	2	
Э-2	Заглавный лист. Окончание	3	
Э-3	Сводные спецификации оборудования и материалов Начало	4	
Э-4	Сводные спецификации оборудования и материалов Продолжение 1	5	
Э-5	Сводные спецификации оборудования и материалов Продолжение 2	6	
Э-6	Сводные спецификации оборудования и материалов Окончание	7	
	Электроосвещение		
Э-7	План цокольного этажа в осях „1÷5"; „Е÷Л" и „9÷13"; „Б÷Л"	8	
Э-8	План цокольного этажа в осях „4÷10"; „Б÷Л".	9	
Э-9	План 1 этажа в осях „1÷5"; „Е÷Л" и „9÷13"; „Е÷Л"	10	
Э-10	План 1 этажа в осях „4÷10"; „Б÷Л"	11	
Э-11	План 2 этажа	12	
Э-12	План 3 этажа	13	
Э-13	Планы 4,6,8 этажей, 1ВРУ. Опросный лист.	14	
Э-14	Планы 5,7 этажей	15	
Э-15	План технического этажа. Расчетная схема питающих сетей	16	
Э-16	Управление рабочим и дежурным освещением конференцзала. Схемы принципиальные.	17	

Типовой проект разработан в соответствии с действующими нормами и правилами и предусматривает мероприятия, обеспечивающие взрывную, взрывопожарную и пожарную безопасность при эксплуатации здания.

Главный инженер проекта: Герман.

1	2	3	4
	Силовое электрооборудование		
Э-17	Вводно-распределительное устройство 2ВРУ. Схема принципиальная однолинейная.	18	
Э-18	Вводно-распределительное устройство 2ВРУ. Опросный лист	19	
Э-19	Шкафы управления 1ШУ-С÷4ШУ-С, 7ШУ-С÷14ШУ-С, 20ШУ-С. Схема принципиальная однолинейная.	20	
Э-20	Шкафы управления 5ШУ-С, 6ШУ-С, 15ШУ-С, 17ШУ-С÷19ШУ-С, 21ШУ-С÷23ШУ-С, 25ШУ-С. Схема принципиальная однолинейная.	21	
Э-21	Шкафы распределительные 1ШР-С; 3ШР-С. Схемы принципиальные однолинейные.	22	
Э-22	Шкафы распределительные 2ШР-С; 4ШР-С. Схемы принципиальные однолинейные.	23	
Э-23	Шкафы распределительные 5ШР-С, 7ШР-С. Схемы принципиальные однолинейные.	24	
Э-24	Шкафы распределительные 6ШР-С, 8ШР-С. Схемы принципиальные однолинейные	25	
Э-25	Шкаф распределительный 9ШР-С. Схема принципиальная однолинейная. Шкаф управления 15ШУ-С. Схема подключений.	26	
Э-26	Приводы: 2÷5, 33÷37, 39, 42÷47, 122, 123, 125, 127÷129, 131, 133, 135, 136, 138, 139, 141. Схемы принципиальные. Перечень элементов.	27	
Э-27	Приводы: 1,6, 49, 50, 58, 124, 126, 132, 134, 137÷140 Схемы принципиальные. Кнопки пожарных кранов. Схема соединений	28	
Э-28	Шкафы управления 1ШУ-С, 2ШУ-С. Схемы подключений.	29	
Э-29	Шкафы управления 3ШУ-С, 4ШУ-С. Схемы подключений	30	
Э-30	Шкафы управления 5ШУ-С, 6ШУ-С. Схемы подключений	31	
Э-31	Шкафы управления 8ШУ-С, 9ШУ-С, 10ШУ-С. Схемы подключений.	32	
Э-32	Шкафы управления 7ШУ-С, 11ШУ-С, 13ШУ-С. Схемы подключений.	33	
Э-33	Шкафы управления 12ШУ-С, 25ШУ-С. Схемы подключений	34	
Э-34	Шкафы управления 14ШУ-С, 17ШУ-С. Схемы подключений	35	

1	2	3	4
Э-35	Шкафы управления 18ШУ-С, 20ШУ-С. Схемы подключений	36	
Э-36	Шкафы управления 19ШУ-С, 21ШУ-С. Схемы подключений	37	
Э-37	Шкафы управления 22ШУ-С, 23ШУ-С. Схемы подключений	38	
Э-38	Шкаф учета навесной 26ШУ-С (27ШУ-С). Общий вид.	39	
Э-39	Шкаф учета навесной 26ШУ-С (27ШУ-С). Технические данные электрооборудования.	39	
Э-40	Шкаф учета навесной 26ШУ-С (27ШУ-С). Перечень надписей.	39	
Э-41	Шкаф учета навесной 26ШУ-С (27ШУ-С) Схема соединений	39	
Э-42	Кабельный журнал. Начало.	40	
Э-43	Кабельный журнал. Продолжение 1	41	
Э-44	Кабельный журнал. Продолжение 2	42	
Э-45	Кабельный журнал. Продолжение 3	43	
Э-46	Кабельный журнал. Окончание	44	
	Расположение электрооборудования и прокладка труб.		
Э-47	План цокольного этажа в осях „1÷5", „Е÷Л" и „9÷13"; „Б÷Л".	45	
Э-48	План цокольного этажа в осях „4÷10"; „Б÷Л"	46	
Э-49	План 1-го этажа в осях „1÷7", „Е÷Л"	47	
Э-50	План 1-го этажа в осях „4÷10" „Б÷Л"	48	
Э-51	План 3-го этажа в осях „5÷7" „Д÷К"	49	
Э-52	План технического этажа	50	
Э-53	Насосная	51	
Э-54	Машзал №1	52	
Э-55	Машзал №2	53	
Э-56	Электрощитовая	54	
Э-57	Венткамера №1	55	
Э-58	Венткамера №2	56	

Инв.№ подл. | Подп. и дата | Взам.инв.№

Привязан

Инв.№

262-26-1

Здание проектных организаций в конструкциях ИИ-04 на 600 сотрудников

				Стадия	Лист	Листов
Начотд	Бенгин			Р	Э-1	
Гл.инжот	Зуйков					
Гл.инжпр	Герман					
Провер	Гильман					
Разраб	Горная					

Заглавный лист. Начало

Заглавные здания и спортивные сооружения Ленгзенцева

1009-05

формат 22г

Альбом III

Типовой проект

I Электроснабжение

Основными потребителями электроэнергии здания являются: электроосвещение, сантехническое и технологическое оборудование.

Мощности электроприемников здания составляют: вариант с горожом P_y=846кВт P_p=615кВт, или 890кВА при Cos φ 0,89; вариант без горожа P_y=823кВт, P_p= 596кВт, или 870кВА при Cos φ 0,89;

в том числе электроосвещение: вариант с горожом P_y= 241кВт, P_p= 205кВт, вариант без горожа P_y= 232кВт, P_p= 197кВт; силовое электрооборудование: вариант с горожом P_y=605кВт, P_p = 410кВт, вариант без горожа P_y =591кВт, P_p = 400кВт.

По степени обеспечения надежности электроснабжения электроприемники здания относятся ко II категории за исключением двигателей пожарных насосов, которые относятся к I категории.

Электроснабжение здания принято от внешней сети ~380/220В с глухозаземленной нейтралью.

Питание электроприемников осуществляется от двух двухсекционных вводно-распределительных устройств - ВРУ: 1ВРУ - электроосвещения и 2ВРУ - силового электрооборудования

Вводно-распределительные устройства получают питание по двум взаиморезервируемым кабельным вводом от ближайшей трансформаторной подстанции.

Внешнее электроснабжение здания решается при привязке проекта.

II Силовое электрооборудование

Силовыми электроприемниками здания являются электродвигатели сантехнического оборудования; пожарных насосов, технологическое оборудование пищеблока, мастерских, питающие устройства кино.

Все электродвигатели поставляются комплектно с технологическим оборудованием и выбор их в проекте электрической части не производился.

Мощность наибольшего электроприемника составляет 15кВт.

Распределение электроэнергии к силовым электроприемникам осуществляется от распределительных панелей 2ВРУ.

Автоматизация сантехустройств выполняется отдельным проектом.

В качестве пусковой аппаратуры для электродвигателей вентсистем и насосов применены серийные шкафы управления ШУ5100.

Проектом предусмотрено автоматическое отключение систем вентиляции при включении пожарных насосов.

Питающие и распределительные сети силового электрооборудования выполняются проводом АПВ в винипластовых трубах, прокладываемых скрыто в подготовке пола.

Подвод питания к электродвигателям вентиляторов, находящихся на виброосновании, осуществляется гибким проводом ПГВ.

III Электроосвещение.

Проектом предусмотрено 2вида освещения: рабочее и аварийное для эвакуации.

Значения освещенностей приняты в соответствии с действующими нормами.

Питание рабочего освещения осуществляется от 1ВРУ; аварийного от 2ВРУ (силового - оборудования). В качестве групповых щитков приняты щитки серии СУ9100, устанавливаемые в нишах, предусмотренных архитектурно - строительной частью проекта.

Для возможности подключения иллюминации на кровле устанавливаются клеммные коробки.

Все питающие и распределительные сети выполняются проводом АПВ, прокладываемым в винипластовых трубах; исключение составляют венткамеры и технический этаж, где проводка выполняется открыто кабелем АВВГ; на кровле трубы прокладываются открыто.

Светильники аварийного освещения должны иметь отличительный знак.

Номера групповых линий соответствуют номерам автоматов на групповых щитках

В технических помещениях светильники устанавливаются после монтажа сантехнических труб и венткоробов.

Привязку встроенных светильников см. архитектурно-строительные чертежи.

Условные обозначения приняты по ГОСТ'у 2754-73. Дополнительные условные обозначения даны на данном листе.

IV Общие указания

Кнопки управления и выключатели устанавливаются на высоте 1500мм от уровня пола до оси аппарата; щитки освещения - 1800мм до верха щитка; штепсельные розетки - 300мм над полом, за исключением технических помещений в которых розетки устанавливаются на высоте 0,8м

V Защитные мероприятия

В здании должно быть выполнено защитное заземление в соответствии с главой I-7-ПУЭ.

Для заземления используются специально проложенный нулевой провод сети, металлические конструкции здания

Связь с нулевыми точками трансформаторов и контуром заземления осуществляется через алюминиевые оболочки и нулевые жилы питающих кабелей.

Заземление светильников, встраиваемых в подшивные потолки, выполняются специальным заземляющим проводом, прокладываемым от распаечной коробки до светильника.

Дополнительные условные обозначения

Обозначения	Наименование
а) ⊙ б) ⊙ в) ⊙	Выключатель для скрытой установки а) - одиночный; б) сдвоенный; в) строенный
⊙	Выключатель однополюсный брызгозащищенный для открытой установки
— × — × —	Линия сети прокладываемой в полу данного этажа
— — — —	Цепь управления
0-6	Линия групповой сети 0-номер группы, 6-количество проводов
▭	Кнопка управления

				262-26-1	
				Здание проектных организаций в конструкциях ЦИ-04 на 600 сотрудников	
Привязан:				Стадия	Лист	Листов
				Р	3-2	
	Нач.отд.	Бенгин		Заглавный лист. Окончание.	Госгражданстрой СССР ГПИ и НИИ им. Б.С. Мезенцева
	Гл.инж.от.	Зуйков			
	Гл.инж.пр.	Гормон			
	Пробер.	Гильман			
Инв.№	Разраб.	Горнов			

1009-05 формат А2Г

Инв.№ подл. | Подп. и дата | Взам.инв.№

Альбом III

Типовой проект

Поз. обознач.	Обозначение	Наименование	Кол	Масса ед.т	Примечание
		Электрооборудование и материалы комплектуемые заказчиком.			
		Аппараты напряжением до 1000 В.			
	ПВЗ-25	Выключатель пакетно-кулачковый, 10А	шт	1	Электротехническ. з-д г. Ташкент.
	ППМ1-10/4С	Переключатель однополюсный на 2 направления 10А	шт	4	Электротехническ. з-д. г. Ташкент
	ПМЕ-221	Пускатель магнитный 220В, защищенный, без теплового реле, 2 величины.	шт.	1	Электромашиностроит. з-д. г. Рига
	ПНВ-30СТУ-45-ЭП-1889-64	Пускатель нажимной вибростойкий	шт	3	Днепропетровское УПО
	ТСТ-10-220	Темнитель света тиристорный мощностью 10кВт, напряжение 380/220В	шт	1	Московский з-д „Гостеасвет"
		Пост управления кнопочный, напряжение 220В:			
	ПКЕ-212-2	двухштифтовый защищенный	шт	4	Октябрьский з-д НВА
	ПКЕ-222-1	одноштифтовый пыленепроницаемый с надписью „Пуск"	шт	23	г. Медногорск з-д „Уралэлектромотор"
	ПКУ-15	с двумя кнопками КЕ-011 исп. 23и24, со светосигнальной арматурой АЕ 2131242	шт	4	Электромеханический з-д. г. Каменец-подольск.
	РПУ-2-362203	Реле промежуточное универсальное серии РПУ-2	шт	1	Ташкентский электротехнич. з-д.
	ВБ60/5-2	Блок выпрямительный 220В. Выпрямленное напряжение =60В	шт	2	з-д „промсвязь" г. Краснослободск.
	УД4С	Розетка штепсельная 250В, 10А двухполюсная с третьим заземляющим контактом для скрытой установки	шт	47	РОСЗМ
	УД5-6-А	Вилка штепсельная с заземляющим контактом	шт	47	РОСЗМ
	РШ-30	Розетка штепсельная 380В, 25А трехполюсная с заземляющим контактом комплектно с вилкой	шт	15	РОСЗМ

Поз. обознач.	Обозначение	Наименование	Кол	Масса ед.т	Примечан.
	КП-4	Коробка ответвительная стальная	шт.	47	РОСЗМ
		Комплектные устройства управления напряжением до 1000В			
		Шкафы управления однофидерные:			
	ШУ5102-03В2М	-расцепитель автомата 16А, нагревательный элемент теплового реле 12,5А На лицевой стороне шкафа надпись „9ШУ-С"	шт	1	ЧЭАЗ
	ШУ5102-13В2Г	-расцепитель автомата 50А, нагревательный элемент теплового реле 32А. На лицевой стороне шкафа надпись: „11ШУ-С" „13ШУ-С"	шт	2	ЧЭАЗ
	ШУ5103-23В2В	-расцепитель автомата 100А, нагревательный элемент теплового реле 80А. На лицевой стороне шкафа надпись „10ШУ-С"	шт	1	ЧЭАЗ
	ШУ5402-В2А	-расцепитель автомата 1,6А, нагревательный элемент теплового реле 1,25А. На лицевой стороне шкафа надпись: „1ШУ-С" „4ШУ-С", „5ШУ-С", „6ШУ-С", „15ШУ-С"	шт	5	ЧЭАЗ
	ШУ5101-23В2А	-расцепитель автомата 60А, нагревательный элемент теплового реле 50А. На лицевой стороне шкафа надпись: „25ШУ-С"	шт	1	ЧЭАЗ
		Шкафы управления двухфидерные:			
	ШУ5104-03В2	-расцепитель автомата А-1-1,6А; А-2-3,2А, нагревательные элементы теплового реле РТ-1-1,25А; РТ-2-2,5А. На лицевой стороне шкафа надпись: „14ШУ-С"	шт	1	ЧЭАЗ

Поз. обознач.	Обозначение	Наименование	Кол	Масса ед.т	Примечание
	ШУ5104-03В2Д	-расцепитель автомата А-1, А-2-4А нагревательные элементы тепловых реле РТ-1, РТ-2-3,2А. На лицевой стороне шкафа надпись: „2ШУ-С", „8ШУ-С"	шт	2	ЧЭАЗ
	ШУ5104-03В2	-расцепители автомата А-1-3,2А; А-2-6,3А, нагревательные элементы теплового реле РТ-1-2,5А; РТ-2-5,0А. На лицевой стороне шкафа надпись: „7ШУ-С".	шт	1	ЧЭАЗ
	ШУ5104-03В2Н	-расцепители автомата А-1, А-2-20А, нагревательные элементы теплового реле РТ-1, РТ-2-16А. На лицевой стороне шкафа надпись: „3ШУ-С"	шт	1	ЧЭАЗ
	ШУ5104-03В2М	автоматы с комбинированными расцепителями: А-1, А-2-16А, ток нагревателей тепловых реле пускателей РТ-1, РТ-2-12,5А. На лицевой стороне шкафа надпись: „12ШУ-С"	шт	1	ЧЭАЗ
	ШУ5104-03В2	-расцепители автомата А-1-10А; А-2-5А, нагревательные элементы теплового реле РТ-1-8А, РТ-2-4А. На лицевой стороне шкафа надпись: „22ШУ-С", „17ШУ-С"	шт	2	ЧЭАЗ

Инв.№ подл. | Подп. и дата | Взам.инв.№

Привязан

Инв.№

Нач.отд.	Бенгин	[подпись]
Гл.инж.отд.	Зуйков	[подпись]
Гл.инж.пр.	Герман	[подпись]
Провер.	Гильман	[подпись]
Разраб.	Горная	[подпись]

262-26-1

Здание проектных организаций в конструкциях НН-04 на 600 сотрудников

Стадия	Лист	Листов
Р	Э-3	

Сводные спецификации оборудования и материалов. Начало.

Зрелищных зданий и спортивных сооружений б.с. Мезенцева

Копировал: [подпись] 1009-05 формат 22г

Типовой проект Альбом III

Поз. обознач.	Обозначение	Наименование	Кол.	Масса ед. кг	Примечан.
		Шкаф управления трехфидерный:			
	ШУ5106-0382	-расцепители автомата А-1-1,6А; А-2-10А; А-3-5А. нагревательные элементы РТ-1-1,25А РТ-2-8А; РТ-3-4А. На лицевой стороне шкафа надпись: „23ШУ-С".	шт	1	ЧЭАЗ
	ШУ5106-0382	-расцепители автомата А-1-10А; А-2-6А; А-3-4,6А нагревательные элементы РТ-1-8А; РТ-2-4А; РТ-3-1,25А. На лицевой стороне шкафа надпись: „19ШУ-С"	шт	1	ЧЭАЗ
	ШУ5106-0382	-расцепители автомата А-1-3,2А; А-2-6,3А; А-3-5А нагревательные элементы РТ-1-2,5А; РТ-2-5А; РТ-3-4А. На лицевой стороне шкафа надпись: „21ШУ-С"	шт	1	ЧЭАЗ
	ШУ5106-0382	-расцепители автомата А-1-10А; А-2-5А; А-3-6,3А нагревательные элементы РТ-1-8А; РТ-2-4А; РТ-3-5А. На лицевой стороне шкафа надпись: „20ШУ-С"	шт	1	ЧЭАЗ
	ШУ5106-0382	-расцепителю автомата А-1, А-3--1,6А; А-2-6,3А; нагревательные элементы РТ-1 РТ-3- 1,25А; РТ-2-5А. На лицевой стороне шкафа надпись: „18ШУ-С"	шт	1	ЧЭАЗ.

Поз. обознач.	Обозначение	Наименование	Кол.	Масса ед. кг	Примеч.
		Комплектные устройства для распределения энергии при напряжении до 1000В			
		Вводно-распределительное устройство состоящее из панелей:			
	по опросному листу	ВРУ-В1 - 1шт ВРУ-Р23 - 2шт ВРУ-Р16 - 1шт (2ВРУ)	ком.	1	ПЭМ
	по опросному листу	Вводной ВРУ-В2-1шт распределительной -ВРУ-Р16 - 1шт (1ВРУ)	ком.	1	ПЭМ
		Пункт распределительный 380В переменного тока, с установочными автоматами:			
	ПР9332-338	1шт - А3134 200А с комбинированным расцепителем 120А (вводной) 8шт - А3124 100А с комбинированными расцепителями: 1х80А; 2х40А; 1х20А; 4х15А. На лицевой стороне шкафа надпись: „8ШР-С"	шт	1	ХЭМЗ
	ПР9232-204	1шт - А3124 100А с комбинированным расцепителем 30А (вводной) 4шт - А3163, 50А с тепловыми расцепителями 15А. На лицевой стороне шкафа надпись: „3ШР-С".	шт	1	ХЭМЗ
	ПР9232-205	1шт - А3124, 100А с комбинированным расцепителем 50А (вводной) 3шт - А3163 - 50А с тепловыми расцепителями 15А 3шт - А3163, 50А с тепловыми расцепителями 15А на лицевой стороне шкафа надпись „2ШР-С"	шт	1	ХЭМЗ

Поз. обознач.	Обозначение	Наименование	Кол.	Масса ед. кг	Примеч.
	ПР9232-309	1шт - А3134, 200А с комбинированным расцепителем 120А (вводной) 6шт - А3163, 50А с тепловыми расцепителями 15А. На лицевой стороне шкафа надпись „ 9ШР-С"	шт	1	ХЭМЗ
	ПР9232-310	1шт - А3134, 200А с комбинированным расцепителем 120А (вводной) 5шт - А3163, 50А с тепловыми расцепителями 15А 3шт - А3161, 50А с тепловыми расцепителями 15А. На лицевой стороне шкафа надпись: „10ШР-С"	шт	1	ХЭМЗ
	ПР9242-317	1шт - А3134, 200А с комбинированным расцепителем 120А (вводной) 7шт - А3163, 50А с тепловыми расцепителями: 1х40А; 1х25А; 2х20А; 2х15А, 1х30А На лицевой стороне шкафа надпись: „ 6ШР-С"	шт	1	ХЭМЗ
	ПР9242-325	1шт - А3134, 200А, с комбинированным расцепителем 150А (вводной) 10шт - А3163, 50А с тепловыми расцепителями 1х40А; 1х25А; 4х20А; 4х15А На лицевой стороне шкафа надпись: „ 5ШР-С"	шт	1	ХЭМЗ

Привязан

Инв.№ подл. | Подп. и дата | Взам. инв.№

Нач.отд.	Бенгин		
Гл.инж.пр.	Зубков		
Гл.инженер	Герман		
Провер.	Гильман		
Разраб.	Горная		

262-26-1

Здание проектных организаций в конструкциях ИИ-07м на 600 сотрудников

Стадия	Лист	Листов
Р	3-4	

Сводные спецификации оборудования и материалов. Продолжение 1

ЦНИИЭП зрелищных зданий и спортивных сооружений им. В.Г. Гельфрейха

Копировал: Ульянов 1003-05 формат А2г

Альбом III

Типовой проект

Поз. обоз.	Обозначение	Наименование	Кол	Масса ед. т	Примечан
	ПР9242-317	1шт-А3134 200шт, с комбинированным расцепителем, 120А (Вводной) 7шт-А3163, 50А с тепловыми расцепителями 15А. 3шт-А3161, 50А с тепловыми расцепителями 15А. На лицевой стороне шкафа надпись: „7ШР-С"	шт	1	ХЭМЗ
	ПР9242-326	1шт-А3134, 200А, с комбинированным расцепителем 120А (Вводной) 9шт-А3163, 50А с тепловыми расцепителями 15А. 3шт-А3161, 50А с тепловыми расцепителями 15А. На лицевой стороне шкафа надпись „1ШР-С"	шт	1	ХЭМЗ
		Щиток групповой 380/220В с автоматами А3161 с расцепителями 20А:			
	СУ9441-15	с 5 автоматами	шт	2	ХЭМЗ
	СУ9442-15	с 10 автоматами	шт	4	ХЭМЗ
	СУ9443-20	с 14 автоматами	шт	1	ХЭМЗ
	СУ9445-22	с 15 автоматами	шт	5	ХЭМЗ
	АБП-1	Ящик силовой распределительный 380В, переменного тока, плавкая вставка предохранителя 80А.	шт	1	Казанский з-д эл конструкций
	АВПЗ-15	Ящик с выключателем и предохранителями на ток 15А	шт	1	Завод низковольтной аппаратуры г. Уфа

Поз. обоз.	Обозначение	Наименование	Кол	Масса ед. т	Примечан
		Оборудование светотехников			
	ПР-05-115	Прожектор линзовый	шт	6	Предприятия тюменского облисполкома
		Светильники с люминесцентными лампами с комплектующим устройством:			
		потолочный с рассеивателем из оргстекла:			
	ЛП002	2×40 Вт	шт	217	Светотехническ. з-д г. Рига
	ЛП002	4×40 Вт	шт	651	
		для встраивания в подвесной потолок:			
	ЛВ001	2×40 Вт	шт	181	Светотехнический з-д г. Рига
	ЛВ001	4×40 Вт	шт	5	
		настенный:			
	ВЛ	1×20 Вт	шт	49	Светотехнический з-д г. Рига
	ОЛС-3	1×40 Вт	шт	65	
		потолочный пыленепроницаемый:			
	ПВЛ-1	2×40 Вт	шт	25	Ардатовский светотех. з-д.
	ЛСП02	открытый диффузный 2×40 Вт	шт	43	Ардатовский светотех. з-д.
		Светильники с лампами накаливания:			
		потолочный:			
	арт. 353	до 150 Вт	шт	4	з-д „Эстопласт" г. Таллин.
	арт. 38	до 100 Вт	шт	21	
	арт. 135	потолочный	шт	40	
		потолочный:			
	НПО-20-100/р20-02У4	до 100 Вт	шт	10	п/о „Ватра" г. Тернополь
	НПО-19-60/р20-02У4	до 60 Вт	шт	13	
		подвесной пыленепроницаемый			
	ППР-200	до 200 Вт	шт	27	п/о „Ватра" г. Тернополь
	ППР-100	до 100 Вт	шт	56	
	НСП02×100	до 100 Вт	шт	33	Свердловское УПП №1
	НСП03×60	до 60 Вт	шт	2	
		настенный			
	НБ005×60/Р00-01	60 Вт	шт	5	п/о „Ватра" Броварский завод
		встроенный:			
	НВ004×200/п-01У4	до 200 Вт	шт	22	п/о „Армэлектросвет" г. Ереван
	НВ004×100/п-01У4	до 100 Вт	шт	83	

Поз. обозн	Обозначение	Наименование	Кол	Масса ед. т	Примеч.
		Лампа люминесцентная прямая, белого света, 220В, мощностью:			
	ЛБ-40	40 Вт	шт	3600	
	ЛБ-20	20 Вт	шт	50	
		Стартер с конденсатором для подавления радиопомех, 220В для ламп мощностью:			
	СК220-40	40 Вт	шт	3500	
	СК220-20	20 Вт	шт	50	
		Лампа накаливания общего назначения, 220В, с цоколем Р-27, мощностью:			
	НГ-220-200	200 Вт	шт	30	
	НБ-220-150	150 Вт	шт	5	
	НБ-220-100	100 Вт	шт	115	
	НБ-220-60	60 Вт	шт	25	
		Лампа накаливания зеркальная, 220В, с цоколем Р-27, мощностью:			
	ЗК-220-200	200 Вт	шт	25	
	ЗК-220-100	100 Вт	шт	65	
	ПЖ-20-200	Прожекторная лампа с цоколем Р40 на 500 Вт	шт	7	
	СР-2	Лампа ручная переносная с защитной сеткой	шт	2	г. Аша з-д „Электролуч."
	ЗВП	Звонок	шт	1	

Инв. № подл. | Подп. и дата | Взам. инв. №

Привязан

Инв. №

Нач. отд.	Бенгин	
Гл. инж. кот.	Зуйков	
Гл. инж. пр.	Герман	
Провер.	Гильман	
Разраб.	Горная	

262-26-1

Здание проектных организаций в Конструкциях НИ-04 на 600 сотрудников

Стадия	Лист	Листов
Р	Э-5	

Сводные спецификации оборудования и материалов. Продолжение 2

ЦНИИЭП Зданий и сооружений с Мезенцева

Копировал: Фомин 1009-05 Формат 32 г

Альбом VII

Типовой проект

Поз. обоз.	Обозначение	Наименование	Кол	Масса ед. т	Примечан.
		Кабельные изделия.			
	АПВ	Провод с алюминиевой жилой ГОСТ 6323-71			
		1×2,5 - 380	км	33,9	
		1×4,0 - 380	км	0,93	
		1×6,0 - 380	км	2,1	
		1×10 - 380	км	1,3	
		1×16 - 380	км	1,05	
		1×25 - 380	км	0,225	
		1×35 - 380	км	0,55	
		1×50 - 380	км	0,55	
		1×70 - 380	км	0,3	
		1×95 - 380	км	0,65	
		Провод с алюминиевыми жилами, без разделительного основания, ГОСТ 6323-77			
	АППВС	2×2,5 -380	км	0,3	
		3×2,5 -380	км	0,15	
		Провод с медными жилами, термостойкий, ТУ 01-64			
	ПРКС	1×1,5	км	0,126	
		Провод с медной жилой гибкий ГОСТ 6323-77			
	ПГВ	1×1,5 - 0,66	км	1,0	
		1×2,5 - 0,66	км	0,4	
		1×4,0 - 0,66	км	0,05	
		1×6,0 - 0,66	км	0,75	
		1×10 - 0,66	км	0,06	
		1×16 - 0,66	км	0,05	
		Кабель силовой с алюминиевыми жилами без защитного покрова, ГОСТ 16442-70			
	АВВГ	2×2,5 - 0,66	км	0,3	
		3×2,5 - 0,66	км	0,1	
		Поставка генподрядчика.			
		Труба винипластовая по ТУ 6-05-1191-76 среднего типа 6×26	км/т	825/2,14	Бровар. з-д

Поз. обоз.	Обозначение	Наименование	Кол	Масса ед. т	Примеч.
		6×25	км/т	0,05/0,02	Бровар. з-д
		6×40	км/т	0,45/0,65	Бровар. з-д
		6×50	км/т	0,2/1,18	Бровар. з-д
		Труба электросварная прямошовная с полностью сплющенным краем ГОСТ 10704-76			
		76×3,2	км/т	0,1/0,6	
		89×3,5	км/т	0,2/1,5	
		26×1,8	км/т	1,61/1,1	
		Муфта прямая, без покрытия, ГОСТ 8966-75			
		20	шт	320	
		70	шт	20	
		80	шт	40	
		Муфта соединительная из винипласта по нормали машиностроения МН 1131-61			
		10-20	шт	450	
		10-25	шт	10	
		10-40	шт	90	
		10-50	шт	40	
		Поставка электромонтажной организации			
		Электроустановочные изделия.			
	орт. 47	Выключатель однополюсный 250В, 6А: в брызгозащищенном исполнении для открытой установки	шт.	15	з-д „Эсталмаст" г. Таллин
		для открытой установки:			
	02360	одинарный	шт	31	г. Ленинград з-д „Электрощит"
	02700	сдвоенный	шт	131	
	02980	строенный	шт	39	
	03270	Розетка штепсельная 250В, 6А без заземляющего контакта для скрытой установки	шт.	172.	г. Горький з-д „Металлист."

Поз. обоз.	Обозначен.	Наименование	Кол	Масса ед. т.	Примечан
		Изделия заводов ГЭМ			
		Ящик протяжной			
	У1003		шт	5	
	У 999		шт	3	
	У998		шт	3	
	У997		шт	8	
	ЯТП-0,25	Ящик с понижающим трансформатором 220/36В, 250ВА	шт	10	
		Коробка ответвительная для открытых кабельных проводок:			
	КОР-73		шт	100	
	КОР-74		шт	65	
	У514	Коробка клеммная	шт	8	
	У994 У996	Коробка протяжная	шт шт	115 5	
	КЛ-1	Коробка для однорядной подвески светильников	шт	9	
	КЛ-3	Заглушка	шт	6	
	К968	Ввод гибкий	шт	85	
	К1082	Ввод гибкий	шт	45	
	У114	Кронштейн для крепления прожектора	шт	6	
		Контрробка, ГОСТ 8968-75 без покрытия			
		20	шт	1280	
		70	шт	60	
		80	шт	160	
	К238	Профиль монтажный перфорированный	шт	25	
	К235		шт	15	
	К1152	Стойка	шт	4	
	К1163	Полка	шт	16	
	К422	Лоток	шт	12	
	К425	Прижим	шт	24	

Инв.№ подл. | Подп. и дата | Взам.инв.№

Привязан

Инв.№

262-26-1			
Здание проектных организаций в конструкциях ИИ-04 на 600 сотрудников			
Сводные спецификации оборудования и материалов. Окончание	Стадия	Лист	Листов
	Р	3-6	
Начальник Бергин; Гл.инж.пр. Зубков; Гл.инж.пр. Герман; Гл.спец. Гильман; Разраб. Горная	Проектная группа гражданских общественных зданий и сооружений Б.С. Мезенцева		

Копировал: Фролов 1009-05 Формат А2г

Альбом II

Типовой проект

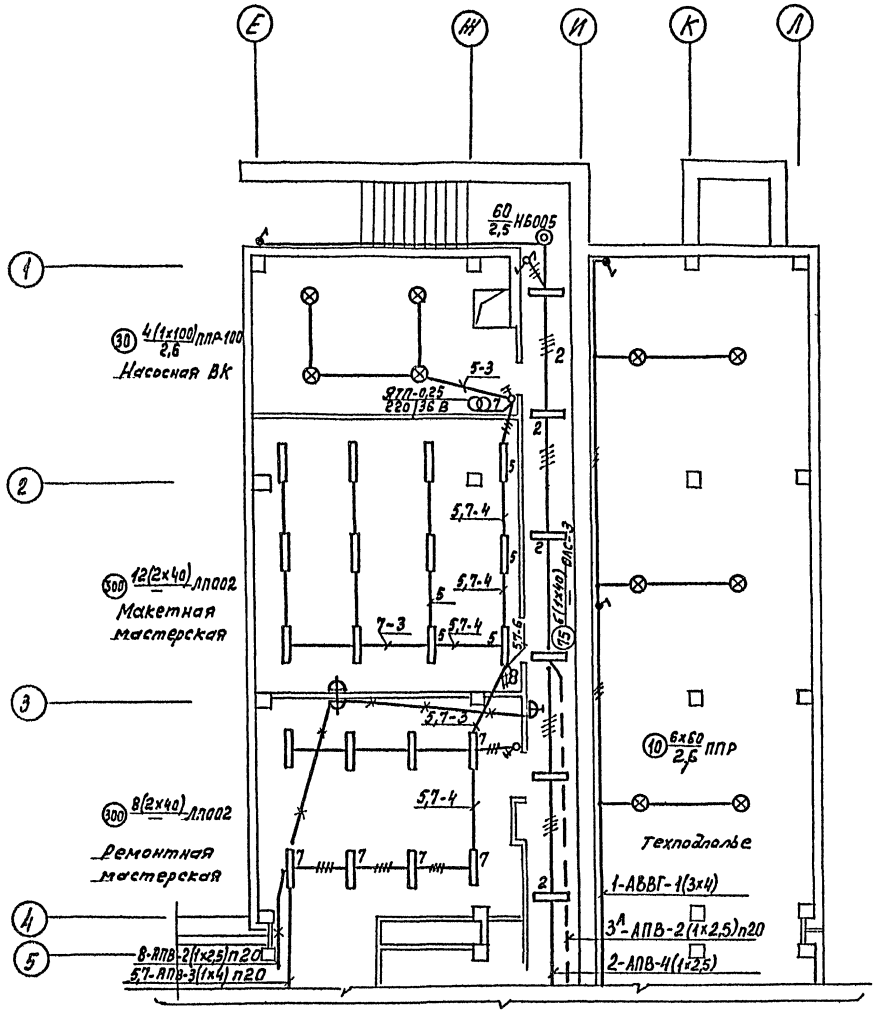

см. Э-8

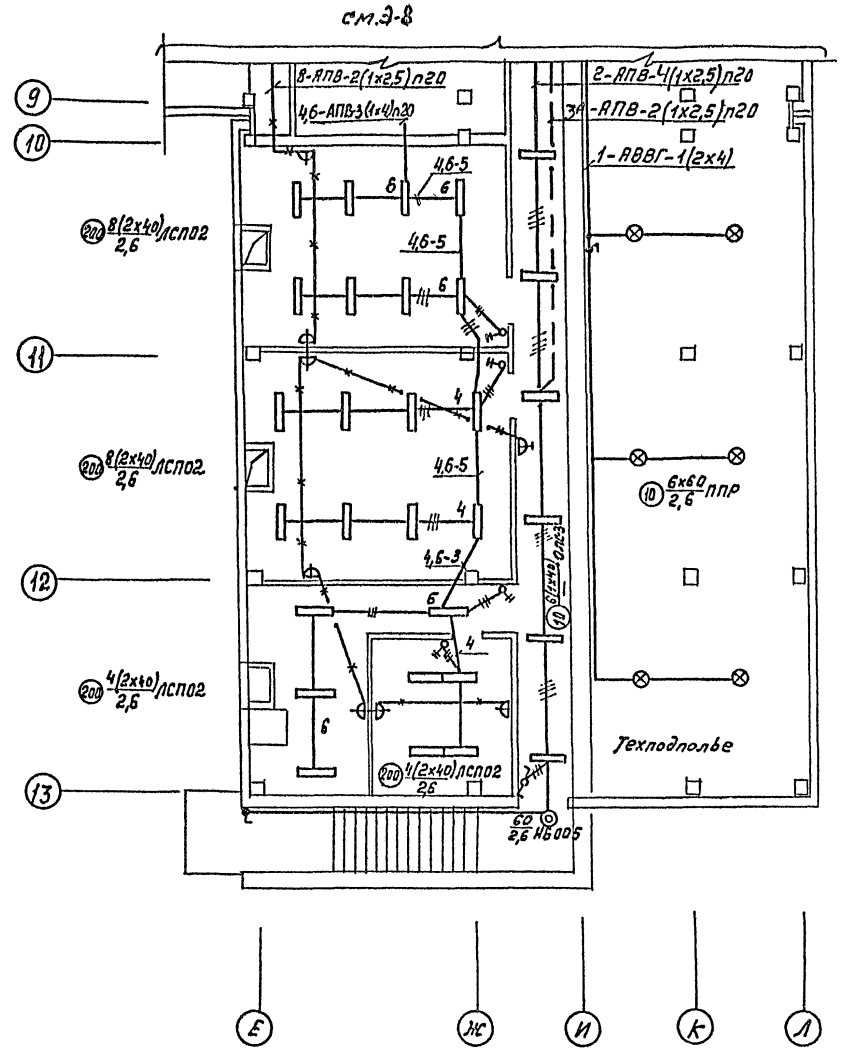

Согласовано					
Инв. № подл.	Подпись и дата	Взам. инв. №	Мастер N5	Панферов	
			Отдел N2	Пикемо	
			Отдел N3	Сидоров	

Привязан:				262-26-1	
				Здание проектных организаций в конструкциях ИИ-04 на 600 сотрудников	
	Нач. отд.	Бенгин		Стадия	Лист	Листов
	Гл. инж. от	Зуйков		Р	Э-7	
	Гл. инж. пр.	Герман		Электроосвещение. План цокольного этажа в осях „1÷5", „Д-Л" и „9÷13", „Б÷Л"	Зрелищных зданий и спортивных сооружений им. Б.С. Мезенцева	
Инв. №	Провер.	Ростованова			
	Разраб.	Горная			

1009-05

формат: 22 г.

Альбом III

Типовой проект

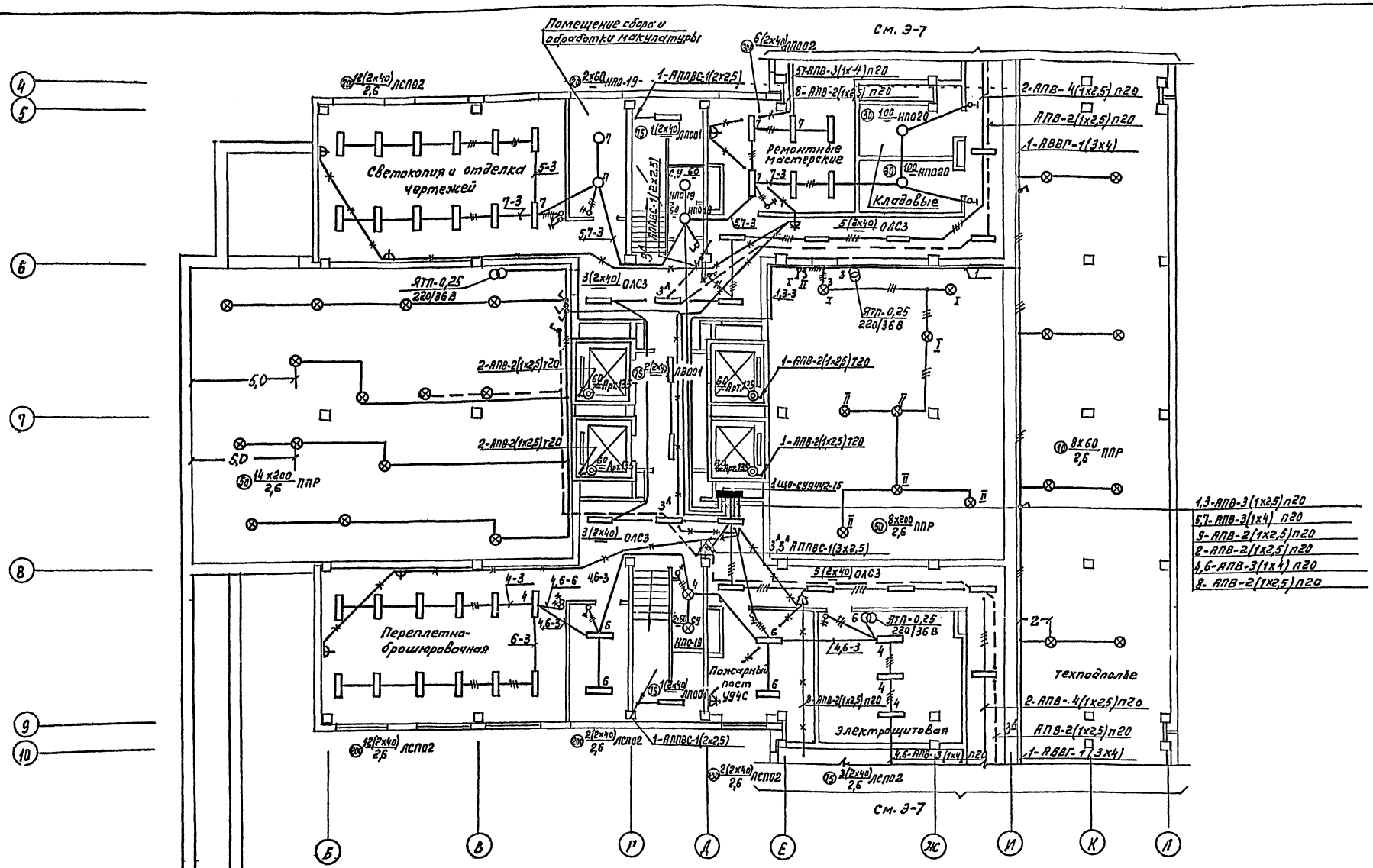

262-26-1

Здание проектных организаций в конструкциях ИИ-04 на 600 сотрудников

Нач.отд.	Бенгин		Стадия	Лист	Листов
Гл.инж.от.	Зуйков		Р	Э-8	
Гл.инж.пр.	Герман				
Провер.	Ростованова				
Разраб.	Горная				

Электроосвещение. План цокольного этажа в осях 4-11 и Б-Л

Зрелищные здания и спортивных сооружений им. Б.С. Мезенцева

Привязан:

Инв.№

1009-05

формат: 22Г

Согласовано

Инв.№подл. | Подпись и дата | Взам.инв.№

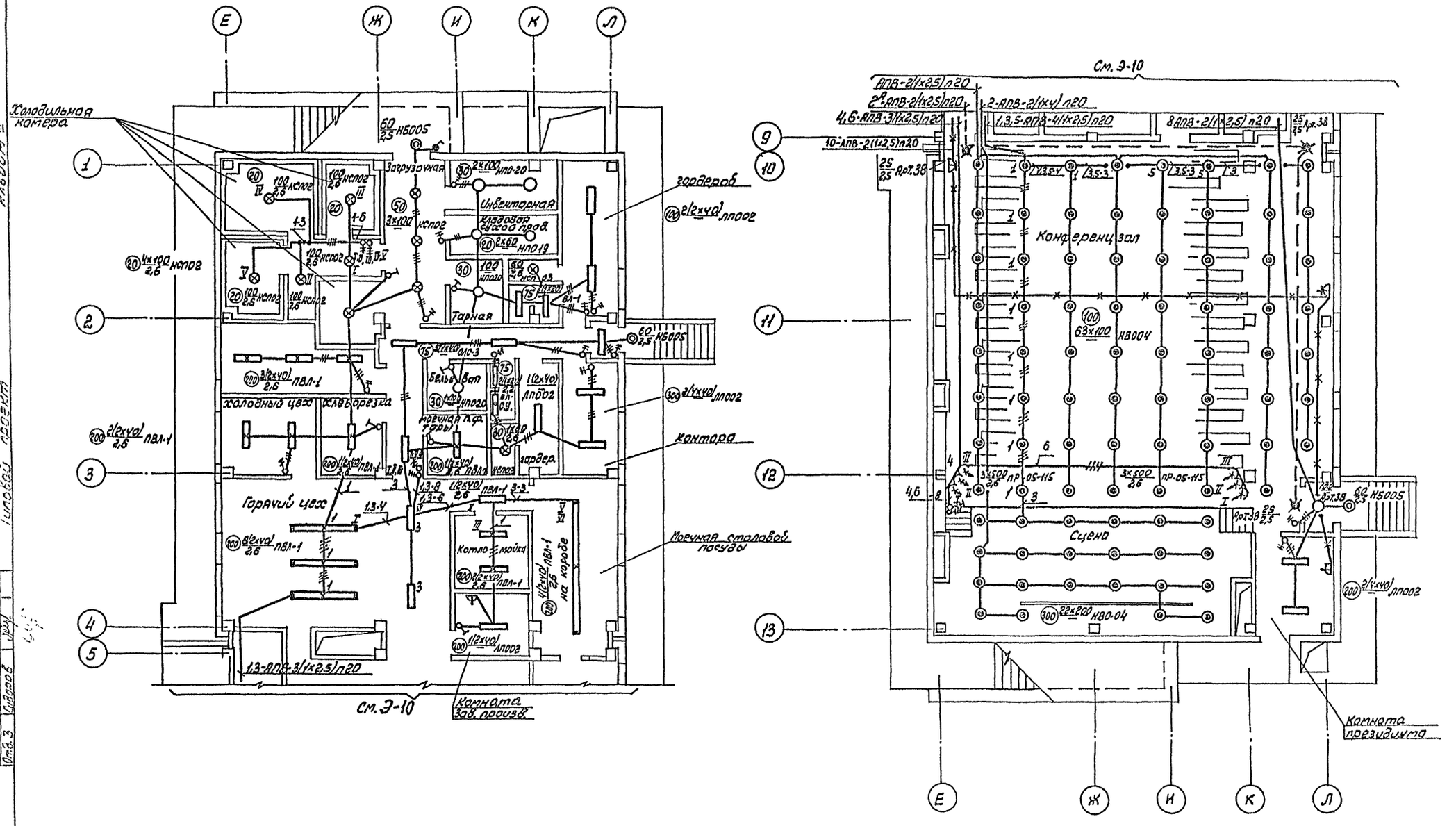

Альбом III

Типовой проект

Начотд	Бенгин		
Глинжот.	Зуйков		
Глинжпр	Герман		
Провер.	Растованова		
Разраб.	Горная		

Привязан

Инв. №

262-26-1

Здание проектных организаций в конструкциях ИИ-04 на 600 сотрудников

Стадия	Лист	Листов
Р	39	

Электроосвещение
План 1-го этажа
в осях, 1÷5; Е÷Л и 9÷13; Е÷Л

Зрелищных зданий и спортивных сооружений им. В.С. Мезенцева

Копировал: 1009-05 Формат 22г

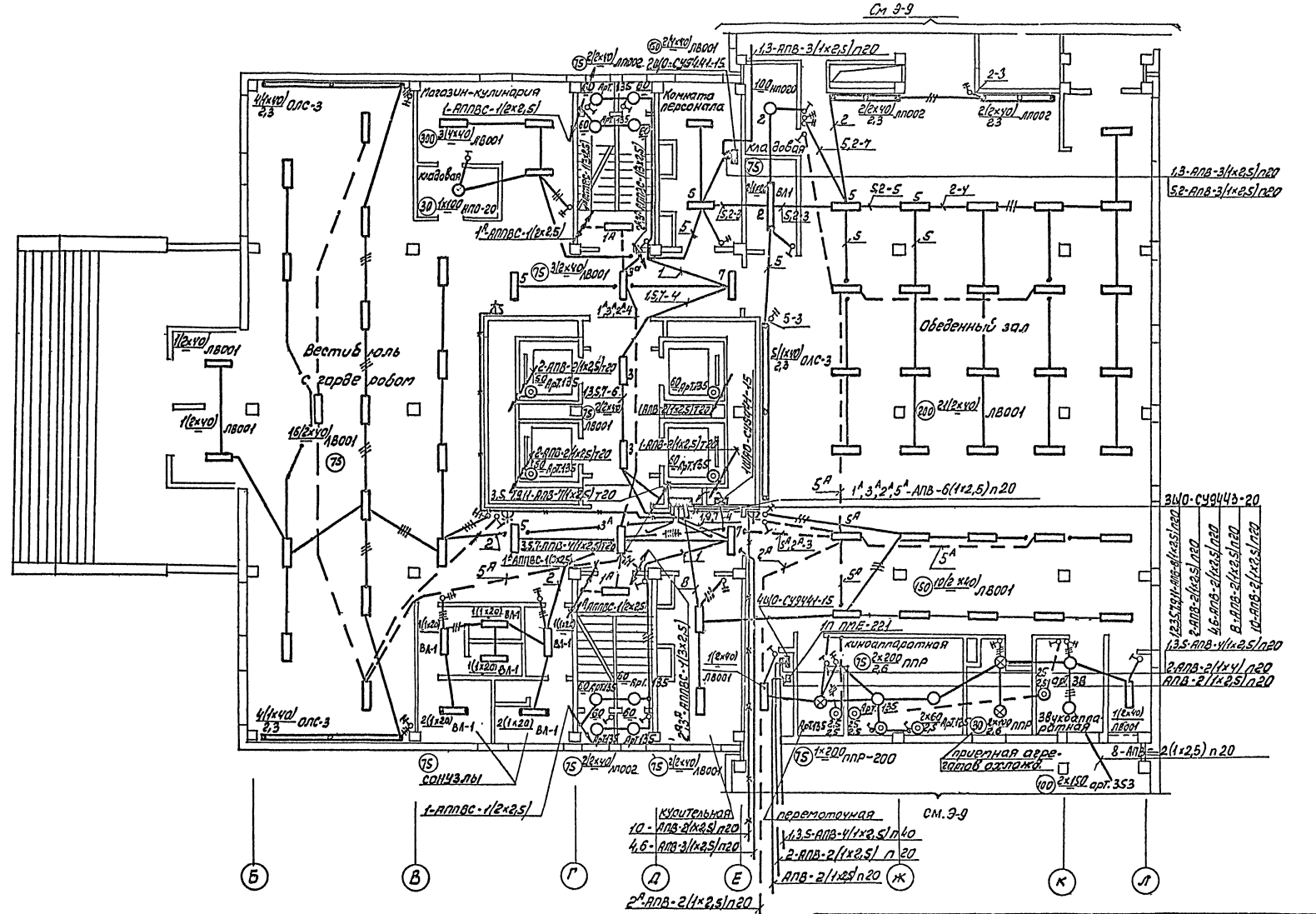
См. Э-9
Вестибюль с гардеробом
Обеденный зал
Магазин-кулинария
Комната персонала
кладовая
кладовая
Раздаточная
Кухня
Буфет
Кассир
Касса
Коридор
Санузлы
Курительная
Перемоточная
Кинопроекционная
Звукоаппаратная
Приемная аппаратов охлажд.
Венткамера
Электрощитовая
См. Э-9
ЩО-СУ3Ч43-20
ЩО-СУ3Ч41-15
ЩПП-СУ3Ч41-15
ЩПП-СУ3Ч43-20
ЩО-СУ3Ч43-40
ЩО-СУ3Ч41-15
ЩПП-22-1
ЩО-СУ3Ч43-20
ЩО-СУ3Ч43-20
ЩО-СУ3Ч43-20

Альбом III

Типовой проект

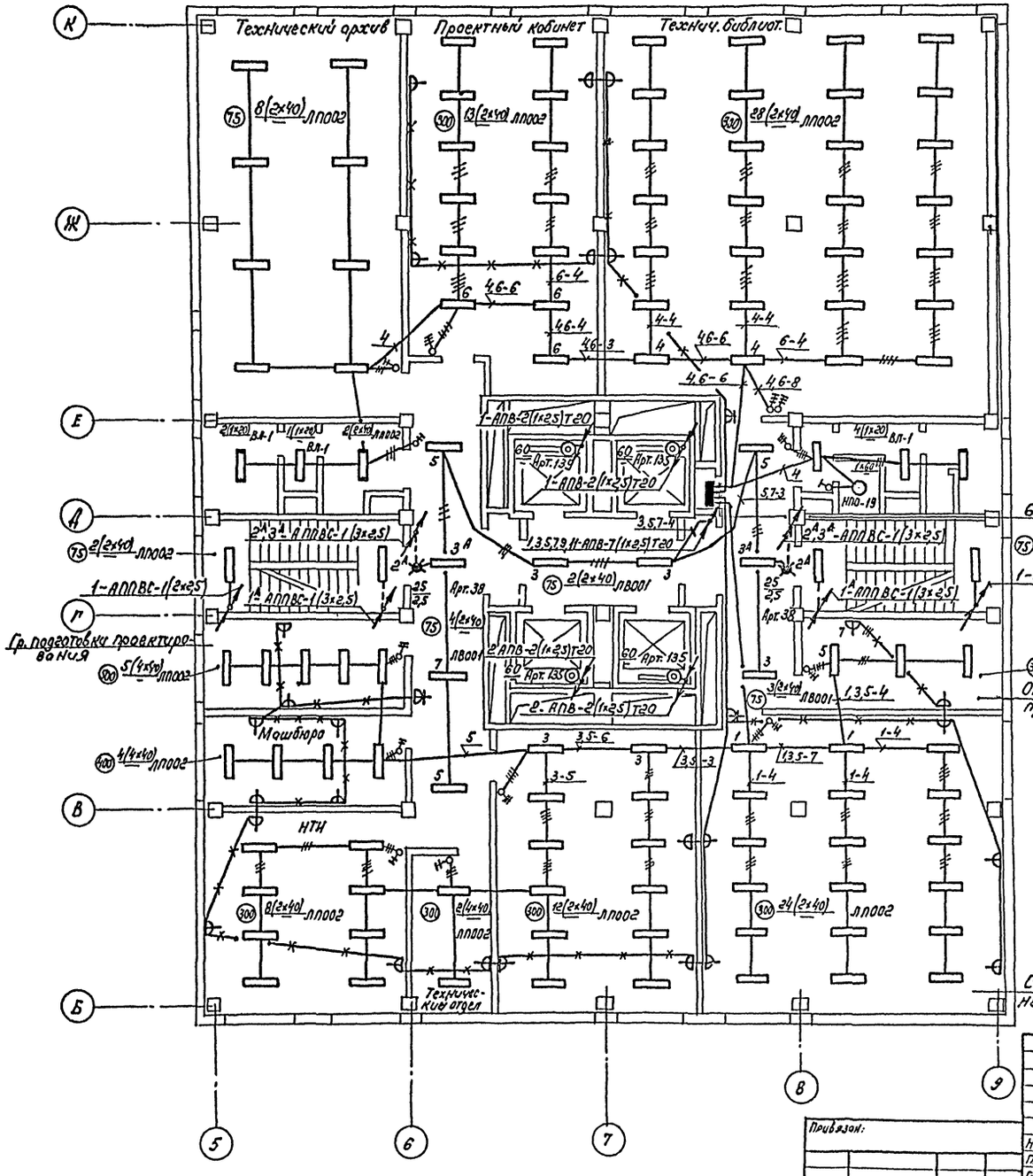

Инв.№ подл.	Подпись и дата	Взам. инв.№	Инв.№ дубл.	Подпись и дата	

Нач. отд.	Бензин		
Гл. инж. отд.	Зуйков		
Гл. инж. пр.	Гермон		
Проверил	Ростовцев		
Разработ.	Горная		

Привязан:

Инв.N

262-26-1

Здание проектных организаций в конструкциях ИИ-04 на 600 сотрудников

Стадия	Лист	Листов
Р	9-11	

Электроосвещение
План 2 этажа

ЦНИИЭП зрелищных зданий и спортивных сооружений им. Б.С. Мезенцева

1009-05

формат: 22г

Альбом III

Типовой проект

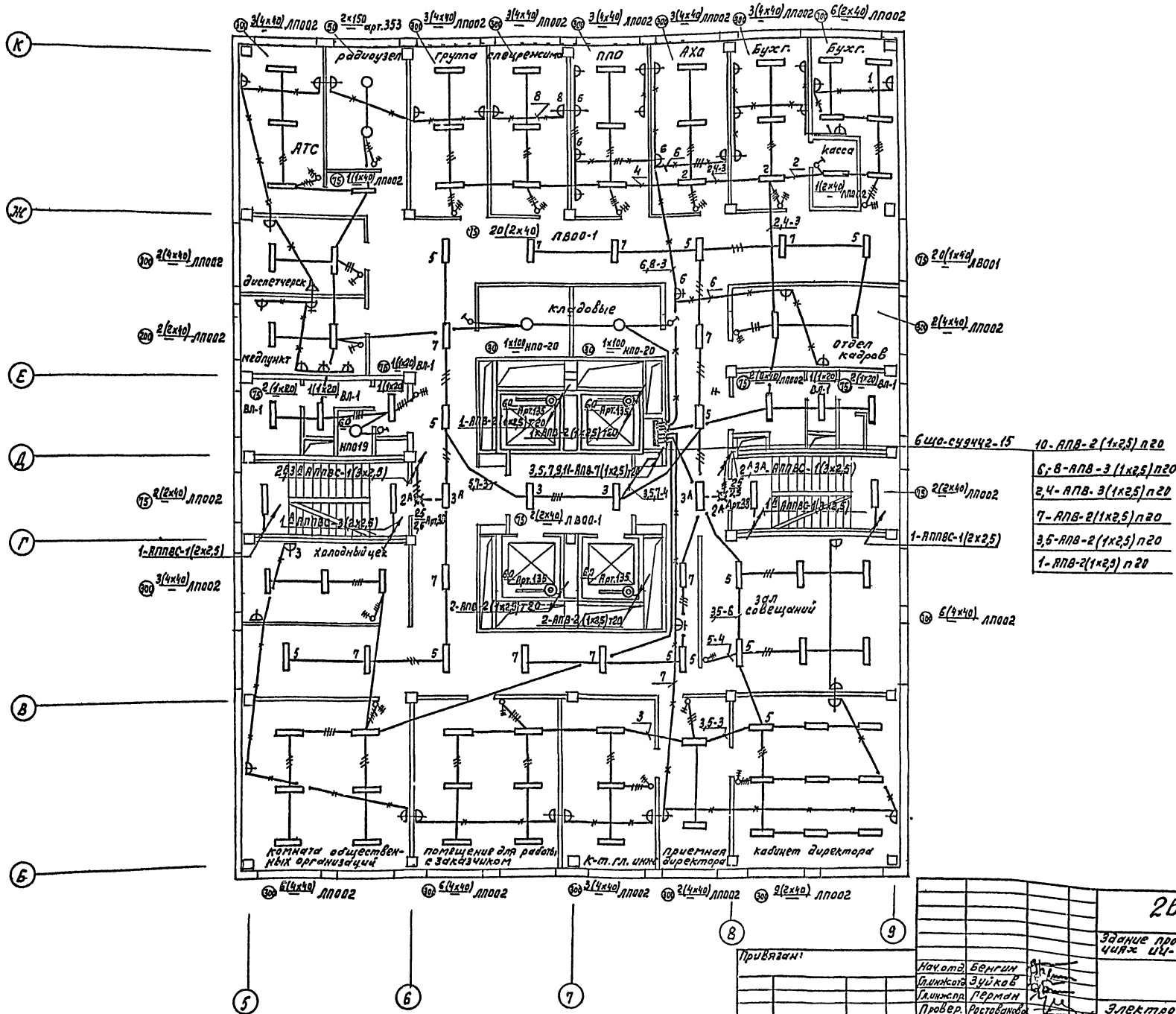

Нач.отд.	Бенгин		
Гл.инж.отд.	Зуйков		
Гл.инж.пр.	Герман		
Провер.	Ростованова		
Разраб.	Горная		

Привязан:

Инв.№

262-26-1

Здание проектных организаций в конструкциях ИИ-04 на 600 сотрудников

Стадия	Лист	Листов
Р	Э-12	

Электроосвещение
План 3-го этажа

Зрелищных зданий и спортивных сооружений им. Б.С. Мезенцева

1009-05

Формат: 221

Согласовано

Инв.№ подл.	Подпись и дата	Взам.инв.№
Мастер.№5	Панфелов	
Отдел№2	Пукем	
Отдел№3	Сидоров	

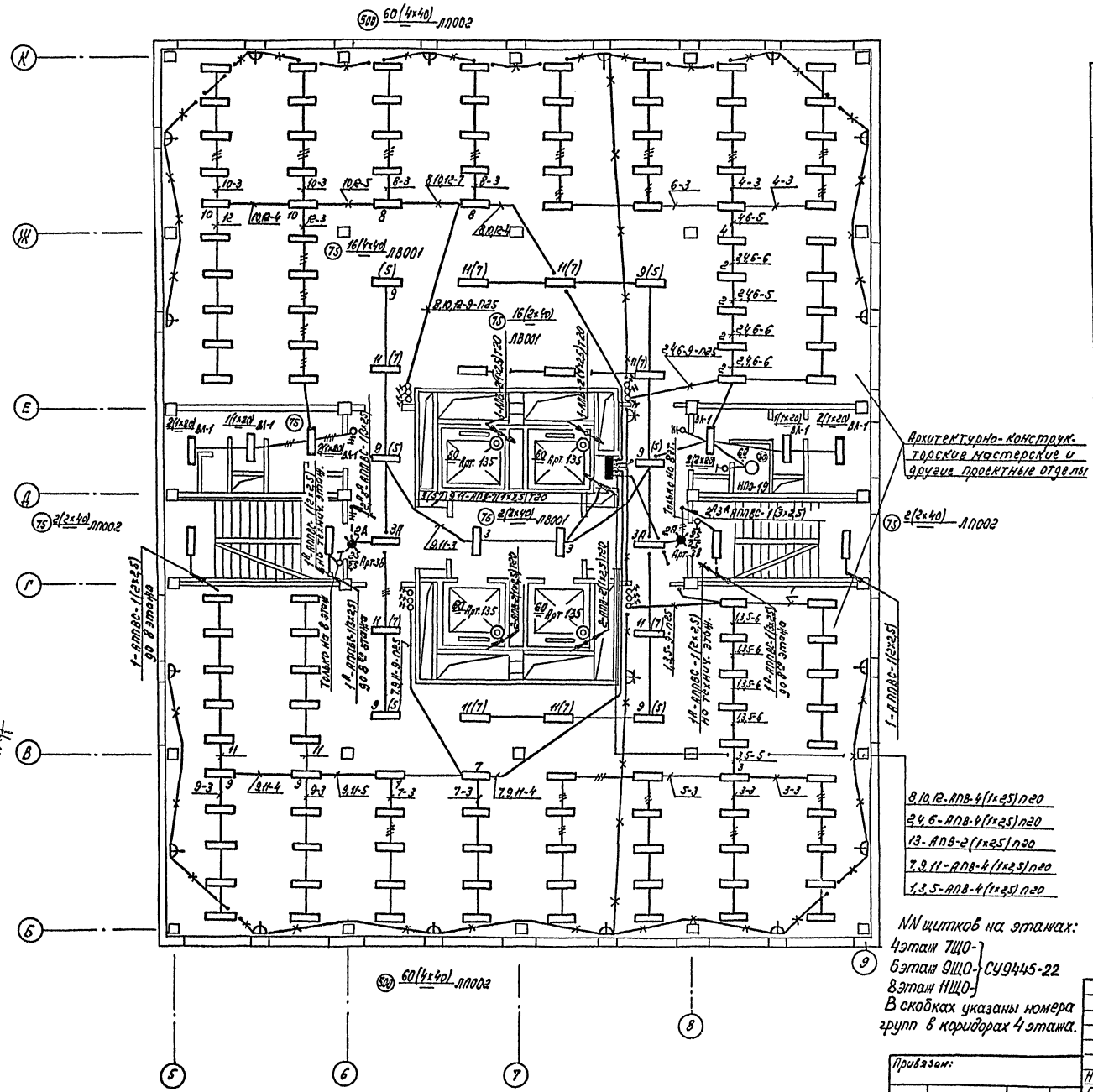

NN щитков на этажах:
4 этаж 7ЩО-
6 этаж 9ЩО- СУ9445-22
8 этаж 11ЩО-
В скобках указаны номера групп в коридорах 4 этажа.

Схема межпанельных соединений										
Схема ВРУ	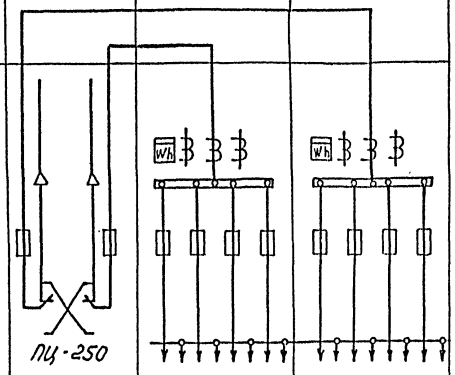									
Название линий			1я	10ЩО	5ЩО	4ЩО	1ЩО	Резерв	8ЩО	13ЩО
Тип панели	ВРУ-В1		ВРУ-Р16				ВРУ-Р16			
N панели	1		2а				2б			
Тип предохранителей	ПН-2		ПН-2				ПН-2			
Номинальный ток предохранителя А	250	250	100	100	100	100	100	100	100	100
Номинальный ток плавкой вставки предохранителей	200	200	30	100	60	30	100	30	100	30
Тип трансформатора тока, А			ТК-20; 200/5				ТК-20; 200/5			
Тип счетчика			САЧ-И672				САЧ-И672			
Наименование объекта										
Наименование заказчика, адрес министерства										
Наименование проектной организации	ЦНИИЭП зз и сс им. Б.С. Мезенцева									

Привязан:

Инв. N

Нач. отд.	Бенгин	
Гл. инж. от.	Зуйков	
Гл. инж. пр.	Герман	
Провер.	Ростованова	
Разраб.	Горная	

262-26-1

Здание проектных организаций в конструкциях ИИ-04 на 600 сотрудников

Стадия	Лист	Листов
Р	Э-13	

Электроосвещение. Планы 4, 6, 8 этажей. 1 ВРУ. Опросный лист

ЦНИИЭП зрелищных зданий и спортивных сооружений им. Б.С. Мезенцева

1009-05

формат: 22Г

Типовой проект

Согласовано

Инв. N подл. | Подпись и дата | Взам. инв. N

Альбом III

Типовой проект

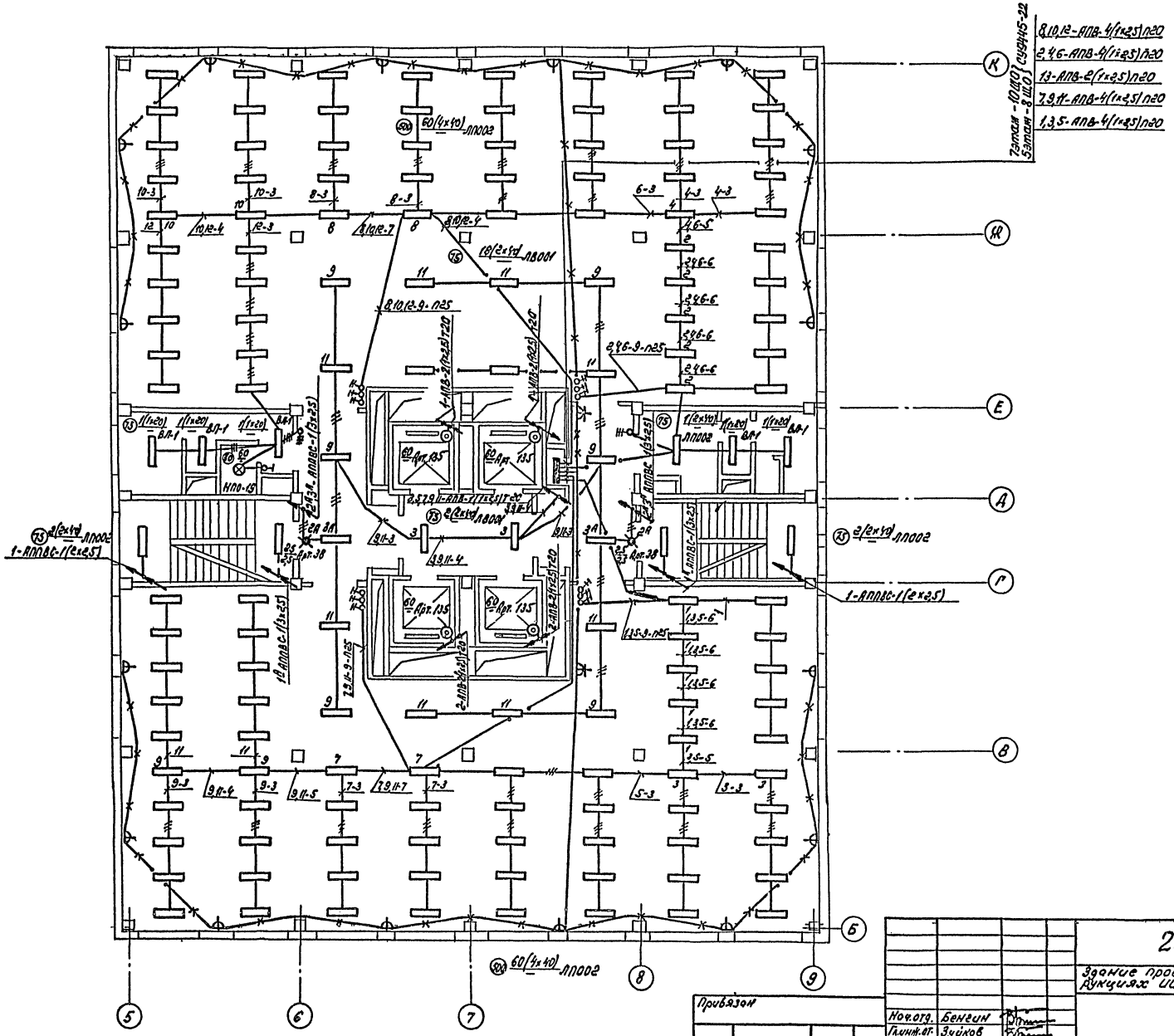

Мост.№5	Дондеров		
Отд.№2	Пукено		
Отд.№3	Сидоров		

Инв.№ подл. | Подпись и дата | Взам.инв.№

Нач.отд.	Бенгин	
Гл.инж.от.	Зуйков	
Гл.инж.пр.	Герман	
Разраб.	Горная	
Провер.	Ростованова	

Привязан

Инв.№

262-26-1

Здание проектных организаций в конструкциях ИИ-04 на 600 сотрудников

Стадия	Лист	Листов
Р	Э-14	

Электроосвещение
Планы 5,7 этажей

ЦНИИЭП зрелищных зданий и спортивных сооружений им. В.С. Мезенцева

1009-05

формат: 22Г

Типовой проект

Альбом III

Инв.№ подл. | Подпись и дата | Взам.инв.№

Инв.№ | Подпись и дата | Отв.№3 | Отв.№2 | Гл.инж.№1

Расчетная схема питающих сетей.

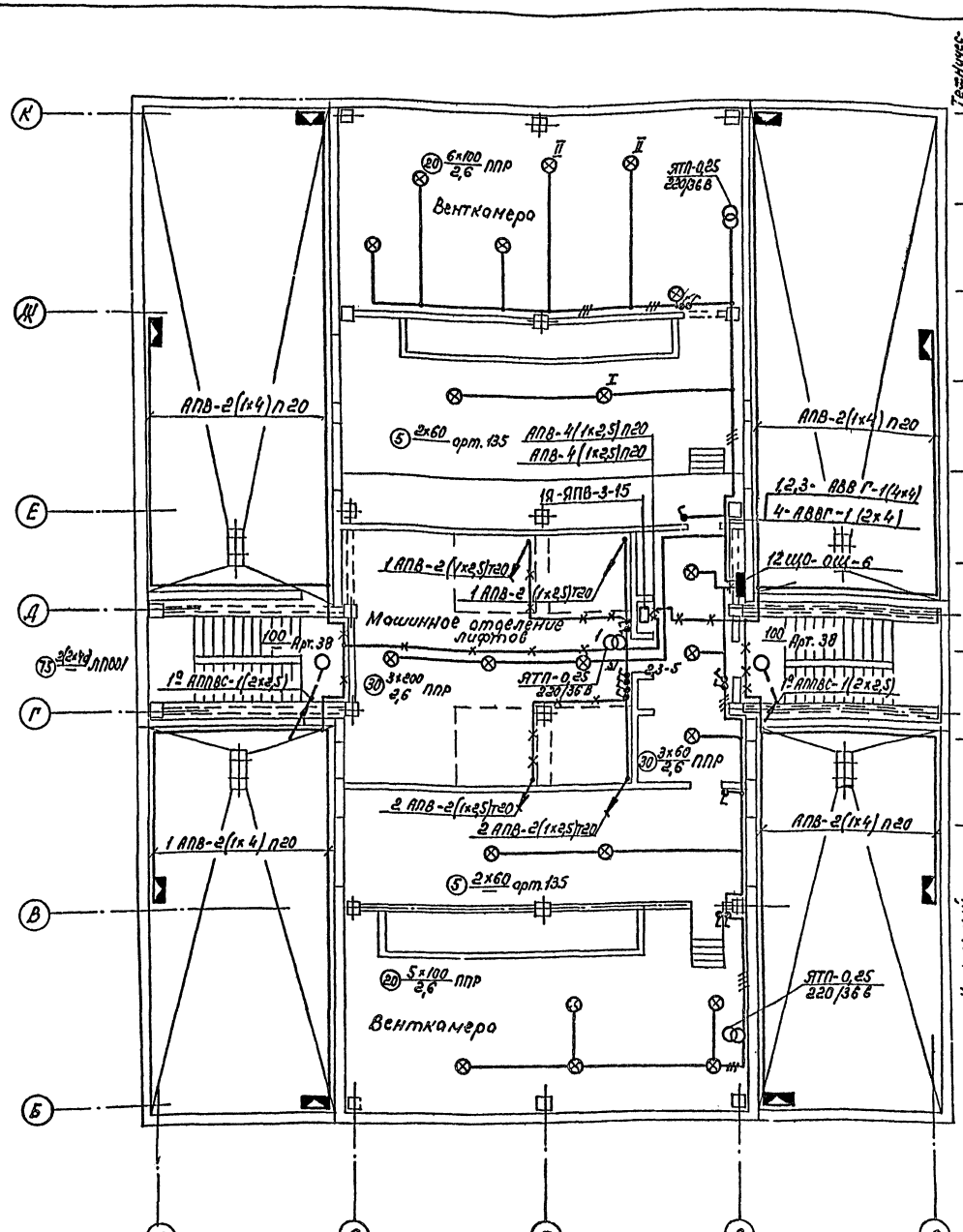

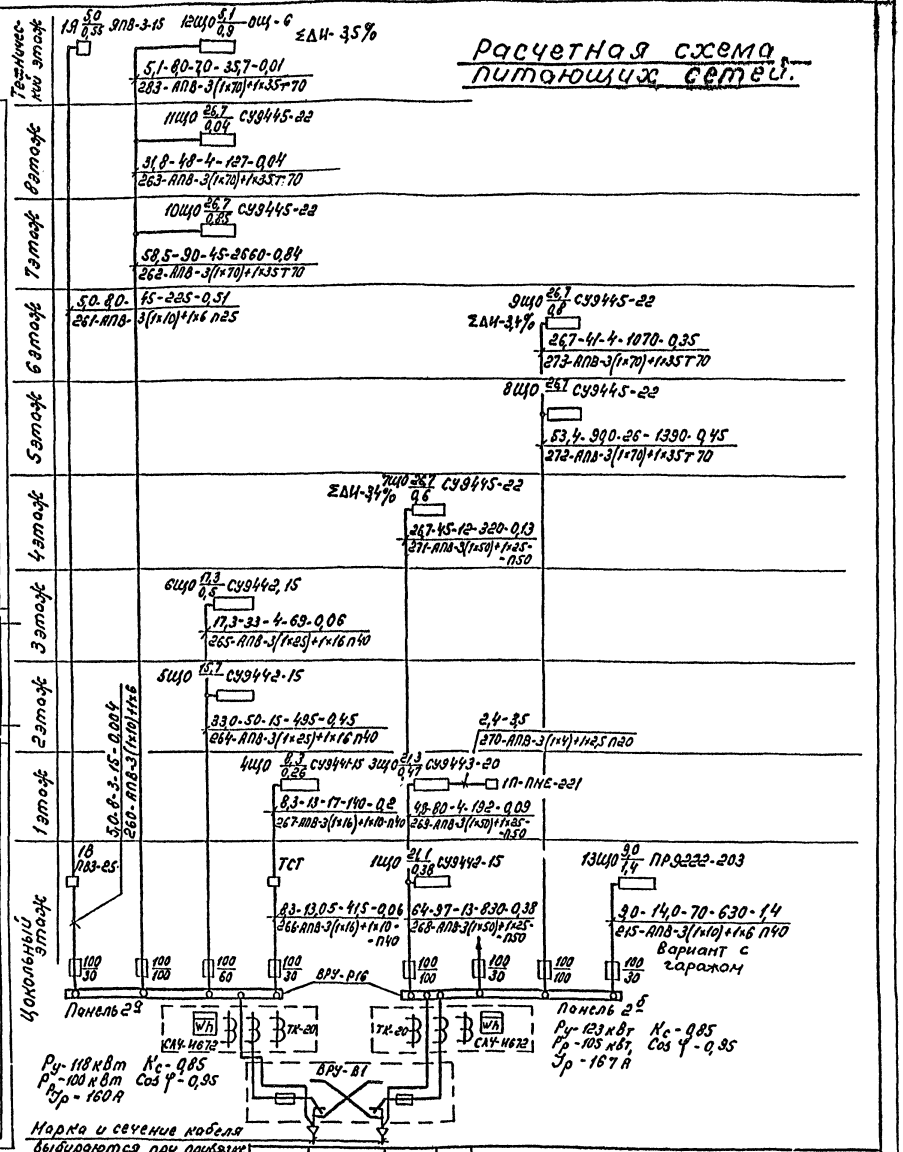

Привязан:				262-26-1	
				Здание правительных организаций в конструкциях ИИ-04 на 600 сотрудников	
				Стадия	Лист	Листов
	Нач.отд.	Бенгин		Р	3-15	
	Гл.инж.пр.	Зуйков				
	Гл.инж.пр.	Герман		Электроосвещение План технического этажа Расчетная схема питающих сетей.	Архитектурно-строительная и спортивная сооружения им.В.Снезинцева	
	Провер.	Ростованов				
	Разраб.	Горная				
Инв.№						

1009-05 формат: 22Г

Альбом III

Типовой проект

СХЕМА УПРАВЛЕНИЯ РАБОЧИМ ОСВЕЩЕНИЕМ КОНФЕРЕНЦЗАЛА

КЛЕММНИК ТЕМНИТЕЛЯ СВЕТА ТСТ-10-220

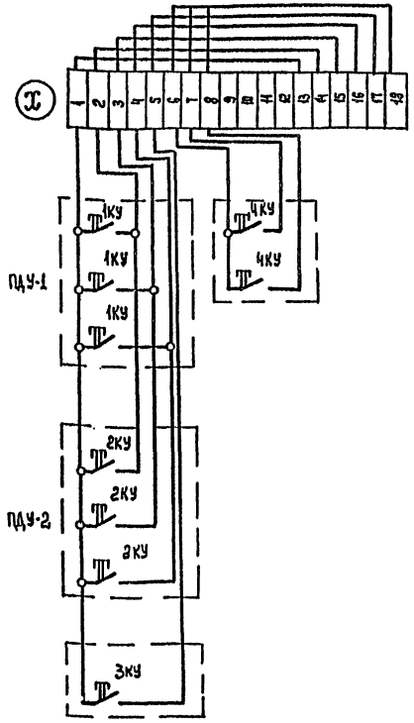

СХЕМА УПРАВЛЕНИЯ ДЕЖУРНЫМ ОСВЕЩЕНИЕМ КОНФЕРЕНЦЗАЛА

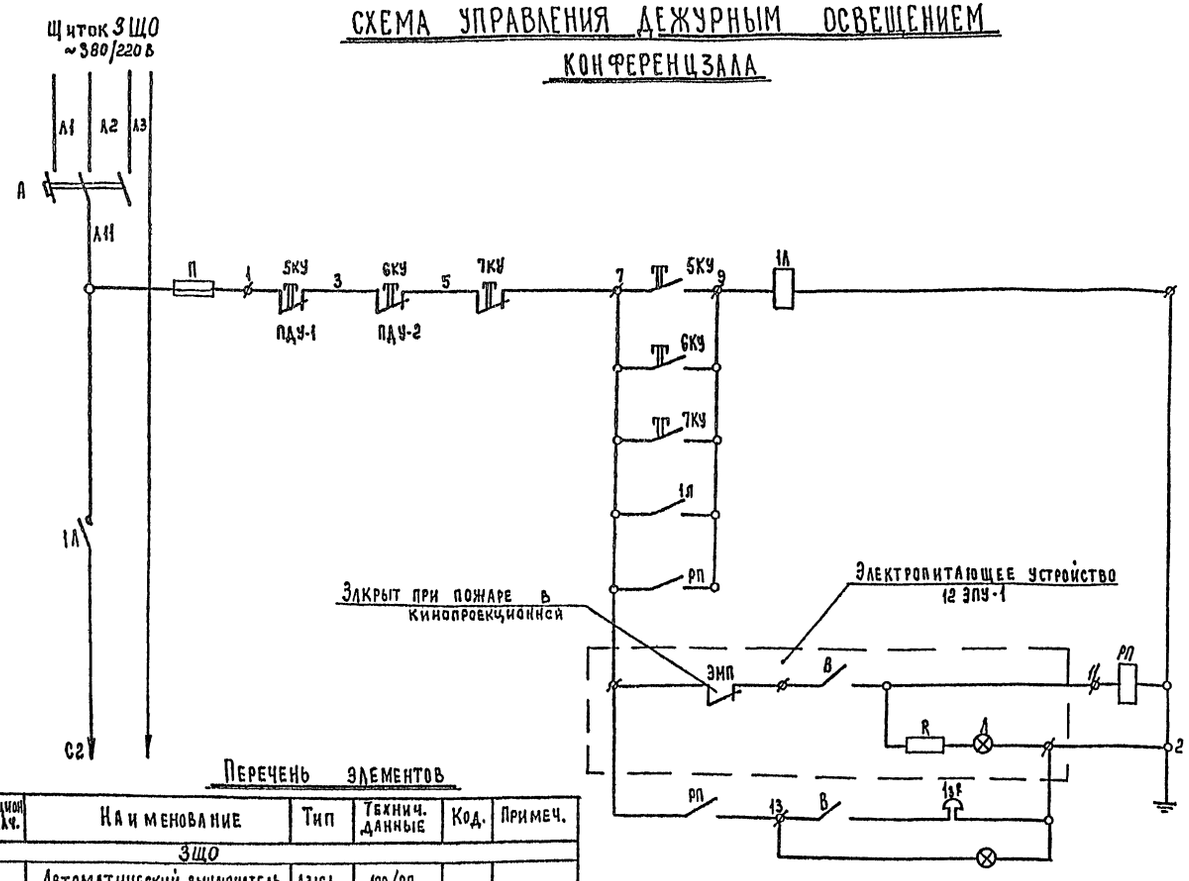

ПЕРЕЧЕНЬ ЭЛЕМЕНТОВ

Позицион. обознач.	Наименование	Тип	Техническ. данные	Код.	Примеч.
	Кинопроекционная				
1КУ; 2КУ	Кнопка управления	По проекту кинотехнол.	~220 В	2	
3КУ	Кнопка управления	ПКЕ-212-2	~220 В	1	
	Шкаф билетера				
4КУ	Кнопка управления	ПКЕ-212-2	~220 В	1	

ПЕРЕЧЕНЬ ЭЛЕМЕНТОВ

Позицион. обознач.	Наименование	Тип	Технич. данные	Код.	Примеч.
	ЗЩО				
А	Автоматический выключатель	А3161	100/20		
	На стене коридора кинопроекционной				
Л	Магнитный пускатель	ПМЕ-221			
П	Предохранитель	ПТ-10	Ток плав. вставк. = 6А		
РП	Реле промежуточное	РПУ-2-362203	~220 В	1	
	Кинопроекционная				
5КУ; 6КУ	Кнопка управления	По проек. кинотехн.	~220 В	1	
	Шкаф билетера				
7КУ	Кнопка управления	ПКЕ-212-2	~220 В	1	
	Пожарный пост				
1Л6	Лампа	В-220-15	~220 В; 15 Вт	1	Установить на стене
1зв.	Звонок	ЗВП	~220 В	1	
1В	Выключатель однополюсный	У-85-АМ	~250 В; 4А	1	

Привязан

Инв. N

Нач. отд.	Бенгин		
Гл. инж. от.	Зуйков		
Гл. инж. пр.	Гермон		
Провер.	Ростовцева		
Разраб.	Горная		

262-26-1

Здание проектных организаций в конструкциях ИИ-04 на 600 сотрудников.

Стадия	Лист	Листов
Р	Э-16	

Электроосвещение. Управление рабочим и дежурным освещением конференцзала. Схемы принципиальные

ЦНИИЭП зрелищных зданий и спортивных сооружений им. Б.С. Мезенцева

1009-05

формат 22Г

Инв. N подл. | Подпись и дата | Взам. инв. N

Альбом III

Типовой проект

Данные вводов

Вводно-распределительное устройство

Вводная панель, номер панели, тип

Аппараты ввода

Тип, номинальный ток, А

Аппараты учета

Распределительная панель, номер панели, тип

Аппараты отходящей линии, тип, номинальный ток плавкой вставки А

Марка и сечение проводов по кабельному журналу

Условное графическое обозначение

Номер по плану

Тип

Установленная мощность

Расчетный ток, А

Наименование электрооборудования

место установки

Электроснабжение

Примечания

1. При привязке проекта в рамках, ▭ проставить марку и сечение вводных кабелей
2. Вся сеть выполняется проводом АПВ, за исключением случаев, где марка указана на чертеже.
3. Фидер, обозначенный *, действует только в варианте здания с гаражом.

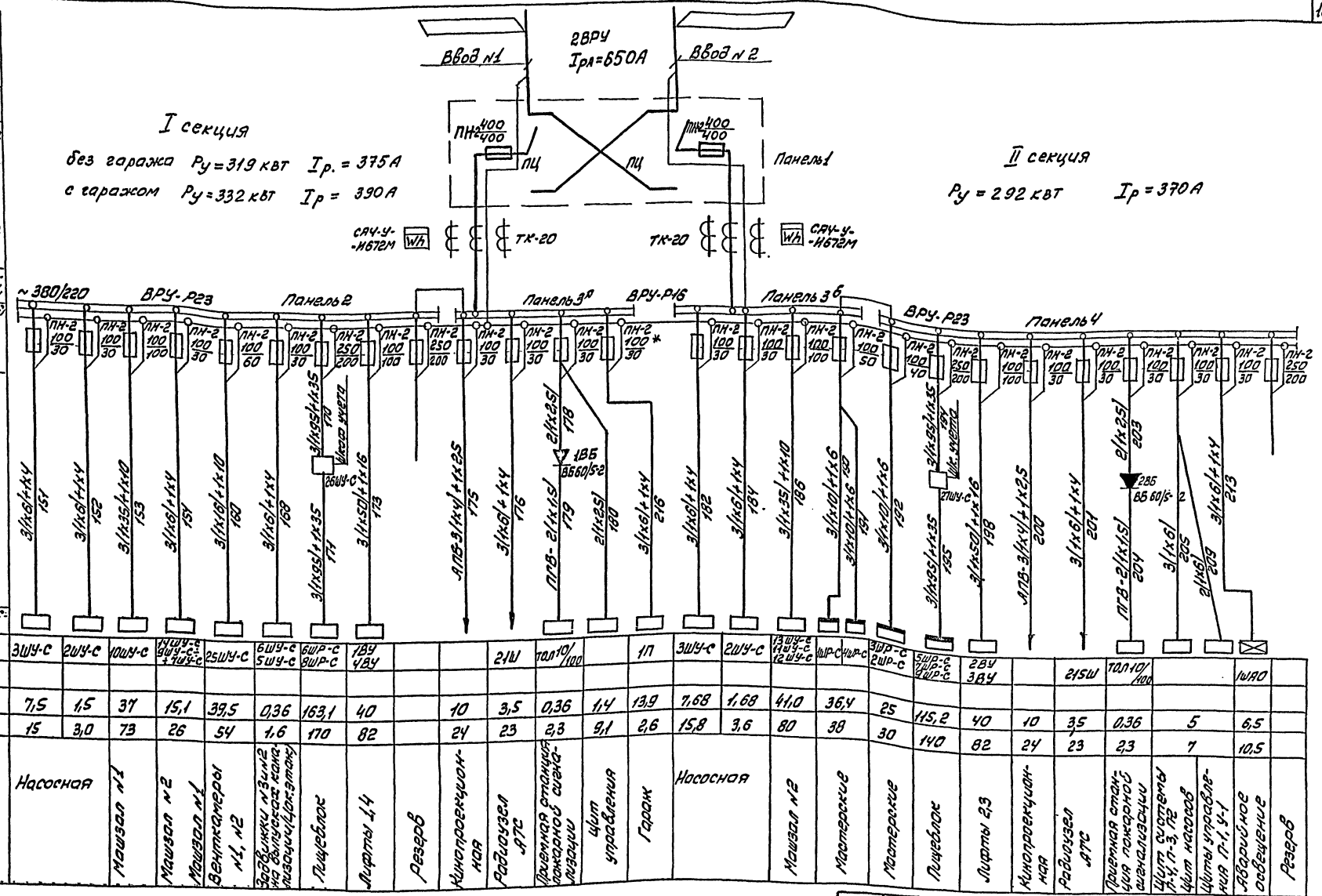

| | | |

Альбом III

Типовой проект

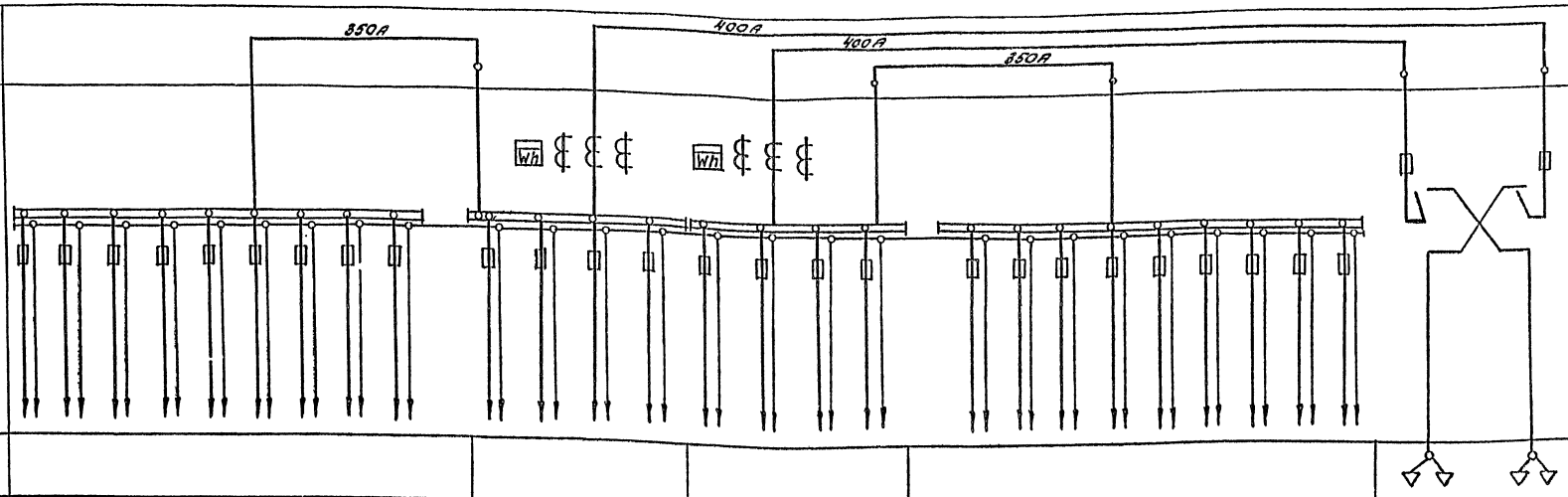

Межпанельные соединения																														
Схемы панелей																														
Межпанельные соединения																														
N панели	4										3б				3а				2									1	
Тип панели	ВРУ-Р23										ВРУ-Р16				ВРУ-Р16				ВРУ-Р23									ВРУ-В2	
N,N вводов, обозначения отходящих линий	1	2	3	4	5	6	7	8	9		1	2	3	4	5	6	7	8		1	2	3	4	5	6	7	8	9	Ввод N1	Ввод N2
Расчетные токи линий, А	30	140	82	24	23	23	7	10,5	—		15,8	3,6	80	38	24	23	11,4	26		15	3,0	73	26	54	1,6	170	82	—		
Тип отключающих или блокирующих аппаратов. Номинальные токи																													ПЦ-400	ПЦ-400
Типы предохранителей. Номинальные токи / Токи плавкой вставки	ПН-2 100/40	ПН-2 250/200	ПН-2 100/100	ПН-2 100/30	ПН-2 100/30	ПН-2 100/30	ПН-2 100/30	ПН-2 100/30	ПН-2 250/200		ПН-2 100/30	ПН-2 100/30	ПН-2 100/100	ПН-2 100/50	ПН-2 100/30	ПН-2 100/30	ПН-2 100/30	ПН-2 100/30		ПН-2 100/30	ПН-2 100/30	ПН-2 100/100	ПН-2 100/30	ПН-2 100/60	ПН-2 100/30	ПН-2 250/200	ПН-2 100/100	ПН-2 250/200	ПН-2 400/400	ПН-2 400/400
Типы трансформаторов тока. Номинальные токи коэф трансформации											ТК-20 400/5				ТК-20 400/5															
Типы счетчиков номинальные напряжения											САЧ-И672М ~380В				САЧ-И672М ~380В															

Инв. № подл. | Подп. и дата | Взам. инв. №

Привязан

Инв. №

Нач. отд.	Бенгин	
Линк. отд.	Зуйков	
Линк. пр.	Герман	
Провер.	Гильман	
Разраб.	Оланосенко	

262-26-1

Здание проектных организаций в конструкциях ИИ-04 на 600 сотрудников

Стадия	Лист	Листов
Р	Э-18	

Вводно-распределительное устройство ВРУ. Опросный лист

Зрелищных зданий и спортивных сооружений БС Мезенцева

Копировал: [signature] 1009-05 формат 22п

Альбом III

Типовой проект

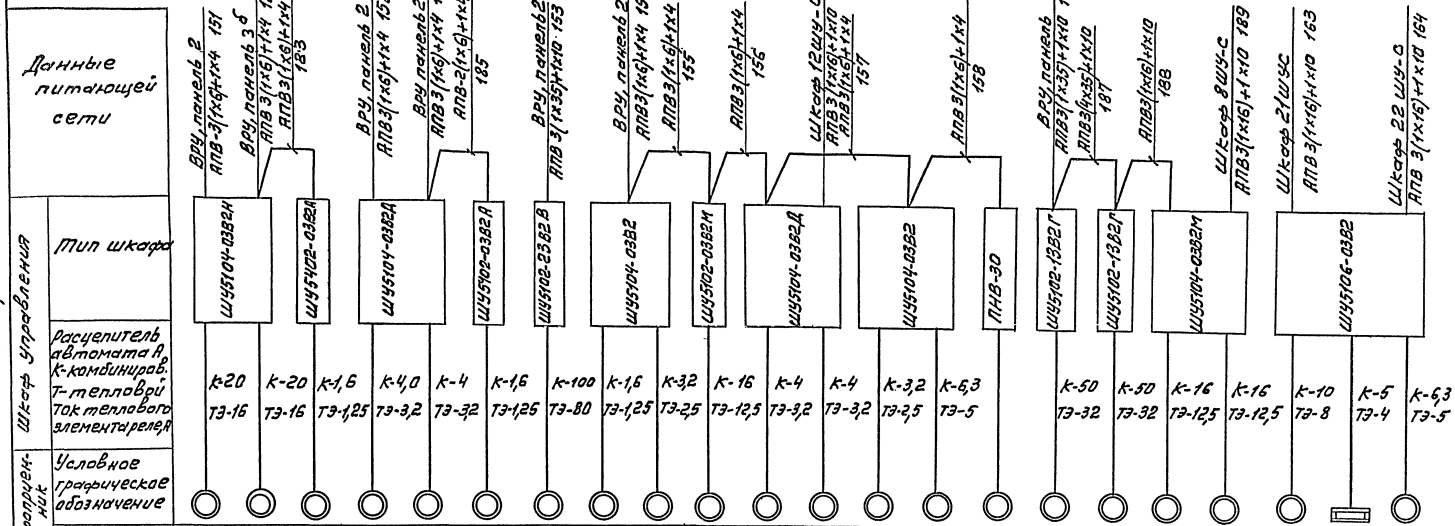

Данные питающей сети	Шкаф управления: Тип шкафа	Расцепитель автомата А, К-комбиниров. Т-тепловой, Ток теплового элемента реле, А	Электроприемник: Условное графическое обозначение	N по плану	Номинальная мощность	Наименование электроприемника и N по технологическому проекту	N шкафа	Место установки
ВРУ, панель 2 АПВ-3(1х6)+1х4 151	ШУ5104-03В2Н	К-20 ТЭ-16		4	7,5	Пожарный насос N1	3ШУ-С	Насосная
ВРУ, панель 3 б АПВ 3(1х6)+1х4 182 АПВ3(1х6)+1х4 183	ШУ5102-03В2А	К-20 ТЭ-16		5	7,5	Пожарный насос N2		
		К-1,6 ТЭ-1,25		1	0,18	Задвижка на обводе водомерного узла	1ШУ-С	
ВРУ, панель 2 АПВ3(1х6)+1х4 152	ШУ5104-03В2Д	К-4,0 ТЭ-3,2		2	1,5	Хозяйственный насос N1	2 ШУ-С	
ВРУ, панель 2 АПВ 3(1х6)+1х4 184 АПВ-2(1х6)+1х4 185	ШУ5102-03В2А	К-4 ТЭ-3,2		3	1,5	Хозяйственный насос N2		
		К-1,6 ТЭ-1,25		6	0,18	Канализационная задвижка N1	4ШУ-С	
ВРУ, панель 2 АПВ 3(1х35)+1х10 153	ШУ5102-23В2В	К-100 ТЭ-80		33	37	Вентилятор П-1	10ШУ-С	М/З N1
ВРУ, панель 2 АПВ3(1х6)+1х4 154 АПВ3(1х6)+1х4 155	ШУ5104-03В2	К-1,6 ТЭ-1,25		42	0,37	Вентилятор П-5	14 ШУ-С	М/З N2
		К-3,2 ТЭ-2,5		46	1,1	Дренажный насос N2		
АПВ3(1х6)+1х4 156	ШУ5102-03В2М	К-16 ТЭ-12,5		36	7,5	Насос камеры орошения П-1	9ШУ-С	Машзал N1
Шкаф 12ШУ-С АПВ3(1х6)+1х10 189 АПВ3(1х6)+1х4 157	ШУ5104-03В2Д	К-4 ТЭ-3,2		34	1,5	Циркуляционный насос N1	8ШУ-С	
		К-4 ТЭ-3,2		35	1,1	Циркуляционный насос N2		
АПВ 3(1х6)+1х4 158	ШУ5104-03В2	К-3,2 ТЭ-2,5		39	1,1	Дренажный насос N1	7ШУ-С	
		К-6,3 ТЭ-5		37	2,2	Вентилятор У-1		
	ПНВ-30			38	0,25	Фильтр системы П1	38П	
ВРУ, панель АПВ3(1х35)+1х10 186 АПВ3(4х35)+1х10 187	ШУ5102-13В2Г	К-50 ТЭ-32		45	15	Вентилятор П-3	13ШУ-С	Машзал N 2
	ШУ5102-13В2Г	К-50 ТЭ-32		43	15	Вентилятор П-2	11ШУ-С	
АПВ3(1х16)+1х10 188	ШУ5104-03В2М	К-16 ТЭ-12,5		44	5,5	Вентилятор П-4	12ШУ-С	
Шкаф 8ШУ-С АПВ3(1х16)+1х10 189		К-16 ТЭ-12,5		47	5,5	Вентилятор РВ-1		
Шкаф 21ШУС АПВ3(1х16)+1х10 163	ШУ5106-03В2	К-10 ТЭ-8		132	4	Вентилятор В-1	20 ШУ-С	Венткамера N1
		К-5 ТЭ-4		133	1,6	Электрообогрев. V-1		
Шкаф 22 ШУ-С АПВ 3(1х16)+1х10 164		К-6,3 ТЭ-5		131	2,2	Вентилятор В-6		

Нач.отд.	Бенгин		
Гл.инж.сот.	Зуйков		
Гл.инж.спр.	Герман		
Провер.	Гильман		
Разраб.	Опанасенко		

262-26-1

Здание проектных организаций в конструкциях ИИ-04 на 600 сотрудников

Стадия	Лист	Листов
Р	3-19	

Шкафы управления 1ШУ-С÷4ШУ-С; 7ШУ-С÷14ШУ-С, 20 ШУ-С. Схема принципиальная однолинейная

Зрелищн. здания и спортивных сооружений им. Б.С. Мезенцева

Привязан:

Инв. №

Инв. № подл. | Подпись и дата | Взам. инв. №

1009-05

формат: 22Г

Альбом III

Типовой проект

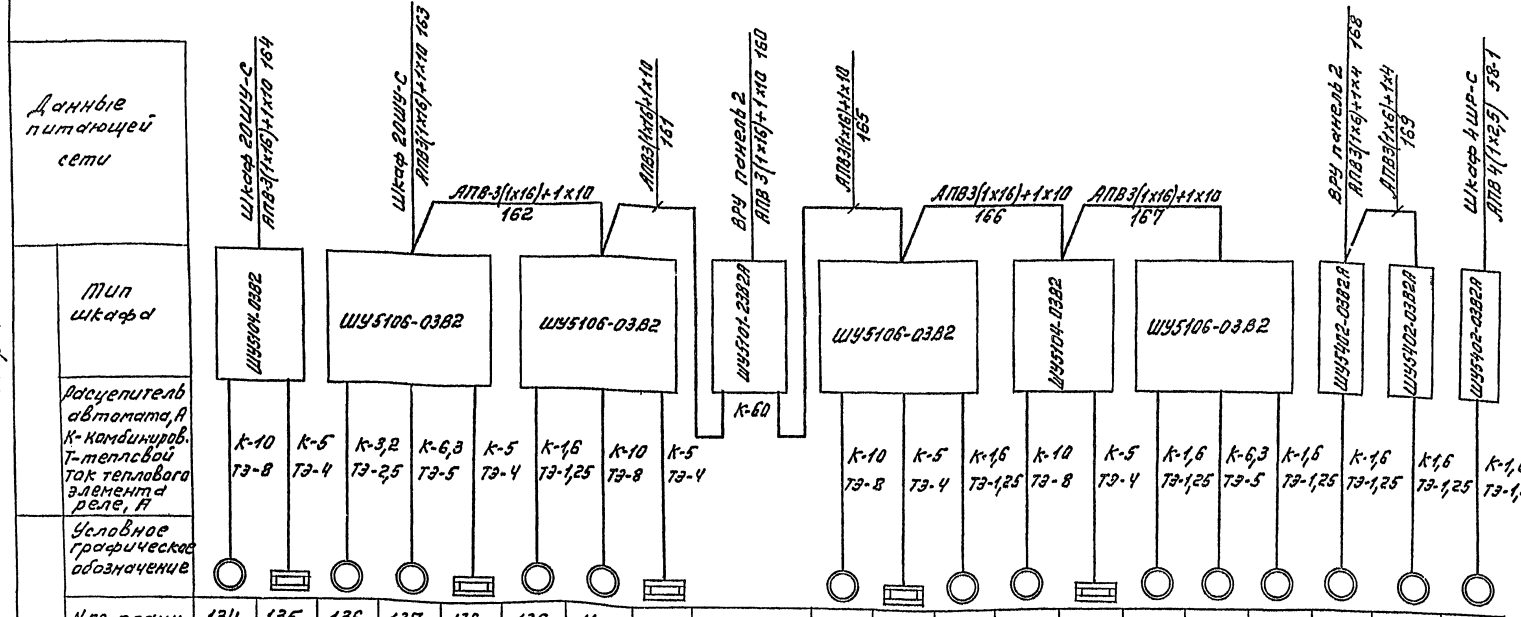

Инв. № подл. | Подпись и дата | Взам. инв. №

Привязан:

Инв. №

Нач. отд.	Бекгин	
Гл. инж. пр.	Зуйков	
Гл. инж. пр.	Перман	
Провер.	Пильман	
Разраб.	Олянасенко	

262-26-1

Здание проектных организаций в конструкциях ИИ-04 на 600 сотрудников

Стадия	Лист	Листов
Р	3-20	

Шкафы управления 3 ШУ-С, 6 ШУ-С, 15 ШУ-С, 19 ШУ-С, 21 ШУ-С, 23 ШУ-С, 25 ШУ-С. Схема принципиальная однолинейная

ЗРЕЛИЩНЫХ ЗДАНИЙ И СПОРТИВНЫХ СООРУЖЕНИЙ им. Е.С. Мезенцева

1009-05

Формат: А2Г

Альбом III

Типовой проект

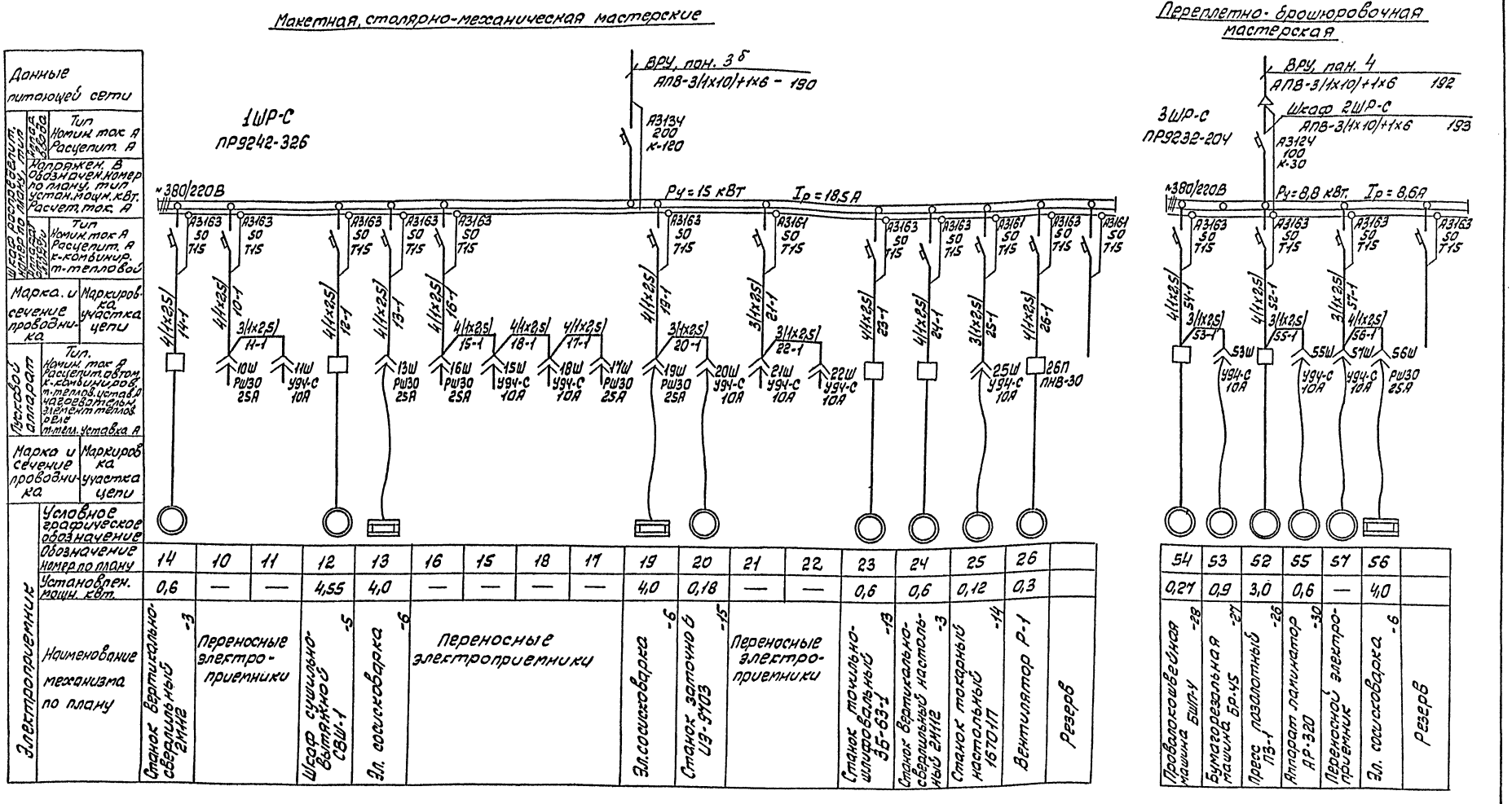

Примечание.

1. Вся сеть выполняется проводом АПВ
2. При одинаковых марке и сечении проводов от шкафа до пускового аппарата и от последнего до электроприемника, сечение показывается один раз.
3. Пусковой аппарат, тип которого на чертеже не указан поставляется комплектно с механизмом вместе с проводами от аппарата до электроприемника.

Привязан			
Инв. №			
Начотд	Бенгин		
Глинжотд	Зуйков		
Глинжпр	Герман		
Провер	Гильман		
Разраб	Олонченко		

262-26-1

Здание проектных организаций в конструкциях НИ-04 на 600 сотрудников

Стадия	Лист	Листов
Р	3-21	

Шкафы распределительные 1ШР-С, 3ШР-С. Схемы принципиальные однолинейные

Зрелищных зданий и спортивных сооружений Бс Мезенцева

Копировал: [signature]

1009-05.

Инв. № подл. | Подп. и дата | Взам. инв. №

Альбом III

Типовой проект

Светокопия

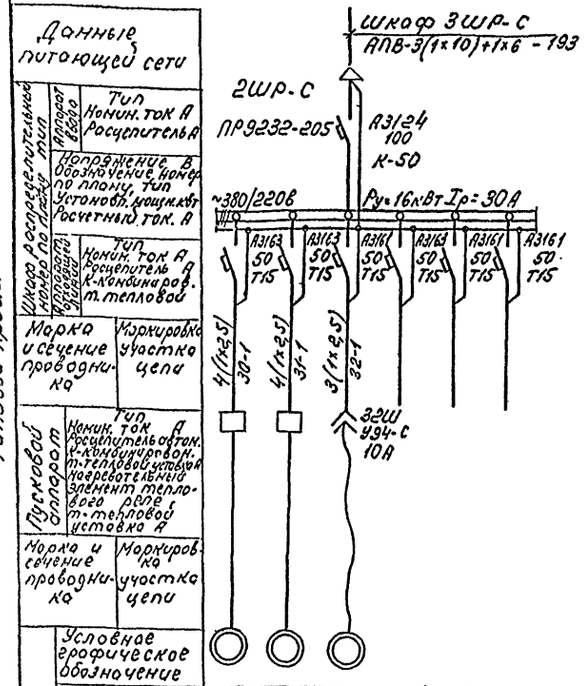

Электрофотографическое копирование и микрофильмирование

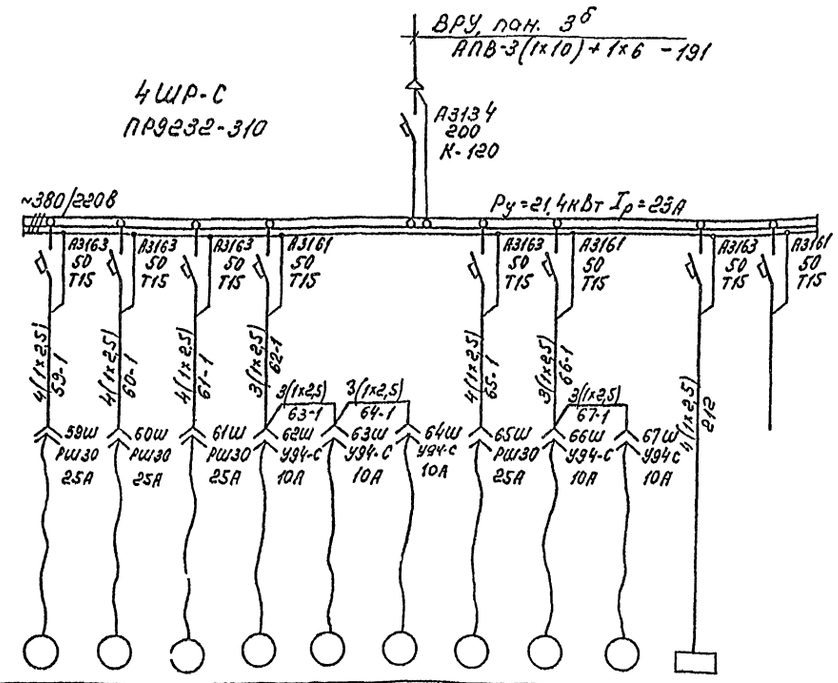

Примечание

1. Вся сеть выполняется проводом АПВ
2. При одинаковых марке и сечении проводов от шкафа до пускового аппарата и от последнего до электроприемника, сечение показывается один раз.
3. Пусковой аппарат тип которого на чертеже не указан поставляется комплектно с механизмом вместе с проводами от аппарата до электроприемника

Инв. № подл. | Подпись и дата | Взам. инв. №

Привязан:

Инв. №

Нач. отд.	Бенгин	
Гл. инж. пр.	Зуйков	
Гл. инженер	Герман	
Провер.	Гильман	
Разраб.	Опанасенко	

262-26-1

Здание проектных организаций и конструкций ЧИ-04 на 600 сотрудников

Стадия	Лист	Листов
Р	Э-22	

Шкафы распределительные 2ШР-С, 4ШР-С схемы принципиальные однолинейные

ЦНИИЭП зрелищных зданий и спортивных сооружений им. Б.С. Мезенцева

1009-05

Формат А2 Г.

Альбом III

Типовой проект

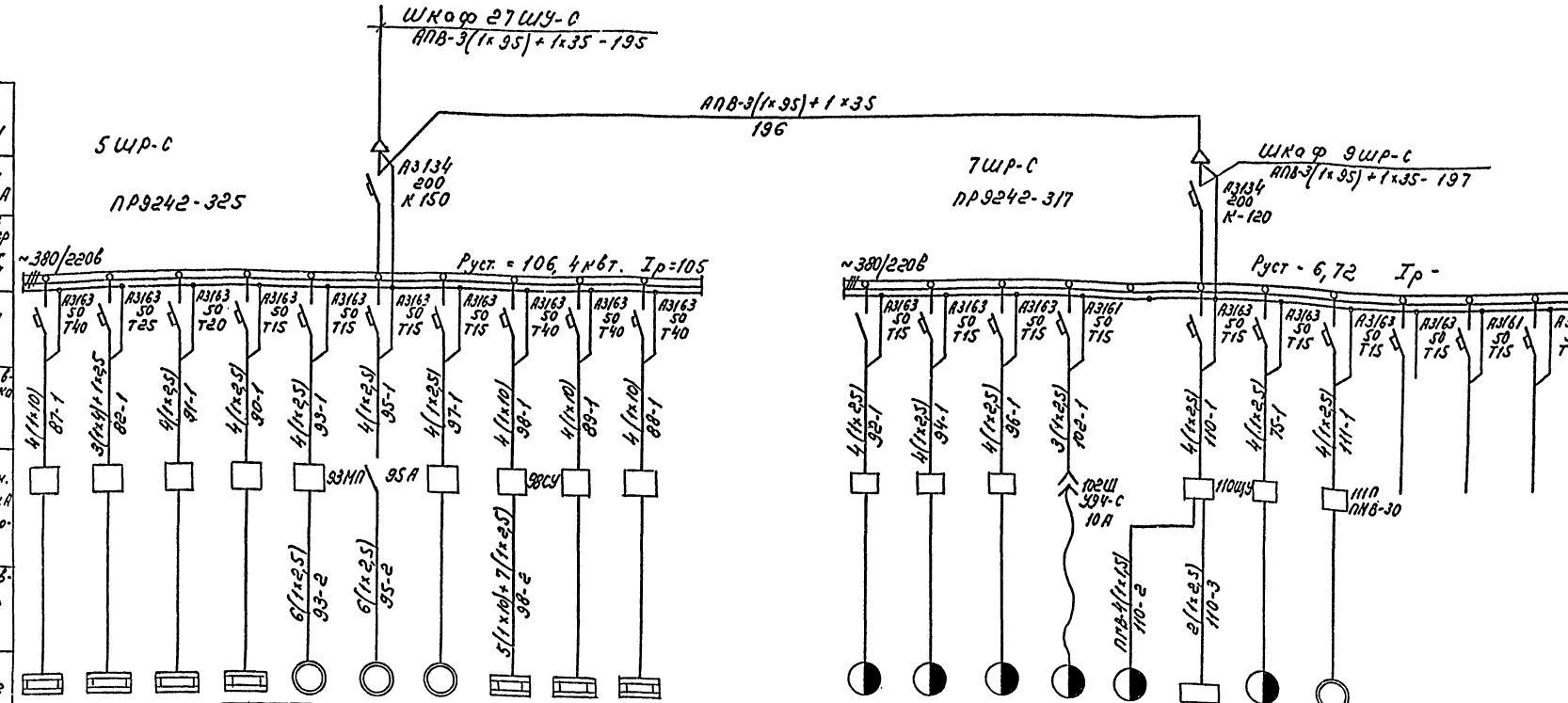

Данные питающей сети		
Шкаф распределительный номер по плану, тип	Аппарат ввода	Тип Номин. ток А Расцепитель А
		Напряжение В Обозначение номер по плану тип Установл. мощн. кВт Расчетный ток А
	Аппарат отходящей линии	Тип Номин. ток А Расцепитель А К-комбинировом т тепловой
Марка и сечение проводника	Маркировка участка цепи	
Пусковой аппарат		Тип Номин. ток А Расцепитель автом. К-комбинировом т-тепловой уставка А нагревательный элемент теплового реле т-тепловой уставка А
Марка и сечение проводника	Маркировка участка цепи	

Электроприемник																						
Условное графическое обозначение																						
Обозначение номер по плану	87	82	91	90	93	95	97	98	89	88	92	94	96	102	110а	110б	75	111П			
Установлен. мощность кВт	18,8	10,0	9,6	6,0	1,0	2,2	0,18	21,0	18,8	18,8	0,3	0,3	0,37	0,25	4,5	0,2	0,3	0,5			
Наименование механизма по плану	Электроплита секционная ПЭСМ-4ШБ -1	Аппарат пароварочный АПСМ-2 -4	Электрошкаф жарочный ШЖЭСМ-2 -3	Электросковорода секционная СЭСМ-2 -2	Мясорубка П-2 -24	Мясорубка МИМ-105 -25	Машина д/резки вареных овощей НРОВ-160 -23	Электрокотел пищеварочный КПЭ-160 -7	Электроплита секционная ПЭСМ-4ШБ -1	Электроплита секционная ПЭСМ-4ШБ -1	Шкаф холодильный ШХ-0,8М -33	Шкаф холодильный ШХ 0,8М -33	Секция низкотемпер. СН-0,15 -37	Шкаф холодильный ШХ-0,4М -35	Холодильная машина ХМВ-1-6	Арматурный щит	Шкаф холодильный ШХ-0,8М -33	Вентилятор	Резерв	Резерв	Резерв

Примечание

1. Вся сеть выполняется проводом АПВ за исключением случаев, где марка указана на чертеже.
2. При одинаковых марке и сечении проводов от шкафа до пускового аппарата и от последнего до электроприемника, сечение показывается один раз.
3. Пусковой аппарат тип которого на чертеже не указан поставляется комплектно с механизмом вместе с проводами от аппарата до электроприемника.

Инв. № подл.	Подпись и дата	Взам. инв. №

Привязан:

Инв. №

Нач. отд.	Бенгин	
Гл. инж. от.	Зуйков	
Гл. инж. пр.	Герман	
Провер.	Герман	
Разраб.	Опанасенко	

262-26-1

Здание проектных организаций в конструкциях ИИ-04 на 600 сотрудников

Стадия	Лист	Листов
Р	Э-23	

Шкафы распределительные 5ШР-С, 7ШР-С Схемы принципиальные однолинейные

ЦНИИЭП зрелищных зданий и спортивных сооружений им. Б.С. Мезенцева

1009-05

формат: 22г

Альбом III

Типовой проект

Шкаф распределительный 6ШР-С, 8ШР-С

Данные питающей сети

Тип, Номин. ток А, расцепитель А

Напряжение, В; Обозначение, номер по плану, тип; Установл. мощн. кВт; Расчетный ток А

Тип, Номин. ток, А, Расцепитель, А, К-комбиниров. т-тепловой

Марка и сечение проводника; Маркировка участка цепи

Пусковой аппарат: Тип, Номин. ток, А, расцепителя автом. К-комбинирован, т-тепловой; уставка, А; Нагревательный элемент теплового реле т-тепловой уставка А

Марка и сечение проводника; Маркировка участка цепи

Условное графическое обозначение

Обозначение номер по плану

Установлен. мощность кВт

Электроприемник: Наименование механизма по плану

Шкаф 26ШУ-С
АПВ 3(1х95)+1х35-174

АПВ 3(1х95)+1х35
172

6 ШР-С
ПР 9242-317

8 ШР-С
ПР9332-338

~380/220В

Руст = 74,4 кВт Iр = 76 А

Руст = 88,7 Iр = 96 А

Обозначение номер по плану	Установлен. мощность кВт	Наименование механизма по плану
83	9,45	Электротельфер канатный КПЭМ-60М -6
84	7,5	Электрофрезерная секционная ФЭСМ-20 -5
99	21,0	Электрокотел пищеварочный КПЭ-160 -1
100	18,0	Электрокипятильник КПЭ-100М -10
101	0,6	Привод универсальный ПУ-0,6 -20
106д	5,18	Электрокаторка "Беллатон-Люкс" -8
106б		Гидрофор
106в	0,55	Электрокофемолка -9
103	1,35	Электроплитотенце ЭР-4 -19
104	1,35	Электроплитотенце ЭР-4 -19
77	0,8	Приводы в/бортных напитков ЛПС-5 -14
76	0,05	Приводок-касса ЛПС-24 -15
2Щ0	8,6	Рабочее освещение
73	38,6	Посудомоечная машина МИУ-1000 -26
74	0,6	Транспортер ТСЛ -27
78	6,4	Приводы мармит для I-х блюд ЛПС-3 -13
79	5,25	Приводы мармит для I-х блюд ЛПС-11 -12
85	18,8	Электроплита секционная ПЭСМ-4Ш5 -1
86	18,8	Электроплита секционная ПЭСМ-4Ш6 -1
81	0,27	Электрорезка МРХ-180 -22
		резерв

1. Вся сеть выполняется проводом АПВ
2. При одинаковых марках сечении проводов от шкафа до пускового аппарата и от последнего до электроприемника, сечение показывается один раз.
3. Пусковой аппарат тип которого на чертеже не указан поставляется комплектно с механизмом вместе с проводами от аппарата до электроприемника

Привязан:

Инв. №

Нач. отд.	Бенгин	
Гл. инж. пр.	Зуйков	
Гл. инж. пр.	Герман	
Провер.	Гильман	
Разраб.	Опанасенко	

262-26-1

Здание проектных организаций в конструкциях ИИ-04 на 600 сотрудников

Стадия	Лист	Листов
Р	Э-24	

Шкафы распределительные 6ШР-С; 8ШР-С. Схемы принципиальные однолинейные

ЭЛЕКТРИЧЕСКИЕ СЕТИ ЖИЛЫХ ЗДАНИЙ, СПОРТИВНЫХ СООРУЖЕНИЙ, ПРОМЫШЛЕННЫХ ПРЕДПРИЯТИЙ

1009-05

Формат А2

Инв. № подл. | Подпись и дата | Взам. инв. №

Альбом III

Типовой проект

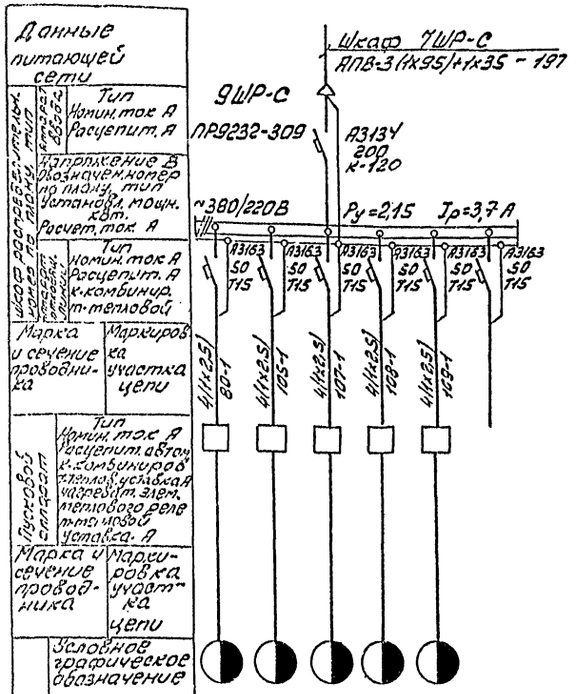

Электроприемники							
Условное графическое обозначение							
Обозначение номера по плану	80	105	107	108	109		
Установлен. мощн. кВт.	0,48	0,5	0,37	0,5	0,3		
Наименование механизма по плану	Прилавок для хлебных изд. ПХ-2 -11	Прилавок-витрина Таир-106 -36	Секция низкотемп. СН-0,15 -37	Прилавок-витрина Таир-106 -36	Шкаф холодильный ШХ-0,8М -33	Резерв	

Примечание

1. Вся сеть выполняется проводом АПВ.
2. При одинаковых марке и сечении проводов от шкафа до пускового аппарата и от последнего до электроприемника, сечение показывается один раз.
3. Пусковой аппарат, тип которого на чертеже не указан поставляется комплектно с механизмом вместе с проводами от аппарата до электроприемника

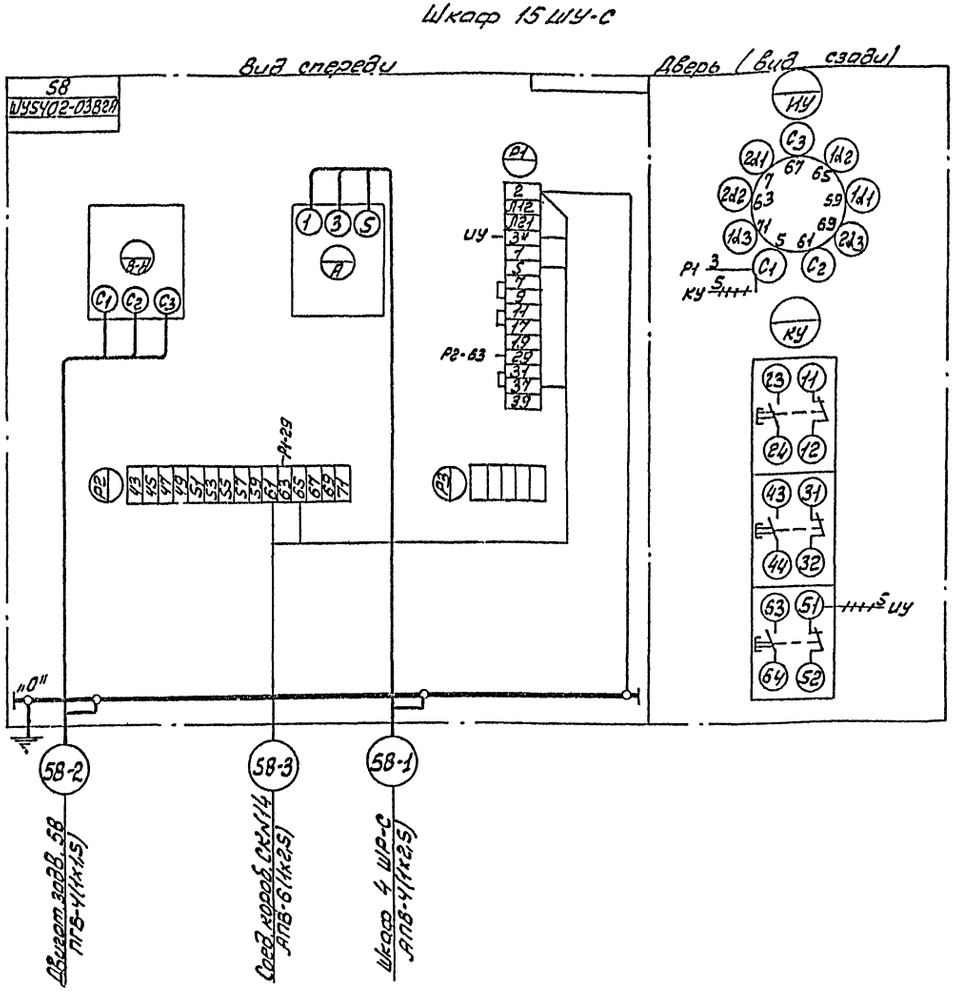

Привязан						262-26-1	
						Здание проектных организаций в конструкциях НН-ОЧ на 600 сотрудников	
						Стадия Р	Лист 3-25	Листов
			Начал	Бенеин		Шкаф распределительный ЯШР. Схема принципиальная. Шкаф вводно-распределительный с АВР. Схема подключения	Здание проектных организаций и спортивных сооружений им. Бенеина
			Гл.инж.	Зубков			
			Гл.инж.пр.	Герман			
			Пров.	Ульман			
			Рук.раб.	Пономаренко			
Инв.№ подл.	Подп. и дата	Взам.инв.№	Инв.№			Копировал. Гришоф	1009-05 Формат А2

Альбом III

Типовой проект

Схема №1
Приводы 4,5

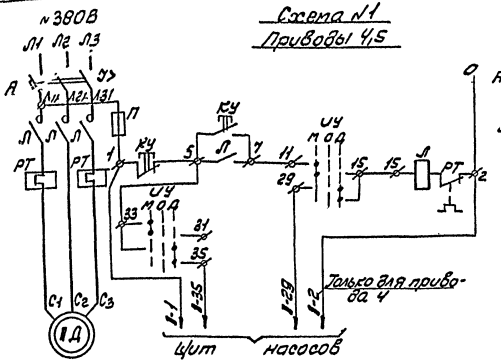

Схема №2
Приводы 2,3,34,35, 39,46

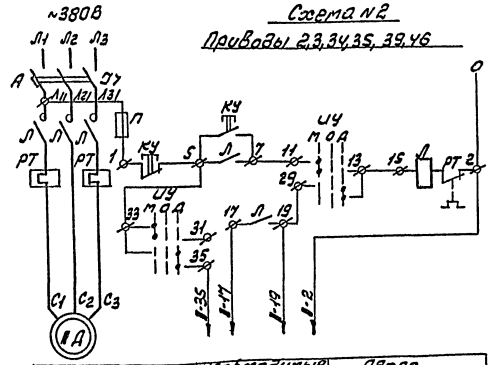

N привода	Необходимые провода				Адрес
2, 3, 34, 35	+	+	+		Щит управл.
39	+	+	+	+	Соед. кор. №7
46	+	+	+	+	Соед. кор. №6

Схема №3
Привод 122,128,129,139
~220В

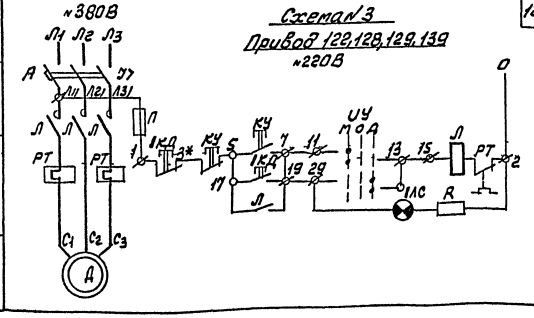

Схема №4
Приводы 33,37,43÷45,127,131,136
~220В

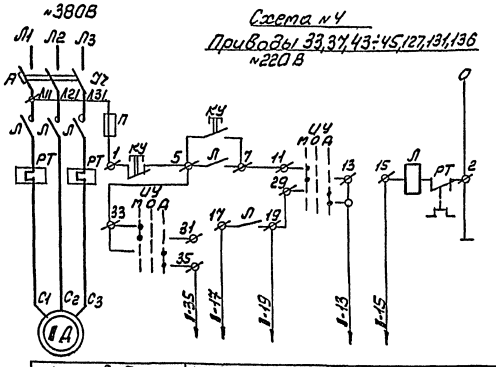

N привода	Необходимые провода						Адрес
33,37,43÷45,127,131,136	+	+	+				щит управл.
33,37,43,44,45					+	+	щит насосов

Схема №5
Приводы 123,125,133,135,138,141
~220В

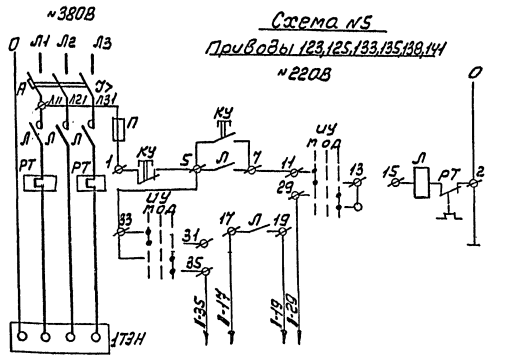

N привода	Необходимые провода								Адрес
123,125,133,135,138,141	+	+		+	+				щит управл.

Схема №6
Привод 42

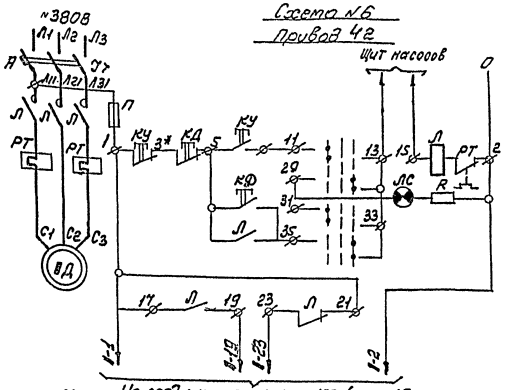

Схема №7
Приводы: 36, 47
~220В

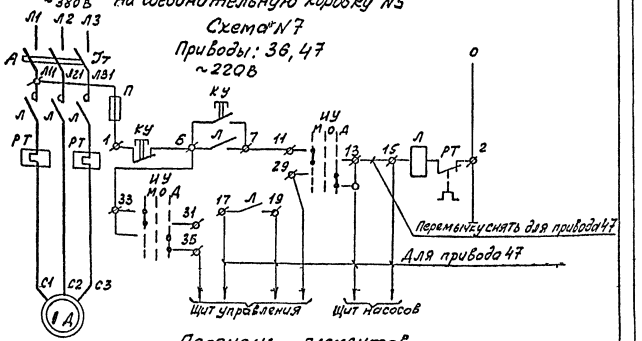

Перечень элементов

Поз. обозначен.	Наименование	Кол.	Примечание
1Д	Электродвигатель	28	
А, П, Л, РТ, ИУ, КУ	Шкаф управления	18	
1К; 1ЛС	Пост управления (ПКУ-15)	4	
1КПК	Кнопки пожарных кранов ПКЕ-222-1	23	
1ТЭН	Электрообогрев	6	
1П 68П 69П	Магнитные пускатели ПМЕ-221 ПМЕ-222 ПМЕ-122	 1 1 1	
38П	пускатель нажимной ПНВ-30	1	

Примечание.
Символ 1 в обозначении аппарата соответствует номеру привода по плану: например 1Д для привода 34 будет 34Д.

Привязан			
Инв.№			
Нач.отд.	Бенгин		
Инж.от	Зуйков		
Инж.пр	Герман		
Провер	Гильман		
Разр.	Опанасенко		

262-26-1

Здание проектных организаций в конструкциях ИИ-04 на 600 сотрудников

Стадия	Лист	Листов
Р	9-26	

Приводы: 2÷5; 33÷37; 39; 42÷47; 122,123,125,127; 129,131,133,135,136,138,139,141. Схемы принципиальные. Перечень элементов.

Зрелищных зданий и спортивных сооружений Ленинграда

Копировал: 1009-05 формат 22г

Инв.№ подл. | Подп. и дата | Взам.инв.№

Альбом III

Типовой проект

Схема 8

Привод 1,6,49,50,58

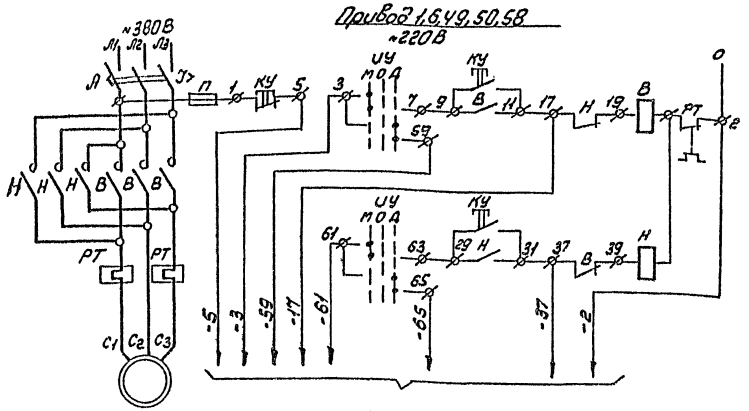

N привода	Необходимые провода									Адрес
1	+	+	+	+		+		+		щит насосов
6,49,50,58	+	+			+		+		+	для пр 6 - СК-17 для пр 49 - СК-15 для пр 50 - СК-13 для пр 58 - СК-14

Схема №9

Приводы 124,126,132,134,137,140

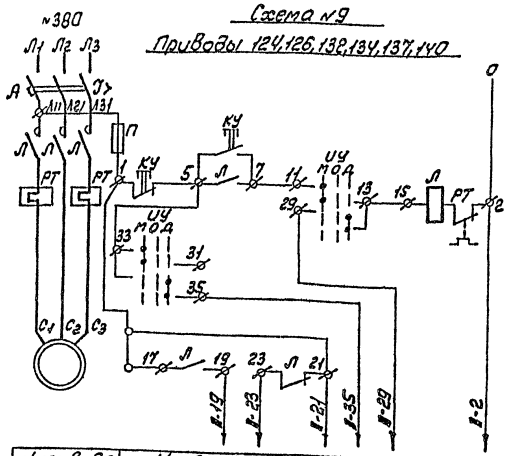

N привода 124,126,132,134, 137, 140	Необходимые провода								Адрес
		+	+		+	+			щит управл.
124		+	+	+				+	Соед. коров. № 9
126		+	+	+				+	Соед. коров. № 8
132		+	+	+				+	Соед. коров. № 1
134		+	+	+				+	Соед. коров. № 4
137		+	+	+				+	Соед. коров. № 3
140		+	+	+				+	Соед. коров. № 2

Схема №10

Отключение вентиляции

~220В

ШУ5101-2382А

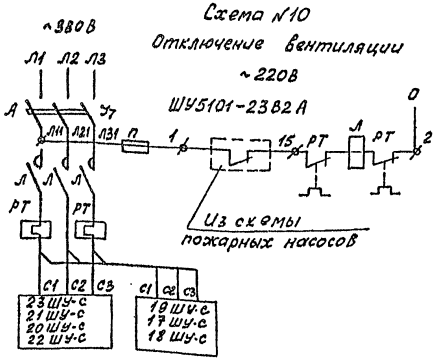

Кнопки пожарных кранов

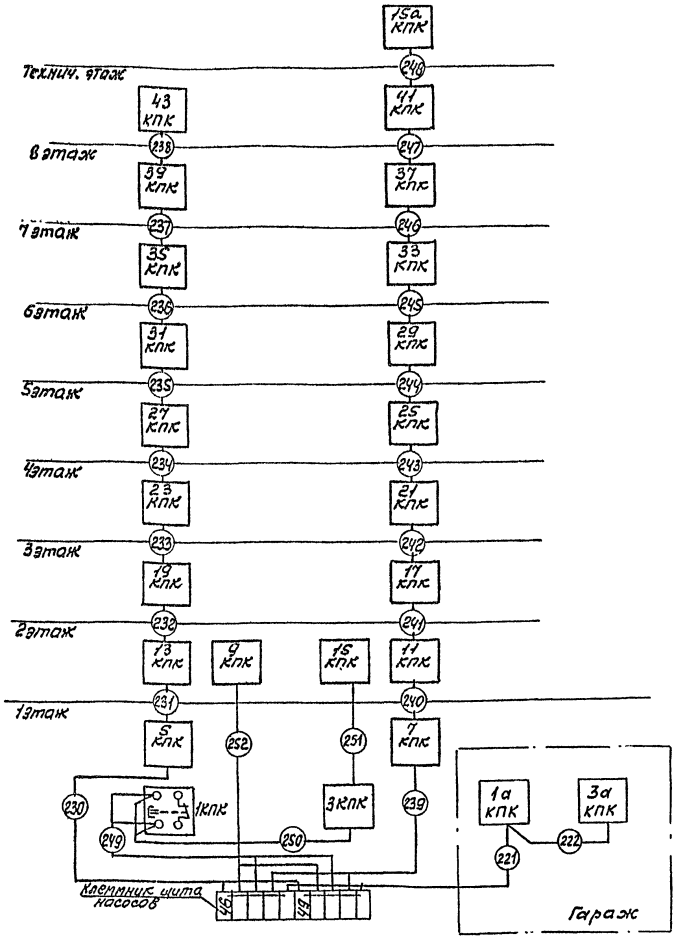

| | | | | | | | | |

Альбом III

Типовой проект

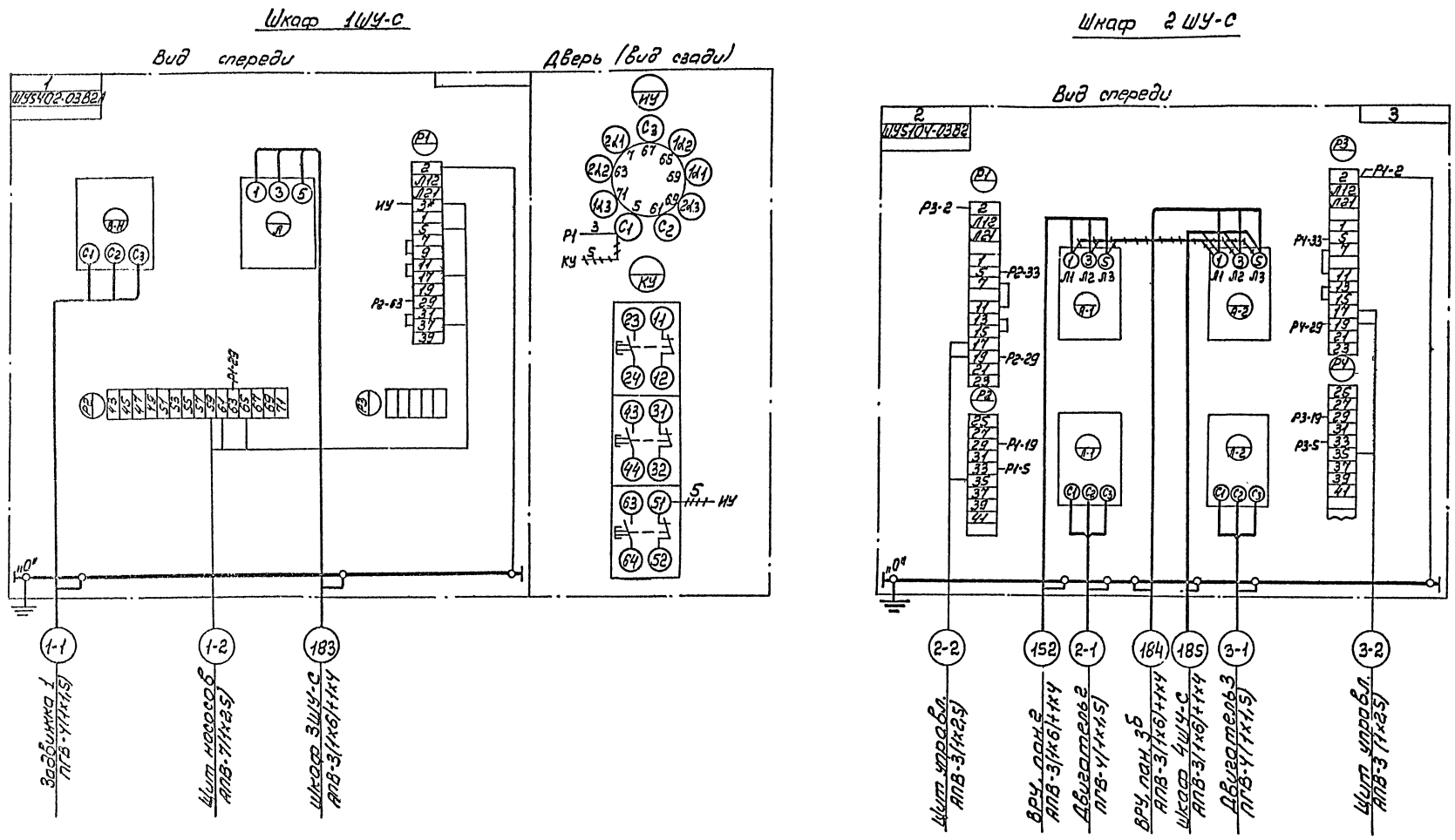

++++++ Демонтировать

* Домаркировать

Привязан				
	Начотд	Бенгин		
	Гл.инж.от.	Зуйков		
	Гл.инж.пр	Герман		
	Провер	Гильман		
Инв.№	Разраб.	Опанасенко		

262-26-1

Здание проектных организаций в конструкциях НИ-04 на 600 сотрудников

Стадия	Лист	Листов
Р	3-28	

Шкафы управления 1ШУ-С, 2ШУ-С. Схемы подключений

ЦНИИЭП зрелищных зданий и спортивных сооружений им. Б.С. Мезенцева

1009-05 формат 22г

Инв.№ подл. | Подп. и дата | Взам.инв.№

Альбом III

Типовой проект

Шкаф 3ШУ-С

Вид спереди

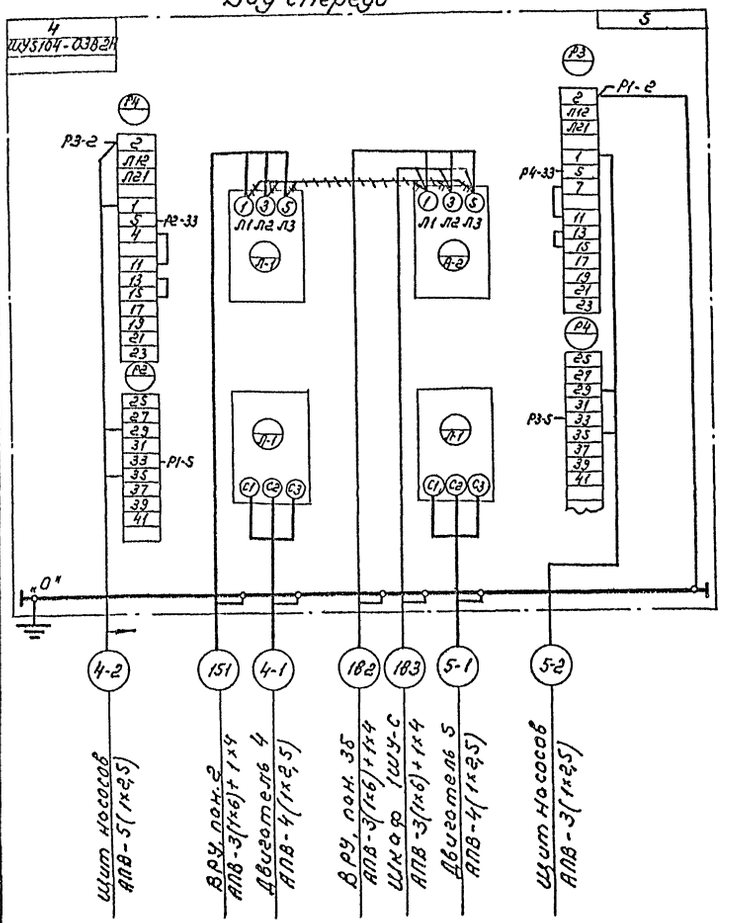

Шкаф 4ШУ-С

Вид спереди

Дверь (вид сзади)

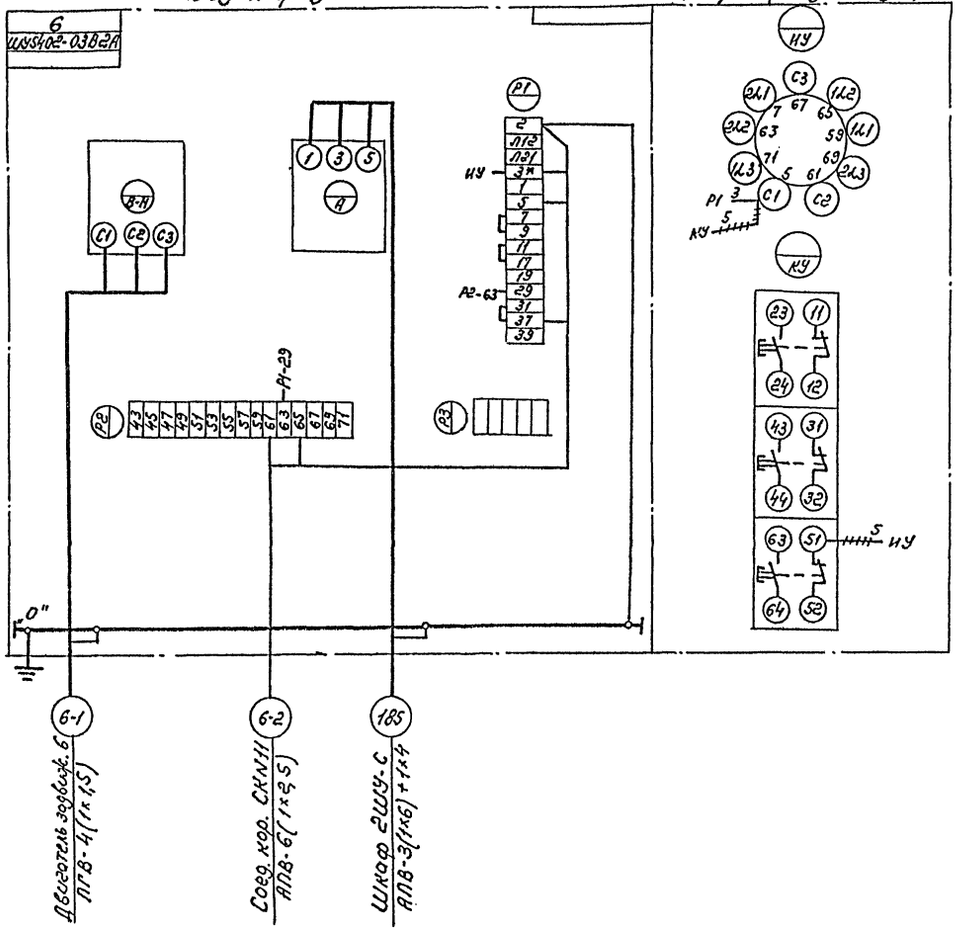

-////// - Демонтировать

* Домаркировать

Нач.отд.	Бенгин			
Гл.инж.от.	Зуйков			
Гл.инж.пр.	Герман			
Провер.	Гильман			
Разраб.	Опоносенко			

Привязан:

Инв. N

262-26-1

Здание проектных организаций в конструкциях ИИ-04 на 600 сотрудников

Стадия	Лист	Листов
Р	3-29	

Шкафы управления 3ШУ-С, 4ШУ-С схемы подключений.

Зрелищных зданий и спортивных сооружений им. В.С. Мезенцева

1009-05

Формат: 22Г

Инв. N подл. | Подпись и дата | Взам. инв. N

Альбом III

Типовой проект

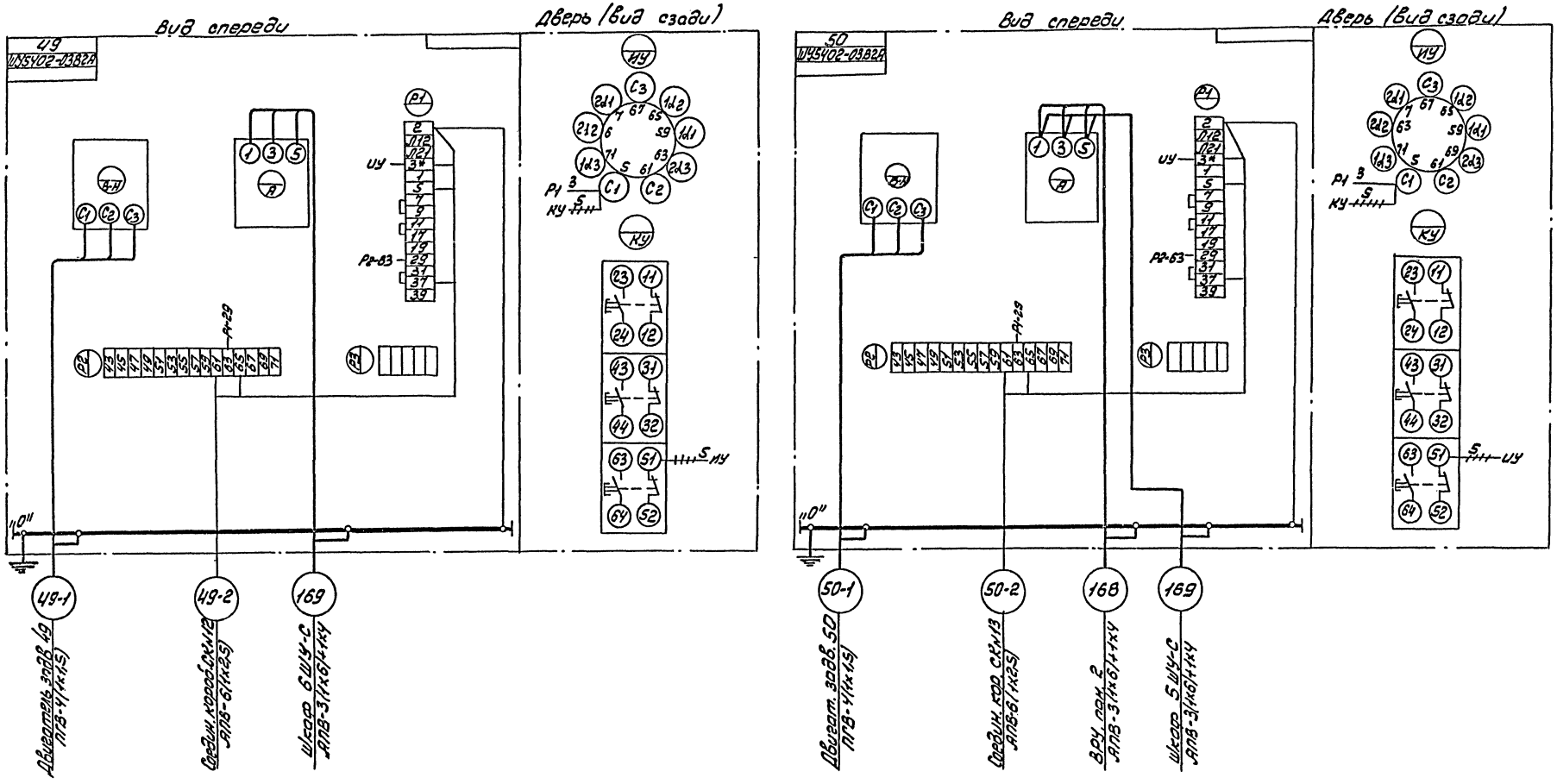

++++++ Демонтировать

* Домаркировать

Инв.№ подл.	Подп. и дата	Взам. инв.№			

Привязан

Инв.№

Нач.отд.	Бенгин	
Гл.инж.от.	Зуйков	
Гл.инж.пр.	Герман	
Провер.	Гильман	
Разраб.	Опоносенко	

262-26-1

Здание проектных организаций в конструкциях ИИ-04 на 600 сотрудников

Стадия	Лист	Листов
Р	3-30	

Шкафы управления 5ШУ-С, 6ШУ-С
Схемы подключений

ЦНИИЭП зрелищных зданий и спортивных сооружений им. Б.С. Мезенцева

Копировал: [signature] 1009-05 формат 22г

Альбом III

Типовой проект

Шкаф 8 ШУ-С

Вид спереди

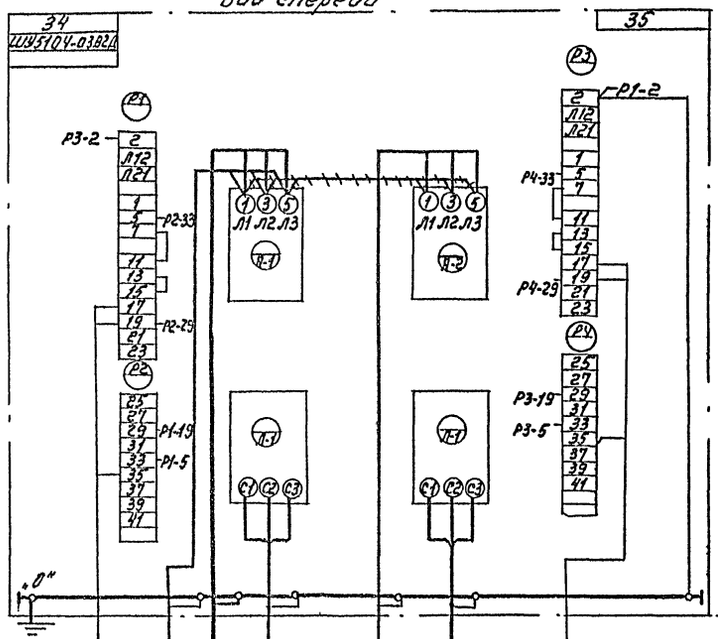

34-2 Щит управл. АПВ 3(1х2,5)

157 Шкаф 7ШУ-С АПВ3(7х6)+1х4

156 Шкаф 9ШУ-С АПВ3(4х6)+1х4

34-1 Двигатель 34 АПВ 4(1х2,5)

189 Шкаф 12 ШУ-С АПВ3(7х6)+1х10

35-1 Двигатель 35 АПВ 4(1х2,5)

35-2 Щит управления АПВ-3(7х2,5)

Шкаф 9 ШУ-С

Вид спереди

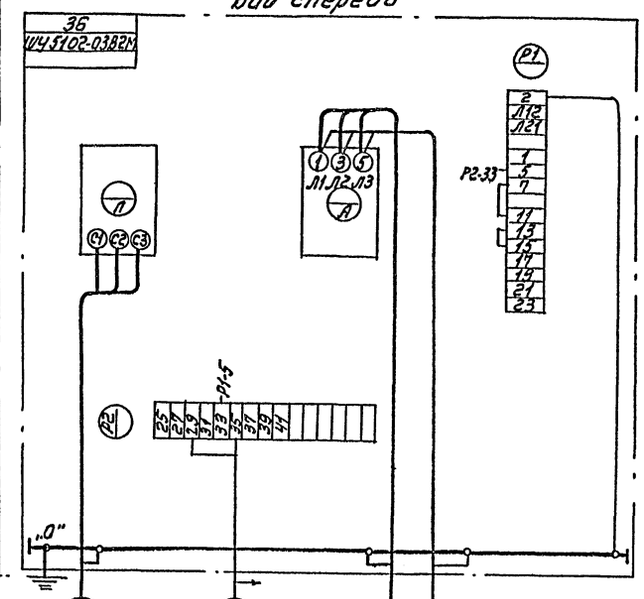

36-1 Двигатель 36 АПВ 4(1х2,5)

36-2 Щит управления АПВ3(7х2,5)

155 Шкаф 14 ШУ-С АПВ 3(7х6)+1х4

156 Шкаф 9 ШУ-С АПВ 3(7х6)+1х4

Шкаф 10 ШУ-С

Вид спереди

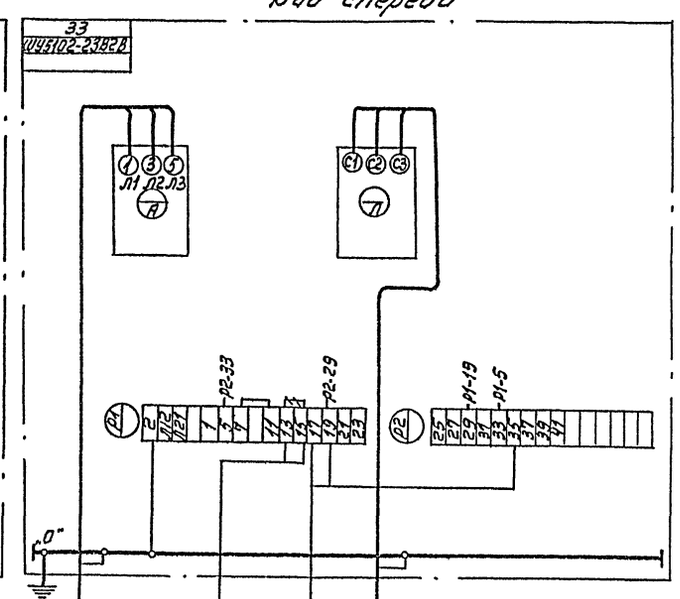

153 ВРУ панель 2 АПВ 3(7х35)+1х10

33-3 Щит насосов АПВ-2(7х2,5)

33-2 Щит управлен. АПВ3(7х2,5)

33-1 Двигатель 33 АПВ 3(7х6)+1х10

+++++++ Демонтировать

** Домаркировать

Инв. № подл. | Подпись и дата | Взам. инв. №

Привязан:						262-26-1
						Здание проектных организаций в конструкциях ИИ-04, на 600 сотрудников
						Стадия: Р; Лист: 3-31; Листов:
Инв. №			Гл. инж. пр.	Герман		Шкафы управления 8ШУ-С; 9ШУ-С; 10 ШУ-С схемы подключений
			Провер.	Гильман		
			Разраб.	Опанасенко		
						Зрелищных зданий и спортивных сооружений им. Е.С. Мелецкого

1009-05 формат: 22Л.

Альбом III

Типовой проект

Инв.№ подл. | Подп. и дата | Взам. инв.№

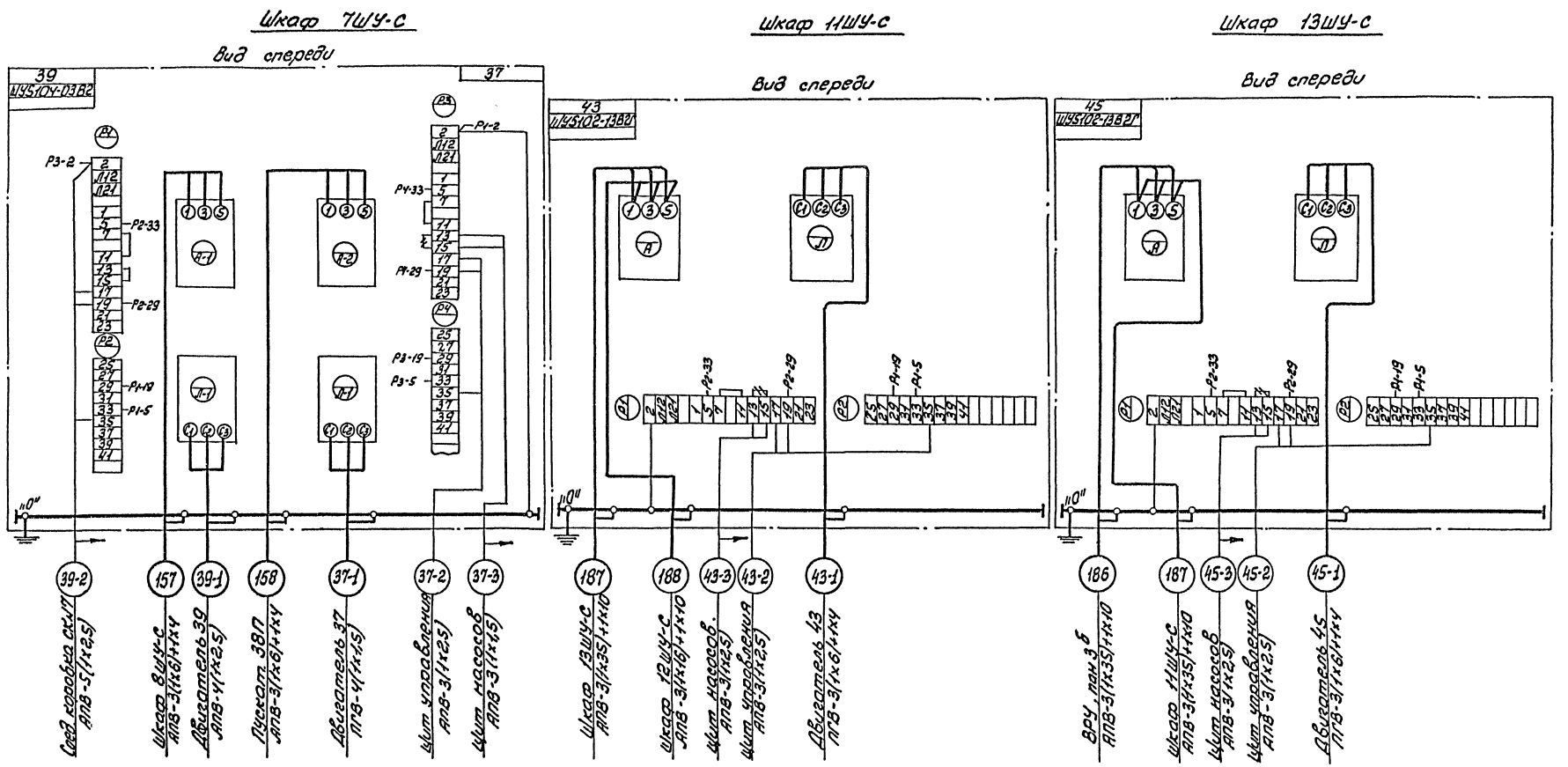

Привязан			
Инв.№			
Начотд	Бенгин		
Гл.инж.от	Зуйков		
Гл.инж.пр	Герман		
Провер	Гильман		
Разраб	Панасенко		

262-26-1

Здание проектных организаций в конструкциях НН-04 на 600 сотрудников

Стадия	Лист	Листов
Р	9-32	

Шкафы управления 7ШУ-С; 11ШУ-С; 13ШУ-С. Схемы подключений

Электрические задания и связь объектные сантехнические ВС Мезенцева

Копировал Гуш 1009-05 формат 22г

Альбом III

Типовой проект

Шкаф 12 ШУ-С

Вид спереди

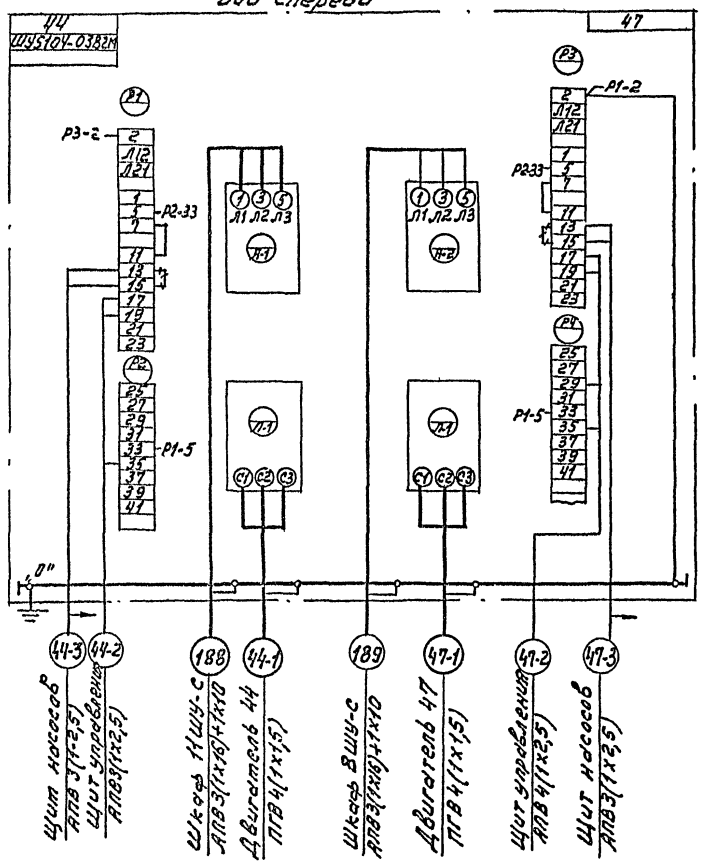

Шкаф 25 ШУ-С

Вид спереди

Дверь (вид сзади)

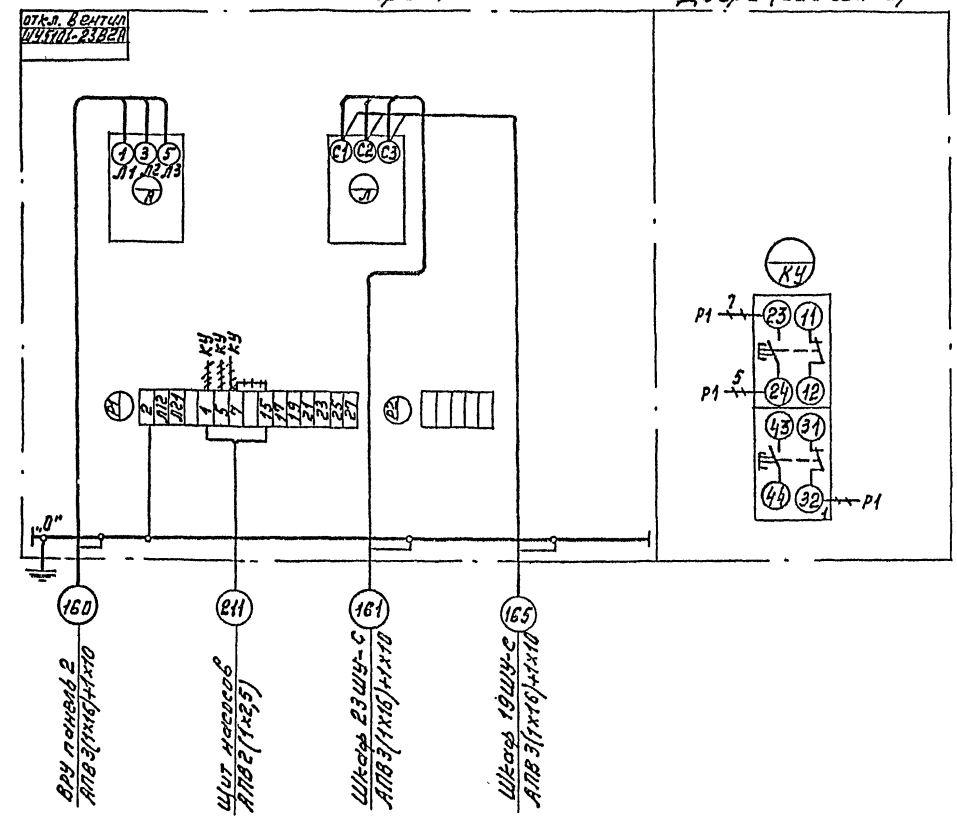

Инв. № подл. | Подпись и дата | Взам. инв. №

Привязан:				262-26-1	
				Здание проектных организаций в конструкциях ШУ-04 на 600 сотрудников	
				Стадия: Р	Лист: 3-33	Листов:
Гл. инж. пр.	Герман			Шкафы управления 12ШУ-С, 23ШУ-С Схемы подключений	ЗРЕЛИЩНЫХ ЗДАНИЙ И СПОРТИВНЫХ СООРУЖЕНИЙ им. В.С. Мезенцева
Провер.	Гильман				
Разраб.	Опанасенко				
Инв. №					

1009-05

Формат: 32Г

Альбом III

Типовой проект

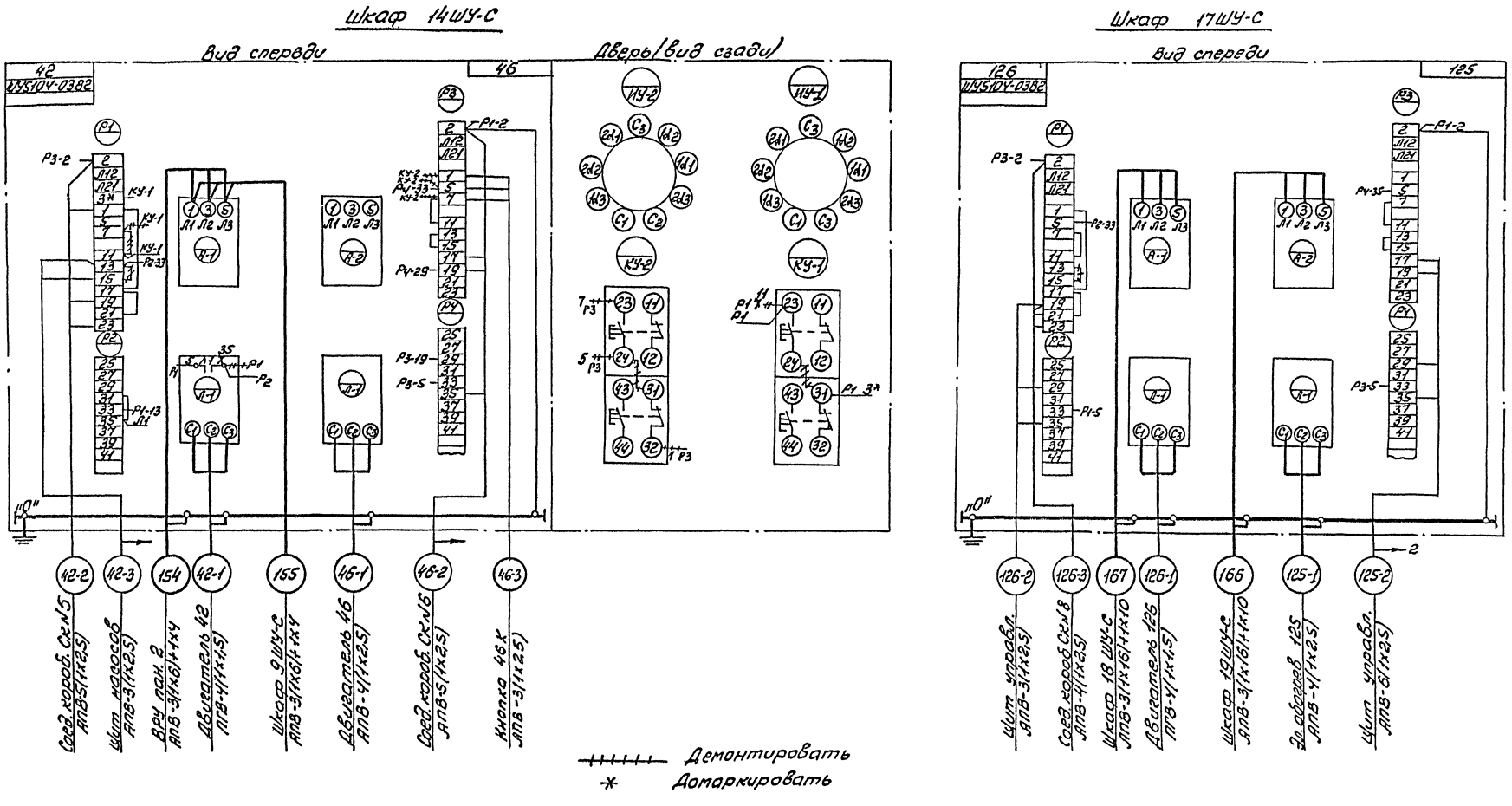

Инв.№ подл.	Подп. и дата	Взам. инв.№

Привязан

Инв.№

Нач.отд.	Бенгин	
Гл.инж.от.	Зуйков	
Гл.инж.пр.	Герман	
Провер.	Гильман	
Разраб.	Опаносенко	

262-26-1

Здание проектных организаций в конструкциях ИН-04 на 600 сотрудников

Стадия	Лист	Листов
Р	Э-34	

Шкафы управления 14ШУ-С; 17ШУ-С
Схемы подключений

Зрелищных зданий и спортивных сооружений им. Б.С. Мезенцева

Копировал: 1009-05 формат 22г

Альбом III

Типовой проект

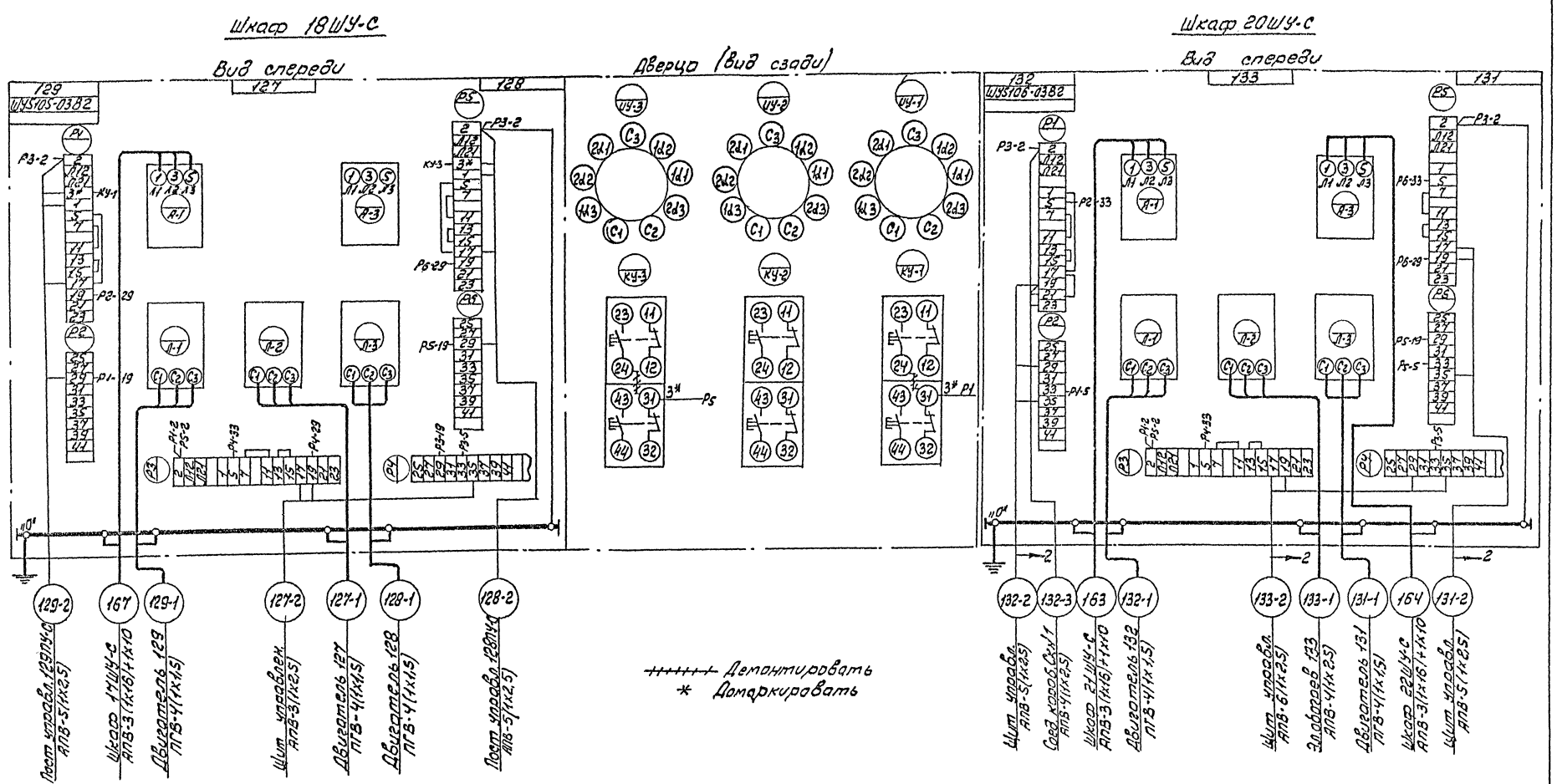

Инв.№ подл.	Подп. и дата	Взам. инв.№

Привязан

Инв.№

Нач.отд.	Бенгин	
Гл.инжен.	Зуйков	
Гл.инжпр.	Герман	
Провер.	Гильман	
Разраб.	Оланасенко	

262-26-1

Здание проектных организаций в конструкциях ИИ-04 на 600 сотрудников

Стадия	Лист	Листов
Р	9-35	

Шкафы управления 18ШУ-С, 20ШУ-С

Схемы подключений

Зрелищных зданий и спортивных сооружений Семезенцева

Копировал: 1009-05 формат 22

Альбом III

Типовой проект

Инв. № подл. | Подпись и дата | Взам. инв. №

Шкаф 19ШУ-С

Вид спереди

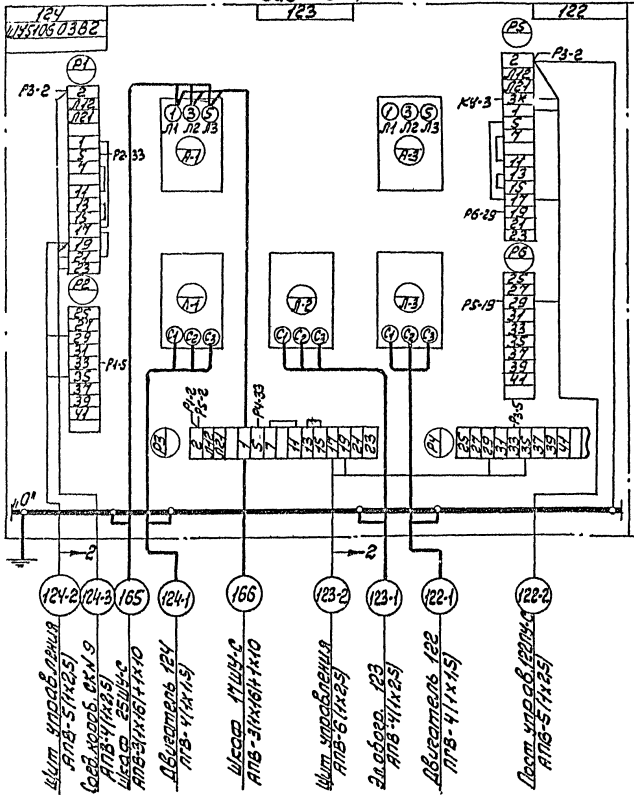

Дверца (Вид сзади)

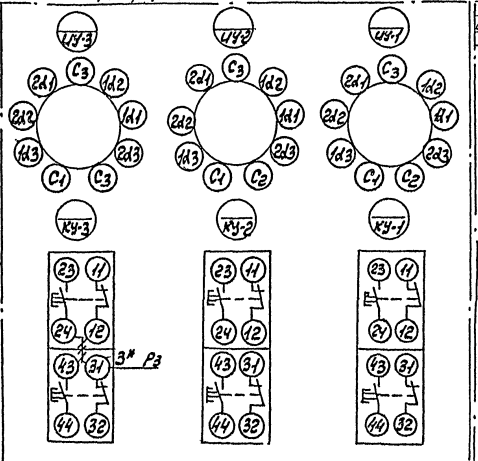

Шкаф 21ШУ-С

Вид спереди

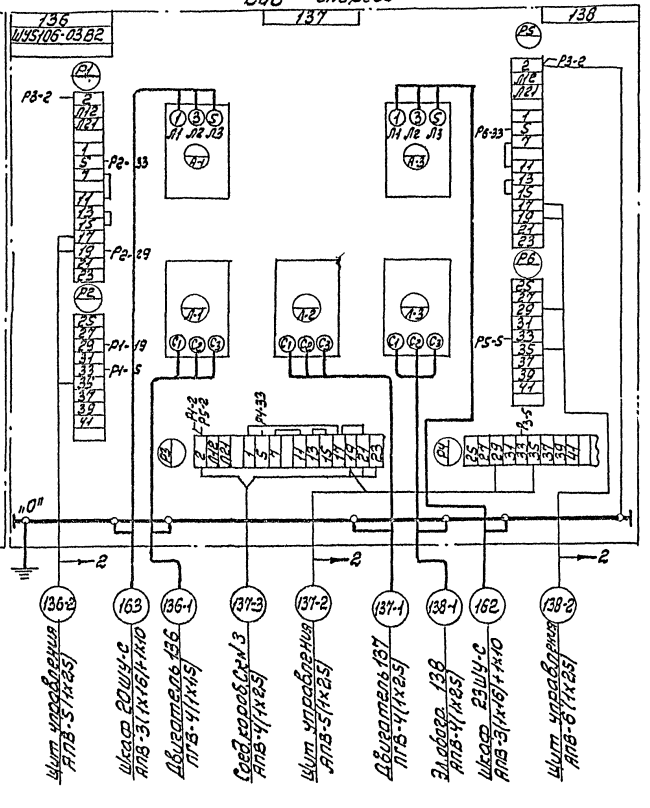

Щит управления АПВ-5(1х25)

Шкаф 20ШУ-С АПВ-31(1х16)+1х10

Двигатель 136 ПГВ-4(1х25)

Соед. коробка №3 АПВ-4(1х25)

Щит управления АПВ-5(1х25)

Двигатель 137 ПГВ-4(1х25)

Задвига 138 АПВ-4(1х25)

Шкаф 23ШУ-С АПВ-3(1х16)+1х10

Щит управления АПВ-6(1х25)

Соед. коробка №1 АПВ-5(1х25)

Шкаф 19ШУ-С АПВ-31(1х16)+1х10

Двигатель 124 ПГВ-4(1х25)

Щит управления АПВ-6(1х25)

Задвига 123 АПВ-4(1х25)

Двигатель 122 ПГВ-4(1х25)

Соед. коробка №2 АПВ-5(1х25)

++++++ Демонтировать

* Домаркировать

Привязан				262-26-1	
				Здание проектных организаций в конструкциях НН-ОУ на 600 сотрудников	
	Начальник	Бенгин		Стадия Р	Лист 3-36	Листов
	Гл.инж.	Зубков				
	Гл.инж.пр.	Герман				
	Гл.архитектор	Гильман				
	Разраб.	Уланцева		Шкафы управления 19ШУ-С; 21ШУ-С. Схемы подключений		Гипрокаучук Здание 2 корпуса с кол. сооружениями без техэтажей
Инв. №						

Копировал: Фишер/1009-05 Формат А2

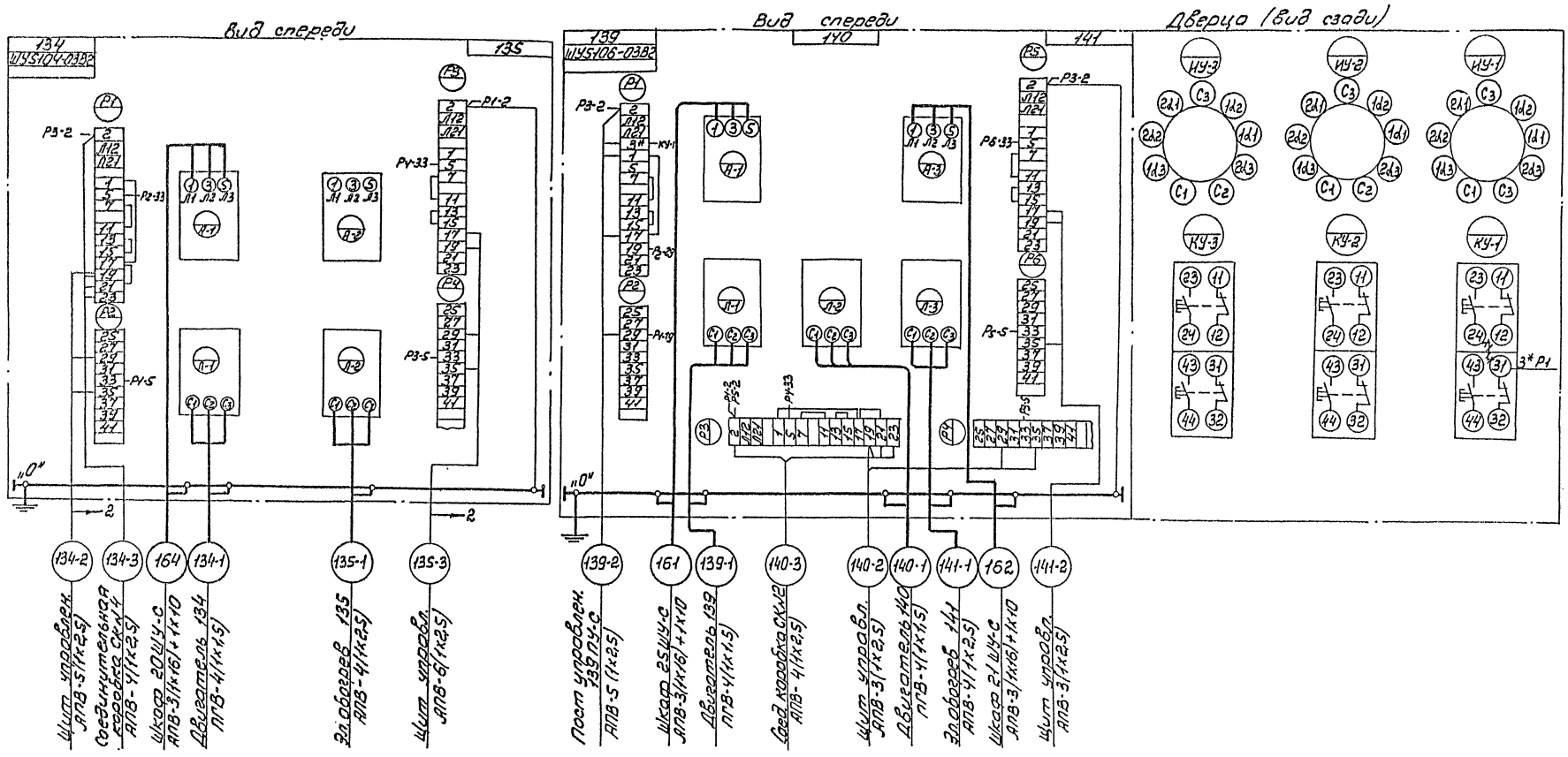

++++++ Демантировать
* Домаркировать

Альбом III

Типовой проект

Инв.№ подл.	Подп. и дата	Взам.инв.№

Привязан			
Инв.№			
Начотд.	Бенгин		
Гл.инж.пр.	Зуйков		
Гл.инж.пр.	Герман		
Провер.	Гильман		
Разраб.	Опанасенко		

262-26-1

Здание проектных организаций в конструкциях ИИ-04 на 600 сотрудников.

Стадия	Лист	Листов
Р	3-37	

Шкафы управления 22ШУ-С; 23ШУ-С. Схемы подключений

Зрелищных зданий и спортивных сооружений им. Б.С. Мезенцева

Копировал: 1009-05 формат 22г

Типовой проект

Альбом III

Вид сверди

Дверь не показана

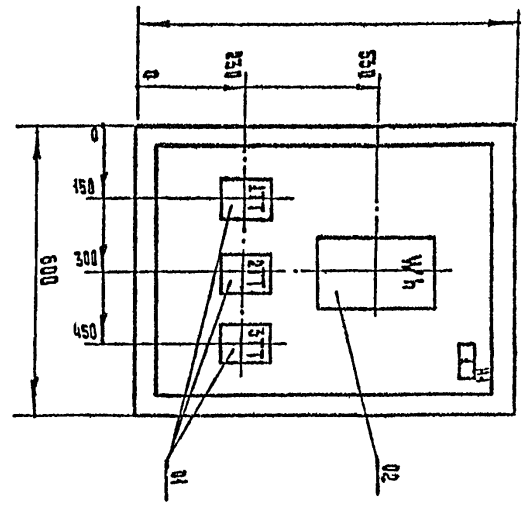

1. Глубина шкафа 350 мм.
2. В дверце шкафа предусмотреть окно против шкалы счётчика.
3. Технические данные электрооборудования - лист Э-39
4. Перечень надписей - лист Э-40
5. Схема соединений - лист Э-41
6. По данному чертежу изготовить два шкафа.

Инв.№ подл. | Подпись и дата | Взам. инв.№

Инв.№

Привязан

Нач. отд.	Беглян		
Гл.инж.пр.	Герман		
Проверил	Гилькман		
Разработал	Ольчаченко		

Здание проектных организаций в конструкциях ИИ-04 на 600 сотрудников

Шкаф учета навесной 26ШУ-С(23ШУ-С)

Общий вид.

Стадия	Лист	Листов
Р	Э-38	

ГПИ и ПИ Электромонтажных заготовительных предприятий и сборных конструкций им. В.С. Лебенцева

Формат А1

Типовой проект 262-26-1 Альбом III

1009-05

Инв.№ подл. | Подпись и дата | Взам. инв.№

Гл.инж.пр.	Герман					
Проверил	Гилькман					
Разработал	Ольчаченко					

Здание проектных организаций в конструкциях ИИ-04 на 600 сотрудников

Шкаф учета навесной 26ШУ-С(23ШУ-С)

Перечень надписей.

Стадия	Лист	Листов
Р	Э-39	

ГПИ и ПИ Электромонтажных заготовительных предприятий и сборных конструкций им. В.С. Лебенцева

Формат А1

Формат			
Зона			
Позиц.			
Обозначение	Наименование	Кол.-во	Примечан.
	Н1	1	
ПТТ, 2ТТ, 3ТТ	Трансформатор тока ТК-20, - 380 В, 200/5 катушечный	3	
	Счетчик активной энергии САЧУ-И672М ~380В, 5А, для четырехпроводной системы, для вкл. через трансформатор тока.	1	

Панель | Строка | Надпись | Позиционное обозначение | Место надписи | Текст | Табличка | Кол.-во | Вид шрифта | Заготовка

		1	
	26ШУ-С (23ШУ-С)	1	

Типовой проект

Альбом III

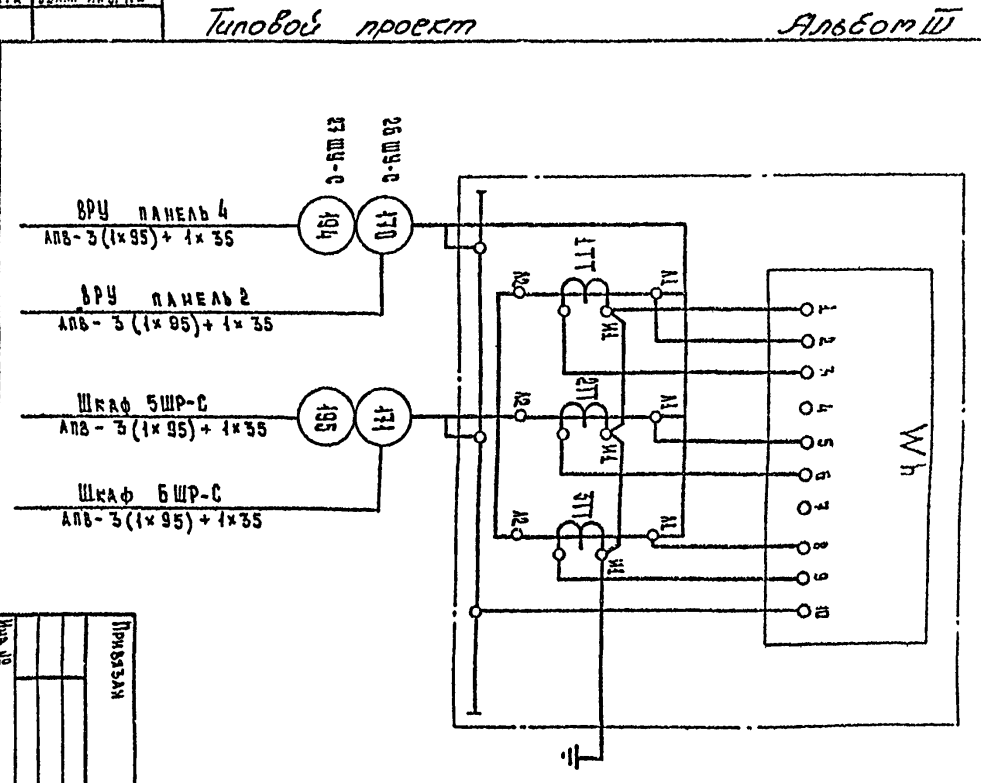

Инв.№ подл. | Подпись и дата | Взам. инв.№

Инв.№

Привязан

Нач. отд.	Беглян		
Гл.инж.пр.	Герман		
Проверил	Гилькман		
Разработал	Ольчаченко		

Здание проектных организаций в конструкциях ИИ-04 на 600 сотрудников

Шкаф учета навесной 26ШУ-С(23ШУ-С)

Схема соединений.

Стадия	Лист	Листов
Р	Э-41	

ГПИ и ПИ Электромонтажных заготовительных предприятий и сборных конструкций им. В.С. Лебенцева

Формат А1

Альбом III

Типовой проект

№ кабеля, провода или трубы	Трасса: Начало	Трасса: Конец	Проходы: через трубы	Проходы: через ящики протяжные	Трубы: Расчетная длина, м	Трубы: Условный проход, мм	Кабели, провода по проекту: Марка	Кабели, провода по проекту: Число жил и сечение	Кабели, провода по проекту: Расчетн. длина + 10%, м	Кабели, провода проложено: Марка	Кабели, провода проложено: Число жил и сечение	Кабели, провода проложено: Длина, м
1	2	3	4	5	6	7	8	9	10	11	12	13
		Питающая		сеть								
151	2 ВРУ, панель 2	Шкаф 3ШУ-С	п151		50	20	АПВ	3(1х6)+	175			
								+1х4	59			
152	2 ВРУ, панель 2	Шкаф 2ШУ-С	п152		50	20	АПВ	3(1х6)+	175			
								+1х4	59			
153	2 ВРУ, панель 2	Шкаф 10ШУ-С	п153		40	40	АПВ	3(1х35)+	142			
								+1х10	47			
154	2 ВРУ, панель 2	Шкаф 14ШУ-С	п154		15	20	АПВ	3(1х6)+	60			
								+1х4	26			
155	Шкаф 14ШУ-С	Шкаф 9ШУ-С	п155		34	20	АПВ	3(1х6)+	122			
								+1х4	41			
156	Шкаф 9ШУ-С	Шкаф 8ШУ-С	п156		13	20	АПВ	3(1х6)+	53			
								+1х4	18			
157	Шкаф 8ШУ-С	Шкаф 7ШУ-С	п157		3	20	АПВ	3(1х6)+	20			
								+1х4	7			
158	Шкаф 7ШУ-С	Магн. пускатель 3ВП	п158		10	20	АПВ	3(1х6)+	43			
								+1х4	14			
160	2 ВРУ, панель 2	Шкаф 25 ШУ-С	п160		3	40	АПВ	3(1х16)+	20			
								+1х10	7			
161	Шкаф 25 ШУ-С	Шкаф 23 ШУ-С	п161		58	40	АПВ	3(1х16)+	201			
								+1х10	67			
162	Шкаф 23 ШУ-С	Шкаф 21 ШУ-С	п162		3	40	АПВ	3(1х16)+	20			
								+1х10	7			
163	Шкаф 21 ШУ-С	Шкаф 20 ШУ-С	п163		3	40	АПВ	3(1х16)+	20			
								+1х10	7			
164	Шкаф 20 ШУ-С	Шкаф 22 ШУ-С	п164		3	40	АПВ	3(1х16)+	20			
								+1х10	7			
165	Шкаф 25 ШУ-С	Шкаф 19 ШУ-С	п165		60	40	АПВ	3(1х16)+	210			
								+1х10	70			
166	Шкаф 19ШУ-С	Шкаф 17ШУ-С	п166		12	40	АПВ	3(1х16)+	50			
								+1х10	16			
167	Шкаф 17ШУ-С	Шкаф 18 ШУ-С	п167		3	40	АПВ	3(1х16)+	20			
								+1х10	7			
168	2 ВРУ, панель 2	Шкаф 6 ШУ-С	п168		19	20	АПВ	3(1х6)+	73			
								+1х4	24			
169	Шкаф 6 ШУ-С	Шкаф 5 ШУ-С	п169		22	20	АПВ	3(1х6)+	83			
								+1х4	27			
170	2 ВРУ, панель 2	Шкаф 26 ШУ-С	т170		5	80	АПВ	3(1х95)+	27			
								+1х35	9			
171	Шкаф 26 ШУ-С	Шкаф 6 ШР-С	т171		52	80	АПВ	3(1х95)+	181			
								+1х35	60			
172	Шкаф 6 ШР-С	Шкаф 8 ШР-С	т172		14	80	АПВ	3(1х95)+	56			
								+1х35	19			

1	2	3	4	5	6	7	8	9	10	11	12	13
173	2 ВРУ, панель 2	1 ВУ (Лифт №1)	п173		45	50	АПВ	3(1х50)+	159			
								+1х16	53			
174	1 ВУ	4 ВУ (Лифт №4)	п174		6	50	АПВ	3(1х50)+	30			
								+1х16	10			
175	2 ВРУ, панель 3а	Кинопроекционная	п175		24	20	АПВ	3(1х4)+	90			
								+1х2,5	30			
176	2 ВРУ, панель 3а	Радиоузел (216Ш)	п176		35	20	АПВ	3(1х6)+	125			
								+1х4	42			
177	Радиоузел	Питающее устройст. АТС	п177		3	20	АПВ	2(1х6)	13			
178	2 ВРУ, панель 3а	1 ВБ	п178		3	20	АПВ	2(1х2,5)	13			
179	1 ВБ	Приемная станция пожарной сигнализ.			5	20	ПГВ	2(1х1,5)	30			
180	2 ВРУ, панель 3а	Щит управления	т180		5	20	АПВ	2(1х2,5)	30			
182	2 ВРУ, панель 3а	Шкаф 3ШУ-С	п182		50	20	АПВ	3(1х6)+	194			
								+1х4	69			
183	Шкаф 3ШУ-С	Шкаф 1ШУ-С	п183		4	20	АПВ	3(1х6)+	23			
								+1х4	8			
184	2 ВРУ, панель 3б	Шкаф 2ШУ-С	п184		56	20	АПВ	3(1х6)+	194			
								+1х4	64			
185	Шкаф 2 ШУ-С	Шкаф 4ШУ-С	п185		5	20	АПВ	3(1х6)+	27			
								+1х4	9			
186	2 ВРУ, панель 3б	Шкаф 13 ШУ-С	п186		12	50	АПВ	3(1х35)+	50			
								+1х10	17			
187	Шкаф 13 ШУ-С	Шкаф 11 ШУ-С	п187		7	50	АПВ	3(1х35)+	33			
								+1х10	11			
188	Шкаф 11 ШУ-С	Шкаф 12 ШУ-С	п188		3	40	АПВ	3(1х16)+	20			
								+1х10	7			
189	Шкаф 12 ШУ-С	Шкаф 8 ШУ-С	п189		36	40	АПВ	3(1х16)+	129			
								+1х10	43			
190	2 ВРУ, панель 3б	Шкаф 1 ШР-С	п190		30	40	АПВ	3(1х10)+	109			
								+1х6	36			
191	2 ВРУ, панель 3б	Шкаф 4 ШР-С	п191		15	40	АПВ	3(1х10)+	60			
								+1х6	20			
192	2 ВРУ, панель 4	Шкаф 3 ШР-С	п192		18	40	АПВ	3(1х10)+	70			
								+1х6	23			
193	Шкаф 3 ШР-С	Шкаф 2 ШР-С	п193		25	40	АПВ	3(1х10)+	93			
								+1х6	31			
194	2 ВРУ, панель 4	Шкаф 27ШУ-С	т194		3	80	АПВ	3(1х95)+	30			
								+1х35	10			
195	Шкаф 27ШУ-С	Шкаф 5 ШР-С	т195		53	80	АПВ	3(1х95)+	193			
								+1х35	64			
196	Шкаф 5 ШР-С	Шкаф - 7 ШР-С	т196		20	80	АПВ	3(1х95)+	76			
								+1х35	25			
197	Шкаф 7ШР-С	Шкаф 9 ШР-С	т197		21	80	АПВ	3(1х95)+	80			
								+1х35	27			

Инв. № подл. | Подпись и дата | Взам. инв. №

Привязан:

Инв. №

Нач. отд.	Бенгин	
Гл. инж. отд.	Зуйков	
Гл. инж. пр.	Герман	
Провер.	Гильман	
Разраб.	Алексеенко	

262-26-1

Здание проектных организаций в конструкциях ЦИ-04 на 600 сотрудников

Стадия	Лист	Листов
Р	Э-42	

Кабельный журнал
Начало

ЦНИИЭП зрелищных зданий и спортивных сооружений им. Б.С. Мезенцева

1009-05 Формат 22Г

Альбом III

Типовой проект

№ кабеля провода или трубы	Трасса: Начало	Трасса: Конец	Проходы: через трубы	Проходы: через ящики протяжные	Трубы: Расчетная длина, м	Трубы: Условный проход, мм	Кабели, провода по проекту: Марка	Кабели, провода по проекту: Число жил и сечение	Кабели, провода по проекту: Расчетн. длина + 10%, м	Проложено: Марка	Проложено: Число жил и сечение	Проложено: Длина, м
1	2	3	4	5	6	7	8	9	10	11	12	13
198	2 ВРУ, панель 4	2 ВУ (лифт N2)	п198		45	50	АПВ	3(1х50)+	158			
								+1х16	53			
199	2 ВУ	3 ВУ (лифт N3)	п199		6	50	АПВ	3(1х50)+	30			
								+1х16	10			
200	2 ВРУ, панель 4	Кинопроекционная	п200		24	20	АПВ	3(1х4)+	90			
								+1х2,5	30			
201	2 ВРУ, панель 4	Радиоузел (215Ш)	п201		35	20	АПВ	3(1х6)+	125			
								+1х4	42			
202	215 Ш	Питающее устройство (АТС)	п202		3	20	АПВ	2(1х6)	13			
203	2 ВРУ, панель 4	2 ВБ	п203		4	20	АПВ	2(1х2,5)	16			
204	2 ВБ	Приемная станция пожарной сигнализ.	п204		5	20	ПГВ	2(1х1,5)	18			
205	2 ВРУ, панель 4	Щит системы П-4	п205		12	20	АПВ	3(1х6)	50			
206	Щит системы П-4	Щит системы П-3	п206		3	20	АПВ	3(1х6)	20			
207	Щит системы П-3	Щит системы П-2	п207		3	20	АПВ	2(1х6)	14			
208	Щит системы П-2	Щит насосов	п208		40	20	АПВ	2(1х6)	95			
209	2 ВРУ, панель 4	Щит системы П-1	п209		32	20	АПВ	2(1х6)	77			
210	Щит системы П-1	Щит системы У-1	п210		13	20	АПВ	2(1х6)	36			
211	Шкаф 25 ШУ-С	Щит насосов	т211		42	20	АПВ	2(1х2,5)	99			
212	Шкаф 4 ШР-С	Шкаф 15 ШУ-С	п212		15	20	АПВ	4(1х2,5)	80			
213	2 ВРУ, панель 4	1 ЩАО	п213		16	20	АПВ	3(1х6)+	66			
								+1х4	22			
214	Шкаф 6 ШР-С	Щиток 2 ЩО	п214		5	80	АПВ	3(1х95)+	23			
								+1х35	7			
	Распределительная сеть											
1-1	Шкаф 1 ШУ-С	Задвижка 1	п1-1		3	20	ПГВ	4(1х1,5)	26			
1-2	Шкаф 1 ШУ-С	Щит насосов	п1-2		7	20	АПВ	7(1х2,5)	77			
2-1	Шкаф 2 ШУ-С	Двигатель 2	п2-1		3	20	АПВ	4(1х2,5)	26			
2-2	Шкаф 2 ШУ-С	Щит управления	т2-2		43		АПВ	3(1х2,5)	152			
3-1	Шкаф 2 ШУ-С	Двигатель 3	п3-1		3	20	ПГВ	4(1х1,5)	26			
3-2	Шкаф 2 ШУ-С	Щит управления	т2-2				АПВ	3(1х2,5)	152			
4-1	Шкаф 3 ШУ-С	Двигатель 4	п4-1		4	20	АПВ	4(1х2,5)	30			
4-2	Шкаф 3 ШУ-С	Щит насосов	п4-2		45	20	АПВ	5(1х2,5)	264			
5-1	Шкаф 3 ШУ-С	Двигатель 5	п5-1		4	20	АПВ	4(1х2,5)	30			
5-2	Шкаф 3 ШУ-С	Щит насосов	т5-2		7	20	АПВ	3(1х2,5)	33			
6-1	Шкаф 4 ШУ-С	Задвижка 6	п6-1		8	20	ПГВ	4(1х1,5)	48			
6-2	Шкаф 4 ШУ-С	Соединительная коробка СК N11	п6-2		9	20	АПВ	6(1х2,5)	79			

1	2	3	4	5	6	7	8	9	10	11	12	13
		Мастерские										
10-1	Шкаф 1 ШР-С	Розетка 10Ш	п10-1	КП	20	20	АПВ	4(1х2,5)	100			
11-1	Розетка 10Ш	Розетка 11Ш	п11-1		3	20	АПВ	3(1х2,5)	17			
12-1	Шкаф 1 ШР-С	Шкаф сушильн. 12	п12-1	КП	16	20	АПВ	4(1х2,5)	88			
13-1	Шкаф 1 ШР-С	Розетка 13Ш	п13-1	КП	15	20	АПВ	4(1х2,5)	80			
14-1	Шкаф 1 ШР-С	Станок 14	п14-1	КП	12	20	АПВ	4(1х2,5)	66			
15-1	Розетка 16 Ш	Розетка 15Ш	п15-1		3	20	АПВ	4(1х2,5)	27			
16-1	Шкаф 1 ШР-С	Розетка 16Ш	п16-1	КП	14	20	АПВ	4(1х2,5)	75			
17-1	Розетка 18Ш	Розетка 17Ш	п17-1		9	20	АПВ	4(1х2,5)	53			
18-1	Розетка 15Ш	Розетка 18Ш	п18-1		3	20	АПВ	4(1х2,5)	17			
19-1	Шкаф 1 ШР-С	Розетка 19Ш	п19-1		4	20	АПВ	4(1х2,5)	31			
20-1	Розетка 19Ш	Розетка 20Ш	п20-1		3	20	АПВ	3(1х2,5)	17			
21-1	Шкаф 1 ШР-С	Розетка 21Ш	п21-1		9	20	АПВ	3(1х2,5)	40			
22-1	Розетка 21Ш	Розетка 22Ш	п22-1		3	20	АПВ	3(1х2,5)	17			
23-1	Шкаф 1 ШР-С	Станок 23	п23-1		12	20	АПВ	4(1х2,5)	66			
24-1	Шкаф 1 ШР-С	Станок 24	п24-1		14	20	АПВ	4(1х2,5)	75			
25-1	Шкаф 1 ШР-С	Розетка 25Ш	п25-1		14	20	АПВ	3(1х2,5)	56			
26-1	Шкаф 1 ШР-С	Вентилятор Р-1	п26-1		13	20	АПВ	4(1х2,5)	70			
		Светокопия										
30-1	Шкаф 2 ШР-С	Станок 30	п30-1		6	20	АПВ	4(1х2,5)	44			
31-1	Шкаф 2 ШР-С	Станок 31	п31-1		4	20	АПВ	4(1х2,5)	32			
32-1	Шкаф 2 ШР-С	Розетка 32Ш	п32-1		5	20	АПВ	3(1х2,5)	27			
		Машинный зал N1										
33-1	Шкаф 10 ШУ-С	Двигатель 33	п33-1		5	40	ПГВ	3(1х16)+	26			
								+1х10	10			
33-2	Шкаф 10 ШУ-С	Щит управления	т33-2		34	20	АПВ	3(1х2,5)	121			
33-3	Шкаф 10 ШУ-С	Щит насосов	т33-3		45	20	АПВ	2(1х2,5)	105			
34-1	Шкаф 8 ШУ-С	Двигатель 34	п34-1		11	20	АПВ	3(1х2,5)	57			
34-2	Шкаф 8 ШУ-С	Щит управления	т34-2		35	40	АПВ	3(1х2,5)	125			
35-1	Шкаф 8 ШУ-С	Двигатель 35	п35-1		8	20	АПВ	4(1х2,5)	36			
35-2	Шкаф 8 ШУ-С	Щит управления	т34-2				АПВ	3(1х2,5)	125			
36-1	Шкаф 9 ШУ-С	Двигатель 36	п36-1		5	20	АПВ	4(1х2,5)	26			
36-2	Шкаф 9 ШУ-С	Щит управления	т36-2	1 ЯП	7	20	АПВ	3(1х2,5)	36			
			т33-2						118			

Инв. № подл. | Подпись и дата | Взам. инв. №

Привязан:

Инв. №

Нач. отд.	Бенгин	
Гл. инж. отд.	Зуйков	
Гл. инж. пр.	Герман	
Проверил	Гильман	
Разраб.	Стонансенко	

262-26-1

Здание проектных организаций в конструкциях ИИ-04 на 600 сотрудников

Стадия	Лист	Листов
Р	Э-43	

Кабельный журнал
Продолжение 1

Зрелищных зданий и спортивных сооружений им. Б.С. Мезенцева

1009-05 формат 22Г

№ кабеля по проекту для трассы	Трасса: Начало	Трасса: Конец	Проходы: через трубы	Проходы: через щели, проемы	Трубы: расчетная длина, м	Трубы: условный проход, мм	Кабели, провода по проекту: Марка	Кабели, провода по проекту: число жил и сечение	Кабели, провода по проекту: расчетная длина + 10%, м	Проложено: Марка	Проложено: число жил и сечение	Проложено: длина, м
1	2	3	4	5	6	7	8	9	10	11	12	13
37-1	Шкаф 7ШУ-С	Двигатель 37	п37-1		6	20	ПГВ	4(1х1,5)	40			
37-2	Шкаф 7 ШУ-С	Щит управления	т37-2		7	20	АПВ	3(1х2,5)	36			
			т34-2		—	—			125			
37-3	Шкаф 7ШУ-С	Щит насосов	т37-3		47	20	АПВ	3(1х2,5)	165			
38-1	Магн. пускатель 38П	Двигатель 38	п38-1		3	20	ПГВ	4(1х1,5)	26			
39-1	Шкаф 7ШУ-С	Двигатель 39	п39-1		3	20	АПВ	4(1х2,5	26			
39-2	Шкаф 7 ШУ-С	Соединительная коробка СК N4	п39-2		3	20	АПВ	5(1х2,5)	33			
		Машинный зал №2										
42-1	Шкаф 14ШУ-С	Двигатель 42	п42-1		4	20	ПГВ	4(1х2,5)	31			
42-2	Шкаф 14ШУ-С	Соединительная коробка СК N5	п42-2		4	20	АПВ	3(1х2,5)	23			
42-3	Шкаф 14 ШУ-С	Щит насосов	т42-3		37	40	АПВ	3(1х2,5)	132			
43-1	Шкаф 11 ШУ-С	Двигатель 43	п43-1		5	20	ПГВ	3(1х16)+	35			
								+1х4	12			
43-2	Шкаф 11ШУ-С	Щит управления	т43-2		13	20	АПВ	3(1х2,5)	53			
43-3	Шкаф 11ШУ-С	Щит насосов	т43-3		31	20	АПВ	3(1х2,5)	112			
44-1	Шкаф 12 ШУ-С	Двигатель 44	п44-1		3	20	ПГВ	4(1х1,5)	27			
44-2	Шкаф 12 ШУ-С	Щит управления	т44-2		12	25	АПВ	3(1х2,5)	50			
44-3	Шкаф 12 ШУ-С	Щит насосов	т44-3		7	20	АПВ	3(1х2,5)	33			
			т42-3		—	—			115			
45-1	Шкаф 13ШУ-С	Двигатель 45	п45-1		3	20	ПГВ	3(1х6)+	26			
								+1х4	8			
45-2	Шкаф 13 ШУ-С	Щит управления	т45-2		12	20	АПВ	3(1х2,5)	50			
45-3	Шкаф 13 ШУ-С	Щит насосов	т45-3		30	20	АПВ	3(1х2,5)	110			
46-1	Шкаф 14 ШУ-С	Двигатель 46	п46-1		10	20	АПВ	3(1х2,5)	42			
46-2	Шкаф 14 ШУ-С	Соединительная коробка СК N6	п46-2		12	20	АПВ	5(1х2,5)	83			
46-3	Шкаф 14ШУ-С	Кнопка 46К	п46-3			20	АПВ	3(1х2,5)				
47-1	Шкаф 12 ШУ-С	Двигатель 47	п47-1		5	20	ПГВ	4(1х1,5)				
47-2	Шкаф 12 ШУ-С	Щит управления	т44-2		—	—	АПВ	4(1х2,5)	50			
47-3	Шкаф 12 ШУ-С	Щит насосов	т44-3		—	—	АПВ	3(1х2,5)	115			
			т42-3		—	—						
49-1	Шкаф 5ШУ-С	Задвижка 49	п49-1		5	20	АПВ	4(1х2,5)	35			
49-2	Шкаф 5ШУ-С	Соединительная коробка СК N12	п49-2		5	20	АПВ	6(1х2,5)	53			
50-1	Шкаф 6ШУ-С	Задвижка 50	п50-1		5	20	АПВ	4(1х2,5)	35			
50-2	Шкаф 6ШУ-С	Соединительная коробка N13	п50-2		5	20	АПВ	6(1х2,5)	53			

1	2	3	4	5	6	7	8	9	10	11	12	13
		Переплетная										
52-1	Шкаф 3ШР-С	Станок 52	п52-1		11	20	АПВ	4(1х2,5)	62			
53-1	Станок 54	Розетка 53Ш	п53-1		5	20	АПВ	3(1х2,5)	27			
54-1	Шкаф 3ШР-С	Станок 54	п54-1		5	20	АПВ	4(1х2,5)	36			
55-1	Станок 52	Розетка 55Ш	п55-1		8	20	АПВ	3(1х2,5)	36			
56-1	Розетка 57Ш	Розетка 56Ш	п56-1		6	20	АПВ	4(1х2,5)	40			
57-1	Шкаф 3ШР-С	Розетка 57	п57-1		5	20	АПВ	3(1х2,5)	26			
58-1	Шкаф 4 ШР-С	Шкаф 15ШУ-С	п58-1		8	20	АПВ	4(1х2,5)	48			
58-2	Шкаф 15ШУ-С	Задвижка 58	п58-2		10	20	ПГВ	4(1х1,5)	57			
58-3	Шкаф 15 ШУ-С	Соединительная коробка N 14	п58-3		11	20	АПВ	7(1х2,5)	108			
		Электрография 4 фото										
59-1	Шкаф 4ШР-С	Розетка 59Ш	п59-1		19	20	АПВ	4(1х2,5)	97			
60-1	Шкаф 4ШР-С	Розетка 60Ш	п60-1		17	20	АПВ	4(1х2,5)	88			
61-1	Шкаф 4ШР-С	Розетка 61Ш	п61-1		11	20	АПВ	4(1х2,5)	62			
62-1	Шкаф 4ШР-С	Розетка 62Ш	п62-1		7	20	АПВ	3(1х2,5)	33			
63-1	Розетка 62Ш	Розетка 63Ш	п63-1		8	20	АПВ	3(1х2,5)	37			
64-1	Розетка 63Ш	Розетка 64Ш	п64-1		10	20	АПВ	3(1х2,5)	43			
65-1	Шкаф 4ШР-С	Розетка 65Ш	п65-1		8	20	АПВ	4(1х2,5)	43			
66-1	Шкаф 4ШР-С	Розетка 66Ш	п66-1		11	20	АПВ	3(1х2,5)	46			
67-1	Розетка 66Ш	Розетка 67Ш	п67-1		5	20	АПВ	3(1х2,5)	27			
		Буфет										
73-1	Шкаф 8ШР-С	Ящик 73Я	п73-1		6	40	АПВ	3(1х25)+	30			
								+1х10	10			
73-2	Ящик 73Я	Посудомоечная машина 73	п73-2		40	40	АПВ	3(1х25)+	23			
								+1х10	8			
74-1	Шкаф 8ШР-С	Щит управления 74 ЩУ	п74-1		3	20	АПВ	4(1х2,5)	26			
74-2	Щит управл. 74ЩУ	Транспортер 74	п74-2		5	20	АПВ	6(1х2,5)	53			
75-1	Шкаф 7ШР-С	Шкаф холод. 75	п75-1		16	20	АПВ	4(1х2,5)	82			
76-1	Шкаф 6ШР-С	Прилавок – касса 76	п76-1		11	20	АПВ	3(1х2,5)	46			
77-1	Шкаф 6ШР-С	Прилавок 77	п77-1		10	20	АПВ	3(1х2,5)	43			
78-1	Шкаф 8ШР-С	Прилавок 78	п78-1		6	20	АПВ	4(1х2,5)	40			
79-1	Шкаф 8 ШР-С	Прилавок 79	п79-1		8	20	АПВ	4(1х2,5)	48			
80-1	Шкаф 9ШР-С	Прилавок 80	п80-1		7	20	АПВ	4(1х2,5)	44			
81-1	Шкаф 8 ШРС	Розетка 81Ш	п81-1		14	20	АПВ	4(1х2,5)	75			

Типовой проект

Альбом III

Инв. № подл. | Подпись и дата | Взам. инв. №

Нач.отд	Бенгин		
Гл.инж.пр	Зуйков		
Гл.инж.пр	Гарман		
Провер.	Гильман		
Разраб.	Ольгасенко		

262-26-1

Здание проектных организаций в конструкциях ИК-04 на 600 сотрудников

Стадия	Лист	Листов
Р	Э-44	

Кабельный журнал Продолжение 2

ЦНИИЭП зрелищных зданий и спортивных сооружений им. Б.С. Мезенцева

1009-05 формат А2

Альбом №

Типовой проект

№ кабеля (провода) или трубы	Трасса: Начало	Трасса: Конец	Проходы: через трубы	Проходы: через отверстия проемы	Трубы: расстояние, м	Трубы: условный проход, мм	Кабели, провода по проекту: Марка	Кабели, провода по проекту: число жил и сечение	Кабели, провода по проекту: расчетная длина, м	Проложено: Марка	Проложено: число жил и сечение	Проложено: длина, м
1	2	3	4	5	6	7	8	9	10	11	12	13
82-1	Шкаф 5 ШР-С	Пароварочный	п82-1		11	20	АПВ	3(1х4)+	46			
		аппарат 82						+1х2,5	15			
83-1	Шкаф 6 ШР-С	Эл. котел 83	п83-1		10	20	АПВ	4(1х2,5)	57			
84-1	Шкаф 6 ШР-С	Эл. фритюрница 84	п84-1		10	20	АПВ	4(1х2,5)	57			
85-1	Шкаф 8 ШР-С	Эл. плита 85	п85-1		9	40	АПВ	4(1х10)	53			
86-1	Шкаф 8 ШР-С	Эл. плита 86	п86-1		9	40	АПВ	4(1х10)	53			
87-1	Шкаф 5 ШР-С	Эл. плита 87	п87-1		7	40	АПВ	4(1х10)	40			
88-1	Шкаф 5 ШР-С	Эл. плита 88	п88-1		8	40	АПВ	4(1х10)	48			
89-1	Шкаф 5 ШР-С	Эл. плита 89	п89-1		9	40	АПВ	4(1х10)	53			
90-1	Шкаф 5 ШР-С	Эл. сковорода 90	п90-1		10	20	АПВ	4(1х2,6)	57			
91-1	Шкаф 5 ШР-С	Эл. шкаф 91	п91-1		10	20	АПВ	4(1х2,5)	57			
92-1	Шкаф 7 ШР-С	Шкаф холод. 92	п92-1		10	20	АПВ	4(1х2,5)	57			
93-1	Шкаф 5 ШР-С	Магнитный пус-	п93-1		14	20	АПВ	4(1х2,5)	75			
		катель 93МП										
93-2	Магнитный пус-	Мясорубка 93	п93-2		3	20	АПВ	6(1х2,5)	40			
	катель 93МП											
94-1	Шкаф 7ШР-С	Холод. шкаф 94	п94-1		10	20	АПВ	4(1х2,5)	58			
95-1	Шкаф 5ШР-С	Автомат 95А	п95-1		12	20	АПВ	4(1х2,5)	66			
95-2	Автомат 95А	Мясорубка 95	п95-2		3	20	АПВ	6(1х2,5)	40			
96-1	Шкаф 7ШР-С	Секция Н/т. 96	п96-1		14	20	АПВ	4(1х2,5)	75			
97-1	Шкаф 5ШР-С	Машина 97	п97-1		9	20	АПВ	4(1х2,5)	53			
98-1	Шкаф 5ШР-С	Станция управ-	п98-1		9	40	АПВ	4(1х10)	53			
		ления 98 СУ										
98-2	Станция упр. 98СУ	Эл. котел 98	п98-2		3	40	АПВ	5(1х10)+	33			
								+7(1х2,5)	46			
99-1	Шкаф 6 ШР-С	Станция упр. 99СУ	п99-1		10	40	АПВ	4(1х10)	58			
99-2	Станция упр. 99СУ	Эл. котел 99	п99-2		4	40	АПВ	5(1х10)+	44			
								+7(1х2,5)	62			
100-1	Шкаф 6 ШР-С	Станция упр. 100СУ	п100-1		7	20	АПВ	4(1х4)	44			
100-2	Станция упр. 100СУ	Эл. кипятильник 100	п100-2		3	20	АПВ	4(1х4)+	27			
								+3(1х2,5)	20			
101-1	Шкаф 6 ШР-С	Магн. пуск. 101 МП	п101-1		4	20	АПВ	3(1х2,5)	23			
101-2	Магн. пуск. 101	Универс. привод 101	п101-2		3	20	АПВ	6(1х2,5)	40			
102-1	Шкаф 7ШР-С	Розетка 102ш	п102-1		25	20	АПВ	3(1х2,5)	92			
103-1	Шкаф 6 ШР-С	Эл. полотенце 103	п103-1		6	20	АПВ	3(1х2,5)	30			
104-1	Эл. полотенце 103	Эл. полотенце 104	п104-1		4	20	АПВ	3(1х2,5)	23			
105-1	Шкаф 9ШР-С	Прилавок 105	п105-1		10	20	АПВ	4(1х2,5)	57			
106-1	Шкаф 6 ШР-С	Щит управл. 106	п106-1		11	20	АПВ	4(1х2,5)	62			
107-1	Шкаф 9ШР-С	Секция Н/т. 107	п107-1		13	20	АПВ	4(1х2,5)	71			
108-1	Шкаф 9ШР-С	Прилавок 108	п108-1		15	20	АПВ	4(1х2,5)	80			
109-1	Шкаф 9ШР-С	Холод. шкаф 109	п109-1		14	20	АПВ	4(1х2,5)	75			
110-1	Шкаф 7ШР-С	Щит управл. 110ЩУ	п110-1		7	20	АПВ	4(1х2,5)	44			
110-2	Щит управления	Холод. машина	п110-2		3	20	ПГВ	4(1х1,5)	26			
	110ЩУ	110с										

1	2	3	4	5	6	7	8	9	10	11	12	13
110-3	Щит управления	Арматурный щит	п110-3		3	20	АПВ	2(1х2,5)	14			
	110ЩУ	110Б										
111-1	Шкаф 7ШР-С	Магн. пускатель	п111-1		7	20	АПВ	4(1х2,5)	44			
		111НП										
	Ветка мера	№ 2										
122-1	Шкаф 19ШУ-С	Двигатель 122	п122-1		4	20	ПГВ	4(1х1,5)	31			
122-2	Шкаф 19 ШУ-С	Пост упр. 122-3 ПУС	п122-2		35	20	АПВ	5(1х2,5)	210			
122-3	Пост. упр. 122-3 ПУС	Пост упр. 122-2 ПУС	п122-3		15	20	АПВ	5(1х2,5)	100			
122-4	Пост. упр. 122-2 ПУС	Пост упр. 122-1 ПУС	п122-4		20	20	АПВ	5(1х2,5)	127			
123-1	Шкаф 19ШУ-С	Эл. обогрев. 123	п123-1		8	20	АПВ	4(1х2,5)	49			
123-3	Шкаф 19ШУ-С	Щит управления	п123-3		60	40	АПВ	6(1х2,5)	430			
124-1	Шкаф 19ШУ-С	Двигатель 124	п124-1		3	20	ПГВ	4(1х1,5)	27			
124-2	Шкаф 19ШУ-С	Щит управления	т123-3		—	—	АПВ	5(1х2,5)	358			
124-3	Шкаф 19ШУ-С	Соед. коробка СКН9	п124-3		4	20	АПВ	4(1х2,5)	31			
125-1	Шкаф 18ШУ-С	Эл. обогрев. 125	п125-1		8	20	АПВ	4(1х2,5)	48			
125-2	Шкаф 18 ШУ-С	Щит управления	т125-2		55	25	АПВ	6(1х2,5)	400			
126-1	Шкаф 18 ШУ-С	Двигатель 126	п126-1		6	20	ПГВ	4(1х1,5)	40			
126-2	Шкаф 18 ШУ-С	Щит управления	т125-2		—	—	АПВ	3(1х2,5)	320			
126-3	Шкаф 18 ШУ-С	Соед. коробка СКН8	п126-3		7	20	АПВ	4(1х2,5)	44			
127-1	Шкаф 17 ШУ-С	Двигатель 127	п127-1		11	20	ПГВ	4(1х1,5)	60			
127-2	Шкаф 17 ШУ-С	Щит управления	т127-2		57	20	АПВ	5(1х2,5)	330			
128-1	Шкаф 17 ШУ-С	Двигатель 128	п128-1		9	20	ПГВ	4(1х1,5)	53			
128-2	Шкаф 17ШУ-С	Пост упр. 128 ПУС	п128-2		60	20	АПВ	5(1х2,5)	345			
129-1	Шкаф 17ШУ-С	Двигатель 129	п129-1		6	20	ПГВ	4(1х1,5)	40			
129-2	Шкаф 17ШУ-С	Пост упр. 129 ПУС	п129-2		66	20	АПВ	5(1х2,5)	385			
	Ветка мера	N 1										
131-1	Шкаф 20 ШУ-С	Двигатель 131	п131-1		8	20	ПГВ	4(1х1,5)	48			
131-2	Шкаф 20 ШУ-С	Щит управления	т131-2		65	40	АПВ	5(1х2,5)	374			
132-1	Шкаф 20 ШУ-С	Двигатель 132	п132-1		8	40	ПГВ	4(1х1,5)	48			
132-2	Шкаф 20 ШУ-С	Щит управления	т131-1		—	—	АПВ	5(1х2,5)	374			
132-3	Шкаф 20 ШУ-С	Соед. коробка СКН1	п132-3		10	20	АПВ	4(1х2,5)	57			
133-1	Шкаф 20 ШУ-С	Эл. обогрев. 133	п133-1		10	20	АПВ	4(1х2,5)	57			
133-2	Шкаф 20 ШУ-С	Щит управления	т131-2		—	—	АПВ	6(1х2,5)	458			
134-1	Шкаф 22 ШУ-С	Двигатель 134	п134-1		4	20	ПГВ	4(1х1,5)	31			
134-2	Шкаф 22 ШУ-С	Щит управления	т134-2		65	25	АПВ	5(1х2,5)	374			
134-3	Шкаф 22 ШУ-С	Соед. коробка СКН4	п134-3		8	20	АПВ	4(1х2,5)	48			

Инв. № подл. | Подпись и дата | Взам. инв. №

Привязан:

Инв. №

Нач. отд.	Бенгин	
Гл. инж. пр.	Зуйков	
Гл. инж. пр.	Герман	
Проверил	Гильман	
Разраб.	Оложенев	

262-26-1

Здание проектных организаций в конструкциях ИИ-04 на 600 сотрудников

Стадия	Лист	Листов
Р	3-45	

Кабельный журнал
Продолжение 3

ЦНИИЭП зрелищных зданий и спортивных сооружений им. Б. Мезенцева

1009-05

Формат 22Г

Альбом II

Типовой проект

№ кабеля провода или трубы	Трасса: Начало	Трасса: Конец	Проходы: через трубы	Проходы: через ящики протяжные	Трубы: Расчетная длина, м	Трубы: Условный проход, мм	Кабели, провода по проекту: Марка	Кабели, провода по проекту: Число жил и сечение	Кабели, провода по проекту: Расчетн. длина + 10%, м	Кабели, провода проложено: Марка	Кабели, провода проложено: Число жил и сечение	Кабели, провода проложено: Длина, м
1	2	3	4	5	6	7	8	9	10	11	12	13
135-1	Шкаф 22 ШУ-С	Эл. обогрев. 135	п135-1		8	20	АПВ	4(1х2,5)	48			
135-3	Шкаф 22 ШУ-С	Щит управления	т134-2		–	–	АПВ	6(1х2,5)	462			
136-1	Шкаф 21 ШУ-С	Двигатель 136	п136-1		8	20	ПГВ	4(1х1,5)	48			
136-2	Шкаф 21 ШУ-С	Щит управления	т136-2		65	40	АПВ	5(1х2,5)	380			
137-1	Шкаф 21 ШУ-С	Двигатель 137	п137-1		7	20	ПГВ	4(1х1,5)	44			
137-2	Шкаф 21 ШУ-С	Щит управления	т136-2		–	–	АПВ	5(1х2,5)	380			
137-3	Шкаф 21 ШУ-С	Соед. коробка СК№3	п137-3		8	20	АПВ	4(1х2,5)	48			
138-1	Шкаф 21 ШУ-С	Эл. обогрев. 138	п138-1		8	20	АПВ	4(1х2,5)	48			
138-2	Шкаф 21 ШУ-С	Щит управления	т136-2		–	–	АПВ	6(1х2,5)	462			
139-1	Шкаф 23 ШУ-С	Двигатель 139	п139-1		4	20	ПГВ	4(1х1,5)	31			
139-2	Шкаф 23 ШУ-С	Пост упр. 139 ПУС	п139-2		55	20	АПВ	5(1х2,5)	320			
140-1	Шкаф 23 ШУ-С	Двигатель 140	п140-1		5	20	ПГВ	4(1х1,5)	35			
140-2	Шкаф 23 ШУ-С	Щит управления	т140-2		65	25	АПВ	3(1х2,5)	225			
140-3	Шкаф 23 ШУ-С	Соед. коробка СК№2	п140-3		10	20	АПВ	4(1х2,5)	57			
141-1	Шкаф 23 ШУ-С	Эл. обогрев. 141	п141-1		7	20	АПВ	4(1х2,5)	44			
141-2	Шкаф 23 ШУ-С	Щит управления	т140-2		–	–	АПВ	5(1х2,5)	380			
230	Щит пож. насосов	Кнопка 5КПК	т230		35	20	АПВ	2(1х2,5)	84			
231	Кнопка 5КПК	Кнопка 13КПК	т231		4	20	АПВ	2(1х2,5)	16			
232	Кнопка 13КПК	Кнопка 19КПК	т232		4	20	АПВ	2(1х2,5)	16			
233	Кнопка 19КПК	Кнопка 23КПК	т233		4	20	АПВ	2(1х2,5)	16			
234	Кнопка 23КПК	Кнопка 27КПК	т234		4	20	АПВ	2(1х2,5)	16			
235	Кнопка 27КПК	Кнопка 31КПК	т235		4	20	АПВ	2(1х2,5)	16			
236	Кнопка 31КПК	Кнопка 35КПК	т236		4	20	АПВ	2(1х2,5)	16			
237	Кнопка 35КПК	Кнопка 39КПК	т237		4	20	АПВ	2(1х2,5)	16			
238	Кнопка 39КПК	Кнопка 43КПК	т238		4	20	АПВ	2(1х2,5)	16			
239	Щит пож. насосов	Кнопка 7КПК	т239		4	20	АПВ	2(1х2,5)	16			
240	Кнопка 7КПК	Кнопка 11КПК	т240		4	20	АПВ	2(1х2,5)	16			
241	Кнопка 11КПК	Кнопка 17КПК	т241		4	20	АПВ	2(1х2,5)	16			
242	Кнопка 17КПК	Кнопка 21КПК	т242		4	20	АПВ	2(1х2,5)	16			
243	Кнопка 21КПК	Кнопка 25КПК	т243		4	20	АПВ	2(1х2,5)	16			
244	Кнопка 25КПК	Кнопка 29КПК	т244		4	20	АПВ	2(1х2,5)	16			
245	Кнопка 29КПК	Кнопка 33КПК	т245		4	20	АПВ	2(1х2,5)	16			
246	Кнопка 33КПК	Кнопка 37КПК	т246		4	20	АПВ	2(1х2,5)	16			
247	Кнопка 37КПК	Кнопка 41КПК	т247		4	20	АПВ	2(1х2,5)	16			
248	Кнопка 41КПК	Кнопка 15а КПК	т248		4	20	АПВ	2(1х2,5)	16			
249	Щит пож. насосов	Кнопка 1КПК	т249		22	20	АПВ	2(1х2,5)	55			
250	Кнопка 1КПК	Кнопка 3КПК	т250		25	20	АПВ	2(1х2,5)	62			
251	Кнопка 3КПК	Кнопка 15КПК	т251		15	20	АПВ	2(1х2,5)	40			
252	Щит пож. насосов	Кнопка 9КПК	т252		12	20	АПВ	2(1х2,5)	33			

1	2	3	4	5	6	7	8	9	10	11	12	13
	Освещение здания											
260	1ВРУ, панель 2а	1В	п260		3	25	АПВ	3(1х10)+	20			
								+1х60	7			
261	1В	1Я	п261		45	25	АПВ	3(1х10)+	158			
								+1х6	53			
262	1ВРУ, панель 2а	10 ЩО	т262		28	70	АПВ	3(1х70)+	102			
								+1х35	34			
263	10 ЩО	11 ЩО	т263		4	70	АПВ	3(1х70)+	23			
								+1х35	8			
264	ВРУ, панель 2а	5 ЩО	п264		15	40	АПВ	3(1х25)+	59			
								+1х10	20			
265	5 ЩО	6 ЩО	п265		4	40	АПВ	3(1х25)+	23			
								+1х10	8			
266	1ВРУ, панель 2а	Темнитель света	п266		5	40	АПВ	3(1х16)+	35			
								+1х10	9			
267	Темнитель света	4 ЩО	п267		7	40	АПВ	3(1х16)+	33			
								+1х10	10			
268	1ВРУ, панель 2б	1 ЩО	п268		13	50	АПВ	3(1х50)+	53			
								+1х25	18			
269	1 ЩО	3 ЩО	п269		4	50	АПВ	3(1х50)+	23			
								+1х25	8			
270	3 ЩО	Магн. пуск. 1П	п270		10	20	АПВ	3(1х4)+	43			
								+1х2,5	14			
271	3 ЩО	7 ЩО	п271		12	50	АПВ	3(1х50)+	50			
								+1х25	16			
272	1ВРУ, панель 2б	8 ЩО	т272		26	70	АПВ	3(1х70)+	96			
								+1х35	32			
273	8 ЩО	9 ЩО	т273		4	70	АПВ	3(1х70)+	23			
								+1х35	8			
274	Темнитель света	Шкаф билетера	п274		7	20	АПВ	3(1х2,5)	33			
275	Темнитель света	1ПДУ	п275		3	20	АПВ	5(1х2,5)	33			
276	Темнитель света	4КУ (эстрада)	п276		25	20	АПВ	6(1х2,5)	198			
277	Магн. пуск. 1П	КУ (шкаф билетера)	м/р		–	–	АПВ	3(1х2,5)	6			
278	КУ (шкаф билетера)	ПДУ-2 (КУ)	п278		5	20	АПВ	4(1х2,5)	36			
279	ПДУ-1 (КУ)	Реле промежут. РП	п279		4	20	АПВ	4(1х2,5)	36			
280	РП	12 ЭПУ	п280		4	20	АПВ	4(1х2,5)	36			
281	РП	Пожарный пост (выключатель)	п281		12	20	АПВ	2(1х2,5)	33			
283	11 ЩО	12 ЩО	т283		7	70	АПВ	3(1х70)+	33			
								+1х35	11			

Трубы

80 – 200 м
70 – 75 м
50 – 150 м
40 – 750 м
25 – 250 м
20 – 2600 м

Провод

АПВ
1х95 кв мм – 700 м
1х70 кв мм – 280 м
1х50 кв мм – 525 м
1х35 кв мм – 550 м
1х25 кв мм – 200 м
1х16 кв мм – 900 м
1х10 кв мм – 1325 м
1х6 кв мм – 2500 м
1х4 кв мм – 700 м
1х2,5 кв мм – 16000 м

ПГВ
1х16 кв мм – 75 м
1х10 кв мм – 75 м
1х6 кв мм – 75 м
1х4 кв мм – 75 м
1х2,5 кв мм – 75 м
1х1,5 кв мм – 900 м

ПВ
1х4 кв мм – 200 м
1х2,5 кв мм – 160 м

Привязан:

Инв. №

Нач. отд.	Бенгин	
Гл. инж. отд.	Зуйков	
Гл. инж. пр.	Герман	
Проверил	Гильман	
Разраб.	Опонасенко	

262-26-1

Здание проектных организаций в конструкциях УИ-04 на 600 сотрудников

Стадия	Лист	Листов
Р	Э-46	

Кабельный журнал
Окончание

Зрелищных зданий и спортивных сооружений им. Б.С. Лезенцева

1009-05

формат А4Г

Позиц. обозначение	Обозначение	Наименование	Кол	Масса ед. т	Примечание
1ШР-С	ПР 9242-326	Шкаф распределительный	1		
4ШР-С	ПР 9232-310	Шкаф распределительный	1		
15ШУ-С	ШУ5402-03В2А	Шкаф управления	1		
14,13,16,18 19,65 Ш	РШ-30	Штепсельный разъем	6		
10,15,17,20,22, 25,59,64,66 67Ш	У94-С	Штепсельный разъем	14		
122-1ПУС 122-2ПУС	ПКЕ-15	Пост управления	2		
	У995	Коробка протяжная	1		

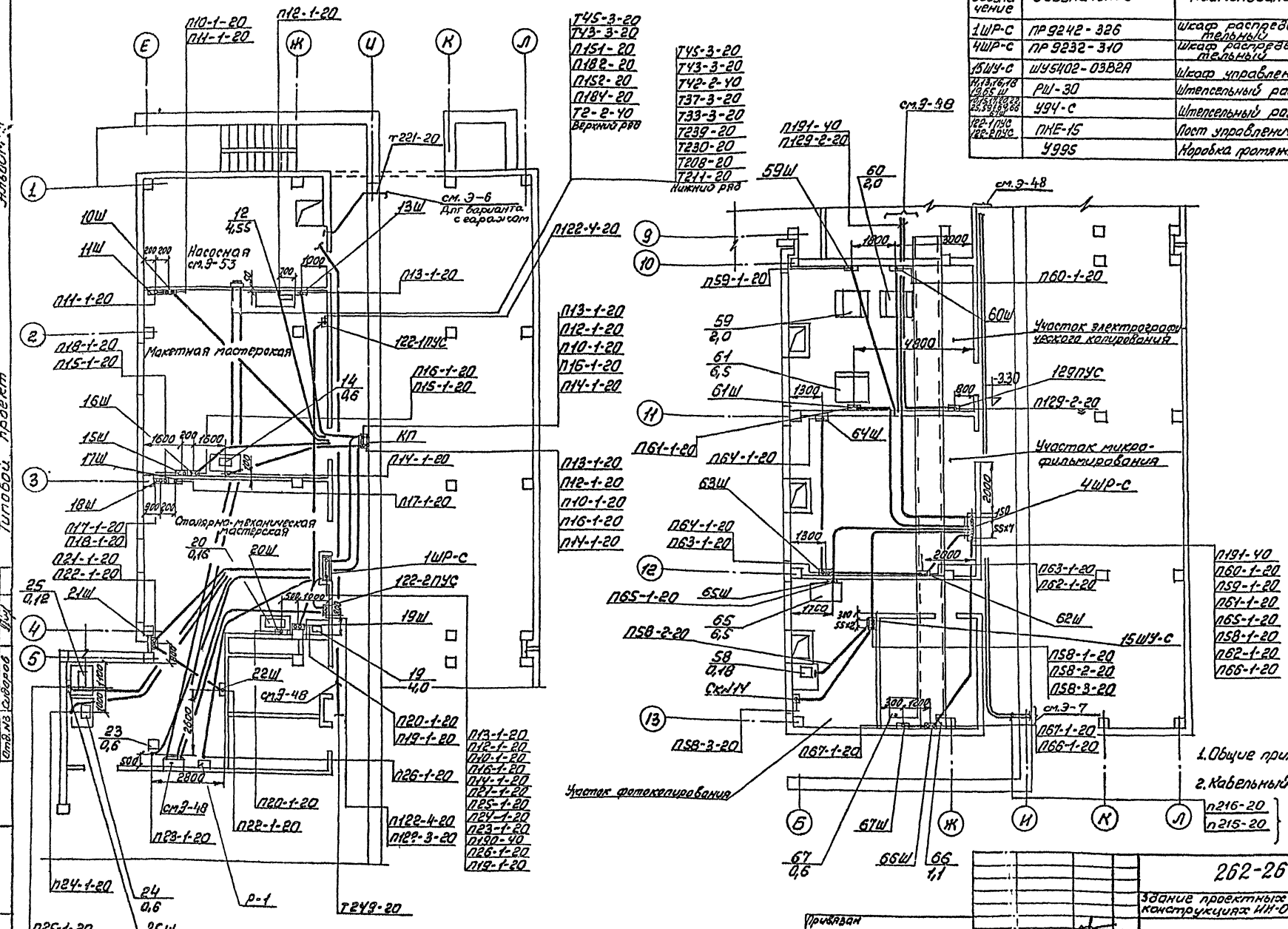

1. Общие примечания Э-2
2. Кабельный журнал Э-42, Э-43, Э-44, Э-45, Э-46

п216-20, п215-20 } Для варианта с гаражом

Альбом 1

Типовой проект

Согласовано

Инв.№ подл. | Подп. и дата | Взам. инв.№

Привязан

Инв.№

Начотд. Бенгин
Гл.инж.пр. Чижков
Гл.инж.пр. Ерман
Провер. Тимкова
Разраб. Фадорова

262-26-1

Здание проектных организаций в конструкциях ИИ-04 на 600 сотрудников

Стадия	Лист	Листов
Р	Э-47	

План цокольного этажа в осях 1-5" Е+Л" и 9-13" Б-Л". Расположение электрооборудования и прокладка труб.

Зрелищных зданий и спортивных сооружений им. Бсмезенцева

Копировал: Бенгин 1009-05 формат 22г

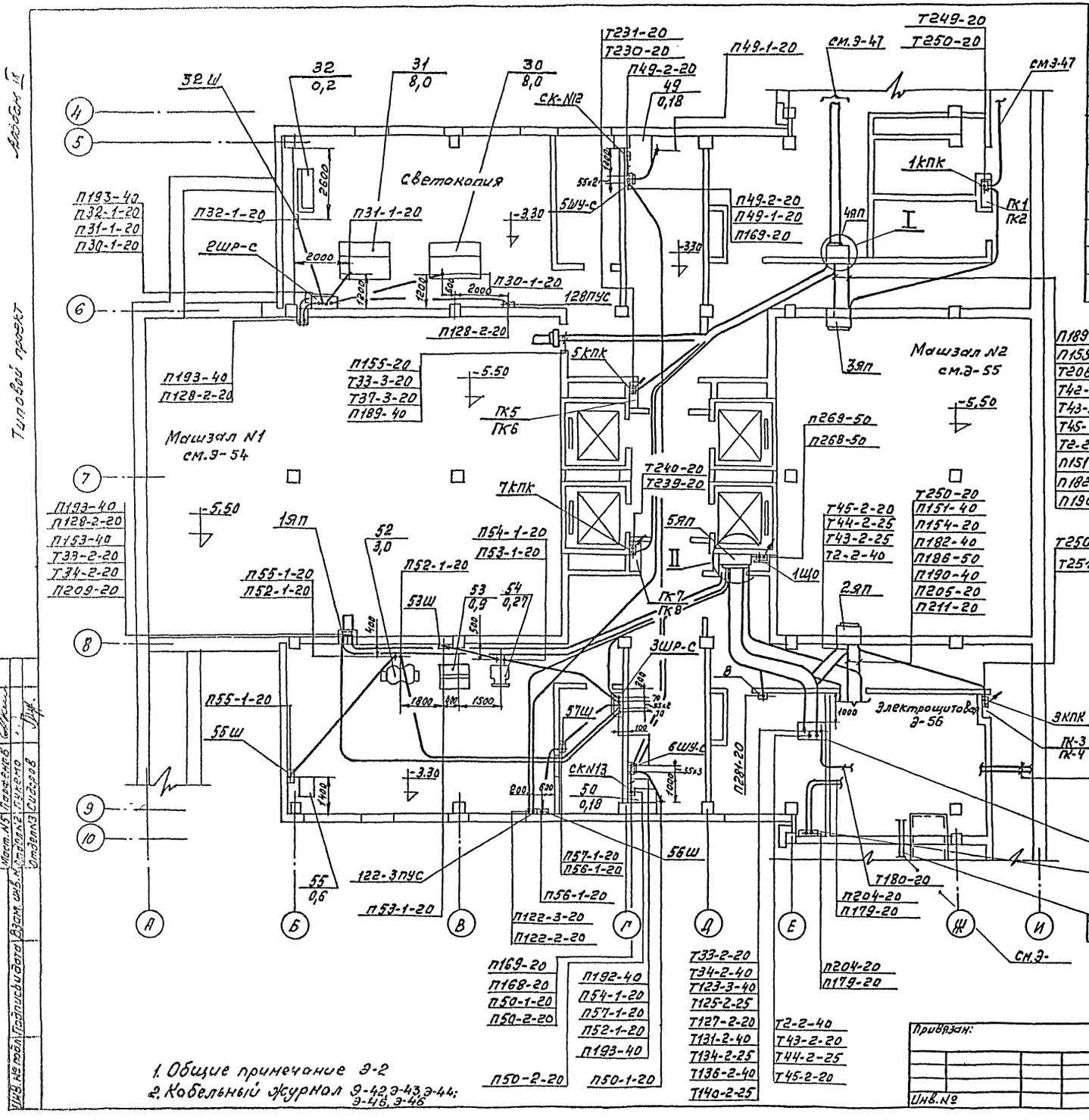

Поз. обозначение	Обозначение	Наименование	Кол.	Масса ед.т	Примечание
2ШР-С	ПР9232-205	Шкаф распределительный	1		
3ШР-С	ПР9232-204	Шкаф распределительный	1		
5ШУ-С 6ШУ-С	ШУ5402-0382А	Шкаф управления	2		
56Ш	РШ-30	Штепсельный разъем	1		
53,55,57 32Ш	У94-С	Штепсельный разъем	4		
122-3ПУС	ПКЕ-15	Пост управления	1		
9ЯП	У1005	Ящик протяжной	1		
	У1003	Ящик протяжной	1		
	У994	Коробка протяжная	3		Для пожарных кранов
	ПКЕ222-1	Кнопка управления	3		

1. Общие примечание Э-2
2. Кабельный журнал Э-42,Э-43,Э-44; Э-45, Э-46

Привязан:

Инв.№

Нач.отд.	Бенгин	
Гл.инж.отд.	Зуйков	
Гл.инж.пр.	Герман	
Провер.	Плотникова	
Разраб.	Федорова	

262-26-1

Здание проектных организаций в конструкциях ИИ-04 на 600 сотрудников

Стадия	Лист	Листов
Р	Э-48	

План цокольного этажа в осях «5-10» и «А-И». Расположение электрооборудования и прокладка труб

ЦНИИЭП зрелищных зданий и спортивных сооружений им. Б.С. Мезенцева

1009-05

формат: 22Г

Альбом III

Типовой проект

Инв.№ подл. | Подпись и дата | Взам. инв.№

Согласовано

Мастер N5 Парфенов

Отдел N2 Пукемо

Отдел N3 Сидоров

Альбом III

Типовой проект

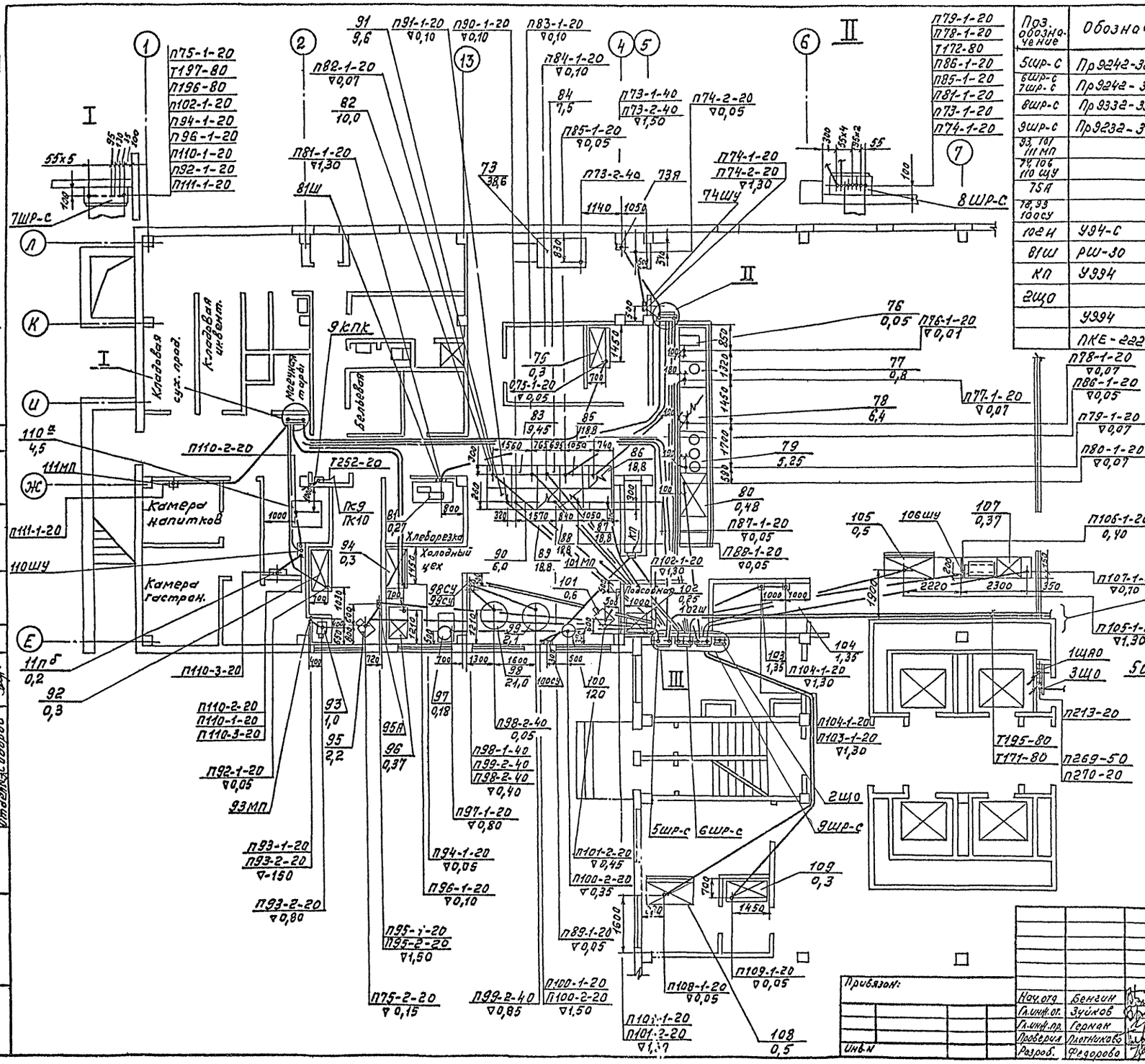

Поз. обозначение	Обозначение	Наименование	Кол.	Массо ед.т.	Примечание
5ШР-С	Пр9242-325	Шкаф распределительный	1		
6ШР-С 7ШР-С	Пр9242-317	Шкаф распределительный	2		
8ШР-С	Пр9332-338	Шкаф распределительный	1		
9ШР-С	Пр9232-309	Шкаф распределительный	1		
93, 101 111 МП		Магнитный пускатель	3		Поставляется комплектно
74, 106 110 ЩУ		Щит управления	3		
75А		Автомат	1		
78, 99 100СУ		Станция управления	3		
102Н	У94-С	Штепсельный разъем	1		
81Ш	РШ-30	Штепсельный разъем	1		
КП	У994	Коробка протяжная	1		
2ЩО		Щиток освещения	1		
	У994	Коробка протяжная	1		Для пожарных кромов
	ПКЕ-222-1	Кнопка управления	1		

1. Общие примечания Э-2.
2. Кабельный журнал Э-42, Э-43 Э-44, Э-45, Э-46.

Привязан:

Инв.№

Нач.отд.	Бенгин	
Гл.инж.от.	Зуйков	
Гл.инж.пр.	Герман	
Проверил	Плотникова	
Разраб.	Федорова	

262-26-1

Здание проектных организаций в конструкциях ИЦ-04 на 600 сотрудников

Стадия	Лист	Листов
Р	Э-49	

План I-ого этажа в осях 1÷7; Е÷Л "Расположение электрооборудования и прокладка труб"

Зрелищных зданий и спортивных сооружений им. Б.С. Мезенцева

1009-05

формат 22Г

Согласовано:

Инв.№ подл. | Подпись и дата | Взам. инв.№

Мат.-нз. Панферов
Отдел. Пукемо
Отдел. Сидоров

Альбом III

Типовой проект

Поз. обозначение	Обозначение	Наименование	Кол	Масса ед.т	Примечание
1ЩАО	СУ9443-20	Щиток аварийного освещения	1		
3ЩО	СУ9443-20	Щиток освещения	1		
4ЩО	СУ9441-15	Щиток освещения	1		
1П	ПМЕ-221	Магнитный пускатель	1		
1КУ 5КУ	ПКЕ-212-2	Кнопка управления	3		
РП	РПУ-2-362203	реле промежуточное	1		
	ТС-5-220	Темнитель	1		
139ПУС	ПКУ-15	Пост управления	1		
	У994	Коробка протяжная	3		для пожарных кранов
	ПКЕ 222-1	Кнопка управления	3		
7ЯП	У996	Ящик протяжной	1		

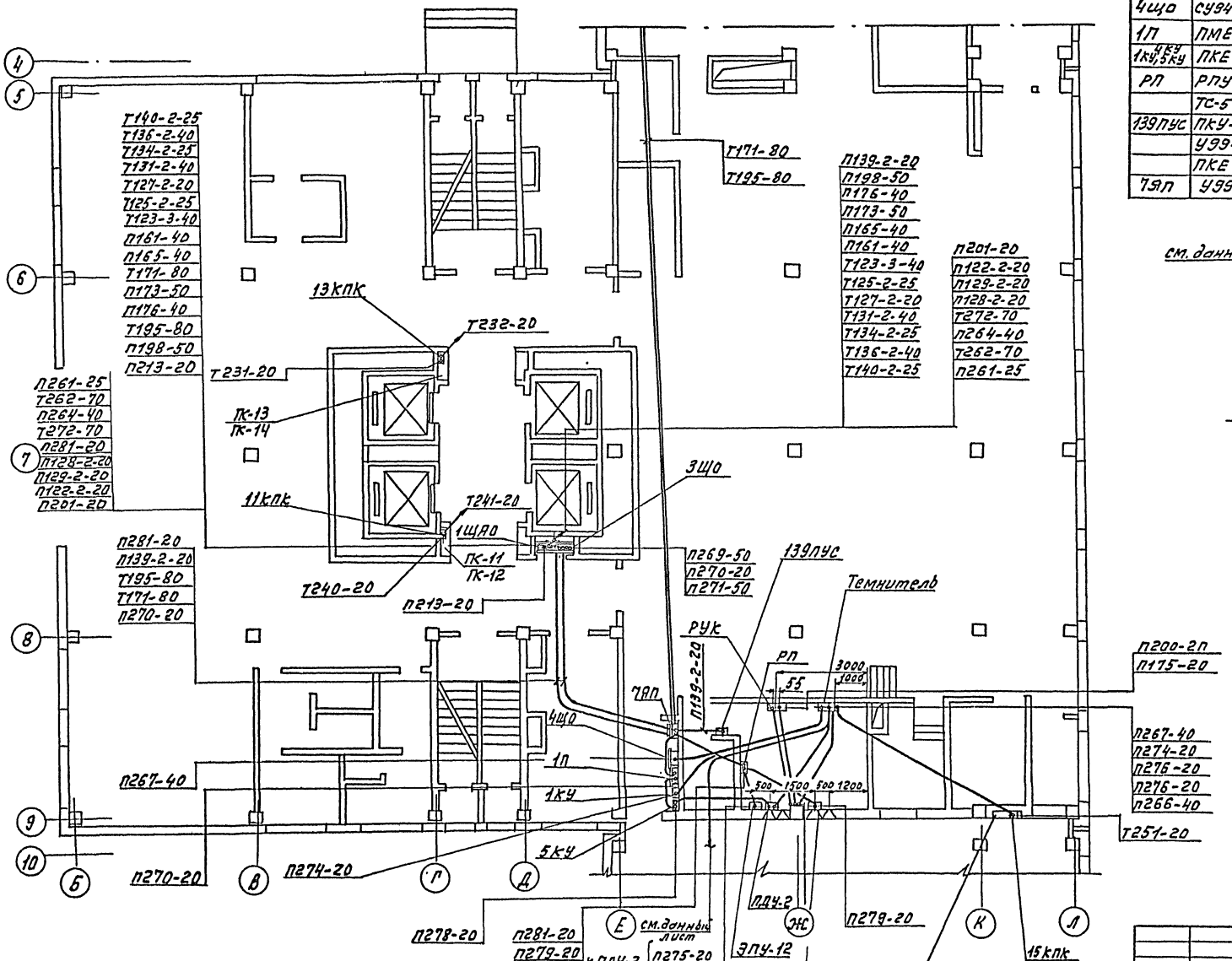

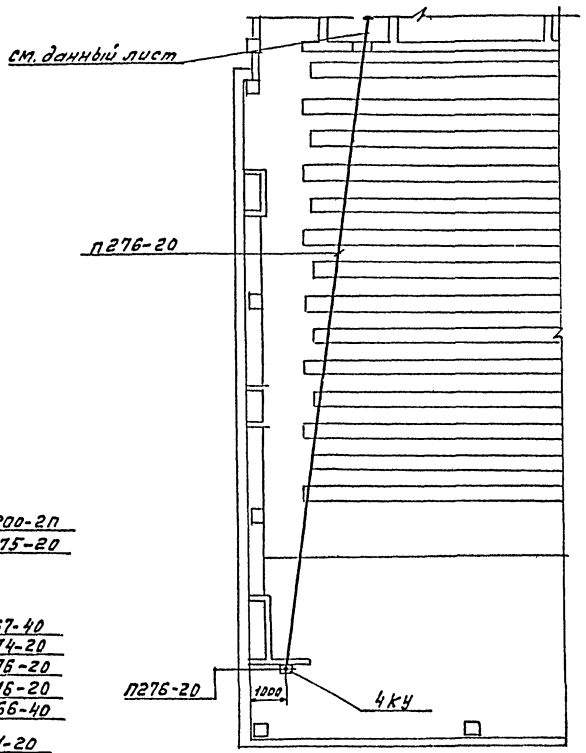

1. Общие примечания Э-2.
2. Кабельный журнал Э-42, Э-43, Э-44, Э-45, Э-46

Согласовано

Инв. № подл. | Подпись и дата | Взам. инв. №

Отд. ГИП Сидоров

Отд. ГАП Лукьяненко

Отд. ОВиК Пинчевский

Гл. инж. проекта Шкаф

Инв. № 1

Привязан:

Нач. отд.	Бенгин	
Гл. инженер	Зуйков	
Гл. инж. пр.	Герман	
Провер.	Плотникова	
Разраб.	Федорова	

262-26-1

Здание проектных организаций в Канаш-рукциях 00-04 на 600 сотрудников

Стадия	Лист	Листов
Р	Э-50	

План I этажа в осях 4-10, Б-Л. Расположение электрооборудования и прокладка труб

ЦНИИЭП зрелищных зданий и спортивных сооружений им. В.С. Мезенцева

1009-05

Формат: 22 Г.

Поз. обозначение	Обозначение	Наименование	Кол.	Масса ед.т.	Примечание
5ЩО 6ЩО	СУ9442-15	Щиток освещения	2		
7ЩО÷11ЩО	СУ9445-22	Щиток освещения	5		
	ОЩВ-6	Питающее устройство	1		
215Ш 216Ш	У94-С	Штепсельный разъем	2		
	У994	Коробка протяжная	14		
	ПКЕ-222-1	Кнопка управления	14		

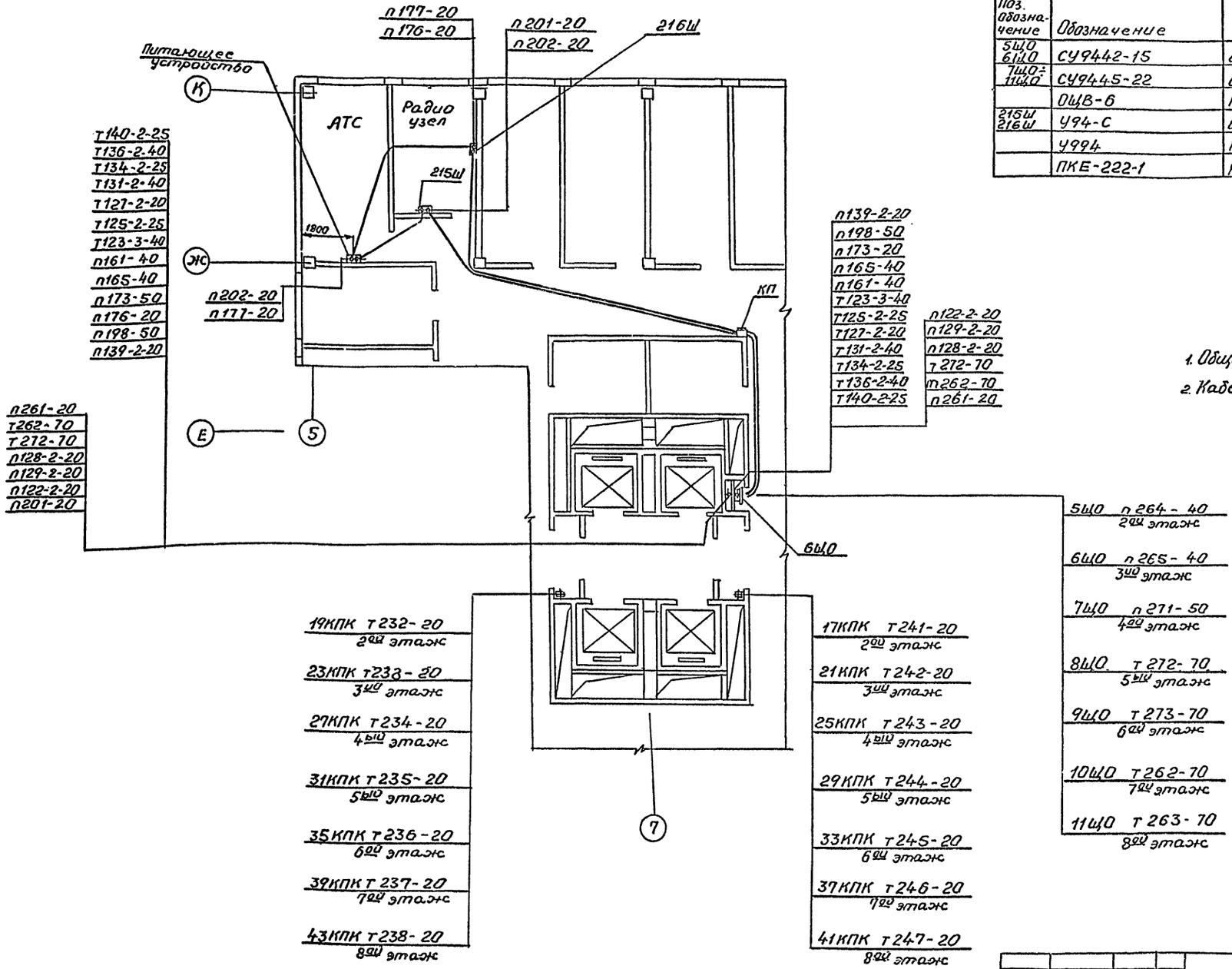

1. Общие примечания Э-2.
2. Кабельный журнал Э-42, Э-43, Э-44 Э-45, Э-46.

Альбом III

Типовой проект

Согласовано

Мастер №3 Панферов
Отд. №2 Пукемо
Отд. №3 Сидоров

Инв. № подл. | Подпись и дата | Взам. инв. №

Привязан

Инв. №

Нач. отд.	Бенгин	
Гл. инж. отд.	Зуйков	
Гл. инж. пр.	Герман	
Рук. гр.	Плотников	
Разраб.	Федоров	

262-26-1

Здание проектных организаций в конструкциях ИИ-04 на 600 сотрудников

Стадия	Лист	Листов
Р	Э-51	

План 3ого этажа в осях „5÷7" „Д÷К". Расположение электрооборудования и прокладка труб

Зрелищных зданий и спортивных сооружений им. Б.С. Мезенцева

1009-05

Формат 2Г

Поз. обозначение	Обозначение	Наименование	Кол.	Масса ед. т	Примечание
1Я	ЯПВЗ-15	Ящик с выключателем	1		
КК-1	У614	Клеммная коробка	1		
ЯП	У998	Ящик протяжной	1		
	У994	Коробка протяжная	1		Для пожарных кранов
	ПКЕ 222-1	Кнопка управления	1		
12ЩО	ОЩВ-6	Щиток освещения	1		

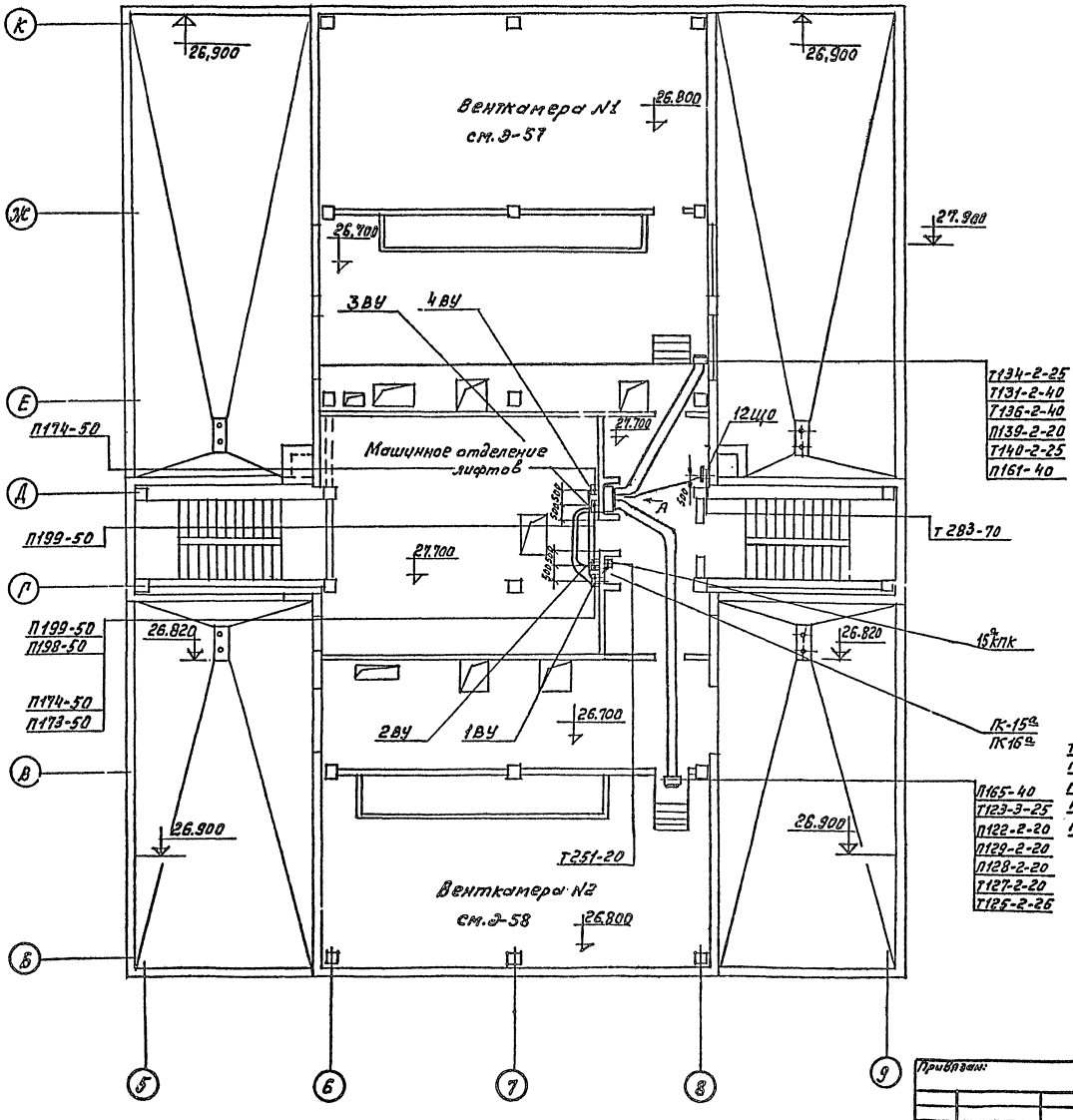

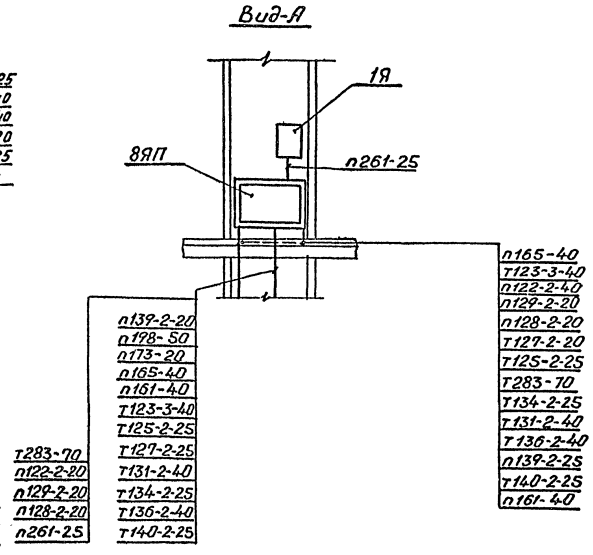

1. Общие примечания Э-2
2. Кабельный журнал Э-42, Э-43, Э-44, Э-45, Э-46

Альбом III

Типовой проект

Согласовано

Мост N5	Панкеров	
Отд N2	Пукемо	
Отд N3	Сидоров	

Инв. N° подл. | Подпись и дата | Взам. инв. N°

Привязан:

Инв. N°

Нач. отд.	Бенгин	
Гл. инж. отд.	Зуйков	
Гл. инж. пр.	Герман	
Провер.	Плотникова	
Разраб.	Федорова	

262-26-1

Здание проектных организаций в конструкциях ИИ-04 на 600 сотрудников

Стадия	Лист	Листов
Р	Э-52	

План технического этажа. Расположение электрооборудования и прокладка труб

Зрелищных зданий и спортивных сооружений им. Б.С. Мезенцева

1009-05

формат: 32Г

Альбом III

Типовой проект

Поз. обозначение	Обозначение	Наименование	Кол	Масса ед.т	Примечание
1шу-с 4шу-с	ШУ5402-03-В2 Л	Шкаф управления	2		
2шу-с	ШУ5104-07-В2 Д	Шкаф управления	1		
3шу-с	ШУ5104-03 В2 Н	Шкаф управления	1		
	К1082	Ввод гибкий	4		
	У991	Ящик протяжной			

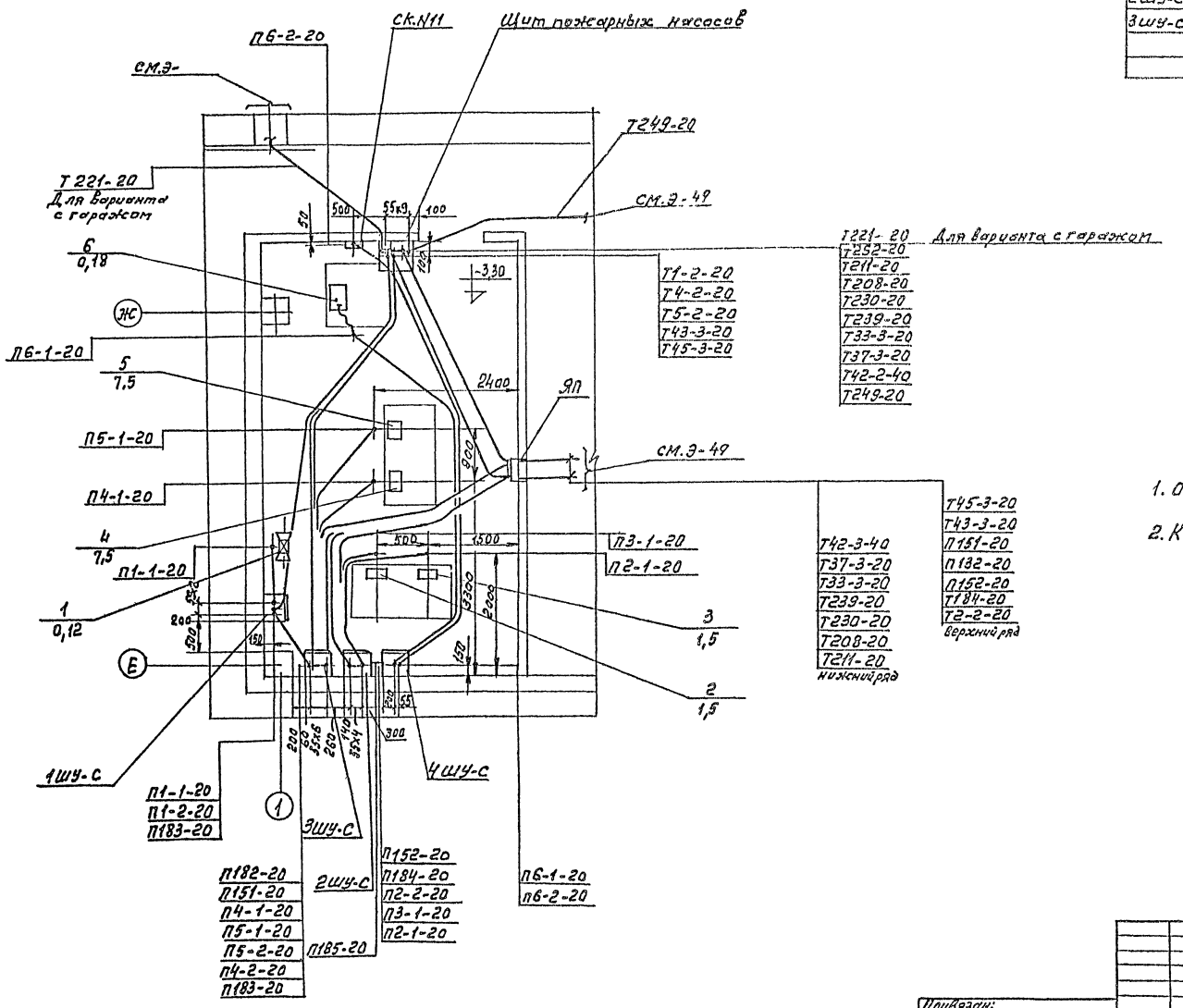

1. Общие примечания Э-2

2. Кабельный журнал Э-42, Э-43, Э-44, Э-45, Э-46.

Инв. № подл. | Подпись и дата | Взам. инв. №

Привязан:

Инв. №

Нач.отд	Бенгин	
Гл.инж.пр.	Зуйков	
Гл.инж.	Герман	
Провер.	Плотников	
Разраб.	Федорова	

262-26-1

Здание проектных организаций в конструкциях III-IV на 600 сотрудников

Стадия	Лист	Листов
Р	Э-53	

Насосная
Расположение электрооборудования и прокладка труб

Зеленчукзаводпроект оборонительных сооружений им. Б.С. Мезенцева

1009-05

Формат: 22г

Альбом III

Типовой проект

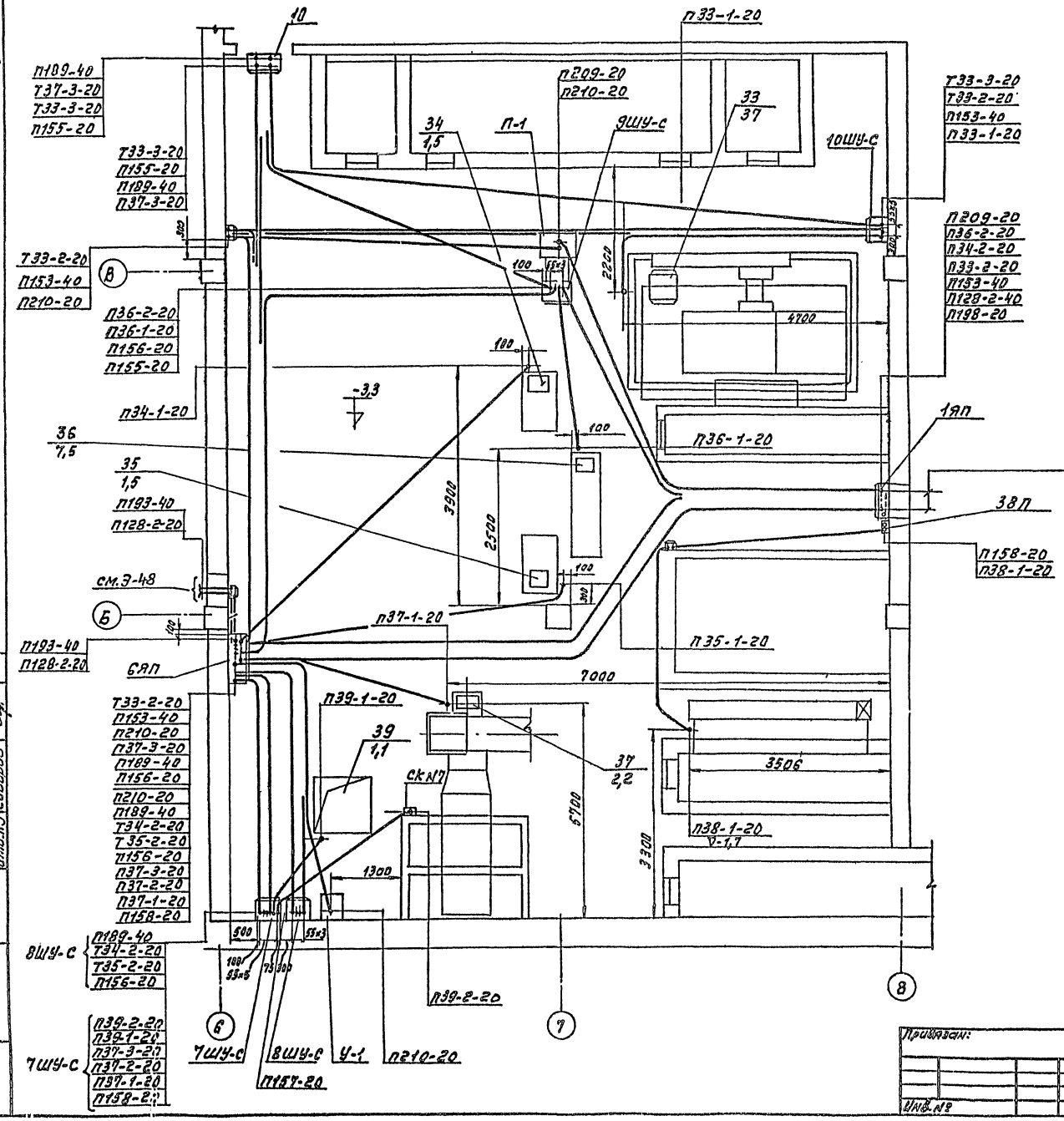

Поз. обозначение	Обозначение	Наименование	Кол.	Масса ед.т	Примечание
7ШУ-С	ШУ5104-0382	Шкаф управления	1		
8ШУ-С	ШУ5104-0382Д	Шкаф управления	1		
9ШУ-С	ШУ5102-0382М	Шкаф управления	1		
10ШУ-С	ШУ5102-2382В	Шкаф управления	1		
38П	ПНВ-30	Магнитный пускатель	1		
	К1082	Ввод гибкий	7		
1,1ОЯП	У998	Ящик протяжной	2		
6ЯП	У1003	Ящик протяжной	1		
	У996	Коробка протяжная	2		

1. Общие примечания Э-2
2. Кабельный журнал Э-42, Э-43, Э-44, Э-45, Э-46.

Согласовано

Инв.№ подл. | Подпись и дата | Взам.инв.№ | Инв.№ дубл. | Подпись и дата | Инв.№ подл.

Нач.отд.	Бенгин		
Гл.инж.пр.	Зуйков		
Гл.инж.пр.	Герман		
Провер.	Плотникова		
Разраб.	Федорова		

Привязан:

Инв.№

262-26-1

Здание проектных организаций в конструкциях ж/б на 600 сотрудников

Стадия	Лист	Листов
Р	Э-54	

Машзал №1 Расположение электрооборудования и прокладка труб

Здание дворца спорта с плавательным бассейном им. Е.С. Мягченкова

1009-05

Формат: 2 2Л.

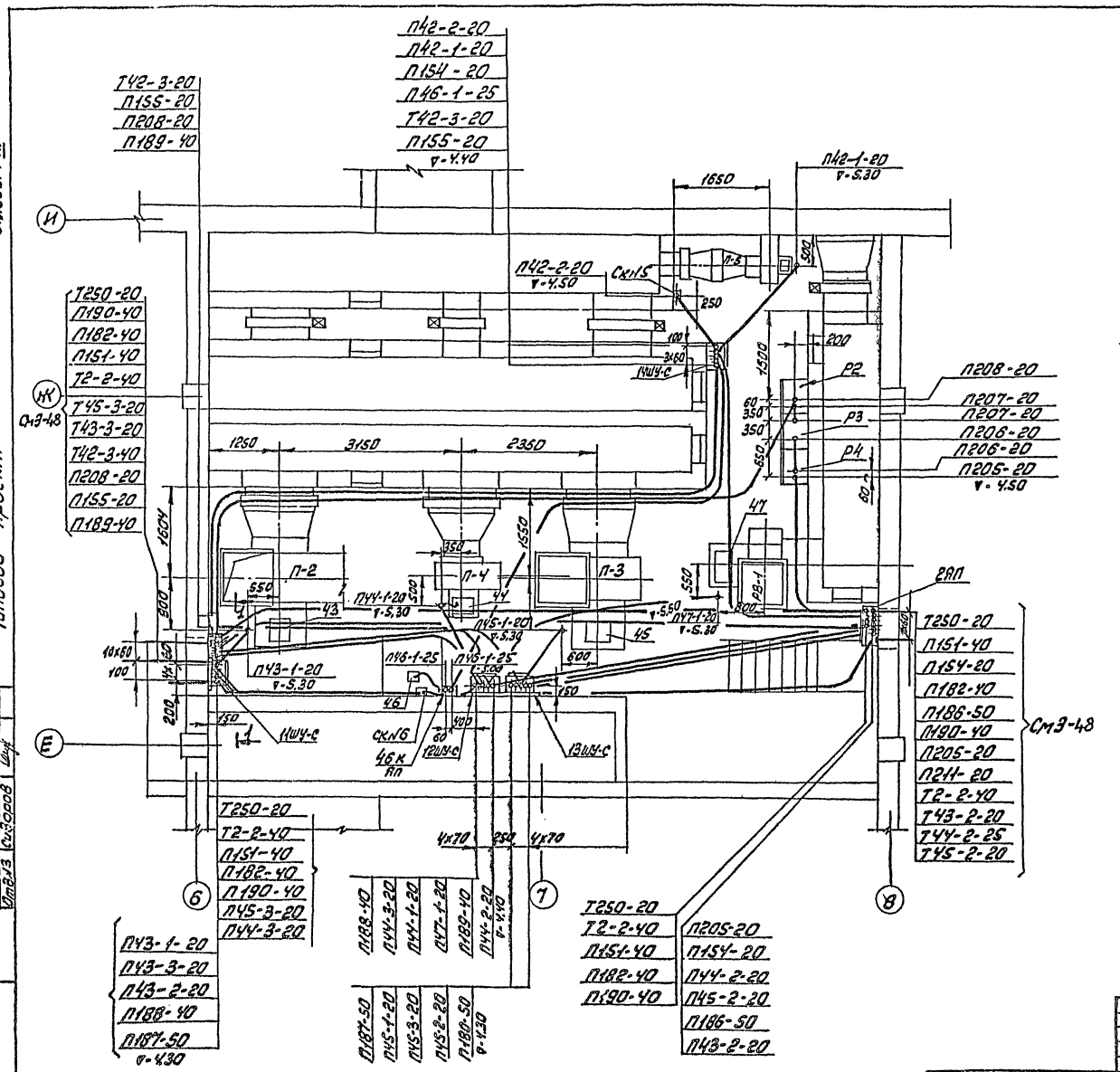

Позиц. обозн.	Обозначение	Наименование	Кол	Масса ед. т.	Примечание
11ШУ-С 13ШУ-С	ШУ5102-13В2Г	Шкаф управления	2		
12ШУ-С	ШУ5104-03В2М	Шкаф управления	1		
14ШУ-С	ШУ5104-03В2	Шкаф управления	1		
Р2÷Р4	см. альбом авто-	Щит управления	3		
СК№5 СК№6	матики.	Соединительная коробка	2		
	К1082 ГЭМ	Ввод гибкий	7		
46КУ	ПКЕ 212-2	Кнопка	1		
	К 238 ГЭМ	Профиль	4		
ЯП	У997 ГЭМ	Ящик протяжной	1		
2,3ЯП	У1003 ГЭМ	Ящик протяжной	1		
3аЯП	К1026 ГЭМ	Ящик протяжной	1		

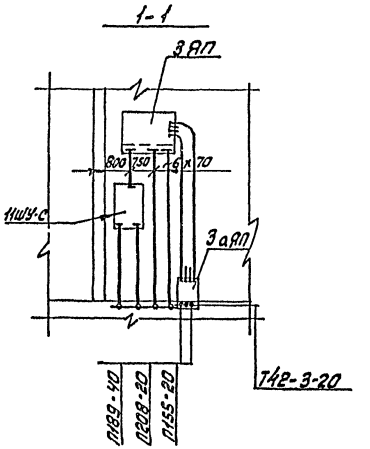

1. Общие примечания - Э-2
2. Кабельный журнал - Э-42÷Э-46

Согласовано

Инв.№ подл.	Подп. и дата	Взам. инв.№
Инв.№		

Привязан

Начотд.	Бенгин	
Глинжот.	Зуйков	
Глинжпр.	Герман	
Провер.	Плотникова	
Разраб.	Косырева	

262-26-1

Здание проектных организаций в конструкциях ИН-04 на 600 сотрудников

Ставив.	Лист	Листов
Р	Э-55	

Машзал № 2. Расположение электрооборудования и прокладка труб.

Зрелищных зданий и спортивных сооружений им. Б.С. Мезенцева

Копировал: 1009-05 формат 22г

Позиц. обозначение	Обозначение	Наименование	Кол	Масса ед.т	Примечание
2ВРУ пан.1	ВРУ-В-1	Вводная панель	1		
2ВРУ пан.2а	ВРУ-Р13	Распределительная панель	2		
2ВРУ пан.3а,3б	ВРУ-Р16	Распределительная панель	1		
1ВРУ пан.1	ВРУ-В2	Вводная панель	1		
1ВРУ пан.2а,2б	ВРУ-Р16	Распределительная панель	1		
25ШУ-С	ШУ5102-23В2В	Шкаф управления	1		
26ШУ-С 27ШУ-С	Э-38	Шкаф учета	2		
1ВБ, 2ВБ	ВБ 60/5-2	Выпрямительный блок	2		
1	К1152 ГЭМ	Стойка	4		
2	К1163 ГЭМ	Полка	16		
3	К422 ГЭМ	Лоток	12		
4	К425 ГЭМ	Прижим	24		
1В	ПВЗ-25	Пакетный выключат.	1		

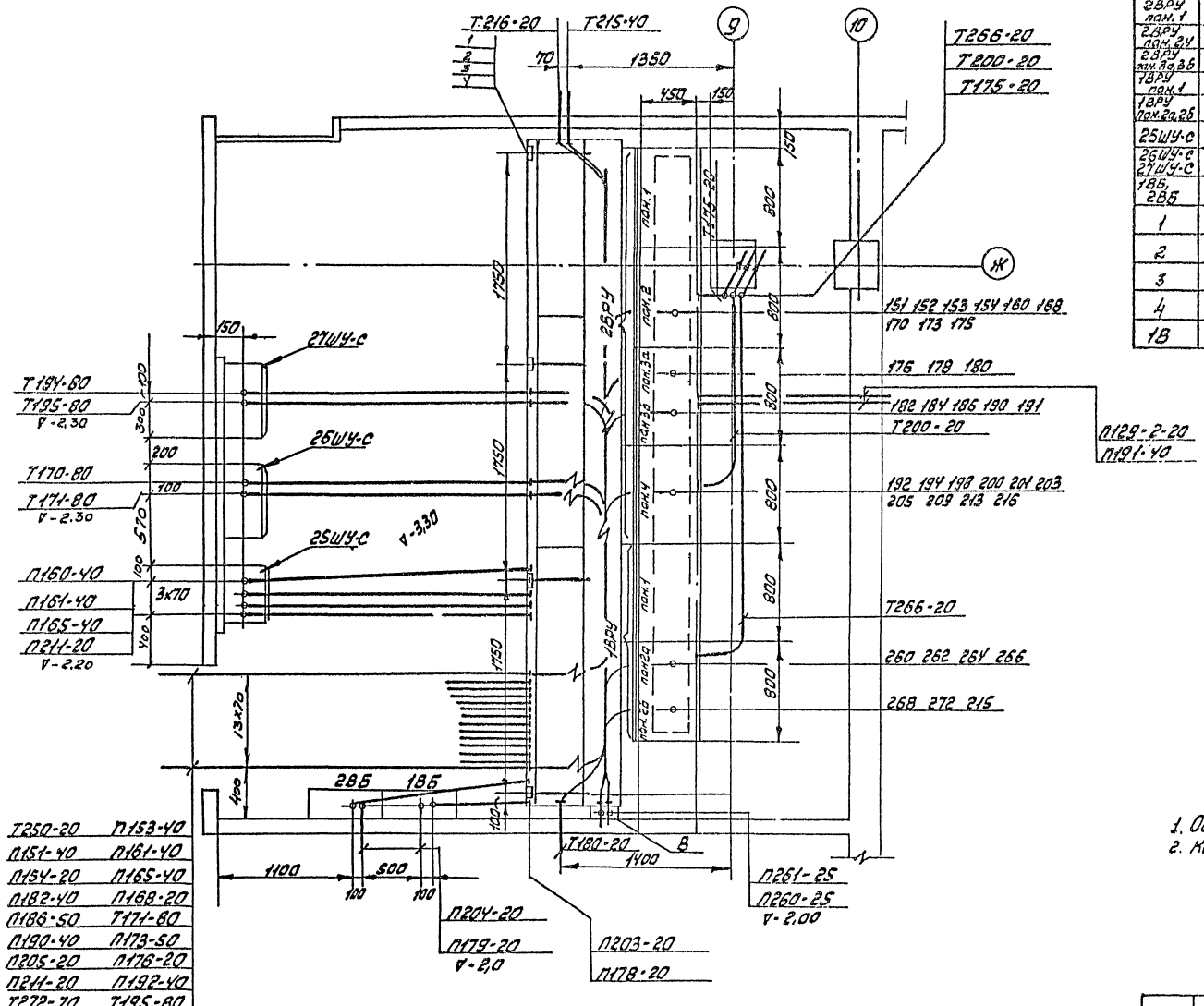

Т250-20	П153-40
П151-40	П161-40
П154-20	П165-40
П182-40	П168-20
П186-50	Т171-80
П190-40	П173-50
П205-20	П176-20
П211-20	П192-40
Т272-70	Т195-80
П268-50	П198-50
П264-40	П201-20
Т262-70	П209-20
П261-25	П213-20
	П129-2-20

1. Общие примечания - Э-2
2. Кабельный журнал - Э-42 ÷ Э-46

Типовой проект

Альбом III

Инв.№ подл. | Подп. и дата | Взам.инв.№

Привязан

Инв.№

Нач.отд.	Бенгин	
Гл.инж.пр.	Зуйков	
Инж.пр.	Герман	
Провер.	Пятникова	
Разраб.	Косырева	

262-26-1

Здание проектных организаций в конструкциях НН-04 на 600 сотрудников

Стадия	Лист	Листов
Р	Э-56	

Электрощитовая. Расположение электрооборудования и прокладка трубы.

Зрелищных зданий и спортивных сооружений БСМезенцева

Копировал: 1009-05 формат 22г

Поз. обозначение	Обозначение	Наименование	Кол	Масса ед. т	Примечание
20, 21, 23ШУ-С	ШУ5106-0382	Шкаф управления	3		
22ШУ-С	ШУ5104-0382	Шкаф управления	1		
	К1082	Ввод гибкий	7		
	У997	Ящик протяжной	1		

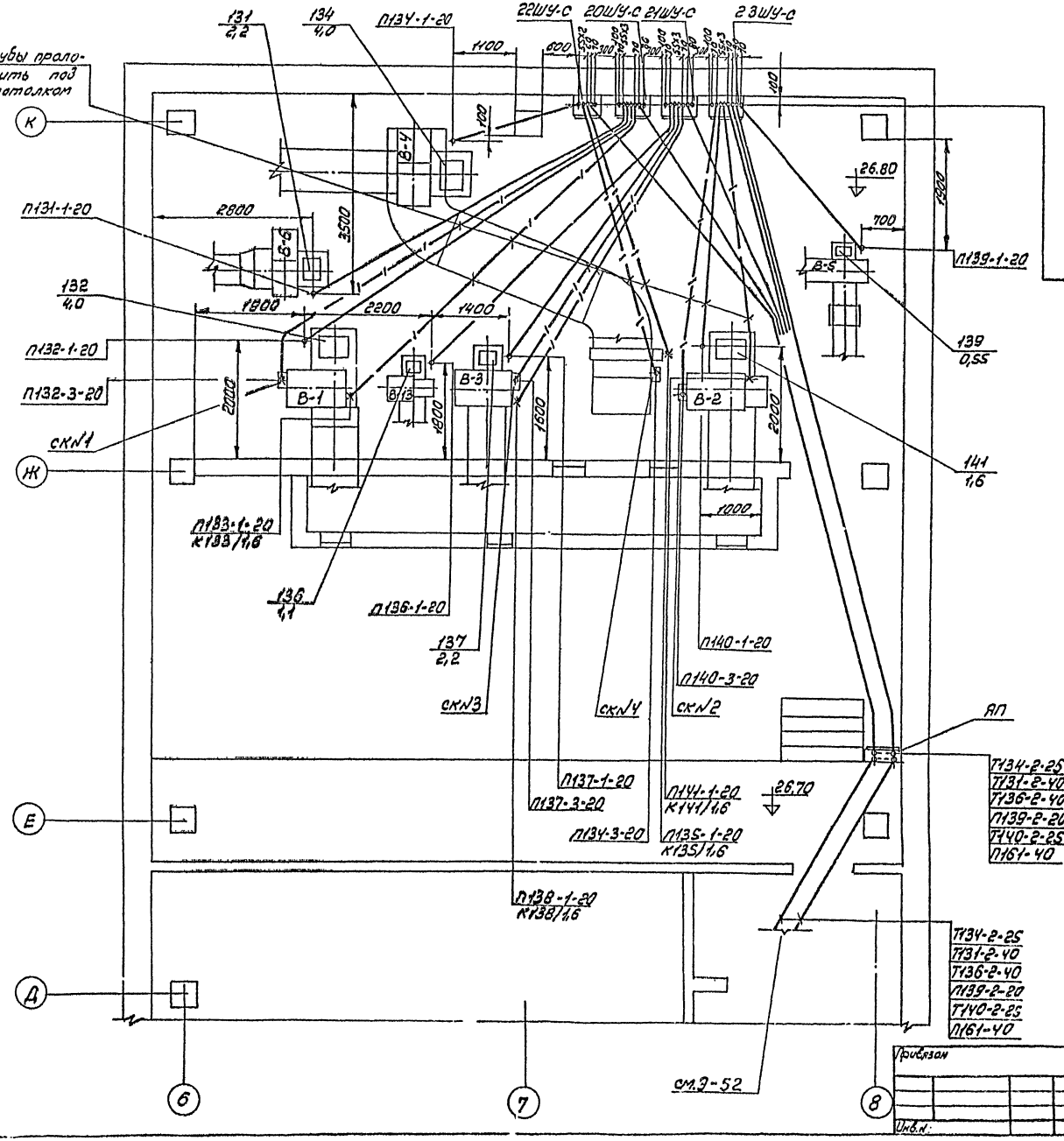

1. Общие примечания Э-2
2. Кабельный журнал Э-42, Э-43, Э-44, Э-45, Э-46

Привязан

Инв. №

Нач. отд.	Брягин		
Гл. инж.	Зубков		
Гл. инж.	Герман		
Провер.	Плотникова		
Разраб.	Борисова		

262-26-1

Здание проектных организаций в конструкциях УУ-04 на 600 сотрудников

Стадия	Лист	Листов
Р	Э-51	

Вентиляция. Размещение электрооборудования и прокладка труб

Ленинградский Промстройпроект Госстроя СССР

Копировал: Фомин 1009 -05 формат 22г

Инв. № подл. | Подп. и дата | Взам. инв. №

Согласовано
Гл. инж. проекта Шуляк
Отд. №2 Никеев
Отд. №3 Соборов

Поз. обозначение	Обозначение	Наименование	Кол.	Масса ед.т	Примечание
17ШУ-С	ШУ5104-03В2	Шкаф управления	1		
18,19ШУ-С	ШУ5106-03В2	Шкаф управления	2		
	К1082	Ввод гибкий	6		
	У997	Ящик протяжной	1		

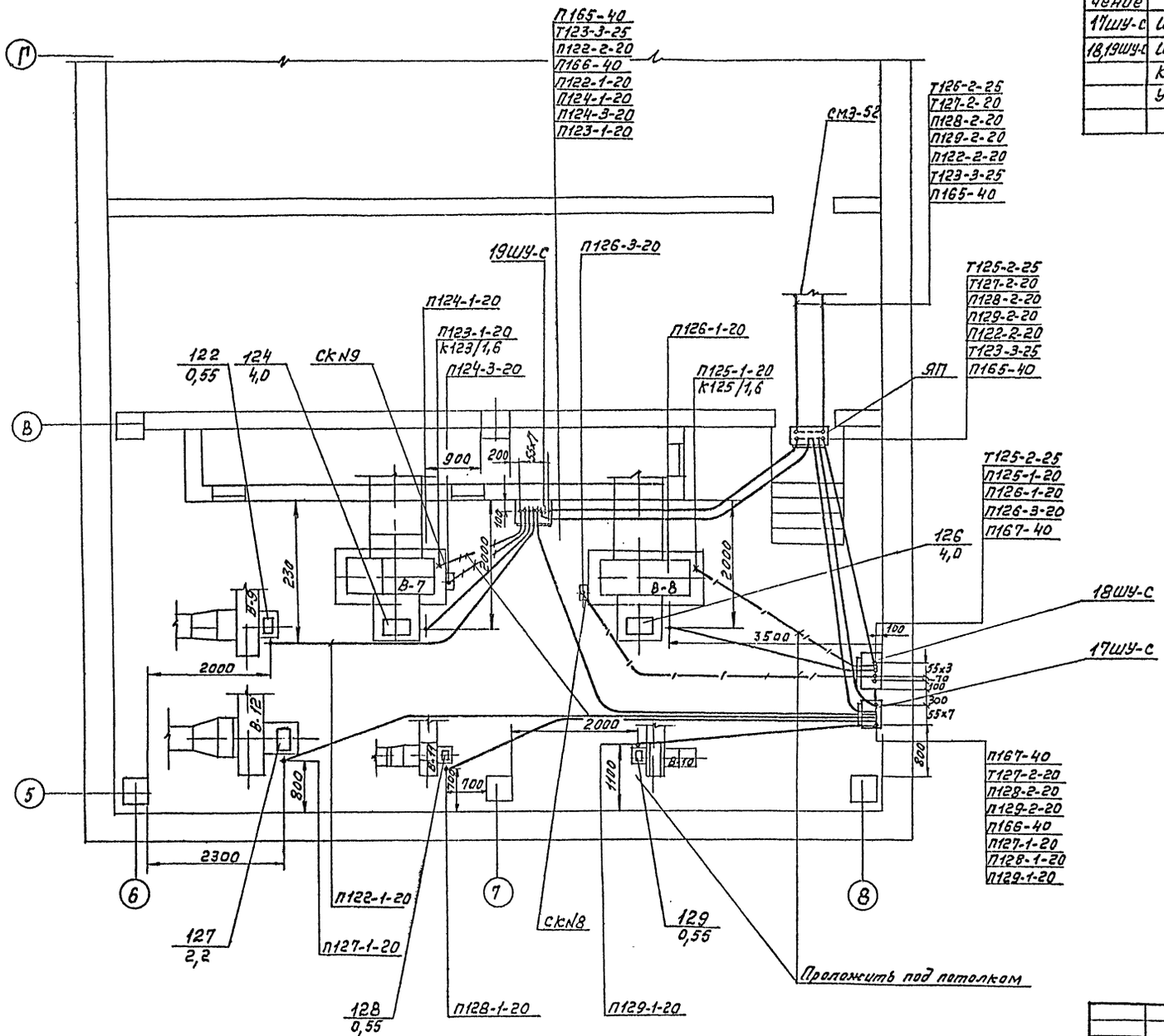

1. Общие примечания Э-2
2. Кабельный журнал Э-42, Э-43, Э-44, Э-45, Э-46

Альбом III

Типовой проект

Согласовано		
Мастер №5	Панферов	
Отд. №2	Пикемо	
Отд. №3	Сидоров	

Инв. № | Подпись и дата | Взам. инв. №

Привязан:

Инв. №

Нач. отд.	Бенгин	
Гл. ин. отд.	Зуйков	
Гл. инж. пр.	Герман	
Провер.	Плотникова	
Разраб.	Федорова	

262-26-1

Здание проектных организаций в конструкциях ИИ-04 на 600 сотрудников

Стадия	Лист	Листов
Р	Э-58	

Венткамера №2
Расположение электрооборудования и прокладка труб

ЦНИИЭП зрелищных зданий и спортивных сооружений им. Б.С. Мезенцева

1009-05

формат: 22г

gost.e-ecolog.ru