ТИПОВОЙ ПРОЕКТ

262-26-1

ЗДАНИЕ ПРОЕКТНЫХ ОРГАНИЗАЦИЙ

В КОНСТРУКЦИЯХ ИИ-04

НА 600 СОТРУДНИКОВ

АЛЬБОМ - О

МАТЕРИАЛЫ ДЛЯ ПРИВЯЗКИ АРХИТЕКТУРНО-СТРОИТЕЛЬНЫЕ ЧЕРТЕЖИ ЦОКОЛЬНОГО ЭТАЖА

ОТМЕНЕН

1009-01
2-66

Инв. № 17548-01

gost.e-ecolog.ru

ТИПОВОЙ ПРОЕКТ
262-26-1

ЗДАНИЕ ПРОЕКТНЫХ ОРГАНИЗАЦИЙ
В КОНСТРУКЦИЯХ ИИ-04
НА 600 СОТРУДНИКОВ

АЛЬБОМ-О

СОСТАВ ПРОЕКТА

АЛЬБОМ -	О	МАТЕРИАЛЫ ДЛЯ ПРИВЯЗКИ АРХИТЕКТУРНО-СТРОИТЕЛЬНЫЕ ЧЕРТЕЖИ ЦОКОЛЬНОГО ЭТАЖА
АЛЬБОМ -	I часть 1	АРХИТЕКТУРНЫЕ И ТЕХНОЛОГИЧЕСКИЕ ЧЕРТЕЖИ
	часть 2	КОНСТРУКТИВНЫЕ ЧЕРТЕЖИ
АЛЬБОМ -	II	ЧЕРТЕЖИ САНИТАРНО-ТЕХНИЧЕСКИХ СИСТЕМ И УСТРОЙСТВ
АЛЬБОМ -	III	ЭЛЕКТРООБОРУДОВАНИЕ
АЛЬБОМ -	IV	РАДИО, СВЯЗЬ И КИНОТЕХНОЛОГИЯ
АЛЬБОМ -	V часть-1	АВТОМАТИЗАЦИЯ САНИТАРНО-ТЕХНИЧЕСКИХ УСТРОЙСТВ,
		ПОЖАРНАЯ СИГНАЛИЗАЦИЯ
	часть-2	ЗАДАНИЕ ЗАВОД У-ИЗГОТОВИТЕЛЮ.
АЛЬБОМ -	VI	ИЗДЕЛИЯ ЗАВОДСКОГО ИЗГОТОВЛЕНИЯ
АЛЬБОМ -	VII	СМЕТЫ /в 2-ух частях/
АЛЬБОМ -	VIII	/ВАРИАНТ С ГАРАЖОМ-СТОЯНКОЙ НА 40 АВТОМОБИЛЕЙ/ МАТЕРИАЛЫ ДЛЯ ПРИВЯЗКИ, АРХИТЕКТУРНО-СТРОИТЕЛЬНЫЕ ЧЕРТЕЖИ, ЧЕРТЕЖИ САНИТАРНО-ТЕХНИЧЕСКИХ СИСТЕМ И УСТРОЙСТВ, ВОДЯНОЕ ПОЖАРОТУШЕНИЕ, ЭЛЕКТРООБОРУДОВАНИЕ, АВТОМАТИЗАЦИЯ САНИТАРНО-ТЕХНИЧЕСКИХ УСТРОЙСТВ, ПОЖАРНАЯ СИГНАЛИЗАЦИЯ
АЛЬБОМ -	IX	СМЕТЫ ДЛЯ ВАРИАНТА
АЛЬБОМ -	X	ПРОЕКТНАЯ ДОКУМЕНТАЦИЯ НА ПЕРЕВОД ДЛЯ ИСПОЛЬЗОВАНИЯ ПОД П.Р.У. ПОМЕЩЕНИИ ГАРАЖА-СТОЯНКИ

РАЗРАБОТАН
ЦНИИЭП зрелищных зданий и спортивных сооружений им. Б.С. МЕЗЕНЦЕВА.
ГЛАВНЫЙ ИНЖЕНЕР ИНСТИТУТА М.В. ГЛИНКИН.
ГЛАВНЫЙ АРХИТЕКТОР ПРОЕКТА Е.К. ШУМОВ.

ТЕХНИЧЕСКИЙ ПРОЕКТ УТВЕРЖДЕН ГОСГРАЖДАНСТРОЕМ ПРИКАЗОМ № 23 от 25 I 80.
РАБОЧИЕ ЧЕРТЕЖИ ВВЕДЕНЫ В ДЕЙСТВИЕ ЦНИИЭП зрелищных зданий и спортивных сооружений им. Б.С. МЕЗЕНЦЕВА ПРИКАЗОМ № 100 от 14.07.81г.

Привязан

Типовой проект здания проектных организаций в конструкциях ИИ-04 на 600 сотрудников разработан Мастерской № 5 ЦНИИЭП зрелищных зданий и спортивных сооружений им.Б.С.Мезенцева

Авторский коллектив:

Архитекторы:	Е.Шумов, А.Панферов
инженеры-конструкторы:	С.Милковский, С.Логинова

В разработке принимали участие:

Архитекторы:	В.Давыдкин, Ю.Вайсман
инженеры-конструкторы:	В.Ведяшова, Ю.Шемчук
инженеры-сантехники:	Н.Пукемо, И.Коломенцева, К.Краснов, Огурцова Л.
инженеры-автоматчики:	Т.Комарова, Л.Горбачева
инженеры-электрики:	В.Герман, М.Плотникова
инженеры-радио и связь:	В.Штейнбрехт, Л.Бахолдина
Инженеры-кинотехнологи:	С.Беляева
Инженеры-технологи:	С.Войновская, Л.Редкина
Инженер-холодоснабжения:	Г.Лозовик
Инженер-механик:	Ю.Плотников
Инженер-акустик:	Н.Смирнова
Инженеры-сметчики:	Е.Кармазинова, Н.Гамова, Э.Моисеев, Т.Селиванов

ВЕДОМОСТЬ ЧЕРТЕЖЕЙ АЛЬБОМА № 0

Лист	Наименование	Стр.	Примечание
I	Заглавный лист (начало)	2	
2	Заглавный лист (продолжение)	3	
3	Заглавный лист (продолжение)	4	
4	Заглавный лист (окончание)	5	
АС-0I	План цокольного этажа м/о 5÷9	6	
АС-02	План цокольного этажа м/о I ÷ 4 ; I0 ÷ I3	7	
КС-0I	План фундаментов	8	
КС-02	Монолитная фундаментная плита (МФП)	9	
КС-03	Сечения фундаментов, развертки стен	I0	
КС-04	Развертки стен, арматурные сечения	II	
КС-05	Армирование монолитных вставок. Перечень элементов на монолитные вставки	I2	
КС-06	План подпольных каналов и приямков, сечения	I3	
КС-07	Сечения подпольных каналов	I4	
КС-08	Подпольные каналы. Фрагмент "I", монолитные участки УМI ÷ УМ5	I5	
КС-09	Монолитная схема каркаса на отм. 0.000	I6	
КС-0I0	Монолитные схемы каркасов по осям I ÷ I3	I7	
КС-0II	План перекрытия на отм. ч.п.0.000	I8	
КС-0I2	План перекрытия на отм. ч.п.0.000. Сечения	I9	
КС-0I3	Монолитные участки МУ-I, МУ-2, МУ-3, Опалубка. Армирование	20	
КС-0I4	Монолитные участки МУ-4, МУ-5, Опалубка. Армирование	2I	
КС-0I5	Ведомость стержней. Выборка стали	22	
КС-0I6	Перечень элементов	23	
КС-0I7	Лестницы м/о 5,6, ГД и 8,9, Г,Д	24	
КС-0I8	Крыльцо главного входа	25	
КС-0I9	Лестницы подвала	26	
КС-020	Конструкция камер шумоглушения машзала № 2	27	
КС-02I	Конструкция камер шумоглушения машзала № I. Сечения I-I ÷ 4-4	28	
КС-022	Конструкция камер шумоглушения машзала № I. Сечения 5-5. Узлы А,Б,В. Перечень элементов. Выборка стали	29	
КС-023	Фундаменты под оборудование машзала № I	30	
КС-024	Опоры под водоподогреватели в машзале № I	3I	
КС-025	Сводная спецификация (начало)	32	
КС-026	Сводная спецификация (продолжение)	33	

Типовой проект разработан в соответствии с действующими нормами и правилами и предусматривает мероприятия, обеспечивающие взрывную, взрывопожарную и пожарную безопасность при эксплуатации здания.

Главный архитектор проекта Е.Шумов

Главный инженер проекта С.Милковский

ПРИМЕЧАНИЯ:

Заглавный лист включает в себя ведомость чертежей, авторский коллектив - лист I

Генеральный план, комплектацию проекта, технико-экономические показатели - лист 2

Основные решения проекта - лист 3

Ведомость примененных документов, Указания о привязке, Пояснительная записка - лист 4

Привязан

Инв. №

ГЛ.ИНЖ.ИНСТ.	ГЛИНКИН	
НАЧ МАСТ	ШЕСТОПАЛОВ	
ГЛ.ИНЖ.МАС	КРИЧЕВСКИЙ	
ГАП	ШУМОВ	
ГИП	МИЛКОВСКИЙ	
РУК.ГР.АРХ	ПАНФЕРОВ	
РУК.ГР.ИНЖ	ЛОГИНОВА	
ПРОВЕР.	ШУМОВ	
РАЗРАБ.	ПАНФЕРОВ	

262-26-1

ЗДАНИЕ ПРОЕКТНЫХ ОРГАНИЗАЦИЙ В КОНСТРУКЦИЯХ ИИ-04 НА 600 СОТРУДНИКОВ

Стадия	Лист	Листов
Р	1	4

ЗАГЛАВНЫЙ ЛИСТ / НАЧАЛО /

ЗРЕЛИЩНЫХ ЗДАНИЙ И СПОРТИВНЫХ СООРУЖЕНИЙ им. Б.С. МЕЗЕНЦЕВА

Инв. № подл. | Подпись и дата | Взам. инв. №

Альбом - 0

Типовой проект

Альбом - О

Типовой проект

ГЕНЕРАЛЬНЫЙ ПЛАН

ПЛОЩАДЬ УЧАСТКА - 0,63 ГА.

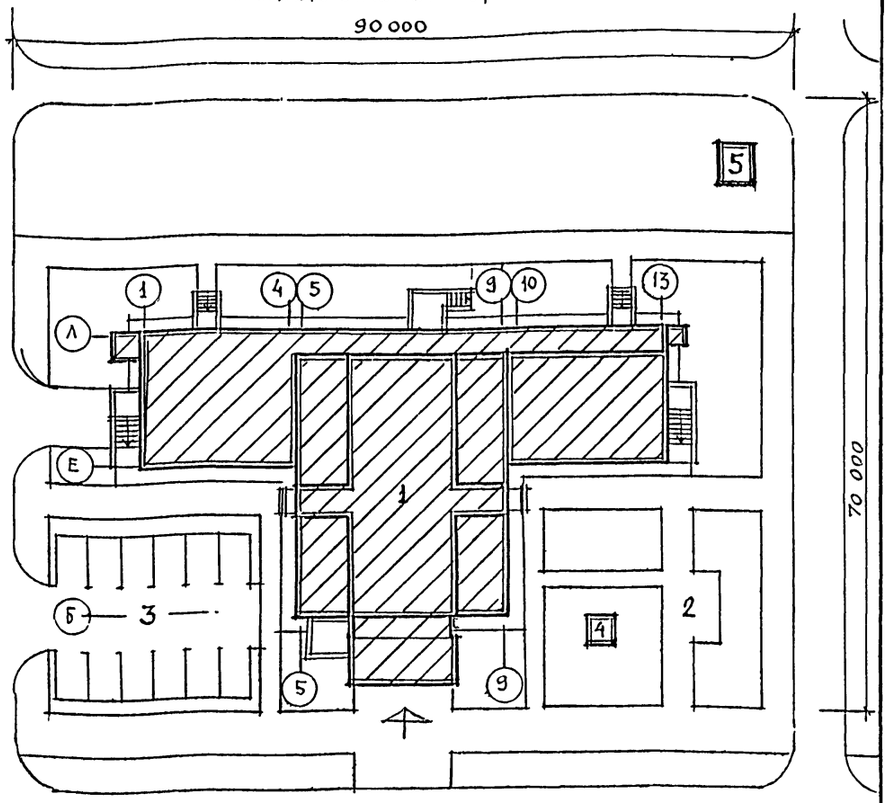

ЭКСПЛИКАЦИЯ

1. ЗДАНИЕ ПРОЕКТНЫХ ОРГАНИЗАЦИЙ
2. ЗОНА ОТДЫХА.
3. СТОЯНКА АВТОМОБИЛЕЙ.
4. ВОЗДУХОЗАБОРНАЯ ШАХТА.
5. ТРАНСФОРМАТОРНАЯ ПОДСТАНЦИЯ.

Таблица - 2

ПРИВЯЗКА НАРУЖНЫХ СТЕН "А" В ММ.	t = -20°C	t = -30°C	t = -40°C
ПРИ ТОЛЩИНЕ НАРУЖНЫХ СТЕН В ММ.	250 / 380	300 / 510	350 / 640
НАВЕСНЫЕ ПАНЕЛИ / КИРПИЧНАЯ КЛАДКА	А = 470 мм	А = 520 мм	А = 570 мм

Таблица - 3

УТЕПЛИТЕЛЬ — ПЕНОБЕТОН γ = 400 кг/м³ ПО ПОКРЫТИЮ	ТОЛЩИНА ПЛИТНОГО УТЕПЛИТЕЛЯ ПРИ РАСЧЕТНОЙ ЗИМНЕЙ ТЕМПЕРАТУРЕ НАРУЖНОГО ВОЗДУХА.		
	t - 20°C	t - 30°C	t - 40°C
ПЛИТЫ С КРУГЛЫМИ ПУСТОТАМИ	80	80	100
ПЛИТЫ РЕБРИСТЫЕ	80	100	120

Инв.№ подл. | Подпись и дата | Взам. инв.№

СОСТАВ ПРОЕКТА (КОМПЛЕКТАЦИЯ)

Лист	Наименование
АС-О	Архитектурно-строительная часть ниже отм. 0.000
АС	Архитектурно-строительная часть выше отм. 0.000
КС-О	Конструктивная часть ниже отм. 0.000
КС	Конструктивная часть выше отм. 0.000
ТЧ	Технологическое оборудование пищеблока
ТО	Технологическое оборудование мастерских
ТХ	Технологическое оборудование здания
ОВ	Отопление, вентиляция
ВК	Водоснабжение и канализация
ВП	Водяное пожаротушение
АУ	Автоматизация сантехустройств
ПС	Пожарная сигнализация
Э	Электрическая часть
РС	Радио и связь
ТК	Кинотехнология
ХС	Холодоснабжение

ОСНОВНЫЕ ТЕХНИКО-ЭКОНОМИЧЕСКИЕ ПОКАЗАТЕЛИ

Здание проектных организаций в конструкциях ИИ-04 на 600 сотрудников.

Таблица - 1

Наименование показателей	Един. изм.	По типовому проекту	По привязке
Площадь застроки	м2	1644	
Общая площадь	"	8593	
Рабочая площадь	"	5524	
Полезная площадь	"	7958	
Строительный объем	м3	30876	
К = рабочая площадь / полезная площадь		0,7	
К = строительный объем / рабочая площадь		5,6	
Строительный объем на расчетную единицу	м3	51,5	
Общая площадь на расчетную единицу	м2	14,3	
Сметная стоимость строительства, в том числе:	тыс.руб.	1115,44	
строительно-монтажных работ	-"-	796,43	
оборудования и мебели	-"-	318,98	
Стоимость 1 м3 здания /от строй МОНТАЖА/	РУБ.	25.79	

Привязан

ГЛ.ИНЖ.ПРОЕКТА	ГЛИНКИН	
НАЧ.МАСТ	ШЕСТОПАЛОВ	
ГЛ.ИНЖ.М.	КРИЧЕВСКИЙ	
ГАП	ШУМОВ	
ГИП	МИЛКОВСКИЙ	
РУК.ГР.АРХ.	ПАНФЕРОВ	
РУК.ГР.ИНЖ.	ЛОГИНОВА	
ПРОВЕР	ШУМОВ	
РАЗРАБ.	ПАНФЕРОВ	

262-26-1

ЗДАНИЕ ПРОЕКТНЫХ ОРГАНИЗАЦИЙ В КОНСТРУКЦИЯХ ИИ-04 НА 600 СОТРУДНИКОВ

Стадия	Лист	Листов
Р	2	

ЗАГЛАВНЫЙ ЛИСТ /ПРОДОЛЖЕНИЕ/

ЦНИИЭП зрелищных зданий и спортивных сооружений им. П.С. Михайлова

Альбом - О

Типовой проект

ЦОКОЛЬНЫЙ ЭТАЖ

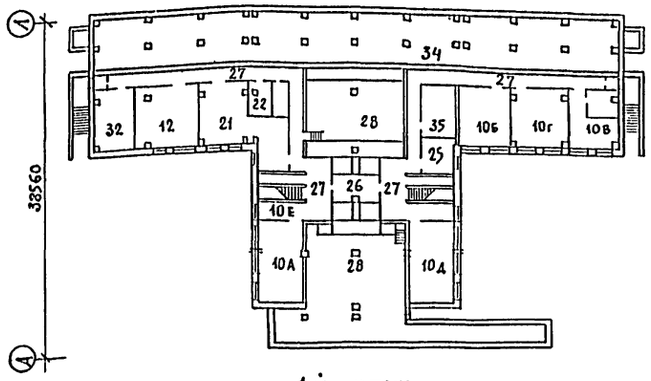

1-Й ЭТАЖ

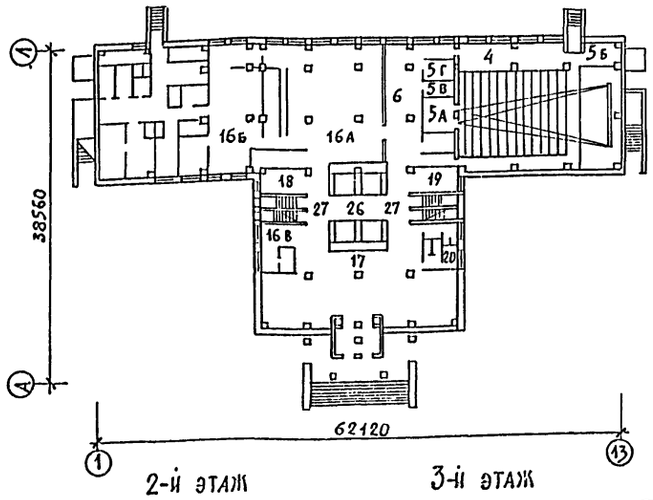

2-Й ЭТАЖ

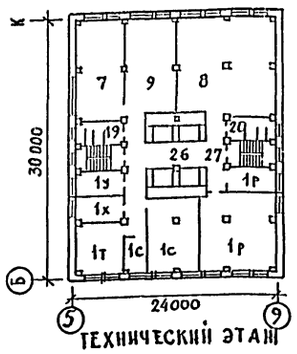

3-Й ЭТАЖ

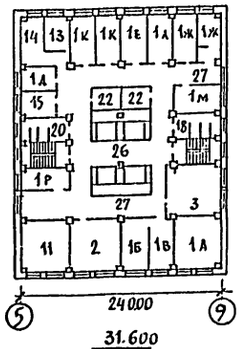

ТИПОВОЙ ЭТАЖ

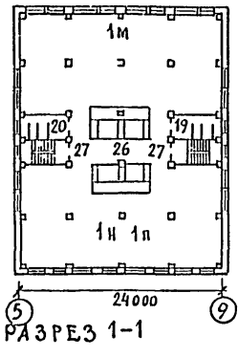

ТЕХНИЧЕСКИЙ ЭТАЖ

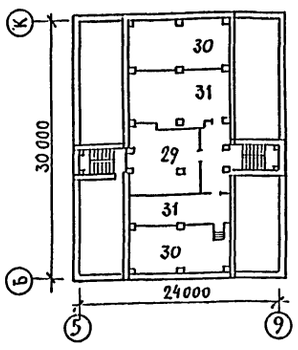

РАЗРЕЗ 1-1

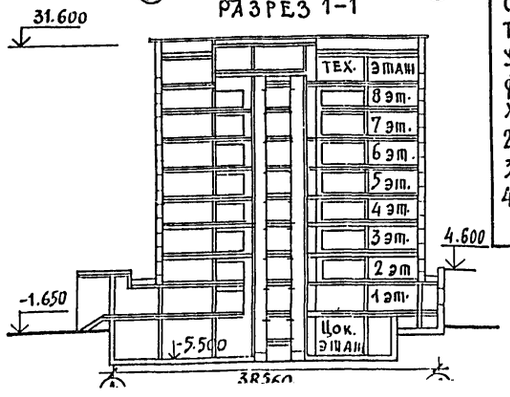

ФАСАД

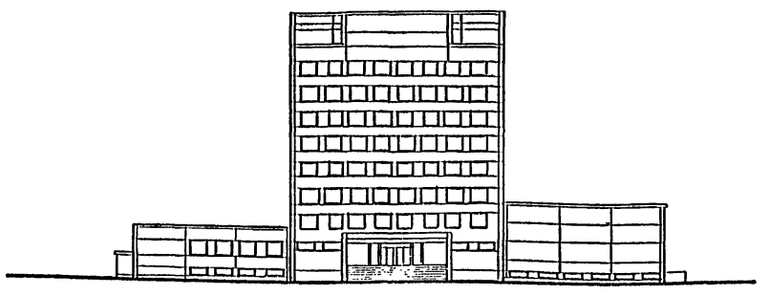

БОКОВОЙ ФАСАД

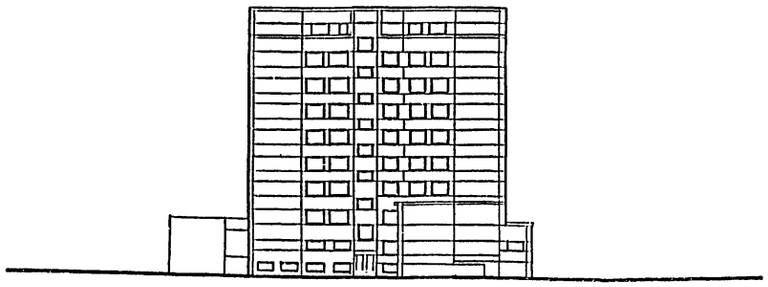

Перечень основных помещений

Наименование помещений
I. Проектные залы, рабочие комнаты, кабинеты и приемные:
А — кабинет директора
Б — кабинет главного инженера
В — приемная директора и главного инженера
Г — кабинет зам. директора по общим вопросам
Д — кабинет зам. директора по производственным вопросам
Е — планово-производственный отдел
Ж — бухгалтерия и касса
И — отдел кадров
К — группа специального режима
Л — административно-хозяйственный отдел и отдел снабжения
М — архитектурно-конструкторские мастерские
Н — отделы инженерного и технологического оснащения
П — отдел смет, технико-экономических обоснований и проектирования организации строительства
Р — сектор механизации инженерно-технических расчетов
С — технический отдел и сектор НОТ
Т — отдел научно-технической информации и патентования
У — группа подготовки проектирования
Ф — отдел выпуска проектов
Х — машино-писное бюро
2. Помещения для работы с заказчиком
3. Зал совещаний
4. Конференц зал на 300 мест и эстрада.

Наименование помещений.
5. Помещения при конференц-зале:
А — киноаппаратная
Б — комната президиума
В — помещения для агрегатов
Г — звукоаппаратная
6. Кулуары
7. Технический архив
8. Техническая библиотека
9. Проектный кабинет
10 Помещения копировально-множительных служб:
А — светокопирование и отделка чертежей
Б — электрографическое копирование
В — фотокопирование
Г — фильмокопирование
Д — переплетно-брошюровочная
Е — прием и выдача заказов
11. Комната Общественных организаций.
12. Макетная мастерская
13. Радиоузел с дикторской
14. АТС
15. Медицинский пункт
16. Столовая самообслуживания на 120 мест
А — Обеденный зал с раздаточной и буфетом
В — Магазин кулинарии на 1 рабочее место и кладовая.
17. Вестибюль с гардеробной 65 м²
18. Помещения отдыха обслуживающего персонала
19. Курительная
20. Санузлы и комната гигиены женщин
21. Ремонтные мастерские (столярно-механические)
22. Кладовые
23. Помещения для хранения уборочного инвентаря.
24. Поменения сбора и обработки макуадтуры
25. Диспетчерская и пожарный пост
26. Лифтовые холлы
27. Коридоры и холлы
28. Машинный зал „ОВ"
29. Машинное помещение лифтов
30. Венткамеры
31. Технический этаж
32. Насосная „ВК"
33. Техническое подполье
34. Электрощитовая

Привязан

Гл. инж. инст.	Глинкин	
Нач. маст.	Шестопалов	
Гл. инж. м.	Кричевский	
ГАП	Шумов	
ГИП	Михаховский	
Проверил	Панферов	

262-26-1

Здание проектных организаций в конструкциях ИН-04 на 600 сотрудников

Стадия	Лист	Листов
Р	3	

Заглавный лист (продолжение)

ЦНИИЭП зрелищных зданий и спортивных сооружений

Взам. инв. №

Подп. и дата

Инв. № подл.

Альбом – 0

Типовой проект

ЗДАНИЕ ПРОЕКТНЫХ ОРГАНИЗАЦИЙ НА 600 СОТРУДНИКОВ

ПОЯСНИТЕЛЬНАЯ ЗАПИСКА

Общая часть

Проект разработан для строительства во II и III климатических районах и в IВ климатическом подрайоне с расчетными зимними температурами наружного воздуха $t = -20^{\circ}C$, $-30^{\circ}C$ и $-40^{\circ}C$, с нормальной зоной влажности.

Графическая часть проекта разработана для II-го климатического района с $t = -30^{\circ}C$.

Для районов с расчетными зимними температурами воздуха $t = -20^{\circ}C$ и $-40^{\circ}C$ приводятся варианты решения ограждающих конструкций.

Проект разработан для летних условий строительства.

При разработке проекта принято:

класс здания – II, степень огнестойкости – II.
Рельеф участка – ровный; площадка строительства – горизонтальная.

Конструктивная часть

При разработке чертежей конструкций принято:

скоростной напор ветра на высоте I0 м – 45 кгс/м2. Вес снегового покрова на I м2 горизонтальной поверхности земли – Po = I00 кгс/м2.

Геологические условия обычные, исключая районы сейсмические, вечной мерзлоты, с просадочными грунтами и на подрабатываемых территориях.

Грунты приняты нескальные однородные и непучинистые, грунтовые воды отсутствуют.

Расчетное значение объемной массы грунта, залегающего ниже подошвы фундамента – I,8 т/м3, выше подошвы фундаментов – I,7 т/м3.

Расчетное значение угла внутреннего трения грунта основания – $t = 20^{\circ}$, для засыпки подпорных стен и стен подвала $t = 30^{\circ}$.

Расчетные значения удельного сцепления и модуля деформации грунта при R = 2 кгс/см2 приняты: C= 0,II кгс/м2, E = I90 кгс/см2.

При указанных параметрах расчетное давление на грунт основания при ширине фундамента I м и глубине заложения 2 м в соответствии с расчетом принято 2 кгс/см2.

Пространственная жесткость и устойчивость здания обеспечивается совместной работой каркаса и вертикальных диафрагм жесткости с горизонтальными дисками железобетонных сборных перекрытий и покрытий.

x) Все стальные конструкции и трубопроводы защищаются от коррозии надежными покрытиями: цементным раствором, лакокрасочными составами, металлизацией цинком и др. в соответствии с действующими нормативными документами.

УКАЗАНИЯ ПО ПРИВЯЗКЕ ПРОЕКТА

Для строительства по настоящему проекту необходимо выполнить дополнительные проектные работы по его привязке с учетом климатических, геологических, производственных и других местных условий.

При производстве работ в зимних условиях руководствоваться указаниями п.7 СНиП III-I7-78.
При возведении монолитных железобетонных конструкций укладку и твердение бетонной смеси допускать при положительной температуре.

При монтаже фундаментных блоков основание фундаментов должно быть защищено от промерзания; установка блоков на мерзлый грунт не допускается.

В случае производства работ в зимнее время привязывающая организация корректирует проект в зависимости климатических условий и принятого метода организации зимних работ.

При этом все чертежи, предназначенные для производства в зимнее время должны иметь надпись главного инженера проекта о произведенной проверке прочности конструкций и возможности осуществления кладки при отрицательных температурах.

ПРИМЕЧАНИЯ

Привязанный проект должен иметь удостоверяющую подпись главного инженера (архитектора) проекта "Проект привязки выполнен в соответствии с действующими строительными нормами и правилами"

ВЕДОМОСТЬ ПРИМЕНЕННЫХ ДОКУМЕНТОВ Альбом 0

Обозначение	Наименование	Примечания
Серия I.I36-I0	Двери деревянные внутренние для жилых и общественных зданий по ГОСТ 6629-74	
Серия I.I38-I0, вып.I,2	Перемычки железобетонные сборные для жилых и общественных зданий	
Серия 2.244-I, вып.4	Детали полов общественных зданий	
ГОСТ I3579-78	Блоки бетонные для стен подвала	
Серия I.243-2	Плиты плоские железобетонные	
ИИ-04-I, вып.7	Фундаменты сборные жел.бет.	
ИИ-04-2, вып.3 4,5,II,	Колонны сборные жел.бет.	
ИИ-04-4 вып.I9,20	Плиты перекрытий	
ГОСТ 87I7-69	Ступени бетонные и железобетонные	
Серия 3.006-2 вып.I	Лотковые элементы каналов	
Серия ИИ-04-5 вып.I3	Панели наружных стен Панели цоколя	
Серия ИИ-04-6 вып.5,6	Диафрагмы жесткости	
Серия ИИ-04-3 вып.3,5	Ригели	

Гл.инж.инст	ГЛИНКИН		262-26-1
Нач.маст.	ШЕСТОПАЛОВ		ЗДАНИЕ ПРОЕКТНЫХ ОРГАНИЗАЦИЙ В КОНСТРУКЦИЯХ ИИ-04 НА 600 СОТРУДНИКОВ
Гл.инж.мас	КРИЧЕВСКИЙ		
ГАП	ШУМОВ		Стадия: Р; Лист: 4; Листов:
ГИП	МИЛКОВСКИЙ		
Рук.гр.арх	ПАНФЕРОВ		
Рук.гр.инж	ЛОГИНОВА		ЗАГЛАВНЫЙ ЛИСТ (ОБОЗНАЧЕНИЕ)
Проверил	ШУМОВ		

Привязан

Взам. инв. №

Подпись и дата

№ подл.

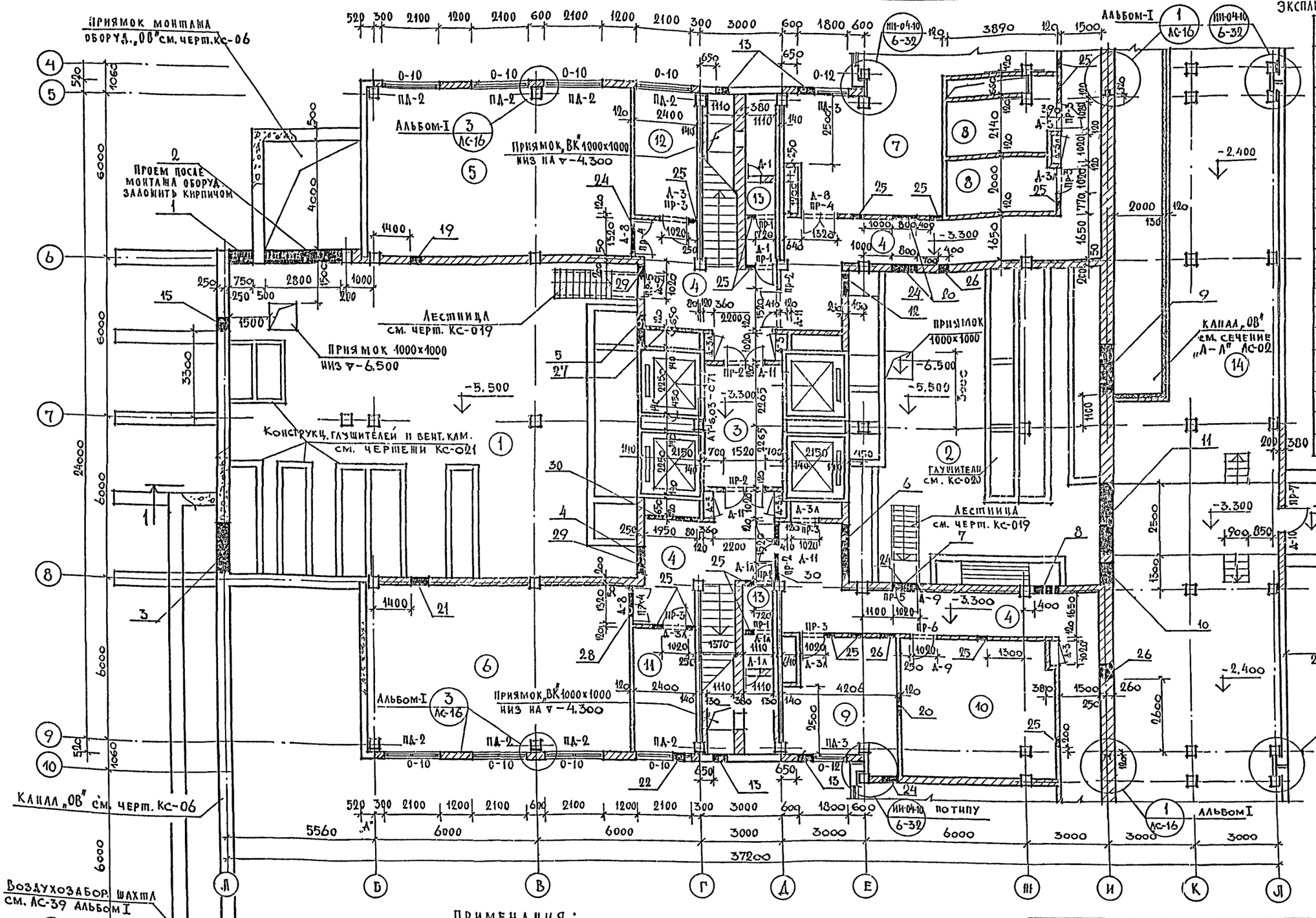

ЭКСПЛИКАЦИЯ ПОМЕЩ. ЦОКОЛЬНОГО ЭТАЖА.

№ п/п	НАИМЕНОВАНИЕ	ПЛОЩ м²
1	МАШ. ЗАЛ „ОВ" №1	174.0
2	МАШ. ЗАЛ. „ОВ" №2	107.0
3	Лифтовой холл	13.3
4	Коридоры	150.0
5	Светокопирование и отделка чертежей	60.0
6	Переплетно-брошуровочная	60.0
7	Столярно-механич. мастерские	73.0
8	Кладовые 8,0+8,5	16,5
9	Диспетчерский пункт инж. тех. сист. и пом. пост.	18.8
10	Электрощитовая	29.6
11	Прием и выдача заказов	10,8
12	Помещение сбора и обработки макулатуры	10,8
13	Сан. узлы 3,3+3,3	6,6
14	Тех. подполье	372,0
15	Макетная мастерская	55,0
16	Насосная „ВК"	31.5
17	Электрографическое копирование	39.0
18	Фильмокопирование	44.0
19	Фотокопирование	41.5
20	Тамбур входа 3,0+3,0	6,0

ПРИМЕЧАНИЯ:

1. Данный лист см. совместно с черт. АС-02 и КС-06
2. Привязку наружных стен и панелей цок. этажа /размер „А"/ см. таблицу 2 на заглавном листе 2.
3. Спецификацию отверстий см. на листе АС-02.
4. Спецификацию перемычек см. на листе АС-23 Альбом-I
5. Стены внутренние и наружные участки стен выкладывать из полнотелого глиняного кирпича М-100 на цементно-известковом р-ре М-50. Наружные участки стен утеплить

ГЛ. ИНЖИН-Т	А. ГЛИНКИН	
НАЧ. МАСТ.	ШЕСТОПАЛОВ	
ГЛ. ИНЖ. М.	КРИЧЕВСКИЙ	
ГАП	ШУМОВ	
ГИП	МИЛКОВСКИЙ	
РУК. ГР. АРХ.	ПАНФЕРОВ	
РУК. ГР. ИНЖ.	ЛОГИНОВА	
ПРОВЕР.	ШУМОВ	

ПРИВЯЗАН

262-26-1

ЗДАНИЕ ПРОЕКТНЫХ ОРГАНИЗАЦИЙ В КОНСТРУКЦИЯХ ИИ-04 НА 600 СОТРУДНИКОВ

Стадия	Лист	Листов
Р	АС-01	2

ПЛАН ЦОКОЛЬНОГО ЭТАЖА м/о 5÷9

ЗРЕЛИЩНЫХ ЗДАНИЙ И СПОРТИВНЫХ СООРУЖЕНИЙ ИМ. К. С. МЕЗЕНЦЕВА

ТИПОВОЙ ПРОЕКТ АЛЬБОМ

РУК. ГР. ЭКСП.	САВИНОВ	
НАЧ. ОТД. №1	МИРОШИН	
НАЧ. ОТД. №2	СОЛДАТОВ	
НАЧ. ОТД. №3	СИДОРОВ	
НАЧ. ОТД. №4	БЕНГИН	
НАЧ. ОТД. №5	ДМИТРИЕВ	

№ подл.	Подпись и дата	Взам. инв. №

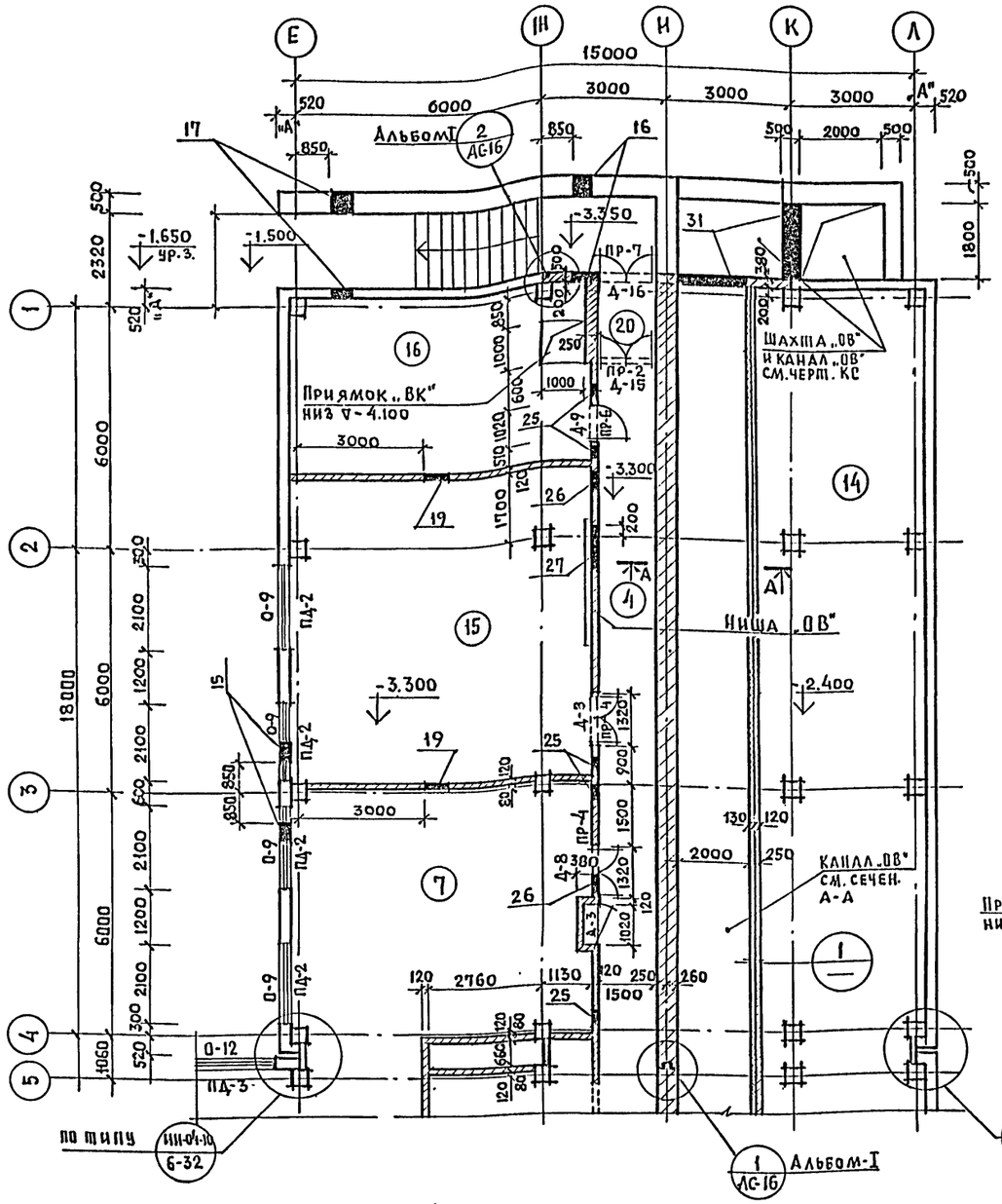

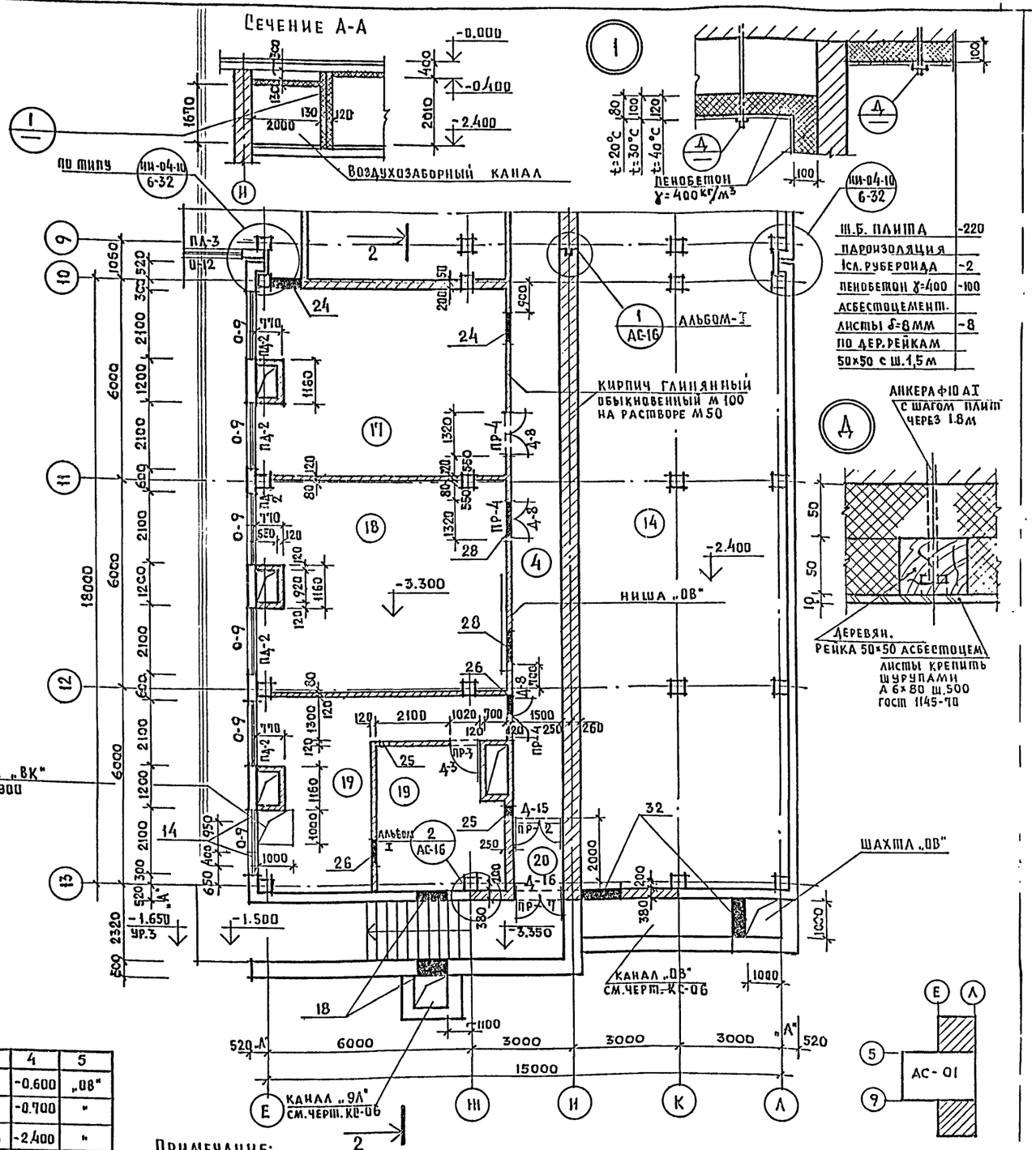

Экспликация отверстий цокольного этажа

Тип отв.	Размеры мм В	Размеры мм Н	Отм. низа в м.	Назначение	№	1	2	3	4	5	№	1	2	3	4	5	№	1	2	3	4	5
1	2	3	4	5	9	1500	2000	-5.000	„ОВ"		19	400	100	-3.800	„ЭЛ"		29	600	300	-0.600	„ОВ"	
1	700	900	-3.900	„ОВ"	10	900	1200	-1.500	"		20	800	100	-3.800	"		30	2000	400	-0.700	"	
2	2800	4000	-5.500	монтаж. проем	11	2500	2800	-3.200	монтаж. проем		21	600	100	-3.800	"		31	1800	1700	-2.400	"	
3	1800	3000	-5.500	„ОВ"	12	1000	1700	-5.400	„ОВ"		22	350	100	-2.600	„РС"		32	900	900	-2.400	"	
4	1000	1700	-5.500	"	13	400	600	-5.400	„ВК"		23	800	200	-3.800	„ЭЛ"							
5	1000	1600	-5.400	"	14	400	600	-4.800	"		24	900	300	-0.900	„ОВ"							
6	2000	300	-0.900	"	15	400	600	-4.800	"		25	200	300	-0.600	"							
7	800	1200	-5.000	"	16	400	600	-4.100	"		26	400	300	-0.600	"							
8	800	1000	-5.000	"	17	600	600	-4.100	"		27	1500	300	-0.600	"							
					18	780	780	-4.350	„ЭЛ"		28	1200	300	-0.600	"							

Примечание:

1. Данный чертеж см. совместно с листом АС-01

Гл.инж.п-та	Глинкин		
Нач.мас.	Шестопалов		
Гл.инж.-м.	Кричевский		
ГАП	Шумов		
ГИП	Милковский		
Рук.гр.арх.	Панферов		
Рук.гр.инж	Логинова		
Провер.	Шумов		
Разраб.	Панферов		

262-26-1

Здание проектных организаций в конструкциях ИИ-04 на 600 сотрудников

Стадия	Лист	Листов
Р	АС-02	

План цокольного этажа м/о 1÷4 и 10÷13

ЦНИИЭП зрелищных зданий и спортивных сооружений им. Б.С.Мезенцева

Привязан

Инв. №

Согласовано

Инв.№ подл. | Подпись и дата | Взам.инв.№

Нач.отд.7 Сидоров
Нач.отд.4 Бенгин
Нач.отд.5 Дмитриев
Рук.гр.эк. Савинов
Нач.отд. Мирошин
Нач.отд.2 Солдатов

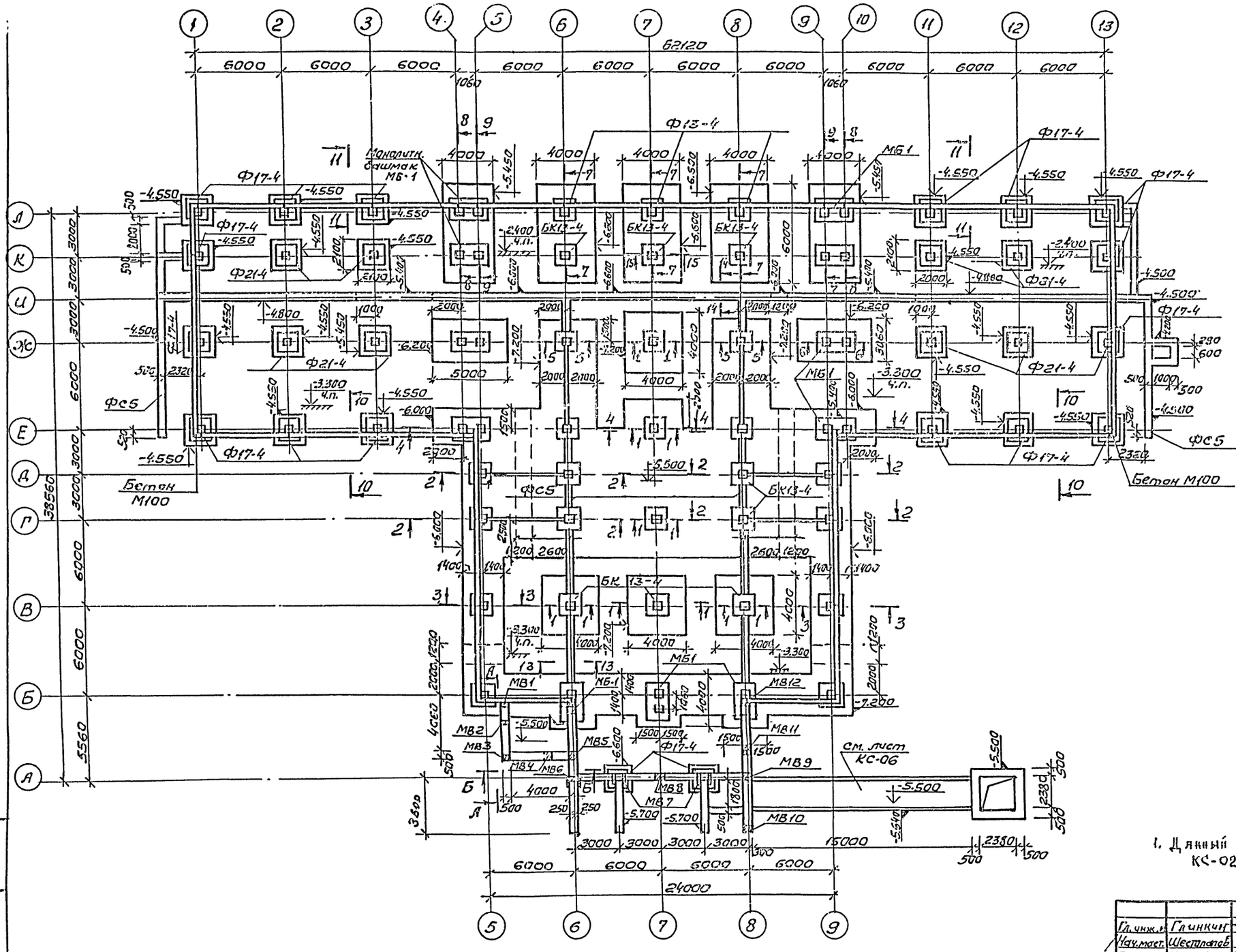

Таблица нормативных нагрузок по обрезам фундаментов

NN сеч.	Схема нагрузок	N т	M тм
1-1		380	–
2-2		N_1=310 N_2=420	15.1
3-3		250	20
4-4		N_1=30 N_2=190 N_3=350 N_4=380	15.1
5-5		445	–
6-6		N_1=240 N_2=41	18.0
7-7		N_1=240 N_2=30	M_1=18.0 M_2=3.4
8-8		N_1=35 N_2=18	2.0
9-9		N_1=146 N_2=18	M_{x1}=8.8 M_{y1}=8.8 M_2=2.0
–	Ф21-4	81	–
–	Ф17-4	48	2.7

ПРИМЕЧАНИЕ:

1. Данный лист рассматривать совместно с листами КС-02 ÷ КС-05.

Гл. инж.	Глинкин		
Нач. маст.	Шестопалов		
Гл. инж. м.	Кричевский		
ГАП	Шумов		
ГИП	Милковский		
Рук. гр. инж.	Логинова		
Вед. арх.	Панферов		
Провер.	Милковский		
Разраб.	Ведяшова		

ТП 262-26-1

Здание проектных организаций в конструкциях ИИ-04 на 600 сотрудников

Стадия	Лист	Листов
Р	КС-01	1

План фундаментов

Зрелищных зданий и спортивных сооружений

Инв. № подл. | Подпись и дата | Взам. инв.

План армирования монолитной фундаментной плиты (МФП)

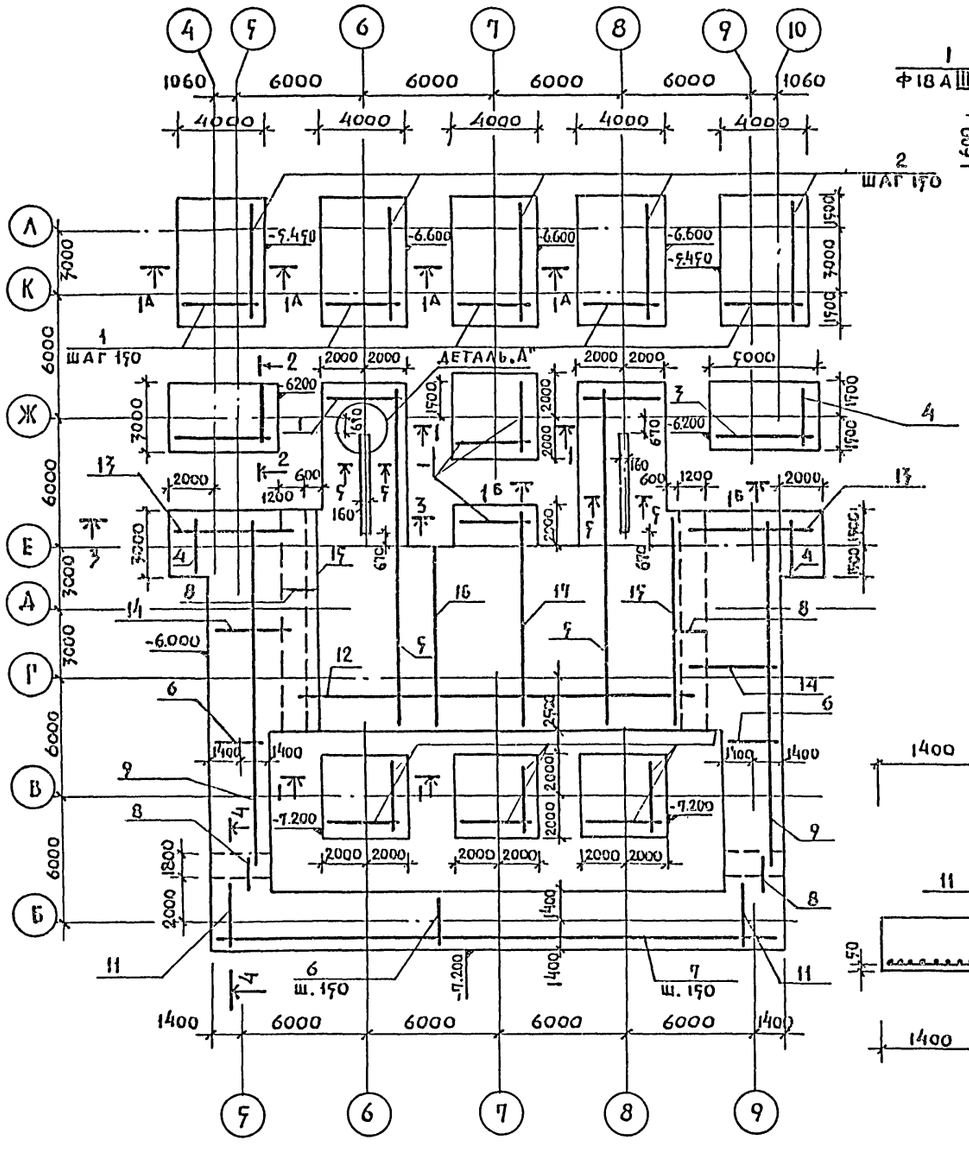

3 — 3

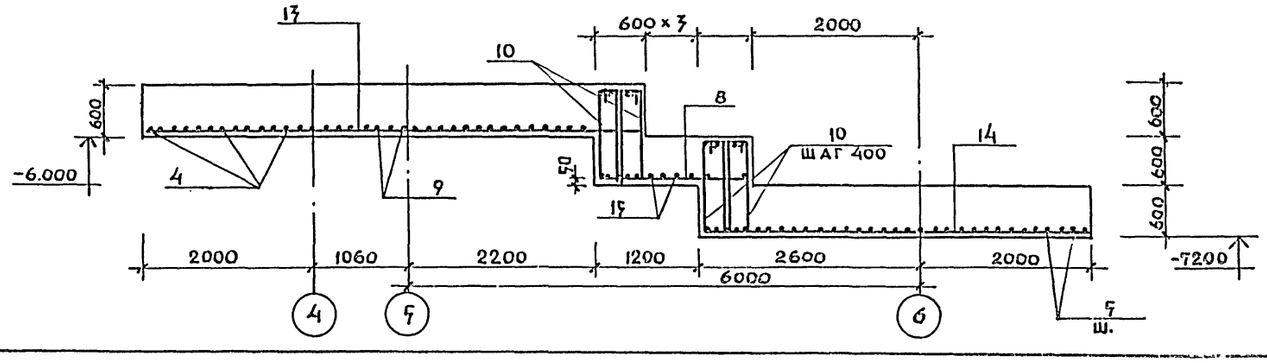

1 — 1 1А — 1А 1Б — 1Б

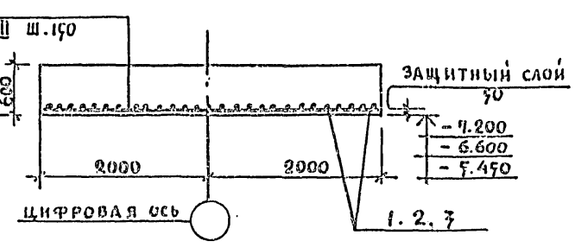

2 — 2

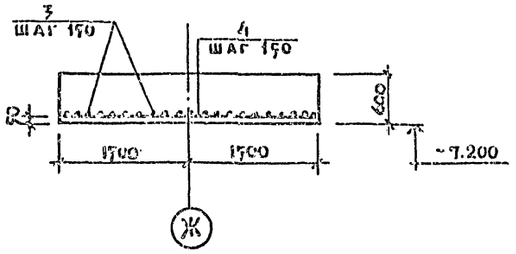

4 — 4

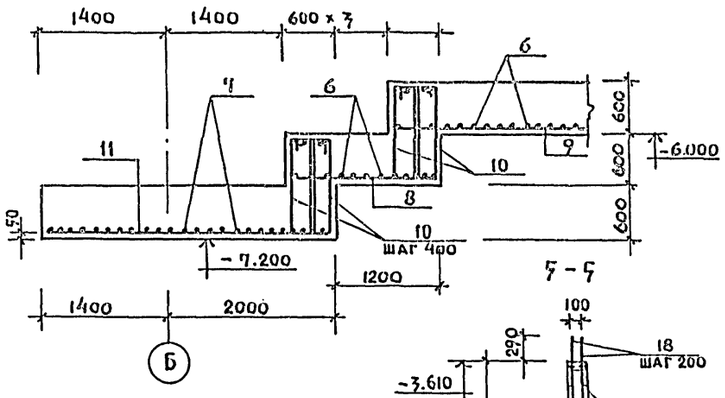

5 — 5

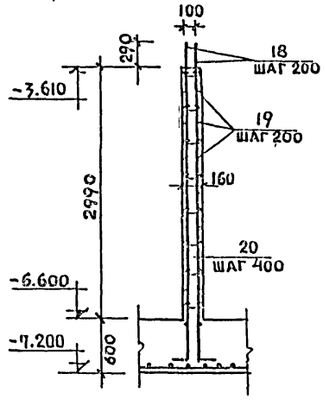

Деталь „А"

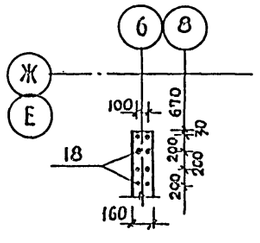

Перечень элементов на монолитную плиту МФП

Позиц. обознач.	Обозначение	Наименование	Кол.	Масса ед.кг.	Примечания
1	ГОСТ 5781-75	Ф 18 А III L=3970	480	7.94	
2	—— " ——	Ф 18 А III L=5970	140	11.94	
3	—— " ——	Ф 18 А III L=4970	42	9.94	
4	—— " ——	Ф 18 А III L=2970	70	5.94	
5	—— " ——	Ф 8 А I L=15970	56	6.31	
6	—— " ——	Ф 18 А III L=2770	300	5.54	
7	—— " ——	Ф 8 А I L=26770	20	10.59	
8	—— " ——	Ф 18 А III L=1770	160	3.54	
9	—— " ——	Ф 8 А I L=16870	40	6.66	
10	—— " ——	Ф 8 А I L=3120 (400 / 1100)	120	6.24	
11	—— " ——	Ф 18 А III L=3370	40	6.74	
12	—— " ——	Ф 8 А I L=16570	60	9.14	
13	—— " ——	Ф 18 А III L=5830	42	11.66	
14	—— " ——	Ф 18 А III L=3830	134	7.66	
15	—— " ——	Ф 8 А I L=9470	26	3.74	
16	—— " ——	Ф 8 А I L=8470	28	3.34	
17	—— " ——	Ф 8 А I L=10470	28	4.13	
18	—— " ——	Ф 6 А III L=9000	96	0.89	
19	—— " ——	Ф 6 А III L=4630	64	1.03	
20	—— " ——	Ф 8 А I L= 250	112	0.10	
		МАТЕРИАЛЫ:			
		Расход бетона марки „300", м³	360		

Выборка стали на МФП, кг.

Марка	Арматурн. изд. Ст. АI ГОСТ 5781-75 Ф8	Сталь А III ГОСТ 5781-75 Ф6	Сталь А III ГОСТ 5781-75 Ф18	Итого
МФП	2415.96	151.76	10370.24	12927.96

Нач.мас.	Шестопалов		
Гл.инж.м.	Кричевский		
ГАП	Шумов		
ГИП	Милковский		
Рук.группы	Логинова		
Вед.арх.	Панферов		
Провер.	Милковский		
Разраб.	Беляшова		

Привязан

Инв. N

ТП 262-26-1

Здание проектных организаций в конструкциях ИИ-04 на 600 сотрудников

Стадия	Лист	Листов
Р	КЖ-02	

Монолитная фундаментная плита МФП

ЦНИИЭП зрелищных зданий и спортивных сооружений им. Б.С. Мезенцева

1-1

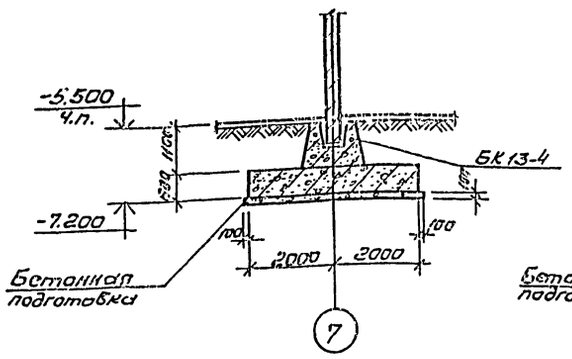

3-3

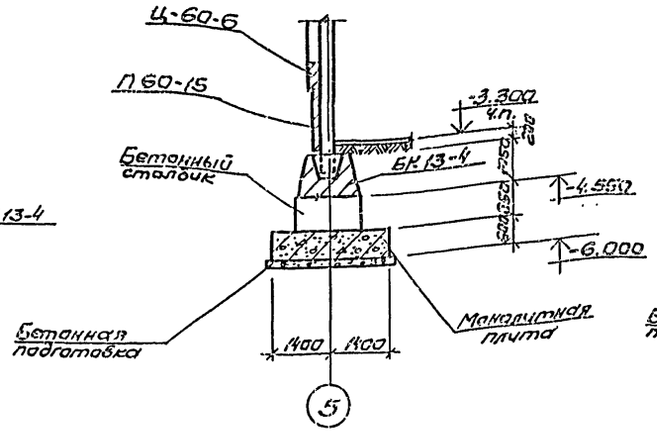

15-15

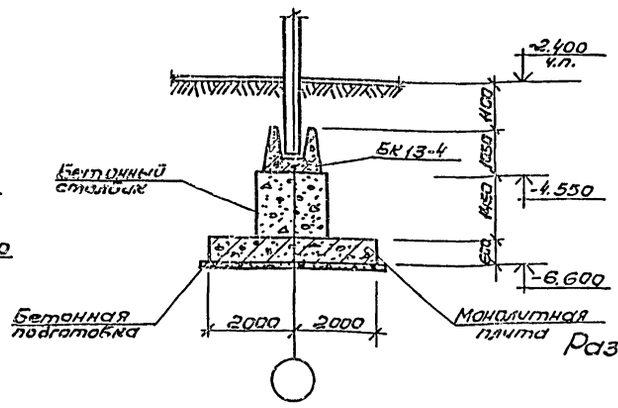

12-12

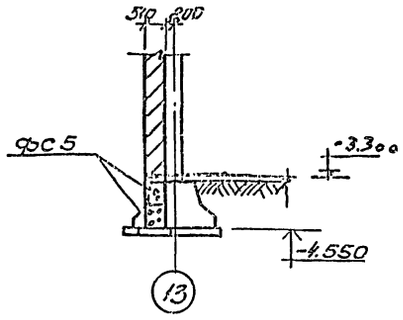

Развертка стены по оси 13

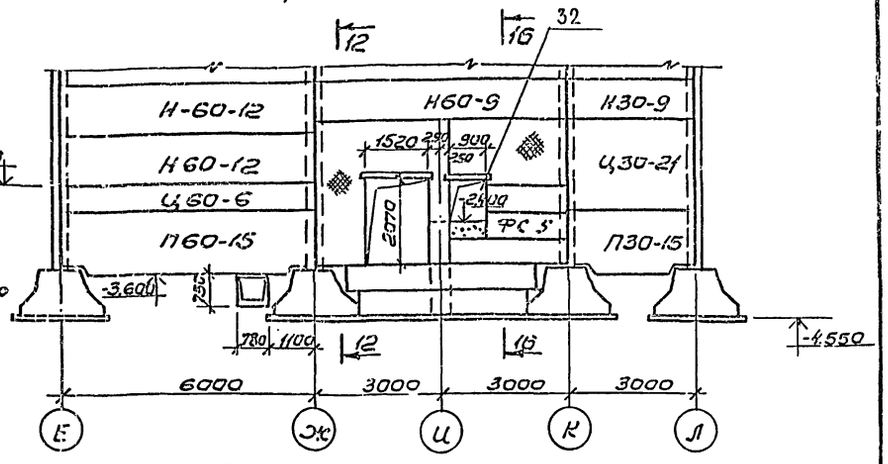

10-10

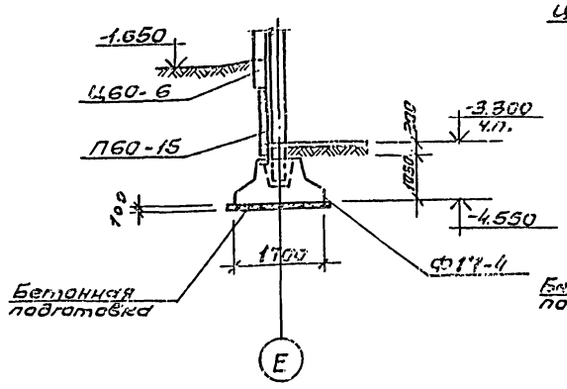

11-11

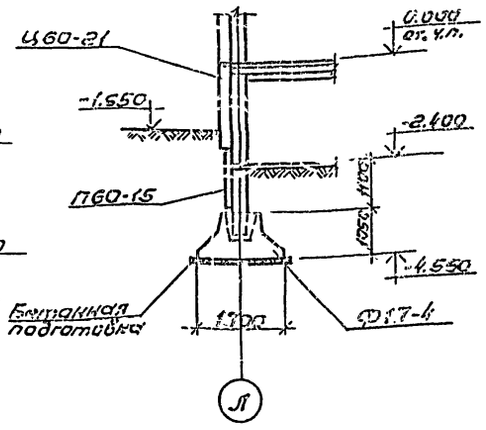

16-16

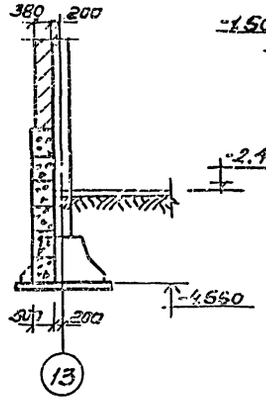

Развертка стены по оси „1"

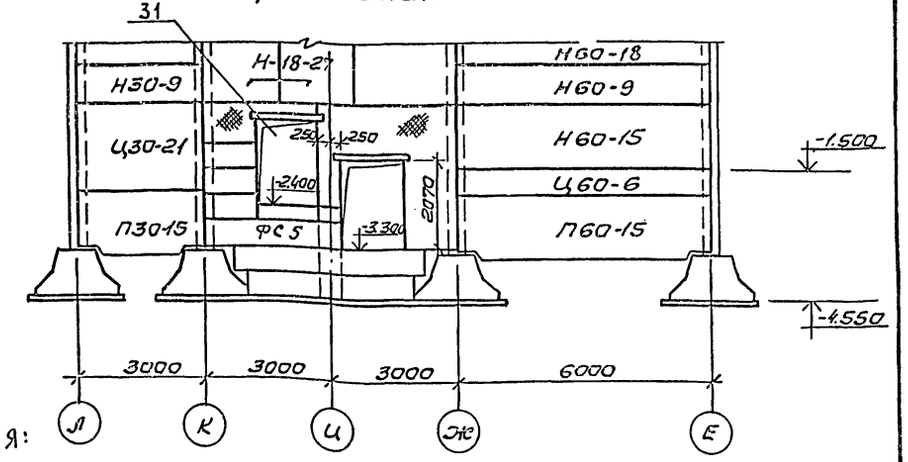

13-13

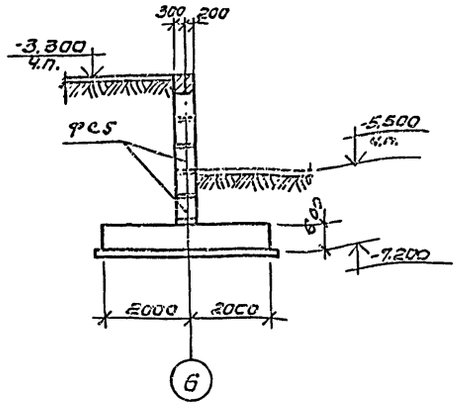

14-14

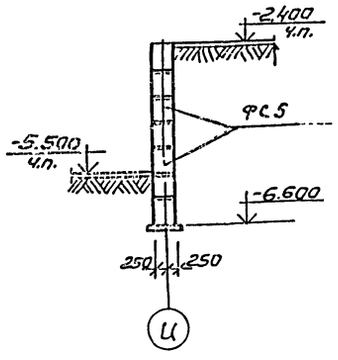

Примечания:

1. Сечения обозначены на листе КС-01.
2. Экспликацию отв. см. АС-02.

Привязан

Нач.маст.	Шестопалов		
Гл.инж.м.	Кручевский		
ГАП	Шумов		
ГИП	Милковский		
Рук.группы	Логинова		
Вед.арх.	Панфилов		
Проверил	Милковский		
Разработал	Васильева		

ТП 262-26-1

Здание проектных организаций в конструкциях ИИ-04 на 600 сотрудников

Стадия	Лист	Листов
Р	КС-03	1

Сечения фундаментов, развертки стен

Инв.№ подл. | Подпись и дата | Взам.инв.№

Вид по А-А

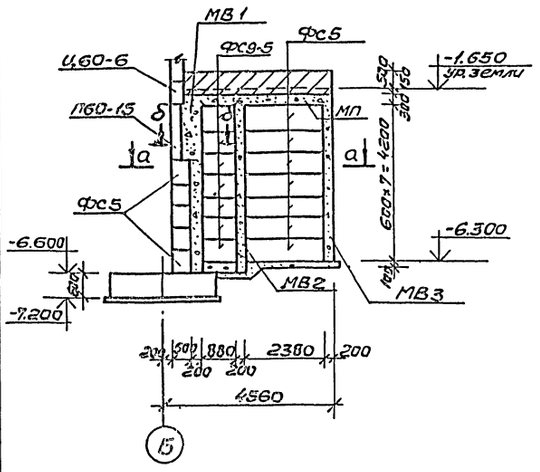

Развертка стены по оси „Б"

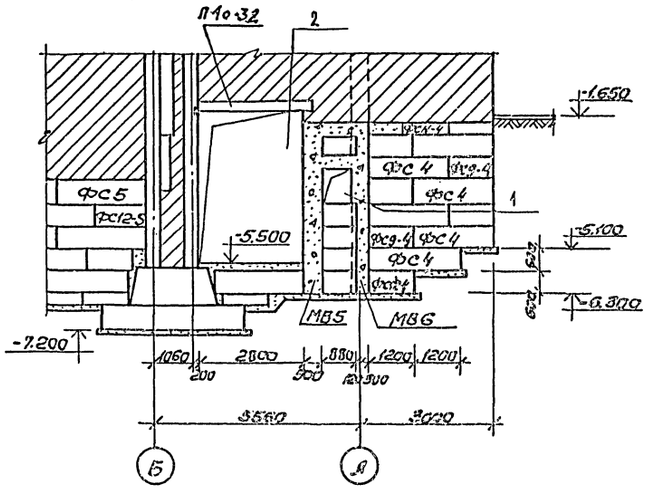

Развертка стены по оси „В"

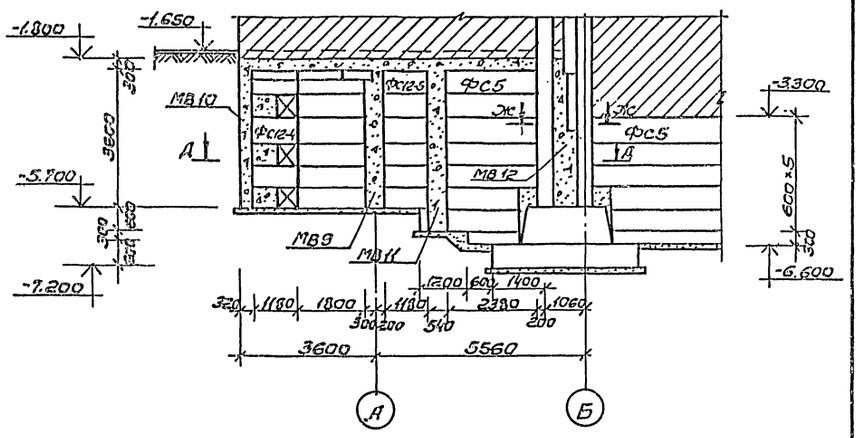

Вид по Б-Б

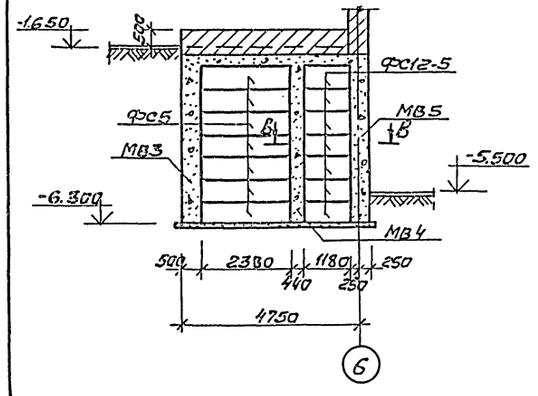

Развертка стены по оси „А"

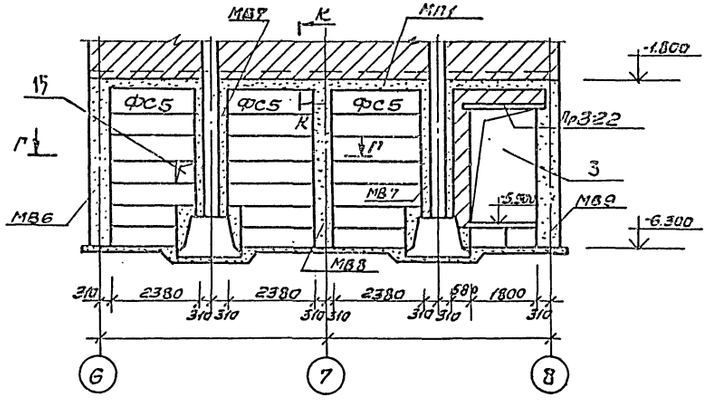

Ж-Ж

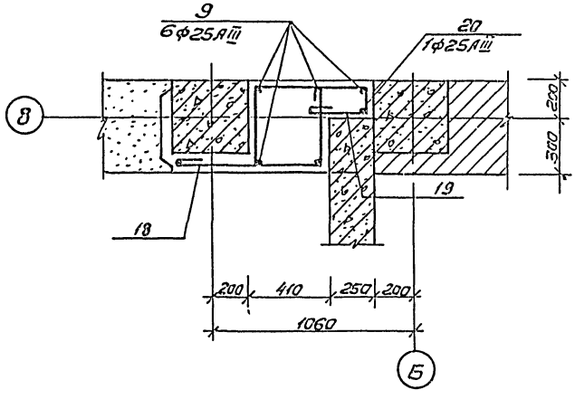

В-В

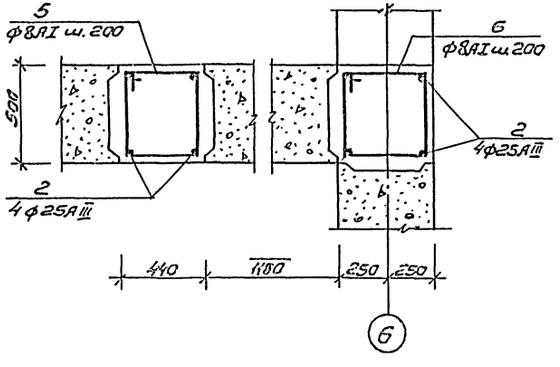

К-К

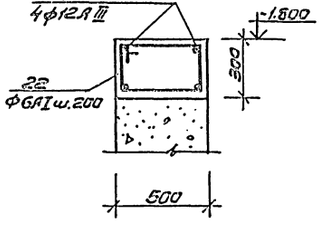

Примечания:

1. Сечения а-а, б-б, г-г, д-д см. на листе КС-05.
2. Данный лист рассматривать совместно с листом. КС-01.
3. Экспликацию отв. см. лист АС-02.

Нач. маст.	Шестопалов		
Гл. инж. м.	Кричевский		
ГАП	Шумов		
ГИП	Милковский		
Рук. гр. инж.	Логинова		
Вед. арх.	Панферов		
Проверил	Милковский		
Разраб.	Подашова		

Привязан

ТП 262-26-1

Здание проектных организаций в конструкциях ИИ-04 на 600 сотрудников

Стадия	Лист	Листов
Р	КС-04	1

Развертки стен,

Зрелищных зданий и спортивных

Альбом 0

Типовой проект

Инв. № подл. | Подпись и дата | Взам. инв. №

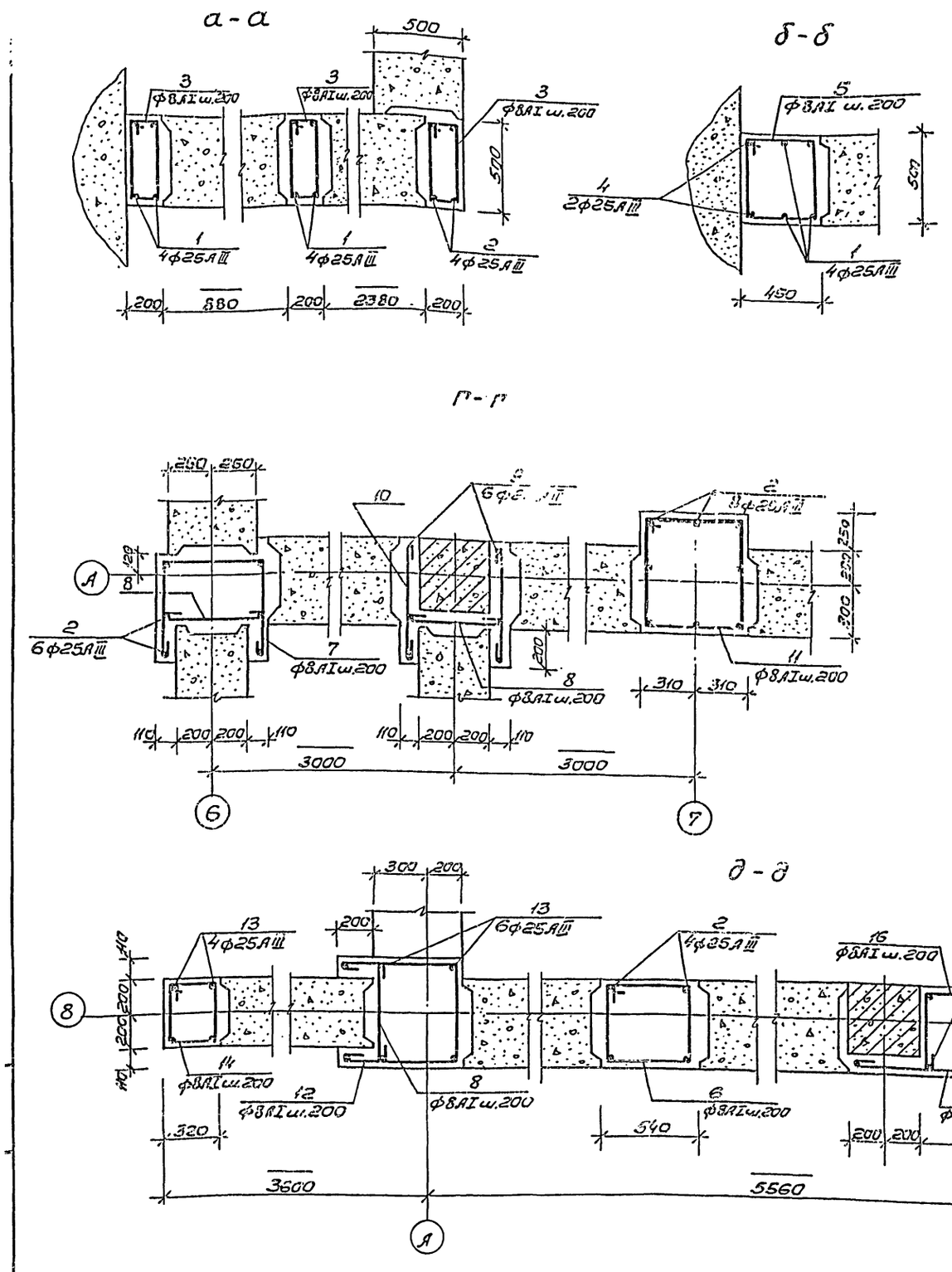

Перечень элементов на монолитные вставки

Марка изд.	Позиц. обознач.	Наименование	Кол. шт.	Масса ед, кг	Примечание
1	2	3	4	5	6
МВ-1	1	ф25АIII ℓ=4500	4	17.28	
	3	ф8АI ℓ=1300 460 160	15	0.51	
	4	ф25АIII ℓ=1500	2	5.76	
	5	ф8АI ℓ=1860 410 460	7	0.73	
		Материалы:			
		Расход бетона марки „200", м³	0.74		
МВ-2	1	ф25АIII ℓ=4500	4	17.28	
	3	ф8АI ℓ=1360	22	0.54	
		Материалы:			
		Расход бетона марки „200", м³	0.45		
МВ-3	2	ф25АIII ℓ=4200	4	16.13	
	3	ф8АI ℓ=1360	21	0.54	
		Материалы:			
		Расход бетона марки „200", м³	0.42		
МВ-4	2	ф25АIII ℓ=4200	4	16.13	
	5	ф8АI ℓ=1860	21	0.73	
		Материалы:			
		Расход бетона марки „200", м³	0.92		
МВ-5	2	ф25АIII ℓ=4200	4	16.13	
	6	ф8АI ℓ=1960 460 460	21	0.77	
		Материалы:			
		Расход бетона марки „200", м³	1.05		
МВ-6	2	ф25АIII ℓ=4200	6	16.13	
	7	ф8АI ℓ=1860 580 580	21	0.73	
	8	ф8АI ℓ=720	21	0.28	
		Материалы:			
		Расход бетона марки „200", м³	1.26		
МВ-7	8	ф8АI ℓ=720	17	0.28	
	9	ф25АIII ℓ=3430	6	13.17	
	10	ф8АI ℓ=680	17	0.27	
		Материалы:			
		Расход бетона марки „200", м³	0.53		
МВ-8	2	ф25АIII ℓ=4200	8	16.13	
	11	ф8АI ℓ=2700 380 710	21	1.06	
		Материалы:			
		Расход бетона марки „200", м³	1.3		
МВ-9	12	ф8АI ℓ=2060 580 680	18	0.81	
	13	ф25АIII ℓ=3600	6	13.82	
	8	ф8АI ℓ=720	18	0.28	
		Материалы:			
		Расход бетона марки „200", м³	1.26		
МВ-10	13	ф25АIII ℓ=3600	4	13.82	
	14	ф8АI ℓ=1400 280 360	18	0.55	
		Материалы:			
		Расход бетона марки „200", м³	0.46		
МВ-11	2	ф25АIII ℓ=4200	4	16.13	
	6	ф8АI ℓ=1960	21	0.77	
		Материалы:			
		Расход бетона марки „200", м³	1.13		
МВ-12	9	ф25АIII ℓ=3430	6	13.17	
	15	ф25АIII ℓ=1930	2	7.41	
	16	ф8АI ℓ=1660 620 460	10	0.66	
	17	ф8АI ℓ=1020	10	0.40	
	18	ф8АI ℓ=1350 720 160	7	0.53	
	19	ф8АI ℓ=1660 460 620 160 300	7	0.66	
	20	ф25АIII ℓ=1500	1	5.76	
		Материалы:			
		Расход бетона марки „200", м³	1.4		
МП-1	21	ф12АIII, п.м.	124	110.0	
	22	ф6АI ℓ=1560 460 260	155	34.41	
		Материалы:			
		Расход бетона марки „200", м³	4.65		

ПРИМЕЧАНИЯ:

Выборку стали на монолитные вставки и пояс см. на листе КС-026

Нач. маст.	Шестопалов		
Гл. инж. м.	Кричевский		
ГИП	Шумов		
ГИП	Михайловский		
Рук. гр. инж.	Логинова		
Вед. арх.	Панферов		
Пр. арх.	Милковский		
Разраб.	Ведышева		

Приведен

ТП 262-26-1

Здание проектных организаций в конструкциях ИИ-04 на 600 сотрудников

Стадия	Лист	Листов
Р	КС-05	1

Армирование монолитных вставок. Перечень элементов на монолитные вставки

Зрелищных зданий и спортивных сооружений

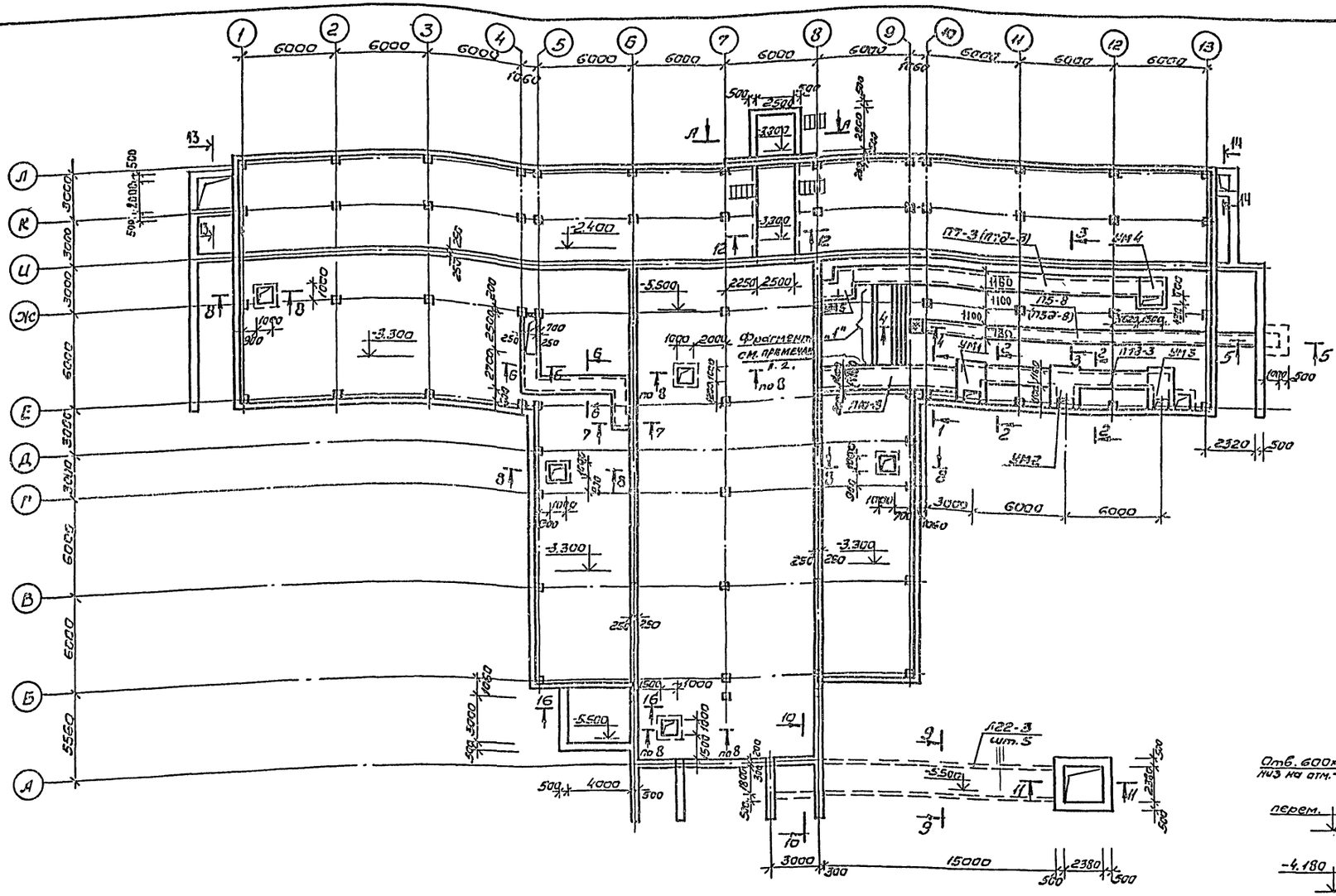

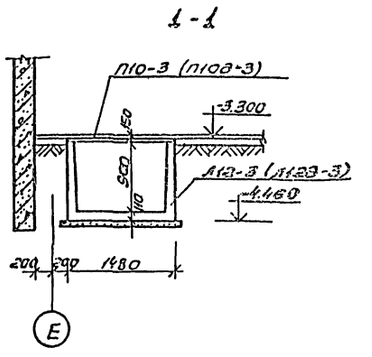

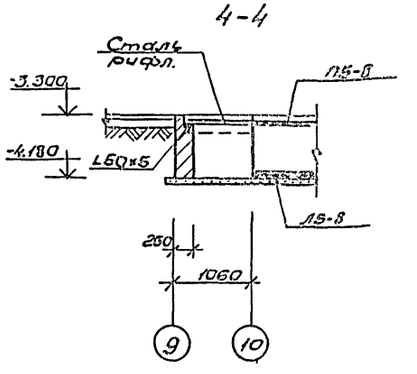

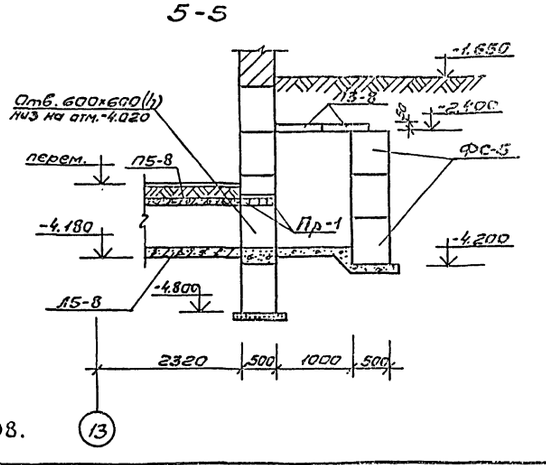

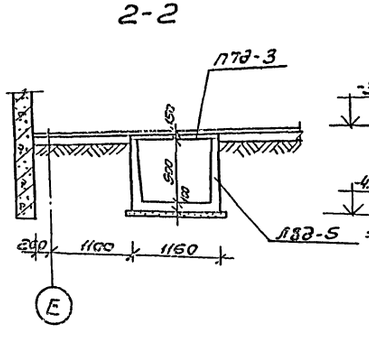

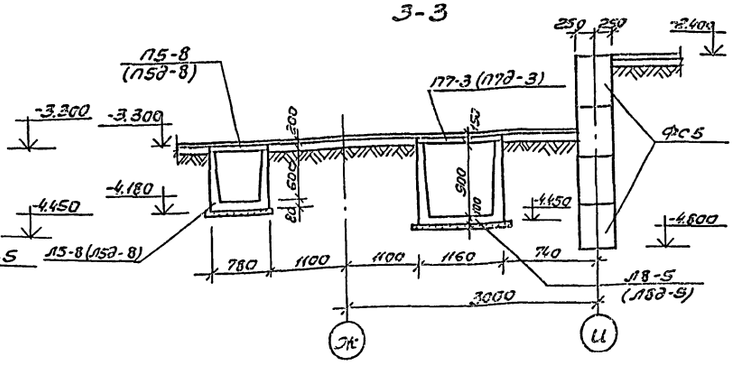

Примечания:

1. Данный лист рассматривать совместно с листами КС-07, КС-08.
2. Размер в скобках дан для варианта с гаратом.

Нач.маст.	Шестопалов		
Гл.инж.м.	Кричевский		
ГАП	Шумов		
ГИП	Милковский		
Рук.гр.инж.	Логинова		
Вед.арх.	Панферов		
Проверил	Милковский		
Разраб.	Ледяшова		

Привязан

ТП 262-26-1

Здание проектных организаций в конструкциях ИИ-04 на 600 сотрудников

Стадия	Лист	Листов
Р	КС-06	1

План подпольных каналов и приямков.

Альбом 0

Типовой проект

Подпись и дата

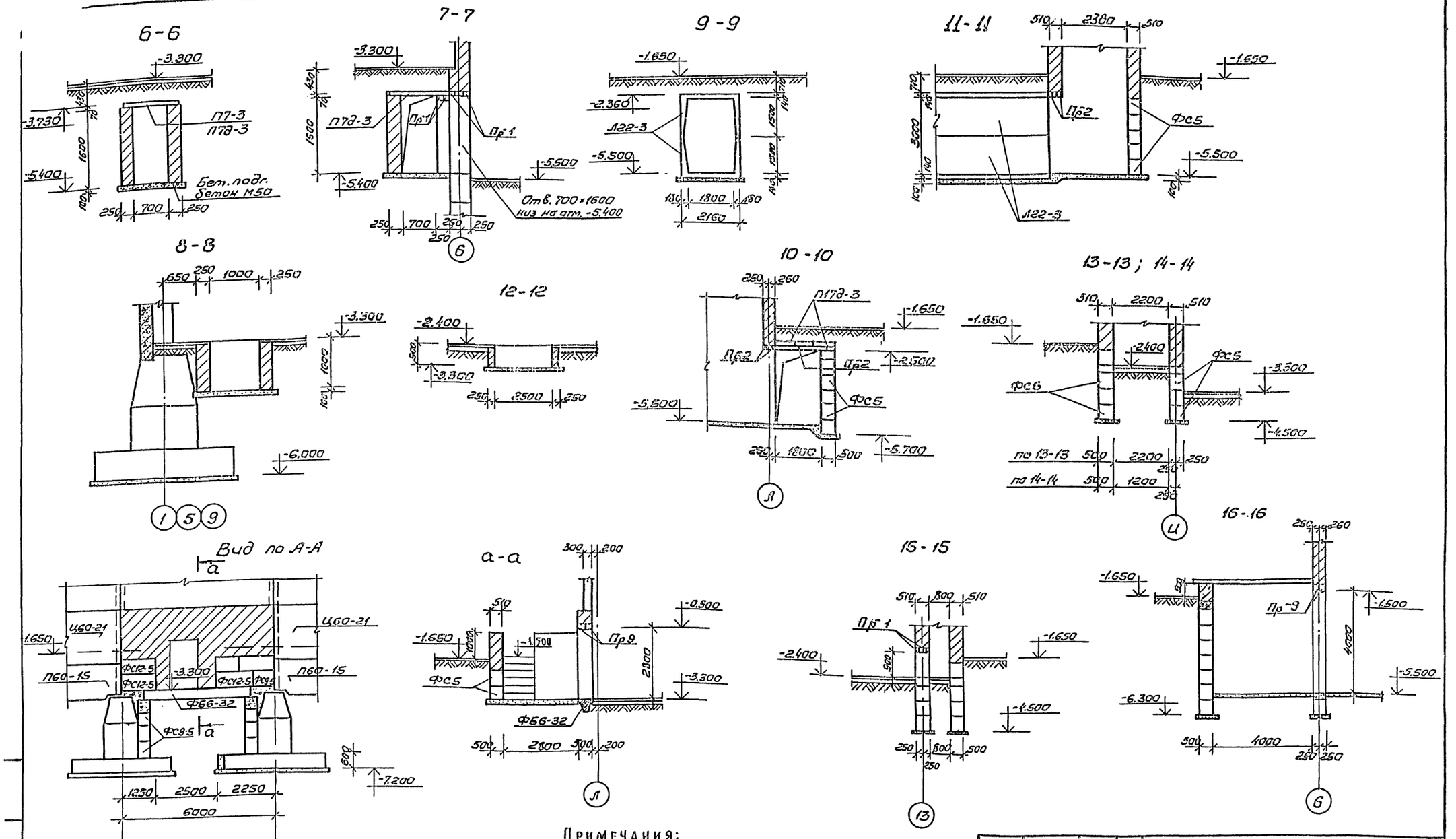

Примечания:

1 Сечения обозначены на листе КС-06.

Нач. маст.	Шестопалов			ТП 262-26-1
Гл. инж. п.	Кричевский			Здание проектных организаций в конструкциях ИИ-04 на 600 сотрудников
ГЯП	Шумов			
ГИП	Милковский			Стадия: Р; Лист: КС-07; Листов: 1
Рук. гр. инж.	Логинова			
Вед. арх.	Панферов			Сечения подпольных каналов.
Проверил	Милковский			Зрелищных зданий и спортивных сооружений им. Б.С. Мезенцева
Разраб.	Ведешова			

Привязан

Инв. №

Фрагмент „1"

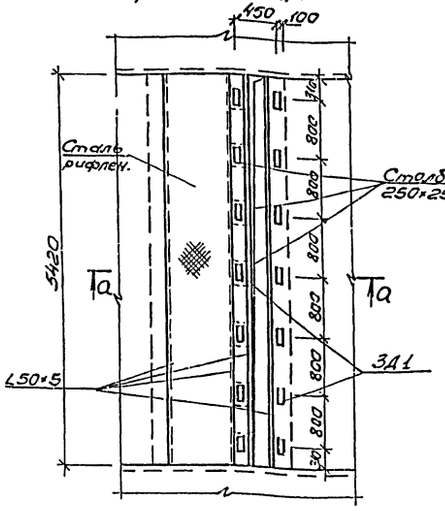

а - а

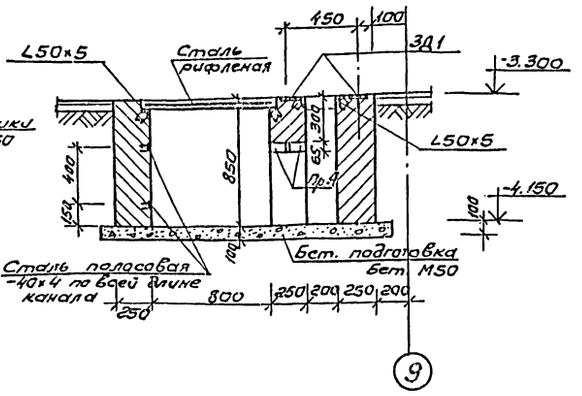

УМ1

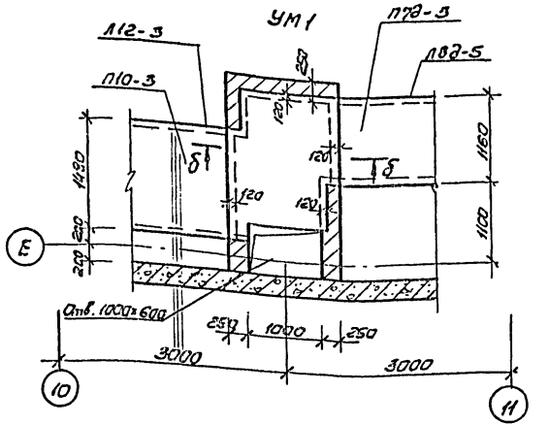

Перечень элементов на монолитные участки

Позиц. обозн.	Наименование	Кол.	Масса ед. кг	Примеч.
	УМ1			
	Сетка 100/100/5/5, м²	2.7	1.1	
	Материалы:			
	Расход бетона марки „200", м³	0.19		
	УМ2			
	Сетка 100/100/5/5, м²	2.7	1.1	
	Материалы:			
	Расход бетона марки „200", м³	0.19		
	УМ3			
	Сетка 100/100/5/5, м²	2.3	1.1	
	Материалы:			
	Расход бетона марки „200", м³	0.16		
	УМ4			
	Сетка 100/100/5/5, м²	2.0	1.1	
	Материалы:			
	Расход бетона марки „200", м³	0.14		
	УМ5			
	Сетка 100/100/5/5, м²	2.3	1.1	
	Материалы:			
	Расход бетона марки „200", м³	0.16		

В - В

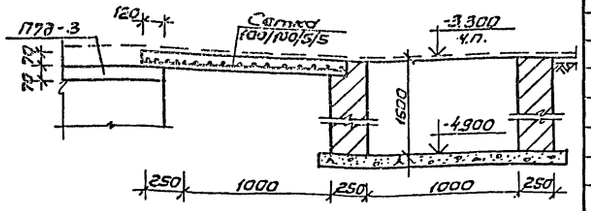

Выборка стали на монолитные участки, кг

Марка	Арматурные изделия ГОСТ 8478-66 Сетка 100/100/5/5	
УМ1	3.0	
УМ2	3.0	
УМ3	2.5	
УМ4	2.2	
УМ5	2.5	

Б - Б

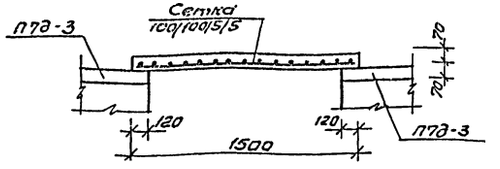

УМ2

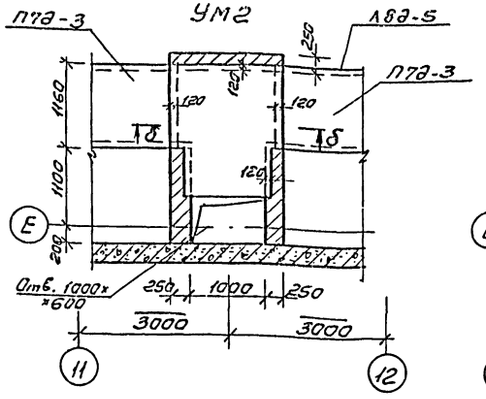

УМ3

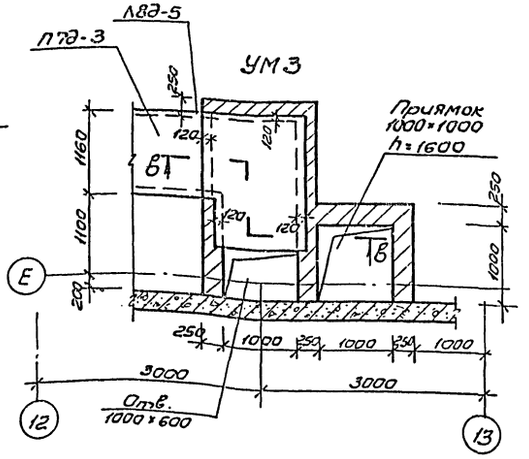

УМ5

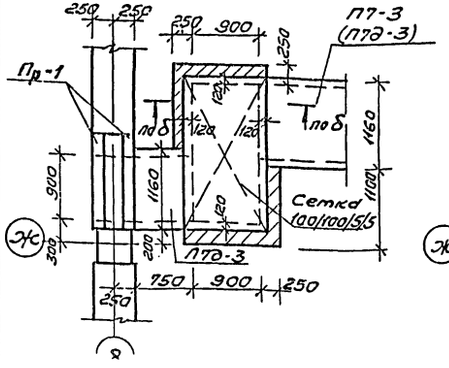

УМ4

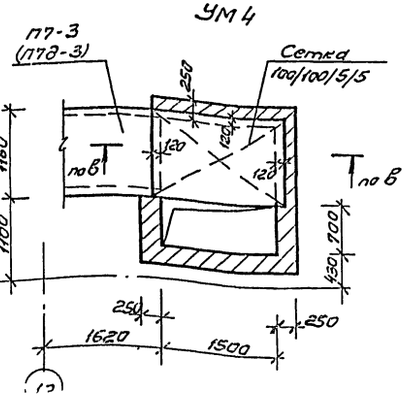

ЗД1

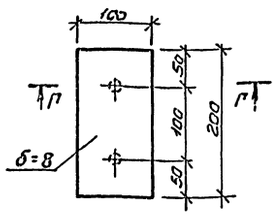

Г - Г

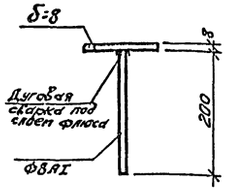

Нач.маст.	Шестаковв			ТП 262-26-1	
Гл.инж. м.	Корчевский			Здание проектных организаций в конструкциях ЦИ-04 на 600 сотрудников	
ГАП	Шумов				
ГИП	Минковский				Стадия: Р; Лист: КС-03; Листов: 1
Рук.гр.инж.	Логинова				
Ед. арх.	Панферов				
Пов.верш.	Милковский			Подпальные [illegible]. Фрагмент „1". Схемы.	
Привязан					

Инв.№ подл. | Подпись и дата | Взам.инв.№

Монтажная схема каркаса на отм. 0.000

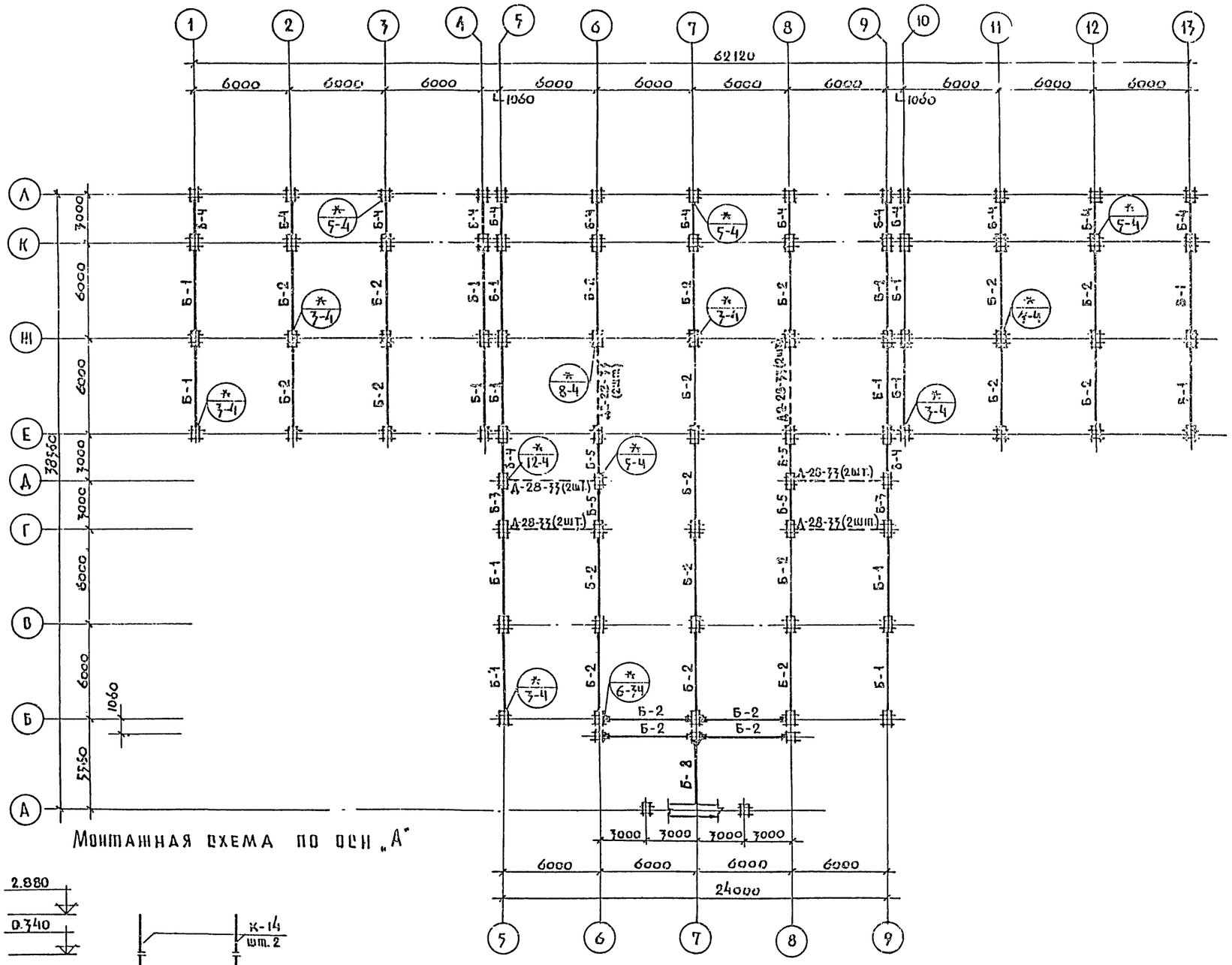

Монтажная схема по оси „А"

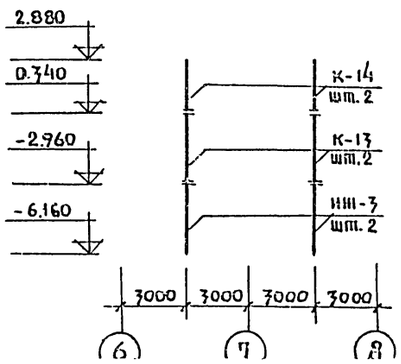

Перечень элементов

Поз обознач.	Наименование	Кол.	Масса ед.т.	Примечания
	Ригели			
Б-1	Р2-52-56 т	16	1.95	
Б-2	Р2-72-56	23	1.95	
Б-3	Р-40-26	2	0.70	
Б-4	Р2-72-26	15	0.83	
Б-5	Р2-72-26а	4	0.83	
Б-8	Р2-72-42	1	1.40	
	Диафрагмы жесткости			
	Д-28-33	8	2.90	
	Д2-28-33	4	3.27	
	Д2-26-36п	4	2.33	
	Соединит. эл-ты		Масса ед.кг	
	МР-2	74	2.67	
	ММД-4	9	8.50	
	ММД-13	12	1.02	
	ММД-15	8	1.7	
	ММД-5	120	0.62	
	ММД-6	36	1.04	

Примечания:

1. Отметка верха металлических консолей -0.495.
2. Узлы крепления диафрагм жесткости даны на развертках каркаса.

Условные обозначения:

- железобетонная консоль;
- металлическая консоль ММД-4;
- * 3-4 — серия ИИ-04-10 вып. 5; номер узла
- — — — диафрагма жесткости

Нач.маст	Шестопалов		
Гл.инж.м	Кричевский		
ГАП	Шумов		
ГИП	Милковский		
Рук.гр.инж	Логинова		
Вед.арх	Плиферов		
	Милковский		

ТП 262-26-1

Здание проектных организаций в конструкциях ИИ-04 на 600 сотрудников

Стадия	Лист	Листов
Р	КС-09	

Монтажная схема

Привязан

Альбом 0

Типовой проект

Взам.инв.№ | Подпись и дата | Инв.№ подл.

Типовой проект

Альбом 0

Монтажная схема по осям „5" и „9".

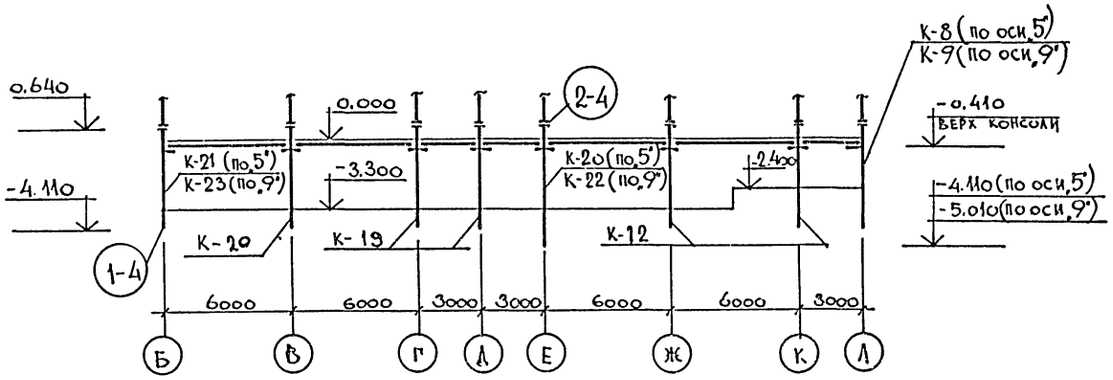

Монтажная схема по осям „2" и „3".

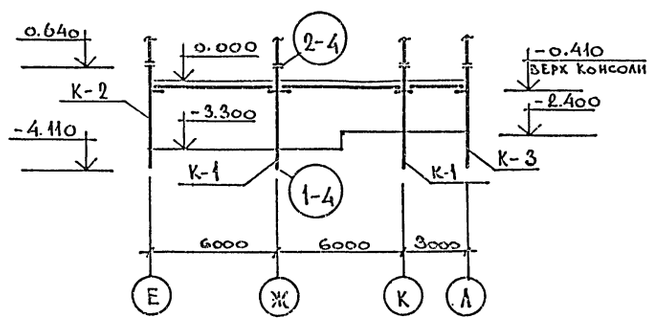

Монтажная схема по оси „7".

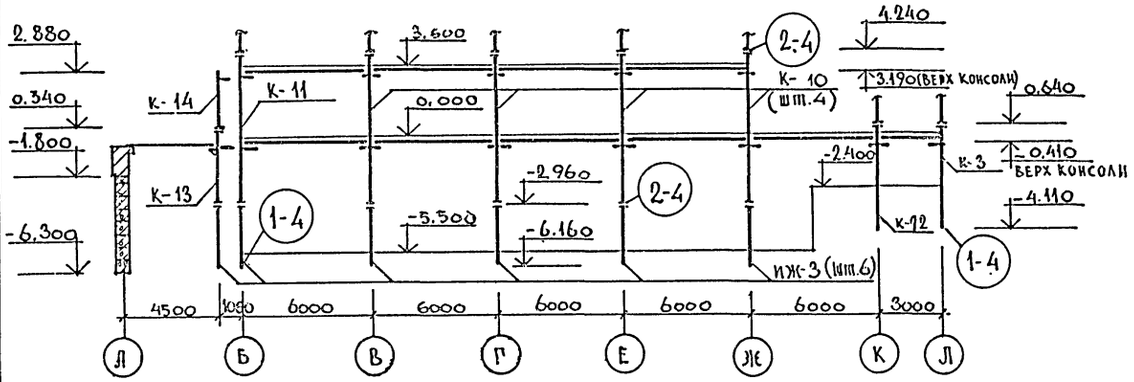

Монтажная схема по осям „1" и „4".

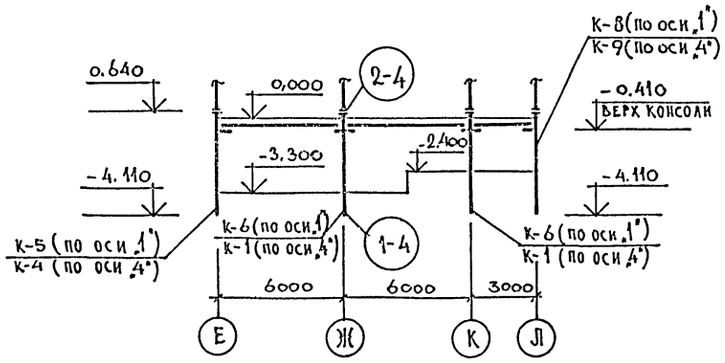

Монтажная схема по осям „6", „8".

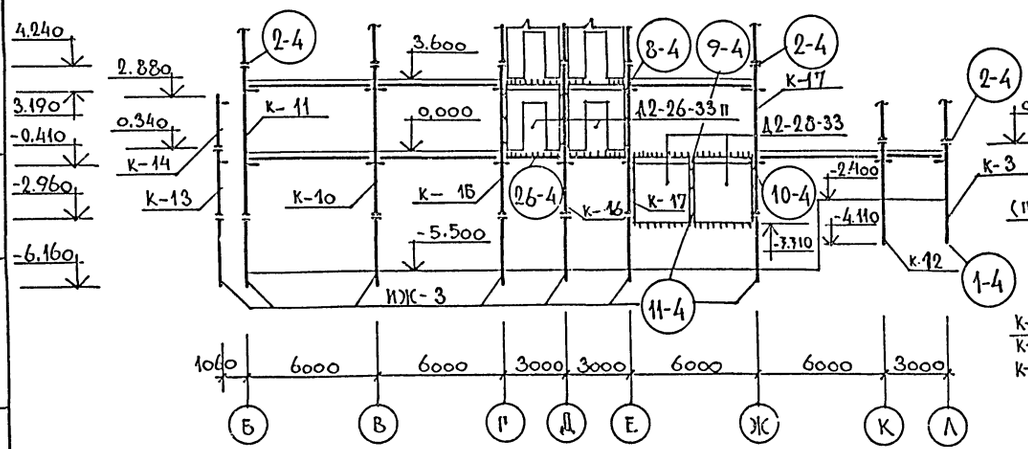

Монтажная схема по осям „10", „11", „12", „13".

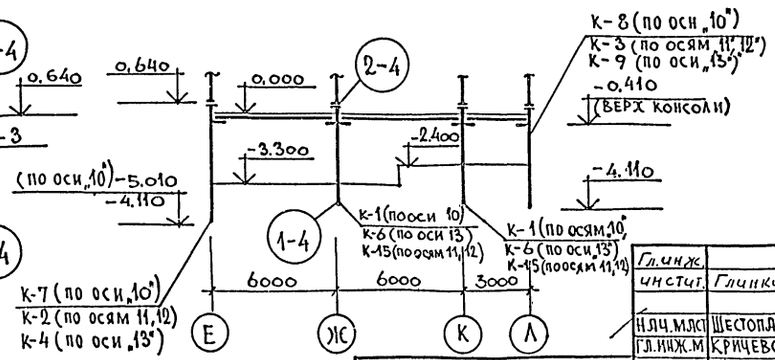

Перечень элементов

Поз. обознач.	Наименование	Кол.	Масса ед. т.	Примечание
К-1	КНР-433-24	9	1.94	
К-2	КНК-433-24-А	4	1.91	
К-3	КНК-433-24-Б	7	1.91	
К-4	КНК-433-24-В	2	1.91	
К-5	КНК-433-24-Г	1	1.91	
К-6	КНР-433-24-А	4	1.94	
К-7	КНК-442-24-А	1	2.27	
К-8	КНК-433-24-Д^{Т}	3	1.91	
К-9	КНК-433-24-Д^{Н}	3	1.91	
К-10	КСР-472-52	6	2.93	
К-11	КСК-472-52-А	3	2.83	
К-12	КНР-433-52	7	1.94	
К-13	КСК-433-24-А	5	1.34	
К-14	КВК-433-24	5	1.05	
К-15	КР-433-24	3	1.64	
К-16	КСР-472-52-Б	4	2.93	
К-17	КСР-472-52-А	4	2.93	
К-19	КНР-433-52-А	4	1.94	
К-20	КНР-433-52-Б	3	1.94	
К-21	КНР-433-52-В^{Т}	1	1.94	
К-22	КНР-442-52-А	1	2.3	
К-23	КНР-433-52-ВН	1	1.94	
—	ИЖ-3	22	1.29	

Примечания

1. Данный лист см. совместно с листом КС-09.
2. Условные обозначения:
   - железобетонная консоль
   - металлическая консоль
   - 2-4 номер узла по серии ИИ-04-10 вып. Б.

Гл. инж. инстит.	Глинкин	
Нач. маст.	Шестопалов	
Гл. инж. м.	Кричевский	
ГЛП	Шумов	
ГИП	Милковский	
Рук. гр. инж.	Логинова	
Вед. арх.	Панферов	
Провер.	Милковский	
Разраб.	Логинова	

ТП 262-26-1

Здание проектных организаций в конструкциях ИИ-04 на 600 сотрудников

Стадия	Лист	Листов
Р	КС-010	

Монтажные схемы кар. каса по осям 1÷13.

Зрелищных зданий и спортивных сооружений им. Б.С. Мезенцева

Привязан

Инв. N

Инв. N подл. | Подпись и дата | Взам. инв. N

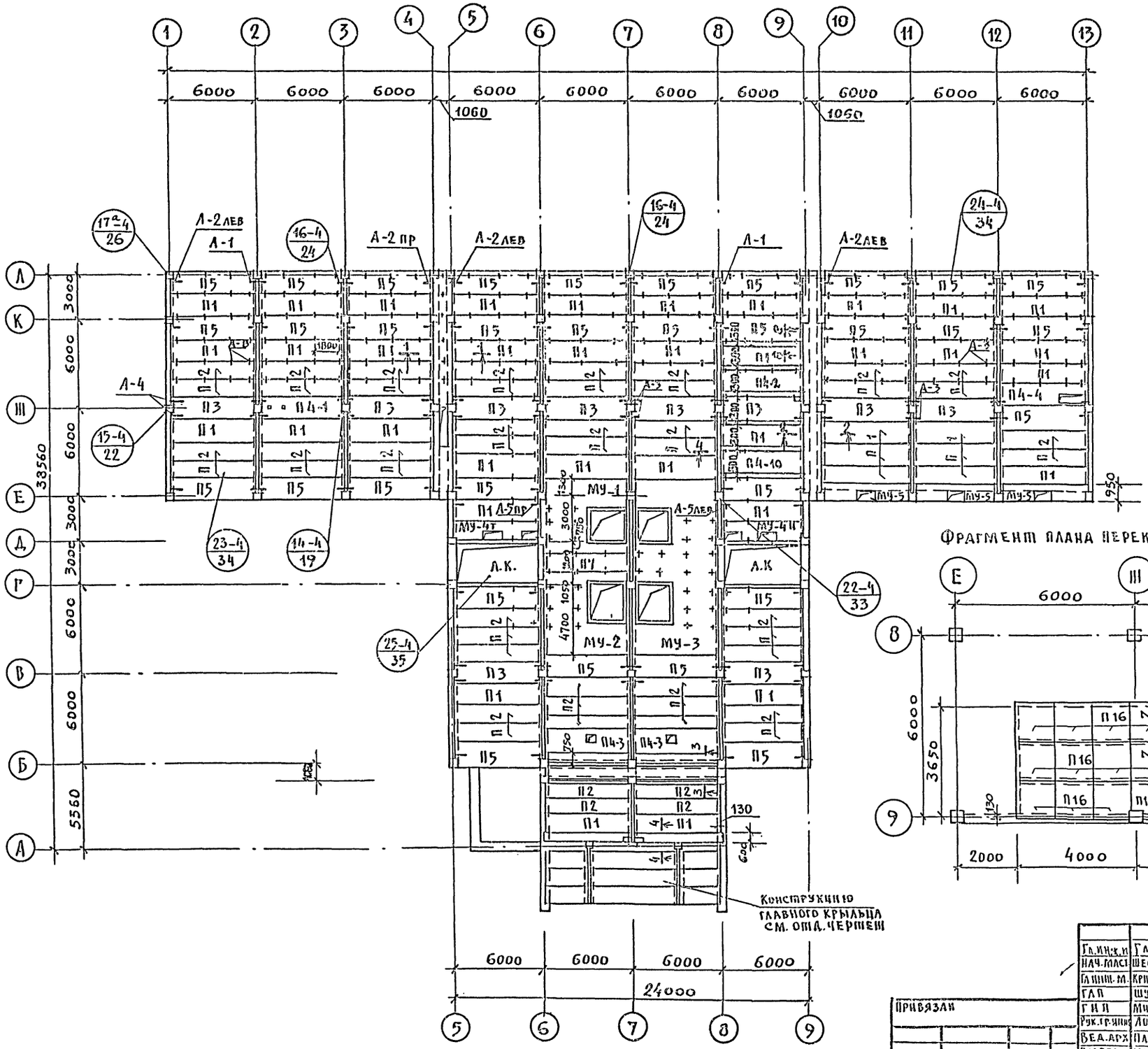

Фрагмент плана перекрытия на отм. ч.п. 1.200; 0.900

Перечень элементов

Поз. обознач.	Наименование	Кол.	Масса ед., т	Примечание
П1	ПК8-58.15	41	2.71	
П2	ПК8-58.12	50	2.04	
П3	ПК8-58.15с	10	2.645	
П4-1÷П4-4	ПРВ-58.15с-1,2,3,4	5	2,645	
П4-10	ПРВ-58.15с-10	1	2,645	
П5	ПКВ-58.15п	32	2.665	
П7	ПК12.5-58.12	1	2.04	
П13	ПТП 12.5-8-6	2	0.096	
П16	ПТП 12,5-13-13	17	0.338	
П16-1	ПТП 12,5-13-13-1	1	0.338	
С-4	АС12-17в	1	0,115	
С-8	АС12-17	4	0,130	
	Продолжение см. лист			КС-012

Примечания:

1. Сечения см. лист КС-12.
2. Монолитные участки МУ1÷МУ3 см. КС-013. МУ4, МУ5 см. КС-014.

Условные обозначения:

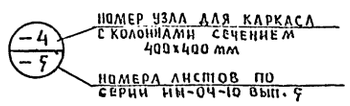

Привязан

Гл.инж.п.	Галкин	
Нач.маст.	Шестопалов	
Гл.инж.м.	Кричевский	
ГАП	Шумов	
ГИП	Милковский	
Рук.гр.инж.	Логинова	
Вед.арх.	Панферова	
Пробер.	Милковский	
Разраб.	Шемчук	

ТП 262-26-1

Здание проектных организаций в конструкциях ИИ-04 на 600 сотрудников.

Стадия	Лист	Листов
Р	КС-011	1

План перекрытия на отм. ч.п. 0.000

ЦНИИЭП зрелищных зданий и спортивных сооружений

ТИПОВОЙ ПРОЕКТ АЛЬБОМ 0
Инв.№ подл. | Подпись и дата | Взам.инв.№

1-1

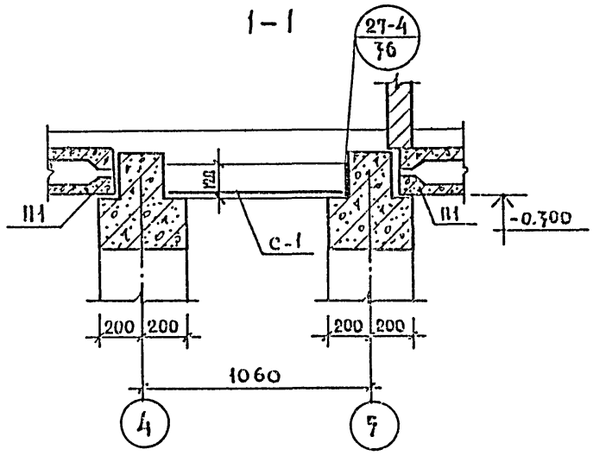

2-2

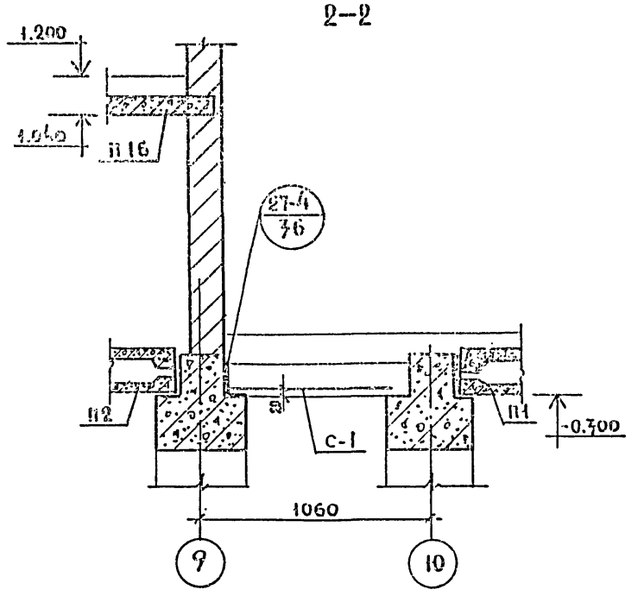

3-3

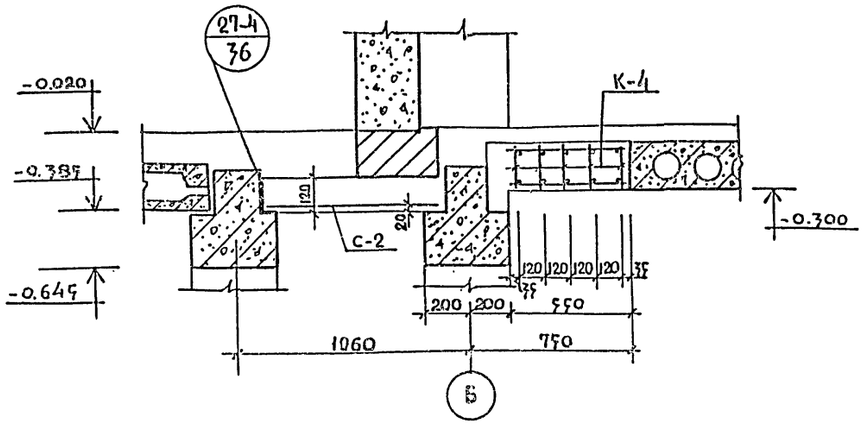

4-4

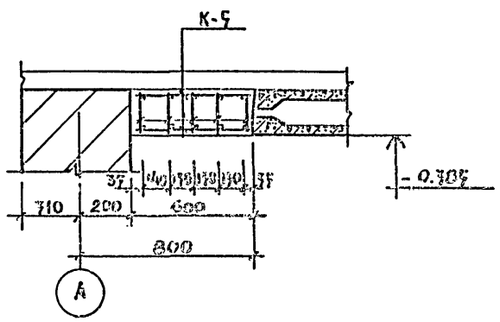

5-5

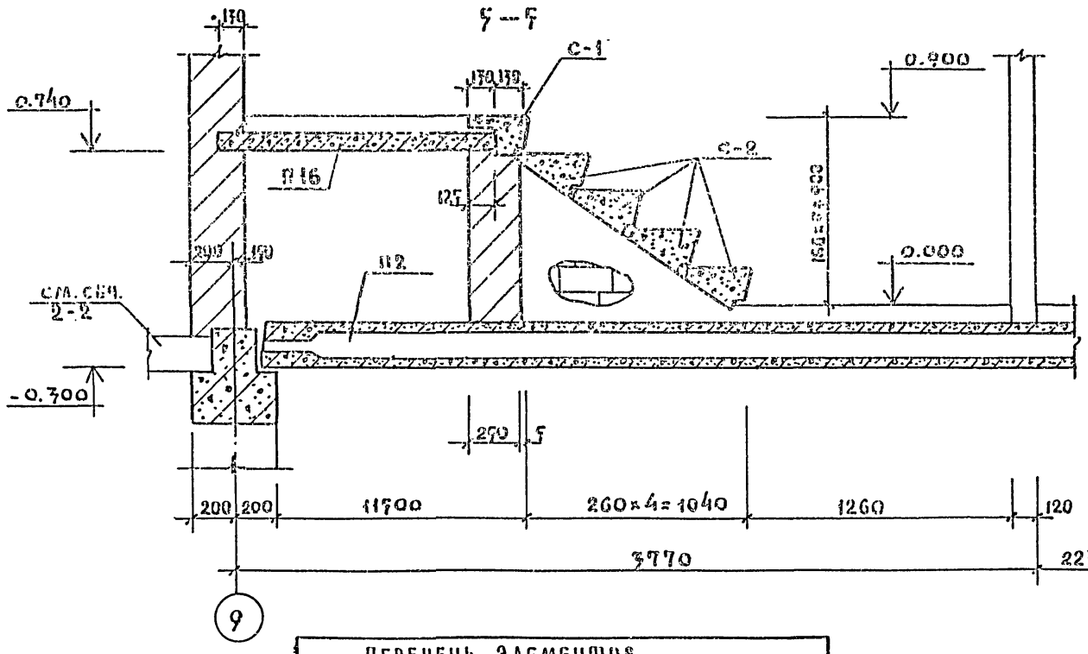

6-6

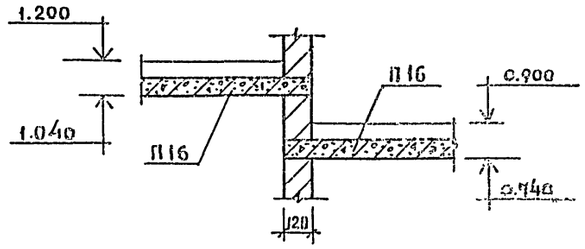

7-7

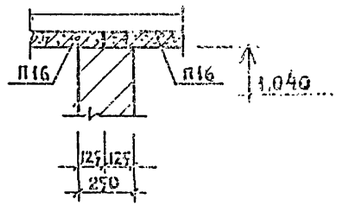

8-8

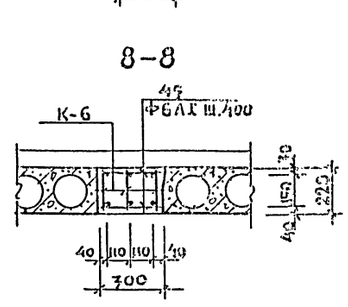

ПЕРЕЧЕНЬ ЭЛЕМЕНТОВ

ПОЗ. ОБОЗН.	НАИМЕНОВАНИЕ	КОЛ.	МАССА ЕД.М.	ПРИМЕЧАНИЕ
А-1	ММД-17	17	0.00129	
А-2 лев.	ММД-21 лев.	8	0.0019	
А-2 пр.	ММД-21 пр.	8	0.0019	
А-3	ММД-16	18	0.00073	
А-4	ММД-18	16	0.00115	
А-5 лев.	ММД-20 лев.	2	0.00284	
А-5 пр.	ММД-20 пр.	2	0.00284	
А-8	А-8	140	0.00067	

Примечания:

1. Сечения замаркированы на листе КС-011
2. Сетка С-1 $\frac{100/100/9/9}{2300}$ ℓ=840мм. из сетки ГОСТ 8478-66. ℓ=15м.
3. Сетка С-2 $\frac{100/100/9/9}{2300}$ ℓ=840мм. из сетки ГОСТ 8478-66 ℓ=12м.
4. Каркасы К-6 см. на листе КС-015.

Привязан

Нач.маст	Шестопалов		
Гл.инж.м.	Кричевский		
ГАП	Шумов		
ГИП	Милковский		
Рук.гр.инж.	Логинова		
Вед.арх.	Панферов		
Проверил	Милковский		

ТП 262-26-1

Здание проектных организаций в конструкциях ИИ-04 на 600 сотрудников

Стадия	Лист	Листов
Р	КС-012	

Перекрытие на отм.-4.8 0.000 Сечения

Организация Гипростроительных зданий и сооружений

МУ-1, МУ-2, МУ-3

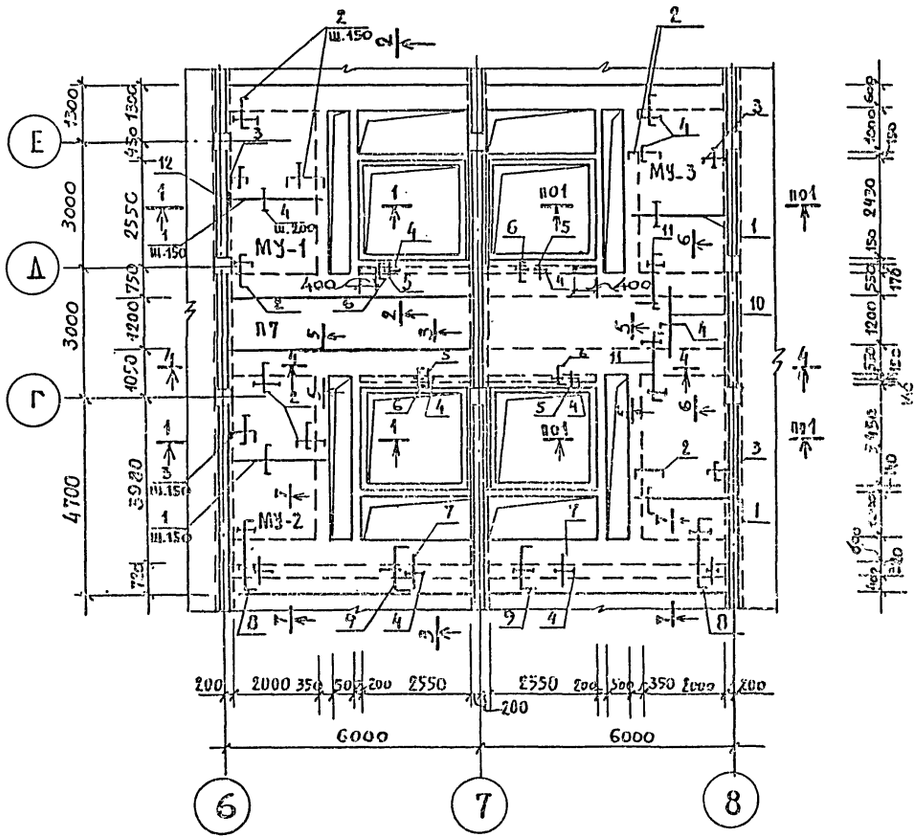

1-1

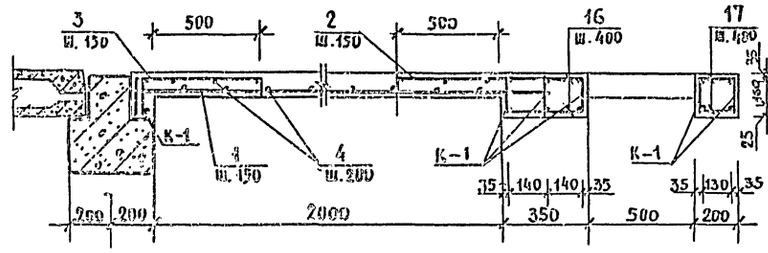

5-5

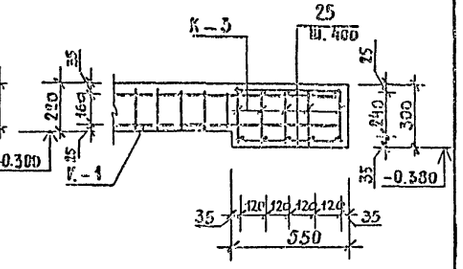

2-2

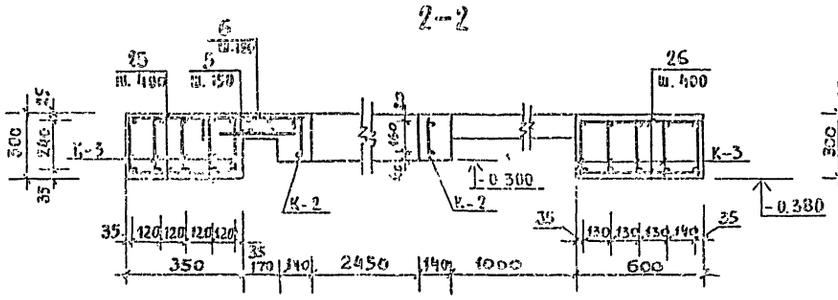

7-7

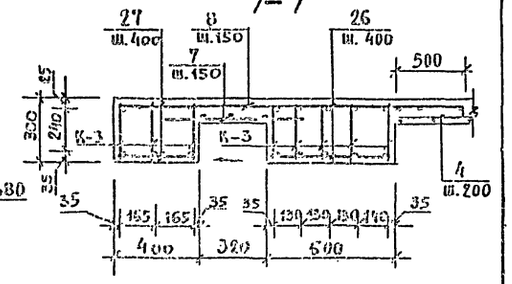

3-3

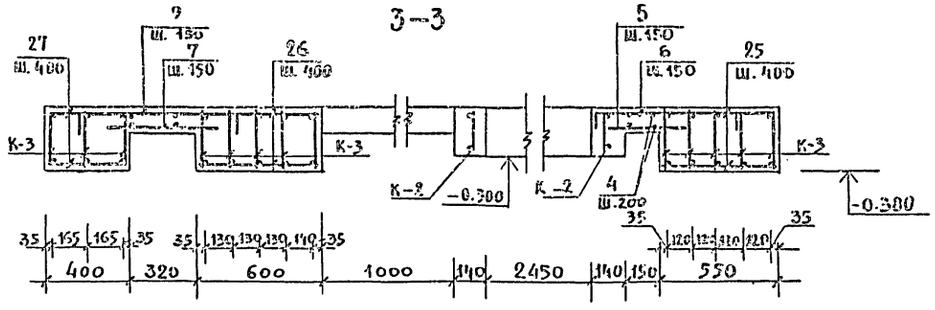

Примечания:

1. Расположение монолитных участков см. лист КС-011.
2. Перечень элементов см. лист КС-016.

ФРАГМЕНТ ПЛАНА ДЛЯ МУ-2
ДЛЯ МУ-3 - ЗЕРКАЛЬНО

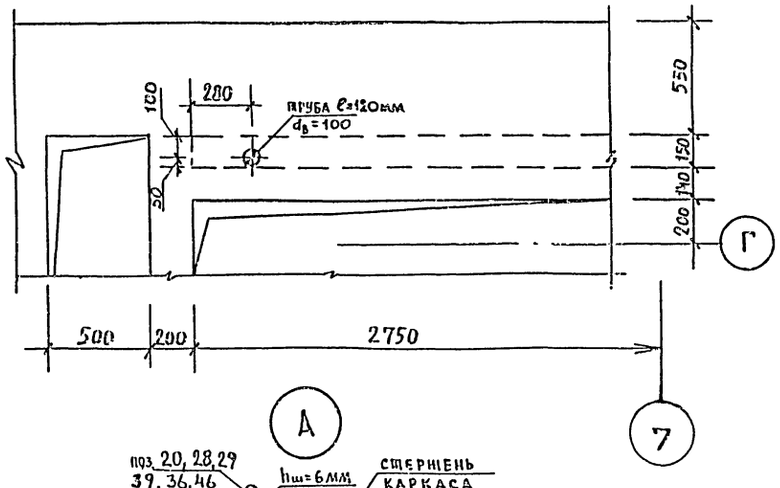

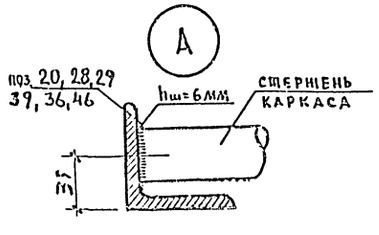

4-4

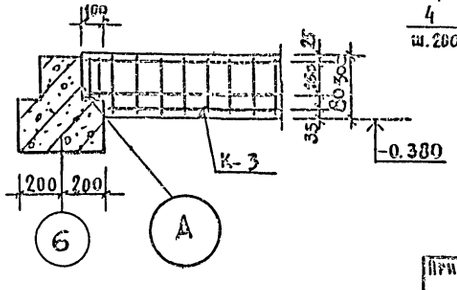

6-6

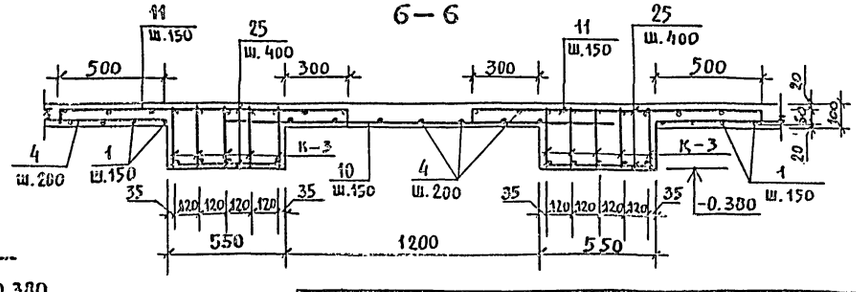

Нач. маст.	Шестопалов		
Гл. инж. м.	Кричевский		
ГАП	Шумов		
ГИП	Мидковский		
Рук. гр.	Логинова		
Вед. арх.	Парферов		
Проверил	Гинковский		

ТП 262-26-1

Здание проектных организаций в конструкциях НИ-04 на 600 сотрудников.

Стадия	Лист	Листов
Р	КС-013	1

Монолитные участки МУ-1; МУ-2; МУ-3

Предприятие Гипрогорстрой

Привязан

Инв. № подл. | Подп. и дата | Взам. инв. №

МУ-4ТН

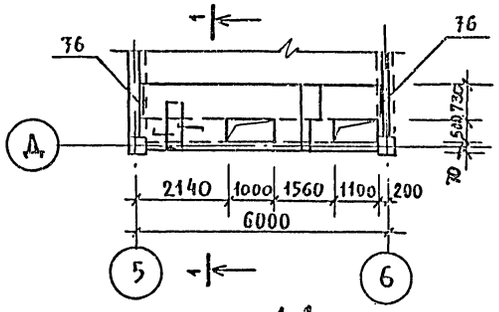

1–1

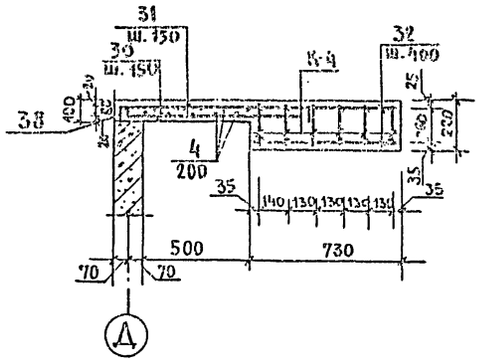

МУ-5

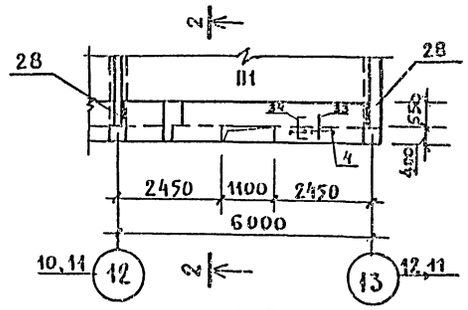

2–2

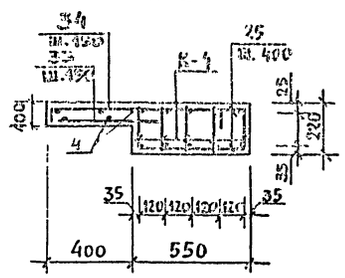

Дополнительное армирование в зоне отверстия

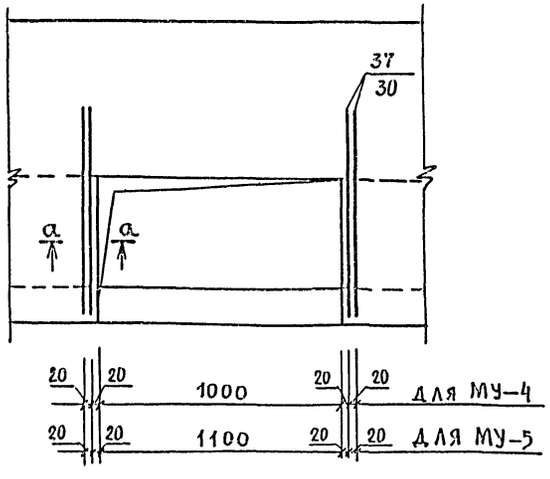

А-8
ШАГ 1800

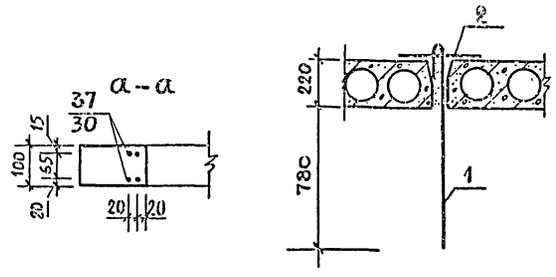

Ведомость стержней

Марка эл-та	Поз	Эскиз	⌀ мм	Длина мм	Кол	Масса общая кг.
А-8	1		10 АI	1300	1	0,87
	2		10 АI	100	1	

Примечания:

1. Расположение монолитных участков см. лист КС-011.
2. Перечень элементов см. лист КС-016.

Ведомость стержней

Марка эл-та	Каркас или сетка	Поз	Эскиз или сечение	⌀ мм	Длина мм	Кол	Масса общая кг
МУ-1	К-1	13	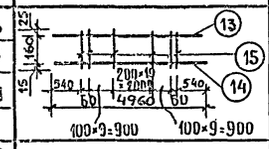	18 АIII	4960	1	16,99
		15		8 АI	200	32	
		14		12 АIII	4960	1	
	отд. стерж.	16	—	6 АI	330	20	1,46
		17	—	6 АI	180	20	0,8
	К-2	18	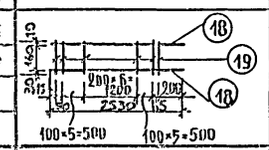	12 АIII	2530	2	3,9
		19		8 АI	190	13	
		20	L	L50×5	130	2	1,0
	К-3	19	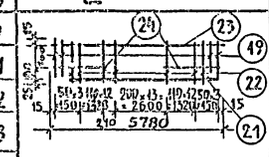	8 АI	190	4	43,04
		21		25 АIII	5570	1	
		22		8 АI	280	42	
		23		12 АIII	5780	1	
		24		25 АIII	1500	2	
	отдельные стержни	25	—	6 АI	530	30	3,6
		26	—	6 АI	580	30	3,8
		28	L	L50×5	530	2	4,0
		29	L	L50×5	580	2	4,4
МУ-2	К-1	13	см. выше	18 АIII	4960	1	16,99
		14		12 АIII	4960	1	
		15		8 АI	200	32	
	отд. стерж.	16	см. выше	6 АI	330	20	1,46
		17	— " —	6 АI	180	20	0,8
	К-2	18	см. выше	12 АIII	2530	2	3,9
		19		8 АI	190	13	
		20	— " —	L50×5	130	2	1,0
	К-3	19	см. выше	8 АI	190	4	43,04
		21		25 АIII	5570	1	
		22		8 АI	280	42	
		23		12 АIII	5780	1	
		24		25 АIII	1500	2	

Продолжение см. КС-015

Привязан

Нач. маст.	Шестопалов	
Гл. инж. м.	Кричевский	
ГАП	Шумов	
ГИП	Милковский	
Рук. гр. инж.	Логинова	
Вед. арх.	Пиферов	
Проверил	Милковский	

ТП 262-26-1

Здание проектных организаций в конструкциях ИИ-04 на 600 сотрудников

Стадия	Лист	Листов
Р	КС-014	1

Монолитные участки: МУ-4; МУ-5. Опалубка. Армирование.

ЦНИИЭПзрелищных зданий и спортивных сооружений им. Б.С. Мезенцева

Инв. № подл. | Подпись и дата | Взам. инв. №

ВЕДОМОСТЬ СТЕРЖНЕЙ

Марка эл-та	Каркас или сетка	Поз.	Эскиз или сечение	ф мм	Длина мм	Кол.	Масса общая кг
МУ-2 (продолж.)	Отдельные стержни	25	—	6 А I	530	30	3.6
		26	—	6 А I	580	30	3.8
		27	—	6 А I	380	30	2.6
		28	L	L 50×5	530	2	4.0
		29	L	L 50×5	580	2	4.4
		39	L	L 50×5	380	2	2.9
МУ-3	К-1	13	см. КС-014	18 А III	4960	1	16.99
		14		12 А III	4960	1	
		15		8 А I	200	32	
	К-2	16	—	5 А I	330	20	1.46
		17	—	6 А I	180	20	0.8
		18	см. КС-044	12 А III	2530	2	3.9
		19		8 А I	190	13	
		20	L	L 50×5	130	2	1.0
	К-3	19	см. КС-014	8 А I	190	4	43.04
		21		25 А III	5570	1	
		22		8 А I	280	42	
		23		12 А III	5780	1	
		24		25 А III	1500	2	
	Отдельные стержни	25	см. выше	6 А I	530	60	7.2
		26	— " —	6 А I	580	60	7.6
		27	— " —	6 А I	380	30	2.6
		28	— " —	L 50×5	530	4	8.0
		29	— " —	L 50×5	580	4	8.8
		39	— " —	L 50×5	380	2	2.9
МУ-4 т.н	К-4	15	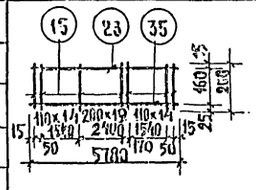	8 А I	200	44	22.89
		23		12 А III	5780	1	
		35		20 А III	5780	1	
	Отдельн. стержни	32	—	6 А I	710	30	4.8
		36	L	L 50×5	710	2	5.36

Марка эл-та	Каркас или сетка	Поз.	Эскиз или сечение	ф мм	Длина мм	Кол.	Масса общая кг
МУ-5	К-4	15	См. выше	8 А I	200	41	23.09
		23		12 А III	5780	1	
		35		20 А III	5780	1	
	Отдельные стержни	25	См. выше	6 А I	530	30	3.6
		28	— " —	L 50×5	530	2	4.0
Сеч. 4-4	К-5	15	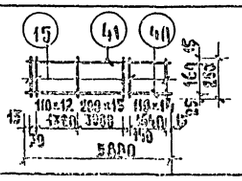	8 А I	200	44	23.26
		40		12 А III	5880	1	
		41		20 А III	5880	1	
	Отдельные стержни	25	—	6 А I	530	30	3.6
		29	L	L 50×5	580	1	2.2
Сеч. 3-3	К-4	15	См. выше	8 А I	200	44	23.89
		23		12 А III	5780	1	
		35		20 А III	5780	1	
	Отдельные стержни	25	См. выше	6 А I	530	30	3.6
		28	— " —	L 50×5	530	2	4.0
Сеч. 8-8	К-6	42	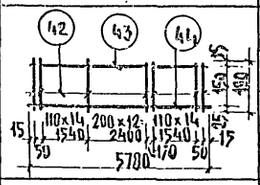	8 А I	190	45	42.88
		43		18 А III	5780	1	
		44		28 А III	5780	1	
	Отдельные стержни	45	280	6 А I	280	30	1.9
		46	L	L 50×5	280	2	2.1

ВЫБОРКА СТАЛИ НА 1 ЭЛЕМЕНТ, КГ

Марка	Арматурные изделия											
	Сталь А I ГОСТ 5781-75		Сталь А III ГОСТ 5781-75						ГОСТ 8732-70	ГОСТ 8509-72	Сетка ГОСТ 8478-66	Итого
	6	8	10	12	18	20	25	28	трубы Дн=108	L 50×5	сетка 100/100/8/8 2300	
МУ-1	9.66	71.56	138.84	83.5	59.82		229.2			18.8		611.44
МУ-2	9.66	67.62	197.37	98.8	59.88		297.6		2.4	18.8		742.69
МУ-3	19.32	159.38	378.57	182.3	119.76		528.0		2.4	37.6		1427.37
МУ-4	4.8	20.64	129.4	36.1		91.8				5.36		288.1
МУ-5	3.6	17.2	157.8	25.75		76.5				4		284.85
Сеч. 1-1											126.4	126.4
Сеч. 2-2											126.4	126.4
Сеч. 3-3	3.6	17.2		25.75		76.5				4	101.1	228.15
Сеч. 4-4	3.8	17.6		26.1		72.6				2.2		122.3
Сеч. 8-8	1.9	19.26			34.68			33.7		2.1		132.04

Примечания см. на листе КС-015

Привязан					

ПЕРЕЧЕНЬ ЭЛЕМЕНТОВ

Поз. обознач.	Наименование	Кол. шт.	Масса ед., кг	Примеч.
МУ-1	Монолитный участок	1		
К-1	каркас	6	16.99	
К-2	каркас	2	3.9	
К-3	каркас	10	43.04	
1	2400 ф 10 А III	27	1.48	
2	80 800 80 Ø 10 А III	56	0.59	
3	200 590 80 Ø 10 А III	27	0.46	
4	п.м. Ø 8 А I	п.м. 75	30.0	
5	670 Ø 10 А III	18	0.41	
6	80 670 80 Ø 10 А III	18	0.51	
12	3600 Ø 10 А III	1	2.2	
	материалы			
	бетон марки м200 м³	3.06		
МУ-2	монолитный участок	1		
К-1	каркас	6	16.99	
К-2	каркас	2	3.9	
К-3	каркас	13	43.04	
1	2400 Ø 10 А III	27	1.48	
2	80 800 80 Ø 10 А III	45	0.59	
3	200 80 Ø 10 А III	27	0.46	
4	п.м. Ø 8 А I	п.м. 87	34.8	
5	670 Ø 10 А III	18	0.41	
6	80 670 80 Ø 10 А III	18	0.31	
7	900 Ø 10 А III	41	0.56	
8	80 1700 80 Ø 10 А III	18	1.15	
9	80 650 80 Ø 10 А III	25	0.65	
	труба $d_в$ = 100; ℓ = 120	1	2.4	
12	3600 Ø 10 А III	1	2.2	
	материалы			
	бетон марки м200 м³	4.57		
МУ-3	Монолитный участок	1		
К-1	каркас	12	16.99	
К-2	каркас	4	3.9	
К-3	каркас	23	43.04	

Поз. обозн.	Наименование	Кол. шт.	Масса ед., кг	Примеч.
1	2400 Ø 10 А III	54	1.48	
2	80 800 80 Ø 10 А III	90	0.59	
3	80 570 80 Ø 10 А III	54	0.46	
4	п.м. Ø 8 А I	п.м. 130	52.0	
5	670 Ø 10 А III	36	0.41	
6	80 670 80 Ø 10 А III	36	0.51	
7	900 Ø 10 А III	41	0.56	
8	80 1700 80 Ø 10 А III	18	1.15	
9	80 960 80 Ø 10 А III	25	0.65	
10	1300 Ø 10 А III	40	1.11	
11	80 180 Ø 10 А III	16	0.55	
	труба $d_в$ = 100, ℓ = 120	1	2.4	
12	3600 10 А III	2	4.4	
	материалы			
	бетон марки м200 м³	9.0		
МУ-4	монолитный участок	2		
К-4	каркас	6	22.82	
30	930 Ø 10 А III	41	0.6	
31	80 930 80 Ø 10 А III	41	0.7	
37	1400 Ø 10 А III	10	0.60	
38	5800 Ø 12 А III	1	5.2	
4	п.м. Ø 8 А I	п.м. 36	14.4	
	материалы			
	бетон марки м200 м³	1.35		
МУ-5	монолитный участок	3		
К-4	каркас	5	22.82	
33	700 Ø 10 А III	41	0.43	
34	80 930 80 10 А III	41	0.7	
4	п.м. Ø 8 А I	п.м. 36	14.4	
30	930 Ø 10 А III	8	0.6	
	материалы			
	бетон марки м200 м³	1.0		
1-1	сечение (2-2)	2		
С-1	сетка ℓ = 840мм	1	126.4	
	из 100/100/9/9, 2300, ℓ=15 м			

Поз. обознач.	Наименование	Кол. шт.	Масса ед., кг	Примеч.
	материалы			
	бетон марки м200 м³	1.55		
3-3	сечение	1		
С-2	сетка ℓ = 840мм			
	из 100/100/9/9, 2300, ℓ=12 м	1	101.1	
К-4	каркас	5	22.82	
	материалы			
	бетон марки м200 м³	2.1		
4-4	сечение	2		
К-5	каркас	5	23.26	
	материалы			
	бетон марки м200 м³	0.8		
8-8	сечение	6		
К-6	каркас	3	42.08	
	материалы			
	бетон марки м200 м³	0.4		

Примечания:

1. Расположение монолитных участков см. на листе КС-011
2. Монолитные участки разработаны на листах КС-013, КС-014
3. Ведомость стержней см. лист КС-015

Нач. маст.	Шестопалов		
Гл. инж. пр.	Кричевский		
РАП	Шумов		
РИП	Маковский		
Рук. гр. инж.	Адрианова		
Вед. арх.	Панферов		
Проверил	Маковский		
Разработ.	Шемчук		

ТП 262-26-1

Здание проектных организаций в конструкциях ИН-04 на 600 сотрудников

Стадия	Лист	Листов
Р	КС-016	

Перечень элементов

Привязан

Инв. №

Типовой проект

Инв. № подл. | Подпись и дата | Взам. инв. №

3—3

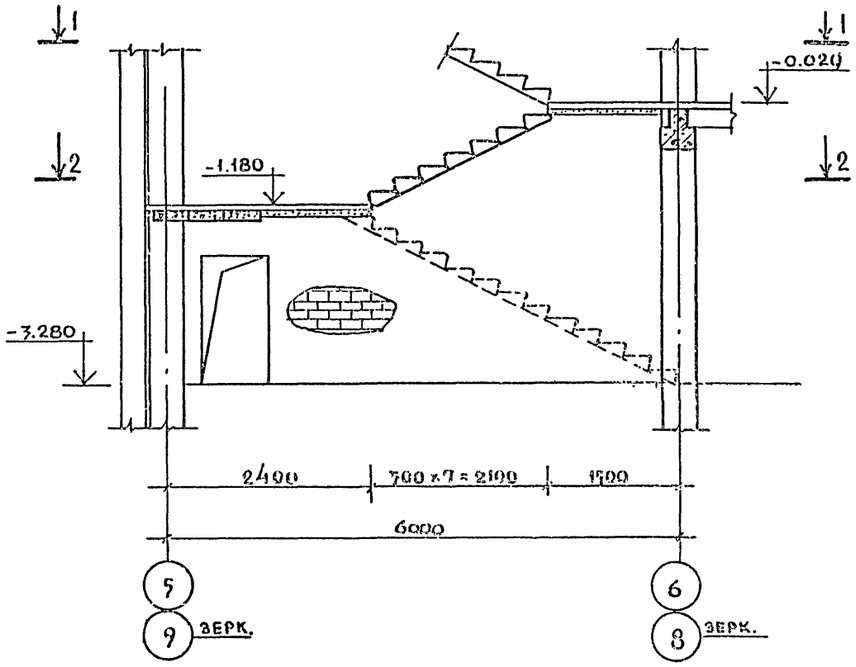

2—2

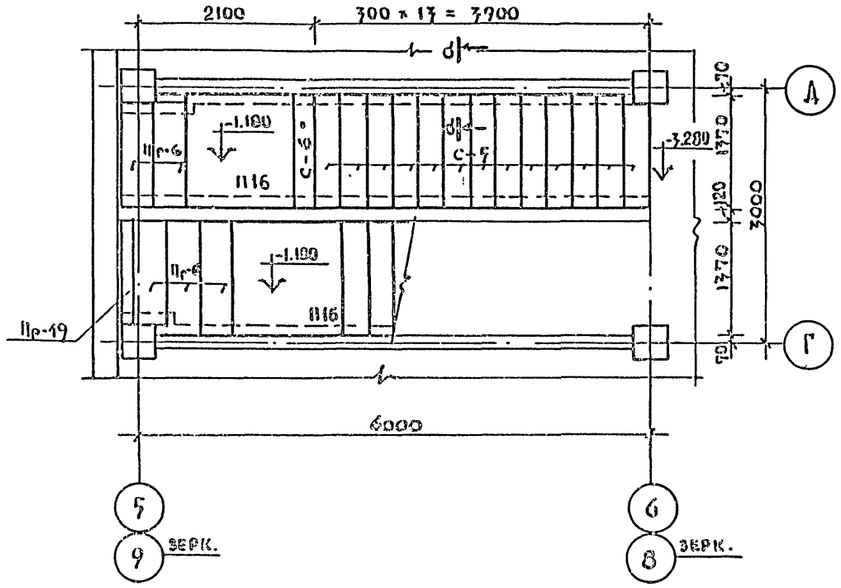

а—а

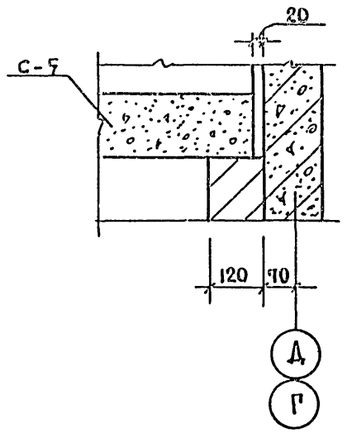

1—1

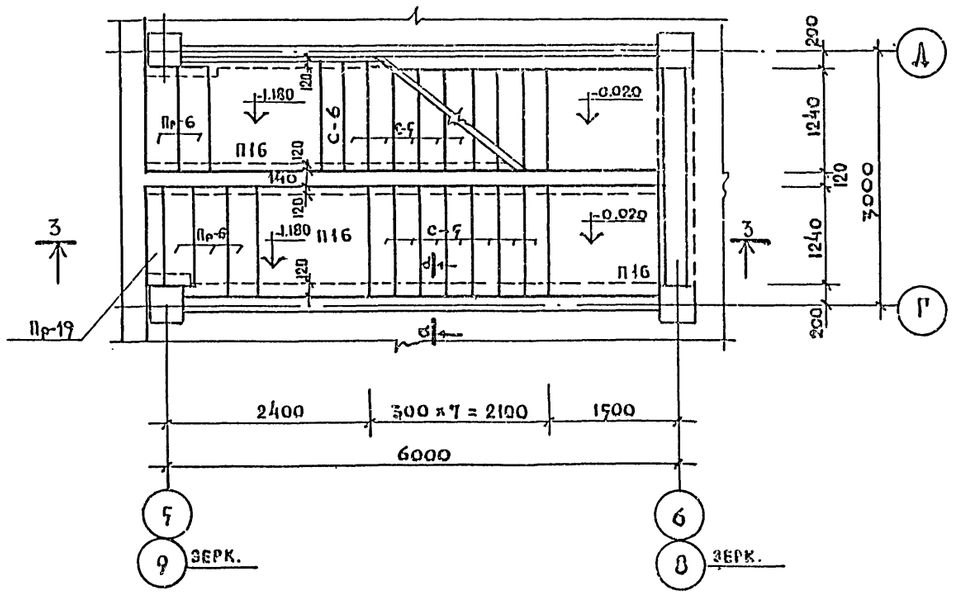

Перечень элементов				
поз. обозн.	Наименование	кол. шт.	масса ед. т.	примечание
	ступени			
С-5	Л 14	20	0.15	
С-6	ЛС-14В	1	0.13	
	плиты			
П16	ПТП 12.5-13-13	3	0.338	
	перемычки			
Пр-6	Пр 4-14.38.14	5	0.19	
Пр-19	Пр 38-12.12 22у	1	0.17	

Примечание:

1. Расположение лестниц см. АС-01

Нач. маст.	Шестопалов		ТП 262-26-1	
Гл. инж. м.	Кричевский		Здание проектных организаций в конструкциях ИИ-04 на 600 сотрудников	
ГАП	Шумов			
ГИП	Мулковский			
Рукор. инж.	Логинова			
Вед. арх.	Панферов		Лестницы м/о 5,6.	
Проверил	Мулковский			

Стадия	Лист	Листов
Р	КС-017	

Привязан

Ленинградский Зданий и спортивных

Типовой проект

Альбом 0

Подп. и дата | Взам. инв. №

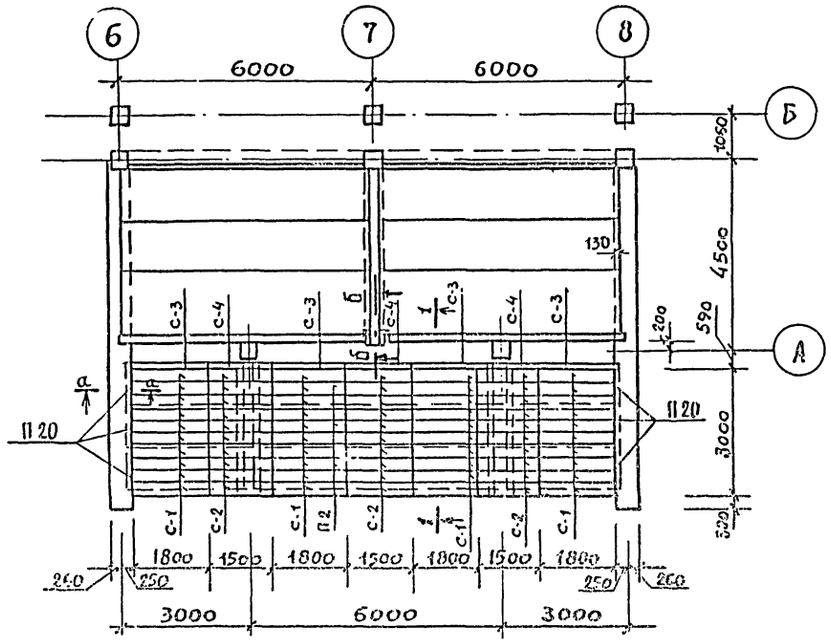

1–1

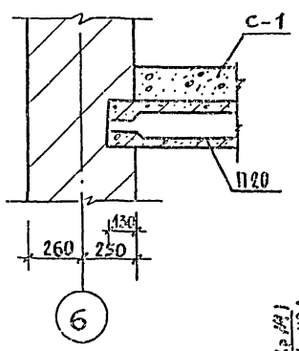

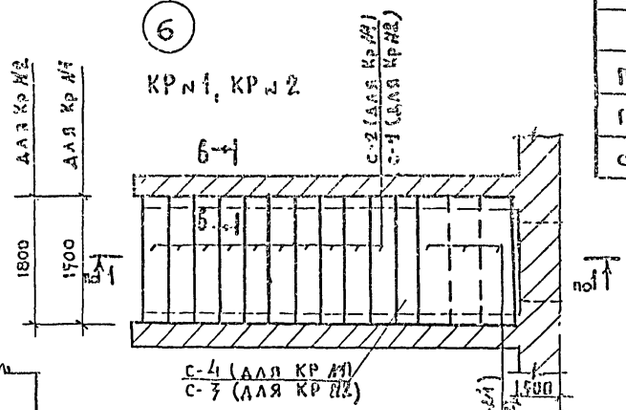

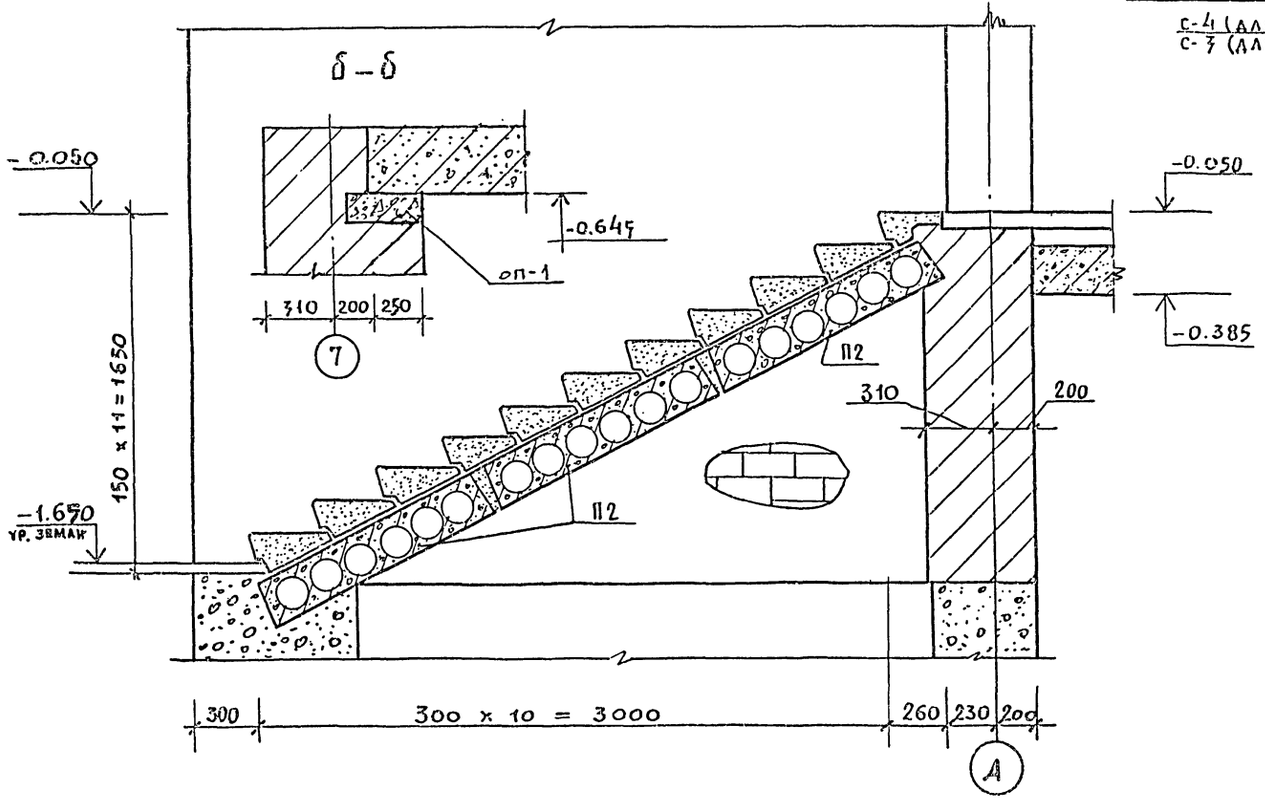

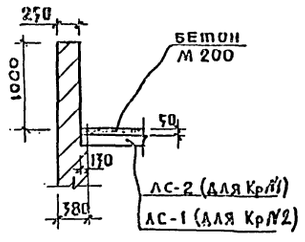

Перечень элементов

Поз. обозн.	Наименование	Кол.	Масса ед. т.	Примечание
П2	ПК8–58.12	3	2,04	
П20	ПК8–28.12	6	1,00	
С–1	АС 18	50	0,195	
С–2	АС 15	40	0,165	
С–3	АС 18в	5	0,145	
С–4	АС 15в	4	0,130	
Пр-5	Пр5-18.38.14	3	0,240	
Пр-6	Пр6-20.38.14	3	0.215	
оп-1	оп5-4. АIII	1	0,07	

Примечания:

1. Расположение крыльца главного входа см. АС-1 альбом I
2. Плиты П1–П2 м/о „А" „Б" учтены на листе КС-011.
3. Крыльца КР №1 и КР №2 см. лист АС-2 альбом I

Нач. маст	Шестопалов		
ГА НИИ-М	Кричевский		
ГАП	Шумов		
ГИП	Милковский		
Рук. гр. арх.	Логинова		
Вед. арх.	Панферов		
Провер.	Милковский		
Разраб.	Шемчук		

Привязан

ТП 262-26-1

Здание проектных организаций в конструкциях НИ-04 на 600 сотрудников

Стадия	Лист	Листов
Р	КС-018	1

Крыльцо главного входа

Зрелищных зданий и спортивных сооружений

Инв. № подл. | Подпись и дата | Взам. инв. №

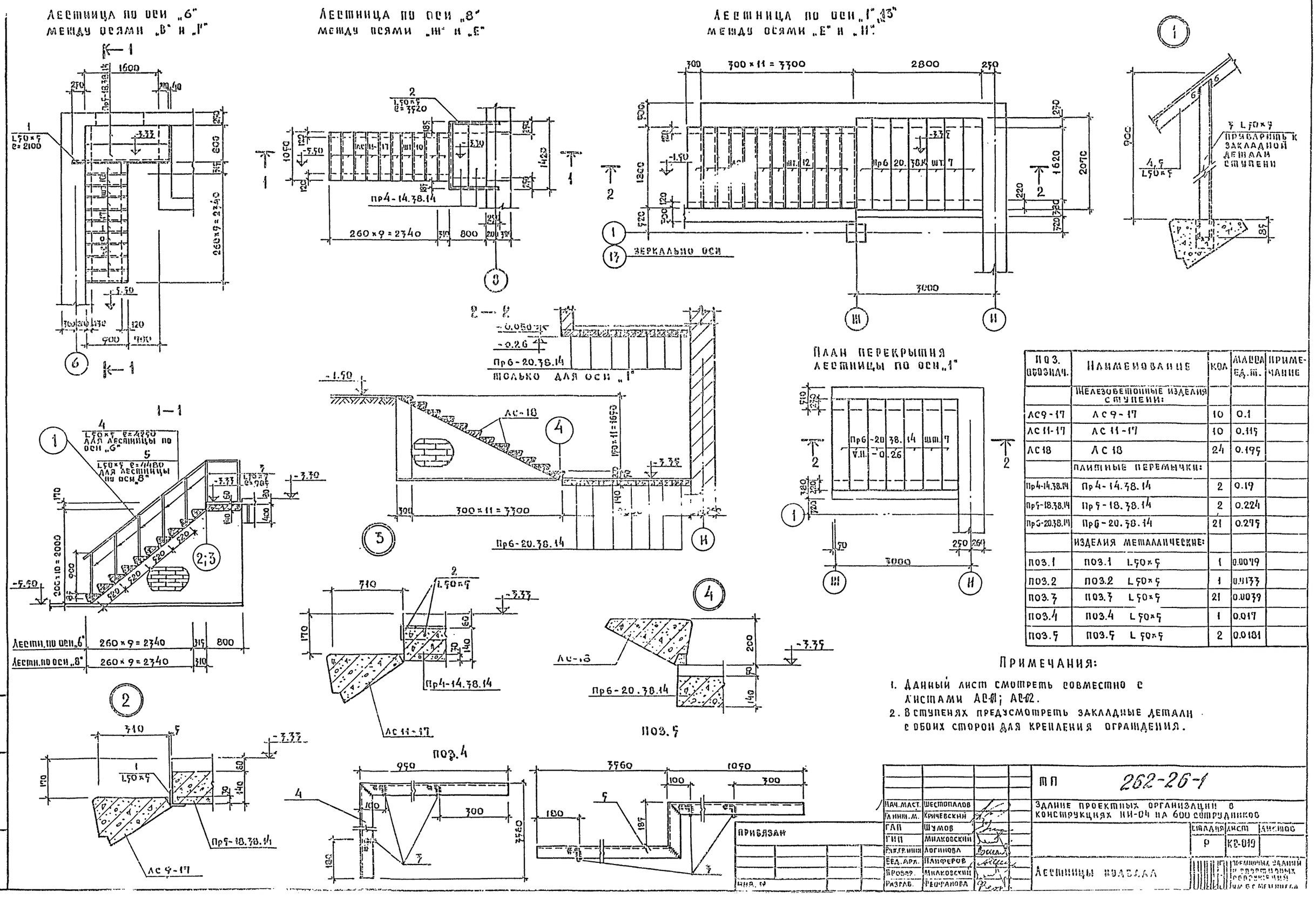

Поз. обознач.	Наименование	Кол.	Масса ед. т.	Примечание
	Железобетонные изделия ступени:			
Ас9-17	Ас9-17	10	0.1	
Ас11-17	Ас11-17	10	0.115	
Ас18	Ас18	24	0.195	
	Плитные перемычки:			
Пр4-14.38.14	Пр4-14.38.14	2	0.19	
Пр5-18.38.14	Пр5-18.38.14	2	0.224	
Пр6-20.38.14	Пр6-20.38.14	21	0.275	
	Изделия металлические:			
Поз.1	Поз.1 L50×5	1	0.0079	
Поз.2	Поз.2 L50×5	1	0.0133	
Поз.3	Поз.3 L50×5	21	0.0039	
Поз.4	Поз.4 L50×5	1	0.017	
Поз.5	Поз.5 L50×5	2	0.0181	

Примечания:

1. Данный лист смотреть совместно с листами АС-11; АС-12.
2. В ступенях предусмотреть закладные детали с обоих сторон для крепления ограждения.

Нач. маст.	Шестопалов	
Гл. инж. м.	Кричевский	
ГАП	Шумов	
ГИП	Милковский	
Рук. гр. инж.	Логинова	
Вед. арх.	Панферов	
Провер.	Милковский	
Разраб.	Феофанова	

ТП 262-26-1

Здание проектных организаций в конструкциях НИ-04 на 600 сотрудников

Стадия	Лист	Листов
Р	КС-019	

Лестницы подвала

Проектный здания и сооружений ЦНИИ им. Б.С. Мезенцева

Типовой проект. Альбом 0

Инв. № подл. | Подпись и дата | Взам. инв. №

ТИПОВОЙ ПРОЕКТ АЛЬБОМ О
Инв N подл | Подпись и дата | Взам. инв. N

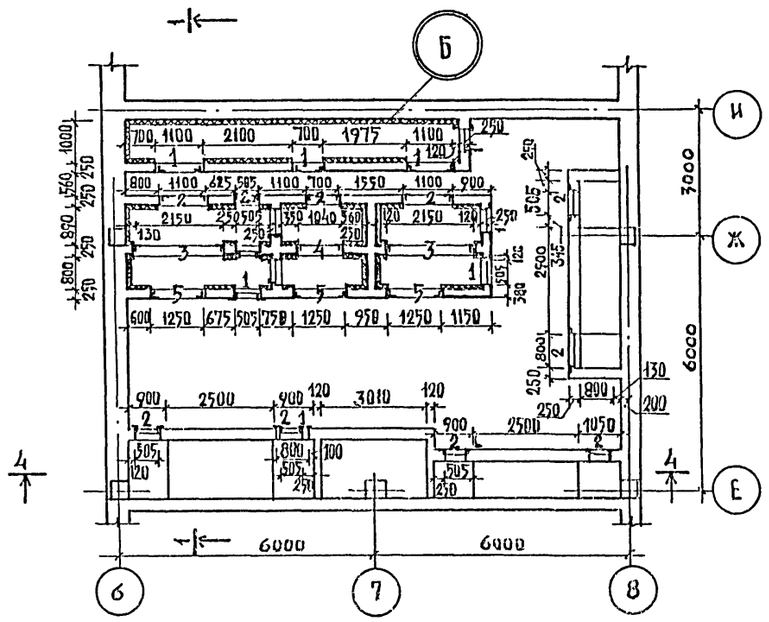

План перекрытия

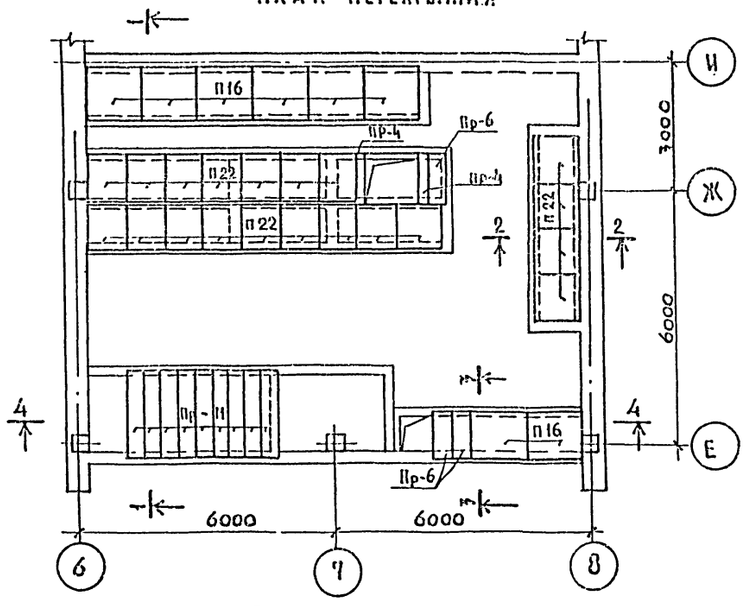

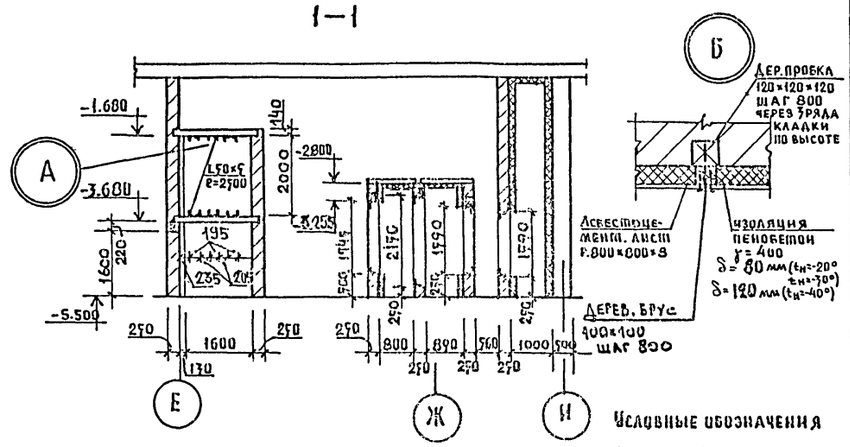

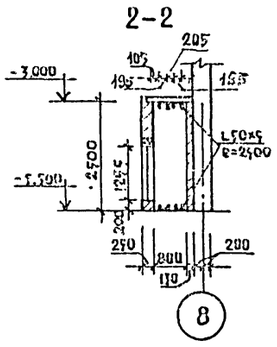

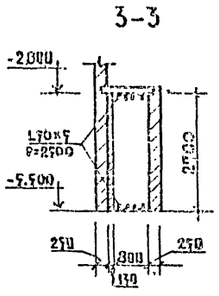

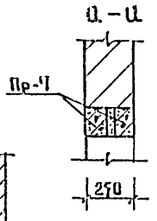

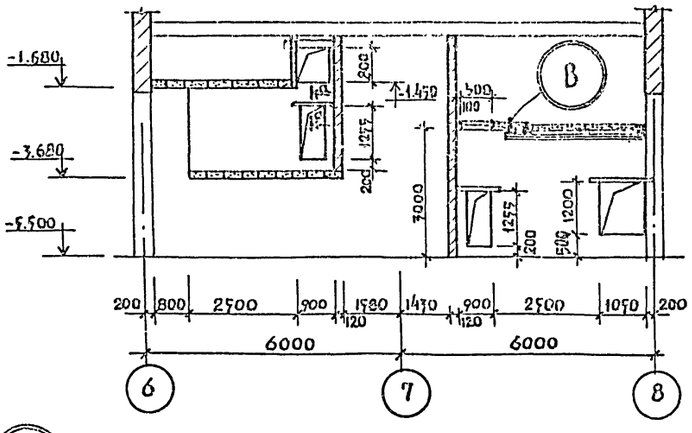

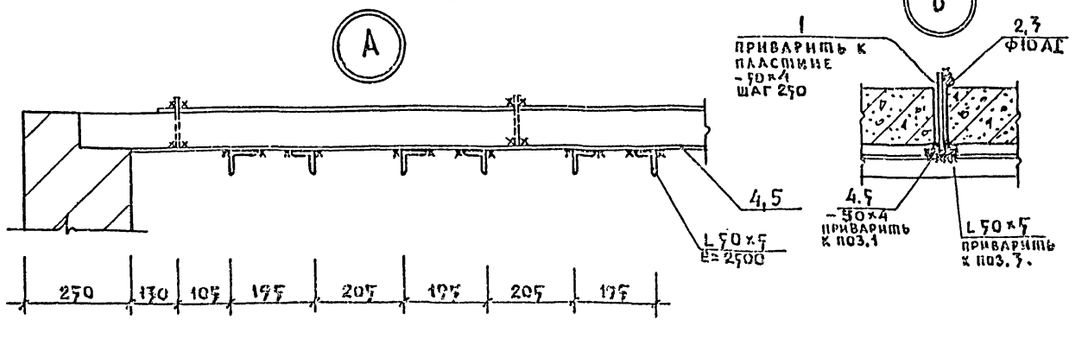

Перечень элементов

Поз. обозн.	Наименование	Кол.	Масса ед.м.	Примечание
П 16	ПТП 12.5-13-17	8	0.338	
П 22	ПТП 12.5-11-9	20	0.198	
	ПЕРЕМЫЧКИ			
Пр-4	Пр2-15,12,14	5	0.075	
Пр-7	Пр1-12,12,14	27	0.050	
Пр-12	Пр38-15,12,22 у	13	0.10	
Пр-13	Пр38-18,12,22 у	3	0.125	
Пр-14	П 40-36 П А III	4	0.470	
Пр-11	Пр 6-20,38,14	18	0.275	
Пр-6	Пр 4-14.38.14	3	0.190	
	L 50×5	п.м. 16.10	кг. 607.0	
	L 63×5	п.м. 42.3	164.4	
1	Ф 10 AI ℓ=160	80	0.10	
2	Ф 10 AI ℓ=800	8	0.5	
3	Ф 10 AI ℓ=1600	8	1.0	
4	−50×4 ℓ=800	8	1.3	
5	−50×4 ℓ=1600	8	2.5	

Примечания:

1. Сварку производить электродами Э-42 $h_ш$=5мм
2. Рамки из уголков для обрамления отверстий крепить к дерев. антисептированным пробкам (разм. 120×120×250) шурупами, d отв. 6 мм.
3. Все отверстия обрамить L50×5, кроме отверстий размером 505×1255 (h). Отверстия размером 505×1255 (h) обрамить L63×5.

Привязан

Инв N

Нач.маст	Шестопалов	
Гл.инж.м.	Кричевский	
ГАП	Шумов	
ГИП	Милковский	
Рук.гр.инж	Логинова	
Вед.арх.	Панферов	
Провер	Милковский	
Разраб	[illegible]учук	

ТП 262-26-1

Здание проектных организаций в конструкциях ИИ-04 на 600 сотрудников

Стадия	Лист	Листов
Р	КЖ-020	

Конструкция камер шумоглушения машзала N 2

ЦНИИЭП зрелищных зданий и спортивных сооружений

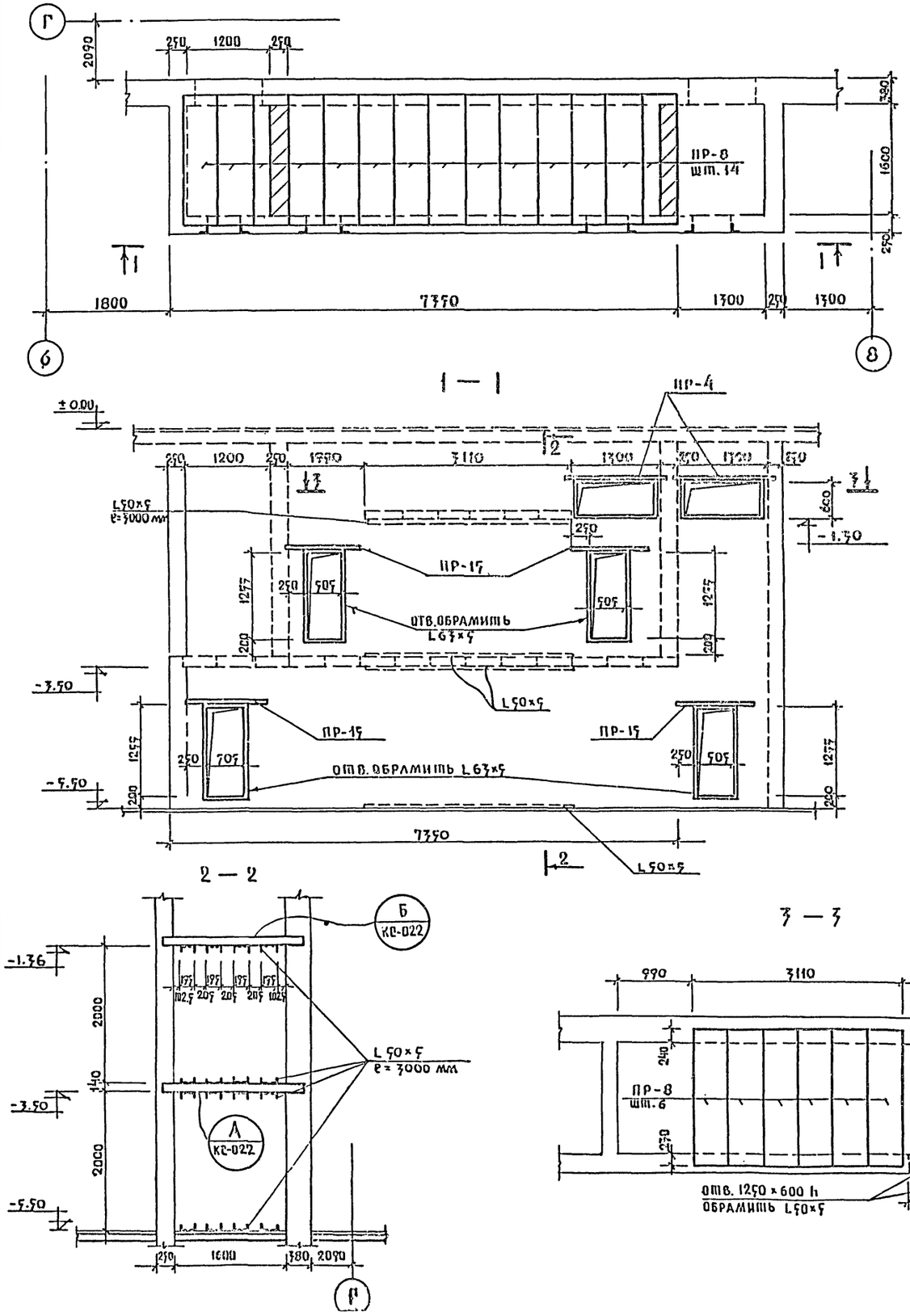

ПРИМЕЧАНИЯ:

1. Данный лист см. совместно с листом КС-022

ПРИВЯЗАН		ТП 262-26-1	
		ЗДАНИЕ ПРОЕКТНЫХ ОРГАНИЗАЦИЙ В КОНСТРУКЦИЯХ ИИ-04 НА 600 СОТРУДНИКОВ	
НАЧ.МАСТ.	ШЕСТОПАЛОВ		
ГЛ.ИНЖ.М	КРИЧЕВСКИЙ		
ГАП	ШУМОВ		
ГИП	МИЛКОВСКИЙ		
РУК.ГР.ИНЖ	ЛОГИНОВА		
ВЕД.АРХ.	ПАНФЕРОВ		
ПРОВЕРИЛ	ШЕМЧУК		
		СТАДИЯ	ЛИСТ	ЛИСТОВ
		Р	КС-021	
		КОНСТРУКЦИЯ КАМЕР ШУМОГЛУШЕНИЯ МАШЗАЛА А 1. СЕЧЕНИЯ 1-1 и 4-4		ЗРЕЛИЩНЫХ ЗДАНИЙ И СПОРТИВНЫХ СООРУЖЕНИЙ

Альбом 0

Типовой проект

Инв. № подл. | Подпись и дата | Взам. инв. №

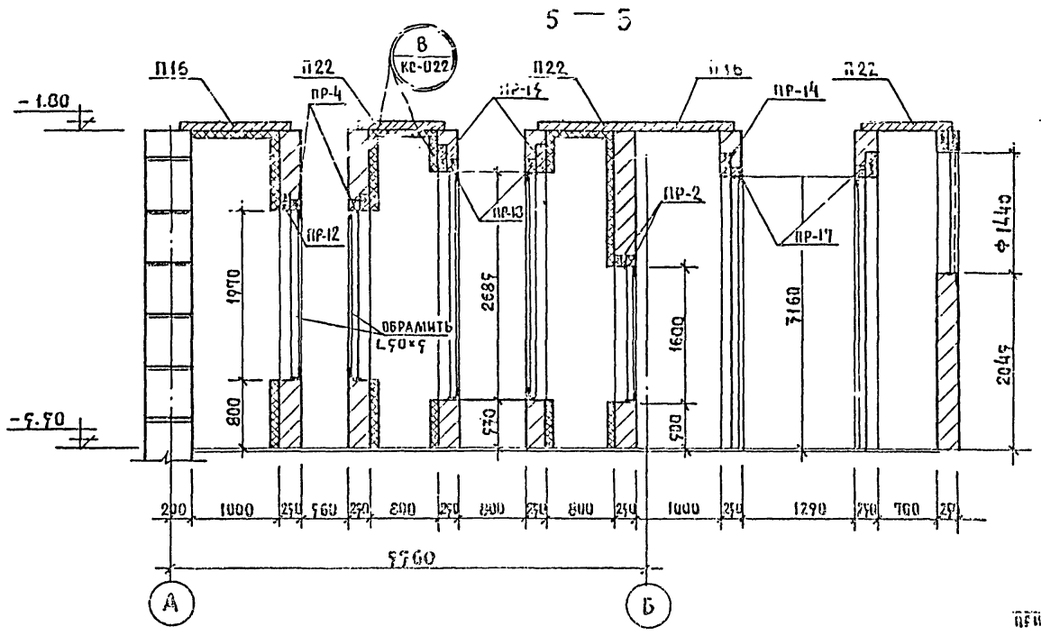

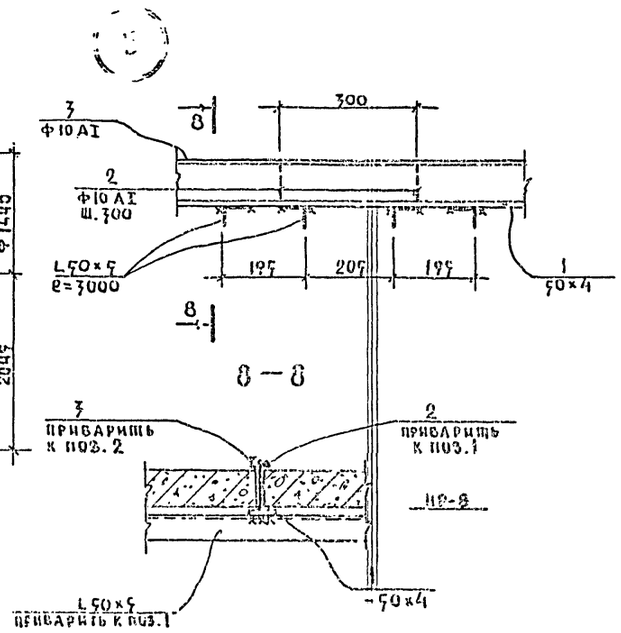

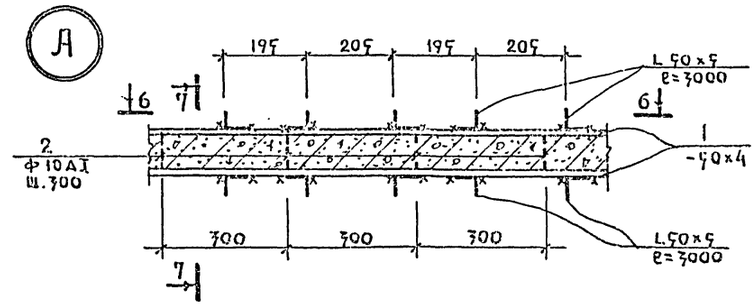

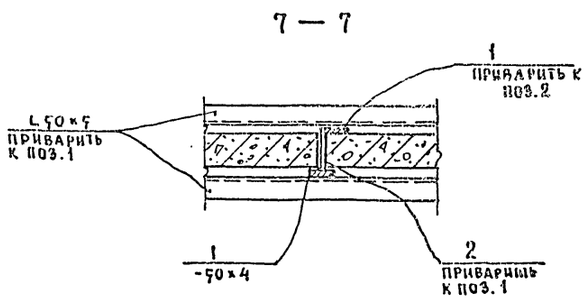

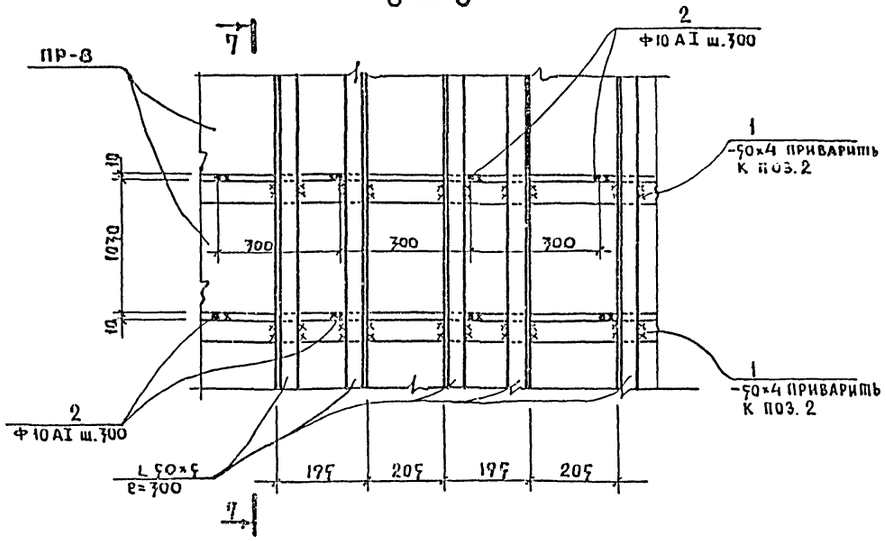

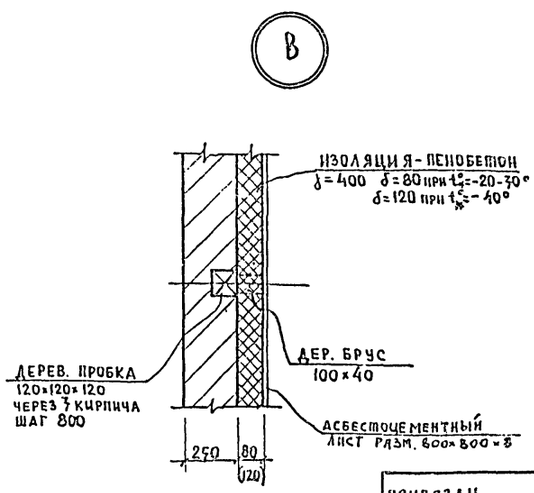

ПЕРЕЧЕНЬ ЭЛЕМЕНТОВ

ПОЗ. ОБОЗНАЧ.	ОБОЗНАЧЕНИЕ	КОЛ. ШТ.	МАССА ЕД. КГ.	ПРИМЕЧАН.
	ПЛИТЫ ПЕРЕКРЫТИЯ			
П 22	ПТП 12.5-11-9	15	1965	
П 16	ПТП 12.5-13-13	6	770	
	ПЕРЕМЫЧКИ			
ПР-12	ПР38-15.12.22у	1	100	
ПР-1	ПР1-12.12.6	2	24	
ПР-15	ПР1-10.12.6	26	25	
ПР-2	ПР3-22.12.14	2	100	
ПР-4	ПР2-15.12.14	10	77	
ПР-16	ПР3-11.38.6	1	72	
ПР-17	ПР4-28.12.14	2	125	
ПР-18	ПР4-36-12-22	2	250	
ПР-14	П40-36 П.А III	2	490	
ПР-13	ПР38-18.12.22у	2	125	
	L50×5	П.М. 178.5	677	
	L63×4	П.М. 31.7	189	
1	-50×4 ℓ=1600	9	2.51	
2	Ф10 AI ℓ=190	36	0.093	
3	Ф10 AI ℓ=1780	3	0.975	

ВЫБОРКА СТАЛИ НА ЛИСТ

МАРКА	АРМАТУРНЫЕ ИЗДЕЛИЯ					
	СТАЛЬ AI ГОСТ 5781-75		ПРОКАТ ГОСТЫ: 103-76; 8509-72			
	10	—	-50×4	L50×5	L63×5	
	6.33	—	22.6	677	189	

ПРИМЕЧАНИЯ:

1. Данный лист см. совместно с листом КС-021.
2. Сварку производить электродами Э-42 h_w=4 мм.
3. Уголки 50×5 для глушителей на отм. ч.п. -5.70 крепить к полу дюбелями.
4. Рамки из уголков для обрамления отверстий крепить к деревянным антисептированным пробкам (разм. 120×120×150) шурупами, d отв. 6 мм.

ТИПОВОЙ ПРОЕКТ АЛЬБОМ 0

Инв.№ подл. | Подпись и дата | Взам. инв.№

ГАП	Шумов		
ГИП	Милковский		
Рук.группы	Логинова		
Вед.арх.	Панферов		

ПРИВЯЗАН

ТП 262-26-1

Здание проектных организаций в конструкциях НН-04 на 600 сотрудников

Стадия	Лист	Листов
Р	КС-022	

План расположения фундаментов

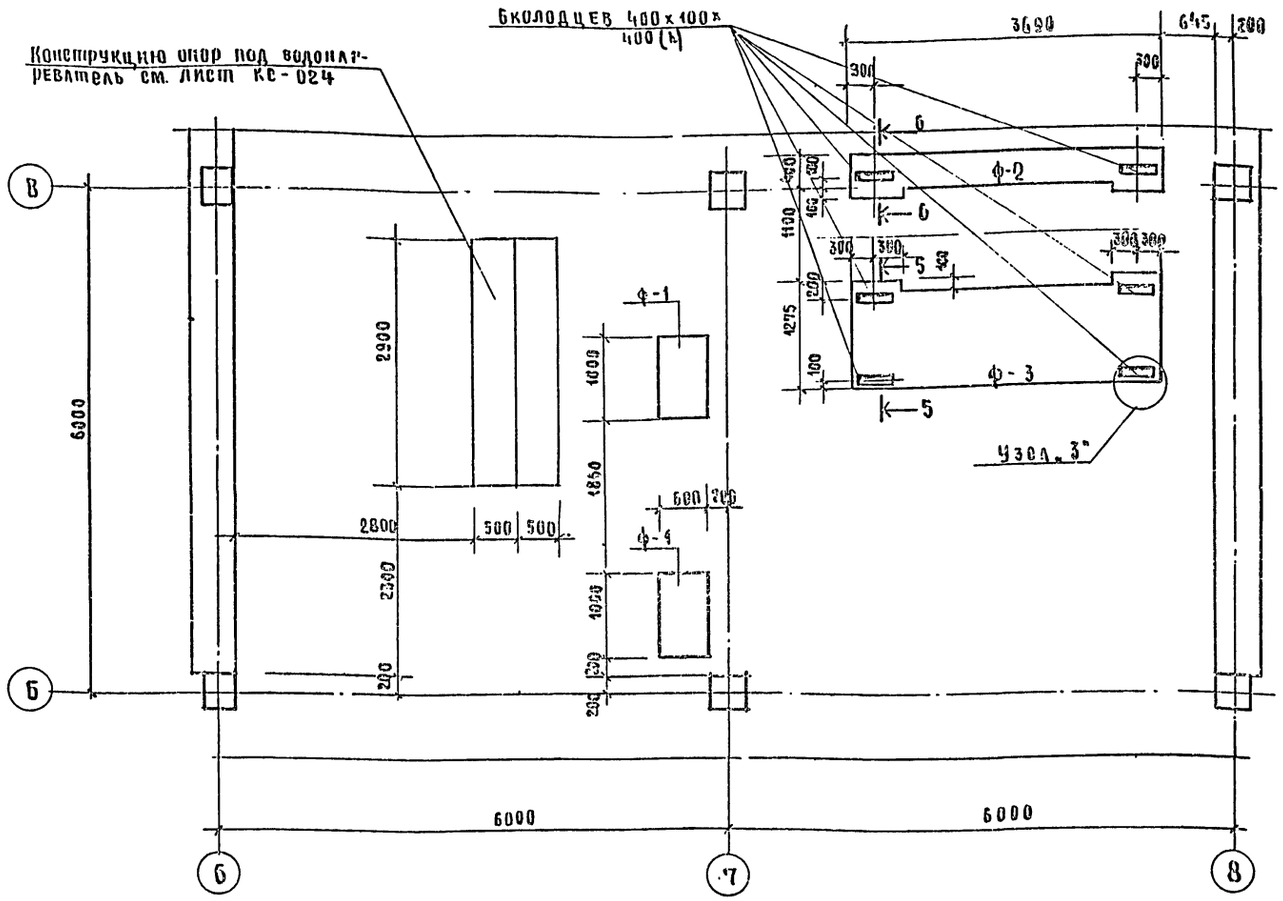

Рамка Р-1

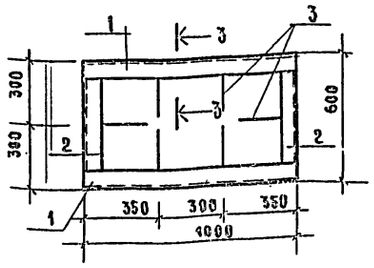

Сетка С-1

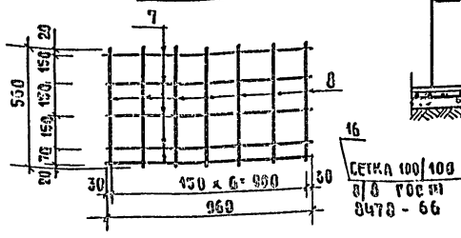

5 – 5

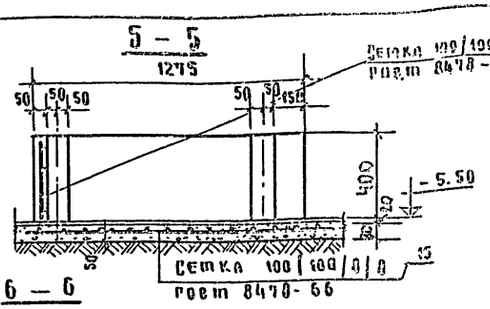

6 – 6

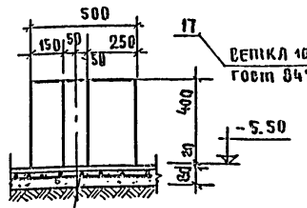

Узел „3"

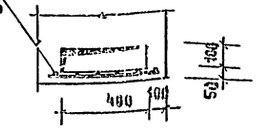

Перечень элементов

Поз. обозначение	Наименование	Кол.	Масса ед., т	Примечание
1	С20 ℓ=1000 ГОСТ 8240-72	4	0,9404	
2	С 20 ℓ=970	4	0,0003	
3	100 ф8 AIII ГОСТ 5781-61*	12	0,00026	
4	ф4 AI ℓ=950	4	0,0006	
5	–170×10, ℓ=250 ГОСТ 380-71	4	0,00435	
6	ф8 AIII, ℓ=180 ГОСТ 5781-61*	16	0,00007	
7	ф10 AIII ℓ=950 "	10	0,0004	
8	ф10 AIII ℓ=560 "	14	0,00035	
9	ф12 AIII ℓ=180	12	0,00016	
10	L50×5 ℓ=3200 ГОСТ 8509-72	2	0,012	
11	40 25 60 ф8 AI ГОСТ 5781-61*	22	0,000091	
12	Сетка 100/100/5/5 ℓ=0,96м² ГОСТ 8478-66	2	0,00312	
13	–200×8; ℓ=320 ГОСТ 380-71	4	0,0028	
14	–170×16; ℓ=220	4	0,00147	
15	Сетка 100/100/8/8 ℓ=5,75м² ГОСТ 8478-66	2	0,047	
16	Сетка 100/100/8/8 ℓ=2,8м²	2	0,023	
17	Сетка 100/100/3/3 ℓ=0,25м²	2	0,0003	

Расход бетона М 200 на Ф-1 – 0,2 м³
Ф-2 – 0,64 м³
Ф-3 – 1,73 м³

Выборка амортизаторов на Ф-1

Марка эл-та	Марка амортизатора	Кол. шт. в эл-те	Кол-во шт. на все эл-ты	Лист проекта
Ф-1	ДО 42	2	4	Московский з-д „Сантехмонтаж"

Примечания:

1. Данный лист смотреть совместно с листом КС-024

Ф – 1

(1,5 К – 6)

(привязка осей отверстий под болты)

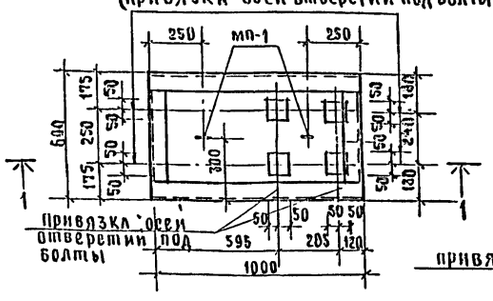
250
МП-1
250
600
175
250
50
50
50

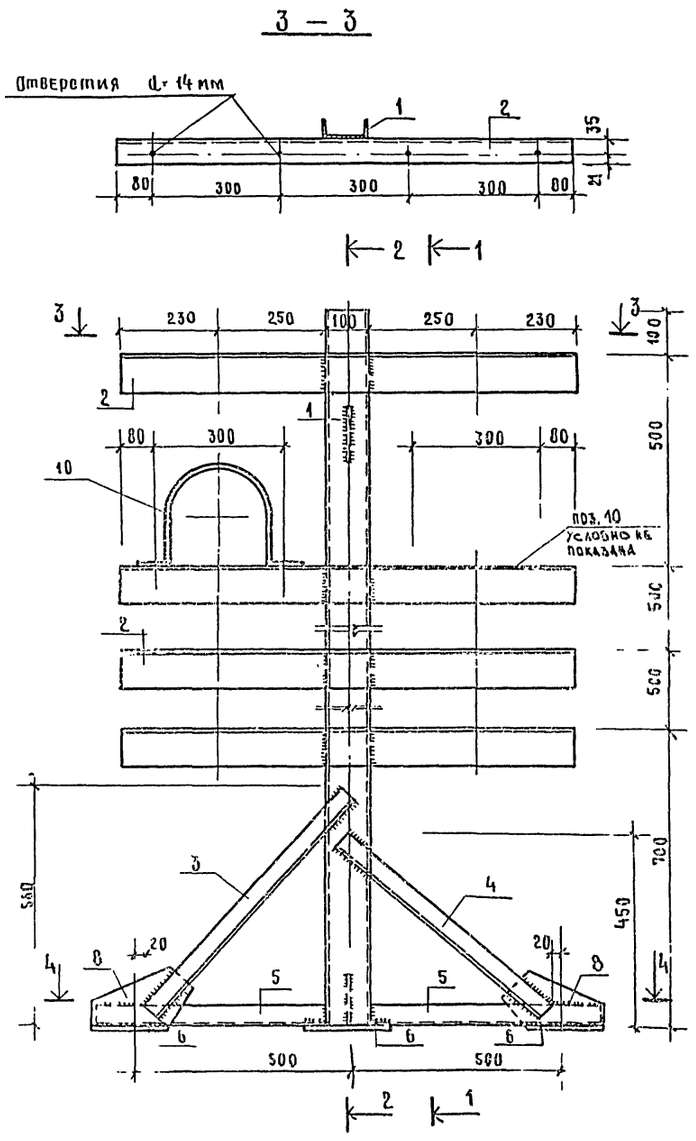

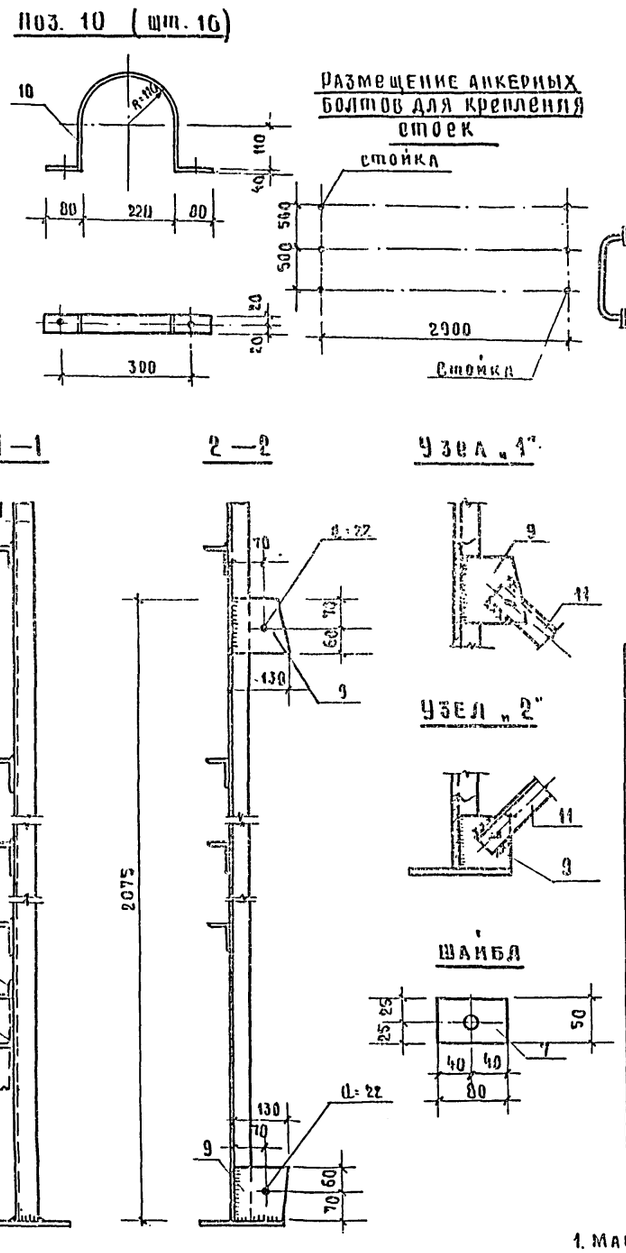

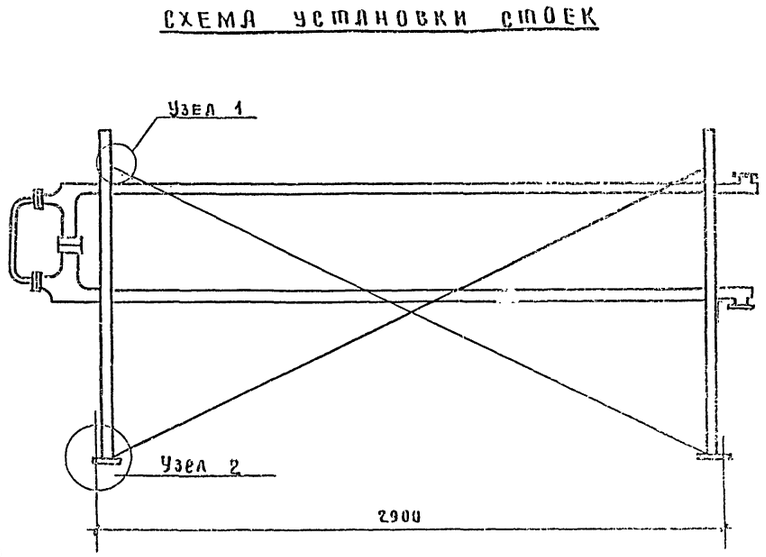

Спецификация стали								
Марка эл-та	Мн поз.	Профиль	Длина шт	Кол. шт.	Вес кг: 1 поз.	Вес кг: всех поз.	Вес кг: марки	Вес кг: всех марок
Стойка 2 шт.	1	[10	2300	1	21.1	21.1	77,92	155,84
	2	L 90×56×6	1060	4	7.1	28.4		
	3	L 45×4	720	1	2.0	2.0		
	4	L 45×4	640	1	1.8	1.8		
	5	L 45×4	540	2	1.5	1.5		
	6	−200×12	200	3	3.75	11.3		
	7	−50×16	80	3	0.5	1.5		
	8	−130×8	230	2	1.9	3.8		
	9	−130×8	130	2	1.06	2.12		
	10	−40×4	725	4	0.91	3.64		
	На сварные швы 2%				—	1.0		
Связи 1 шт	11	L 75×50×5	3376	2	16.15	32.3	32.3	32.3
						Итого:	110.22	188.14

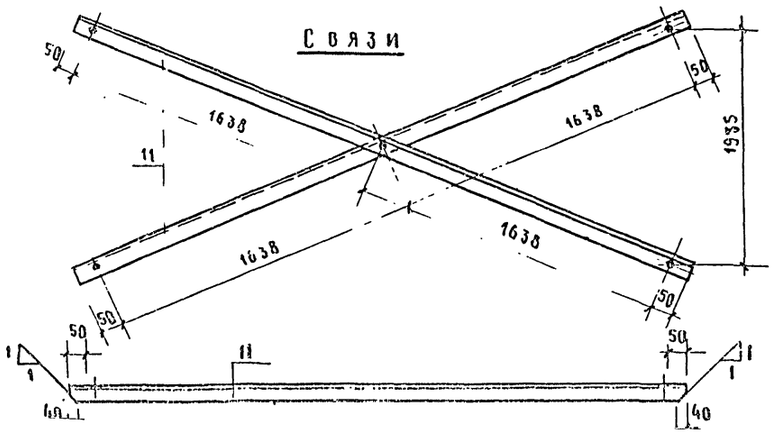

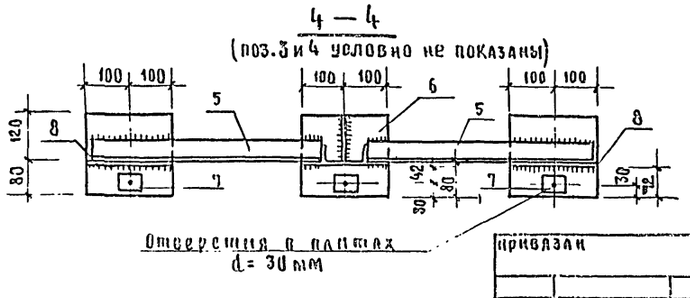

Примечания:

1. Материал конструкции — сталь марки Ст.-3 кп.2 ГОСТ 380-71
2. Сварку производить электродами типа Э42 ГОСТ 9467-75
3. Толщину неоговоренных швов принимать равной 6 мм.
4. Крепление хомутов поз. 10 производить на черных болтах ф12 мм
5. Расположение опор см. на листе КС-0.23

Т.П 262-26-1

Здание проектных организаций в конструкциях ИИ-04 на 600 сотрудников

Нач. маст.	Шеповалов	
Гл. инж. м.	Кричевский	
ГАП	Щумов	
РИП	Милковский	
Рук. гр. инж.	Логинова	
Вед. арх.	Панферов	

Отдел	Лист	Листов
Р	КС-024	

Опоры под водоподогрева-[illegible] зрелищных зданий

Привязан

Подп. | Подпись и дата | Взам. инв. №

Типовой проект

Альбом 0

поз. обозн.	обозначение	наименование	кол. шт.	масса ед. т.	примеч.
	Колонны				
К-1	ИИ-04-2 вып. 3	КНР-433-24	9	1.94	
К-2	Альбом VI лист К-11	КНК-433-24-А	4	1.91	
К-3	——— " ———	КНК-433-24-Б	7	1.91	
К-4	Альбом VI лист К 5	КНК-433-24-В	2	1.91	
К-5	——— " ———	КНК-433-24-Г	1	1.91	
К-6	Альбом VI лист К-4	КНР-433-24-А	4	1.94	
К-7	Альбом VI лист К-6	КНК-442-24-А	1	2.27	
К-8	Альбом VI лист К-4	КНК-433-24-А^{т}	3	1.91	
К-9	——— " ———	КНК-433-24-А^{п}	3	1.91	
К-10	ИИ-04-2 вып.4	КСР-472-52	6	2.93	
К-11	Альбом VI лист К-43	КСК-472-52-А	3	2.93	
К-12	ИИ-04-2 вып. 3	КНР-433-52	7	1.94	
К-13	Альбом VI лист К-6	КСК-493-24-А	5	1.34	
К-14	ИИ-04-2 вып 3	КВК-433-24	5	1.05	
К-16	Альбом VI лист К-41	КСР-472-52-Б	4	2.93	
К-17	Альбом VI лист К-41	КСР-472-52-А	4	2.93	
К-19	Альбом VI лист К-42	КНР-433-52-А	4	1.94	
К-20	Альбом VI лист К-4	КНР-433-52-Б	3	1.94	
К-21	Альбом VI лист К-40	КНК-433-52-В^{т}	1	1.94	
К-22	Альбом VI лист К-9	КНР-442-52-Л	1	2.3	
К-23	Альбом VI лист К-40	КНК-433-52-В^{п}	1	1.91	
—	Альбом VI лист К-20	ИИ-3	22	1.29	
К-15	ИИ-04-2 вып. 3	КР-433-24	3	1.64	
	Ригели				
Б-1	ИИ-04-3 вып. 5	Р2-52-56т	16	1.95	
Б-2	ИИ-04-3 вып. 3	Р2-72-56	23	1.95	
Б-3	——— " ———	Р-40-26	2	0.70	
Б-4	——— " ———	Р2-72-26	15	0.83	
Б-5	Альбом VI лист К-35	Р2-72-26-А	4	0.83	
Б-8	ИИ-04-3 вып. 5	Р2-72-42	1	1.40	
	Диафрагмы жесткости				
—	ИИ-04-6 вып. 5	Д-28-33	8	2.90	
—	——— " ———	Д2-28-33	4	3.27	
—	——— " ———	Д2-26-36п	4	2.33	
	Плиты перекрытий				
П1	ИИ-04-4 вып. 19	ПК8-58.15	41	2.71	
П2	ИИ-04-4 вып. 19	ПК8-58.12	53	2.04	
П3	——— " ———	ПК8-58.15с	10	2.643	
ПЧ-1	Альбом VI лист К-28	ПР8-58.15с-1	1	2.645	
ПЧ-2	——— " ——— лист К-29	ПР8-58.15с-2	1	2.645	
ПЧ-3	——— " ——— лист К-28	ПР8-58.15с-3	2	2.645	
ПЧ-4	——— " ——— лист К-29	ПР8-58.15с-4	1	2.645	
ПЧ-10	——— " ——— лист К-30	ПР8-58.15с-10	1	2.695	
П5	ИИ-04-4 вып. 19	ПК8-58.15п	32	2.665	
П7	——— " ———	ПК 12.5-58.12	1	2.04	
П13	Серия 1.243-2	ПТП 12.5-8-6	2	0.096	
П16	——— " ———	ПТП 12.5-13-13	37	0.338	
П16-1	Альбом VI лист К-33	ПТП 12.5-13-13-1$_{с}$	1	0.338	
П20	ИИ-04-4 вып. 20	ПК8-28-12	6	1.090	
—	Серия 1.141-1 вып. 11	ПТ30-10	4	0.382	
—	——— " ——— вып. 12	ПТ27-12	2	0.97	
—	——— " ———	ПС27-15	2	1.29	
—	Серия 1.141-1 вып. 10	ПС30-15	8	1.425	
П22	Серия 1.243-2	ПТП 12.5-11-9	35	0.198	
	Плиты перекрытий (вариант)				
П1	ИИ-04-4 вып. 21	ПК8-58.15	41	1.89	
П2	——— " ———	ПК8-58.12	53	1.42	
П3	——— " ———	ПК8-58.15с	10	1.045	
П4	——— " ———	ПР8-58.15с	6	1.87	
П5	——— " ———	ПК8-58.15п	32	1.855	
П7	——— " ———	ПК 12,5-58.12	1	1.42	
П13	Серия 1.243-2	ПТП 12.5-8-6	2	0.096	
П16	——— " ———	ПТП 12.5-13-13	38	0.338	
П20	ИИ-04-4 вып. 22	ПК8-28.12	6	0.78	
—	Серия 1.141-1 вып.11	ПТ-30-10	4	0.382	
—	Серия 1.141-1 вып.12	ПТ-27-12	2	0.97	
—	Серия 1.141-1 вып.12	ПС-27-15	2	0.29	
—	Серия 1.141-1 вып.10	ПС-30-15	8	1.425	
П22	Серия 1.243-2	ПТП 12.5-11-9	35	0.198	

поз. обозн.	обозначение	наименование	кол. шт.	масса ед. т.	примеч.
	Монолитные участки перекрытий				
—	КС-013	МУ-1	1	—	
—	——— " ———	МУ-2	1	—	
—	——— " ———	МУ-3	6	—	
—	КС-014	МУ-4	2	—	
—	——— " ———	МУ-5	3	—	
—	КС-012	Сечение 1-1	1	—	
—	——— " ———	Сечение 2-2	1	—	
—	——— " ———	Сечение 3-3	1	—	
—	——— " ———	Сечение 4-4	2	—	
—	——— " ———	Сечение 8-8	6	—	
	Ступени				
С-1	Ростов 0717-69	ЛС-10	74	0.195	
С-2	——— " ———	ЛС-15	40	0.165	
С-3	——— " ———	ЛС-15в	5	0.145	
С-4	——— " ———	ЛС-15в	4	0.130	
С-5	——— " ———	ЛС-14	40	0.150	
С-6	——— " ———	ЛС-14в	2	0.115	
С-7	——— " ———	ЛС12-17в	1	0.115	
С-8	——— " ———	ЛС12-17	4	0.130	
—	——— " ———	ЛС9-17	10	0.100	
—	——— " ———	ЛС11-17	10	0.115	
	Опорные плиты				
ОП-1	Серия 1.225-2 вып. 5	ОПБ-4,АIII	1	0.07	

Типовой проект альбом 0

Инв. № подл. | Подпись и дата | Взамен. инв. №

привязан

Инв. №

Нач. МАО	Шестоваллов		
Гл. инж. М.	Кричевский		
ГАП	Шумов С.		
ГИП	Миковский		
Рук. гр. пр.	Логинова		
Проверил	Миковский		
Разраб.	Логинова		

ТП 262-26-1

Здание проектных организаций в конструкциях ИИ-04 на 500 сотрудников

Сводная спецификация (начало)

стадия	лист	листов
Р	КС-02	

ЦИТП Госстроя СССР

Альбом 0

Типовой проект

Поз. обознач.	Обозначение	Наименование	Кол. шт.	Масса ед. т	Примеч.
		Бетонные и железобетонные изделия			
		Блоки бетонные для стен подвала			
ФС-5	ГОСТ 13579-78	ФБС 24.5.6-Т	200	1.63	
ФС12-5	—— " ——	ФБС 12.5.6-Т	100	0.79	
ФС 9-5	—— " ——	ФБС 9.5.6-Т	50	0.59	
ФСН-5	—— " ——	ФБС 12.5.3-Т	20	0.38	
ФС-4	—— " ——	ФБС 24.4.6-Т	45	1.30	
ФС12-4	—— " ——	ФБС 12.4.6-Т	35	0.64	
ФС9-4	—— " ——	ФБС 9.4.6-Т	72	0.39	
ФСН-4	—— " ——	ФБС 12.4.3-Т	12	0.31	
		Фундаменты для колонн			
БК-13-4	ИИ-04-1 в. 7	БК-13-4	25	3.05	
Ф-13-4	—— " ——	Ф-13-4	3	3.05	
Ф-17-4	—— " ——	Ф-17-4	17	4.04	
Ф-21-4	—— " ——	Ф-21-4	8	5.35	
МБ-1	Альбом VI лист К-1	МБ-1	11	5.40	
		Панели цоколя			
Ц-30-6	ИИ-04-5 в. 13	Ц-30-6	4	0.63	
Ц-60-21	—— " ——	Ц-60-21	10	4.66	
Ц-30-21	—— " ——	Ц-30-21	2	2.27	
Ц-60-6	—— " ——	Ц-60-6	14	1.27	
		Панели подвала			
П-30-15	ИИ-04-5 в. 15	П-30-15	4	2.57	
П-60-15	—— " ——	П-60-15	26	5.25	
		Фундаментные балки			
ФБ6-32	1.415-1 в. 1	ФБ 6-32	1	1.6	
		Блоки бетонные для стен подвала			
4	ГОСТ 13579-7	ФБС 24.3.6-Т	12	0.97	
5	—— " ——	ФБС 9.3.6-Т	18	0.35	
		Перемычки			
ПР-1	Серия 1.138-10.8.1	Пр 1-12.12.6	20	0.025	
ПР-2	—— " ——	Пр 3-22.12.14	10	0.10	
ПР-3	—— " ——	Пр 4-33.12.22	1	0.225	
ПР-4	—— " ——	Пр 2-15.12.14	46	0.075	
ПР-5	—— " ——	Пр 3-19.12.14	23	0.075	
ПР-6	—— " ——	Пр 4-14.38.14	18	0.19	
ПР-7	—— " ——	Пр 1-12.12.14	35	0.05	
ПР-8	—— " ——	Пр 2-16.12.14	8	0.038	
ПР-10	—— " ——	Пр 5-18.38.14	2	0.24	
ПР-11	—— " ——	Пр 6-20.38.14	39	0.275	
ПР-12	—— " ——	Пр 38-15.12.22у	17	0.10	
ПР-13	—— " ——	Пр 38-18.12.22у	5	0.125	
ПР-15	—— " ——	Пр 1-10.12.6	26	0.025	

Поз. обознач.	Обозначение	Наименование	Кол. шт.	Масса ед. т	Примеч.
ПР-17	Серия 1.138-10.8.1	Пр 4-28.12.14	2	0.125	
ПР-18	—— " ——	Пр 4-36.12.22	2	0.25	
ПР-19	—— " ——	Пр 38-12.12.22у	2	0.075	
		Прогоны			
ПР-9	Серия 1.225-2 вып.5	П 40-32 п Л III	4	0.38	
ПР-14	—— " ——	П 40-36 п Л III	6	0.43	
		Лотковые элементы каналов			
Л5-8	Серия 3.006-2 в. 1	Л 5-8	3	2.25	
Л5д-8	—— " ——	Л 5д-8	3	0.28	
Л8-5	—— " ——	Л 8-5	3	3.9	
Л8д-5	—— " ——	Л 8д-5	14	0.5	
Л12-3	—— " ——	Л 12-3	1	4.8	
Л12д-3	—— " ——	Л 12д-3	2	0.6	
Л22-3	—— " ——	Л 22-3	10	5.18	
		Плиты каналов			
П3-8	Серия 3.006-2 в. 1	П 3-8	2	0.05	
П5-8	—— " ——	П 5-8	6	0.41	
П5д-8	—— " ——	П 5д-8	3	0.10	
П7-3	—— " ——	П 7-3	10	0.61	
П7д-3	—— " ——	П 7д-3	12	0.15	
П10-3	—— " ——	П 10-3	3	0.77	
П17д-3	—— " ——	П 17д-3	3	0.48	
		Монолитная фундаментная плита			
МФП	Альбом 0 лист КС-02	МФП	1		
		Монолитные вставки			
МВ-1	Альбом 0 лист КС-05	МВ-1	1		
МВ-2	—— " ——	МВ-2	1		
МВ-3	—— " ——	МВ-3	1		
МВ-4	—— " ——	МВ-4	1		
МВ-5	—— " ——	МВ-5	1		
МВ-6	—— " ——	МВ-6	1		
МВ-7	—— " ——	МВ-7	2		
МВ-8	—— " ——	МВ-8	1		
МВ-9	—— " ——	МВ-9	1		
МВ-10	—— " ——	МВ-10	1		
МВ-11	—— " ——	МВ-11	1		
МВ-12	—— " ——	МВ-12	1		
		Монолитные пояса			
МП-1	Альбом 0 лист КС-05	МП-1	1		

Поз. обознач.	Обозначение	Наименование	Кол. шт.	Масса ед. т	Примеч.
		Монолитные участки			
УМ-1	Альбом 0 лист КС-08	УМ-1	1		
УМ-2	—— " ——	УМ-2	1		
УМ-3	—— " ——	УМ-3	1		
УМ-4	—— " ——	УМ-4	1		
УМ-5	—— " ——	УМ-5	1		
	Металлические	изделия и материалы			
		Закладные детали			
ЗД-1	Альбом 0 лист КС-08	ЗД-1	14	0.013	
—	ГОСТ 8509-72	L 50×5, кг	51		
—	ГОСТ 103-76	−40×4, кг	4.4		
—	100/100/5/5 из В I ГОСТ 8478-66	сетки для монол. уч-ов, подп. каналов, кг	13.2		
—	ГОСТ 8568-57*	сталь рифленая ромбич. δ=6, кг	250		

Выборка стали на монолитные вставки и пояс, кг

Марка изделия	Сталь кл. А III ГОСТ 5781-75			Сталь кл. А I ГОСТ 5781-75			Итого
	25	12		8	6		
МВ-1	75.64	—		12.76	—		88.40
МВ-2	64.12	—		11.88	—		76.00
МВ-3	64.52	—		11.34	—		75.86
МВ-4	64.52	—		15.33	—		77.85
МВ-5	64.52	—		16.17	—		80.69
МВ-6	96.78	—		21.21	—		117.99
МВ-7	79.02	—		9.35	—		88.37
МВ-8	129.04	—		22.26	—		151.3
МВ-9	82.92	—		19.62	—		102.54
МВ-10	55.3	—		9.9	—		65.20
МВ-11	64.52	—		16.17	—		80.69
МВ-12	99.60	—		18.93	—		118.53
МП-1	—	110.0		—	34.4		144.40

Привязан

Нач. маст.	Шестопалов	
Гл. инж. маст.	Кричевский	
ГИП	Милковский	
Рук. гр. инж.	Логинова	
Вед. арх.	Панферов	
Проверил	Милковский	

Т.П 262-26-1

Здание проектных организаций в конструкциях ИИ-04 на 600 сотрудников

Стадия	Лист	Листов
Р	КС-026	1

Сводная спецификация

Подпись и дата | Взамен инв. | Подл.

gost.e-ecolog.ru