ТИПОВОЙ ПРОЕКТ

503-9-21.86

АВТОМОБИЛЬНЫЕ ВЕСЫ ГРУЗОПОДЪЕМНОСТЬЮ 30 ТОНН НА ДВА ПРОЕЗДА С ПЛАТФОРМОЙ ДЛИНОЙ 15 М

АЛЬБОМ II

Изделия заводского изготовления

Инф 1553/02

Цена 0-99

				Привязан
Инв. №				

gost.e-ecolog.ru

ТИПОВОЙ ПРОЕКТ

503-9-21.86

АВТОМОБИЛЬНЫЕ ВЕСЫ ГРУЗОПОДЪЕМНОСТЬЮ 30 ТОНН НА ДВА ПРОЕЗДА С ПЛАТФОРМОЙ ДЛИНОЙ 15 М

АЛЬБОМ II

Изделия заводского изготовления

РАЗРАБОТАН

проектным институтом
«Госниисибпромзернопроект»
Главный инженер института А.С. Соколов
Главный инженер проекта Л.Н. Емельянов

УТВЕРЖДЕН ГлавУПКС
Министерства хлебопродуктов СССР
Приказ от 10.07.86 г. № 25-2-9/400
Введен в действие
«Госниисибпромзернопроектом»
Приказ от 05.09.86 г. № 59

				Привязан	
Инв №					

Альбом V

Обозначение	Наименование	Стр.	Примечание
ТП кжи-до	Опись документов	2	
КЖИ-КБП 48-3-1	Колонна КБП 48-3-1	3	
КЖИ-КБП 48-3-2	Колонна КБП 48-3-2	4	
КЖИ-КБП 48-3-3	Колонна КБП 48-3-3	5	
КЖИ-КБП 48-3-4	Колонна КБП 48-3-4	6	
КЖИ-КБП 48-3-5	Колонна КБП 48-3-5	7	
КЖИ-ПС 635.12-1АIV-Т11А	Стеновая панель ПС 635.12-1АIV-Т-11А	8	
КЖИ-ПС 600.12-1АIV-Т-1А	Стеновая панель ПС 600.12-1АIV-Т-1А	9	
КЖИ-ПС 635.12-1АIV-Т21А	Стеновая панель ПС 635.12-1АIV-Т-21А	10	
	Каркасы пространственные		
КЖИ-КП1	КП1	11	
КЖИ-КП2	КП2	11	
КЖИ-КП3	КП3	12	
КЖИ-КП4	КП4	12	
КЖИ-КП5	КП5	13	
КЖИ-КП6	КП6	13	
КЖИ-КП7	КП7	14	
КЖИ-КП8	КП8	14	
КЖИ-КП9	КП9	15	
КЖИ-КП10	КП10	15	
	Каркасы плоские		
КЖИ-КР1	КР1	16	
КЖИ-КР2	КР2	17	
КЖИ-КР3	КР3	17	
КЖИ-КР4	КР4	18	
КЖИ-КР5	КР5	18	
КЖИ-КР6	КР6	19	

Обозначение	Наименование	Стр.	Примечание
КЖИ-КР7	КР7	19	
КЖИ-КР8	КР8	20	
КЖИ-КР9	КР9	21	
КЖИ-КР10	КР10	21	
	Сетки арматурные		
КЖИ-С1	С1	22	
	Анкера		
КЖИ-А1	А1	23	
КЖИ-А2	А2	23	
КЖИ-МР1	Решетка металлическая МР1.	(24)	

Инв. № подл. | Подпись и дата | Взам. инв. №

Привязан

Инв. №

Ст. инж.	Шарапова	
Рук. гр.	Максимов	
Гл. спец.	Коротун	
Нач. отд.	Козлов	
ГИП	Емельянов	
Н. контр.	Коротун	

ТП 503-9-21.86 КЖИ-ДО

Опись документов

Стадия	Лист	Листов
РП		1

Министерство хлебопродуктов СССР
Госниисибпромзернопроект
г. Новосибирск

Сверил — Копировал — Формат А3.

Альбом II

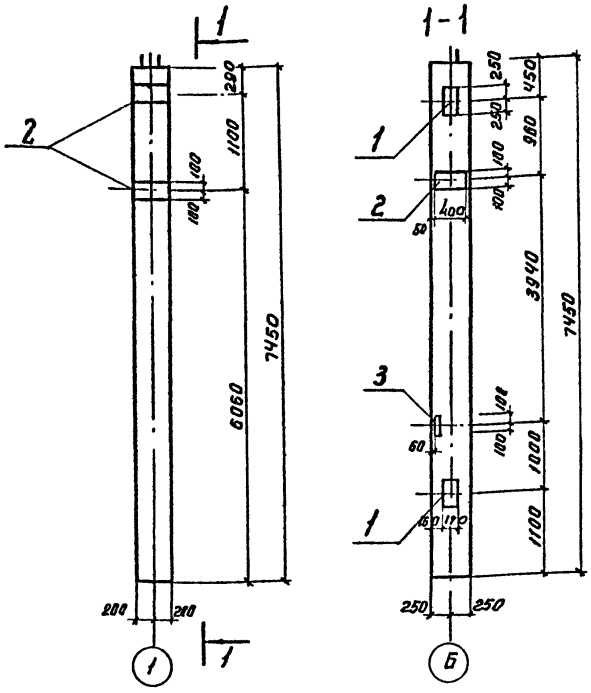

Формат	Зона	Поз.	Обозначение	Наименование	Кол.	Примечание
				Документация		
			КЖИ-КБП 48-3-1	Сборочный чертеж		
				Сборочные единицы		
			Шифр 15-74, вып. 1.	Колонна КБП-48-3		
				Дополнительные сборочные единицы.		
				Изделия закладные		
		1	Шифр 15-74, вып. 2	МН 9	2	27.9 кг
		2	——— " ———	МН 10	3	7.6 кг
		3	——— " ———	МН 12	1	2.3 кг

1. Колонну КБП 48-3-1 выполнить в опалубке колонны КБП.48-3 по шифру 15-74 вып 1.

Ведомость расхода стали на дополнительные закладные детали, кг

Марка элемента	Изделия закладные									Всего	Общий расход
	Арматура класса А-III				Прокат марки ВСт3 кп2						
	ГОСТ 5781-82				ГОСТ 8509-72		ГОСТ 19903-74				
	ф10	ф12	ф16	Итого	∠63×5	Итого	-10×200	-16×170	Итого		
КБП 48-3-1	3.9	0.4	13.0	17.3	1.9	1.9	18.9	42.8	61.7	80.9	80.9

Привязан

Инв. н.

Техник	Такарева	
Рук. гр.	Максимов	
Гл. спец.	Коротун	
Начотд.	Казлов	
ГИП	Емельянов	
Н. контр.	Коротун	

ТП 503-9-21.86 КЖИ-КБП 48-3-1.

Колонна КБП 48-3-1

Стадия	Масса	Масштаб
РП		Б/М
Лист	Листов 1.	

Министерство хлебопродуктов СССР Гипрозернопроект г. Новосибирск

Сверил Шарал

Копировал

Формат А3

Альбом III

ТП

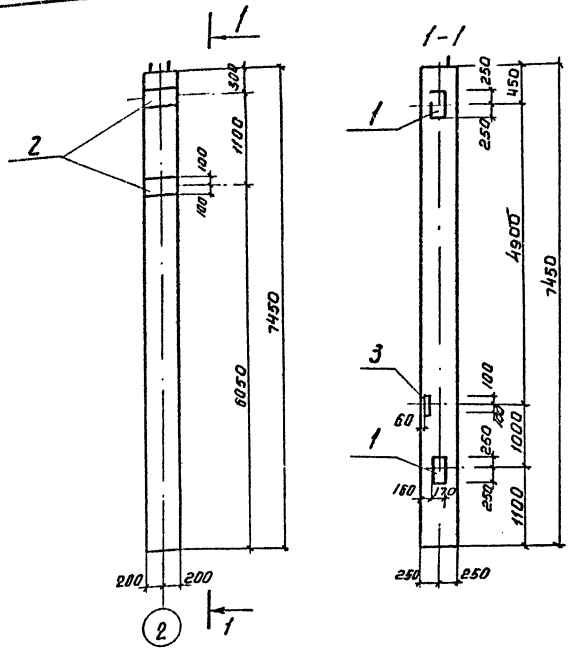

Формат	Зона	Поз	Обозначение	Наименование	Кол.	Примечание
				Документация		
			КЖИ-КБП 48-3-2	Сборочный чертеж		
				Сборочные единицы		
				Колонна		
			шифр 15-74, вып. 1.	КБП-48-3		
				Дополнительные сборочные		
				единицы		
				Изделия закладные		
		1	шифр 15-74, вып. 2	МН 9	2	27.9кг
		2	——— " ———	МН10	2	7.6 кг
		3	——— " ———	МН12	1	2.3 кг

1. Колонну КБП 48-3-2 выполнить в опалубке колонны КБП 48-3 по шифру 15-74 вып. 1.

Ведомость расхода стали на дополнительные закладные детали, кг

Марка элемента	Изделия закладные								Всего	Общий расход
	Арматура класса А-III				Прокат марки ВСт3 кп2					
	ГОСТ 5781-82				ГОСТ 8509-72	ГОСТ 19903-74				
	ф10	ф12	ф15	Итого	∟63х5	Итого	-10х200	-16х170	Итого	
КБП 48-3-2	2.6	0.4	13.0	16.0	1.9	1.9	12.6	42.8	55.4	73.3	73.3

Привязан

Инв. н.

Техник	Токарева		
Рук. гр.	Максимов		
Гл. спец.	Коротун		
Начотд	Козлов		
ГИП	Емельянов		
Н. контр.	Коротун		

ТП 503-9-21.86 КЖИ-КБП 48-3-2

Колонна КБП 48-3-2

Стадия	Масса	Масштаб
РП		б/м
Лист	Листов 1	

Министерство хлебопродуктов СССР Главсибпромзернопроект г. Новосибирск

Сверил

Копировал

Формат А3

Инв. № подл. | Подпись и дата | Взам. инв. №

Альбом III

Т.П.

Инв.№ подл. | Подпись и дата | Взам.инв.№

1 – 1

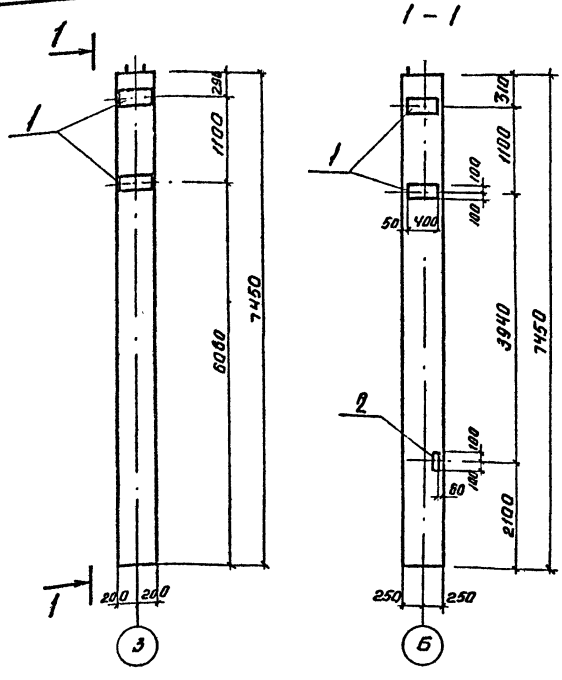

Формат	Зона	Поз.	Обозначение	Наименование	Кол.	Примечание
				Документация		
			КЖИ – КБП 48-3-3	Сборочный чертеж		
				Сборочные единицы		
				Колонна		
			Шифр 15-74, вып 1	КБП-48-3		
				Дополнительные сборочные		
				единицы		
				Изделия закладные		
		1	Шифр 15-74, вып 2	МН 10	4	7.6 кг
		2	——— " ———	МН 12	1	2.3 кг

1. Колонну КБП 48-3-3 выполнить в опалубке колонны КБП 48-3 по шифру 15-74 вып. 1.

Ведомость расхода стали на дополнительные закладные детали, кг

Марка элемента	Изделия закладные								Всего	Общий расход
	Арматура класса А-III ГОСТ 5781-82				Прокат марки Вст3 кп2 ГОСТ 8509-72		ГОСТ 19903-74			
	ф10	ф12		Итого	L63×5	Итого	-10×208	Итого		
КБП 48-3-3	5.2	0.4		5.6	1.9	1.9	25.2	25.2	32.7	32.7

Привязан

Инв.№

Техник	Токарева		
Рук.гр.	Максимов		
Гл.спец.	Коротун		
Нач.отд.	Козлов		
ГИП	Емельянов		
Н.контр.	Коротун		

ТП 503-9-21.86 КЖИ-КБП 48-3-3

Колонна КБП 48-3-3

Стадия	Масса	Масштаб
РП		б/м.
Лист	Листов 1	

Министерство хлебопродуктов СССР Госниисибпромзернопроект г. Новосибирск

Сверил Шарапова Копировал Формат А3

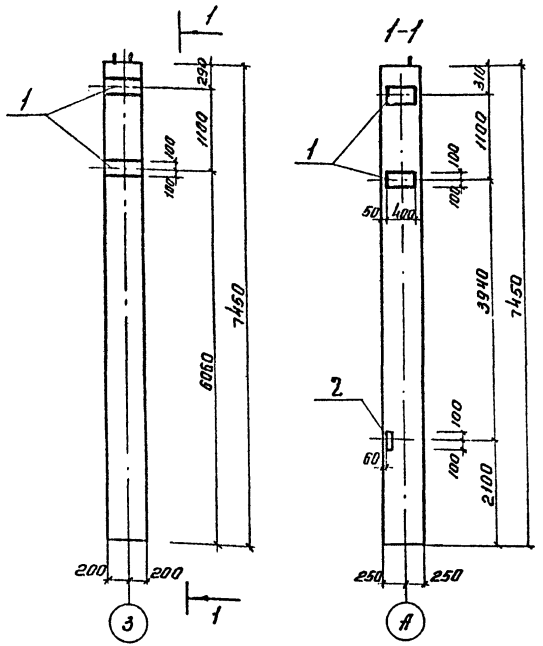

Ведомость расхода стали на дополнительные закладные детали, кг

Марка элемента	Изделия закладные										Общий расход
	Арматура класса А-III.				Прокат марки ВСт3 Кп 2					Всего	
	ГОСТ 5781-82				ГОСТ 8509-72		ГОСТ 19903-74				
	ф10	ф12		Итого	∠63х5	Итого	-10х200		Итого		
КБП 48-3-4	5.2	0.4		5.6	1.9	1.9	25.2		25.2	32.7	32.7

Формат	Зона	Поз.	Обозначение	Наименование	Кол.	Примечание
				Документация		
			КЖИ-КБП-48-3-4	Сборочный чертеж		
				Сборочные единицы		
				Колонна		
			Шифр 15-74, вып. 1.	КБП-48-3		
				Дополнительные сборочные		
				единицы		
				Изделия закладные		
		1	Шифр 15-74, вып. 2	МН 10	4	7.6 кг
		2	——— " ———	МН 12	1	2.3 кг

Колонну КБП 48-3-4 выполнить в опалубке колонны КБП 48-3 по шифру 15-74 вып. 1.

Привязан

Инв. н.

ТП 503-9-21.86 КЖИ-КБП 48-3-4

Колонна КБП 48-3-4

			Стадия	Масса	Масштаб
			РП		б/м
Техник	Токарева		Лист	Листов 1.	
Рук. гр.	Максимов				
Гл. спец	Коротун				
Нач. отд	Козлов				
ГИП	Емельянов				
Н. контр	Коротун				

Министерство хлебопродуктов СССР
Госниисибпромзернопроект
г. Новосибирск

Сверил [signature] Копировал [signature] Формат А3.

Альбом IV

ТП

Инв. № подл. | Подпись и дата | Взам. инв. №

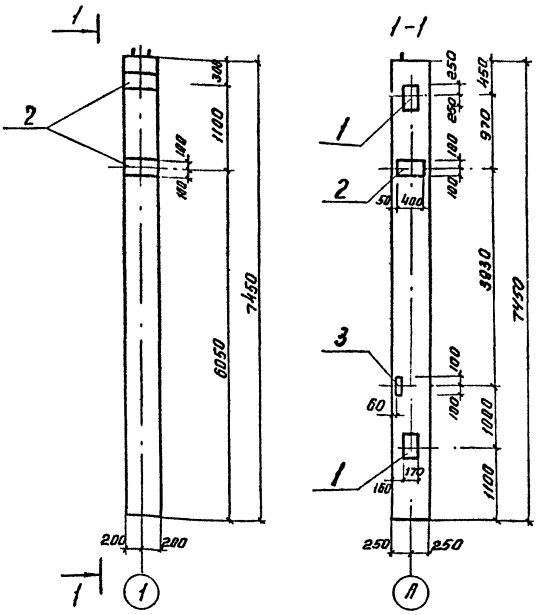

Формат	Зона	Поз.	Обозначение	Наименование	Кол.	Примечание
				Документация		
			КЖИ-КБП 48-3-5	Сборочный чертеж		
				Сборочные единицы		
				Колонна		
			шифр 15-74, вып. 1.	КБП 48-3		
				Дополнительные сборочные		
				единицы		
				Изделия закладные		
		1	шифр 15-74, вып. 2	МН9	2	27.9 кг
		2	——— " ———	МН10	3	7.6 кг
		3	——— " ———	МН12	1	2.3 кг

1. Колонну КБП 48-3-5 выполнить в опалубке колонны КБП 48-3 по шифру 15-74 вып. 1.

Ведомость расхода стали на дополнительные закладные детали, кг

Марка элемента	Изделия закладные									Всего	Общий расход
	Арматура класса А-III				Прокат марки ВСт3 кп2						
	ГОСТ 5781-82				ГОСТ 8509-72	ГОСТ 19903-74					
	ф10	ф12	ф16	Итого	L63x5	Итого	-10x200	-15x170	Итого		
КБП 48-3-5	3.9	0.4	13.0	17.3	1.9	1.9	18.9	42.8	61.7	80.9	80.9

Привязан

Инв. н.

ТП 503-9-21.86 КЖИ-КБП 48-3-5			
Колонна КБП 48-3-5	Стадия	Масса	Масштаб
	РП.		б/м.
	Лист	Листов 1.	
	Министерство хлебопродуктов СССР Госпроектхлебопромзернопроект г. Новосибирск		

Техник	Токарева	
Рук. гр.	Максимов	
Гл. спец.	Коротун	
Нач. отд.	Козлов	
ГИП	Емельянов	
Н. контр.	Коротун	

Сверил

Копировал

Формат А3

Альбом V

719

Альбом II

ТП

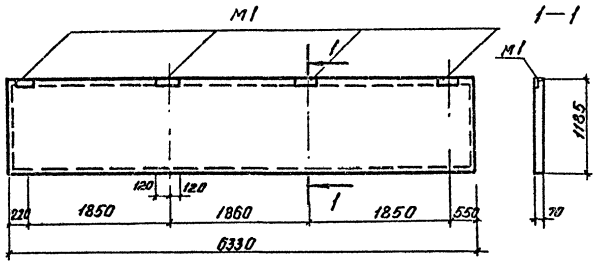

Формат	Зона	Поз.	Обозначение	Наименование	Кол.	Примечание
				Документация		
			КЖИ-ПС 635.12-1АIV-Т-11А	Сборочный чертеж		
				Сборочные единицы		
				Стеновая панель		
			1.432-15, Вып. 1.	ПС 635.12-1АIV-Т-11		

1. Стеновая панель ПС 635.12-1АIV-Т-11А отличается от стеновой панели ПС 635.12-1АIV-Т-11 по серии 1.432-15 вып. 1 изменением разбивки закладных деталей М1.

Привязан

Инв. N

Инв. N подл. | Подпись и дата | Взам. инв. N

Техник	Токарева		
Рук. гр.	Максимов		
Гл. спец.	Коротун		
Начотд	Козлов		
ГИП	Емельянов		
Н. контр.	Коротун		

ТП 503-9-21.86 КЖИ-ПС 635.12-1АIV-Т-11А

Стеновая панель ПС 635.12-1АIV-Т-11А

Стадия	Масса	Масштаб
РП		б/м
Лист	Листов 1	

Министерство хлебопродуктов СССР
Госниисибпромзернопроект
г. Новосибирск

Сверил Шарф Капировал Формат А3

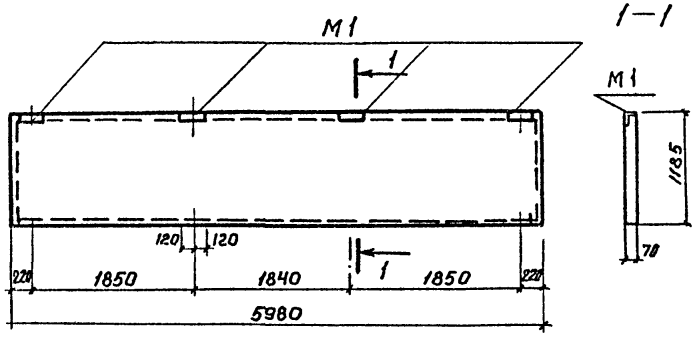

Формат	Зона	Поз.	Обозначение	Наименование	Кол.	Примечание
				Документация		
			КЖИ-ПС 600.12-1АIV-Т-1А	Сборочный чертеж		
				Сборочные единицы		
				Стеновая панель		
			1.432-15, Вып. 1	ПС 600.12-1А IV-Т-1		

1. Стеновая панель ПС 600.12-1А IV-Т-1А отличается от стеновой панели ПС 600.12-1А IV-Т-1 по серии 1.432-15 вып.1 изменением разбивки закладных деталей М1.

Привязан			ТП 503-9-21.86 КЖИ-ПС 600.12-1АIV-Т-1А
	Техник	Токарева	Стеновая панель ПС 600.12-1АIV-Т-1А
	Рук.гр.	Максимов	Стадия: РП; Масса: ; Масштаб: б/м
	Гл.спец.	Коротун	Лист; Листов 1
	Нач.отд	Козлов	Министерство хлебопродуктов СССР госниисибпромзернопроект г.Новосибирск
	ГИП	Емельянов	
Инв. №	Н.контр.	Коротун	

Сверил Копировал Формат А3

Альбом II

ТП

Инв. № подл. | Подпись и дата | Взам. инв. №

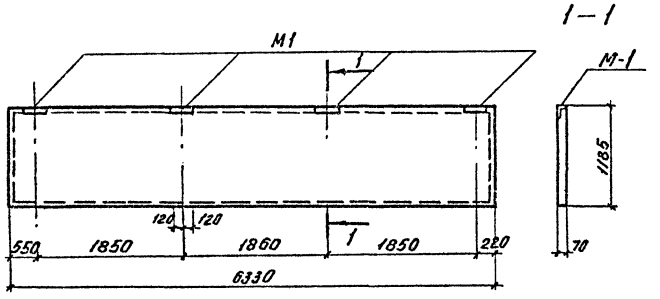

Формат	Зона	Поз.	Обозначение	Наименование	Кол.	Примечание
				Документация		
			КЖИ-ПС635.12-1АIV-Т-21А	Сборочный чертеж		
				Сборочные единицы		
				Стеновая панель		
			1.432-15 вып.1.	ПС 635.12-1АIV-Т-21.		

1. Стеновая панель ПС 635.12-1АIV-Т-21А отличается от стеновой панели ПС 635.12-1АIV-Т-21 по серии 1.432-15 вып.1 изменением разбивки закладных деталей М1.

Привязан

Инв. н.

Техник	Токарёва		
Рук.гр.	Максимов		
Гл.спец.	Коротун		
Нач.отд.	Козлов		
ГИП	Емельянов		
Н.конт.	Коротун		

ТП 503-9-21.86 КЖИ-ПС635.12-1АIV-Т-21А

Стеновая панель ПС 635.12-1АIV-Т-21А

Стадия	Масса	Масштаб
РП		б/м
Лист	Листов 1	

Министерство хлебопродуктов СССР
Госниисибпромзернопроект г. Новосибирск

Сверил Копировал Формат А3

Альбом II

ТП

Инв. № подл. | Подпись и дата | Взам. инв. №

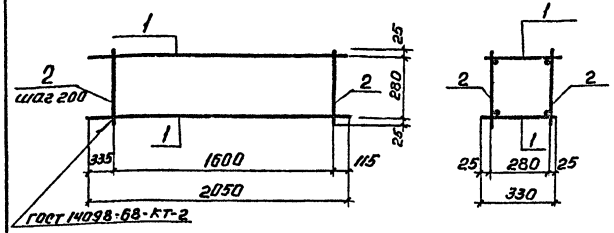

Форма	Зона	Поз.	Обозначение	Наименование	Кол	Примечание
				Сборочные единицы		
		1	КЖИ-КР2	Каркас плоский КР 2	2	4.5 кг
				Детали		
		2		ф6-АI ГОСТ 5281-82		
				$l = 330$	18	0.1 кг

Привязан

Инв. н.

ТП 503-9-21.86 КЖИ-КП1

Каркас пространственный КП 1

Стадия	Масса	Масштаб
РП	10.8	б/м

Лист | Листов 1

Министерство хлебопродуктов СССР
Госниисибпромзернопроект г. Новосибирск

Техник	Токарева	
Рук.гр.	Максимов	
Гл.спец.	Коротун	
Нач.отд.	Козлов	
ГИП	Емельянов	
Н.контр.	Коротун	

Сверил Шарп Копировал Формат А4

Альбом II

УП

Взам.инв.н. | Подпись и дата | Инв.н подл.

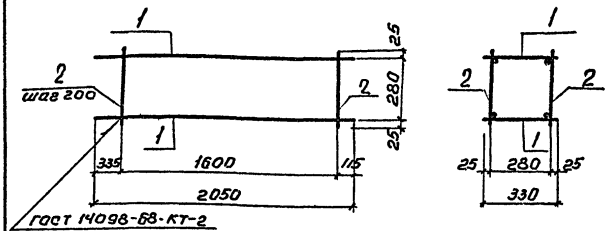

Форма	Зона	Поз.	Обозначение	Наименование	Кол.	Примечание
				Сборочные единицы		
		1	КЖИ-КР3	Каркас плоский КР 3	2	3.5 кг
				Детали		
		2		ф6А-I ГОСТ 5781-82		
				$l = 330$	18	0.1 кг

Привязан

Инв н

ТП 503-9-21.86 КЖИ-КП2

Каркас пространственный КП2

Стадия	Масса	Масштаб
РП	8,8	б/м

Лист | Листов 1

Министерство хлебопродуктов СССР
Госниисибпромзернопроект г. Новосибирск

Техник	Токарева	
Рук.гр.	Максимов	
Гл.спец.	Коротун	
Нач.отд.	Козлов	
ГИП	Емельянов	
Н.контр.	Коротун	

Сверил Шарп Копировал Формат А4

Взам.инв.н. | Подпись и дата | Инв.н подл.

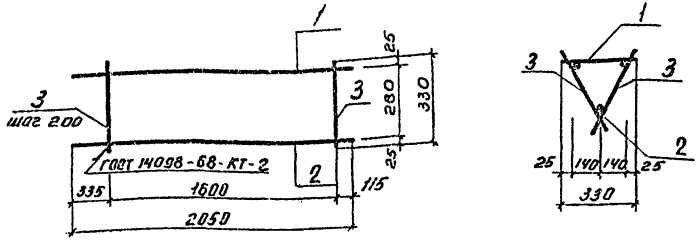

Формат	Зона	Поз.	Обозначение	Наименование	Кол.	Примечание
				Сборочные единицы		
		1	КЖИ-КП3	Каркас плоский КП3	1	3,5 кг
				Детали		
		2		ф10А-III ГОСТ 5781-82		
				ℓ=2050	1	1,3 кг
		3		ф6А-I ГОСТ 5781-82		
				ℓ=380	18	0,1 кг

Привязан

Инв. №

Техник	Такарева		
рук. гр.	Максимов		
гл. спец.	Коротун		
Нач. отд.	Козлов		
ГИП	Емельянов		
Н. контр.	Коротун		

ТП 503-9-21.86 КЖИ-КП3

Каркас пространственный КП3

Стадия	Масса	Масштаб
РП	6.6	б/м
Лист	Листов 1	

Министерство хлебопродуктов СССР Госкомсибпромзернопроект г. Новосибирск

Сверил Шарф Копировал Формат А4

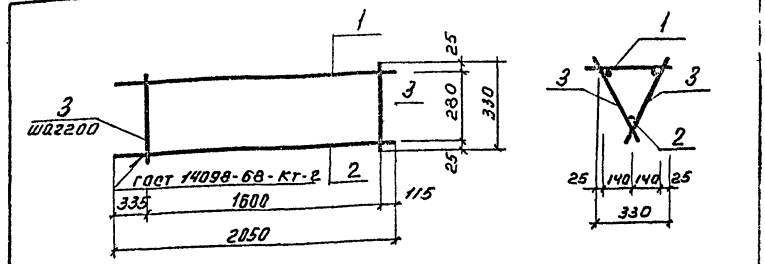

Формат	Зона	Поз.	Обозначение	Наименование	Кол.	Примечание
				Сборочные единицы		
		1	КЖИ-КП2	Каркас плоский КП2	1	4.5 кг
				Детали		
		2		ф10А-III ГОСТ 5781-82		
				ℓ=2050	1	1.3 кг
		3		ф6А-I ГОСТ 5781-82		
				ℓ=380	18	0.1 кг

Привязан

Инв. №

Техник	Такарева		
рук. гр.	Максимов		
гл. спец.	Коротун		
Нач. отд.	Козлов		
ГИП	Емельянов		
Н. контр.	Коротун		

ТП 503-9-21.86 КЖИ-КП4

Каркас пространственный КП4

Стадия	Масса	Масштаб
РП	7.6	б/м
Лист	Листов 1	

Министерство хлебопродуктов СССР Госкомсибпромзернопроект г. Новосибирск

Сверил Копировал Формат А4

Альбом II

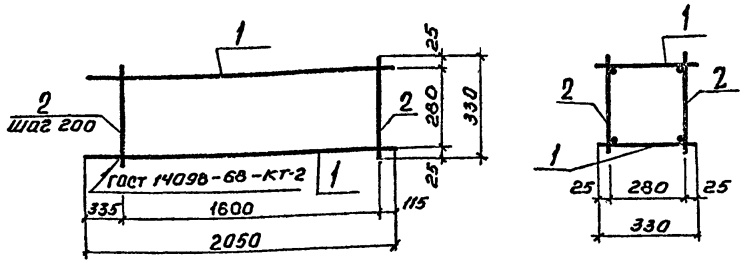

Формат	Зона	Поз.	Обозначение	Наименование	Кол.	Примечание
				Сборочные единицы		
		1	КЖИ-КР4	Каркас плоский КР4	2	5.9 кг
				Детали		
		2		ф6 AI ГОСТ 5781-82		
				ℓ = 330	18	0.1 кг

Привязан

Инв. №

ТП 503-9-21.86 КЖИ-КП5

Каркас пространственный КП5

Стадия	Масса	Масштаб
РП	13.6	б/м
Лист	Листов 1	

Министерство хлебопродуктов СССР Госниисибпромзернопроект г. Новосибирск

Техник	Токарева	
Рук. гр.	Максимов	
Гл. спец.	Коротун	
Нач. отд.	Козлов	
ГИП	Емельянов	
Н. контр.	Коротун	

Сверил

Копировал

Формат А4

Инв. № подл. | Подпись и дата | Взам. инв. №

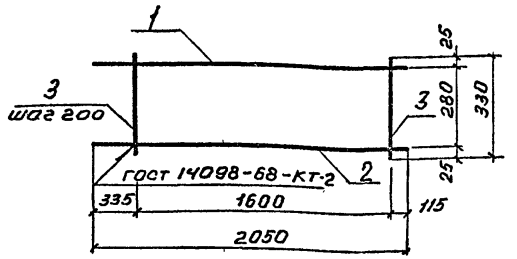

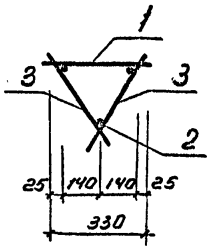

Формат	Зона	Поз.	Обозначение	Наименование	Кол.	Примечание
				Сборочные единицы		
		1	КЖИ-КР4	Каркас плоский КР4	1	5.9 кг
				Детали		
		2		ф10 A-III ГОСТ 5781-82		
				ℓ = 2050	1	1.3 кг
		3		ф6 AI ГОСТ 5781-82		
				ℓ = 380	18	0.1 кг

Привязан

Инв. №

ТП 503-9-21.86 КЖИ-КП6

Каркас пространственный КП6

Стадия	Масса	Масштаб
РП	9.0	б/м
Лист	Листов 1	

Министерство хлебопродуктов СССР Госниисибпромзернопроект г. Новосибирск

Техник	Токарева	
Рук. гр.	Максимов	
Гл. спец.	Коротун	
Нач. отд.	Козлов	
ГИП	Емельянов	
Н. контр.	Коротун	

Сверил

Копировал: Величко

Формат А4

Инв. № подл. | Подпись и дата | Взам. инв. №

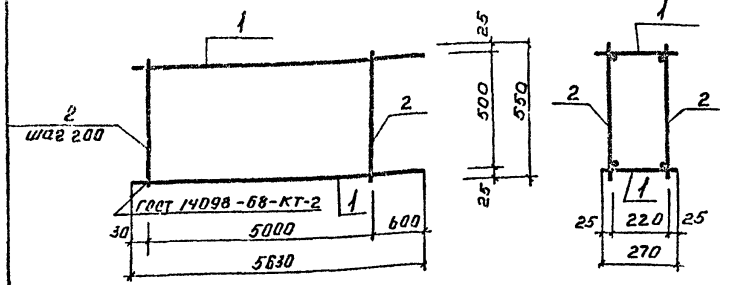

Формат	Зона	Поз.	Обозначение	Наименование	Кол.	Примечание
				Сборочные единицы		
		1	КЖИ-КР5	Каркас плоский КР5	2	9.6кг
				Детали		
		2		ФбА-I ГОСТ 5781-82		
				ℓ = 550	52	0.1кг

Привязан

Инв. №

Техник	Токарева		
Рук. гр.	Максимов		
Гл. спец.	Коротун		
Нач. отд.	Козлов		
ГИП	Емельянов		
Н. контр.	Коротун		

ТП 503-9-21.86 КЖИ-КП7

Каркас пространственный КП7

Стадия	Масса	Масштаб
РП	24.4	б/м
Лист	Листов 1	

Министерство хлебопродуктов СССР Госниисибпромзернопроект г. Новосибирск

Сверил Шарапов Копировал Васильев Формат А4

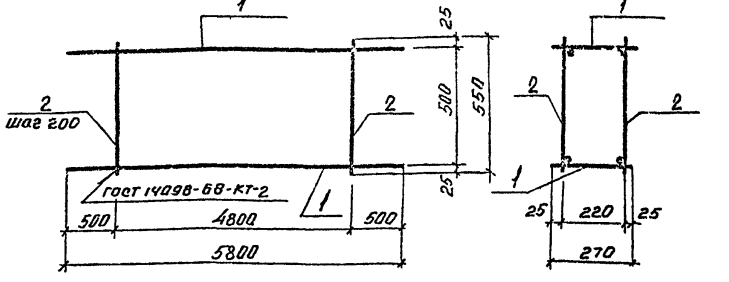

Формат	Зона	Поз.	Обозначение	Наименование	Кол.	Примечание
				Сборочные единицы		
		1	КЖИ-КР6	Каркас плоский КР6	2	9.7кг
				Детали		
		2		ФбА-I ГОСТ 5781-82		
				ℓ = 550	50	0.1кг

Привязан

Инв. №

Техник	Токарева		
Рук. гр.	Максимов		
Гл. спец.	Коротун		
Нач. отд.	Козлов		
ГИП	Емельянов		
Н. контр.	Коротун		

ТП 503-9-21.86 КЖИ-КП8

Каркас пространственный КП8

Стадия	Масса	Масштаб
РП	24.4	б/м
Лист	Листов 1	

Министерство хлебопродуктов СССР Госниисибпромзернопроект г. Новосибирск

Сверил Шарапов Копировал Васильев Формат А4

Альбом II

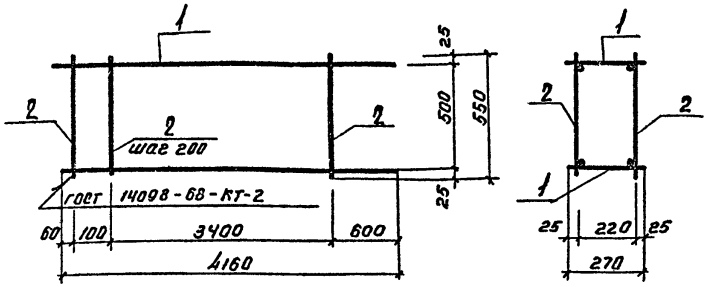

Формат	Зона	Поз.	Обозначение	Наименование	Кол	Примечание
				Сборочные единицы		
		1	КЖИ-КР7	Каркас плоский КР7	2	7.1 кг
				Детали		
		2		ФБА-I ГОСТ 5781-82		
				$l = 550$	38	0.1 кг

ТП

Привязан

Инв.№

Техник	Токарева		
Рук.гр.	Максимов		
Гл.спец.	Коротун		
Нач.отд.	Козлов		
ГИП	Емельянов		
Н.контр.	Коротун		

ТП 503-9-21.86 КЖИ-КП9

Каркас пространственный КП9

Стадия	Масса	Масштаб
РП	18.0	б/м

Лист | Листов 1

Министерство хлебопродуктов СССР
Госниисибпромзернопроект
г. Новосибирск

Инв.№ подл. | Подпись и дата | Взам.инв.№

Сверил | Копировал | Формат А4

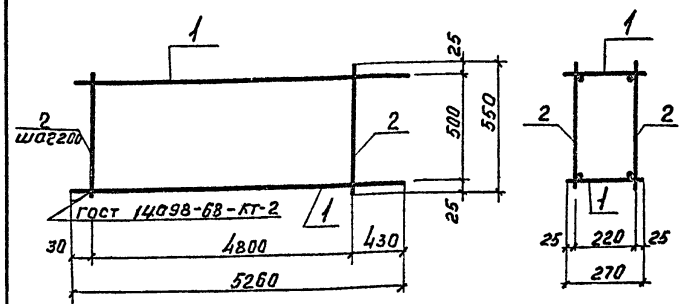

Формат	Зона	Поз.	Обозначение	Наименование	Кол.	Примечание
				Сборочные единицы		
		1	КЖИ-КР8	Каркас плоский КР8	2	9.1 кг
				Детали		
		2		ФБА-I ГОСТ 5781-82		
				$l = 550$	50	0.1 кг

Привязан

Инв.№

Техник	Токарева		
Рук.гр.	Максимов		
Гл.спец.	Коротун		
Нач.отд.	Козлов		
ГИП	Емельянов		
Н.контр.	Коротун		

ТП 503-9-21.86 КЖИ-КП10

Каркас пространственный КП10

Стадия	Масса	Масштаб
РП	23.2	б/м

Лист | Листов 1

Министерство хлебопродуктов СССР
Госниисибпромзернопроект
г. Новосибирск

Инв.№ подл. | Подпись и дата | Взам.инв.№

Сверил | Копировал | Формат А4

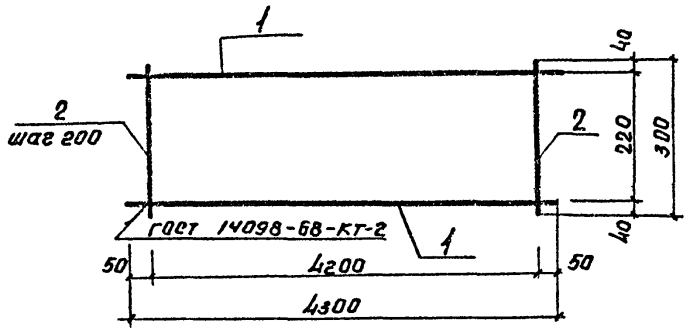

Формат	Зона	Поз.	Обозначение	Наименование	Кол.	Примечание
				Детали		
				ф10А-I ГОСТ 5781-82		
		1		ℓ = 4300	2	2.7кг
		2		ℓ = 300	22	0.2кг

Альбом V

Инв. № подл. | Подпись и дата | Взам. инв. №

Привязан

Инв. №

Техник	Токарева		
Рук. гр.	Максимов		
Гл. спец.	Коратун		
Нач. отд	Козлов		
ГИП	Емельянов		
Н. контр.	Коратун		

ТП 503-9-21.86 КЖИ-КР1

Каркас плоский КР1

Стадия	Масса	Масштаб
РП	9,8	б/м
Лист	Листов 1	

Ведомость КР2

Министерство хлебопродуктов СССР
Госниисибпромзернопроект
г. Новосибирск

Сверил | Копировал | Формат А4

Альбом II

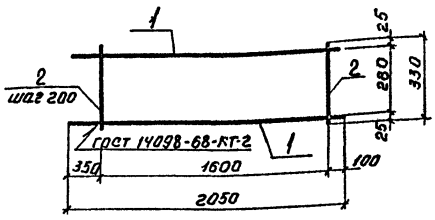

Формат	Зона	Поз.	Обозначение	Наименование	Кол.	Примечание
				Детали		
		1		ф12А-III ГОСТ 5781-82		
				ℓ=2050	2	1.8 кг
		2		ф6А-I ГОСТ 5781-82		
				ℓ=330	9	0.1 кг

Привязан

Инв. н

ТП 503-9-21.86 КЖИ-КР2

Каркас плоский КР2

Стадия	Масса	Масштаб
РП	4.5	б/м

Лист | Листов 1

Министерство хлебопродуктов СССР
Госниисибпромзернопроект
г. Новосибирск

Техник	Токарева	
Рук гр	Максимов	
Гл.спец.	Коротун	
Нач.отд.	Козлов	
ГИП	Емельянов	
Н.контр.	Коротун	

Инв. н подл. | Подпись и дата | Взам. инв. н

Сверил Шарап Копировал Формат А4

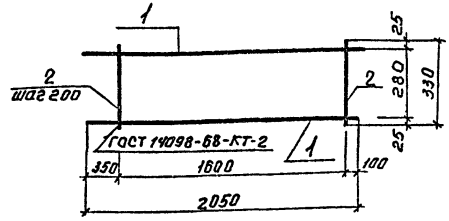

Формат	Зона	Поз.	Обозначение	Наименование	Кол	Примечание
				Детали		
		1		ф10А-III ГОСТ 5781-82		
				ℓ=2050	2	1.3 кг
		2		ф6А-I ГОСТ 5781-82		
				ℓ=330	9	0.1 кг

Привязан

Инв. н

ТП 503-9-21.86 КЖИ-КР3

Каркас плоский КР3

Стадия	Масса	Масштаб
РП	3.5	б/м

Лист | Листов 1

Министерство хлебопродуктов СССР
Госниисибпромзернопроект
г. Новосибирск

Техник	Токарева	
Рук.гр.	Максимов	
Гл.спец.	Коротун	
Нач.отд.	Козлов	
ГИП	Емельянов	
Н.контр.	Коротун	

Инв. н подл. | Подпись и дата | Взам. инв. н

Сверил Шарап Копировал Формат А4

Альбом II

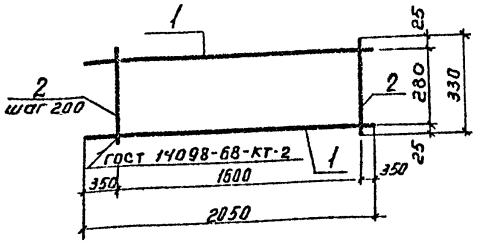

Формат	Зона	Поз.	Обозначение	Наименование	Кол.	Примечание
				Детали		
		1		ф14А-III ГОСТ 5781-82		
				ℓ = 2050	2	2,5 кг
		2		ф6А-I ГОСТ 5781-82		
				ℓ = 330	9	0,1 кг

Привязан

Инв. №

ТП 503-9-21.86 КЖИ-КР4

Техник	Токарева	
Рук. гр.	Максимов	
Гл. спец.	Коротун	
Нач. отд.	Козлов	
ГИП	Емельянов	
Н. контр.	Коротун	

Каркас плоский КР4

Стадия	Масса	Масштаб
РП	5.9	б/м
Лист	Листов 1	

Министерство хлебопродуктов СССР Госниисибпромзернопроект г. Новосибирск

Сверил Шарапов Копировал Веселов Формат А4

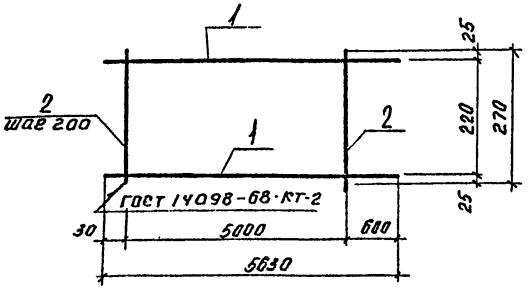

Формат	Зона	Поз.	Обозначение	Наименование	Кол.	Примечание
				Детали		
		1		ф10А-III ГОСТ 5781-82		
				ℓ = 5630	2	3,5 кг
		2		ф6А-I ГОСТ 5781-82		
				ℓ = 270	26	0,1 кг

Привязан

Инв. №

ТП 503-9-21.86 КЖИ-КР5

Техник	Токарева	
Рук. гр.	Максимов	
Гл. спец.	Коротун	
Нач. отд.	Козлов	
ГИП	Емельянов	
Н. контр.	Коротун	

Каркас плоский КР5

Стадия	Масса	Масштаб
РП	9.6	б/м
Лист	Листов 1	

Министерство хлебопродуктов СССР Госниисибпромзернопроект г. Новосибирск

Сверил Шарапов Копировал Веселов Формат А4

Инв. № подл. | Подпись и дата | Взам. инв. №

Альбом V

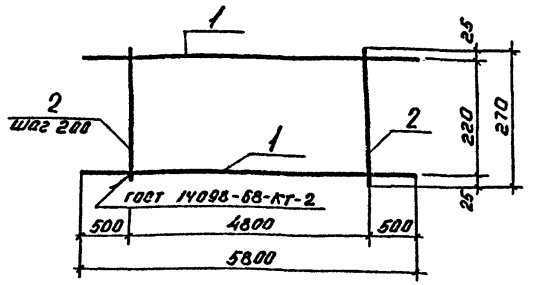

Формат	Зона	Поз.	Обозначение	Наименование	Кол.	Примечание
				Детали		
		1		ф10А-III гост 5781-82		
				ℓ=5800	2	3.6 кг
		2		ф6А-I гост 5781-82		
				ℓ=270	25	0.1 кг

Привязан

Инв. №

ТП 503-9-21.86			КЖИ-КР6
Каркас плоский КР6	Стадия	Масса	Масштаб
	РП	9.7	б/м
	Лист	Листов 1.	
	Министерство хлебопродуктов СССР Госниисибпромзернопроект г. Новосибирск		

Техник	Токарева	
Рук.гр.	Максимов	
Гл.спец.	Коротун	
Нач.отд.	Козлов	
ГИП	Емельянов	
Н.контр.	Коротун	

Сверил Шарапова Копировал Филиппова Формат А4

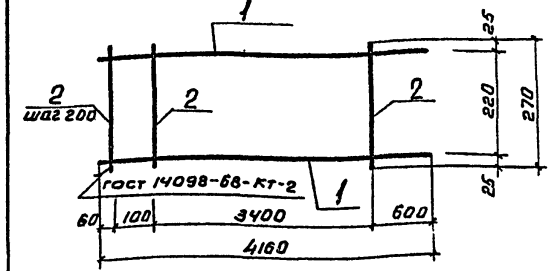

Формат	Зона	Поз.	Обозначение	Наименование	Кол.	Примечание
				Детали		
		1		ф10А-III гост 5781-82		
				ℓ=4160	2	2.6 кг
		2		ф6А-I гост 5781-82		
				ℓ=270	19	0.1 кг

Привязан

Инв. №

ТП 503-9-21.86			КЖИ-КР7
Каркас плоский КР7	Стадия	Масса	Масштаб
	РП	7.1	б/м
	Лист	Листов 1	
	Министерство хлебопродуктов СССР Госниисибпромзернопроект г. Новосибирск		

Техник	Токарева	
Рук.гр.	Максимов	
Гл.спец.	Коротун	
Нач.отд.	Козлов	
ГИП	Емельянов	
Н.контр.	Коротун	

Сверил Шарапова Копировал Филиппова Формат А4

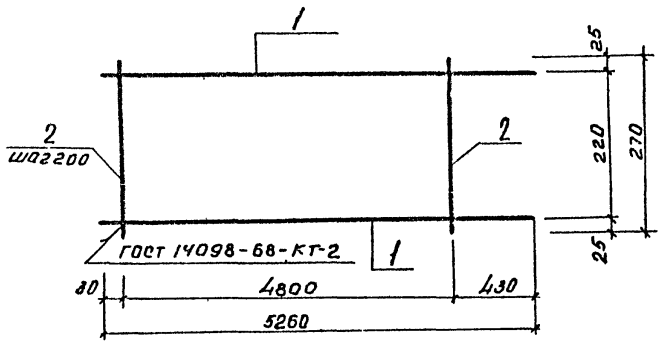

Формат	Зона	Поз.	Обозначение	Наименование	Кол	Примечание
				Детали		
		1		ф10 А-III ГОСТ 5781-82		
				ℓ = 5260	2	3.3 кг
		2		ф6 А-I ГОСТ 5781-82		
				ℓ = 270	25	0.1 кг

Альбом II

ТП

Инв. № подл. | Подпись и дата | Взам. инв. №

Привязан

Инв. №

Техник	Токарева		
Рук. гр.	Максимов		
Гл. спец.	Каротун		
Начата	Козлов		
ГИП	Емельянов		
Н. контр.	Каротун		

ТП 503-9-21.86 КЖИ-КР8

Каркас плоский КР8.

Стадия	Масса	Масштаб
РП	9.1	б/м
Лист	Листов 1	

Министерство хлебопродуктов СССР
Госниисибпромзернопроект
г. Новосибирск

Сверил Копиров

Формат А4

Альбом II

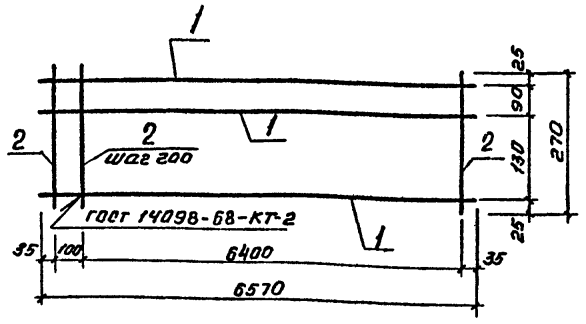

Формат	Зона	Поз.	Обозначение	Наименование	Кол.	Примечание
				Детали		
		1		ф10 А-III гост 5781-82		
				ℓ = 6570	3	4.1 кг
		2		ф6 А-I гост 5781-82		
				ℓ = 270	34	0.1 кг

Т.П

Привязан

Инв. н

ТП 503-9-21.86 КЖИ-КР9

Каркас плоский кр9.

Стадия	Масса	Масштаб
РП	15.7	б/м

Лист | Листов 1.

Министерство хлебопродуктов СССР
госниисибпромзернопроект
г. Новосибирск.

Техник	Токарева	
Рук. гр.	Максимов	
Гл. спец.	Коротун	
Нач. отд.	Козлов	
ГИП	Емельянов	
Н. контр.	Коротун	

Сверил Шаров Копировал Формат А4

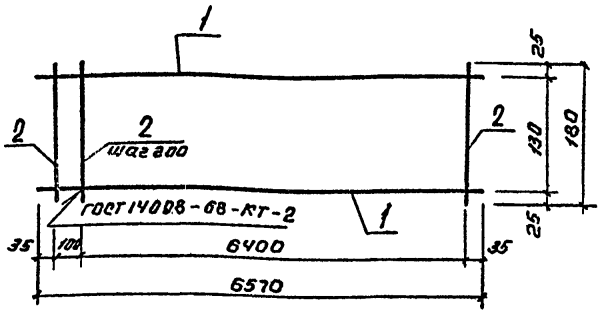

Формат	Зона	Поз	Обозначение	Наименование	Кол.	Примечание
				Детали		
		1		ф20 А-III гост 5781-82		
				ℓ = 6570	2	16.4 кг
		2		ф6 А-I гост 5781-82		
				ℓ = 180	34	0.1 кг

Привязан

Инв. н

ТП 503-9-21.86 КЖИ-КР10

Каркас плоский кр10

Стадия	Масса	Масштаб
РП	36.2	б/м

Лист | Листов 1

Министерство хлебопродуктов СССР
госниисибпромзернопроект
г. Новосибирск

Инв. н подл. | Подпись и дата | Взам. инв. н.

Техник	Токарева	
Рук. гр.	Максимов	
Гл. спец.	Коротун	
Нач. отд.	Козлов	
ГИП	Емельянов	
Н. контр.	Коротун	

Сверил Копировал Формат А4

Альбом III

Формат	Зона	Поз.	Обозначение	Наименование	Кол	Примечание
				Детали		
		1		ф12 А-III ГОСТ 5781-82		
				ℓ = 2150	6	1,9 кг
		2		ф8 А-I ГОСТ 5781-82		
				ℓ = 1050	3	0,4 кг

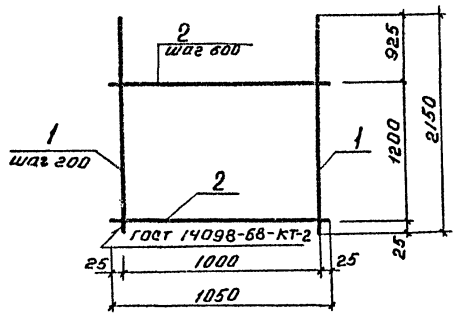

Т П

Инв.№подл. | Подпись и дата | Взам.инв.№

Привязан

Инв. №

ТП 503-9-21.86 КЖИ-С1			
Сетка С1	Стадия	Масса	Масштаб
	РП	12,6	б/м
	Лист	Листов 1	
Техник Токарева; рук.гр Максимов; гл.спец Коротун; Нач.отд Козлов; ГИП Емельянов; Н.контр Коротун	Министерство хлебопродуктов СССР Госниисибпромзернопроект г. Новосибирск		

Сверил Копировал Формат А4

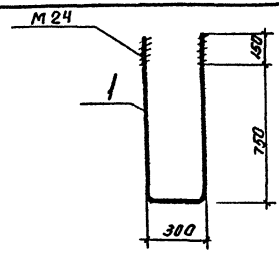

Формат	Зона	Поз.	Обозначение	Наименование	Кол.	Примечание
				Детали		
		1		ф25А-I ГОСТ 5781-82		
				l = 2120	1	8.2 кг
		б.ч.		Шайба ГОСТ 11371-78	1	0.032 кг
		б.ч		Гайка ГОСТ 5915-70	1	0.107 кг

Привязан

Инв. N

Ст.инж.	Никитина		
Рук.гр.	Максимов		
Гл.спец	Коротун		
Нач.отд	Козлов		
ГИП	Емельянов		
Н.контр.	Коротун		

ТП 503-9-21.86 КЖИ-А1

Анкер А1

Стадия	Масса	Масштаб
РП	8,48	б/м

Лист | Листов 1

В ст 3 кп2

Министерство хлебопродуктов СССР
Госниисибпромзернопроект
г. Новосибирск

Сверил Шаранг Копировал Формат А4

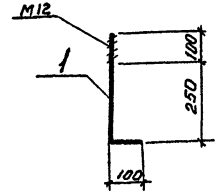

Формат	Зона	Поз.	Обозначение	Наименование	Кол	Примечание
				Детали		
		1		ф12 Н-I ГОСТ 5781-82		
				l = 450	1	0.4 кг
		б.ч.		Гайка ГОСТ 5915-70	1	0.015 кг
		б.ч		Шайба ГОСТ 11371-78	1	0.006 кг

Привязан

Инв. N

Техник	Токарева		
Рук.гр.	Максимов		
Гл.спец	Коротун		
Нач.отд	Козлов		
ГИП	Емельянов		
Н контр.	Коротун		

ТП 503-9-21.86 КЖИ-А2

Анкер А2

Стадия	Масса	Масштаб
РП	0.44	б/м

Лист | Листов 1

В ст 3 кп2

Министерство хлебопродуктов СССР
Госниисибпромзернопроект
г. Новосибирск

Инв. N подл. | Подпись и дата | Взам. инв. N

Сверил Шаранг Копировал Формат А4

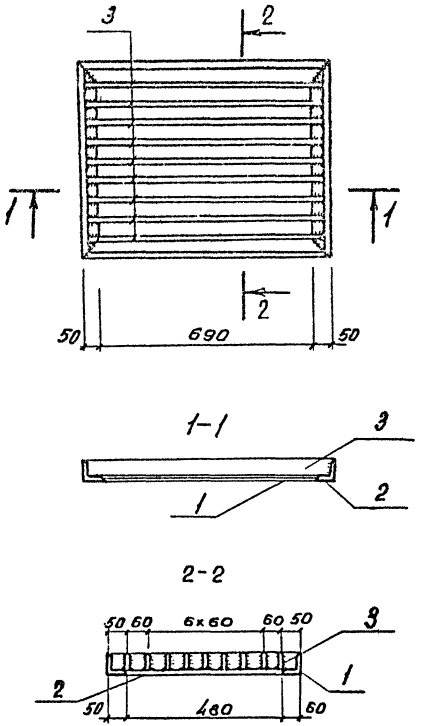

Формат	Зона	Поз.	Обозначение	Наименование	Кол.	Примечание
				Сборочные единицы		
				и детали		
		1		L50x5 ГОСТ 8509-72		
				l = 790	2	3,0 кг
		2		L50x5 ГОСТ 8509-72		
				l = 580	2	2,2 кг
		3		-4x40 ГОСТ 19903-74		
				l = 770	9	1,0 кг

Альбом II

ТП

Инв. № подл. | Подпись и дата | Взам. инв. №

Привязан

Инв. №

Техник	Токарева		
Рук.ер	Максимов		
Гл.спец	Коротун		
Нач.отд	Козлов		
ГИП	Емельянов		
Н.контр	Коротун		

ТП 503-9-21.86 КЖИ

Решетка металлическая МР-1

Стадия	Масса	Масштаб
РП	19,4	б/м

Лист | Листов 1

Министерство хлебопродуктов СССР
Госниисибпромзернопроект
г. Новосибирск

Сверил Шарп... Копировал Васеф Формат А3

Отпечатано
в Новосибирском филиале ЦИТП
630064 г. Новосибирск пр. Карла Маркса 1.

Выдано в печать 20" 12 1982 г.
Заказ 7-1050 Тираж 500

gost.e-ecolog.ru