ТИПОВОЙ ПРОЕКТ
503-9-21.86

АВТОМОБИЛЬНЫЕ ВЕСЫ ГРУЗОПОДЪЕМНОСТЬЮ 30 ТОНН НА ДВА ПРОЕЗДА С ПЛАТФОРМОЙ ДЛИНОЙ 15 М

АЛЬБОМ I

Общая пояснительная записка.
Схема генерального плана. Архитектурные решения.
Конструкции железобетонные. Конструкции металлические.
Отопление и вентиляция. Электрическое освещение.
Связь и сигнализация

Нф 1553/101
цена 3-27

Привязан
Инв. №

gost.e-ecolog.ru

ТИПОВОЙ ПРОЕКТ
503-9-21.86

АВТОМОБИЛЬНЫЕ ВЕСЫ ГРУЗОПОДЪЕМНОСТЬЮ 30 ТОНН НА ДВА ПРОЕЗДА С ПЛАТФОРМОЙ ДЛИНОЙ 15 М

АЛЬБОМ I

СОСТАВ ПРОЕКТА:

АЛЬБОМ I – Общая пояснительная записка. Схема генерального плана. Архитектурные решения. Конструкции железобетонные. Конструкции металлические. Отопление и вентиляция. Электрическое освещение. Связь и сигнализация

АЛЬБОМ II – Изделия заводского изготовления

АЛЬБОМ III – Спецификации оборудования

АЛЬБОМ IV – Ведомости потребности в материалах

АЛЬБОМ V – Сметы

РАЗРАБОТАН
проектным институтом
«Госниисибпромзернопроект»
Главный инженер института А.С. Соколов
Главный инженер проекта Л.Н. Емельянов

УТВЕРЖДЕН ГлавУПКС
Министерства хлебопродуктов СССР
Приказ от 10.07.86г. №25-2-9/400
Введен в действие
«Госниисибпромзернопроектом»
Приказ от 05.09.86г. №59

Привязан

Инв. №

Альбом I

Лист	Наименование	Стр.	Примечание
	Содержание альбома	2	
1	Пояснительная записка (начало)	3	
2	Пояснительная записка (продолжение)	4	
3	Пояснительная записка (окончание)	5	
1	Схема генерального плана	6	
	Основной комплект рабочих чертежей марки АР		
1	Общие данные	7	
2	План на отм. 0.000	8	
3	Разрезы 1-1; 2-2. План на отм. -2.100	9	
4	Фасады 1-3; А-Б; Б-А	10	
5	План кровли. Планы полов. Схема заполнения оконных проемов. Узлы 1...5.	11	
6	Устройство гидроизоляции подземной части	12	
	(вариант для водонасыщенных грунтов)		
	Основной комплект рабочих чертежей марки КЖ		
1	Общие данные	13	
2	Схема расположения фундаментов и фундаментных балок. Узлы 1...3.	14	
3	Фундаменты Фм1... Фм3.	15	
4	Схемы расположения колонн, связей и стеновых панелей	16	
5	Схема расположения элементов конструкций подземной части.	17	
6	Днище Дм1. Вид и схема армирования (раскладка нижних сеток) Разрезы 1-1... 3-3	18	
7	Днище Дм1. Схема армирования (Раскладка верхних сеток) Сечения 4-4... 6-6	19	
8	Днище Дм1. Вид и схема армирования (раскладка нижних сеток). Разрезы 1-1... 3-3	20	
	(вариант для водонасыщенных грунтов)		
9	Днище Дм1. Схема армирования. (Раскладка верхних сеток). Сечения 4-4... 6-6	21	
	(вариант для водонасыщенных грунтов)		
10	Подземная часть. Стены Ст1. Схема расположения элементов	22	
11	Стены Ст1. Схема армирования	23	
12	Стены Ст1. Схема армирования	24	
	(вариант для водонасыщенных грунтов)		
13	Монолитный пояс ПОМ1. Схема армирования Сечения 1-1... 3-3.	25	
14	Плита Пм1. Вид и схема армирования Разрез 1-1	26	
15	Плита Пм1. Сечения 2-2... 7-7	27	

Лист	Наименование	Стр.	Примеч.
16	Фундаменты механизма весов. Схема расположения тумб. Разрезы	28	
17	Фундаменты механизма весов тумбы Т1... Т7	29	
18	Помещение весовщика. Схемы расположения, панелей наружных стен, покрытия и	30	
	приставного торца		
	Основной комплект рабочих чертежей марки КМ		
1	Общие данные (начало)	31	
2	Общие данные (окончание)	32	
3	Схемы расположения структурных блоков, стоек фахверка, консолей	33	
4	Схема раскладки оцинкованного профилированного настила по структурным блокам	34	
5	Схемы раскладки стенового профнастила по осям А, Б, 1, 3. Схемы расположения ригелей	35	
	для крепления стенового профнастила		
6	Схемы расположения структурных блоков Узлы 1... 4.	36	
	Основной комплект рабочих чертежей марки ОВ		
1	Общие данные. План на отм. 0.000.	37	
	Схема системы отопления		
	Основной комплект рабочих чертежей марки ЭО		
1	Общие данные. Принципиальная схема питающей сети	38	
2	План прокладки электрических сетей отм. 0.000	39	
3	План прокладки электрических сетей на отм. -2.100		
	План расположения электрического обо-		
	рудования на отм. 0.000	40	
	Основной комплект рабочих чертежей марки СС		
1	Общие данные. План расположения		
	устройств связи и сигнализации	41	

ТП

Инв. № подл.	Подпись и дата	Взам. инв. №

Техник	Токарева		
Рук. гр.	Максимов		
Гл. спец.	Коротун		
Нач. отд.	Козлов		
ГИП	Емельянов		
Н. контр.	Коротун		

Привязан

Инв. №

Сверил: [signature]

ТП 503-9-21.86

Автомобильные весы грузоподъемностью 80т на два проезда с платформой длиной

Стадия	Лист	Листов
РП		1

Содержание альбома

Министерство хлебопродуктов СССР Российский Промсоюз Проект г. Новосибирск

Копировал: [signature]

Альбом I

ТП

1. Общая часть

Типовой проект автомобильных весов на два проезда грузоподъемностью 30 тонн разработан на основании задания Министерства заготовок СССР от 6 мая 1985 года. В настоящем проекте приняты автомобильные дискретно-цифровые весы с дистанционной и документированной регистрацией показаний марки 5042РС-30ДЦ24А6 с длиной платформы 15м Армавирского производственного объединения „Точмашприбор", обеспечивающие взвешивание гружёных автомашин и без груза общим весом до 30 тонн. Работа автомобильных весов предусмотрена в автоматическом и вспомогательном режимах.

Типовой проект разработан для привязки на хлебоприёмных и зерноперерабатывающих предприятиях, в сельском хозяйстве и других отраслях народного хозяйства.

2. Область применения проекта и указания по привязке.

Проект автомобильных весов разработан применительно к следующим условиям строительства:

Климатические районы СССР - III, IV.

расчетная зимняя температура наружного воздуха -20°С;

скоростной напор ветра - для IV географического района;

вес снегового покрова - для II географического района

Проект автомобильных весов разработан для двух вариантов грунтовых условий.

Основной вариант - рельеф территории спокойный, грунтовые воды отсутствуют. Грунты непучинистые, просадочные I типа со следующими нормативными характеристиками:

нормативный угол внутреннего трения $\varphi^{н}=0.49$ рад;

нормативное удельное сцепление $C^{н}=40$ кПа;

модуль деформации нескальных грунтов $E=24.0$ мПа;

плотность грунта $\gamma=1.8$ т/м³.

Второй вариант предусматривает высокий уровень грунтовых вод при интенсивном замачивании грунтов со следующими при замачивании характеристиками:

нормативный угол внутреннего трения $\varphi^{н}=0.42$ рад;

нормативное удельное сцепление $C^{н}=5$ кПа;

модуль деформации нескальных грунтов $E=10.0$ мПа;

плотность грунта $\gamma=1.9$ т/м³.

В основном варианте проектом предусматриваются водозащитные мероприятия - планировка территории, качественная засыпка пазух, устройство отмостки шириной 1.0м по периметру здания.

Для второго варианта грунтовых условий проектом предусматриваются дополнительные мероприятия: уплотнения грунта тяжелыми трамбовками и устройство оклеечной гидроизоляции подземной части автомобильных весов до уровня грунтовых вод на площадке не выше отметки - 1.0м.

Проект не предусматривает строительство автомобильных весов в районах вечной мерзлоты и на подрабатываемых территориях. При привязке проекта выполнить корректировку в зависимости от местных геологических и климатических условий.

3. Архитектурно-строительная часть.

Автомобильные весы состоят из навеса, помещения весовщика и платформ весов с подземной частью. Платформы автомобильных весов имеют размеры в плане 15.0×3.0м Между ними размещено помещение весовщика с размерами в плане 6.0×6.0м и высотой 3.0м. Навес имеет размеры в плане 18.0×24.0м и высоту 5.25м до низа структурного покрытия.

Подземная часть платформ автовесов грузоподъемностью 30 тонн имеет размеры по наружным граням ограждающих конструкций 16,23 и 4,23м и заглубление от верха платформы 2,1м. За относительную отметку 0.000 принят уровень чистого пола комнаты весовщика и платформ навеса.

Каркас навеса представляет собой пространственную рамную систему: колонны сборные железобетонные по шифру 15-74, фундаменты колонн - монолитные железобетонные, покрытие из металлических пространственных структурных конструкций типа „ЦНИИСК" по серии 1.460-6/81 и кровельного стального оцинкованного профилированного настила по ГОСТ 24045-80, кровля - рулонная по профилированному настилу из 4х слоев рубероида с защитным слоем гравия, металлические стойки фахверка по серии 1.427.3-4 вып. 1, стены навеса из стального оцинкованного профилированного настила по металлическим прогонам, цокольные панели приняты по серии 1.432-15 вып. 1, фундаментные балки - по серии 1.415-1. вып. 1.

Подземная часть автомобильных весов выполнена из сборных железобетонных дырчатых блоков по серии 3.004. 1-9.

Помещение весовщика выполнено из сборных железобетонных крупнопанельных бескаркасных конструкций для вспомогательных зданий промышленных предприятий с высотой этажа 3.0м по шифру 182-82.

Окна приняты по серии 1.136.5-16, двери по ГОСТ 14624-84. Отмостка - асфальтовая по бетонному основанию шириной 1.0м.

Полы в помещении весовщика из линолеума, в подземной части автовесов - бетонные.

Кирпичные участки стен в помещении весовщика затереть цементным раствором. Наружные поверхности стен помещения весовщика окрасить силикатной краской светлых тонов за 2 раза, внутренние поверхности помещения.

Инв. №					
				ТП 503-9-21.86	
				Автомобильные весы грузоподъёмностью 30т на два проезда с платформой длиной 15м.	
Гл.спец.	Коратун				Стадия / Лист / Листов
Нач.отд.	Козлов				РП / 1 / 3
Гл.спец.	Долгушина				
Нач.отд.	Натапич				
Нач.отд.	Маркс			Пояснительная записка (начало)	Министерство хлебопродуктов СССР Госнии сибдорсмагнопроект г. Новосибирск
ГИП	Емельянов				
Н.контр.	Ерёмина				

Сверил: Шаф

Копировал: Гордюшина

Формат А2.

Инв. № подл. | Подпись и дата | Взам. инв. №

окрасить ЭВА-27А (ГОСТ 19214-80) в белый цвет.
Монолитные бетонные участки цоколя стен навеса оштукатурить цементно-песчаным раствором состава 1:2 с добавлением цеолита. Внутренние и наружные бетонные поверхности стен навеса окрасить силикатной краской за 2 раза.
Металлические конструкции навеса окрасить эмалью ХВ-16 (МРТУ6-10-1301-83) светлых тонов по грунтовкам типов ГФ-0, ГФ-0320, ФЛ-03К, ПФ-020. Окна и двери окрасить масляной краской за 2 раза. Соединительные и закладные детали покрыть цинковым металлическим покрытием толщиной 120-150 мкм согласно требований СНиП 2.03.11-85. Необходимые мероприятия по антикоррозийной защите строительных конструкций предусмотрены в применяемых типовых сериях.
Санитарное и бытовое обслуживание работающих предусматривается соответствующими сооружениями предприятия. Принятые проектные решения отвечают требованиям индустриальности и снижения трудоёмкости строительства и экономии основных строительных материалов.

4. Рекомендации по уплотнению грунтов тяжёлыми трамбовками

Уплотнение просадочных грунтов тяжелыми трамбовками следует выполнять в соответствии с проектом производства работ и требованиями СНиП 3.02.01-83.
Уплотнение выполнять с поверхности дна котлована путём свободного сбрасывания на уплотняемую площадь трамбовки весом 3,0 т, диаметром 1,4 м с высоты 4,0 м.
Грунт уплотнять при оптимальной влажности до $\gamma_{сх} = 1{,}6\ т/м^3$ на глубину 1,75 м ниже подошвы фундамента. Величину отказа принять - 2 см. При рытье котлована недобор грунта, учитывая понижение его при трамбовании, принять 0,3 м. Площадь трамбуемой поверхности принять больше габаритов фундаментов на 0,5 м в каждую сторону.

5. Рекомендации по организации строительства и производству работ

Производство строительно-монтажных работ следует выполнять в соответствии с проектом производства работ.
Земляные работы производить в соответствии с требованиями СНиП III-8-76 и СНиП 3.02.01-83.
Производство работ по выполнению монолитных бетонных и железобетонных конструкций осуществлять в соответствии с требованиями СНиП III-15-76.
Подготовку к монтажу и монтаж сборных железобетонных конструкций выполнять в соответствии с требованиями СНиП III-16-80.
Изготовление и монтаж металлических конструкций осуществлять в соответствии с требованиями СНиП III-18-75.
При изготовлении арматурных и закладных деталей и изделий контактную, точечную и дуговую электросварку выполнять в соответствии с СН 393-78, контроль качества осуществлять по ГОСТ 10922-75.
При необходимости производства работ в зимнее время следует руководствоваться следующими условиями:
фундаменты и элементы подземной части из монолитного железобетона рекомендуется возводить способами последующего замораживания, обеспечивающими накопление бетоном до замерзания не менее 50 % его проектной прочности (бетонирование в лёгких переносных тепляках или методами искусственного прогрева), возводить их методом замораживания не допускается. При возведении фундаментов в зимнее время необходимо обеспечить защиту основания от промерзания.
Для замоноличивания стыков сборных конструкций рекомендуется применять бетоны (растворы) с противоморозными добавками, либо применение метода искусственного прогрева.
Обратную засыпку пазух грунтом рекомендуется производить после оттаивания и достижения бетоном проектной прочности.

6. Электротехническая часть

6.1. Электрическое освещение

Электроснабжение автомобильных весов предусматривается от внутриплощадочной низковольтной сети предприятия. Напряжение питающей сети принято 380/220 В с глухозаземлённой нейтралью. Надёжность электроснабжения - 3 категория. Общая установленная мощность - 4,85 кВт, в том числе: освещение - 3,85 кВт, весовое оборудование - 1,0 кВт (2 х 0,5 кВт).
В комплект весового оборудования входят: прибор измерительный (для полуавтоматического управления процессом взвешивания), пульт управления, машина вычислительная электронная клавишная „Искра 108 Д", блок обработки информации (БО-МП), светофор линзовый двухзначный (ТУ 778-67).
Питание рабочего освещения и пульта управления автомобильных весов предусмотрено от щитков освещения ЯАЕ 23-12, установленных в помещении весовщика. В помещении весовщика предусмотрены светильники НПО23 к 100, в приямке переносные светильники ЛПТ-50, в проезд-ах - НСП11-200, наружное освещение въездов предусмотрено от светильников СКЭР-250-УТ.
Электрическая сеть освещения в помещении весовщика выполнена скрыто проводом АПВ и кабелем АВВГ открыто в остальных помещениях. Заземление пульта управления и осветительных щитков предусмотрено через нулевую жилу силового кабеля.

				ТП 503-9-21.86	
Гл. спец.	Коротун			Автомобильные весы грузоподъемностью 30 т на два проезда с платформой 6 м - 2 шт.	
Нач. отд.	Козлов				
Гл. спец.	Долишний			Стадия	Лист	Листов
Нач. отд.	Наталич			Р	2	
Нач. отд.	Марко			Пояснительная записка (продолжение)	Калининградское ПО Росглавагропромстрой	
ГИП	Емельянов				Вычислительный центр	
Н. контр.	Ерёмина					

Копировал Лисов

Формат А2

Привязан

Инв. № подл.

Альбом I

Работа светофоров предусматривается автоматически при проведении процесса взвешивания

6.2. Связь и сигнализация

Телефонизация, радиофикация, часофикация и пожарная сигнализация предусматривается от слаботочных сетей и устройств предприятия. В помещении весовщика устанавливается телефонный аппарат ТАН-70, абонентский громкоговоритель типа ГА-III мощностью 0,25 Вт, вторичные электрочасы и кнопочный пожарный извещатель типа ПКЕ 222-1. Абонентская сеть выполняется открыто проводами ПРППМ 2×1.0 и ТРП 2×0.5 по стенам.

7. Отопление и вентиляция

Проект отопления разработан для климатического района с расчетной наружной температурой $t = -20°C$.

В качестве теплоносителя принята вода с параметрами 150-70°С от внутриплощадочной сети промплощадки. Нагревательные приборы - стальные радиаторы типа РСГ2. Система отопления - горизонтальная, проточная внутренняя температура в помещении принята 18°С. Расход тепла на отопление составляет при $t = -20°C$ 7850 Вт (6750 ккал/ч). Вентиляция в помещении весовщика - естественная через форточки. При привязке проекта к конкретным условиям площадки уточняются параметры теплоносителя.

8. Охрана труда и взрывопожаробезопасность

Проект разработан в соответствии с действующими нормами и правилами и предусматривает мероприятия, обеспечивающие охрану труда и взрывопожаробезопасность при эксплуатации сооружения.

Проектируемое сооружение предназначено для производства взвешивания грузов перевозимых автомобильным транспортом весом 30 т. Для создания нормальных условий труда в помещении весовщика предусматривается центральное водяное отопление.

Вентиляция помещения - естественная через форточки в оконных блоках.

Для уменьшения шума и вибрации, возникающих при проезде автомобильного транспорта, в помещении весовщика предусмотрены окна с двойными остекленными переплетами и устройство горизонтальных площадок при въезде и после выезда с автовесов длиной не менее длины платформы автовесов.

Для обеспечения безопасной эксплуатации на платформе автовесов устраиваются колесоотбойные брусья.

Между будкой весовщика и платформой автовесов предусматривается проход шириной 800 мм.

Вход в подземную часть весовой платформы предусмотрен через люк в полу помещения весовщика.

Управление работой весов осуществляется непосредственно с пультов управления. Сигнализация о работе весов осуществляется светофорами, установленными на въезде и выезде. Работа светофоров предусматривается автоматически при проведении процесса взвешивания.

Предусматриваются два вида освещения: рабочее и ремонтное. Электрическая сеть освещения выполняется скрыто алюминиевыми проводами и кабелями.

Для заземления электроустановок и оборудования используется четвертая жила питающих кабелей.

В помещении весовщика устанавливаются телефонный аппарат, абонентский громкоговоритель и кнопочный пожарный извещатель.

Конструкции приняты несгораемые. Пределы огнестойкости приняты в соответствии с п. 22 СНиП II-2-80.

Для внутренней отделки помещения применены несгораемые материалы.

Двери при входе в помещение весовщика предусмотрены с уплотнением притворов и с приборами для самозакрывания.

Возможность удаления дыма при пожаре предусматривается через наружные оконные проемы.

Для тушения пожара предусматривается применение первичных средств пожаротушения в виде ручных углекислотных огнетушителей ОУ-5 (2 шт.) и песка.

9. Технико-экономические показатели.

Аналога для сравнения проекто не имеется в связи с применением новых проектных решений.

№№ п/п	Наименование показателей	Ед. изм.	Показатели проекта: для сухих грузов	для мокрых грузов
1	2	3	4	5
	Общие показатели:			
1	Строительный объем	м³	2702.0	2702.0
2	Общая площадь	м²	697.4	697.4
3	Площадь застройки	"	331.2	331.2
4	Общая сметная стоимость	тыс. руб.	69.40	76.71
	в том числе СМР	то же.	47.62	54.93
5	Стоимость СМР:			
	1 м² общей площади	руб.	68.28	78.76
	на 1 м³ строительного объема	"	17.62	20.33
	6. Эксплуатационные показатели:			
	Расход тепла	ккал/час / кВт	6750 / 7.85	6750 / 7.85
	Потребная электрическая мощность	кВт	5.9	5.9
	Расход основных строительных материалов на 1 м² общей площади			
	цемент, приведенный к М 400	т	0.13	0.15
	Сталь приведенная к классам A-I и C38/23	"	0.03	0.03
	Лесоматериалы, приведенные к круглому лесу	м³	0.02	0.02

В проекте применены следующие прогрессивные конструкции:
- будка весовщика выполнена из сборных железобетонных конструкций;
- Навес над будкой и проездами выполнен из сборных конструкций: колонны - сборные железобетонные, покрытие - структурные блоки с применением легкого металлического профнастила;
- Стены подземной части приняты из унифицированных бутовых блоков.

Привязан

Инв. №

Инв. № подл. | Подпись и дата | Взам. инв. №

ТП

			ТП 503-9-21.86
			Автомобильные весы грузоподъемностью 30 т на два проезда с платформой длиной 15 м
Гл. спец.	Коротин		Стадия: РП; Лист: 3; Листов:
Нач. отд.	Кавалов		
Гл. спец.	Долгушина		
Нач. отд.	Наталич		
Нач. отд.	Марка		Пояснительная записка (окончание)
ГИП	Емельянов		Минтрансстрой УзССР Ташкентский промтранспроект им. Н.Островского
Н. контр.	Еремина		

Сверил Шарел | Копировал Русинова | Формат А2

Альбом I

ТП

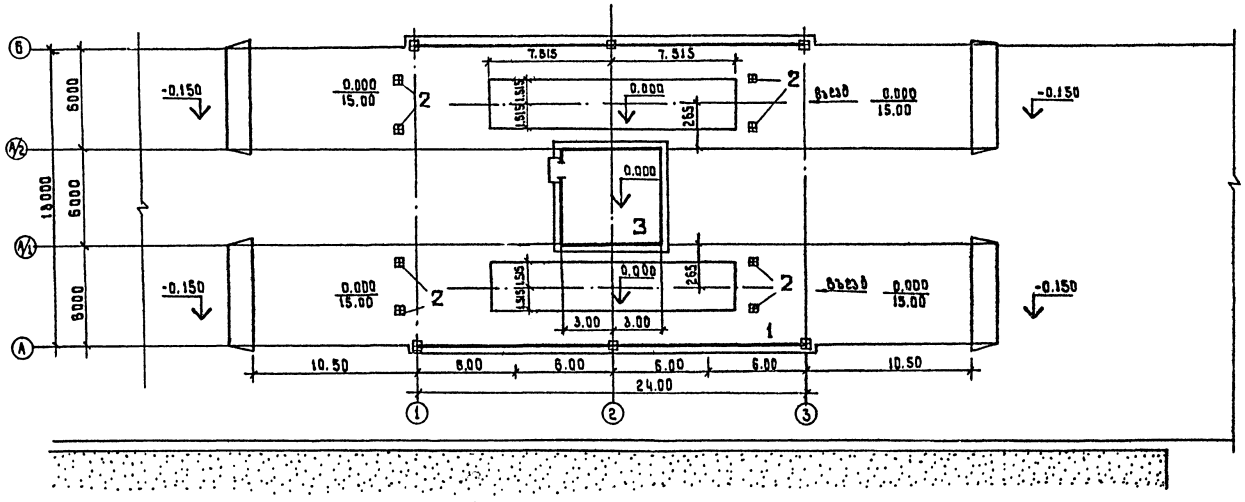

Экспликация зданий и сооружений

1. Автомобильные весы грузоподъемностью 30 тонн на два проезда с платформой длиной 15 м.
2. Направляющие столбы.
3. Помещение весовщика.

Инж.	Покрышкина		
Пров.	Третьякова		
Гл. спец	Цветков		
Нач. отд.	Ткачев		
Н. контр.	Цветков		
ГИП	Емельянов		

Привязан

Инв. №

ТП 503-9-21.86 ГП

Автомобильные весы грузоподъемностью 30 тонн на два проезда с платформой длиной 15 м

Стадия	Лист	Листов
РП		1

Схема генерального плана

Министерство хлебопродуктов СССР
Госгиз ибпромзернопроект г. Новосибирск

Сверил

Копировал

Согласовано:

Нач. КО-1 Козлов

Инв. № подл. | Подпись и дата | Взам. инв. №

Альбом I

Ведомость основных комплектов рабочих чертежей

Обозначение	Наименование	Примечание
АР	Архитектурно-строительные решения	
КЖ	Конструкции железобетонные	
КМ	Конструкции металлические	
ОВ	Отопление и вентиляция	
ЭО	Электрическое освещение	
СС	Связь и сигнализация	

Ведомость ссылочных и прилагаемых документов

Обозначение	Наименование	Примечание
	Ссылочные документы	
1.136.5-16, часть 1.	Окна и балконные двери деревянные с двойным остеклением для жилых и общественных зданий	
1.038.1-1, вып. 4	Перемычки железобетонные для зданий с кирпичными стенами.	
ГОСТ 14624-84	Двери деревянные для производственных зданий	
2.236-2, вып. 1.	Детали примыкания оконных и дверных блоков в общественных зданиях.	
1.136.1-13 вып. 1.	Плиты подоконные железобетонные для жилых и общественных зданий	
	Прилагаемые документы	
АР.В м	Ведомости потребности в материалах	Альбом IV.

Ведомость рабочих чертежей основного комплекта АР

Лист	Наименование	Примечание
1	Общие данные	
2	План на отм. 0.000	
3	Разрезы 1-1; 2-2. План на отм. - 2.100	
4	Фасады 1-3; А-Б; Б-А.	
5	План кровли. Планы полов. Схема заполнения оконных проемов. Узлы 1...5	
6	Устройство гидроизоляции подземной части (вариант для водонасыщенных грунтов).	

Общие указания

1. За относительную отметку ±0.000 принята отметка чистого пола комнаты весовщика, что соответствует абсолютной отметке....
2. Кирпичные участки наружных и внутренних стен выполнить из обыкновенного красного глиняного кирпича М75 на растворе М10, Мрз-10
3. Внутренние бетонные поверхности подземной части затираются цементно-песчаным раствором и окрашиваются известковым составом.
4. Данные об отделке надземной части помещений автовесов, а также по устройству отмостки смотри пояснительную записку проекта.
5. Гидроизоляция стен в сухих грунтах - обмазка горячим битумом за 2 раза.

Указания по устройству гидроизоляции в водонасыщенных грунтах см. лист 6 основного комплекта АР.

Ведомость спецификаций

Лист	Наименование	Примечание
АР-2	Спецификация перемычек и заполнения проемов	
АР-2	Спецификация металлических элементов	
АР.5	Спецификация заполнения оконных проемов	

Таблица толщин стен и утеплителя

Температура наружного воздуха в градусах	Стеновые панели из керамзитобетона γ=1100кг/м³	Керамзитобетон γ=500кг/м³
-20°	300 мм	120 мм

ТП

Типовой проект разработан в соответствии с действующими нормами и правилами и предусматривает мероприятия, обеспечивающие пожарную безопасность при эксплуатации здания.

Главный инженер проекта [подпись] /Л.Н. Емельянов/

Инв. № подл.	Подпись и дата	Взам. инв. №	

Привязан

Инв. №

ТП 503-9-21.86 АР

Автомобильные весы грузоподъемностью 30т на два проезда с платформой длиной 15 м

Инженер	Кожура	[подпись]
Вед. инж.	Лобанова	[подпись]
Рук. гр.	Максимов	[подпись]
Гл. спец.	Коротун	[подпись]
Нач. отд.	Козлов	[подпись]
ГИП	Емельянов	[подпись]
Н. контр.	Коротун	[подпись]

Стадия	Лист	Листов
РП	1	6

Общие данные

Министерство хлебопродуктов СССР
Технисибпромзернопроект г. Новосибирск

Сверил [подпись] Копировал [подпись] Формат А2

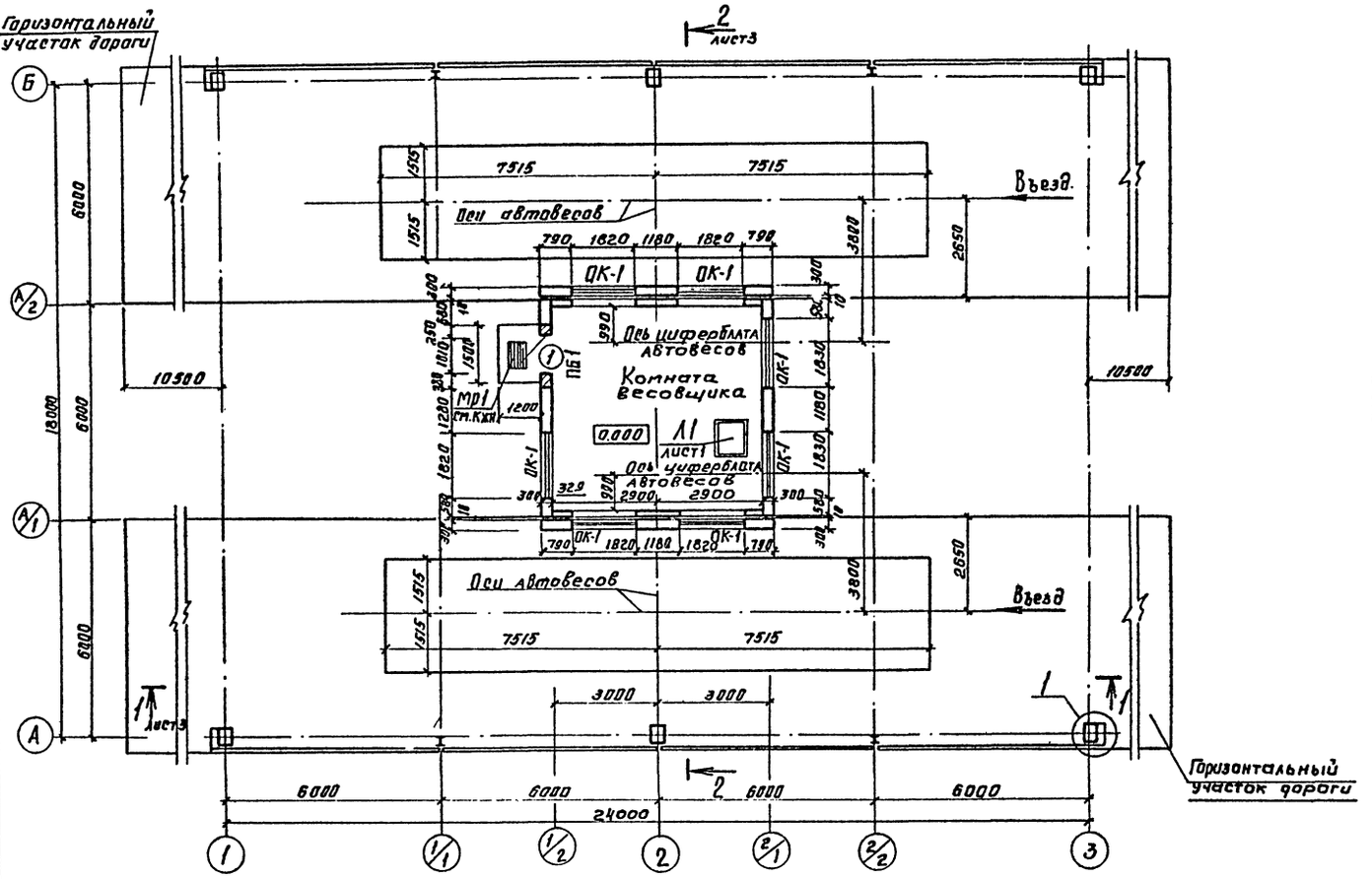

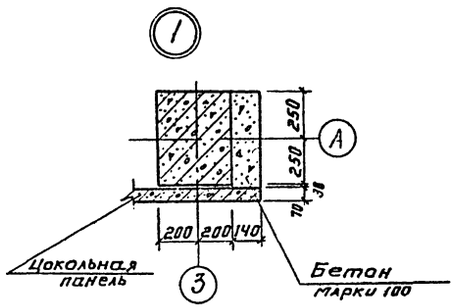

Спецификация перемычек и заполнения проемов

Марка, поз.	Обозначение	Наименование	Кол.	Масса ед.кг	Примечание
Спецификация перемычек					
1	1.038.1-1, вып4	1ПБ 13-1	2	25	
Спецификация заполнения проемов					
1	ГОСТ 14624-84	Дверной блок ДНГ2МОЛ	1		
2	ГОСТ 24698-81	Люк ДЛ 10-10	1		
ОК-1	1.136.5-16 часть 1	Оконный блок ОР 15-18	7		
	1.136.1.-13 вып.1	Подоконная плита	7		
		пош 19.15.45-Т-д			

Ведомость перемычек

Марка, поз.	Схема сечения
ПБ1	1

Ведомость проемов дверей

Марка, поз	Размер проема в кладке
1	1010 × 2070

Спецификация металлических элементов

Марка, поз.	Обозначение	Наименование	Кол	Масса ед.кг	Примечание
Мр1	КЖИ-Мр1	Мр1	1	19.6	
ЗД1	3.400-6/76	МИЧ-46			6.7м

Привязан

Инв.№

Вед.инж	Лобанова		
Рук.гр.	Максимов		
Гл.спец	Коротун		
Нач.отд	Козлов		
ГИП	Емельянов		
Н.контр.	Коротун		

ТП 503-9-21.86 АР

Автомобильные весы грузоподъемностью 30т на два проезда с платформой длиной 15м

План на отм. 0.000

Стадия	Лист	Листов
РП	2	

Министерство хлебопродуктов СССР
Госниисибпромзернопроект г. Новосибирск

Сверил: Шаранг Копировал. Формат А2

Инв.№ подл. | Подпись и дата | Взам.инв.№

ТП

Альбом I

Разрез 1-1

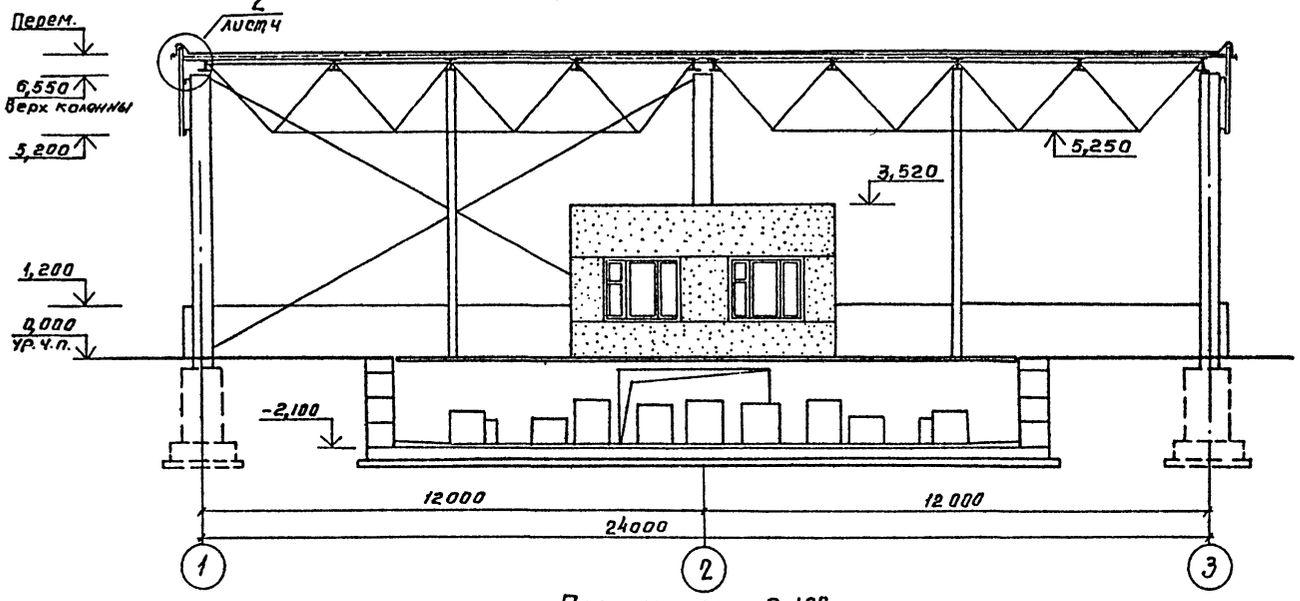

План на отм. - 2,100

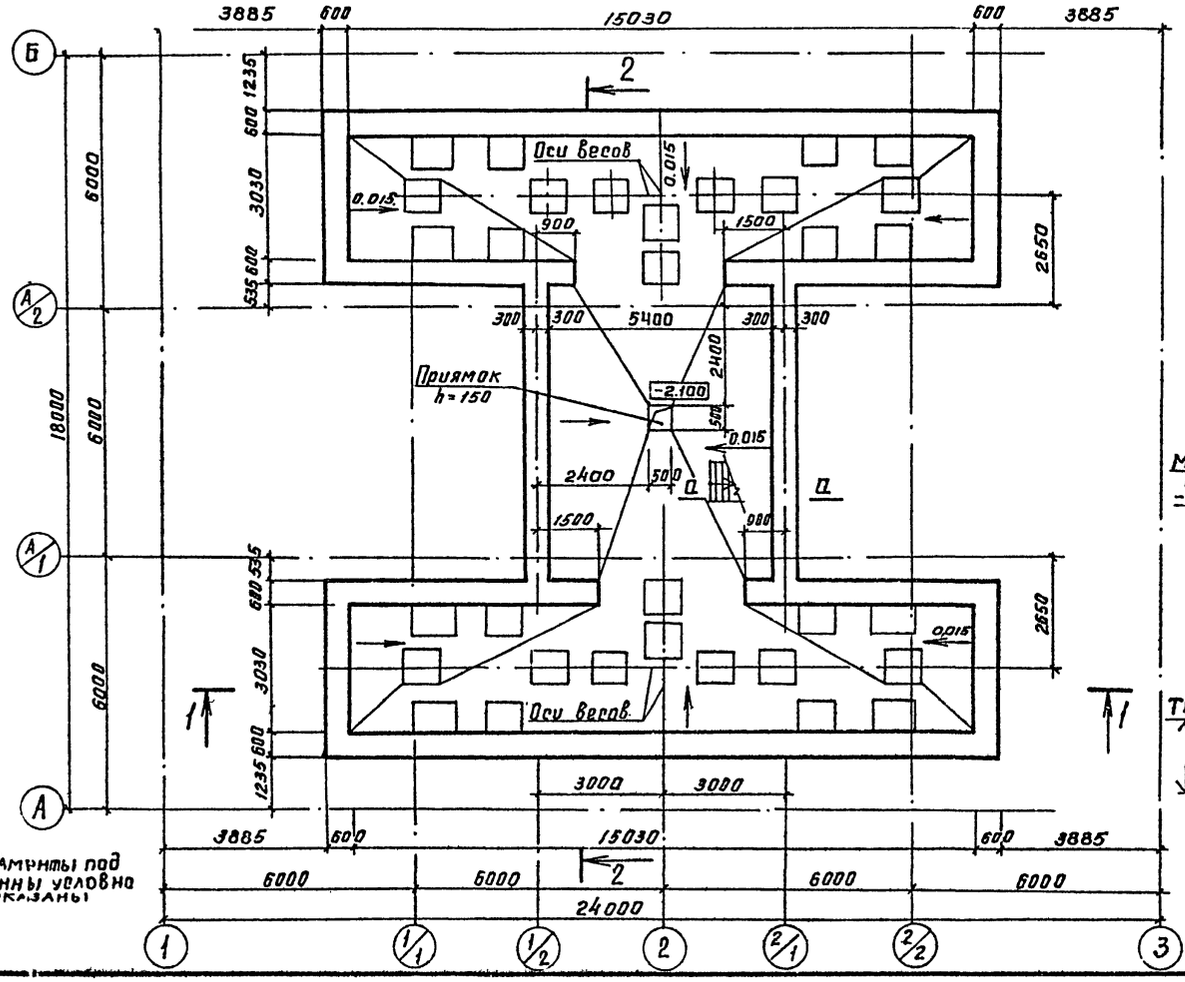

Фундаменты под колонны условно не показаны

Разрез 2-2

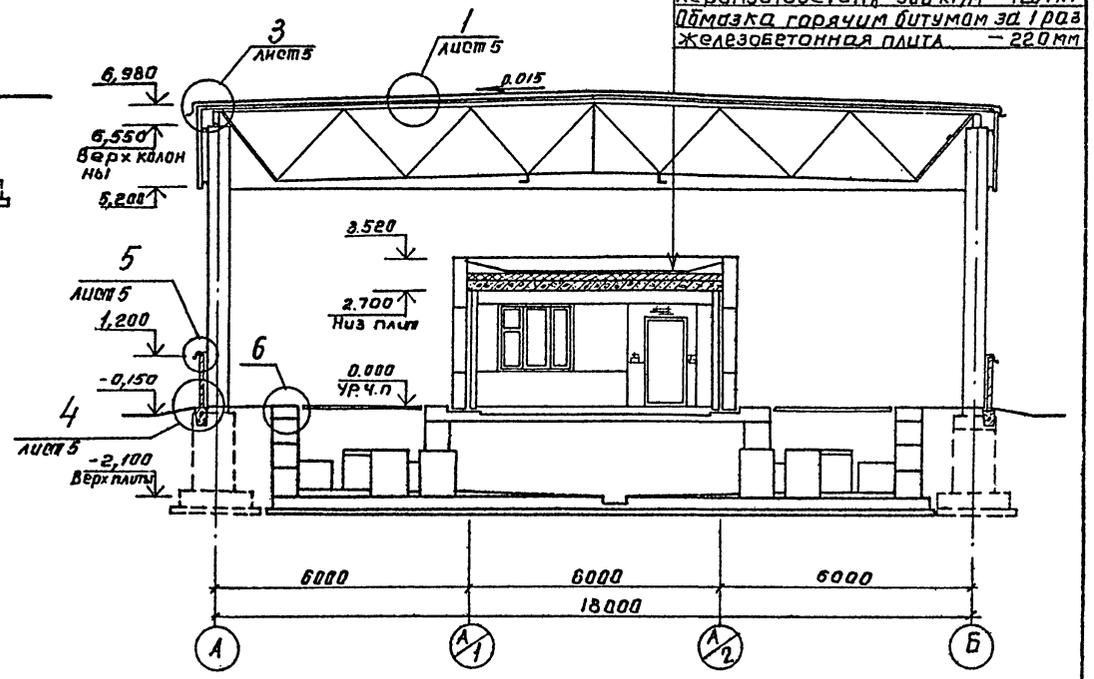

2 слоя обмазки антисептированной битумной мастикой марки МБК-Г-65
Огрунтовка из битума пятой марки, растворенного в керосине или соляровом масле состава от 1:2 до 1:3
Стяжка из цементно-песчаного раствора марки 50 — 15 мм
Керамзитобетон γ=500 кг/м³ — 120 мм
Обмазка горячим битумом за 1 раз
Железобетонная плита — 220 мм

а-а

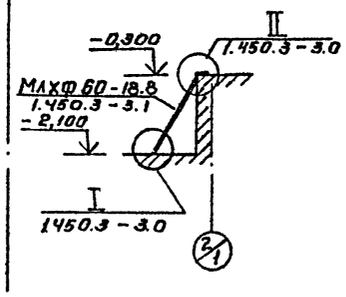

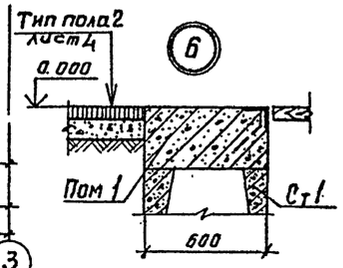

Привязан

Инв. №

				ТП 503-9-21.86		АР
				Автомобильные весы грузоподъемностью 30 т на два проезда с платформой длиной 15 м		
Вед. инж.	Лобанова				стадия	лист	листов
Рук. гр.	Максимов				РП	3	
Гл. спец.	Коротун						
Начал	Козлов			Разрезы 1-1; 2-2. План на отм. - 2,100	Минтеретехлеспромзернопроект СССР госпромстройпроект г. Новосибирск	
ГИП	Емельянов					
Н. контр.	Коротун					

Инв. № подл. | Подпись и дата | Взам. инв. №

ТП

Сверил Копировал Формат А2

Альбом I

ТП

Фасад 1-3;

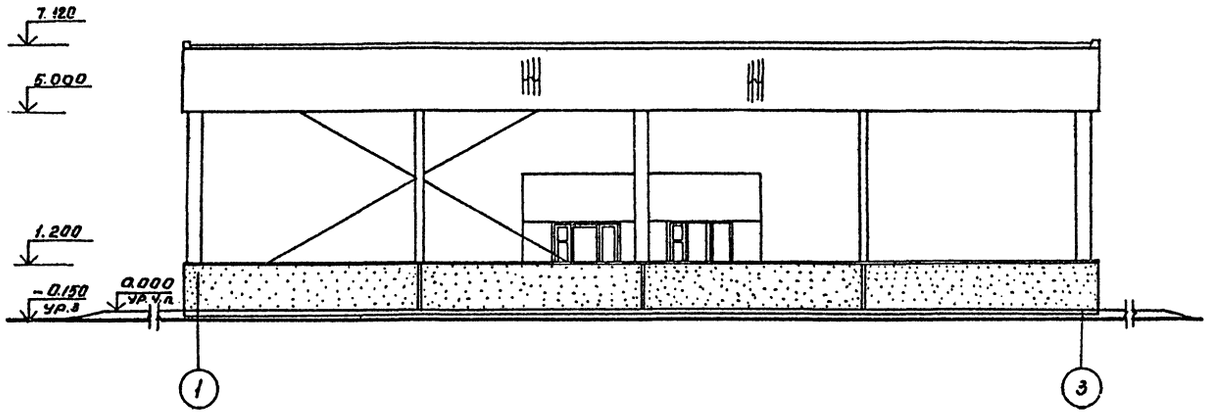

Фасад А-Б

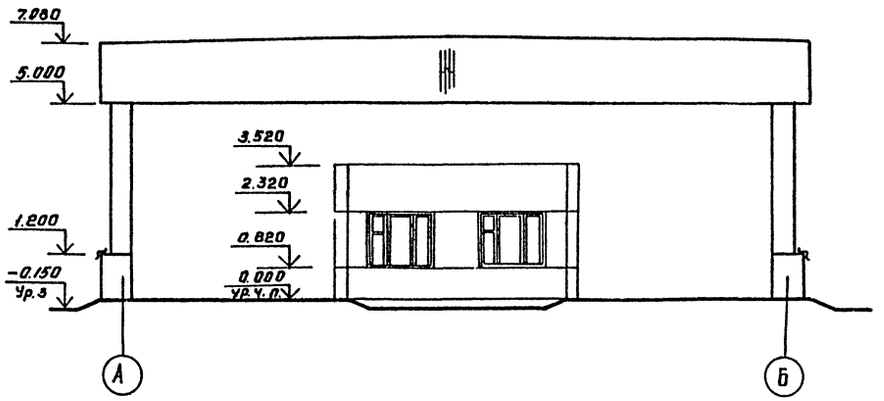

Фасад Б-А

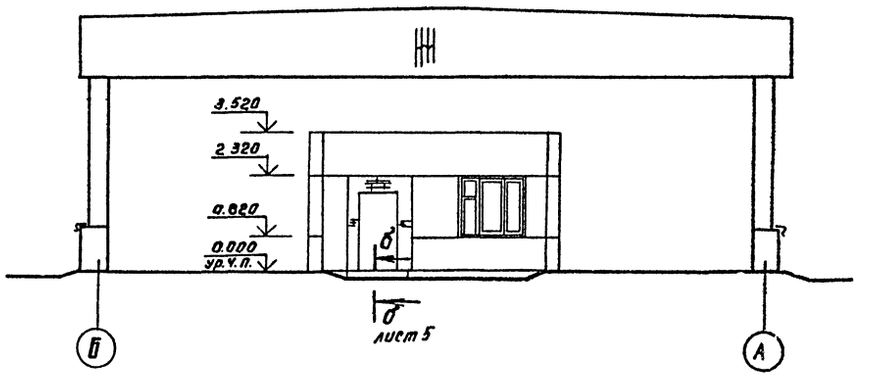

Привязан	Вед.инж.	Лобанова		ТП 503-9-21.86	АР.
	Рук.гр.	Максимов		Автомобильные весы грузоподъемностью 30т на два проезда с платформой длиной 15м	
	Гл.спец	Коротун			Стадия / Лист / Листов
	Нач.отд	Козлов		Фасады 1-3; А-Б; Б-А.	РП / 4
	ГИП	Емельянов			Министерство хлебопродуктов СССР
Инв.н	Н.контр	Коротун			Госкомсиб промзернопроект г.Новосибирск

Сверил Копировал Форм.т А2

Инв.н подл. | Подпись и дата | Взам.инв.н.

Альбом I

ТП

План кровли

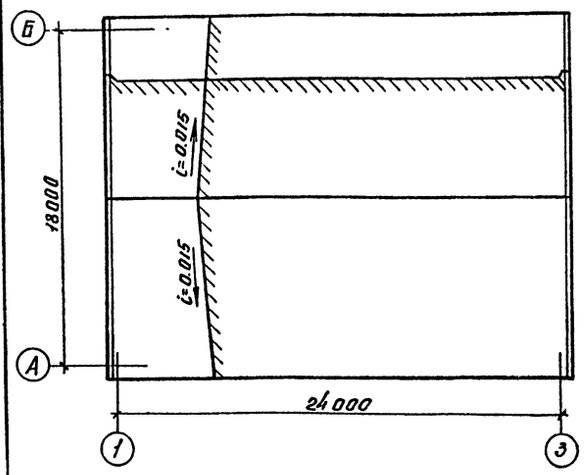

План пола на отм. −2.100

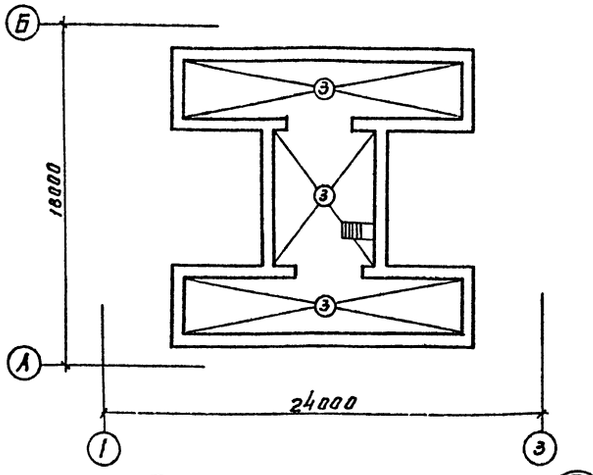

План пола на отм. 0.000

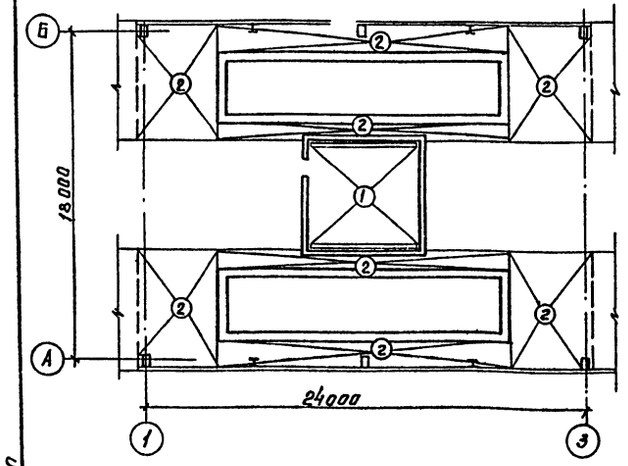

Экспликация полов

Наименование или номер помещения по проекту	Тип пола по проекту	Схема пола или номер узла по серии	Элементы пола и их толщина	Площадь пола, м²
Комната весовщика	1		Линолеум ГОСТ 7251-77 — 3 мм Прослойка из холодной мастики на водостойких вяжущих стяжка из цементно-песчаного раствора — 37 мм Керамзитобетон γ=500 кгс/м² 140 мм ж/б плита перекрытия — 120 мм	32,9
В проездах автовесов	2		Асфальтобетон — 50 мм Подготовка из бетона марки 100 — 150 мм Уплотненный грунт с втрамбованным в него щебнем	164,3
Подземная часть автовесов	3		Бетон марки 200 с железнением поверхности с уклоном — 20+140 днище дм 1	133,0

Спецификация заполнения оконных проемов

Марка, поз.	Обозначение	Наименование	Кол.	Масса ед. кг.	Примечание
		ОК-1 (шт.7)			
1	1.136.5-16, часть 1	Оконный блок ОР15-18	1		
2	1.136.1-13 вып. 1	Подоконная плита	1		
		поз 19.15.45-Т-д			

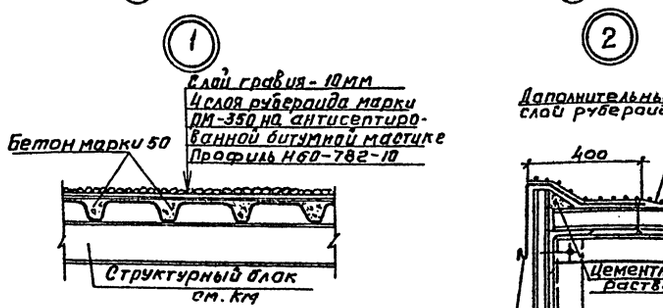

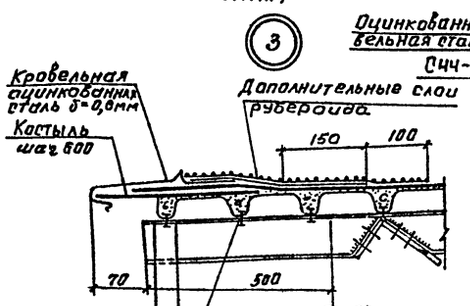

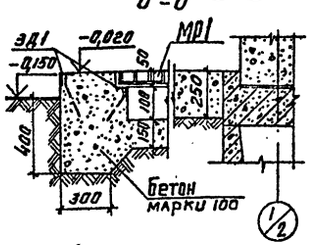

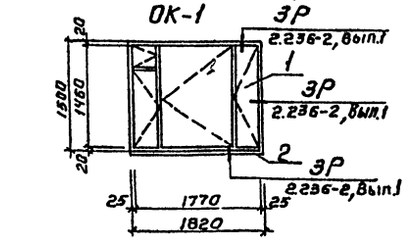

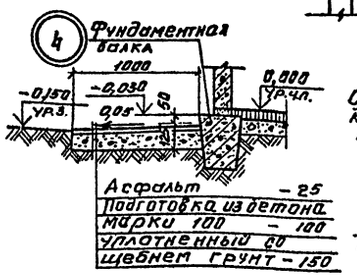

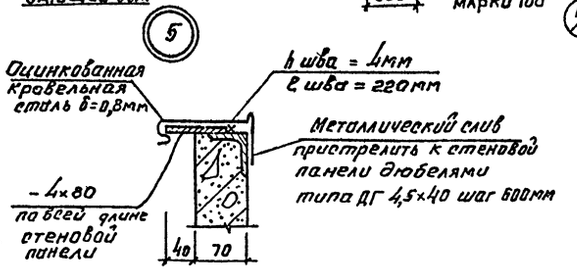

Привязан

Инв. №

				ТП 503-9-21.86	АР
				Автомобильные весы грузоподъемностью 30т на два проезда с платформой длиной 15м	
Гл. инж.	Удалова			Стадия: РП	Лист: 5	Листов:
Рук. гр.	Максимов				
Гл. спец.	Коротун				
Нач. тд	Козлов			План кровли. Планы полов. Схема заполнения оконных проемов. Узлы 1 ... 5	Министерство хлебопродуктов СССР Госинститут по проектированию зернопредприятий г. Новосибирск
ГИП	Емельянов				
Н. контр.	Коротун				

Сверил — Копировал — Формат А2

План гидроизоляции подземной части.

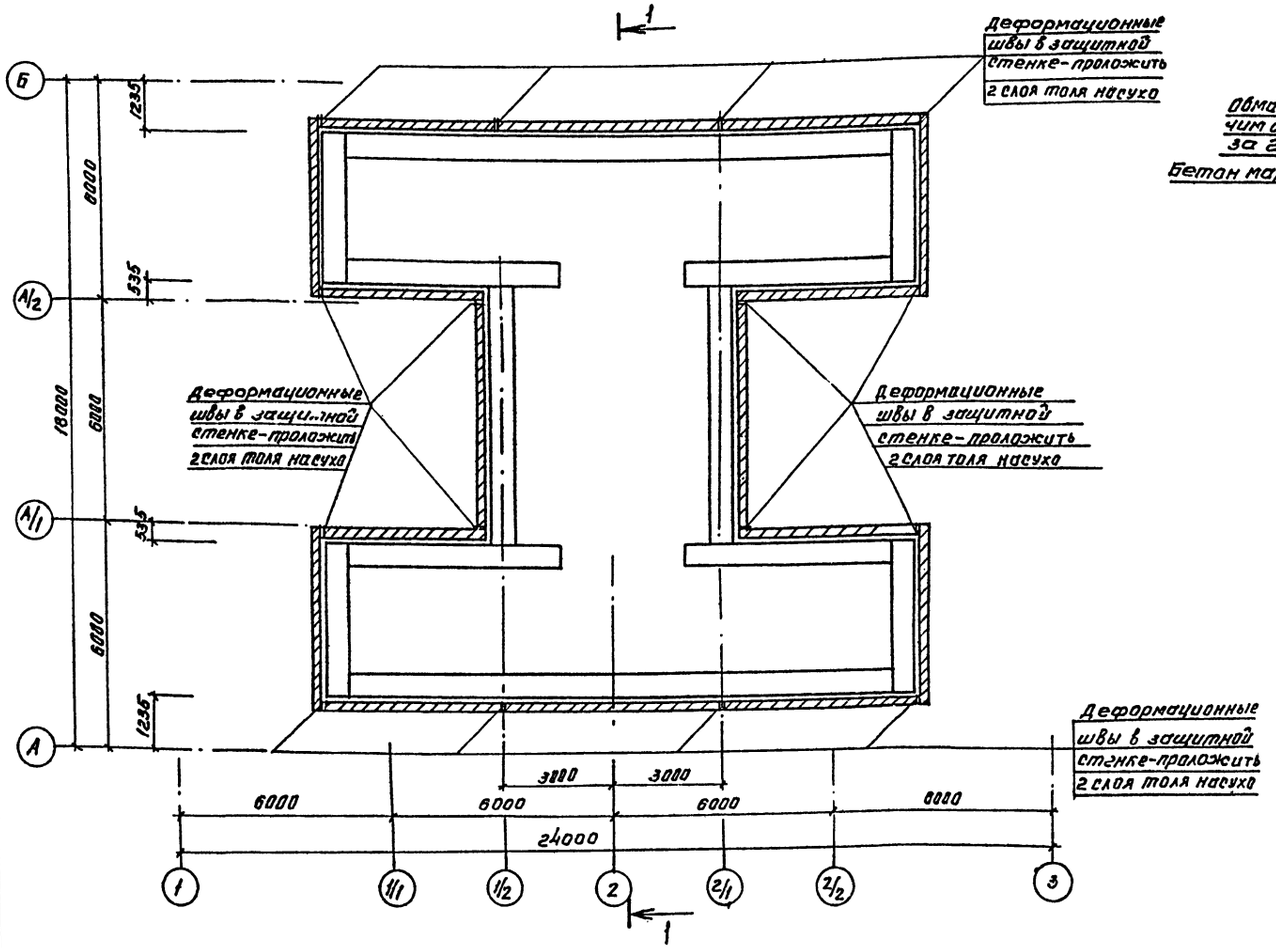

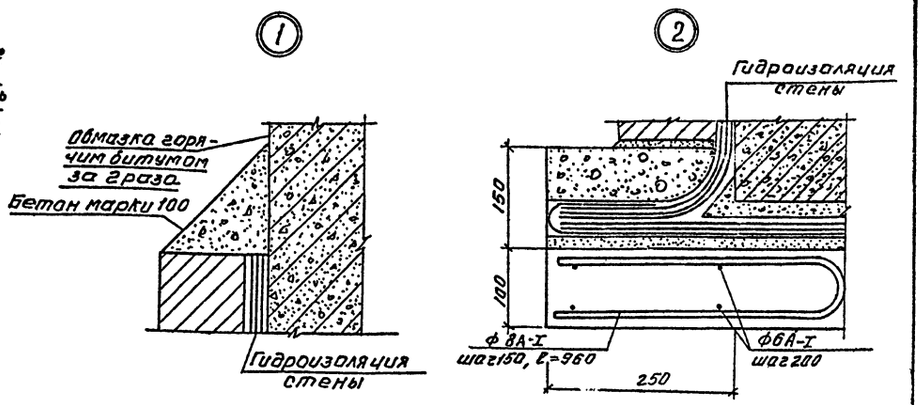

Указания по устройству гидроизоляции

1. Днище и стены подземной части автовесов изолируются при помощи наружной оклеечной гидроизоляции с устройством защитной стенки. Оклеечная гидроизоляция представляет собой сплошной водонепроницаемый гидроизоляционный ковер из рулонных гнилостойких материалов (гидроизола, изола, бризола и пр.), наклеиваемых послойно битумом или мастикой на ровную, предварительно высушенную и огрунтованную разжиженным битумом наружную поверхность сооружения. Работы по гидроизоляции выполнять в соответствии СНиП III-20-74.*
2. В местах стыкования гидроизоляции днища с гидроизоляцией стен в углах производится усиление ковра полосой стеклоткани, шириной не менее 50 см.
3. Для зажима и обеспечения сохранности гидроизоляции в процессе ее эксплуатации предусматриваются по наружным контурам подземной части защитные стенки из хорошо обожженого красного кирпича марки 100 на цементном растворе марки 50.
4. Края оклеечной гидроизоляции днища в процессе производства работ необходимо защищать от повреждений временным покрытием из цементного раствора по слою песчаной засыпки.
5. По окончании работ по устройству гидроизоляции производится обратная засыпка пазух котлована послойно с уплотнением и делается отмостка.
6. Расход арматуры: ф 6А-I - 99.9 кг
ф 8А-I - 227.5 кг

1-1

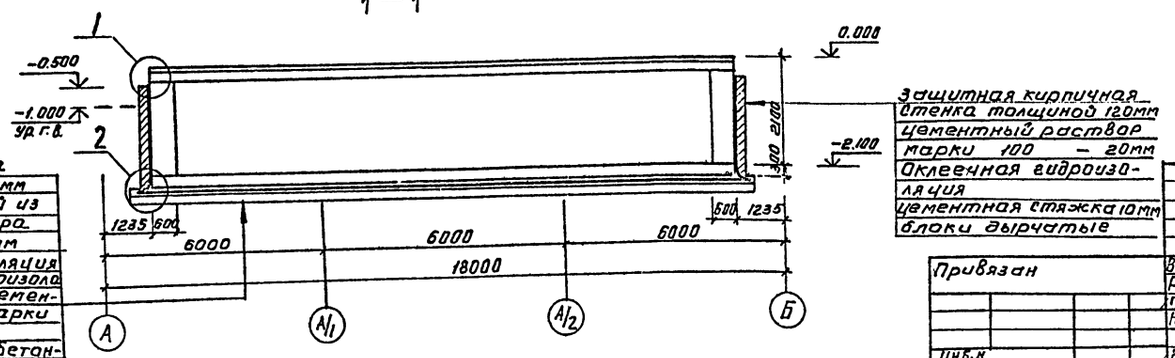

Подготовка из бетона марки 100 - 100мм
выравнивающий слой из цементного раствора марки 100 - 20мм
оклеечная гидроизоляция из трех слоев гидроизола
защитный слой из цементного раствора марки 100 - 30мм
монолитная железобетонная плита днища

Ведущ. инж.	Лобанова		
Рук. гр.	Максимов		
Гл. спец.	Коротун		
Начотд.	Козлов		
ГИП	Емельянов		
Н. контр.	Коротун		

Привязан

Инв. №

ТП 503-9-21.86 АР

Автомобильные весы грузоподъемностью 30т на два проезда с платформой длиной 15м

Стадия	Лист	Листов
РП	6	

Устройство гидроизоляции подземной части (вариант для водонасыщенных грунтов)

Министерство хлебопродуктов СССР Госниисибпромзернопроект г. Новосибирск

Сверил Копировал Формат А2

Инв. № подл. | Подпись и дата | Взам. инв. №

ТП

Альбом I

Альбом I

ТП

Ведомость рабочих чертежей основного комплекта КЖ

Лист	Наименование	Примечания
1	Общие данные	
2	Схема расположения фундаментов и фундаментных балок. Узлы 1...3	
3	Фундаменты ФМ1... ФМ3	
4	Схемы расположения колонн, связей и стеновых панелей	
5	Схема расположения элементов конструкций подземной части	
6	Днище Дм1. Вид и схема армирования. (Раскладка нижних сеток) Разрезы 1-1... 3-3.	
7	Днище Дм1. Схема армирования. (Раскладка верхних сеток). Сечения 4-4... 6-6.	
8	Днище Дм1. Вид и схема армирования. (Раскладка нижних сеток). Разрезы 1-1... 3-3.	
	(Вариант для водонасыщенных грунтов)	
9	Днище Дм1. Схема армирования. (Раскладка верхних сеток) Сечения 4-4... 6-6	
	(Вариант для водонасыщенных грунтов)	
10	Подземная часть. Стены СТ1. Схема расположения элементов.	
11	Стены СТ1. Схема армирования	
12	Стены СТ1. Схема армирования	
	(Вариант для водонасыщенных грунтов)	
13	Монолитный пояс Пом1. Схема армирования Сечения 1-1... 3-3.	
14	Плита Пм1. Вид и схема армирования Разрез 1-1.	
15	Плита Пм1. Сечения 2-2... 7-7.	
16	Фундаменты механизма весов. Схема расположения тумб. Разрезы	
17	Фундаменты механизма весов. Тумбы Т1... Т7.	
18	Помещение весовщика. Схемы расположения панелей наружных стен, покрытия и	
	приставного торца	

Ведомость ссылочных и прилагаемых документов

Обозначение	Наименование	Примечание
	Ссылочные документы	
Шифр 182-82, выпуск 1-3, 3-1, 4-1, 7-1	Крупнопанельные конструкции для вспомогательных зданий промышленных предприятий с высотой этажа 3,0 м и шагом несущих поперечных стен 6,0 м	
Шифр 15-74, выпуски 1, 2, 3	Железобетонные колонны одноэтажных производственных зданий с применением в покрытии структурной конструкции из прокатных стальных профилей	
1.415-1, выпуск 1	Железобетонные фундаментные балки для стен производственных зданий	
1.432-15, выпуск 1	Стеновые панели неотапливаемых производственных зданий с шагом колонн 6м	
1.439-2	Стальные изделия креплений панельных стен одноэтажных производственных зданий с железобетонным каркасом	
2.432-2, выпуск 1	Монтажные узлы панельных стен неотапливаемых одноэтажных производственных зданий с железобетонным каркасом	
3.004.1-9	Сборные железобетонные унифицированные дырчатые блоки для фундаментов под машины	
	Прилагаемые документы	
КЖИ	Изделия заводского изготовления	Альбом II
КЖ. ВМ	Ведомость потребности в материалах	Альбом IV

Ведомость объемов бетонных и железобетонных конструкций

	Наименование группы элементов конструкции	Код	Кол. м3	Примечание
1	Сборные железобетонные дырчатые блоки	581120	41,7	
2	Фундаментные балки	582420	2,1	
3	Колонны	582120	8,9	
4	Панели стеновые наружные преднапряженные	583111	4,1	
5	Панели стеновые керамзитобетонные $\gamma = 1100$ кг/м3	583122	16,1	
6	Панели внутренних стен	583200	2,2	
7	Панели покрытия	584210	4,4	
	Итого		79,5	

Материалы на изготовление сборных бетонных и железобетонных конструкций учтены в ведомости потребности в материалах и отдельно не учитываются

1. Проект разработан для района строительства со следующими характеристиками:
   — расчетная зимняя температура наружного воздуха -20°С;
   — скоростной напор ветра для IV географического района;
   — вес снегового покрова для II географического района;
   — рельеф территории спокойный.
   Данные о грунтах смотри пояснительную записку
   Класс здания II, степень огнестойкости II.
2. За относительную отметку 0.000 принята отметка чистого пола комнаты весовщика и платформы автовесов, что соответствует абсолютной отметке . . .

Ведомость спецификаций

Лист	Наименование	Примечание
2	Спецификация к схеме расположения фундаментов и фундаментных балок	
3	Спецификация фундаментов	
4	Спецификация к схемам расположения колонн, связей, стеновых панелей	
5	Спецификация днища Дм1 (отм. -2.100)	
8	Спецификация днища Дм1 (отм. -2.100)	
	(Вариант для водонасыщенных грунтов)	
9	Спецификация к схеме расположения элементов конструкций подземной части	
10	Спецификация к схеме расположения элементов стен подземной части	
11	Спецификация к схеме армирования стен подземной части	
12	Спецификация к схеме армирования стен подземной части	
	(Вариант для водонасыщенных грунтов)	
13	Спецификация монолитного пояса Пом1	
15	Спецификация монолитной плиты Пм1	
16	Спецификация к схеме расположения тумб	
17	Спецификация на монолитные железобетонные и бетонные тумбы	
18	Спецификация к схемам расположения панелей наружных стен, приставного торца и панелей покрытия	

Рабочие чертежи разработаны в соответствии с действующими нормами и правилами и предусматривают мероприятия, обеспечивающие пожарную безопасность при эксплуатации здания.

Главный инженер проекта Л.Н.Емельянов

Инв. № подл. | Подпись и дата | Взам. инв. №

Привязан			
Инв. №			
ТП 503-9-21.86			КЖ
Автомобильные весы грузоподъемностью 30 т на два проезда с платформой длиной 15 м			
	Стадия	Лист	Листов
	РП	1	18
Общие данные	Министерство хлебопродуктов СССР Госпищепромзернопроект г. Новосибирск		
Инженер Конура			
Вед. инж. Лобанова			
Рук. гр. Максимов			
Гл. спец. Коротун			
Нач. отд. Козлов			
ГИП Емельянов			
Н. контр. Коротун			

Схема [illegible] Копировал [illegible] Формат А2

Альбом I

ТП

Схема расположения фундаментов и фундаментных балок

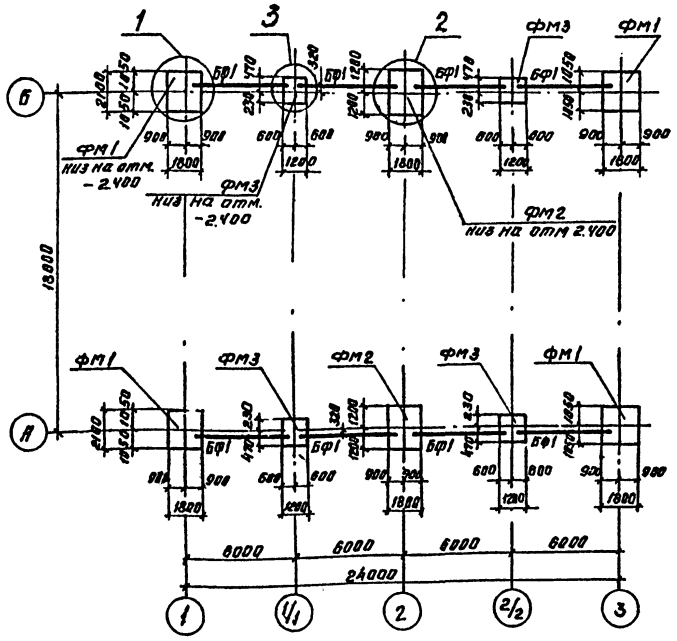

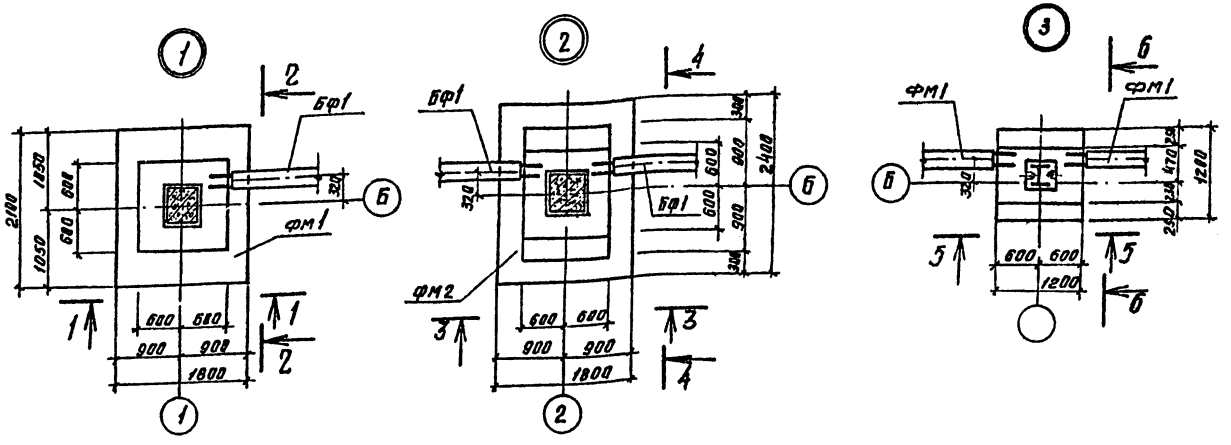

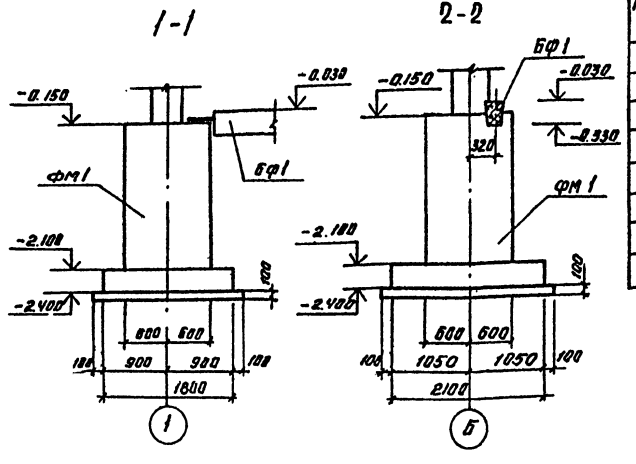

Марка, поз.	Обозначение	Наименование	Кол.	Масса ед. кг.	Примечание
		фундаменты монолитные			
фм1	лист 3	фм1	4		
фм2	лист 3	фм2	2		
фм3	лист 3	фм3	4		
		Балки фундаментные			
Бф1	1.415-1 вып. 1	ф66-42	8	700	

1. Под фундаменты выполнить бетонную подготовку из бетона марки 50 толщиной 100 мм, превышающую габариты подошвы на 100 мм в каждую сторону.

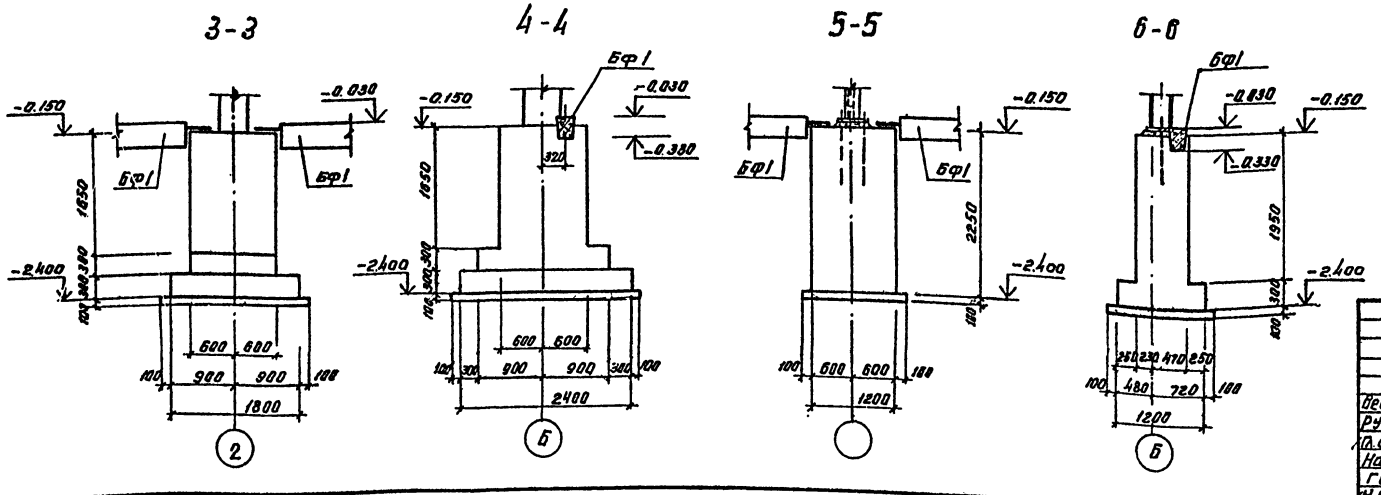

Привязан

Инв. №

Ведин.	Лобанов		
Рук. гр.	Долгов		
Гл. спец.	Коротун		
Нач. отд.	Козлов		
Гип	Емельянов		
Н. контр.	Коротун		

ТП 503-9-21.86 КЖ

Автомобильные весы грузоподъемностью 30 т на два проезда с платформой длиной 15 м

Стадия	Лист	Листов
РП	2	

Схема расположения фундаментов и фундаментных балок. Узлы 1...3

Министерство хлебопродуктов СССР
Госкомсибпромзернопроект г. Новосибирск

Сверил Копировал Формат А2

Инв. № подл. | Подпись и дата | Взам. инв. №

Альбом I

ТП

ФМ1

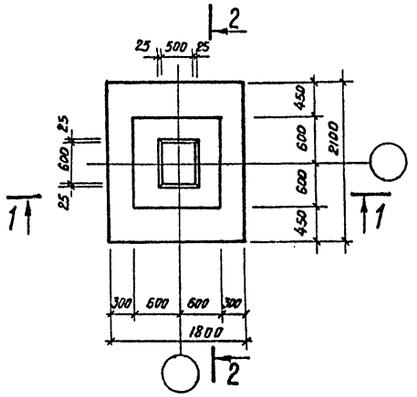

ФМ2

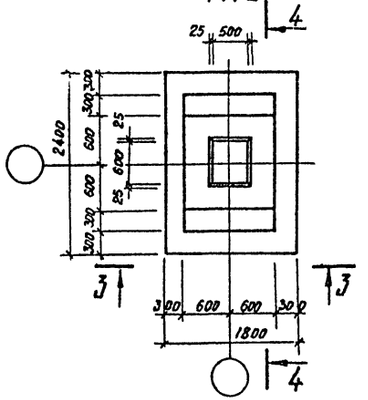

ФМ3

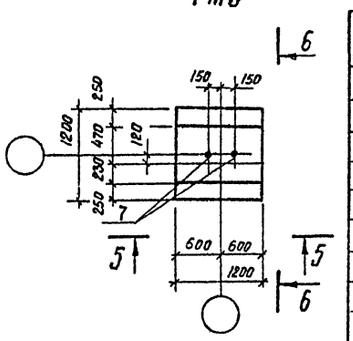

Спецификация монолитных фундаментов

Формат	Зона	Поз.	Обозначение	Наименование	Кол. на исполнение			Примечание
				Сборочные единицы				
				Сетки арматурные				
		1	ГОСТ 23279-85	С 10А-III-200/10А-III-200 25/25 165×205	1			
		2	——»——	С 10А-III-200/10А-III-200 25/25 165×235		1		
		3	КЖИ-С1	С1	2	2		
		4	1.412-1/77, Вып.3	СБ1-6А-I	2	2		
		5	——»——	СБ-8А-I	7	7		
				Детали				
		6		ф8А-I ГОСТ 5781-82 ℓ=1150	6	6		
		7	КЖИ-А1	Анкерный болт А1			1	
				Материалы				
				бетон марки 200	3,7	4,4	2,4	

Марка	Литера			
ФМ1				
ФМ2				
ФМ3				

1-1

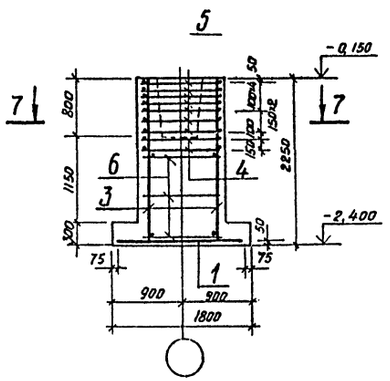
5
-0,150
7
7
800
1150
300
6
3
4
150
150
150

Альбом I

ТП

Схема расположения колонн и связей

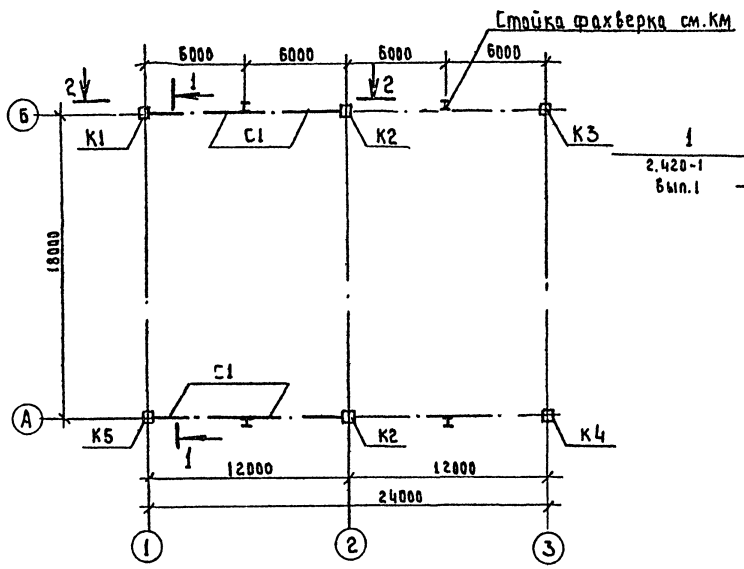

1 — 1

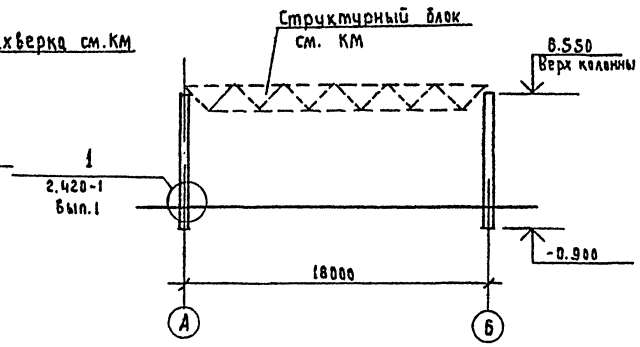

2 — 2

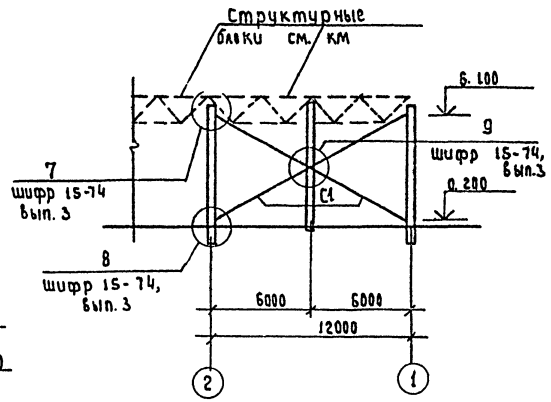

Схема расположения стеновых панелей по осям А, Б

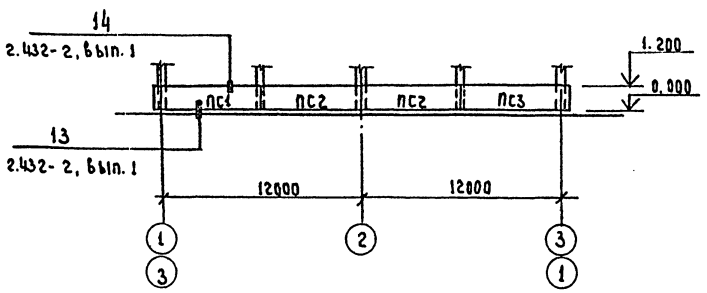

Спецификация к схемам расположения колонн, связей, стеновых панелей

Марка, поз.	Обозначение	Наименование	Кол.	Масса ед. кг.	Примечание
		Схема расположения			
		колонн и связей			
		Колонны			
К1	КЖИ-КБП 48-3-1	КБП 48-3-1	1	3730	
К2	КЖИ-КБП 48-3-2	КБП 48-3-2	2	3730	
К3	КЖИ-КБП 48-3-3	КБП 48-3-3	1	3730	
К4	КЖИ-КБП 48-3-4	КБП 48-3-4	1	3730	
К5	КЖИ-КБП 48-3-5	КБП 48-3-5	1	3730	
		Вертикальные связи			
С1	шифр 15-74, вып. 3	С14	4		
		Схема расположения			
		стеновых панелей			
		Панели стеновые			
ПС1	КЖИ-ПС 635.12-1А IV-Т-11А	ПС 635.12-1А IV-Т-11А	2	1250	
ПС2	КЖИ-ПС 600.12-1А IV-Т-1А	ПС 600.12-1А IV-Т-1А	4	1220	
ПС3	КЖИ-ПС 635.12-1А IV-Т-21А	ПС 635.12-1А IV-Т-2[illegible]	2	1250	
		Соединительная			
		деталь			
Т1	1.439-2	Т1	16		

Ст. инж.	Удалова		ТП 503-9-21.86		КЖ
Рук. гр.	Максимов		Автомобильные весы грузоподъемностью 30т на два проезда с планформой длиной 15м		
Гл. спец.	Коротун			Стадия	Лист	Листов
Нач. отд.	Козлов			РП	4	
ГИП	Емельянов		Схемы расположения колонн, связей, стеновых панелей	Министерство хлебопродуктов СССР Госниисубпромзернопроект г. Новосибирск	
Н. контр.	Коротун				

Привязан

Инв. №

Копировал

Формат А2

Инв. № подл. | Подпись и дата | Взам. инв. №

Альбом I

ТП

Схема расположения элементов конструкций подземной части

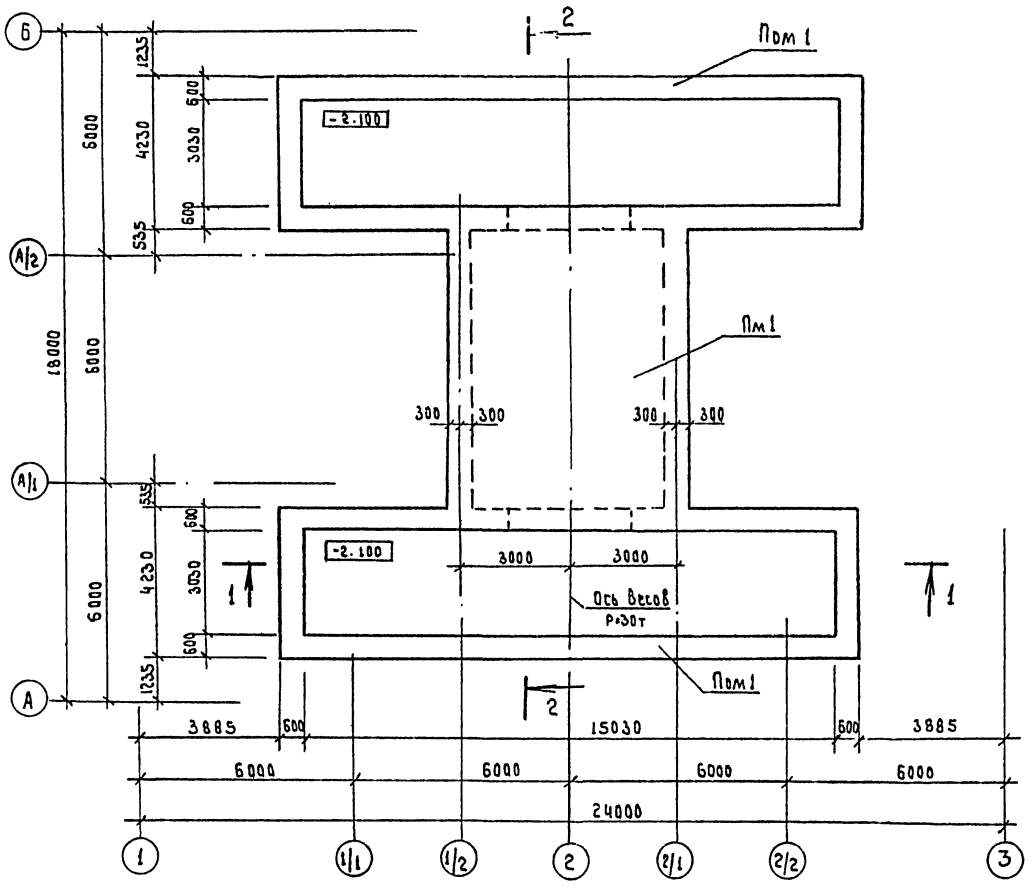

2 — 2

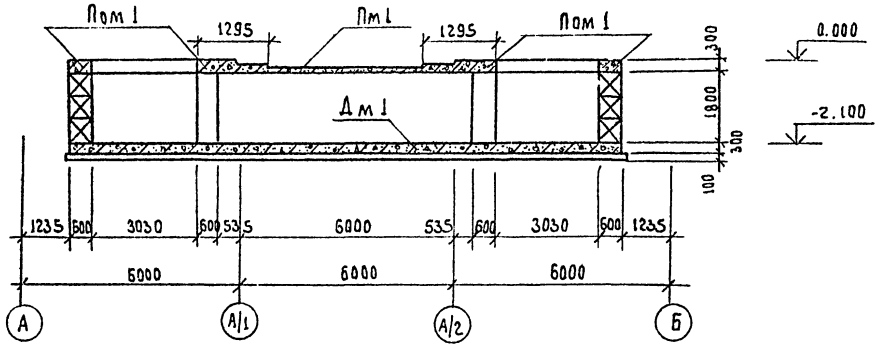

1 — 1

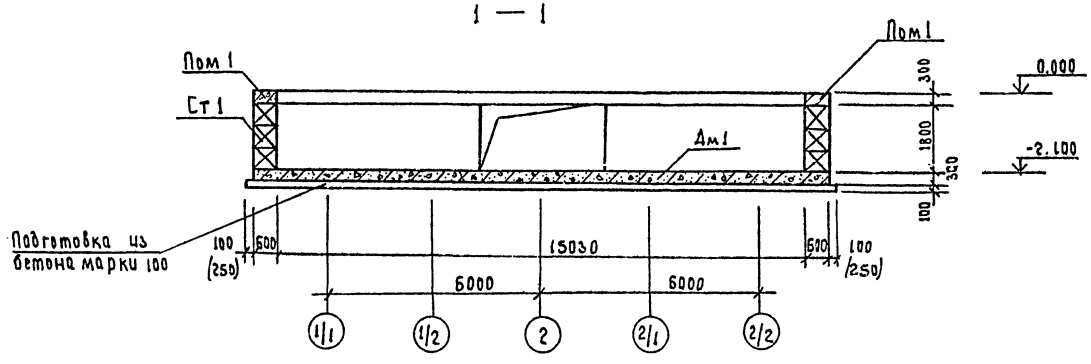

Спецификация к схеме расположения элементов конструкций подземной части

Марка поз.	Обозначение	Наименование	Кол.	Масса ед.кг.	Примечание
Дм1	лист 6,7 (лист 8,9)	Днище монолитное Дм1	1		
Ст1	лист 10	Стены из блоков Ст1	1		
Пом1	лист 13	Монолитный пояс Пом1	2		
Пм 1	лист 14,15	Плита Пм 1	1		

1. Тумбы в подземной части автовесов условно не показаны, см. лист 16.
2. Размеры в скобках даны для варианта с водонасыщенными грунтами.

Привязан

Инв. №

Инж.	Кожуна	
Вед. инж.	Лобанова	
Рук. гр.	Максимов	
Гл. спец.	Коротун	
Нач. отд.	Козлов	
ГИП	Емельянов	
Н. контр.	Коротун	

ТП 503-9-21.86 КЖС

Автомобильные весы грузоподъемностью 30т на два проезда с платформой длиной 15м

Стадия	Лист	Листов
РП	5	

Схема расположения элементов конструкций подземной части.

Министерство сельского хозяйства СССР Госнисиберагропроект г. Новосибирск

Сверил: Копировал: Формат А3

Инв. № подл. | Подпись и дата | Взам. инв. №

Альбом I

ТП

Вид днища ДМ1

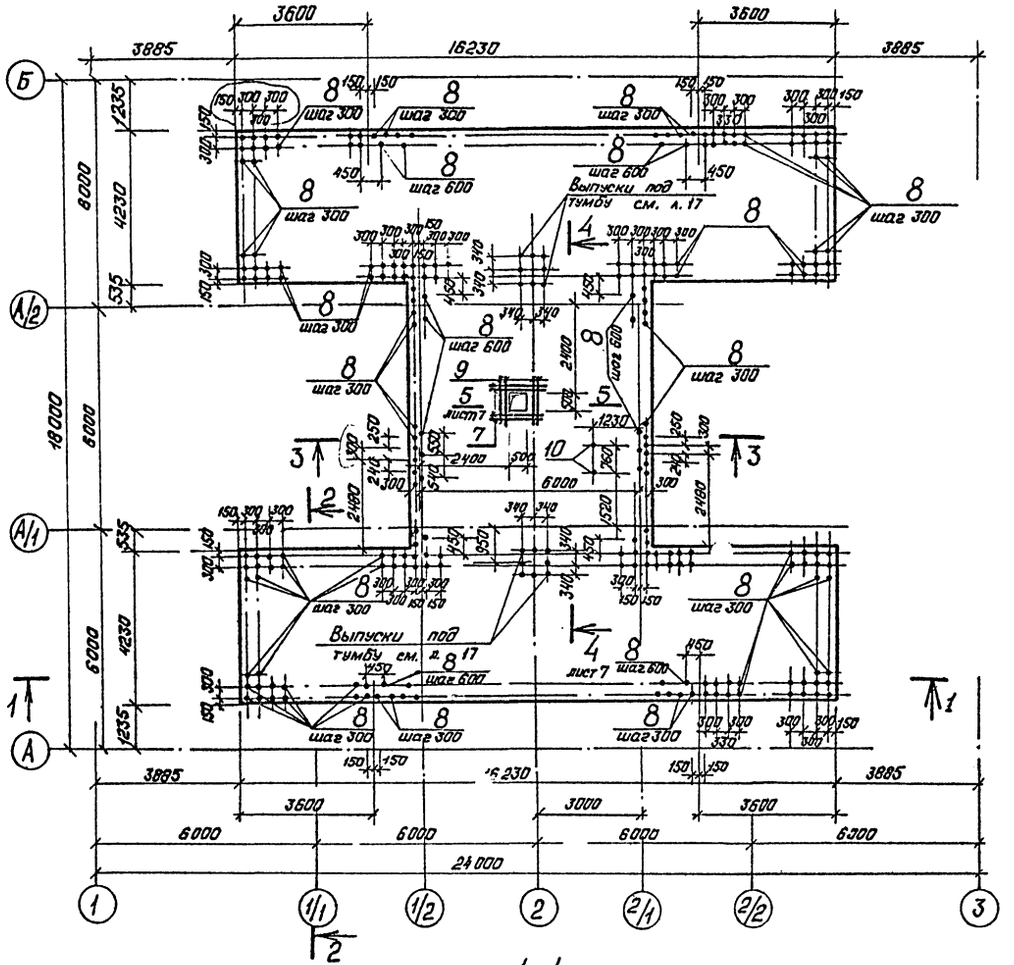

Схема армирования (раскладка нижних сеток)

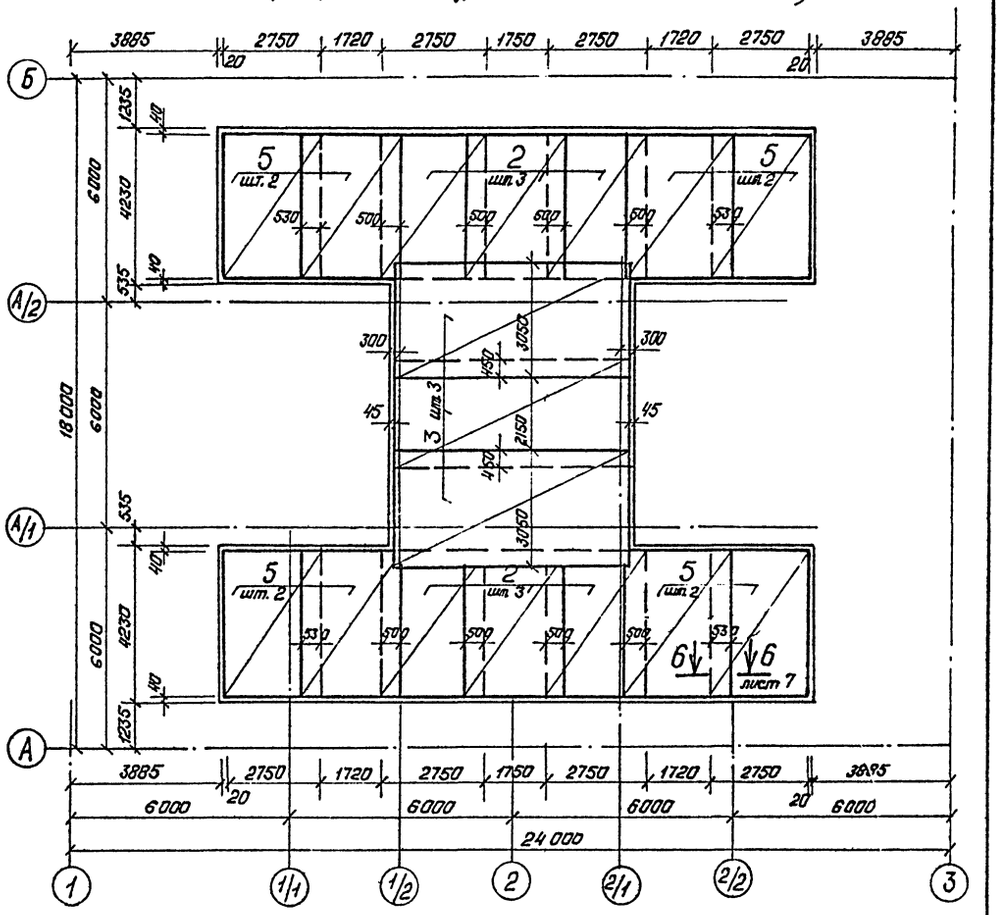

1. На разрезах 1-1 и 3-3 каркасы поз. 5 условно не показаны.

1-1

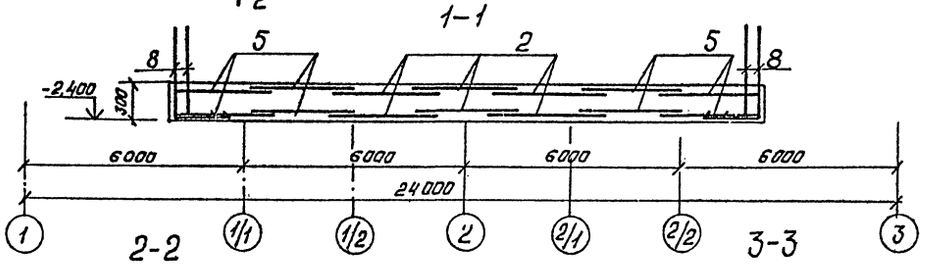

2-2

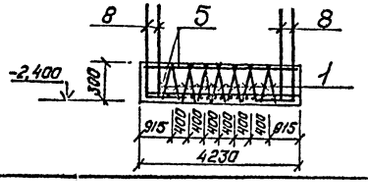

3-3

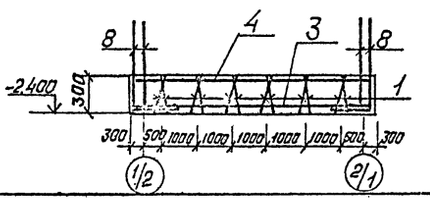

Привязан			
Инв. №			
ТП 503-3-21.86 КЖ			
Автомобильные весы грузоподъемностью 30т на два проезда с платформой длиной 15м			
Вед. инж.	Лобанова		Стадия: РП; Лист: 6; Листов:
Рук. гр.	Максимов		
Гл. спец.	Коротун		
Нач. отд.	Козлов		Министерство хлебопродуктов СССР
ГИП	Емельянов		Госкинсиблромзернопроект г. Новосибирск
Н. контр.	Коротун		
Днище ДМ1. Вид и схема армирования (раскладка нижних сеток). Разрезы 1-1... 3-3			
Сверил		Копировал Гордюшина	Формат А2

Инв. № подл. | Подпись и дата | Взам. инв. №

Альбом I

ТП

Схема армирования (раскладка верхних сеток)

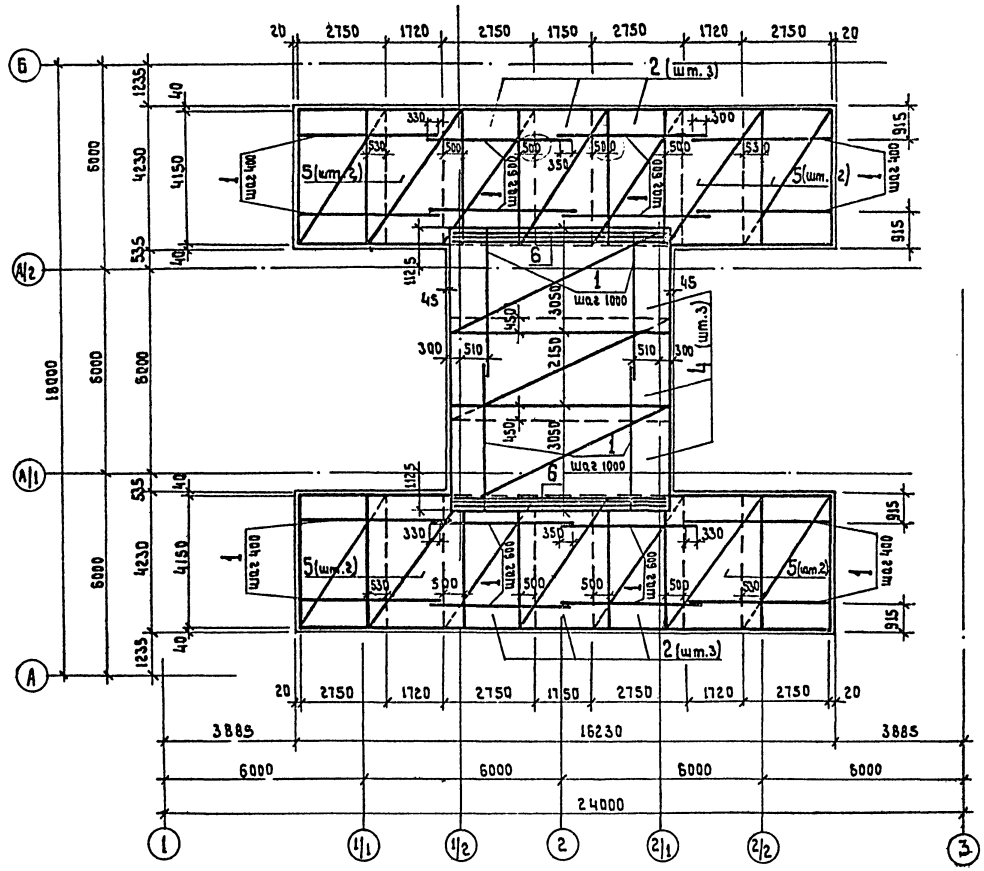

Спецификация днища Дм 1 (стм. - 2.100)

Формат	Зона	Поз	Обозначение	Наименование	Кол.	Примечание
				Днище Дм 1 - шт. 1		
				Сборочные единицы		
				Каркас плоский		
		1	КЖИ-КР1	КР 1	112	
				Сетки арматурные		
		2	ГОСТ 23279 - 85	С $\frac{10А-III-200}{10А-III-200}$ 275 × 415 $\frac{75}{75}$	12	
		3	ГОСТ 23279 - 85	С $\frac{12А-III-100}{14А-III-300}$ 305 × 655 $\frac{125}{125}$	3	
		4	ГОСТ 23279 - 85	С $\frac{10А-III-100}{14А-III-300}$ 305 × 655 $\frac{125}{125}$	3	
		5	ГОСТ 23279 - 85	С $\frac{14А-III-200}{10А-III-200}$ 275 × 415 $\frac{75}{75}$	16	
				Детали		
		6		Ф 16А-III ГОСТ 5781-82 ℓ=6500	6	10.3 кг
		7		Ф 14А-III ГОСТ 5781-82 ℓ=1350	4	1.6 кг
		8*		Ф 14А-III ГОСТ 5781-82 ℓ=1500	502	1.8 кг
		9		Ф 12А-III ГОСТ 5721-82 ℓ=1200	4	1.1 кг
		10	КЖИ-А2	Анкер А2	2	
				Материалы		
				Бетон марки 200		55,2 м³

* Позицию 8 - см. ведомость деталей на данном листе

Ведомость расхода стали на элемент, кг

Марка элемента	Изделия арматурные									Общий расход
	Арматура класса								Всего	
	А-I			А-III						
	ГОСТ 5781-82			ГОСТ 5781-82						
	Ф10	Ф12	итого	Ф10	Ф12	Ф14	Ф16	итого		
Дм 1	1097.6	0.8	1098.4	1791.6	527.8	2525.9	61.5	4906.8	6005.2	6005.2

1. Данный лист см. совместно с листом 5.
2. Положение нижних и верхних сеток фиксировать путем привязки их к каркасам КР-1.
3. Защитный слой бетона для рабочей арматуры - 35 мм.
4. Арматуру, попадающую в отверстие, разрезать и загнуть за окаймляющую.

4-4

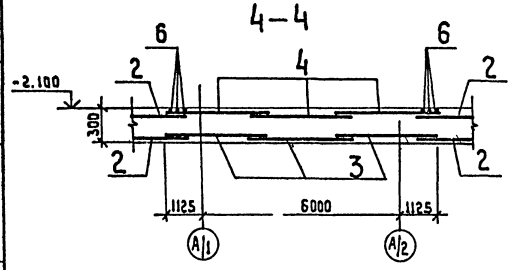

5-5

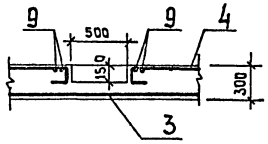

6-6

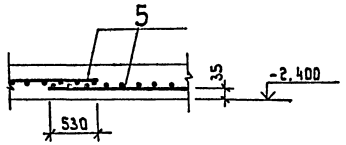

Ведомость деталей

Поз.	Эскиз
8	750 | 750

Инженер	Кожура		
Вед. инж.	Лобанова		
Рук. гр.	Максимов		
Гл. спец.	Коротин		
Нач. отд.	Козлов		
ГИП	Емельянов		
Н. контр.	Коротин		

Привязан

Инв. №

ТП 503-9-21.86 КЖ

Автомобильные весы грузоподъемностью 30т на два проезда с платформой длиной 15м.

Стадия	Лист	Листов
РП	7	

Днище Дм 1. Схема армирования (раскладка верхних сеток) Сечения 4-4 ... 6-6.

Министерство хлебопродуктов СССР Госниисибпромзернопроект г. Новосибирск

Копировал

Формат А2

Вид днища

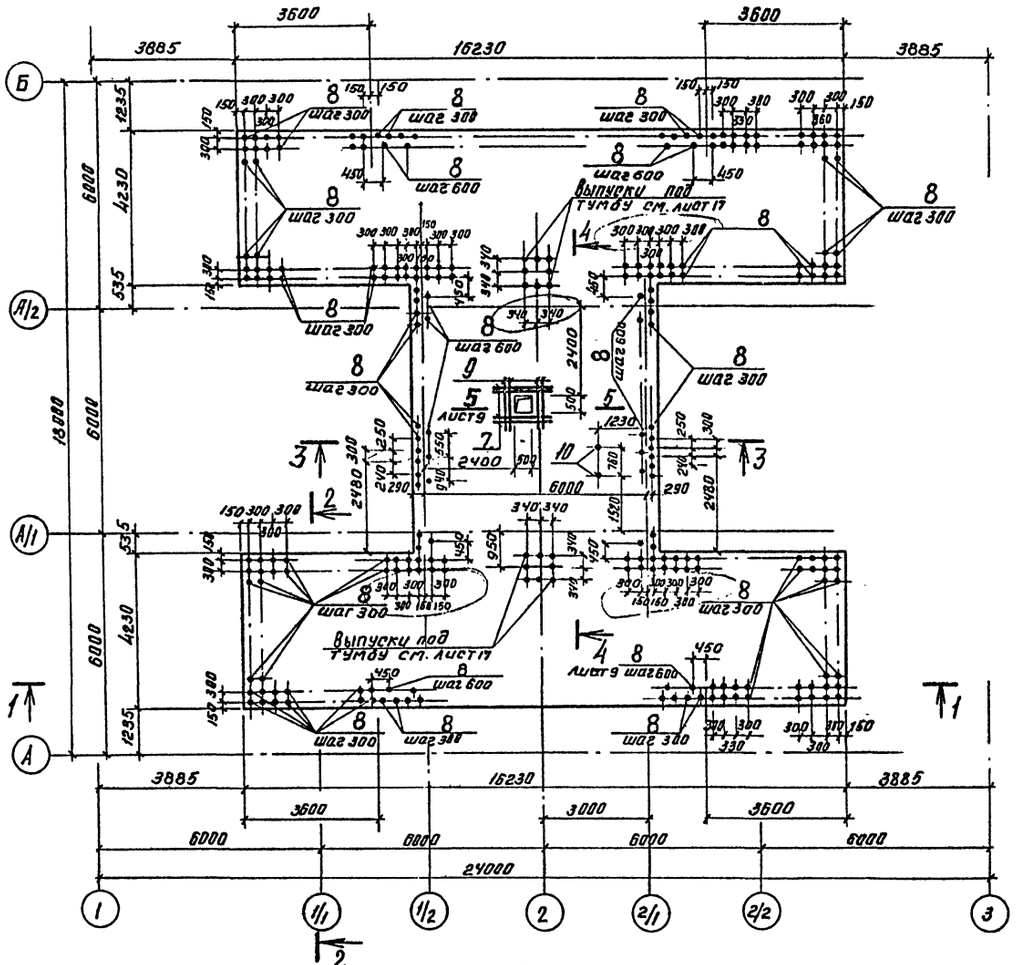

Схема армирования (раскладка нижних сеток)

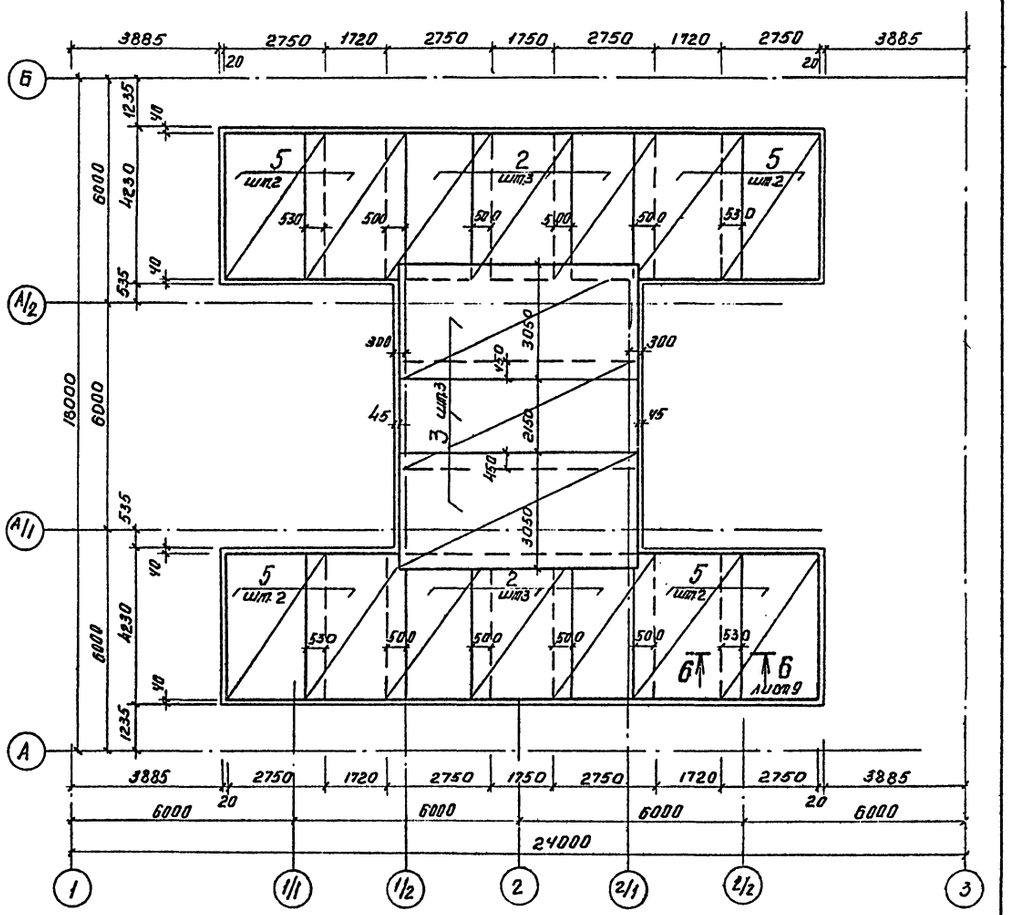

1. Бетонная подготовка, устраиваемая под днище, должна превышать габариты днища на 250мм во все стороны (см. совместно с листом 5 основного комплекта АР).
2. На разрезах 1-1 и 3-3 каркасы поз. 1 условно не показаны.

1-1

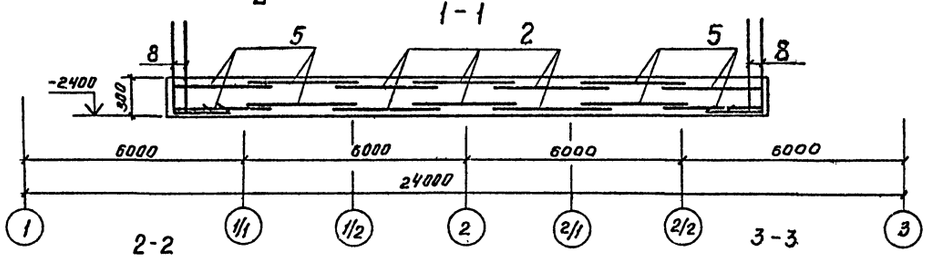

2-2

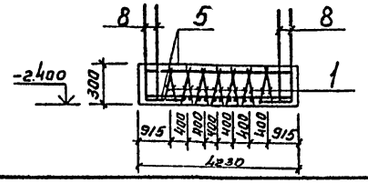

3-3

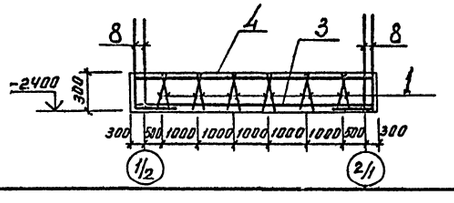

Альбом I

ТП

Инв. № подл.	Подпись и дата	Взам. инв. №

Привязан

Инв. №

Вед. инж.	Лобанова		
Рук. гр.	Долгов		
Гл. спец.	Коротун		
Нач. отд.	Козлов		
ГИП	Емельянов		
Н. контр.	Коротун		

ТП 503-9-21.86 КЖ

Автомобильные весы грузоподъемностью 30 т на два проезда с платформой длиной 15 м

Стадия	Лист	Листов
РП	8	

Днище дм1. Вид и схемы армирования (Раскладка нижних сеток). Разрезы 1-1...3-3 (для водонасыщенных грунтов)

Министерство хлебопродуктов СССР
Госнисибпромзернопроект
г. Новосибирск

Сверил Копировал Формат А2

Альбом I

Схема армирования (раскладка верхних сеток)

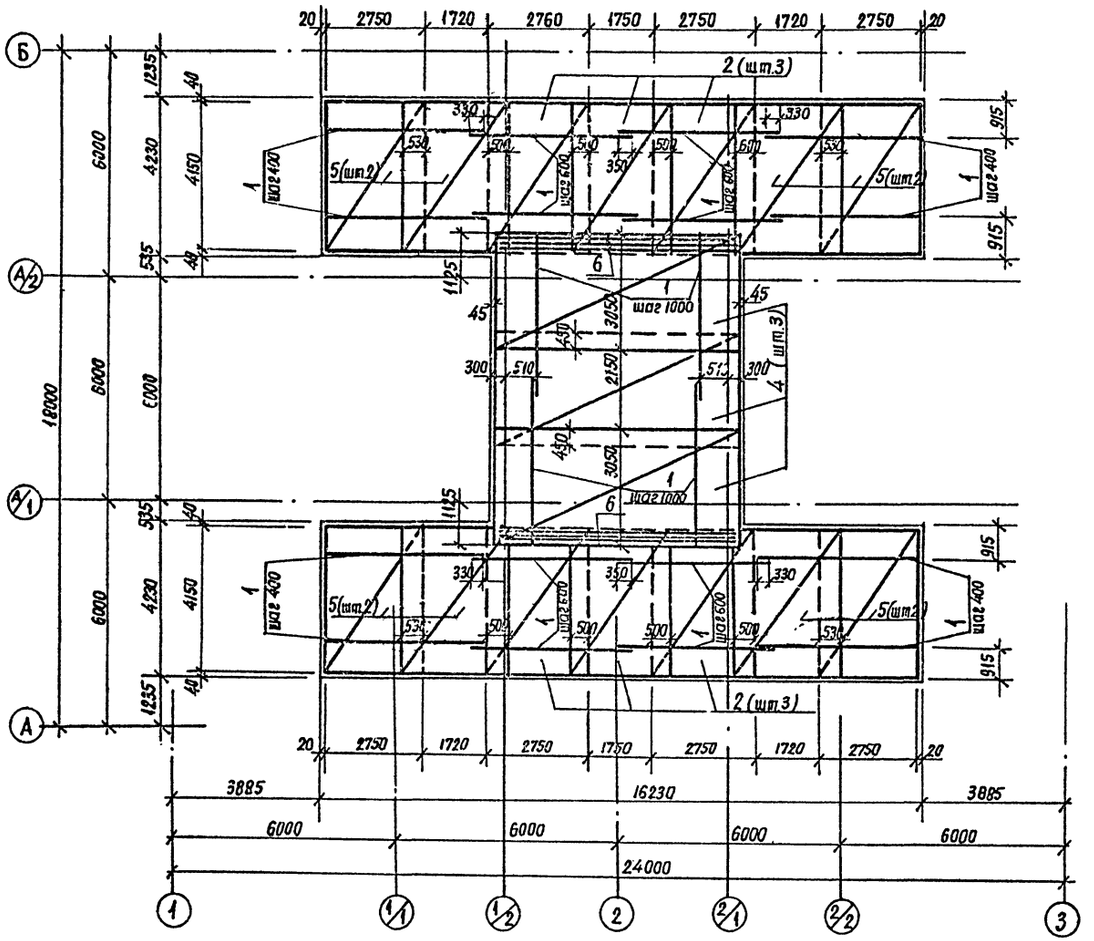

Спецификация днища Дм 1 (отм. - 2.100)

Формат	Зона	Поз.	Обозначение	Наименование	Кол.	Примечание
				Днище Дм1 - шт.1		
				Сборочные единицы		
				Каркас плоский		
		1	КЖИ-КР1	КР1	112	
				Сетки арматурные		
		2	ГОСТ 23279-85	С 12А-III-200/10А-III-200 275 х 415 75/75	12	
		3	ГОСТ 23279-85	С 14А-III-150/16А-III-300 305 х 655 125/125	3	
		4	ГОСТ 23279-85	С 12А-III-400/16А-III-300 305 х 655 125/125	3	
		5	ГОСТ 23279-85	С 16А-III-200/12А-III-200 275 х 415 75/75	16	
				Детали		
		6		⌀16А-III ГОСТ 5781-82 ℓ=6500	6	10,3 кг
		7		⌀14А-III ГОСТ 5781-82 ℓ=1350	4	1,6 кг
		8*		⌀14А-III ГОСТ 5781-82 ℓ=1500	502	1,8 кг
		9		⌀12А-III ГОСТ 5781-82 ℓ=1200	4	1,1 кг
		10	КЖИ-А2	Анкер А2	2	
				Материалы		
				Бетон марки 200		55,2 м³

* Позицию 8 - см. ведомость деталей на данном листе.

Ведомость расхода стали на элемент, кг

Марка элемента	Изделия арматурные								Всего	Общий расход
	Арматура класса									
	А-I			А-III						
	ГОСТ 5781-82			ГОСТ 5781-82						
	⌀10	⌀12	Итого	⌀10	⌀12	⌀14	⌀16	Итого		
Дм 1	1097,6	0,8	1098,4	4276	1967,4	1628,6	2163,8	6187,4	7285,8	7285,8

1. Данный лист см. совместно с листом 8.
2. Положение нижних и верхних сеток фиксировать путем привязки их к каркасам КР 1
3. Защитный слой бетона для рабочей арматуры - 35мм.
4. Арматуру, попадающую в отверстие, разрезать и загнуть за окаймляющую.

4 - 4

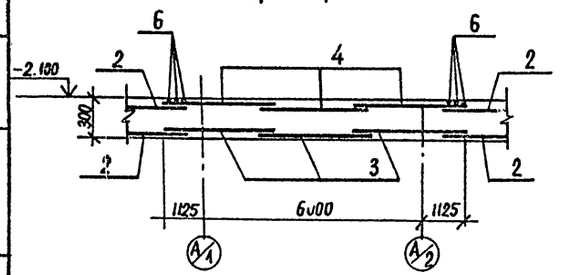

5 - 5

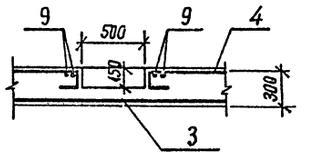

6 - 6

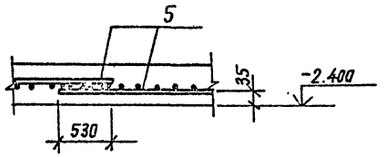

Ведомость деталей

Поз.	Эскиз
8	750 / 750

ТП

Инв. № подл. | Подпись и дата | Взам. инв. №

Привязан

Инв. №

Инженер	Конура		
Рук.гр.	Долгов		
Гл.спец.	Коротун		
Нач.отд.	Козлов		
ГИП	Емельянов		
Н.контр.	Коротун		

ТП 503-9-21.86 КЖ

Автомобильные весы грузоподъемностью 30 т на два проезда с платформой длиной 15м

Стадия	Лист	Листов
РП	9	

Днище Дм 1. Схема армирования (раскладка верхних сеток) Сечения 4-4, 6-6. (Вариант для водонасыщенных грунтов)

Министерство хлебопродуктов СССР Госниисибпромзернопроект г. Новосибирск

Сверил

Копировал Свеж

Формат А2

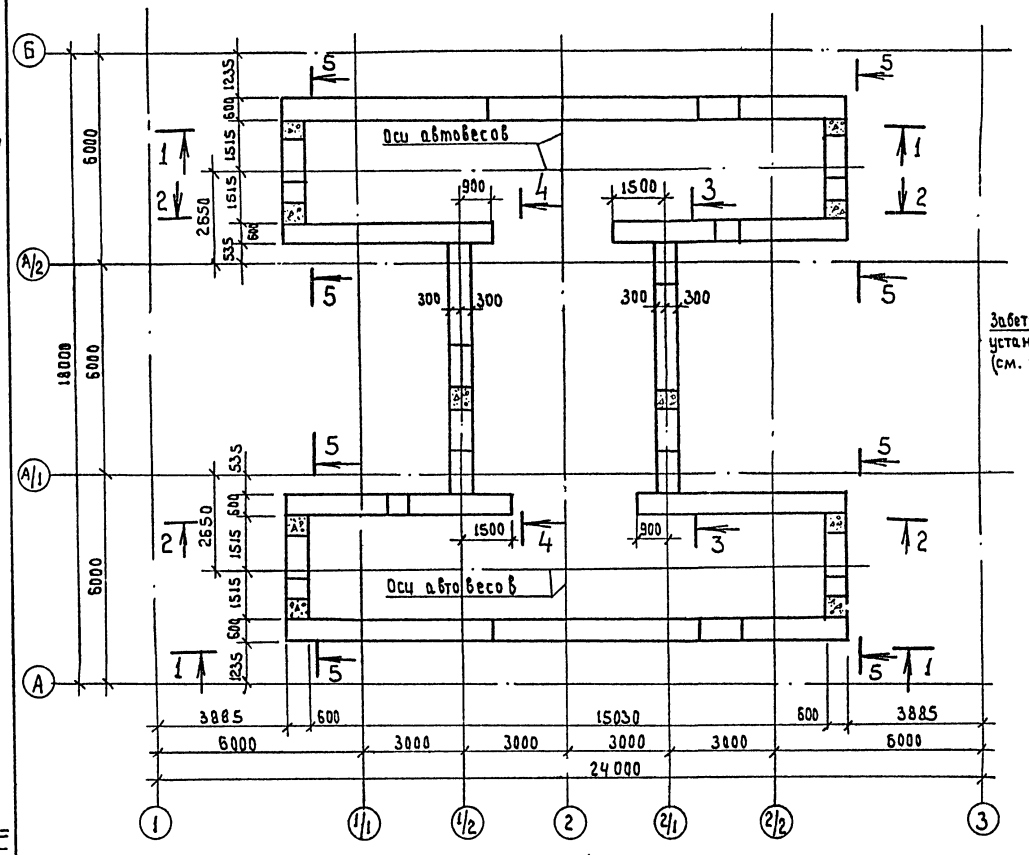

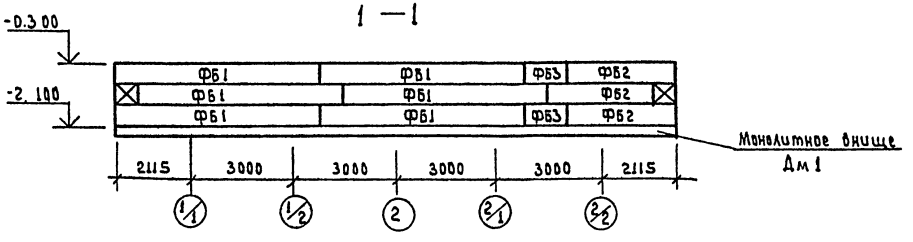

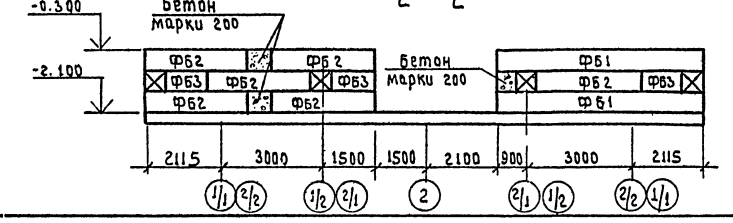

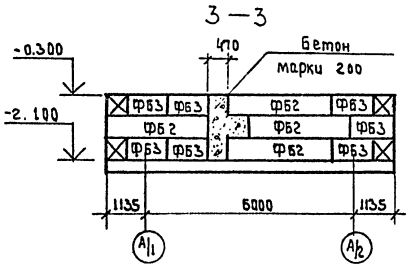

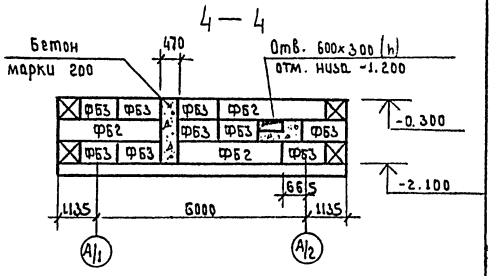

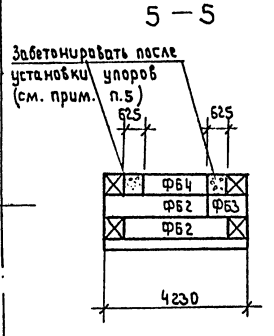

Спецификация к схеме расположения элементов стен подземной части Ст 1.

Марка поз	Обозначение	Наименование	Кол.	Масса ед. кг	Примечание
		Фундаментные блоки			
ФБ1	3.004.1 - 9	ФБП 60-1	16	2700	
ФБ2	—"—	ФБП 30-1	33	1300	
ФБ3	—"—	ФБП 12-1	33	530	
ФБ4	—"—	ФБП 18-1	1	800	

1. Монтаж стен вести в соответствии с „Рекомендациями по возведению сборно-монолитных железобетонных конструкций подземной части элеваторных сооружений из унифицированных пустотелых блоков УДБ ЦНИИЭПСЕЛЬСТРОЙ", Москва 1982 г.
2. Блоки укладывать на растворе марки 50.
3. Монолитные участки выполнять из бетона марки 200
4. Армирование стен выполнять по листу 11.
5. Упоры ЖБВ. 366.036 поставляются заводом.

Альбом I

ТП

Инв. № подл.	Подпись и дата	Взам. инв. №

Ст. инж.	Удалова	
Рук. гр.	Максимов	
Гл. спец.	Коротун	
Нач. отд.	Козлов	
ГИП	Емельянов	
Н. контр.	Коротун	

Сверил

Привязан

Инв. №

ТП 503-9-21.86 КЖС

Автомобильные весы грузоподъемностью 30т на два проезда с платформой длиной 15м

Стадия	Лист	Листов
РП	10	

Подземная часть. Стены Ст1. Схема расположения элементов.

Министерство хлебопродуктов СССР
Госгиссибпромзернопроект г. Новосибирск

Копировал

Формат А3

Альбом I

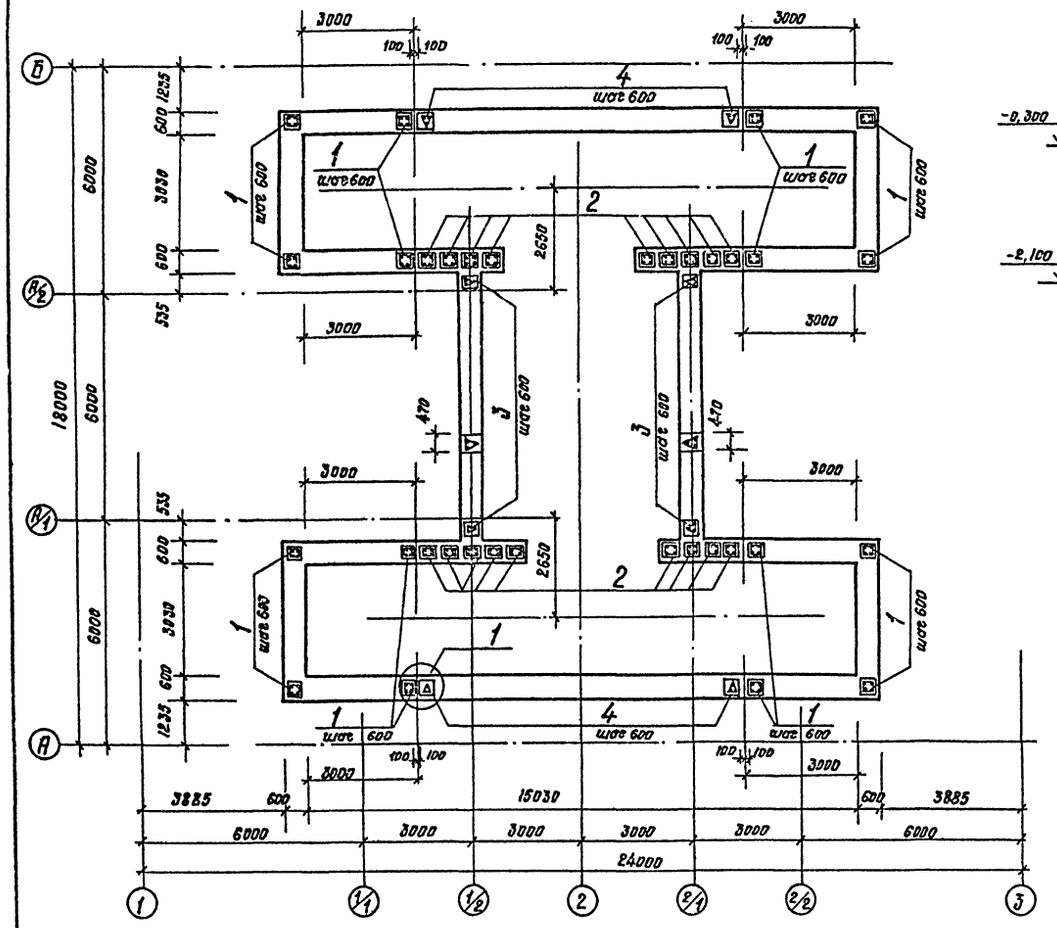

1-1

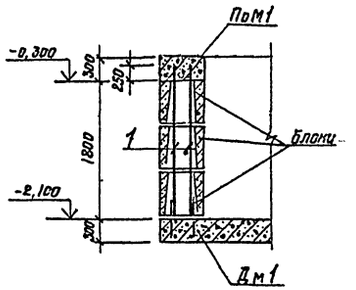

Спецификация к схеме армирования стен подземной части Ст1

Формат	Зона	Поз.	Обозначение	Наименование	Кол.	Примечание
				Сборочные единицы		
				Каркасы пространственные		
		1	КЖИ-КП1	КП1	68	
		2	КЖИ-КП2	КП2	18	
		3	КЖИ-КП3	КП3	24	
		4	КЖИ-КП4	КП4	30	
				Материалы		
				Бетон марки 200		41,7м³

Ведомость расхода стали на элемент, кг.

Марка элемента	Изделия арматурные											Изделия закладные							Общий расход
	Арматура класса											Арматура класса		Прокат марки				Всего	
	А-I			А-III							Всего	А-III		ВСт3 пс6					
	ГОСТ 5781-82			ГОСТ 5781-82								ГОСТ 5781-82		ГОСТ 8509-72					
	ф6		Итого	ф8	ф10	ф12	ф14	ф16	ф20	Итого		ф8	ф10	L50×5	L63×5	L90×8	Итого		
Ст. 1	455,4		455,4		225,2	597,6				823,8	1279,2								1279,2
Пом 1	206,2		206,8		384,8				328,0	712,8	919,6		130,2			788,1	788,1	918,3	1837,9
Пм 1	66,7		66,7		661,1	32,0				693,1	759,8	2,2		13,7	5,8		19,5	21,7	781,5

1. Данный лист см. совместно с листом 10.
2. Перед заполнением пустот в блоках бетоном установить арматуру монолитной плиты в помещении весовщика.
3. Подготовку к монтажу и монтаж сборных железобетонных конструкций осуществлять в соответствии с рабочими чертежами, проектом производства работ и СНиП III-16-80
4. После установки арматуры в проектное положение пустоты в блоках заполняются бетоном марки 200 с уплотнением глубинным вибратором.
Перед бетонированием пустоты очистить от остатков раствора и мусора.

Расчетные схемы стен подземной части

под помещением весовщика

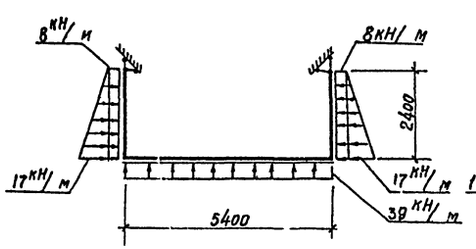

под платформой весов

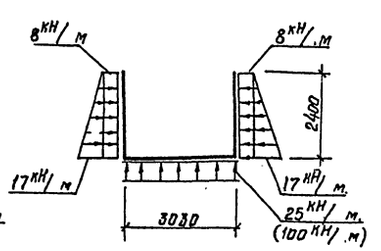

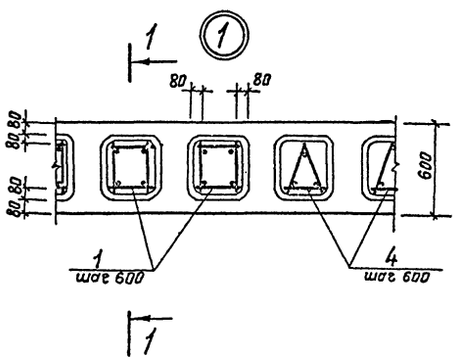

ТП

Инв. № подл.	Подпись и дата	Взам. инв. №

Ст. инж.	Удалова		
Рук. гр.	Максимов		
Гл. спец.	Коротун		
Нач. отд.	Козлов		
ГИП	Емельянов		
Н. контр.	Коротун		

Привязан

Инв №

Сверил

ТП 503-9-21.86 КЖС

Автомобильные весы грузоподъемностью 30т на два проезда с платформой длиной 15м.

Стадия	Лист	Листов
РП	11	

Стены Ст1. Схема армирования

Министерство хлебопродуктов СССР Госнии сибпромзернопроект г. Новосибирск

Копировал Снисаренко

Формат А2

Альбом I

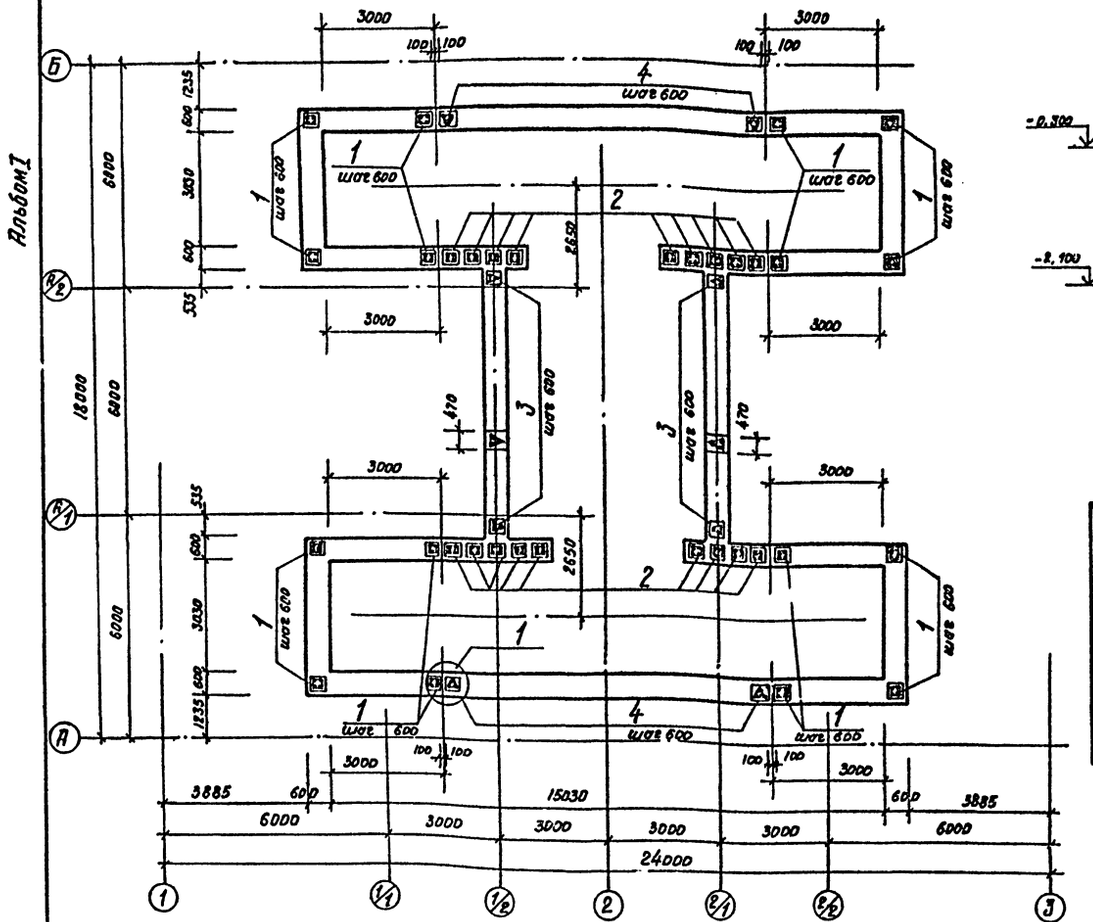

1-1

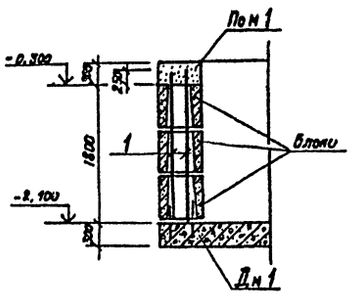

Спецификация к схеме армирования стен подземной части Ст 1

Формат	Зона	Поз.	Обозначение	Наименование	Кол.	Примечание
				Сборочные единицы		
				Каркасы пространственные		
		1	КЖИ-КП5	КП 5	68	
		2	КЖИ-КП2	КП 2	18	
		3	КЖИ-КП3	КП 3	24	
		4	КЖИ-КП6	КП 6	30	
				Материалы		
				Бетон марки 200		41,7 м³

Ведомость расхода стали на элемент, кг.

Марка элемента	Изделия арматурные										Изделия закладные							Общий расход
	Арматура класса									Всего	Арматура класса	Прокат марки					Всего	
	A-I			A-III							A-III	Вст 3 пс 6						
	ГОСТ 5781-82			ГОСТ 5781-82							ГОСТ 5781-82	ГОСТ 8509-72						
	ф6		Итого	ф8	ф10	ф12	ф14	ф16	ф20	Итого	ф8	ф10	∠ 50×5	∠ 63×5	∠ 90×8	Итого		
Ст 1	455,4		455,4		226,2		830,0			823,8	1511,6							1511,6
Пом 1	206,8		206,8		384,8				328,0	712,8	919,6		130,2			788,1	788,1	918,3	1837,9
Пм 1	66,7		66,7		661,1	32,0				693,1	759,8	2,2		13,7	5,8		19,5	21,7	781,5

1. Данный лист см. совместно с листом 10
2. Перед заполнением пустот в блоках бетоном установить арматуру монолитной плиты в помещении весовщика.
3. Подготовку к монтажу и монтаж сборных железобетонных конструкций осуществлять в соответствии с рабочими чертежами, проектом производства работ и СНиП III-16-80
4. После установки арматуры в проектное положение пустоты в блоках заполняются бетоном марки 200 с уплотнением глубинным вибратором.
   Перед бетонированием пустоты очистить от остатков раствора и мусора.

Расчетные схемы стен подземной части

под помещением весовщика

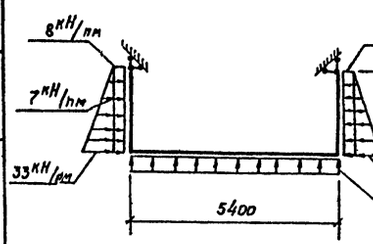

под платформой весов

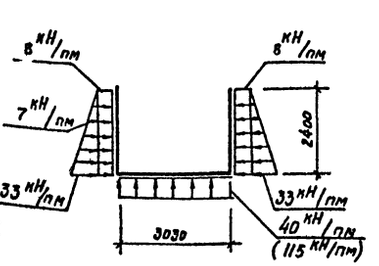

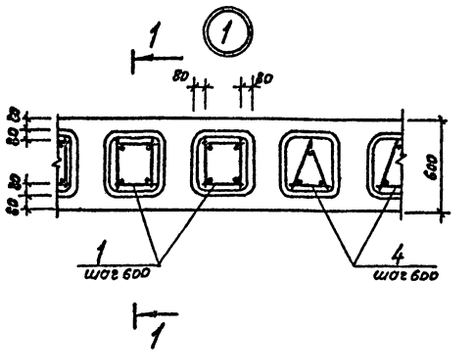

Привязан	Ст. инж.	Удалова	
	Рук. гр.	Максимов	
	Гл. спец.	Коротун	
	Нач. отд.	Козлов	
	ГИП	Емельянов	
Инв. №	Н. контр.	Коротун	

ТП 503-9-21.86 КЖС

Автомобильные весы грузоподъемностью 30 т на два проезда с платформой длиной 15 м.

Стадия	Лист	Листов
РП	12	

Стены Ст 1. Схема армирования (для водонасыщенных грунтов)

Министерство хлебопродуктов СССР Госпищевпромэнергопроект г. Новосибирск

Сверил [illegible] Копировал Енисоренко Формат А2

Альбом I

ТП

Пом 1

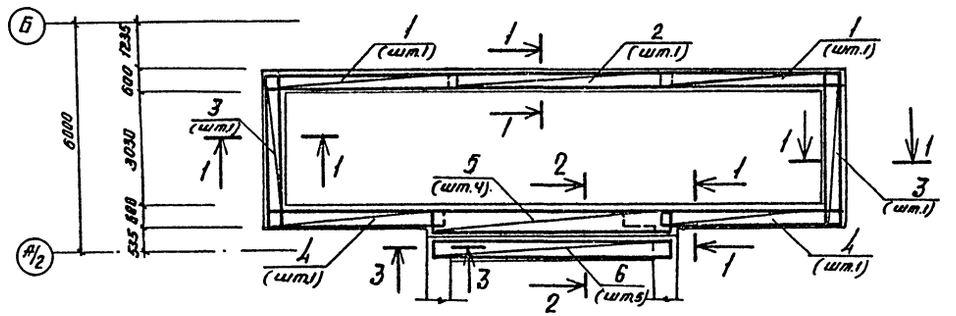

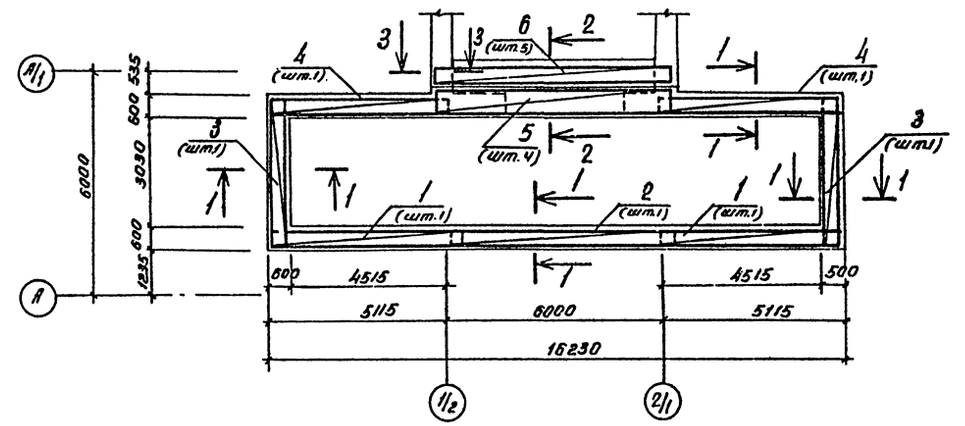

1-1

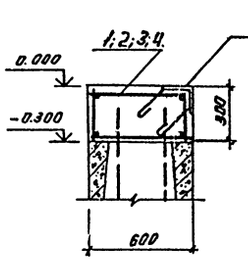

2-2

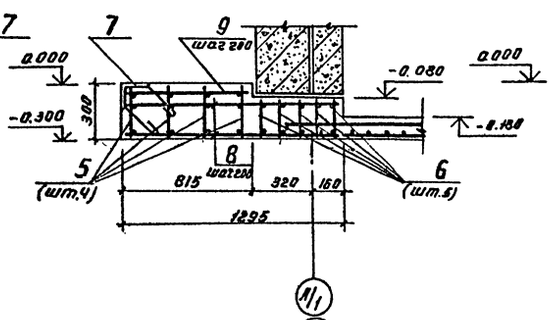

3-3

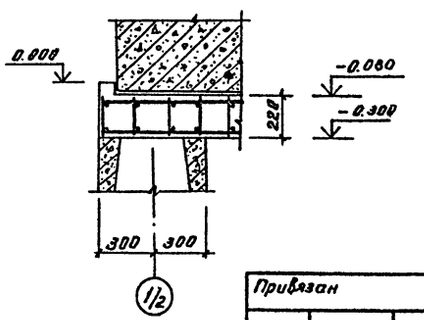

Спецификация монолитного пояса Пом 1

Формат	Зона	Поз.	Обозначение	Наименование	Кол.	Примечание
				Монолитный пояс Пом 1		
				Сборочные единицы		
				Каркасы пространственные		
		1	КЖИ-КП7	КП7	4	
		2	КЖИ-КП8	КП8	2	
		3	КЖИ-КП9	КП9	4	
		4	КЖИ-КП10	КП10	4	
		5	КЖИ-КР9	КР9	8	
		6	КЖИ-КР10	КР10	10	
				Изделия закладные		
		7	3.400-6/76	МИЧ-37		72,3 м
				Детали		
		8		ф10 А-III ГОСТ 5781-82 ℓ=1210	136	0,8 кг
		9		ф8 А-I ГОСТ 5781-82 ℓ=790	68	0,2 кг
				Материалы		
				Бетон марки 200		14,9 м³

1. Ведомость расхода стали смотри на листе 11.
2. Защитный слой бетона для рабочей арматуры 15 мм.
3. Армирование поясов вести совместно с армированием монолитной плиты Пм1 см. лист 14.
4. Длина нахлестки каркасов - 450 мм.

Привязан			ТП 503-9-21.86 КЖ
			Автомобильные весы грузоподъемностью 30 т на два проезда с платформой длиной 15 м
Инв.№			Стадия: РП; Лист: 13; Листов:
Инж.	Кожура		Монолитный пояс Пом 1. Схема армирования. Сечения 1-1...3-3
Рук.гр.	Максимов		Министерство хлебопродуктов СССР, Госпроект, г. Новосибирск
Гл.спец.	Коротун		
Нач.отд.	Козлов		
ГИП	Емельянов		
Н.контр.	Коротун		

Сверил Шарыпов Копировал Кимир Формат А3

Инв.№ подл. | Подпись и дата | Взам.инв.№

Альбом I

ТП

Пм 1

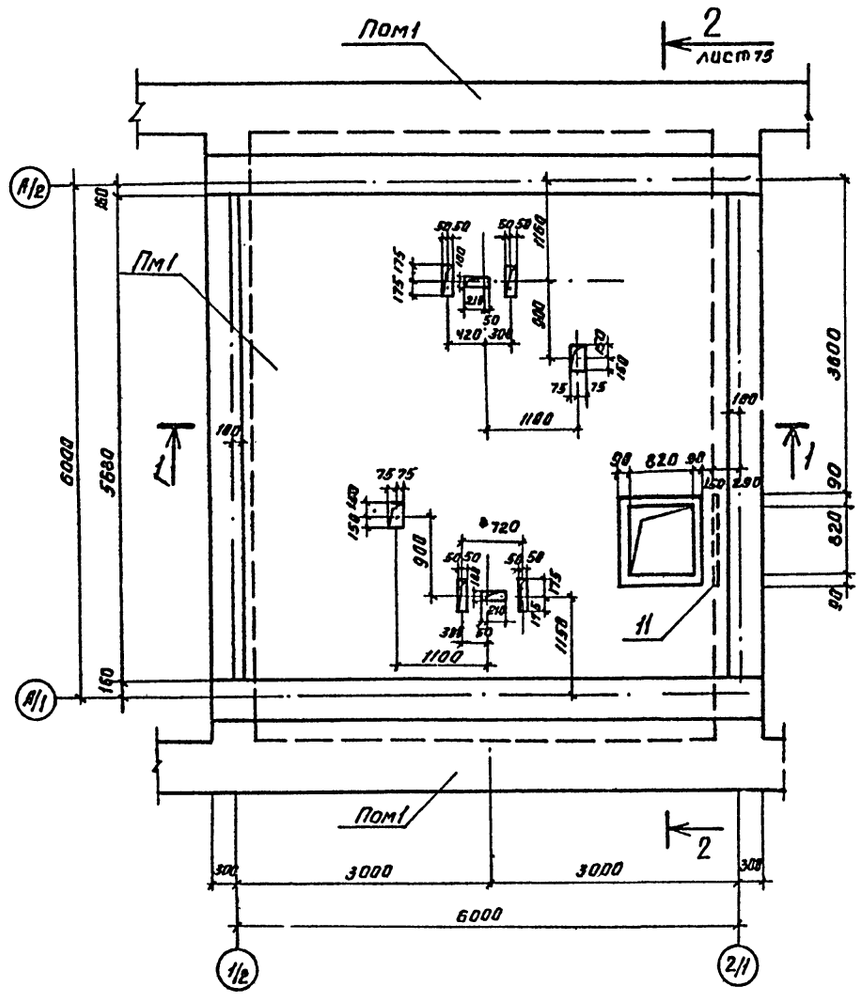

Схема армирования плиты

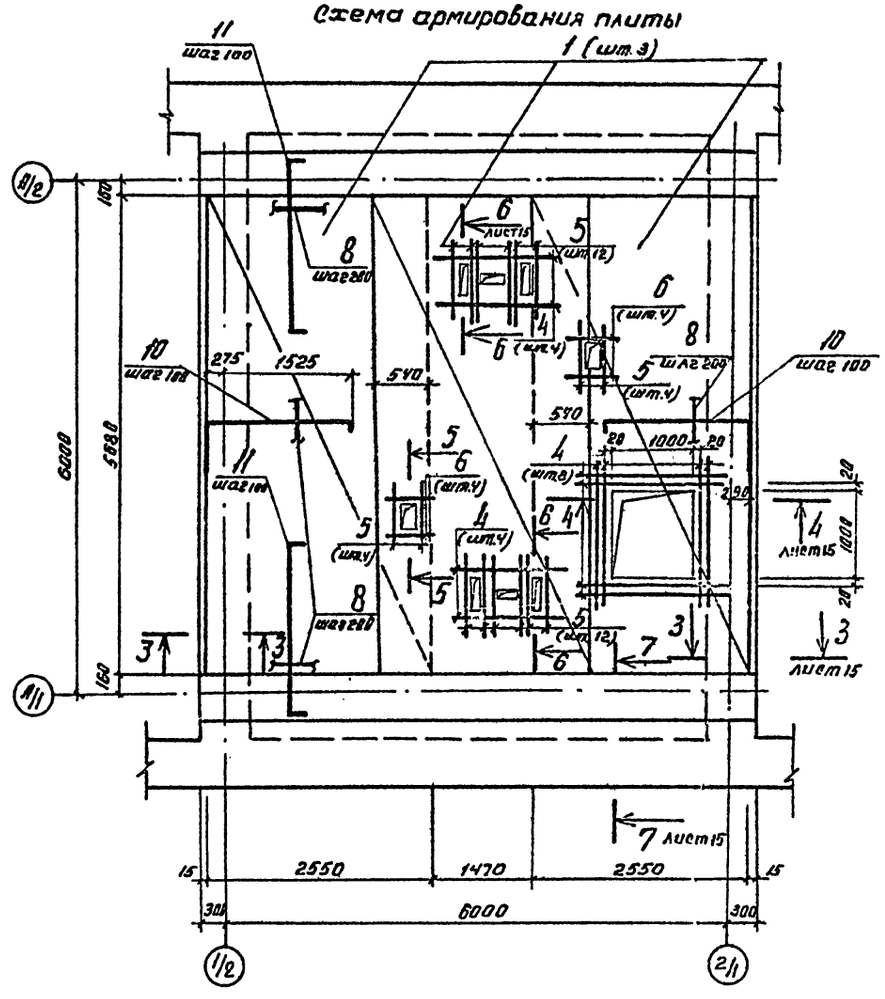

1. Данный лист читать совместно с листом 15.
2. Сечения 2-2 ... 7-7 смотреть на листе 15.
3. Армирование плиты вести совместно с армированием монолитных поясов см. лист 13.

1 - 1

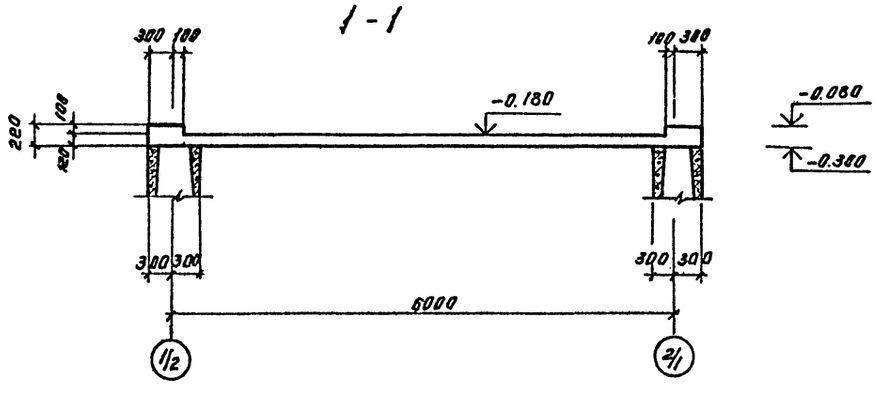

Инв. № подл.	Подпись и дата	Взам. инв. №			

Инж.	Кожура		ТП 503-9-21.86		КЖ
Вед.инж.	Лобанова		Автомобильные весы грузоподъемностью 30т на два проезда с платформой длиной 15м		
Рук.гр.	Максимов			Стадия	Лист	Листов
Гл.спец.	Коротун			РП	14	
Нач.отд.	Козлов		Плита Пм1. Вид и схема армирования. Разрез 1-1	Министерство хлебопродуктов СССР Госпищепромзернопроект г. Новосибирск		
ГИП	Емельянов					
Н.контр.	Коротун					

Привязан

Инв. №

сверил Копировал Формат А2

Альбом I

ТП

2-2

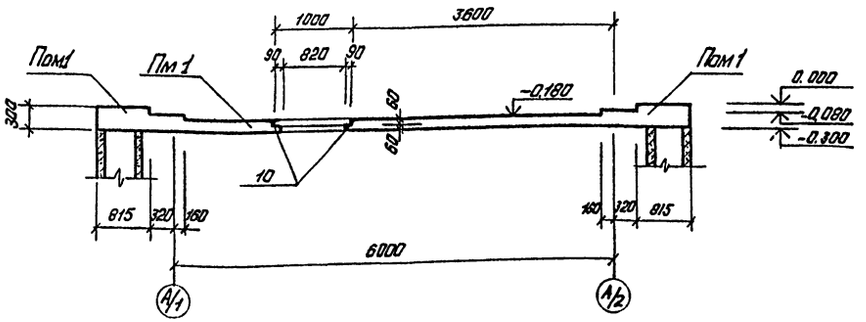

Ведомость деталей

Поз.	Эскиз
7	435; 170; 360; 245
10	1800; 500; 100
11	2000; 100; 100

Спецификация монолитной плиты Пм1

Формат	Зона	Поз.	Обозначение	Наименование	Кол.	Примечание
				Сборочные единицы		
				Сетки арматурные		
		1	ГОСТ 23279-85	$C\frac{10A\text{-}III\text{-}200}{10A\text{-}III\text{-}200}$ 254 x 565 $\frac{75}{75}$	3	91 кг
				Закладные изделия		
		2	3.400-6/76	МИ4-46		3,6м
		3	ГОСТ 8509-72	L63x5 ℓ=1200	1	5,8кг
				Детали		
				ф12А-III ГОСТ 5781-82		
		4		ℓ=1800	16	1,6кг
				ф10А-III ГОСТ 5781-82		
		5		ℓ=1300	32	0,8кг
				ф12 А-III ГОСТ 5781-82		
		6		ℓ=900	8	0,8кг
				ф6А-I ГОСТ 5781-82		
		7*		ℓ=1210	58	0,3кг
		8		ф6А-I ГОСТ 5781-82		230м
				ф10 А-III ГОСТ 5781-82		
		9		ℓ=5600	8	4,1кг
				ф10 А-III ГОСТ 5781-82		
		10*		ℓ=2400	106	1,5кг
		11*		ℓ=2200	132	1,4кг
				Материалы		
				Бетон марки 200		6,34м³

3-3

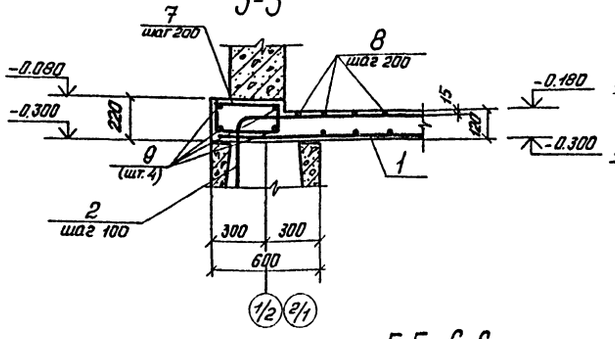

4-4

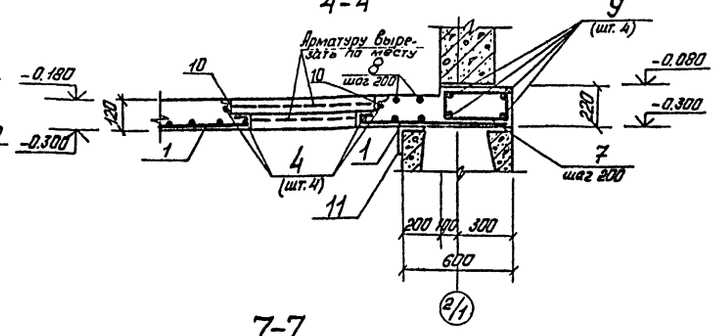

5-5; 6-6

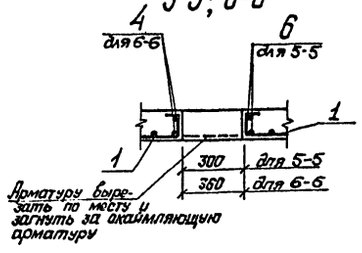

7-7

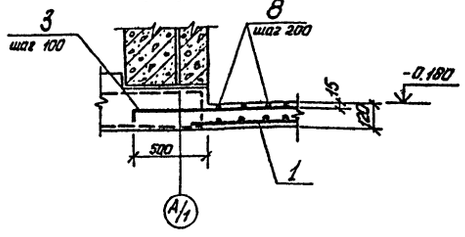

* Позиции 7,10,11 смотреть ведомость деталей на данном листе.
1. Защитный слой бетона для рабочей арматуры - 15мм.
2. Попадающую в отверстие арматуру поз. 1 загнуть за окаймляющую.

Ведомость расхода стали на элемент, кг

Марка элемента	Изделия арматурные						Изделия закладные						Общий расход
	Арматура класса					Всего	Арматура класса		Прокат марки			Всего	
	А-I		А-III				А-I		ВСт3 кп2				
	ГОСТ 5781-82		ГОСТ 5781-82				ГОСТ 5781-82		ГОСТ 8509-72				
	ф6	Итого	ф10	ф12	Итого		ф8	Итого	L50x5	L63x5	Итого		
Пм 1	68,5	68,5	675,2	32	707,2	775,7	2,42	2,42	13,68	4,52	18,2	20,62	796,32

Инженер	Кожура		
Вед. инж.	Лобанова		
Рук. гр.	Максимов		
Гл. спец.	Коротун		
Нач. отд.	Козлов		
ГИП	Емельянов		
Н. контр.	Коротун		

Привязан.

Инв. №

ТП 503-9-21.86 КЖ

Автомобильные весы грузоподъемностью 30т на два проезда с платформой длиной 15м

Стадия	Лист	Листов
РП	15	

Плита. Пм 1. Сечения 2-2...7-7

Министерство хлебопродуктов СССР Госмиссиопромзернопроект г. Новосибирск

Сверил Шарапов Копировал Гр...

Инв. № подл. | Подпись и дата | Взам. инв. №

Альбом I

ТП

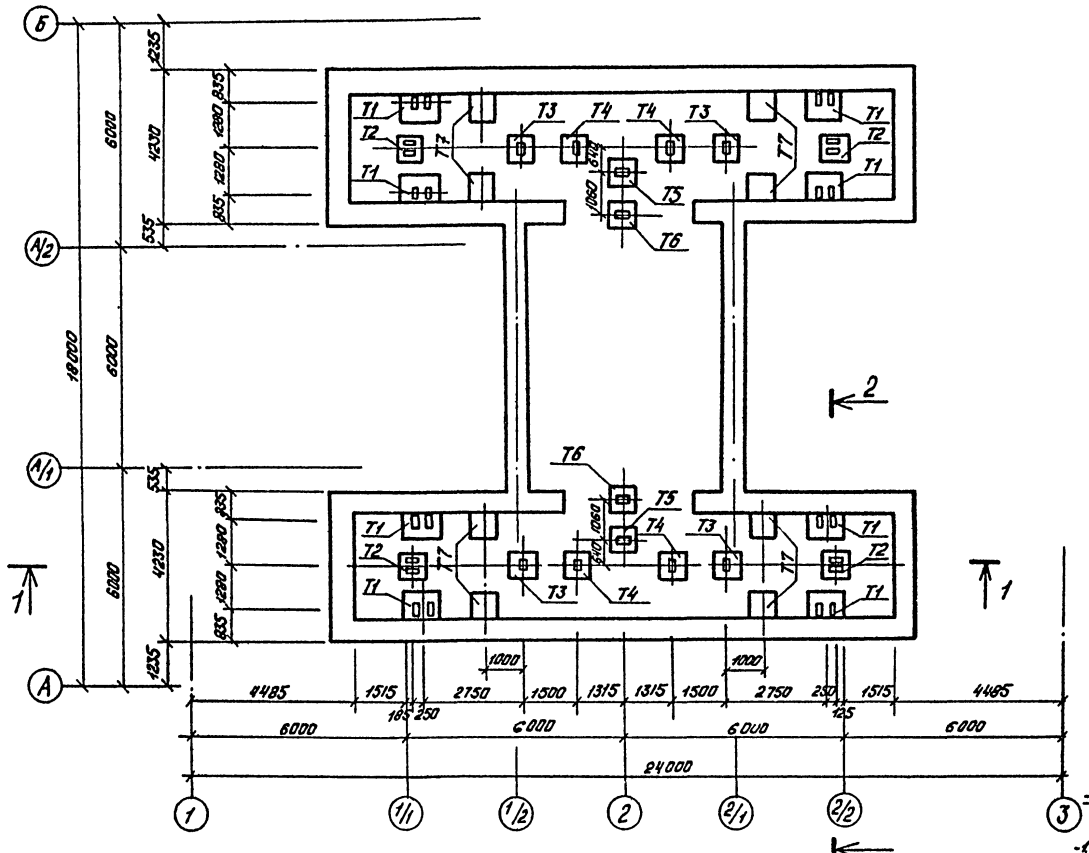

1 - 1

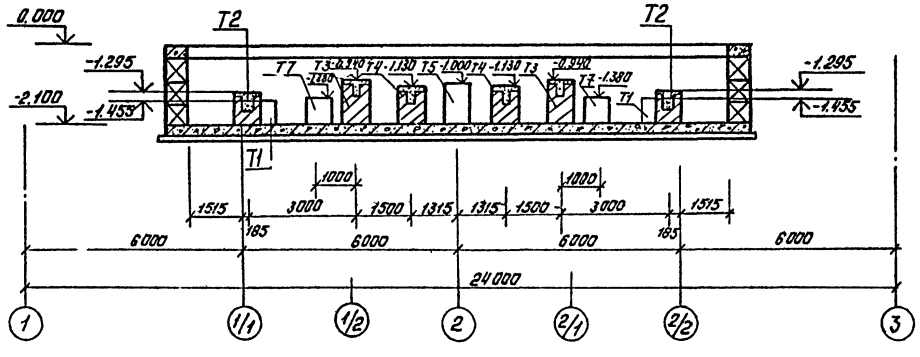

2-2

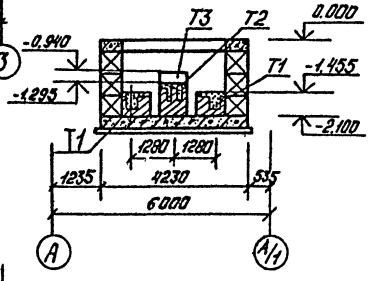

Спецификация к схеме расположения тумб

Марка, поз.	Обозначение	Наименование	Кол.	Масса ед. кг.	Примечание
		Бетонные элементы			
Т1	Лист 17	Тумба Т1	8		
Т2	Лист 17	Т2	4		
Т3	Лист 17	Т3	4		
Т4	Лист 17	Т4	4		
Т5	Лист 17	Т5	2		
Т7	Лист 17	Т7	8		
		Железобетонные элементы			
Т6	Лист 17	Тумба Т6	2		

Таблица нагрузок

Обозначение тумб	Обозначение нагрузки	Величина нагрузки Н	Направление	Примечания
Т1	Р1	203000	Вниз	не армир.
Т2	Р2	52300	Вниз	не армир.
Т3	Р3	11400	Вниз	не армир.
Т4	Р4	10250	Вниз	не армир.
Т5	Р5	18200	Вниз	не армир.
Т6	Р6	10900	Вверх	армир.
Т7	Р7	21500	Вниз	не армир.

1. Расположение тумб и нагрузки приняты по „Руководству по эксплуатации" ДЗД 2.791.001.
2. При бетонировании тумб проверить их соответствие паспорту полученного оборудования.

Привязан

Инв. №

				ТП 503-9-21.86	КЖ
				Автомобильные весы грузоподъемностью 30т на два проезда с платформой длиной 15м	
Инженер	Кожура				Стадия: РП; Лист: 16; Листов:
Вед.инж.	Лобанова				
Рук.гр.	Максимов				
Гл.спец.	Каротун				
Нач.отд.	Козлов			Фундаменты механизма весов. Схема расположения тумб. Разрезы	Министерство хлебопродуктов СССР Гипрозернопроект г. Новосибирск
ГИП	Емельянов				
Н.контр.	Каротун				

Сверил [signature] Копировал Гордюшина Формат А2

Инв.№ подл. | Подпись и дата | Взам. инв.№

Альбом I

Т1

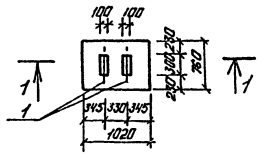

Т4

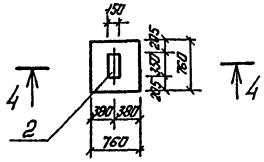

Т7

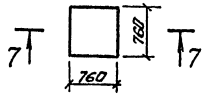

1-1

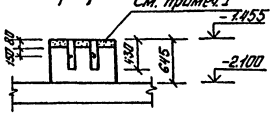

4-4

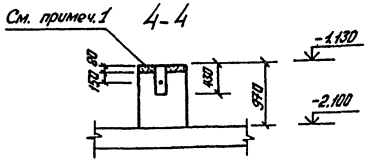

7-7

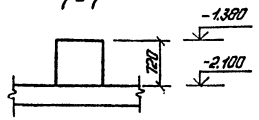

Т2

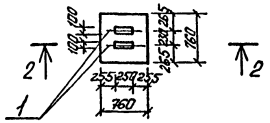

Т5

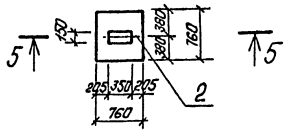

Ведомость деталей

Поз.	Эскиз
3	1000, 200
4	700, 750, 700, 150

2-2

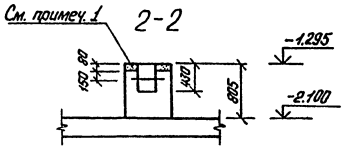

5-5

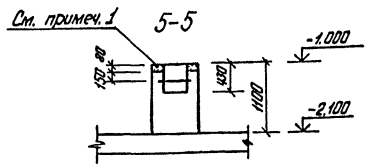

Ведомость расхода стали на элемент, кг

Марка элемента	Изделия арматурные					Общий расход
	Арматура класса					
	A-I			A-III		
	ГОСТ 5781-82			ГОСТ 5781-82		
	ф6	ф16	Итого	ф10	Итого	
Т1		1,4	1,4			1,4
Т2		1,4	1,4			1,4
Т3		0,9	0,9			0,9
Т4		0,9	0,9			0,9
Т5		0,9	0,9			0,9
Т6	3,5	0,9	4,4	6,4	6,4	10,8

Т3

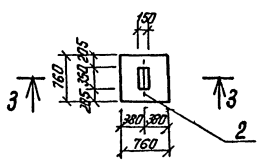

Т6

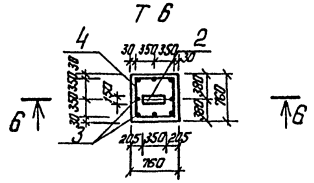

3-3

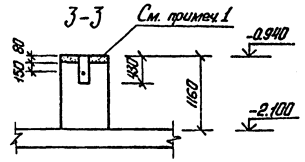

6-6

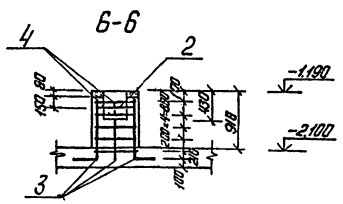

1. Колодцы в опорных тумбах и подливку залить бетоном марки 200 на мелком заполнителе после установки и выверки закладных частей и весового устройства. Общий объем бетона равен 1,7 м³.

Спецификация на монолитные железобетонные и бетонные тумбы

Формат	Зона	Поз.	Обозначение	Наименование	Кол.	Примечание
				Т1		
				Детали		
		1		ф16А-I ГОСТ 5781-82 ℓ=450	2	0,7кг
				Материалы		
				Бетон марки 200		0,41м³
				Т2		
				Детали		
		1		ф16А-I ГОСТ 5781-82 ℓ=450	2	0,7кг
				Материалы		
				Бетон марки 200		0,39м³
				Т3		
				Детали		
		2		ф16А-I ГОСТ 5781-82 ℓ=550	1	0,9кг
				Материалы		
				Бетон марки 200		0,6м³
				Т4		
				Детали		
		2		ф16А-I ГОСТ 5781-82 ℓ=550	1	0,9кг
				Материалы		
				Бетон марки 200		0,49м³
				Т5		
				Детали		
		2		ф16А-I ГОСТ 5781-82 ℓ=550	1	0,9кг
				Материалы		
				Бетон марки 200		0,57м³
				Т6		
				Детали		
		2		ф16А-I ГОСТ 5781-82 ℓ=550	1	0,9кг
		3*		ф10А-III ГОСТ 5781-82 ℓ=1200	8	0,8кг
		4*		ф6А-I ГОСТ 5781-82 ℓ=2900	5	0,7кг
				Материалы		
				Бетон марки 200		0,46м³
				Т7		
				Материалы		
				Бетон марки 200		0,42м³

* Позиции 3,4 смотри ведомость деталей на данном листе.

Привязан			ТП 503-9-21.86	КЖ
			Автомобильные весы грузоподъемностью 30т на два проезда с платформой длиной 15м	
Инв. №	Инженер	Конура	Стадия	Лист	Листов
	Рук. гр.	Максимов			
	Гл. спец.	Коротун	РП	17	
	Нач. отд.	Козлов			
	ГИП	Емельянов	фундаменты механизма весов. Тумбы Т1... Т7	Министерство хлебопродуктов, Госкомиссиопромагропрома, г. Новосибирск	
	Н. контр.	Коротун			

Сверил | Копировал Горбушина | Формат А2

Инв. № подл. | Подпись и дата | Взам. инв. №

Альбом I

ТП

Схема расположения панелей наружных стен по оси А/1

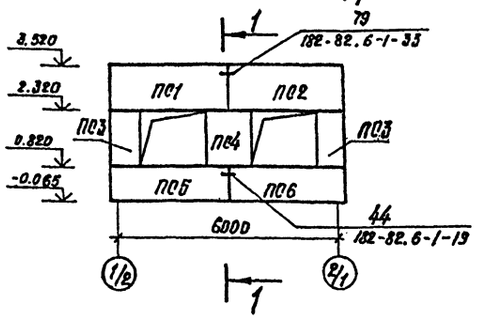

Схема расположения панелей наружных стен по оси А/2

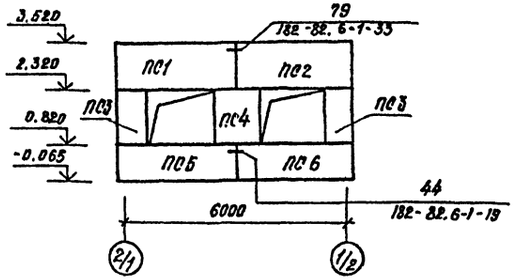

Схема расположения панелей наружных стен по оси 1/2

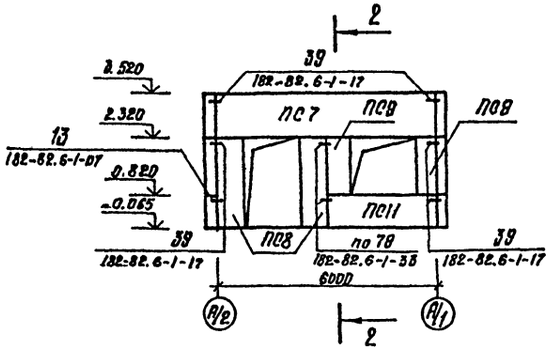

Схема расположения панелей покрытия на отм. 2.920

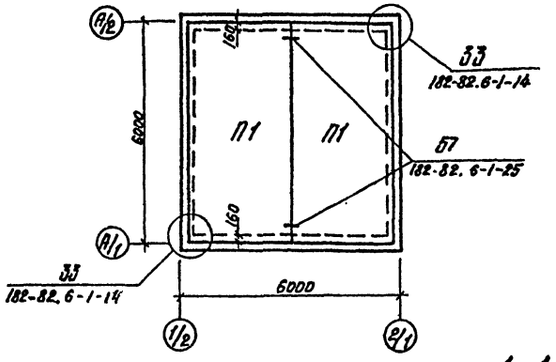

Схема расположения панелей наружных стен по оси 2/1

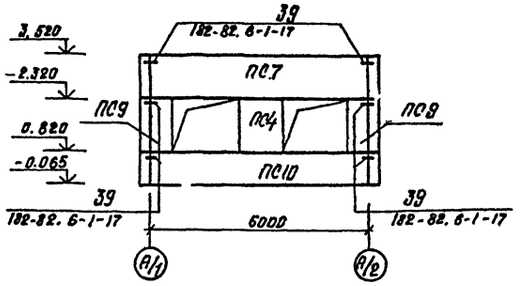

Схема расположения панелей приставного торца

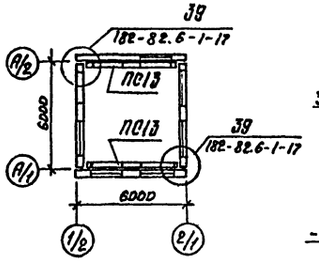

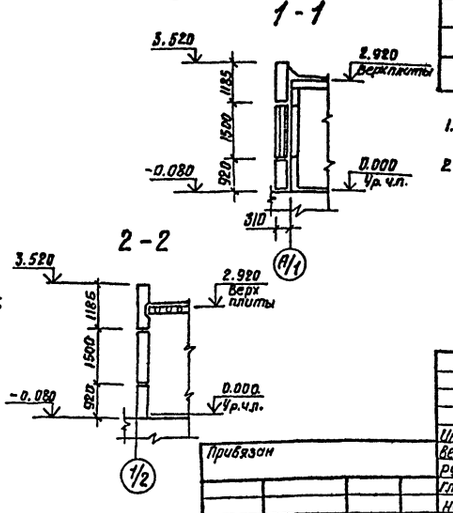

Спецификация к схемам расположения панелей наружных стен, покрытия и приставного торца

Марка, поз.	Обозначение	Наименование	Кол.	Масса ед., кг.	Примечание
		Панели наружных стен			
ПС1	182-82.1-3-50000-01	3пт 32.12.3	2	1600	
ПС2	182-82.1-3-40000-01	2пт 32.12.3	2	1600	
ПС3	182-82.1-3-50000-03	пт 8.15.3	4	500	
ПС4	182-82.1-3-60000-02	4п 12.15.3	3	700	
ПС5	182-82.1-3-50000-02	3пт 32.9.3	2	1200	
ПС6	182-82.1-3-40000-02	2пт 32.9.3	2	1200	
ПС7	182-82.1-3-30000-03	1п 60.12.3	2	2600	
ПС8	182-82.1-3-70000-03	п7.24.3	2	600	
ПС9	182-82.1-3-70000-05	п6.15.3	4	300	
ПС10	182-82.1-3-20000-01	п60.9.3	1	2100	
ПС11	182-82.1-3-20000-03	п30.9.3	1	1000	
		Панели покрытий			
П1	182-82.4-1-7.000-03	1пк-4.5-60.30	2	5500	
		Панели приставного торца			
ПС13	182-82.3-1-05.000	ПВО 58.27.18-2	2	3050	
		Соединительные элементы			
МС1	182-82.7-1-010	МС1	10	0,45	
МС2	182-82.7-1-010	МС2	13	0,39	
МС4	182-82.7-1-010	МС4	3	0,31	
МС6	182-82.7-1-020	МС6	11	0,25	
МС7	182-82.7-1-020	МС7	11	0,28	
МС12	182-82.7-1-050	МС12	3	0,32	
МС13	182-82.7-1-060	МС13	3	0,30	
МС20	182-82.7-1-080	МС20	4	0,14	
МС24	182-82.7-1-080	МС24	2	0,42	
МС29	182-82.7-1-120	МС29	4	0,72	

1. Панели наружных стен приняты по серии 182-82, вып 1-3 материал - керамзитобетон, плотностью 1100 кг/м³.
2. Швы между панелями покрытий должны быть тщательно заделаны бетоном марки 150 и раствором марки 100.

Инж.	Кожура		
Вед.инж.	Лобанова		
Рук.гр.	Максимов		
Гл.спец.	Коротун		
Нач.отд.	Козлов		
ГИП	Емельянов		
Н.контр.	Коротун		

Привязан

Инв.№

ТП 503-9-21.86 КЖ

Автомобильные весы грузоподъемностью 30т на 96а проезда с платформой длиной 15м

Стадия	Лист	Листов
РП	18	

Помещение Весовщика. Схемы расположения панелей наружных стен, покрытия у приставного торца.

Министерство хлебопродуктов СССР Госпроисиспромтехнопроект г. Новосибирск

Сверил Копировал Снисаренко

Формат А2

Инв.№ подл. | Подпись и дата | Взам. инв.№

Альбом I

Ведомость рабочих чертежей основного комплекта

Лист	Наименование	Примечание
1	Общие данные (начало)	
2	Общие данные (окончание)	
3	Схемы расположения структурных блоков, стоек фахверка, консолей	
4	Схема раскладки оцинкованного профилированного настила по структурным блокам	
5	Схемы раскладки стенового профнастила по осям А, Б, 1, 3. Схемы расположения ригелей для крепления профнастила	
6	Схемы расположения структурных блоков. Узлы 1...4	

Ведомость ссылочных и прилагаемых документов

Обозначение	Наименование	Примечание
	Ссылочные документы	
1.460-6/81	Структурные конструкции покрытий одноэтажных производственных зданий пролетом 18 и 24 м из прокатных профилей типа „ЦНИИСК"	
Шифр 15-74, вып. 3	Железобетонные колонны одноэтажных производственных зданий с применением в покрытии структурной конструкции из прокатных стальных профилей Стальные связи по колоннам	
1.427.3-4 вып. 1	Стальные стойки фахверка одноэтажных производственных зданий. Стойки фахверка отапливаемых зданий.	
ГОСТ 24046-80	Профили стальные оцинкованные гнутые с трапециевидной формой гофра для строительства	
1.450.3-3, вып. 1	Стальные лестницы, площадки и ограждения.	
1.432.2-17, вып. 2	Стены одноэтажных промышленных зданий из металлических трехслойных панелей с утеплителем из пенополиуретана. Стальные изделия фахверка.	

ТП

Ведомость металлоконструкций по видам профилей

Наименование конструкций по номенклатуре прейскуранта № 01-22	Позиции по прейскуранту	№№ п/п	Код конструкций	Масса конструкций, т: Всего стали, подвешенной и высокой полосы	по видам профилей стали: Балки и швеллеры	Двутавровые параллельными гранями полок	Крупносортная сталь	Среднесортная сталь	Мелкосортная сталь	Толстолистовая сталь	Универсальная сталь	Тонколистовая сталь	Гнутые и гнутосварные	Трубы	Прочие	Всего	Количество, шт	Серия типовых конструкций
1	2	3	4	5	6	7	8	9	10	11	12	13	14	15	16	17	18	19
Типовые конструкции каркасов зданий																		
Связи по колоннам		1	526161				0.32			0.08						0.40		Шифр 15-74, вып.1
Стойки фахверка		2	526112			1.00	0.15									1.15		1.427.3-4, вып.1
Структурная конструкция покрытия типа „ЦНИИСК"		3	526130		2.70		7.71			2.06						12.47		1.460-6/81
Нетиповые конструкции каркасов зданий																		
Покрытие, консоли		4	526200		0.15		1.76					0.03	6.25			8.19		
Стеновое ограждение, ригели.		5	526210									0.12	1.56			1.68		
Ограждающие и встраиваемые конструкции																		
Ригели и консоли для крепления стенового ограждения		6	526210				0.15						0.81					1.432.2-17, вып.2
Стальные лестницы		7	526242		0.03		0.01								0.03	0.07		1.450.3-3, вып.1
Итого					2.88	1.00	10.10			2.14		0.15	8.62		0.03	24.92		
Контрольная сумма																		

1. Изготовление и монтаж конструкций структурных блоков следует производить в соответствии с требованиями СНиП II-18-75 „Металлические конструкции", „Инструкции по изготовлению стальных конструкций из углеродистой и низколегированной сталей" МСН 97-65 ГМС СССР, „Инструкции по монтажу конструкций одноэтажных промышленных зданий со структурным покрытием из прокатных профилей типа „ЦНИИСК" (переиздание 1977г), типового ППР по монтажу зданий из легких металлических конструкций комплектной поставки.
2. Указания по защите металлоконструкций от коррозии см. лист 2 пояснительной записки.

Рабочие чертежи разработаны в соответствии с действующими нормами и правилами и предусматривают мероприятия, обеспечивающие пожарную безопасность при эксплуатации здания.

Главный инженер проекта Л.Н.Емельянов

Инв. № подл.	Подпись и дата	Взам. инв. №		

Привязан

Инв. №

ТП 503-9-21.86 КМ

Автомобильные весы грузоподъемностью 30т на два проезда с платформой длиной 15м

Вед. инж.	Лобанова		Стадия	Лист	Листов
Рук. гр.	Максимов		РП	1	6
Гл. спец.	Коротун				
Нач. отд.	Козлов		Общие данные (начало)		
ГИП	Емельянов				
Н. контр.	Коротун				

Министерство хлебопродуктов СССР
ГОСНИИСИБПРОМЗЕРНОПРОЕКТ г. Новосибирск

Сверил: Копировал: Горбюшина Формат А2

Альбом I

Техническая спецификация металла

Вид профиля ГОСТ	Марка металла и ГОСТ	Обозначение и размер профиля мм		Марки металла (код)	Вида профиля (код)	размера профиля (код)	количество, шт	Длина, мм	Структурные блоки (код элемента конструкций)	Стойки фахверка (код элемента конструкций)	Вертикальные связи (код элемента конструкций)	Профнастил, ригели, консоли (код элемента конструкций)	Лестница (код элемента конструкций)	Общая масса, т	Масса потребности в металле по кварталам (заполняется изготовителем) I	II	III	IV
1	2	3	4	5	6	7	8	9	10	11	12	13	14	15	16	17	18	19
									526131	526112	526161	526211	526242					
Балки двутавровые ГОСТ 8239-72	ВСт3 кп2 ГОСТ 380-71	I 12		11240	24007	24120			0.15					0.15				
	Итого								0.15					0.15				
Швеллеры ГОСТ 8240-72	ВСт3 пс6-1 ТУ14-1-3023-80	[16			26108	26182						0.06		0.06				
	Итого											0.06		0.06				
Сталь угловая равнополочная ГОСТ 8509-72	ВСт3 пс6-1 ТУ14-1-3023-80	L 140x9				22250			1.4					1.40				
	Итого								1.4					1.40				
	ВСт3 пс6 ГОСТ 380-71	L 75x6		12300		22135			0.36					0.36				
	Итого				21113				0.36					0.36				
Оцинкованная рулонная сталь ГОСТ 14918-80	ВСт3 кп2 ГОСТ 380-71	— 0.8										0.03		0.03				
		— 1.0										0.12		0.12				
	Итого			11240								0.15		0.15				
Профили стальные оцинкованные ГОСТ 24045-80	ВСт3 кп2 ГОСТ 380-71	С44-1000-0.8										1.50		1.50				
		Н60-782-0.8										6.25		6.25				
	Итого			11240								7.75		7.75				
Структурная конструкция покрытия из прокатных профилей типа „ЦНИИСК" серия 1.460-6/81	ВСт3 пс6 ГОСТ 380-71																	
	Итого			12300					4.99					4.99				
	09Г2С-6 ГОСТ 19282-73																	
	Итого								7.48					7.48				
Металлические связи, шифр 15-74, вып. 1	ВСт3 кп2 ГОСТ 380-71																	
	Итого			11240							0.40			0.40				
Стойки фахверка серия 1.427.3-4, вып. 1	ВСт3 кп2 ГОСТ 380-71																	
	Итого			11240						1,15				1.15				
Ригели и консоли для крепления стенового ограждения серия 1.432.2-17 вып. 2	ВСт3 кп2 ГОСТ 380-71																	
	Итого			11240								0.96		0.96				
Стальные лестницы серия 1.450.3-3, вып. 1.	ВСт3 кп2 ГОСТ 380-71																	
	Итого			11240									0.07	0.07				
Итого масса металла									14.38	1.15	0.40	8.92	0.07	24,92				
В том числе по маркам	ВСт3 пс6-1								1.40			0.06		1.46				
	ВСт3 пс6								5.35					5.35				
	ВСт3 кп2								0.15	1.15	0.40	8.86	0.07	10.63				
	09Г2С-6								7.48					7.48				
Масса поставки элементов по кварталам, т (заполняется заказчиком)	I																	
	II																	
	III																	
	IV																	

ТП

Подпись и дата | Взам. инв. №

Привязан

Инв. №

ТП 503-9-21.86 КМ

Автомобильные весы грузоподъемностью 30т на два проезда с платформой длиной 15м

Вед. инж.	Лобанова	
Рук. гр.	Максимов	
Гл. спец.	Коротун	
Нач. отд.	Козлов	
ГИП	Емельянов	
Н. контр.	Коротун	

Стадия: РП | Лист: 2 | Листов:

Общие данные (окончание)

Министерство хлебопродуктов СССР ГОСНИИСИБПРОМЗЕРНОПРОЕКТ г. Новосибирск

Сверил: Часов

Копировал: Горюшина

формат А2

Альбом I

ТП

Схема расположения структурных блоков

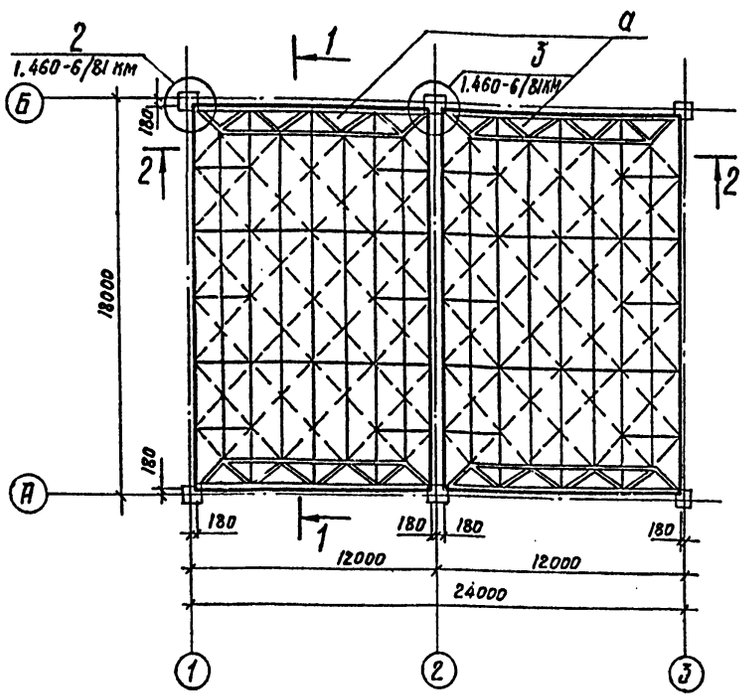

1-1

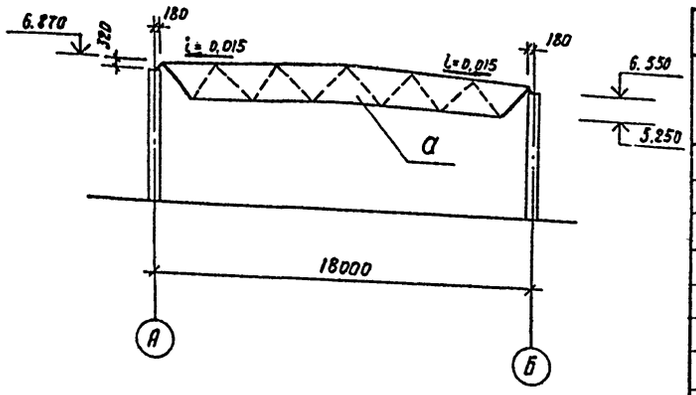

2-2

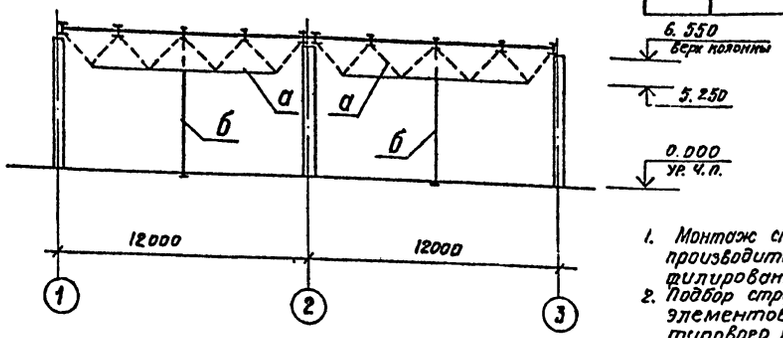

Схема расположения стоек фахверка, консолей

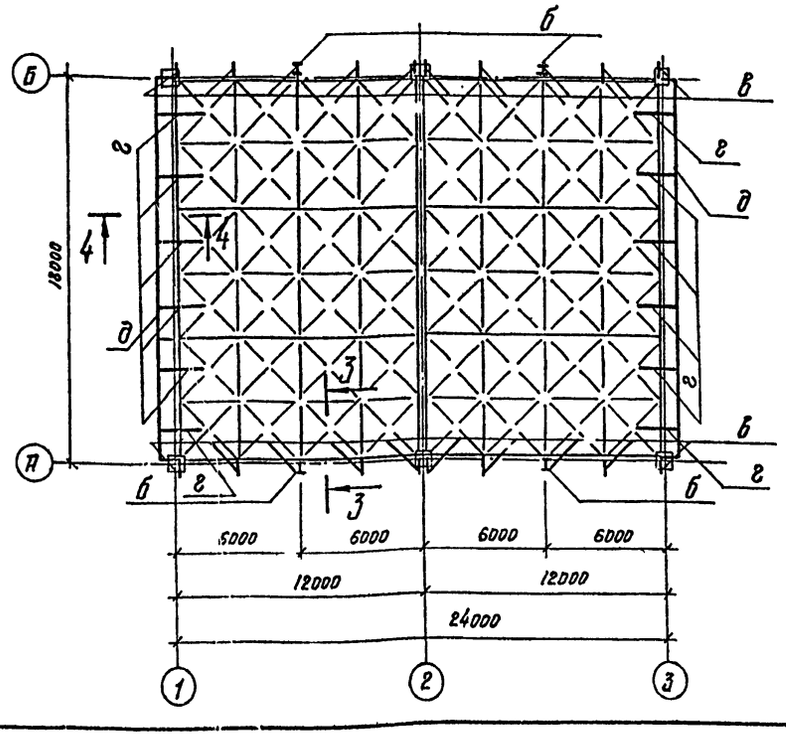

3-3

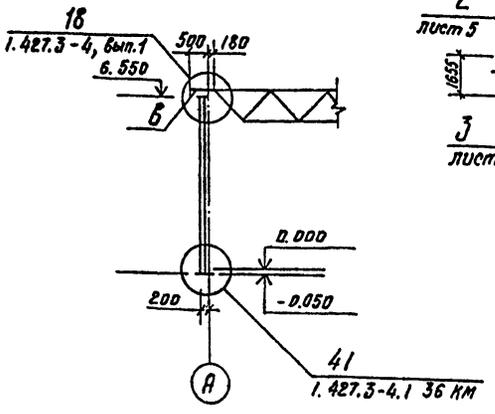

4-4

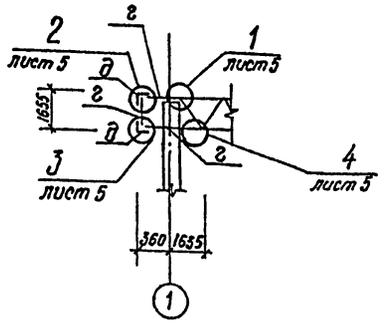

Ведомость элементов

Марка	Сечение: Эскиз	Поз.	Состав	Опорные усилия: M кН м	N кН	Q кН	Группа констр.	Марка металла	Примеч.
а	Структурный блок с 18-375т См. 1.460-6/81 Км.л.45						II	См. примеч. 2	2 шт.
б	стойка фахверка ТФ15.53 АП5						IV	ВСт3 сп 6-1 ТУ14-1-3023-80	4 шт.
	1.427.3-4								
в	I		I 12	конструктивно			IV	ВСт3 кп 2 ГОСТ 380-71	0,15 т
г	L		L 75×6	конструктивно			IV	ВСт3 кп 2 ГОСТ 380-71	0,36 т
д	L		L 140×9	конструктивно			IV	ВСт3 пс 6-1 ТУ14-1-3023-80	1,4 т

1. Монтаж структурных блоков после укрупнительной сборки должен производиться только с уложенным и полностью закрепленным профилированным настилом.
2. Подбор структурных блоков и конкретных марок стали для элементов структурных блоков производится при привязке типового проекта в зависимости от местных условий и нагрузок в соответствии со СНИП II-23-81 и серией 1.460-6/81.
3. Крепление поз. в см. разрез 2-2 на листе 4.
4. Элементы в, г, д варить по периметру касания электродами Э42 ГОСТ 9467-75.

Высота шва не менее толщины свариваемых элементов.

Инженер	Кожура		
Вед. инж.	Лобанова		
Рук. гр.	Максимов		
Гл. спец.	Коротун		
Нач. отд.	Козлов		
ГИП	Емельянов		
Н. контр.	Коротун		

Привязан

Инв. №

ТП 503-9-21.86 КМ

Автомобильные весы грузоподъемностью 30 т на два проезда с платформой длиной 15 м

Стадия	Лист	Листов
РП	3	

Схемы расположения структурных блоков, стоек фахверка, консолей

Министерство хлебопродуктов СССР

Госниисиблпромзернопроект г. Новосибирск

Сверил Копировал Снисаренко

Формат

Инв. № подл. | Подпись и дата | Взам. инв. №

Альбом I

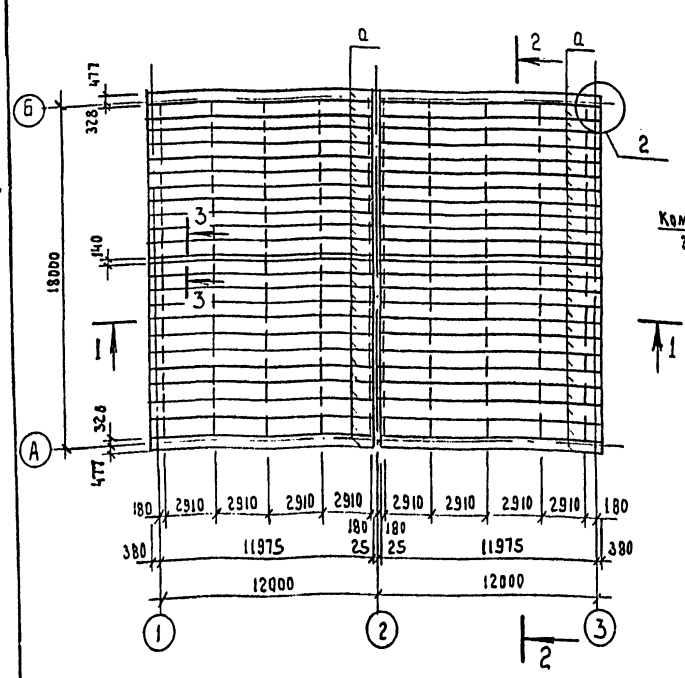

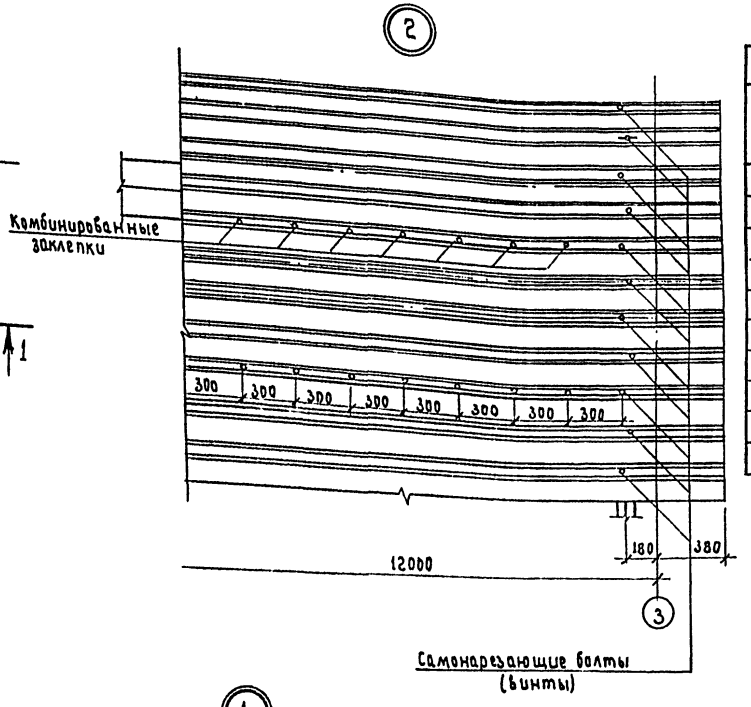

Ведомость элементов									
Марка	Сечение			Опорные усилия			Группа конструкт.	Марка металла	Примечан
	Эскиз	Поз	Состав	M Кнм	H кН	Q кН			
а			профилированный настил				IV	ВСТ3 кп2 ГОСТ 380-71	6,25т
			Н60-782-1.0 ГОСТ 24045-80						
б	200		оцинков. сталь -400 х1.0	конструктивно			IV	ВСТ3 кп2 ГОСТ 380-71	0.078 т
в			оцинков. сталь -240 х1.0	конструктивно			IV	ВСТ3 кп2 ГОСТ 380-71	0,036т

1. Листы профилированного настила прикреплять к верхним поясам структурного блока самонарезающими болтами М 6х20 по ОСТ 34-13-016-77 или винтами 6,25х25 по ТУ 67-269-79 в каждой волне в шахматном порядке, а между собой соединять комбинированными заклепками с шагом 300 мм. по ОСТ 34-13-017-78, ТУ 67-74-75, ТУ 36-2088-78.
2. Длина настила принята неразрезной по всей длине структурного блока. В случае невозможности поставки настила данной длины, следует предусмотреть стык настила на среднем продольном верхнем поясе структурного блока.

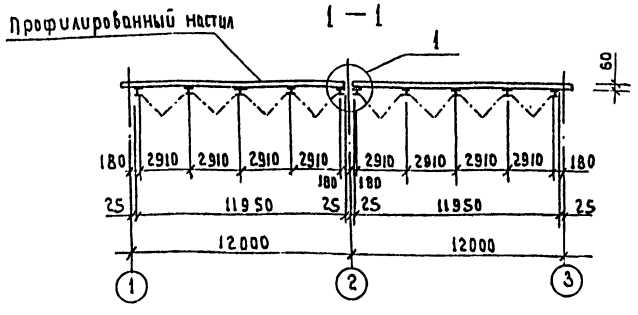

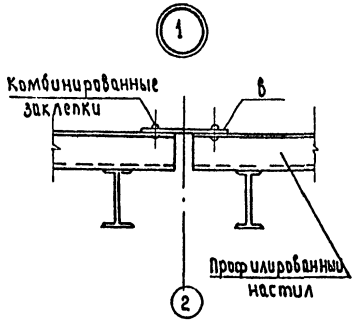

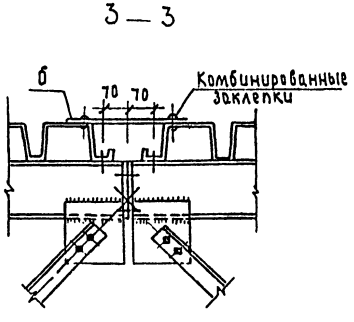

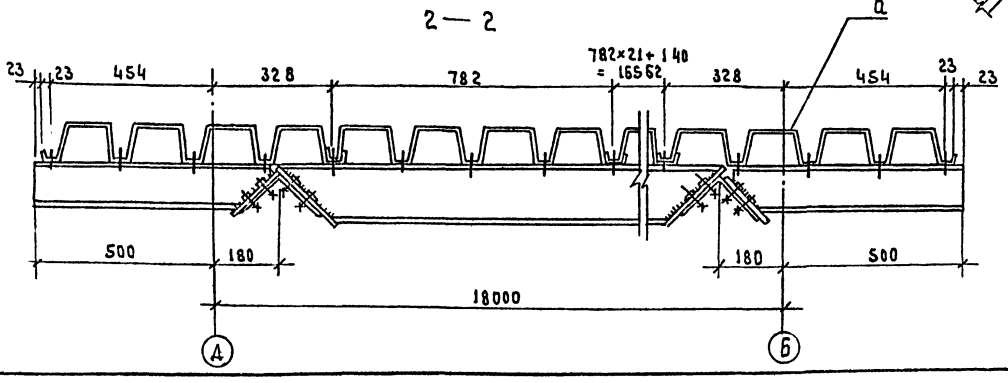

Привязан

Инв. №

Инж.	Кожура		
Вед. инж.	Лобанова		
Рук. гр.	Максимов		
Гл. спец.	Коротун		
Нач. отд.	Козлов		
ГИП	Емельянов		
Н. контр.	Коротун		

тп 503-9-84.86 КМ

Автомобильные весы грузоподъемностью 30т на два проезда с платформой длиной 15м

Стадия	Лист	Листов
РП	4	

Схема раскладки оцинкованного профилированного настила по структурным блокам

Министерство хлебопродуктов СССР Госниисибпромзернопроект г. Новосибирск

Сверил: [signature]

Копировал [signature]

Формат А2

Инв. № подл. | Подпись и дата | Взам. инв. №

ТП

Альбом I

Схема раскладки стенового профилированного настила по осям А, Б

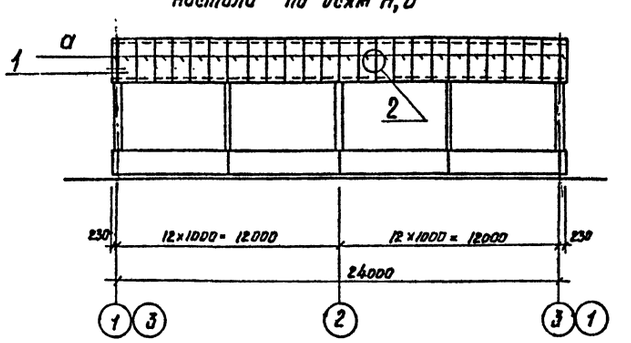

Схема раскладки стенового профилированного настила по осям 1,3

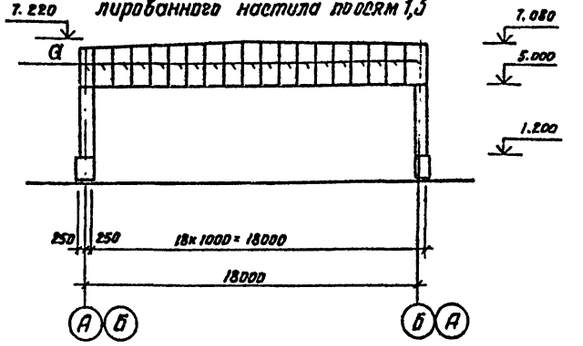

Схема расположения ригелей для крепления стенового профилированного настила по осям А, Б

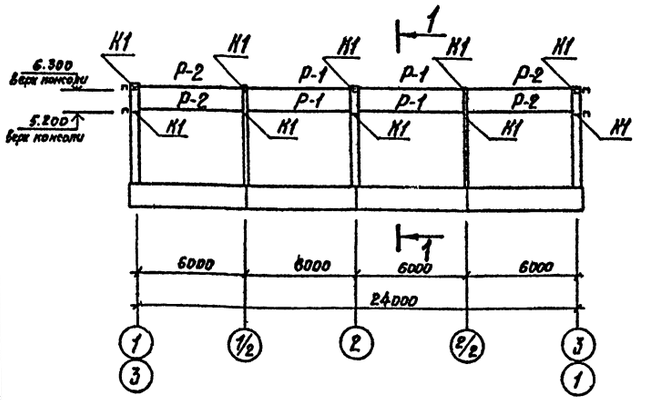

Схема расположения ригелей для крепления стенового профилированного настила по осям 1,3

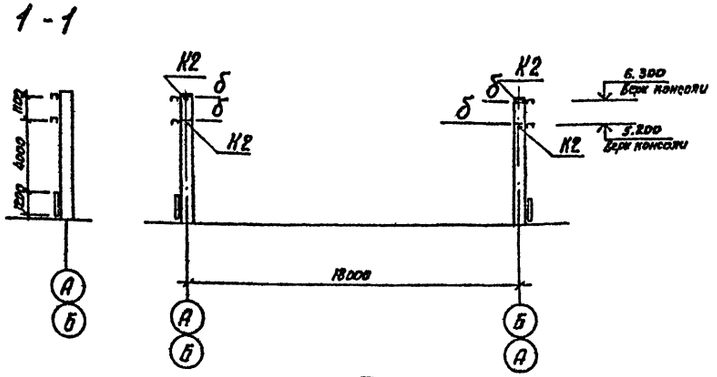

1. Листы профилированного настила прикреплять к стеновым ригелям с помощью самонарезающих болтов по ОСТ 34-13-017-78 через волну, а между собой соединять комбинированными заклепками с шагом 300мм по ОСТ 34-13-017-78.
2. УД 1 выполнить из оцинкованной рулонной стали по ГОСТ 14918-80 и крепить к стеновым ригелям и поз. б с помощью самонарезающих болтов по ОСТ 34-13-016-77
3. Крепление консоли К2 к колонне выполнить по типу узла 8 серии 1.432.2-17 вып.3
4. Деталь крепления элемента б к колонне см. лист 6.

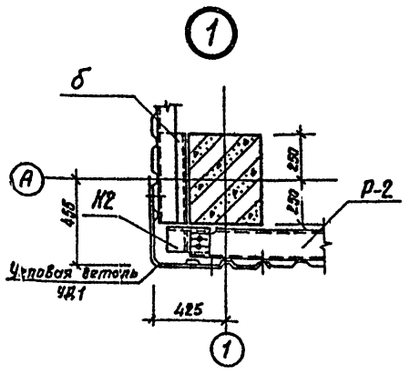

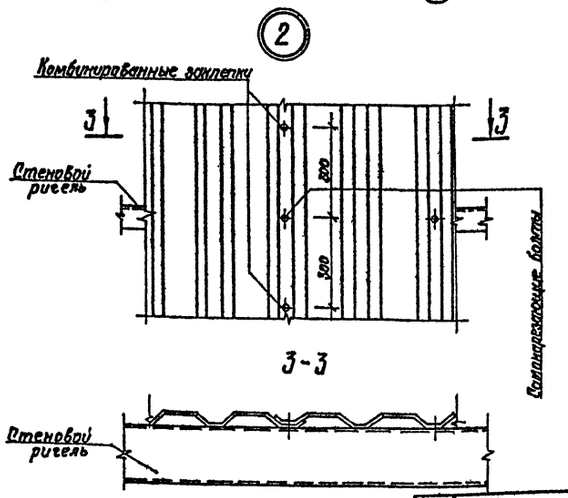

Ведомость элементов

Марка	Сечение: Эскиз	Поз.	Состав	Опорные усилия: M кНм	N кН	Q кН	Группа констр.	Марка металла	Примеч.
а	Профилированный настил С44-1000-0,8 ГОСТ 24045-80						IV	ВСт 3 кп 2 ГОСТ 380-71	1,5 т
б	[		[16	конструктивно			IV	ВСт 3 кп 2 ГОСТ 380-71	0,06 т
УД 1	Оцинкованная сталь	L	-600×0,8	конструктивно				ВСт 3 кп 2 ГОСТ 380-71	0,03 т
Р-1	1.432.2-17 вып.2 Ригель рядовой РР-1-1							ВСт 3 кп 2 ГОСТ 380-71	8 шт
Р-2	1.432.2-17 вып.2 Ригель рядовой РР-2-1							ВСт 3 кп 2 ГОСТ 380-71	8 шт
К1	1.432.2-17 вып.2 Консоль К1							ВСт 3 кп 2 ГОСТ 380-71	20 шт
К2	1.432.2-17 вып.2 Консоль К2							ВСт 3 кп 2 ГОСТ 380-71	8 шт

ТП

Инженер	Кожура		
Вед.инж.	Лобанова		
Рук.гр.	Максимов		
Гл.спец.	Коротун		
Нач.отд.	Козлов		
ГИП	Емельянов		
Н.контр.	Коротун		

ТП 503-9-21.86 КМ

Автомобильные весы грузоподъемностью 30 т. на два проезда с платформой длиной 15 м

Стадия	Лист	Листов
РП	5	

Схемы раскладки стенового профнастила. Схемы расположения ригелей для крепления стенового профнастила

Министерство хлебопродуктов СССР Госпиисиб Промзернопроект г. Новосибирск

Привязан

Инв. №

Сверил

Копировал Стасаренко

Формат А-2

Инв. № подл. | Подпись и дата | Взам. инв. №

Альбом I

ТП

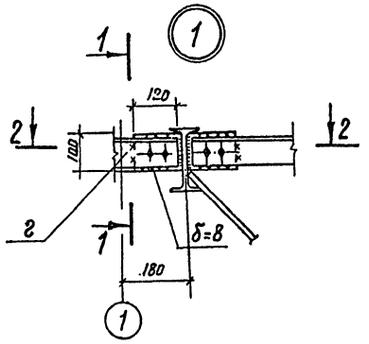

1-1

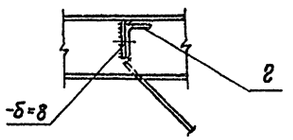

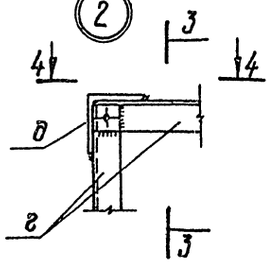

3-3

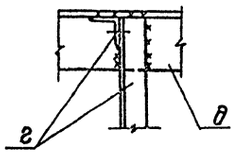

Деталь крепления элемента δ к колонне

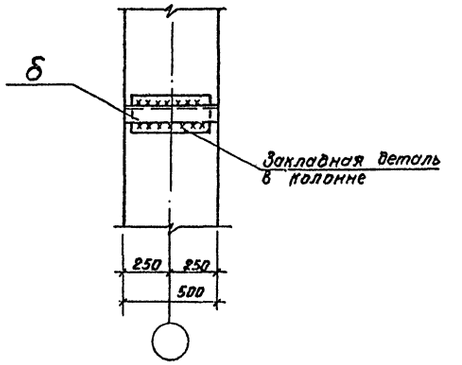

2-2

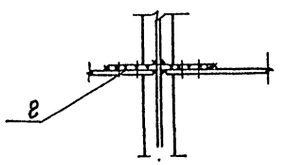

4-4

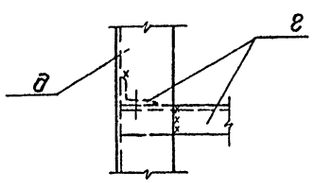

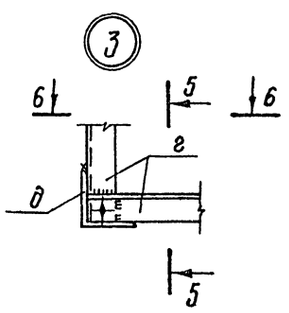

5-5

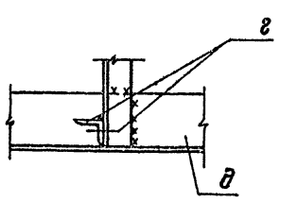

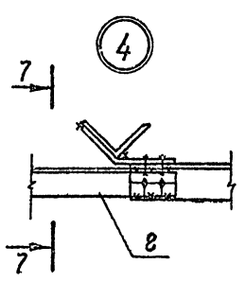

Данный лист см. совместно с листом 3

6-6

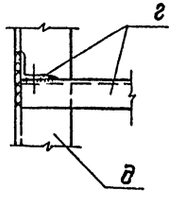

7-7

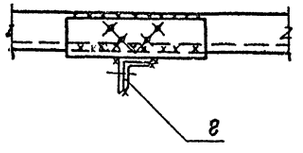

Привязан	Вед. инж.	Лобанова	
	Рук. гр.	Максимов	
	Гл. спец.	Коротин	
	Нач. отд.	Козлов	
	Гип	Емельянов	
Инв. №	Н. контр.	Коротин	

ТП 503-9-21.86 КМ

Автомобильные весы грузоподъемностью 30 т на два проезда с платформой длиной 15 м.

Схема расположения структурных блоков. Узлы Н....4

Стадия	Лист	Листов
РП	6	

Министерство хлебопродуктов СССР Госниисибпромзернопроект г. Новосибирск

Копировал Снисаренко

Формат А2

Инв. № подл. | Подпись и дата | Взам. инв. №

Альбом 1

Ведомость рабочих чертежей основного комплекта ОВ

Лист	Наименование	Примечание
1	Общие данные. План на отм. 0.000. Схема системы отопления	

Ведомость ссылочных и прилагаемых документов

Обозначение	Наименование	Примечание
	Ссылочные документы	
4.904 - 69	Детали крепления санитарно-технических приборов и трубопроводов	
3.903-9 вып.0.1	Конструкции тепловой изоляции трубопроводов наземной и подземной прокладки водяных сетей, паропроводов и конденсатопроводов	
	Прилагаемые документы	
т.п. 503-9-21.86 ОВ,СО	Спецификация оборудования	Альбом II
т.п. 503-9-21.86 ОВ,ВМ	Ведомость потребности в материалах	Альбом IV

Общие указания

1. Проект разработан для климатических районов с расчетной температурой наружнего воздуха $t_н$ = -20°С в качестве нагревательных приборов приняты радиаторы стальные типа РСГ-2 Система отопления - горизонтальная двухтрубная.
2. Внутренняя температура воздуха в помещении принята +18°С
3. В качестве теплоносителя принята перегретая вода с параметрами 150-70°С
4. Расход тепла на отопление составляет 7850 вт (6750 ккал/час)
5. Выпуск воздуха из системы предусмотрен кранами конструкции Маевского, установленными на подводке каждого прибора
6. Трубопроводы на вводе в здание $d_у$25 изолировать пухшнуром из минеральной ваты б=20 мм в оплетке шелком капроновым с последующим покрытием стеклопластиком рулонным
7. Антикоррозийное покрытие труб перед тепловой изоляцией - краска ВТ-177 по грунтовке ГФ-020
8. Потеря напора в системе отопления - 290 Па (29 кгс/м²)

Типовой проект разработан в соответствии с действующими нормами и правилами и предусматривает мероприятия, обеспечивающие пожарную безопасность при эксплуатации здания

Главный инженер проекта /Л.Н. Емельянов/

План на отм. 0.000

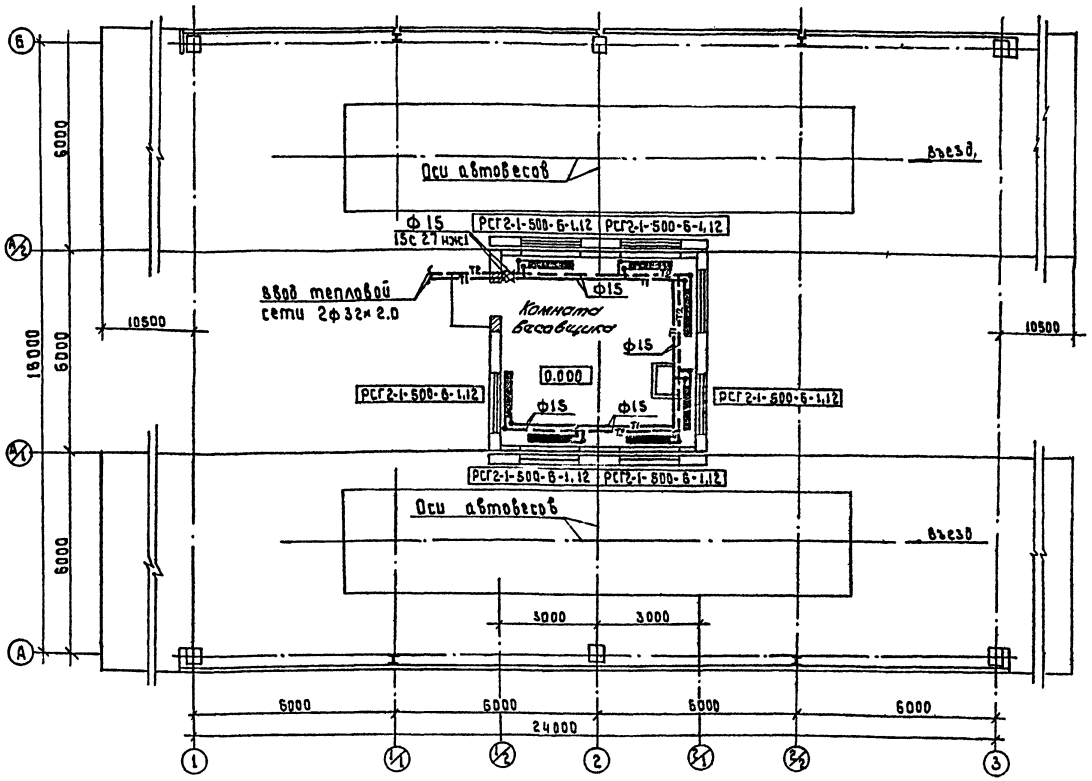

Схема системы отопления

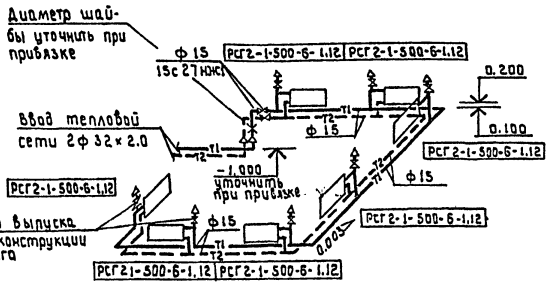

Инв. №				Привязан
Инженер	Капалкина		30.12.85	ТП 503-9-21.86 ОВ
Рук.гр.	Путятина			Автомобильные весы грузоподъемностью 30 т на два проезда с платформой длиной 15 м.
Гл.спец.	Долгушина			Стадия: РП; Лист; Листов: 1
Нач.отд.	Наталич		30.12.85	Общие данные. План на отм. 0.000. Схема системы отопления
ГИП	Емельянов			Министерство хлебопродуктов СССР Госниисибпромзернопроект г. Новосибирск
Н.контр.	Долгушина		30.12.85	

Сверил Капалкина

Копировал

формат А2

Инв. № подл. | Подпись и дата | Взам. инв. № | Нач. ко-1 | Козлов | Согласовано

Альбом I

Ведомость рабочих чертежей основного комплекта ЭО

Лист	Наименование	Примечание
1	Общие данные. Принципиальная схема питающей сети.	
2	План прокладки электрических сетей на отм. 0.000.	
3	План прокладки электрических сетей на отм. -2.100. План расположения электрического оборудования на отм. 0.000	

Ведомость ссылочных и прилагаемых документов

Обозначение	Наименование	Примечание
	Ссылочные документы	
Каталог, выпуск 5	Электромонтажные изделия заводов „Элеватормонтаждеталь" Москва 1985г.	
7620/750	Детали и узлы отдельных электротехнических установок предприятий системы хлебопродуктов	
4.407-129	Установка осветительных щитков	
5.407-11	Заземление и зануление электрооборудования	
	Прилагаемые документы	
ТП 503-9-21.86 ЭО.СО	Спецификация оборудования	Альбом III
ТП 503-9-21.86 ВМ.СО	Ведомость потребности в материалах	Альбом IV

ТП

Типовой проект выполнен в соответствии с действующими строительными нормами и правилами и предусматривает технические решения, обеспечивающие безопасность при соблюдении установленных правил безопасности эксплуатации здания.

Главный инженер проекта /Л.Н.Екельянов/

Общие указания.

1. Настоящий проект автомобильных весов, разработан на основании технологической, строительной частей проекта, технической документации завода на прибор указательный типа УПД-30-15 (ДЯДО. 303.000) и в соответствии с „Правилами устройства электроустановок издание 1985года.

2. Напряжение питающей сети принято 380/220В с глухозаземленной нейтралью. По надежности электроснабжения автомобильные весы отнесены к III категории.

3. Питание потребителей осуществляется через ящики распределительные типа ЯАЕ-23-12, установленные в помещении весовой. Питание указательного прибора и всех входящих в его комплект устройств осуществляется через пульт управления. Для подключения пультов используется входящая в комплект розетка типа РШ30-ОК-25/380, к которой подводится питающий кабель.

4. Освещение проездов весов, помещение весовщика, выполнено светильниками НПО20×100 (весовая) НСП11-200 (навесы) Наружное освещение решено светильниками СКЗР-250-I с ртутными лампами ДРЛ, установленными на кронштейнах на высоте 5,5м. Для освещения приямка предусмотрены переносные светильники ПЛТ-50, питающиеся от сети напряжением 24В. В приямке устанавливается понижающий трансформатор ЯТП-0.25 220/24В.

5. Электрическая сеть освещения выполнена проводом АППВ скрыто в помещении весовщика и кабелем АВВГ открыто в остальных помещениях. Работа светофоров происходит автоматически при проведении процесса взвешивания

6. Для заземления частей электроосветительных установок в сетях с глухозаземленной нейтралью следует использовать нулевые рабочие проводники.

7 Итоговые данные:

полезная площадь освещаемых помещения – 36м²;

установленная мощность освещения – 3.85 квт;

количество светильников – 25шт.

Принципиальная схема питающей сети

Источник питания	
Маркировка – расчетная нагрузка кВт – коэффициент мощности – расчетный ток, А – длина участка	Момент нагрузки, кВт.м – потеря напряжения % – марка, сечение проводника – способ прокладки
Распределительный пункт; номер; тип; установленная и расчетная мощность, кВт Аппарат на вводе; тип; ток А.	
Выключатель автоматический или предохранитель: тип; ток расцепителя или плавкой вставки, А.	
Пускатель магнитный: тип; ток нагревательного элемента, А	
Маркировка – расчетная нагрузка, кВт – коэффициент мощности – расчетный ток А – длина участка	Момент нагрузки, кВт.м потеря напряжения, % марка, сечение проводника – способ прокладки
Щиток групповой: аппарат на вводе: тип, номинальный ток, А	

(уточняется при привязке проекта)

АВВГ-4×2.5мм²

Номер по схеме расположения на плане	Щ-2	Щ-1
Установленная мощность, кВт	3.75	1.10
Потеря напряжения до щитка, %		

Инв. №

Взам. инв. №

Подпись и дата

Инв. № подл.

Привязан

ТП 503-9-21.86 ЭО

Автомобильные весы грузоподъемностью 30т на два проезда с платформой длиной 15м

Ст. инж.	Павлова		IV-87
Рук. гр.	Забелина		
Гл. спец.	Творогов		
Нач. отд.	Маркс		
ГИП	Емельянов		
Н. контр.	Творогов		

Стадия	Лист	Листов
РП	1	3

Общие данные. Принципиальная схема питающей сети

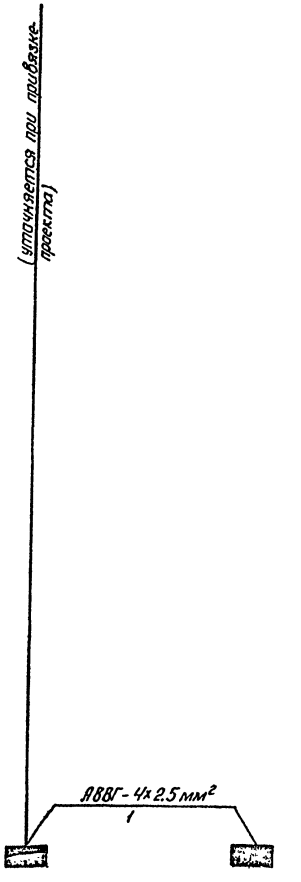

Министерство хлебопродуктов СССР Госкомсиб промзернопроект г. Новосибирск

Сверил: Копировал: Гордюшина Формат А2

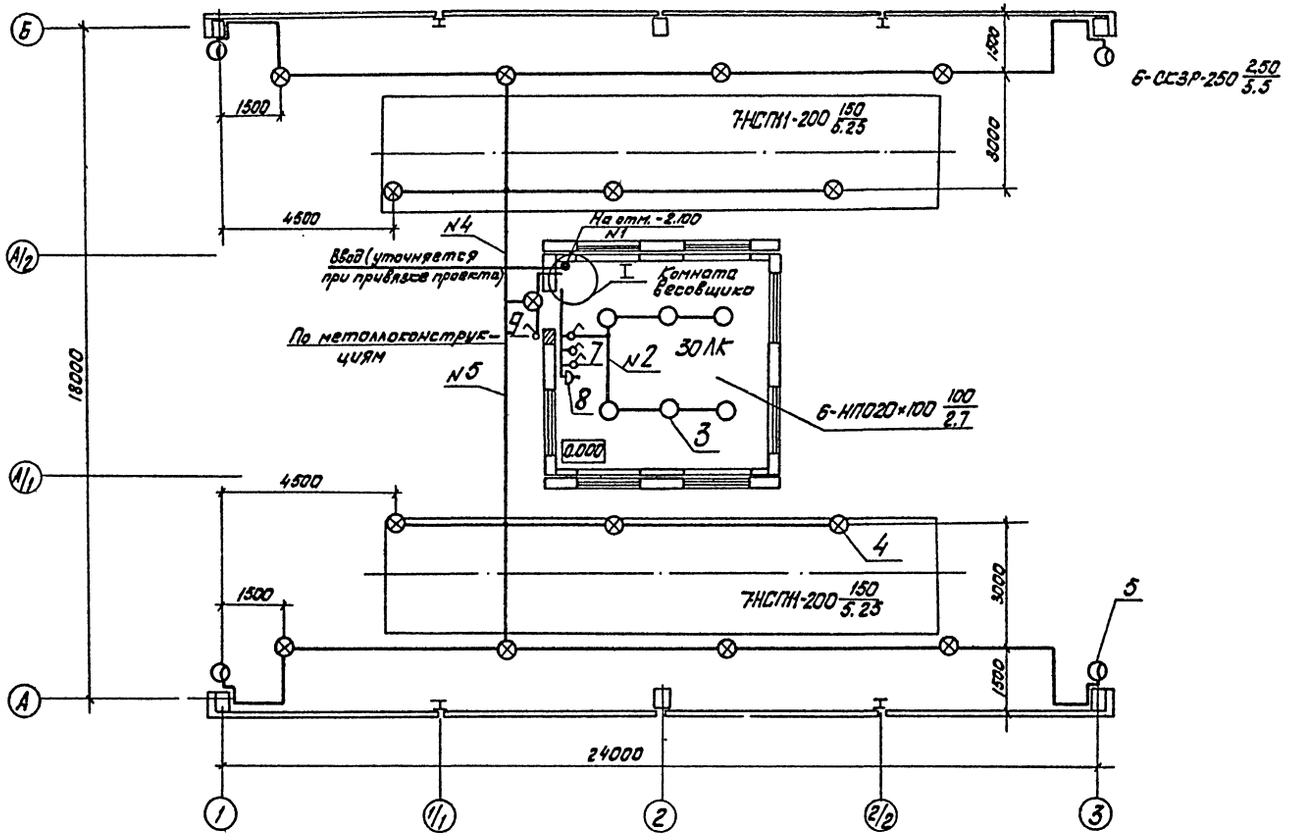

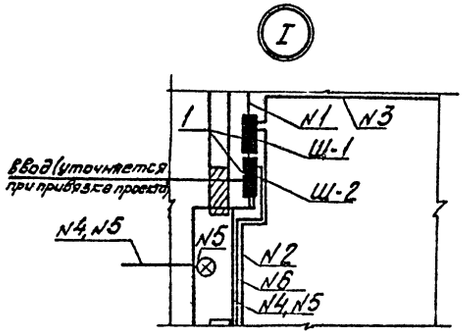

Данные о групповых щитках с автоматическими выключателями

Номер щитка	Тип	Установленная мощность кВт	Номера автоматических выключателей				Ток расцепителя А	
			Однополюсные		Трехполюсные		на вводе	на линиях
			занятые	Резервные	Занятые	Резервные		
1	ЯАЕ 23-12	1.10	1.2	—	3.4		25	16;25
2	ЯАЕ 23-12	3.75	1.2	—	3.4		25	16;25

Альбом I

ТП

Согласовано: Нач. КОН 1 Козлов

Инв. № подл. | Подпись и дата | Взам. инв. №

Ст. инж.	Павлова		
Рук. гр.	Забелина		
1 Гл. спец.	Творогов		
Нач. отд.	Маркс		
ГИП	Емельянов		
1 Н. контр.	Творогов		

Привязан:

Инв. №

Сверил:

ТП 503-9-21.86 ЭО

Автомобильные весы грузоподъемностью 30т на два проезда с платформой длиной 15м

Стадия	Лист	Листов
РП	2	

План прокладки электрических сетей на отм. 0.000

Министерство хлебопродуктов СССР Госхлебпромзернопроект г. Новосибирск

Копировал: Сук

Формат 43

Альбом I

ТП

План прокладки электрических сетей на отм. -2.100

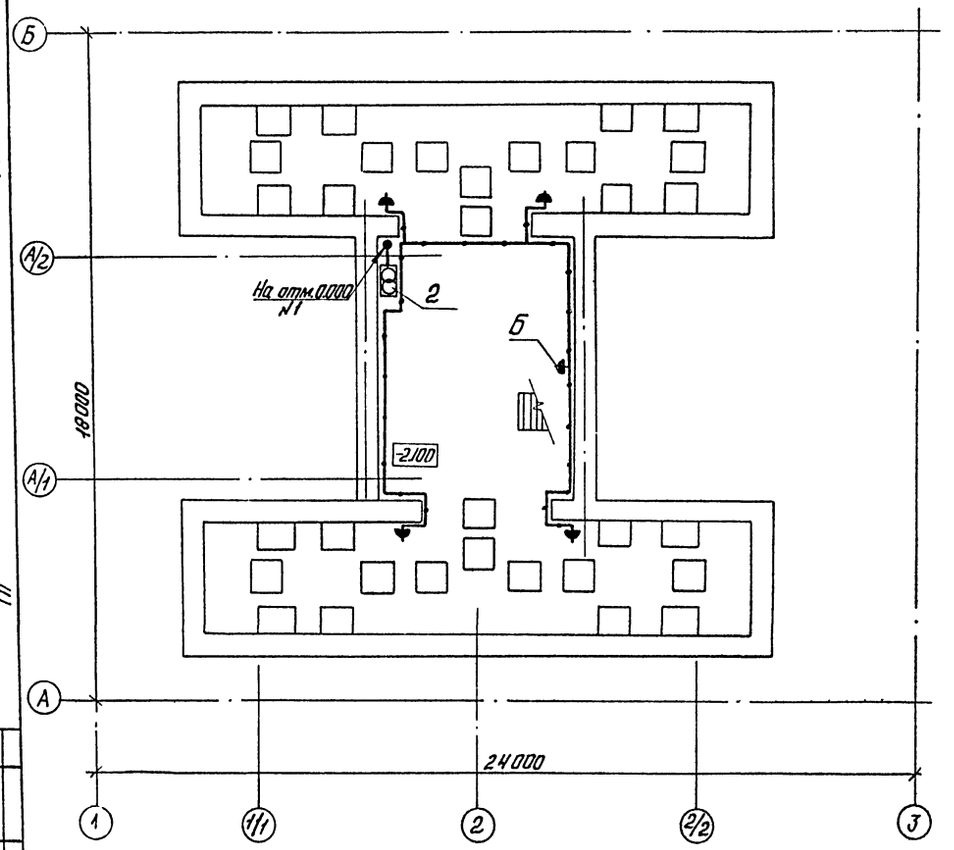

План расположения электрического оборудования на отм. 0.000.

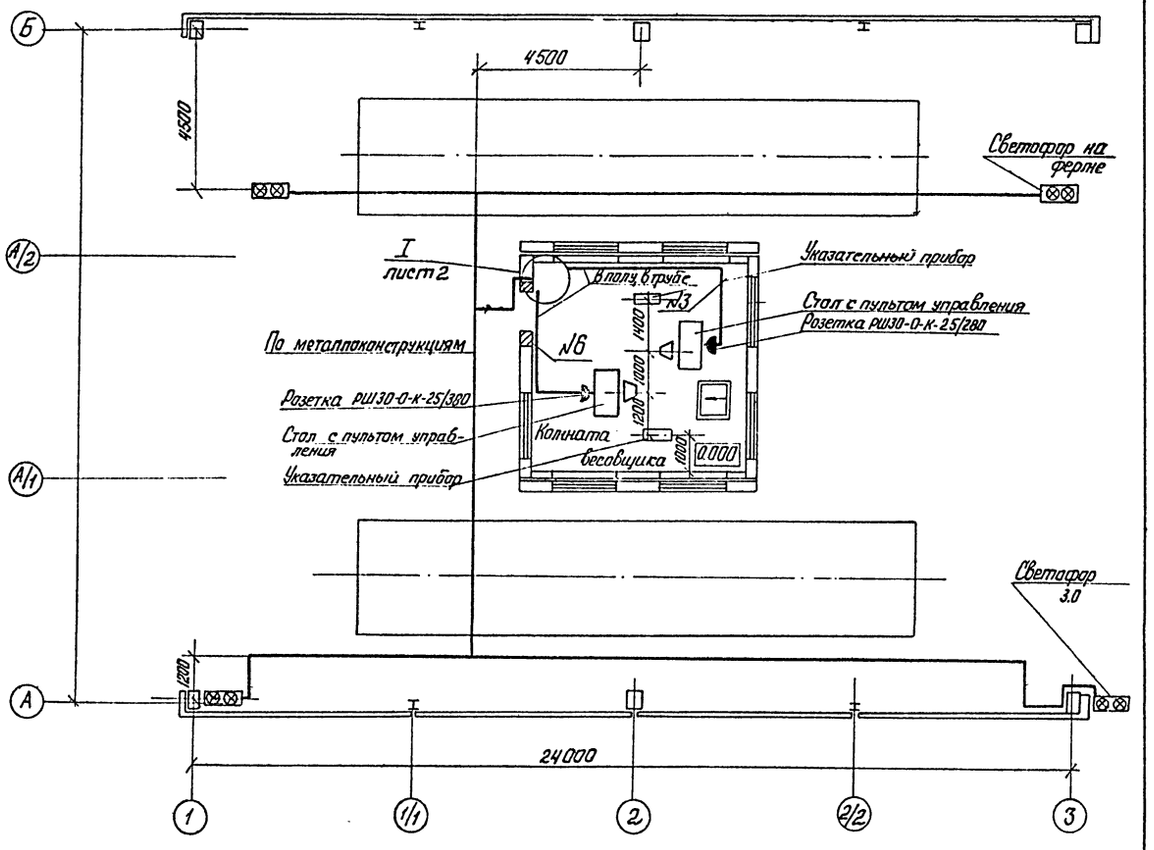

Ст. инж.	Павлова			ТП 503-9-21.86	ЭО
Рук. гр.	Заделина			Автомобильные весы грузоподъемностью 30т на два проезда с платформой длиной 15м	
Гл. спец.	Творогов				
Нач. отд.	Маркс				
ГНП	Емельянов				
Н. контр.					

Привязан

Инв. №

Стадия	Лист	Листов
РП	3	

План прокладки электрических сетей на отм. -2.100. План расположения электрического оборудования на отм. 0.000

Министерство хлебопродукта СССР
Госкомсиб промзернопроект г. Новосибирск

Сверил: [illegible]

Копировал: Гордюшина

Формат А2.

Согласовано:

Нач. КО №1 Козлов

Взам. инв. №

Подпись и дата

Альбом I

ТП

Ведомость рабочих чертежей основного комплекта СС

Лист	Наименование	Примечание
1	Общие данные. План расположения устройств связи и сигнализации	

Ведомость ссылочных и прилагаемых документов

Обозначение	Наименование	Примечание
	Ссылочные документы	
Установочная	Крепление одиночных	
нормаль 1981г.	электроаппаратов с примене	
Инв. N 8060	нием электромонтажных	
разработчик	профилей	
ПСВ в/т спецлева-		
тормельмонтож		
	Прилагаемые документы	
ТП 503-9-21.86 СС.СО	Спецификация оборудования	Альбом III
ТП 503-9-21.86 СС. ВМ	Ведомость потребности в материалах	Альбом IV

План расположения устройств связи и сигнализации

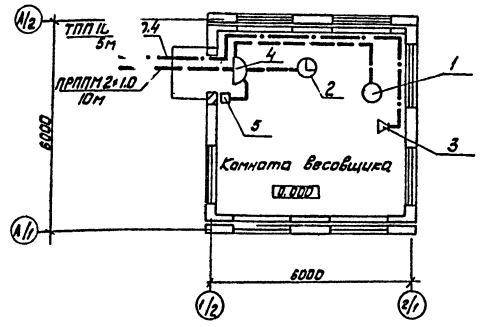

Условные обозначения, не вошедшие в ГОСТ 2.753-79, ГОСТ 2.701-84

Проектируемый кабель радиофикации, прокладываемый по стене.

Проектируемый кабель пожарной сигнализации, прокладываемый по стене.

Общие указания

1. Для телефонизации, электрочасофикации, радиофикации и пожарной сигнализации автомобильных весов, проектом предусматривается установка телефонного аппарата, вторичных электрочасов абонентского громкоговорителя и кнопочного пожарного извещателя в помещение весовщика.
2. Телефонный аппарат, электрочасы и пожарный извещатель по комплексной сети связи и сигнализации подключаются к слаботочным устройствам объекта.
3. Абонентский громкоговоритель подключается к городской радиотрансляционной сети объекта.
4. Абонентская сеть предусматривается кабелем марки ПРППМ 2×1.0 и проводом марки ТРП 2×0.5 по стене открытым способом под скобы.

Типовой проект выполнен в соответствии с действующими строительными нормами и правилами и предусматривает технические решения, обеспечивающие безопасность при соблюдении установленных правил безопасности эксплуатации здания.

Главный инженер проекта /Л.Н.Емельянов/

Инв.N подл. | Подпись и дата | Взам.инв.N | Инв.N дубл. | Подпись и дата

Согласовано: Нач. ЮОП Ковалев

				Привязан			
Инв.N							
				ТП 503-9-21.86 СС			
				Автомобильные весы грузоподъемностью 30 т на два проезда с платформой длиной 15м			
Рук.гр.	Новоселова				Стадия	Лист	Листов
Гл.спец.	Творогов				РП		1
Нач.отд.	Маркс			Общие данные. План расположения устройств связи и сигнализации	Министерство хлебопродуктов СССР Гипрохлебопромпроект г.Новосибирск		
ГИП	Емельянов						
Н.контр.	Творогов						

Сверил: Копировал: Формат А2

Отпечатано
в Новосибирском филиале ЦИТП
630064 г. Новосибирск пр. Карла Маркса 1

Выдано в печать 12" 11 . 1988 г.
Заказ I - 1049 Тираж 500

gost.e-ecolog.ru