ТИПОВОЙ ПРОЕКТ
503-9-19.86

АВТОМОБИЛЬНЫЕ ВЕСЫ ГРУЗОПОДЪЕМНОСТЬЮ 30 ТОНН НА ОДИН ПРОЕЗД С ПЛАТФОРМОЙ ДЛИНОЙ 15 М.

АЛЬБОМ II

Изделия заводского изготовления

Нф 1551/02

цена 0-95

Привязан

Инв. №

gost.e-ecolog.ru

ТИПОВОЙ ПРОЕКТ

503-9-19.86

АВТОМОБИЛЬНЫЕ ВЕСЫ ГРУЗОПОДЪЕМНОСТЬЮ 30 ТОНН НА ОДИН ПРОЕЗД С ПЛАТФОРМОЙ ДЛИНОЙ 15 М

АЛЬБОМ II

Изделия заводского изготовления

РАЗРАБОТАН
проектным институтом
«Госниисибпромзернопроект»
Главный инженер института А.С. Соколов
Главный инженер проекта Л.Н. Емельянов

УТВЕРЖДЕН ГлавУПКС
Министерства хлебопродуктов СССР
Приказ от 10.07.86 г. № 25-2-9/399
Введен в действие
«Госниисибпромзернопроектом»
Приказ от 05.09.86 г. № 58

				Привязан	
Инв №					

Альбом III

ТП

Обозначение	Наименование	Стр.	Примечание
КЖСИ-ДО	Опись документов	2	
КЖСИ-КБП 48-3-1	Колонна КБП 48-3-1	3	
КЖСИ-КБП 48-3-2	Колонна КБП 48-3-2	4	
КЖСИ-КБП 48-3-3	Колонна КБП 48-3-3	5	
КЖСИ-КБП 48-3-4	Колонна КБП 48-3-4	6	
КЖСИ-ПС 635.12-1АIV-Т-11А	Стеновая панель ПС 635.12-1АIV-Т-11А	7	
КЖСИ-ПС 600.12-1АIV-Т-1А	Стеновая панель ПС 600.12-1АIV-Т-1А	8	
КЖСИ-ПС 635.12-1АIV-Т-21А	Стеновая панель ПС 635.12-1АIV-Т-21А	9	
	Каркасы пространственные		
КЖСИ-КП1	КП1	10	
КЖСИ-КП2	КП2	10	
КЖСИ-КП3	КП3	11	
КЖСИ-КП4	КП4	11	
КЖСИ-КП5	КП5	12	
КЖСИ-КП6	КП6	12	
КЖСИ-КП7	КП7	13	
КЖСИ-КП8	КП8	13	
КЖСИ-КП9	КП9	14	
КЖСИ-КП10	КП10	14	
	Каркасы плоские		
КЖСИ-КР1	КР1	15	
КЖСИ-КР2	КР2	15	
КЖСИ-КР3	КР3	16	
КЖСИ-КР4	КР4	16	
КЖСИ-КР5	КР5	17	
КЖСИ-КР6	КР6	17	
КЖСИ-КР7	КР7	18	
КЖСИ-КР8	КР8	18	

Обозначение	Наименование	Стр.	Примечание
КЖСИ-КР9	КР9	19	
КЖСИ-КР10	КР10	20	
КЖСИ-КР11	КР11	20	
	Сетка арматурная		
КЖСИ-С1	С1	21	
	Анкера		
КЖСИ-А1	А1	22	
КЖСИ-А2	А2	22	
КЖСИ-МР1	Решетка металлическая		
	МР1	(23)	

Инв. № подл. | Подпись и дата | Взам. инв. №

Инв. № |

Техник	Токарева	
Рук. гр.	Максимов	
Гл. спец.	Коротун	
Нач. отд.	Козлов	
ГИП	Емельянов	
Н. контр.	Коротун	

Привязан

ТП 503-9-19.86 КЖСИ-ДО

Опись документов

Стадия	Лист	Листов
РП		1

Министерство хлебопродуктов СССР
Госниисибпромзернопроект
г. Новосибирск

Сверил Шарапова

Копировал Аверина

Формат А3

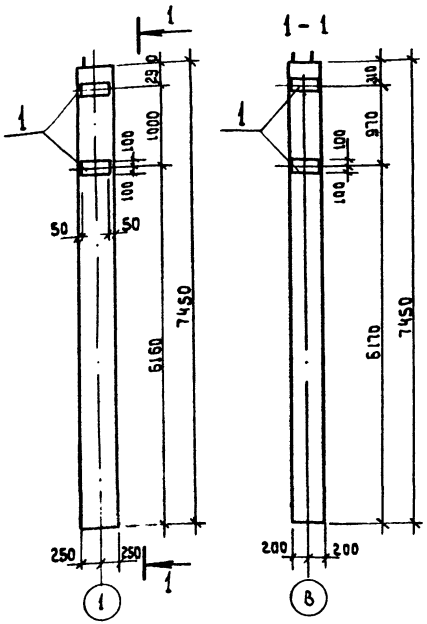

Формат	Зона	Поз.	Обозначение	Наименование	Кол.	Примечание
				Документация		
			КЖСИ-КБП48-3-1	Сборочный чертеж		
				Сборочные единицы		
				Колонна		
			Шифр 15-74, вып. 1	КБП 48-3		
				Дополнительные сборочные		
				единицы		
				Изделия закладные		
		1	Шифр 15-74, вып. 2	МН 10	4	7,6 кг

1. Колонну КБП 48-3-1 выполнить в опалубке колонны КБП 48-3 по шифру 15-74 вып. 1

Ведомость расхода стали на дополнительные закладные детали, кг

Марка элемента	Изделия закладные						Всего	Общий расход
	Арматура класса А-III			Прокат марки Вст3кп2				
	ГОСТ 5781-82			ГОСТ 19903-74				
	ф10		Итого	-10×200		Итого		
КБП 48-3-1	5,2		5,2	25,2		25,2	30,4	30,4

Привязан

Инв. №

ТП 503-9-19.86 КЖСИ-КБП48-3-1

Колонна КБП 48-3-1

		Стадия	Масса	Масштаб
		РП		б/м
		Лист	Листов 1	

Техник	Токарева	
Рук.гр.	Максимов	
Гл.спец.	Коротун	
Нач.отд.	Козлов	
ГИП	Емельянов	
Н.контр.	Коротун	

Министерство хлебопродуктов СССР Госнисибпромзернопроект г. Новосибирск

Сверил

Копировал

Формат А3

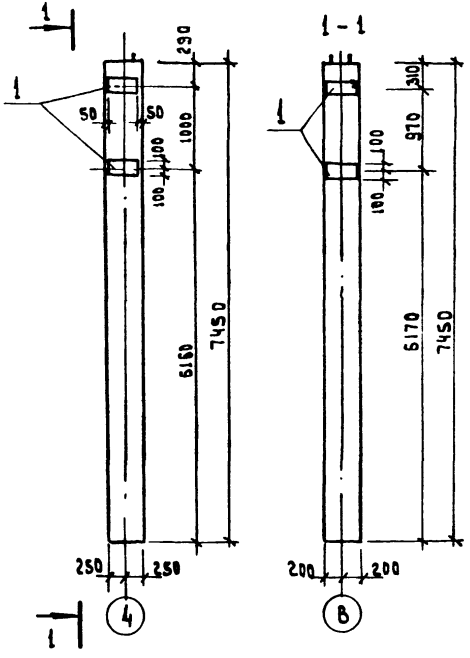

Формат	Зона	Поз.	Обозначение	Наименование	Кол.	Примечание
				Документация		
			КЖИ-КБП 48-3-2	Сборочный чертеж		
				Сборочные единицы		
				Колонна		
			Шифр 15-74, вып. 1	КБП 48-3		
				Дополнительные сборочные единицы		
				Изделия закладные		
		1	Шифр 15-74, вып. 2	МН10	4	7,6 кг

1. Колонну КБП 48-3-2 выполнить в опалубке колонны КБП 48-3 по шифру 15-74 вып. 1

Ведомость расхода стали на дополнительные закладные детали, кг

Марка элемента	Изделия закладные							Общий расход
	Арматура класса			Прокат марки			Всего	
	А-III			ВСт3 кп 2				
	ГОСТ 5781-82			ГОСТ 19903-74				
	ф 10		итого	-10х200		итого		
КБП 48-3-2	5,2		5,2	25,2		25,2	30.4	30.4

Привязан

Инв. №

Техник	Токарева	
Рук. гр.	Максимов	
Гл. спец.	Коротун	
Нач. отд.	Козлов	
ГИП	Емельянов	
Н. контр.	Коротун	

ТП 503-9-19.86 КЖИ-КБП 48-3-2

Колонна КБП 48-3-2

Стадия	Масса	Масштаб
РП		б/м
Лист	Листов 1	

Министерство хлебопродуктов СССР
Госниисибпромзернопроект г. Новосибирск

Сверил Шарап

Копировал

Формат А3

Альбом II

ТП

Инв. № подл. | Подпись и дата | Взам. инв. №

Альбом II

ТП

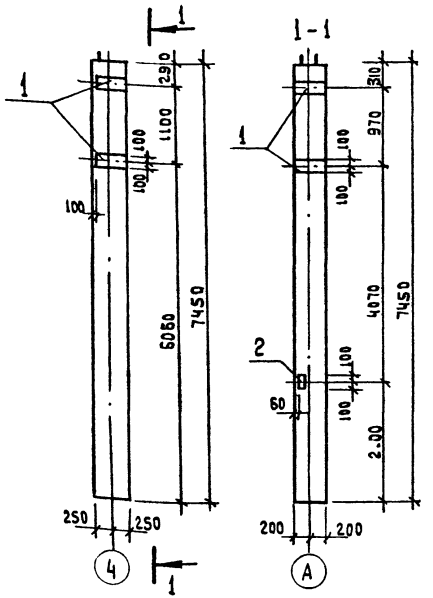

Формат	Зона	Поз.	Обозначение	Наименование	Кол.	Примечание
				Документация		
			КЖСИ-КБП 48-3-3	Сборочный чертеж		
				Сборочные единицы		
				Колонна		
			Шифр 15-74, вып. 1	КБП 48-3		
				Дополнительные сборочные единицы		
				Изделия закладные		
		1	Шифр 15-74, вып. 2	МН 10	4	7.6 кг
		2	——— " ———	МН 12	1	2.3 кг

1. Колонну КБП 48-3-3 выполнить в опалубке колонны КБП 48-3 по шифру 15-74, вып.1

Ведомость расхода стали на дополнительные закладные детали, кг

Марка элемента	Изделия закладные						Всего	Общий расход
	Арматура класса А-III			Прокат марки Вст3кп2				
	ГОСТ 5781-82			ГОСТ 8509-72	ГОСТ 19903-74			
	ф10	ф12	итого	∠63×5	-10×200	итого		
КБП 48-3-3	5.2	0.4	5.6	1.9	25.2	27.1	32.7	32.7

Привязан

Инв. №

Взам. инв. №

Подпись и дата

Инв. № подл.

ТП 503-9-19.86 КЖСИ-КБП 48-3-3

Колонна КБП 48-3-3

Стадия	Масса	Масштаб
РП		б/м
Лист	Листов 1	

Министерство хлебопродуктов СССР
Госинисибпромзернопроект г. Новосибирск

Техник	Токарева	
Рук. гр.	Максимов	
Гл. спец.	Коротун	
Нач. отд.	Козлов	
ГИП	Емельянов	
Н. контр.	Коротун	

Сверил

Копировал

Формат А3

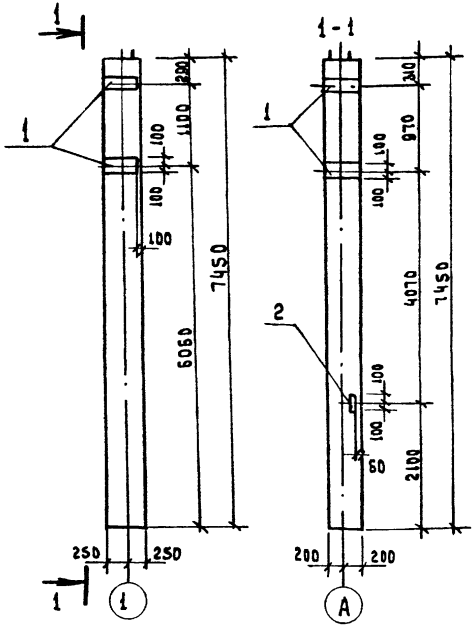

Формат	Зона	Поз.	Обозначение	Наименование	Кол.	Примечание
				Документация		
			КЖСи-КБП 48-3-4	Сборочный чертеж		
				Сборочные единицы		
				Колонна		
			Шифр 15-74, вып. 1	КБП 48-3		
				Дополнительные сборочные единицы		
				Изделия закладные		
		1	Шифр 15-74, вып. 2	МН 10	4	7.6кг
		2	——"——	МН 12	1	2.3кг

1. Колонну КБП 48-3-4 выполнить в опалубке колонны КБП 48-3 по шифру 15-74 вып. 1

Ведомость расхода стали на дополнительные сборочные детали, кг

Марка элемента	Изделия закладные							Общий расход
	Арматура класса A-III			Прокат марки ВСт3 кп2			Всего	
	ГОСТ 5781-82			ГОСТ 8509-72	ГОСТ 19903-74			
	ф10	ф12	итого	L63x5	-10x200	итого		
КБП 48-3-4	5.2	0.4	5.6	1.9	25.2	27.1	32.7	32.7

Привязан

Инв. №

Техник	Токарева		
Рук. гр.	Максимов		
Гл. спец.	Коротун		
Нач. отд.	Козлов		
ГИП	Емельянов		
Н. контр.	Коротун		

ТП 503-9-19.86 КЖСи-КБП 48-3-4

Колонна КБП 48-3-4

Стадия	Масса	Масштаб
РП		1:50
Лист	Листов 1	

Министерство нефтеперерабатывающих и нефтехимических предприятий СССР
Госпроект Гипронефтеспецстрой

Сверил Шарыпов

Копировал

Формат А3

Альбом III

ТП

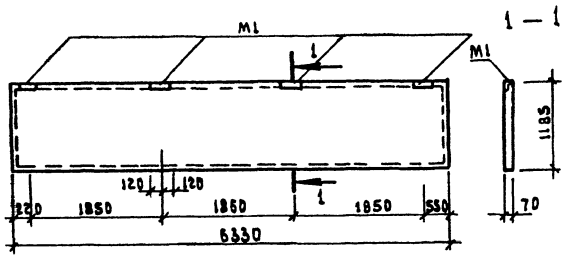

Формат	Зона	Поз.	Обозначение	Наименование	Кол.	Примечание
				Документация		
			КЖИ-ПС 635.12-1АIV-Т-11А	Сборочный чертеж		
				Сборочные единицы		
				Стеновая панель		
			1.432-15, вып. 1	ПС 635.12-1А IV-Т-11		

1. Стеновая панель ПС 635.12-1АIV-Т-11А отличается от стеновой панели ПС 635.12-1АIV-Т-11 по серии 1.432-15 вып. 1 изменением разбивки закладных деталей М1.

Привязан

Инв. №

Техник	Токарева	
Рук.гр.	Максимов	
Гл.спец.	Каратыш	
Нач.отд.	Кодлов	
ГИП	Емельянов	
Н.контр.	Каратыш	

ТП 503-9-19.86 КЖИ-ПС 635.12-1АIV-Т-11А

Стеновая панель ПС 635.12-1АIV-Т-11А

Стадия	Масса	Масштаб
РП		1/м
Лист	Листов 1	

Министерство хлебопродуктов СССР Госнисибпромзернопроект г. Новосибирск

Сверил

Копировал

Формат А3

Альбом III

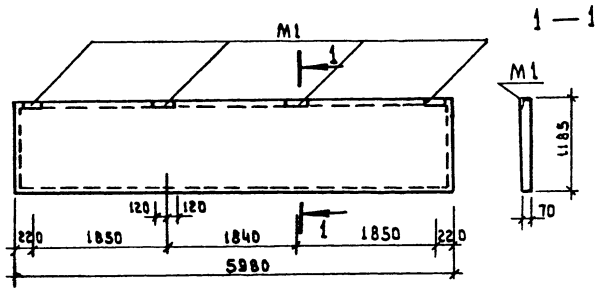

Формат	Зона	Поз.	Обозначение	Наименование	Кол.	Примечание
				Документация		
			КЖСи-ПС 600.12-1АIV-Т-1А	Сборочный чертеж		
				Сборочные единицы		
				Стеновая панель		
			1.432-15, вып. 1	ПС 600.12-1АIV-Т-1		

1. Стеновая панель ПС 600.12-1АIV-Т-1А отличается от стеновой панели ПС 600.12-1АIV-Т-1 по серии 1.432-15 вып. 1 изменением разбивки закладных деталей М1.

Привязан

Инв. №

Техник	Токарева	
Рук. гр.	Максимов	
Гл. спец.	Коротун	
Нач. отд.	Козлов	
ГИП	Емельянов	
Н. контр.	Коротун	

ТП 503-9-19.86 КЖСи-ПС 600.12-1АIV-Т-1А

Стеновая панель ПС 600.12-1АIV-Т-1А

Стадия	Масса	Масштаб
РП		б/м
Лист	Листов 1	

Министерство хлебопродуктов СССР Госниисибпромзернопроект г. Новосибирск

Сверил

Копировал

Формат А3

Альбом II

ТП

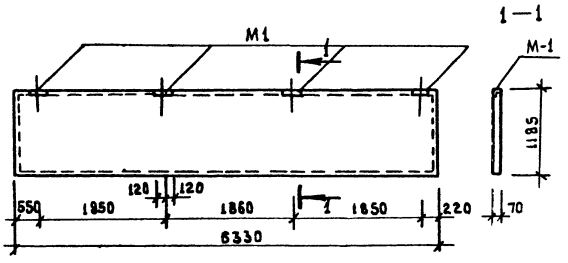

Формат	Зона	Поз.	Обозначение	Наименование	Кол.	Примечание
				Документация		
			КЖИ-ПС 635.12-1А IV-Т-21А	Сборочный чертеж		
				Сборочные единицы		
				Стеновая панель		
			1.432-15, вып. 1	ПС 635.12-1А IV-Т-21		

1. Стеновая панель ПС 635.12-1А IV-Т-21А отличается от стеновой панели ПС 635.12-1А IV-Т-21 по серии 1.432-15 вып. 1 изменением разбивки закладных деталей М1.

Привязан

Инв. №

Техник	Токарева		
Рук. гр.	Максимов		
Гл. спец.	Коротун		
Нач. отд.	Козлов		
ГИП	Емельянов		
Н. контр.	Коротун		

ТП 503-9-19.86 КЖИ-ПС 635.12-1А IV-Т-21А

Стеновая панель ПС 635.12-1А IV-Т-21А

Стадия	Масса	Масштаб
РП		б/м
Лист		Листов 1

Министерство хлебопродуктов СССР
Госниисибпромзернопроект г. Новосибирск

Сверил Копировал Формат А3

Альбом II

ТП

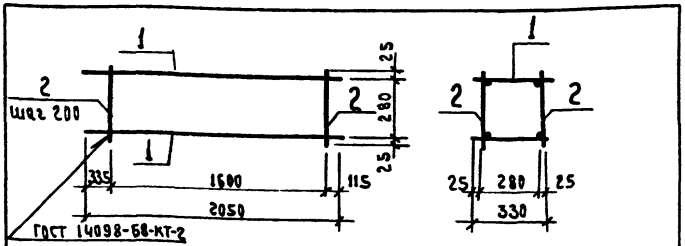

Формат	Зона	Поз.	Обозначение	Наименование	Кол.	Примечание
				Сборочные единицы		
		1	КЖИ-КР3	Каркас плоский КР3	2	4,5кг
				Детали		
		2		ФБА-I ГОСТ 5781-82		
				ℓ=330	18	0,1кг

Привязан

Инв. №

Техник	Токарева		
Рук. гр.	Максимов		
Гл. спец.	Коротун		
Нач. отд.	Козлов		
ГИП	Емельянов		
Н. контр.	Коротун		

ТП 503-9-19.86 КЖИ-КП1

Каркас пространственный КП1

Стадия	Масса	Масштаб
РП	10.8	б/м
Лист	Листов 1	

Министерство хлебопродуктов СССР
Госниисибпромзернопроект г. Новосибирск

Инв. № подл. | Подпись и дата | Взам. инв. №

Сверил

Копировал

Формат А4

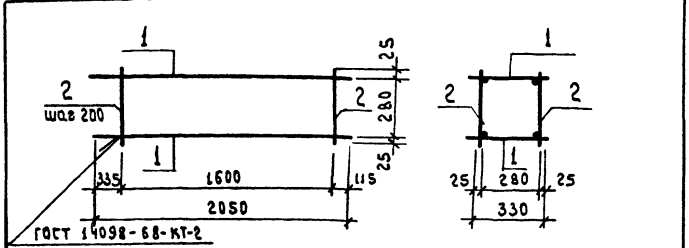

Формат	Зона	Поз.	Обозначение	Наименование	Кол.	Примечание
				Сборочные единицы		
		1	КЖИ-КР4	Каркас плоский КР4	2	3,5кг
				Детали		
		2		ФБА-I ГОСТ 5781-82		
				ℓ=330	18	0,1кг

Привязан

Инв. №

Техник	Токарева		
Рук. гр.	Максимов		
Гл. спец.	Коротун		
Нач. отд.	Козлов		
ГИП	Емельянов		
Н. контр.	Коротун		

ТП 503-9-19.86 КЖИ-КП2

Каркас пространственный КП2

Стадия	Масса	Масштаб
РП	8.8	б/м
Лист	Листов 1	

Министерство хлебопродуктов СССР
Госниисибпромзернопроект г. Новосибирск

Инв. № подл. | Подпись и дата | Взам. инв. №

Сверил

Копировал

Формат А4

Альбом II

ТП

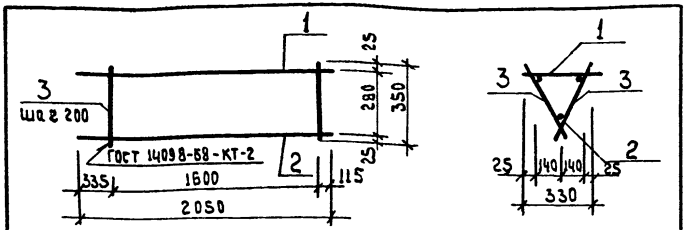

Формат	Зона	Поз.	Обозначение	Наименование	Кол.	Примечание
				Сборочные единицы		
		1	КЖИ-КР 4	Каркас плоский КР 4	1	3,5 кг
				Детали		
		2		ф 10А-III ГОСТ 5781-82		
				ℓ = 2050	1	1,3 кг
		3		ф 6А-I ГОСТ 5781-82		
				ℓ = 380	18	0,1 кг

Привязан

Инв. №

Техник	Токарева	
Рук. гр.	Максимов	
Гл. спец.	Коротун	
Нач. отд.	Козлов	
ГИП	Емельянов	
Н. контр.	Коротун	

Инв. № подл. | Подпись и дата | Взам. инв. №

ТП 503-9-19.86 КЖИ-КП3

Каркас пространственный КП3

Стадия	Масса	Масштаб
РП	6.6	б/м
Лист	Листов 1	

Министерство хлебопродуктов СССР
Госниисибпромзернопроект
г. Новосибирск

Сверил Шарап

Копировал

Формат А4

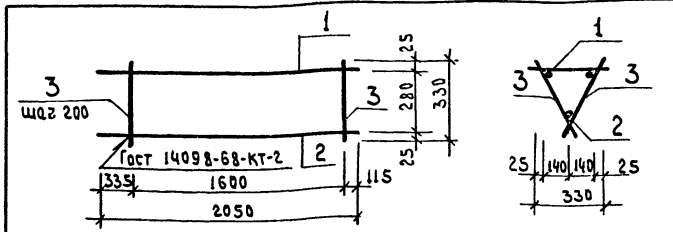

Формат	Зона	Поз.	Обозначение	Наименование	Кол.	Примечание
				Сборочные единицы		
		1	КЖИ-КР3	Каркас плоский КР3	1	4,5 кг
				Детали		
		2		ф 10А-III ГОСТ 5781-82		
				ℓ = 2050	1	1,3 кг
		3		ф 6А-I ГОСТ 5781-82		
				ℓ = 380	18	0,1 кг

Привязан

Инв. №

Техник	Токарева	
Рук. гр.	Максимов	
Гл. спец.	Коротун	
Нач. отд.	Козлов	
ГИП	Емельянов	
Н. контр.	Коротун	

Инв. № подл. | Подпись и дата | Взам. инв. №

ТП 503-9-19.86 КЖИ-КП 4

Каркас пространственный КП 4

Стадия	Масса	Масштаб
РП	7.6	б/м
Лист	Листов 1	

Министерство хлебопродуктов СССР
Госниисибпромзернопроект
г. Новосибирск

Сверил Шарап

Копировал

Формат А4

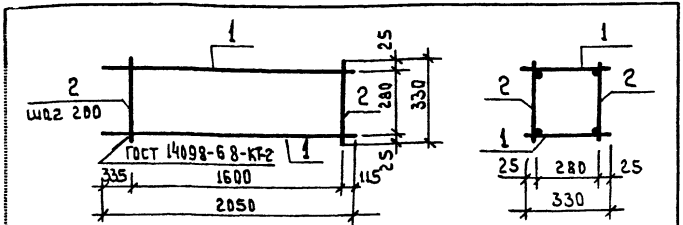

Формат	Зона	Поз.	Обозначение	Наименование	Кол.	Примечание
				Сборочные единицы		
		1	КЖСИ-КП5	Каркас плоский КП5	2	5,9 кг
				Детали		
		2		ф 6А-I ГОСТ 5781-82		
				ℓ = 380	18	0,1 кг

Привязан

Инв. №

ТП 503-9-19.86 КЖСИ-КП5			
Каркас пространственный КП5	Стадия	Масса	Масштаб
	РП	13.6	б/м
	Лист	Листов 1	
	Министерство хлебопродуктов СССР Госниисибпромзернопроект г. Новосибирск		

Техник	Токарева	
Рук. гр.	Максимов	
Гл. спец.	Коротун	
Нач. отд.	Козлов	
ГИП	Емельянов	
Н. контр.	Коротун	

Сверил Шарапова Копировал Формат А4

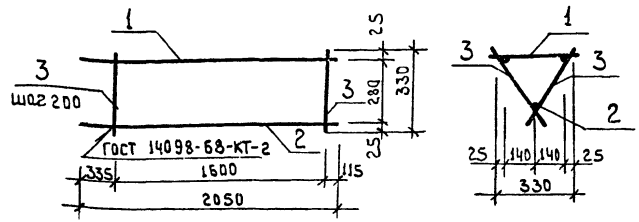

Формат	Зона	Поз.	Обозначение	Наименование	Кол.	Примечание
				Сборочные единицы		
		1	КЖСИ-КП6	Каркас плоский КП5	1	5,9 кг
				Детали		
		2		ф 10 А-III ГОСТ 5781-82		
				ℓ = 2050	1	1,3 кг
		3		ф 6А-I ГОСТ 5781-82		
				ℓ = 380	18	0,1 кг

Привязан

Инв. №

ТП 503-9-19.86 КЖСИ-КП6			
Каркас пространственный КП6	Стадия	Масса	Масштаб
	РП	9,0	б/м
	Лист	Листов 1	
	Министерство хлебопродуктов СССР Госниисибпромзернопроект г. Новосибирск		

Техник	Токарева	
Рук. гр.	Максимов	
Гл. спец.	Коротун	
Нач. отд.	Козлов	
ГИП	Емельянов	
Н. контр.	Коротун	

Сверил Шарапова Копировал Формат А4

Альбом III

ТП

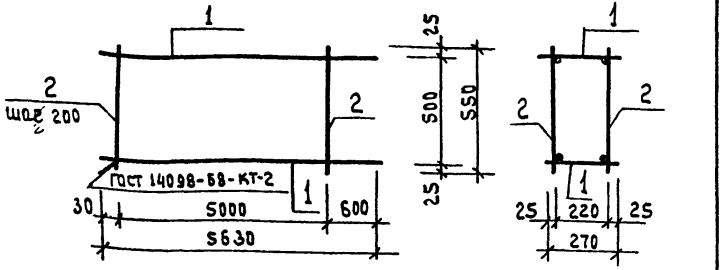

Формат	Зона	Поз.	Обозначение	Наименование	Кол.	Примечание
				Сборочные единицы		
		1	КЖСИ-КР6	Каркас плоский КР6	2	9,6 кг
				Детали		
		2		ф 6А-I ГОСТ 5781-82		
				ℓ=5 5 0	52	0,1 кг

Привязан

Инв. №

Техник	Токарева	
Рук. гр.	Максимов	
Гл. спец.	Коротун	
Нач. отд.	Козлов	
ГИП	Емельянов	
Н. контр.	Коротун	

ТП 503-9-19.86 КЖСИ-КП7

Каркас пространственный КП7

Стадия	Масса	Масштаб
РП	24.4	б/м
Лист	Листов 1	

Министерство хлебопродуктов СССР Госниисибпромзернопроект г. Новосибирск

Инв. № подл. | Подпись и дата | Взам. инв. №

Сверил

Копировал

Формат А4

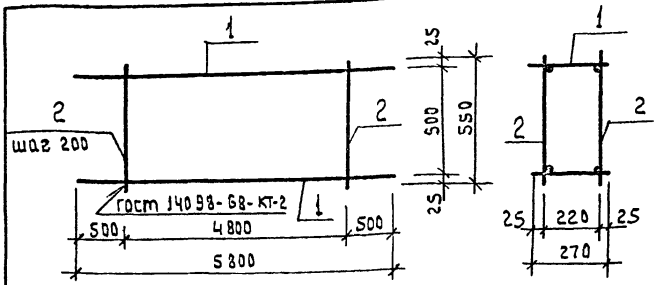

Формат	Зона	Поз.	Обозначение	Наименование	Кол.	Примечание
				Сборочные единицы		
		1	КЖСИ-КР7	Каркас плоский КР7	2	9.7 кг
				Детали		
		2		ф 6А-I ГОСТ 5781-82		
				ℓ=550	50	0,1 кг

Привязан

Инв. №

Техник	Токарева	
Рук. гр.	Максимов	
Гл. спец.	Коротун	
Нач. отд.	Козлов	
ГИП	Емельянов	
Н. контр.	Коротун	

ТП 503-9-19.86 КЖСИ-КП8

Каркас пространственный КП8

Стадия	Масса	Масштаб
РП	24.4	б/м
Лист	Листов 1	

Министерство хлебопродуктов СССР Госниисибпромзернопроект г. Новосибирск

Инв. № подл. | Подпись и дата | Взам. инв. №

Сверил

Копировал

Формат А4

Альбом II

ТП

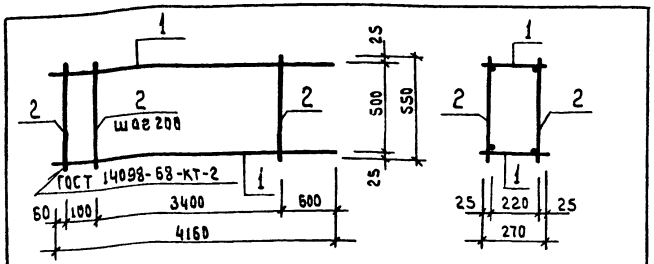

Формат	Зона	Поз.	Обозначение	Наименование	Кол.	Примечание
				Сборочные единицы		
		1	КЖИ-КР8	Каркас плоский КР 8	2	7,1 кг
				Детали		
		2		ФБА-I ГОСТ 5781-82		
				e=550	38	0,1 кг

Привязан

Инв. №

Техник	Токарева		
Рук. гр.	Максимов		
Гл. спец.	Коротун		
Нач. отд.	Козлов		
ГИП	Емельянов		
Н. контр.	Коротун		

ТП 503-9-19.86 КЖИ-КП9

Каркас пространственный КП9

Стадия	Масса	Масштаб
РП	18.0	б/м
Лист	Листов 1	

Министерство хлебопродуктов СССР
Госниисибпромзернопроект г. Новосибирск

Инв. № подл. | Подпись и дата | Взам. инв. №

Сверил Шарапов

Копировал

Формат А4

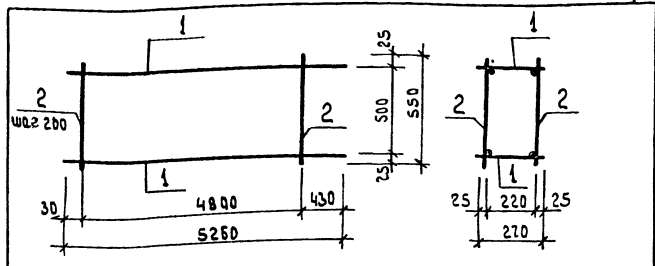

Формат	Зона	Поз.	Обозначение	Наименование	Кол.	Примечание
				Сборочные единицы		
		1	КЖИ-КР 9	Каркас плоский КР 9	2	9.1 кг
				Детали		
		2		ФБА-I ГОСТ 5781-82		
				e=550	50	0.1 кг

Привязан

Инв. №

Техник	Токарева		
Рук. гр.	Максимов		
Гл. спец.	Коротун		
Нач. отд.	Козлов		
ГИП	Емельянов		
Н. контр.	Коротун		

ТП 503-9-19.86 КЖИ-КП 10

Каркас пространственный КП10

Стадия	Масса	Масштаб
РП	23,2	б/м
Лист	Листов 1	

Министерство хлебопродуктов СССР
Госниисибпромзернопроект г. Новосибирск

Инв. № подл. | Подпись и дата | Взам. инв. №

Сверил Шарапов

Копировал

Формат А4

Альбом II

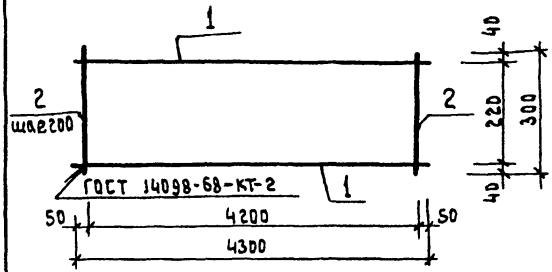

Формат	Зона	Поз.	Обозначение	Наименование	Кол.	Примечание
				Детали		
				ф10 А-I ГОСТ 5781-82		
		1		ℓ=4300	2	2,7кг
		2		ℓ=300	22	0,2кг

ТП

Привязан

Инв. №

Техник	Токарева	
Рук.гр.	Максимов	
Гл.спец.	Коротун	
Нач.отд.	Козлов	
ГИП	Емельянов	
Н.контр.	Коротун	

Сверил

ТП 503-9-19.86 КЖИ-КР 1

Каркас плоский КР 1

Стадия	Масса	Масштаб
РП	9,8	б/м
Лист	Листов 1	

Министерство хлебопродуктов СССР
Гаснии сибпромзернопроект г. Новосибирск

ВСт 3 кп 2

Копировал

Формат А4

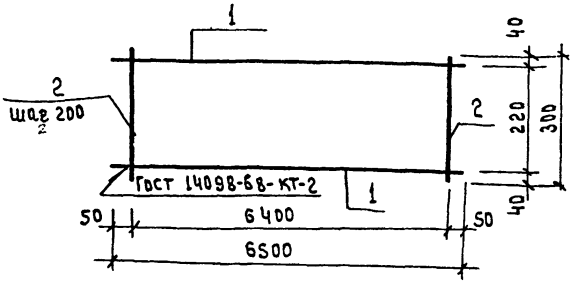

Формат	Зона	Поз.	Обозначение	Наименование	Кол.	Примечание
				Детали		
				ф10А-I ГОСТ 5781-82		
		1		ℓ=6500	2	4,0кг
		2		ℓ=300	33	0,2кг

Привязан

Инв. №

Техник	Токарева	
Рук.гр.	Максимов	
Гл.спец.	Коротун	
Нач.отд.	Козлов	
ГИП	Емельянов	
Н.контр.	Коротун	

Сверил

ТП 503-9-19.86 КЖИ-КР 2

Каркас плоский КР 2

Стадия	Масса	Масштаб
РП	14,6	б/м
Лист	Листов 1	

Министерство хлебопродуктов СССР
Гаснии сибпромзернопроект г. Новосибирск

ВСт 3 кп 2

Копировал

Формат А4

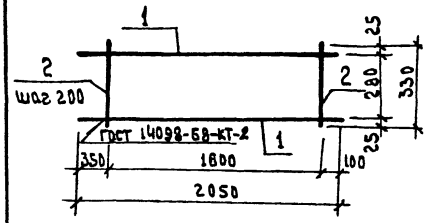

Формат	Зона	Поз.	Обозначение	Наименование	Кол.	Примечание
				Детали		
		1		ф 12 А-III ГОСТ 5781-82		
				ℓ=2050	2	1,8 кг
		2		ф6А-I ГОСТ 5781-82		
				ℓ=330	9	0,1 кг

Привязан

Инв. №

ТП 503-9-19.86 КЖИ-КР 3

Каркас плоский КР 3

Стадия	Масса	Масштаб
РП	4.5	б/м

Лист | Листов 1

Министерство хлебопродуктов СССР Госниисибпромзернопроект г. Новосибирск

Техник	Токарева	
Рук. гр.	Максимов	
Гл. спец.	Коротун	
Нач. отд.	Козлов	
ГИП	Емельянов	
Н. контр.	Коротун	

Сверил

Копировал

Формат А4

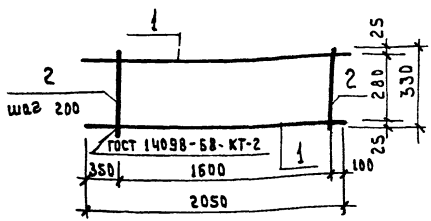

Формат	Зона	Поз.	Обозначение	Наименование	Кол.	Примечание
				Детали		
				ф 10А-III ГОСТ 5781-82		
		1		ℓ=2050	2	1,3 кг
		2		ф6А-I ГОСТ 5781-82		
				ℓ=330	9	0,1 кг

Привязан

Инв. №

ТП 503-9-19.86 КЖИ-КР 4

Каркас плоский КР 4

Стадия	Масса	Масштаб
РП	3,5	б/м

Лист | Листов 1

Министерство хлебопродуктов СССР Госниисибпромзернопроект г. Новосибирск

Техник	Токарева	
Рук. гр.	Максимов	
Гл. спец.	Коротун	
Нач. отд.	Козлов	
ГИП	Емельянов	
Н. контр.	Коротун	

Сверил

Копировал

Формат А4

Альбом III

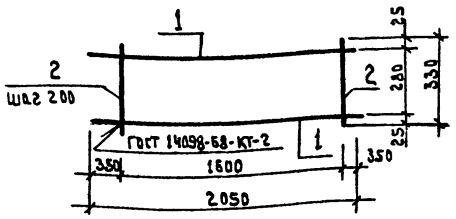

Формат	Зона	Поз.	Обозначение	Наименование	Кол.	Примечание
				Детали		
				ф14А-III ГОСТ 5781-82		
		1		ℓ= 2050	2	2,5кг
				ф6А-I ГОСТ 5781-82		
		2		ℓ=330	9	0,1 кг

Привязан

Инв. №

ТП 503-9-19.86 КЖИ-КР 5

Каркас плоский КР 5

Стадия	Масса	Масштаб
РП	5.9	б/м
Лист	Листов 1	

Министерство хлебопродуктов СССР Госниисибпромзернопроект г. Новосибирск

Техник	Токарева	
Рук.гр.	Максимов	
Гл.спец.	Коротун	
Нач.отд.	Козлов	
ГИП	Емельянов	
Н.контр.	Коротун	

Инв.№ подл. | Подпись и дата | Взам.инв.№

Сверил

Копировал

Формат А4

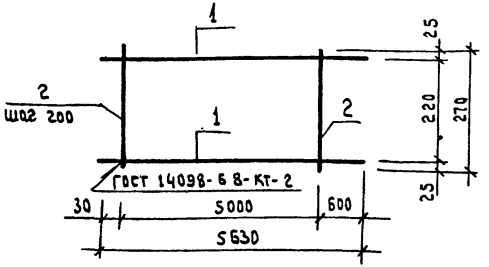

Формат	Зона	Поз.	Обозначение	Наименование	Кол.	Примечание
				Детали		
				ф10А-III ГОСТ 5781-82		
		1		ℓ= 5630	2	3,5кг
				ф6А-I ГОСТ 5781-82		
		2		ℓ= 270	26	0,1 кг

Привязан

Инв. №

ТП 503-9-19.86 КЖИ-КР 6

Каркас плоский КР 6

Стадия	Масса	Масштаб
РП	9,6	б/м
Лист	Листов 1	

Министерство хлебопродуктов СССР Госниисибпромзернопроект г. Новосибирск

Техник	Токарева	
Рук.гр.	Максимов	
Гл.спец.	Коротун	
Нач.отд.	Козлов	
ГИП	Емельянов	
Н.контр.	Коротун	

Инв.№ подл. | Подпись и дата | Взам.инв.№

Сверил

Копировал

Формат А4

Альбом III

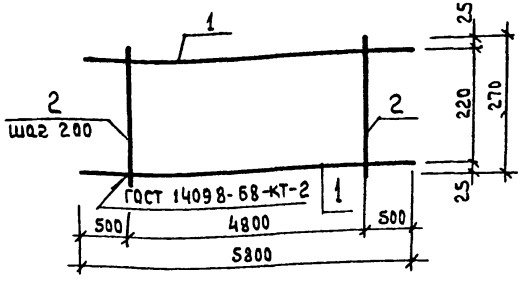

Формат	Зона	Поз.	Обозначение	Наименование	Кол.	Примечание
				Детали		
		1		ф 10 А-III ГОСТ 5781-82		
				ℓ = 5800	2	3,6 кг
		2		ф 6А-I ГОСТ 5781-82		
				ℓ = 270	25	0,1 кг

Привязан

Инв. №

ТП 503-9-19.86 КЖС-КР 7

Техник	Токарева	
Рук. гр.	Максимов	
Гл. спец.	Коротун	
Нач. отд.	Козлов	
ГИП	Емельянов	
Н. контр.	Коротун	

Каркас плоский КР 7

Стадия	Масса	Масштаб
РП	9,7	б/м
Лист	Листов 1	

Министерство хлебопродуктов СССР Госниисибагрозернопроект г. Новосибирск

Сверил

Копировала: Аверина

Формат А4

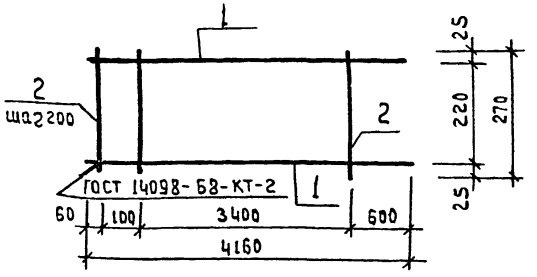

Формат	Зона	Поз.	Обозначение	Наименование	Кол.	Примечание
				Детали		
		1		ф 10 А-III ГОСТ 5781-82		
				ℓ = 4160	2	2,6 кг
		2		ф 6А-I ГОСТ 5781-82		
				ℓ = 270	19	0,1 кг

Привязан

Инв. №

ТП 503-9-19.86 КЖС-КР 8

Техник	Токарева	
Рук. гр	Максимов	
Гл. спец	Коротун	
Нач. отд.	Козлов	
ГИП	Емельянов	
Н. контр	Коротун	

Каркас плоский КР 8

Стадия	Масса	Масштаб
РП	7,1	б/м
Лист	Листов 1	

Министерство хлебопродуктов СССР Госниисибагрозернопроект г. Новосибирск

Копировал

Формат А4

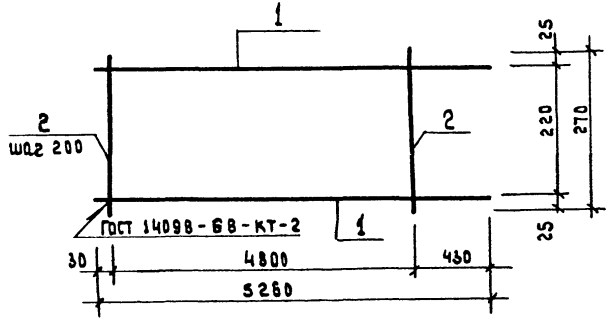

Формат	Зона	Поз.	Обозначение	Наименование	Кол.	Примечание
				Детали		
		1		ф 10 А-III ГОСТ 5781-82		
				ℓ = 5260	2	3.3 кг
		2		ф 6А-I ГОСТ 5781-82		
				ℓ = 270	25	0.1 кг

Альбом II

ТП

Инв. № подл. | Подпись и дата | Взам. инв. №

Привязан

Инв. №

Техник	Токарева	
Рук. гр.	Максимов	
Гл. спец.	Коротун	
Нач. отд.	Козлов	
ГИП	Емельянов	
Н. контр.	Коротун	

ТП 503-9-19.86 КЖЦ-КР9

Каркас плоский КР9

Стадия	Масса	Масштаб
РП	9.1	б/м
Лист	Листов	

Министерство хлебопродуктов СССР
Госниисибпромзернопроект г. Новосибирск

Сверил [signature] Копировал [signature] Формат А3

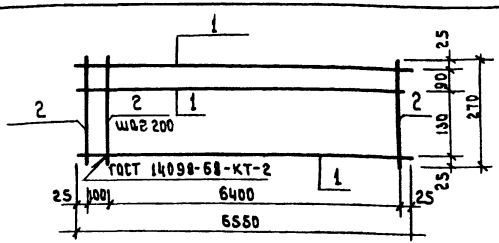

Формат	Зона	Поз.	Обозначение	Наименование	Кол.	Примечание
				Детали		
		1		ф 10 А-III ГОСТ 5781-82		
				ℓ=6550	3	4,1 кг
		2		ф 6А-I ГОСТ 5781-82		
				ℓ= 270	34	0,1 кг

Привязан

Инв. №

ТП 503-9-19.86 КЖЧ - КР 10			
Каркас плоский КР 10	Стадия	Масса	Масшт.
	РП	15.5	б/м
	Лист	Листов 1	
	Министерство хлебопродуктов СССР Госниисиб промзернопроект г. Новосибирск		

Техник	Токарева	
Рук. гр.	Максимов	
Гл. спец.	Коротун	
Нач. отд.	Козлов	
ГИП	Емельянов	
Н. контр.	Коротун	

Сверил Копировал Формат А4

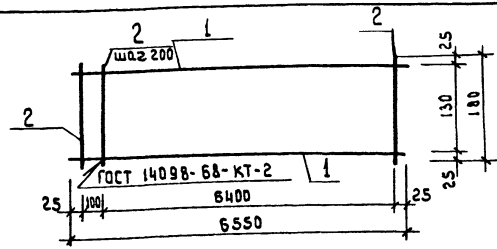

Формат	Зон.	Поз.	Обозначение	Наименование	Кол.	Примечания
				Детали		
		1		ф 20 А-III ГОСТ 5781-82		
				ℓ=6550	2	16,4 кг
		2		ф 6А-I ГОСТ 5781-82		
				ℓ=180	34	0,1 кг

Привязан

Инв. №

ТП 503-9-19.86 КЖЧ - КР 11			
Каркас плоский КР 11	Стадия	Масса	Масштаб
	РП	36,2	б/м
	Лист	Листов 1	
	Министерство хлебопродуктов СССР Госниисиб промзернопроект г. Новосибирск		

Техник	Токарева	
Рук. гр.	Максимов	
Гл. спец.	Коротун	
Нач. отд.	Козлов	
ГИП	Емельянов	
Н. контр.	Коротун	

Сверил Копировал Формат А4

Альбом III

Инв. № подл. | Подпись и дата | Взам. инв. №

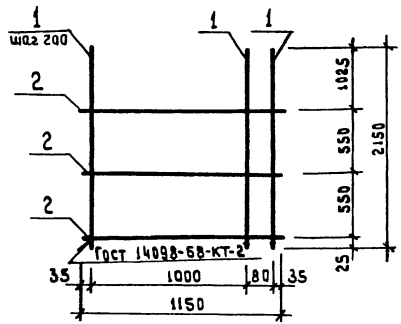

Формат	Зона	Поз.	Обозначение	Наименование	Кол.	Примечание
				Детали		
		1		ф 10 А-III ГОСТ 5781-82		
				ℓ = 2150	7	1,3 кг
		2		ф 8 А-I ГОСТ 5781-82		
				ℓ = 1150	3	0,5 кг

Альбом II

ТП

Привязан

Инв. №

Ст. инж.	Никитина	
Рук. гр.	Максимов	
Гл. спец.	Коротун	
Нач. отд.	Козлов	
ГИП	Емельянов	
Н. контр.	Коротун	

ТП 503-9-19.86 КЖИ - С1

Сетка С1

Стадия	Масса	Масштаб
РП	10.6	б/м
Лист	Листов 1	

Министерство хлебопродуктов СССР
Госниисибпромзернопроект г. Новосибирск

Сверил Копировал Формат А3

Инв. № подл. | Подпись и дата | Взам. инв. №

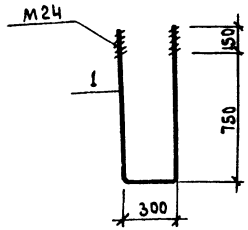

Формат	Зона	Поз	Обозначение	Наименование	Кол	Примечание
				Детали		
		1		Ф 25А-I ГОСТ 5781-82		
				ℓ=2120	1	8,2кг
		6.4		Шайба ГОСТ 11371-78	1	0.032кг
		6.4		Гайка ГОСТ 5915-70	1	0.107кг

Привязан

Инв.№

Взам.инв.№ | Подпись и дата | Инв.№ подл.

Ст.инж.	Никитина	
Рук.гр	Максимов	
Гл.спец	Коратун	
Нач.отд.	Козлов	
ГИП	Емельянов	
Н.контр	Коратун	

ТП 503-9-19.86 КЖИ-А1

Анкер А1

Стадия	Масса	Масштаб
РП	8,48	б/м
Лист	Листов 1	

ВСТ 3 кп 2

Министерство хлебопродуктов СССР Госнисибпромзернопроект г.Новосибирск

Сверил | Копировал | Формат А4

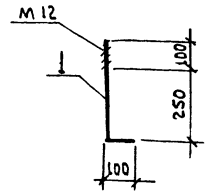

Формат	Зона	Поз	Обозначение	Наименование	Кол	Примечание
				Детали		
		1		Ф 12А-I ГОСТ 5781-82		
				ℓ=450	1	0.4кг
		6.4		Гайка ГОСТ 5915-70	1	0.015кг
		6.4		Шайба ГОСТ 11371-78	1	0.006кг

Привязан

Инв.№

Взам.инв.№ | Подпись и дата | Инв.№ подл.

Техник	Тонарева	
Рук.гр	Максимов	
Гл.спец	Коратун	
Нач.отд	Козлов	
ГИП	Емельянов	
Н.контр	Коратун	

ТП 503-9-19.86 КЖИ-А2

Анкер А2

Стадия	Масса	Масштаб
РП	0,44	б/м
Лист	Листов 1	

ВСТ 3 кп 2

Министерство хлебопродуктов СССР Госнисибпромзернопроект г.Новосибирск

Сверил | Копировал | Формат А4

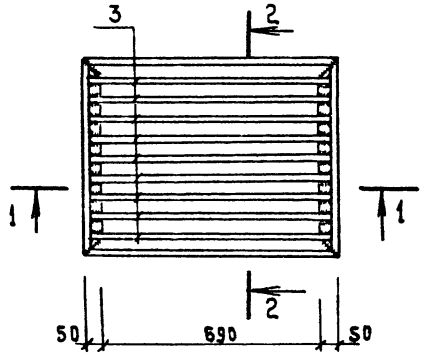

1 — 1

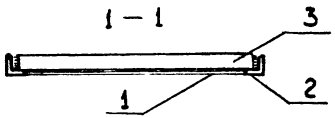

2 — 2

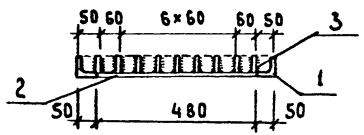

Формат	Зона	Поз.	Обозначение	Наименование	Кол.	Примечание
				Сборочные единицы		
				и детали		
		1		∠50×5 ГОСТ 8509-72		
				ℓ= 790	2	3.0 кг
		2		∠50×5 ГОСТ 8509-72		
				ℓ= 580	2	2,2 кг
		3		-4×40 ГОСТ 19903-74		
				ℓ= 770	9	1.0 кг

Альбом III

Инв. № подл. | Подпись и дата | Взам. инв. №

Привязан

Инв. №

Техник	Токарева	
Рук. гр.	Максимов	
Гл. спец.	Коротун	
Нач. отд.	Козлов	
ГИП	Емельянов	
Н. контр.	Коротун	

ТП 503-9-19.86 КЖС ч

Решетка металлическая МР1

Стадия	Масса	Масштаб
РП	19.4	6|м
Лист	Листов 1	

Министерство хлебопродуктов СССР
Госниисибпромзернопроект
г. Новосибирск

Сверил

Копировал: Аверина

Формат А3

Отпечатано
в Новосибирском филиале ЦИТП
630064 г. Новосибирск пр. Карла Маркса 1

Выдано в печать 5 IV 1988 г.
Заказ Г-1018 Тираж 1000

gost.e-ecolog.ru