ТИПОВОЙ ПРОЕКТ
503-9-19.86

АВТОМОБИЛЬНЫЕ ВЕСЫ ГРУЗОПОДЪЕМНОСТЬЮ 30 ТОНН НА ОДИН ПРОЕЗД С ПЛАТФОРМОЙ ДЛИНОЙ 15 М

АЛЬБОМ I

Общая пояснительная записка.

Схема генерального плана. Архитектурные решения.

Конструкции железобетонные. Конструкции металлические.

Отопление и вентиляция. Электрическое освещение.

Связь и сигнализация

Нф 1551/01

цена 3-19

Привязан

Инв. №

gost.e-ecolog.ru

ТИПОВОЙ ПРОЕКТ
503-9-19.86

АВТОМОБИЛЬНЫЕ ВЕСЫ ГРУЗОПОДЪЕМНОСТЬЮ 30 ТОНН НА ОДИН ПРОЕЗД С ПЛАТФОРМОЙ ДЛИНОЙ 15 М

АЛЬБОМ I

СОСТАВ ПРОЕКТА:

АЛЬБОМ I – Общая пояснительная записка. Схема генерального плана. Архитектурные решения. Конструкции железобетонные. Конструкции металлические. Отопление и вентиляция. Электрическое освещение. Связь и сигнализация

АЛЬБОМ II – Изделия заводского изготовления

АЛЬБОМ III – Спецификации оборудования

АЛЬБОМ IV – Ведомости потребности в материалах

АЛЬБОМ V – Сметы

РАЗРАБОТАН
проектным институтом
«Госниисибпромзернопроект»
Главный инженер института А.С. Соколов
Главный инженер проекта Л.Н. Емельянов

УТВЕРЖДЕН ГлавУПКС
Министерства хлебопродуктов СССР
Приказ от 10.07.86 г. №25-2-9/399
Введен в действие
«Госниисибпромзернопроектом»
Приказ от 05.09.86 г. № 58

Привязан

Инв. №

Альбом I

Лист	Наименование	Стр.	Примечание
	Содержание альбома	2	
1	Пояснительная записка. Начало	3	
2	Пояснительная записка. Продолжение	4	
3	Пояснительная записка. Окончание	5	
1	Схема генерального плана	6	
	Основной комплект рабочих чертежей марки АР		
1	Общие данные	7	
2	План на отм. 0.000.-2.100	8	
3	Разрезы 1-1, 2-2	9	
4	Фасады 1-4, 4-1, В-А, А-В. Узел 6	10	
5	План полов. План кровли. Схема заполнения оконных проемов. Узлы 1...5.	11	
6	Устройство гидроизоляции подземной части	12	
	Основной комплект рабочих чертежей марки КЖ		
1	Общие данные	13	
2	Схема расположения фундаментов и фундаментных балок. Узлы 1,2	14	
3	Фундаменты Фм1 ... Фм3	15	
4	Схема расположения колонн, стеновых панелей Сечения 1-1, 2-2	16	
5	Схема расположения элементов конструкций подземной части	17	
6	Днище ДМ1. Вид и схема армирования (раскладка нижних сеток). Сечение 1-1.	18	
7	Днище Дм1. Схема армирования (раскладка верхних сеток). Сечения 2-2... 6-6.	19	
8	Днище ДМ1. Вид и схема армирования (раскладка нижних сеток). Сечение 1-1	20	
	(вариант для водонасыщенных грунтов)		
9	Днище Дм1. Схема армирования (раскладка верхних сеток). Сечения 2-2... 6-6	21	
	(вариант для водонасыщенных грунтов)		
10	Схема расположения элементов стен подземной части Ст1.	22	
11	Стены Ст1. Схема армирования	23	
12	Стены Ст1. Схема армирования (вариант для водонасыщенных грунтов).	24	
13	Монолитный пояс ПОМ1. Схема армирования Сечения 1-1...3-3	25	
14	Плита Пм1.	26	
15	Сечения 2-2... 8-8	27	
16	Фундаменты механизма весов. Схема расположения тумб	28	
17	Фундаменты механизма весов. Тумбы Т1...Т7	29	
18	Помещение весовщика. Схема расположения панелей, наружных стен, приставного торца и панелей покрытия	30	

Лист	Наименование	Стр.	Примечание
	Основной комплект рабочих чертежей марки КМ		
1	Общие данные (начало)	31	
2	Общие данные (окончание)	32	
3	Схемы расположения структурного блока стоек фахверка, консолей. Сечения 1-1 ... 5-5	33	
4	Схема раскладки оцинкованного профилированного настила по структурному блоку	34	
5	Схема раскладки стенового профнастила по осям А, В; 1; 4; Схемы расположения ригелей, консолей		
	для крепления профнастила	35	
6	Узлы 1...7. Деталь крепления элемента Q к колонне	36	
	Основной комплект рабочих чертежей марки ОВ		
1	Общие данные. План на отм. 0.000. Схема системы отопления	37	
	Основной комплект рабочих чертежей марки ЭО		
1	Общие данные. Принципиальная схема питающей сети	38	
2	План прокладки электрических сетей на отм. 0.000 и -2.100		
	План расположения электрического оборудования на отм. 0.000	39	
	Основной комплект рабочих чертежей марки СС		
1	Общие данные. План расположения		
	устройств связи и сигнализации	40	

ТП

Инв. № подл.	Подпись и дата	Взам. инв. №

Техник	Токарева		
Рук. гр.	Максимов		
Гл. спец.	Коротун		
Нач. отд.	Козлов		
ГИП	Емельянов		
Н. контр	Коротун		

Привязан

Инв. №

ТП 503-9-19.86

Автомобильные весы грузоподъемностью 30т на один проезд с платформой длиной 15м

Стадия	Лист	Листов
РП		1

Содержание альбома

Министерство хлебопродуктов СССР
ГОСУНИСИСТРОМЗЕРНОПРОЕКТ г. Новосибирск

Копировал:

Формат А2

Альбом I

ТП

1. Общая часть

Типовой проект автомобильных весов на один проезд грузоподъёмностью 30 тонн разработан на основании задания Министерства заготовок СССР от 6 мая 1985 года.

В настоящем проекте приняты автомобильные дискретно-цифровые весы с дистанционной и документированной регистрацией показаний марки 5042РС-30 ДЦ24АБ с длиной платформы 15м Армавирского производственного объединения „Точмашприбор", обеспечивающие взвешивание гружёных автомашин и без груза общим весом до 30 тонн.

Работа автомобильных весов предусмотрена в автоматическом и вспомогательном режимах.

Типовой проект разработан для привязки на хлебоприёмных и зерноперерабатывающих предприятиях, в сельском хозяйстве и других отраслях народного хозяйства.

2. Область применения проекта и указания по привязке

Проект автомобильных весов разработан применительно к следующим условиям строительства:

Климатические районы СССР - III, IV

расчётная зимняя температура наружного воздуха - 20°С;

скоростной напор ветра - для IV географического района;

вес снегового покрова - для II географического района.

Проект автомобильных весов разработан для двух вариантов грунтовых условий.

Основной вариант - рельеф территории спокойный, грунтовые воды отсутствуют. Грунты непучинистые, просадочные I типа со следующими нормативными характеристиками:

нормативный угол внутреннего трения $\varphi^{н} = 0{,}49$ рад;

нормативное удельное сцепление $C^{н} = 40$ кПа;

модуль деформации нескальных грунтов $E = 24{,}0$ мПа;

плотность грунта $\gamma = 1{,}8$ т/м³.

Второй вариант предусматривает высокий уровень грунтовых вод при интенсивном замачивании грунтов со следующими характеристиками при замачивании:

нормативный угол внутреннего трения $\varphi^{н} = 0{,}42$ рад;

нормативное удельное сцепление $C^{н} = 5$ кПа;

модуль деформации нескальных грунтов $E = 10{,}0$ мПа;

плотность грунта $\gamma = 1{,}9$ т/м³.

В основном варианте проектом предусматриваются водозащитные мероприятия - планировка территории, качественная засыпка пазух, устройство отмостки шириной 1.0м по периметру здания.

Для второго варианта грунтовых условий проектом предусматриваются дополнительные мероприятия: уплотнение грунта тяжёлыми трамбовками и устройство оклеечной гидроизоляции подземной части автомобильных весов до уровня грунтовых вод на площадке не выше отметки - 1.0м.

Проект не предусматривает строительство автомобильных весов в районах вечной мерзлоты и на подрабатываемых территориях. При привязке проекта выполнить корректировку в зависимости от местных геологических и климатических условий.

3. Архитектурно-строительная часть

Автомобильные весы состоят из навеса, помещения весовщика и платформы весов с подземной частью. Платформа автомобильных весов имеет размеры в плане 15,0 × 3,0 м. Рядом размещено помещение весовщика с размерами в плане 6,0 × 6,0 м и высотой 3,0м. Навес имеет размеры в плане 12,0 × 18,0 м и высоту 5,25 м до низа структурного покрытия.

Подземная часть платформы автовесов грузоподъемностью 30 тонн имеет размеры по наружным граням ограждающих конструкций 16,19 и 4,19 м и заглубление от верха платформы 2.1м. За относительную отметку 0.000 принят уровень чистого пола комнаты весовщика и платформы навеса.

Каркас навеса представляет собой пространственную рамную систему: колонны - сборные железобетонные по шифру 15-74, фундаменты колонн - монолитные железобетонные, покрытие из металлических пространственных структурных конструкций типа „ЦНИИСК" по серии 1.480-6/81 и кровельного стального оцинкованного профилированного настила по ГОСТ 24045-80, кровля - рулонная по профилированному настилу из 4х слоёв рубероида с защитным слоем гравия, металлические стойки фахверка по серии 1.427.3-4 вып. 1, стены навеса из стального оцинкованного профилированного настила по металлическим прогонам, цокольные панели приняты по серии 1.432-15 вып. 1, фундаментные балки - по серии 1.415-1 вып. 1.

Подземная часть автомобильных весов выполнена из сборных железобетонных унифицированных дырчатых блоков по серии 3.004.1-9. Помещение весовщика выполнено из сборных железобетонных крупнопанельных бескаркасных конструкций для вспомогательных зданий промышленных предприятий с высотой этажа 3.0м по шифру 182-82.

Окна приняты по серии 1.136.5-16, двери по ГОСТ 14624-84. Отмостка - асфальтовая по бетонному основанию шириной 1.0м.

Полы в помещении весовщика из линолеума в подземной части автовесов - бетонные.

Кирпичные участки в помещении весовщика затереть цементным раствором. Наружные поверхности стен помещения весовщика окрасить силикатной краской светлых тонов за 2 раза. Внутренние поверхности помещения

Инв. № подл.	Подпись и дата	Взам. инв. №		Привязан		
				ТП 503-9-19.86		
Гл. спец.	Коротун			Автомобильные весы грузоподъёмностью 30 т на один проезд с платформой длиной 15 м		
Гл. спец.	Барков					
Нач. отд.	Козлов				Стадия	Лист	Листов
Гл. спец.	Долгушина				РП	1	3
Нач. отд.	Наталич					
Нач. отд.	Маркс			Пояснительная записка (начало)	Министерство хлебопродуктов СССР Госмиллиобтехэнергопроект г. Новосибирск	
ГИП	Емельянов					
Н. контр.	Коротин					

Копировал [illegible] Формат А2

Альбом I

ТП

окрасить ЭВА-27А (ГОСТ 19214-80) в белый цвет.

Монолитные бетонные участки цоколя стен навеса оштукатурить цементно-песчаным раствором состава 1:2 с добавлением церезита. Внутренние и наружные бетонные поверхности стен навеса окрасить силикатной краской за 2 раза.

Металлические конструкции навеса окрасить эмалью ХВ-16 (ТУ 6-10-1301-83) светлых тонов по грунтовкам типов ГФ-020, ГФ-0320, ФЛ-03К, ПФ-020. Окна и двери окрасить масляной краской за 2 раза. Соединительные и закладные детали покрыть цинковым металлическим покрытием толщиной 120-150 мкм. согласно требований СНиП 2.03.11-85. Необходимые мероприятия по антикоррозийной защите строительных конструкций предусмотрены в применяемых типовых сериях.

Санитарное и бытовое обслуживание работающих предусматривается соответствующими сооружениями предприятия. Принятые проектные решения отвечают требованиям индустриальности и снижения трудоёмкости строительства и экономии основных строительных материалов.

4. Рекомендации по уплотнению грунтов тяжёлыми трамбовками

Уплотнение просадочных грунтов тяжёлыми трамбовками следует выполнять в соответствии с проектом производства работ и требованиями СНиП 3.02.01-83.

Уплотнение выполнять с поверхности дна котлована путем свободного сбрасывания на уплотняемую площадь трамбовки весом - 3.0 т, диаметром 1,4 м с высоты - 4.0 м.

Грунт уплотнять при оптимальной влажности до $V_{ск} = 1,6$ т/м³ на глубину 1,75 м ниже подошвы фундамента. Величину отказа принять - 2 см. При рытье котлована недобор грунта, учитывая понижение его при трамбовании, принять - 0,3 м. Площадь трамбуемой поверхности принять больше габаритов фундаментов на 0,5 м в каждую сторону.

5. Рекомендации по организации строительства и производству работ

Производство строительно-монтажных работ следует выполнять в соответствии с проектом производства работ.

Земляные работы производить в соответствии с требованиями СНиП III-8-76 и СНиП 3.02.01-83.

Производство работ по выполнению монолитных бетонных и железобетонных конструкций осуществлять в соответствии с требованиями СНиП III-15-76.

Подготовку к монтажу и монтаж сборных железобетонных конструкций выполнять в соответствии с требованиями СНиП III-16-80.

Изготовление и монтаж металлических конструкций осуществлять в соответствии с требованиями СНиП III-18-75.

При изготовлении арматурных и закладных деталей и изделий контактную, точечную и дуговую электросварку выполнять в соответствии с СН 393-78, контроль качества осуществлять по ГОСТ 10922-75.

При необходимости производства работ в зимнее время следует руководствоваться следующими условиями: фундаменты и элементы подземной части из монолитного железобетона рекомендуется возводить способами последующего замораживания, обеспечивающими накопление бетоном до замерзания не менее 50% его проектной прочности (бетонирование в лёгких переносных тепляках или методами искусственного прогрева), возводить их методом замораживания не допускается. При возведении фундаментов в зимнее время необходимо обеспечить защиту основания от промерзания.

Для замоноличивания стыков сборных конструкций рекомендуется применять бетоны (растворы) с противоморозными добавками, либо применение метода искусственного прогрева.

Обратную засыпку пазух грунтом рекомендуется производить после оттаивания и достижения бетоном проектной прочности.

6. Электротехническая часть

6.1. Электрическое освещение

Электроснабжение автомобильных весов предусматривается от внутриплощадочной низковольтной сети предприятия. Напряжение питающей сети принято 380/220 в с глухозаземлённой нейтралью. Надёжность электроснабжения - 3 категория. Общая установленная мощность - 2,65 кВт, в том числе: освещение - 2,15 кВт, весовое оборудование - 0,5 кВт.

В комплект весового оборудования входят: прибор измерительный (для полуавтоматического управления процессом взвешивания), пульт управления, машина вычислительная электронная клавишная „Искра 108Д", блок обработки информации (60-МП), светофор линзовый двухзначный (ТУ 778-67).

Питание рабочего освещения и пульта управления автомобильных весов предусмотрено от щитков освещения ЯАЕ23-12, установленных в помещении весовщика. В помещении весовщика предусмотрены светильники НП 020-100 в приямке переносные светильники ПЛТ-50, в проездах - НСП11-200, наружное освещение въездов предусмотрено от светильников СКЗР-250-УХ.

Электрическая сеть освещения в помещении весовщика выполнена скрыто проводом АППВ и кабелем АВВГ открыто в остальных помещениях. Заземление пульта управления и осветительных щитков предусмотрено через нулевую жилу силового кабеля.

Привязан

Инв. №

Гл. спец.	Коротун		
Гл. спец.	Барков		
Нач. отд.	Козлов		
Гл. спец.	Долгушина		
Нач. отд.	Наталич		
Нач. отд.	Маркс		
ГИП	Емельянов		
Н. контр.	Ерёмина		

ТП 503-9-19.86

Автомобильные весы грузоподъёмностью 30 т на один проезд с платформой длиной 15 м

Стадия	Лист	Листов
РП	2	

Пояснительная записка (продолжение)

Министерство хлебопродуктов СССР Госмясибпромзернопроект г. Новосибирск

Сверил Ляпин Копировал Якеф Формат А2

Работа светофоров предусматривается автоматически при проведении процесса взвешивания.

6.2. Связь и сигнализация

Телефонизация, радиофикация, часофикация и пожарная сигнализация предусматривается от слаботочных сетей и устройств предприятия. В помещении весовщика устанавливается телефонный аппарат ТАН-70, абонентский громкоговоритель типа ГА-III мощностью 0,25 Вт, вторичные электрочасы и кнопочный пожарный извещатель типа ПКЕ 222-1. Абонентская сеть выполняется открыто проводами ПРППМ 2×1,0 и ТРП 2×0,5 по стенам.

7. Отопление и вентиляция

Проект отопления разработан для климатического района с расчетной наружной температурой t=-20°С.

В качестве теплоносителя принята вода с параметрами 150-70°С от внутриплощадочной сети промплощадки.

Нагревательные приборы - стальные радиаторы типа РСГ2.

Система отопления - горизонтальная, проточная. Внутренняя температура в помещении принята 18°С. Расход тепла на отопление составляет при t=-20°С 7260 Вт (6240 ккал/час). Вентиляция в помещении весовщика - естественная через форточки. При привязке проекта к конкретным условиям площадки уточняются параметры теплоносителя.

8. Охрана труда и взрывопожаробезопасность

Проект разработан в соответствии с действующими нормами и правилами и предусматривает мероприятия, обеспечивающие охрану труда и взрывопожаробезопасность при эксплуатации сооружения.

Проектируемое сооружение предназначено для производства взвешивания грузов перевозимых автомобильным транспортом весом 30 тонн. Для создания нормальных условий труда в помещении весовщика предусматривается центральное водяное отопление.

Вентиляция помещения - естественная через форточки в оконных блоках.

Для уменьшения шума и вибрации, возникающих при проезде автомобильного транспорта, в помещении весовщика предусмотрены окна с двойными остеклёнными переплетами и устройство горизонтальных площадок при въезде и после выезда с автовесов длиной не менее длины платформы автовесов.

Для обеспечения безопасной эксплуатации на платформе автовесов устраиваются колесоотбойные бруски.

Между будкой весовщика и платформой автовесов предусматривается проход шириной 700 мм.

Вход в подземную часть весовой платформы предусмотрен через люк в полу помещения весовщика.

Управление работой весов осуществляется непосредственно с пультов управления. Сигнализация о работе весов осуществляется светофорами, установленными на въезде и выезде.

Работа светофоров предусматривается автоматически при проведении процесса взвешивания.

Предусматриваются два вида освещения: рабочее и ремонтное. Электрическая сеть освещения выполняется скрыто алюминиевыми проводами и кабелями.

Для заземления электроустановок и оборудования используется четвёртая жила питающих кабелей.

В помещении весовщика устанавливаются телефонный аппарат, абонентский громкоговоритель и кнопочный пожарный извещатель.

Конструкции приняты несгораемые. Пределы огнестойкости приняты в соответствии с п. 2.2 СНиП II-2-80.

Для внутренней отделки приняты несгораемые материалы.

Двери при входе в помещение весовщика предусмотрены с уплотнением притворов и с приборами для самозакрывания.

Возможность удаления дыма при пожаре предусматривается через наружные оконные проёмы.

Для тушения пожара предусматривается применение первичных средств пожаротушения в виде ручных углекислотных огнетушителей ОУ-5 (2 шт.) и песка.

9. Технико-экономические показатели

Аналога для сравнения проекта не имеется в связи с применением новых проектных решений.

NN п/п	Наименование показателей	Ед. изм.	Показатели проекта: Для сухих грунтов	Показатели проекта: Для мокрых грунтов
1	2	3	4	5
	Общие показатели:			
1	Строительный объём	$м^3$	1792,3	1792,3
2	Общая площадь	$м^2$	309,3	309,3
3	Площадь застройки	"	222,0	222,0
4	Общая сметная стоимость	тыс. руб.	39.[illegible]91	44,32
	в том числе СМР	то же	28.89	33,[illegible]42
5	Стоимость СМР:			
	$1м^2$ общей площади	руб.	93.79	108.05
	на $1м^3$ строительного объема	"	16,19	18,7[illegible]65
	Эксплуатационные показатели			
	Расход тепла	ккал/час / кВт	6240 / 7,26	6240 / 7,26
	Потребная электрическая мощность	кВт	2/2	2,12
6	Расход основных строительных материалов на $1м^2$ общей площади			
	цемент, приведённый к м400	т	0,18	0,21
	Сталь приведенная к классам А-I и С 38/23	"	0,11	0,11
	Лесоматериалы, приведенные к круглому лесу	$м^3$	0.03	0.03

В проекте применены следующие прогрессивные конструкции:
- будка весовщика выполнена из сборных железобетонных конструкций;
- несущие конструкции покрытия навеса выполненны с применением структурных блоков;
- стеновое ограждение и покрытие навеса выполнено из лёгкого металлического профнастила;
- стены подземной части приняты из унифицированных дырчатых блоков.

Привязан

Инв. №

Гл. спец.	Коротун		
Гл. спец.	Барков		
Нач. отд.	Козлов		
Гл. спец.	Долгушина		
Нач. отд.	Наталич		
Нач. отд.	Марко		
ГИП	Емельянов		
Н. контр.	Ерёмина		

ТП 503-9-19.86

Автомобильные весы грузоподъёмностью 30т на один проезд с платформой длиной 15м

Стадия	Лист	Листов
РП	3	

Пояснительная записка (окончание)

Министерство хлебопродуктов СССР
Госмиспромпроект г. Новосибирск

Сверил Шарапов

Копировал Ямев

Формат А2

Инв. № подл. | Подпись и дата | Взам. инв. №

Альбом I

ТП

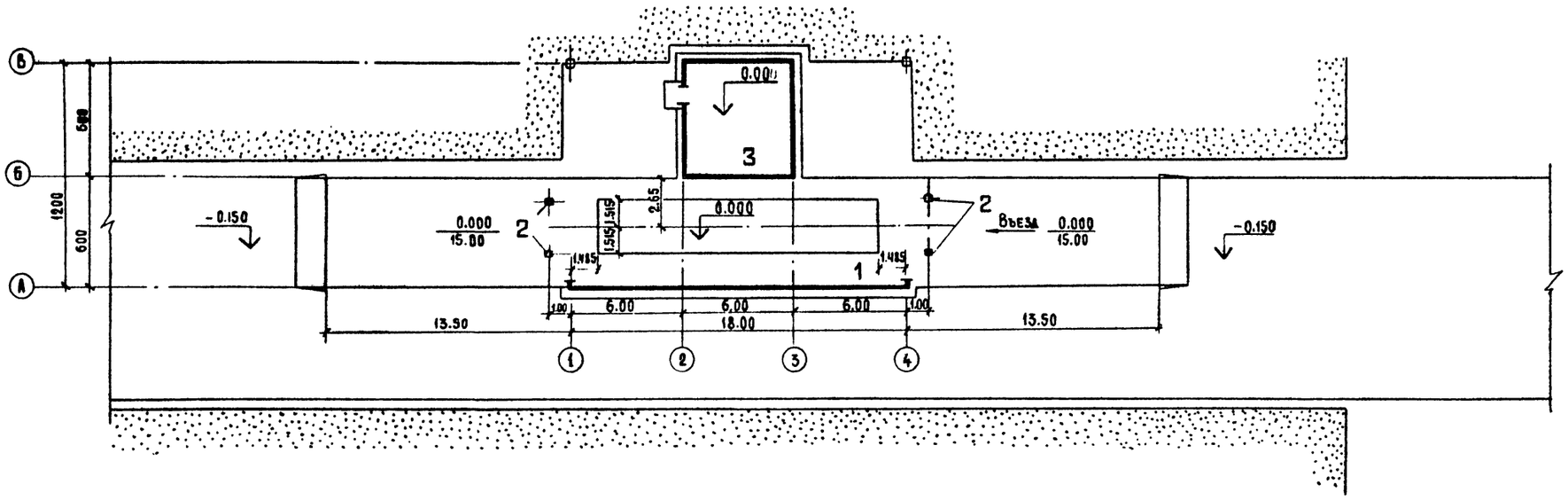

Экспликация зданий и сооружений

1. Автомобильные весы грузоподъемностью 30 тонн на один проезд с платформой длиной 15 м.
2. Направляющие столбы.
3. Помещение весовщика.

Согласовано: Нач ЮО-1 Юзлов

Инв. N подл. | Подпись и дата | Взам. инв. N

Привязан			
Инв. N			

Инженер	Похрышкина	
Проверил	Цветков	
Гл. спец.	Цветков	
Нач. отд.	Ткачев	
Н. контр.	Цветков	
ГИП	Емельянов	

ТП 503-9-19.86 ГП

Автомобильные весы грузоподъемностью 30 тонн на один проезд с платформой длиной 15 м

Стадия	Лист	Листов
РП		1

Схема генерального плана

Министерство Хлебопродуктов Госнии СибПромЗернопроект г. Новосибирск

Сверил: Копировал Жирнова Формат А2

Альбом I

ТП

Ведомость основных комплектов рабочих чертежей

Обозначение	Наименование	Примеч.
АР	Архитектурно-строительные решения	
КЖ	Конструкции железобетонные	
КМ	Конструкции металлические	
ОВ	Отопление и вентиляция	
ЭО	Электрическое освещение	
СС	Связь и сигнализация	

Ведомость рабочих чертежей основного комплекта АР

Лист	Наименование	Примечан.
1	Общие данные	
2	План на отм. 0.000, -2.100	
3	Разрезы 1-1, 2-2	
4	Фасады 1-4, 4-1, В-А, А-В. Узел 6.	
5	План полов. План кровли. Схема за-	
	полнения оконных проемов. Узлы 1...5	
6	Устройство гидроизоляции подземной	
	части.	

Ведомость спецификаций

Лист	Наименование	Примечан.
АР-2	Спецификация перемычек и заполне-	
	ния проемов	
АР-2	Спецификация металлических элементов	
АР-5	Спецификация заполнения оконных	
	проемов	

Ведомость ссылочных и прилагаемых документов

Обозначение	Наименование	Примечан.
	Ссылочные документы	
1.138.5-16 часть 1	Окна и балконные двери деревянные с двойным остеклением для жилых и общественных зданий	
1.038.1-1, вып. 1	Перемычки железобетонные для зданий с кирпичными стенами	
ГОСТ 14624-84	Двери деревянные для производственных зданий	
2.236-2, вып 1	Детали примыкания оконных и дверных блоков в общественных зданиях.	
1.136.1-13 вып. 1.	Плиты подоконные железобетонные для жилых и общественных зданий	
	Прилагаемые документы	
АР. ВМ	Ведомость потребности в материалах	Альбом IV

Таблица толщин стен и утеплителя

Температура наружного воздуха в градусах	Стеновые панели из керамзитобетона $\gamma = 1100$ кг/м³	Керамзитобетон $\gamma = 600$ кг/м³
−20°	300 мм	120 мм

Общие указания

1. За относительную отметку ±0.000 принята отметка чистого пола комнаты весовщика, что соответствует абсолютной отметке...
2. Кирпичные участки наружных и внутренних стен выполнить из обыкновенного красного глиняного кирпича М75 на растворе М10, МРз-10.
3. Внутренние поверхности подземной части затираются цементно-песчаным раствором и окрашиваются известковым составом.
4. Данные об отделке надземной части помещений автовесов, а также по устройству отмостки смотри пояснительную записку проекта.
5. Гидроизоляция стен подземной части в сухих грунтах – обмазка горячим битумом за 2 раза.

Указания по устройству гидроизоляции в водонасыщенных грунтах см. лист 6.

Типовой проект разработан в соответствии с действующими нормами и правилами и предусматривает мероприятия обеспечивающие пожарную безопасность при эксплуатации здания.

Главный инженер проекта /Л.Н.Емельянов/

Инв. № подл.	Подпись и дата	Взам. инв. №	

Привязан

Инв. №

ТП 503-9-19.86 АР

Автомобильные весы грузоподъемностью 30т на один проезд с платформой длиной 15м

Техник	Токарева		Стадия	Лист	Листов
Ст. инж.	Шарапова		РП	1	6
Рук. гр.	Максимов				
Гл. спец.	Коротун				
Нач. отд.	Козлов				
ГИП	Емельянов				
Н. контр.	Коротун				

Общие данные

Министерство хлебопродуктов СССР Госкомсибпромзернопроект г. Новосибирск

Сверил: Удал

Копировал: Гордюшина

Формат А2.

Альбом I

План на отм. 0.000

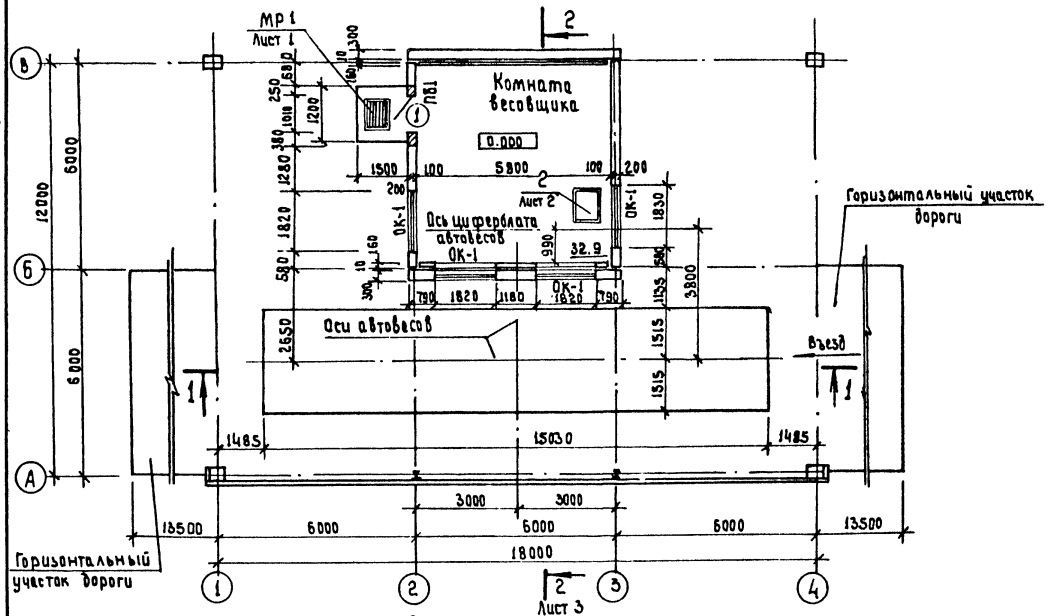

План на отм. -2.100

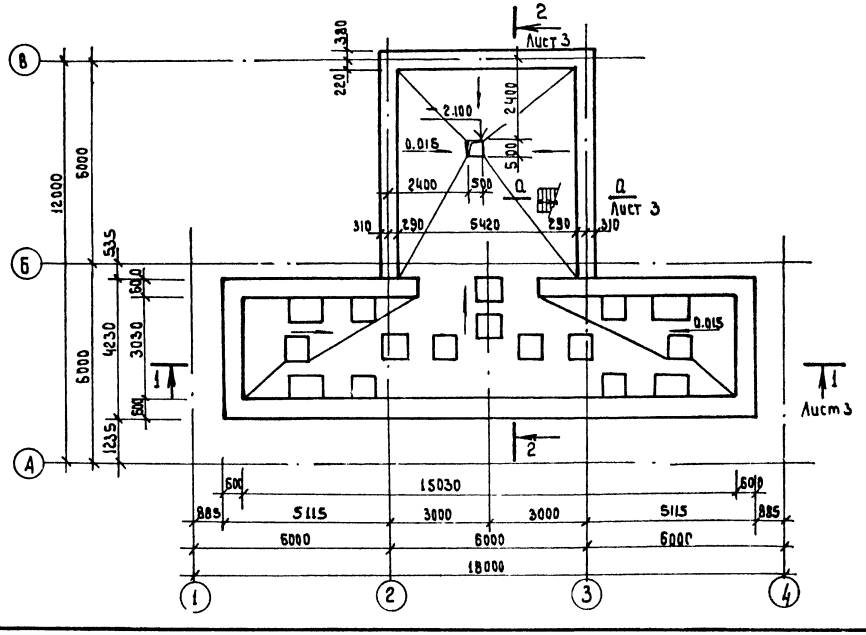

Спецификация перемычек и заполнения проемов

Марка, поз.	Обозначение	Наименование	Кол.	Масса ед., кг	Примечание
	Спецификация перемычек				
1	1.038.1-1, вып. 1	1ПБ13-1	2	25	
	Спецификация заполнения проемов				
1	ГОСТ 14624-84	Дверной блок ДНГ21-10Л	1		
2	ГОСТ 24698-81	Люк ДЛ 10-10	1		
ОК-1	1.136.5-16, часть 1	Оконный блок ОР15-18	4		
	1.136.1-13 вып. 1	Подоконная плита	4		
		пош -19.15.45-Т-д			

Ведомость перемычек

Марка, поз.	Схема сечения
ПБ1	1

Ведомость проемов дверей

Марка, поз.	Размер проема, мм
1	1010 x 2070

Спецификация металлических элементов

Марка, поз.	Обозначение	Наименование	Кол.	Масса ед., кг	Примечание
МР1	КЖИ-МР1	Металлическая решетка МР1	1	19.4	
ЗД1	3.400-6/76	Закладная деталь МИ 4-46			6.7 м

Ст. инж.	Шарапова		тп 503-9-19.86		АР
Рук. гр.	Максимов		Автомобильные весы грузоподъемностью 30т на один проезд с платформой длиной 15 м		
Гл. спец.	Коротун			Стадия	Лист	Листов
Нач. отд.	Козлов		План на отм. 0.000, -2.100	РП	2	
ГИП	Емельянов			Министерство хлебопродуктов СССР Гаснисибпромзернопроект г. Новосибирск		
Н. контр.	Коротун					

Привязан

Инв. №

Сверил

Копировал

Формат А2

Инв. № подл. | Подпись и дата | Взам. инв. №

тп

Альбом I

ТП

Разрез 1-1

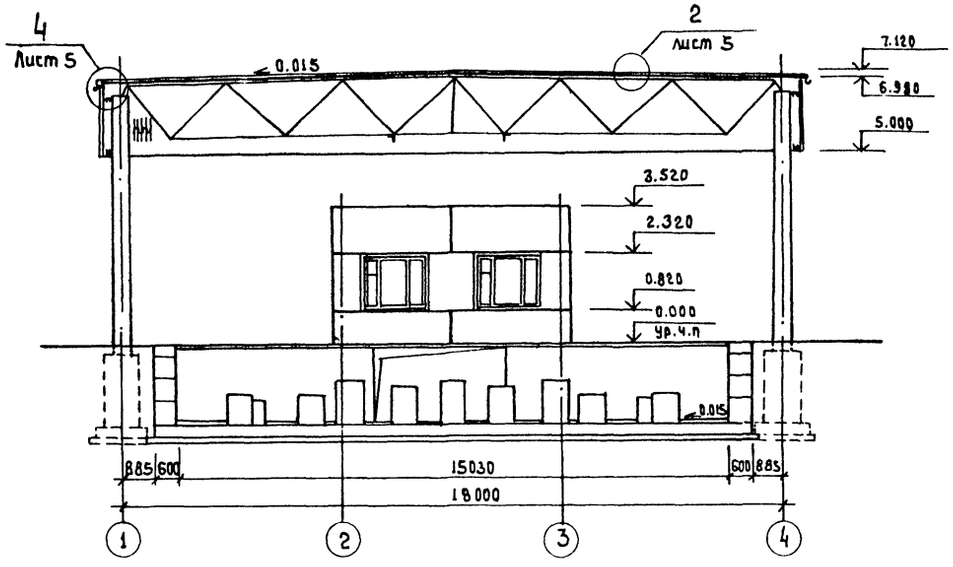

А — А

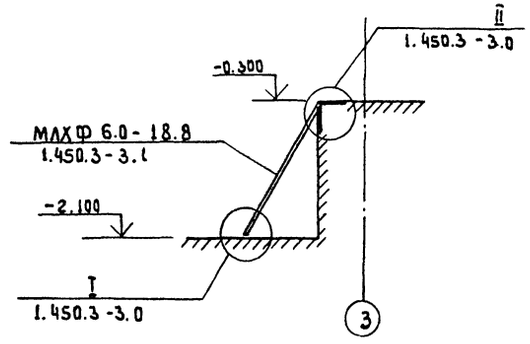

Разрез 2-2

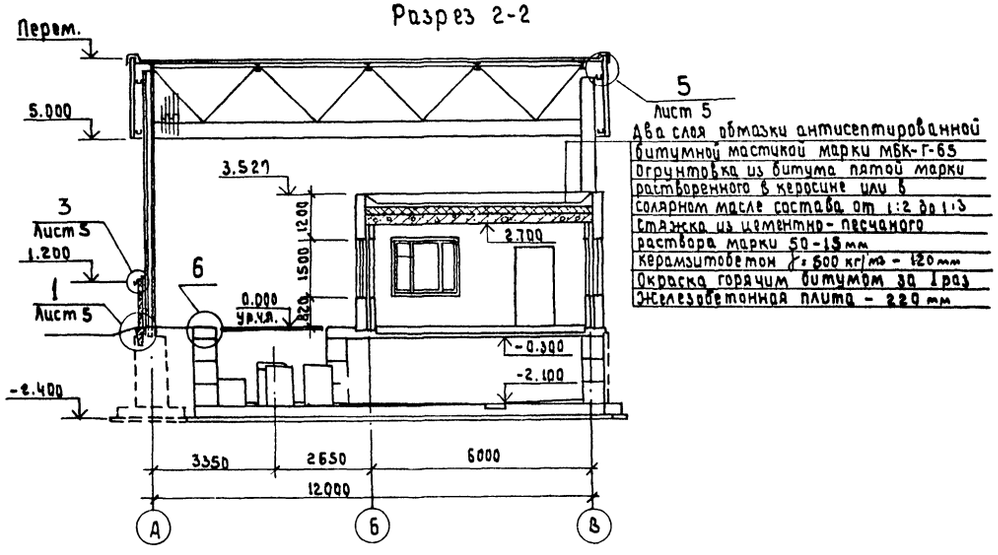

Два слоя обмазки антисептированной битумной мастикой марки МБК-Г-65
Огрунтовка из битума пятой марки растворенного в керосине или в солярном масле состава от 1:2 до 1:3
Стяжка из цементно-песчаного раствора марки 50 - 15 мм
Керамзитобетон γ = 600 кг/м³ - 120 мм
Окраска горячим битумом за 1 раз
Железобетонная плита - 220 мм

Б

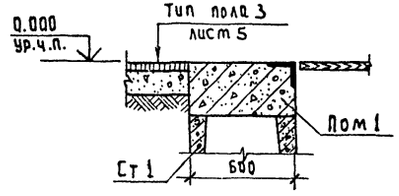

Привязан				ТП 503-9-19.86 АР	
				Автомобильные весы грузоподъемностью 30т на один проезд с платформой длиной 15м	
					Стадия / Лист / Листов
	Ст.инж.	Шараповa			РП / 3 /
	Рук.гр.	Максимов			
	Гл.спец.	Коротун			
	Нач.отд.	Козлов		Разрезы 1-1, 2-2	Министерство хлебопродуктов СССР Госниисибпромзернопроект г. Новосибирск
	ГИП	Емельянов			
Инв.№	Н.контр.	Коротун			

Сверил — Копировал — Формат А3

Инв.№ подл. | Подпись и дата | Взам.инв.№

Альбом I

ТП

Фасад 1-4

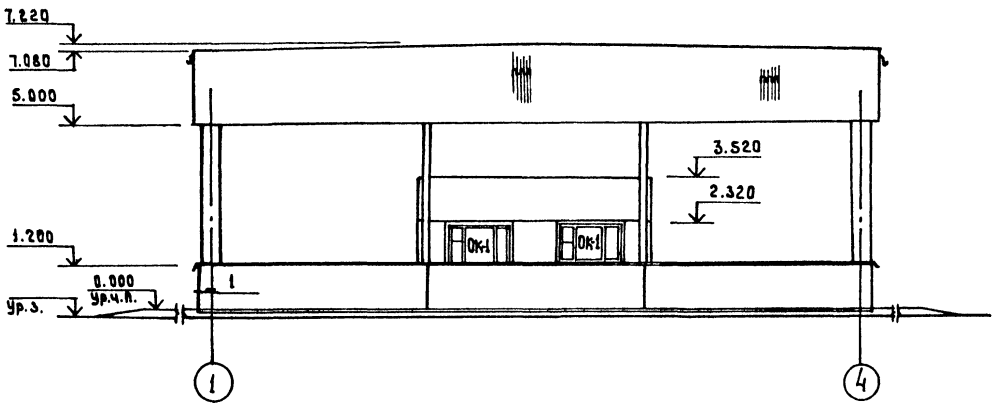

Фасад 4-1

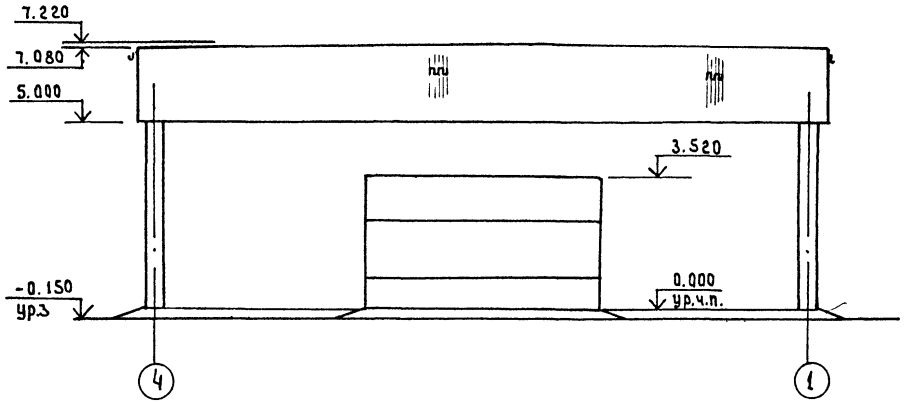

Фасад В-А

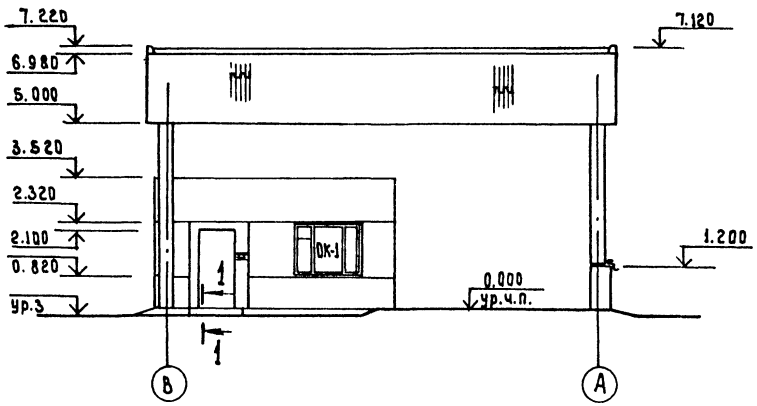

Фасад А-В

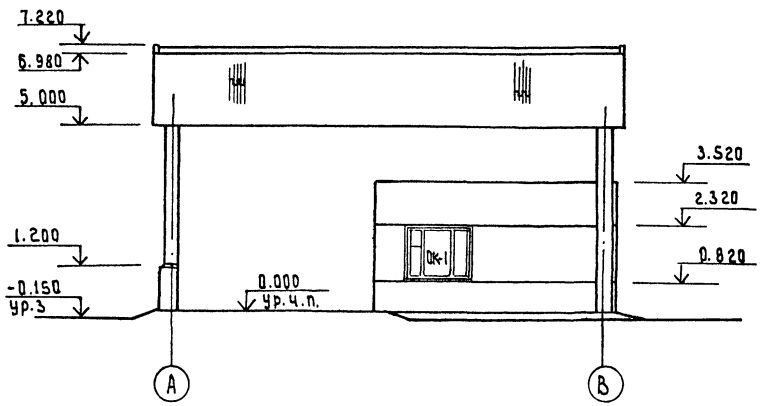

1

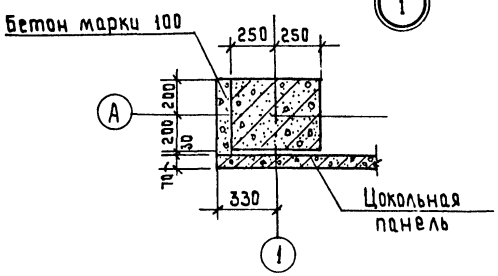

1-1

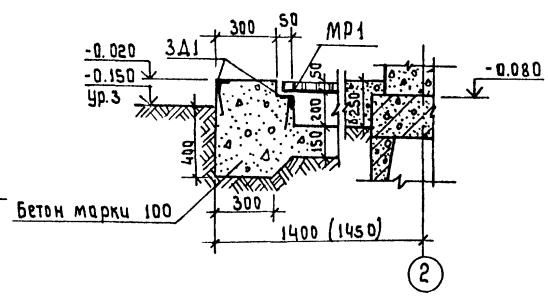

Привязан					
Инв. №					

Ст.инж	Шарапова	
Рук.гр.	Максимов	
Гл.спец.	Коротун	
Нач.отд.	Козлов	
ГИП	Емельянов	
Н.контр.	Коротун	

тп 503-9-19.86 АР

Автомобильные весы грузоподъемностью 30т на один проезд с платформой длиной 15м

Стадия	Лист	Листов
РП	4	

Фасады 1-4, 4-1, В-А, А-В. Узел 1.

Министерство хлебопродуктов СССР Госниисиблпромзернопроект г. Новосибирск

Копировал

Формат А2

Инв. № подл. | Подпись и дата | Взам. инв. №

Альбом I

План кровли

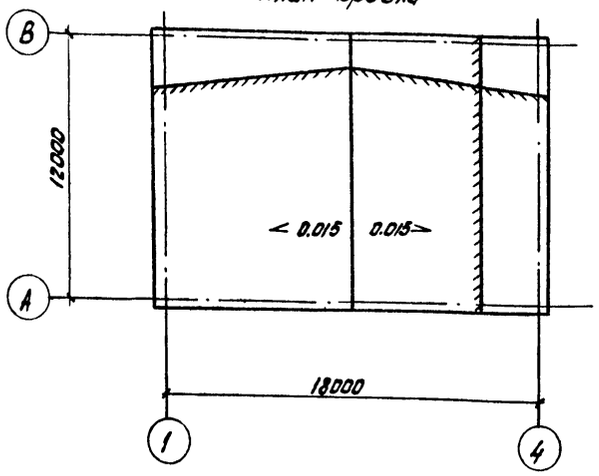

Схема заполнения оконных проемов

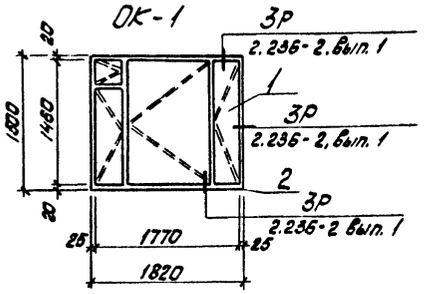

1

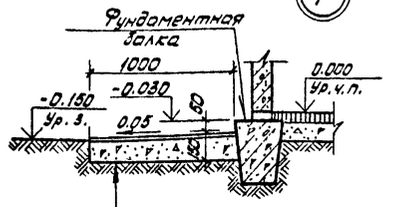

Уплотненный грунт с втрамбованным в него щебнем
Подготовка из бетона марки 100 - 100мм
Асфальт - 25

Экспликация полов

Наименование или номер помещений по проекту	Тип пола по проекту	Схема пола или номер узла по серии	Элементы пола и их толщина	Площадь пола, м²
Комната весовщика	1		Линолеум ГОСТ 7251-77 - 3мм Прослойка из холодной мастики на водостойких вяжущих Стяжка из цементно-песчаного раствора - 37мм Керамзитобетон γ=500 кг/м³ - 140мм Ж/б плита перекрытия - 120мм	32.9
Подземная часть автовесов	2		Бетон марки 200 с железнением поверхности с уклоном -20...140 Днище Дм 1	82.0
В, проездах автовесов	3		Асфальтобетон - 50 мм Подготовка из бетона М100 - 150 мм Уплотненный грунт с втрамбованным в него щебнем	45.6

План пола на отм. 0.000

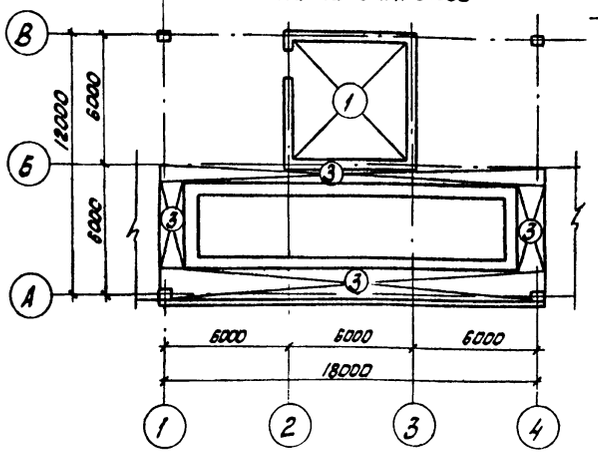

2

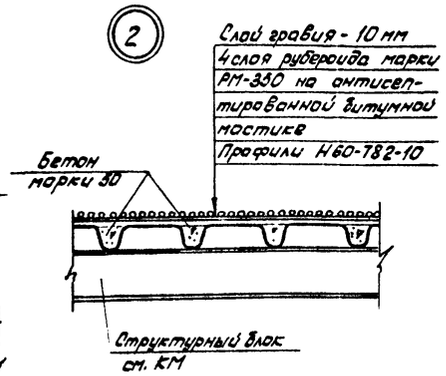

3

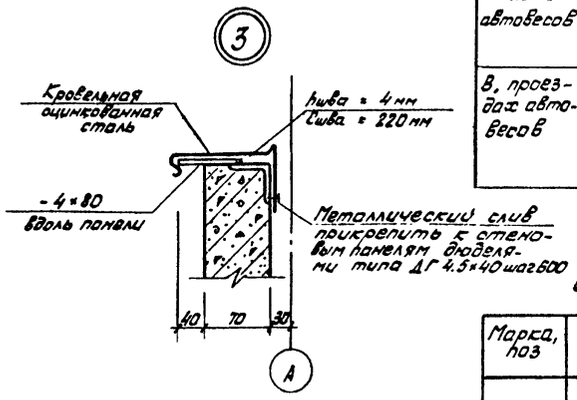

Спецификация заполнения оконных проемов

Марка, поз	Обозначение	Наименование	Кол.	Масса ед., кг	
		ОК-1 (шт. 4)			
1	1.136.5-18, часть 1	Оконный блок ОР15-18	1		
2	1.136.1-13 Вып. 1	Подоконная плита пощ 19.15.45-Т-Д	1		

План пола на отм. -2.100

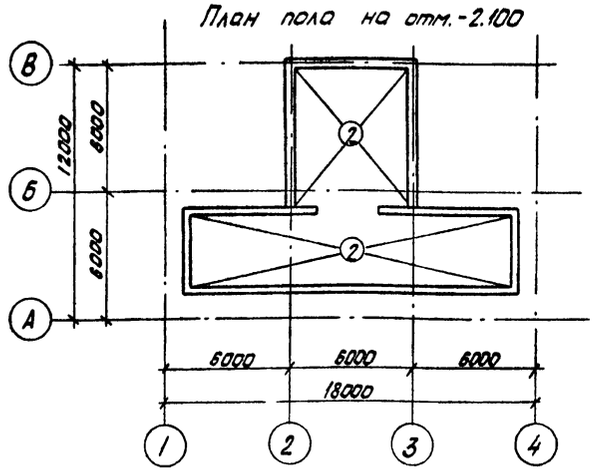

4

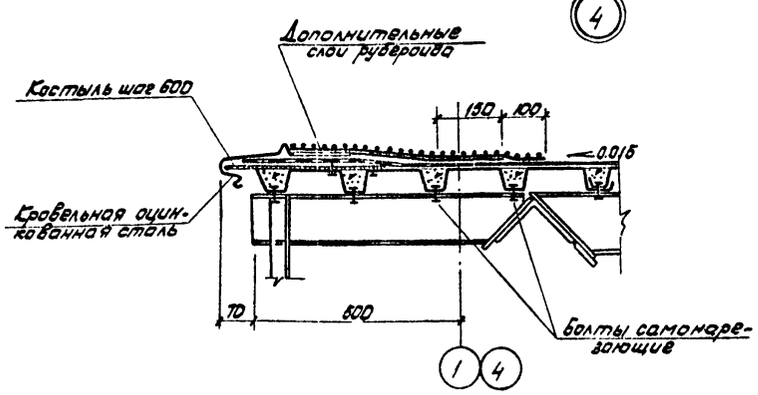

5

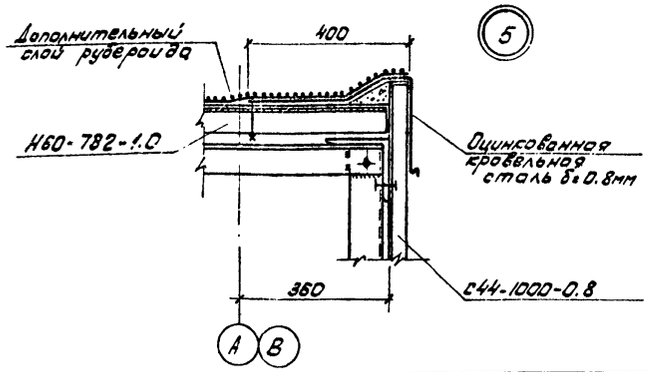

Привязан

Инв. N

Техник.	Токарева		ТП 503-9-19.86 АР		
Ст. инж.	Шарапова		Автомобильные весы грузоподъемностью 30 т на один проезд с платформой длиной 15 м		
Рук. гр.	Максимов			Стадия	Лист	Листов
Гл. спец.	Коротун			РП	6	
Нач. отд.	Козлов		План кровли, план полов. Схема заполнения оконных проемов. Узлы 1...5	Ростовское отделение Сельхозгипроспецстроя	
ГИП	Емельянов				
Н. контр.	Коротун				

Сдал: Кашуба — Копировал: Душинова — Формат А2

ТП

Инв. N подл. | Подпись и дата | Взам. инв. N

Альбом I

Устройство гидроизоляции подземной части

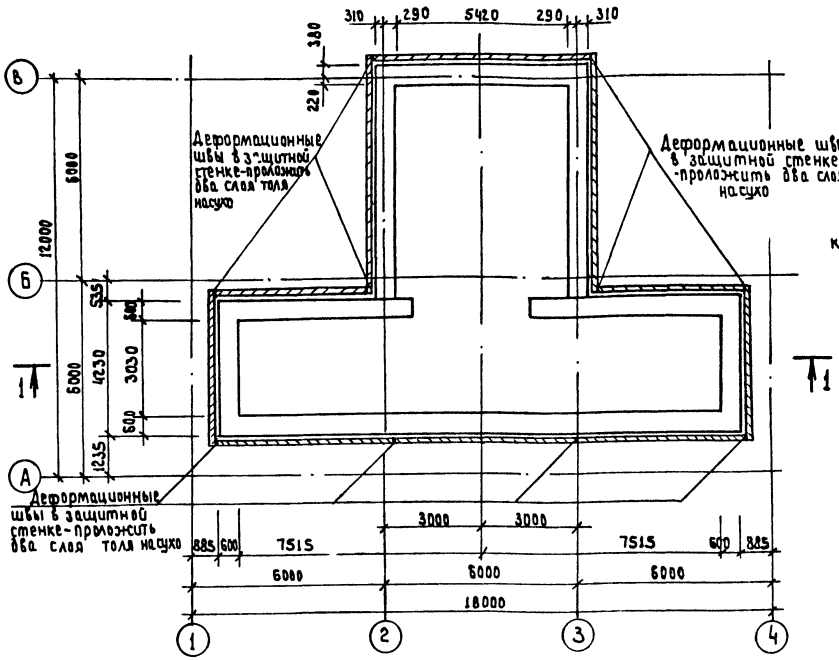

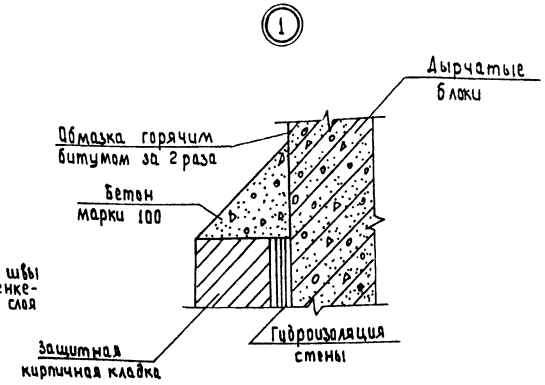

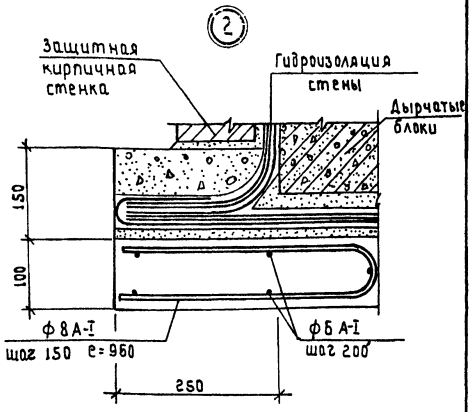

Указания по устройству гидроизоляции

1. Днище и стены подземной части автовесов изолируются при помощи наружной оклеечной гидроизоляции с устройством защитной стенки.
   Оклеечная гидроизоляция представляет собой сплошной водонепроницаемый гидроизоляционный ковер из рулонных гнилостойких материалов (гидроизола, изола, бризола и пр.), наклеиваемых послойно мастикой на ровную, предварительно высушенную и огрунтованную разжиженным битумом наружную поверхность сооружения. Работы по гидроизоляции выполнять в соответствии со СНИП III-20-74.*
2. В местах стыкования гидроизоляции днища с гидроизоляцией стен в углах производится усиление ковра полосой стеклоткани шириной не менее 50см.
3. Для зажима и обеспечения сохранности гидроизоляции в процессе её эксплуатации предусматриваются по наружным контурам подземной части защитные стенки из хорошо обожженного красного кирпича марки 100 на цементном растворе марки 50.
4. Края оклеечной гидроизоляции днища в процессе производства работ необходимо защищать от повреждений временным покрытием из цементного раствора по слою песчаной засыпки.
5. По окончании работ по устройству гидроизоляции производится обратная засыпка пазух котлована послойно с уплотнением и делается отмостка.
6. Расход арматуры: ф 6А-I - 63,4 кг;
   ф 8А-I - 148,5 кг.

ТП

1 – 1

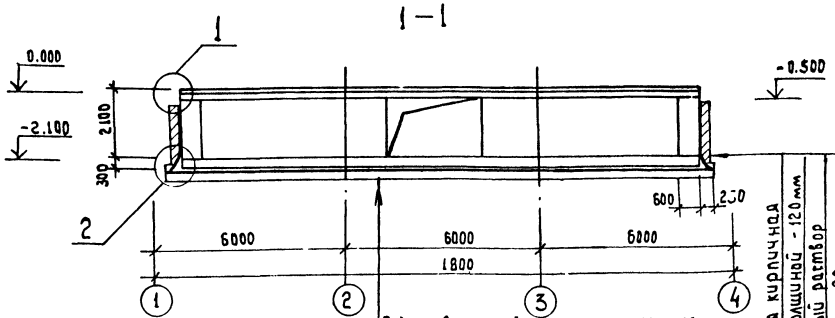

Подготовка из бетона марки 100 - 100мм
Выравнивающий слой из цементного раствора марки 100 - 20мм
Оклеечная гидроизоляция из 3х слоев гидроизола
Защитный слой из цементного раствора марки 100 - 30мм
Монолитная железобетонная плита

Защитная кирпичная стенка толщиной - 120мм
Цементный раствор марки 100 - 20 мм
Оклеечная гидроизоляция
Цементная стяжка - 10мм
Блоки

Техник	Токарева			ТП 503-9-19.86	АР
Ст.инж.	Шарапова			Автомобильные весы грузоподъемностью 30т на один проезд с платформой длиной 15м	
Рук.гр.	Максимов				
Гл.спец.	Коротун			Стадия	Лист	Листов
Нач.отд.	Козлов			Рп	6	
ГИП	Емельянов			Устройство гидроизоляции подземной части.	Министерство хлебопродуктов СССР Госкомсибпромзернопроект г. Новосибирск
Н.контр	Коротун				

Привязан

Инв.№

Сверил Шарапов Копировал Формат А2

Инв.№ подл. | Подпись и дата | Взам.инв.№

Альбом I

Ведомость рабочих чертежей основного комплекта КЖ

Лист	Наименование	Примечание
1	Общие данные	
2	Схема расположения фундаментов и фундаментных балок. Узлы 1, 2	
3	Фундаменты ФМ 1... ФМ3	
4	Схемы расположения колонн, стеновых панелей, Разрезы 1-1, 2-2.	
5	Схема расположения элементов конструкций подземной части.	
6	Днище ДМ1. Вид и схема армирования (раскладка нижних сеток). Разрез 1-1	
7	Днище ДМ1. Схема армирования (раскладка верхних сеток). Разрезы 2-2... 6-6.	
8	Днище ДМ1. Види схема армирования (раскладка нижних сеток). Разрез 1-1.	
	(Вариант водонасыщенных грунтов)	
9	Днище ДМ1. Схема армирования (раскладка верхних сеток). Разрезы 2-2..., 6-6	
	(Вариант водонасыщенных грунтов)	
10	Схема расположения элементов стен подземной части Ст1.	
11	Стены Ст1. Схема армирования	
12	Стены Ст1. Схема армирования (Вариант для водонасыщенных грунтов).	
13	Монолитный пояс Пом1. Схема армирования. Сечения 1-1... 3-3.	
14	Плита ПМ1.	
15	Сечения 2-2... 8-8	
16	Фундаменты механизма весов. Схема расположения тумб	
17	Фундаменты механизма весов. тумбы Т1... Т7	
18	Помещение весовщика. Схема расположения панелей наружных стен, приставного	
	торца и покрытия.	

Рабочие чертежи разработаны в соответствии с действующими нормами и правилами и предусматривают мероприятия, обеспечивающие пожарную безопасность при эксплуатации здания

Главный инженер проекта Емельянов Л.Н. Емельянов

Ведомость ссылочных и прилагаемых документов

Обозначение	Наименование	Примечание
	Ссылочные документы.	
Шифр 182-82, вып. 1-3, 3-1, 4-1, 7-1.	Крупнопанельные конструкции для вспомогательных зданий промышленных предприятий с высотой этажа 3,6 м и шагом несущих поперечных стен 6 м	
Шифр 15-74, вып 1,2,3	Железобетонные колонны одноэтажных производственных зданий с применением в покрытии структурной конструкции из прокатных стальных профилей.	
1.415-1, вып 1	Железобетонные фундаментные балки для стен производственных зданий.	
1.432-15, вып 1	Стеновые панели неотапливаемых производственных зданий с шагом колонн 6 м.	
1.439-2	Стальные изделия креплений панельных стен одноэтажных производственных зданий с железобетонным каркасом.	
2.432-2, вып. 1	Монтажные узлы панельных стен неотапливаемых одноэтажных производственных зданий с железобетонным каркасом	
3.004.1-9	Сборные железобетонные унифицированные дырчатые блоки для фундаментов под машины	
	Прилагаемые документы.	
КЖИ	Изделия заводского изготовления	Альбом II
КЖ. ВМ	Ведомости потребности в материалах.	Альбом IV

Ведомость спецификаций

Лист	Наименование	Примечание
2	Спецификация к схеме расположения фундаментов и фундаментных балок	
3	Спецификация фундаментов	
4	Спецификация к схемам расположения элементов каркаса	
5	Спецификация к схеме расположения элементов конструкций подземной части	
7	Спецификация днища ДМ1 (отм. −2.100)	
9	Спецификация днища ДМ1 (отм. −2.100)	
10	Спецификация к схеме расположения элементов подземной части	
11	Спецификация к схеме армирования стен подземной части	
12	Спецификация к схеме армирования стен подземной части	
13	Спецификация монолитного пояса Пом1	
15	Спецификация монолитной плиты ПМ1	
16	Спецификация к схеме расположения тумб	
17	Спецификация на монолитные железобетонные и бетонные тумбы	
18	Спецификация к схемам расположения панелей	

Ведомость объемов сборных бетонных и железобетонных конструкций.

	Наименование группы элементов конструкции	Код.	Кол. м³	Примечание
1	Блоки фундаментов УДБ с обычным армированием	581120	27.0	
2	Фундаментные балки	582420	0.8	
3	Колонны	582120	6.0	
4	Панели стеновые наружные предварительно напряженные	583111	1.6	
5	Панели стеновые керамзитобетонные γ=1100 кг/м³	583122	18.1	
6	Панели внутренних стен	583280	3.0	
7	Панели покрытия	584210	4.4	
	Итого		60.9	

Материалы на изготовление сборных бетонных и железобетонных конструкций учтены в ведомости потребности в материалах и отдельно не учитываются.

Общие указания

1. Проект разработан для района строительства со следующими характеристиками:
   - расчетная зимняя температура наружного воздуха −20 °С;
   - скоростной напор ветра для IV географического района;
   - Вес снегового покрова для V географического района;
   - рельеф территории спокойный.

   Данные о грунтах - смотри пояснительную записку. Класс здания II, степень огнестойкости II.
2. За относительную отметку 0.000 принята отметка чистого пола комнаты весовщика и платформы автовесов, что соответствует абсолютной отметке ....

Привязан

Инв. №

ТП 503-9-19.86 КЖ

Автомобильные весы грузоподъемностью 30т на один проезд с платформой длиной 15м

			Стадия	Лист	Листов
Техник	Токарева		РП	1	18
Рук.гр	Максимов				
Гл.спец	Коротун				
Нач.отд	Козлов				
ГИП	Емельянов				
Н.контр	Коротун				

Общие данные

Министерство хлебопродуктов СССР Гипрозернопромпроект г. Новосибирск

Инв.№ подл. | Подпись и дата | Взам. инв.№

ТП

Сверил — Копировал — Формат А2

Альбом I

Схема расположения фундаментов и фундаментных балок

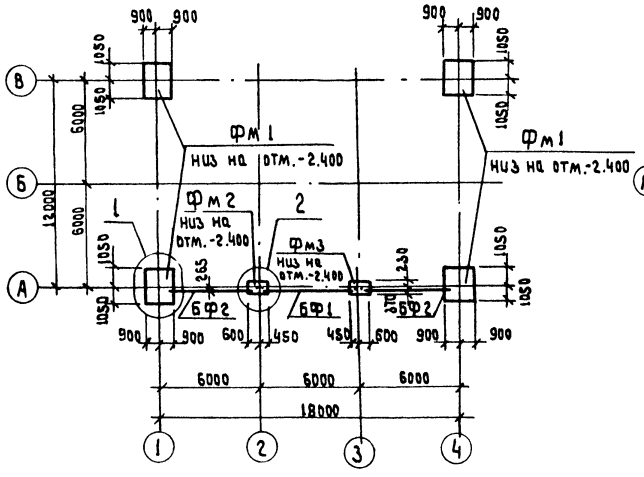

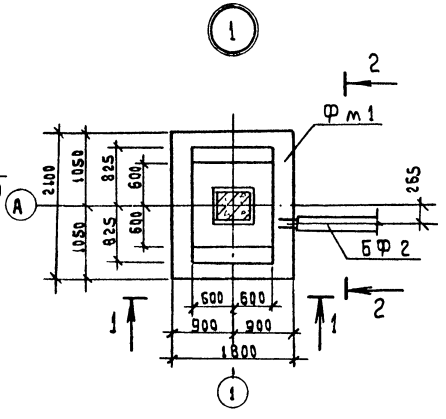

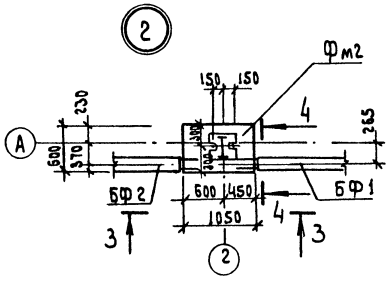

1—1

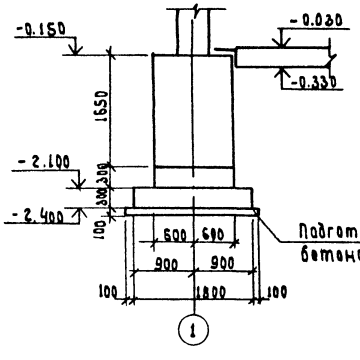

2—2

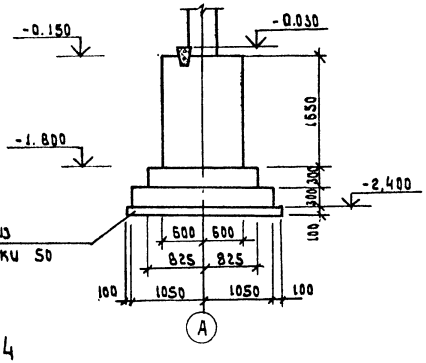

3—3

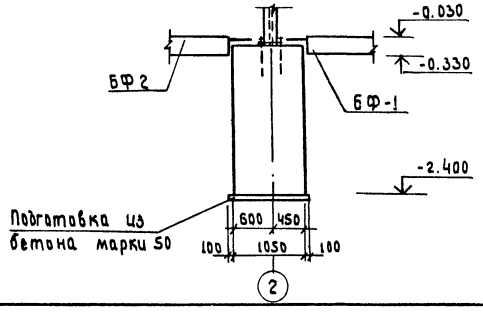

4—4

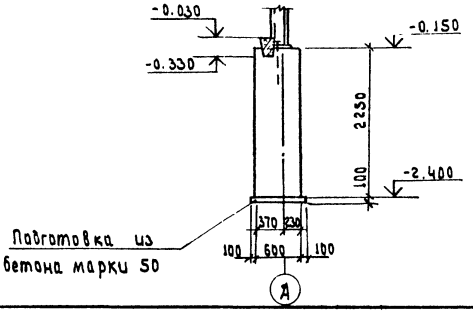

Спецификация к схеме расположения фундаментов и фундаментных балок

Марка, поз.	Обозначение	Наименование	Кол.	Масса ед, кг.	Примечание
		Фундаменты монолитные			
Фм1	Лист 2	Фм1	4		
Фм2	Лист 2	Фм2	1		
Фм3	Лист 2	Фм3	1		
		Балки фундаментные			
БФ1	1.415-1 вып.1	ФБ-41	1	700	
БФ2	1.415-1 вып.1	ФБ-42	2	700	

1. Под фундаменты выполнить бетонную подготовку из бетона марки 50 толщиной 100 мм, превышающую габариты подошвы на 100 мм в каждую сторону.

ТП

Инв. № подл.	Подпись и дата	Взам. инв. №

Ст. инж.	Никитина	
Рук. гр.	Долгов	
Гл. спец.	Коротун	
Нач. отд.	Козлов	
ГИП	Емельянов	
Н. контр.	Коротун	

Привязан

Инв. №

Сверил

ТП 503-9-19.86 КЖС

Автомобильные весы грузоподъемностью 30т на один проезд с платформой длиной 15 м

Стадия	Лист	Листов
РП	2	

Схема расположения фундаментов и фундаментных балок. Узлы 1,2.

Министерство хлебопродуктов СССР
Госниисибпромзернопроект г. Новосибирск

Копировал

Формат А2

Альбом I

ТП

Фм1

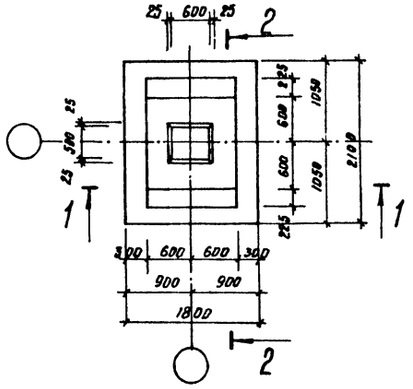

Фм2

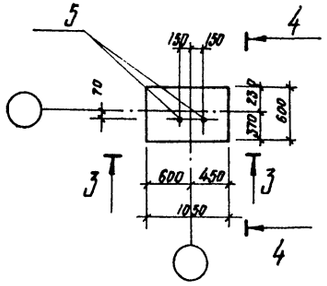

Фм3

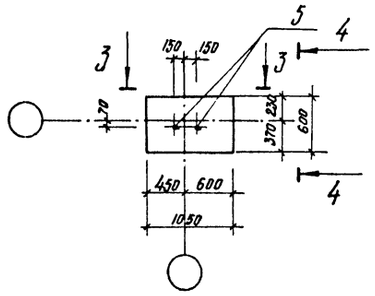

1-1

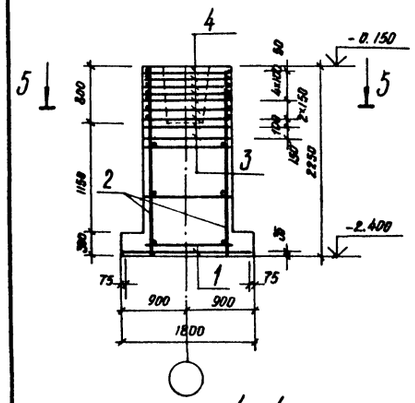

2-2

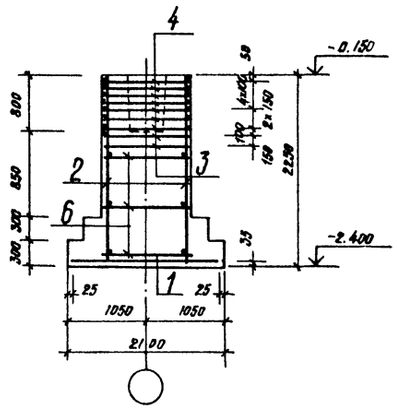

3-3

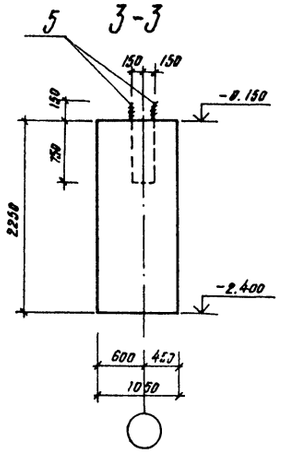

4-4

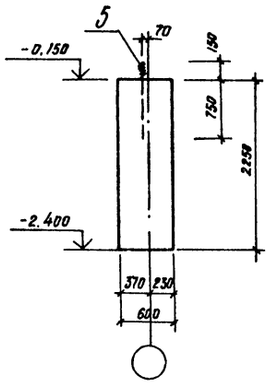

5-5

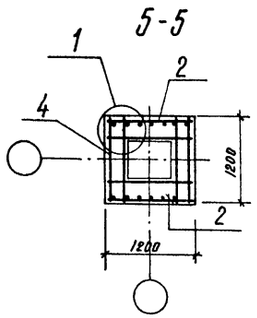

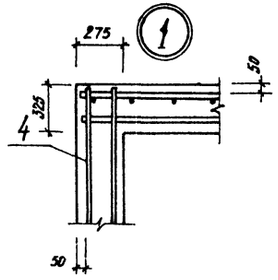

Расчетная схема фундамента ФМ1

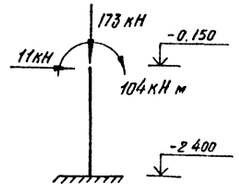

Спецификация монолитных фундаментов

Формат	Зона	Поз.	Обозначение	Наименование	Кол. на изделие			Примечание
				Сборочные единицы				
				Сетки арматурные				
		1	ГОСТ 23279-85	С 10А-III-200/10А-III-200 165 х 205 25/25	1			
		2	КЖИ-С1	С1	2			
		3	1.412-1/77 вып. 3	СБ1-6А-I	2			
		4	1.412-1/77 вып. 3	СБ-8А-I	7			
				Детали				
		5	КЖИ-А1	Анкерный болт А1		1	1	
		6		ф8А-I ГОСТ 5781-82 ℓ=1150	6			0,45кг.
				Материалы				
				Бетон марки 200	3,9	1,42	1,42	м³

Марка	Литера	Фм1	Фм2	Фм3

Ведомость расхода стали на элемент, кг.

Марка элемента	Изделия арматурные								Всего	Общий расход
	Арматура класса									
	A-I					A-III				
	ГОСТ 5781-82					ГОСТ 5781-82				
	ф6	ф8	ф25		Итого	ф10		Итого		
Фм1	12,0	30,9			42,9	40,8		40,8	83,7	83,7
Фм2			8,2		8,2				8,2	8,2
Фм3			8,2		8,2				8,2	8,2

Защитный слой бетона для рабочей арматуры фундаментов принят 35мм.

Привязан	Ст инж.	Никитина	
	Рук. гр.	Долгов	
	Тл спец.	Коротчн	
	Нач отд	Кязлов	
	ГИП	Емельянов	
Инв. №	Н. контр.	Коротчн	

ТП 503-9-19.86 КЖ

Автомобильные весы грузоподъемностью 30т на один проезд с платформой длиной 15м.

Стадия	Лист	Листов
РП	3	

Фундаменты ФМ1... ФМ3

Министерство хлебопродуктов СССР Гипрозернопроект г. Новосибирск

Инв. № подл. | Подпись и дата | Взам. инв. №

Альбом I

ТП

Схема расположения колонн

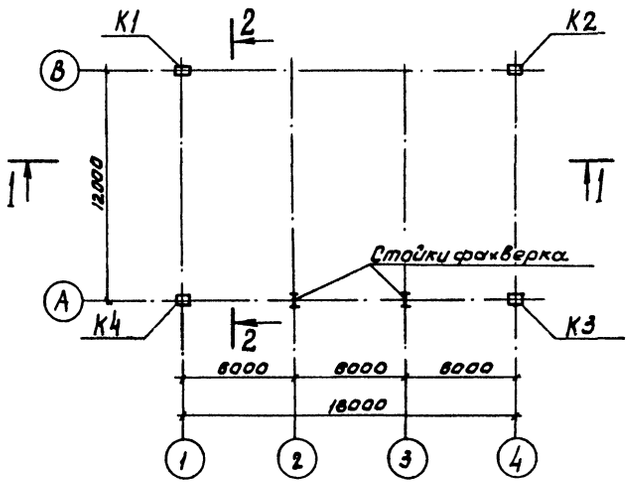

1-1

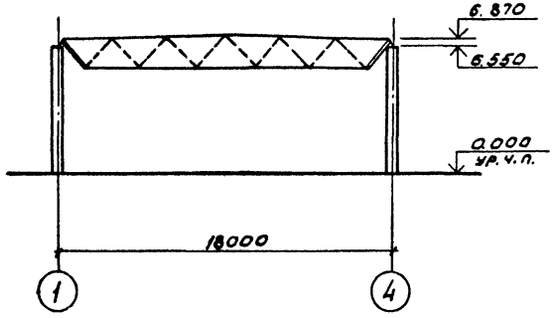

2-2

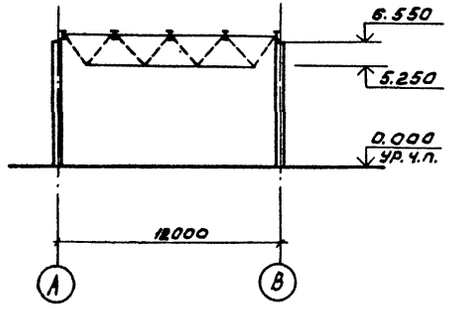

Схема расположения стеновых панелей

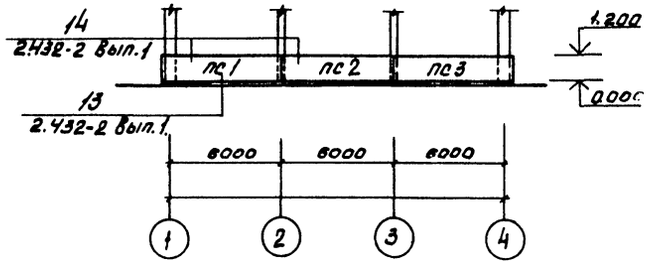

Спецификация к схемам расположения колонн и стеновых панелей

Марка, поз.	Обозначение	Наименование	Кол.	Масса ед., кг	Примечание
		Схема расположения колонн			
		Колонны			
К1	КЖИ-КБП48-3-1	КБП 48-3-1	1	3730	
К2	КЖИ-КБП48-3-2	КБП 48-3-2	1	3730	
К3	КЖИ-КБП48-3-3	КБП 48-3-3	1	3730	
К4	КЖИ-КБП48-3-4	КБП 48-3-4	1	3730	
		Схема расположения стеновых панелей			
		Панели стеновые			
ПС1	КЖИ-ПС 635.12-1АIV-т-11А	ПС 635.12-1АIV-т-11А	1	1920	
ПС2	КЖИ-ПС 600.12-1АIV-т-1А	ПС 600.12-1АIV-т-1А	1	1220	
ПС3	КЖИ-ПС 635.12-1АIV-т-21А	ПС 635.12-1АIV-т 21А	1	1920	
		Соединительная деталь			
Т1	1.439-2	Т1	6	0.5	

Привязан

Инв.№

Техник	Токарева	
Ст. инж.	Шарапова	
Рук. гр.	Максимов	
Гл. спец.	Коротун	
Нач. отд.	Козлов	
ГИП	Емельянов	
Н. контр.	Коротун	

Сварил

Копировал

ТП 503-9-19.86 КЖ

Автомобильные весы грузоподъемностью 30т на один проезд с платформой длиной 15м

Стадия	Лист	Листов
РП	4	

Схемы расположения колонн и стеновых панелей. Разрезы 1-1; 2-2.

Министерство хлебопродуктов СССР
Гипрозернопроект г. Новосибирск

Формат А3

Инв.№ подл. | Подпись и дата | Взам. инв.№

Альбом I

тп

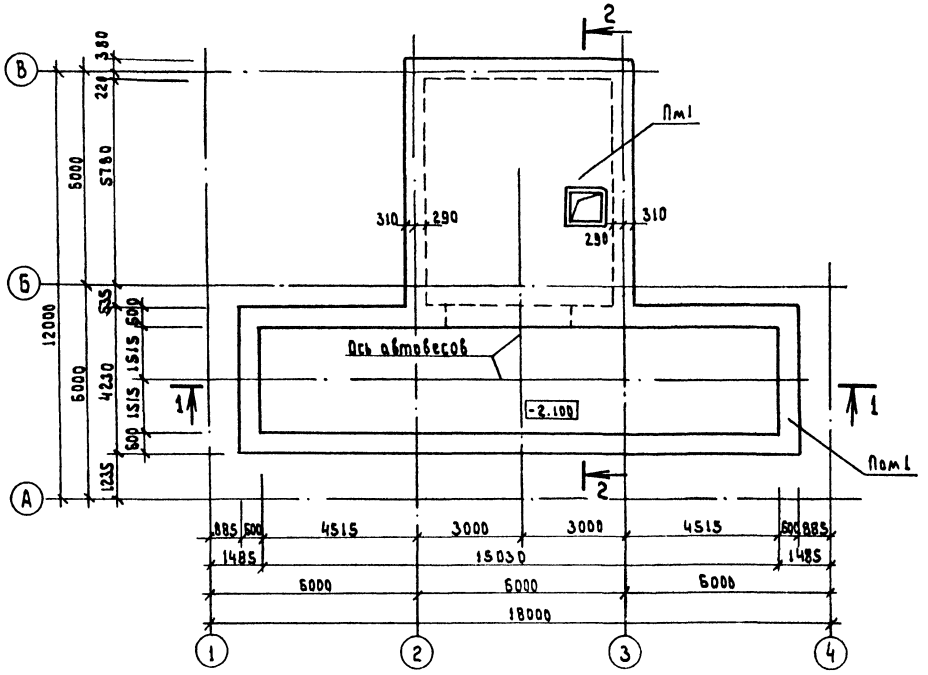

2—2

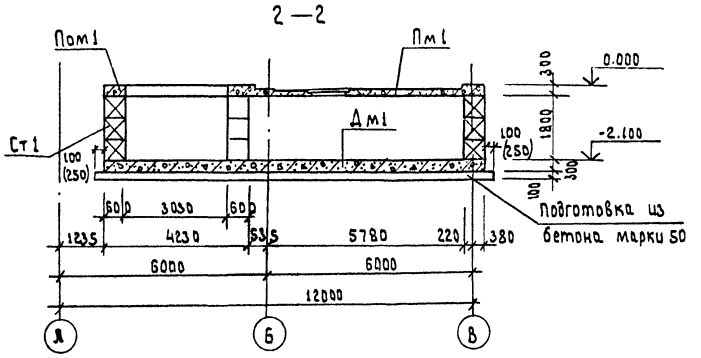

Спецификация к схеме расположения элементов конструкций подземной части

Марка, поз.	Обозначение	Наименование	Кол.	Масса ед., кг.	Примечание
Дм1	Лист 6,7 (8,9)	Днище монолитное Дм1	1		
Ст1	Лист 10	Стены из блоков Ст1	1		
Пом1	Лист 13	Монолитный подс Пом1	1		
Пм1	Лист 14	Монолитная плита Пм1	1		

1. Размеры в скобках даны для варианта с водонасыщенными грунтами, гидроизоляцию подземной части выполнить согласно листу 5 основного комплекта АР.
2. Тумбы в подземной части автовесов условно не показаны, смотри лист 16.

1 — 1

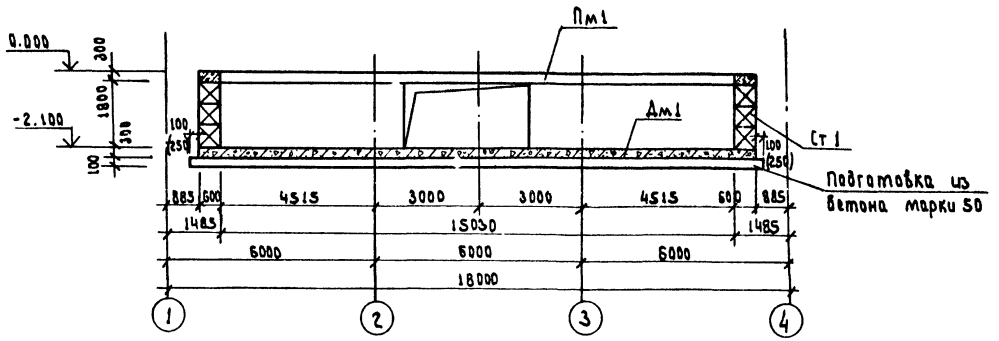

Инв. № подл. | Подпись и дата | Взам. инв. №

Привязан			
Инв. №			
Ст. инж.	Шарапова		
Рук. гр.	Максимов		
Гл. спец.	Коротун		
Нач. отд.	Козлов		
ГИП	Емельянов		
Н. контр.	Коротун		

тп 503-9-19.86 КЖ

Автомобильные весы грузоподъемностью 30т на один пролет с платформой длиной 15м

Стадия	Лист	Листов
РП	5	

Схема расположения элементов конструкций подземной части

Министерство хлебопродуктов СССР Госпищесибпромэлектропроект г. Новосибирск

Сверил Копировал Формат А2

Альбом I

Вид днища Дм 1

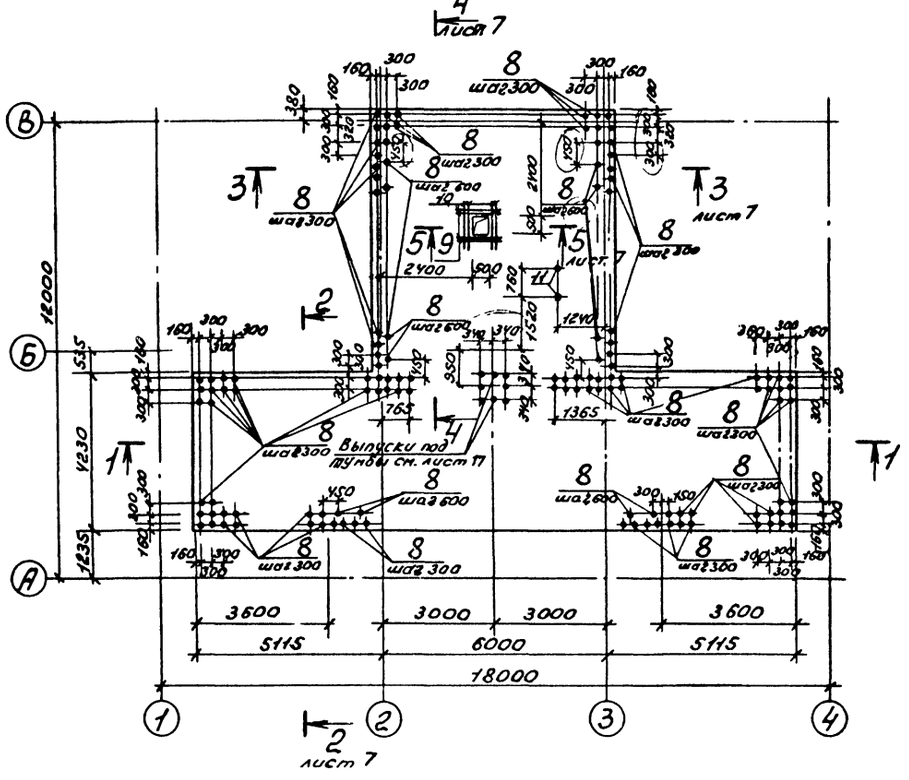

Схема армирования (раскладка нижних сеток)

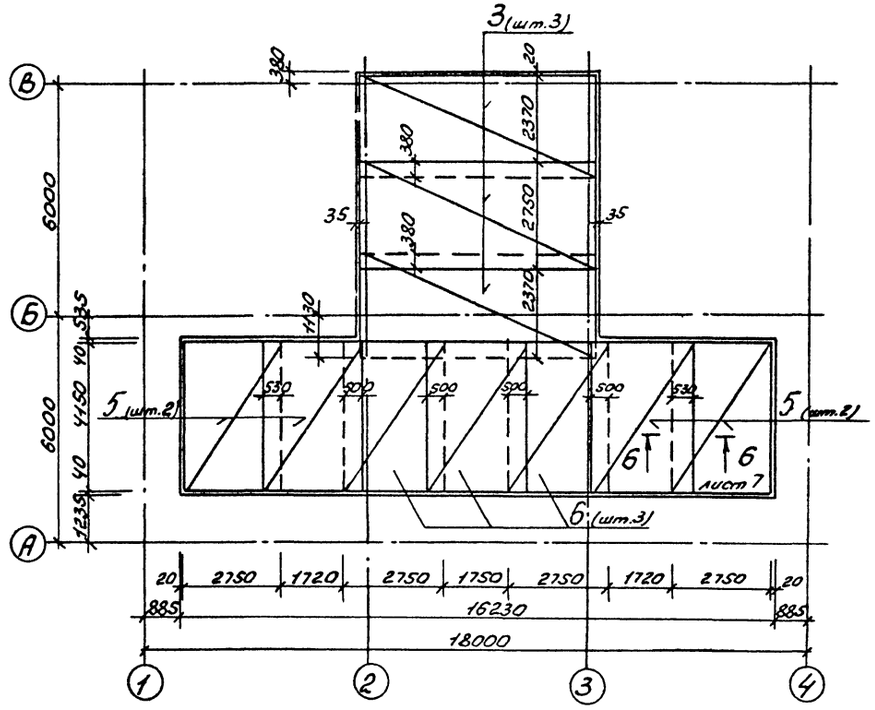

1. На разрезе 1-1 каркасы поз.1 условно не показаны.

1-1

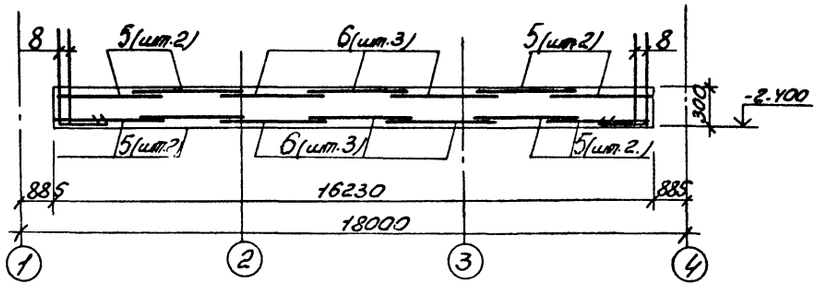

ТП

Ст. инж.	Шарапова		ТП 503-9-19.86 КЖ			
Рук гр.	Долгов		Автомобильные весы грузоподъемностью 30т на один проезд с платформой длиной 15м			
Гл. спец.	Коротчн			Стадия	Лист	Листов
Нач отд	Козлов			РП	6	
ГИП	Емельянов		Днище Дм1 Вид и схема армирования (раскладка нижних сеток). Разрез 1-1	Министерство хлебопродуктов СССР Госкомсибпромзернопроект г. Новосибирск		
Н контр.	Коротчн					

Привязан

Инв. №

Инв. № подл. | Подпись и дата | Взам. инв. №

Альбом I

Схема армирования (раскладка верхних сеток)

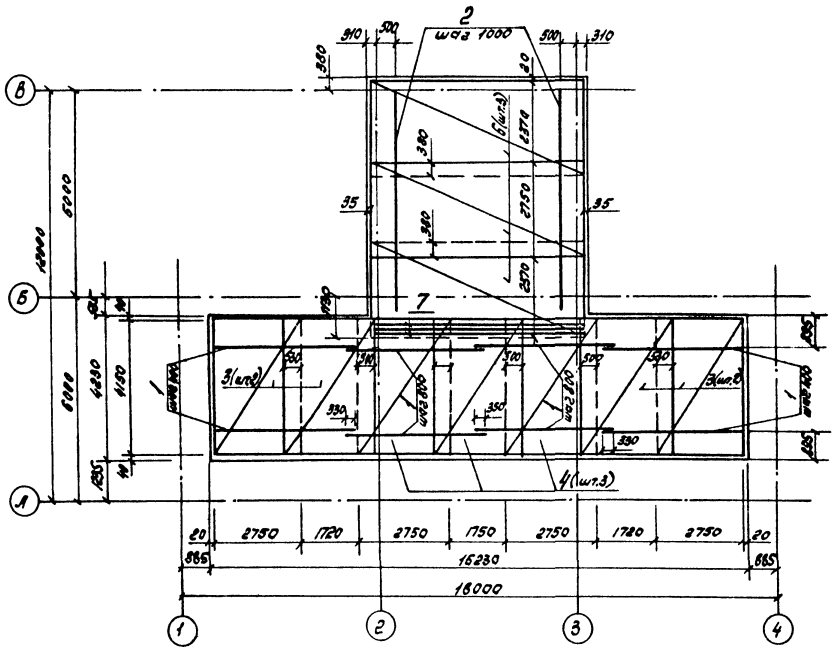

2-2

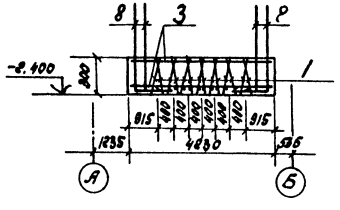

3-3

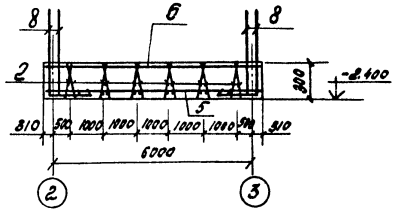

4-4

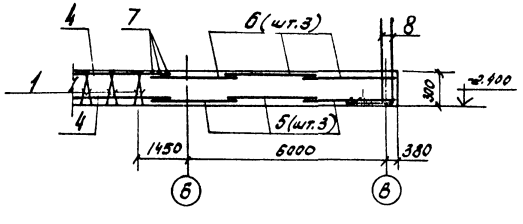

Ведомость деталей

Поз.	Эскиз
8	750 / 750

5-5

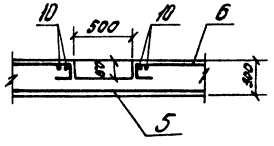

6-6

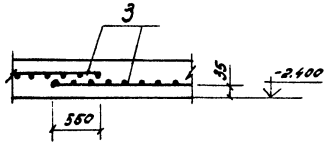

Спецификация днища ДМ1 (отн.-2.100)

Формат	Зона	Поз.	Обозначение	Наименование	Кол.	Примечание
				Днище ДН1 - шт1		
				Сборочные единицы		
				Каркасы плоские		
		1	КЖИ-КР1	КР1	44	
		2	КЖИ-КР2	КР2	12	
				Сетки арматурные		
		3	ГОСТ 23279-85	С $\frac{14А-III-200}{10А-III-200}$ 275 × 415 $\frac{75}{75}$	8	
		4	ГОСТ 23279-85	С $\frac{10А-III-200}{10А-III-200}$ 275 × 415 $\frac{125}{125}$	6	
		5	ГОСТ 23279-85	С $\frac{12А-III-100}{14А-III-300}$ 275 × 655 $\frac{125}{125}$	3	
		6	ГОСТ 23279-85	С $\frac{10А-III-100}{14А-III-300}$ 275 × 655 $\frac{125}{125}$	3	
				Детали		
		7		ф16А-III ГОСТ 5781-82 ℓ=6500	3	10,3 кг
		8*		ф14А-III ГОСТ 5781-82 ℓ=1500	334	1,8 кг
		9		ф14А-III ГОСТ 5781-82 ℓ=1350	4	1,6 кг
		10		ф12А-III ГОСТ 5781-82 ℓ=1200	4	1,1 кг
		11	КЖИ-А2	Анкер А2	2	
				Материалы		
				Бетон марки 200		34,3 м³

* Позицию 8 - см. ведомость деталей на данном листе

Ведомость расхода стали на элемент, кг

Марка элемента	Изделия арматурные									Общий расход
	Арматура класса									
	А-I			А-III						
	ГОСТ 5781-82			ГОСТ 5781-82						
	ф10	ф12	Всего	ф10	ф12	ф14	ф16		Всего	
ДМ1	602,8	0,8	603,6	1041,3	475,4	1611,8	30,8		3459,3	3762,9

1. Данный лист см. совместно с листом 6
2. Положение нижних и верхних сеток фиксировать путем привязки их к каркасам КР1 и КР2.
3. Защитный слой бетона для рабочей арматуры - 35 мм
4. Арматуру, попадающую в отверстие, разрезать и загнуть за окаймляющую.

ТП

Инв. № подл.	Подпись и дата	Взам. инв. №

Привязан

Инв. №

Ст. инж.	Шарапова	
Рук. гр.	Долгов	
Гл. спец.	Коротун	
Нач. отд.	Козлов	
ГИП	Емельянов	
Н. контр.	Коротун	

ТП 503-9-19.86 КЖ

Автомобильные весы грузоподъемностью 30т на один проезд с платформой длиной 15м

Стадия	Лист	Листов
ГП	7	

Днище ДМ1. Схема армирования (раскладка верхних сеток). Разрезы 2-2... 6-6

Министерство хлебопродуктов ВСФР Госпиисибпромзернопроект г. Новосибирск

Сверил [signature] Копировал [signature] Формат - 12

Альбом I

Вид днища Дн1

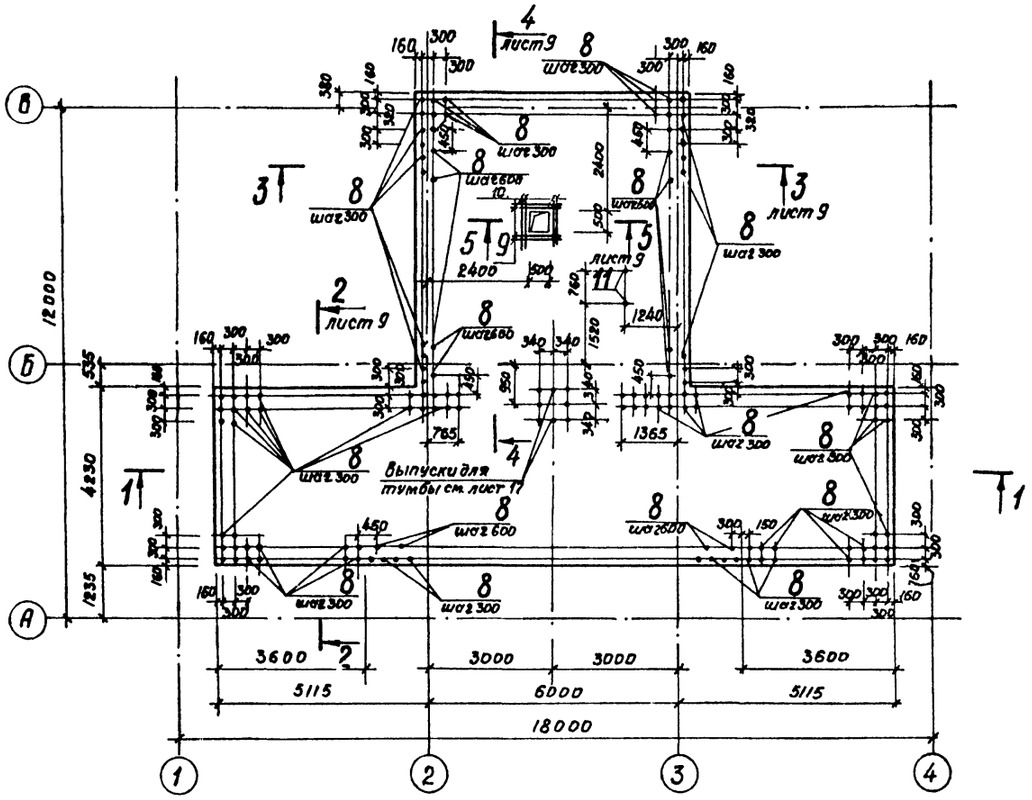

Схема армирования (раскладка нижних сеток)

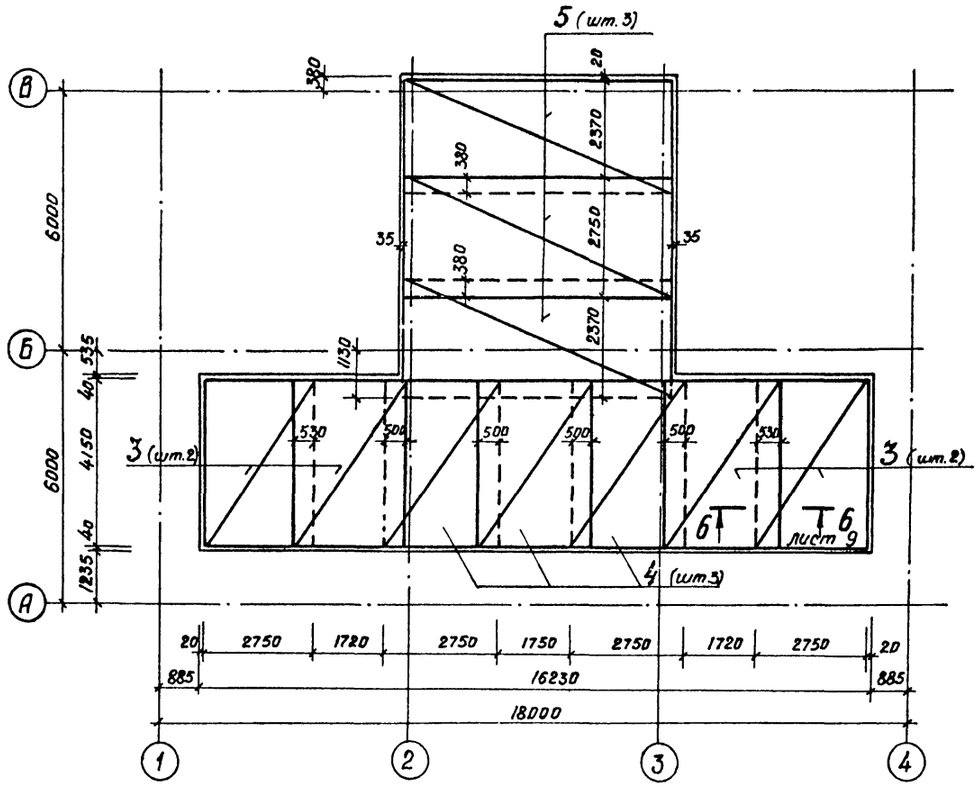

1. На разрезе 1-1 каркасы поз. 1 условно не показаны.

1-1

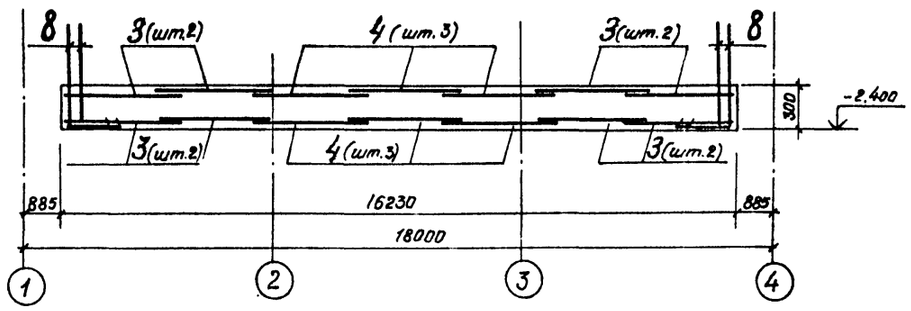

Привязан	Ст.инж.	Шарапова		ТП 503-9-19.86	КЖС
	Рук.гр.	Долгов		Автомобильные весы грузоподъемностью 30т на один проезд с платформой длиной 15м	
	Гл.спец.	Коротун			Стадия: РП; Лист: 8; Листов:
	Нач.отд.	Козлов		Днище Дн1. Вид и схема армирования (раскладка нижних сеток) Разрез 1-1 (вариант для водонасыщенных грунтов)	Министерство хлебопродуктов СССР Госниисиб промзернопроект г. Новосибирск
Инв №	ГИП	Емельянов			
	Н.контр.	Коротун			

Сверил

Копировал Снисаренко

Формат А2

ТП

Инв.№ подл. | Подпись и дата | Взам.инв.№

Альбом I

ТП

Схема армирования (раскладка верхних сеток)

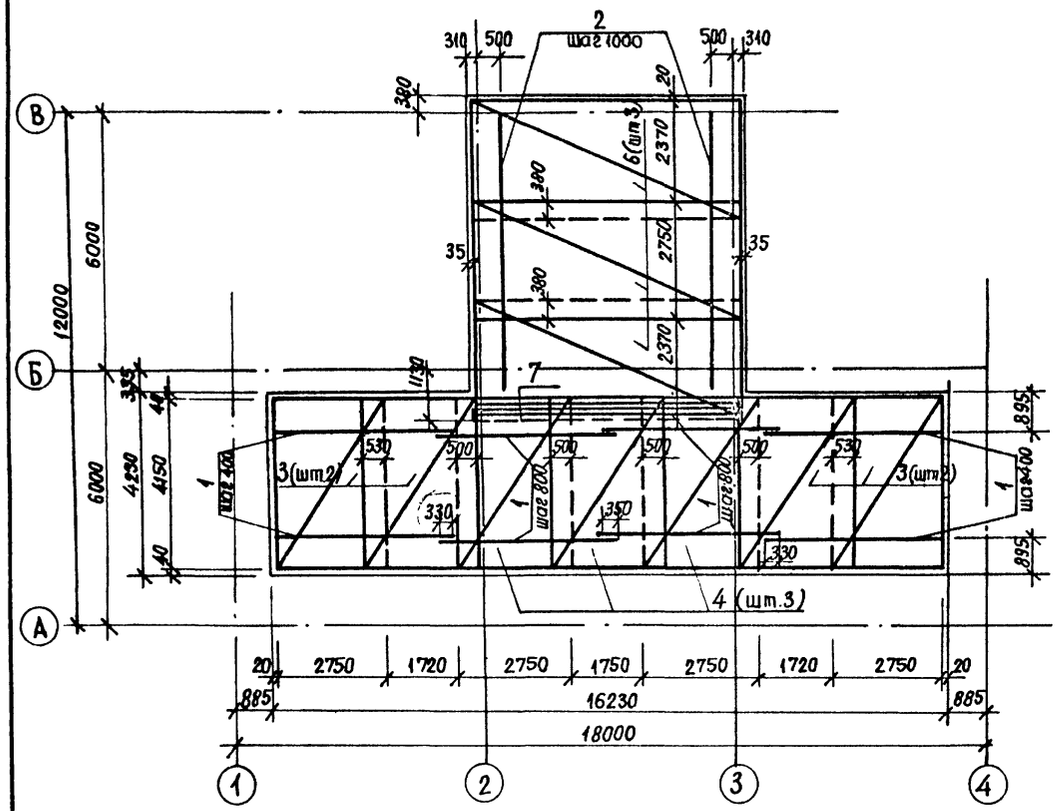

Ведомость деталей

Поз.	Эскиз
8	750 / 750

5 - 5

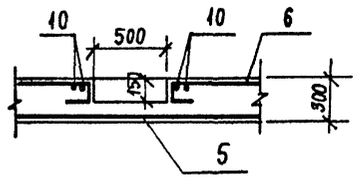

6 - 6

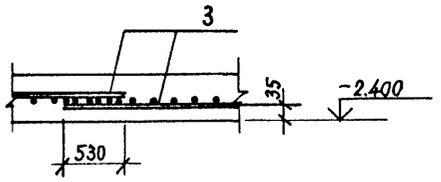

2 - 2

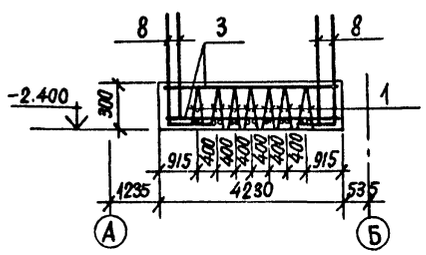

3 - 3

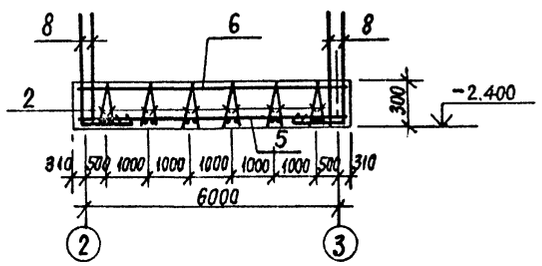

4 - 4

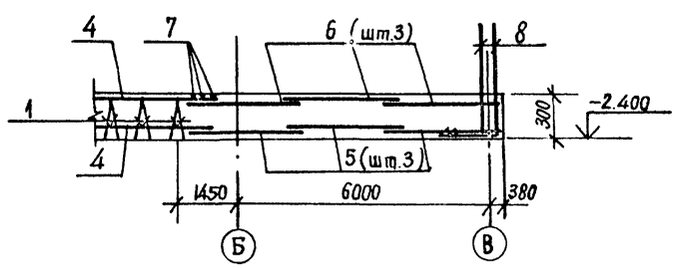

Спецификация днища ДМ1 (отм. -2.100)

Формат	Зона	Поз.	Обозначение	Наименование	Кол.	Прим.
				Днище ДМ 1 – шт. 1		
				Сборочные единицы		
				Каркасы плоские		
		1	КЖИ-КР1	КР 1	44	
		2	КЖИ-КР2	КР 2	12	
				Сетки арматурные		
		3	ГОСТ 23279-85	С 16А-III-200 / 12А-III-200 75/75 275 х 415	8	
		4	ГОСТ 23279-85	С 12А-III-200 / 10А-III-200 75/75 275 х 415	6	
		5	ГОСТ 23279-85	С 14А-III-100 / 16А-III-300 125/125 275 х 655	3	
		6	ГОСТ 23279-85	С 12А-III-100 / 16А-III-300 125/125 275 х 655	3	
				Детали		
		7		⌀16 А III ГОСТ 5781-82 ℓ=6500	3	10,3 кг
		8*		⌀14 А III ГОСТ 5781-82 ℓ=1500	334	1,8 кг
		9		⌀14 А III ГОСТ 5781-82 ℓ=1350	4	1,6 кг
		10		⌀12 А III ГОСТ 5781-82 ℓ=1200	4	1,1 кг
		11	КЖИ-А2	Анкер А2	2	
				Материалы		
				Бетон марки 200		34,3 м³

* Позицию 8 см. ведомость деталей на данном листе.

Ведомость расхода стали на элемент, кг

Марка элемента	Изделия арматурные								Общий расход
	Арматура класса								
	А-I			А-III					
	ГОСТ 5781-82			ГОСТ 5781-82					
	⌀10	⌀12	Всего	⌀10	⌀12	⌀14	⌀16	Всего	
ДМ 1	602,8	0,8	603,6	213,8	1195,7	1252,6	1337,1	3999,2	4602,8

1. Данный лист см. совместно с листом 8.
2. Положение нижних и верхних сеток фиксировать путем привязки их к каркасам КР1 и КР2.
3. Защитный слой бетона для рабочей арматуры - 35 мм.
4. Арматуру, попадающую в отверстие, разрезать и загнуть за окаймляющую.

Взам. инв. № | Подпись и дата | Инв. № подл.

Привязан

Инв. №

Ст. инж.	Шарапова	
Рук. гр.	Долгов	
Гл. спец.	Коротун	
Нач. отд.	Козлов	
ГИП	Емельянов	
Н. контр.	Коротун	

ТП 503-9-19.86 КЖ

Автомобильные весы грузоподъемностью 30 т на один проезд с платформой длиной 15 м

Стадия	Лист	Листов
РП	9	

Днище ДМ 1. Схема армирования (раскладка верхних сеток) Разрезы 2-2 ... 6-6 (Вариант водонасыщенных грунтов)

Министерство хлебопродуктов СССР Госпроектзернопроект г. Новосибирск

Сверил

Копировал Свеж. Формат А2

Альбом I

ТП

Схема расположения элементов стен подземной части Ст1.

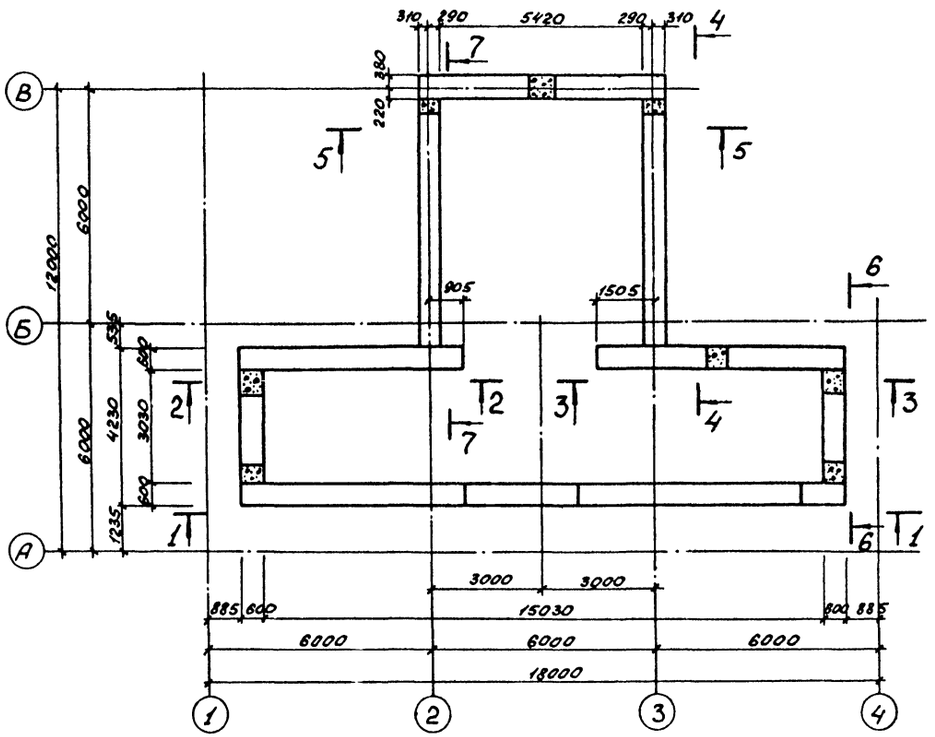

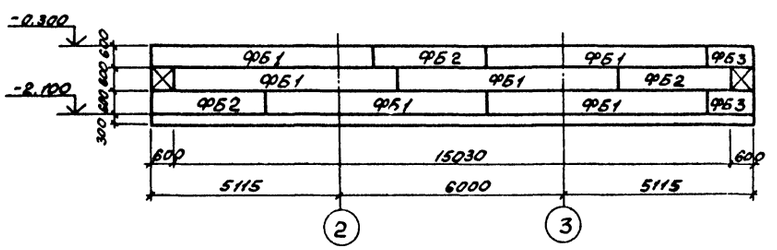

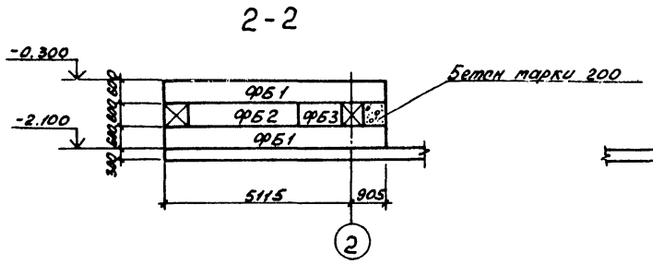

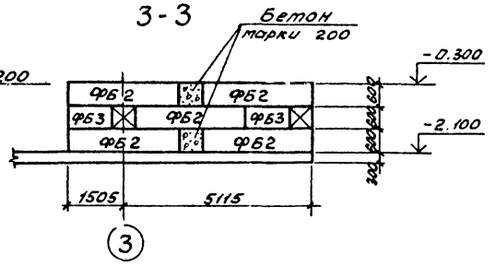

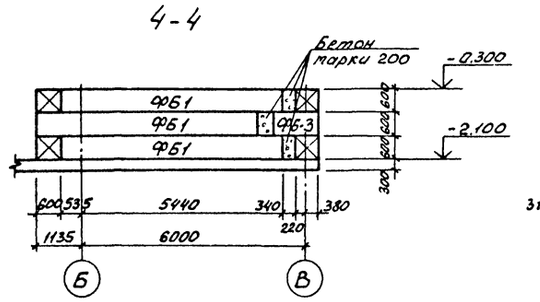

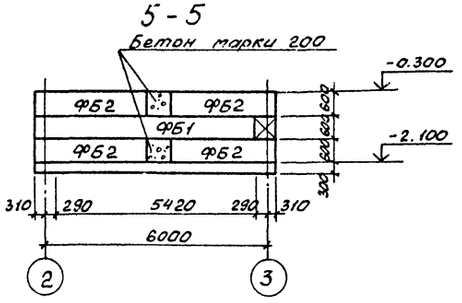

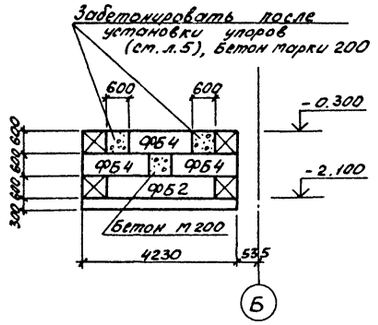

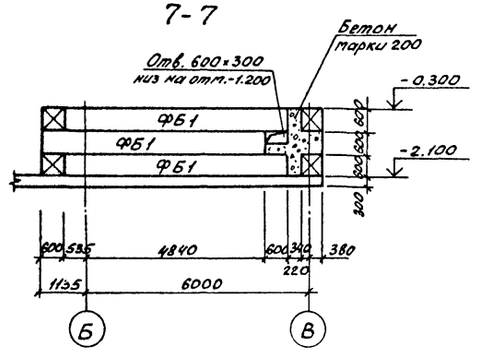

Спецификация к схеме расположения элементов стен подземной части Ст1.

Марка, поз.	Обозначение	Наименование	Кол.	Масса ед., кг	Примечание
		Фундаментный блок			
ФБ1	Серия 3.004.1-9	ФБП 60-1	15	2700	
ФБ2	Серия 3.004.1-9	ФБП 30-1	15	1300	
ФБ3	Серия 3.004.1-9	ФБП 12-1	6	500	
ФБ4	Серия 3.004.1-9	ФБП 18-1	6	800	

1. Монтаж стен вести в соответствии с „Рекомендациями по возведению сборно-монолитных железобетонных конструкций подземной части элеваторных сооружений из унифицированных пустотелых блоков УДБ", ЦНИИЭПсельстрой, Москва 1982 год.
2. Блоки укладывать на растворе марки 50
3. Монолитные участки выполнять из бетона марки 200.
4. Армирование стен выполнять по листу 11.

				ТП 503-9-19.86	КЖ
				Автомобильные весы грузоподъемностью 30т на один проезд с платформой длиной 15 м	
Привязан				Стадия	Лист	Листов
	Ст. инж.	Шарапова		РП	10	
	Рук. гр.	Долгов				
	Гл. спец.	Коротун				
	Нач. отд.	Козлов		Схема расположения элементов стен подземной части Ст1	Минмясомолпрод СССР Госкомитет по хлебопродуктам Союзгипрозернопроект г. Новосибирск	
	ГИП	Емельянов				
Инв. №	Н. контр.	Коротун				

Инв. № подл. | Подпись и дата | Взам. инв. №

Сверил Шарапова Копировал: Павлова Формат А2

Альбом I

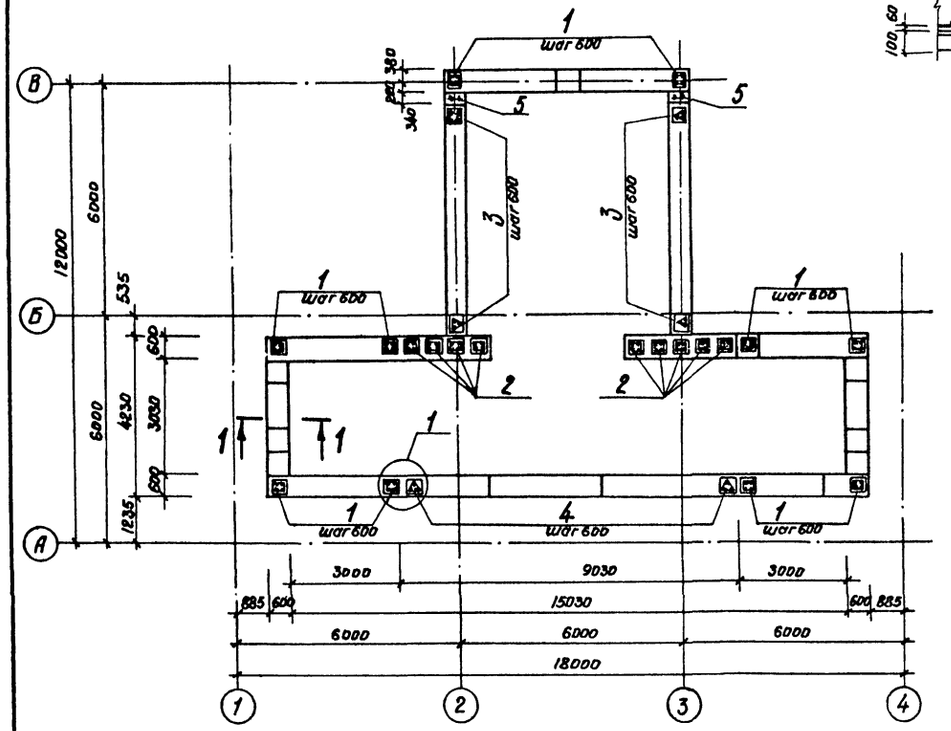

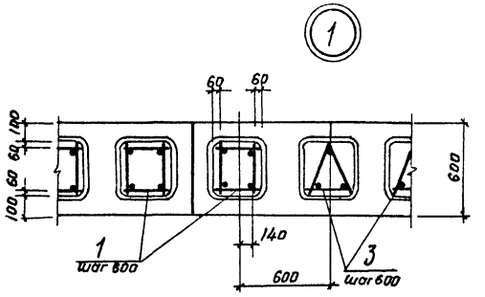

Спецификация к схеме армирования стен подземной части

Формат	Зона	Поз.	Обозначение	Наименование	Кол.	Примечание
				Сборочные единицы		
				Каркасы пространственные		
		1	КЖИ-КП1	КП1	45	
		2	КЖИ-КП2	КП2	9	
		3	КЖИ-КП3	КП3	19	
		4	КЖИ-КП4	КП4	15	
				Каркас плоский		
		5	КЖИ-КР4	КР4	2	
				Материалы		
				Бетон марки 200		30,4 м³

Ведомость расхода стали на элемент, кг.

Марка элемента	Изделия арматурные											Общий расход
	Арматура класса											
	А-I			А-III							Всего	
	ГОСТ 5781-82			ГОСТ 5781-82								
	ф6		Итого		ф10	ф12				Итого		
Стены СТ1	289,1		289,1		147,2	380,0				527,2	816,3	816,3

1. Данный лист см. с листом 10
2. Подготовку к монтажу и монтаж сборных железобетонных конструкций осуществлять в соответствии с рабочими чертежами, проектом производства работ и СНиП III-16-80.
3. После установки арматуры в проектное положение пустоты в блоках заполняются бетоном марки 200 с уплотнением глубинным вибратором. Перед бетонированием пустоты очистить от остатков раствора и мусора.
4. Цифры в скобках - для наиболее загруженной полосы.

1-1

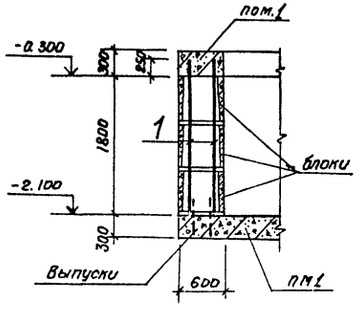

Расчетные схемы стен подземной части

под помещение весовщика

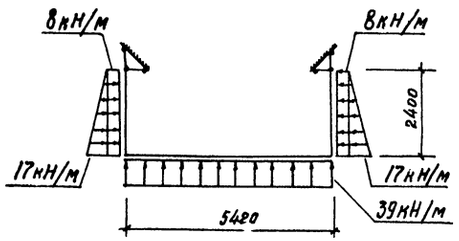

под платформой весов

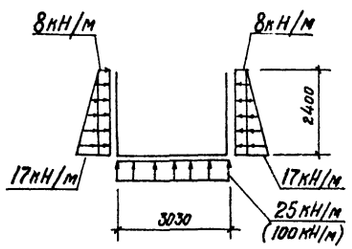

ТП

Инв.№ подл.	Подпись и дата	Взам.инв.№

Ст.инж.	Шарапова		
Рук.гр.	Долгов		
Гл.спец.	Коротун		
Нач.отд.	Козлов		
ГИП	Емельянов		
Н.контр.	Коротун		

Привязан

Инв.№

ТП 503-9-19.86 КЖ

Автомобильные весы грузоподъемностью 30т на один проезд с платформой длиной 15м

Стадия	Лист	Листов
РП	11	

Стены Ст1. Схема армирования

Министерство хлебопродуктов СССР
Гренинсибпромзернопроект г. Новосибирск

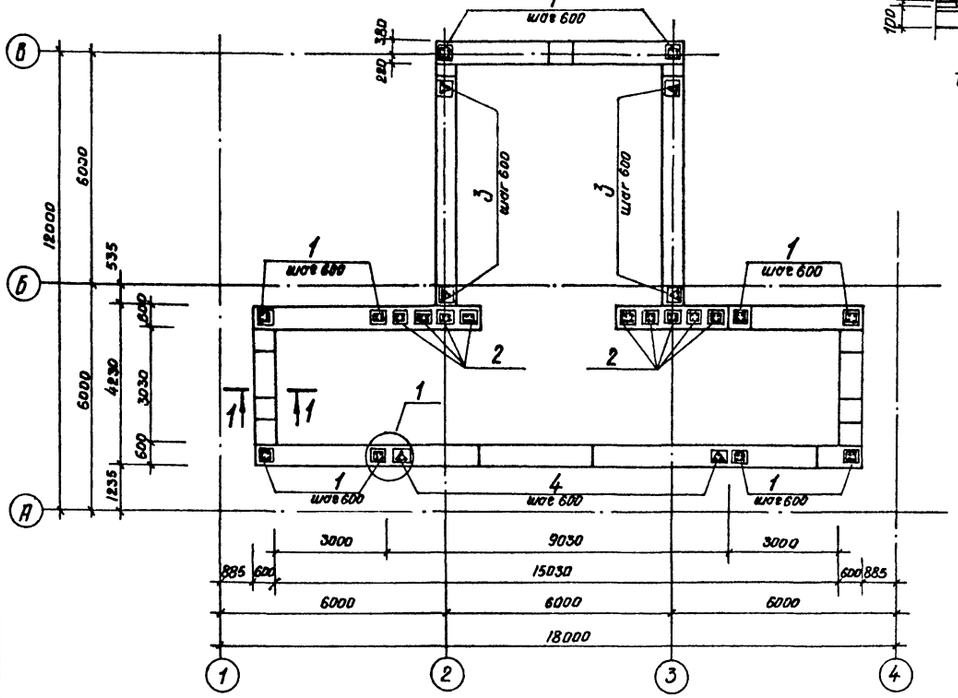

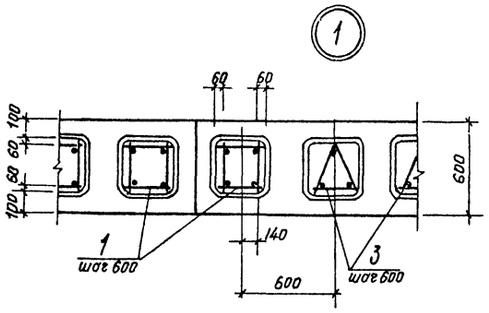

Спецификация к схеме армирования стен подземной части

Формат	Зона	Поз.	Обозначение	Наименование	Кол.	Примечание
				Сборочные единицы		
				Каркасы пространственные		
		1	КЖИ-КП5	КП5	45	
		2	КЖИ-КП2	КП2	9	
		3	КЖИ-КП3	КП3	19	
		4	КЖИ-КП6	КЛ6	15	
				Каркас плоский		
		5	КЖИ-КР4	КР4	2	
				Материалы		
				Бетон марки 200		30,4 м³

Ведомость расхода стали на элемент, кг.

Марка элемента	Изделия арматурные										Общий расход
	Арматура класса										
	А-I			А-III						Всего	
	ГОСТ 5781-82			ГОСТ 5781-82							
	ф6		Итого		ф10		ф14		Итого		
Стены Ст1	289.1		289.1		147,2		525,0		672.2	961.3	961.3

1. Данный лист см. с листом 10.
2. Подготовку к монтажу и монтаж сборных железобетонных конструкций осуществлять в соответствии с рабочими чертежами, проектом производства работ и СНиП III-16-79.
3. После установки арматуры в проектное положение пустоты в блоках заполняются бетоном марки 200 с уплотнением глубинным вибратором. Перед бетонированием пустоты очистить от остатков раствора и мусора.
4. Цифры в скобках - для наиболее загруженной полосы.

1-1

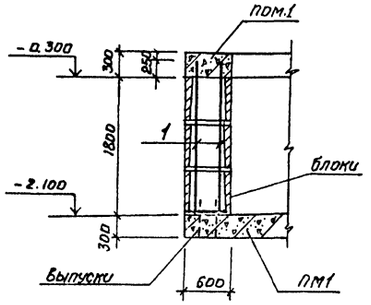

Расчетные схемы стен подземной части

под помещение весовщика

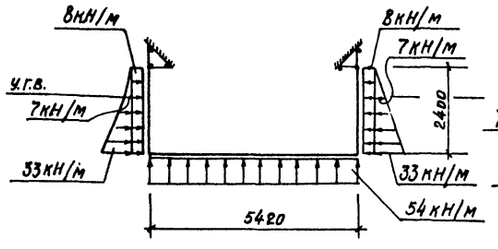

под платформой весов

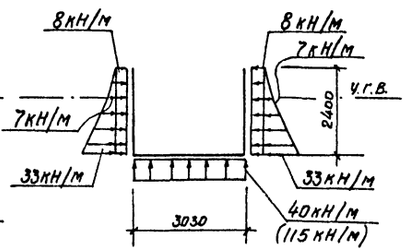

Альбом I

ТП

Инв.№ подл.	Подпись и дата	Взам.инв.№

Ст.инж.	Шарапова		
Рук.гр.	Долгов		
Гл.спец.	Коротун		
Нач.отд.	Козлов		
ГИП	Емельянов		
Н.контр.	Коротун		

Привязан

Инв.№

ТП 503-9-19.86 КЖС

Автомобильные весы грузоподъемностью 30т на один проезд с платформой длиной 15м

Стадия	Лист	Листов
РП	12	

Стены СТ1. Схема армирования (вариант водонасыщенных грунтов)

Министерство хлебопродуктов СССР
Госниисибпромзернопроект г. Новосибирск

Альбом I

ТП

Пом 1

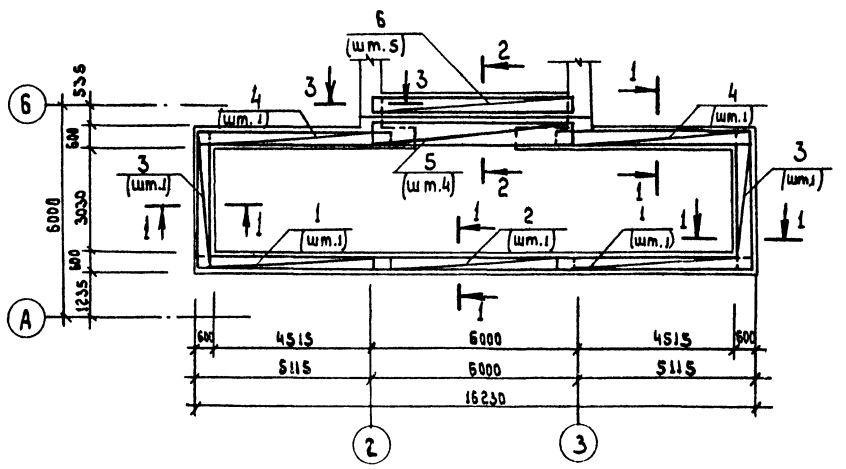

Спецификация монолитного пояса Пом 1

Формат	Зона	Поз.	Обозначение	Наименование	Кол.	Примечание
				Монолитный пояс ПОМ1		
				Сборочные единицы		
				Каркасы пространственные		
		1	КЖЦ-КП7	КП7	2	
		2	КЖЦ-КП8	КП8	1	
		3	КЖЦ-КП9	КП9	2	
		4	КЖЦ-КП10	КП10	2	
		5	КЖЦ-КР10	КР10	4	
		6	КЖЦ-КР11	КР11	5	
				Изделия закладные		
		7	3.400-6/76	МИЧ-37		36.2м
				Детали		
		8		ф10А-III ГОСТ 5781-82, ℓ=1270	68	0.8 кг
		9		ф 6 А-I ГОСТ 5781-82, ℓ=790	34	0,2кг
				Материалы на Пом 1		
				Бетон марки 200		7,4 м³

1. Армирование поясов вести совместно с армированием монолитной плиты Пм1 см. лист 14, 15.
2. Защитный слой бетона 15 мм.
3. Длина нахлестки каркасов 450 мм.

Ведомость расхода стали на элемент, кг

Марка элемента	Изделия арматурные						Изделия закладные				Общий расход
	Арматура класса					Всего	Арматура класса	Прокат марки		Всего	
	A-I		A-III				A-III	ВСт3пс6			
	ГОСТ 5781-82		ГОСТ 5781-82				ГОСТ 5781-82	ГОСТ 8509-72			
	ф6	Итого	ф10	ф20	Итого		ф10	190×8	Итого		
Пом1	103.4	103.4	193.2	164,0	357.2	460.6	63.0	382.0	382.0	445.0	905.6

Привязан

Инв.№

Техник	Токарева	
Ст. инж.	Шаралова	
Рук. гр.	Максимов	
Гл. спец.	Коротун	
Нач. отд.	Козлов	
ГИП	Емельянов	
Н. контр.	Коротун	

ТП 503-9-19.86 КЖС

Автомобильные весы грузоподъемностью 30 т на один проезд с платформой длиной 15 м

Стадия	Лист	Листов
РП	13	

Монолитный пояс Пом1. Схема армирования. Сечения 1-1...3-3

Министерство хлебопродуктов СССР Госнисибпромзернопроект г. Новосибирск

Сверил

Копировал

Формат А2

Альбом.7

ТП

Пм1

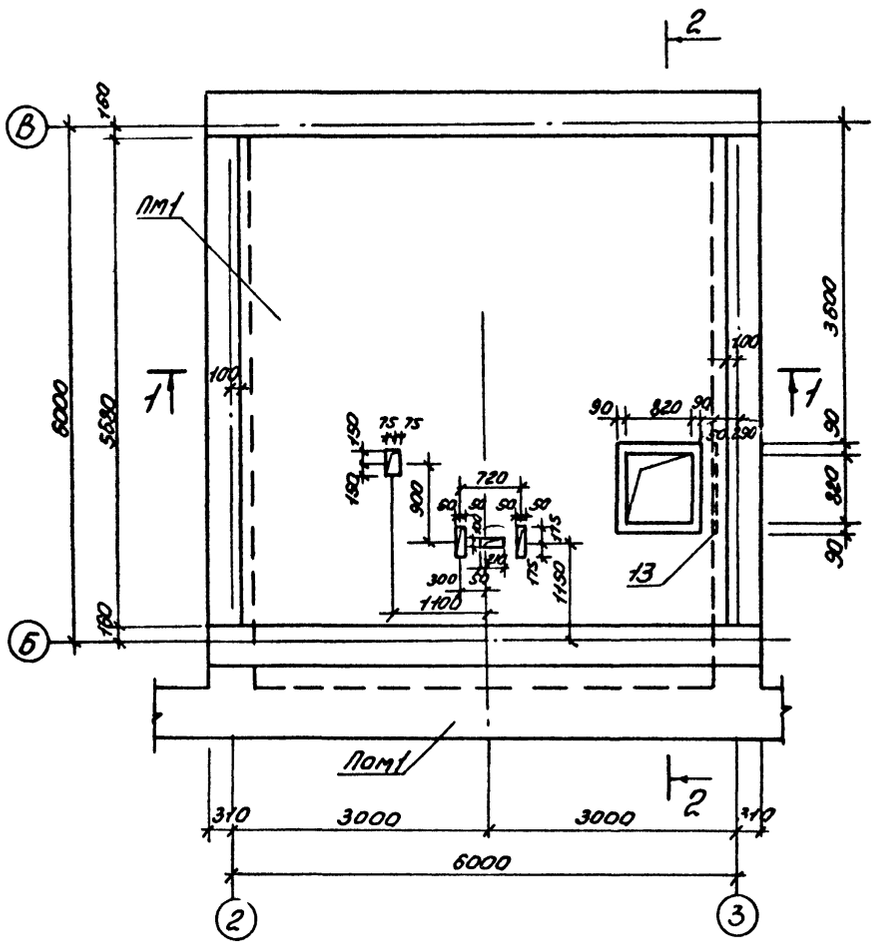

Схема армирования плиты

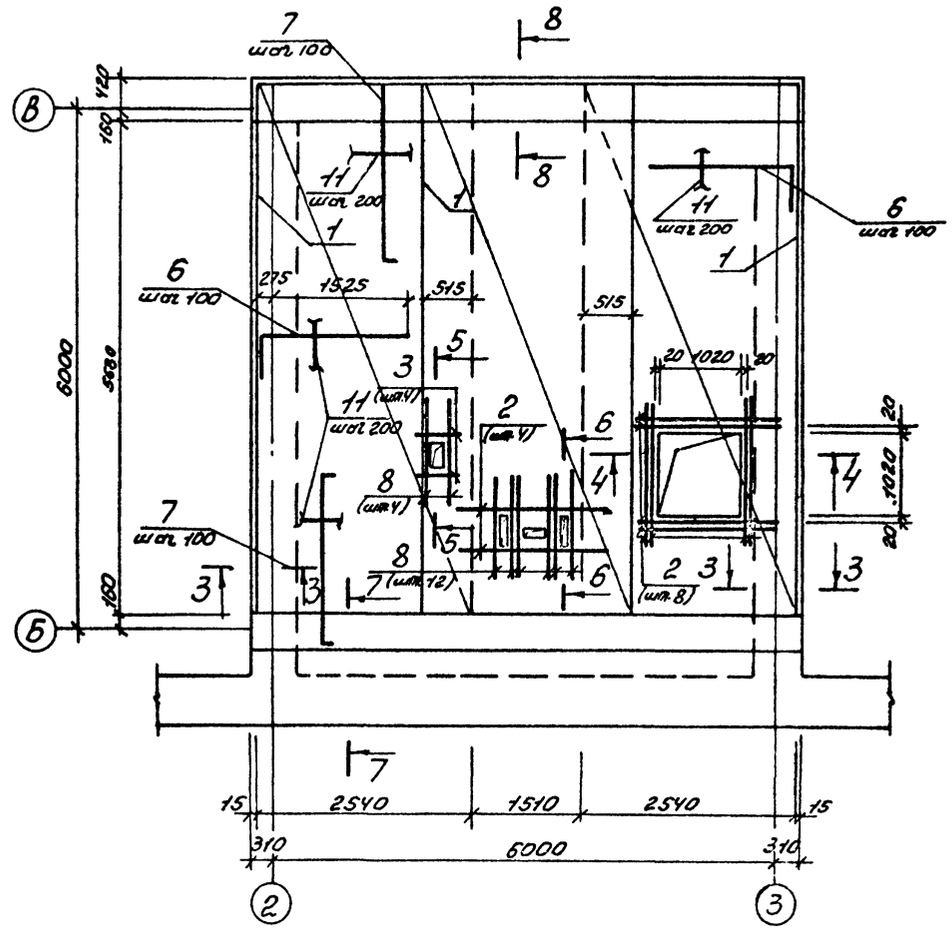

1-1

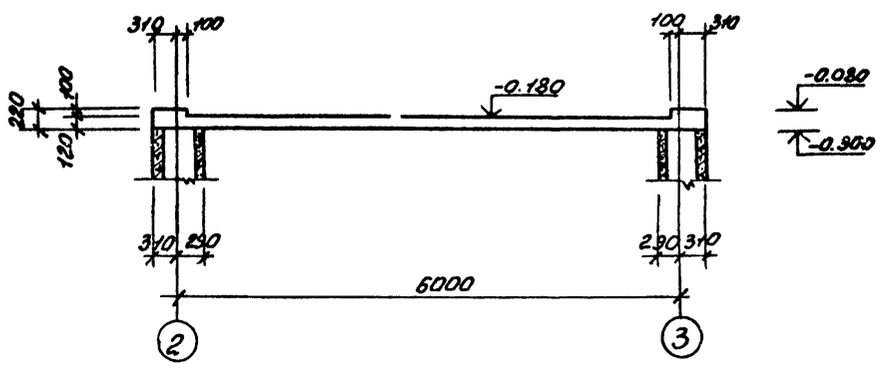

1. Сечения 2-2... 8-8 смотреть на листе 15.
2. Армирование плиты вести совместно с армированием монолитных поясов см. лист 13.

Инж.	Кожура		
Ст.инж.	Шарапова		
Рук.гр	Максимов		
Гл.спец.	Коротун		
Нач.отд.	Козлов		
ГИП	Емельянов		
Н.контр.	Коротун		

Привязан

Инв. №

ТП 503-9-19.86 КЖ

Автомобильные весы грузоподъемностью 30 т на один проезд с платформой длиной 15 м

Стадия	Лист	Листов
РП	14	

Плита Пм1

Министерство хлебопродуктов СССР
Госмиссибпромзернопроект
г. Новосибирск

Сверил Шарапова Копировал Гриц Формат А2

Инв.№ под. | Подпись и дата | Взам. инв.№

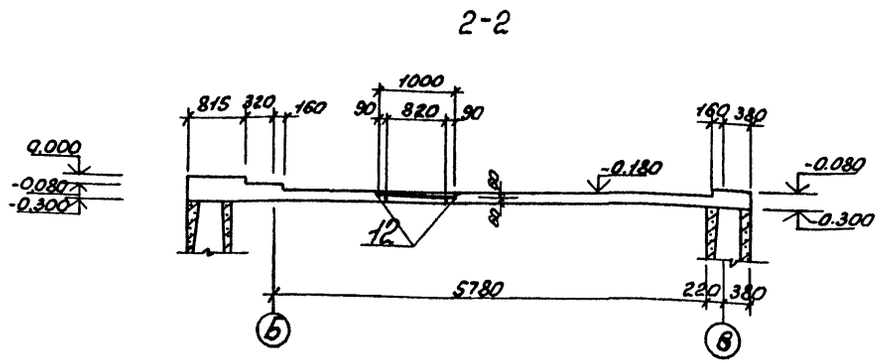

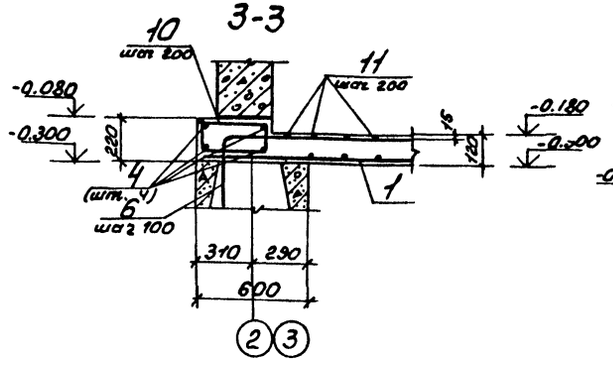

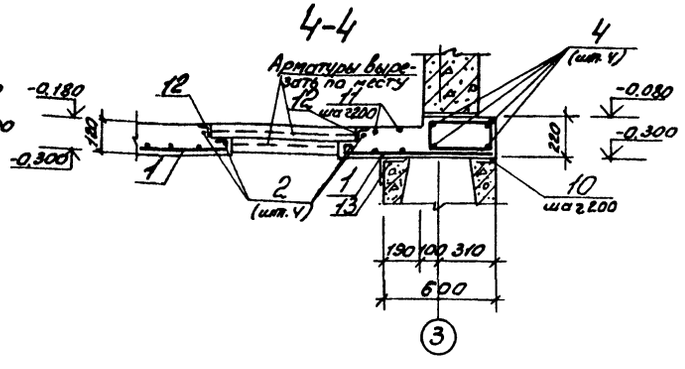

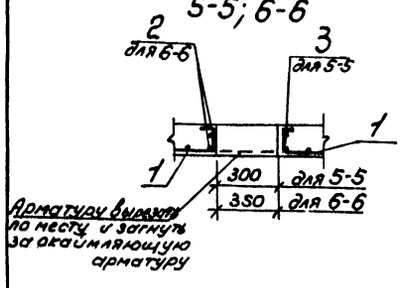

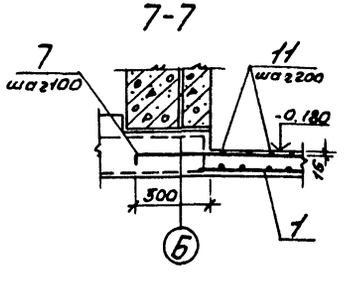

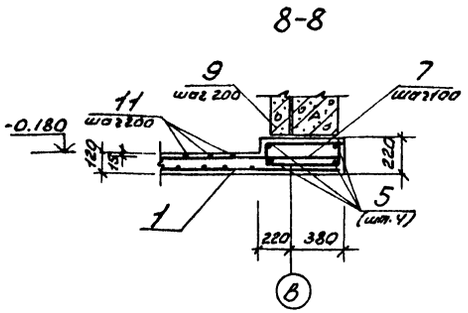

Ведомость деталей

Поз.	Эскиз
6	500 1800 100
7	100 2000 100
9	170 435 245 360
10	170 615 540 245

Спецификация монолитной плиты ПМ1

Форма	Зона	Поз.	Обозначение	Наименование	Кол.	Примечание
				Сборочные единицы		
				Сетки арматурные		
		1	Гост 23279-85	с $\frac{10А\text{-}III\text{-}200}{10А\text{-}II\text{-}200}$ 625 x 255 $\frac{75}{75}$	3	100,5кг
				Изделия закладные		
		12	3.400-6/76	МИ4-46		3.6 м
		13	Гост 8509-72	L63x5, e=1200	1	5,8кг
				Детали		
				Ф12А-III Гост 5781-82		
		2		e=1800	16	1.6кг
		3		e=900	8	0.8кг
				Ф10А-III Гост 5781-82		
		4		e=6600	8	4.1кг
		5		e=6550	4	4.1кг
		6*		e=2400	106	1.5кг
		7*		e=2200	132	1.4кг
		8		e=1300	32	0.8кг
				Ф6А-I Гост 5781-82		
		9*		e=1210	33	0.27кг
		10*		e=1570	58	0.35кг
		11		Ф6А-I Гост 5781-82		230 м
				Материалы		
				Бетон марки 200		6.40м³

* Позиции 6, 7, 9, 10 см. ведомость деталей на данном листе

1. Защитный слой бетона 15мм.
2. Попадающую в отверстие арматуру поз. 1 загнуть за окаймляющую.
3. Данный лист читать совместно с листом 14.

Ведомость расхода стали на элемент, кг

Марка элемента	Изделия арматурные						Изделия закладные						Общий расход
	Арматура класса					Всего	Арматура класса		Прокат марки			Всего	
	А-I		А-III				А-I		ВСт3кп2				
	Гост 5781-82		Гост 5781-82				Гост 5781-82		Гост 8509-72				
	Ф6	Итого	Ф10	Ф12	Итого		Ф8	Итого	L50x5	L63x6	Итого		
ПМ1	87.3	36.21	719.4	32	751.4	838.7	2.42	2.42	13,68	4.52	18,2	20,62	859,32

Альбом I

ТП

Инв. № подл. | Подпись и дата | Взам. инв. №

Привязан

Инв. №

Инж.	Кожура	Кожура
Ст. инж.	Шарапова	
Рук. гр.	Максимов	
Нач. отд.	Козлов	
Гл. спец.	Коротун	
ГИП	Емельянов	
Н. контр.	Коротун	

ТП 503-9-19.86 КЖ

Автомобильные весы грузоподъемностью 30т на один проезд с платформой длиной 15м

Сечения 2-2... 8-8

Стадия	Лист	Листов
РП	15	

Министерство хлебопродуктов СССР
Госинсибпромзернопроект
г. Новосибирск

Сверил Кожура

Копировал Гриценко

Формат А2

Альбом I

ТП

Спецификация к схеме расположения тумб

Марка, поз.	Обозначение	Наименование	Кол.	Масса ед.кг.	Примечание
		Бетонные элементы			
Т1	лист 17	тумба Т1	4		
Т2	лист 17	Т2	2		
Т3	лист 17	Т3	2		
Т4	лист 17	Т4	2		
Т5	лист 17	Т5	1		
Т7	лист 17	Т7	4		
		Железобетон. элементы			
Т6	лист 17	тумба Т6	1		

Таблица нагрузок

Обозначение тумб	Обозначение нагрузки	Величина нагрузки кН	Направление	Примечания
Т1	Р1	203	вниз	Не армир.
Т2	Р2	52,3	вниз	Не армир.
Т3	Р3	11,4	вниз	Не армир.
Т4	Р4	10,25	вниз	Не армир.
Т5	Р5	18,2	вниз	Не армир.
Т6	Р6	10,9	вверх	армир.
Т7	Р7	21,5	вниз	Не армир.

1. Расположение тумб и нагрузки приняты по „Руководству по эксплуатации" ЭЯД 2.791.001.
2. При бетонировании тумб проверить их соответствие паспорту полученного оборудования.

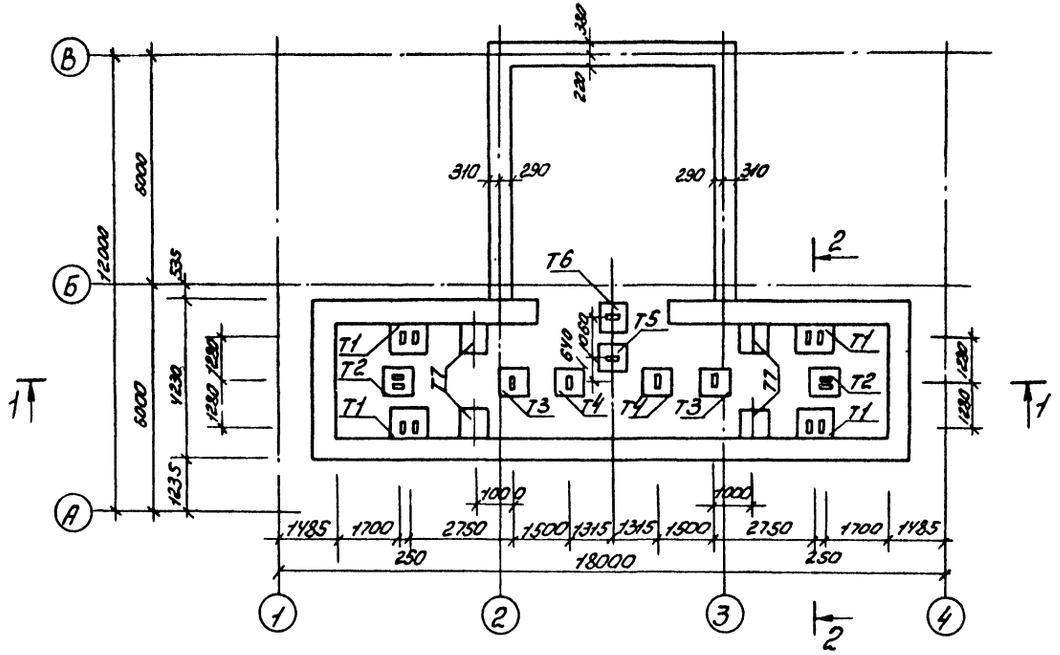

1-1

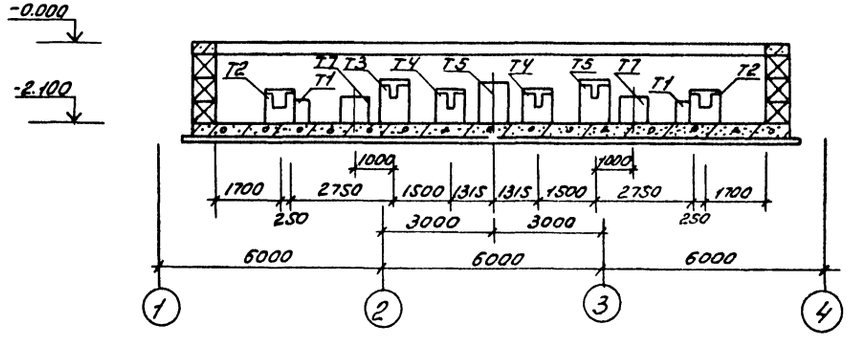

2-2

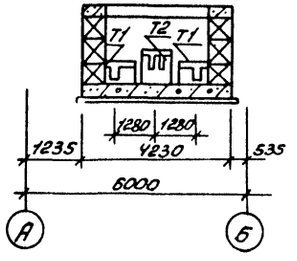

Привязан			
Инв. №			
Техник	Токарева		
Ст. инж.	Шарапова		
Рук. гр.	Максимов		
Гл. спец.	Коротун		
Нач. отд.	Козлов		
РИП	Емельянов		
Н. контр.	Коротун		

ТП 503-9-19.86 КЖ

Автомобильные весы грузоподъемностью 30 т на один проезд с платформой длиной 15 м.

Стадия	Лист	Листов
РП	16	

Фундаменты механизма весов. Схема расположения тумб

Министерство хлебопродуктов СССР Гипрозернопроект г. Новосибирск

Сверил Коротун

Копировал Гриценко

Формат А2

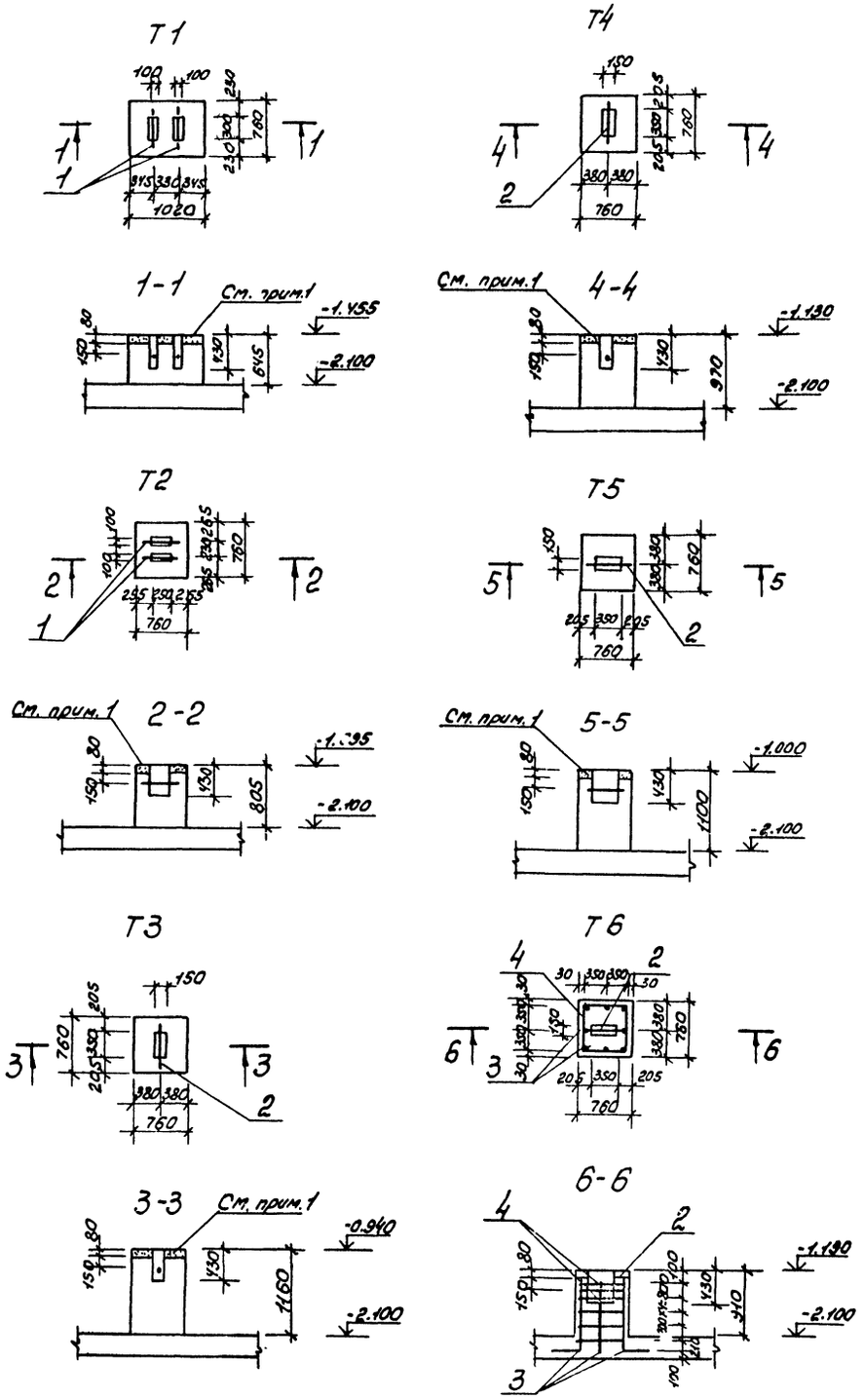

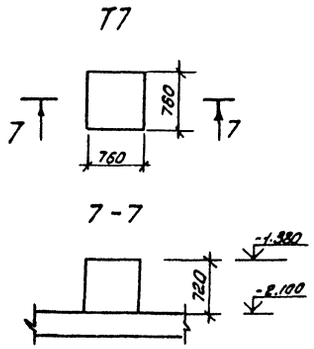

Ведомость деталей

Поз.	Эскиз
3	1000 200
4	750 700 700 750

Ведомость расхода стали на элемент, кг

Марка элемента	Изделия арматурные					Общий расход
	Арматура класса					
	А-I			А-III		
	Гост 5781-82			Гост 5781-82		
	Ф6	Ф16	Итого	Ф10	Итого	
Т1		1,4	1,4			1,4
Т2		1,4	1,4			1,4
Т3		0,9	0,9			0,9
Т4		0,9	0,9			0,9
Т5		0,9	0,9			0,9
Т6	3,5	0,9	4,4	6,4	6,4	10,8

Спецификация на монолитные железобетонные и бетонные тумбы

Формат	Зона	Поз.	Обозначение	Наименование	Кол	Примечания
				Т1		
				Детали		
		1		Ф16А-I Гост5781-82 е=450	2	0.7кг
				Материалы		
				Бетон марки 200		0.41м³
				Т-2		
				Детали		
		1		Ф16А-I Гост5781-82 е=450	2	0.7кг
				Материалы		
				Бетон марки 200		0.39м³
				Т3		
				Детали		
		2		Ф16А-I Гост5781-82 е=550	1	0.9кг
				Материалы		
				Бетон марки 200		0.6м³
				Т4		
				Детали		
		2		Ф16А-I Гост5781-82 е=550	1	0.9кг
				Материалы		
				Бетон марки 200		0.49м³
				Т5		
				Детали		
		2		Ф16А-I Гост5781-82 е=550	1	0.9кг
				Материалы		
				Бетон марки 200		0.57м³
				Т6		
				Детали		
		2		Ф16А-I Гост5781-82 е=550	1	0.9кг
		3*		Ф10А-III Гост5781-82 е=1200	8	0.8кг
		4*		Ф6А-I Гост5781-82-е=2900	5	0.[illegible]кг
				Материалы		
				Бетон марки 200		0.46м³
				Т7		
				Материалы		
				Бетон марки 200		0.42м³

* Позиции 3,4 смотри ведомость деталей на данном листе.

1. Колодцы в опорных тумбах и подливку залить бетоном марки 200 на мелком заполнителе после установки и выверки закладных частей и весового устройства. Общий расход бетона марки 200 0.37м³

Альбом I

ТП

Инв. № подл.	Подпись и дата	Взам. инв. №

Привязан

Инв. №

Техник	Токарева	
Ст. инж.	Шарапова	
Рук. гр.	Максимов	
Гл. спец.	Коротун	
Нач. отд.	Козлов	
ГИП	Емельянов	
Н. контр.	Коротун	

ТП 503-9-19.86 КЖ

Автомобильные весы грузоподъемностью 30 т на один проезд с платформой длинной 15 м

Стадия	Лист	Листов
РП	17	

Фундаменты механизма весов Тумбы Т1... Т7

Министерство хлебопродуктов СССР Госпиисибпромзернопроект г. Новосибирск

Сверил Шарапов

Копировал: Грищ

Формат А2

Альбом I

Схема расположения панелей наружных стен по оси Б

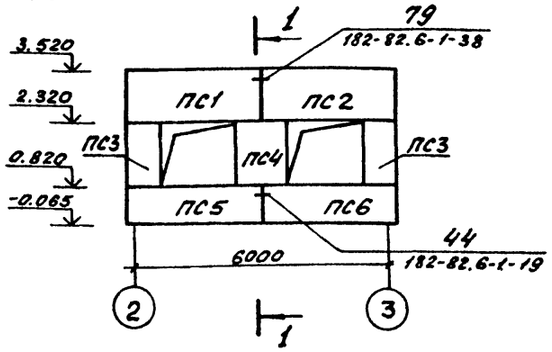

Схема расположения панелей наружных стен по оси В

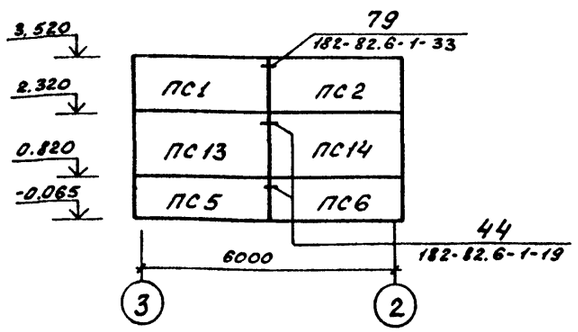

Схема расположения панелей наружных стен по оси 2

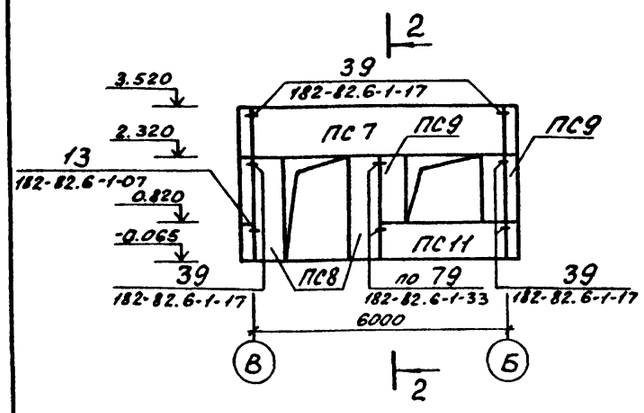

Схема расположения панелей покрытия на отм. 2.920.

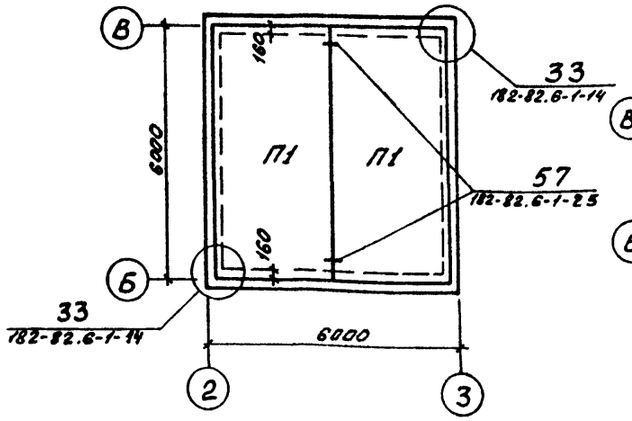

Схема расположения панелей приставного торца

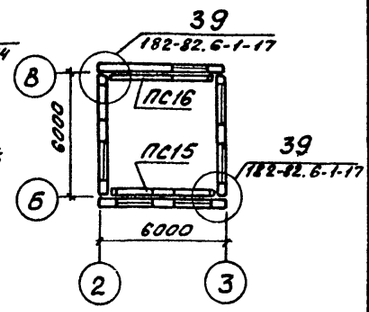

Схема расположения панелей наружных стен по оси 3.

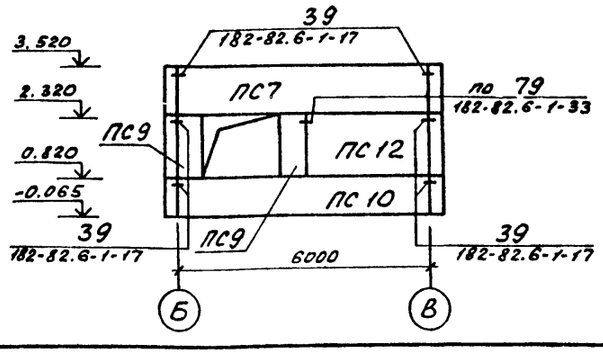

1-1

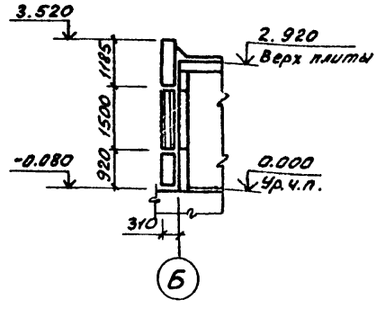

2-2

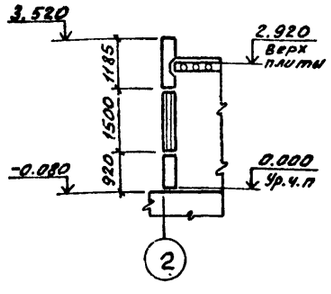

Спецификация к схемам расположения панелей.

Марка, поз.	Обозначение	Наименование	Кол.	Масса ед, кг	Примечание
		Панели наружных стен			
ПС1	182-82.1-3-50000-01	3ПТ 32.12.3	2	1400	
ПС2	182-82.1-3-40000-01	2ПТ 32.12.3	2	1400	
ПС3	182-82.1-3-50000-03	ПТ8.15.3	2	400	
ПС4	182-82.1-3-60000-02	4П 12.15.3	1	600	
ПС5	182-82.1-3-50000-02	3ПТ 32.9.3	2	1000	
ПС6	182-82.1-3-40000-02	2ПТ 32.9.3	2	1000	
ПС7	182-82.1-3-30000-03	1П 60.12.3	2	2200	
ПС8	182-82.1-3-70000-03	П7.24.3	2	600	
ПС9	182-82.1-3-70000-05	П6.15.3	4	300	
ПС10	182-82.1-3-20000-01	П60.9.3	1	1800	
ПС11	182-82.1-3-20000-03	П30.9.3	1	900	
ПС12	182-82.1-3-20000-02	П30.15.3	1	1500	
ПС13	182-82.1-3-50000	3ПТ 32.15.3	1	1700	
ПС14	182-82.1-1-40000	2ПТ 32.15.3	1	1700	
		Панели приставного торца			
ПС15	182-82.3-1-05.000	ПВО 58.27.18-2	1	3050	
ПС16	182-82.3-1-05.000-01	ПВО 58.27.18	1	4700	
		Панели покрытий			
П1	182-82.4-1-7.000	1ПК-4,5-60-30	2	5500	
		Соединительные элементы			
МС1	182-82.7-1-010	МС1	10	0,45	
МС2	182-82.7-1-010	МС2	13	0,39	
МС4	182-82.7-1-010	МС4	3	0,31	
МС6	182-82.7-1-020	МС6	11	0,25	
МС7	182-82.7-1-020	МС7	11	0,28	
МС12	182-82.7-1-050	МС12	3	0,32	
МС13	182-82.7-1-060	МС13	3	0,30	
МС20	182-82.7-1-080	МС20	4	0,14	
МС24	182-82.7-1-080	МС24	2	0,42	
МС29	182-82.7-1-120	МС29	4	0,72	

1. Панели наружных стен приняты по шифру 182-82, вып. 1-3, материал-керамзитобетон плотностью 1100 кг/м3.
2. Швы между панелями покрытий должны быть тщательно заделаны бетоном марки 150 или раствором марки 100.

Привязан

Инв. №

Инженер	Кожура	
Вед.инж.	Лобанова	
Рук. гр.	Макимов	
Гл.спец.	Коротун	
Нач.отд.	Козлов	
ГИП	Емельянов	
Н.контр.	Коротун	

ТП 503-9-19.86 КЖ

Автомобильные весы грузоподъемностью 30 т на один проезд с платформой длиной 15 м

Стадия	Лист	Листов
РП	18	

Помещение весовщика. Схема расположения панелей наружных стен приставного торца и покрытия.

Министерство хлебопродуктов СССР Госмиссиопромтеркопроект г. Новосибирск

ТП

Инв. № подл. | Подпись и дата | Взам. инв. №

Альбом I

Ведомость рабочих чертежей основного комплекта КМ

Лист	Наименование	Примечание
1	Общие данные (начало)	
2	Общие данные (окончание)	
3	Схемы расположения структурного блока, стоек фахверка, консолей, сечения 1-1.... 5-5.	
4	Схема раскладки оцинкованного профилированного настила по структурному блоку	
5	Схема раскладки оцинкованного профнастила по осям А, В, 1, 4. Схемы расположения ригелей, консолей для крепления профнастила.	
6	Узлы 1...7. Деталь крепления элемента А к колонне	

Ведомость ссылочных и прилагаемых документов

Обозначение	Наименование	Примечание
1.460-6/81	Ссылочные документы Структурные конструкции покрытий одноэтажных производственных зданий пролетом 18 и 24 м из прокатных профилей типа „ЦНИИСК"	
1.427.3-4 вып. 1	Стальные стойки фахверка одноэтажных производственных зданий. Стойки фахверка отапливаемых зданий	
ГОСТ 24045-80	Профили стальные оцинкованные гнутые с трапециевидной формой гофра для строительства	
1.432.2-17 вып. 2	Стены одноэтажных промышленных зданий из металлических трехслойных панелей с утеплителем из пенополиуретана. Стальные изделия фахверка	
1.450.3-3 вып. 1.	Стальные лестницы площадки, ограждения	

Ведомость металлоконструкций по видам профилей

Наименование конструкций по номенклатуре Прейскуранта № 01-22	Позиции по прейскуранту	NN поз.	Код конструкций	Масса конструкций, т: Всего стали по вышеуказанной и высокой прочности	По видам профилей стали: Балки и швеллеры	Двутавры с параллельными гранями полок	Крупносортная сталь	Среднесортная сталь	Мелкосортная сталь	Толстолистовая сталь	Универсальная сталь	Тонколистовая сталь	Гнутые и гнутосварные	Трубы	Прочие	Всего	Количество шт.	Серия типовых конструкций
1	2	3	4	5	6	7	8	9	10	11	12	13	14	15	16	17	18	19
Типовые конструкции каркасов зданий																		
Стойки фахверка		1	526112			0.5	0.08									0.58	2	1.427.3-4 вып.1
Структурная конструкция покрытия типа „ЦНИИСК"		2	526130			1.33	3.85			1.06						6.24	1	1.460-6/81 КМ
Нетиповые конструкции каркасов зданий																		
Покрытие, консоли		3	526200		0.35		1.58					0.04	3.24			5.21		
Стеновое ограждение, ригели		4	526210		0.08							0.03	1.16			1.27		
Ограждающие и встраиваемые конструкции																		
Ригели и консоли для крепления стенового ограждения		5	526210				0.044						0.306			0.35		1.432.2-17 вып.2
Стальные лестницы		6	526242		0.03		0.01								0.03	0.07		1.450.3-3 вып.1
Итого:					0.46	1.83	5.564			1.06		0.07	4.706		0.03	13.72		
Контрольная сумма																		

1. Изготовление и монтаж конструкций структурных блоков следует производить в соответствии с требованиями СНиП III-18-75 „Металлические конструкции," Инструкции по изготовлению стальных конструкций из углеродистой и низколегированной сталей МСН 97-65 / ГМС СССР, „Инструкции по монтажу конструкций одноэтажных промышленных зданий со структурным покрытием из прокатных профилей типа „ЦНИИСК" (переиздание 1977 г), типового ППР по монтажу зданий из легких металлических конструкций комплектной поставки.
2. Указание по защите металлоконструкций от коррозии см. лист 2 пояснительной записки.

Рабочие чертежи разработаны в соответствии с действующими нормами и правилами и предусматривают мероприятия, обеспечивающие пожарную безопасность при эксплуатации здания.
Главный инженер проекта Л.Н. Емельянов

Инв. № подл.	Подпись и дата	Взам. инв. №

Привязан

Инв. №

ТП 503-9-19.86 КМ

Автомобильные весы грузоподъемностью 30 т на один проезд с платформой длиной 15 м.

Ст. инж.	Шарапова	
Рук. гр.	Максимов	
Гл. спец.	Коротун	
Нач. отд.	Козлов	
Гип	Емельянов	
Н. контр.	Коротун	

Стадия	Лист	Листов
РП	1	6

Общие данные (начало).

Министерство хлебопродуктов СССР Госниисиабпромзернопроект г. Новосибирск

Сверил. Копировал Формат А2

Альбом I

ТП

Техническая спецификация металла

Вид профиля и ГОСТ	Марка металла и ГОСТ	Обозначение и размер профиля, мм	№ п.п	Код: марки металла	Код: вида профиля	Код: размера профиля	Количество, шт	Длина, мм	Масса металла по элементам конструкций, Т: Код элемента конструкции: 526131 Структурные блоки	526112 Стойки фахверка	526211 Прафнастил, ригели, консоли	526242 Лестницы	Общая масса, Т	Масса потребности в металле по кварталам (заполняется изготовителем): I	II	III	IV	Заполняется ВЦ
1	2	3	4	5	6	7	8	9	10	11	12	13	14	15	16	17	18	19
									526131	526112	526211	526242						
Балки двутавровые ГОСТ 8239-72	ВСт3кп2 ГОСТ 380-71	I 12		11240	24007	24120			0.35				0.35					
	Итого								0.35				0.35					
Швеллеры ГОСТ 8240-72	ВСт3пс6-1 ТУ 14-1-3023-80	[16			26108	26182					0.08		0.08					
	Итого										0.08		0.08					
Сталь угловая равнополочная ГОСТ 8509-72	ВСт3пс6-1 ТУ 14-1-3023-80	L 140×9				22250			1.23				1.23					
	Итого								1.23				1.23					
	ВСт3пс6 ГОСТ 380-71	L 75×6		12300		22135			0.35				0.35					
	Итого				21113				0.35				0.35					
Оцинкованная рулонная сталь ГОСТ 14918-80	ВСт3кп2 ГОСТ 380-71	— 1.0									0.04		0.04					
		— 0.8									0.03		0.03					
	Итого			11240							0.07		0.07					
Профили стальные оцинкованные ГОСТ 24045-80	ВСт3кп2 ГОСТ 380-71	Н60 – 782 – 1.0									3.24		3.24					
		С44 – 1000 – 0.8									1.16		1.16					
	Итого			11240							4.40		4.40					
Структурная конструкция покрытия из прокатных профилей типа ЦНИИСК серия 1.460-6/81.	ВСт3пс6 ГОСТ 380-71																	
	Итого			12300					2.50				2.50					
	09Г2С-6 ГОСТ 19282-73																	
	Итого								3.74				3.74					
Стойки фахверка серия 1.427.3-4, вып. 1.	ВСт3кп2 ГОСТ 380-71																	
	Итого			11240						0.58			0.58					
Ригели и консоли для крепления стенового ограждения. Серия 1.432.2-17, вып. 2	ВСт3кп2 ГОСТ 380-71																	
	Итого			11240							0.35		0.35					
Стальные лестницы серия 1.450.3-3, вып. 1.	ВСт3кп2 ГОСТ 380-71																	
	Итого			11240								0.07	0.07					
	Всего								8.17	0.58	4.90	0.07	13.72					
В том числе по маркам	ВСт3пс6-1								1.23		0.08		1.31					
	ВСт3пс6								2.85				2.85					
	ВСт3кп2								0.35	0.58	4.82	0.07	5.82					
	09Г2С-6								3.74				3.74					
Масса поставки элементов по кварталам, т (заполняется заказчиком)																		

Инв. № подл. | Подпись и дата | Взам. инв. №

Привязан

Инв. №

		ТП 503-9-19.86	КМ
		Автомобильные весы грузоподъемностью 30 т на один проезд с платформой длиной 15 м	
Ст. инж.	Шарапова	Стадия: РП	Лист: 2	Листов:
Рук. гр.	Максимов		
Гл. спец.	Коротун		
Нач. отд.	Козлов	Общие данные (окончание)	Министерство хлебопродуктов СССР Гипрозернопроект г. Новосибирск
ГИП	Емельянов		
Н. контр.	Коротун		

Сверил | Копировал | Формат А2

Альбом 7

Схема расположения структурного блока и стоек фахверка

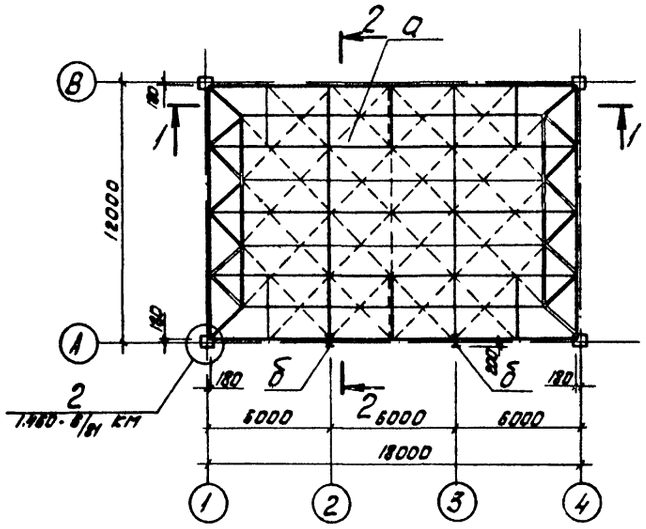

1–1

Схема расположения консолей

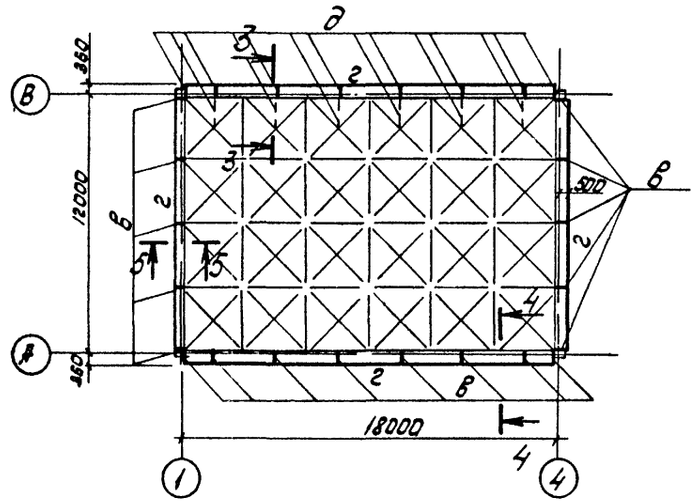

2–2

Ведомость элементов

Марка	Сечение: Эскиз	Поз	Состав	Опорные усилия: Mкнм	Nкн	Qкн	Группа констр.	Марка металла	Примеч.
а	1.460-6/81 КМ структурный блок С18-375Т						IV	см. примеч. 2	1 шт.
б	1.427.3-4 вып. 1 стойка фахверка ТФ15.53.АП5						IV	ВСт3пс6-1 ТУ14-1-3023-80	2 шт.
в	I		I 12	конструктивно				ВСт3кп2 ГОСТ 380-71	
г	L		L 140×9	конструктивно			IV	ВСт3пс6-1 ТУ14-1-3023-80	
д	L		L 75×6	конструктивно				ВСт3кп2 ГОСТ 380-71	

1. Монтаж структурного блока должен производиться только с уложенным и полностью закрепленным профилированным настилом.
2. Подбор структурного блока и конкретных марок стали для элементов структурного блока производится при привязке типового проекта в зависимости от местных условий и нагрузок в соответствии со СНиП II-23-81 и серией 1.460-6/81
3. Элементы в, г, д варить по периметру касания электродами Э42 по ГОСТ 9467-75. Высота шва не менее толщины свариваемых элементов.

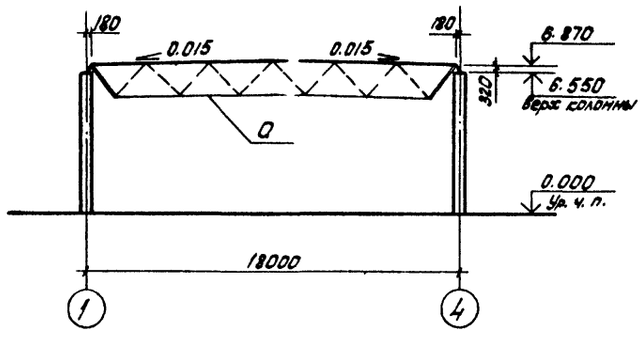

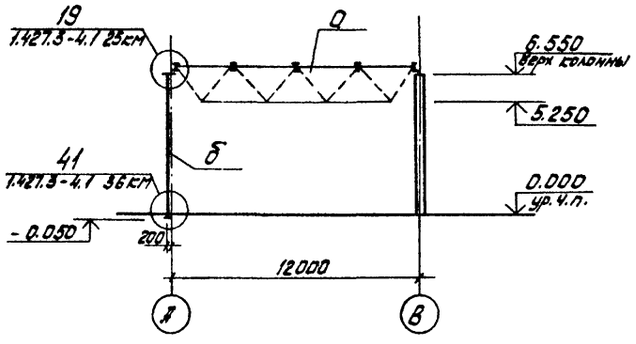

3–3

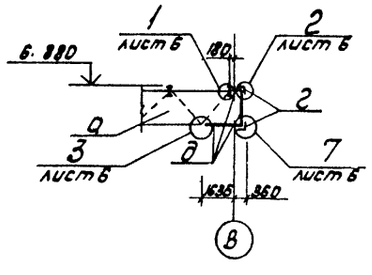

4–4

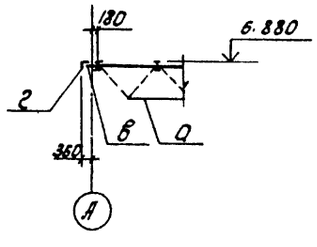

5–5

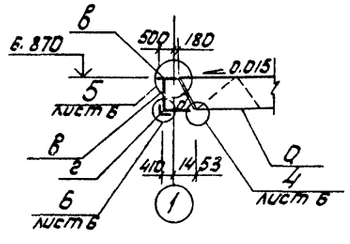

Привязан

Инв. N

Ст. инж.	Шарапова		ТП 503-9-19.86		КМ
Рук. гр.	Максимов		Автомобильные весы грузоподъемностью 30Т на один проезд с платформой длиной 15м		
Гл. спец.	Коротун			Стадия	Лист	Листов
Нач. отд.	Кузлов			Р.П.	3	
ГИП	Емельянов		Схемы расположения структурного блока, стоек фахверка, консолей. Сечения 1-1...5-5	Министерство хлебопродуктов СССР		
Н. контр.	Коротун			Союзгипрозернопроект г. Новосибирск		
Сверил			Копировал: Кушнова	Формат А2		

ТП

Инв. N подл. | Подпись и дата | Взам. инв. N

Альбом I

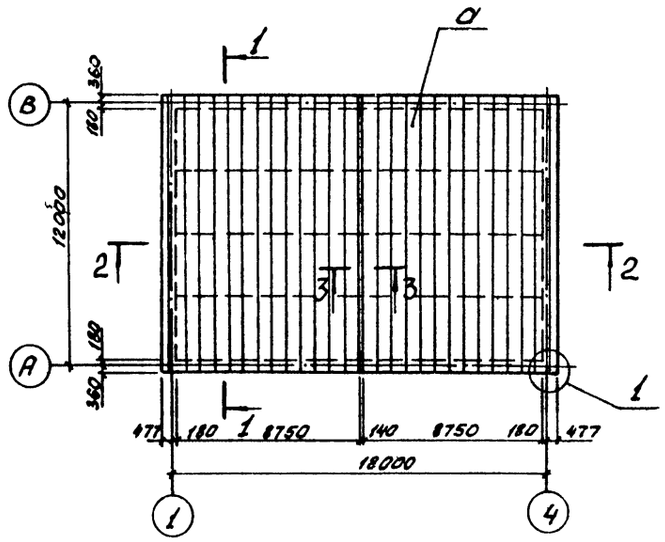

1-1

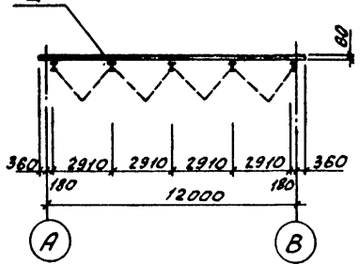

3-3

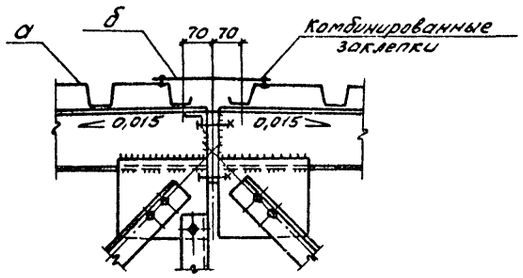

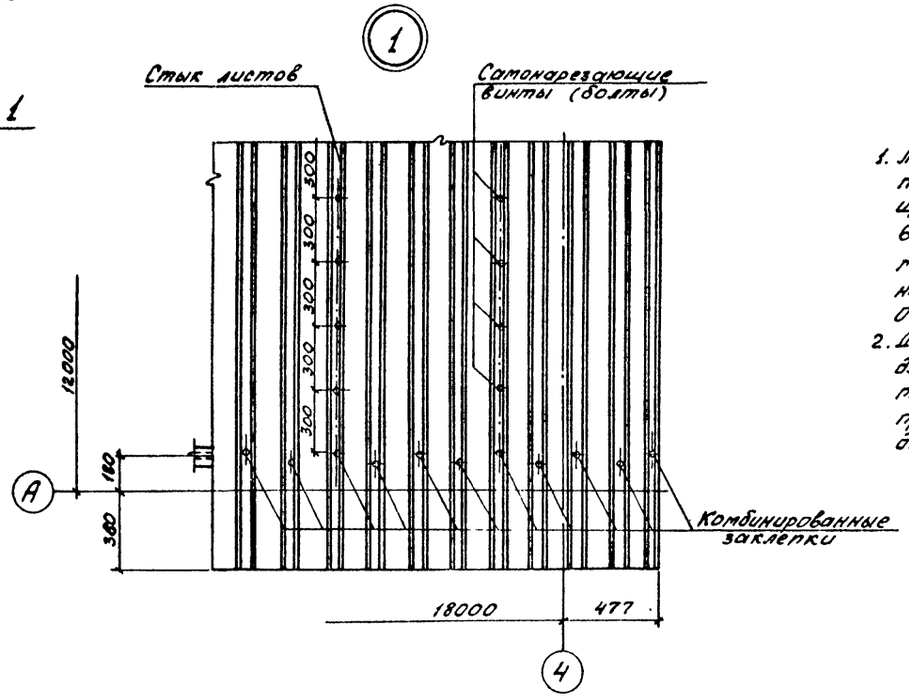

2-2

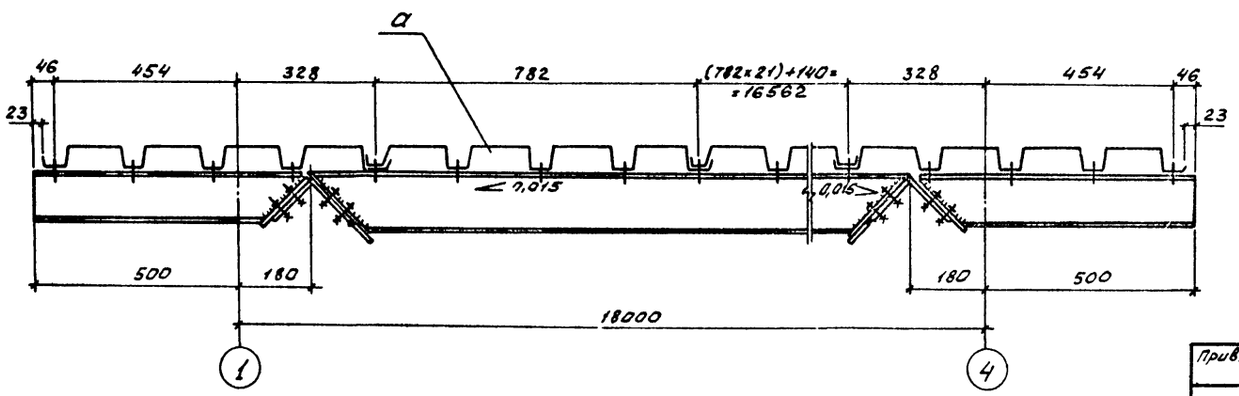

Ведомость элементов

Марка	Сечение: Эскиз	Поз.	Состав	Опорные усилия: M кНм	N кН	Q кН	Группа констр.	Марка металла	
а	ГОСТ 24045-80 Профилированный настил		Н60-782-1,0				IV	ВСт3кп2 ГОСТ 380-71	
б	200 1:3		-400×1,0	конструктивно			IV	ВСт3кп2 ГОСТ 380-71	

1. Листы профилированного настила прикреплять к верхним поясам структурного блока с помощью самонарезающих болтов М6×20 по ОСТ 34-13-016-77 или винтами 6,25×25 по ТУ67-269-79 в каждой волне в шахматном порядке, а между собою соединять комбинированными заклепками с шагом 300 мм по ОСТ 34-13-017-78, ТУ67-74-75, ТУ36-2088-78.
2. Длина настила принята неразрезной по всей длине структурного блока. В случае невозможности поставки настила данной длины, следует предусмотреть стык настила на среднем продольном верхнем поясе структурного блока.

ТП

Инв. № подл. | Подпись и дата | Взам. инв. №

Привязан			
Инв. №			
Гл. инж.	Шарапова		
Рук. гр.	Макеимов		
Гл. спец.	Каротин		
Нач. отд.	Козлов		
ГИП	Етельянов		
Н. контр.	Каротун		

ТП 503-9-19.86 КМ

Автомобильные весы грузоподъемностью на один проезд с платформой длиной

Стадия	Лист
РП	4

Схема раскладки оцинкованного профилированного настила по структурному блоку.

Министерство как ССС. Госнииспромстроя г. Новосиб

Альбом I

Схема раскладки оцинкованного профнастила по оси А

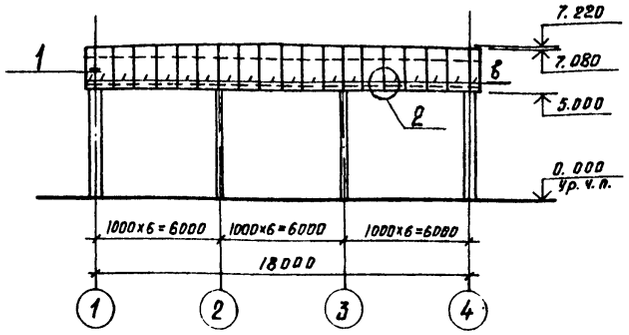

Схема расположения ригелей для крепления профнастила по оси А

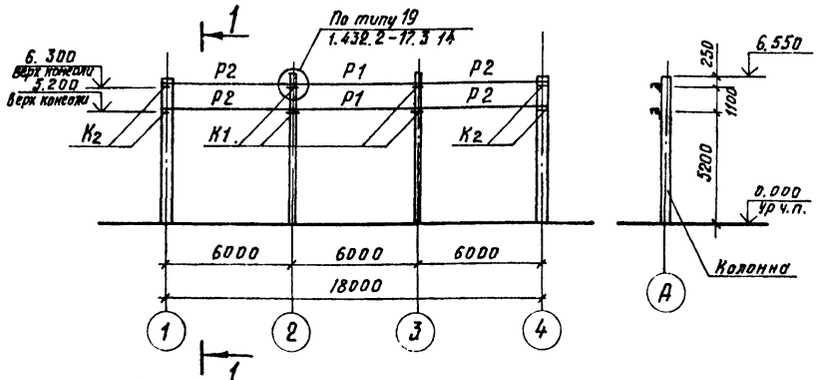

1-1

Ведомость элементов

Марка	Сечение: Эскиз	Поз	Состав	Опорные усилия: M кНм	N кН	Q кН	Группа констр.	Марка металла	Примеч.
а	[		[16	конструктивно			IV	ВСт3кп2 ГОСТ 380-71	
б	└		- 600×0,8	конструктивно			IV	ВСт3кп2 ГОСТ 380-71	
в	ГОСТ 24045-80 профилированный настил		С44-1000-0,8					ВСт3кп2 ГОСТ 380-71	
Р1	1.432.2-17, Вып.2 Ригель рядовой		РР-1-1						2 шт.
Р2	1.432.2-17, Вып.2 Ригель рядовой		РР-2-1						4 шт.
К1	1.432.2-17, Вып.2 Консоль		К1						4 шт.
К2	1.432.2-17, Вып.2 Консоль		К2						4 шт.

Схема раскладки оцинкованного профнастила по оси В

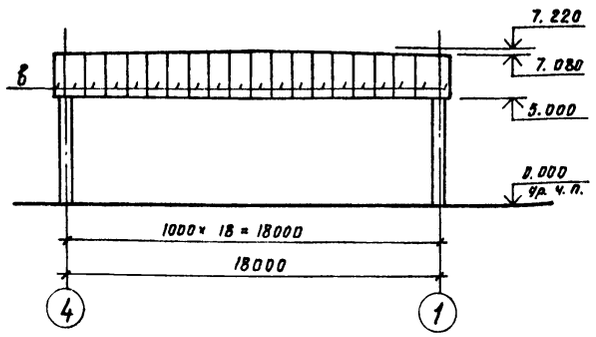

Схема расположения консолей для крепления профнастила по оси В

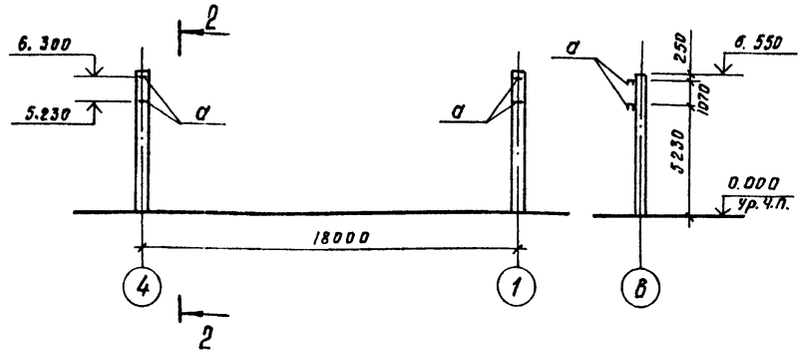

2-2

Схема раскладки оцинкованного профнастила по осям 1,4

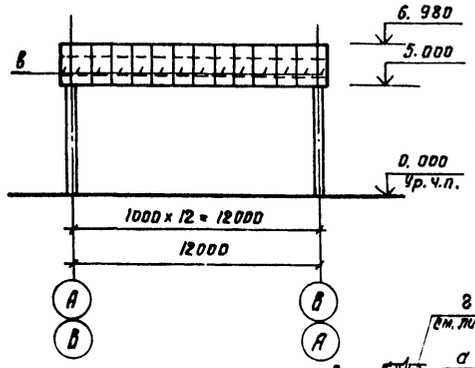

Схема расположения консолей для крепления профнастила по осям 1,4

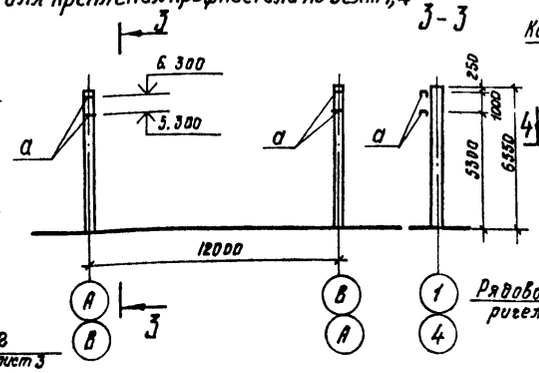

3-3

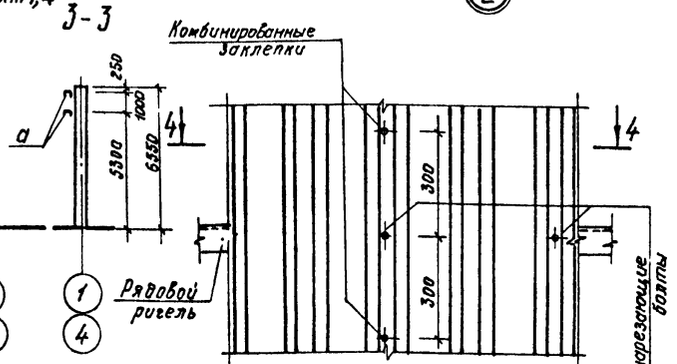

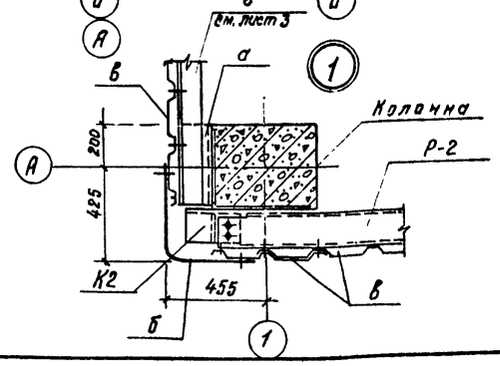

4-4

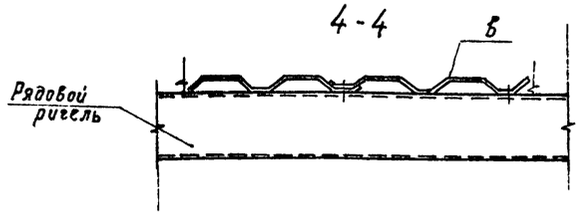

1. Листы профилированного настила прикреплять к стеновым ригелям с помощью самонарезающих болтов по ОСТ 34-13-017-78 через волну, а между собой соединять комбинированными заклепками с шагом 300мм по ОСТ 34-13-017-78.
2. Элемент б выполнить из оцинкованной стали по ГОСТ 14918-80 и крепить к стеновым ригелям и элементу а с помощью самонарезающих болтов по ОСТ 34-13-016-77.
3. Крепление консоли К2 к колонне выполнить по типу узла В серии 1.432.2-17, вып.3.
4. Деталь крепления элемента а к колонне смотреть на листе 6.

ТП

Взам. инв.№ | Подпись и дата | Инв.№ подл.

Привязан

Инв.№

		ТП 503-9-19.86	КМ
		Автомобильные весы грузоподъемностью 30 т на один проезд с платформой длиной 15м	
Гл. инж.	Шарпова	Стадия: РП	Лист: 5	Листов:
Рук. гр.	Максимов		
Гл. спец.	Коротчн	Схема раскладки оцинкованного профнастила по осям А, В, 1, 4. Схема расположения ригелей, консолей для крепления профнастила	Министерство хлебопродуктов СССР Гипрозернопроект г. Новосибирск
Нач. отд.	Козлов		
ГИП	Емельянов		
Н. контр.	Коротчн		

Сверил Копировал Снисоренко

Альбом I

ТП

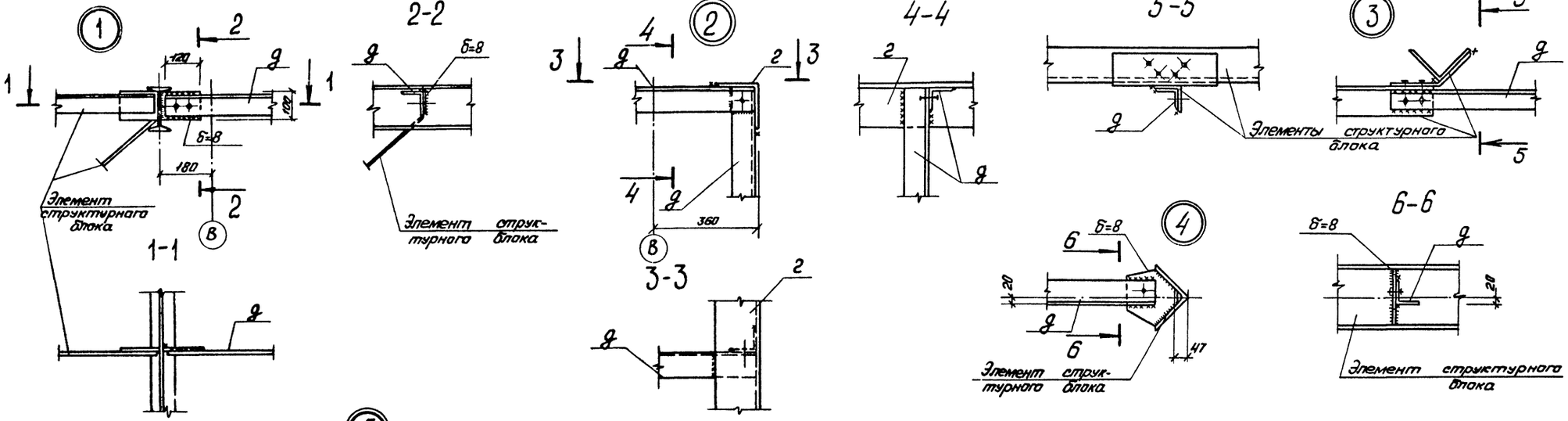

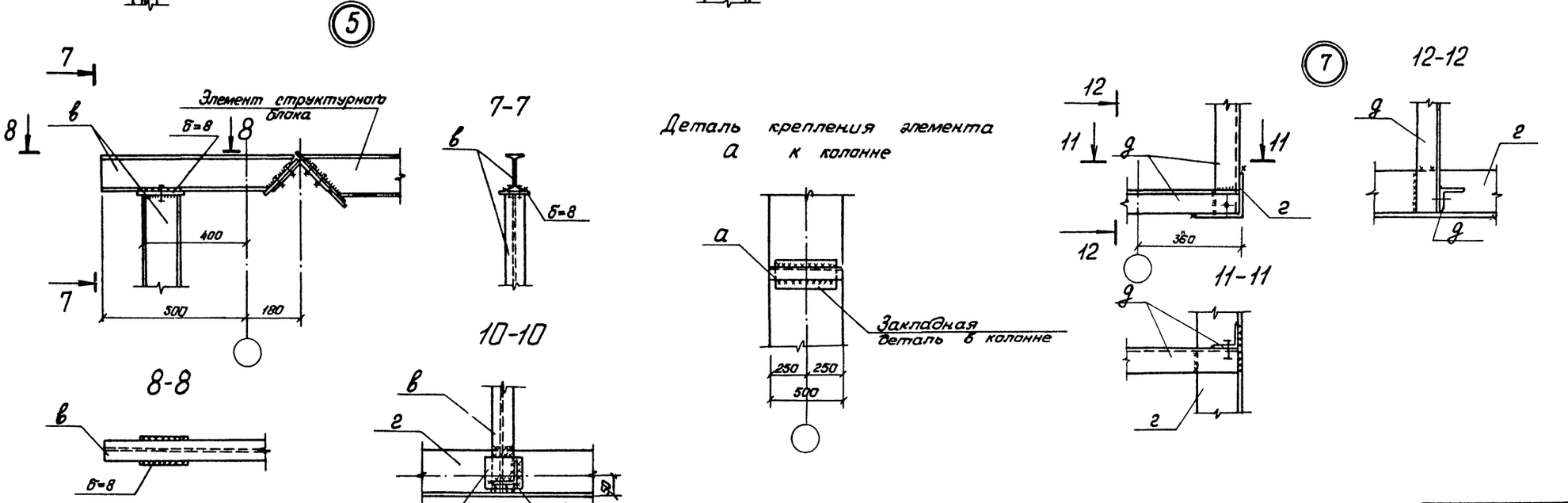

Данный лист рассматривать совместно с листом 3

Привязан

Инв. №

Ст. инж.	Никитина		ТП 503-9-19.86 КМ		
Ст. инж.	Шаралова		Автомобильные весы грузоподъемностью 30т на один проезд с платформой длиной 15м		
Рук. гр.	Максимов			Стадия	Лист	Листов
Гл. спец.	Коротун			РП	6	
Нач. отд.	Козлов		Узлы 1...7. Деталь крепления элемента а к колонне	Министерство хлебопродуктов СССР Госмукомольпромзерноспроект г. Новосибирск	
ГИП	Емельянов				
Н. контр.	Коротун				

Сверил: Копировал: Горбушина Формат А2

Инв. № подл. | Подпись и дата | Взам. инв. №

Альбом 1

Ведомость рабочих чертежей основного комплекта ОВ

Лист	Наименование	Примечание
1	Общие данные План на отм. 0.000 Схема системы отопления	

Ведомость ссылочных и прилагаемых документов

Обозначение	Наименование	Примечание
	Ссылочные документы	
4.904-69	Детали крепления санитарно-технических приборов и трубопроводов	
3.903-9 вып.0,1	Конструкции тепловой изоляции трубопроводов наземной и подземной прокладки водяных сетей паропроводов и конденсатопроводов	
	Прилагаемые документы	
т.п. 503-9-19.86 ОВ.СО	Спецификация оборудования	Альбом III
т.п. 503-9-19.86 ОВ.ВМ	Ведомость потребности в материалах	Альбом IV

План на отм. 0.000

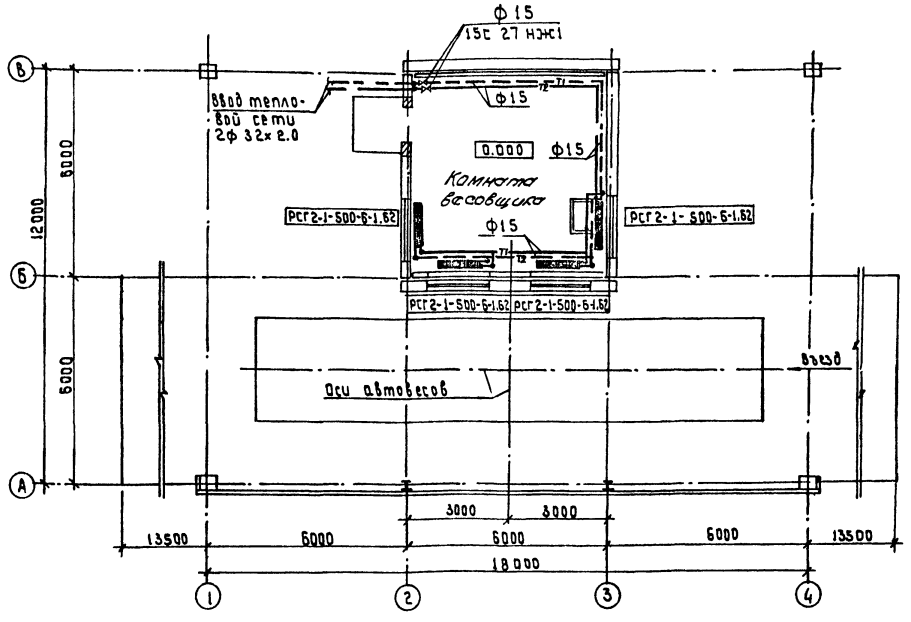

Общие указания

1. Проект разработан для климатических районов с расчетной наружной температурой воздуха -20°С. В качестве нагревательных приборов приняты радиаторы стальные типа РСГ-2 Система отопления - горизонтальная двухтрубная.
2. Внутренняя температура в помещении принята +18°С
3. В качестве теплоносителя принята перегретая вода с параметрами 150-70°С
4. Расход тепла на отопление составляет 726ⁿ Вт (6240 ккал/ч)
5. Выпуск воздуха из системы предусмотрен кранами конструкции Маевского, установленными на подводке каждого прибора
6. Трубопроводы на вводе в здание d_y 25 изолировать пухшнуром из минеральной ваты б=20 мм. в оплетке шелком капроновым с последующим покрытием стеклопластиком рулонным
7. Антикоррозийное покрытие труб перед тепловой изоляцией - краска БТ-177 по грунтовке ГФ-020
8. Потеря напора в системе отопления - 420 Па (42 кгс/м²)

Схема системы отопления

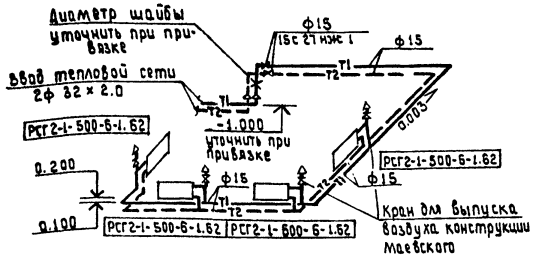

Типовой проект разработан в соответствии с действующими нормами и правилами и предусматривает мероприятия, обеспечивающие пожарную безопасность при эксплуатации здания

Главный инженер проекта Емельянов Л.Н. Емельянов

Инв. №				Привязан
Инженер	Капалкина		10.12.85	ТП 503-9-19.86 ОВ
Рук. гр.	Путятина			Автомобильные весы грузоподъемностью 30 т на один проезд с платформой длиной 15 м
Гл. спец.	Долгушина			Стадия: РП; Лист; Листов: 1
Нач. отд.	Наталич		10.85г	Общие данные План на отм. 0.000. Схема системы отопления
ГИП	Емельянов			Министерство хлебопродуктов СССР Госниисибпромзернопроект г. Новосибирск
Н. контр.	Долгушина		10.85г	

Сверил Капалкина

Копировал

Формат А2

Согласовано: Козлов; Нач. КО-1; Взам. инв. №; Подпись и дата; Инв. № подл.

Альбом I

Ведомость рабочих чертежей основного комплекта ЭО

Лист	Наименование	Примечание
1	Общие данные. Принципиальная схема питающей сети	
2	План прокладки электрических сетей на отм. 0.000 И-2.100. План расположения электрического оборудования на отм. 0.000	

Ведомость ссылочных и прилагаемых документов

Обозначение	Наименование	Примечание
	Ссылочные документы	
Каталог, выпуск 5	Электромонтажные изделия заводов „Элеватормонтаждеталь" Москва 1985г	
7620/750	Детали и узлы отдельных электротехнических установок предприятий системы хлебопродуктов	
4.407-129	Установка осветительных щитков	
5.407-11	Заземление и зануление электрооборудования	
	Прилагаемые документы	
ТП 503-9-1986 ЭО.СО	Спецификация оборудования	Альбом III
ТП 503-9-1986 ЭО.ВМ	Ведомость потребности в материалах	Альбом IV

ТП

Общие указания

1. Настоящий проект автомобильных весов разработан на основании технологической, строительной частей проекта, технической документации завода на прибор указательный типа УПД-30-15 (ДЯДО.303.000) и в соответствии с „Правилами устройства электроустановок" издание 1985г.
2. Напряжение питающей сети принято 380/220 в с глухозаземленной нейтралью. По надежности электроснабжения автомобильные весы отнесены к 3-ей категории.
3. На вводе в сооружение предусмотрена установка ящика распределительного ЯАЕ 23-12. Питание указательного прибора и всех входящих в его комплект устройств осуществляется через пульт управления. Для подключения пульта используется входящая в комплект розетка типа РШ 30-ОК-25/380, к которой подводится питающий кабель.
4. Освещение проезда весов, помещения весовщика выполнено светильниками НП020х100 (весовая), НСП11-200 (навес). Наружное освещение решено светильниками СКЗР-250-VI с ртутными лампами ДРЛ-250, установленными на кронштейнах на высоте 5.5м. Для освещения приямка предусмотрено освещение переносными светильниками.
5. Электрическая сеть освещения выполнена проводом АППВС скрыта в помещении весовщика и кабелем АВВГ открыто в остальных помещениях. Работа светофоров происходит автоматически при проведении процесса взвешивания.
6. Для заземления частей электроосветительных установок в сетях с глухозаземленной нейтралью следует использовать нулевые рабочие проводники.
7. Итоговые данные:
полезная площадь освещаемых помещений - 36 м²;
установленная мощность освещения - 2.65 кВт;
количество светильников - 15 шт.

Принципиальная схема питающей сети

Источник питания	
Маркировка - расчетная нагрузка, кВт - коэффициент мощности - расчетный ток, А - длина участка	Момент нагрузки, кВт.м - потеря напряжения, % Марка, сечение проводника - способ прокладки
Распределительный пункт номер; тип; установленная и расчетная мощность, кВт Аппарат на вводе; тип; ток, А.	
Выключатель автоматический или предохранитель; тип; ток расцепителя или плавкой вставки, А.	
Пускатель магнитный тип; ток нагревательного элемента, А.	
Маркировка - расчетная нагрузка; кВт - коэффициент мощности - расчетный ток, А - длина участка	Момент нагрузки, кВт м потеря напряжения % - марка, сечение проводника - способ прокладки.
Щиток групповой: аппарат на вводе: тип, номинальный ток, А.	

(уточняется при привязке проекта)

Номер по схеме расположения на плане	1
Установленная мощность, кВт	2,65
Потеря напряжения до щитка, %	—

Типовой проект выполнен в соответствии с действующими нормами и правилами и предусматривает технические решения, обеспечивающие безопасность при соблюдении установленных правил безопасности эксплуатации здания.

Главный инженер проекта /Л.Н.Емельянов/

Инв. № подл. | Подпись и дата | Взам. инв. №

Привязан

Инв. №

ТП 503-9-1986 ЭО

Автомобильные весы грузоподъемностью 30т на один проезд с платформой длиной 15м

Ст. инж.	Павлова		11.87
Рук. гр.	Заделина		
Гл. спец.	Творогов		
Нач. отд.	Маркс		
ГИП	Емельянов		
Н. контр.	Творогов		

Стадия	Лист	Листов
РП	1	2

Общие данные. Принципиальная схема питающей сети.

Министерство хлебопродуктов СССР Госнипрозернопроект г. Новосибирск

Сверил: Копировал: Гордюшина Формат А2

Альбом I

ТП

План прокладки электрических сетей на отм. 0.000

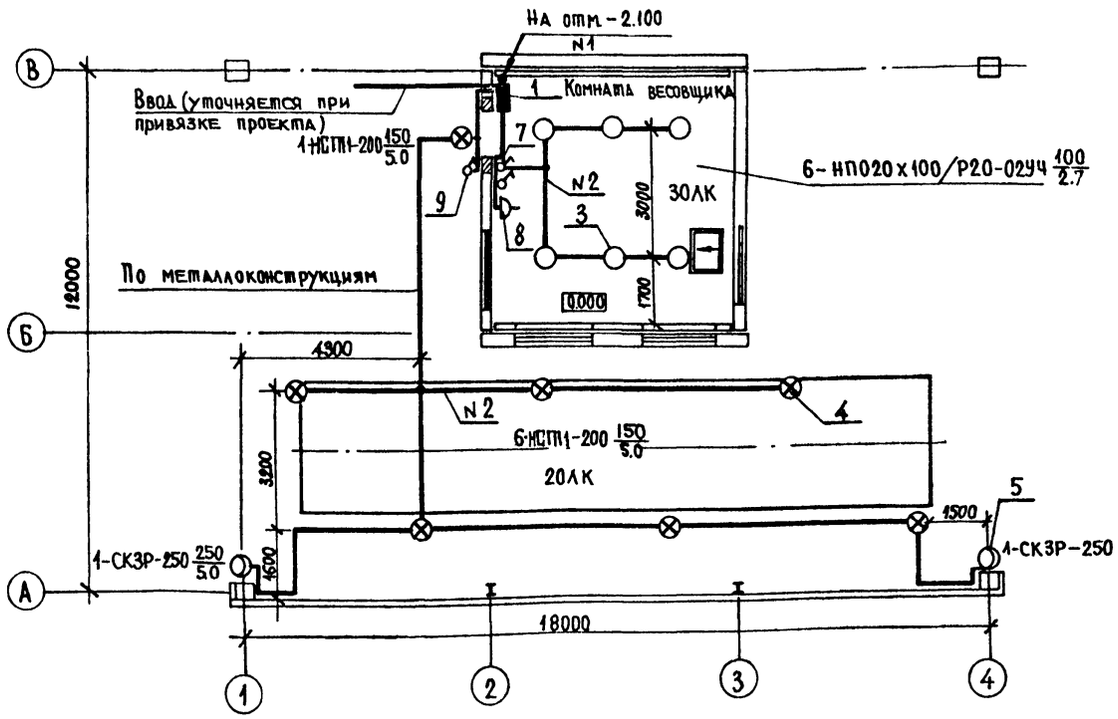

План прокладки электрических сетей на отм. -2.100

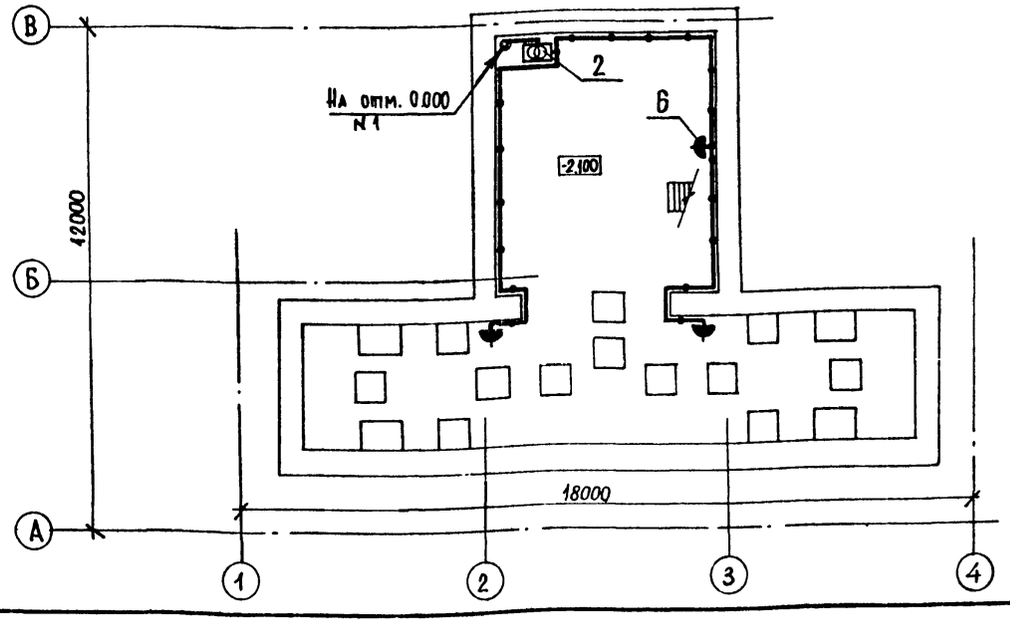

План расположения электрического оборудования на отм. 0.000

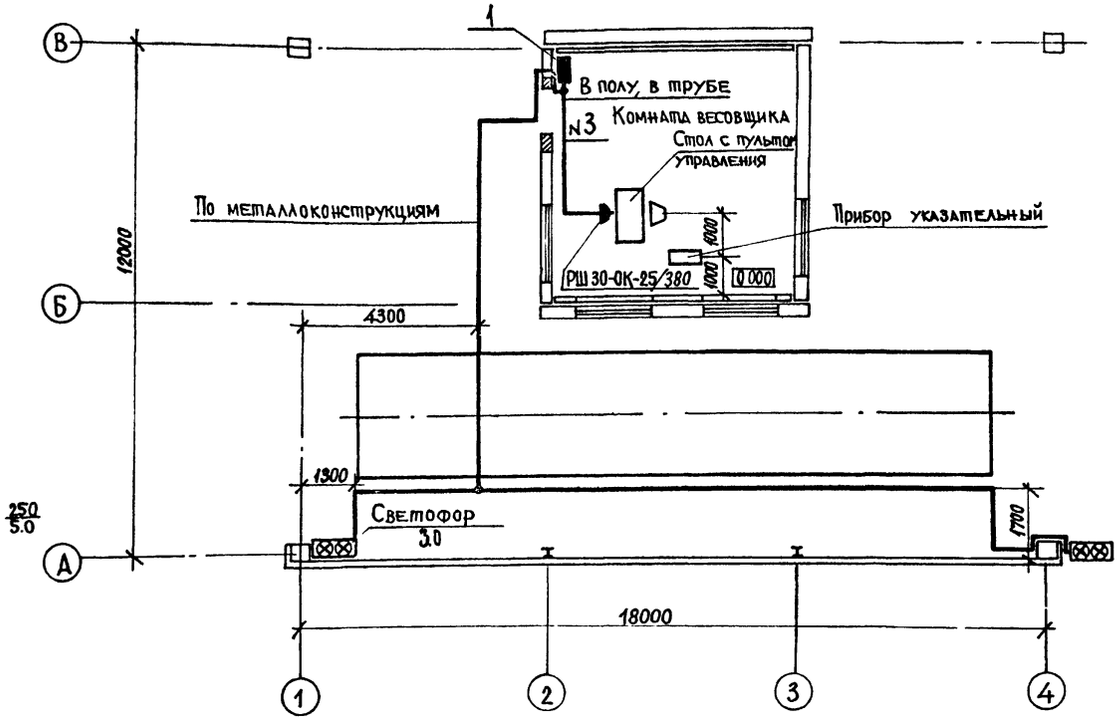

Данные о групповых щитках с автоматическими выключателями

Номер щитка	Тип	Установленная мощность, кВт	Номера автоматических выключателей				Ток расцепителя, А	
			Однополюсные		Трехполюсные			
			Занятые	Резервные	Занятые	Резервные	на вводе	на линиях
1	ЯАЕ23-12	2,65	1,2	—	3,4	—	25	16; 25

Согласовано: Нач. КО №1 Козлов

Инв. № подл. | Подпись и дата | Взам. инв. №

Привязан

Инв. №

Ст. инж.	Павлова		
Рук. гр.	Забелина		
Гл. спец.	Творогов		
Нач. отд.	Маркс		
ГИП	Емельянов		
Н. контр.	Творогов		

ТП 503-9-19.86 ЭО

Автомобильные весы грузоподъемностью 30 т на один проезд с платформой длиной 15 м

Стадия	Лист	Листов
РП	2	

План прокладки электрических сетей на отм 0.000 и -2.100. План расположения электрического оборудования на отм. 0.000

Министерство хлебопродуктов СССР ГОСНИИСБПРОМЗЕРНОПРОЕКТ г. Новосибирск

Альбом I

ТП

Ведомость рабочих чертежей основного комплекта СС

Лист	Наименование	Примечание
1	Общие данные. План расположения устройств связи и сигнализации	

Ведомость ссылочных и прилагаемых документов

Обозначение	Наименование	Примечание
	Ссылочные документы	
Установочная	Крепление одиночных	
нормаль 1981г	электроаппаратов с приме-	
инв. N 8060	нением электромонтажных	
Разработчик	профилей	
ПКБ в/т Спецэлева-		
тормельмонтаж		
	Прилагаемые документы	
ТП 503-9-19.86 СС, СО	Спецификация оборудования	Альбом III
ТП 503-9-19.86 СС, ВМ	Ведомость потребности в	Альбом IV
	материалах	

План расположения устройств связи и сигнализации

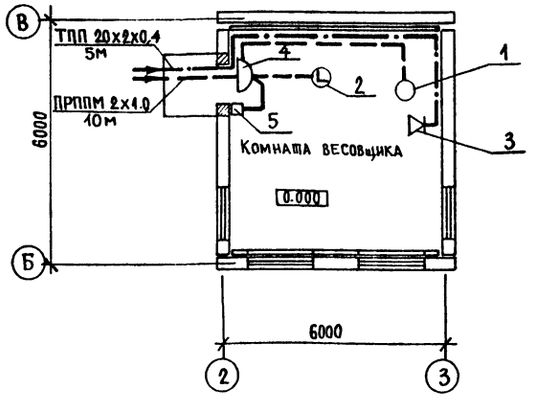

Условные обозначения, не вошедшие в ГОСТ 2.753-79, ГОСТ 2.701-84

—·— Проектируемый кабель радиофикации, прокладываемый по стене

——— Проектируемый кабель пожарной сигнализации, прокладываемый по стене

Общие указания

1. Для телефонизации, электрочасофикации, радиофикации и пожарной сигнализации автомобильных весов проектом предусматривается установка телефонного аппарата, вторичных электрочасов, абонентского громкоговорителя и кнопочного пожарного извещателя в помещении весовщика.
2. Телефонный аппарат, электрочасы и пожарный извещатель по комплексной сети связи и сигнализации подключаются к слаботочным устройствам объекта.
3. Абонентский громкоговоритель подключается к городской радиотрансляционной сети объекта.
4. Абонентская сеть предусматривается кабелем марки ПРППМ 2х1.0 и проводом ТРП 2х0,5 по стене открытым способом под скобы

Типовой проект выполнен в соответствии с действующими строительными нормами и правилами и предусматривает технические решения, обеспечивающие безопасность при соблюдении установленных правил безопасности эксплуатации здания

Главный инженер проекта /Л.Н. Емельянов/

Согласовано

Нач. КО N 1 Козлов

Взам. инв. №

Подпись и дата

Инв. № подл.

Привязан

Инв. №

ТП 503-9-19.86 СС

Автомобильные весы грузоподъемностью 30т на один проезд с платформой длиной 15м

			Стадия	Лист	Листов
			РП		1
Рук.гр.	Новоселова				
Гл.спец.	Творогов				
Нач.отд.	Маркс				
ГИП	Емельянов				
Н.контр.	Творогов				

Общие данные. План расположения устройств связи и сигнализации

Министерство хлебопродуктов СССР Госкомсибпромзернопроект г. Новосибирск

Сверил

Копировал Свешникова

Формат А2

Отпечатано
в Новосибирском филиале ЦИТП
630064 г. Новосибирск, пр. Карла Маркса 1
Выдано в печать "2" IV 1988 г.
Заказ Т-1612 Тираж 1000

gost.e-ecolog.ru