ТИПОВОЙ ПРОЕКТ

503-9-6.84

УСТАНОВКА ДЛЯ ОБЕЗВОЖИВАНИЯ ОСАДКА СТОЧНЫХ ВОД ОТ МОЙКИ АВТОМОБИЛЕЙ

АЛЬБОМ II

Нестандартизированное оборудование
Бункер двухсекционный.

Нф 1193/02
цена 5-40

			привязок	
Инв. №				

gost.e-ecolog.ru

ТИПОВОЙ ПРОЕКТ

503-9-6.84

УСТАНОВКА ДЛЯ ОБЕЗВОЖИВАНИЯ ОСАДКА СТОЧНЫХ ВОД ОТ МОЙКИ АВТОМОБИЛЕЙ

АЛЬБОМ II

Состав проекта:

Альбом I - Пояснительная записка. Технологические решения. Архитектурно-строительные решения. Электрооборудование и электроосвещение. Отопление и вентиляция.
Альбом II - Нестандартизированное оборудование. Бункер двухсекционный.
Альбом III - Спецификации оборудования.
Альбом IV - Ведомости потребности в материалах.
Альбом V - Сметная документация.

Разработан
Воронежским филиалом „Гипроавтотранс"

Главный инженер В.П. Шатов
Главный инженер проектов В.И. Якименко

Утвержден и введен в действие
Минавтотранс РСФСР
Протокол № 10 от 24.02.1984 г

				Привязан
Инв. №				

СОДЕРЖАНИЕ АЛЬБОМА

Наименование	Обозначение	№ стр.
Титульный лист		1
Содержание альбома		2
Бункер двухсекционный		
Технические условия	9393-0000000ТУ	3-6
Бункер двухсекционный		
Техническое описание	9393-0000000ТО	7,8
Бункер двухсекционный		
Ведомость спецификаций	9393-0000000ВС	8
Бункер двухсекционный		
Ведомость покупных изделий.	9393-0000000ВП	9,10
Бункер двухсекционный	9393-0000000	4 11,12
Бункер двухсекционный		
Сборочный чертеж	9393-0000000СБ	13-18
Бункер двухсекционный		
Монтажный чертеж	9393-0000000М4	19-21
Бункер двухсекционный		
Габаритный чертеж	9393-0000000Г4	22
Бункер двухсекционный		
Схема гидравлическая		
принципиальная	9393-0000000Г3	40
Бункер двухсекционный.		
Общий вид.	9393-0000000Э1	23
Бункер двухсекционный.		
Схема электрическая		
принципиальная управления	9393-0000000Э2	24
Бункер двухсекционный		
Схема внешних проводок	9393-0000000Э3	25
Планка	9393-0000001	26
Угольник	9393-0000002	26
Крышка	9393-0000003	26
Палец	9393-0000004	27
Прокладка	9393-0000005	28
Гайта	9393-0000006	12
Штуцер концевой	9393-0000007	29
Гайка	9393-0000008	29
Ниппель шаровой	9393-0000009	29
Штуцер концевой	9393-0000010	12
Гайка	9393-0000011	30
Ниппель	9393-0000012	30
Штуцер присоединительный	9393-0000013	30
Штуцер	9393-0000014	30
Штуцер	9393-0000015	29
Планка	9393-0000016	31
Уплотнение	9393-0000017	27
Лист	9393-0000018	28
Тройник	9393-0000019	27
Уголок	9393-0000020	28
Лист	9393-0000024	31
Бункер	9393-0100000	32
Бункер. Сборочный чертеж	9393-0100000СБ	33-35

Наименование	Обозначение	№ стр.
Ребро	9393-0100003	36
Уголок	9393-0100004	36
Швеллер	9393-0100008	37
Лист обшивки	9393-0100012	40
Лист обшивки	9393-0100013	37
Лист обшивки	9393-0100015	36
Лист	9393-0100016	38
Лист	9393-0100017	39
Лист	9393-0100018	41
Лист	9393-0100019	41
Лист	9393-0100020	38
Лист	9393-0100021	38
Бобышка	9393-0100023	39
Ребро	9393-0100024	39
Патрубок	9393-0100026	42
Обечайка	9393-0100027	42
Шпилька	9393-0100028	36
Петля	9393-0100029	37
Палец	9393-0100030	37
Ручка	9393-0100031	39
Уголок	9393-0100033	41
Уголок	9393-0100034	41
Уголок	9393-0100035	38
Уголок	9393-0100036	40
Патрубок	9393-0200000	43
Патрубок. Сборочный чертеж	9393-0200000СБ	43
Стояк	9393-0300000	44
Стояк. Сборочный чертеж	9393-0300000СБ	45
Труба	9393-0300001	46
Стояк	9393-0400000	44
Стояк. Сборочный чертеж	9393-0400000СБ	45
Труба	9393-0400001	46
Косынка	9393-0400002	46
Кольцо	9393-0400003	46
Лоток	9393-0500000	44
Лоток. Сборочный чертеж	9393-0500000СБ	47
Колено	9393-0600000	48
Колено. Сборочный чертеж	9393-0600000СБ	49
Сектор	9393-0600001	49
Сектор	9393-0600002	49
Ролик	9393-0700000	50
Ролик. Сборочный чертеж	9393-0700000	50
Диск	9393-0700001	50
Труба	9393-0700002	50
Ролик	9393-0800000	48
Ролик. Сборочный чертеж	9393-0800000СБ	48
Труба	9393-0800001	51
Заглушка	9393-0800002	51
Заслонка	9393-0900000	51
Заслонка. Сборочный чертеж	9393-0900000СБ	52

Наименование	Обозначение	№ стр.
Лист	9393-0900001	51
Вилка	9393-0900002	51
Полоса	9393-0900003	51
Кронштейн левый	9393-1000000	53
Кронштейн левый.		
Сборочный чертеж	9393-1000000СБ	54,55
Полоса	9393-1000003	56
Опора	9393-1000004	57
Опора	9393-1000005	57
Лист	9393-1000006	57
Лист	9393-1000007	57
Швеллер	9393-1000008	58
Швеллер	9393-1000009	58
Косынка	9393-1000010	53
Бобышка	9393-1000011	58
Патрубок	9393-1000012	58
Патрубок	9393-1000013	53
Шпилька	9393-1000014	53
Полоса	9393-1000015	56
Упор	9393-1100000	59
Упор. Сборочный чертеж	9393-1100000СБ	60
Лист	9393-1100001	60
Опора	9393-1100002	60
Муфта	9393-1200000	59
Муфта. Сборочный чертеж	9393-1200000СБ	59
Кронштейн	9393-1300000	61
Кронштейн. Сборочный чертеж	9393-1300000СБ	62
Пластина	9393-1300001	62
Ребро	9393-1300003	62
Кронштейн	9393-1400000	63
Кронштейн. Сборочный чертеж	9393-1400000СБ	63
Пластина	9393-1400002	63
Кронштейн	9393-1500000	61
Кронштейн. Сборочный чертеж	9393-1500000СБ	64
Стойка	9393-1500001	64
Ребро	9393-1500002	64
Кронштейн правый	9393-1600000	59
Кронштейн правый		
Сборочный чертеж	9393-1600000СБ	65,66
Рукав в сборе	9393-1700000	61
Рукав в сборе		
Сборочный чертеж	9393-1700000СБ	67
Гайка	9393-1700001	61
Гайка	9393-1700002	67
Ниппель	9393-1700003	67
Бункер двухсекционный		
Паспорт	9393-0000000ПС	68,69

Типовой проект 705-0-2.89 Альбом II

Министерство автомобильного транспорта РСФСР
ГИПРОАВТОТРАНС
Воронежский филиал

Утверждаю
Директор Воронежского
филиала „Гипроавтотранс"
Н.И. Хамин

Бункер двухсекционный

Модель 9393

Технические условия
9393 - 00000000 ТУ

Главный инженер
В.П. Шатов
1983 г.

1983

Формат А4

Настоящие технические условия распространяются на „Бункер двухсекционный" Модель 9393

предназначенный для механизации процесса сбора и выгрузки осадка, поступаемого из гидроциклонов в бункер

Изделие изготовляется в исполнении „У" для категории размещения 3 по ГОСТ 15150-69 и предназначено для работы в следующих условиях:
с температурой окружающей среды от +1 до +35°С и относительной влажности воздуха до 80% при +25°С.

Пример обозначения изделия при заказе:
„Бункер двухсекционный" Модель 9393

1. Технические требования.

Изделие, модель 9393, должно соответствовать требованиям настоящих технических условий и комплекту конструкторской документации 9393-00000000СБ, утвержденной директором.

1.1. Основные параметры и размеры:
1.1.1. Тип - стационарный, двухсекционный
1.1.2. Тип - затвора бункера - дроссельный
1.1.3. Емкость бункера общая, м³ - 4,5
емкость одной секции бункера, м³ - 2,25
количество секций, шт - 2
1.1.4. Плотность осадка, кг/м³ - 2000
1.1.5. Габаритные размеры, мм
длина - 5960
ширина - 3050
высота - 3125
1.1.6. Масса, кг. - 2300

Изм.	Лист	№ докум.	Подп.	Дата	9393-00000000ТУ			
Разраб.		Никифоров		8.12.83	Бункер двухсекционный Технические условия	Лит.	Лист 2	Листов 15
Пров.		Здоровцева		8.12.83				
Н.контр.		Глебов		12.12.83		ГИПРОАВТОТРАНС Воронежский филиал		
Утв.		Дильдин						

Инв.№ подл. | Подп. и дата | Взам. инв.№ | Инв.№ дубл. | Подп. и дата

Формат А4

1.2. Характеристика

1.2.1. Все детали, сборочные единицы и изделие в целом должны изготавливаться по технологическому процессу, обеспечивающему выполнение требований, утвержденных чертежей и настоящих технических условий.

1.2.2. Материалы, используемые для изготовления изделия, механическая обработка, сварка, сборка изделия, внешняя отделка, грунтовка и окраска, методы контроля, приемка и сдача, упаковка, хранение и транспортировка должны соответствовать требованиям действующих стандартов.

1.2.3. Покупные детали и изделия, применяемые для изготовления, должны соответствовать действующим стандартам и установленным для них техническим условиям заводов - изготовителей.

1.2.4. Защита от коррозии должна осуществляться лакокрасочными и гальваническими покрытиями для группы "Ж" по ГОСТ 15150-69, по ГОСТ 9.104-79 (для лакокрасочных).
Изделие не должно иметь царапин, рисок и других нарушений защитных покрытий, ухудшающих его внешний вид.

1.2.5. Технические требования к гальваническим покрытиям по ГОСТ 9.301-76.

1.2.6. Лакокрасочные покрытия должны соответствовать „IV" классу для наружных поверхностей и „V" классу для внутренних поверхностей по ГОСТ 9.032-74 с применением следующих материалов:

для грунтовки - ФЛ-03К ГОСТ 9109-81
для шпатлевки - шпатлевка ПФ-00-2 ГОСТ 10277-76
для окраски - эмаль ХС - 710 ГОСТ 9355-81.

1.2.7. Перед постановкой трубопроводов провести их химическую очистку, травление соляной, серной или ортофосфорной кислотой и в зависимости от способа травления провести нейтрализацию и промывку трубопроводов.

Изм.	Лист	№ докум.	Подп.	Дата	9393-00000000ТУ	Лист 3

Формат А4

1.3. Комплектность

1.3.1. В комплект поставки должны входить:
а) изделие в сборе, модель 9393, шт - 1
б) техническое описание и инструкция по эксплуатации 9393 - 0000000 ТО, экз - 1
в) паспорт 9393 - 0000000 ПС, экз. - 1

1.3.2. Упаковочный лист поставляется совместно с изделием.

1.4. Маркировка

1.4.1. На изделии должна быть укреплена фирменная табличка, выполненная в соответствии с требованиями ГОСТ 12969-67 и ГОСТ 12971-67, содержащая:
а) наименование или товарный знак завода - изготовителя;
б) модель изделия;
в) климатическое исполнение и категорию размещения;
г) номер технических условий;
д) заводской номер;
е) год выпуска;
ж) клеймо ОТК о приемке изделия.

1.4.2. Маркировка транспортной тары должна производиться в соответствии с требованием ГОСТ 14192-77.

Изм.	Лист	№ докум.	Подп.	Дата	9393-00000000ТУ	Лист 4

Формат А4

1.5. Упаковка

1.5.1. Упаковка изделия должна производиться в дощатые ящики, изготавливаемые по чертежам завода-изготовителя в соответствии с требованиями ГОСТ 9193-78 и ГОСТ 2991-76.

Техническая и товаросопроводительная документация, запасные части и комплектующие изделия должны быть завернуты в бумагу парафинированную ГОСТ 9569-79 или в бумагу двухслойную упаковочную ГОСТ 8828-75.

1.5.2. Изделие должно быть подвергнуто консервации по группе II ГОСТ 9.014-78 из расчета трехгодичного срока хранения в средних условиях.

2. Требование безопасности.

2.1. Конструкция изделия должна соответствовать «Единым требованиям безопасности и производственной санитарии к конструкциям технологического оборудования для ремонта и технического обслуживания автомобильной техники", утвержденным Минавтотрансом РСФСР 07.01.77г.

3. Правила приемки.

3.1. Все детали, сборочные единицы и изделие в целом должны быть приняты ОТК.

3.2. Изделие подвергается приемо-сдаточным испытаниям.

3.3. Приемо-сдаточным испытаниям подвергается каждое изделие.

3.4. При приемо-сдаточных испытаниях изделия проверяются на соответствие следующим пунктам ТУ: 1.1.3, 1.3.1, 1.4.1, 1.4.2, 1.5.1, 1.5.2

3.5 Соответствие изделий требованиям пунктов 1.2.1, 1.2.2, 1.2.3, 1.2.4, 1.2.5, 1.2.6 должно проверяться в процессе изготовления.

3.6. Изделия, по результатам приемо-сдаточных испытаний имеющие отклонения от требований ТУ, бракуются и возвращаются для устранения неисправностей.

Результаты испытаний исправленного образца являются окончательными.

Изм.	Лист	№ докум.	Подп.	Дата	9393-000000ТУ	Лист 5

Формат А4

4. Методы контроля.

4.1. Испытание заводам-изготовителем готового изделия должно производиться в соответствии с требованиями действующих стандартов, чертежей и настоящих технических условий.

4.2. Проверка внешнего вида изделия, чистоты обработки и отделки производится внешним осмотром.

4.3. Проверка пунктов 1.1.3, 1.1.5 производится рулеткой измерительной металлической ГОСТ 7502-80.

4.4. Проверка пунктов 1.1.4, 1.1.6. производится на весах товарных ГОСТ 23676-79.

Изм.	Лист	№ докум.	Подп.	Дата	9393-000000ТУ	Лист 6

Формат А4

Формат	Зона	Поз.	Обозначение	Наименование	Кол.	Примечание
				Документация		
А2			9393-0000000 СБ	Сборочный чертеж		
А2			9393-0000000 ГЧ	Габаритный чертеж		
А2			9393-0000000 МЧ	Монтажный чертеж		
А2			9393-000 0000 Э1	Общий вид		
А2			9393-000 0000 Э2	Схема электрическая		
				принципиальная управления		
А2			9393-000 0000 Э3	Схема внешних проводок		
А3			9393-0000000 ВС	Ведомость		
				спецификаций		
А3			9393-000 0000 ВП	Ведомость покупных		
				изделий		
А4			9393-000 0000 ТУ	Технические условия		
А3			9393-000 0000 Г3	Схема гидравлическая		
				принципиальная		
А4			9393-000 0000 ТО	Техническое описание		
				и инструкция по		
				эксплуатации		
А4			9393-0000000 ПС	Паспорт		
				Сборочные единицы		
А4		1	9393-010 0000	Бункер	1	
А4		2	9393-020 0000	Патрубок	1	

Изм.	Лист	№ докум.	Подп.	Дата	9393-0000000		
Разраб.		Никифоров			Бункер двухсекционный	Лит	Лист 1	Листов 6
Пров.		Здоровцева						
Н.контр.		Слепов				ГИПРОАВТОТРАНС Воронежский филиал		
Утв.		Дильдин						

Формат А4

5. Транспортирование и хранение.

5.1. Транспортирование изделий, упакованных в деревянные транспортные ящики, можно производить автомобильным и железнодорожным транспортом в соответствии с „Техническими условиями погрузки и крепления грузов (ТУ)", изданными МПС в 1969г.

5.2. Хранение изделий должно производиться по группе „Ж" ГОСТ 15150-69 в транспортной таре при температуре воздуха от +40 до -50°С.

5.3. Условия складирования должны обеспечивать сохранность транспортной тары и барьерной упаковки.

5.4. При сроках хранения, превышающих срок консервации, должна быть произведена переконсервация изделий в соответствии с ГОСТ 9.014-78.

Изм.	Лист	№ докум.	Подп.	Дата	9393-0000000ТУ	Лист 7

Формат А4

6. Указания по эксплуатации

6.1. Эксплуатация изделия должна производиться в соответствии с требованиями инструкции по эксплуатации, входящей в комплект технической документации, отправляемой потребителю вместе с изделием

7. Гарантии поставщика

7.1. Завод гарантирует соответствие изделия требованиям настоящих технических условий при соблюдении потребителем условий эксплуатации, транспортирования и хранения.

Гарантийный срок эксплуатации – один год со дня ввода изделия в эксплуатацию.

Приложение 1

Перечень

документов, на которые даны ссылки в данных технических условиях

Обозначение	Группа		Наименование
ГОСТ 9.014-78	Т96		ЕСЗКС, Временная противокоррозионная защита изделий. Общие технические требования.
ГОСТ 9.032-74	Т95	ЕСЗКС	Покрытия лакокрасочные. Классификация и обозначения
ГОСТ 9.104-79	Т95	ЕСЗКС	Покрытия лакокрасочные. Группы условий эксплуатации
ГОСТ 9.301-78	Т94	ЕСЗКС	Покрытия металлические и неметаллические неорганические. Технические требования.
ГОСТ 166-80	П53		Штангенциркули. Технические условия.
ГОСТ 2991-76	Д71		Ящики дощатые неразборные для грузов массой до 500 кг. Общие технические условия

Инв.№ подл. | Подп. и дата | Взам. инв.№ | Инв.№ дубл. | Подп. и дата

Продолжение

Обозначение	Группа	Наименование
ГОСТ 7502-80	П53	Рулетки измерительные металлические. Технические условия
ГОСТ 8625-77Е	П14	Манометры избыточного давления, вакуумметры и мановакуумметры показывающие. Основные параметры и размеры.
ГОСТ 8828-75	К68	Бумага двухслойная упаковочная. Общие технические условия.
ГОСТ 9109-81	А25	Грунтовки ФЛ-03К и ФЛ-03Ж. Технические условия.
ГОСТ 9355-81	А24	Грунтовка ХС-010, Эмаль ХС-710, лак ХС-76.
ГОСТ 9569-79	К68	Бумага парафинированная. Технические условия.
ГОСТ 10198-78	Д71	Ящики деревянные для грузов массой Св. 500 до 20000 кг. Общие технические условия.
ГОСТ 10277-76	А25	Шпатлевки. Технические условия
ГОСТ 12969-67	Г00	Таблички для машин и приборов. Технические требования.
ГОСТ 12971-67	Г00	Таблички прямоугольные для машин и приборов. Размеры.

Продолжение

Обозначение	Группа	Наименование
ГОСТ 14192-77	Д79	Маркировка грузов
ГОСТ 15150-69	Г08	Машины, приборы и другие технические изделия. Исполнения для различных климатических районов. Категории, условия эксплуатации, хранения и транспортирования в части воздействия климатических факторов внешней среды.
ГОСТ 23676-79	П16	Весы для статического взвешивания. Метрологические параметры.

Инв.№ подл. | Подп. и дата | Взам. инв.№ | Инв.№ дубл. | Подп. и дата

Приложение 2

Перечень

оборудования, необходимого для контроля изделия

Наименование и характеристика	Область применения
Манометр ГОСТ 8625-77Е класса точности 2,5 с пределом измерения 0-100 кгс/см^2	Для измерения давления масла
Рулетка измерительная металлическая типа Р3-10 ГОСТ 7502-69	Для измерения габаритных размеров
Весы товарные ГОСТ 23676-79 с пределом взвешивания до 1000 кг прибор УТП-1	Для определения массы изделия
Штангенциркуль ШЦ-I-125-01 ГОСТ 166-80	Для определения диаметра болтов заземления

Лист поправок

Номер пункта	Наименование	Дата	Основание	Согласование

Лист регистрации изменений

Изменения	Номера листов: Измененных	Замененных	Новых	Аннулированных	№ документа	Входящий № сопроводительного документа и дата	Подпись	Дата

Содержание

№ п.п.	Наименование
1.	Технические условия
2.	Приложение 1
3	Приложение 2
4.	Лист поправок
5.	Лист регистрации изменений

МИНИСТЕРСТВО АВТОМОБИЛЬНОГО ТРАНСПОРТА РСФСР
ГИПРОАВТОТРАНС

БУНКЕР ДВУХСЕКЦИОННЫЙ

Модель 9393

Техническое описание и инструкция по эксплуатации

9393-0000000ТО

1983

Формат А4

1. Введение

1.1. Техническое описание и инструкция по эксплуатации (ТО) на бункер двухсекционный модель 9393. предназначены для работников автотранспортных и авторемонтных предприятий.

1.2. ТО содержит необходимые сведения о конструкции бункера, принципе работы, необходимые данные по его эксплуатации и обслуживанию.

2. Назначение.

2.1. Бункер предназначен для механизации процесса сбора и выгрузки осадка, поступаемого из гидроциклонов.

2.2. Конструкция бункера предусматривает климатическое исполнение „У" для категории размещения 3 по ГОСТ 15150-69.

3. Технические характеристики

3.1. Тип — стационарный, двухсекционный

3.2. Тип затвора — дроссельный

3.3. Емкость бункера общая, $м^3$ — 4,5
емкость одной секции бункера, $м^3$ — 2,25
количество секций, шт. — 2

3.4. Плотность осадка, $кг/м^3$ — 2000

3.5. Габаритные размеры, мм
длина — 5980
ширина — 3650
высота — 5125

3.6. Масса, кг — 2300

Изм.	Лист	№ докум.	Подп.	Дата	9393-0000000.ТО			
Разраб.		Никифоров		XI-83	Бункер двухсекционный. Техническое описание и инструкция по эксплуатации	Лит	Лист	Листов
Пров.		Здоровцева		1.12.83		Н	2	6
Н.контр.		Глебов				ГИПРОАВТОТРАНС Воронежский филиал		
Утв.		Дильдин						

Инв. № подл. | Подп. и дата | Взам. инв. № | Инв. № дубл. | Подп. и дата

Формат А4

4. Устройство и принцип работы

4.1. Устройство изделия.

4.1.1. Изделие состоит из двухсекционного бункера, в верхней части которого расположены гидроциклоны и смотровые люки. В нижней части бункера расположены два выгрузных люка и затворы, перекрывающие их.

Нижняя торцевая плоскость выгрузного люка выполнена наклонной. К боковой поверхности выгрузного люка шарнирно прикреплена дроссельная заслонка. Сбоку от выгрузного люка, за пределами его живого сечения, размещены две направляющие, по которым перемещается прижимной кронштейн, упорная плоскость которого, взаимодействующая с поверхностью заслонки, также выполнена наклонной и снабжена роликами.

Перемещение прижимного кронштейна, с помощью которого происходит процесс закрытия и открытия выгрузного люка осуществляется при помощи гидравлической насосной станции и гидроцилиндров.

Каждый из выгрузных люков имеет свой гидроцилиндр, соединенный с одной общей насосной станцией.

Для исключения пролива воды на пол бункерной, прижимной кронштейн выполнен в виде водосборного корыта, осуществляющего сбор случайных подтеканий воды.

Сбоку водосборного прижимного кронштейна в передней его части имеется водоотводящий патрубок, осуществляющий отвод случайных проливов в водосборный лоток и далее в переливной стояк, соединенный с переливными патрубками обеих секций бункера

Типовой проект 503-9-8.84 Альбом II

Изм.	Лист	№ докум.	Подп.	Дата	9393-0000000.ТО.	Лист 3

Формат А4

4.2. Принцип работы

4.2.1. После включения насосной установки масло, поступая, например, в левый гидроцилиндр, перемещает шток цилиндра, а вместе с ним и прижимной кронштейн справа налево. Перемещаясь, прижимной кронштейн отходит от заслонки и она под действием собственного веса и веса осадка, вращаясь вокруг шарнира, отходит от торцевой поверхности выгрузного люка и открывает его для осуществления процесса выгрузки осадка.

Процесс закрывания осуществляется в обратном порядке.

5. Указание мер безопасности.

5.1. Постоянно следить за чистотой водосборного кармана прижимного кронштейна, водосборным лотком и переливным стояком, не допуская их засорения.

5.2. Работник, допущенный к работе с данным устройством, должен быть ознакомлен с его работой и правилами по технике безопасности при работе с ним.

5.3. Все работы, связанные с наладкой и ремонтом устройства должны производиться квалифицированным специалистом.

5.4. Давление настройки предохранительного клапана насосной установки 2,0 Мпа.

6. Подготовка изделия к работе.

6.1. Перед началом процесса открывания затвора необходимо убедиться в наличии под затвором емкости для сбора осадка или кузова самосвала.

Изм.	Лист	№ докум.	Подп.	Дата	9393-0000000.ТО	Лист 4

Формат А4

7. Порядок работы

7.1. После установки емкости для сбора осадка под затвором, нажатием на кнопку „Пуск" включается насосная установка и масло из насосной установки поступает в напорную магистраль.

Золотники обоих распределителей находятся в среднем положении, обеспечивающем закрытие обоих полостей цилиндров, нагнетательной и сливной магистрали.

Нажатием на кнопку „Открыто", управляющую, например, левым затвором, золотник одного из распределителей с помощью одного из его электромагнитов осуществляет процесс открывания затвора.

При достижении затвором крайнего левого положения соответствующего положению „Открыто" с помощью конечного выключателя ВК 200 А затвор останавливается и электромагнит отключается.

Нажатием на кнопку „Закрыто" золотник распределителя с помощью другого электромагнита осуществляет процесс закрывания затвора.

При достижении затвором крайнего положения соответствующего положению „Закрыто" с помощью другого конечного выключателя ВК 200 А затвор останавливается и электромагнит отключается.

Точно также осуществляется процесс закрывания и открывания правого затвора.

8. Техническое обслуживание

8.1. Содержать изделие в чистоте.

8.2. Периодически осуществлять профилактический осмотр изделия.

8.3. Не реже одного раза в месяц производить смазку осей и трущихся деталей.

8.4. Обслуживание насосной станции производить по инструкции завода-изготовителя.

9. Транспортирование и хранение.

9.1. Транспортирование изделия может производиться автомобильным, железнодорожным или водным транспортом при условии выполнения действующих инструкций.

9.2. Принятое ОТК завода-изготовителя изделие до его отправки потребителю должно храниться в условиях, обеспечивающих сохранность его качества и товарного вида.

10. Пояснительная записка.

10.1. При разработке типового проекта использована техническая документация на разработанную Гипроавтотрансом г. Москва конструкцию „Бункера двухсекционного" модель 9350.

10.2. Монтаж бункера выполнить непосредственно после монтажа перекрытия на отметке 3,6 м.

ГИП В. И. Якименко

Альбом II

Типовой проект 5093-9-6.84

№ поз.	Обозначение	Наименование	Куда входит: Обозначение	Кол.	Общ. кол.	Примечание
1	9393-0000000	Бункер двухсекционный			1	
2						
3	9393-0100000	Бункер	9393-0000000	1	1	
4	-0200000	Патрубок	-0000000	1	1	
5	-01	Патрубок	-0000000	1	1	
6	-02	Патрубок	-0000000	1	1	
7	-0300000	Стояк	-0000000	1	1	
8	-0400000	Стояк	-0000000	1	1	
9	-0500000	Лоток	-0000000	1	1	
10	-0600000	Колено	-0000000	4	4	
11	-0700000	Ролик	-0000000	8	8	
12	-0800000	Ролик	-0000000	10	10	
13	-0900000	Заглонка	-0000000	2	2	
14	-1000000	Кронштейн левый	-0000000	1	1	
15	-1100000	Упор	-0000000	2	2	
16	-1200000	Муфта	-0000000	2	2	
17	-1300000	Кронштейн	-0000000	2	2	
18	-1400000	Кронштейн	-0000000	2	2	
19	-1500000	Кронштейн	-0000000	2	2	
20	-1600000	Кронштейн правый	-0000000	1	1	
21	-1700000	Рукав в сборе	-0000000	4	4	
22						
23						
24						
25						

Инв. № подл. | Подп. и дата | Взам. инв. № | Инв. № дубл. | Подп. и дата | 9351706

Изм.	Лист	№ докум.	Подп.	Дата	9393 - 00.00.000 ВС		
Разраб.		Никифоров			Бункер двухсекционный Ведомость спецификаций	Лит. И	Лист 1	Листов 1
Провер.		Здоровцева		8.12.83		ГИПРОАВТОТРАНС Воронежский филиал		
Н. контр.		Глебов		8.12.83				
Утв.		Дильдин						

Формат А3

№ строки	Наименование	Обозначение документа на поставку	Поставщик	Куда входит (обозначение)	Количество: на изделие	в комплекты	на регулир.	Всего	Примечание
1	Крепежные изделия								
2									
3	Болт М6×30.58	ГОСТ 7798-70		9393-0000000	16			16	
4	М10×30.58	—"—		—"—	16			16	
5	М12×60.58	—"—		—"—	4			4	
6	М16×40.58	—"—		—"—	4			4	
7	М16×55.58	—"—		—"—	40			40	
8	М16×65 58	—"—		—"—	16			16	
9	М18×40.58	—"—		—"—	4			4	
10									
11									
12	Винт М3×8.58	ГОСТ 1491-80		—"—	8			8	
13	М6×10.58	—"—		—"—	20			20	
14	М8×12.58	—"—		—"—	16			16	
15									
16									
17	Гайка М6.5	ГОСТ 5915-70		—"—	20			20	
18	М10.5	—"—		—"—	16			16	
19	М12.5	—"—		—"—	32			32	
20	М16.5	—"—		—"—	60			60	
21	М18.5	—"—		—"—	4			4	
22									
23									

Инв. № подл. | Подп. и дата | Взам. инв. № | Инв. № дубл. | Подп. и дата

Изм.	Лист	№ докум.	Подп.	Дата
Разраб.		Никифоров		XI-83
Пров.		Здоровцева		XI-83
Н. контр.		Глебов		XI-83
Утв.		Дильдин		XI-83

9393-0000000 ВП

Бункер двухсекционный

Ведомость покупных изделий

Лит.	Лист	Листов
И	1	4

ГИПРОАВТОТРАНС
Воронежский филиал

Формат А3

Типовой проект 503-9-6.84 Альбом V

№ строки	Наименование	Обозначение документа на поставку	Поставщик	Куда входит (обозначение)	Количество: на изделие	в комплекты	на регулир.	Всего	Примечание
1	Шайба 6.01	ГОСТ 11371-78		9393-0000000	20			20	
2	10.01	—"—		—"—	16			16	
3	12.01	—"—		—"—	32			32	
4	16.01	—"—		—"—	60			60	
5	18.01	—"—		—"—	4			4	
6	20.01	—"—		—"—	2			2	
7	30.01	—"—		—"—	10			10	
8	8.01	—"—		—"—	2			2	
9									
10									
11	Шплинт 5×50	ГОСТ 397-79		-0000000	10			10	
12	4×32	—"—		—"—	2			2	
13	2×20	—"—		-0100000	2			2	
14	Фланец Ду 100, Ру6	ГОСТ 12820-80		-0200000	2			6	
15				-0300000	1			1	
16				-0400000	2			2	
17				-0600000	2			8	
18				-0500000	1			1	
19				-0100000	2			2	
20								20	
21	Ду 200; Ру 6	ГОСТ 12820-80		-0300000	2			2	
22				-0400000	2			2	
23								4	
24									
25									

Инв. № подл. | Подп. и дата | Взам. инв. № | Инв. № дубл. | Подп. и дата

Изм.	Лист	№ докум.	Подп.	Дата

9393-0000000 ВП

Лист 2

Формат А3

	Наименование	Обозначение документа на поставку	Поставщик	Куда входит (обозначение)	Количество: На изделие	В комплекты	На регулир.	Всего	Примечание
1.	Рукав ЛЛ-8-135/80-У	ГОСТ 6286-73		9393-1700000	1			4	
2.	L = 1370 мм								
3.									
4.									
5.	Скоба 14×2	ГОСТ 24134-80		-0000000	6			6	
6.	6	ГОСТ 17678-80		—"—	8			8	
7.	14×4	ГОСТ 24134-80		—"—	4			4	
8.									
9.									
10.	Установка насосная	ТУ2-053-1349-78Е	Елецкий з-д „Гидропривод" 4320199 г. Елец Липецкой обл. ул. Мичурина 6.	—"—	1			1	
11.	12АГ48-22Н								
12.	Распределитель с электри-	ТУ2-053-102-75	Ульяновский з-д гидроаппаратуры 432019г. Ульяновск Московское ш. 9.	—"—	2			2	
13.	ческим управлением								
14.	44ПГ 73-11								
15.									
16.									
17.	Гидроцилиндр 1-80×800			—"—	2			2	
18.	МН 2255-61								
19.									
20.	Выключатель путевой		Харьковский з-д „Электростанок", Министерства электротехнической промышленности	—"—	2			2	
21.	ВК-200А исп. 1 ступень 3								
22.	ход слева								
23.									
24.									
25.	Выключатель путевой		—"—	—"—	2			2	
26.	ВК-200А исп. 1 ступень 3								
27.	ход справа								

Инв.№ подл. | Подп. и дата | Взам. инв.№ | Инв.№ дубл. | Подп. и дата

Изм. Лист № докум. Подп. Дата | 9393-0000000 ВП | Лист 3

Типовой проект 9393-9-8.84 Альбом II

№ строки	Наименование	Обозначение документа на поставку	Поставщик	Куда входит (обозначение)	Количество: На изделие	В комплекты	На регулир.	Всего	Примечание
1.	Автоматический выключатель	ТУ16.522.139-78	з-д Электроаппарат	9393-000000032	1			1	
2.	АП506-3МТ, 380В, Iр=16А, IP54		г. Курск						
3.									
4.	Пускатель магнитный	ТУ16.526.437-78	Александрийский	9393-000000032	1			1	
5.	ПМЛ-1210048, 220В, Iт.р=8А, IP54		ЭМЗ						
6.									
7.	Пускатель магнитный реверсив-	ОСТ 16.0536.001-72	з-д Электроаппаратура	9393-000000032	2			2	
8.	ный ПМЕ-093, 380В, IP64		г. Кашин						
9.	Пост управления кнопочный, IP54,	ТУ16.526.333-80	Электро-механический	9393-000000032	1			1	
10.	с сальниками (ф22мм), со следую-		завод						
11.	щими встраиваемыми аппаратами:		г. Каменец-Подольск						
12.	N1-КУ, К, 1з+1р, „Стоп"								
13.	N2-КУ, К, 1з+1р, „Пуск"								
14.	N3-КУ, К, 1з+1р, „Открыто"								
15.	N4-КУ, К, 1з+1р, „Закрыто"								
16.	N5-КУ, К, 1з+1р, „Открыто"								
17.	N6-КУ, К, 1з+1р „Закрыто"								
18.	Коробка соединительная	ТУ36.1753-75	Заводы ГПА	9393-000000033	1			1	
19.	КСК-32								
20.									
21.									
22.									
23									

Инв.№ подл. | Подп. и дата | Взам. инв.№ | Инв.№ дубл. | Подп. и дата

Изм. Лист № докум. Подп. Дата | 9393-0000000 ВП | Лист 4

Формат	Зона	Поз.	Обозначение	Наименование	Кол.	Примечание
		3	9393-020.0000-01	Патрубок	1	
		4	-02	Патрубок	1	
А4		5	9393-0300000	Стояк	1	
А4		6	9393-0400000	Стояк	1	
А4		7	9393-0500000	Лоток	1	
А4		8	9393-0600000	Колено	4	
А4		9	9393-0700000	Ролик	8	
А4		10	9393-0800000	Ролик	10	
А4		11	9393-0900000	Заслонка	2	
А4		12	9393-1000000	Кронштейн левый	1	
А4		13	9393-1100000	Упор	2	
А4		14	9393-1200000	Муфта	2	
А4		15	9393-1300000	Кронштейн	2	
А4		16	9393-1400000	Кронштейн	2	
А4		17	9393-1500000	Кронштейн	2	
А4		18	9393-1600000	Кронштейн правый	1	
		19	9393-1700000	Рукав в сборе	4	
				Детали		
А4		20	9393-0000001	Планка	8	
А4		21	9393-0000002	Уголыник	4	
А4		22	9393-0000003	Крышка	1	
А4		23	9393-0000004	Палец	2	
		24	-01	Палец	2	
		25	-02	Палец	4	
		26	-03	Палец	8	
А4		27	9393-0000005	Прокладка	2	
		28	-01	Прокладка	10	
А4х3		29	9393-0000006	Плита	2	

Изм.	Лист	№ докум.	Подп.	Дата	9393-0000000	Лист 2

Формат А4

Формат	Зона	Поз.	Обозначение	Наименование	Кол.	Примечание
А4		30	9393-0000007	Штуцер концевой	8	
А4		31	9393-0000008	Гайка	10	
А4		32	9393-0000009	Ниппель шаровой	10	
А4		33	9393-0000010	Штуцер концевой	2	
А4		34	9393-0000011	Гайка	4	
А4		35	9393-0000012	Ниппель	4	
А4		36	9393-0000013	Штуцер присоединительный	8	
А4		37	9393-0000014	Штуцер	2	
А4		38	9393-0000015	Штуцер	2	
А4		39	9393-0000016	Планка	4	
А4		40	9393-0000017	Уплотнение	2	
А4		41	9393-0000018	Лист	1	
А4		42	9393-0000019	Тройник	2	
А4	А3	9393-0000020	Уголок	1	
Б4		44	9393-0000021	Лист		
				Лист $\frac{\text{Б-ПН-5 ГОСТ 19903-74}}{\text{В Ст 3пс ГОСТ 535-79}}$		
				$70 \pm \frac{\text{ЭТ14}}{2} \times 140 \pm \frac{\text{ЭТ14}}{2}$	2	
Б4		45	9393-0000022	Труба		
				Труба $\frac{\text{6×0,6 ГОСТ 8734-75}}{\text{В 20 ГОСТ 8733-74}}$		
				L = 8 м	1	
Б4		46	9393-0000023	Труба		
				Труба $\frac{\text{14×2 ГОСТ 8734-75}}{\text{В 20 ГОСТ 8733-74}}$		
				L = 12 м	1	
А4		47	9393-0000024	Лист	4	

Изм.	Лист	№ докум.	Подп.	Дата	9393-0000000	Лист 3

Формат А4

Формат	Зона	Поз.	Обозначение	Наименование	Кол.	Примечание
				Стандартные изделия		
		53		Болт М16×65.58		
				ГОСТ 7798-70	16	
		54		Шайба 16.01		
				ГОСТ 11371-78	60	
		55		Гайка М16.5		
				ГОСТ 5915-70	60	
		56		Болт М18×55.58		
				ГОСТ 7798-70	40	
		57		Установка насосная		
				12АГ48-22Н	1	250 кг
		58		Распределитель		
				44 пГ 73-11		
				ТУ2-053-102-78	2	20 кг
		59		Болт М16×40.58		
				ГОСТ 7798-70	4	
		60		Шайба 16.01		
				ГОСТ 10906-78	4	
		61		Гидроцилиндр		Людиновский завод.
				ГЦ1-80×40×800		
				МН 2255-61	2	
		62		Болт М18×40.58		
				ГОСТ 7798-70	4	
		63		Гайка М18.5		
				ГОСТ 5915-70	4	
		64		Шайба 18.01		
				ГОСТ 11371-78	4	
		65		Скоба 14×2		
				ГОСТ 24134-80	6	
		66		Шайба 30.01		
				ГОСТ 11371-78	10	

Изм.	Лист	№ докум.	Подп.	Дата	9393-0000000	Лист 4

Формат А4

Формат	Зона	Поз.	Обозначение	Наименование	Кол.	Примечание
		67		Шплинт 5×50		
				ГОСТ 397-79	10	
		68		Шайба 20.01		
				ГОСТ 11371-78	2	
		69		Шплинт 4×32		
				ГОСТ 397-79	2	
		70		Винт М8×12,58		
				ГОСТ 1491-80	16	
		71		Выключатель		
				путевой ВК-200А		
				исп. 1 ступень 3		
				ход слева	2	
		72		Выключатель		
				путевой ВК-200А		
				исп. 1 ступень 3		
				ход справа	2	
		73		Болт М6×30.58		
				ГОСТ 7798-70	16	
		74		Гайка М6.5		
				ГОСТ 5915-70	20	
		75		Шайба 6.01		
				ГОСТ 11371-78	20	
		76		Скоба 6		
				ГОСТ 17679-80	8	
		77		Болт М12×80.58		
				ГОСТ 7798-70	4	
		78		Винт М3×8.58		
				ГОСТ 1491-80	8	
		79		Болт М10×30.58		
				ГОСТ 7798-70	16	

Изм.	Лист	№ докум.	Подп.	Дата	9393-0000000	Лист 5

Формат А4

Инв. № подл. | Подп. и дата | Взам. инв. № | Инв. № дубл. | Подп. и дата

Поз.	Обозначение	Наименование	Кол.	Примечание
80		Гайка М10.5		
		ГОСТ 5915-70	16	
81		Шайба 10.01		
		ГОСТ 11371-78	16	
82		Гайка М12.5		
		ГОСТ 5915-70	32	
83		Шайба 12.01		
		ГОСТ 11371-78	32	
84		Скоба 14×4		
		ГОСТ 24134-80	4	
85		Винт М6×10.58		
		ГОСТ 1491-80	20	

Изм.	Лист	№ докум.	Подп.	Дата	9393 - 00 00 000	Лист 6

Формат А4

9393 - 0000010

Rz 40 √(√)

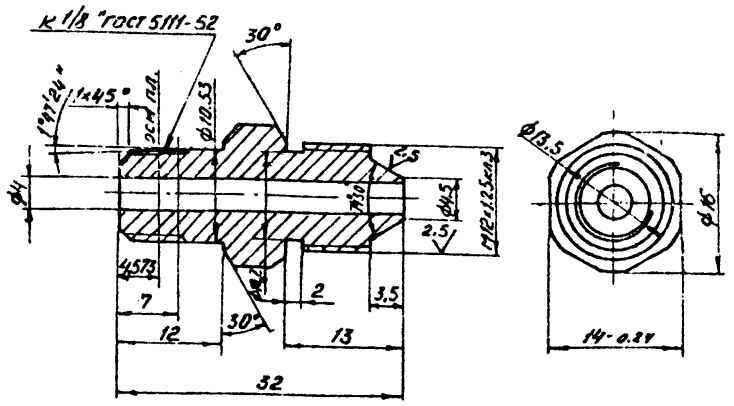

1. * Размер для справок
2. Предельные отклонения размеров отверстий по H14, валов - по h14, остальных - по ± IT14/2.

Инв.№ подл. | Подп. и дата | Взам. инв.№ | Инв.№ дубл. | Подп. и дата

Изм.	Лист	№ докум.	Подп.	Дата	9393 - 0000010			
Разраб.		Салдатов		8.12.83	Штуцер концевой	Лит.	Масса	Масшт.
Пров.		Здоровцев		8.12.83		И	0.2	2:1
Т.контр.		Лебедев				Лист	Листов 1	
Н.контр.		Глебов			Круг В20 ГОСТ 2590-71 / Ст.3 ГОСТ 535-79	ГИПРОАВТОТРАНС Воронежский филиал		
Утв.		Дильдин						

Формат А4

Инв.№ подл. | Подп. и дата | Взам. инв.№ | Инв.№ дубл. | Подп. и дата

9393-0000006

Вид Б

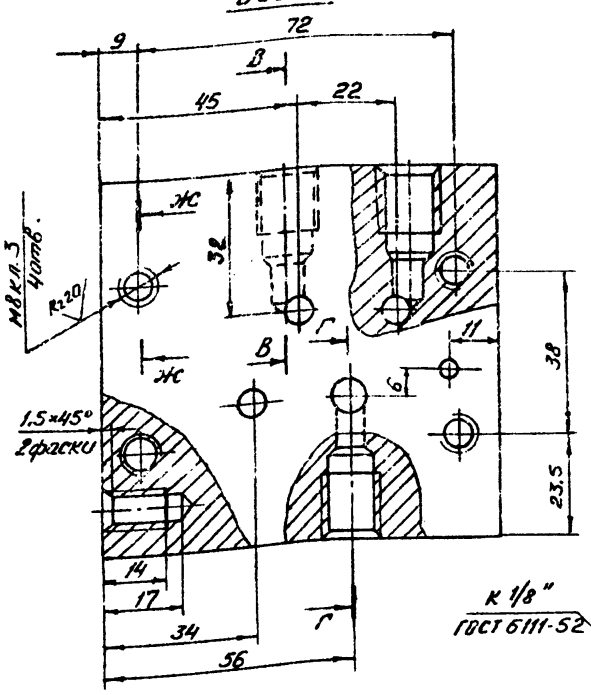

Вид А

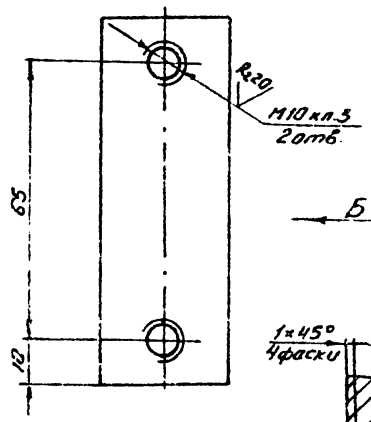

Ж-Ж

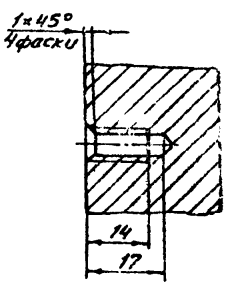

Д-Д

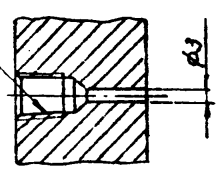

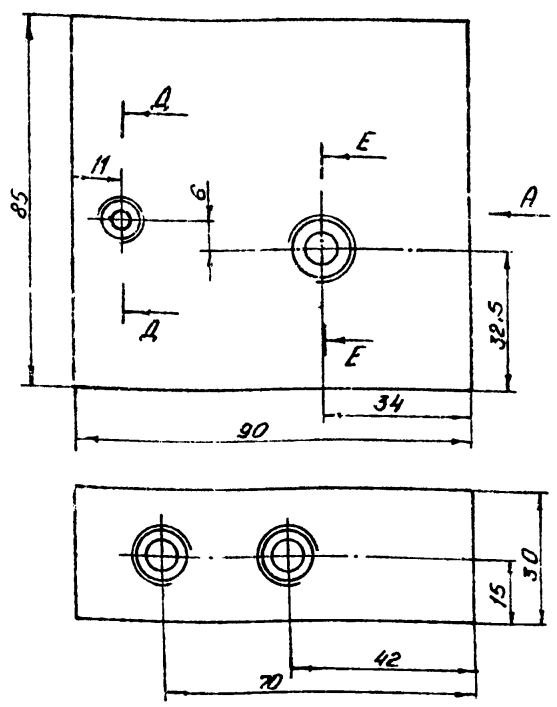

Е-Е

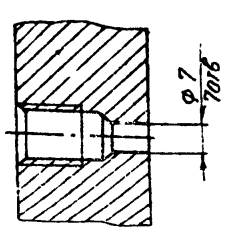

Г-Г

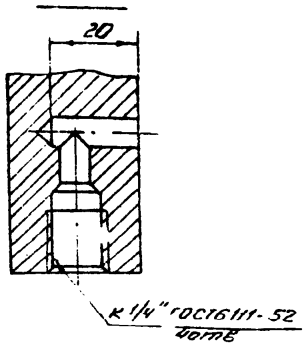

В-В

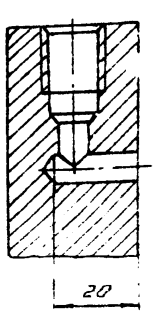

1. Предельные отклонения размеров отверстий - по H14; валов - по h14, остальных - по ± IT14/2.

Изм.	Лист	№ докум.	Подп.	Дата	9393 - 0000006			
Разр.		Солдатов		8.12.83	Плита	Лит.	Масса	Масшт.
Пров.		Здоровцева		8.12.83		И	1.7	1:1
Т.контр.		Лебедев				Лист	Листов 1	
Н.контр.		Глебов			Б-ЛН-32.0 ГОСТ 19903-74 / Ст.3 ГОСТ 14637-79	ГИПРОАВТОТРАНС Воронежский филиал		
Утв.		Дильдин						

Формат А3

9393-0000000СБ

Техническая характеристика

1. Тип - стационарный
2. Тип затвора бункера - дроссельный.
3. Емкость бункера общая, м3 - 4,5
   емкость одной секции, м3 - 2,25
   количество секций, шт - 2
4. Плотность осадка, кг/м3 - 2000
5. Габаритные размеры, мм
   длина - 5980
   ширина - 3050
   высота - 5125
6. Масса, кг - 2300

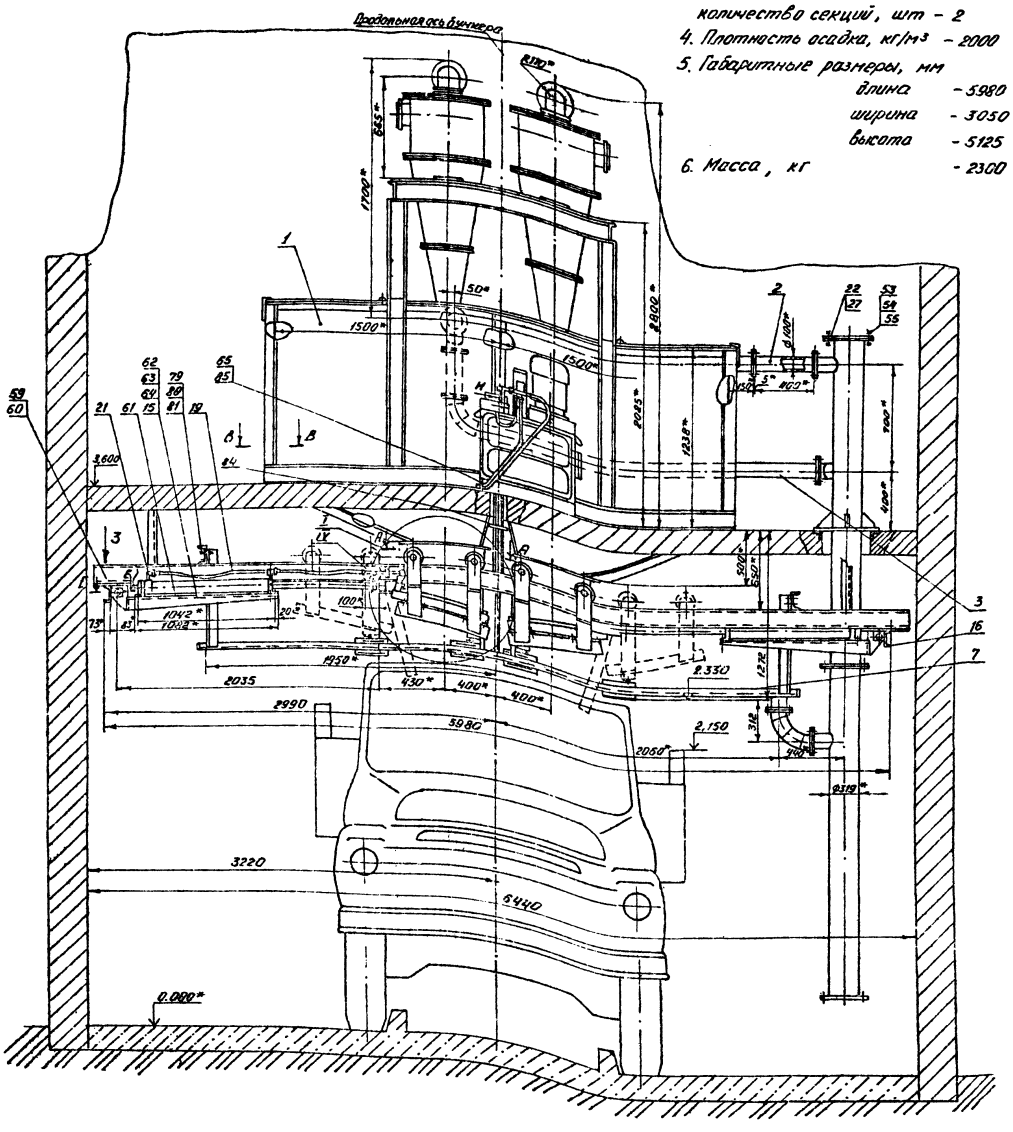

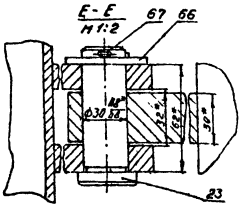

Технические требования

1. * Размеры для справок.
2. Высотную отметку 3,6 уточнить при привязке бункера.
3. Сварные швы по ГОСТ 5264-80.

					9393-0000000СБ		
Изм.	Лист	№ докум.	Подп.	Дата	Бункер двухсекционный	Лит.	Масса	Масшт.
Разраб.		Сапатаев		8.12.88		Н	2300	1:20
Пров.		Здоровцева		8.12.88		Лист 1	Листов 6	
Т.контр.		Лебедев		8.12.88				
ГИП		Якименко		8.12.88		ГИПРОАВТОТРАНС Воронежский филиал		
Н.контр.		Гаевой		8.12.88				
Утв.		Шалгов		8.12.88				

Формат А2

Альбом II

Типовой проект 503-9-6.84

Инв.№ подл. | Подп. и дата | Взам. инв.№ | Инв.№ дубл. | Подп. и дата

Вид М

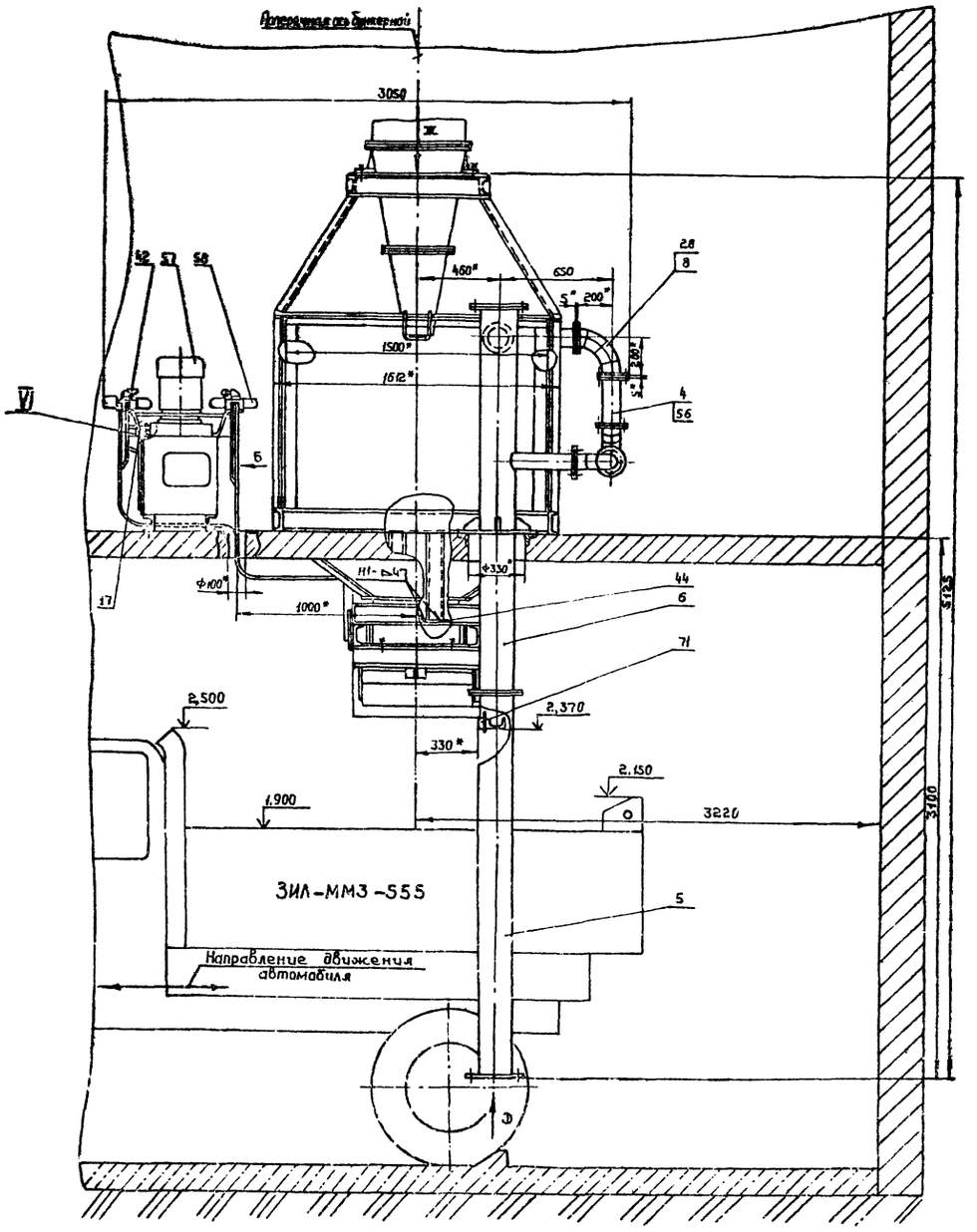

В – В
М 1:2

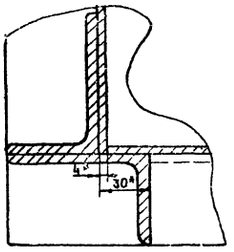

Вид З

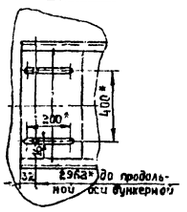

Вид Ж

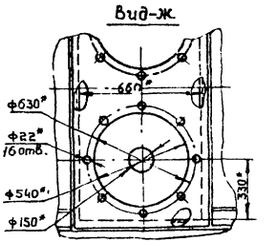

Вид Д
М 1:10

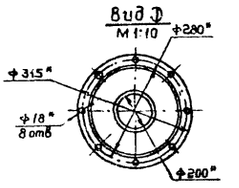

Изм	Лист	N докум	Подп	Дата	9393 – 0000000 СБ	Лист 2

Вид Б

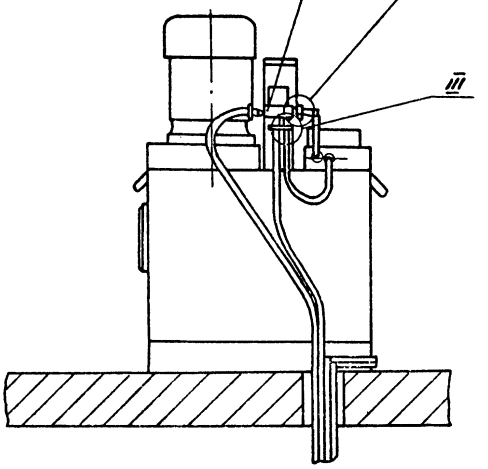

II
М2:1

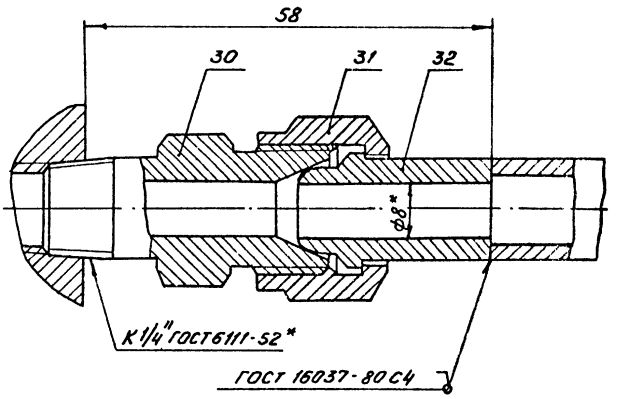

III
М2:1 повернуто

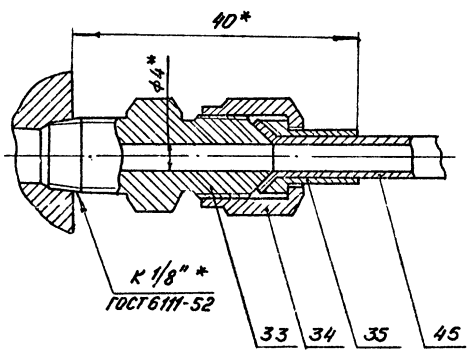

IV
М2:1

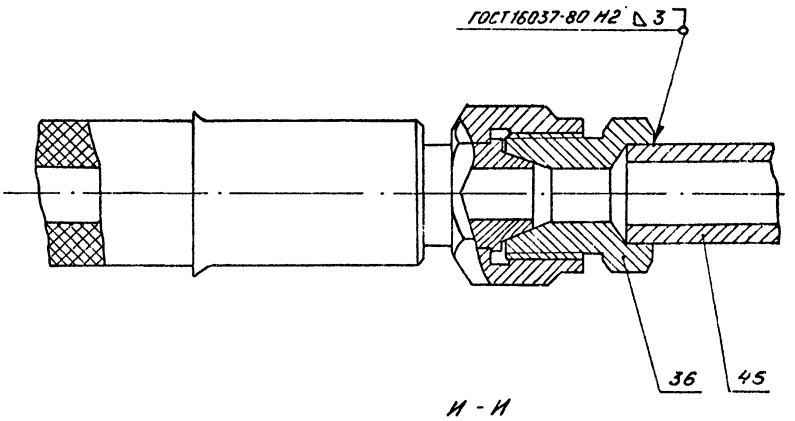

И - И
М2:1

VI
М1:1

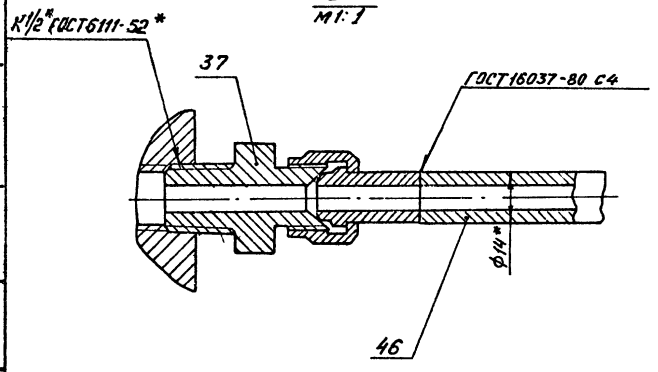

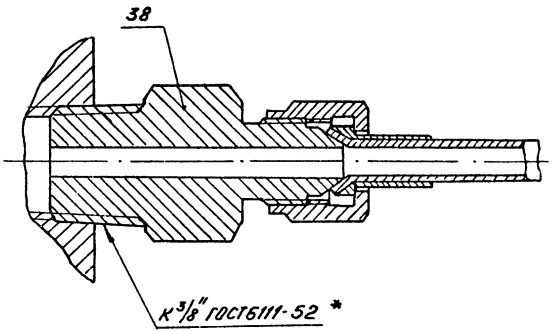

Альбом II

503-9-6.84

Типовой проект

Инв. № подл. | Подп. и дата | Взам. инв. № | Инв. № дубл. | Подп. и дата

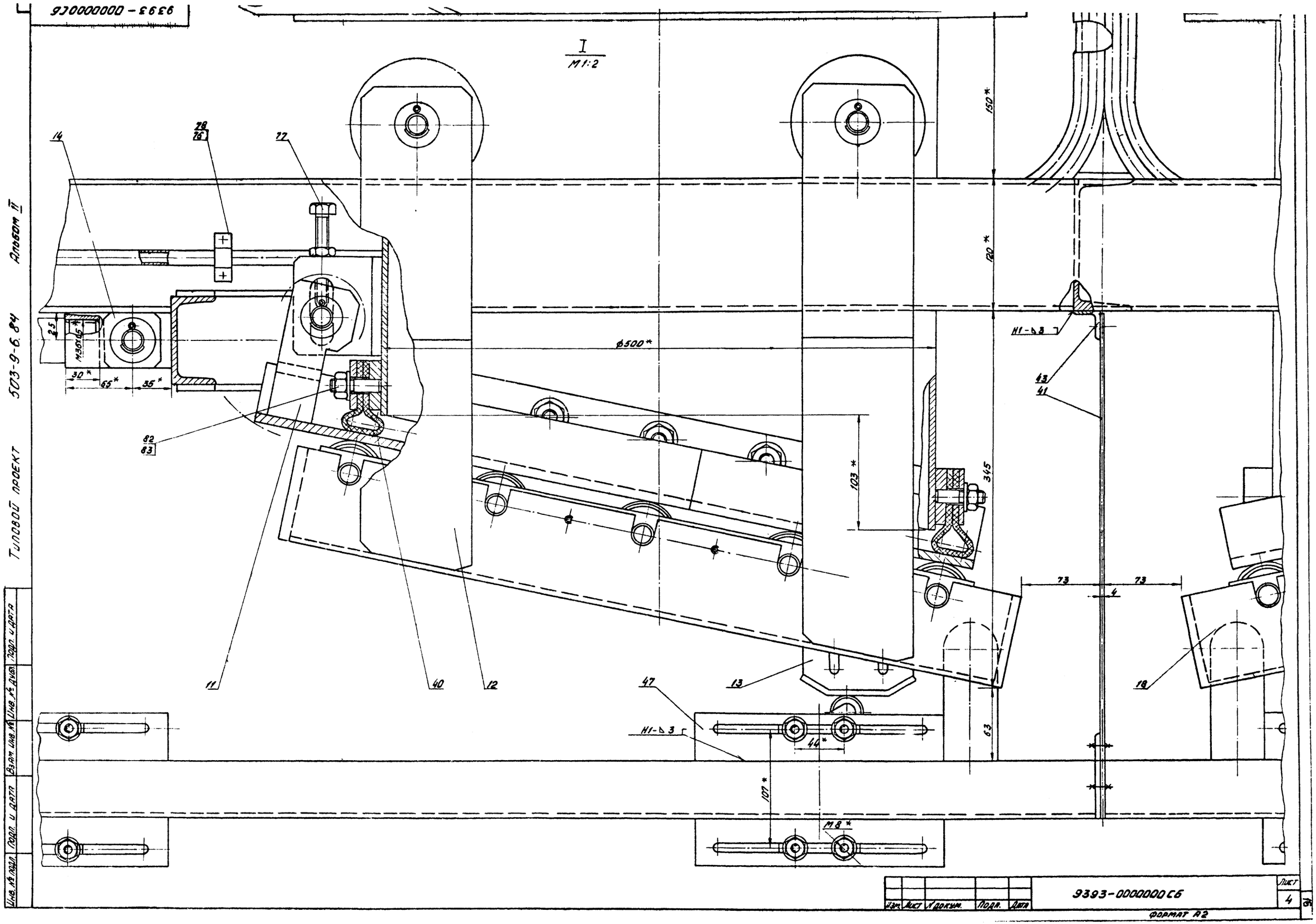
9393-0000000СБ
I
M1:2
14
78
76
77
82
83
11
40
12
47
13
18
43
41
Ø500*
150*
120*
345
103*
63
73
73
4
44*
107*
M8*
H1-Δ3
25
M36x1,5*
30*
65*
35*
Альбом II
503-9-6.84
Типовой проект
Инв. № подл.
Подп. и дата
Взам. инв. №
Инв. № дубл.
Подп. и дата
Изм.
Лист
№ докум.
Подп.
Дата
9393-0000000СБ
Лист
4
Формат А2

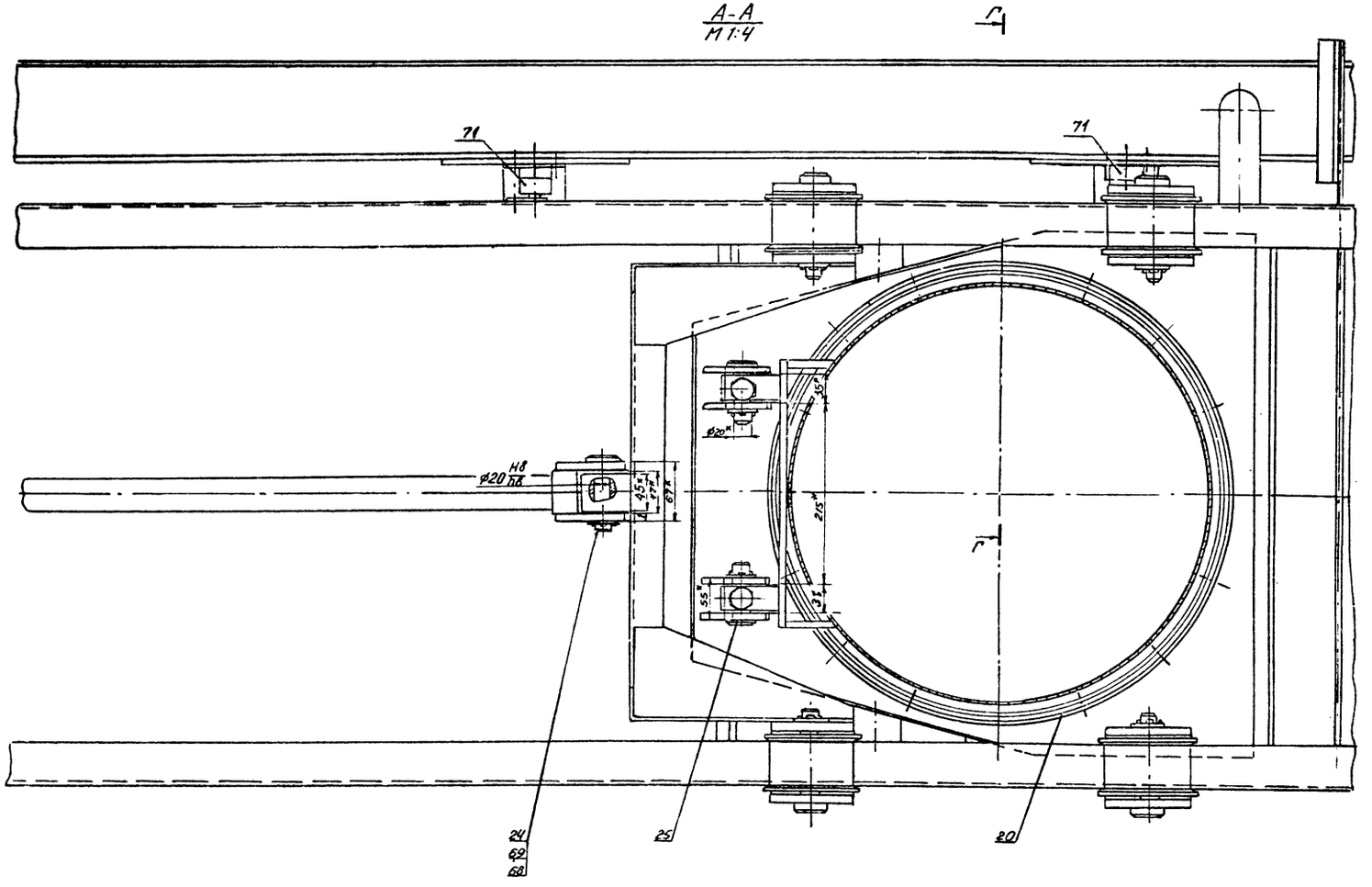

Инв. № подл.	Подп. и дата	Взам. инв. №	Инв. № дубл.	Подп. и дата

Изм.	Лист	№ докум.	Подп.	Дата	9393-0000000СБ	Лист 5

Формат А2

Г-Г повернуто
М1:2

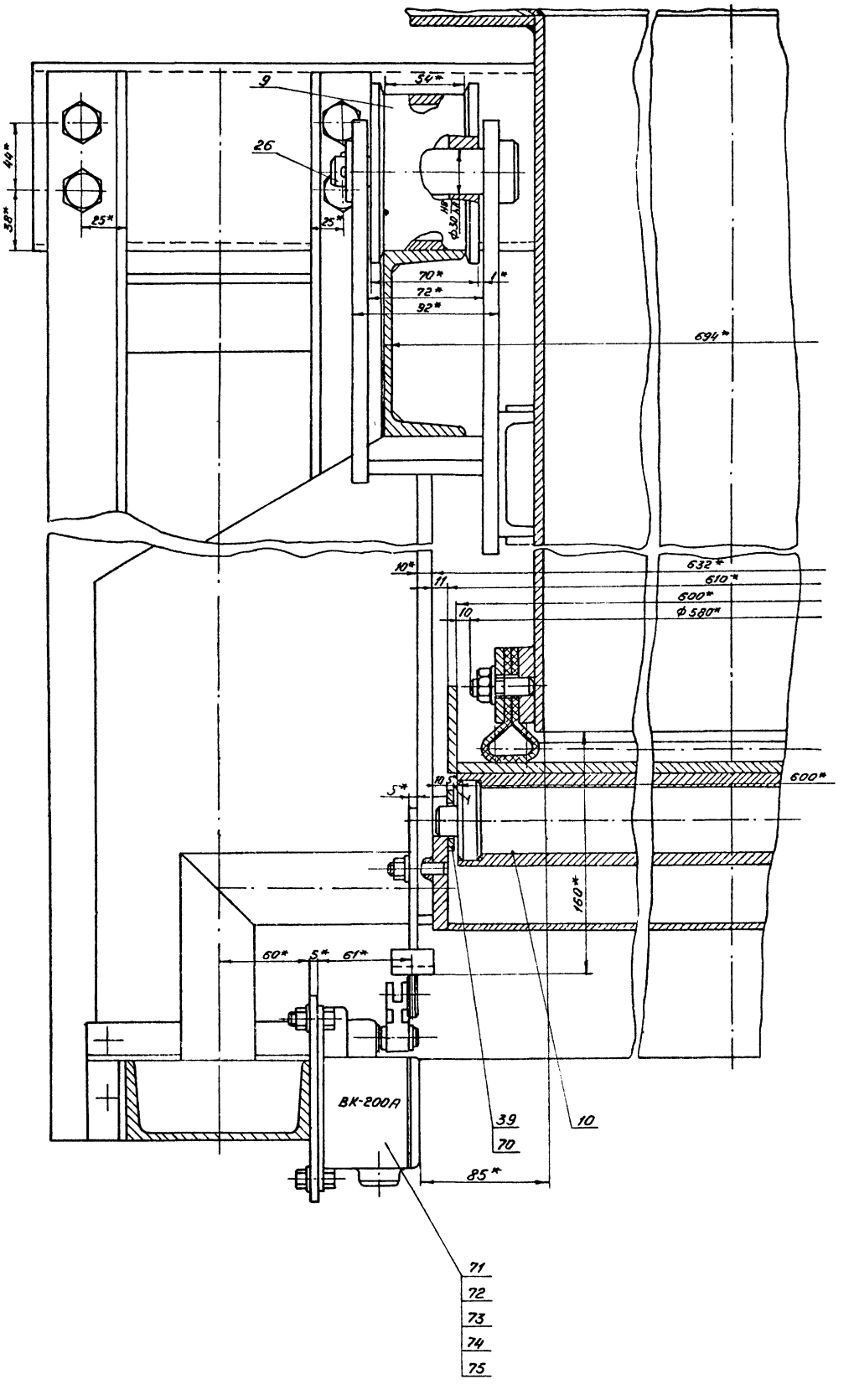

Типовой проект 503-9-6.84 Альбом II

9393-0000000 МЧ

Типовой проект 503-9-6.84 Альбом II

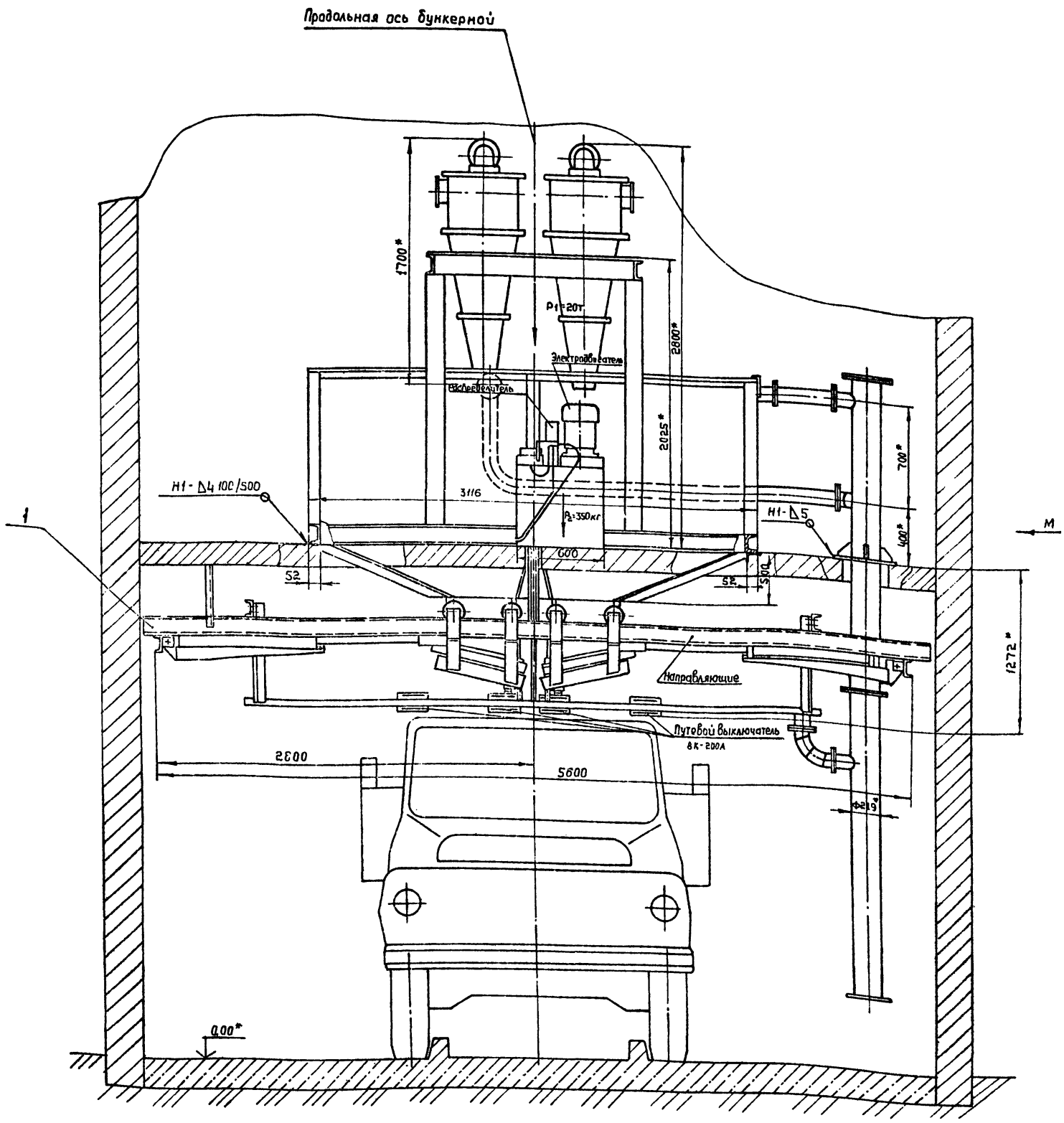

Поз.	Обозначение	Наименование	Кол.	Примечание
		Детали		
1	9393-0000025	Швеллер 12 ГОСТ 8240-72 / Ст3 ГОСТ 535-79		Масса одной детали
		L = 6000 ± 2,7	2	62,4 кг
2	- 0000026	Швеллер 12 ГОСТ 8240-72 / Ст3 ГОСТ 535-79		
		L = 680 ± 1,0	1	7,1
3	- 0000027	Швеллер 12 ГОСТ 8240-72 / Ст3 ГОСТ 535-79		
		L = 925 ± 1,1	2	9,25
4	0000028	Лист Б-П-Н-5 ГОСТ 19903-74 / В Ст.3пс ГОСТ 14637-79		
		680 ± 1,0 320 ± 0,7	2	8,46

1 * Размеры для справок

2. P_1 - нагрузка от массы бункера с осадком

3. P_2 - нагрузка от массы насосной установки

4. Направляющие приварить к бункеру согласно чертежа 9393-0000000СБ см. позицию 44.

5. Для монтажа бункера предусмотреть монтажный проем

6. Сварные швы по ГОСТ 5264-80

Изм.	Лист	№ докум.	Подп.	Дата
Разраб.		Никифоров		
Пров.		Здоровцева		5.12.84
Т.контр.		Лебедев		
ГИП		Якименко		
Н.контр.		Дильдин		
Утв.		Шатов		

9393-0000000 МЧ

Бункер двухсекционный

Монтажный чертеж

Лит	Масса	Масштаб
И	-	1:20

Лист 1 Листов 3

ГИПРОАВТОТРАНС
Воронежский филиал

Инв.№ подл. | Подп. и дата | Взам.инв.№ | Инв.№ дубл. | Подп. и дата

Формат А2

9393-0000000МЧ

Вид М

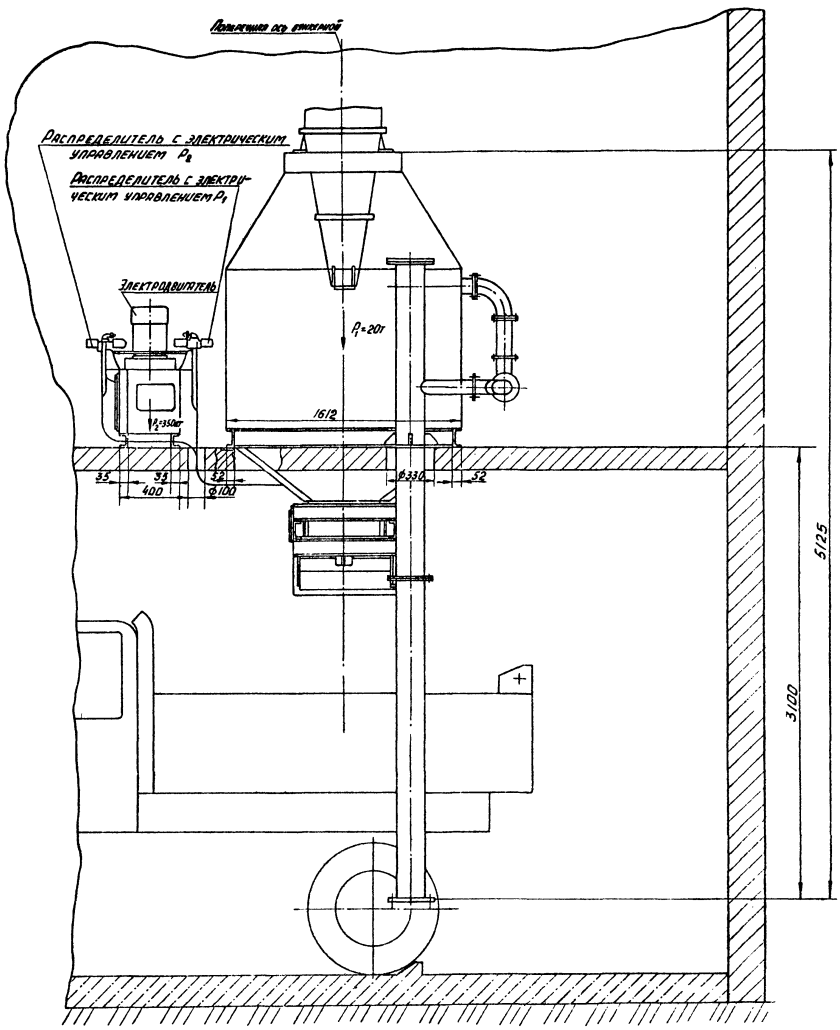

Изм.	Лист	№ докум.	Подп.	Дата	9393-0000000МЧ	Лист 2

Формат А 2

9393-0000000 М4

Фундамент под монтируемое оборудование
М 1:50

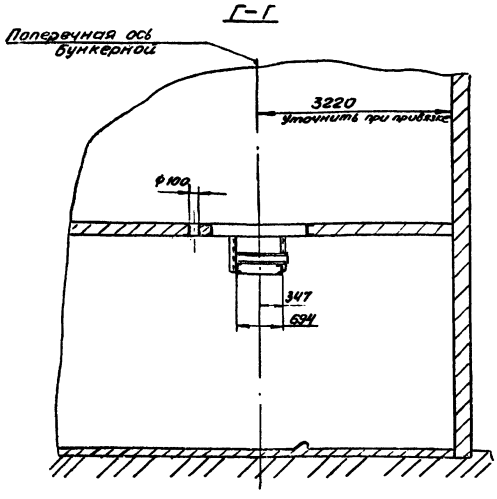

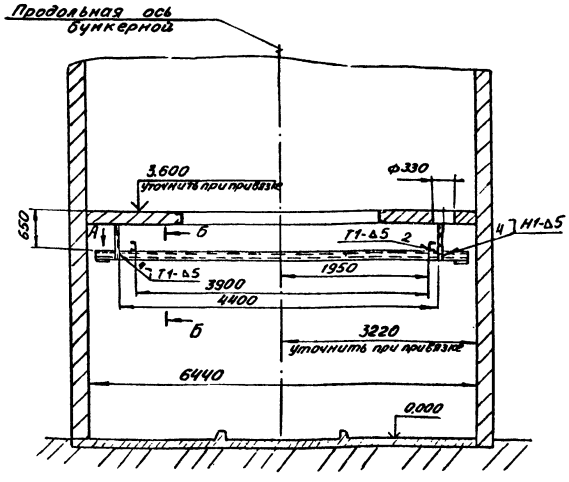

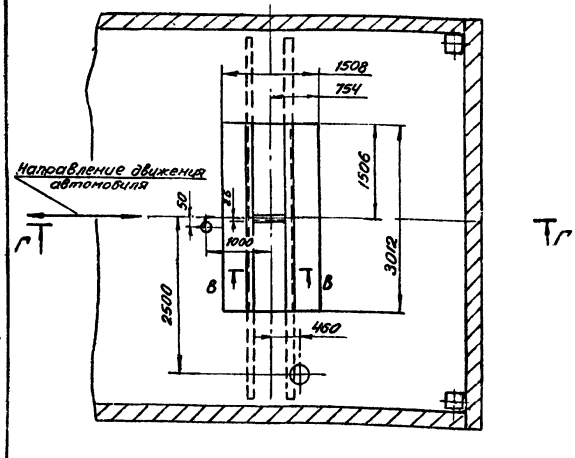

Вид А
М 1:10

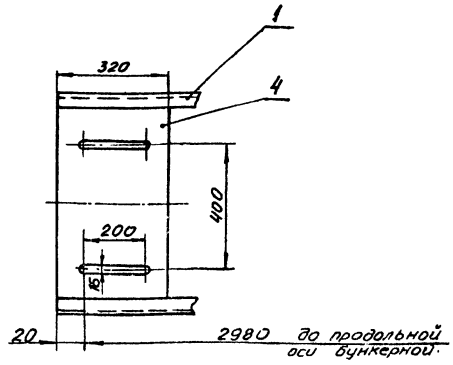

В – В
М 1:5

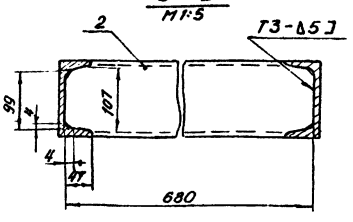

Б-Б
М 1:5

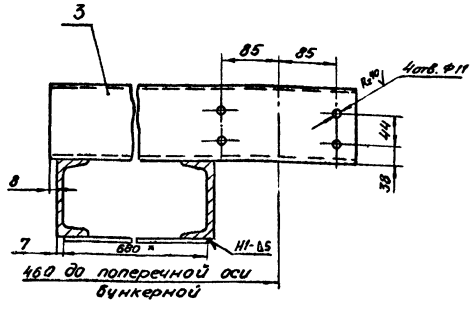

Альбом II

Типовой проект 503-9-6.84

Изм.	Лист	№ докум.	Подп.	Дата	9393-0000000М4	Лист 3

Формат А2

9393 - 0000000 ГЧ

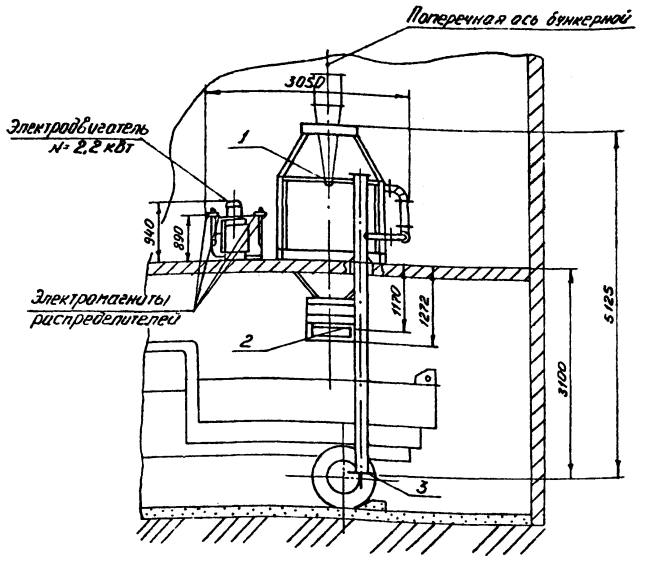

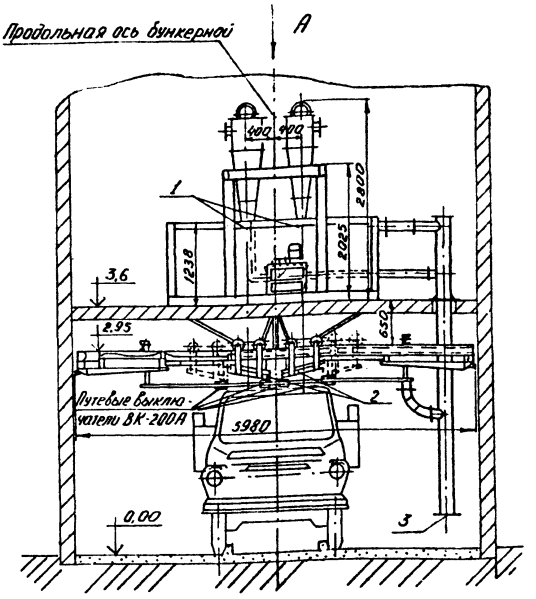

План на отметке 2,95
м 1:100

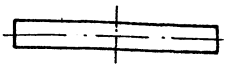

План на отметке 3,6
м 1:100

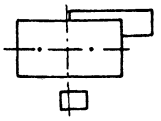

Вид А

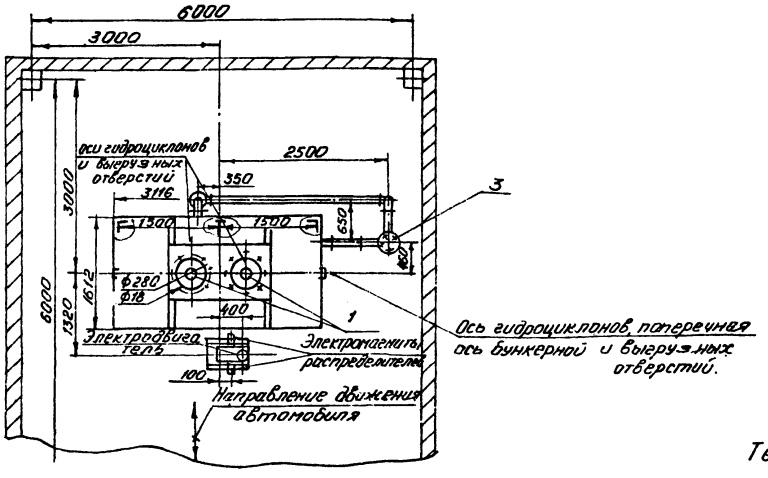

Техническая характеристика.

1. Тип — стационарный
2. Тип затвора бункера — дроссельный
3. Емкость бункера общая, м³ — 4,5
   емкость одной секции бункера, м³ - 2,25
   количество секций, шт — 2
4. Плотность осадка, кг/м³ — 2000
5. Габаритные размеры, мм
   длина — 5980
   ширина — 3050
   высота — 5125
6. Масса, кг — 2300

№ точек по чертежу	Наименование точек подвода и отвода рабочих сред.	Присоединительный элемент	Размеры присоединительного элемента	Характер присоединения
1	Подвод осадка	отверстие	ф 150	——
2	Выгрузка осадка	отверстие	ф 500	——
3	Перелив	фланец	ф 200	ф18 8отв. ф200 ф280

Изм.	Лист	№ докум.	Подп.	Дата	9393 - 000 0000 ГЧ			
Разраб.		Солдатов		8.12.85	Бункер двухсекционный Габаритный чертеж	Лит.	Масса	Масш. т
Пров.		Здоровцева		8.12.85		И		1:50
Т. контр.		Лебедев				Лист	Листов 1	
Н. контр.		Глебов				ГИПРОАВТОТРАНС Воронежский филиал		
		Дмитр. Зин						

Формат А2

Альбом II

Готовый проект 503-9-6.84

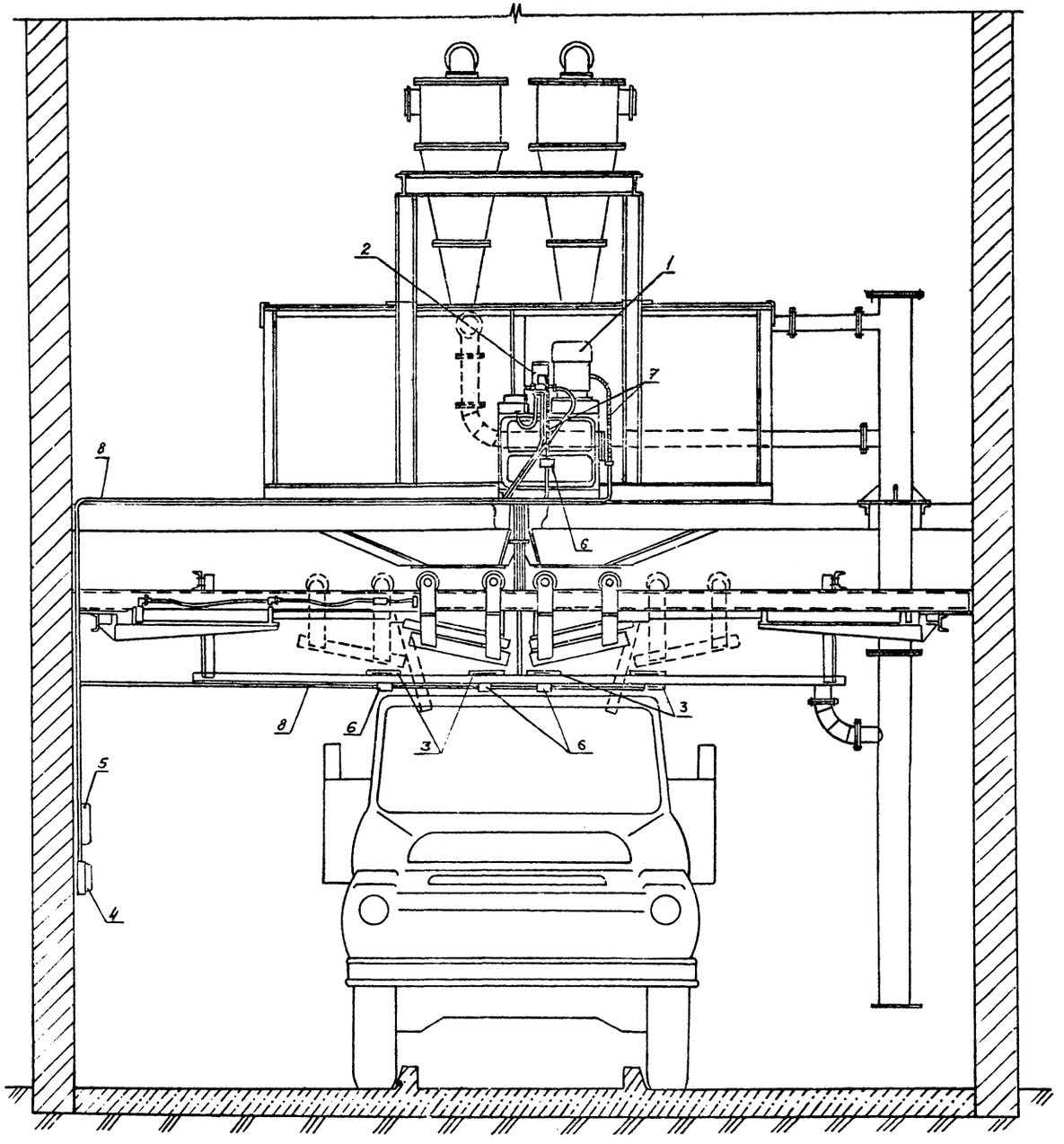

Поз. обозначение	Наименование	Кол.	Примечание
1	Электродвигатель асинхронный типа		
	4А-100Г-4УЗ 380В, 3,0кВт, 1500об/мин	1	комплектно с
2	Распределитель с электрическим		технологическим
	управлением типа 44ПГ73-11	2	оборудованием
3	Выключатель конечный типа ВК-200А	4	
4	Пускатель магнитный ПМЛ-1210048	1	См. проект
5	Соединительная коробка КСК-32	1	силового
6	Коробка протяжная У272	4	электро-
7	Ввод гибкий длиной 925мм К1082	3	оборудования
8	Труба винипластовая средняя, услов-		Альбом I
	ный проход 20мм	30	м

Изм. Лист	№ докум.	Подп.	Дата
Разраб.	Белозеров		
Пров.	Романовский		
Н. контр.	Малахов		
Утв.	Малахов		

9393-000000031

Бункер двухсекционный

Общий вид

Лит.	Масса	Масшт.
И	-	1:20

Лист | Листов 1

ГИПРОАВТОТРАНС
Воронежский филиал

Инв. № подл. | Подп. и дата | Взам. инв. № | Инв. № дубл. | Подп. и дата

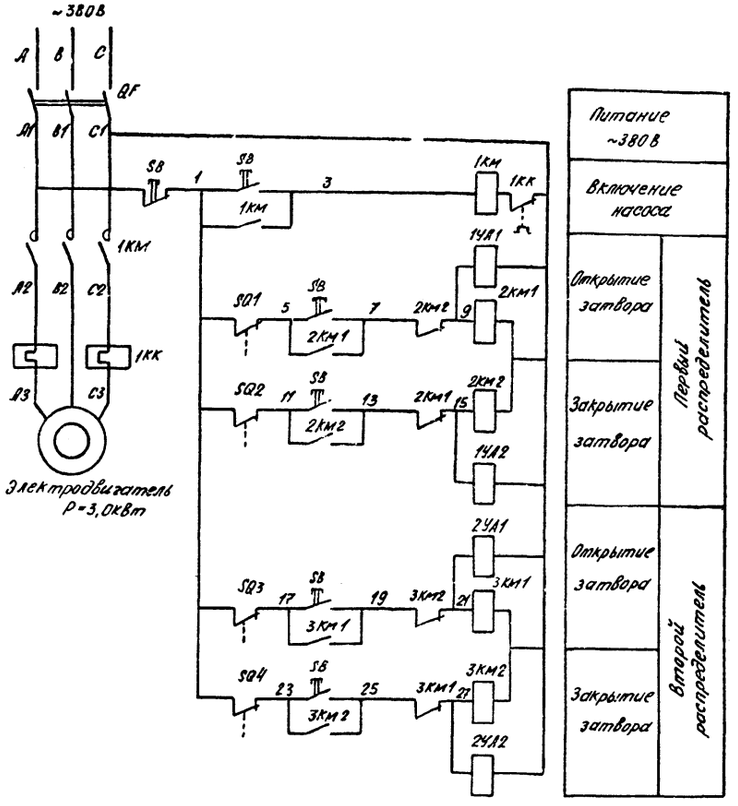

Поз. обозначение	Наименование	Кол.	Примечание
QF	Автоматический выключатель		
	АП50-3МТ, IP54, $I_р$ = 16А	1	
1КМ	Пускатель магнитный ПМА-12100048		
	$I_э$ = 8А	1	
2КМ1;2КМ2	Пускатель магнитный реверсивный		
3КМ1;3КМ2	ПМЕ-093	2	
SB	Пост дистанционного управления		
	ПКУ-15.19.231-5444	1	
1УА1;1УА2	Распределитель с электрическим		Учитывается
2УА1;2УА2	управлением 4ИПГ-73-11	2	в конструктор-
SQ1÷	Выключатель конечный		ской части
SQ4	ВК200Л	4	проекта

Изм.	Лист	№ докум.	Подп.	Дата	9393 - 000000032
Разраб.		Белозеров			Бункер двухсекционный. Схема электрическая принципиальная управления
Пров.		Романовский			
Н. контр.		Малахов			
Утв.		Малахов			

Лит. Н | Масса — | Масштаб —

Лист | Листов 1

ГИПРОАВТОТРАНС Воронежский филиал

Инв. № подл. | Подп. и дата | Взам. инв. № | Инв. № дубл. | Подп. и дата

Типовой проект 5ОЗ-9-6.84 Альбом II

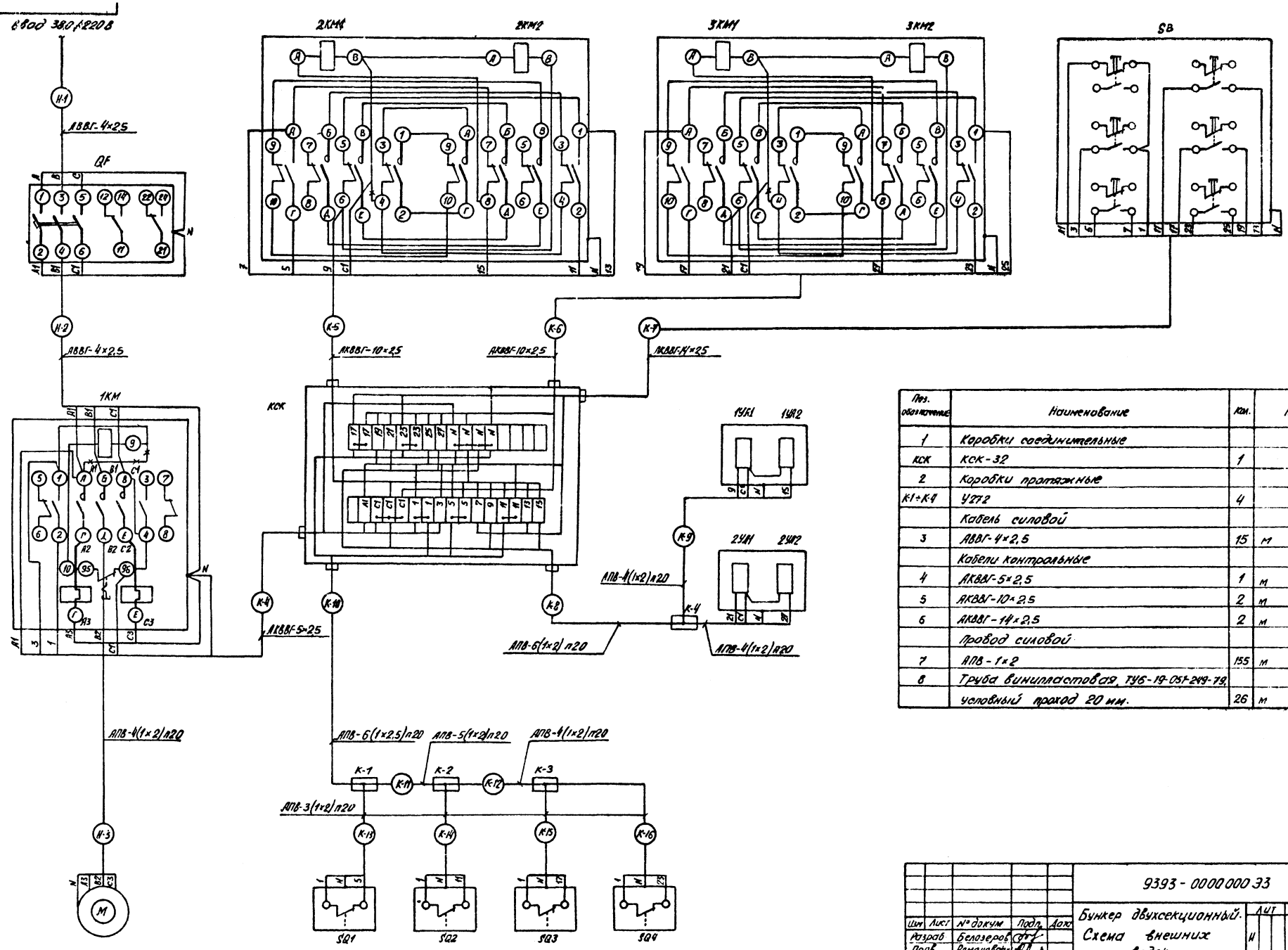

Поз. обозначение	Наименование	Кол.	Примечание
1	Коробки соединительные		
КСК	КСК-32	1	
2	Коробки протяжные		
К1÷К4	У272	4	
	Кабель силовой		
3	АВВГ-4×2,5	15	м
	Кабели контрольные		
4	АКВВГ-5×2,5	1	м
5	АКВВГ-10×2,5	2	м
6	АКВВГ-14×2,5	2	м
	Провод силовой		
7	АПВ-1×2	155	м
8	Труба винипластовая, ТУ6-19-051-249-79,		
	условный проход 20 мм.	26	м

Изм.	Лист	№ докум.	Подп.	Дата
Разраб.		Белозеров		
Пров.		Романовский		
Н. контр.		Малахов		
Утв.		Малахов		

9393-0000000 ЭЗ

Бункер двухсекционный. Схема внешних проводок

Лит.	Масса	Масштаб
И	-	-

Лист | Листов 1

ГИПРОАВТОТРАНС Воронежский филиал

Инв. № подл. | Подп. и дата | Взам. инв. № | Инв. № дубл. | Подп. и дата

25

Rz 80

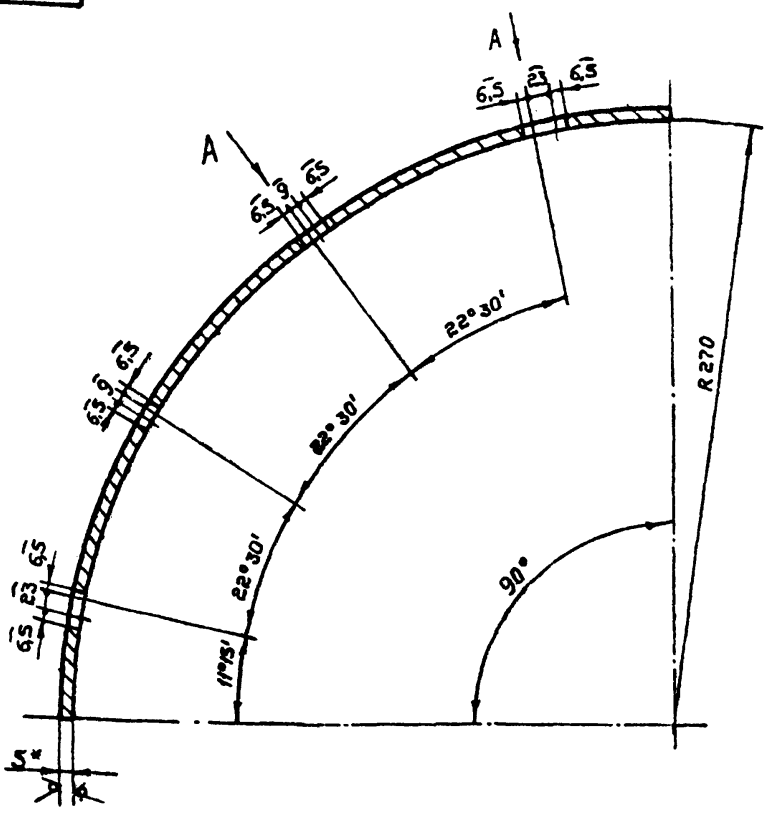

Вид А
М 1:2
повернуто

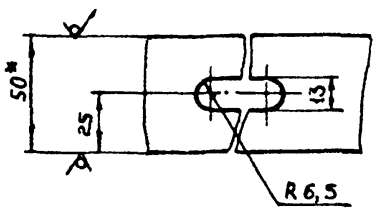

1. * Размеры для справок.
2. Предельные отклонения размеров отверстий - по H14, остальных - по $\pm \frac{IT14}{2}$
3. Развернутая длина заготовки - 427 мм

					9393-00.00.001		
Изм.	Лист	№ докум.	Подп.	Дата			
Разраб.		Никифоров			Планка	Лит	Масса 0,8 / Масштаб 1:5
Провер.		Здоробцева		8.12.83		Лист	Листов 1
Т. контр.		Лебедев					
Н. контр.		Слебов		12.83	Полоса $\frac{5-5\times50\ ГОСТ\ 103-76}{Ст.3\ ГОСТ\ 535-79}$	ГИПРОАВТОТРАНС Воронежский филиал	
Утв.		Дильдин					

Формат А3

Rz 80

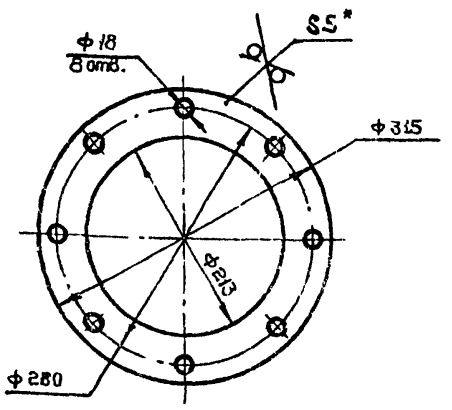

1. * Размер для справок
2. Предельные отклонения размеров отверстий - по H14, остальных - по $\pm \frac{IT14}{2}$

					9393-00.00.003		
Изм.	Лист	№ докум.	Подп.	Дата			
Разраб.		Никифоров			Крышка	Лит	Масса 2,8 / Масштаб 1:5
Провер.		Здоробцева		8.12.83		Лист	Листов 1
Т. контр.		Лебедев					
Н. контр.		Слебов		12.83	Лист $\frac{Б-ЛН-5,0\ ГОСТ\ 19903-74}{В\ Ст3пс\ ГОСТ\ 14637-79}$	ГИПРОАВТОТРАНС Воронежский филиал	
Утв.		Дильдин					

Формат А4

Rz 40

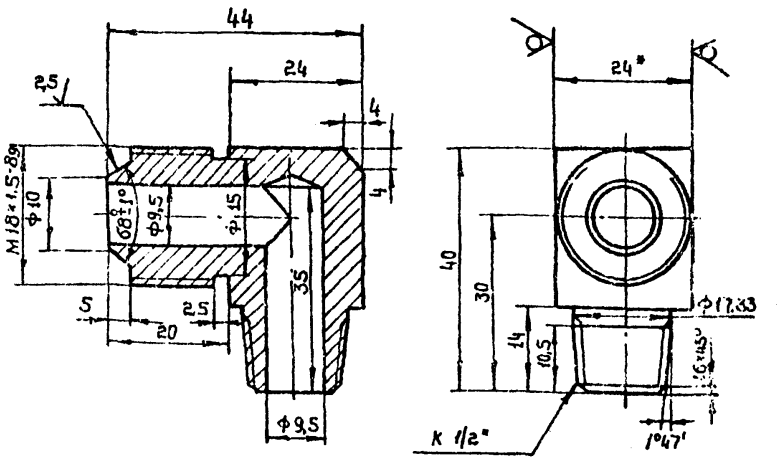

1. * Размер для справок
2. Предельные отклонения размеров отверстий - по H14, валов - по h14, остальных - по $\pm \frac{IT14}{2}$

					9393-00.00.002		
Изм.	Лист	№ докум.	Подп.	Дата			
Разраб.		Никифоров			Уголник	Лит	Масса 0,22 / Масштаб 1:1
Провер.		Здоробцева		8.12.83		Лист	Листов 1
Т. контр.		Лебедев					
Н. контр.		Слебов		12.83	Лист $\frac{Б-ЛН-24\ ГОСТ\ 19903-74}{В\ Ст3пс\ ГОСТ\ 14637-79}$	ГИПРОАВТОТРАНС Воронежский филиал	
Утв.		Дильдин					

Формат А4

Типовой проект 503-9-8.84 Альбом II

Инв. № подл. | Подп. и дата | Взам. инв. № | Инв. № дубл. | Подп. и дата

9393-00 00 019

Rz 40

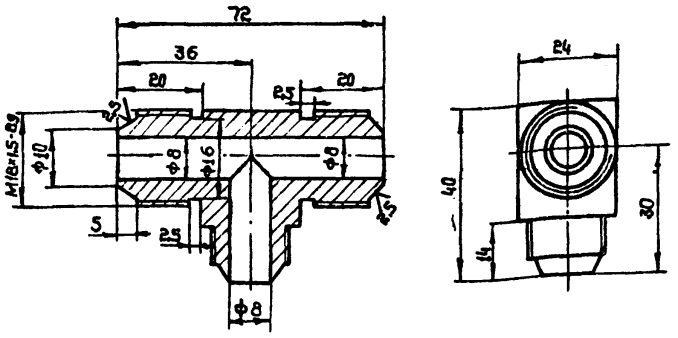

Предельные отклонения размеров отверстий – по H14, валов – по h14, остальных – по $\pm \frac{JT14}{2}$

Изм	Лист	№ докум.	Подп.	Дата
Разраб.		Никифоров		
Провер.		Здоровцева		8.12.83
Т. контр.		Лебедев		
Н. контр.		Глебов		
Утв.		Дильдин		

9393-00.00.019

Тройник

Лит	Масса	Масшт.
И	0,3	1:1

Лист | Листов 1

Лист Б-ПН-24 ГОСТ 19903-74 / ВСт3 пс ГОСТ 14637-79

ГИПРОАВТОТРАНС Воронежский филиал

Формат А4

9393-00 00 004

Rz 80

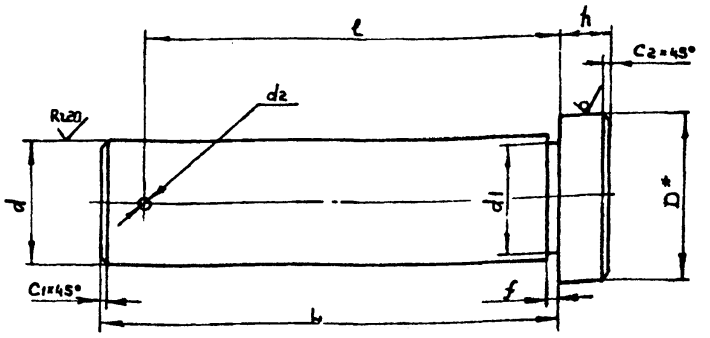

Обозначение	Размеры, мм										Масса кг	Материал
	L	l	C1	C2	f	h	D	d	d1	d2		
9393-00 00 004	75	69	1,5	1,5	2,5	5	40	30h8	29,5	5	0,40	Круг В40 ГОСТ 2590-71 / Ст3 ГОСТ 535-79
-01	77	72	1,2	1,2	2	4	28	20h8	19,5	4	0,24	Круг В28 ГОСТ 2590-71 / Ст3 ГОСТ 535-79
-02	65	60	1,2	1,2	2	4	28	20h8	19,5	4	0,20	Круг В28 ГОСТ 2590-71 / Ст3 ГОСТ 535-79
-03	105	99	1,5	1,5	2,5	5	40	30h8	29,5	5	0,58	Круг В40 ГОСТ 2590-71 / Ст3 ГОСТ 535-79

1.* Размер для справок

2. Предельные отклонения размеров отверстий по H14, валов – по h14, остальных – по $\pm \frac{JT14}{2}$

Изм	Лист	№ докум.	Подп.	Дата
Разраб.		Никифоров		
Провер.		Здоровцева		8.12.83
Т. контр.		Лебедев		
Н. контр.		Глебов		
Утв.		Дильдин		

9393-00 00 004

Палец

Лит	Масса	Масшт.
И	см. табл.	

Лист | Листов 1

см. табл.

ГИПРОАВТОТРАНС Воронежский филиал

Формат А4

9393-00.00.017

Rz 320

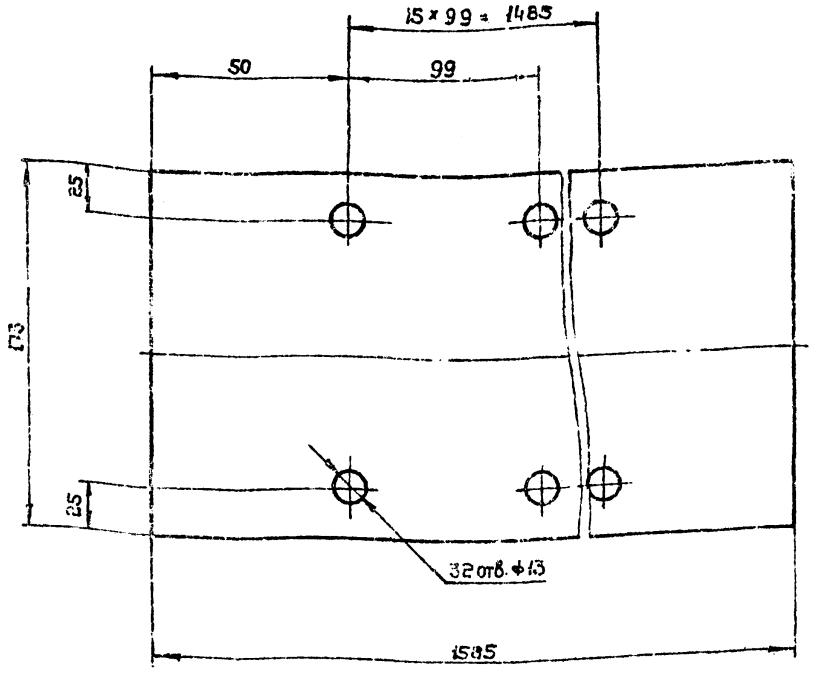



1.*. Размер для справок.

2. Предельные отклонения размеров – по $\pm \frac{JT14}{2}$

Изм	Лист	№ докум.	Подп.	Дата
Разраб.		Никифоров		
Провер.		Здоровцева		8.12.83
Т. контр.		Лебедев		
Н. контр.		Глебов		
Утв.		Дильдин		

9393-00.00.017

Уплотнение

Лит	Масса	Масшт.
И	1,5	1:2

Лист | Листов 1

Пластина I, лист, I мк-ц-с-5 ГОСТ 7338-77

ГИПРОАВТОТРАНС Воронежский филиал

Формат А3

Инв. № подл. | Подп. и дата | Взам. инв. № | Инв. № дубл. | Подп. и дата

Типовой проект. 5-9-84 Альбом II

9393 - 0000018

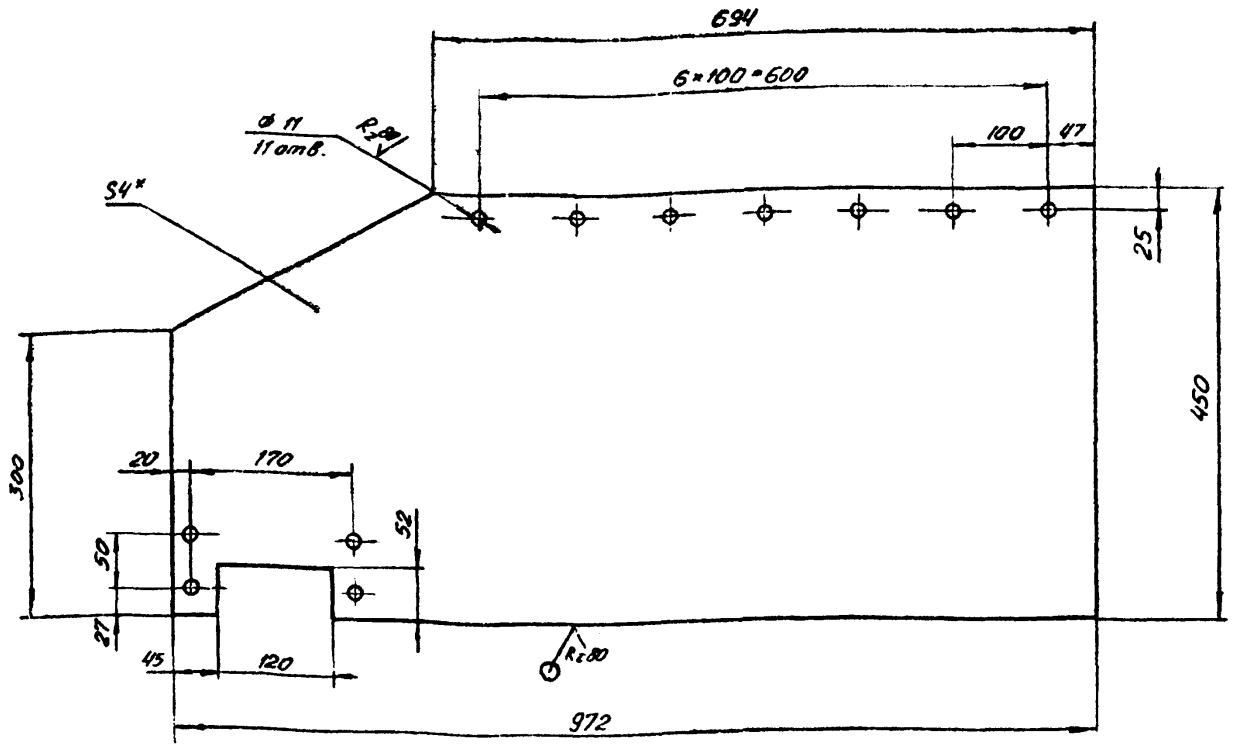

1. * Размер для справок
2. Предельные отклонения размеров отверстий по H14, остальных по $\pm \frac{IT14}{2}$

					9393 - 0000018	
Изм.	Лист	N докум.	Подп.	Дата	Лист	Лит. / Масса / Масшт.
Разраб.		Никифоров		XI.83		И / 12,4 / 1:5
Провер.		Здоровцев		11.83		Лист / Листов 1
Т.контр.		Лебедев			Лист Б-ПН.О ГОСТ 19903-74 / ВСт3кпГОСТ 14637-79	ГИПРОАВТОТРАНС Воронежский филиал
Н. контр.		Глебов		12.83		
Утв.		Дильдин				

Формат А3

9393 - 0000005

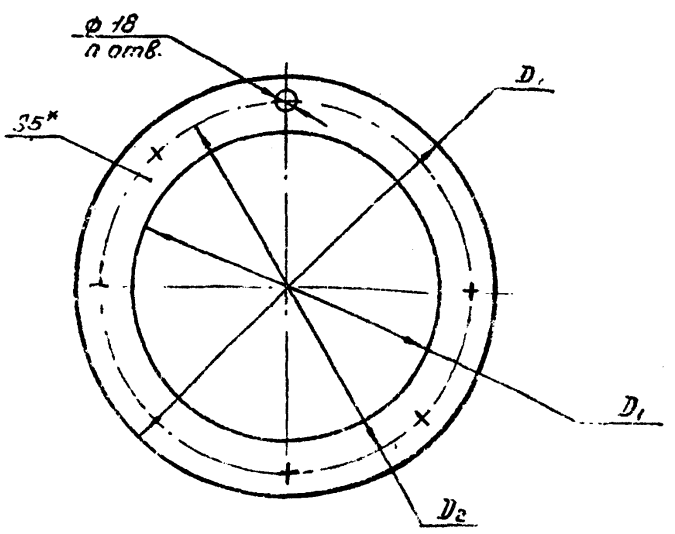

Обозначение	D	D_1	D_2	n	Масса
9350-0000005	315-1	218+1	280±1	8	0,005
-01	205	110	170	4	0,003

* Размер для справок

					9393 - 0000005	
Изм.	Лист	N докум.	Подп.	Дата	Прокладка	Лит. / Масса / Масшт.
Разраб.		Никифоров		XI.83		И / см. табл. / —
Провер.		Здоровцев		11.83		Лист / Листов 1
Т.контр.		Лебедев		—		
Н. контр.		Глебов		12.83	Пластина, лист ТМКЩ-С-5 ГОСТ 7338-77	ГИПРОАВТОТРАНС Воронежский филиал
Утв.		Дильдин				

Формат А4

9393 - 0000020

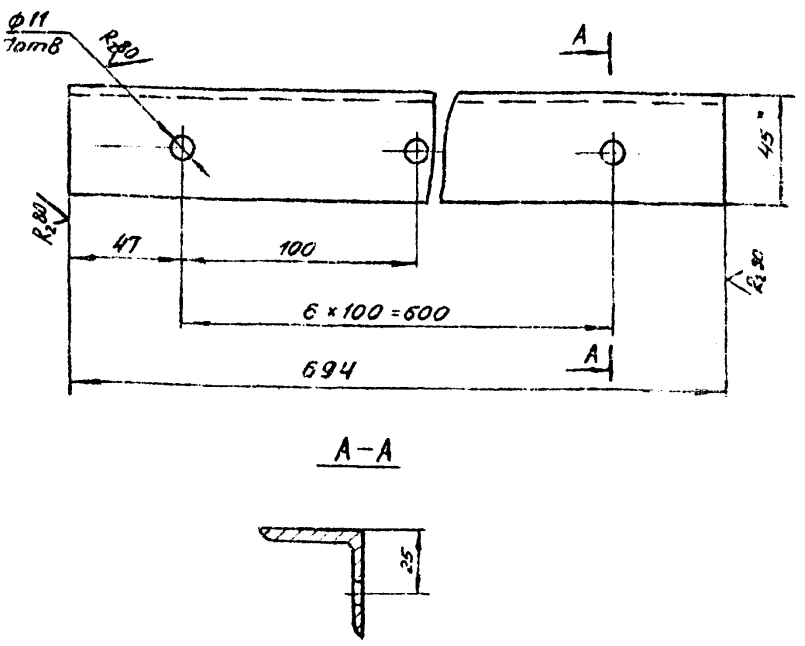

1. * Размер для справок
2. Предельные отклонения размеров отверстий по H14, остальных по $\pm \frac{IT14}{2}$

					9393 - 0000020	
Изм.	Лист	N докум.	Подп.	Дата	Уголок	Лит. / Масса / Масшт.
Разраб.		Никифоров		X.83		И / 1,69 / 1:2
Провер.		Здоровцев		12.83		Лист / Листов 1
Т.контр.		Лебедев		—		
Н. контр.		Глебов		12.83	Уголок Б.45×45×4 ГОСТ 8509-72 / Ст3 ГОСТ 535-79	ГИПРОАВТОТРАНС Воронежский филиал
Утв.		Дильдин				

Формат А4

Инв. № подл. | Подп. и дата | Взам. инв. № | Инв. № дубл. | Подп. и дата

Типовой проект 3.903-9-6.84 Альбом VII

9393-0000009

$R_z 40$ $\sqrt{(\sqrt{})}$

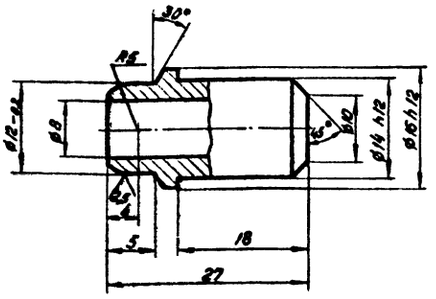

Неуказанные предельные отклонения размеров: отверстий – по H14, валов – по h14, остальных – по $\pm \frac{IT14}{2}$.

					9393-0000009			
Изм.	Лист	№ докум.	Подп.	Дата	Ниппель шаровой	Лит	Масса	Масштаб
Разраб.		Солдатов		8.12.83		У	0,019	2:1
Пров.		Здороцева		8.12.83		Лист	Листов 1	
Т. контр.		Лебедев				ГИПРОАВТОТРАНС Воронежский филиал		
Н. контр.		Глебов			Круг В 20 ГОСТ 2590-71 / Ст3 ГОСТ 535-79			
Утв.		Дильдин						

Формат А4

9393-0000008

$R_z 40$ $\sqrt{(\sqrt{})}$

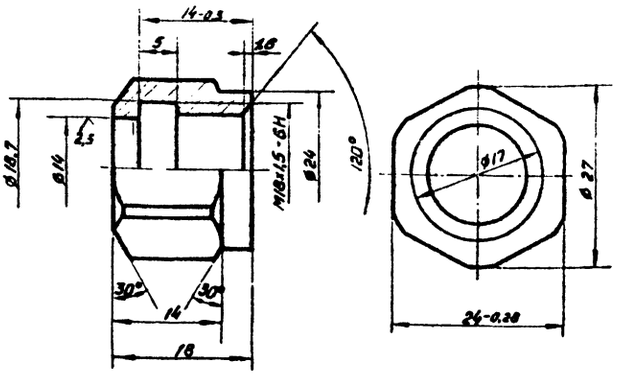

Неуказанные предельные отклонения размеров: отверстий – по H14, валов – h14, остальных – по $\pm \frac{IT14}{2}$.

					9393-0000008			
Изм.	Лист	№ докум.	Подп.	Дата	Гайка	Лит	Масса	Масштаб
Разраб.		Солдатов		8.12.83		У	0,019	2:1
Пров.		Здороцева		8.12.83		Лист	Листов 1	
Т. контр.		Лебедев				ГИПРОАВТОТРАНС Воронежский филиал		
Н. контр.		Глебов			Круг В 30 ГОСТ 2590-71 / Ст3 ГОСТ 535-79			
Утв.		Дильдин						

Формат А4

9393-0000015

$R_z 80$ $\sqrt{(\sqrt{})}$

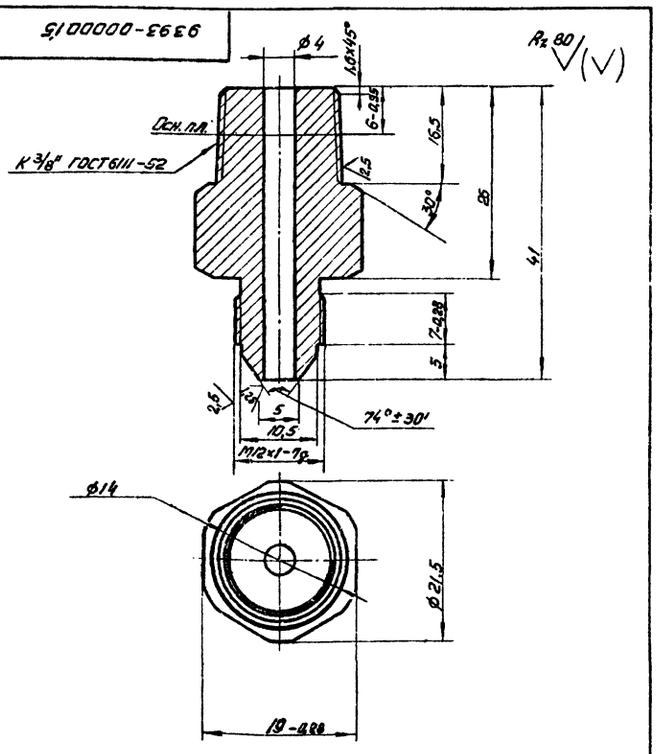

Неуказанные предельные отклонения размеров: отверстий – по H14, валов – по h14, остальных – по $\pm \frac{IT14}{2}$.

					9393-0000015			
Изм.	Лист	№ докум.	Подп.	Дата	Штуцер	Лит	Масса	Масштаб
Разраб.		Солдатов		8.12.83		У	0,042	2:1
Пров.		Здороцева		8.12.83		Лист	Листов 1	
Т. контр.		Лебедев				ГИПРОАВТОТРАНС Воронежский филиал		
Н. контр.		Глебов			Круг В 24 ГОСТ 2590-71 / Ст3 ГОСТ 535-79			
Утв.		Дильдин						

Формат А4

9393-0000007

$R_z 40$ $\sqrt{(\sqrt{})}$

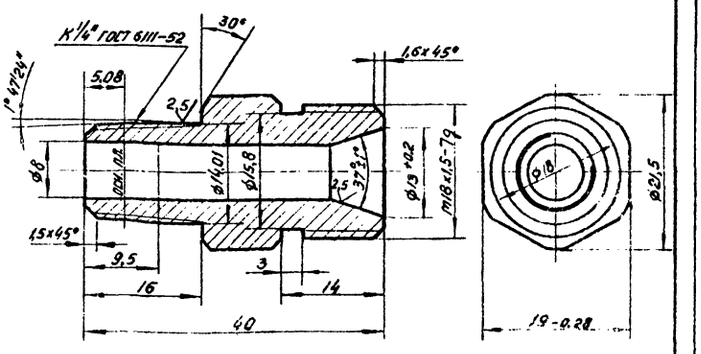

Неуказанные предельные отклонения размеров: отверстий – по H14, валов – h14, остальных – по $\pm \frac{IT14}{2}$.

					9393-0000007			
Изм.	Лист	№ докум.	Подп.	Дата	Штуцер концевой	Лит	Масса	Масштаб
Разраб.		Солдатов		8.12.83		У	[illegible]	[illegible]:1
Пров.		Здороцева		8.12.83		Лист	[illegible] 1	
Т. контр.		Лебедев				ГИПРОАВТОТРАНС Воронежский филиал		
Н. контр.		Глебов			Круг В 24 ГОСТ 2590-71 / Ст3 ГОСТ 535-79			
Утв.		Дильдин						

Формат А4

Типовой проект 503-9-15.84 Альбом III

Инв. № подл. | Подп. и дата | Взам. инв. № | Инв. № дубл. | Подп. и дата

Типовой проект 503-9-6.84 Альбом II

9393-0000014

Ra 40 / (√)

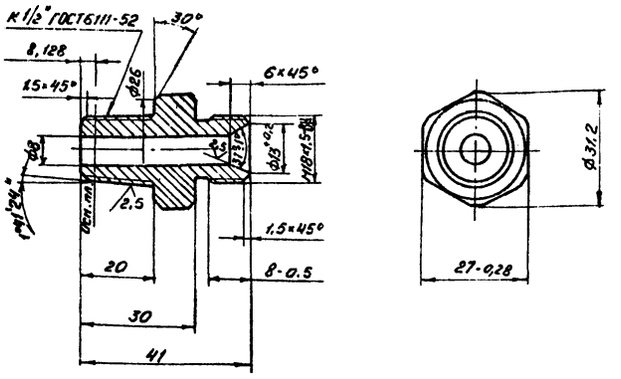

Неуказанные предельные отклонения размеров: отверстий - по H14, валов - по h14, остальных - по $\pm \frac{IT14}{2}$

				9393-0000014			
Изм.	Лист	№ докум.	Подп.	Дата	Штуцер	Лит.	Масса	Масшт.
Разраб.		Солдатов				И	0,05	1:2
Пров.		Здоровцев				Лист	Листов 1
Т. контр.		Лебедев					
Н. контр.		Глебов			Круг В34 ГОСТ 2590-71 / Ст 3 ГОСТ 535-79	ГИПРОАВТОТРАНС Воронежский филиал	
Утв.		Дильдин					

Формат А4

9393-0000013

Ra 40 / (√)

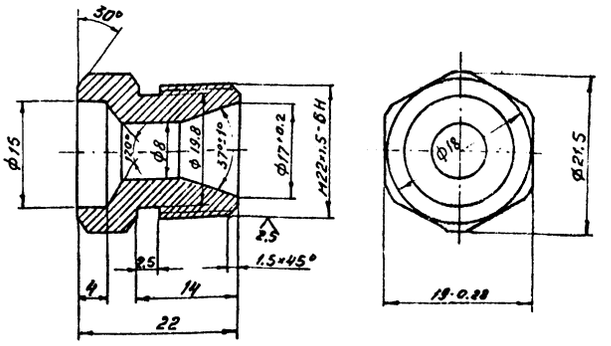

Неуказанные предельные отклонения размеров: отверстий - по H14, валов - по h14, остальных - по $\pm \frac{IT14}{2}$

				9393-0000013			
Изм.	Лист	№ докум.	Подп.	Дата	Штуцер присоединительный	Лит.	Масса	Масшт.
Разраб.		Солдатов				И	0,031	2:1
Пров.		Здоровцев				Лист	Листов
Т. контр.		Лебедев					
Н. контр.		Глебов			Круг В24 ГОСТ 2590-71 / Ст 3 ГОСТ 535-79	ГИПРОАВТОТРАНС Воронежский фи	
Утв.		Дильдин					

Формат А4

9393-0000012

2,5 / (√)

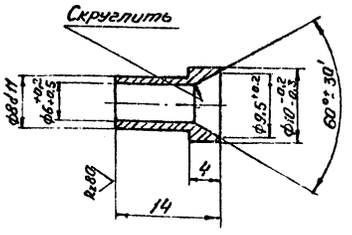

Неуказанные предельные отклонения размеров: отверстий - по H14, валов - по h14, остальных - по $\pm \frac{IT14}{2}$

				9393-0000012			
Изм.	Лист	№ докум.	Подп.	Дата	Ниппель	Лит.	Масса	Масшт.
Разраб.		Солдатов				И	0,01	2:1
Пров.		Здоровцев				Листов	Листов 1
Т. контр.		Урбанек					
Н. контр.		Глебов			Круг В14 ГОСТ 2590-71 / Ст 3 ГОСТ 535-79	ГИПРОАВТОТРАНС Воронежский филиал	
Утв.		Дильдин					

Формат А4

9393-0000011

Ra 40 / (√)

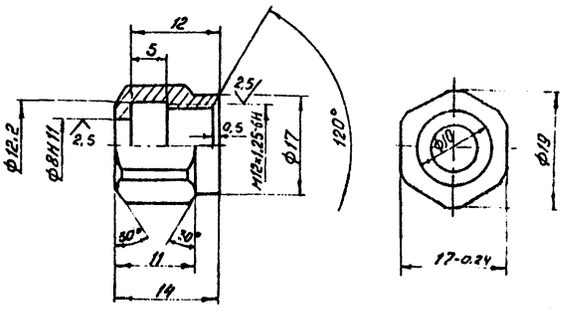

Неуказанные предельные отклонения размеров: отверстий - по H14, валов - по h14, остальных - по $\pm \frac{IT14}{2}$

				9393-0000011			
Изм.	Лист	№ докум.	Подп.	Дата	Гайка	Лит.	Масса	Масшт.
Разраб.		Солдатов				И	0,018	2:1
Пров.		Здоровцев				Лист	Листов 1
Т. контр.		Лебедев					
Н. контр.		Гребов			Круг В22 ГОСТ 2590-71 / Ст 3 ГОСТ 535-79	ГИПРОАВТОТРАНС Воронежский филиал	
Утв.		Дильдин					

Формат А4

9393-0000016

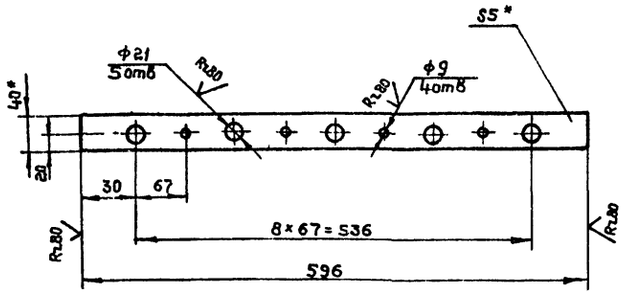

1.* Размеры для справок

2. Предельные отклонения размеров отверстий-по H14, остальных — по $\pm \frac{IT14}{2}$

					9393-0000016		
Изм.	Лист	N°докум.	Подп.	Дата	Планка	Лит	Масса	Масшт.
Разраб.		Никифоров				И	1,05	1:5
Провер.		Здорнцева		8.12.83		Лист	Листов 1
Т.контр.		Лебедев					
Н.контр.		Слебов			Полоса 85×40 ГОСТ 103-76 / Ст3 ГОСТ 535-79	ГИПРОАВТОТРАНС Воронежский филиал	
Утв.		Дильдин					

Формат А4

9393-0000024

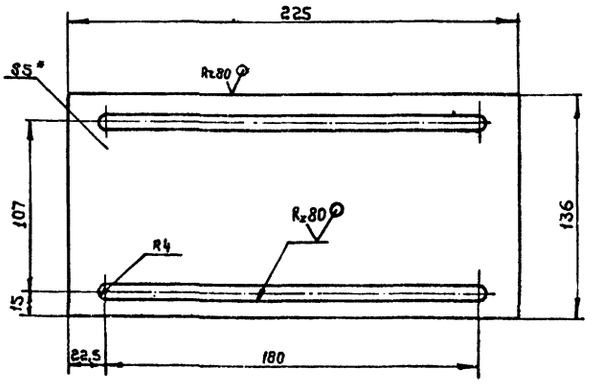

1.* Размер для справок

2. Предельные отклонения размеров отверстий — по H14, остальных — по $\pm \frac{IT14}{2}$

					9393-00000 24		
Изм.	Лист	N°докум.	Подп.	Дата	Лист	Лит	Масса	Масшт.
Разраб.		Никифоров				И	1,09	1:2
Провер.		Здорнцева		8.12.83		Лист	Листов 1
Т.контр.		Лебедев					
Н.контр.		Слебов			Лист Б-ПН-5,0 ГОСТ 19903-74 / ВСт3пс ГОСТ 14637-79	ГИПРОАВТОТРАНС Воронежский филиал	
Утв.		Дильдин					

Формат А4

9393-08.00.001

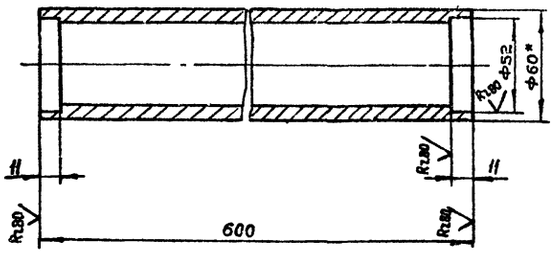

1.* Размер для справок

2. Предельные отклонения размеров валов - по h14, остальных - по $\pm \frac{IT14}{2}$

					9393-08.00.001		
Изм.	Лист	N°докум.	Подп.	Дата	Труба	Лит	Масса	Масшт.
Разраб.		Никифоров				И	4,4	1:2
Провер.		Здорнцева		8.12.83		Лист	Листов 1
Т.контр.		Лебедев					
Н.контр.		Слебов			Труба 60×8 ГОСТ 8734-75 / В20 ГОСТ 8733-74	ГИПРОАВТОТРАНС Воронежский филиал	
Утв.		Дильдин					

Формат А4

9393-08.00.002

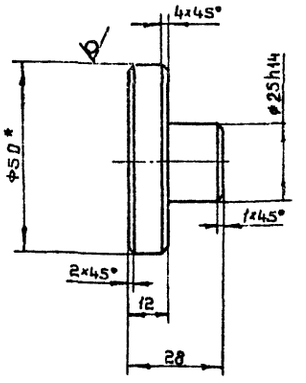

Неуказанные предельные отклонения размеров - по $\pm \frac{IT14}{2}$

					9393-08.00.002		
Изм.	Лист	N°докум.	Подп.	Дата	Заглушка	Лит	Масса	Масшт.
Разраб.		Никифоров				И	2,1	1:1
Провер.		Здорнцева		8.12.83		Лист	Листов 1
Т.контр.		Лебедев					
Н.контр.		Слебов			Круг В50 ГОСТ 2590-71 / Ст3 ГОСТ 535-79	ГИПРОАВТОТРАНС Воронежский филиал	
Утв.		Дильдин					

Формат А4

Типовой проект 3393-0-4.84 Альбом 1

Инв.№подл. | Подп. и дата | Взам.инв.№ | Инв.№дубл. | Подп. и дата

Формат	Зона	Поз.	Обозначение	Наименование	Кол.	Примечание
				Документация		
*			9393 – 0100000 СБ	Сборочный чертеж		А1×2
				Детали		
Б4		1	– 0100001	Швеллер	4	15,6 кг
				Швеллер 12 ГОСТ 8240 – 72 / Ст 3 ГОСТ 535-79		
				L = 1508 h 14		
Б4		2	– 0100002	Швеллер	2	32,2 кг
				Швеллер 12 ГОСТ 8240 – 72 / Ст 3 ГОСТ 535-79		
				L = 3116 ± JT14/2		
А4		3	– 0100003	Ребро	30	
А4		4	– 0100004	Уголок	10	
Б4		5	– 0100005	Уголок	4	3,6 кг
				Уголок Б-80×50×5 ГОСТ 8510-72 / Ст 3 ГОСТ 535-79		
				L = 662 h 14		
Б4		6	– 0100006	Уголок	4	4,0 кг
				Уголок Б-80×50×5 ГОСТ 8510-72 / Ст 3 ГОСТ 535-79		
				L = 776 h 14		
Б4		7	– 0100007	Уголок	4	7,5 кг
				Уголок Б-80×50×5 ГОСТ 8510-72 / Ст 3 ГОСТ 535-79		
				L = 1508 h 14		

9393-0100000

Изм.	Лист	N докум.	Подп.	Дата
Разраб.		Никифоров		
Провер.		Здоровцев		8.12.84
Н. контр.		Глебов		12.12.84
Утв.		Цильдин		

Бункер

Лит	Лист	Листов
	1	4

ГИПРОАВТОТРАНС
Воронежский филиал

Формат А4

Формат	Зона	Поз.	Обозначение	Наименование	Кол.	Примечание
А4		8	– 0100008	Швеллер	4	
Б4		9	– 0100009	Швеллер	2	7,3 кг
				Швеллер 12 ГОСТ 8240-72 / Ст 3 ГОСТ 535-79		
				L = 764 ± JT14/2		
Б4		10	– 0100010	Швеллер	2	14,6 кг
				Швеллер 12 ГОСТ 8240 – 72 / Ст 3 ГОСТ 535-79		
				L = 1460 h 14		
Б4		11	– 0100011	Швеллер	1	7,28 кг
				Швеллер 12 ГОСТ 8240 – 72 / Ст 3 ГОСТ 535-79		
				L = 660 h 14		
А4		12	– 0100012	Лист обшивки	1	
А4		13	– 0100013	Лист обшивки	1	
Б4		14	– 0100014	Лист обшивки	1	58,4 кг
				Лист Б-ПН-4 ГОСТ 19903-74 / В Ст 3 пс ГОСТ 14637-79		
				1508 h 14 × 1214 h 14		
А4		15	– 0100015	Лист обшивки	1	
А4		16	– 0100016	Лист	1	
А4		17	– 0100017	Лист	1	
А4		18	– 0100018	Лист	2	
А4		19	– 0100019	Лист	2	

9393 – 0100000

Лист 2

Формат А4

Формат	Зона	Поз.	Обозначение	Наименование	Кол.	Примечание
Б4		41	– 0100037	Швеллер	2	6,8 кг
				Швеллер 12 ГОСТ 8240 – 72 / Ст 3 ГОСТ 535-79		
				L = 645 ± JT14/2		
Б4		42	– 0100038	Лист	1	52,3 кг
				Лист Б-ПН-4 ГОСТ 19903-74 / В Ст 3 пс ГОСТ 14637-79		
				1500 h 14 × 1104 h 14		
				Стандартные изделия		
		44		Фланец Ду 100-6	2	
				ГОСТ 12820-80		
		45		Шплинт 5×28.019	4	
				ГОСТ 397-66		
		46		Шайба 20.019	4	
				ГОСТ 11371-78		

9393 – 0100000

Лист 4

Формат А4

Формат	Зона	Поз.	Обозначение	Наименование	Кол.	Примечание
А3		20	– 0100020	Лист	4	
А4		21	– 0100021	Лист	2	
Б4		22	– 0100022	Крышка	2	29,8 кг
				Лист Б-ПН-4 ГОСТ 19903-74 / В Ст 3 пс ГОСТ 14637-79		
				1588 h 14 × 659 h 14		
А4		23	– 0100023	Бобышка	4	
А4		24	– 0100024	Ребро	4	
Б4		25	– 0100025	Лист	2	5,3 кг
				Лист Б-ПН-8 ГОСТ 19903-74 / В Ст 3 пс ГОСТ 14637-79		
				320 h 14 × 90 h 14		
А3		26	– 0100026	Патрубок	2	
А3		27	– 0100027	Обечайка	2	
А4		28	– 0100028	Шпилька	32	
А4		29	– 0100029	Петля	8	
А4		30	– 0100030	Палец	4	
А4		31	– 0100031	Ручка	2	
Б4		32	– 0100032	Патрубок	2	1,5 кг
				Труба 100×4		
				ГОСТ 3262-75		
				L = 155		
А4		33	– 0100033	Уголок	2	
А4		34	– 01	Уголок	2	
А4		35	– 0100034	Уголок	2	
А4		36	– 01	Уголок	2	
А4		37	– 0100035	Уголок	2	
А4		38	– 01	Уголок	2	
А4		39	– 0100036	Уголок	2	
А4		40	– 01	Уголок	2	

9393 – 0100000

Лист 3

Формат А4

Альбом II

Типовой проект 503-9-6.84

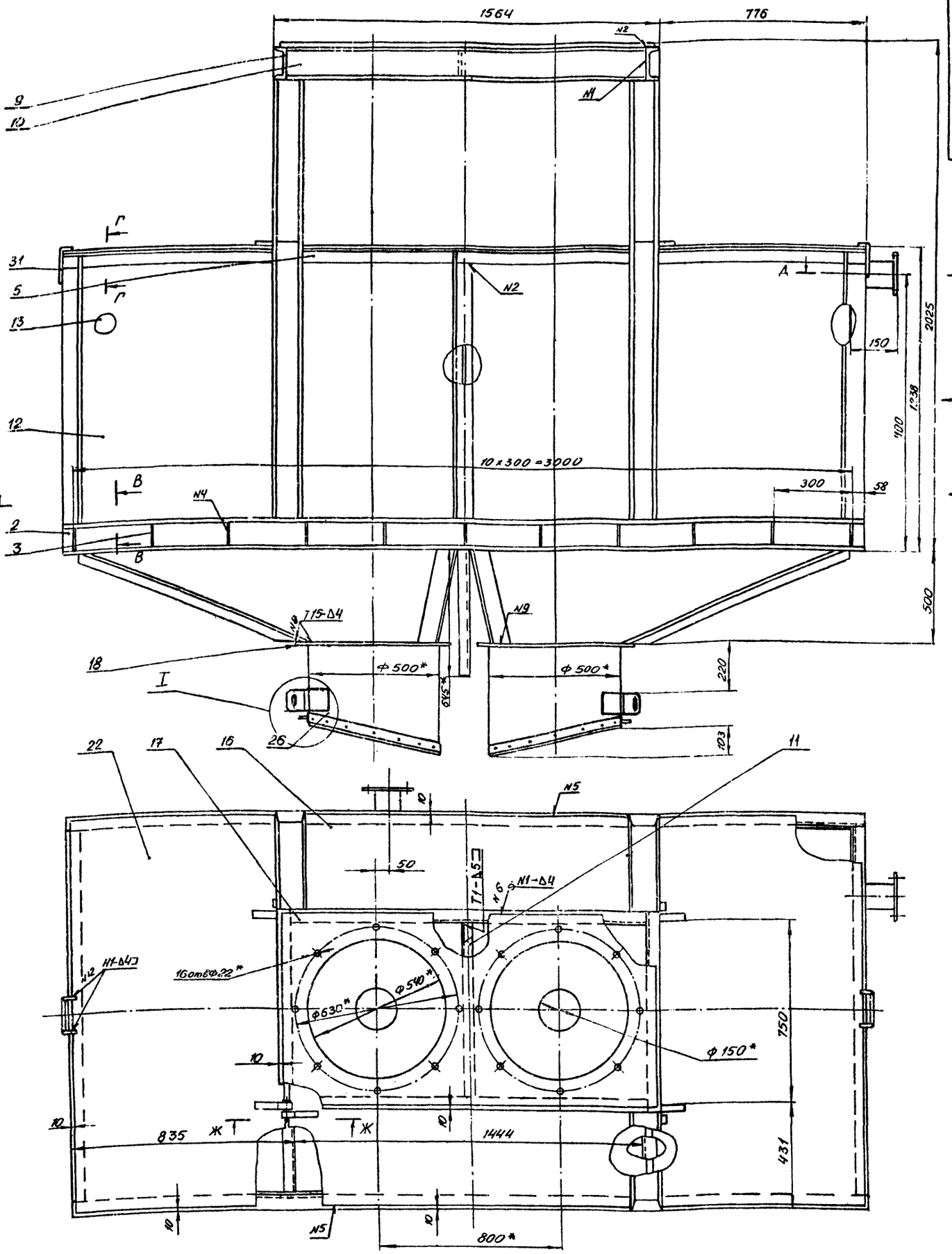

1.* Размеры для справок.

2. Предельные отклонения размеров отверстий по H14, остальных – по $\pm \frac{IT14}{2}$

3. Шероховатость обрабатываемых поверхностей деталей без чертежа Rz80

4. Покрытие: эмаль ХС-710, серый, ГОСТ 9355-81.

5. Сварные швы по ГОСТ 5264-80.

					9393-0100000СБ		
Изм.	Лист	№ докум.	Подп.	Дата			
Разраб.		Солдатов		8.12.84	Бункер	Лит.	Масса	Масшт.
Провер.		Здоровцев		8.12.84		Н	1108	1:10
Т.контр.		Лебедев		8.12.84	Сборочный чертеж	Лист 1	Листов 3	
Н.контр.		Глебов		11.12.84		ГИПРОАВТОТРАНС Воронежский филиал		
Утв.		Ильдин		11.12.84				

Альбом
Типовой проект 9393-9-6.84

Вид Б

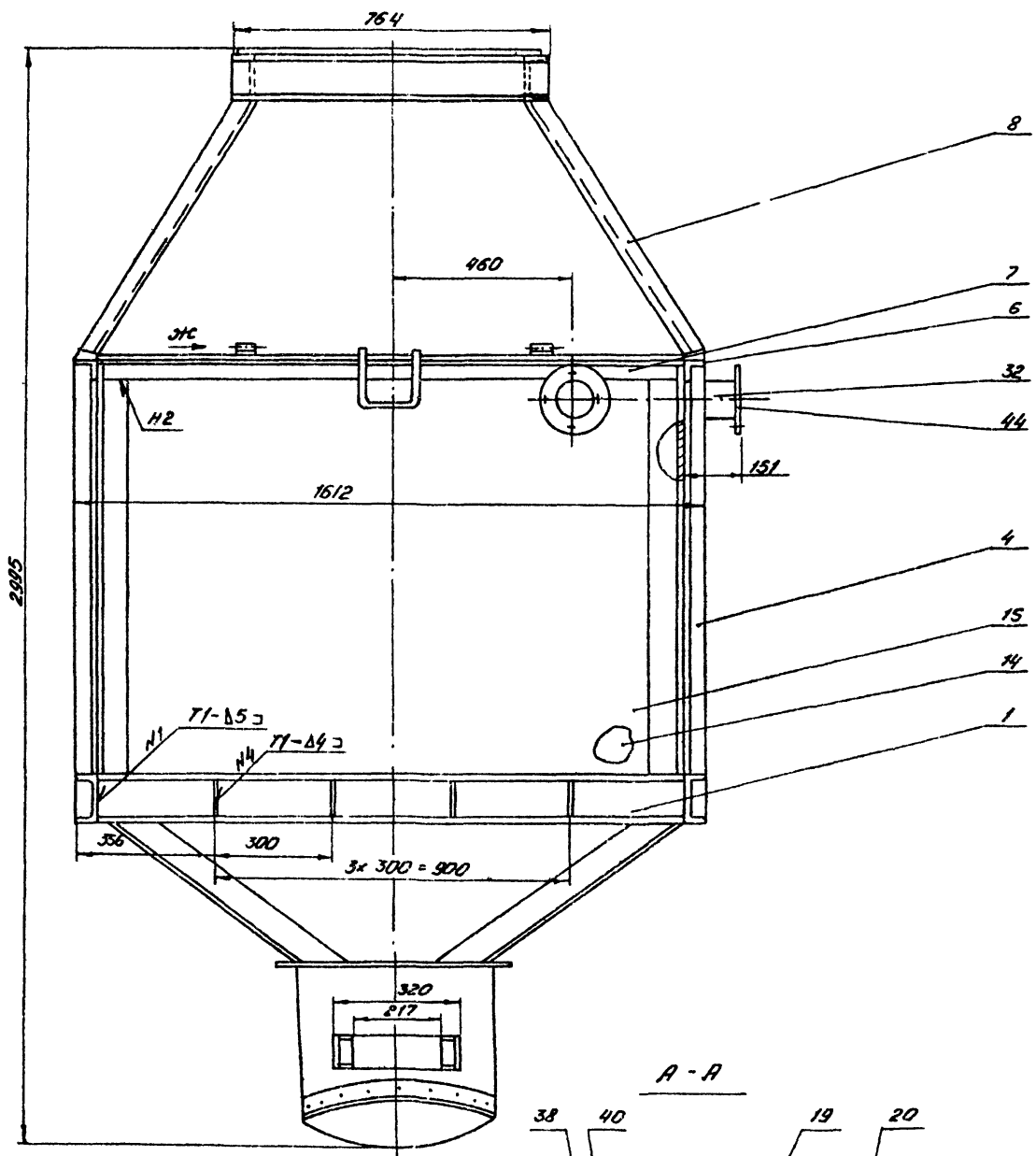

А - А

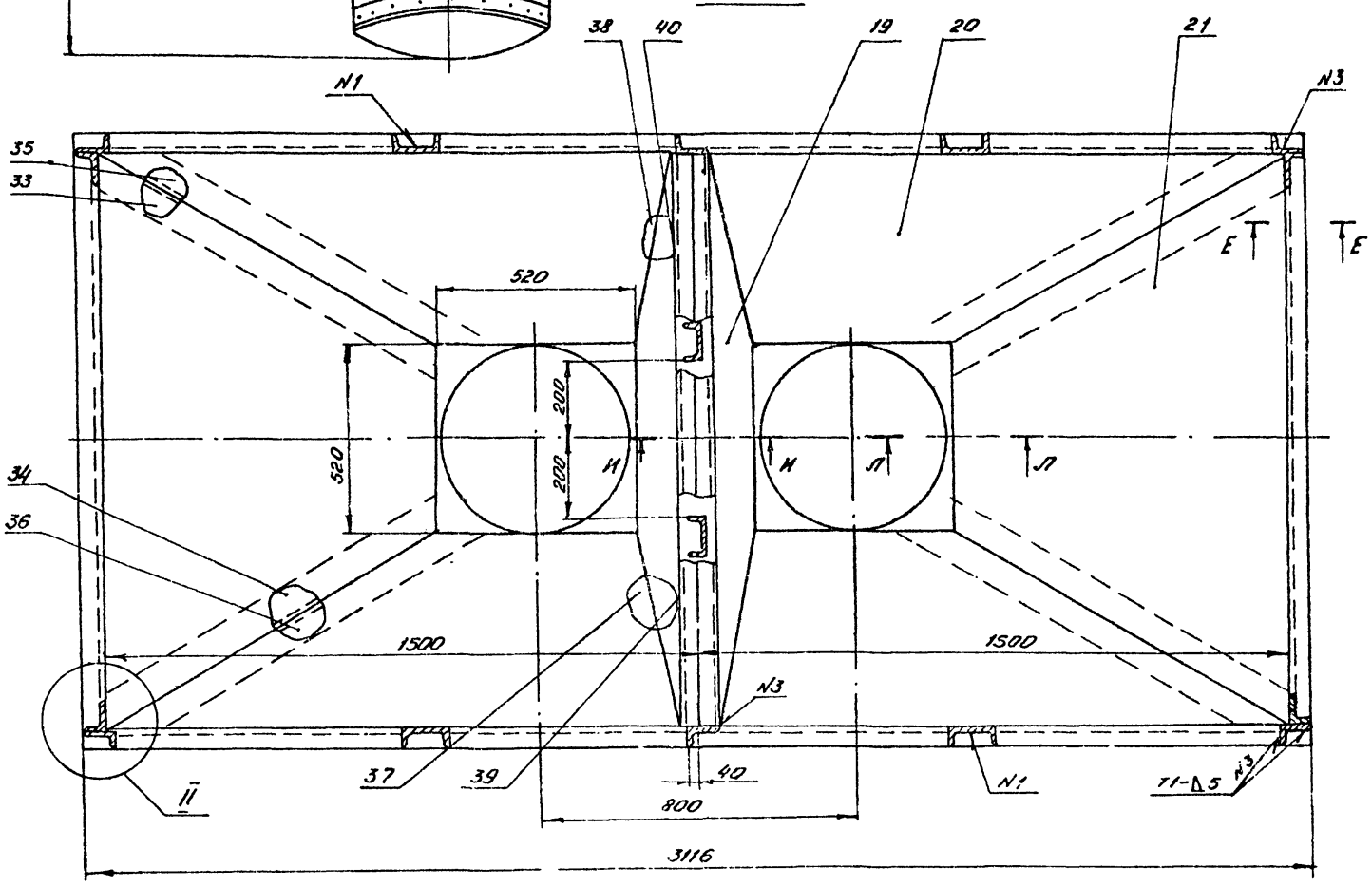

Альбом II

503-9-6.84

Типовой проект

Изм.	Лист	№ докум.	Подп.	Дата	9393-0100000СБ	Лист 2

9393-0100000СБ

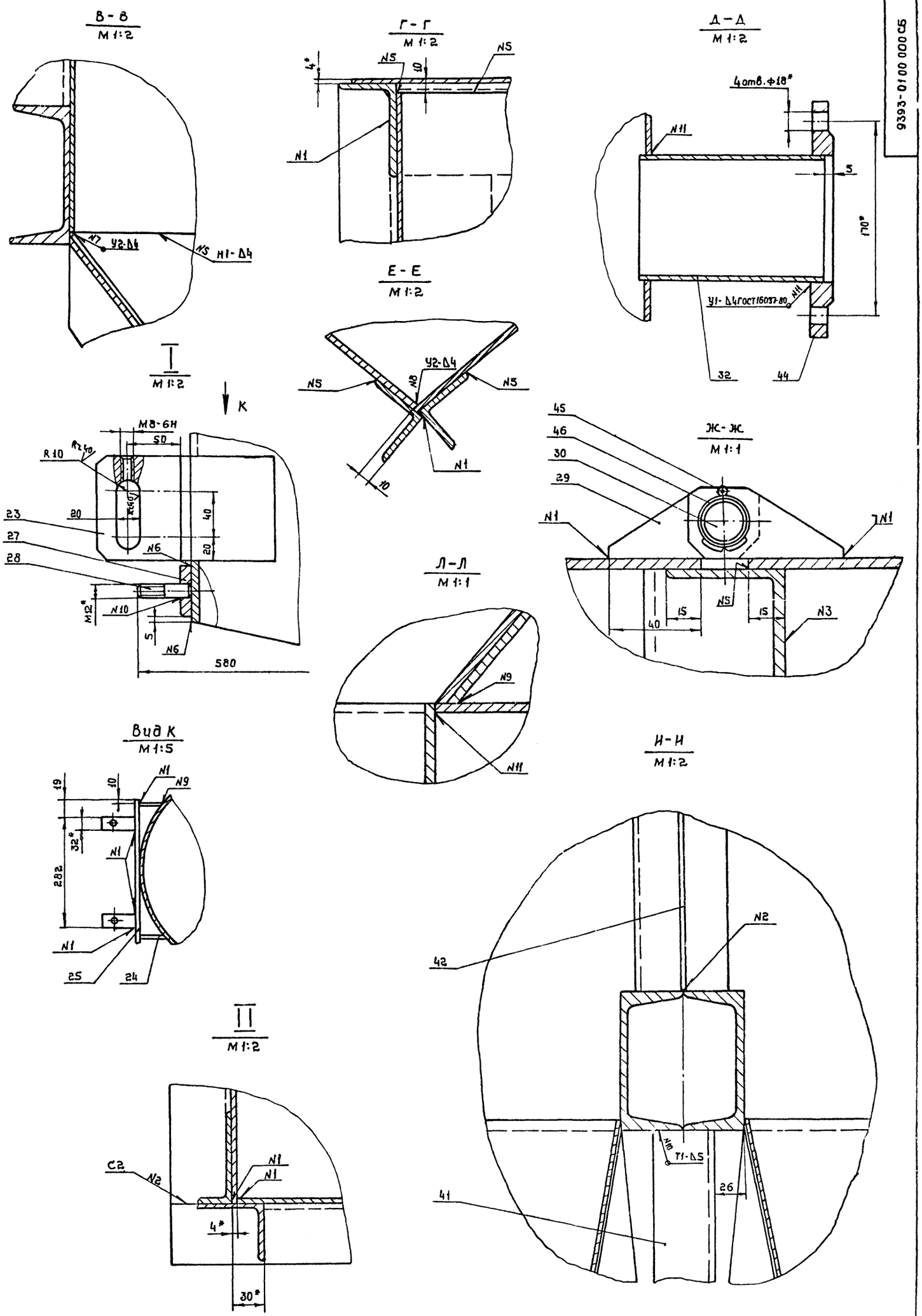

Альбом II

Типовой проект 9U3-9-6.84

Изм.	Лист	№ докум.	Подп.	Дата	9393-0100000СБ	Лист 3

Формат А2

9393 - 0100003

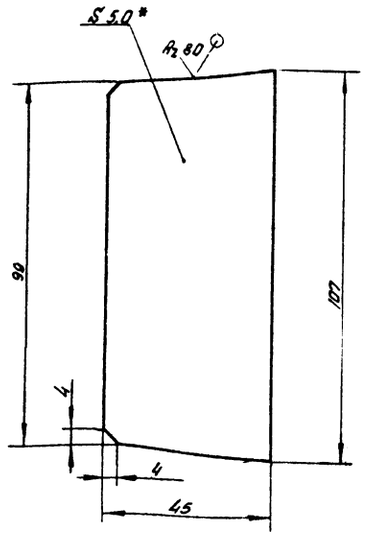

1. * Размер для справок
2. Предельные отклонения размеров по $\pm \frac{JT14}{2}$.

Изм.	Лист	N докум.	Подп.	Дата
Разраб.		Соловьев		8.12.83
Провер.		Здравцева		8.12.83
Т.контр.		Лебедев		
Н.контр.		Глебов		8.12.83
Утв.		Дильдин		

9393 - 0100003

Ребро

Лит	Масса	Масштаб
У	0,2	1:1

Лист | Листов 1

Лист 5-ПН-5,0 ГОСТ 19903-74 / Ст3 пс ГОСТ 14637-79

ГИПРОАВТОТРАНС Воронежский филиал

Формат А4

9393 - 0100004

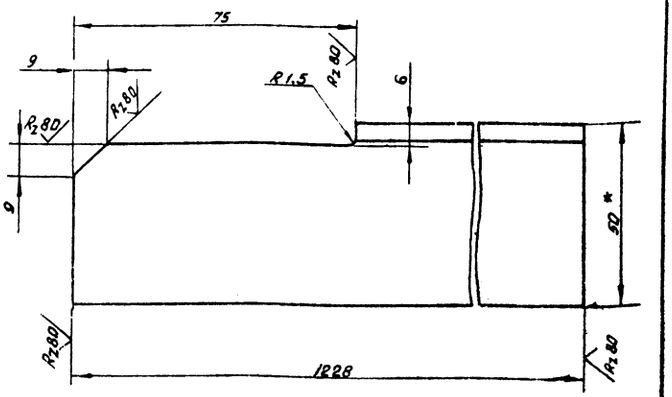

1. * Размер для справок
2. Предельные отклонения размеров по $\pm \frac{JT14}{2}$.

Изм.	Лист	N докум.	Подп.	Дата
Разраб.		Соловьев		8.12.83
Провер.		Здравцева		8.12.83
Т.контр.		Лебедев		
Н.контр.		Глебов		8.12.83
Утв.		Дильдин		

9393 - 0100004

Уголок

Лит	Масса	Масштаб
У	6,1	1:1

Лист | Листов 1

Уголок 5-80х50х5 ГОСТ 8510-72 / Ст3 ГОСТ 535-79

ГИПРОАВТОТРАНС Воронежский филиал

Формат А4

Типовой проект 503-3-6.84 Альбом III

9393 - 0100015

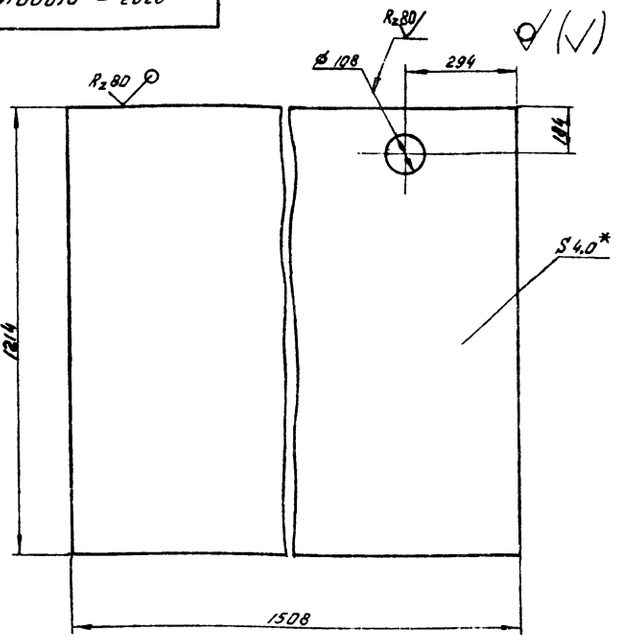

1. * Размер для справок
2. Предельные отклонения размеров отверстия - по H14, остальных - по $\pm \frac{JT14}{2}$.

Изм.	Лист	N докум.	Подп.	Дата
Разраб.		Соловьев		8.12.83
Провер.		Здравцева		8.12.83
Т.контр.		Лебедев		
Н.контр.		Глебов		8.12.83
Утв.		Дильдин		

9393 - 0100015

Лист обшивки

Лит	Масса	Масштаб
У	57,0	1:10

Лист | Листов 1

Лист 5-ПН-4,0 ГОСТ 19903-74 / В Ст3 пс ГОСТ 14637-79

ГИПРОАВТОТРАНС Воронежский филиал

Формат А4

9393 - 0100028

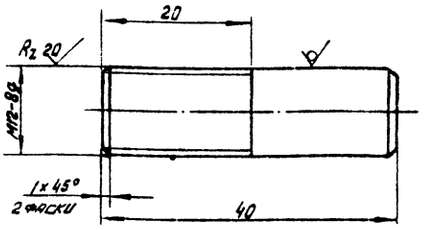

Предельные отклонения размеров валов - по h14, остальных - по $\pm \frac{JT14}{2}$

Изм.	Лист	N докум.	Подп.	Дата
Разраб.		Соловьев		8.12.83
Провер.		Здравцева		8.12.83
Т.контр.		Лебедев		
Н.контр.		Глебов		8.12.83
Утв.		Дильдин		

9393 - 0100028

Шпилька

Лит	Масса	Масштаб
У	0.04	2:1

Лист | Листов 1

Круг 3/2 ГОСТ 2590-71 / Ст3 ГОСТ 535-79

ГИПРОАВТОТРАНС Воронежский филиал

Формат А4

9393 - 0100008

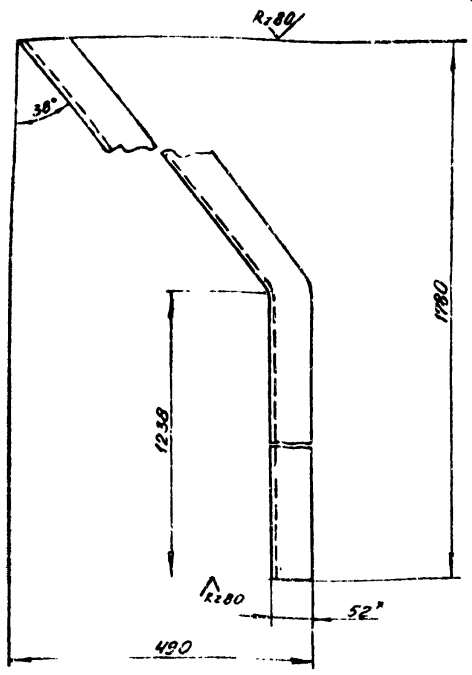

1. * Размер для справок
2. Предельные отклонения размеров по $\pm \frac{JT14}{2}$
3. Развернутая длина заготовки L = 1935мм

					9393 - 0100008		
Изм.	Лист	N докум.	Подп.	Дата			
Разраб.		Солдатов		8.12.83	Швеллер	Лит.	Масса 20,13	Масштаб 1:5
Провер.		Здоровцев		8.12.83		Н		
Т. контр.		Лебедев				Лист	Листов 1
Н. контр.		Глебов		8.12.83	Швеллер 12 ГОСТ 8240-72 / Ст3 ГОСТ 535-79	ГИПРОАВТОТРАНС Воронежский филиал	
Утв.		Дильдин					

Формат А4

9393 - 01 00013

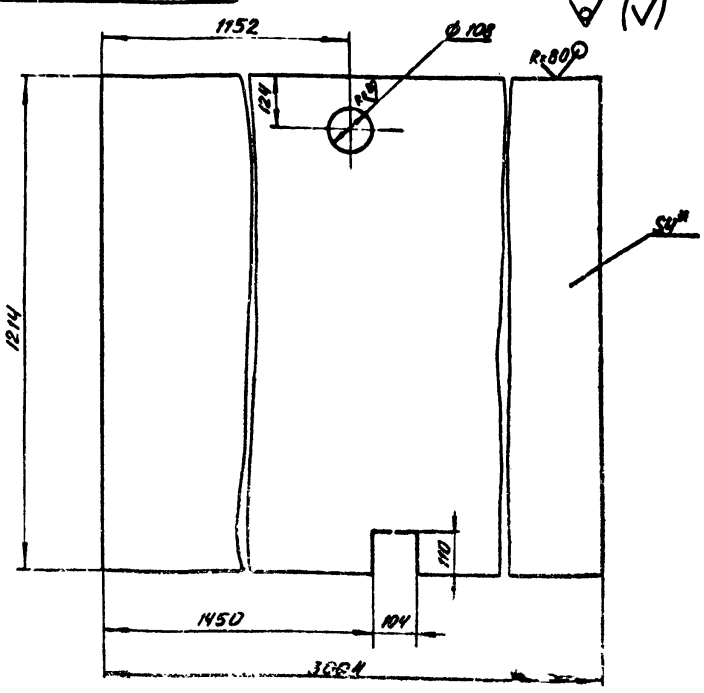

1. * Размер для справок
2. Предельные отклонения размеров отверстий – по H14, остальных – по $\pm \frac{JT14}{2}$

					9393 - 01 00013		
Изм.	Лист	N докум.	Подп.	Дата			
Разраб.		Солдатов		8.12.83	Лист обшивки	Лит.	Масса 114,2	Масштаб 1:10
Провер.		Здоровцев		8.12.83		И		
Т. контр.		Лебедев				Лист	Листов 1
Н. контр.		Глебов		8.12.83	Лист 5-ПН-40 ГОСТ 19903-74 / 5Ст3пс ГОСТ 14637-79	ГИПРОАВТОТРАНС Воронежский филиал	
Утв.		Дильдин					

Формат А4

9393 - 0100029

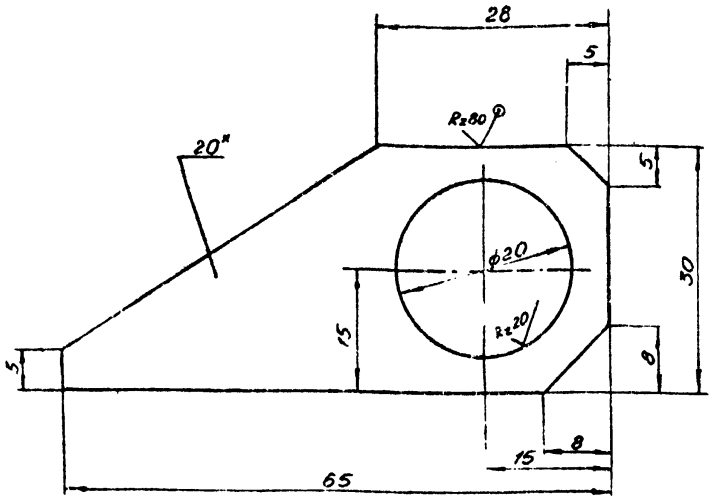

1. * Размер для справок
2. Предельные отклонения размеров отверстий - по H14, остальных - по $\pm \frac{JT14}{2}$

					9393 - 0100029		
Изм.	Лист	N докум.	Подп.	Дата			
Разраб.		Солдатов		8.12.83	Петля	Лит.	Масса 0,3	Масштаб 2:1
Провер.		Здоровцев		8.12.83		У		
Т. контр.		Лебедев				Лист	Листов 1
Н. контр.		Глебов		8.12.83	Лист 6-ПН-20 ГОСТ 19903-74 / 8Ст3пс ГОСТ 14637-79	ГИПРОАВТОТРАНС Воронежский филиал	
Утв.		Дильдин					

Формат А4

9393 - 0100030

Rz 80

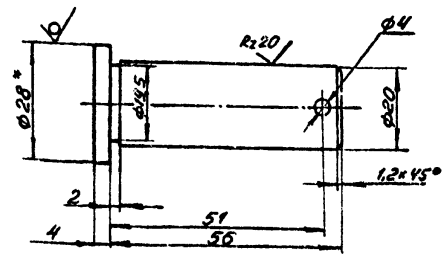

1* Размер для справок.
2. Предельные отклонения размеров отверстий - по H14, валов - по h14, остальных - по $\pm \frac{JT14}{2}$

					9393 - 0100030		
Изм.	Лист	N докум.	Подп.	Дата			
Разраб.		Солдатов		8.12.83	Палец	Лит.	Масса 0,15	Масштаб 1:1
Провер.		Здоровцев		8.12.83		У		
Т. контр.		Лебедев				Лист	Листов 1
Н. контр.		Глебов		8.12.83	Круг 32 ГОСТ 2590-71 / Ст3 ГОСТ 535-79	ГИПРОАВТОТРАНС Воронежский филиал	
Утв.		Дильдин					

Формат А4

Типовой альбом 503-0-6.84 Альбом II

Инв. № подл. | Подп. и дата | Взам. инв. № | Инв. № дубл. | Подп. и дата

9393-0100020

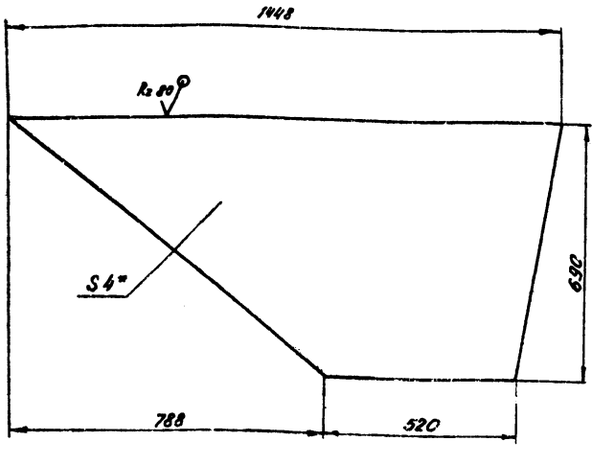

1.* Размер для справок

2. Предельные отклонения размеров по $\pm \frac{JT14}{2}$.

Изм.	Лист	№ докум.	Подп.	Дата	9393-0100020			
Разраб.		Никифоров		8.12.83	Лист	Лит	Масса	Масшт.
Пров.		Здоровцева		8.12.83		И	13,6	1:10
Т.контр.		Лебедев				Лист	Листов 1	
Н.контр.		Глебов		12.12.83	Лист 6-ПН-4,0 ГОСТ 19903-74 / ВСт3пс ГОСТ 14637-79	ГИПРОАВТОТРАНС Воронежский филиал		
Утв.		Дильдин						

Формат А4

9393-0100016

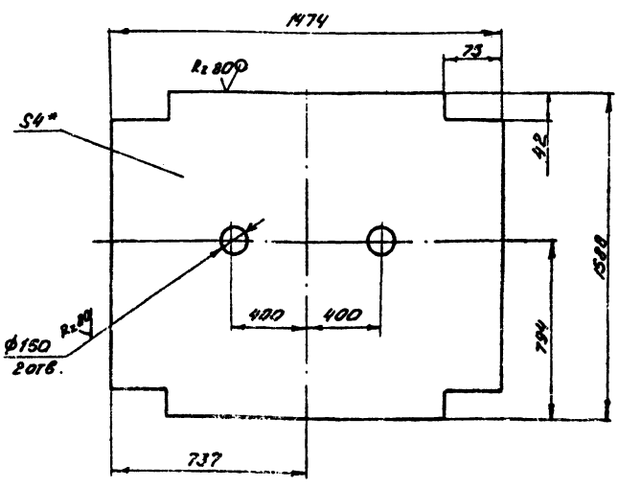

1.* Размер для справок

2. Предельные отклонения размеров отверстий - по Н14, остальных по $\pm \frac{JT14}{2}$.

Изм.	Лист	№ докум.	Подп.	Дата	9393-0100016			
Разраб.		Никифоров		8.12.83	Лист	Лит	Масса	Масшт.
Провер.		Здоровцева		8.12.83		И	74.1	1:20
Т.контр.		Лебедев				Лист	Листов	
Н.контр.		Глебов		12.12.83	Лист 6-ПН-4,0 ГОСТ 19903-74 / ВСт3пс ГОСТ 14637-79	ГИПРОАВТОТРАНС Воронежский филиал		
Утв.		Дильдин						

Формат А4

Дата и подп. | Инв. № дубл. | Взам. инв. № | Дата и подп. | Инв. № подл.

9393-0100021

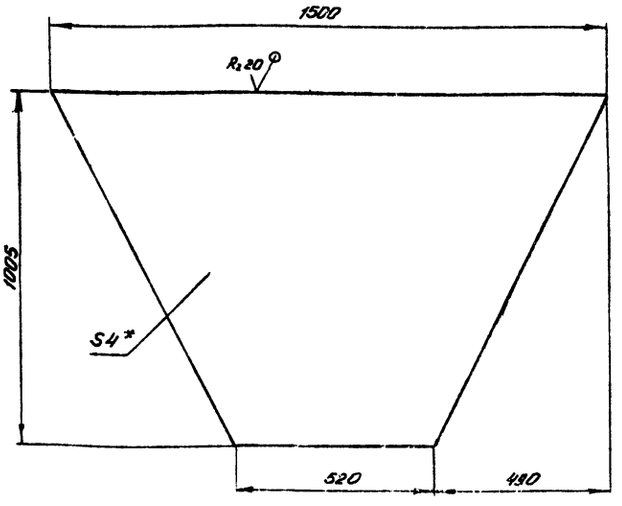

1.* Размер для справок

2. Предельные отклонения размеров по $\pm \frac{JT14}{2}$

Изм.	Лист	№ докум.	Подп.	Дата	9393-0100021			
Разраб.		Никифоров		8.12.83	Лист	Лит	Масса	Масшт.
Провер.		Здоровцева		8.12.83		И	15.1	1:10
Т.контр.		Лебедев				Лист	Листов 1	
Н.контр.		Глебов		12.12.83	Лист 6-ПН-4,0 ГОСТ 19903-74 / ВСт3пс ГОСТ 14637-79	ГИПРОАВТОТРАНС Воронежский филиал		
Утв.		Дильдин						

Формат А4

9393-0100035

Rz 80

9393-0100035

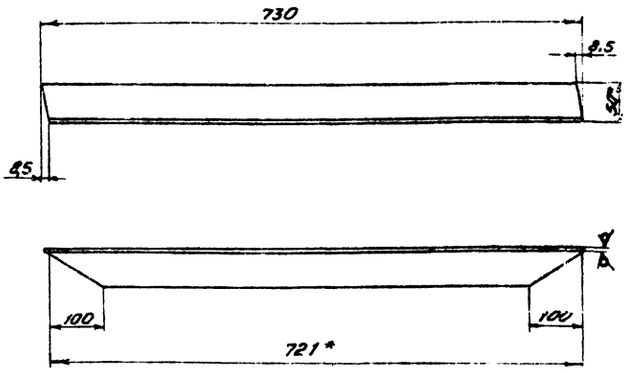

Зеркальное отражение 9393-0100035-01
остальное см. 9398-0100035.

1.* Размеры для справок

2. Предельные отклонения размеров по $\pm \frac{JT14}{2}$.

Изм.	Лист	№ докум.	Подп.	Дата	9393-0100035			
Разраб.		Никифоров		8.12.83	Уголок	Лит	Масса	Масшт.
Провер.		Здоровцева		8.12.83		И	2.74	1:5
Т.контр.		Лебедев				Лист	Листов 1	
Н.контр.		Глебов		12.12.83	Уголок 6.50×50×5 ГОСТ 8509-72 / Ст.3 ГОСТ 535-79	ГИПРОАВТОТРАНС Воронежский филиал		
Утв.		Дильдин						

Формат А4

Дата и подп. | Инв. № дубл. | Взам. инв. № | Дата и подп. | Инв. № подл.

Типовой проект 503-6-6.84 Альбом II

9393-01 00017

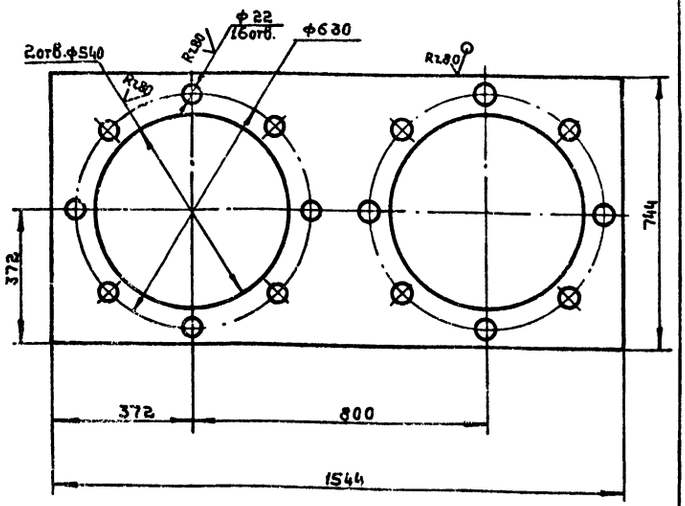

1. Предельные отклонения размеров. отверстий – по H14, остальных – по $\pm\frac{JT14}{2}$

Изм.	Лист	№ докум.	Подп.	Дата	9393-01 00017	Лит	Масса	Масштаб
Разраб.		Солдатов		8.12.83	Лист	Н	14,6	1:10
Пров.		Здоровцева		8.12.83		Лист	Листов 1	
Т.контр.		Лебедев						
Н.контр.		Елебов			Лист 6-ПН-4,0 ГОСТ 19903-74 / ВСт 3пс ГОСТ 14637-79	ГИПРОАВТОТРАНС Воронежский филиал		
Утв.		Дильдин						

Формат А4

9393-01 00023

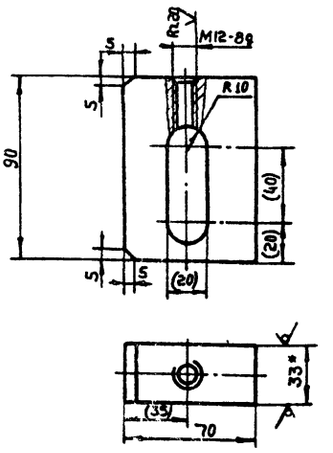

1.* Размер для справок.
2. Размеры в скобках после сборки.
3. Предельные отклонения размеров: отверстий – по H14. остальных – по $\pm\frac{JT14}{2}$.

Изм.	Лист	№ докум.	Подп.	Дата	9393-01 00.023	Лит	Масса	Масштаб
Разраб.		Солдатов		8.12.83	Бобышка	Н	1,63	1:2
Пров.		Здоровцева		8.12.83		Лист	Листов	
Т.контр.		Лебедев						
Н.контр.		Елебов			Лист 6-ПН-33 ГОСТ 19903-74 / ВСт 3пс ГОСТ 14637-79	ГИПРОАВТОТРАНС Воронежский филиал		
Утв.		Дильдин						

Формат А4

Инв.№ подл. | Подп. и дата | Взам.инв.№ | Инв.№ дубл. | Подп. и дата

9393-01 00024

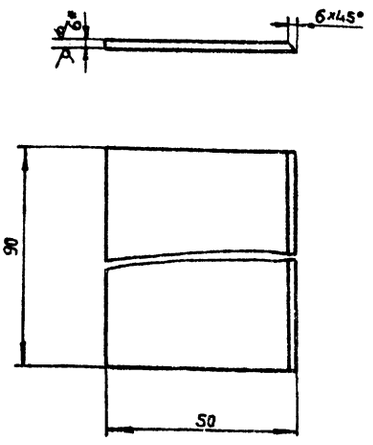

1.* Размер для справок.
2. Предельные отклонения размеров – по $\pm\frac{JT14}{2}$

Изм.	Лист	№ докум.	Подп.	Дата	9393-01 00 024	Лит	Масса	Масштаб
Разраб.		Солдатов		8.12.83	Ребро	Н	2,12	1:2
Пров.		Здоровцева		8.12.83		Лист	Листов 1	
Т.контр.		Лебедев						
Н.контр.		Елебов			Лист 6-ПН-6,0 ГОСТ 19903-74 / ВСт 3пс ГОСТ 14637-79	ГИПРОАВТОТРАНС Воронежский филиал		
Утв.		Дильдин						

Формат А4

9393-01 00031

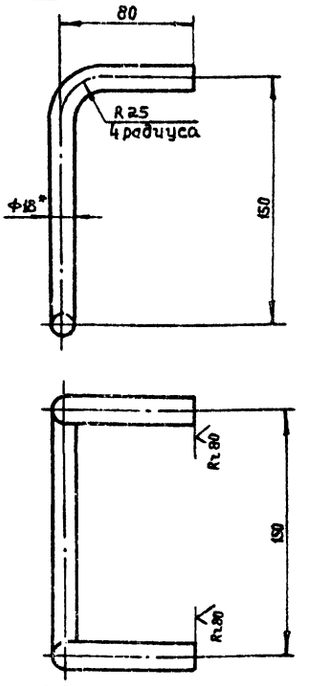

1.* Размер для справок.
2. Предельные отклонения размеров – по $\pm\frac{JT14}{2}$

Изм.	Лист	№ докум.	Подп.	Дата	9393-01.00.031	Лит	Масса	Масштаб
Разраб.		Солдатов		8.12.83	Ручка	Н	1,0	1:2
Пров.		Здоровцева		8.12.83		Лист	Листов 1	
Т.контр.		Лебедев						
Н.контр.		Елебов			Круг В18 ГОСТ 2590-71 / Ст 3 ГОСТ 535-79	ГИПРОАВТОТРАНС Воронежский филиал		
Утв.		Дильдин						

Формат А4

Инв.№ подл. | Подп. и дата | Взам.инв.№ | Инв.№ дубл. | Подп. и дата

9393-0000013

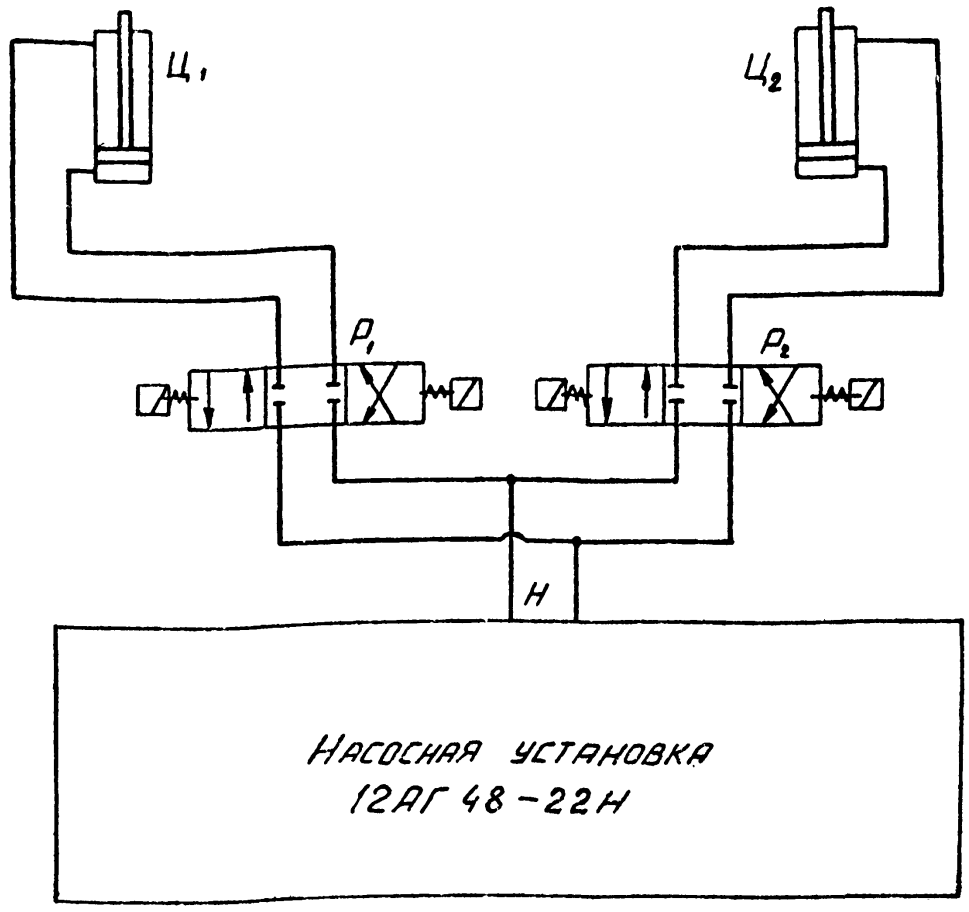

НАСОСНАЯ УСТАНОВКА
12АГ 48-22Н

Поз. обозначение	Обозначение	Наименование	Кол.	Примеч.
Ц1	Гидроцилиндр 1-80х800 МН 2255-61	Цилиндр	1	
Ц2	Гидроцилиндр 1-80х800 МН 2255-61	Цилиндр	1	
Р1	44ПГ 73-11 ТУ2-053-102-75	Распределитель с электрическим управлением	1	Ульяновский з-д гидроаппаратуры
Р2	44ПГ 73-11 ТУ2-053-102-75	Распределитель с электрическим управлением	1	432019 г. Ульяновск, Московское шоссе, 9
Н	12АГ.48-2211 ТУ2-053-1349-78Е	Установка насосная	1	Специализированная база "Гидропривод" 432019 г. Ульяновск, Пензенской обл. ул. Ачуевская, 6

Изм.	Лист	№ докум.	Подп.	Дата
Разраб.	Гордотов			8.12.82
Провери	Здоровцева			8.12.82
Т. контр.	Лебедев			
Н. контр.	Глебов			12.12.82
Утв.	Дильдин			

9393 - 0000013 ГЭ

Бункер двухсекционный
Схема гидравлическая принципиальная

Лит	Масса	Масштаб
И	-	—
Лист	Листов 1	

ГИПРОАВТОТРАНС
Воронежский филиал

Формат А3

Инв. № подл. | Подп. и дата | Взам. инв. № | Инв. № дубл. | Подп. и дата

9393-0100012

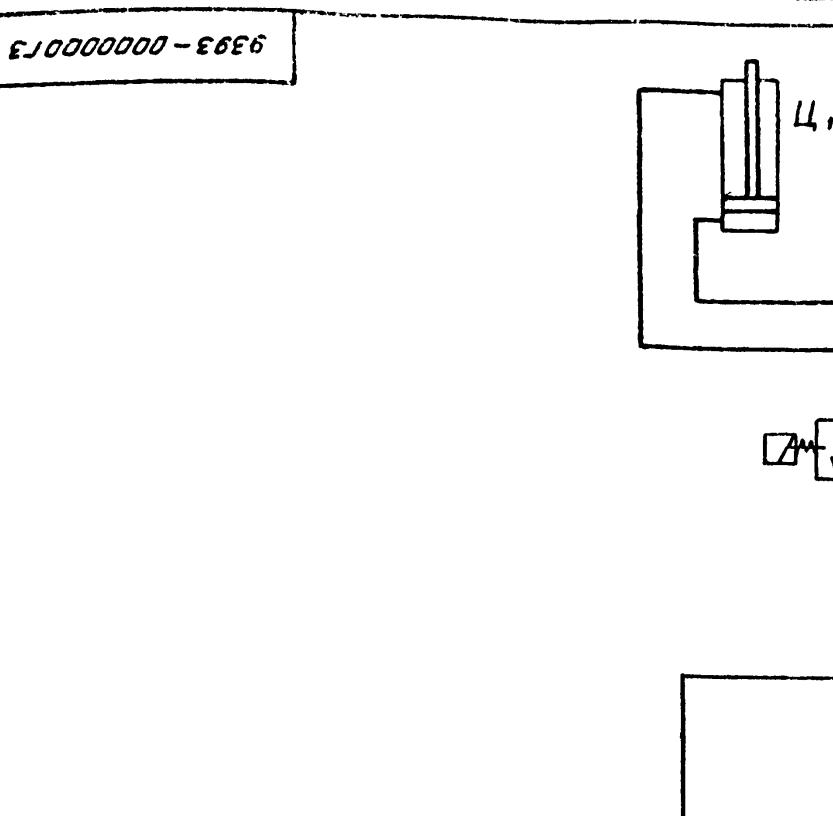

1. * Размер для справок
2. Предельные отклонения размеров отверстий – по H14, остальных – по $\pm \frac{IT14}{2}$.

Изм.	Лист	№ докум.	Подп.	Дата
Разраб.	Солдатов			8.12.82
Провери	Здоровцева			8.12.82
Т. контр.	Лебедев			
Н. контр.	Глебов			12.12.82
Утв.	Дильдин			

9393 - 0100012

Лист обшивки

Лит	Масса	Масштаб
И	114,2	1:10
Лист	Листов 1	

Лист 6-ПН-4.0 ГОСТ 19903-74 / Б Ст3кп ГОСТ 16523-89

ГИПРОАВТОТРАНС
Воронежский филиал

Формат А4

Типовой проект 503-9-6.84 Альбом II

9393-0100036

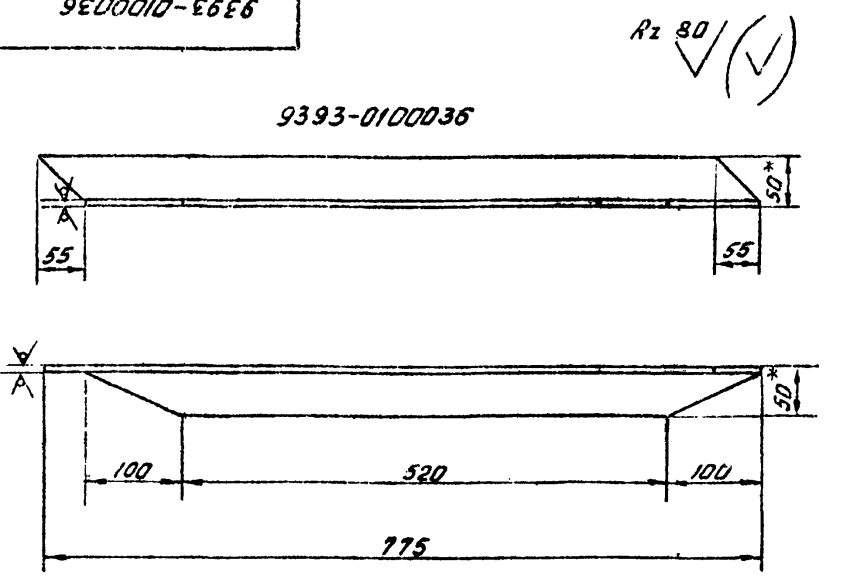

Зеркальное отражение 9393-0100036-01
Остальное см. 9393-0100036

1. * Размеры для справок
2. Предельные отклонения размеров – по $\pm \frac{IT14}{2}$

Изм.	Лист	№ докум.	Подп.	Дата
Разраб.	Солдатов			8.12.82
Провери	Здоровцева			8.12.82
Т. контр.	Лебедев			
Н. контр.	Глебов			12.12.82
Утв.	Дильдин			

9393 - 0100036

Уголок

Лит	Масса	Масштаб
И	2,9	1:5
Лист	Листов 1	

Уголок 6-50х50х5 ГОСТ 8509-72 / Ст3 ГОСТ 535-79

ГИПРОАВТОТРАНС
Воронежский филиал

Формат А4

9393 - 0100018

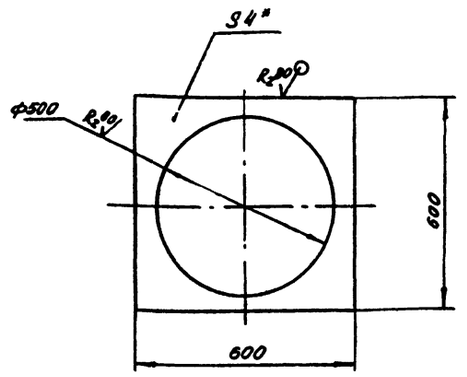

1. * Размер для справок
2. Предельные отклонения размеров отверстия по H14, остальных - по $\pm \frac{JT14}{2}$

Изм.	Лист	N докум.	Подп.	Дата	9393 - 0100018	Лит.	Масса	Масшт.
Разраб.		Солдатов		8.12.83	Лист	Н	5.6	1:10
Провер.		Здоровцев		8.12.83		Лист	Листов 1	
Т. контр.		Лебедев						
Н. контр.		Глебов		12.12.83	Лист Б-ПН-4,0 ГОСТ 19903-74 ВСт3пс ГОСТ 14637-79	ГИПРОАВТОТРАНС Воронежский филиал		
Утв.		Дильдин						

Формат А4

9393 - 0100019

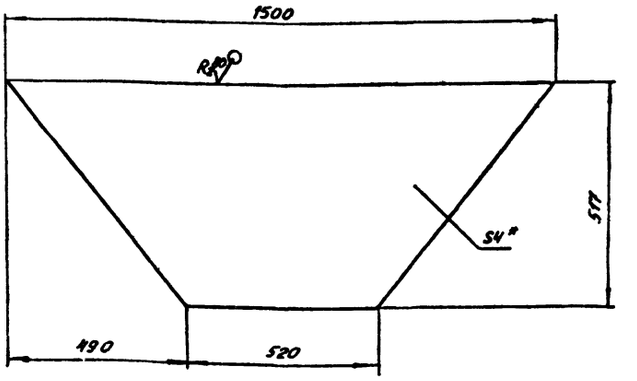

1. * Размер для справок
2. Предельные отклонения размеров по $\pm \frac{JT14}{2}$

Изм.	Лист	N докум.	Подп.	Дата	9393 - 0100019	Лит.	Масса	Масшт.
Разраб.		Солдатов		8.12.83	Лист	Н	12,3	1:10
Провер.		Здоровцев		8.12.83		Лист	Листов 1	
Т. контр.		Лебедев						
Н. контр.		Глебов		12.12.83	Лист Б-ПН-4,0 ГОСТ 19903-74 ВСт3пс ГОСТ 14637-79	ГИПРОАВТОТРАНС Воронежский филиал		
Утв.		Дильдин						

Формат А4

9393 - 0100034

Rz 80

9393- 0100034

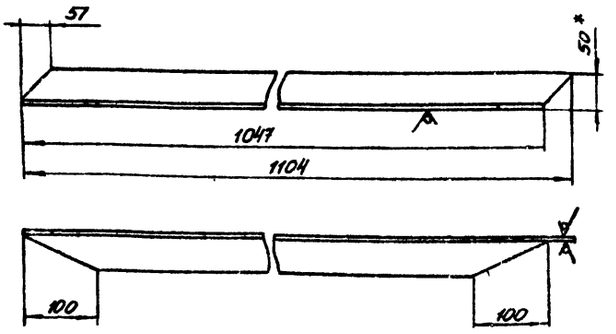

Зеркальное отражение 9393-0100034-01
остальное см. 9393-0100034

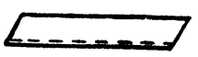

1. * Размер для справок
2. Предельные отклонения размеров по $\pm \frac{JT14}{2}$

Изм.	Лист	N докум.	Подп.	Дата	9393 - 0100034	Лит.	Масса	Масштаб
Разраб.		Солдатов		8.12.83	Уголок	Н	3,8	1:5
Провер.		Здоровцев		8.12.83		Лист	Листов 1	
Т. контр.		Лебедев						
Н. контр.		Глебов		12.12.83	Уголок Б50×50×5 ГОСТ 8509-72 Ст3 ГОСТ 535-79	ГИПРОАВТОТРАНС Воронежский филиал		
Утв.		Дильдин						

Формат А4

9393 - 0100033

Rz 80

9393-0100033

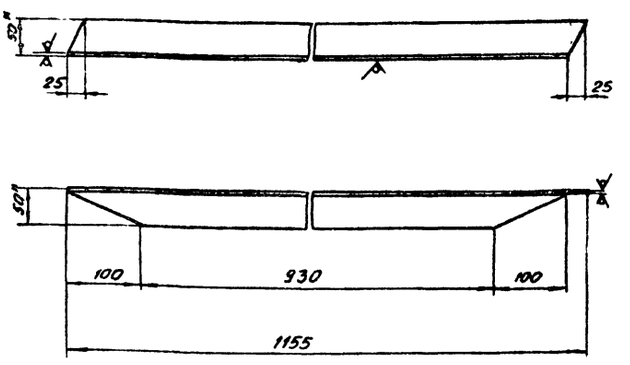

Зеркальное отражение 9393-0100033-01
остальное см. 9393-0100033



1* Размеры для справок
2. Предельные отклонения размеров-по $\pm \frac{JT14}{2}$

Изм.	Лист	N докум.	Подп.	Дата	9393 - 0100033	Лит.	Масса	Масшт.
Разраб.		Солдатов		8.12.83	Уголок	Н	4,4	1:5
Провер.		Здоровцев		8.12.83		Лист	Листов 1	
Т. контр.		Лебедев						
Н. контр.		Глебов		12.12.83	Уголок Б50×50×5 ГОСТ 8509-72 Ст3 ГОСТ 535-79	ГИПРОАВТОТРАНС Воронежский филиал		
Утв.		Дильдин						

Формат А4

Типовой проект 503-9-6.84 Альбом I

9393-01 00 026

∀(√)

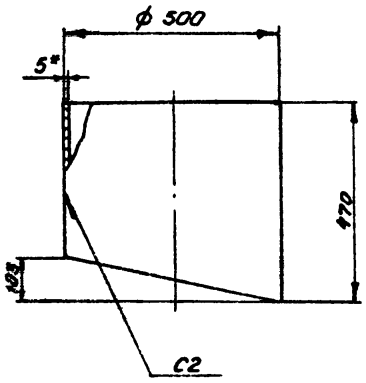

Развертка

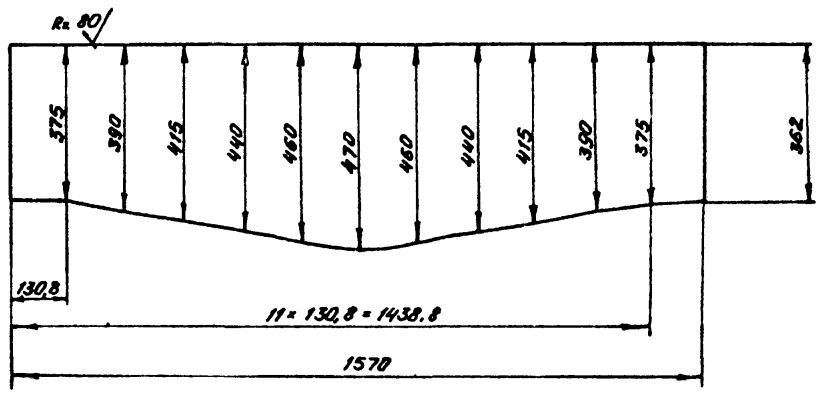

1.* Размер для справок

2. Предельные отклонения размеров по ± JT14/2.

3. Сварной шов по ГОСТ 5264-80.

					9393-0100 026		
Изм.	Лист	№ докум.	Подп.	Дата	Патрубок	Лит	Масса	Масшт.
Разраб.		Солдатов		8.12.82		И	27.1	1:10
Пров.		Здоровцева		8.12.82		Лист	Листов 1
Т.контр.		Лебедев					
Н.контр.		Глебов			Лист Б-ПН-5.0 ГОСТ 19903-74 / ВСт3пс ГОСТ 14637-79	ГИПРОАВТОТРАНС Воронежский филиал	
Утв.		Дильбин					

Формат А3

9393-0100 027

R=80 V(√)

Развертка

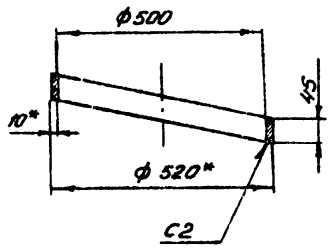

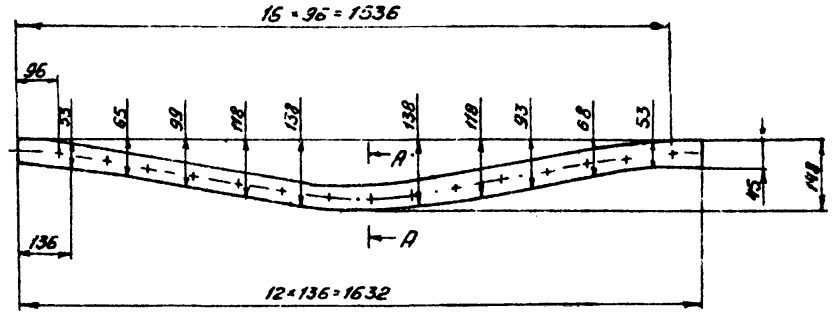

А-А
М1:1

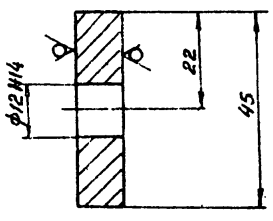

1.* Размеры для справок

2. Предельные отклонения размеров по ± JT14/2.

3. Сварной шов - по ГОСТ 5264-80.

					9393-0100 027		
Изм.	Лист	№ докум.	Подп.	Дата	Обечайка	Лит	Масса	Масшт.
Разраб.		Солдатов		8.12.82		И	5.1	1:10
Пров.		Здоровцева		8.12.82		Лист	Листов 1
Т.контр.		Лебедев					
Н.контр.		Глебов			Лист Б-ПН-10 ГОСТ 19903-74 / ВСт3пс ГОСТ 14637-79	ГИПРОАВТОТРАНС Воронежский филиал	
Утв.		Дильбин					

Формат А3

Типовой проект 503-9-6.84 Альбом II

Инв.№ подл. | Подп. и дата | Взам. инв.№ | Инв.№ дубл. | Подп. и дата

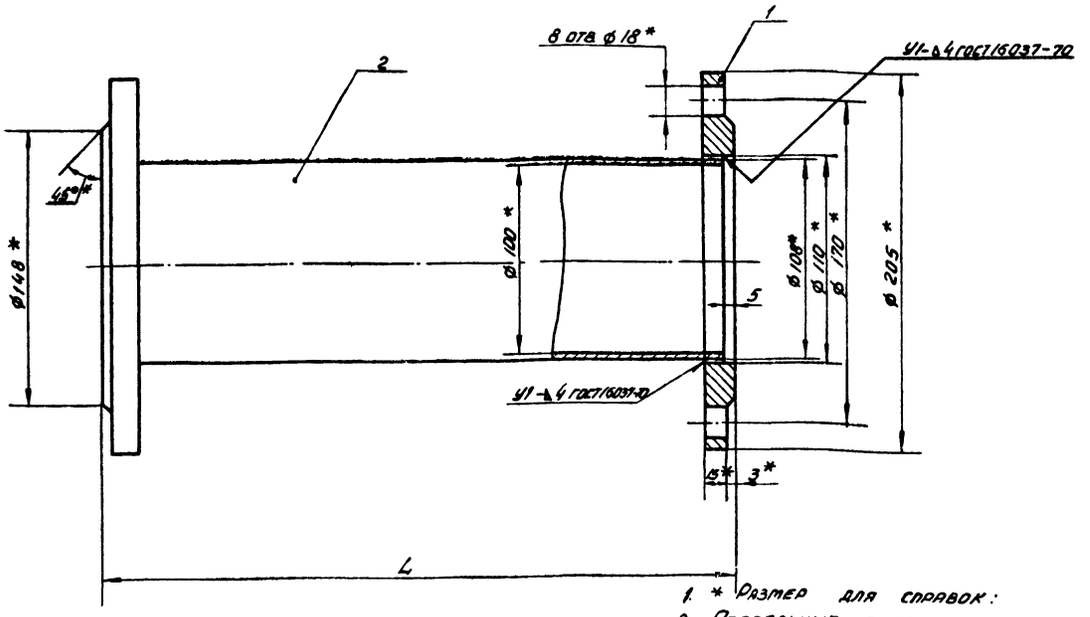

1. * Размер для справок.
2. Предельные отклонения размеров: валов - по h14, отверстий - по H14, остальных - по $\pm \frac{IT14}{2}$.
3. Покрытие: эмаль - ХС710, серая III 4/1 - У4, ГОСТ 9355-81.

Обозначение	Размеры, мм L	Масса, кг
9393-02.00.000 СБ	400	7,6
-01	2000	27,4
-02	290	8,84

					9393 - 02. 00000. СБ		
Изм.	Лист	N докум.	Подп.	Дата			
Разраб.		Никифорова			Патрубок Сборочный чертеж	Лит	Масса / Масштаб
Провер.		Здоровцева				У	См. табл. / 1:2
Т. контр.		Лебедев				Лист	Листов 1
Н. контр.		Глебов				ГИПРОАВТОТРАНС	
Утв.		Дильдин				Воронежский филиал	

Формат А3

Формат	Зона	Поз.	Обозначение	Наименование	Кол.	Примечание
				Документация		
А3			9393-02.00.000 СБ	Сборочный чертеж		
				Стандартные изделия		
		1		Фланец 100-6	2	2,85 кг
				ГОСТ 12820-80		
			Переменные данные	для исполнений		
				9393-0200.000		
				Детали		
Б4		2	-02.00.001	Труба	1	3,9 кг
				Труба 100×4,0		
				ГОСТ 3262-75		
				L = 390 h14		
				9393-02.00.000-01		
				см. 9393-02.00.000 СБ		
				Детали		
Б4		2	-02.00.001-01	Труба	1	21,7 кг
				Труба 100×4,0		
				ГОСТ 3262-75		
				L = 1900 h14		

					9393-02.00.000		
Изм.	Лист	N докум.	Подп.	Дата			
Разраб.		Никифоров			Патрубок	Лит / Лист 1 / Листов 2	
Провер.		Здоровцева				ГИПРОАВТОТРАНС	
Т. контр.		Глебов				Воронежский филиал	
Утв.		Дильдин					

Формат А4

Формат	Зона	Поз.	Обозначение	Наименование	Кол.	Примечание
				9393-02.00.000-02		
				см. 9393-02.00.000 СБ		
				Детали		
Б4		2	-0200.001-02	Труба	1	3,14 кг
				Труба 100×4,0		
				ГОСТ 3262-75		
				L = 280 h14		

Инв. N подл. | Подп. и дата | Взам. инв. N | Инв. N дубл. | Подп. и дата

					9393 - 02 00000		Лист 2
Изм.	Лист	N докум.	Подп.	Дата			

Формат А4

Формат	Зона	Поз.	Обозначение	Наименование	Кол.	Примечание
				Документация		
А4			9393 - 0500000 СБ	Сборочный чертеж		
				Детали		
Б4		1	- 0500001	Лоток	1	42 кг
				Швеллер 12 ГОСТ 8240-72		
				Ст. 3 ГОСТ 535-79		
				L = 4292 h14		
Б4		2	- 0500002	Уголок	4	2,4 кг
				Уголок Б-45×45×4 ГОСТ 8509-72		
				Ст. 3 ГОСТ 535-79		
				$L = 690 \pm \frac{IT14}{2}$		
Б4		3	- 0500003	Уголок	1	0,6 кг
				Уголок Б-45×45×4 ГОСТ 8509-72		
				Ст. 3 ГОСТ 535-79		
				$L = 210 \pm \frac{IT14}{2}$		
Б4		4	- 0500004	Уголок	2	0,14 кг
				Уголок Б-45×45×4 ГОСТ 8509-72		
				L = 50 h14 Ст. 3 ГОСТ 535-79		
Б4		5	- 0500005	Труба	1	1,4 кг
				Труба 108×4 ГОСТ 3262-75		
				$L = 145 \pm \frac{IT14}{2}$		

Инв. № подл. | Подп. и дата | Взам. инв. № | Инв. № дубл. | Подп. и дата

Изм.	Лист	№ докум.	Подп.	Дата
Разраб.		Никифоров		
Провер.		Здоровцева		9.12.83
Н. контр.		Глебов		12.12.83
Утв.		Дильдин		

9393 - 0500000

Литок

Лит	Лист	Листов
И	1	2

ГИПРОАВТОТРАНС
Воронежский филиал

Формат А4

Формат	Зона	Поз.	Обозначение	Наименование	Кол.	Примечание
Б4		6	- 0500006	Пластина	2	0,2 кг
				Лист Б-ПН-4 ГОСТ 19903-74		
				Ст. 3 ГОСТ 14637-79		
				52 h14 × 120 h14		
				Стандартные изделия		
		7		Фланец Ду 100; Ру 6 ГОСТ 12820-70	1	

Инв. № подл. | Подп. и дата | Взам. инв. № | Инв. № дубл. | Подп. и дата

Изм.	Лист	№ докум.	Подп.	Дата

9393 - 0500000

Лист 2

Формат А4

Типовой проект 5123-9-6.84 Альбом II

Формат	Зона	Поз.	Обозначение	Наименование	Кол.	Примечание
				Документация		
А3			9393 - 0400000 СБ	Сборочный чертеж		
				Детали		
А4		1	- 0400001	Труба	1	
А4		2	- 0400002	Косынка	4	
А4		3	- 0400003	Кольцо	1	
Б4		4	- 0400004	Труба	1	3,7 кг
				Труба 108×4 ГОСТ 3262-75		
				e = 345 h14		
Б4		5	- 0400005	Труба	1	3,8 кг
				Труба 108×4 ГОСТ 3262-75		
				e = 355 h14		
				Стандартные изделия		
		6		Фланец 200-6 ГОСТ 12820-80	2	
		7		Фланец 100-6 ГОСТ 12820-80	2	

Инв. № подл. | Подп. и дата | Взам. инв. № | Инв. № дубл. | Подп. и дата

Изм.	Лист	№ докум.	Подп.	Дата
Разраб.		Никифоров		
Провер.		Здоровцева		9.12.83
Н. контр.		Глебов		12.12.83
Утв.		Дильдин		

9393 - 0400000

Стояк

Лит	Лист	Листов
И		1

ГИПРОАВТОТРАНС
Воронежский филиал

Формат А4

Формат	Зона	Поз.	Обозначение	Наименование	Кол.	Примечание
				Документация		
А3			9393 - 0300000 СБ	Сборочный чертеж		
				Детали		
А4		1	- 0300001	Труба	1	
Б4		2	- 0300002	Труба	1	1,7 кг
				Труба 108×4 ГОСТ 3262-75		
				e = 145 h14		
				Стандартные изделия		
		3		Фланец 100-6 ГОСТ 12820-80	1	2,45 кг
		4		Фланец 200-6 ГОСТ 12820-80	2	5,9 кг

Инв. № подл. | Подп. и дата | Взам. инв. № | Инв. № дубл. | Подп. и дата

Изм.	Лист	№ докум.	Подп.	Дата
Разраб.		Никифоров		
Провер.		Здоровцева		9.12.83
Н. контр.		Глебов		12.12.83
Утв.		Дильдин		

9393 - 0300000

Стояк

Лит	Лист	Листов
И		1

ГИПРОАВТОТРАНС
Воронежский филиал

Формат А4

9393-0400000СБ

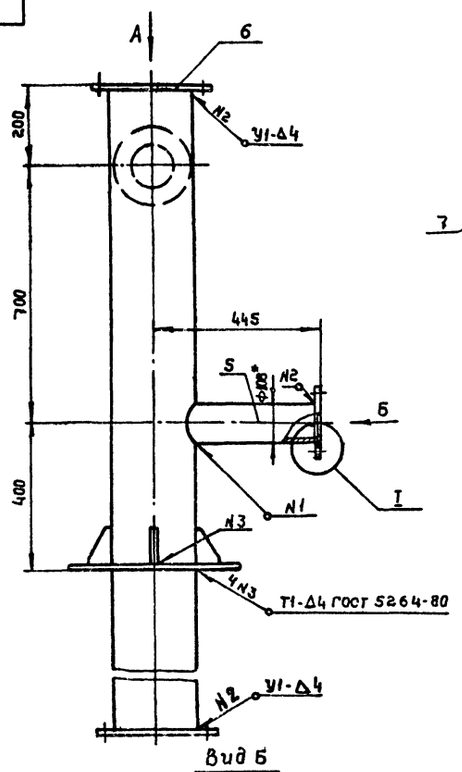

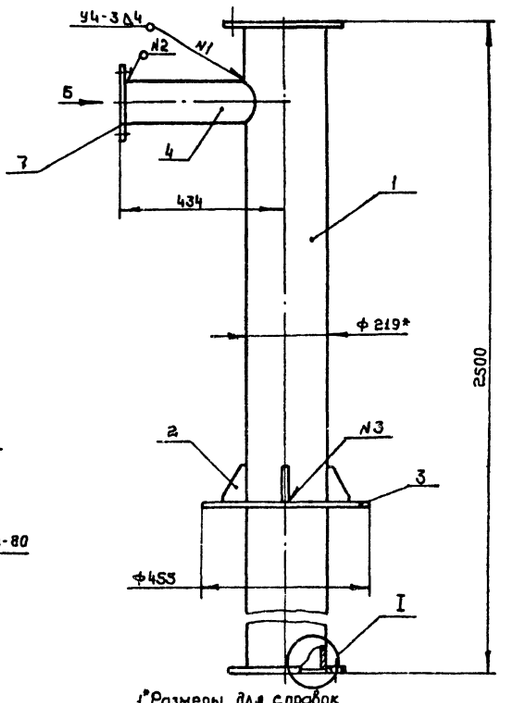

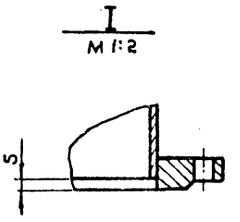

Вид А

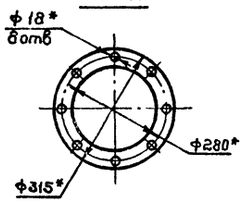

Вид Б

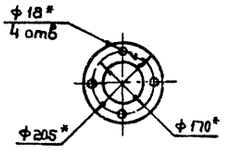

1.*Размеры для справок
2.Неуказанные предельные отклонения размеров по h14
3.Покрытие: эмаль ХС-710, серый № 4/1-У4 ГОСТ 9355-81
4.Сварные швы по ГОСТ 16037-80

Изм.	Лист	№ докум.	Подп.	Дата	9393-0400000СБ			
Разраб.		Никифоров			Стояк	Лит	Масса	Масштаб
Провер.		Здоровцева		12.85		И	108,4	1:10
Т.контр.		Лебедев			Сборочный чертеж	Лист	Листов 1	
Н.контр		Слебов		12.85		ГИПРОАВТОТРАНС Воронежский филиал		
Утв.		Дильдин						

Формат А3

9393-030000СБ

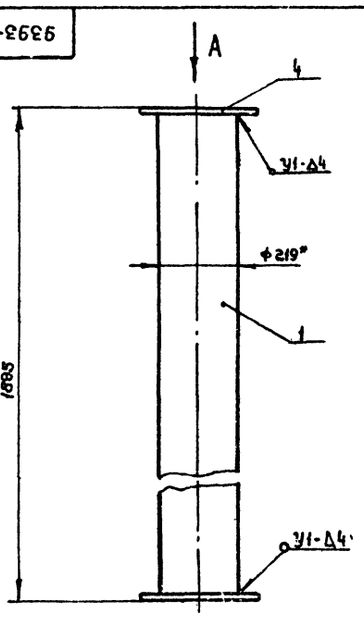

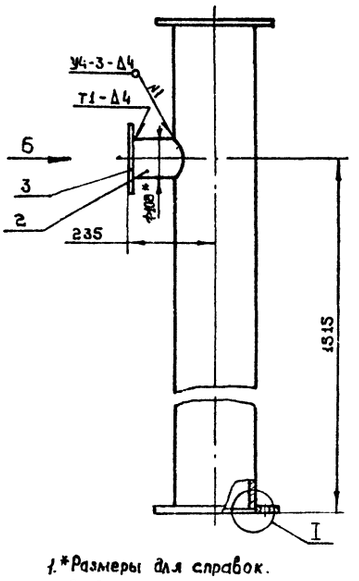

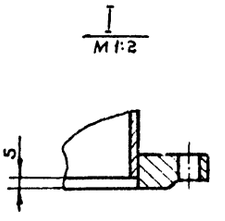

Вид А

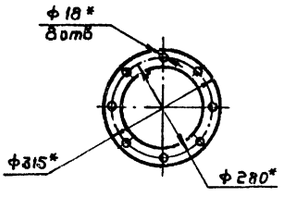

Вид Б

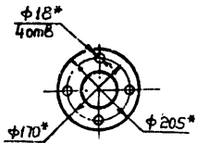

1.*Размеры для справок.
2. Предельные отклонения размеров по h14
3. Покрытие: эмаль хс-710, серый №4/1-У4 ГОСТ 9355-81
4. Сварные швы по ГОСТ 16037-80

Изм.	Лист	№ докум.	Подп.	Дата	9393-030 0000 СБ			
Разраб.		Никифоров			Стояк	Лит	Масса	Масштаб
Провер		Здоровцева		12.85		И	73,8	1:10
Т. контр		Лебедев			Сборочный чертеж	Лист	Листов 1	
Н. контр		Слебов		12.85		ГИПРОАВТОТРАНС Воронежский филиал		
Утв		Дильдин						

Формат А3

Типовой проект 9393-9-6.84 Альбом 1

Инв.№ подл. | Подп. и дата | Взам. инв.№ | Инв.№ дубл. | Подп. и дата

9393 0400001

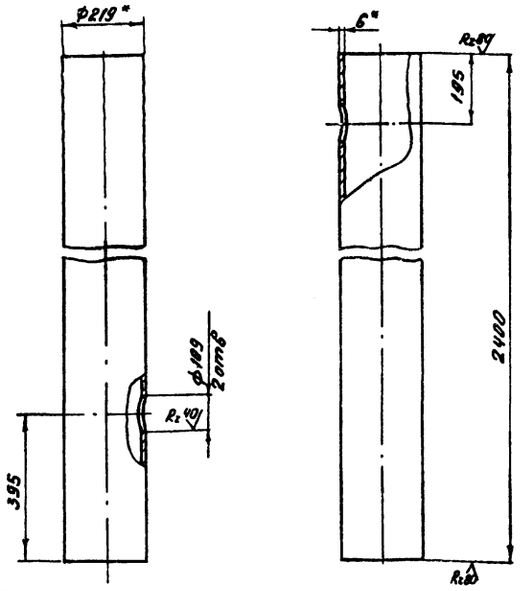

1. Размеры для справок
2. Предельные отклонения размеров
3. отверстий по Н14, остальных - по ± $\frac{JT14}{2}$.

Изм.	Лист	№ докум.	Подп.	Дата	9393-0400001	Лит.	Масса	Масшт.
Разраб.		Никифоров		8.12.83	Труба	И	75,64	1:10
Провер.		Здоровцева		8.12.83		Лист	Листов 1	
Т.контр.		Лебедев						
Н.контр.		Глебов		12.12.83	Труба 219×6 ГОСТ 8732-78 / Д ГОСТ 8731-74	ГИПРОАВТОТРАНС Воронежский филиал		
Утв.		Дильдин						

Формат А4

9393 - 0400002

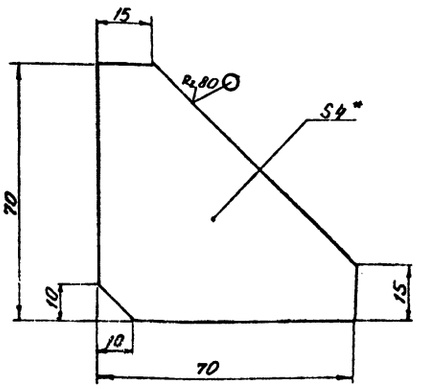

1. Размер для справок.
2. Предельные отклонения размеров по ± $\frac{JT14}{2}$.

Изм.	Лист	№ докум.	Подп.	Дата	9393-0400002	Лит.	Масса	Масшт.
Разраб.		Никифоров		8.12.83	Косынка	И	0,8	1:1
Провер.		Здоровцева		8.12.83		Лист	Листов 1	
Т.контр.		Лебедев						
Н.контр.		Глебов		12.12.83	Лист Б-ПН-4,0 ГОСТ 19903-74 / Вст ПС ГОСТ 14637-79	ГИПРОАВТОТРАНС Воронежский филиал		
Утв.		Дильдин						

Формат А4

9393-0300001

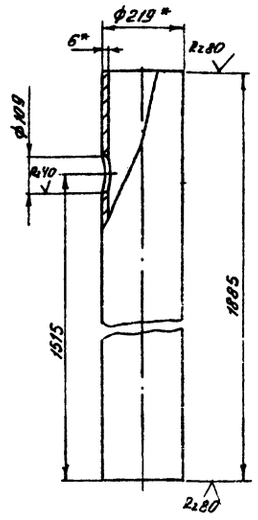

1. Размеры для справок.
2. Предельные отклонения размеров отверстий по Н14, остальных по ± $\frac{JT14}{2}$.

Изм.	Лист	№ докум.	Подп.	Дата	9393-0300001	Лит.	Масса	Масшт.
Разраб.		Никифоров		8.12.83	Труба	И	59,4	1:10
Провер.		Здоровцева		8.12.83		Лист	Листов 1	
Т.контр.		Лебедев						
Н.контр.		Глебов		12.12.83	Труба 219×6 ГОСТ 8732-78 / Д ГОСТ 8731-74	ГИПРОАВТОТРАНС Воронежский филиал		
Утв.		Дильдин						

Формат А4

9393-0400003

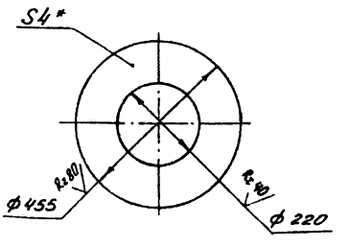

1. *Размер для справок
2. Предельные отклонения по Н14

Изм.	Лист	№ докум.	Подп.	Дата	9393-0400003	Лит.	Масса	Масшт.
Разраб.		Никифоров		8.12.83	Кольцо	И	6,923	1:10
Провер.		Здоровцева		8.12.83		Лист	Листов 1	
Т.контр.		Лебедев						
Н.контр.		Глебов		12.12.83	Лист Б-ПН-4,0 ГОСТ 19903-74 / ВСт3пс ГОСТ 14637-79	ГИПРОАВТОТРАНС Воронежский филиал		
Утв.		Дильдин						

Формат А4

Типовой проект 503-9-6.84 Альбом II

9393-0500000СБ

Типовой проект 503-9-6.84 Альбом II

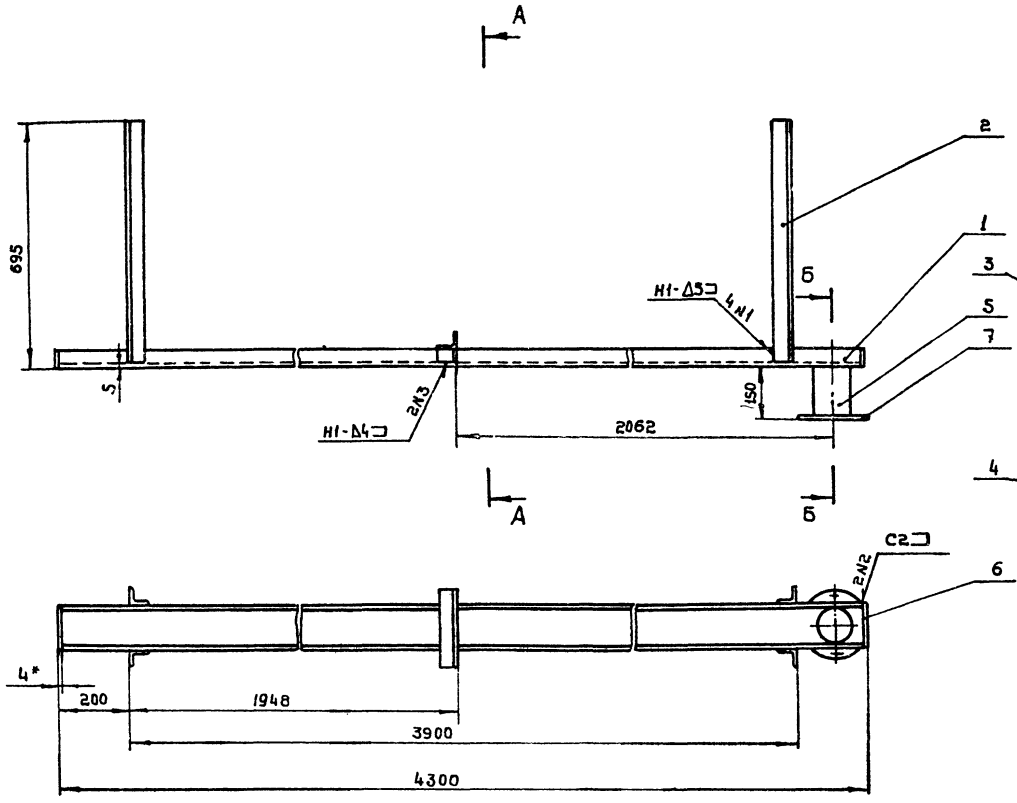

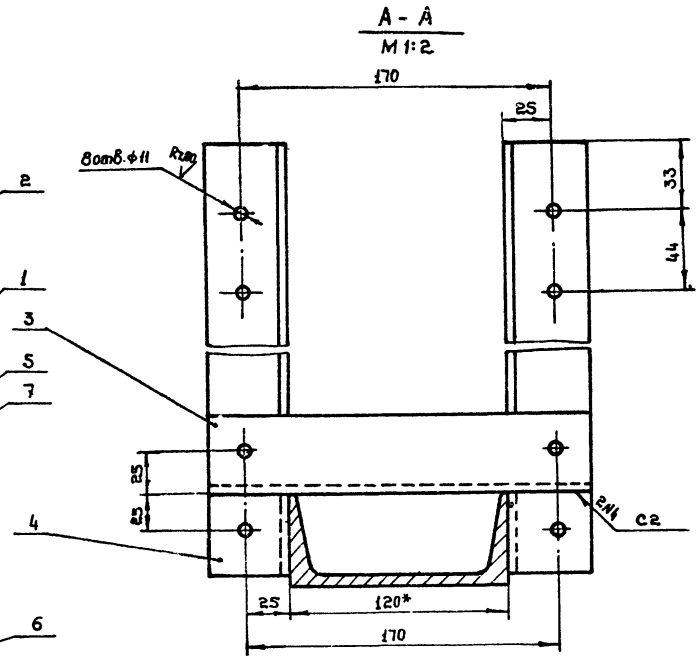

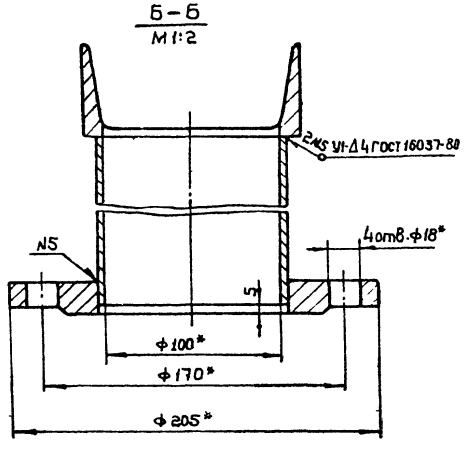

1.* Размеры для справок.
2. Предельные отклонения размеров отверстий - по Н14, остальных - по $\pm\frac{JT14}{2}$
3. Шероховатость обрабатываемых поверхностей деталей без чертежа Rz 80
4. Покрытие: эмаль ХС-710, серый, IV 4/1 - уч ГОСТ 9355-81
5. Сварные швы по ГОСТ 5264-80

Изм.	Лист	№ докум.	Подп.	Дата	9393-0500000СБ		
Разраб.	Никифоров				Лоток Сборочный чертеж	Лит	Масса	Масштаб
Провер.	Здоровцева					11	57.2	1:5
Т. контр.	Лебедев					Лист	Листов 1
Н. контр.	Глебов					ГИПРОАВТОТРАНС Воронежский филиал	
Утв.	Дильдин					Формат А2	

Инв. № подл. | Подпись и дата | Взам. инв. № | Инв. № дубл. | Подпись и дата

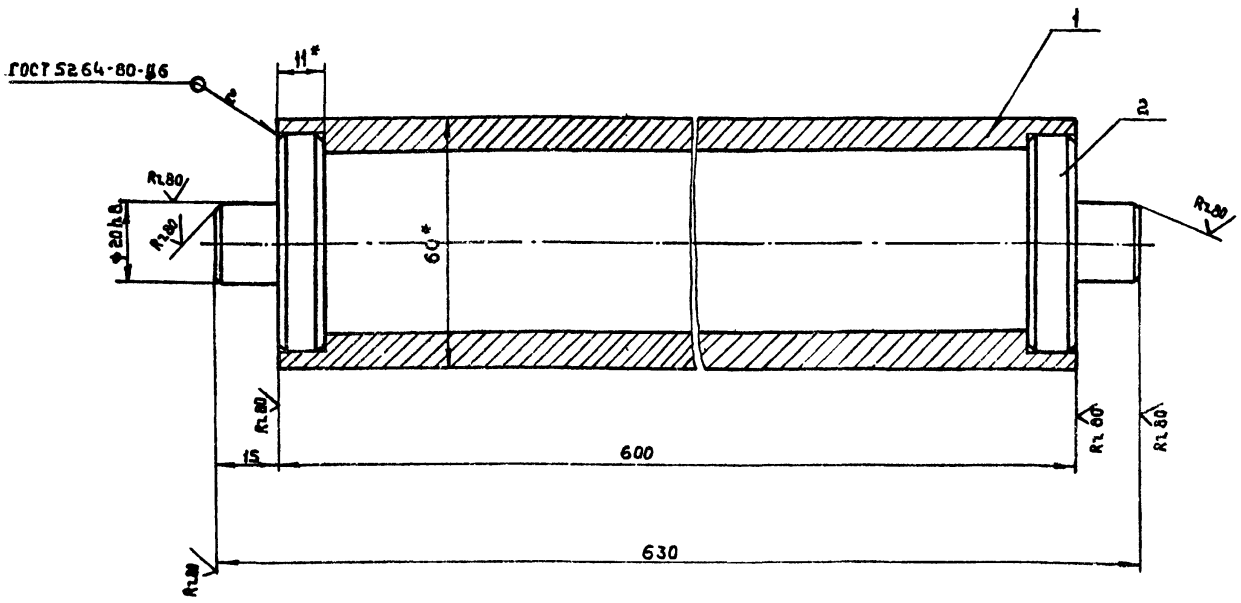

1.* Размеры для справок

2. Предельные отклонения размеров по $\pm\frac{IT14}{2}$

3. Покрытие: ХС710, серая ⓤ 4/1-У4, ГОСТ 9355-81

					9393-08.00000СБ		
Изм.	Лист	N докум.	Подп.	Дата	Ролик	Лит	Масса	Масшт.
Разраб.		Никифоров				И	8,6	1:1
Провер.		Здоровцева		8.12.83		Лист	Листов 1
Т. контр.		Лебедев			Сборочный чертеж		
Н. контр.		Слебов		8.12.83		ГИПРОАВТОТРАНС Воронежский филиал	
Утв.		Дильдин					

Формат А3

Альбом III

Типовой проект 3123-9-6.84

Инв.№ подл. | Подп. и дата | Взам. инв.№ | Инв.№ дубл. | Подп. и дата

Формат	Зона	Поз.	Обозначение	Наименование	Кол.	Примечание
				Документация		
А3			9393-08.00000СБ	Сборочный чертеж		
				Детали		
А4		1	-08.00001	Труба	1	
А4		2	-08.00.002	Заглушка	2	

					9393-08 00000		
Изм.	Лист	№ докум.	Подп.	Дата	Ролик	Лит	Лист	Листов
Разраб.		Никифоров				И		1
Провер.		Здоровцева		8.12.83		ГИПРОАВТОТРАНС	
Н. контр.		Слебов		8.12.83			
Утв.		Дильдин					

Формат А4

Формат	Зона	Поз.	Обозначение	Наименование	Кол.	Примечание
				Документация		
А3			9393-0600000СБ	Сборочный чертеж		
				Детали		
А4		1	-0600001	Сектор	2	
А4		2	-0600002	Сектор	2	
Б4		3	-0600003	Труба	2	3,43 кг
				Труба 108×4 ГОСТ 3262-75		
				ℓ=40h14		
				Стандартные изделия		
		4		Фланец Ду 100-6	2	
				ГОСТ 12820-80		

					9393-0600000		
Изм.	Лист	N докум.	Подп.	Дата	Колено	Лит	Лист	Листов
Разраб.		Никифоров				И		1
Провер.		Здоровцева		8.12.83		ГИПРОАВТОТРАНС Воронежский филиал	
Н. контр.		Слебов		8.12.83			
Утв.		Дильдин					

Формат А4

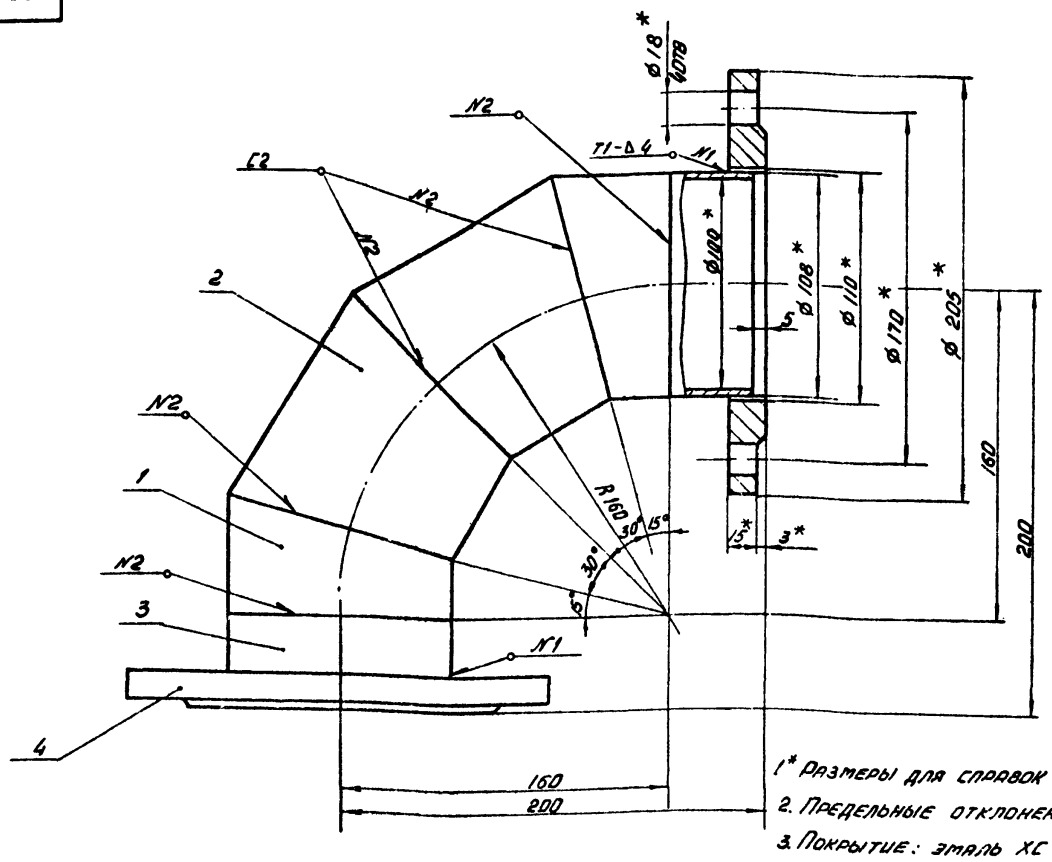

1* Размеры для справок

2. Предельные отклонения размеров по $\pm \frac{JT14}{2}$

3. Покрытие: эмаль ХС 710, серый N4/1-У4 ГОСТ 9355-81

4. Сварные швы по ГОСТ 16037-80

					9393-0600000СБ			
Изм.	Лист	N докум.	Подп.	Дата	Колено Сборочный чертеж	Лит.	Масса	Масштаб
Разраб.		Никифоров				У	9,02	1:2
Провер.		Здоровцева		8.1.83		Лист	Листов 1	
Т.контр.		Лебедев				ГИПРОАВТОТРАНС Воронежский филиал		
Н.контр.		Глебов						
Утв.		Дильдин						

Формат А3

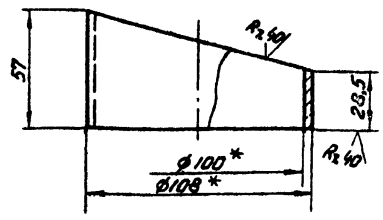

1.* Размеры для справок

2. Предельные отклонения размеров по $\pm \frac{JT14}{2}$

					9393-0600001			
Изм.	Лист	N докум.	Подп.	Дата	Сектор	Лит.	Масса	Масштаб
Разраб.		Никифоров				У	0,43	1:2
Провер.		Здоровцева		8.1.83		Лист	Листов 1	
Т.контр.		Лебедев				ГИПРОАВТОТРАНС Воронежский филиал		
Н.контр.		Глебов			Труба 108х4 ГОСТ 8732-78			
Утв.		Дильдин						

Формат А4

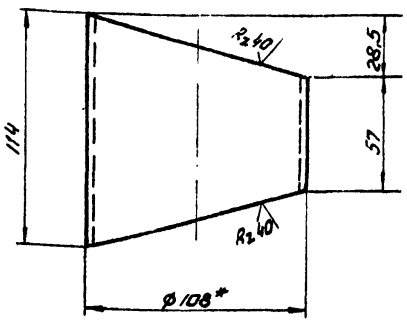

1.* Размеры для справок

2. Предельные отклонения размеров по $\pm \frac{JT14}{2}$

					9393-0600002			
Изм.	Лист	N докум.	Подп.	Дата	Сектор	Лист	Масса	Масштаб
Разраб.		Никифоров				У	0,8	1:2
Провер.		Здоровцева		8.1.83		Лист	Листов 1	
Т.контр.		Лебедева				ГИПРОАВТОТРАНС Воронежский филиал		
Н.контр.		Глебов			Труба 108х4 ГОСТ 8732-78			
Утв.		Дильдин						

Формат А4

Типовой проект 503-9-6.84 Альбом II

Инв. N подл. | Подп. и дата | Взам. инв. N | Инв. N дубл. | Подп. и дата

Формат	Зона	Поз.	Обозначение	Наименование	Кол.	Примечание
				Документация		
А4			9393-0700000 СБ	Сборочный чертеж		
				Детали		
А4		1	9393-0700001	Диск	2	
А4		2	-0700002	Труба	1	

Изм.	Лист	N докум.	Подп.	Дата
Разраб.		Никифоров		11.85
Провер.		Здоровцева		11.85
Н. контр.		Глебов		12.85
Утв.		Дильдин		12.85

9393-0700000

Ролик

Лит	Лист	Листов
Н		1

ГИПРОАВТОТРАНС
Воронежский филиал

9393-0700000 СБ

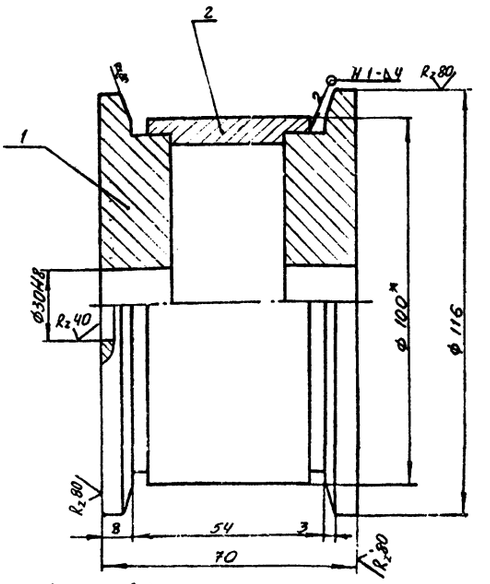

1.* Размер для справок.
2. Неуказанные предельные отклонения размеров отверстий - по H14, валов - по h14, остальных по $\pm \frac{IT14}{2}$
3. Покрытие эм. ХС 710, серый, IV 4/1 - У4. ГОСТ 9355-81
4. Сварные швы по ГОСТ 5264-80.

Изм.	Лист	N докум.	Подп.	Дата
Разраб.		Никифоров		11.85
Провер.		Здоровцева		11.85
Т. контр.		Лебедев		12.85
Н. контр.		Глебов		12.85
Утв.		Дильдин		12.85

9393-0700000 СБ

Ролик

Сборочный чертеж

Лит.	Масса	Масштаб
Н	35	1:1
Лист	Листов 1	

ГИПРОАВТОТРАНС
Воронежский филиал

Типовой проект 503-9-6.84 Альбом II

9393-0700002

$R_z 80$ (√)

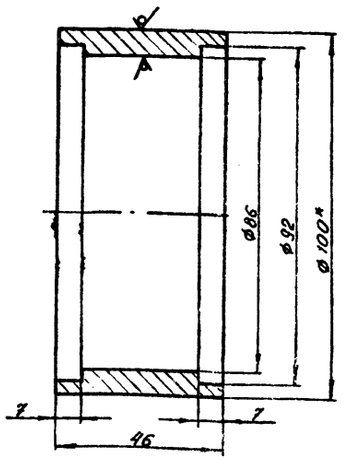

1.* Размер для справок

2. Предельные отклонения размеров отверстий - по H14, валов - по h14, остальных - по $\pm \frac{IT14}{2}$

Изм.	Лист	N докум.	Подп.	Дата
Разраб.		Никифоров		11.85
Пров.		Здоровцева		11.85
Т. контр.		Лебедев		12.85
Н. контр.		Глебов		11.85
Утв.		Дильдин		12.85

9393-0700002

Труба

Лит.	Масса	Масштаб
Н	0,95	1:1
Лист	Листов 1	

Труба 100х7 ГОСТ 8734-75 / В 20 ГОСТ 8733-74

ГИПРОАВТОТРАНС
Воронежский филиал

9393-0700001

$R_z 80$ (√)

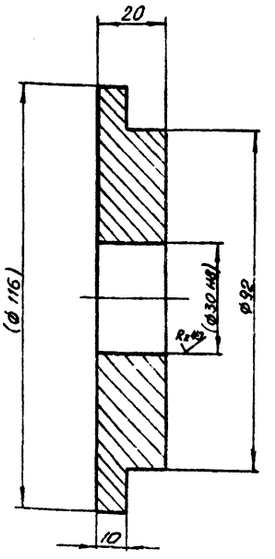

1. Размеры в скобках после сборки
2. Неуказанные предельные отклонения размеров валов по h 14, остальных - по $\pm \frac{IT14}{2}$

Изм.	Лист	N докум.	Подп.	Дата
Разраб.		Никифоров		11.85
Пров.		Здоровцева		11.85
Т. контр.		Лебедев		12.85
Н. контр.		Глебов		12.85
Утв.		Дильдин		12.85

9393-0700001

Диск

Лит.	Масса	Масштаб
Н	1,2	1:1
Лист	Листов 1	

Круг В120 ГОСТ 2590-71 / Ст3 ГОСТ 535-79

ГИПРОАВТОТРАНС
Воронежский филиал

9393-0900001

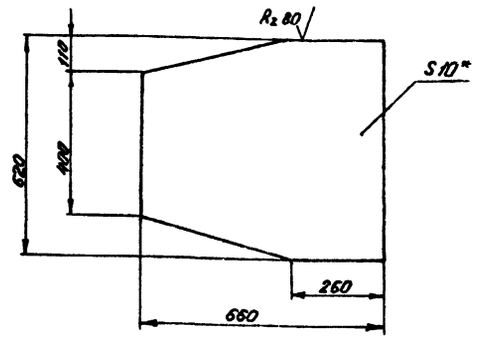

1. * Размер для справок.
2. Предельные отклонения размеров – по $\pm \frac{IT14}{2}$

Изм.	Лист	№ докум.	Подп.	Дата
Разраб.		Солдатов		9.12.83
Пров.		Здоровцева		9.12.83
Т. контр.		Лебедев		
Н. контр.		Глебов		9.12.83
Утв.		Дильдин		

9393-0900001

Лист

Лит	Масса	Масшт.
И	18,8	1:10
Лист	Листов 1	

Лист Б-ЛН-10 ГОСТ 19903-74 / ВСт3пс ГОСТ 14637-79

ГИПРОАВТОТРАНС Воронежский филиал

Формат А4

9393-0900002

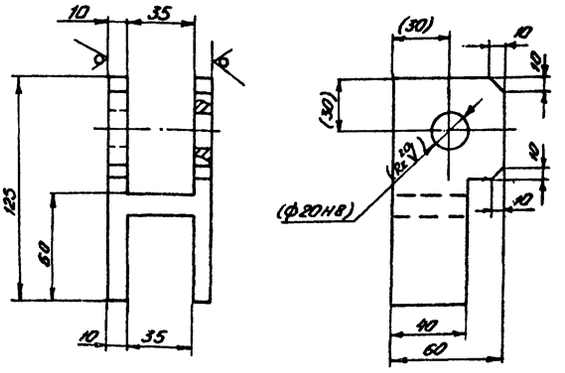

1. Размеры в скобках – после сборки
2. Неуказанные предельные отклонения размеров – по $\pm \frac{IT14}{2}$

Изм.	Лист	№ докум.	Подп.	Дата
Разраб.		Солдатов		9.12.83
Пров.		Здоровцева		9.12.83
Т. контр.		Лебедев		
Н. контр.		Глебов		9.12.83
Утв.		Дильдин		

9393-0900002

Вилка

Лит	Масса	Масшт.
И	1,5	1:2
Лист	Листов 1	

Лист Б-ЛН-55 ГОСТ 19903-74 / ВСт3пс ГОСТ 14637-79

ГИПРОАВТОТРАНС Воронежский филиал

Формат А4

Типовой проект 503-9-6.84 Альбом II

Формат	Зона	Поз.	Обозначение	Наименование	Кол.	Примечание
				Документация		
А2			9393-0900000СБ	Сборочный чертеж		
				Детали		
А4		1	9393-0900001	Лист	1	
А4		2	9393-0900002	Вилка	2	
А4		3	9393-0900003	Полоса	1	
		4	-01	Полоса	1	

Изм.	Лист	№ докум.	Подп.	Дата
Разраб.		Солдатов		9.12.83
Пров.		Здоровцева		9.12.83
Н. контр.		Глебов		9.12.83
Утв.		Дильдин		

9393-0900000

Заслонка

Лит	Масса	Масшт.
Н		1
Лист	Листов 1	

ГИПРОАВТОТРАНС Воронежский филиал

Формат А4

9393-0900003

9393-0900003 – изображено
9393-0900003-01 – зеркальное отражение

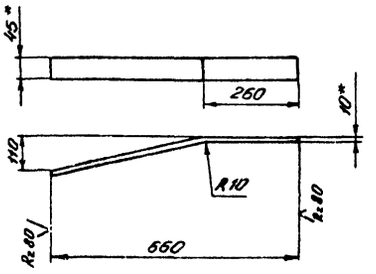

1. * Размеры для справок.
2. Развернутая длина L = 670 мм.
3. Предельные отклонения размеров – по $\pm \frac{IT14}{2}$

Изм.	Лист	№ докум.	Подп.	Дата
Разраб.		Солдатов		9.12.83
Пров.		Здоровцева		9.12.83
Т. контр.		Лебедев		
Н. контр.		Глебов		9.12.83
Утв.		Дильдин		

9393-0900003

Полоса

Лит	Масса	Масшт.
И	4,2	1:10
Лист	Листов 1	

Полоса Б-10×45 ГОСТ 103-76 / Ст3 ГОСТ 535-79

ГИПРОАВТОТРАНС Воронежский филиал

Формат А4

9393-0900000С6

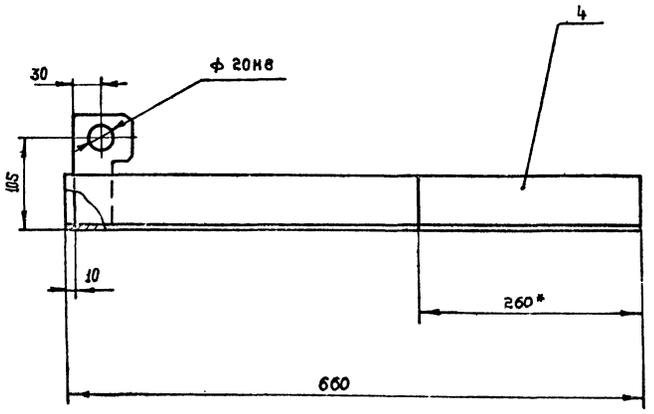

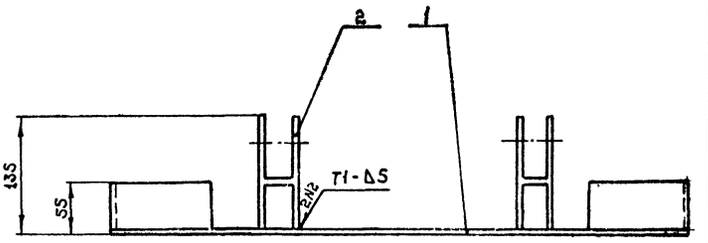

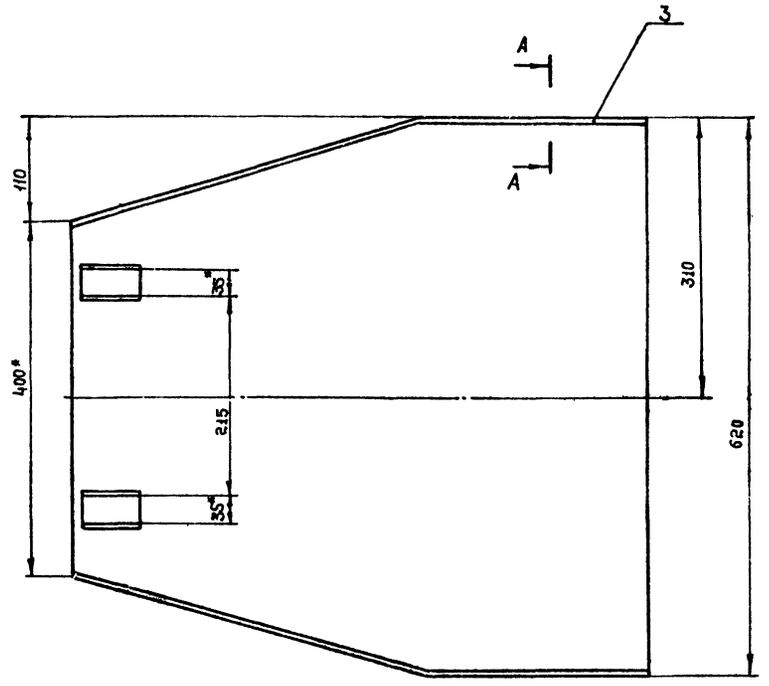

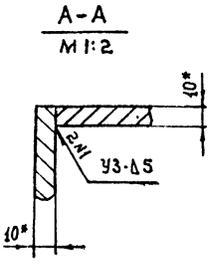

1.* Размеры для справок.

2. Неуказанные предельные отклонения размеров - по $\pm \frac{JT14}{2}$.

3. Покрытие: эмаль ХС-710, серый, ГОСТ 9355-81.

4. Сварные швы по ГОСТ 5264-80.

Альбом II

Типовой проект 503-9-6.84

Инв.№ подл. | Подп. и дата | Взам.инв.№ | Инв.№ дубл. | Подп. и дата

				9393-0900000С6	
Изм.	Лист	№ докум.	Подп.	Дата	
Разраб.		Салдатов		8.12	Заслонка. Сборочный чертеж
Пров.		Здоровцева		8.12	
Т.контр.		Лебедев			
Н.контр.		Глебов			
Утв.		Дильдин			

Лит	Масса	Масштаб
И	30,2	1:4
Лист	Листов 1	

ГИПРОАВТОТРАНС Воронежский филиал

Формат А2

9393 – 10000010

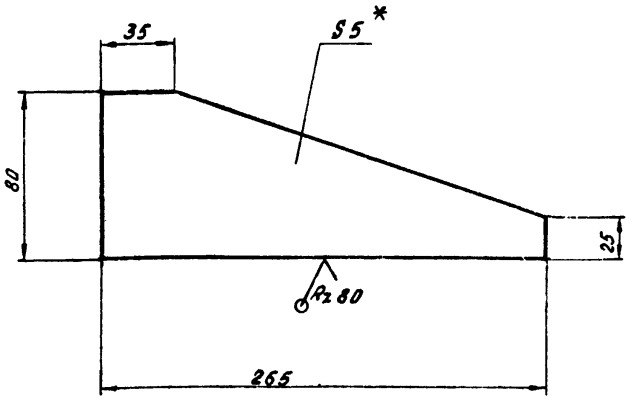

1. * Размер для справок
2. Предельные отклонения размеров – по $\pm \frac{IT14}{2}$

Изм.	Лист	N докум.	Подп.	Дата
Разраб.	Солдатов			8.12.83
Пров.	Здоровцева			8.12.83
Т. контр.	Лебедев			
Н. контр.	Глебов			12.12.83
Утв.	Дильдин			

9393 – 1000010

Косынка

Лит	Масса	Масштаб
У	0,5	1:2

Лист | Листов 1

Лист: Б-ПН-5 ГОСТ 19903-74 / В Ст 3 пс 3 ГОСТ 14637-79

ГИПРОАВТОТРАНС
Воронежский филиал

Формат А4

Зона	Поз.	Обозначение	Наименование	Кол	Примечание
			Документация		
А1		9393 – 1000000 СБ	Сборочный чертеж		
			Детали		
Б4	1	9393 – 1000001	Полоса	2	4,1 кг
			Полоса Б-10×85 ГОСТ 103-76 / Ст 3 ГОСТ 535-79		
			L = 612 h 14		
Б4	2	9393 – 1000002	Лист	1	15,1 кг
			Лист Б-ПН-5 ГОСТ 19903-74 / В Ст 3 пс 3 ГОСТ 14637-79		
			612 h 14 × 630 h 14		
А5	3	9393 – 1000003	Полоса	1	
А4	4	9393 – 1000004	Опора	2	
А4	5	9393 – 1000005	Опора	2	
А4	6	9393 – 1000006	Лист	4	
А4	7	9393 – 1000007	Лист	4	
А4	8	9393 – 1000008	Швеллер	1	
А4	9	9393 – 1000009	Швеллер	2	
А4	10	9393 – 1000010	Косынка	2	
А4	11	9393 – 1000011	Бобышка	1	
А4	12	9393 – 1000012	Патрубок	1	
А4	13	9393 – 1000013	Патрубок	1	
А4	14	9393 – 1000014	Шпилька	2	
А3	15	9393 – 1000015	Полоса	1	

Изм.	Лист	N докум.	Подп.	Дата
Разраб.	Солдатов			8.12.83
Пров.	Здоровцева			8.12.83
Н. контр.	Глебов			12.12.83
Утв.	Дильдин			

9393 – 1000000

Кронштейн левый

Лит	Лист	Листов
		1

ГИПРОАВТОТРАНС
Воронежский филиал

Формат А4

9393 – 1000013

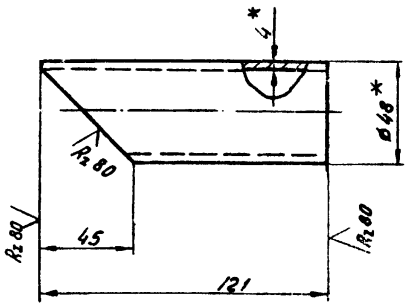

1. * Размеры для справок
2. Предельные отклонения размеров – по $\pm \frac{IT14}{2}$

Изм.	Лист	N докум.	Подп.	Дата
Разраб.	Солдатов			8.12.83
Пров.	Здоровцева			8.12.83
Т. контр.	Лебедев			
Н. контр.	Глебов			12.12.83
Утв.	Дильдин			

9393 – 1000013

Патрубок

Лит	Масса	Масшт.
У	0,45	1:2

Лист | Листов 1

Труба 40×4 ГОСТ 3262-75

ГИПРОАВТОТРАНС
Воронежский филиал

Формат А4

9393 – 1000014

Rz 40

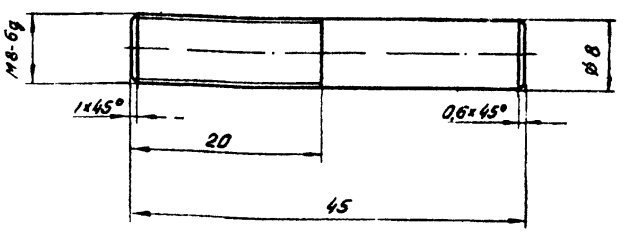

Предельные отклонения размеров валов – по h14, остальных – по $\pm \frac{IT14}{2}$.

Изм.	Лист	N докум.	Подп.	Дата
Разраб.	Солдатов			8.12.83
Пров.	Здоровцева			8.12.83
Т. контр.	Лебедев			
Н. контр.	Глебов			12.12.83
Утв.	Дильдин			

9393 – 1000014

Шпилька

Лит	Масса	Масштаб
У	0,15	2:1

Лист | Листов 1

Круг В10 ГОСТ 2590-71 / Ст 3 ГОСТ 535-79

ГИПРОАВТОТРАНС
Воронежский филиал

Формат А4

Альбом II
Типовой проект 503-3-6.84

9393-1000000СБ

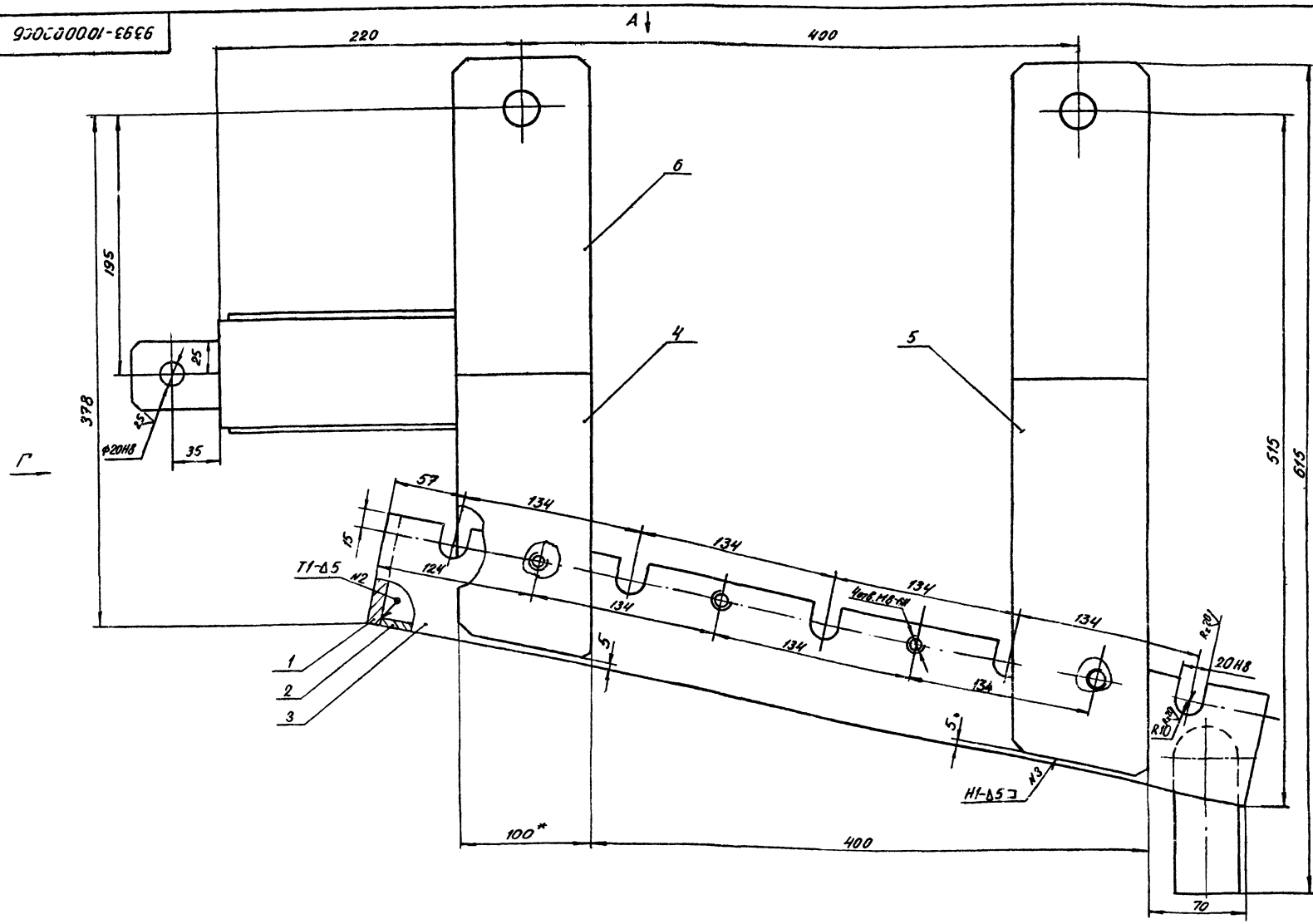

1.* Размеры для справок

2. Неуказанные предельные отклонения размеров отверстий - по Н14, остальных - по $\pm \frac{JT14}{2}$

3. Шероховатость обрабатываемых поверхностей деталей без чертежа $R_z 80$

4. Покрытие: эмаль ХС-710, серый, ГОСТ 9355-81

5. Сварные швы по ГОСТ 5264-80

					9393-1000000СБ			
Изм.	Лист	№ докум.	Подп.	Дата	Кронштейн левый	Лит.	Масса	Масшт.
Разраб.		Сондатов				Н	60,0	1:2
Провер.		Здоровцева			Сборочный чертеж	Лист 1	Листов 2	
Т.контр.		Лебедев						
Н.контр.		Глебов				ГИПРОАВТОТРАНС		
Утв.		Дельдин				Воронежский филиал		

Формат А2

Типовой проект 503-9-6.84 Альбом II

Инв. № подл.	Подп. и дата	Взам. инв. №	Инв. № дубл.	Подп. и дата

9393-1000000СБ

Вид Г

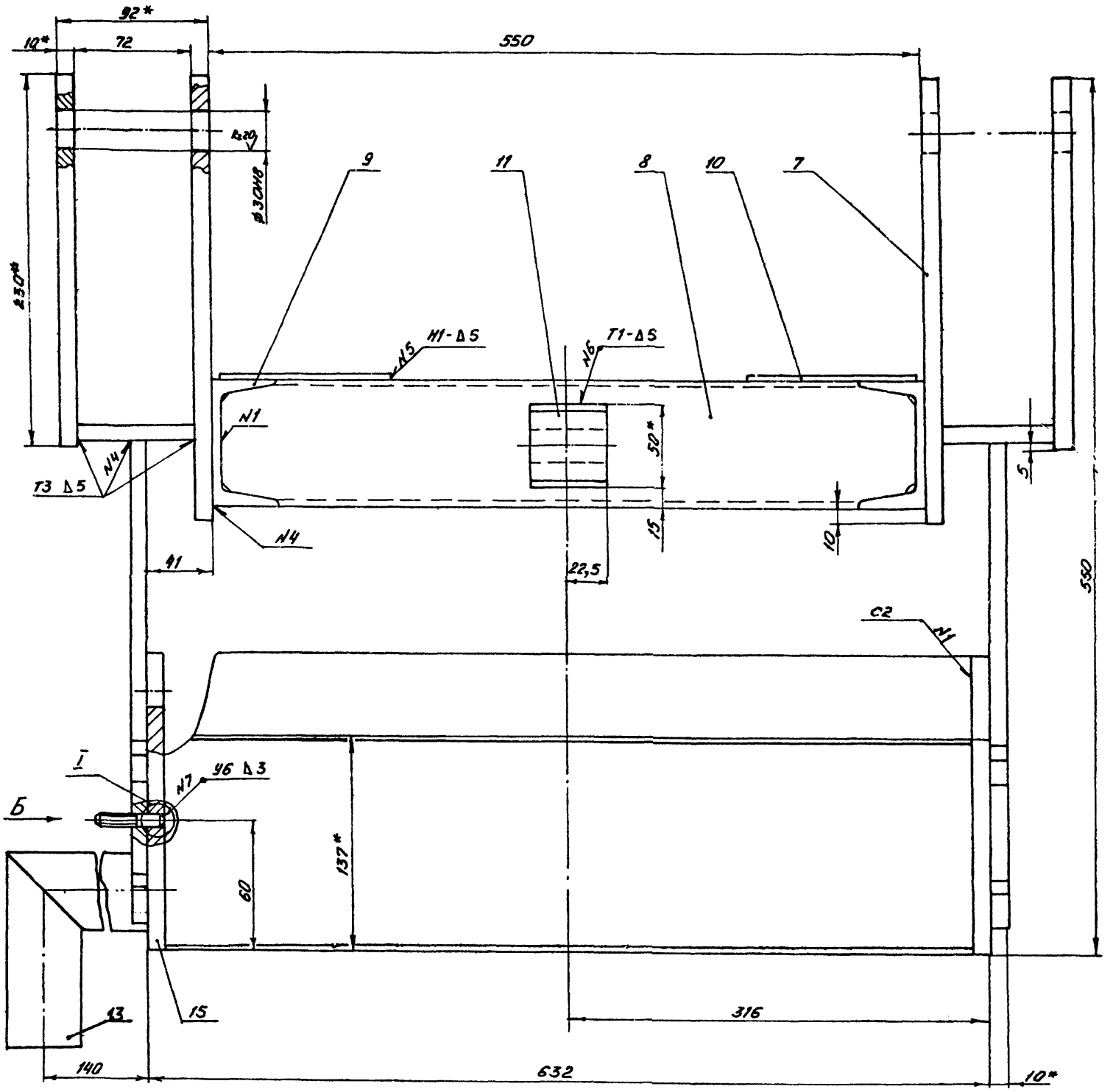

В - В
М 1:2

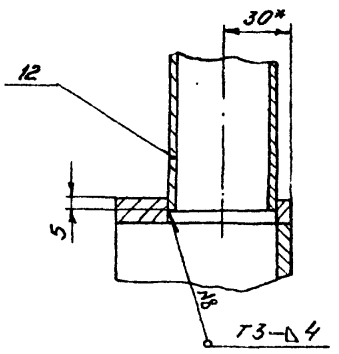

Вид А
М 1:5

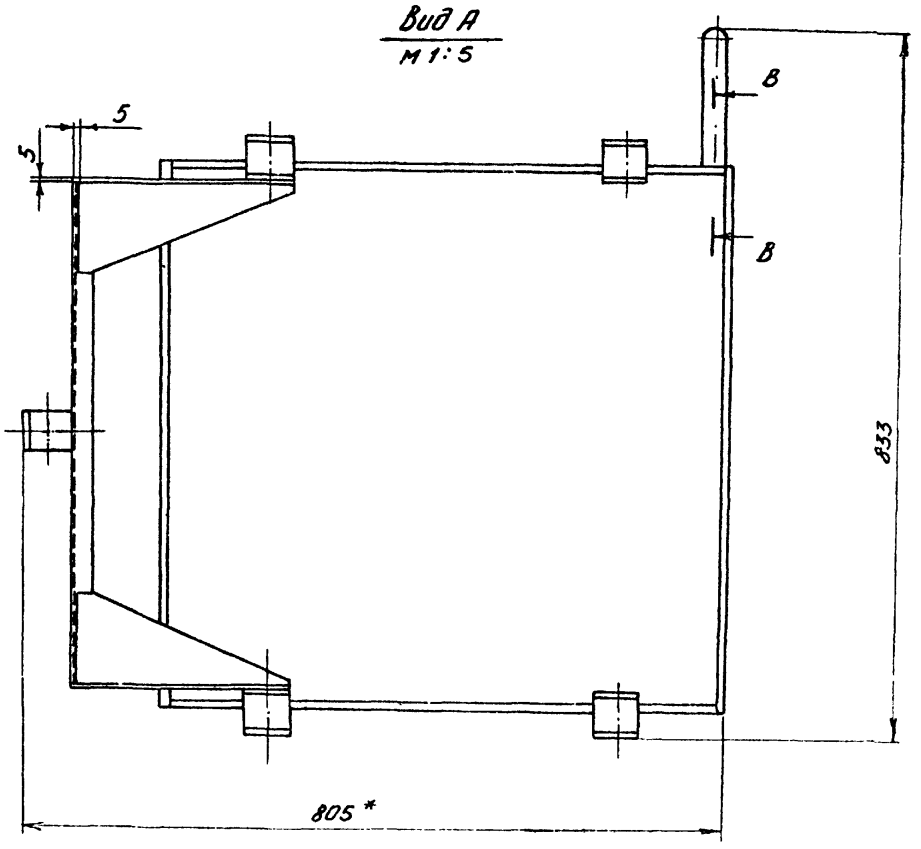

Вид Б

I
М 1:1

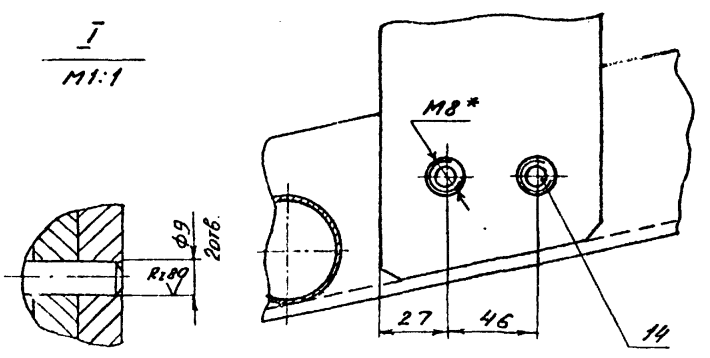

Изм.	Лист	№ докум.	Подп.	Дата	9393-1000000 СБ	Лист 2

Альбом №

5.903-9-6.84

Типовой проект

Инв. № подл. | Подп. и дата | Взам. инв. № | Инв. № дубл. | Подп. и дата

9393-10 00 015

Rz 80

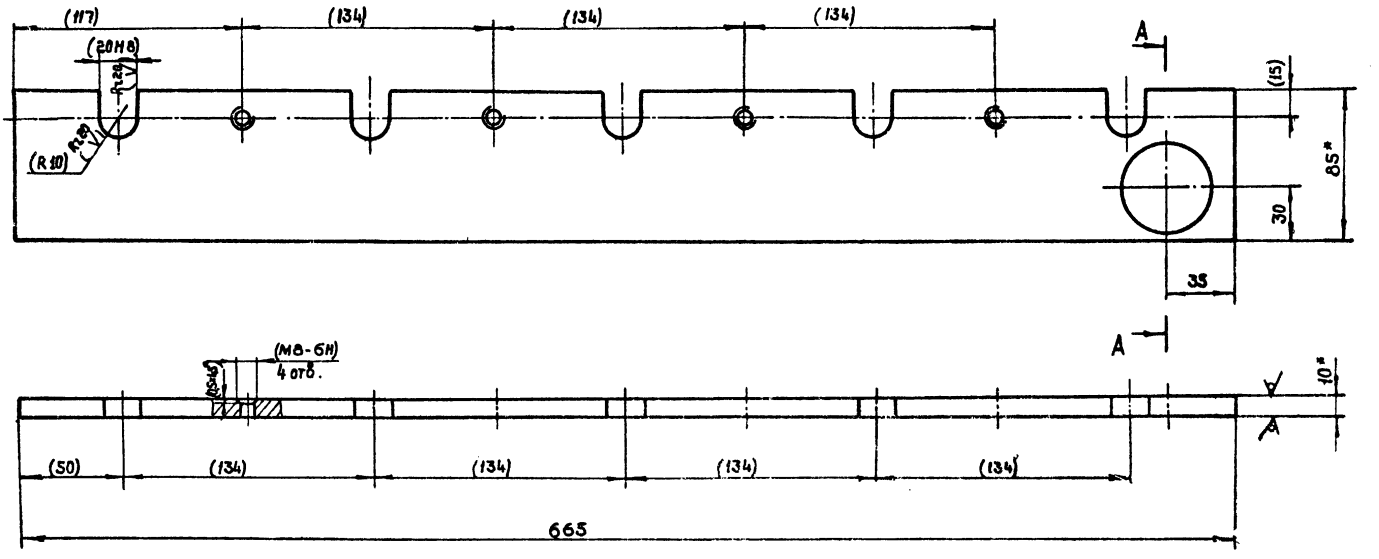

А – А

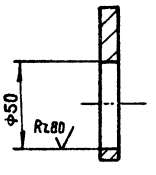

1.* Размеры для справок.

2. Размеры в скобках – после сборки

3. Неуказанные предельные отклонения размеров отверстий – по Н14, остальных – по $\pm \frac{IT14}{2}$

					9393-10 00 015		
Изм.	Лист	№ докум.	Подп.	Дата	Полоса	Лит.	Масса	Масштаб
Разраб.		Солдатов		8.12.84		Н	4,1	1:2
Пров.		Здоровцева		8.12.84		Лист	Листов 1
Т. контр.		Лебедев					
Н. контр.		Слебов		12.12.84	Полоса 6-10×85 ГОСТ 103-76 / Ст 3 ГОСТ 535-79	ГИПРОАВТОТРАНС Воронежский филиал	
Утв.		Дильдин					

Формат А3

9393-10 00 003

Rz 80

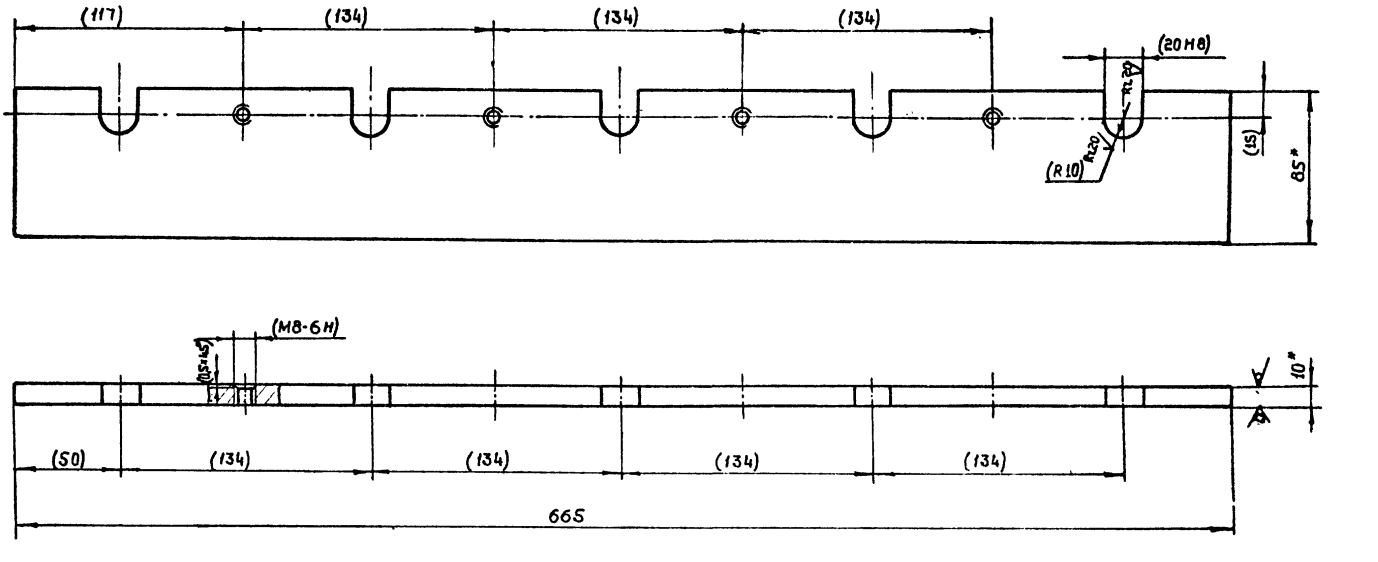

1.* Размеры для справок.

2. Размеры в скобках – после сборки.

3. Неуказанные предельные отклонения размеров по $\pm \frac{IT14}{2}$

					9393-10 00 003		
Изм.	Лист	№ докум.	Подп.	Дата	Полоса	Лит.	Масса	Масштаб
Разраб.		Солдатов		8.12.84		Н	4,2	1:2
Пров.		Здоровцева		8.12.84		Лист	Листов 1
Т. контр.		Лебедев					
Н. контр.		Слебов		12.12.84	Полоса 6-10×85 ГОСТ 103-76 / Ст 3 ГОСТ 535-79	ГИПРОАВТОТРАНС Воронежский филиал	
Утв.		Дильдин					

Формат А3

Типовой проект 503-9-6.84 Альбом II

Инв. № подл. | Подп. и дата | Взам. инв. № | Инв. № дубл. | Подп. и дата

9393-1000004

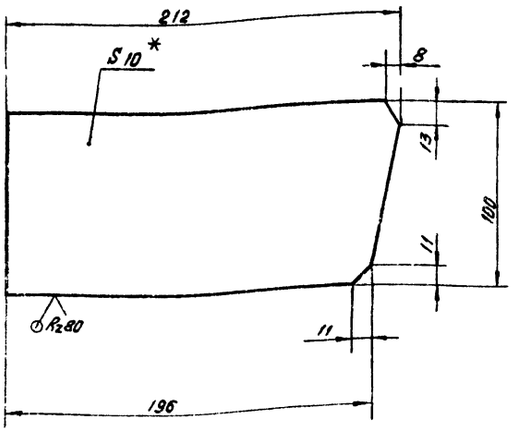

1.* Размер для справок.

2. Предельные отклонения размеров — по $\pm\frac{JT14}{2}$.

Изм.	Лист	№ докум.	Подп.	Дата	9393-1000004			
Разраб.		Солдатов		8.12.83	Опора	Лит	Масса	Масштаб
Пров.		Здоровцева		8.12.83		И	1,6	1:2
Т. контр.		Лебедев				Лист	Листов 1	
Н. контр.		Глебов		12.12.83	Лист Б-ПН-10 ГОСТ 19903-74 / В Ст3 пс ГОСТ 14637-79	ГИПРОАВТОТРАНС Воронежский филиал		
Утв.		Дильдин						

Формат А4

9393-1000006

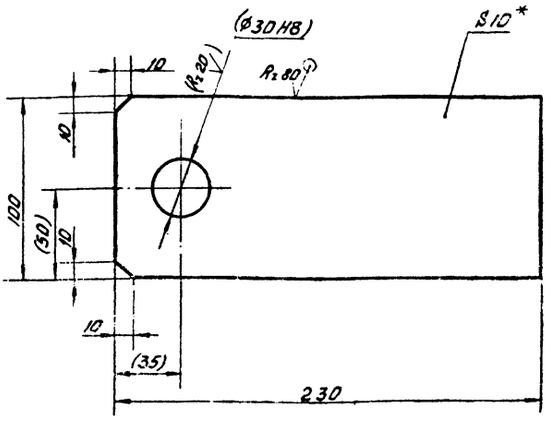

1.* Размер для справок.

2. Размеры в скобках — после сборки

3. Неуказанные предельные отклонения размеров — по $\pm\frac{JT14}{2}$.

Изм.	Лист	№ докум.	Подп.	Дата	9393-1000006			
Разраб.		Солдатов		8.12.83	Лист	Лит	Масса	Масштаб
Пров.		Здоровцева		8.12.83		И	1,8	1:2
Т. контр.		Лебедев				Лист	Листов 1	
Н. контр.		Глебов		12.12.83	Лист Б-ПН-10 ГОСТ 19903-74 / В Ст3 пс ГОСТ 14637-79	ГИПРОАВТОТРАНС Воронежский филиал		
Утв.		Дильдин						

Формат А4

9393-1000005

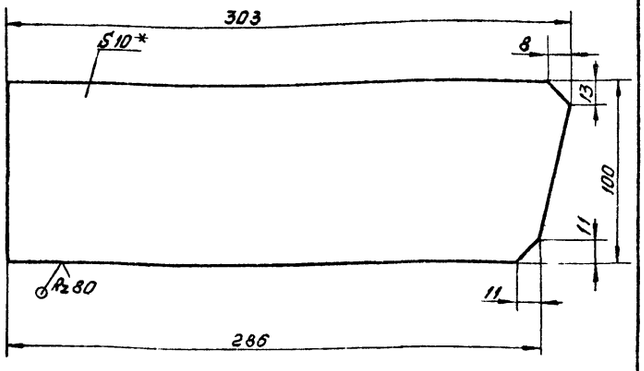

1.* Размер для справок.

2. Предельные отклонения размеров — по $\pm\frac{JT14}{2}$.

Изм.	Лист	№ докум.	Подп.	Дата	9393-1000005			
Разраб.		Солдатов		8.12.83	Опора	Лит	Масса	Масштаб
Пров.		Здоровцева		8.12.83		И	2,2	1:2
Т. контр.		Лебедев				Лист	Листов 1	
Н. контр.		Глебов		12.12.83	Лист Б-ПН-10 ГОСТ 19903-74 / В Ст3 пс ГОСТ 14637-79	ГИПРОАВТОТРАНС Воронежский филиал		
Утв.		Дильдин						

Формат А4

9393-1000007

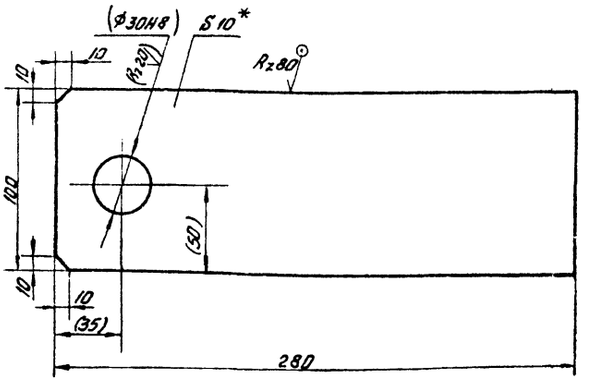

1.* Размер для справок.

2. Размеры в скобках — после сборки.

3. Неуказанные предельные отклонения размеров — по $\pm\frac{JT14}{2}$.

Изм.	Лист	№ докум.	Подп.	Дата	9393-1000007			
Разраб.		Солдатов		8.12.83	Лист	Лит	Масса	Масштаб
Пров.		Здоровцева		8.12.83		И	2,3	1:2
Т. контр.		Лебедев				Лист	Листов 1	
Н. контр.		Глебов		12.12.83	Лист Б-ПН-10 ГОСТ 19903-74 / В Ст3 пс ГОСТ 14637-79	ГИПРОАВТОТРАНС Воронежский филиал		
Утв.		Дильдин						

Формат А4

Типовой проект 503-9-6.84 Альбом II

Взам. инв. № | Инв. № дубл. | Подп. и дата | Инв. № подл.

9393 – 1000008

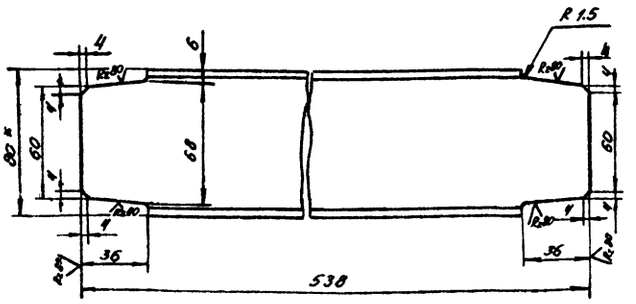

1. * Размер для справок
2. Предельные отклонения размеров по $\pm \frac{JT14}{2}$

Изм.	Лист	N докум.	Подп.	Дата	9393 – 1000008			
Разраб.		Никифоров		XI-83	Швеллер	Лит.	Масса	Масштаб
Пров.		Здоровцева		XI-83		Н	3,6	1:2
Т. контр.		Лебедев				Лист	Листов 1	
Н. контр.		Глебов		12.12.83	Швеллер 8 ГОСТ 8240-72 / Ст3 ГОСТ 535-79	ГИПРОАВТОТРАНС Воронежский филиал		
Утв.		Дильдин						

Инв. N подл. | Подп. и дата | Взам. Инв. N | Инв. N дубл. | Подп. и дата

Формат А4

9393 – 1000009

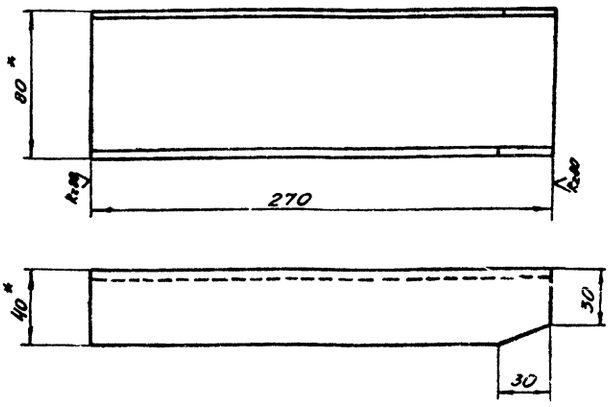

1. * Размеры для справок
2. Предельные отклонения размеров по $\pm \frac{JT14}{2}$

Изм.	Лист	N докум.	Подп.	Дата	9393 – 1000009			
Разраб.		Никифоров		XI-83	Швеллер	Лит.	Масса	Масштаб
Пров.		Здоровцева		XI.2.83		Н	2.1	1:2
Т. контр.		Лебедев				Лист	Листов 1	
Н. контр.		Глебов		12.12.83	Швеллер 8 ГОСТ 8240-72 / Ст3 ГОСТ 535-79	ГИПРОАВТОТРАНС Воронежский филиал		
Утв.		Дильдин						

Инв. N подл. | Подп. и дата | Взам. Инв. N | Инв. N дубл. | Подп. и дата

Формат А4

9393-1000011

Rz 40

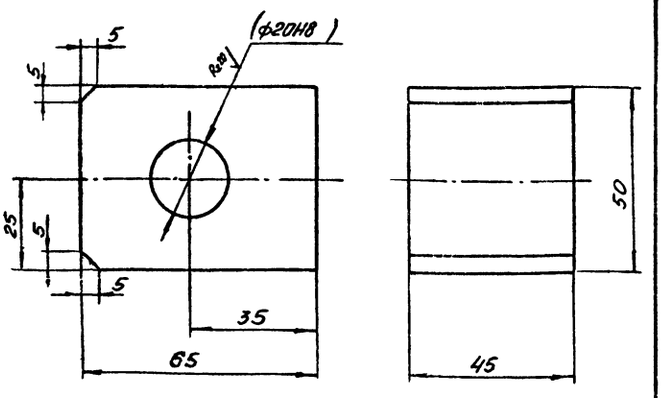

1. Размеры в скобках – после сборки
2. Предельные отклонения размеров по $\pm \frac{JT14}{2}$

Изм.	Лист	N докум.	Подп.	Дата	9393 – 1000011			
Разраб.		Никифоров		XI-83	Бобышка	Лит.	Масса	Масштаб
Пров.		Здоровцева		8.12.83		Н	1,1	1:1
Т. контр.		Лебедев				Лист	Листов 1	
Н. контр.		Глебов		12.12.83	Лист Б-ПН-50 ГОСТ 19903-74 / ВСт3пс ГОСТ 14637-79	ГИПРОАВТОТРАНС Воронежский филиал		
Утв.		Дильдин						

Инв. N подл. | Подп. и дата | Взам. Инв. N | Инв. N дубл. | Подп. и дата

Формат А4

9393 – 1000012

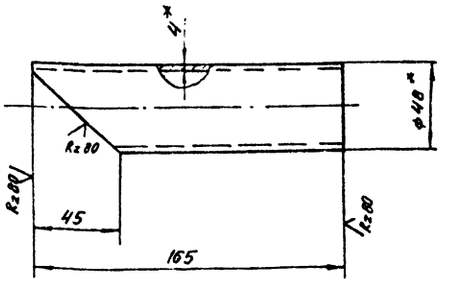

1. * Размеры для справок
2. Предельные отклонения размеров по $\pm \frac{JT14}{2}$

Изм.	Лист	N докум.	Подп.	Дата	9393 – 1000012			
Разраб.		Никифоров		XI-83	Патрубок	Лит.	Масса	Масштаб
Пров.		Здоровцева		8.12.83		Н	0,68	1:2
Т. контр.		Лебедев				Лист	Листов 1	
Н. контр.		Глебов		12.12.83	Труба 40×4 ГОСТ 3262-75	ГИПРОАВТОТРАНС Воронежский филиал		
Утв.		Дильдин						

Инв. N подл. | Подп. и дата | Взам. Инв. N | Инв. N дубл. | Подп. и дата

Формат А4

Типовой проект 503-9-6.84 Альбом II

Формат	Зона	Поз.	Обозначение	Наименование	Кол.	Примечание
				Документация		
А3			9393-1100 000 СБ	Сборочный чертеж		
				Детали		
А4		1	9393-1100001	Лист	1	
А4		2	9393-1100002	Опора	1	

Подп. и дата | Инв. № дубл. | Взам. инв. № | Подп. и дата | Инв. № подл.

Изм.	Лист	№ докум.	Подп.	Дата
Разраб.		Солдатов		8.12.83
Пров.		Здоровцева		8.12.83
Н.контр.		Глебов		12.12.83
Утв.		Дильдин		

9393-11 00 000

Упор

Лит	Лист	Листов
Н		1

ГИПРОАВТОТРАНС Воронежский филиал

Формат А4

Формат	Зона	Поз.	Обозначение	Наименование	Кол.	Примечание
				Документация		
А3			9393-1200000 СБ	Сборочный чертеж		
				Детали		
Б4		1	9393-1200001	Планка		
				Полоса $\frac{10\times50\ ГОСТ\ 103\text{-}76}{Ст3\ ГОСТ\ 535\text{-}79}$		
				$\ell = 85\ h14$	2	0,33 кг
Б4		2	9393-1200002	Бобышка		
				Квадрат $\frac{850\ ГОСТ\ 2591\text{-}71}{Ст3\ ГОСТ\ 535\text{-}79}$		
				$\ell = 30\ h14$	1	0,5 кг

Подп. и дата | Инв. № дубл. | Взам. инв. № | Подп. и дата | Инв. № подл.

Изм.	Лист	№ докум.	Подп.	Дата
Разраб.		Солдатов		8.12.83
Пров.		Здоровцева		8.12.83
Н.контр.		Глебов		12.12.83
Утв.		Дильдин		

9393-1200 000

Муфта

Лит	Лист	Листов
Н		1

ГИПРОАВТОТРАНС Воронежский филиал

Формат А4

Типовой проект 503-9-6.84 Альбом II

Формат	Зона	Поз.	Обозначение	Наименование	Кол.	Примечание
				Документация		
А1			9393-1600 000 СБ	Сборочный чертеж		
				Детали		
Б4		1	9393-1600001	Полоса		
				Полоса $\frac{Б\text{-}10\times85\ ГОСТ\ 103\text{-}76}{Ст3\ ГОСТ\ 535\text{-}79}$		
				$\ell = 612\ h14$	2	4,1 кг
Б4		2	9393-1600002	Лист		
				Лист $\frac{Б\text{-}ПН\text{-}5\ ГОСТ\ 19903\text{-}74}{ВСт3пс\ ГОСТ\ 14637\text{-}79}$		
				$622\ h14\times630\ h14$	1	16,4 кг
А3		3	9393-1000003	Полоса	1	
А4		4	9393-100 0004	Опора	2	
А4		5	9393-100 0005	Опора	2	
А4		6	9393-100 0006	Лист	4	
А4		7	9393-100 0007	Лист	4	
А4		8	9393-100 0008	Швеллер	1	
А4		9	9393-100 0009	Швеллер	2	
А4		10	9393-100 0010	Косынка	2	
А4		11	9393-1000011	Бобышка	1	
А4		12	9393-1000012	Патрубок	1	
А4		13	9393-1000013	Патрубок	1	
А4		14	9393-1000014	Шпилька	2	
А3		15	9393-1000015	Полоса	1	

Подп. и дата | Инв. № дубл. | Взам. инв. № | Подп. и дата | Инв. № подл.

Изм.	Лист	№ докум.	Подп.	Дата
Разраб.		Солдатов		8.12.83
Пров.		Здоровцева		8.12.83
Н.контр.		Глебов		12.12.83
Утв.		Дильдин		

9393-1600000

Кронштейн правый

Лит	Лист	Листов
Н		1

ГИПРОАВТОТРАНС Воронежский филиал

Формат А4

9393-1200000 СБ

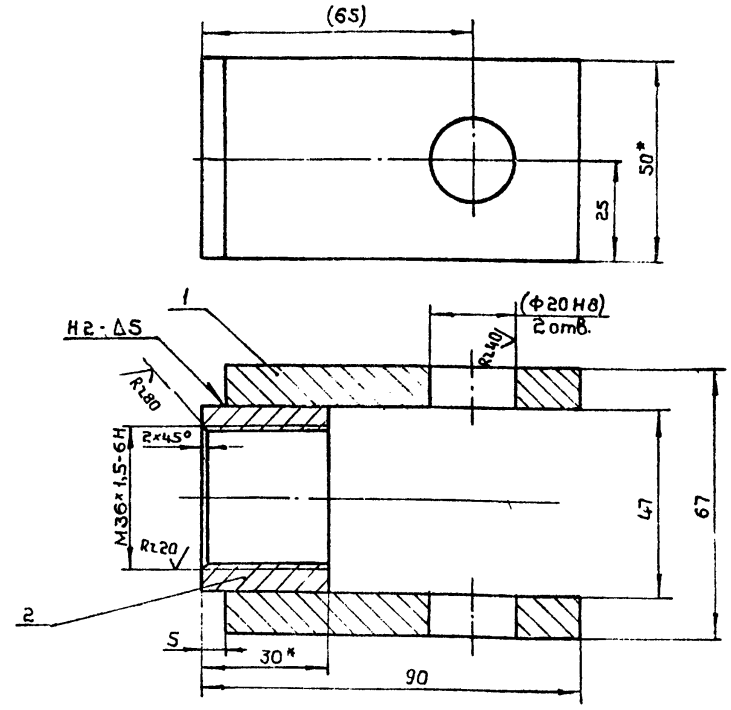

1. * Размер для справок
2. Неуказанные предельные отклонения размеров отверстий по Н14, валов по h14, остальных по $\pm\frac{JT14}{2}$
3. Размеры в скобках после сварки
4. Покрытие: эмаль ХС-710, серый, ГОСТ 9355-81.
5. Сварные швы по ГОСТ 5264-80

Подп. и дата | Инв. № дубл. | Взам. инв. № | Подп. и дата | Инв. № подл.

Изм.	Лист	№ докум.	Подп.	Дата
Разраб.		Солдатов		8.12.83
Пров.		Здоровцева		8.12.83
Т.контр.		Лебедев		
Н.контр.		Глебов		12.12.83
Утв.		Дильдин		

9393-1200 000 СБ

Муфта

Сборочный чертеж

Лит.	Масса	Масштаб
Н	1,2	1:1

Лист | Листов 1

ГИПРОАВТОТРАНС Воронежский филиал

Формат А4

9393-1100000СБ

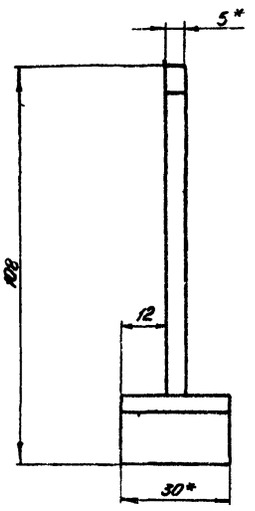

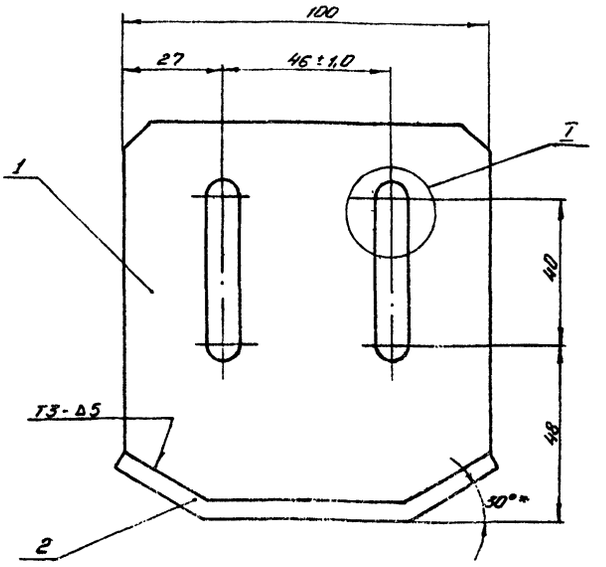

I
М2:1

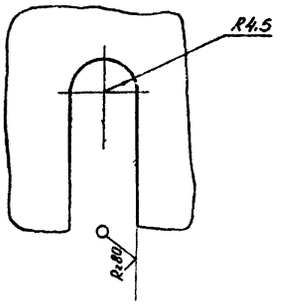

1* Размеры для справок
2. Неуказанные предельные отклонения размеров отверстий - по H14, валов - по h14, остальных - по ± JT14/2
3. Покрытие эмаль ХС-710, цвет серый, IV 4/1-У4 ГОСТ 9355-81
4. Сварные швы по ГОСТ 5264-80.

					9393-1100000СБ			
Изм.	Лист	№ докум.	Подп.	Дата	Упор Сборочный чертеж	Лит	Масса	Масшт
Разраб.		Никифоров		8.12.83		И	1,05	1:1
Провер.		Здравцева		8.12.83		Лист	Листов 1	
Т. контр.		Лебедев						
Н. контр.		Глебов		14.12.83	ГИПРОАВТОТРАНС Воронежский филиал			
Утв.		Дильдин						

Копировал Формат А4

9393-1100001

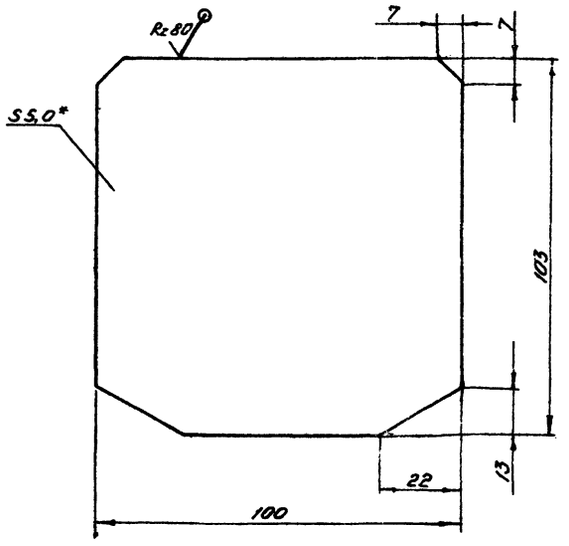

1.* Размер для справок.
2. Предельные отклонения размеров по ± JT14/2

					9393-1100001			
Изм.	Лист	№ докум.	Подп.	Дата	Лист	Лит	Масса	Масшт
Разраб.		Никифоров		8.12.83		И	0,7	1:1
Провер.		Здравцева		8.12.83		Лист	Листов 1	
Т. контр.		Лебедев						
Н. контр.		Глебов		14.12.83	Лист Б-ПН-5,0 ГОСТ 19903-74 Вст3пс ГОСТ 14637-79	ГИПРОАВТОТРАНС Воронежский филиал		
Утв.		Дильдин						

Копировал Формат А4

9393-1100002

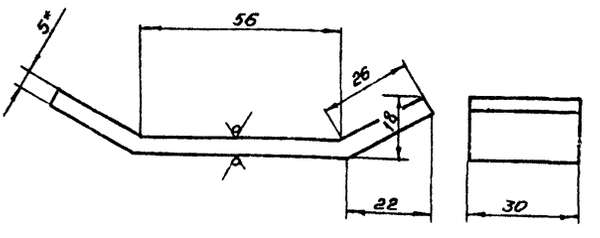

1.* Размер для справок.
2. Предельные отклонения размеров по ± JT14/2
3. Развернутая длина заготовки L = 110мм

					9393-1100002			
Изм.	Лист	№ докум.	Подп.	Дата	Опора	Лит	Масса	Масшт
Разраб.		Никифоров		8.12.83		И	0,35	1:1
Провер.		Здравцева		8.12.83		Лист	Листов 1	
Т. контр.		Лебедев						
Н. контр.		Глебов		14.12.83	Лист Б-ПН-3,0 ГОСТ 19903-74 Вст3пс ГОСТ 14637-79	ГИПРОАВТОТРАНС Воронежский филиал		
Утв.		Дильдин						

Типовой проект 3.03-9-6.84 Альбом II

Инв. № подл. | Подп. и дата | Взам. инв. № | Инв. № дубл. | Подп. и дата

Формат	Зона	Поз.	Обозначение	Наименование	Кол.	Примечание
				Документация		
А3			9393-1300000СБ	Сборочный чертеж		
				Детали		
А4		1	-1300001	Пластина	1	
Б4		2	-1300002	Плита	1	5.6 кг
				Лист Б-ПН-Ю ГОСТ 19903-74		
				Вст3пс ГОСТ 14637-79		
				110 h 14 × 1092 h 14		
А4		3	-1300003	Ребро	2	

Изм.	Лист	№ докум.	Подп.	Дата
Разраб.		Никифоров		8.12.83
Провер.		Здоровцева		9.12.83
Н. контр.		Глебов		12.12.83
Утв.		Ильдин		

9393-1300000

Кронштейн

Лит	Лист	Листов
И		1

ГИПРОАВТОТРАНС
Воронежский филиал

Формат А1

Формат	Зона	Поз.	Обозначение	Наименование	Кол.	Примечание
				Документация		
А3			9393-1500000СБ	Сборочный чертеж		
				Детали		
А4		1	9393-1500001	Стойка	1	
А4		2	-1500002	Ребро	1	

Изм.	Лист	№ докум.	Подп.	Дата
Разраб.		Никифоров		8.12.83
Провер.		Здоровцева		9.12.83
Н. контр.		Глебов		12.12.83
Утв.		Ильдин		

9393-1500000

Кронштейн

Лит	Лист	Листов
И		1

ГИПРОАВТОТРАНС
Воронежский филиал

Формат А4

Типовой проект 503-9-6.84 Альбом II

Формат	Зона	Поз.	Обозначение	Наименование	Кол.	Примечание
				Документация		
А3			9393-1700000СБ	Сборочный чертеж		
				Детали		
А4		1	-1700001	Гайка	2	
А4		2	-1700002	Гайка	2	
А4		3	-1700003	Ниппель	2	
				Стандартные изделия		
		4		Рукав 1Л-8-135/80-У ГОСТ 6286-73 L = 1370 мм	1	

Изм.	Лист	№ докум.	Подп.	Дата
Разраб.		Никифоров		5.12.83
Провер.		Здоровцева		9.12.83
Н. контр.		Глебов		12.12.83
Утв.		Ильдин		

9393-1700000

Рукав в сборе

Лит	Лист	Листов
И		1

ГИПРОАВТОТРАНС
Воронежский филиал

Формат А4

9393-1700001

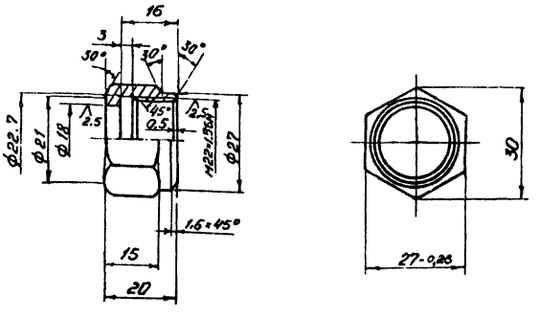

Rz 40 / (V)

Неуказанные предельные отклонения размеров отверстий - по H14, валов - по h14, остальных - по ±IT14/2

Изм.	Лист	№ докум.	Подп.	Дата
Разр.		Никифоров		8.12.83
Провер.		Здоровцева		9.12.83
Т. контр.		Лебедев		
Н. контр.		Глебов		12.12.83
Утв.		Ильдин		

9393-1700001

Гайка

Лит	Масса	Масшт.
И	0.03	1:1
Лист	Листов 1	

Круг В32 ГОСТ 2591-71 / Ст 35 ГОСТ 1050-74

ГИПРОАВТОТРАНС
Воронежский филиал

Формат А4

9393-1300000СБ

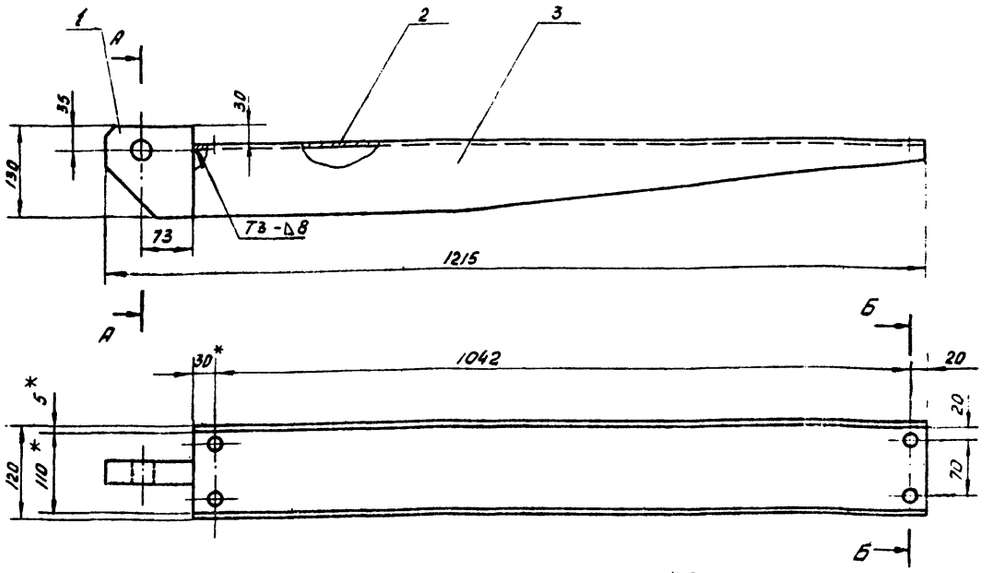

А–А
М1:2

Б–Б повернуто
М1:2

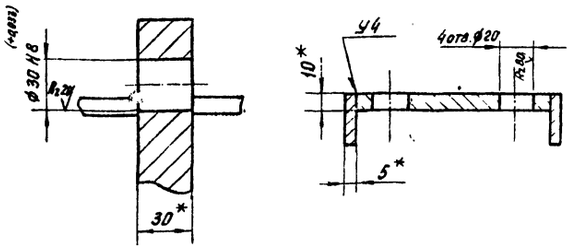

1.* Размеры для справок.
2. Предельные отклонения размеров отверстий по Н14, остальных по ±IT14/2
3. Шероховатость обрабатываемых поверхностей деталей без чертежа Rz 80
4. Покрытие: эмаль ХС-710, серый 1У4/1-У4 ГОСТ 9355-81
5. Сварные швы – по ГОСТ 5264-80

Изм.	Лист	№ докум.	Подп.	Дата
Разраб.		Никифоров		8.12.83
Провер.		Здоровцева		8.12.83
Т. контр.		Лебедев		
Н. контр.		Глебов		12.12.83
Утв.		Дильдин		

9393-1300000СБ

Кронштейн
Сборочный чертеж

Лит	Масса	Масштаб
У	14,4	1:5
Лист	Листов 1	

ГИПРОАВТОТРАНС
Воронежский филиал

Формат А3

Инв. № подл. | Подп. и дата | Взам. инв. № | Инв. № дубл. | Подп. и дата

Типовой проект 503-9-6.84 Альбом II

9393-1300003

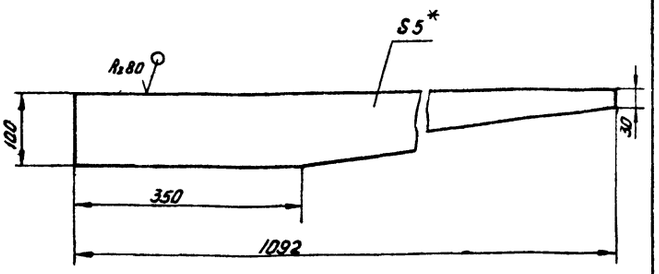

1.* Размер для справок
2. Предельные отклонения размеров – по ± IT14/2

Изм.	Лист	№ докум.	Подп.	Дата
Разраб.		Никифоров		8.12.83
Пров.		Здоровцева		8.12.83
Т. контр.		Лебедев		
Н. контр.		Глебов		12.12.83
Утв.		Дильдин		

9393-1300003

Ребро

Лит	Масса	Масштаб
У	2,9	1:5
Лист	Листов 1	

Лист 5-ЛН-5 ГОСТ 19903-74
В Ст3пс ГОСТ 14637-79

ГИПРОАВТОТРАНС
Воронежский филиал

Формат А4

9393-1300001

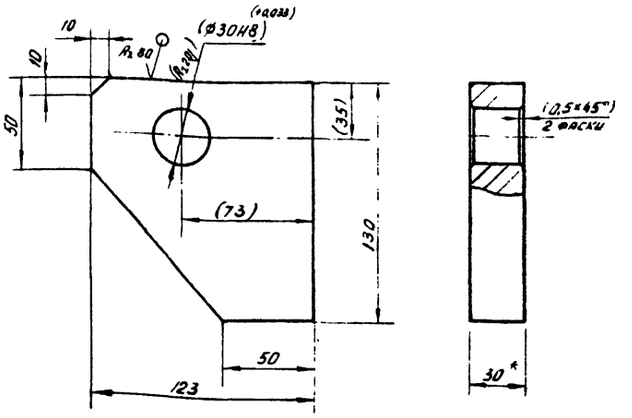

1.* Размер для справок
2. Неуказанные предельные отклонения размеров – по ± IT14/2.
3. Размеры в скобках – после сборки

Изм.	Лист	№ докум.	Подп.	Дата
Разраб.		Никифоров		8.12.83
Провер.		Здоровцева		8.12.83
Т. контр.		Лебедев		
Н. контр.		Глебов		12.12.83
Утв.		Дильдин		

9393-1300001

Пластина

Лит	Масса	Масштаб
У	3,0	1:2
Лист	Листов 1	

Лист 5-ЛН-30 ГОСТ 19903-74
В Ст3пс ГОСТ 14637-79

ГИПРОАВТОТРАНС
Воронежский филиал

Формат А4

9393-1400000СБ

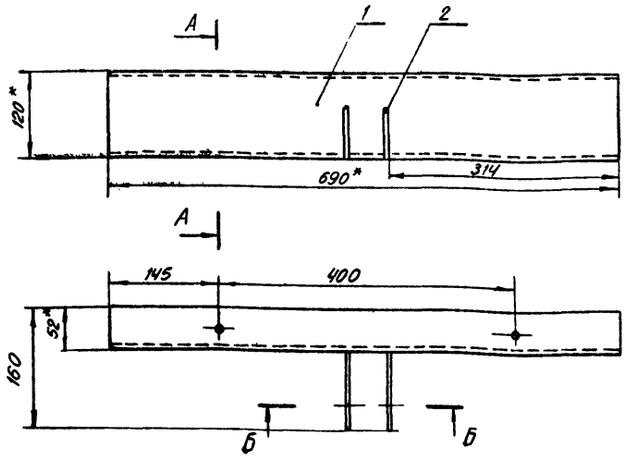

А - А
М 1:2

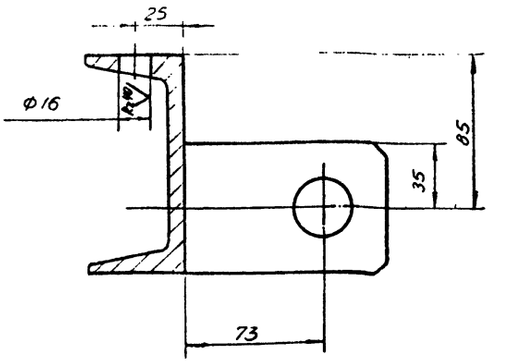

Б - Б
М 1:2

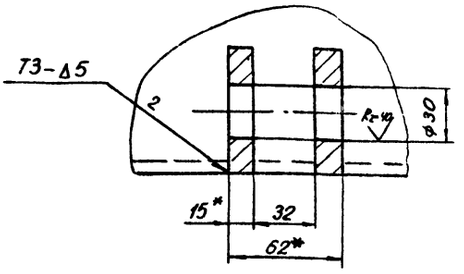

1.* Размеры для справок.
2. Предельные отклонения размеров отверстий по Н14, остальных по $\pm \frac{IT14}{2}$
3. Шероховатость обрабатываемых поверхностей без чертежа Rz 80.
4. Покрытие: Эмаль ХС-710, серый IV.4/1-44 ГОСТ 9355-81
5. Сварные швы по ГОСТ 5264-80

					9393 - 1400000 СБ		
Изм.	Лист	№ докум.	Подпись	Дата	Кронштейн	Лит.	Масса	Масштаб
Разраб.		Никифоров		11.83		И	8,6	1:5
Пров.		Здоровцев		11.83	Сборочный чертеж	Лист	Листов 1
Т. контр.		Лебедев				ГИПРОАВТОТРАНС Воронежский филиал	
Н. контр.		Глебов		12.83			
Утв.		Дильдин					

Формат А3

Альбом 1
Типовой проект 503-9-6.84

Формат	Зона	Поз.	Обозначение	Наименование	Кол.	Примечание
				Документация		
А3			9393 - 1400000 СБ	Сборочный чертеж		
				Детали		
Б.4		1	- 1400001	Швеллер		
				Швеллер 12 ГОСТ 8240-72 / Ст 3 ГОСТ 535-79		
				$L = 690 \pm \frac{IT14}{2}$	1	7 кг.
А4		2	- 1400002	Пластина	2	

					9393 - 1400000		
Изм.	Лист	№ докум.	Подп.	Дата	Кронштейн	Лит.	Лист	Листов
Разраб.		Никифоров		11.83		И		1
Пров.		Здоровцев		11.83		ГИПРОАВТОТРАНС Воронежский филиал	
Т. контр.		Лебедев					
Н. контр.		Глебов		12.83			
Утв.		Дильдин					

Формат А4

9393 - 1400002

Rz 80

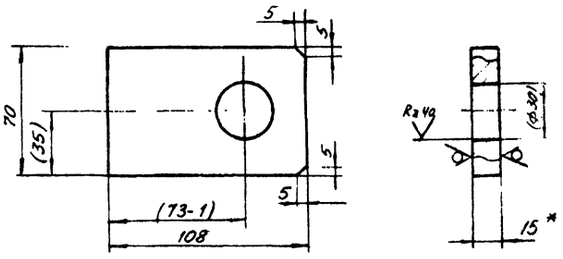

1.* Размер для справок
2. Неуказанные предельные отклонения размеров по $\pm \frac{IT14}{2}$
3. Размеры в скобках – после сборки.

					9393 - 1400002		
Изм.	Лист	№ докум.	Подпись	Дата	Пластина	Лит.	Масса	Масштаб
Разраб.		Никифоров		11.83		И	0,8	1:2
Пров.		Здоровцев		11.83		Лист	Листов 1
Т. контр.		Лебедев				Лист Б-ПН-15 ГОСТ 19903-74 / Ст 3пс ГОСТ 535-79	ГИПРОАВТОТРАНС Воронежский филиал
Н. контр.		Глебов		12.83			
Утв.		Дильдин					

Формат А4

9393-1500000СБ

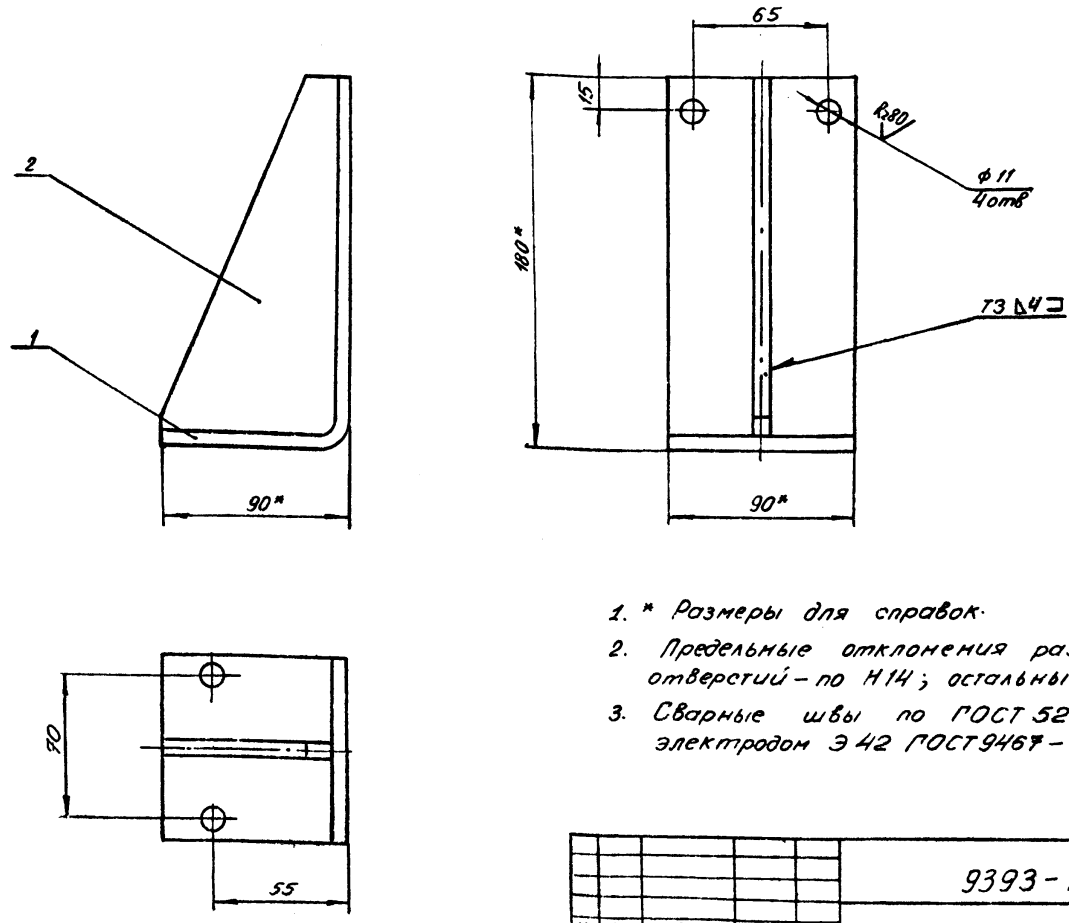

1. * Размеры для справок.
2. Предельные отклонения размеров отверстий – по Н14; остальных – по $\pm \frac{JT14}{2}$
3. Сварные швы по ГОСТ 5264-80 варить электродом Э42 ГОСТ 9467-75.

					9393-1500000СБ			
Изм.	Лист	N докум.	Подп.	Дата	Кронштейн	Лист	Масса	Масшт.
Разраб.		Никифоров		XI-83		И	1,55	1:2
Провер.		Здоровцева		X-1-83	Сборочный чертеж	Лист	Листов 1	
Т.контр.		Лебедев						
Н.контр.		Глебов		12.12.83		ГИПРОАВТОТРАНС Воронежский филиал		
Утв.		Дильдин						

Формат А3

9393-1500001

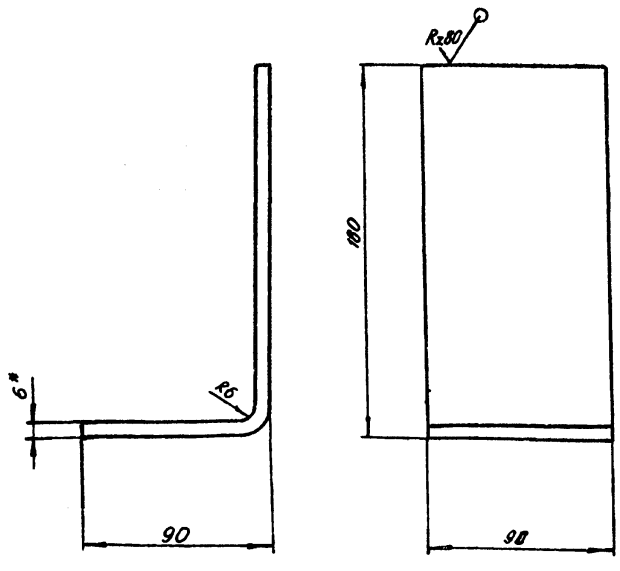

1. * Размер для справок
2. Предельные отклонения размеров – по $\pm \frac{JT14}{2}$

					9393-1500001			
Изм.	Лист	N докум.	Подп.	Дата	Стойка	Лит.	Масса	Масшт.
Разраб.		Никифоров		XI-83			1,14	1:2
Провер.		Здоровцева		8.12.83		Лист	Листов 1	
Т.контр.		Лебедев						
Н.контр.		Глебов		12.12.83	Лист Б-ПН-6,0 ГОСТ 19903-74 / В Ст3пс ГОСТ 14637-79	ГИПРОАВТОТРАНС Воронежский филиал		
Утв.								

Формат

9393-1500002

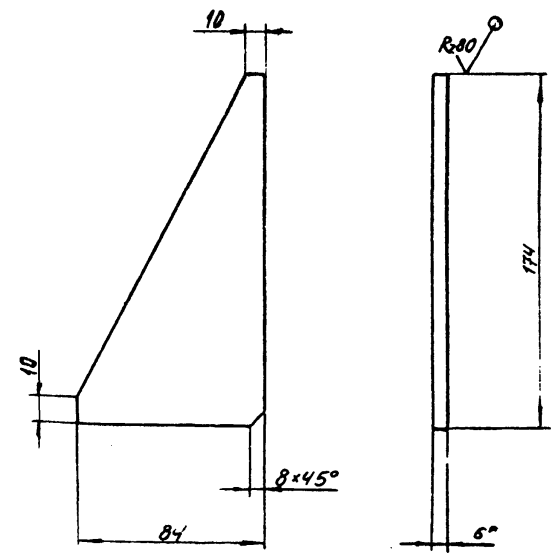

1. * Размеры для справок
2. Предельные отклонения размеров – по $\pm \frac{JT14}{2}$

					9393-1500002			
Изм.	Лист	N докум.	Подп.	Дата	Ребро	Лит.	Масса	Масшт.
Разраб.		Никифоров		XI-83		И	0,4	1:2
Провер.		Здоровцева		8.12.83		Лист	Листов 1	
Т.контр.		Лебедев						
Н.контр.		Глебов		12.12.83	Лист Б-ПН-6,0 ГОСТ 19903-74 / В Ст3пс ГОСТ 14637-79	ГИПРОАВТОТРАНС Воронежский филиал		
Утв.		Дильдин						

Формат А4

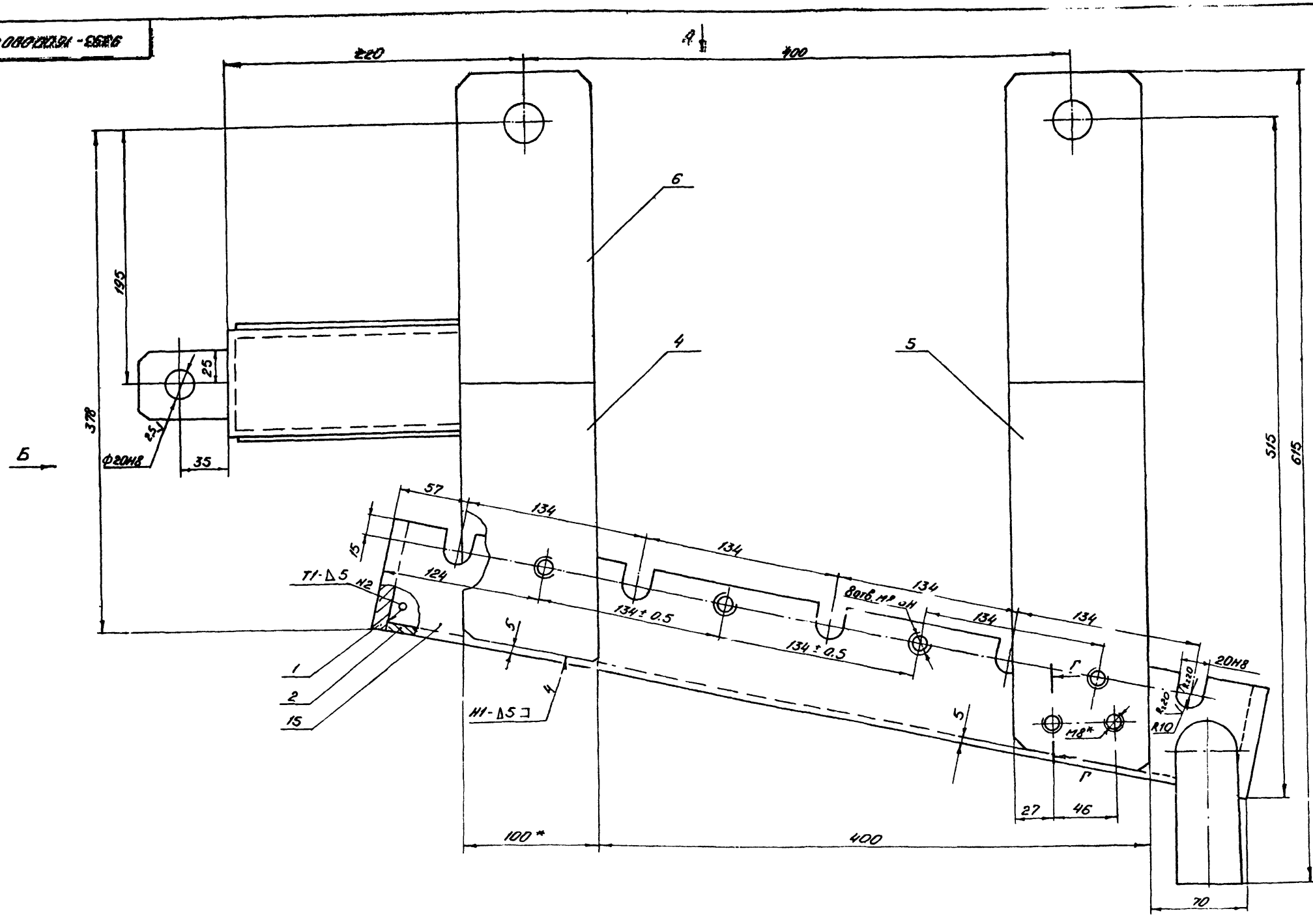

1.* Размеры для справок.

2. Неуказанные предельные отклонения размеров отверстий - по Н14, остальных - по $\pm \frac{JT14}{2}$

3. Шероховатость обрабатываемых поверхностей деталей без чертежа R_z80.

4. Покрытие: эмаль ХС-710, серый, ГОСТ 9355-81.

5. Сварные швы по ГОСТ 5264-80.

Изм.	Лист	№ докум.	Подп.	Дата	9393-1600 000 СБ			
Разраб.		Синдитов			Кронштейн правый Сборочный чертеж	Лит	Масса	Масшт.
Пров.		Здоровцева				Н	60,0	1:10
Т. контр.		Лебедев				Лист 1	Листов 2	
Н. контр.		Глебов				ГИПРОАВТОТРАНС Воронежский филиал		
Утв.		Дильдин						

Формат А2

Типовой проект 503-9-6.84 Альбом II

Инв. № подл. | Подп. и дата | Взам. инв. № | Инв. № дубл. | Подп. и дата

65

9393-1600000СБ

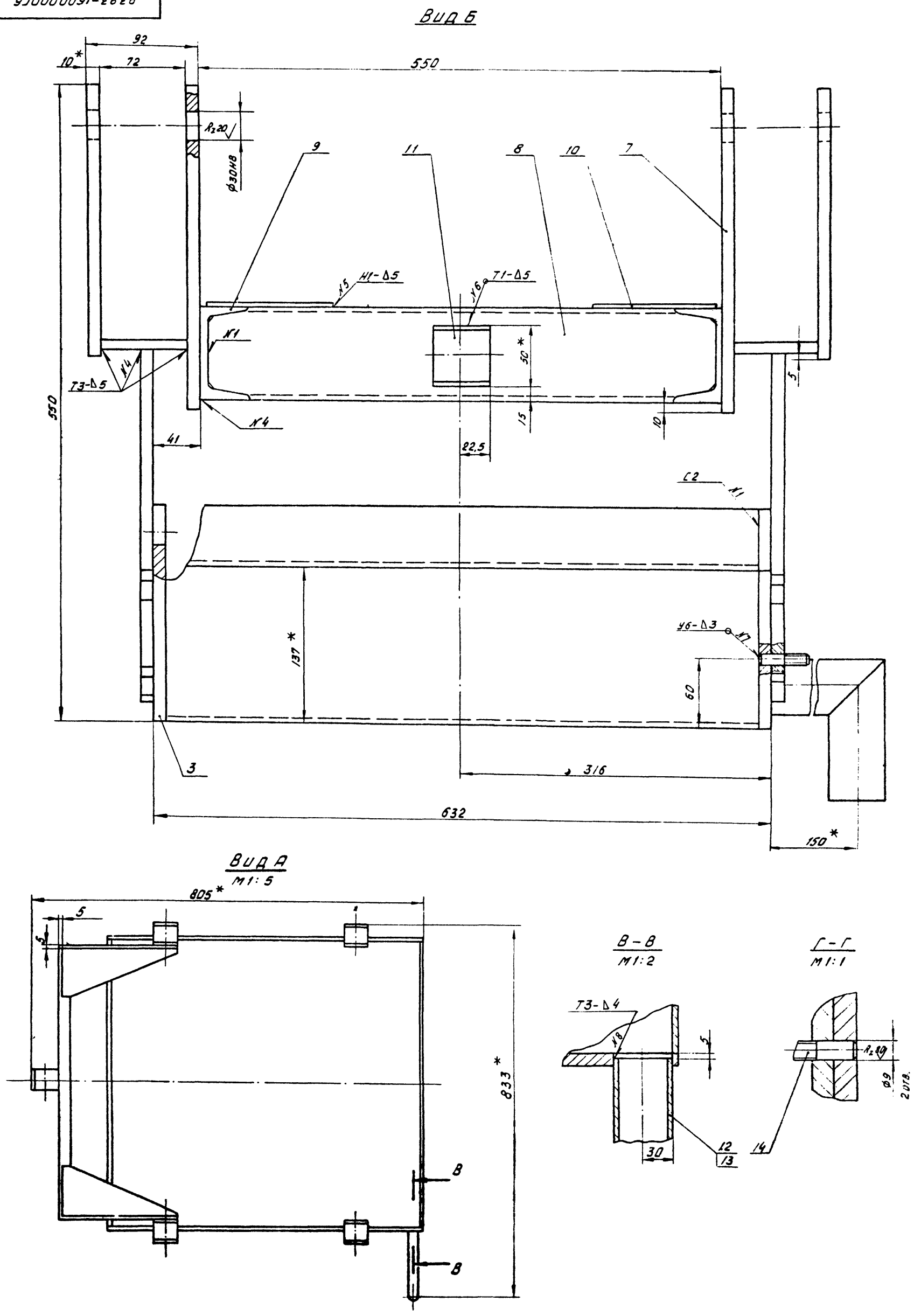

Изм	Лист	№ докум	Подп	Дата	9393-1600000СБ	Лист 2

Формат А2

9393-1700000СБ

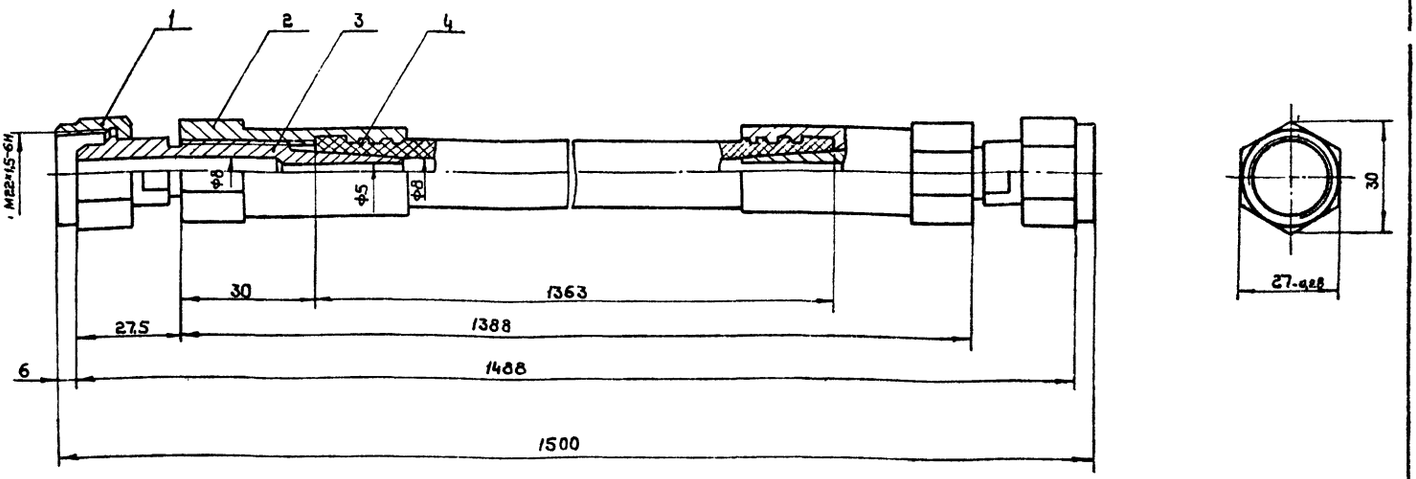

Размеры для справок.

				9393-1700000СБ			
Изм	Лист	№докум.	Подп.	Дата	Рукав в сборе	Лит	Масса	Масштаб
Разраб.		Никифоров		8.12.83	Сборочный чертеж	И	1,45	1:1
Провер.		Здоровцева		8.12.83		Лист	Листов 1
Т.контр.		Лебедев					
Н.контр.		Глебов				ГИПРОАВТОТРАНС Воронежский филиал	
Утв.		Дильдин					

Формат А3

9393-1700002

Rz20

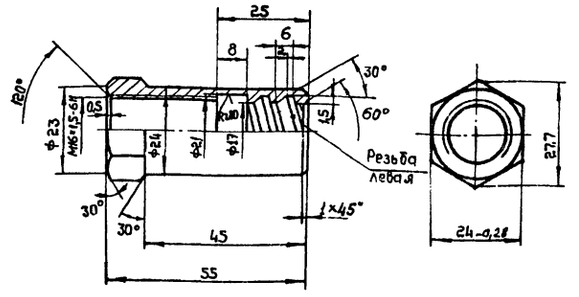

Предельные отклонения размеров отверстий - по Н14, валов - по h 14, остальных - по $\pm\frac{JT14}{2}$

				9393-1700002			
Изм	Лист	№докум.	Подп.	Дата	Гайка	Лит	Масса	Масштаб
Разраб.		Никифоров		8.12.83		И	0,11	1:1
Провер.		Здоровцева		8.12.83		Лист	Листов 1
Т.контр.		Лебедев					
Н.контр.		Глебов			Круг	830 ГОСТ 2590-71 / 35 ГОСТ 1050-74	ГИПРОАВТОТРАНС Воронежский филиал
Утв.		Дильдин					

Формат А4

9393-1700003

Rz20

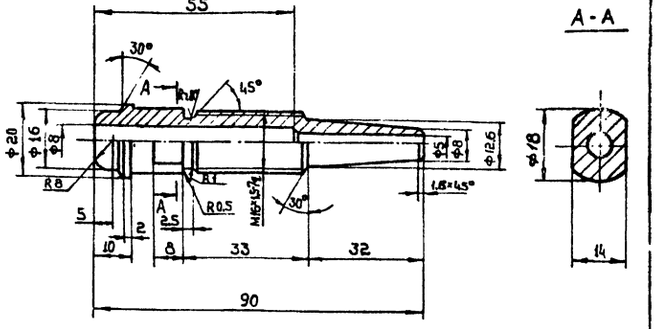

Предельные отклонения размеров отверстий - по Н14, валов - по h 14, остальных - по $\pm\frac{JT14}{2}$

				9393-1700003			
Изм	Лист	№докум.	Подп.	Дата	Ниппель	Лит	Масса	Масштаб
Разраб.		Никифоров		8.12.83		И	0,086	1:1
Провер.		Здоровцева		8.12.83		Лист	Листов 1
Т.контр.		Лебедев					
Н.контр.		Глебов			Круг	822 ГОСТ 2590-71 / 35 ГОСТ 1050-74	ГИПРОАВТОТРАНС Воронежский филиал
Утв.		Дильдин					

Формат А4

Министерство автомобильного транспорта РСФСР
ГИПРОАВТОТРАНС
Воронежский филиал

БУНКЕР
двухсекционный
Модель 9393
Паспорт
9393-0000000 ПС

1983 г.

Формат А4

I. Общие сведения об изделии

1.1. Бункер двухсекционный, модель 9393 заводской № выпущен

1.2. Бункер предназначен для механизации процесса сбора и выгрузки осадка, поступаемого из гидроциклонов.

1.3. Монтаж бункера выполнить непосредственно после монтажа перекрытия на отметке 3,6м.

2. Основные технические данные и характеристики

2.1. Тип - стационарный

2.2 Габаритные размеры, мм

длина - 5980
ширина - 3050
высота - 5125

2.3 Емкость бункера общая, м³ - 4,5
емкость одной секции, м³ - 2,25
количество секций, шт - 2

2.4. Масса, кг - 2300

Изм	Лист	№ докум.	Подп.	Дата	9393-00 00 000 ПС			
Разраб.		Солдатов		8.12.83	Бункер двухсекционный Паспорт	Лит	Лист 2	Листов 6
Пров		Здоровцева		6.12.83		ГИПРОАВТОТРАНС Воронежский филиал		
Н.контр.		Глебов						
Утв.		Дильдин						

Инв. № подл. | Подпись и дата | Взам. инв. № | Инв. № дубл. | Подпись и дата

Формат А4

3. Комплект поставки

3.1. Бункер двухсекционный 9393 - 1шт

3.2 Эксплуатационная документация:

а) паспорт 9393 00.00.000 пс - 1шт

б) техническое описание и инструкция по эксплуатации 9393-00.00000 ТО - 1шт

3.3 Упаковочный лист - 1шт

Изм	Лист	№ докум.	Подп.	Дата	9393-00 00000 ПС	Лист 3

Формат

4. Свидетельство о приемке

Бункер двухсекционный, модель 9393 заводской №

соответствует техническим условиям ТУ (номер ТУ)

и признан годным для эксплуатации

Дата выпуска

м.п. Подпись лиц ответственных за приемку

Изм	Лист	№ докум.	Подп.	Дата	9393-00 00000 ПС	Лист 4

Формат А4

-во об упаковке

г двухсекционный, модель 9393

одской №

Упакован _____ согласно требованиям, предусмотренным инструкцией по эксплуатации

Дата упаковки

Упаковку произвел _____ (подпись)

Изделие после упаковки принял _____ (подпись)

М. П

5. Свидетельство о консервации

Бункер двухсекционный, модель 9393

заводской №

подвергнут

консервации согласно требованиям, предусмотренным техническими условиями ТУ 9393-00 00 000

Дата консервации

Срок консервации не менее 2[а] лет

Консервацию произвел _____ (подпись)

Изделие после консервации принял _____ (подпись)

М.П.

gost.e-ecolog.ru