Типовой проект

407-3-602.91

Общеподстанционный пункт управления в конструкциях быстромонтируемых зданий /ОПУ-12×48-БМЗ-110-АБ-ЛАЗ/

Альбом 2

АС.И строительные изделия

gost.e-ecolog.ru

Копировал - Белова

Госстрой СССР
Центральный институт типового проектирования
МИНСКИЙ ФИЛИАЛ

220123, г.Минск, ул.В.Хоружей, 13/61

Сдано в печать 16.01 1992 г.
Заказ № 279 Тир. 80 экз. 16
Инв.№ 2791/2

Типовой проект
407-3-602.91

Общеподстанционный пункт управления в конструкциях быстромонтируемых зданий /ОПУ-12×48-6М3-110-А6-ЛАЗ/

Альбом 2

АС.И Строительные изделия

Разработан
институтом
Севзапэнергосетьпроект

Главный инженер института Е.И.Баранов
Главный инженер проекта Ю.И.Ковалев

Рабочий проект утвержден и
введен в действие
Минэнерго СССР
Протокол от 17.04.91 №8

© Севзапэнергосетьпроект, 1991

2791-02

Копировал Белова

Альбом 2

Содержание альбома 2

Обозначение	Наименование	Стр.
407-3-602.91-АС.И-ТТ	Технические требования	3
-1	Плита покрытия П1-2-А-IУ-П75-0,	4
	П1-4-А-IУ-П75-0, П2-5-А-IУ-П100-0	
407-3-602.91-АС.И-2	Каркас КР1...КР3	5
-3	Изделие закладное М1	6
-4	Изделие закладное М2	
-5	Решетка М3	7
-6	Изделие закладное М4	
-7	Изделие закладное М5, М43	8
-8	Стойка М6	
-9	Изделие закладное М7, М8	9
-10	Изделие закладное М9...М11	10
-11	Изделие опорное М12	11
-12	Изделие закладное М20	
-13	Изделие закладное М14...М16	12
-14	Изделие закладное М17...М19	13
-15	Изделие закладное М21	14
-16	Изделие закладное М28	
-17	Элемент опорный М22, М23	15

Содержание альбома 2 /окончание/

Обозначение	Наименование	Стр.
407-3-602.91-АС.И-18	Элемент опорный М24	16
-19	Элемент опорный М25	17
-20	Элемент опорный М26	18
-21	Элемент опорный М27	19
-22	Элемент опорный М29	20
-23	Изделие закладное М30	21
-24	Элемент опорный М31	22
-25	Элемент опорный М32	23
-26	Элемент опорный М33, М34	24
-27	Изделие закладное М35	25
-28	Изделие закладное М36	
-29	Щит М40	26
-30	Стойка М37	
-31	Рама М38	27
-32	Стремянка М39	28
-32	Ограждение площадки М41, М42	29

Инв.№ подл. | Подп. и дата | Взам.инв.№

Альбом 2

1. Материал стальных изделий с 235 по ГОСТ 27772-88.
2. Детали должны изготавливаться из выправленного проката.
3. Правка стали в холодном состоянии должна производиться на вальцах и прессах. Поверхность стали после правки не должна иметь вмятин, забоин и других повреждений.
4. Разметка деталей должна производиться любым методом, обеспечивающим требуемую точность работ и экономное расходование стали.
5. Кромки деталей после кислородной резки должны быть очищены от грата, шлака, брызг и наплывов металла и не иметь неровностей и шероховатостей, превышающих:
   при машинной резке — 0,3 мм
   при ручной газовой резке - 1 мм.
6. Кромки деталей после резки на ножницах не должны иметь заусениц и завалов, превышающих 0,3 мм, а также трещин.
7. Отверстия под болты должны образовываться сверлением или прокалыванием на меньший диаметр с последующей рассверловкой до проектного диаметра.
8. Подготовка под сварку, сварка и контроль качества сварки должны соответствовать требованиям ГОСТ 5264-80*, ГОСТ 6996-66*, ГОСТ 14098-85 и СНиП III-18-75.
9. Электроды для сварных швов применять типа Э42, ГОСТ 9467-75*.
10. Антикоррозийная защита изделий назначается по СНиП 2.03.11-85 в зависимости от степени агрессивного воздействия среды конкретного района строительства.
11. Изготовление железобетонных строительных изделий производить по техническим требованиям серий, указанных на чертежах.

Инв.№ подл. | Подпись и дата | Взам. инв.№

Привязан

Инв.№

				407-3-602.91-АС.И-ТТ			
Нач.отд.	Раменский		12.91	Технические требования	Стадия	Лист	Листов
Н.контр	Сацнак		12.91		РП		1
ГИП	Кавалеб		12.91		СЕВЗАПЭНЕРГОСЕТЬПРОЕКТ Ленинград		
Нач.гр.	Сацнак		12.91				
Инж.	Бородбева		12.91				

Копировал-Белова 2791-02 Формат А3

Альбом 2

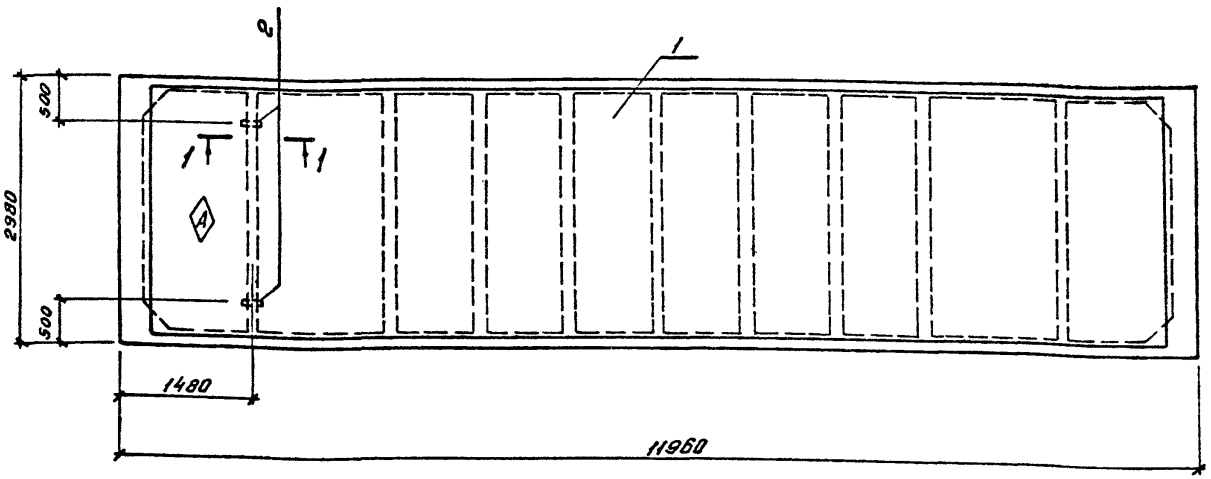

1-1

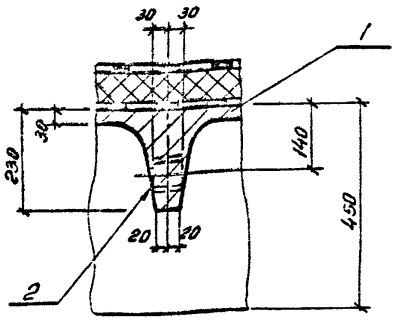

Поз.	Наименование	Кол.	Обозначение документа
1	Плита покрытия П1-2-А-IV-П75; П1-4-А-IV-П75; П2-5-А-IV-П100	1	7075 6.1
2	Труба 60х3; ℓ=60	2	ГОСТ 10704-76*

Индекс А пометить несмываемой краской для ориентации плит при монтаже.

Ведомость расхода стали на дополнительные закладные элементы

Марка элемента	Изделия закладные		
	Прокат марки С235 ГОСТ 10704-76*		Всего
	Труба 60х3	Итого	
П1-2-А-IV-П75-0, П1-4-А-IV-П75-0, П2-5-А-IV-П100-0	0,5	0,5	0,5

Привязан

Инв. №

Нач. отд	Романский		12.91
Н. ко. тр	Сацюк		12.91
ГИП	Ковалев		12.91
Нач. гр	Сацюк		12.91
Инж	Воробьева		12.91

407-3-602.91-АС.И-1

Плита покрытия П1-2-А-IV-П75-0; П1-4-А-IV-П75-0; П2-5-А-IV-П100-0

Стадия	Масса	Масштаб
РП		1:50 1:10
Лист	Листов 1	

СЕВЗАПЭНЕРГОСЕТЬПРОЕКТ Ленинград

Копир. 6Б- 2791-02

Формат А3

Инв. № подл. | Подпись и дата | Вз. инв. №

Альбом 2

КР1

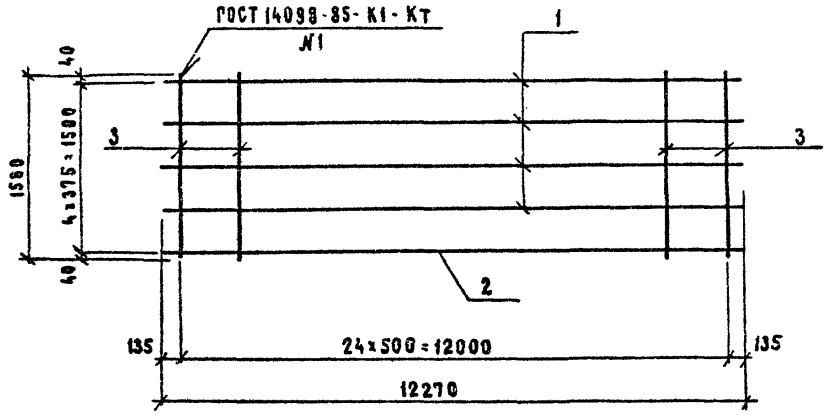

КР2, КР3

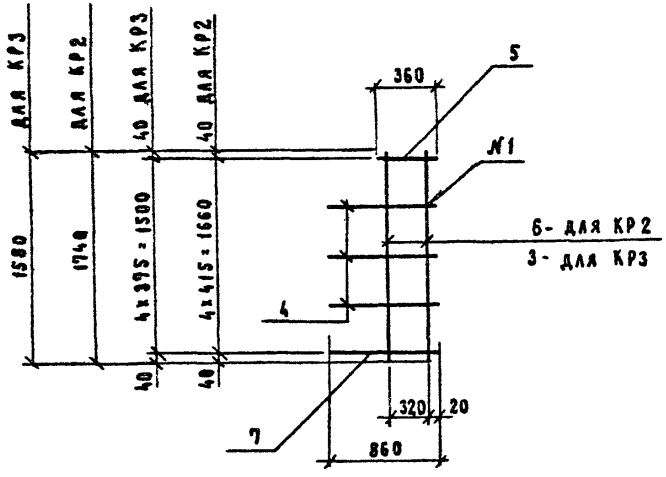

Марка	Поз.	Наименование	Кол.	Масса ед. кг	Масса, кг
КР1	1	ф 8А-I-ГОСТ 5781-82*			38.9
		ℓ=12270	4	4.8	
	2	ф 12А-I-ГОСТ 5781-82*			
		ℓ=12270	1	10.9	
	3	ф 6А-I-ГОСТ 5781-82*			
		ℓ=1580	25	0.35	
КР2	4	ф 8А-I-ГОСТ 5781-82*			2.7
		ℓ=860	3	0.34	
	5	то же ℓ=360	1	0.14	
	6	ф 6А-I-ГОСТ 5781-82*			
		ℓ=1740	2	0.39	
	7	ф 12А-I-ГОСТ 5781-82*			
		ℓ=860	1	0.76	
КР3	3	ф 6А-I-ГОСТ 5781-82*			2.6
		ℓ=1580	2	0.35	
		поз. 4,5,7 по КР2			

Инв.№ подл. | Подп. и дата | Взам. инв.№

Привязан

Инв.№

Нач.отд.	Роменский		19.03.91
Н.контр.	Сацюк		19.03.91
ГИП	Ковалев		19.03.91
Нач.гр.	Сацюк		19.03.91
Инж.	Воробьева		19.03.91

407-3-602.91-АС.И-2

Каркас КР1...КР3

Стадия	Масса	Масштаб
РП	см. табл.	
Лист	Листов 1	

СЕВЗАПЭНЕРГОСЕТЬПРОЕКТ
Ленинград

2791-02

Формат А3

Альбом 2

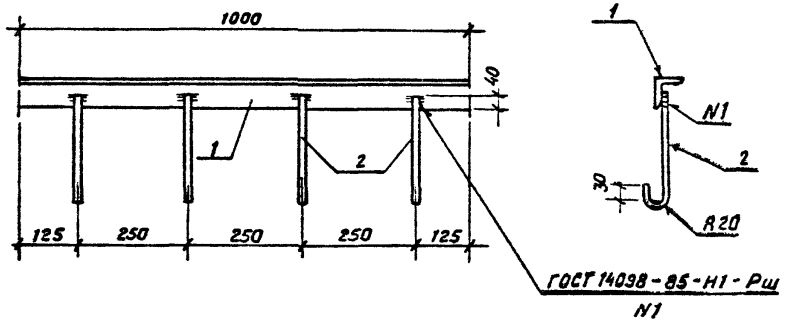

Поз.	Наименование	Кол.	Масса ед, кг.
1	Уголок 50×50×5 ГОСТ 8509-86		
	ℓ = 1000	1	3,77
2	ф 6А-I-ГОСТ 5781-82*		
	ℓ = 250	4	0,06

Привязан

Инв. №

Взам. инв. №

Подпись и дата

Инв. № подл.

Нач. отд.	Роменский		12.91
Н. контр.	Сацюк		12.91
ГИП	Ковалев		12.91
Нач. гр.	Сацюк		12.91
Инж.	Воробьева		12.91

407-3-602.91-АС.И-3

Изделие закладное М1

Стадия	Масса	Масштаб
РП	4,0	1:10
Лист	Листов 1	

СЕВЗАПЭНЕРГОСЕТЬПРОЕКТ Ленинград

Формат А4

Альбом 2

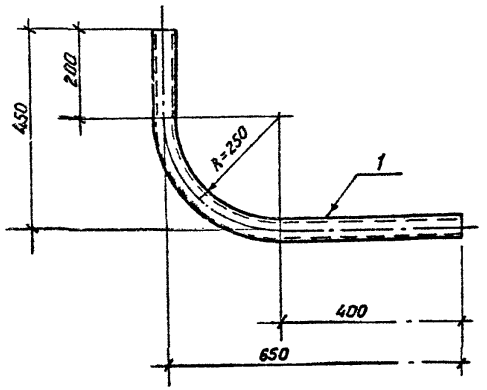

Длина заготовки ℓ = 993мм

Привязан

Инв. №

Взам. инв. №

Подпись и дата

Инв. № подл.

Нач. отд.	Роменский		12.91
Н. контр.	Сацюк		12.91
ГИП	Ковалев		12.91
Нач. гр.	Сацюк		12.91
Инж.	Воробьева		12.91

407-3-602.91-АС.И-4

Изделие закладное М2

Стадия	Масса	Масштаб
РП	4,0	1:10
Лист	Листов 1	

Труба 50×3,5-ГОСТ 10704-76*

СЕВЗАПЭНЕРГОСЕТЬПРОЕКТ Ленинград

Формат А4

Альбом 2

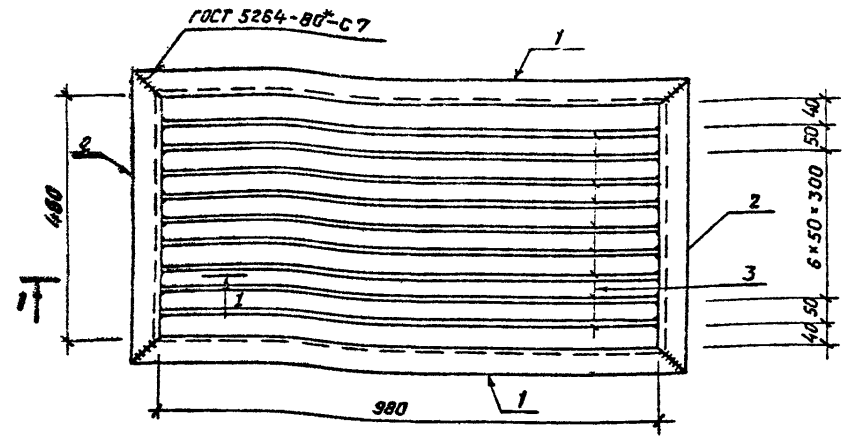

1 – 1

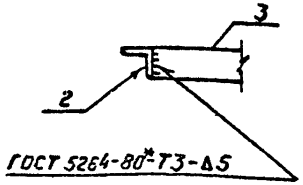

Поз.	Наименование	Кол.	Масса ед., кг.
1	Уголок 50×50×5; ГОСТ 8509-86		
	ℓ = 1080	2	4,1
2	Уголок 50×50×5; ГОСТ 8509-86		
	ℓ = 580	2	2,2
3	Полоса 6×50; ГОСТ 103-76*		
	ℓ = 975	9	2,3

Привязан

Инв. №

Нач. отд.	Роменский		19.09.91
Н. контр.	Сацюк		19.09.91
ГИП	Ковалев		19.09.91
Нач. гр.	Сацюк		19.09.91
Инж.	Воробьева		19.09.91

407-3-602.91-АС.И-5

Решетка М3

Стадия	Масса	Масштаб
РП	33,3	1:10
Лист	Листов 1	

СЕВЗАПЭНЕРГОСЕТЬПРОЕКТ
Ленинград

Формат А 4

Альбом 2

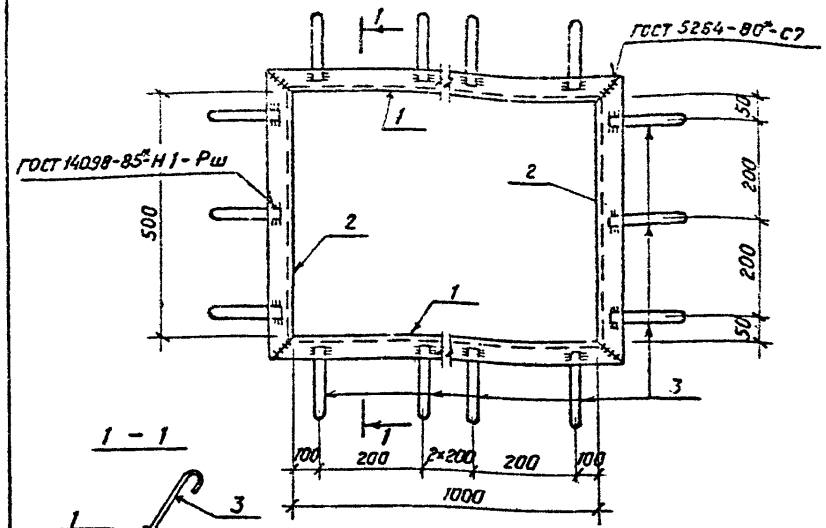

1 – 1

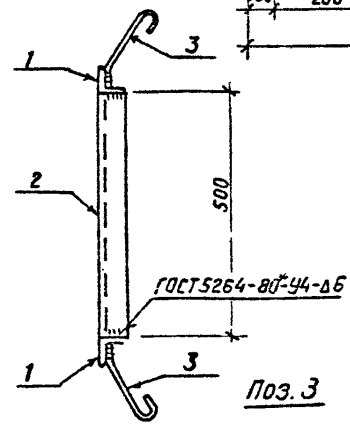

Поз. 3

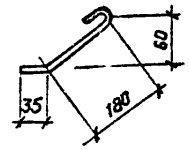

Поз.	Наименование	Кол.	Масса ед., кг.
1	Уголок 50×50×5; ГОСТ 8509-86		
	ℓ = 1100	2	4,1
2	Уголок 50×50×5; ГОСТ 8509-86		
	ℓ = 600	2	2,3
3	ф6 А-I-ГОСТ 5781-82*; ℓ = 265	16	0,06

Привязан

Инв. №

Нач. отд.	Роменский		19.09.91
Н. контр.	Сацюк		19.09.91
ГИП	Ковалев		19.09.91
Нач. гр.	Сацюк		19.09.91
Инж.	Воробьева		19.09.91

407-3-602.91-АС.И-6

Изделие закладное М4

Стадия	Масса	Масштаб
РП	13,8	1:10
Лист	Листов 1	

СЕВЗАПЭНЕРГОСЕТЬПРОЕКТ
Ленинград

Кол. Семенова

Формат А 4

Инв. № подл. | Подпись и дата | Взам. инв. №

2791-02

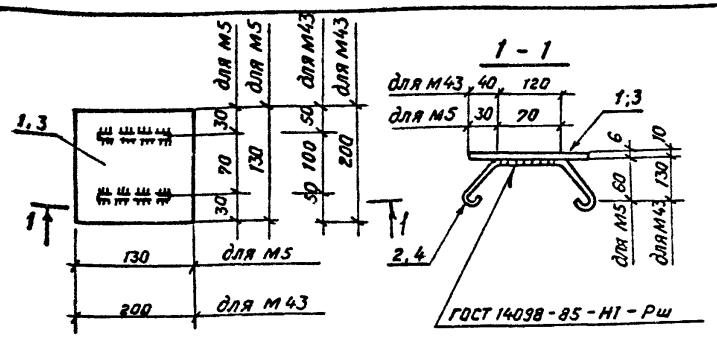

Марка	Поз.	Наименование	Кол.	Масса ед., кг	Масса, кг
М5	1	Лист 6-ГОСТ 19903-74*			0.94
		S = 130×130	1	0,8	
	2	ф6А-I-ГОСТ 5781-82*; ℓ=320	2	0,07	
М43	3	Лист 10-ГОСТ 19903-74*			3.3
		S = 200×200	1	3,1	
	4	ф6А-I-ГОСТ 5781-82*; ℓ=520	2	0.11	

Привязан

Инв. №

Взам. инв. №

Подпись и дата

Инв. № подл.

Нач. отд.	Роменский		
Н. контр.	Сацюк		
ГИП	Ковалев		
Нач. гр.	Сацюк		
Инж.	Воробьева		

407-3-602.91-АС.И-7

Изделие закладное М5, М43

Стадия	Масса	Масштаб
РП	См. табл	1:5
Лист	Листов 1	

СЕВЗАПЭНЕРГОСЕТЬПРОЕКТ Ленинград

Формат А4

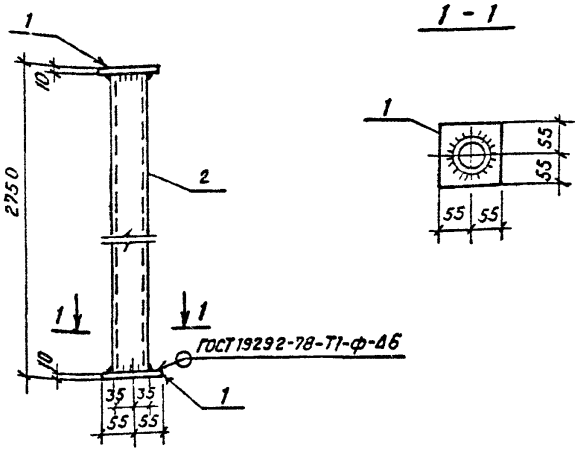

Поз	Наименование	Кол.	Масса ед., кг
1	Лист 10-ГОСТ 19903-74*		
	S = 110×110	2	1.0
2	Труба 70×40-ГОСТ 10704-76*		
	ℓ = 2730	1	17,8

Привязан

Инв. №

Взам. инв. №

Подпись и дата

Инв. № подл.

Нач. отд.	Роменский		
Н. контр.	Сацюк		
ГИП	Ковалев		
Нач. гр.	Сацюк		
Инж.	Воробьева		

407-3-602.91-АС.И-8

Стойка М6

Стадия	Масса	Масштаб
РП	19,8	1:10
Лист	Листов 1	

СЕВЗАПЭНЕРГОСЕТЬПРОЕКТ Ленинград

2791-02

Кол. Семенова

Формат А4

Альбом 2

М7

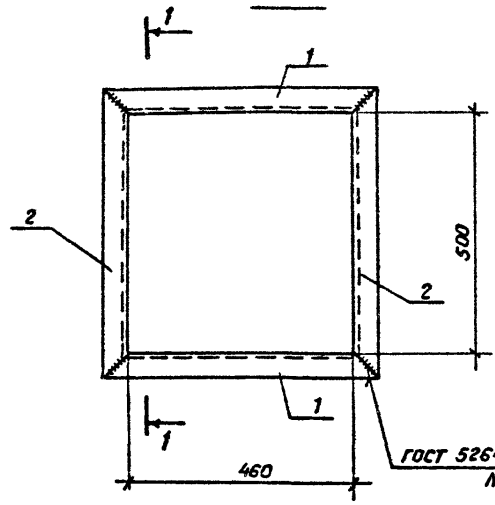

1-1

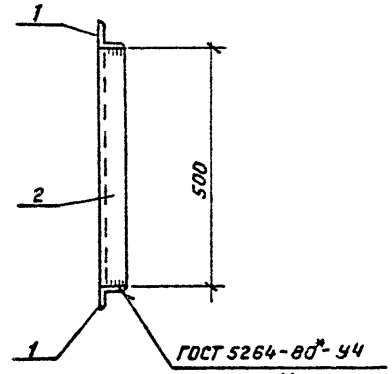

Марка	Поз.	Наименование	Кол.	Масса ед., кг	Масса, кг
М7	1	Уголок 50×50×5-ГОСТ 8509-86			8,8
		ℓ=580	2	2,1	
	2	Уголок 50×50×5-ГОСТ 8509-86			
		ℓ=600	2	2,3	
М8	3	Уголок 50×50×5-ГОСТ 8509-86			16,3
		ℓ=900	2	3,4	
	4	Уголок 50×50×5-ГОСТ 8509-86			
		ℓ=1200	2	4,5	
	5	ф 6А-I-ГОСТ 5781-82*			
		ℓ=265	8	0,06	

М8

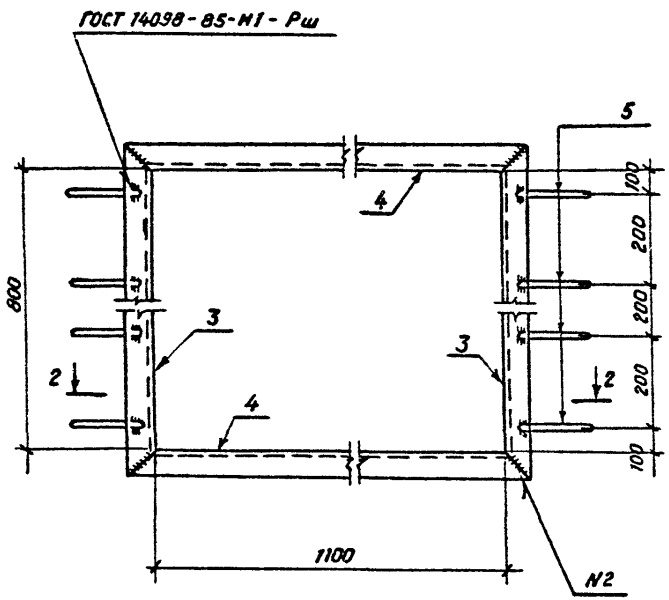

2-2

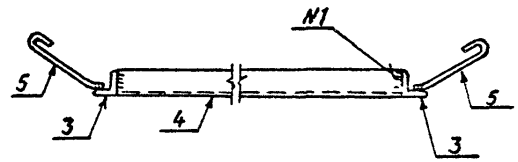

Поз. 5

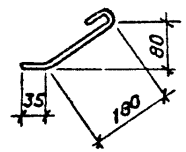

Привязан

Инв. №

Нач.отд	Роменский		12.03.91
Н.контр	Сацюк		12.03.91
ГИП	Ковалев		12.03.91
Нач.гр.	Сацюк		12.03.91
Инж.	Воробьева		12.03.91

407-3-602.91-АС.И-9

Изделие закладное М7, М8.

Стадия	Масса	Масштаб
РП	см. табл.	1:10
Лист	Листов 1	

СЕВЗАПЭНЕРГОСЕТЬПРОЕКТ Ленинград

Инв.№ подл. | Подпись и дата | Взам.инв.№

2791-02

Коп. Семенова

Формат А3

Альбом 2

М9

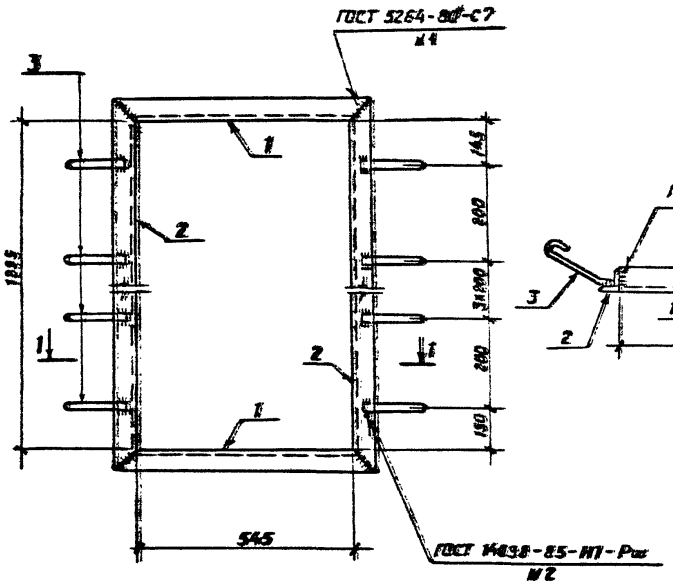

1-1

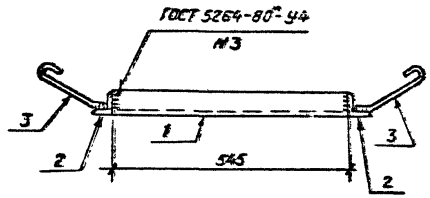

2-2

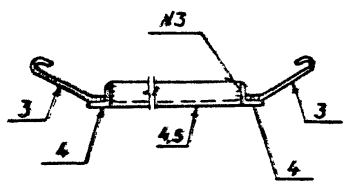

М10, М11

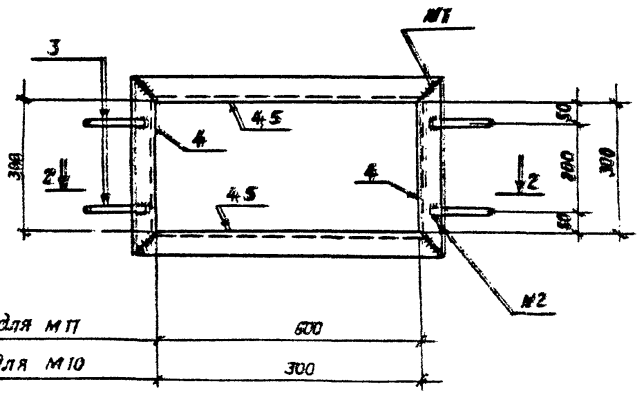

Поз. 3

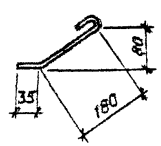

Марка	Поз.	Наименование	Кол.	Масса ед. кг.	Масса, кг.
М9	1	Уголок 63×63×5-ГОСТ 8509-86			20,7
		ℓ=671	2	3,2	
	2	Уголок 63×63×5-ГОСТ 8509-86			
		ℓ=1421	2	6,8	
	3	ф6А-I-ГОСТ 5781-82*; ℓ=265	12	0,06	
М10	4	Уголок 50×50×5-ГОСТ 8509-86			6,2
		ℓ=400	4	1,5	
	3	ф6А-I-ГОСТ 5781-82*; ℓ=265	4	0,06	
М11	5	Уголок 50×50×5-ГОСТ 8509-86			8,4
		ℓ=700	2	2,6	
	4	Уголок 50×50×5-ГОСТ 8509-86			
		ℓ=400	2	1,5	
	3	ф6А-I-ГОСТ 5781-82*; ℓ=265	4	0,06	

Привязан

Инв. №

Нач. отд.	Ременский		
Н. контр.	Сацюк		
ГИП	Ковалев		
Нач. гр.	Сацюк		
Инж.	Воробьева		

407-3-602.91-АС.И-10

Изделие закладное М3... М11

Стадия	Масса	Масштаб
РП	см. табл.	1:10
Лист	Листов 1	

СЕВЗАПЭНЕРГОСЕТЬПРОЕКТ Ленинград

Инв. № подл. | Подпись и дата | Взам. инв. №

2791-02

Кап. Семенова

Формат А3

Альбом 2

М 12

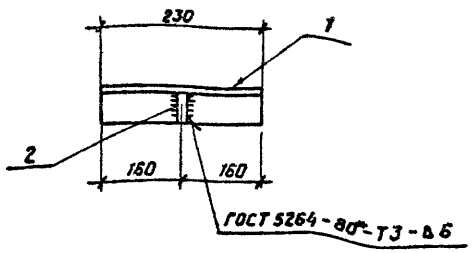

Поз. 2

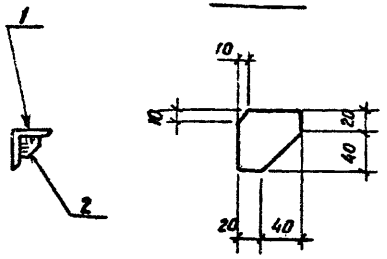

Поз.	Наименование	Кол.	Масса ед., кг
1	Уголок 75×75×6-ГОСТ 8509-86		
	ℓ=320	1	2,2
2	Полоса 6×60-ГОСТ 103-76*		
	ℓ=60	1	0,2

Привязан

Инв. №

Взам. инв. №

Подпись и дата

Инв. № подл.

Нач. отд.	Роменский		12.91
Н. контр.	Сацюк		12.91
ГИП	Ковалев		12.91
Нач. гр.	Сацюк		12.91
Инж.	Воробьева		12.91

407-3-602.91-АС.И-11

Изделие опорное М 12

Стадия	Масса	Масштаб
РП	2,4	1:10 1:5
Лист	Листов 1	

СЕВЗАПЭНЕРГОСЕТЬПРОЕКТ Ленинград

Формат А4

Альбом 2

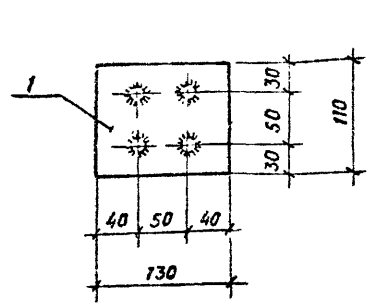

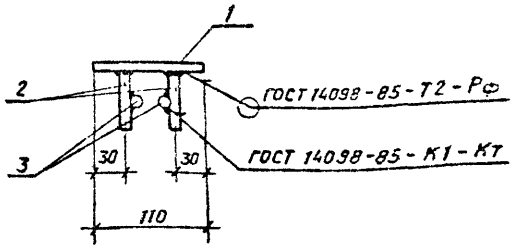

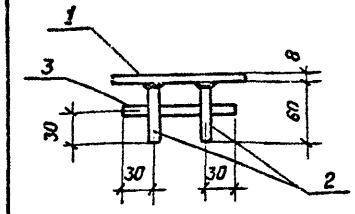

Поз.	Наименование	Кол.	Масса ед., кг
1	Полоса 8×110-ГОСТ 103-76*		
	ℓ=130	1	0,9
2	ф10 AIII-ГОСТ 5781-82*		
	ℓ=60	4	0,04
3	То же ℓ=110	2	0,07

Привязан

Инв. №

Взам. инв. №

Подпись и дата

Инв. № подл.

Нач. отд.	Роменский		12.91
Н. контр.	Сацюк		12.91
ГИП	Ковалев		12.91
Нач. гр.	Сацюк		12.91
Инж.	Воробьева		12.91

407-3-602.91-АС.И-12

Изделие закладное М 20

Стадия	Масса	Масштаб
РП	1,2	1:5
Лист	Листов 1	

СЕВЗАПЭНЕРГОСЕТЬПРОЕКТ Ленинград

2791-02

Коп. Семенова

Формат А4

Альбом 2

М14

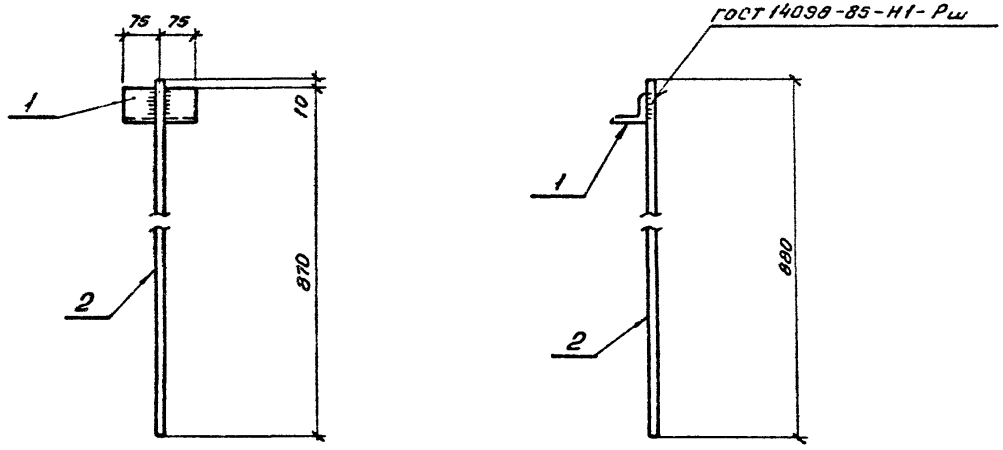

Марка	Поз.	Наименование	Кол.	Масса ед., кг	Масса, кг
М14	1	Уголок 75х75х6-ГОСТ 8509-86			1,8
		l=150	1	1,0	
	2	ф12А-I-ГОСТ 5781-82* l=880	1	0,78	
М15	3	Полоса 10х100-ГОСТ 103-76*			1,9
		l=150	1	1,2	
	4	ф12АI-ГОСТ 5781-82* l=820	1	0,73	
М16	3	Полоса 10х100-ГОСТ 103-76*			1,8
		l=150	1	1,2	
	5	ф12А-I-ГОСТ 5781-82* l=705	1	0,63	

М15

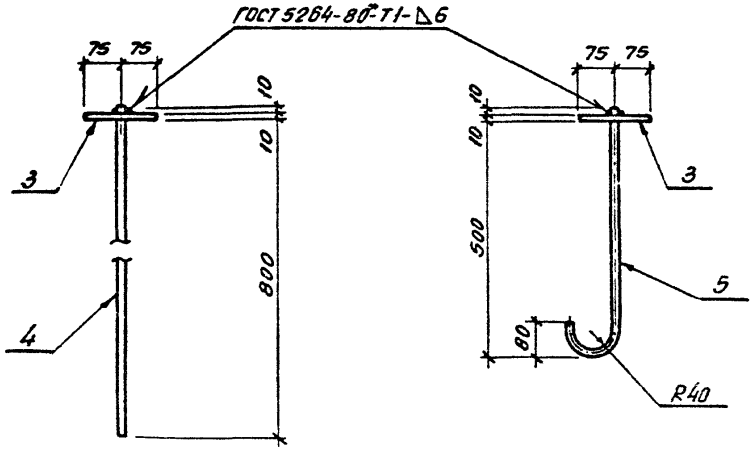

М16

Поз. 3

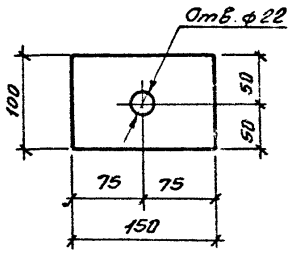

Привязан

Инв. №

Нач. отд.	Роменский		
Н. контр.	Сацюк		
ГИП	Ковалев		
Нач. гр.	Сацюк		
Инж.	Воробьева		

407-3-602.91-АС.И-13

Изделие закладное М14... М16

Стадия	Масса	Масштаб
РП	см. табл.	1:10 1:5
Лист	Листов 1	

СЕВЗАПЭНЕРГОСЕТЬПРОЕКТ Ленинград

Копир. об. 2791-02 Формат А3

Инв. № подл. | Подпись и дата | Взам. инв. №

Альбом 2

Марка	Поз.	Наименование	Кол.	Масса ед., кг	Масса, кг
М17, М18	1	Швеллер 10-ГОСТ 8240-89			65.2
		ℓ=3000	2	25.8	
	2	Швеллер 10-ГОСТ 8240-89			
		ℓ=788	2	6.8	
М19	1	Швеллер 10-ГОСТ 8240-89			70.2
		ℓ=3000	2	25.8	
	3	Швеллер 10-ГОСТ 8240-89			
		ℓ=1088	2	9.3	

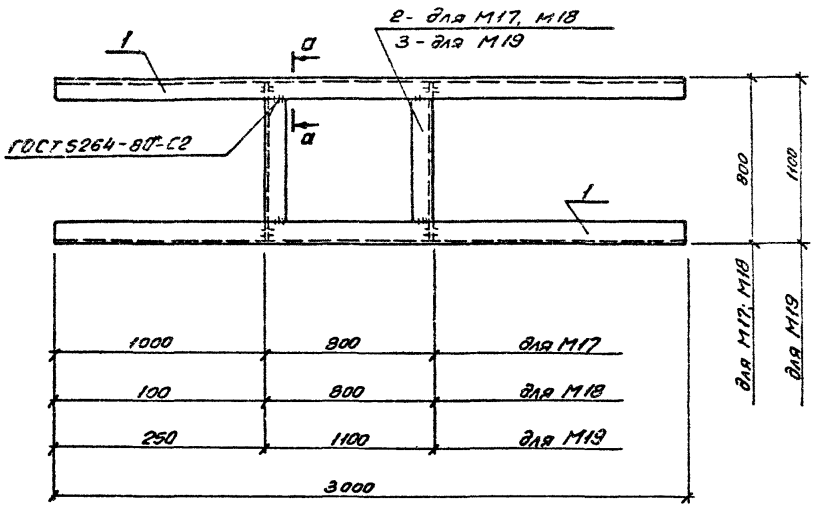

а — а

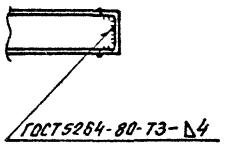

Рез. поз. 2,3

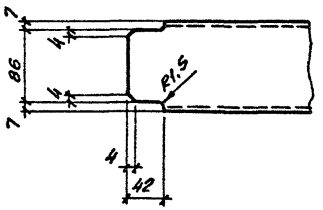

Привязан

Инв. №

Нач. отд.	Романский		12.12.91	
Н. контр.	Сацюк		12.12.91	
ГИП	Ковшев		12.12.91	
Нач. гр.	Сацюк		12.12.91	
Инж.	Воробьева		12.12.91	

407-3-602.91-АС.И-1 1/1

Изделие закладное М17... М19

Стадия	Масса	Масштаб
РП	см. табл.	1:20 1:10 1:5
Лист	Листов 1	

СЕВЗАПЭНЕРГОСЕТЬПРОЕКТ Ленинград

Копир. обв. 2791-02 Формат А3

Инв. № подл. | Подпись и дата | Взам. инв. №

Альбом 2

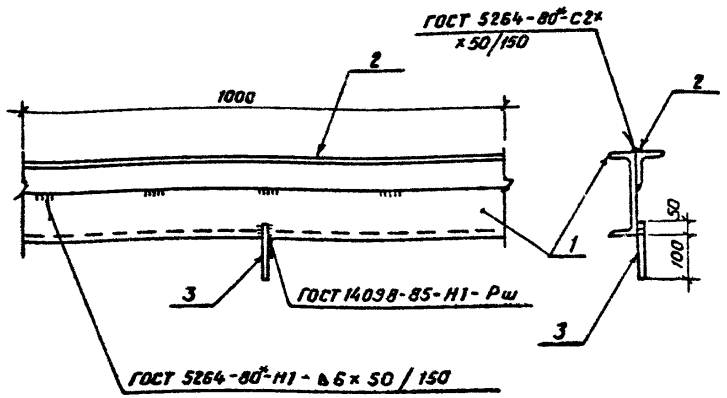

Поз.	Наименование	Кол.	Масса ед., кг
1	Швеллер 16-ГОСТ 8240-89 ℓ=1000	1	14.2
2	Уголок 50х50х5-ГОСТ 8509-86 ℓ=1000	1	3,77
3	ф10А-I-ГОСТ 5781-82* ℓ=150	1	0,1

Привязан

Инв. №

Взам. инв. №

Подпись и дата

Инв. № подл.

Нач. отд	Роменский		
Н. контр	Сацюк		
ГИП	Ковалев		
Нач. гр	Сацюк		
Инж.	Воробьева		

407-3-602.91-АС.И-15

Изделие закладное М 21

Стадия	Масса	Масштаб
РП	18,1	1:10
Лист	Листов 1	

СЕВЗАПЭНЕРГОСЕТЬПРОЕКТ Ленинград

Формат А4

Альбом 2

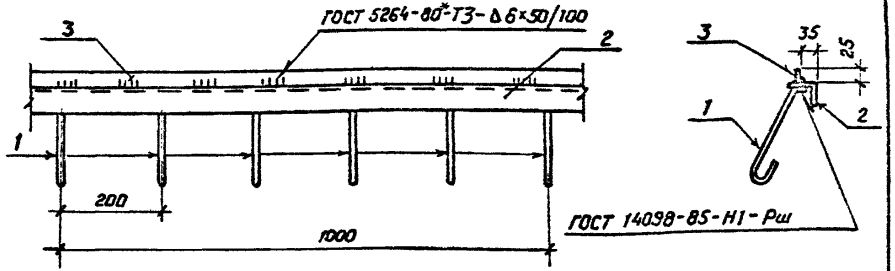

Поз.	Наименование	Кол.	Масса ед., кг
1	ф6А-I-ГОСТ 5781-82* ℓ=300	5	0.07
2	Уголок 50х50х5-ГОСТ 8509-86 ℓ=1000	1	3,77
3	Полоса 4х25-ГОСТ 103-76* ℓ=1000	1	0.79

Привязан

Инв. №

Взам. инв. №

Подпись и дата

Инв. № подл.

Нач. отд	Роменский		
Н. контр	Сацюк		
ГИП	Ковалев		
Нач. гр	Сацюк		
Инж.	Воробьева		

407-3-602.91-АС.И-16

Изделие закладное М 28

Стадия	Масса	Масштаб
РП	4,9	1:10
Лист	Листов 1	

СЕВЗАПЭНЕРГОСЕТЬПРОЕКТ Ленинград

2791-02

Коп. Семенова

Формат А4

Альбом 2

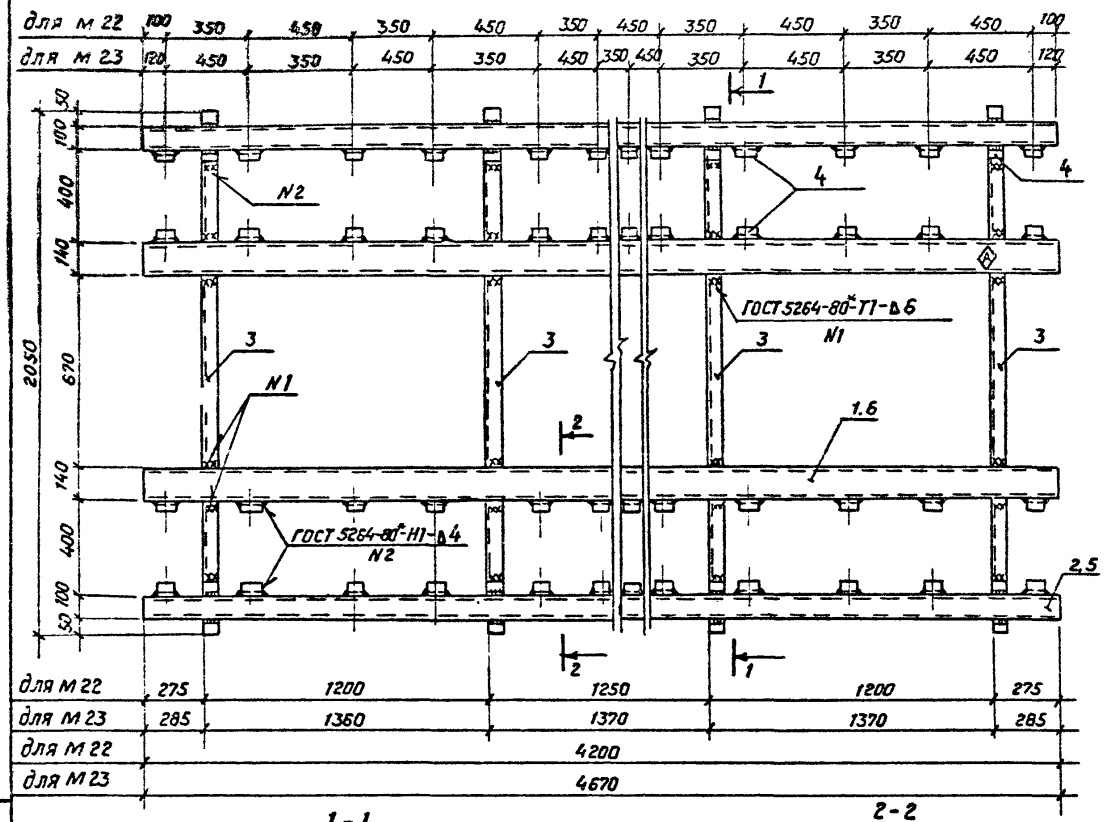

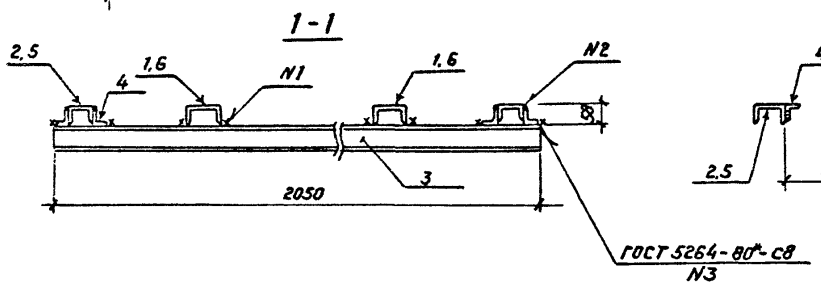

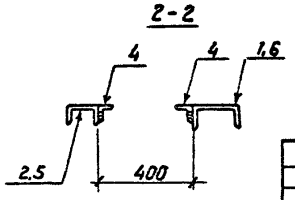

Марка	Поз.	Наименование	Кол.	Масса ед., кг	Масса, кг
М 22	1	Швеллер 14-ГОСТ 8240-89 ℓ=4200	2	51.7	257
	2	Швеллер 10-ГОСТ 8240-89 ℓ=4200	2	36.1	
	3	Швеллер 10-ГОСТ 8240-89 ℓ=2050	4	17.6	
	4	Уголок 50×50×5-ГОСТ 8509-86 ℓ=50	60	0.19	
М 23	3	Швеллер 10-ГОСТ 8240-89 ℓ=2050	4	17.6	278
	4	Уголок 50×50×5-ГОСТ 8509-86 ℓ=50	64	0.19	
	5	Швеллер 10-ГОСТ 8240-89 ℓ=4670	2	40.1	
	6	Швеллер 14-ГОСТ 8240-89 ℓ=4670	2	57.4	

Индекс ◈ писать несмываемой краской для ориентации элементов при установке

Привязан

Инв. №

Взам. инв. №

Подпись и дата

Инв. № подл.

Нач. отд.	Роменский		12.91
Н. контр.	Сацюк		12.91
ГИП стр.	Ковалев		12.91
Нач. гр.	Сацюк		12.91
Инж. Ік.	Калинько		12.91

407-3-602.91 - АС.И - 17

Элемент опорный м 22, м 23

Стадия	Масса	Масштаб
РП	см. табл.	1:20
Лист	Листов 1	

СЕВЗАПЭНЕРГОСЕТЬПРОЕКТ Ленинград

2791-02

Коп. Семенова

Формат А3

Альбом 2

Поз.	Наименование	Кол.	Масса, ед., кг
1	Швеллер 10-ГОСТ 8240-89, ℓ=2500	2	21,5
2	Швеллер 14-ГОСТ 8240-89, ℓ=2500	1	30,8
3	Швеллер 10-ГОСТ 8240-89, ℓ=1300	3	11,2
4	Уголок 50×50×5-ГОСТ 8509-86, ℓ=50	24	0,19

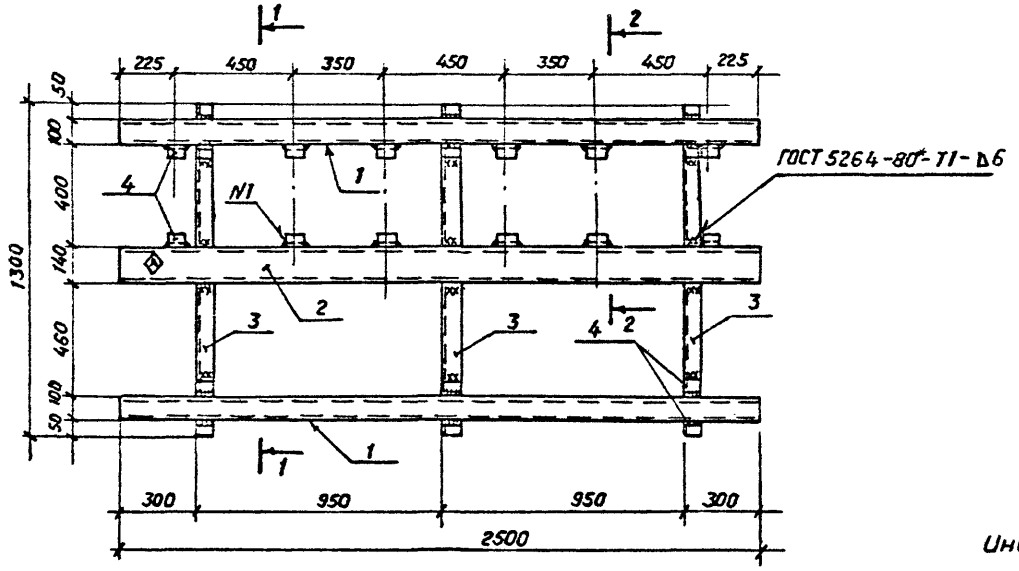

Индекс Ⓐ пометить несмываемой краской для ориентации плит при монтаже.

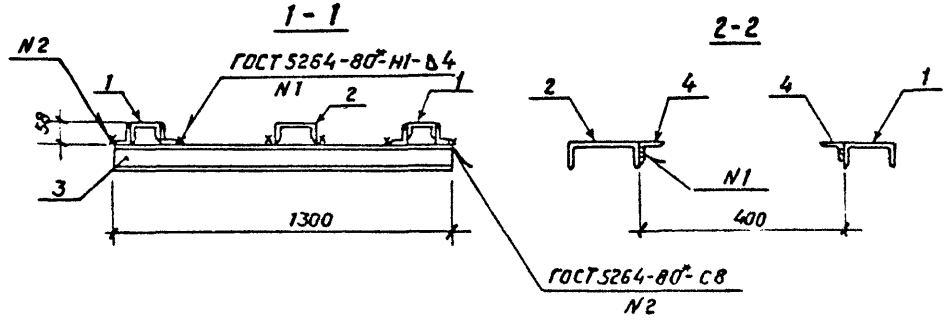

Привязан

Инв. №

Нач.стд	Роменский		
Н контр.	Сацюк		
ГИП	Ковалев		
Нач гр	Сацюк		
Инж.	Воробьева		

407-3-602.91-АС.И-18

Элемент опорный М24

Стадия	Масса	Масштаб
РП	112.0	1:20

Лист | Листов

СЕВЗАПЭНЕРГОСЕТЬПРОЕКТ Ленинград

Инв № подл | Подпись и дата | Взам инв №

2791-02

Кол. Семенова

Формат А3

Альбом № 2

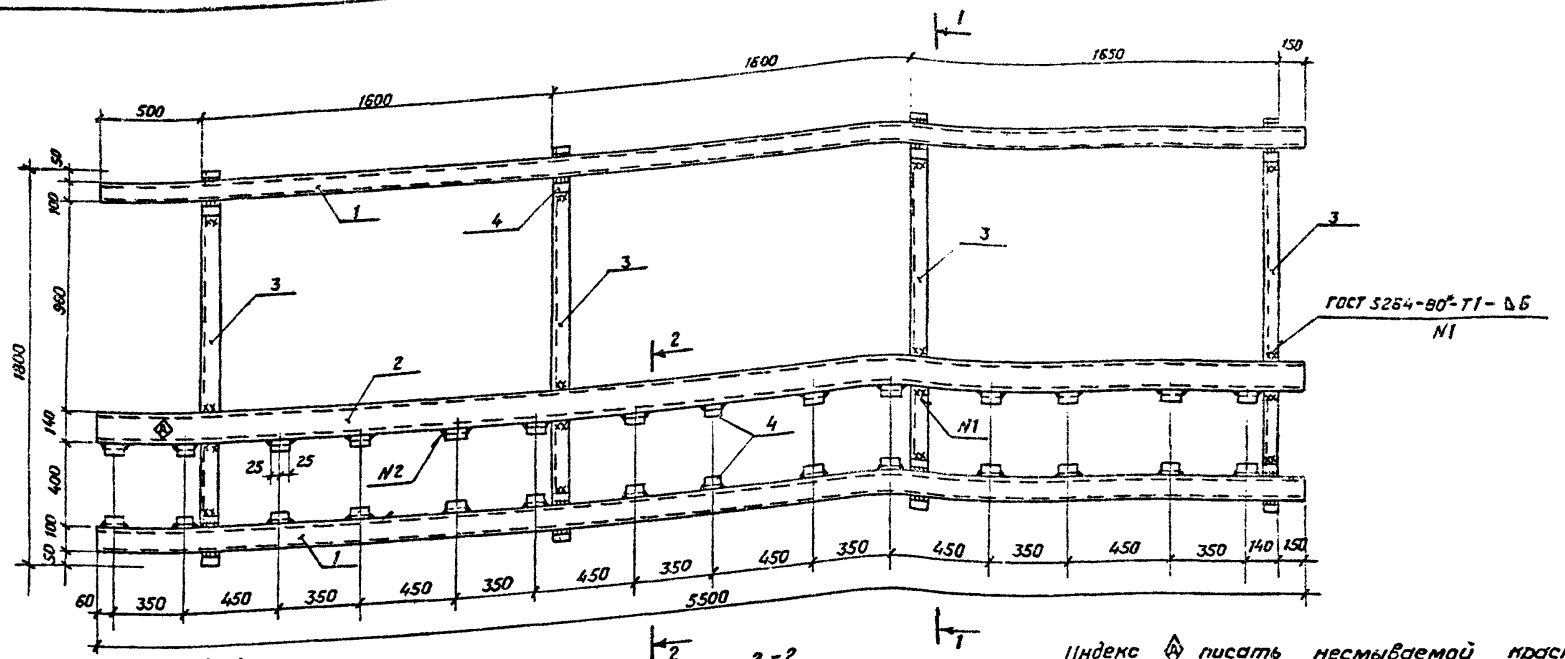

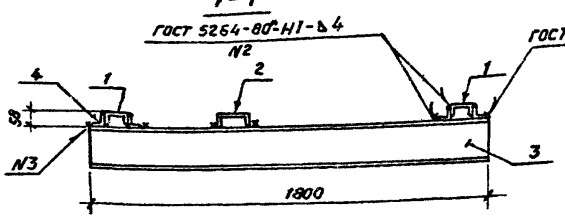

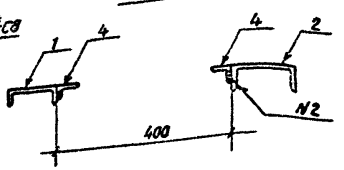

Индекс ◇ писать несмываемой краской для ориентации элемента при установке

Поз.	Наименование	Кол.	Масса ед., кг
1	Швеллер 10-ГОСТ 8240-89 ℓ=5500	2	47.2
2	Швеллер 14-ГОСТ 8240-89 ℓ=5500	1	67.7
3	Швеллер 10-ГОСТ 8240-89 ℓ=1800	4	15.5
4	Уголок 50×50×5-ГОСТ 8509-86 ℓ=50	44	0.19

Взам. инв. №

Подпись и дата

Инв. № подл.

Привязан

Инв. №

Нач. отд.	Ромашкин		
Н. контр.	Соцюк		
ГИП	Ковалев		
Нач. гр.	Соцюк		
Инж. 1к.	Калинько		

407-3-602.91-АС.И-19

Элемент опорный М 25

Стадия	Масса	Масштаб
РП	233	1:10 1:20
Лист	Листов 1	

СЕВЗАПЭНЕРГОСЕТЬПРОЕКТ Ленинград

2791-02

Коп. Семенова

Формат А3

Альбом 2

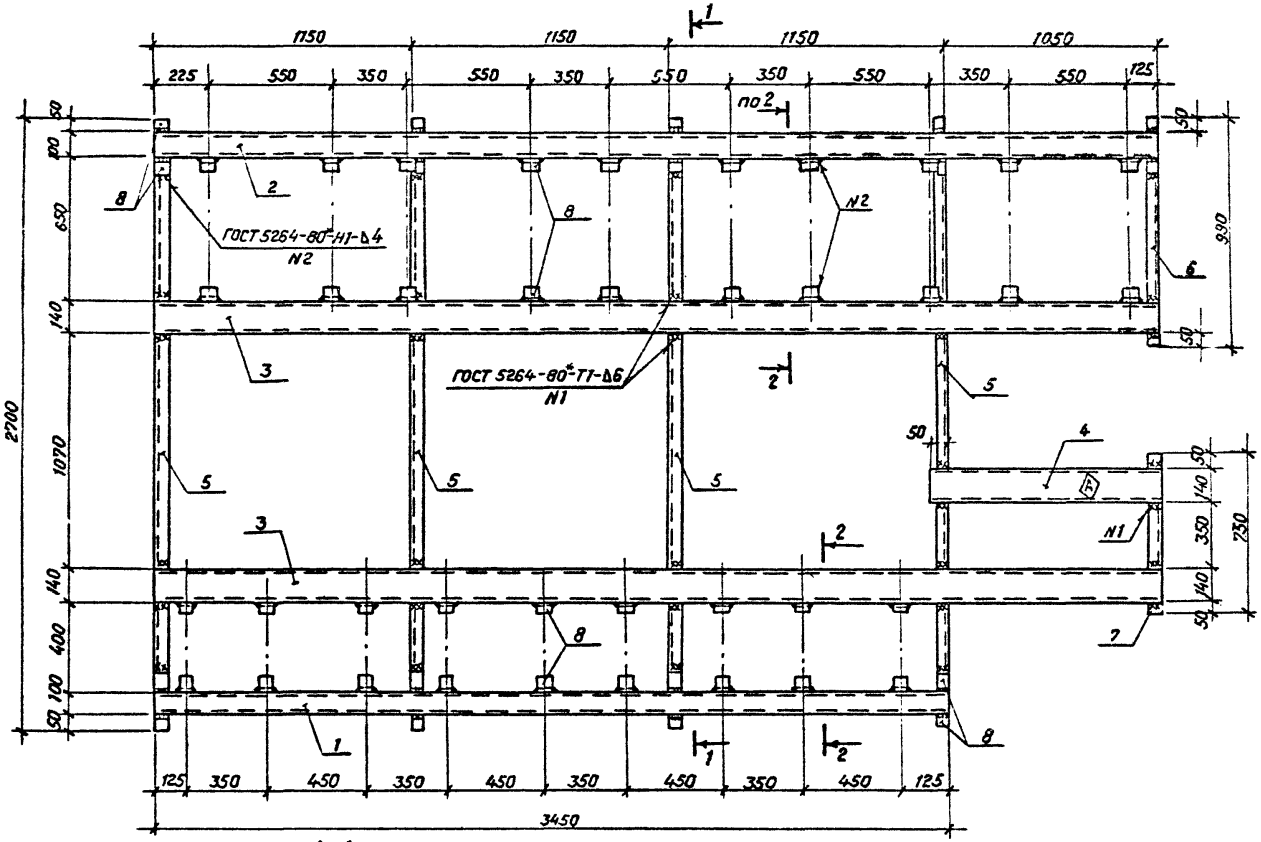

Поз.	Наименование	Кол.	Масса ед., кг
1	Швеллер 10-ГОСТ 8240-89 ℓ=3450	1	29,6
2	Швеллер 10-ГОСТ 8240-89 ℓ=4500	1	38,7
3	Швеллер 14-ГОСТ 8240-89 ℓ=4500	2	55,4
4	Швеллер 14-ГОСТ 8240-89 ℓ=1100	1	13,5
5	Швеллер 10-ГОСТ 8240-89 ℓ=2700	4	23,2
6	Швеллер 10-ГОСТ 8240-89 ℓ=990	1	8,6
7	Швеллер 10-ГОСТ 8240-89 ℓ=730	1	6,4
8	Уголок 50×50×5-ГОСТ 8509-86 ℓ=50	56	0,19

Индекс Ⓐ писать несмываемой краской для ориентации элемента при установке

Привязан

Инв. №

Взам. инв. №

Подпись и дата

Инв. № подл.

Нач. отд.	Романский		
Н. контр.	Саинок		
ГИП	Ковалев		
Нач. гр.	Саинок		
Инж. 1к.	Калинько		

407-3-602.91-АС.И-20

Элемент опорный М 26

Стадия	Масса	Масштаб
РП	311	1:20 1:10

Лист | Листов 1

СЕВЗАПЭНЕРГОСЕТЬПРОЕКТ Ленинград

2791-02

Коп. Семенова

Формат А3

Альбом 2

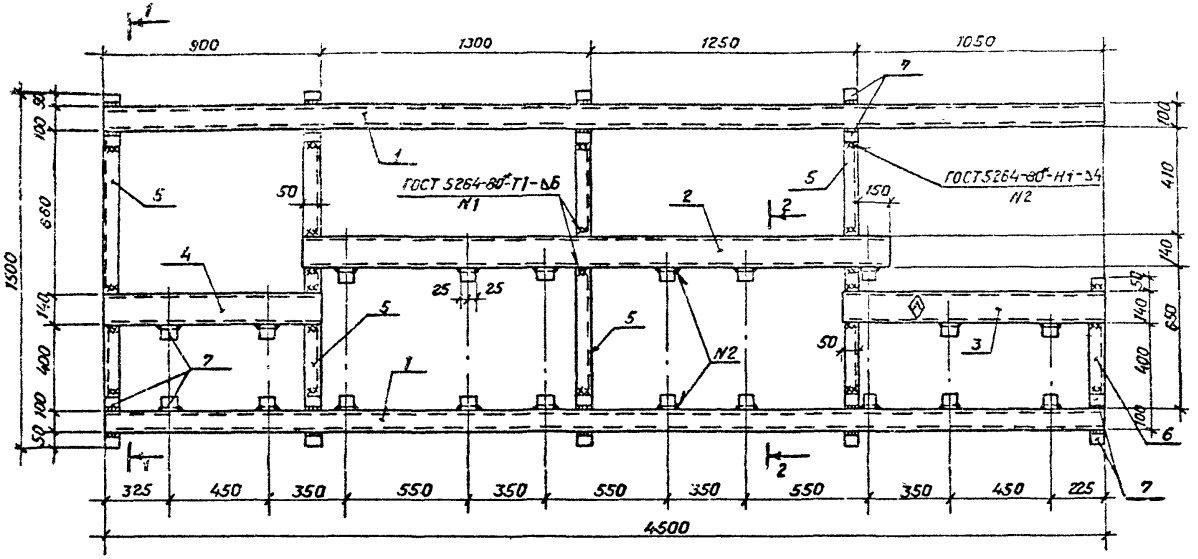

Поз.	Наименование	Кол.	Масса ед. кг
1	Швеллер10-ГОСТ8240-89 ℓ=4500	2	38,7
2	Швеллер14-ГОСТ8240-89 ℓ=2750	1	33,8
3	Швеллер14-ГОСТ8240-89 ℓ=1100	1	13,5
4	Швеллер14-ГОСТ8240-89 ℓ=900	1	11,1
5	Швеллер10-ГОСТ8240-89 ℓ=1500	4	12,9
6	Швеллер10-ГОСТ8240-89 ℓ=740	1	5,9
7	Уголок 50х50х5-ГОСТ8509-86 ℓ=50	38	0,19

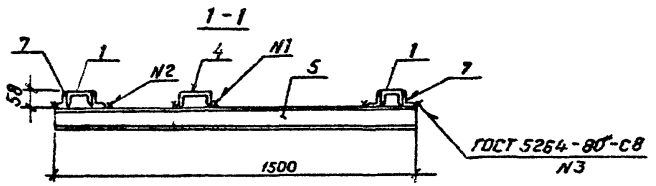

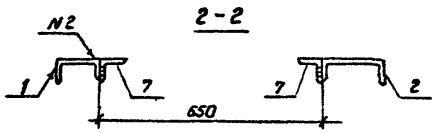

Индекс Ⓐ писать несмываемой краской для ориентации элемента при установке.

Привязан

Инв. №

Нач.отд	Роменский		13.9.91
Н. контр.	Соцюк		13.9.91
ГИП	Ковалев		13.9.91
Нач. гр	Соцюк		13.9.91
Инж.Тк.	Калинько		13.9.91

407-3-602.91-АС.И-21

Элемент опорный М27

Стадия	Масса	Масштаб
РП.	201	1:20 1:10
Лист	Листов 1	

СЕВЗАПЭНЕРГОСЕТЬПРОЕКТ Ленинград

Инв. № подл. | Подпись и дата | Взам. инв. №

Кол. Семенова 2791-02 Формат А3

Альбом 2

Поз.	Наименование	Кол.	Масса ед., кг
1	Швеллер 14-ГОСТ 8240-89 ℓ=4500	1	55.4
2	Швеллер 10-ГОСТ 8240-89 ℓ=4500	2	38.7
3	Швеллер 10-ГОСТ 8240-89 ℓ=1600	4	13.7
4	Уголок 50×50×5 ГОСТ 8509-86 ℓ=50	28	0.19

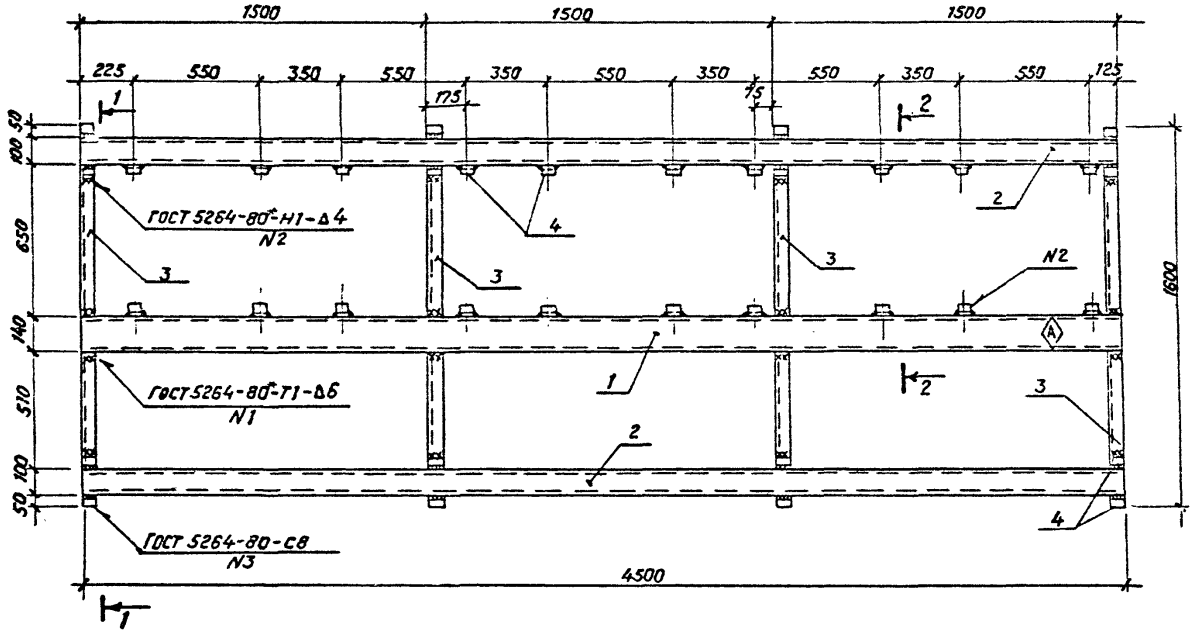

Индекс Ⓐ писать масляной краской для ориентировки марки при монтаже.

1-1

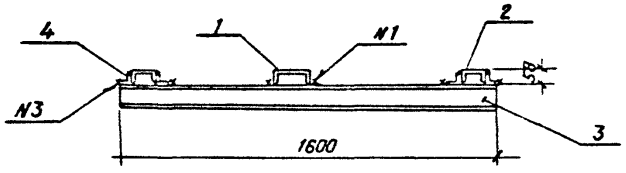

2-2

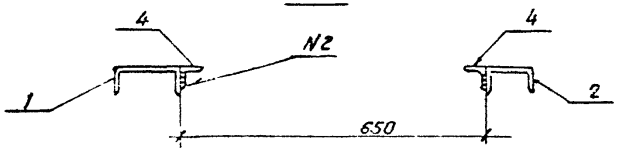

Привязан

Инв. №

Взам. инв. №

Подпись и дата

Инв. № подл.

Нач. отд.	Роменский		
Н. контр.	Саенок		
ГИП	Ковалев		
Нач. гр.	Саенок		
Инж.	Здоровец		

407-3-602.91-АС.И-22

Элемент опорный
М 29

Стад.	Масса	Масштаб
РП	193	1:10 1:20
Лист	Листов 1	

СЕВЗАПЭНЕРГОСЕТЬПРОЕКТ
Ленинград

Кол. Семенова

Формат А3

2791-02

Альбом 2

Поз.	Наименование	Кол.	Масса ед., кг
1	Швеллер 10-ГОСТ 8240-89		
	ℓ=3000	2	25,8
2	Швеллер 10-ГОСТ 8240-89		
	ℓ=768	4	6,8

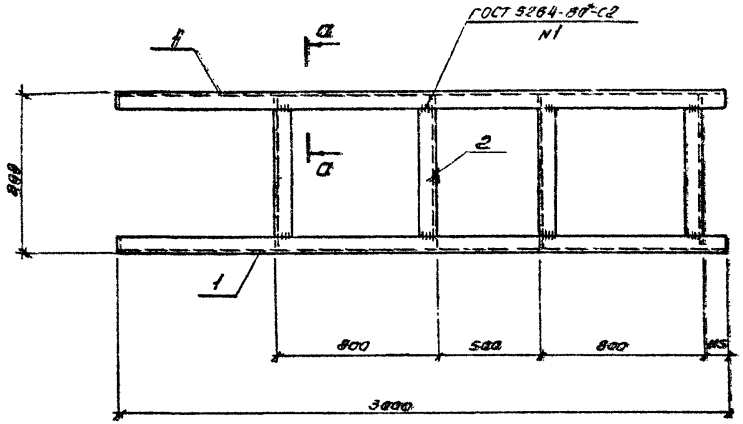

Рез. поз. 2

а — а

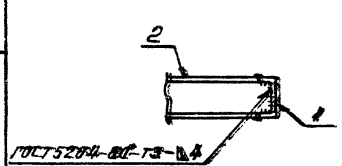

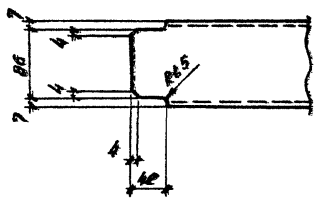

Привязан

Инв. №

Нач. отд.	Рогаченский		07.91
Н. контр.	Сосюк		08.91
ГИП	Ковалев		08.91
Нач. гр.	Сосюк		07.91
Испл.	Воробьева		07.91

407-3-602.91-АС.И-23

Изделие закладное М30

Стадия	Масса	Масштаб
РП	78,8	1:20 1:10 1:5
Лист	Листов 1	

СЕВЗАПЭНЕРГОСЕТЬПРОЕКТ
Ленинград

Копировал

2791-02

Формат А3

Инв. № подл. | Подпись и дата | Взам. инв. №

Альбом 2

Поз.	Наименование	Кол.	Масса ед., кг.
1	Швеллер 10-ГОСТ 8240-89 ℓ=3450	1	29,6
2	Швеллер 10-ГОСТ 8240-89 ℓ=4500	1	38,7
3	Швеллер 14-ГОСТ 8240-89 ℓ=4500	2	55,4
4	Швеллер 14-ГОСТ 8240-89 ℓ=1100	1	13,5
5	Швеллер 10-ГОСТ 8240-89 ℓ=2400	4	20,6
6	Швеллер 10-ГОСТ 8240-89 ℓ=990	1	8,5
7	Швеллер 10-ГОСТ 8240-89 ℓ=750	1	6,4
8	Уголок 50×50×5-ГОСТ 8509-86 ℓ=50	56	0,19

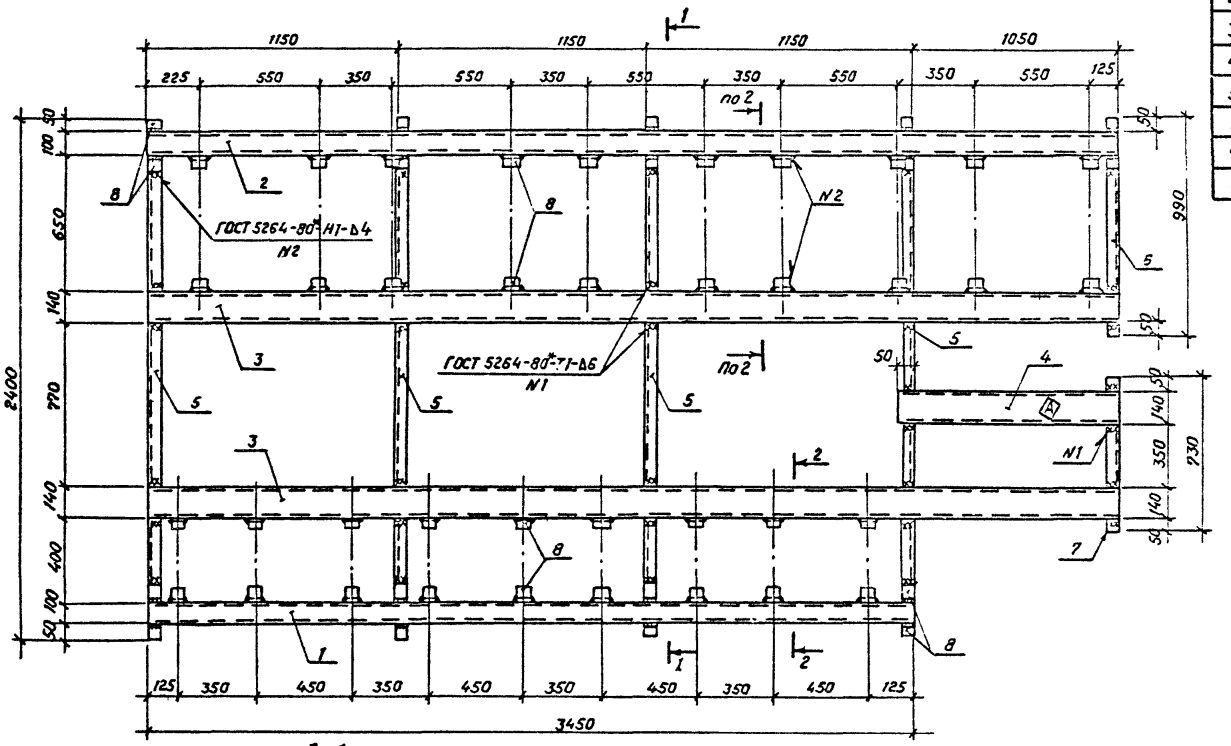

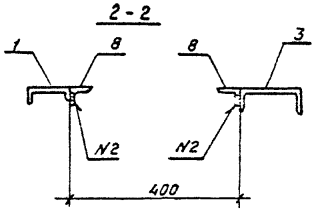

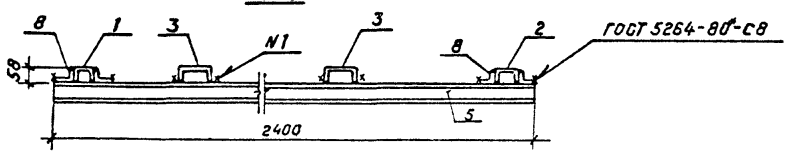

Индекс ⊗ писать несмываемой краской для ориентации элемента при установке.

Привязан

Инв. №

Нач.отд.	Романский		
Н.контр.	Сацюк		
ГИП	Ковалев		
Нач.гр.	Сацюк		
Инж.	Воробьева		

407-3-602.91-АС.И-24

Элемент опорный М31

Стадия	Масса	Масштаб
РП	301	1:20 1:10
Лист	Листов 1	

СЕВЗАПЭНЕРГОСЕТЬПРОЕКТ Ленинград

Инв.№ подл. | Подпись и дата | Взам. инв.№

2791-02

Коп. Семенова

Формат А3

Альбом 2

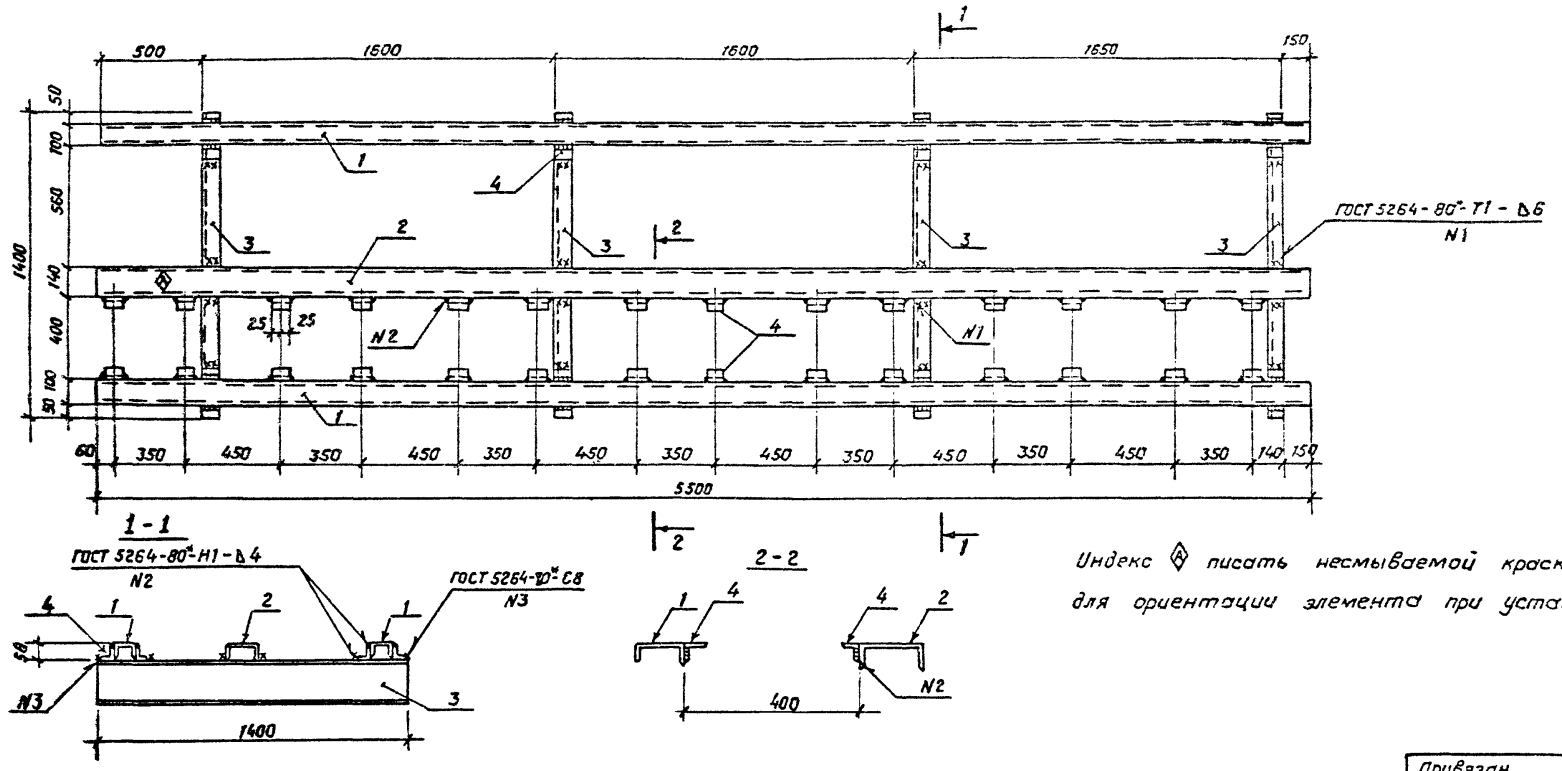

Поз.	Наименование	Кол.	Масса ед., кг
1	Швеллер 10-ГОСТ 8240-89 ℓ=5500	2	47,2
2	Швеллер 14-ГОСТ 8240-89 ℓ=5500	1	67,7
3	Швеллер 10-ГОСТ 8240-89 ℓ=1400	4	12,0
4	Уголок 50×50×5-ГОСТ 8509-86 ℓ=50	44	0,19

Привязан

Инв. №

Взам. инв. №

Подпись и дата

Инв. № подл.

Нач. отд.	Роменский		19.12.91
Н. контр.	Сацюк		19.12.91
ГИП	Ковалев		19.12.91
Нач. гр.	Сацюк		19.12.91
Инж.	Воробьева		19.12.91

407-3-602.91-АС.И-25

Элемент опорный М32

Стадия	Масса	Масштаб
РП	218	1:10 1:20
Лист	Листов 1	

СЕВЗАПЭНЕРГОСЕТЬПРОЕКТ Ленинград

2791-02

Коп. Семенова

Формат А3

Альбом 2

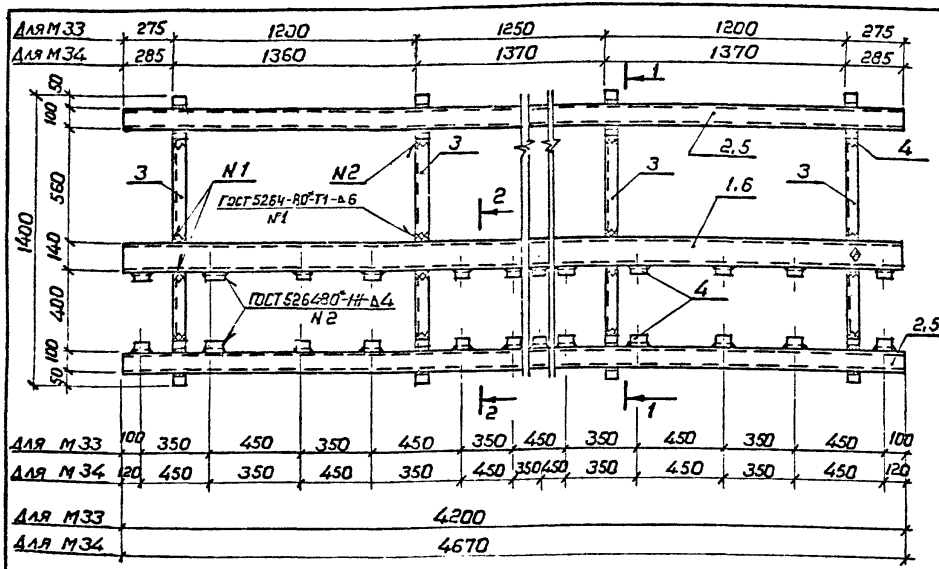

Марка	Поз.	Наименование	Кол.	Масса ед., кг	Масса, кг
М33	1	Швеллер 14-ГОСТ 8240-89 ℓ=4200	1	51,7	179
	2	Швеллер 10-ГОСТ 8240-89 ℓ=4200	2	36,1	
	3	Швеллер 10-ГОСТ 8240-89 ℓ=1400	4	12,0	
	4	Уголок 50×50×5-ГОСТ 8509-86 ℓ=50	38	0,19	
М34	3	Швеллер 10-ГОСТ 8240-89 ℓ=1400	4	12,0	193
	4	Уголок 50×50×5-ГОСТ 8509-86 ℓ=50	40	0,19	
	5	Швеллер 10-ГОСТ 8240-89 ℓ=4670	2	40,1	
	6	Швеллер 14-ГОСТ 8240-89 ℓ=4670	1	57,4	

Индекс ◊ писать несмываемой краской для ориентации элементов при установке.

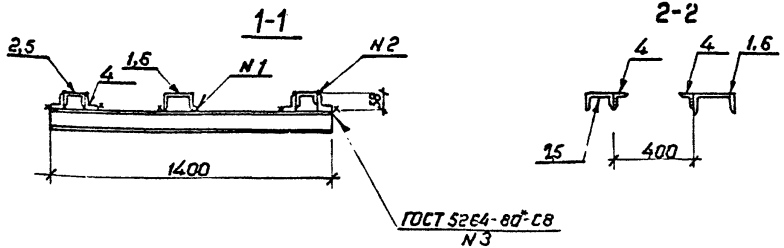

Взам. инв. №
Подпись и дата
Инв. № подл.

Привязан

Инв. №

Нач. отд.	Романский		
Н. контр.	Сацюк		
ГИП	Ковалев		
Нач. гр.	Сацюк		
Инж.	Воробьева		

407-3-602.91-АС.И-26

Элемент опорный М33, М34

Стадия	Масса	Масштаб
РП	см. табл.	1:20
Лист	Листов 1	

СЕВЗАПЭНЕРГОСЕТЬПРОЕКТ Ленинград

2791-02

Копир. Формат А3

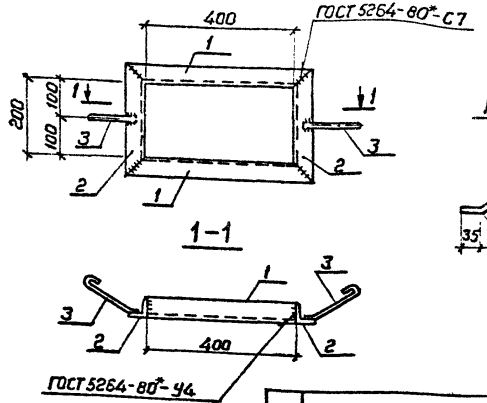

Поз. 3

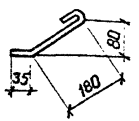

Поз.	Наименование	Кол.	Масса ед., кг
1.	Уголок 50×50×5-ГОСТ 8509-86		
	ℓ=500	2	1,9
2	Уголок 50×50×5-ГОСТ 8509-86		
	ℓ=300	2	1,1
3	ф 6А-I-ГОСТ 5781-82*		
	ℓ=265	2	0,06

Привязан

Инв. №

Инв. № подл. | Подпись и дата | Взам. инв. №

Нач. отд.	Роменский		
Н. контр.	Сацюк		
ГИП	Ковалев		
Нач. гр.	Сацюк		
Инж.	Воробьева		

407-3-602.91-АС.И-27

Изделие закладное М 35

Стадия	Масса	Масштаб
РП	6,1	1:10
Лист	Листов 1	

СЕВЗАПЭНЕРГОСЕТЬПРОЕКТ Ленинград

Формат А4

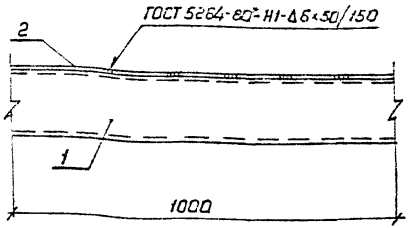

Поз.	Наименование	Кол.	Масса ед., кг
1	Швеллер 16-ГОСТ 8240-89		
	ℓ=1000	1	14,2
2	Полоса 6×20-ГОСТ 103-76*		
	ℓ=1000	1	0,94

Привязан

Инв. №

Инв. № подл. | Подпись и дата | Взам. инв. №

Нач. отд.	Роменский		
Н. контр.	Сацюк		
ГИП	Ковалев		
Нач. гр.	Сацюк		
Инж.	Воробьева		

407-3-602.91-АС.И-28

Изделие закладное М 36

Стадия	Масса	Масштаб
РП	15,0	1:10
Лист	Листов 1	

СЕВЗАПЭНЕРГОСЕТЬПРОЕКТ Ленинград

2791-02

Копир.

Формат А4

Альбом 2

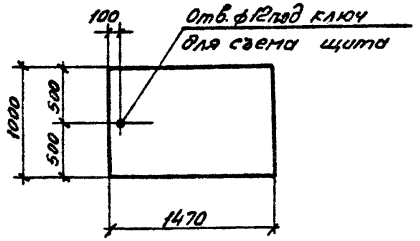

Привязан

Инв. №

Взам. инв. №

Подпись и дата

Инв. № подл.

407-3-602.91-АС.И-29

Щит М40

Стадия	Масса	Масштаб
РП	62,2	1:40
Лист	Листов 1	

Нач. отд	Роменский		19.03.91
Н. контр	Сацюк		19.03.91
ГИП	Ковалев		19.03.91
Нач. гр.	Сацюк		19.03.91
Инж.	Воробьева		19.03.91

Лист ромб. 5-ГОСТ 8568-77*

СЕВЗАПЭНЕРГОСЕТЬПРОЕКТ
Ленинград

Колир. об-

Формат А5

Альбом 2

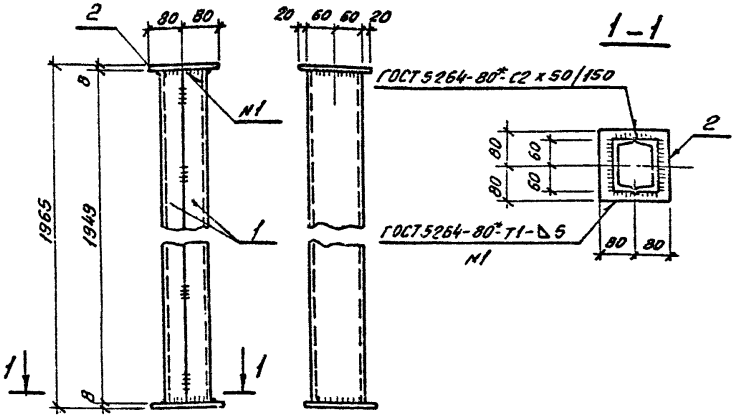

Поз.	Наименование	Кол.	Масса ед., кг
1	Швеллер [2- ГОСТ 8240-89		
	ℓ=1949	2	20,3
2	Лист 8- ГОСТ 19903-74*		
	S=160х160	2	1,6

Привязан

Инв. №

Взам. инв. №

Подпись и дата

Инв. № подл.

407-3-602.91-АС.И-30

Стойка М37

Стадия	Масса	Масштаб
РП	43,8	1:10
Лист	Листов 1	

Нач. отд	Роменский		19.03.
Н. контр	Сацюк		19.03.91
ГИП	Ковалев		19.03.91
Нач. гр	Сацюк		19.03.91
Инж.	Воробьева		19.03.91

СЕВЗАПЭНЕРГОСЕТЬПРОЕКТ
Ленинград

Колир. об- 2791-02

Формат А4

Альбом 2

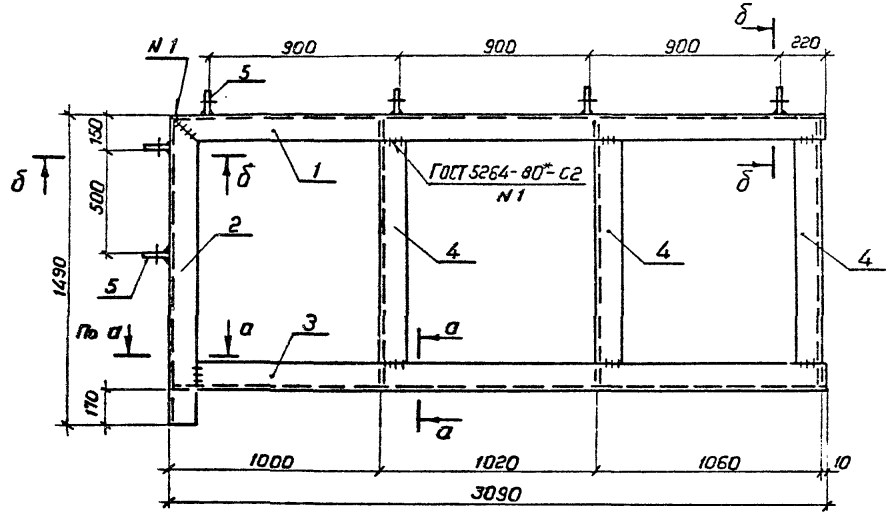

Поз	Наименование	Кол	Масса ед., кг
1	Швеллер 16- ГОСТ 8240-89		
	ℓ = 3090	1	43,9
2	ℓ = 1490	1	21,2
3	ℓ = 3083	1	43,8
4	ℓ = 1306	3	18,5
5	Полоса 6×60 - ГОСТ 103-76*		
	ℓ = 160	6	0,45

а-а

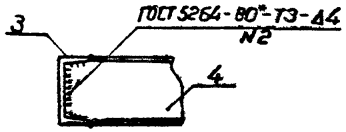

б-б

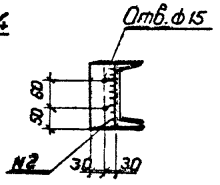

Рез. поз. 3,4

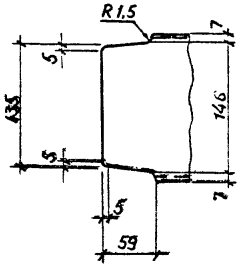

Привязан

Инв. №

Нач. отд.	Роменский		12.12.91
Н. контр.	Сацюк		12.12.91
ГИП	Ковалев		12.12.91
Нач. гр.	Сацюк		12.12.91
Инж.	Воробьева		12.12.91

407-3-602.91-АС.И-31

Рама М38

Стадия	Масса	Масштаб
РП	167	1:10 1:20 1:5
Лист	Листов 1	

СЕВЗАПЭНЕРГОСЕТЬПРОЕКТ
Ленинград

2791-02

Копир.

Формат А3

Инв. № подл. | Подпись и дата | Взам. инв. №

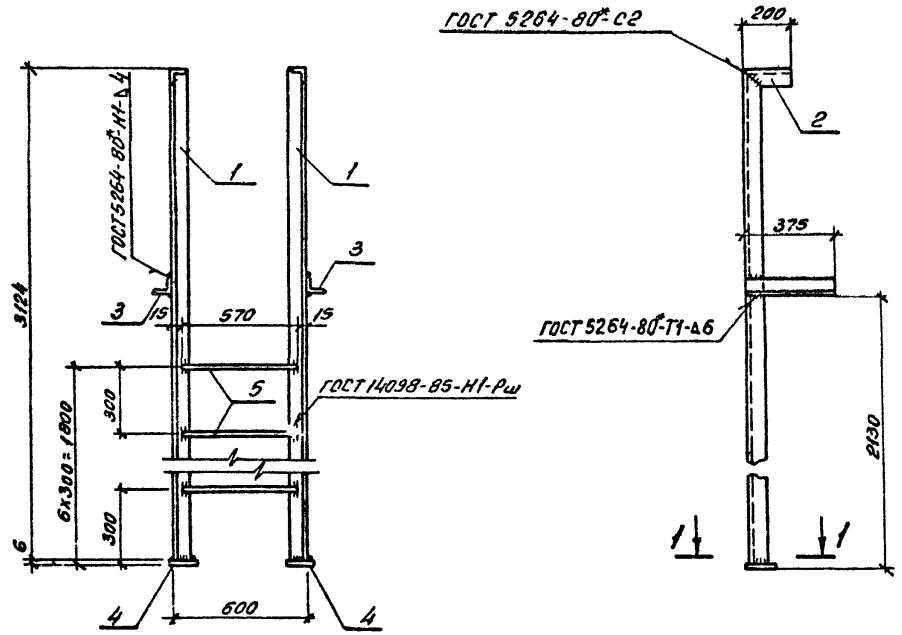

Поз.	Наименование	Кол.	Масса ед., кг
1	Уголок 75х75х6 - ГОСТ 8509-86		
	ℓ = 3124	2	21,5
2	ℓ = 200	2	1,4
3	Уголок 50х50х5 - ГОСТ 8509-86		
	ℓ = 375	2	1,4
4	Полоса 6х100 - ГОСТ 103-76*		
	ℓ = 100	2	0,5
5	Круг 18 - ГОСТ 2590-88		
	ℓ = 570	6	1,1

Инв. № подл. | Подпись и дата | Взам. инв. №

Привязан

Инв. №

Нач. отд	Роменский		1903.91
Н. контр	Сацюк		1903.91
ГИП	Ковалев		1903.91
Нач. гр	Сацюк		1903.91
Инж.	Воробьева		1903.91

407-3-602.91-АС.И-32

Стреманка М39

Стадия	Масса	Масштаб
РП	56.2	1:20 1:10
Лист	Листов 1	

СЕВЗАПЭНЕРГОСЕТЬПРОЕКТ
Ленинград

Копир. об. — 2791-02 Формат А3

Альбом 2

М41

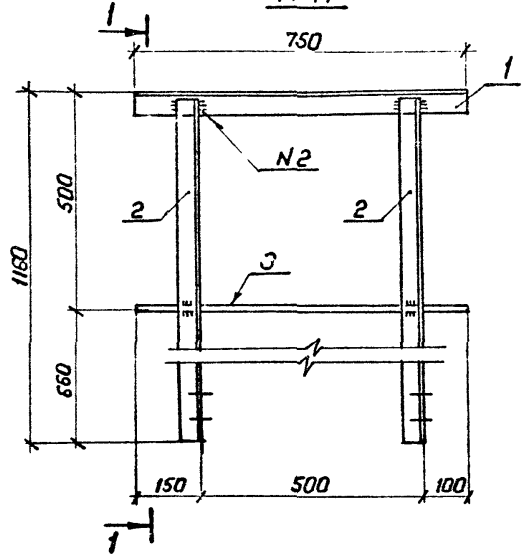

1 — 1

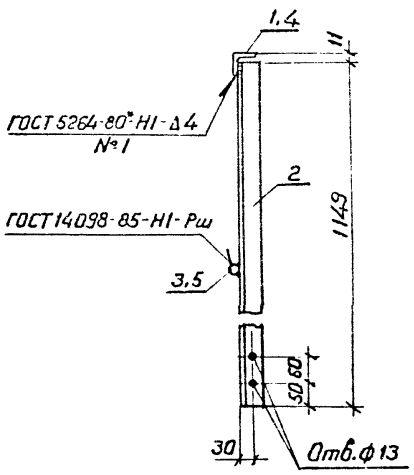

М42

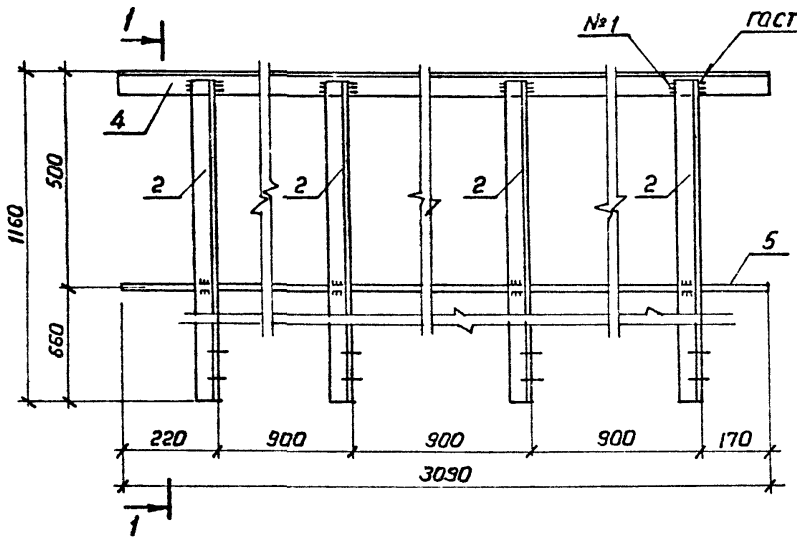

Марка	Поз.	Наименование	Кол.	Масса ед., кг	Масса, кг
М41	1	Уголок 50×50×5 ГОСТ 8509-86,			12,5
		ℓ=750	1	2.8	
	2	ℓ=1149	2	4.3	
	3	Круг 18-ГОСТ 2590-88, ℓ=750	1	1,5	
М42	2	Уголок 50×50×5-ГОСТ 8509-86,			35.0
		ℓ=1149	4	4.3	
	4	ℓ=3050	1	11,6	
	5	Круг 18-ГОСТ 2590-88, ℓ=3090	1	5.2	

Привязан

Инв. №

Подп. | Подпись и дата | Взам. инв. №

Нач. отд	Роменский		12.91
Н. контр	Сацюк		12.91
ГИП	Ковалев		12.91
Нач. гр.	Сацюк		12.91
Инж.	Воробьева		12.91

407-3-602.91-АС.И-33

Ограждение площадки М41, М42

Стадия	Масса	Масштаб
РП	См. табл.	1:10
Лист	Листов 1	

СЕВЗАПЭНЕРГОСЕТЬПРОЕКТ Ленинград

2791-02

Копир. Формат А3

gost.e-ecolog.ru