ТИПОВОЙ ПРОЕКТ

503-9-2

УСТАНОВКИ ВОЗДУХОПОДОГРЕВА ГРУЗОВЫХ АВТОМОБИЛЕЙ

(ВАРИАНТ С ТЕПЛОГЕНЕРАТОРОМ)

АЛЬБОМ II

НЕСТАНДАРТНЫЕ КОНСТРУКЦИИ
СТРОИТЕЛЬНЫЕ ИЗДЕЛИЯ И УЗЛЫ

gost.e-ecolog.ru

Привязан

Инв. N

Отпечатано
в Новосибирском филиале ЦИТП
630064 г. Новосибирск, пр. Карла Маркса 1
Выдано в печать: "1" 11 1983г.
Заказ 468 Тираж 260

ТИПОВОЙ ПРОЕКТ

503-9-2

УСТАНОВКИ ВОЗДУХОПОДОГРЕВА ГРУЗОВЫХ АВТОМОБИЛЕЙ

(ВАРИАНТ С ТЕПЛОГЕНЕРАТОРОМ)

АЛЬБОМ II

Состав проекта:

Альбом I – Общая пояснительная записка. Чертежи. Заказная спецификация.

Альбом II – Нестандартные конструкции. Строительные изделия и узлы.

Альбом III – Сметы.

Разработан
Воронежским филиалом
Гипроавтотранс
Главный инженер В.П.Шатов
Гл. инж. проекта Э.В.Макарычев

Утвержден и введен в действие
Госкомсельхозтехникой СССР
протокол № 9 от 02.04 1982 г.

Привязан

Инв. №

Альбом II

503-9-2

Типовой проект

Марка-лист	Наименование	Стр.	Примечание
	Содержание альбома	2	
ТХН1-1	Рамка воздухораздаточная для автомобиля ЗИЛ.	3	
ТХН2-1	Рамка воздухораздаточная для автомобиля ГАЗ.	4	
ТХН3-1	Рамка воздухораздаточная для автомобиля Урал	5	
ТХН4-1	Рамка воздухораздаточная для автомобиля КАЗ-608	6	
ТХН5-1÷2	Лестница переходная	7	
ТХН6-1	Узел крепления колесоупора	7	
ТХН7-1	Рукав соединительный	8	
ТХН8-1	Крышка	8	
ТХН9-1	Стояк воздухораздаточный	8	
ТХН10-1	Воздухораспределительный патрубок	8	
АРУ-1-1	Узлы 1÷3	9	
АРН-Р1-1	Рамка Р1	9	
КЖН-ПТ1-1÷ ÷ПТ1-3-1	Плиты ПТ1-1÷ ПТ1-3	10	
КЖН-С1÷С3	Сетки С1÷С3	10	

Инв.№			
ГИП	Макарычев		
Нач.отд.	Аллатов		
Гл.спец.	Колбаско		
Рук.гр.	Жуков		
Ст.инж.	Фалевская		

Привязан

503-9-2

Содержание альбома

Стадия	Лист	Листов
Р	1	1

ГИПРОАВТОТРАНС
Воронежский филиал

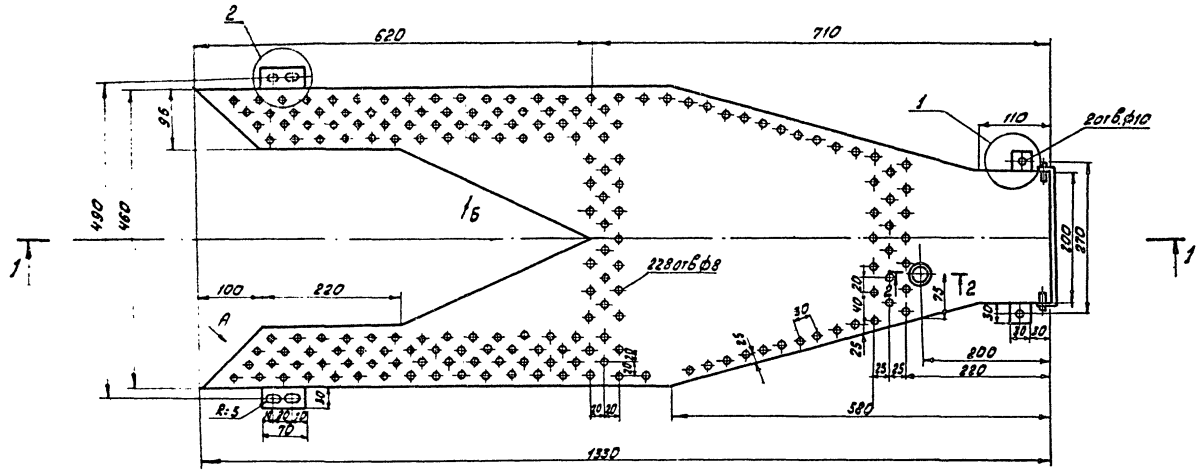

1-1

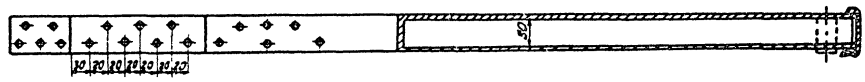

Вид А

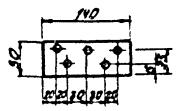

Вид Б

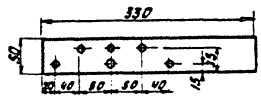

2-2

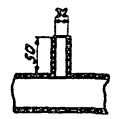

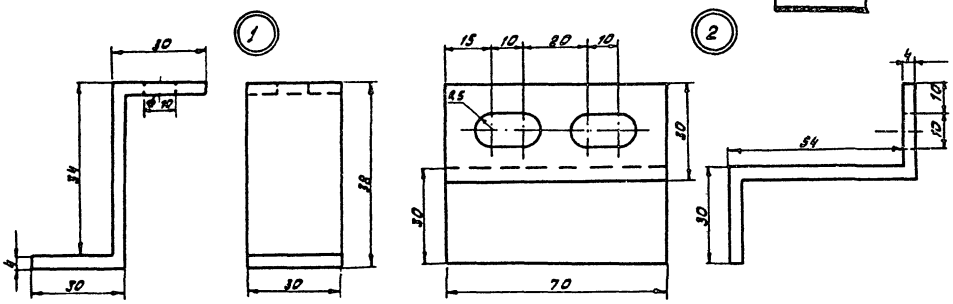

1. Рамку установить на автомобиль вместо брызговиков, закрывающих двигатель
2. После изготовления рамку очистить от ржавчины и окрасить масляной краской за 2 раза.
3. Рамку выполнить электросваркой, варить электродом Э-34.
4. Рамку выполнить из стали б= 2мм

Привязан

Инв. №

ГИП	Макарычев		503-9-2 ТХН1		
Нач.отд.	Аллатов		Рамка воздухораздаточная для автомобиля ЗИЛ	Стадия	Масса	Масштаб
Гл.спец.	Колбаско			Р	16,0	
Рук.гр.	Жуков			Лист 1	Листов 1	
Норм.конт.	Бабкина			ГИПРОАВТОТРАНС Воронежский филиал		

Инв.№ подл. | Подпись и дата | Взам.инв.№

Типовой проект 503-9-2 Альбом II

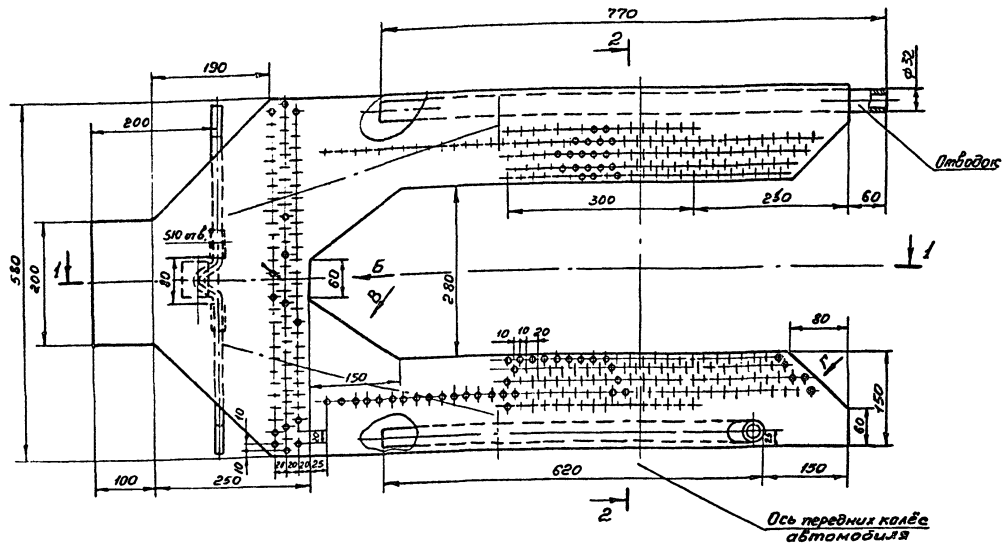

1-1

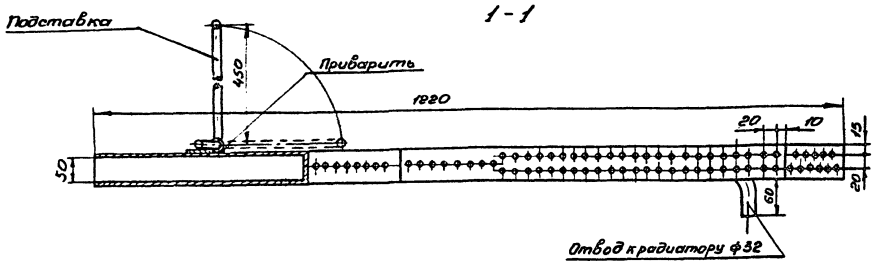

Вид Б



Вид В

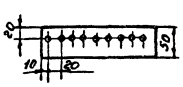

Вид Г

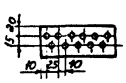

Подставка

2-2

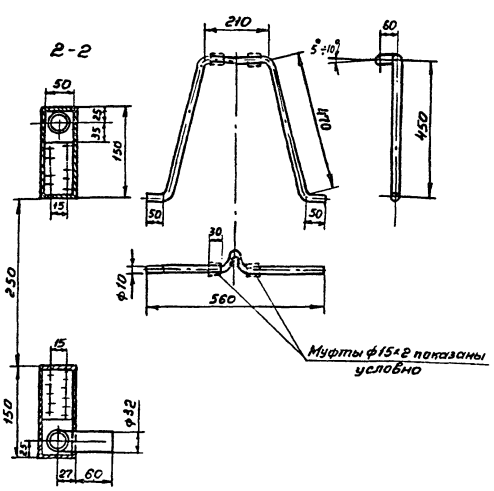

1. Рамку изготовить из листовой стали толщиной 2 мм.
2. Раскрой деталей произвести по данному чертежу
3. Рамку выполнять электросваркой с катетом шва 2 мм шов сплошной ровный.
4. Поверхность рамки очистить от ржавчины и покрасить масляной краской за 2 раза.
5. Рамка съемная и устанавливается только на время стоянки автомобиля.
6. Данный чертеж выполнен по материалам Челябинского политехнического института.

Применен

Инв. №

ГИП	Макарычев		
Начотд	Алпатов		
Гл.спец.	Колбасеев		
Рук.гр.	Жуков		
Н.контр.	Бабкина		

503-9-2 ТХН2

Рамка воздухораздаточная для автомобиля ГАЗ.

Стадия	Масса	Масштаб
Р	17,8	-
Лист 1	Листов 1	

ГИПРОАВТОТРАНС Воронежский филиал

Инв. № подл. | Подпись и дата | Взам. инв. №

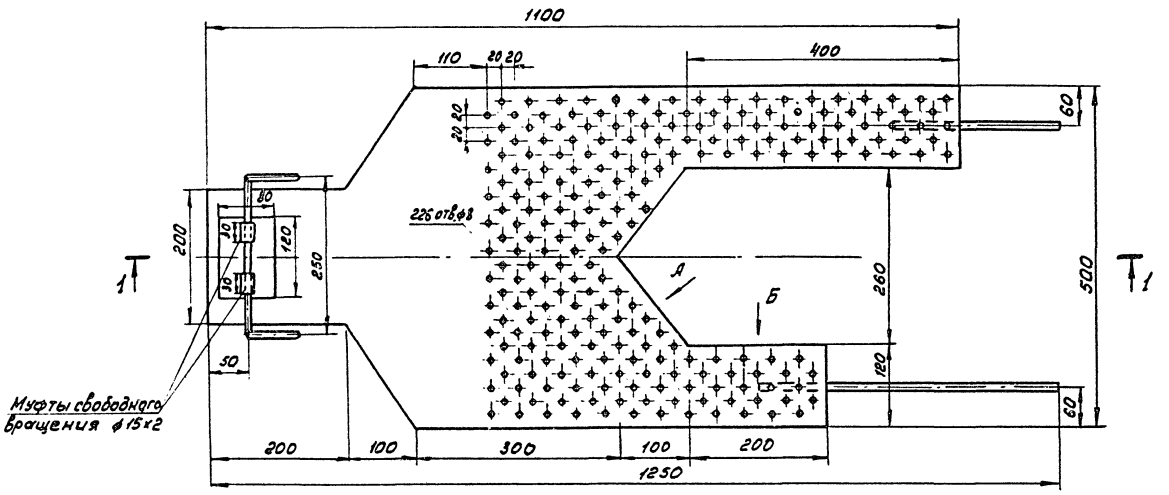

1-1

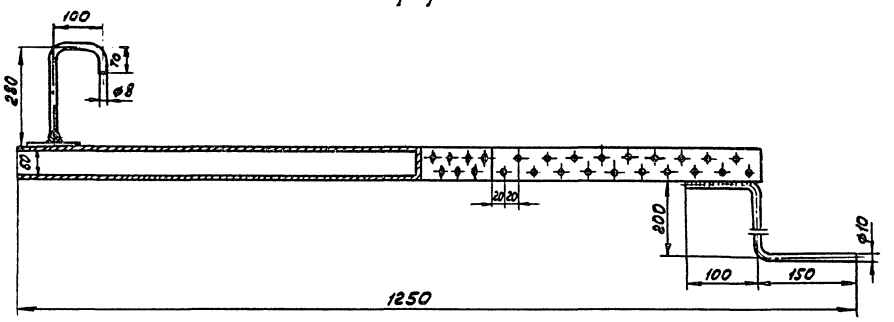

Вид А

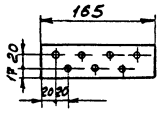

Вид Б

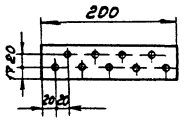

1. Рамку изготовить из листовой стали δ=2мм
2. Раскрой деталей произвести по данному чертежу
3. Рамку выполнить электросваркой с катетом шва 2мм, шов сплошной ровный.
4. Поверхность рамки очистить от ржавчины и покрыть масляной краской за 2 раза
5. Рамка съёмная и устанавливается на автомобиль только на время стоянки.

Привязан

Инв. №

ГИП	Макарычев		
Нач.отд	Алпатов		
Гл.спец	Колдаско		
Рук.гр	Жуков		
Н.контр	Бабкина		

503-9-2 ТХНЗ

Рамка воздухораздаточная для автомобиля Урал.

Стадия	Масса	Масштаб
Р	13,8	
Лист	Листов	

ГИПРОАВТОТРАНС
Воронежский филиал

Инв.№ подл. | Подпись и дата | Взам.инв.№

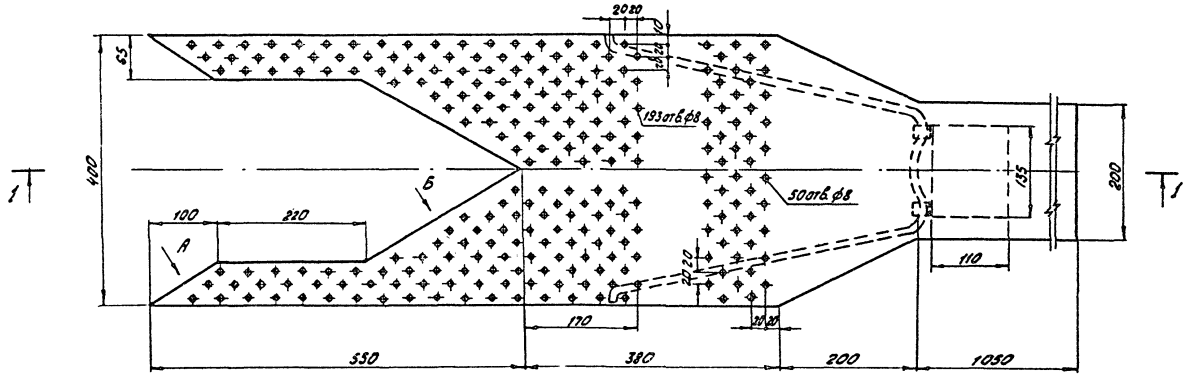

1-1

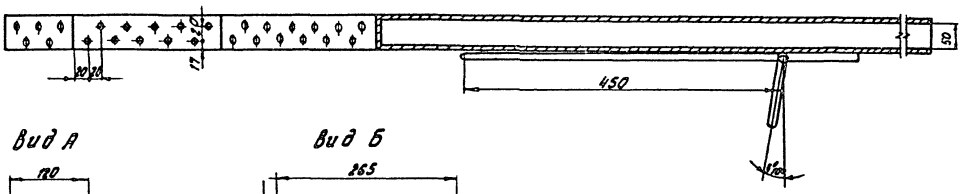

Вид А

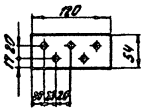

Вид Б

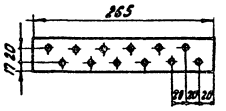

Подставка

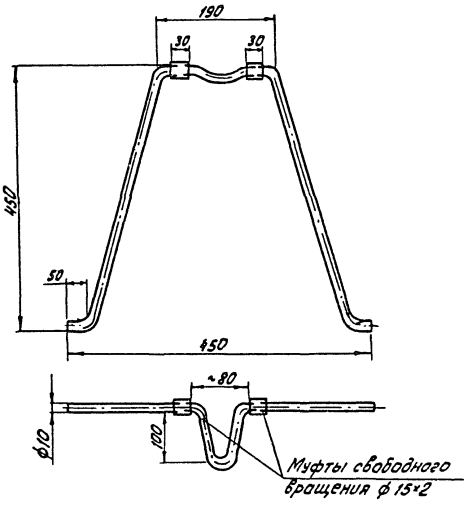

1. Рамку изготовить из листовой стали 8=2мм
2. Раскрой деталей произвести по данному чертежу
3. Рамку выполнить электросваркой с катетом шва 2мм, шов сплошной, ровный.
4. Поверхность рамки очистить от ржавчины и покрыть масляной краской за 2раза
5. Рамка съемная и устанавливается на автомобиль только на время стоянки.

Привязан

Инв. №

ГИП	Макарычев		503-9-2 ТХН4	
Нач.отд.	Аллатов			
Гл.спец.	Колбаско			
Рук.гр.	Жуков		Рамка воздухораздаточная для автомобиля КАЗ-608	Стадия: Р; Масса: 23,4; Масшт.:
Норм.конт.	Бабкина			Лист 1; Листов 1
				ГИПРОАВТОТРАНС Воронежский филиал

Инв. № подл. | Подпись и дата | Взам. инв. №

Типовой проект 503-9-2 Альбом II

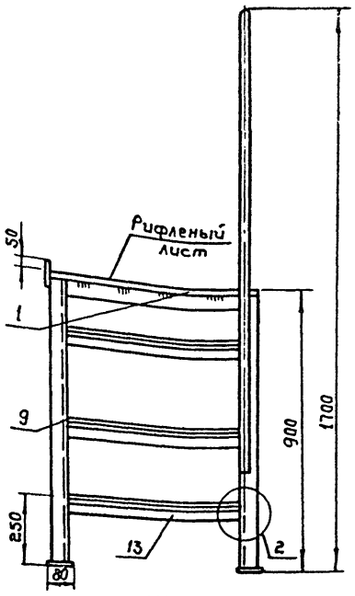

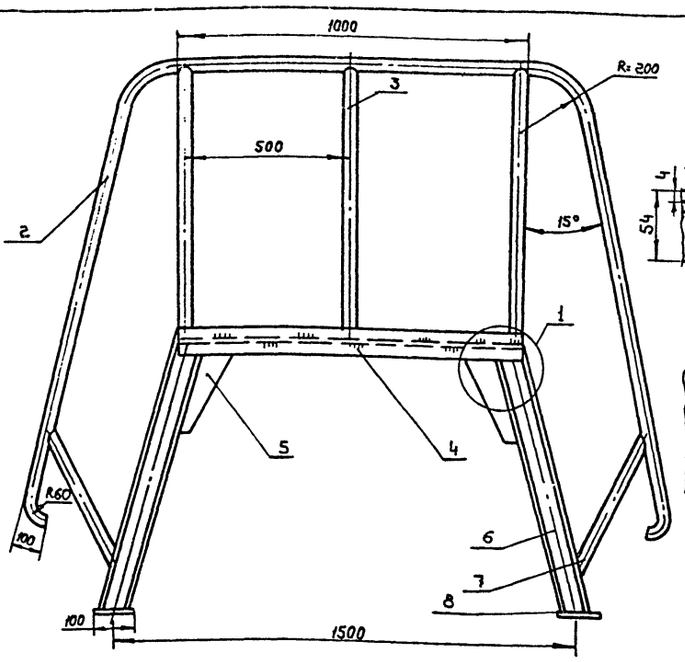

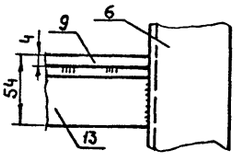

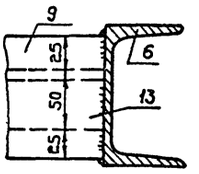

Поз. 5

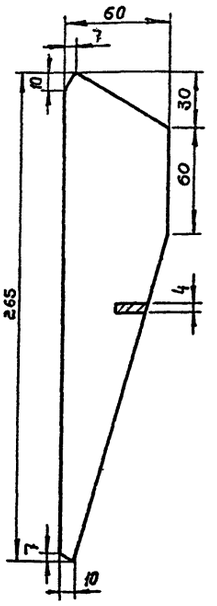

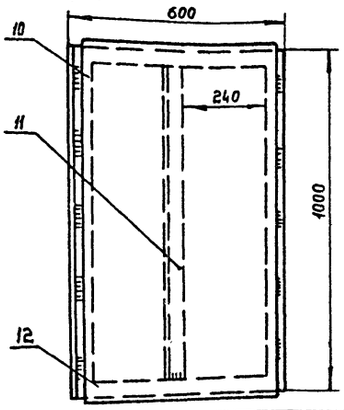

1. Сварка электродуговая электрод Э42 ГОСТ 9467-75
2. Катет шва равен толщине свариваемых деталей.
3. Произвести окраску грунтом ГФ-020

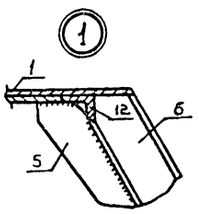

Привязан

Инв. №

ГИП	Макарычев		
Нач.отд.	Алпатов		
Гл.спец.	Колбаско		
Рук.гр.	Жуков		
Н.контр.	Бабкина		

503-9-2 ТХН5

Лестница переходная

Стадия	Масса	Масштаб
Р	93	-

Лист 1 | Листов 2

ГИПРОАВТОТРАНС
Воронежский филиал

Инв.№ подл. | Подпись и дата | Взам.инв.№

Типовой проект 503-9-2 Альбом II

Спецификация

Марка, поз.	Обозначение	Наименование	Кол.	Масса ед., кг	Примечание
1		Лист стальной по ГОСТ 8568-77			
		1160×560×2.5	1	14.0	
2		Перила из труб ф25 по ГОСТ 3262-75	1	7.4	
3		Стойка из труб ф25 по ГОСТ 3262-75	3	1.63	
4		Лист стальной по ГОСТ 8568-77			
		1160×70×2.5	1	1.75	
5		Косынка из стали по ГОСТ 19903-74	4	0.37	
6		Швеллер по ГОСТ 8240-72	4	8.04	
7		Подставка из труб по ГОСТ 3262-75			
		ф25, ℓ=600	2	1.27	
8		Пластина из стали по			
		ГОСТ 19903-74 100×60×3	4	0.14	
9		Ступенька из стали по			
		ГОСТ 8568-77 520×100×2.5	6	1.12	
10		Уголок по ГОСТ 8509-72			
		50×50×4 ℓ=1000	2	3.05	
11		Уголок по ГОСТ 8509-72			
		50×50×4 ℓ=900	1	2.74	
12		Уголок по ГОСТ 8509-72			
		50×50×4 ℓ=500	2	1.53	
13		Уголок по ГОСТ 8509-72			
		50×50×4 ℓ=520	6	1.59	

503-9-2 ТХН5 Лист 2

Марка, поз.	Обозначение	Наименование	Кол.	Масса ед., кг	Примечание
1		Сталь круглая			
		по ГОСТ 2590-71 ф 20 ℓ=320	1	0.78	
2		Полоса 20×4 ℓ=120			
		по ГОСТ 103-76	1	0.076	
3		Труба стальная			
		по ГОСТ 3262-75 ф 20 ℓ=20	2	0.033	
4		Пластина из листовой			
		стали по ГОСТ 19903-74 ф 33.5 δ-3	2	0.019	
5		Труба стальная по			
		ГОСТ 3262-75 ф 25 ℓ=320	1	0.765	

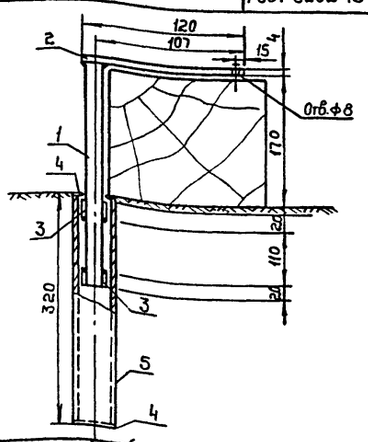

Привязан

Инв.№

ГИП	Макарычев		
Нач.отд.	Алпатов		
Гл.спец.	Колбаско		
Рук.гр.	Жуков		
Н.контр.	Бабкина		

503-9-2 ТХН6

Узел крепления колесоупора

Стадия	Масса	Масштаб
Р	1.73	-

Лист 1 | Листов 1

ГИПРОАВТОТРАНС
Воронежский филиал

Инв.№ подл. | Подпись и дата | Взам.инв.№

Альбом II
503-9-2
Типовой проект

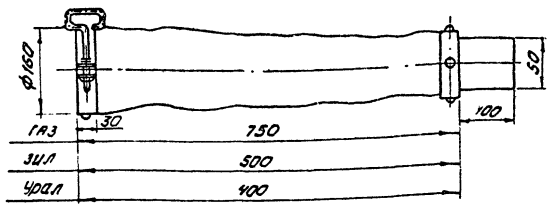

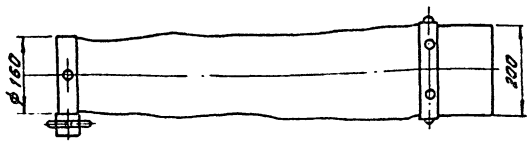

Привязан.

Инв. №

ГИП	Макарычев	
Нач. отд.	Аллатов	
Гл. спец.	Колбаско	
Рук. гр.	Жуков	
Н. контр.	Бабкина	

503-9-2 ТХН7

Рукав соединительный

Стадия	Масса	Масшт.
Р		
Лист 1	Листов 1	

ГИПРОАВТОТРАНС
Воронежский филиал

Альбом II
503-9-2
Типовой проект

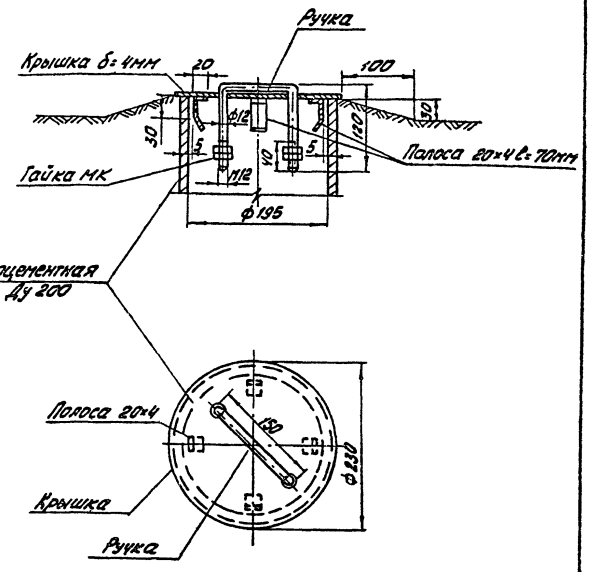

Привязан.

Инв. №

ГИП	Макарычев	
Нач. отд.	Аллатов	
Гл. спец.	Колбаско	
Рук. гр.	Жуков	
Н. контр.	Бабкина	

503-9-2 ТХН8

Крышка

Стадия	Масса	Масшт.
Р	1,88	
Лист 1	Листов 1	

ГИПРОАВТОТРАНС
Воронежский филиал

Альбом II
503-9-2
Типовой проект

Группа XIV-К

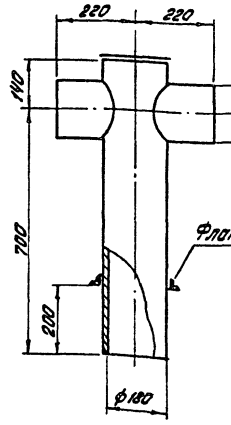

Группы XI-К ÷ XIII-К
XV-К, VI-Д, III-КД

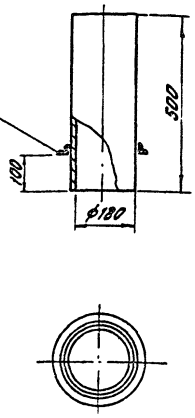

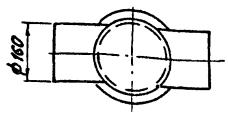

Масса 4,6 кг

Масса 2,1 кг

Привязан:

Инв. №

ГИП	Макарычев	
Нач. отд.	Аллатов	
Гл. спец.	Колбаско	
Рук. гр.	Жуков	
Н. контр.	Бабкина	

503-9-2 ТХН9

Стояк воздухораздаточный

Стадия	Масса	Масшт.
Р		
Лист 1	Листов 1	

ГИПРОАВТОТРАНС
Воронежский филиал

Альбом II
503-9-2
Типовой проект

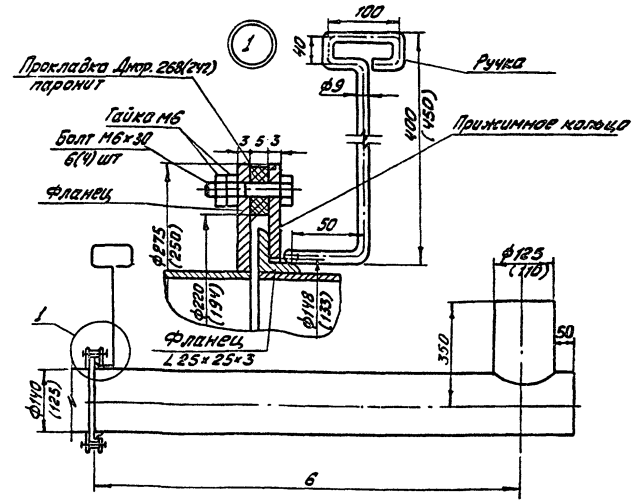

Марка автомобиля	ГАЗ	КрАЗ	ЗИЛ	Урал	МАЗ	КамАЗ	КАЗ
6	900	900	1000	1100	1200	1200	1500
Масса	4,39	4,98	4,59	4,84	5,43	5,73	5,74

Привязан:

Инв. №

ГИП	Макарычев	
Нач. отд.	Аллатов	
Гл. спец.	Колбаско	
Рук. гр.	Жуков	
Н. контр.	Бабкина	

503-9-2 ТХН10

Воздухораспределительный патрубок

Стадия	Масса	Масшт.
Р	см. табл.	
Лист 1	Листов 1	

ГИПРОАВТОТРАНС
Воронежский филиал

Альбом II

Типовой проект 503-9-2

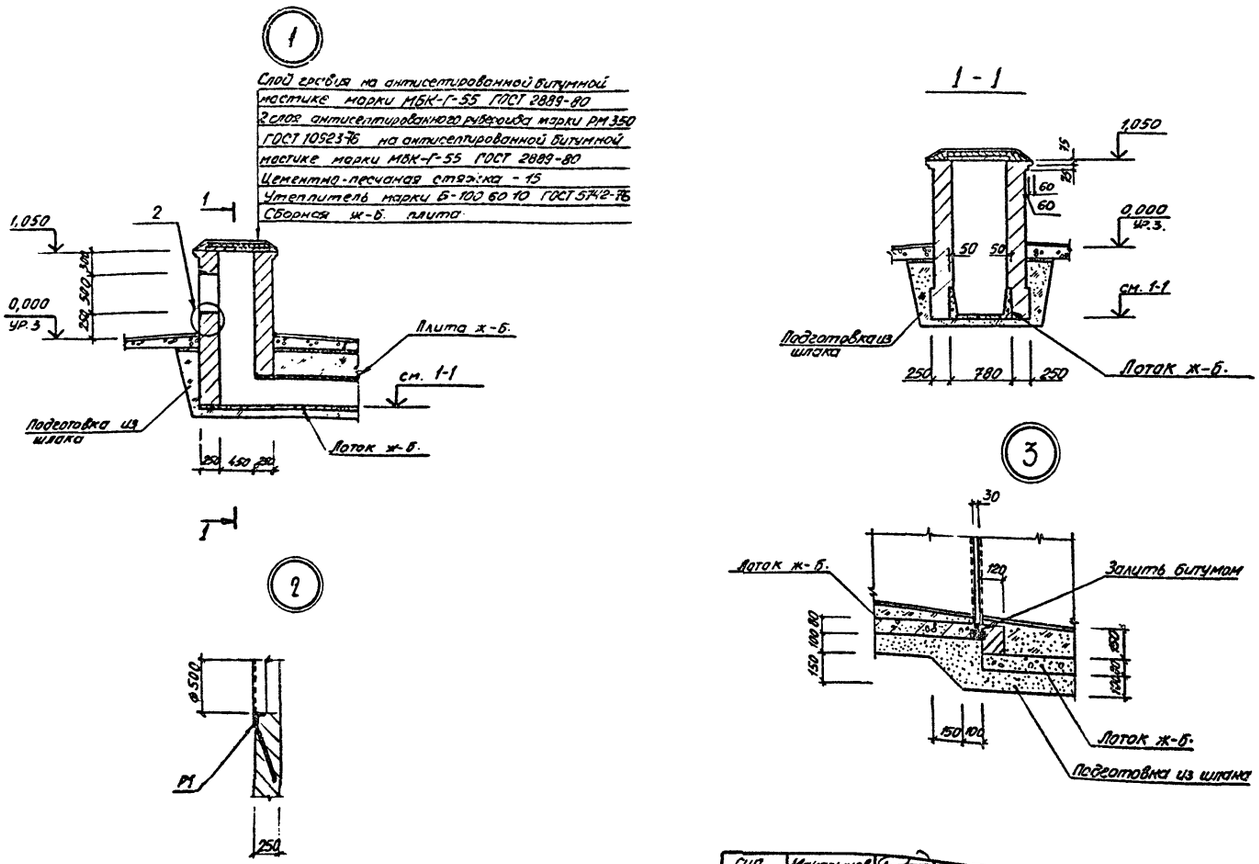

ГИП	Макарычев		
Нач. отд.	Сотников		
Гл. конст.	Обвинцев		
Рук. гр.	Бескоровайный		
Инженер	Бова		
Проверил	Зелкинд		
Н. контр.	Исаков		

Привязан

Инв. №

ТП 503-9-2 -АРУ

Узлы 1÷3

Стадия	Лист	Листов
Р		1

ГИПРОАВТОТРАНС
Воронежский филиал

Формат 12 г

Альбом II

503-9-2

Типовой проект

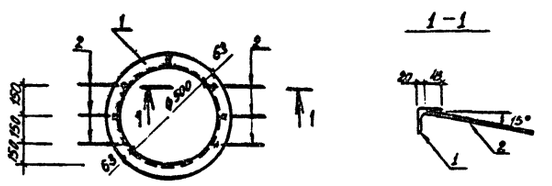

Формат	Зона	Поз.	Обозначение	Наименование	Кол.	Примечание
				Детали:		
БЧ		1		Уголок $\frac{63\times5\ ГОСТ\ 8509-72^{*}}{8Ст3Кп2\ ГОСТ\ 535-79}$, l=1770	1	8,5
БЧ		2		Ф 8 А III ГОСТ 5781-75, l=250	6	0,1

Привязан

Инв. №

ГИП	Макарычев	
Нач. отд.	Сотников	
Гл. конст.	Обвинцев	
Рук. гр.	Бескоровайный	
Инженер	Скороходова	
Проверил	Зелкинд	
Н. контр.	Исаков	

503-9-2 -АРИ- Р1

Рама Р1

Стадия	Масса	Масштаб
Р	9,1кг	1:20

Лист | Листов 1

ГИПРОАВТОТРАНС
Воронежский филиал

Формат 11в

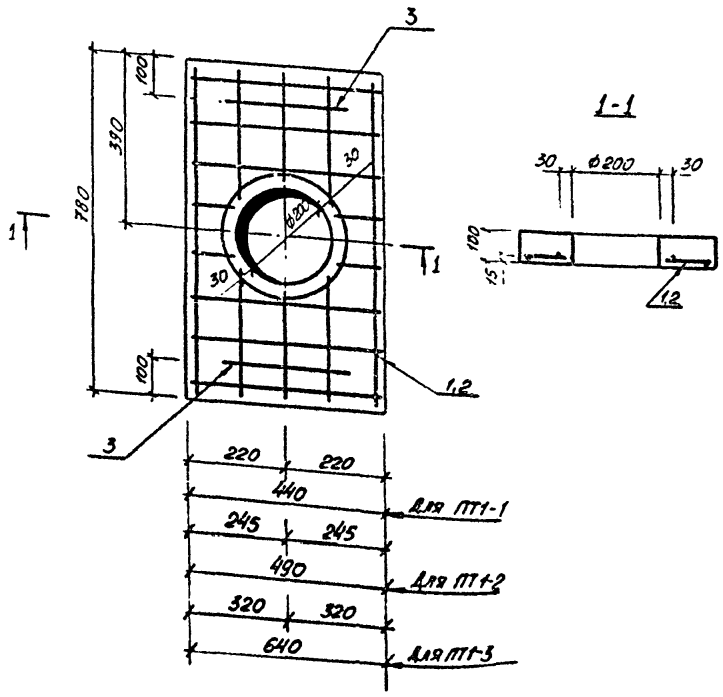

Формат	Зона	Поз.	Обозначение	Наименование	Кол. на испол.			Примечание
				Документация				
12г			КЖИ-ПТ1-1÷ПТ1-3 СБ	Сборочный чертеж				На одном листе
				Сборочные единицы и детали				
12г		1	- КЖИ-С1÷С3	Сетка С1	1			3,4
12г		2	То же	То же С2		1		3,5
12г		3	"	" С3			1	3,8
		4	1.400-9, вып. 1	Закладной элемент УП1-2	2	2	2	0,35
				Материалы				
				Бетон марки 200	0,03	0,035	0,048	м³

Марка	Литера
ПТ1-1	Р
ПТ1-2	Р
ПТ1-3	Р

Деталь установки закладного эл-та УП1-2 см. 3.006-2, вып II-2, лист 70.

ГИП	Макарычев		ТП 503-9-2 -КЖИ-ПТ1-1÷ПТ1-3
Нач. отд.	Сотников		
Гл. констр.	Овчинцев		
Рук. гр.	Бескоровайный		Плиты ПТ1-1÷ПТ1-3
Инженер	Бова		
Проверил	Зелкинд		
Н. контр.	Исаков		

Привязан	Инв. №

Стадия	Масса	Масштаб
Р		
Лист	Листов 1	

ГИПРОАВТОТРАНС
Воронежский филиал

Формат 12г

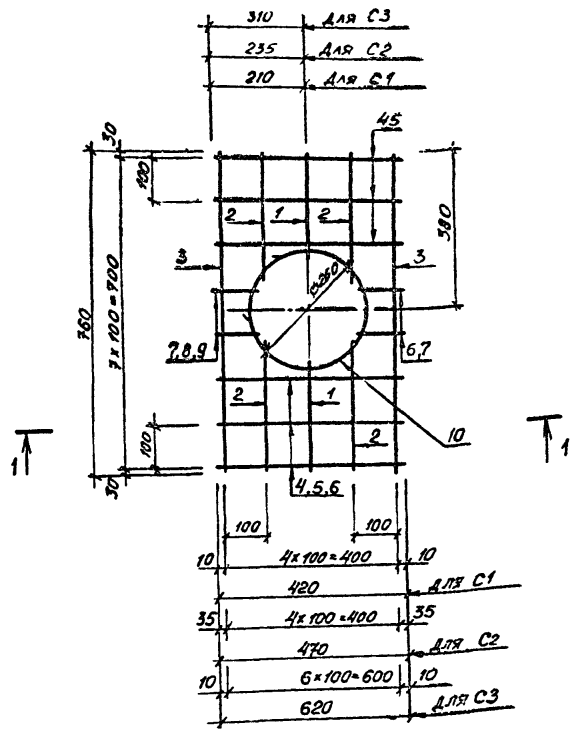

Формат	Зона	Поз.	Обозначение	Наименование	Кол. на испол.			Примечание
				Детали				
БЧ		1		ф 10 А III ГОСТ 5.1459-72*, ℓ=260	2	2	2	0,16
БЧ		2		То же ℓ=340	4	4	4	0,21
БЧ		3		" ℓ=760	2	2	2	0,47
БЧ		4		ф 6 АI ГОСТ 5781-75, ℓ=420	6			0,05
БЧ		5		То же , ℓ=470		6		0,10
БЧ		6		" , ℓ=620			6	0,14
БЧ		7		" , ℓ= 100	4			0,02
БЧ		8		" , ℓ= 130		4		0,03
БЧ		9		" , ℓ= 190			4	0,04
БЧ		10		ф 10 А III ГОСТ 5.1459-72*, ℓ=1420	1	1	1	0,72

Марка	Литера
С1	Р
С2	Р
С3	Р

Сетки изготовлять при помощи контактной точечной электросварки в соответствии с ГОСТ 14098-68 и СН 393-78.

1-1

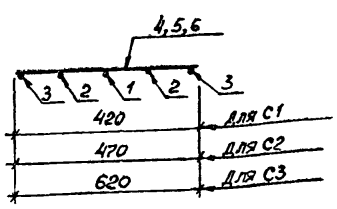

ГИП	Макарычев		ТП 503-9-2 -КЖИ-С1÷С3
Нач. отд.	Сотников		
Гл. констр.	Овчинцев		
Рук. гр.	Бескоровайный		Сетки С1÷С3
Инженер	Бова		
Проверил	Зелкинд		
Н. контр.	Исаков		

Привязан	Инв. №

Стадия	Масса	Масштаб
Р	3,4 кг 3,5 кг 3,8 кг	
Лист	Листов 1	

ГИПРОАВТОТРАНС
Воронежский филиал

Формат 12г

gost.e-ecolog.ru