ТИПОВОЙ ПРОЕКТ
503-5-5.83

ПАССАЖИРСКАЯ АВТОСТАНЦИЯ ВМЕСТИМОСТЬЮ 75 ЧЕЛОВЕК С ПОМЕЩЕНИЯМИ П-I

АЛЬБОМ II

СТАЛЬНЫЕ ЗАКЛАДНЫЕ И АРМАТУРНЫЕ ИЗДЕЛИЯ. ЖЕЛЕЗОБЕТОННЫЕ КОНСТРУКЦИИ.

gost.e-ecolog.ru

Отпечатано
в Новосибирском филиале ЦИТП
630064 г. Новосибирск, пр. Карла Маркса 1
Выдано в печать: 26.IV 1984г.
Заказ 1-1037 Тираж 300

Типовой проект
503-5-5.83

Пассажирская автостанция вместимостью 75 человек с помещениями П-II

Альбом II

Разработан
Ленинградским филиалом института
Гипроавтотранс
Главный инженер В.Ю.Павлович
Главный инженер проекта Б.К.Чекалов.

Утверждён и введён
в действие
Минавтотрансом РСФСР
Протокол №10 от 04.02.83

Формат	Обозначение	Наименование	Стр	Примечание
А4	ТП503-5-583 КЖИ - ДО	Содержание альбома	2.3	
А4	-ТТ	Технические требования		
		к изготовлению заклад-		
		ных изделий.	4.5	
А4	- МН1	Изделие закладное МН1	6	
А4	- МН2	То же МН2	7	
А4	- МН3	" МН3	8	
А4	- МН4	" МН4	9	
А4	- МН5	" МН5	10	
А4	- МН6	" МН6	11	
А4	- МН7	" МН7	12	
А4	- МН8	" МН8	13	
А4	- МН9	" МН9	14	
А4	- МН10	" МН10	15	
А4	- МН11	" МН11	16	
А4	- МС1	Изделие соединительное МС1	17	
А4	- МС2	То же МС2	18	
А4	- РМ1	Рама металлическая РМ1	19	
А4	- РМ2	То же РМ2	20	
А4	- РМ3	" РМ3	21	
А4	- РМ4	" РМ4	22	
А4	- РМ5	" РМ5	23	
А4	- РМ6	" РМ6	24	
А4	- Щ1	Щит металлический Щ1	25	

ГИП	Чекалов	
Н.контр.	Закусов	
Нач. отд.	Иванов	
Гл. кон.	Закусов	
Ст. инж.	Ицелева	
Техник	Павлова	

ТП 503-5-5.83-КЖИ - ДО

Содержание альбома.

Стадия	Лист	Листов
Р	1	2

ГИПРОАВТОТРАНС
Ленинградский филиал

Типовой проект 503-5-5.83 Альбом II

Объект 1201

Формат	Обозначение	Наименование	Стр.	Примечание
А4	ТП503-5-5.83 КЖИ-Кр1	Каркас Кр-1	26	
А4	-Кр2	Каркас Кр-2	27	
А4	-Кр3	Каркас Кр-3	28	
А4	-С1	Сетка арматурная С-1	29	
А4	-ПРП6-60-15а	Плита ПРП6-60-15а	30	
А4	-КВ16а	Козырёк КВ16а	31	
А4	-КВ22а	Козырёк КВ22а	32	
А4	-КВ22б	Козырёк КВ22б	33	

Инв.№ подл. | Подпись и дата | Взам. инв.№

1. Настоящий альбом содержит рабочие чертежи сборных арматурных каркасов и сеток, рабочие чертежи закладных деталей.

Арматурные и закладные изделия должны изготовляться в соответствии с требованиями следующих документов.

СНиП III-4-80 „Техника безопасности в строительстве".

ГОСТ 10922-75 „Арматурные изделия и закладные детали сварные для железобетонных конструкций. Технические требования и методы испытаний."

СН 393-78 „Указания по сварке соединений арматуры и закладных деталей железобетонных конструкций."

2. Изготовление каркасов и сеток должны выполняться в кондукторах.

Плоские каркасы и сетки свариваются во всех точках пересечения стержней контактной электросваркой.

3. Соединение элементов закладных изделий производить в соответствии с чертежами электродуговой сваркой электродами типа Э42 ГОСТ 9476-75 или полуавтоматической сваркой, качество их должна соответствовать требованиям ГОСТ 10922-75, ГОСТ 19292-73. Режим и порядок сварки устанавливается заводом изготовителем.

			Тп 503-5-5.83-КЖИ - ТТ			
ГИП	Чекалов					
Н.контр.	Закусов			Стадия	Лист	Листов
Нач.отд.	Иванов		Технические требования к изготовлению закладных изделий.	Р	1	2
Гл.конст.	Закусов			ГИПРОАВТОТРАН, Ленинградский филиал		
Ст.инж.	Щелева					
Техник	Павлова					

4. Приварку стержней к прокатной стали производить под слоем флюса.

5. Толщину сварных швов принять по наименьшей толщине свариваемых элементов. Пережог металла не допускается. Все наплывы и наброзги на лицевой стороне деталей должны быть удалены.

6. Для изготовления закладных деталей принят прокат из стали для сварных конструкций Вст 3 КП2 ГОСТ 380-71.

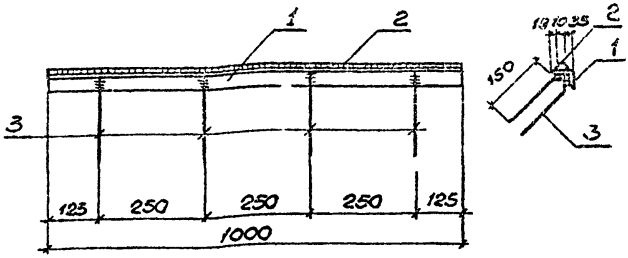

Формат	Зона	Поз.	Обозначение	Наименование	Кол.	Примечание
				Документация		
			ТП 503-5-5.83-КЖИ-ТТ	Технические требования к изготовлению арматурных и закладных изделий.		
				Детали		
БЧ		1		L63×5 ГОСТ 8509-72 ℓ=1000	1	5.0
БЧ		2		⌀10 А-II ГОСТ 2591-71 ℓ=1000	1	1.0
БЧ		3		⌀8 А-III ГОСТ 5781-82 ℓ=400	4	0.2

Н.контр.	Закусов	
Нач.отд.	Иванов	
Гл.констр.	Закусов	
Ст.инж.	Щелєва	
Инжен.	Веселкова	

ТП 503-5-5.83-КЖИ-МН1

Изделие закладное МН1

Стадия	Масса	Масшт.
Р	7.0	1:10
Лист	Листов	

Сталь марки В ст3 кп 2 ГОСТ 380-71

ГИПРОАВТОТРАНС
Ленинградский филиал

ТИПОВОЙ ПРОЕКТ 503-5-5.83 АЛЬБОМ II

Объект 1201

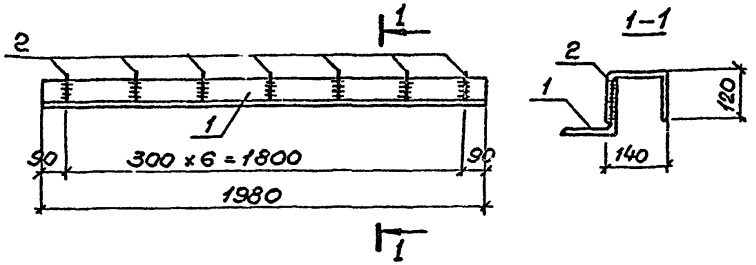

Формат	Зона	Поз.	Обозначение	Наименование	Кол.	Примечание
				Документация.		
			тп 503-5-5.83 КЖИ-ТТ	Технические требования к изготовлению арматурных и закладных изделий.		
				Детали.		
БЧ		1		L 125×8 ГОСТ 8509-72 ℓ=1980	1	31,0
БЧ		2		ФВАI ГОСТ 5781-82 ℓ=400	7	0,2

Взам. инв. №

Подпись и дата

Инв. № подл.

Гл. инж.	Закусов	
Нач. отд.	Иванов	
Гл. спец.	Закусов	
Ст. инж.	Ицелева	
Инжен.	Весолкова	

ТП 503-5-5.83-КЖИ-МН2

Изделие закладное МН2

Стадия	Масса	Масшт.
Р	32.4	1:20

Лист | Листов

Сталь марки В ст 3 кп 2. ГОСТ 380-71

ГИПРОАВТОТРАНС
Ленинградский филиал

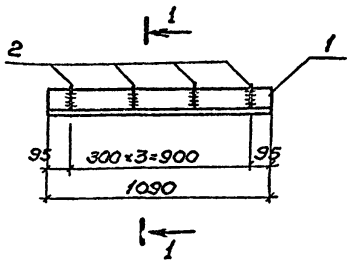

Формат	Зона	Поз.	Обозначение	Наименование	Кол.	Примечание
				Документация		
			ТП503-5-583 КЖИ-ТТ	Технические требования к изготовлению арматурных и закладных изделий		
				Детали		
БЧ		1		L125×8 ГОСТ 8509-72 ℓ=1090	1	17.0
БЧ		2		⌀ AI ГОСТ 5781-82 ℓ=400	4	0,2

Н. контр.	Закусов	
Нач. отд.	Иванов	
Гл. спец.	Закусов	
Ст. инж.	Щеглева	
Инженер	Веселкова	

ТП 503-5-5.83-КЖИ-МН3

Изделие закладное МН3

Стадия	Масса	Масштаб
Р	18.0	1:20
Лист	Листов	

Сталь марки Всп3кп2 ГОСТ 380-71

ГПИПРОДАВТОТРАНС
Ленинградский филиал

Альбом II

Типовой проект 503-5-5.83

Объект 1201

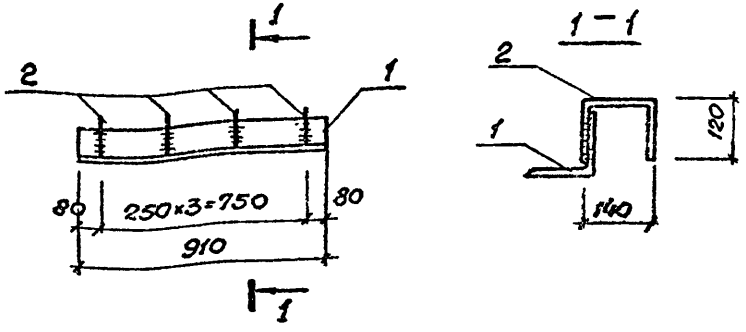

Формат	Зона	Поз	Обозначение	Наименование	Кол.	Примечание
				Документация		
			ТП 503-5-5.83 КЖИ-ТТ	Технические требования к изготовлению арматурных и закладных изделий		
				Детали		
БЧ		1		∠125×8 ГОСТ 8509-72 ℓ=910	1	14.0
БЧ		2		⌀8 AI ГОСТ 5781-82 ℓ=400	4	0.2

Н.контр.	Закусов		
Нач.отд.	Иванов		
Гл.спец.	Закусов		
Ст.инж.	Щелева		
Инженер	Веселкова		

Инв.№ подл. | Подпись и дата | Взам.инв.№

ТП 503-5-5.83-КЖИ-МН4

Изделие закладное МН 4

Стадия	Масса	Масштаб
Р	15.0	1:20
Лист	Листов	

Сталь марки Вст3кп2 ГОСТ 380-71

ГИПРОАВТОТРАНС
Ленинградский филиал

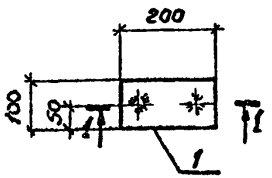

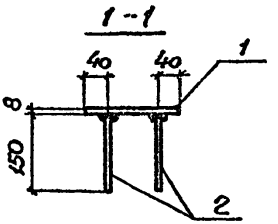

Формат	Зона	Поз.	Обозначение	Наименование	Кол.	Примечание
				Документация.		
			тп503-5-5.83 КЖИ-ТТ	Технические требования к изготовлению арматурных и закладных изделий.		
				Детали.		
БЧ		1		-100×8 ГОСТ103-76; ℓ=200	1	1.26
БЧ		2		ф8 AIII 5781-82; ℓ=150	2	0.06

Н.контр.	Закусов		
Нач.отд.	Иванов		
Гл.констр.	Закусов		
Ст.инж.	Ицелева		
Инженер	Пивоварова		

ТП 503-5-5.83 КЖИ-МН5

Деталь закладная МН5

Стадия	Масса	Масштаб
Р	1.4	1:10
Лист	Листов	

Ст 3 кп2 ГОСТ 380-71

ГИПРОАВТОТРАНС
Ленинградский филиал

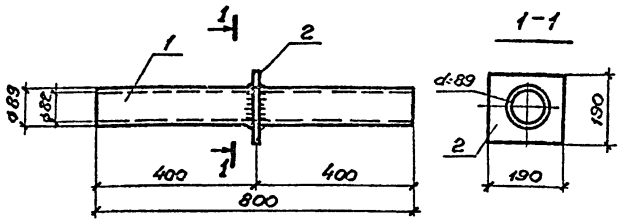

Формат	Зона	Поз.	Обозначение	Наименование	Кол.	Примечание
				Документация		
			ТП 503-5-5.83 КЖИ-ТТ	Технические требования к изготовлению арматурных и закладных изделий.		
				Детали		
БЧ		1		тр. d-89. ГОСТ 8732-78 ℓ-800	1	6.0
БЧ		2		-5=6 ГОСТ 19903-74 ℓ-190	1	0,3

Инв. № подл. | Подпись и дата | Взам. инв. №

Н. контр.	Закусов		
Нач. отд.	Иванов		
Гл. констр.	Закусов		
Гл. инж.	Цицелва		
Инженер	Веселков		

ТП 503-5-5.83-КЖИ-МН6

Изделие закладное МН6

Стадия	Масса	Масштаб
Р	6.3	1:10
Лист	Листов	

Сталь марки Вст3 кп2 ГОСТ 380-71

ГИПРОАВТОТРАНС Ленинградский филиал

Объект 12.08

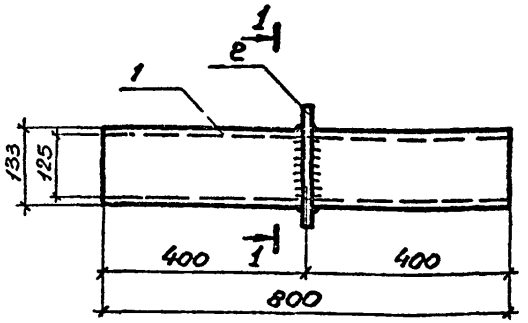

Формат	Зона	Поз.	Обозначение	Наименование	Кол.	Примечание
				Документация.		
			ТП 503-5-5.83 КЖИ-ТТ	Технические требования к изготовлению арматурных и закладных изделий.		
				Детали.		
БУ		1		тр. d=133 ГОСТ 8732-78 ℓ=800	1	10.0
БУ		2		-S=6 ГОСТ 19903-74 ℓ=230	1	1.0

Н. контр.	Закусов	
Нач. отд.	Иванов	
Гл. констр.	Закусов	
Ст. инж.	Цицелева	
Инженер	Веселкова	

ТП 503-5-5.83-КЖИ-МН7

Изделие закладное МН7

Стадия	Масса	Масштаб
Р	11.0	1:10
Лист		Листов

Сталь марки В.Ст.3 кп2 ГОСТ 380-71

ГИПРОАВТОТРАНС
Ленинградский филиал

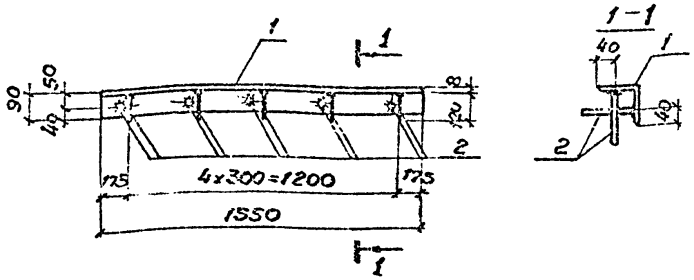

Формат	Зона	Поз.	Обозначение	Наименование	Кол.	Примечание
				Документация		
			ТП 503-5-5.83 -КЖИ-ТТ	Технические требования к изготовлению арматурных и закладных изделий.		
				Детали.		
БЧ		1		ℓ 90×8 ГОСТ 8509-72; ℓ=1550	1	17.0
БЧ		2		ФЗАIII ГОСТ 5781-82; ℓ=120	10	0.05

Инв.№ подл. | Подпись и дата | Взам. инв.№

Н. контр.	Закусов	
Нач. отд.	Иванов	
Гл. конструктор	Закусов	
Ст. инж.	Щелева	
Инженер	Пивоваров	

ТП 503-5-5.83-КЖИ-МН8

Изделие закладное МН8

Стадия	Масса	Масштаб
Р	17,5	1:20 1:10
Лист	Листов	

В ст 3кп2 ГОСТ 380-71

ГИПРОАВТОТРАНС
Ленинградский филиал

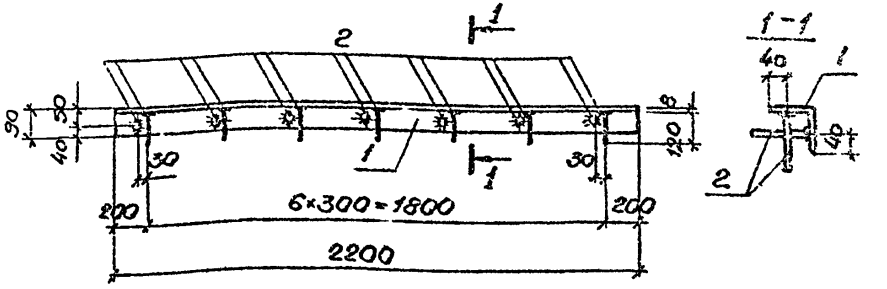

Формат	Зона	Поз.	Обозначение	Наименование	Кол.	Примечание
				Документация		
			ТП503-5-5.83 КЖИ-ТТ	Технические требования к изготовлению арматурных и закладных изделий.		
				Детали		
БУ		1		L90×8 ГОСТ 8509-72; ℓ=2200	1	24.2
БУ		2		ф8 AIII ГОСТ 5781-82; ℓ=120	14	0.05

Н.контр.	Закусов	
Нач.отд.	Иванов	
Гл.конст.	Закусов	
Ст.инж.	Щелева	
Инженер	Пивоварова	

ТП 503-5-5.83-КЖИ-МН9

Изделие закладное МН9

Вст-3кп2 ГОСТ 380-71

Стадия	Масса	Масштаб
Р	25,0	1:20 1:10
Лист	Листов	

ГИПРОАВТОТРАНС
Ленинградский филиал

ТИПОВОЙ ПРОЕКТ 503-5-5.83 АЛЬБОМ II

Объект 1201

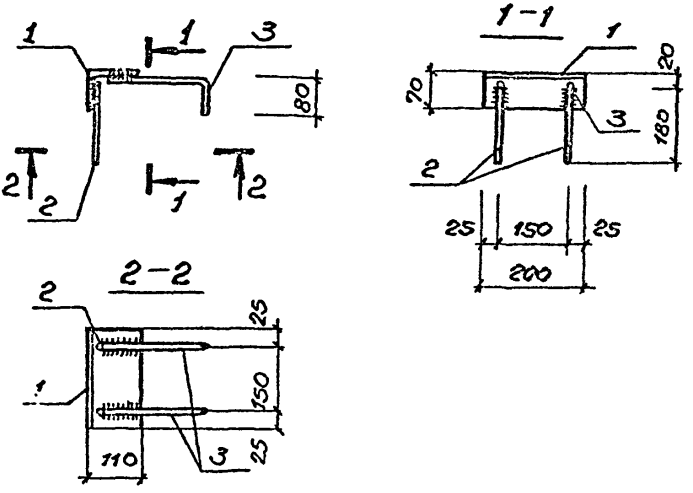

Формат	Зона	Поз.	Обозначение	Наименование	Кол.	Примечание
				Документация		
				Технические требования к изготовлению арматурных и закладных изделий.		
				Детали		
БЧ		1		L110×70×8 ГОСТ 8510-72; ℓ=200	1	2.2
БЧ		2		ф10АIII ГОСТ 5781-82; ℓ=180	2	0.11
БЧ		3		ф10АIII ГОСТ 5781-82; ℓ=280	2	0.17

Взам. инв. N

Подпись и дата

Инв. N подл.

Н. контр.	Закусов		
Нач. отд.	Иванов		
Гл. констр.	Закусов		
Ст. инж.	Ицелова		

ТП 503-5-5.83-КЖИ-МН10

Изделие закладное МН10

Стадия	Масса	Масштаб
Р	2.8	1:10

Лист | Листов

ГИПРОАВТОТРАНС
Ленинградский филиал

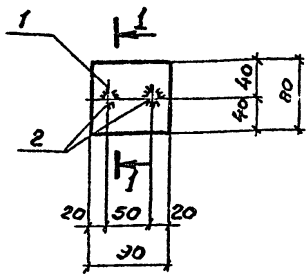

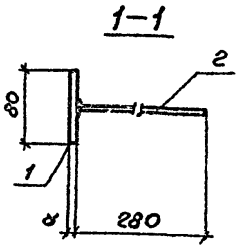

Формат	Зона	Поз.	Обозначение	Наименование	Кол.	Примечание
				Документация		
			ТП 503-5-5.83 КЖИ-ТТ	Технические требования к изготовлению арматурных и закладных изделий.		
				Детали.		
Б4		1		-80×8, ГОСТ 103-76; ℓ=90	1	0.45
Б4		2		⌀8 AIII, ГОСТ 5781-82; ℓ=280	2	0.11

Н. контр.	Закусов	
Нач. отд.	Иванов	
Гл. конст.	Закусов	
Ст. инж.	Ицелева	
Инженер	Пивоварова	

ТП 503-5-5.83-КЖИ-МН11

Деталь закладная МН 11

Стадия	Масса	Масштаб
Р	0.7	1:5
Лист	Листов	

Вст3 кп2 ГОСТ 380-71

ГИПРОДОРТРАНС Ленинградский филиал

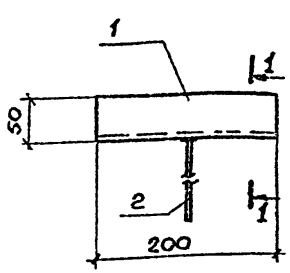

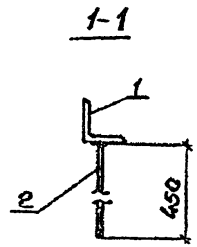

Формат	Зона	Поз.	Обозначение	Наименование	Кол.	Примечание
				Документация		
			ТП 503-5-5.83 КЖИ-ТТ	Технические требования к изготовлению арматурных и закладных изделий.		
				Детали.		
БЧ		1		L50х5 ГОСТ 8509-72 ℓ=200	1	0,75
БЧ		2		ф10 AIII ГОСТ 5781-82 ℓ=450	1	0,28

Объект 1201

Инв.№подл. | Подпись и дата | Взам.инв.№

Н.контр.	Закусов		
Нач.отд.	Иванов		
Гл.конст.	Закусов		
Ст.инж.	Исаева		
Техник	Павлова		

ТП 503-5-5.83-КЖИ-МС1

Изделие соединительное МС1.

Стадия	Масса	Масштаб
Р	1,0	1:10
Лист	Листов	

Сталь марки В.ст 3 КП2 ГОСТ 380-71

ГИПРОАВТОТРАНС
Ленинградский филиал

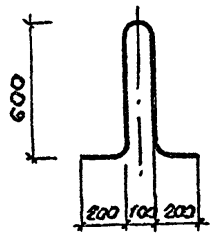

Формат	Зона	Поз.	Обозначение	Наименование	Кол.	Примечание
				Документация.		
			ТП 503-5-5.83 КЖИ-ТТ	Технические требования к изготовлению арматурных и закладных изделий.		
				Детали.		
А4			-МС2	ф10 AIII ГОСТ 5781-82 ℓ=1700	1	1.1

Н.контр.	Закусов	
Нач.отд.	Иванов	
Гл.констр.	Закусов	
Ст.инж.	Цуцлева	
Техник	Павлова	

ТП 503-5-5.83-КЖИ-МС2

Изделие соединительное МС2.

Стадия	Масса	Масштаб
Р	1.1	1:20
Лист	Листов	

Сталь марки В.ст3кп2. ГОСТ 380-71

ГИПРОАВТОТРАНС
Ленинградский филиал

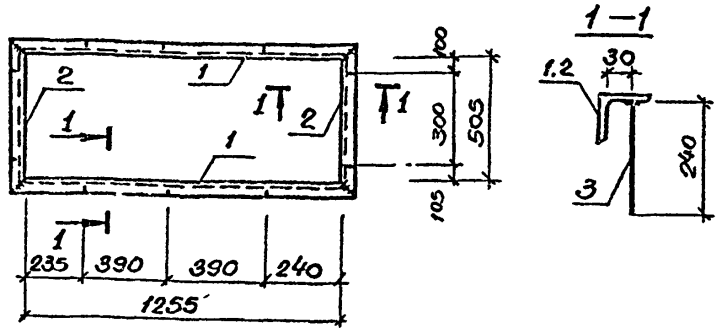

Формат	Зона	Поз.	Обозначение	Наименование	Кол	Примечания
				Документация.		
			ТП 503-5-5.83 КЖИ-ТТ	Технические требования к изготовлению арматурных и закладных изделий.		
				Детали.		
БУ		1		∟50×5 ГОСТ 8509-72 ℓ=1355	2	5.1
БУ		2		∟50×5 ГОСТ 8509-72 ℓ=605	2	2.0
БУ		3		ф8 AIII ГОСТ 5781-82 ℓ=240	10	0.1

Инв. № подл. | Подпись и дата | Взам. инв. №

Н. контр.	Закусов	
Нач. сект.	Иванов	
Гл. конст.	Закусов	
Ст. инж.	Исаева	
Инженер	Весскова	

ТП 503-5-5.83-КЖИ-РМ1

Изделие закладное РМ-1

Стадия	Масса	Масштаб
Р	15,2	1:20
Лист	Листов	

Сталь марки Вст 3 кп 2. ГОСТ 380-71

ГИПРОАВТОТРАНС
Ленинградский филиал

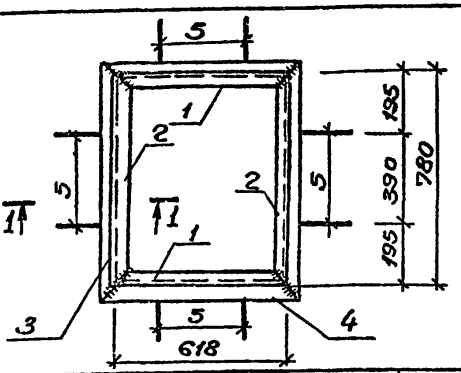

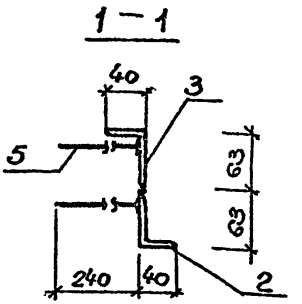

Формат	Зона	Поз.	Обозначение	Наименование	Кол.	Примечание
				Документация.		
			ТП 503-5-5.83 КЖИ - ТТ	Технические требования к изготовлению арматурных и закладных изделий		
				Детали.		
БЧ		1		L63×40×5 ГОСТ 8510-72 ℓ=618	2	2,4
БЧ		2		L63×40×5 ГОСТ 8510-72 ℓ=780	2	3,1
БЧ		3		L63×40×5 ГОСТ 8510-72 ℓ=850	2	3,3
БЧ		4		L63×40×5 ГОСТ 8510-72 ℓ=688	2	2,7
БЧ		5		ф8 AII ГОСТ 5781-82 ℓ=240	16	0,1

Н. контр.	Закусов	
Нач. отд.	Иванов	
Гл. конст.	Закусов	
Ст. инж.	Ищеева	
Инженер	Веселкова	

ТП 503-5-5.83 КЖИ-РМ2

Изделие закладное РМ2

Стадия	Масса	Масшт.
Р	24,7	1:20
Лист	Листов	

Сталь марки Вст3кп2 ГОСТ 380-71

ГИПРОАВТОТРАНС Ленинградский филиал

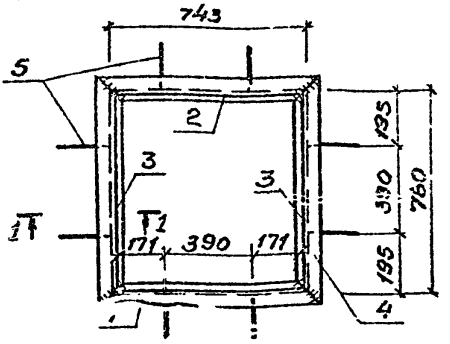

Формат	Зона	Поз.	Обозначение	Наименование	Кол	Примечание
				Документация		
			тп.503-5-5.83.КЖИ-ТТ	Технические требования к изготовлению арматурных и закладных изделий.		
				Детали		
БЧ		1		L 63×40×5 ГОСТ 8510-72 ℓ=813	2	3.2
БЧ		2		L 63×40×5 ГОСТ 8510-72 ℓ 743	2	2.9
БЧ		3		L 63×40×5 ГОСТ 8510-72 ℓ=780	2	3.1
БЧ		4		L 63×40×5 ГОСТ 8510-72 ℓ=850	2	3.3
БЧ		5		ф8 А III ГОСТ 5781-82 ℓ=240	16	0.1

Инв.№ подл. | Подпись и дата | Взам.инв.№

Н.контр.	Закусов	
Нач.отд.	Иванов	
Гл.конст.	Закусов	
Ст.инж.	Целева	
Инженер	Веселкова	

ТП 503-5-5.83-КЖИ-РМ3

Изделие закладное РМ-3

Стадия	Масса	Масштаб
Р	27.0	1:20
Лист	Листов	

Сталь марки В.ст3кп2 ГОСТ 380-71.

РИПРОАВТОТРАНС Ленинградский филиал

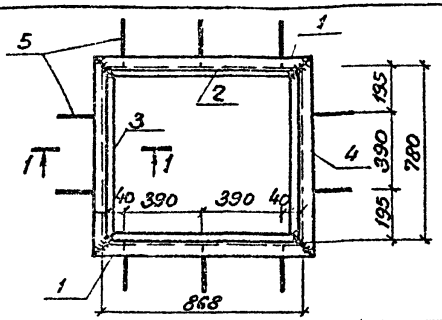

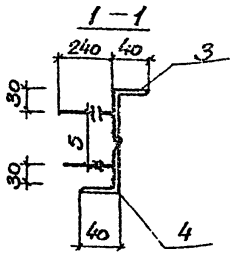

Формат	Зона	Поз.	Обозначение	Наименование	Кол.	Примечание
				Документация		
			тп503-5-5.83 кжи-ТТ	Технические требования к изготовлению арматурных и закладных изделий.		
				Детали.		
БУ		1		L63×40×5 ГОСТ8510-72 ℓ=938	2	3.7
БУ		2		L63×40×5 ГОСТ8510-72 ℓ=868	2	3.4
БУ		3		L63×40×5 ГОСТ8510-72 ℓ=780	2	3.1
БУ		4		L63×40×5 ГОСТ8510-72 ℓ=850	2	3.3
БУ		5		ФВА[П] ГОСТ5781-82 ℓ=240	20	0.1

Н.контр.	Закусов	[signature]	
Нач.отд.	Иванов	[signature]	
Гл.констр.	Закусов	[signature]	
Ст.инж.	Ицелева	[signature]	
Инженер	Веселкова	[signature]	

ТП 503-5-5.83-КЖИ-РМ4

Изделие закладное РМ-4

Стадия	Масса	Масшт.
Р	29.0	1:20

Лист | Листов

Сталь марки В ст3 кп2. ГОСТ 380-71

ГИПРОАВТОТРАНС
Ленинградский филиал

ТИПОВОЙ ПРОЕКТ 503-5-5.83 АЛЬБОМ II

Изделие 1201

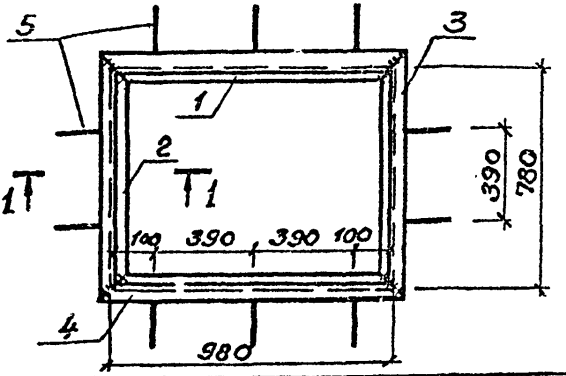

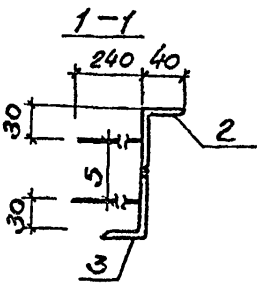

Формат	Зона	Поз.	Обозначение	Наименование	Кол.	Примечание
				Документация		
			тп. 503-5-5.83-КЖИ - ТТ	Технические требования к изготовлению арматурных и закладных изделий.		
				Детали		
БЧ		1		∠63×40×5 ГОСТ 8510-72 ℓ=980	2	3.8
БЧ		2		∠63×40×5 ГОСТ 8510-72 ℓ=780	2	3.1
БЧ		3		∠63×40×5 ГОСТ 8510-72 ℓ=850	2	3.3
БЧ		4		∠63×40×5 ГОСТ 8510-72 ℓ=1050	2	4.1
БЧ		5		⌀8 AIII ГОСТ 5781-82 ℓ=240	20	0.1

Н. контр.	Закусов	
Нач. отд.	Иванов	
Гл. констр.	Закусов	
Ст. инж.	Цыганова	
Инженер	Веселкова	

ТП 503-5-5.83-КЖИ-РМ5

Изделие закладное РМ-5

Стадия	Масса	Масштаб
Р	30,6	1:20
Лист	Листов	

Сталь марки Вст3кп2 ГОСТ 380-71

ГИПРОАВТОТРАНС
Ленинградский филиал

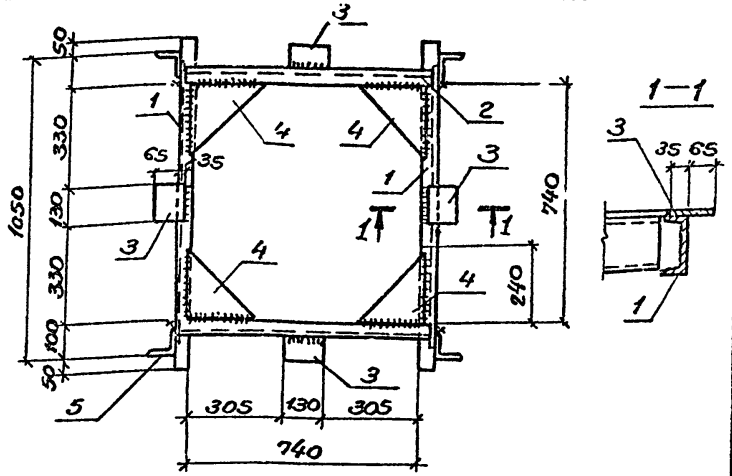

Формат	Зона	Поз.	Обозначение	Наименование	Кол.	Примечание
				Документация		
			ТП 503-5-5.83 КЖИ-ТТ	Технические требования к изготовлению арматурных и закладных изделий		
				Детали		
БУ		1		∠10 ГОСТ 8240-72; ℓ=1150	2	10.3
БУ		2		[10 ГОСТ 8240-72; ℓ=820	2	7.1
БУ		3		100×10 ГОСТ 19903-74; ℓ=130	4	1.0
БУ		4		240×10 ГОСТ 19903-74; ℓ=240	4	3.5
БУ		5		∠75×8 ГОСТ 8509-72; ℓ=100	4	0.9

Н.контр.	Закусов	
Нач.отд.	Иванов	
Гл.констр.	Закусов	
Ст.инж.	Ицелева	
Инженер	Лаворова	

ТП 503-5-5.83 - КЖИ-РМ6

Рама РМ6

Стадия	Масса	Масштаб
Р	56,4	
Лист	Листов	

В ст 3 кп 2 ГОСТ 380-71.

ГИПРОАВТОТРАН Ленинградский филиал

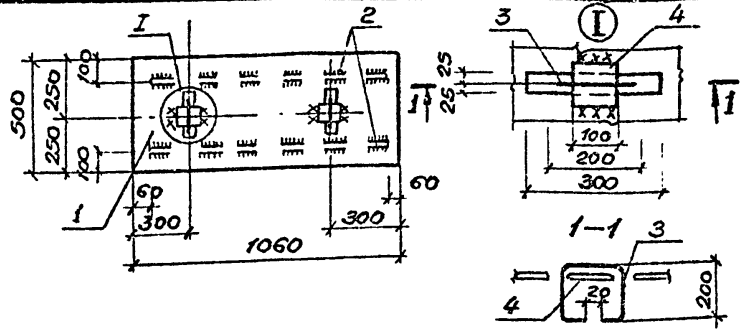

Формат	Зона	Поз	Обозначение	Наименование	Кол.	Примечание
				Документация		
			ТП 503-5-5.83 КЖИ - ТТ	Технические требования к изготовлению арматурных и закладных изделий.		
				Детали		
БУ		1		Рифл. сталь Б-I ГОСТ 8568-77	0,7 кг	23,5
БУ		2		-4х40 ГОСТ 103-76 ℓ=1020	2	1,3
А4		3		ф10 АI ГОСТ 5781-82 ℓ=800	2	1,0
А4		4		-5-6 ГОСТ 103-76 ℓ=100	2	1,0

Инв. № подл. | Подпись и дата | Взам. инв. №

Н. контр.	Закусов	
Нач. отд.	Иванов	
Гл. конст.	Закусов	
Ст. инж.	Ищеева	
Инженер	Веселкова	

ТП 503-5-5.83-КЖИ-Щ1

Щит металлический Щ1

Стадия	Масса	Масштаб
Р	30,0	1:20
Лист	Листов	

Сталь марки Вст3кп2 ГОСТ 380-71

ГИПРОАВТОТРАНС
Ленинградский филиал

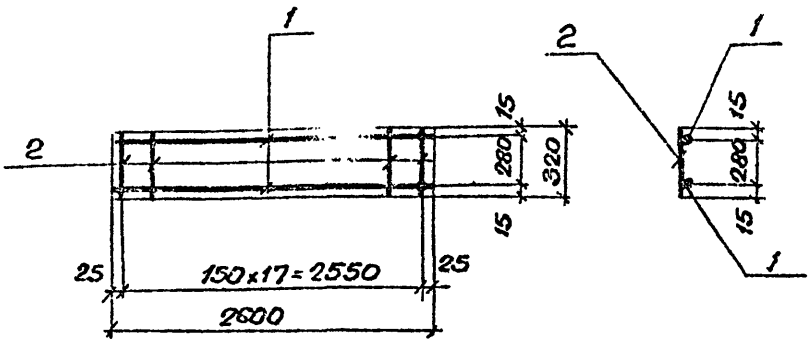

Формат	Зона	Поз.	Обозначение	Наименование	Кол.	Примечание
				Документация		
А4			ТП503-5-5.83 КЖИ-ТТ	Технические требования к изготовлению арматурных и закладных изделий		
				Детали		
Б4		1		ф12AIII ГОСТ5781-82 ℓ=2600	2	2.3
Б4		2		ф6AI ГОСТ5781-82 ℓ=320	18	0.06

Н.контр.	Закусов	
Нач.отд.	Иванов	
Гл.конст.	Закусов	
Ст.инж.	Свиридова	
Инженер	Силивамова	

ТП 503-5-5.83-КЖИ-КР1

Каркас КР1

Стадия	Масса	Масштаб
Р	6,0	1:50
Лист	Листов	

ГИПРОАВТОТРАНС
Ленинградский филиал

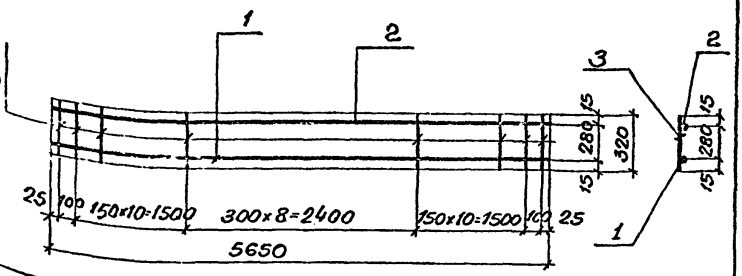

Формат	Зона	Поз.	Обозначение	Наименование	Кол.	Примечание
				Документация.		
А4			ТП 503-5-5.83 КЖИ - ТТ1	Технические требования к изготовлению арматурных и закладных изделий.		
				Детали.		
Б4		1		ф14 А III, ГОСТ 5781-82 ℓ=5650	1	6.8
Б4		2		ф10 А III, ГОСТ 5781-82 ℓ=5650	1	3.5
Б4		3		ф6 А III, ГОСТ 5781-82 ℓ=320	31	0.06

ТИПОВОЙ ПРОЕКТ 503-5-5.83 АЛЬБОМ I

Объект 1201

Подпись и дата | Взам. инв. №

Н. конт.	Закусов	
Нач. отд.	Иванов	
Гл. конст.	Закусов	
Ст. инж.	Свиридова	
Инж.	Селиванов	

ТП 503-5-5.83-КЖИ-КР2

Каркас КР2

Стадия	Масса	Масштаб
Р	12,5	1:50

Лист | Листов

ГИПРОАВТОТРАНС
Ленинградский Филиал

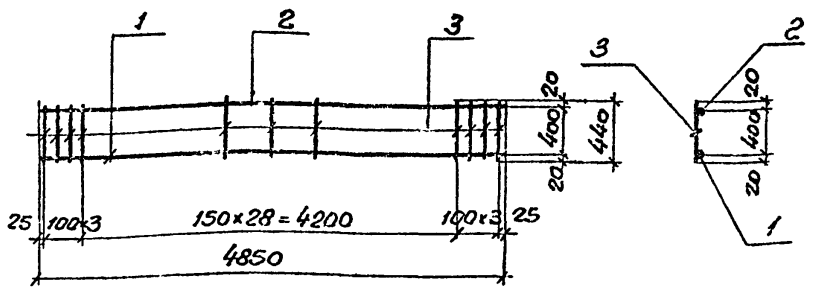

Формат	Зона	Поз.	Обозначение	Наименование	Кол	Примечание
				Документация		
А4			ТП 503-5-5.83 КЖИ-ТТ1	Технические требования к изготовлению арматурных и закладных изделий.		
				Детали:		
Б4		1		ф28 А III, ГОСТ 5781-82 ℓ=4850	1	23.5
Б4		2		ф12 А III, ГОСТ 5781-82 ℓ=4850	1	4.4
Б4		3		ф8 А III, ГОСТ 5781-82, ℓ=440	35	0.16

Н. контр.	Закусов	
Нач. отд.	Иванов	
Гл. конст.	Закусов	
Ст. инж.	Свиридова	
Инженер	Семиванова	

ТП 503-5-5.83-КЖИ-КР3

Каркас КР3.

Стадия	Масса	Масштаб
Р	34.0	1:20
Лист	Листов	

ГИПРОАВТОТРАНС
Ленинградский филиал

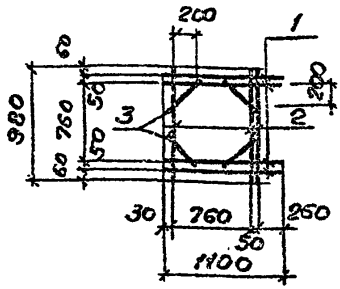

Формат	Зона	Поз.	Обозначение	Наименование	Кол.	Примечание
				Документация.		
			ТП 503-5-5.83 КЖИ-ТТ	Технические требования к изготовлению арматурных и закладных изделий.		
				Детали.		
БЧ		1		ф6 AIII ГОСТ 5781-82; ℓ=1100	4	0,24
БЧ		2		ф6 AIII ГОСТ 5781-82; ℓ=980	3	0,22
БЧ		3		ф6 AIII ГОСТ 5781-82; ℓ=320	4	0,1

Инв. № подл. | Подпись и дата | Взам. инв. №

Н. контр.	Закусов	
Нач. отд.	Иванов	
Гл. констр.	Закусов	
Ст. инж.	Целеева	
Инженер	Ливорова	

ТП 503-5-5.83-КЖИ-С1

Сетка арматурная С1

Стадия	Масса	Масштаб
Р	2,0	1:50
Лист	Листов	

Вст 3 кп 2 ГОСТ 380-71.

ГИПРОАВТОТРАНС Ленинградский филиал

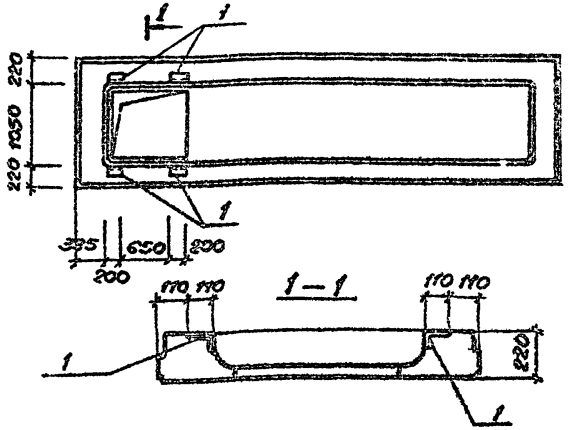

Формат	Зона	Поз.	Обозначение	Наименование	Кол.	Примечание
				Сборочные единицы.		
			1.242-2	Плита ПРП6-60-15	1	
А4		1	ТП503-5-5.83 КЖИ-МН10	Изделие закладное МН10	4	

Ведомость расхода стали на дополнительные закладные изделия, кг

Марка элемента	Изделия закладные						
	Арматура класса			Прокат марки			Всего
	А III			Прокат марки			
	ГОСТ 5781-82			ГОСТ 8510-72			
	ф10		Итого	∠110×70×8		Итого	
ПРП6-60-15а	2.4		2.4	8.8		8.8	11.2

Н.контр.	Закусов	[signature]	
Нач.отд.	Иванов	[signature]	
Гл.констр.	Закусов	[signature]	
Ст.инж.	Ицелева	[signature]	
Инженер	Пиворова	[signature]	

ТП 503-5-5.83-КЖИ-ПРП6-60-15а

Плита ПРП6-60-15а

Стадия	Масса	Масштаб
Р	2500	1:50
Лист	Листов	

ГИПРОАВТОТРАНС
Ленинградский филиал

ТИПОВОЙ ПРОЕКТ 503-5-5.83 АЛЬБОМ II

Subject 1201

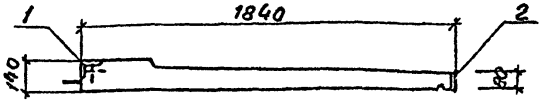

1–1

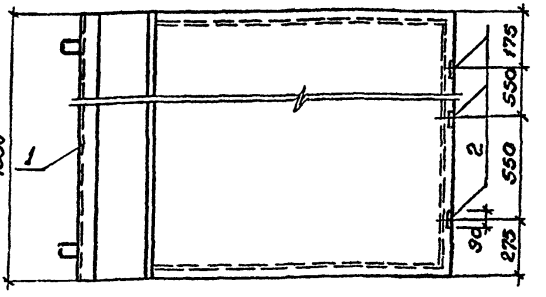

Формат	Зона	Поз.	Обозначение	Наименование	Кол.	Примечание
				Сборочные единицы		
			1.238-1 Вып. 1	Козырёк КВ16	1	
А4		1	ТП503-5-5.83 КЖИ-МН8	Изделие закладное МН8	1	
А4		2	ТП503-5-5.83 КЖИ-1:МН11	Изделие закладное МН11	3	

Ведомость расхода стали на дополнительные закладные изделия, кг.

Марка элемента	Изделия закладные							Всего
	Арматура класса AIII ГОСТ 5781-82			Прокат марки Вст3кп2 ГОСТ 8509-72		ГОСТ 103-76		
	ф8		Итого	L90×8		-80×8	Итого	
КВ16а	1,2		1,2	17,0		1,35	18,35	19,6

Инв.№ подл. | Подп. и дата | Взам. инв.№

Н.контр.	Закусов	
Нач.отд.	Иванов	
Гл.констр.	Закусов	
Ст.инж.	Ицелева	
Инженер	Пивоварова	

ТП 503-5-5.83-КЖИ-КВ16а

Козырёк КВ16а

Стадия	Масса	Масштаб
Р	750	1:20
Лист	Листов	

ГИПРОАВТОТРАНС
Ленинградский филиал

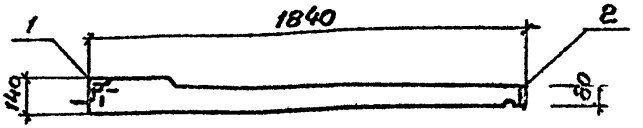

1–1

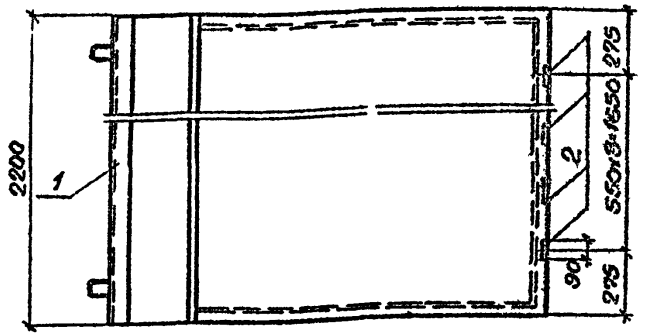

Формат	Зона	Поз.	Обозначение	Наименование	Кол.	Примечание
				Сборочные единицы.		
			1.238-1 Вып.1	Козырек КВ22	1	
94		1	ТП 503-5-5.83 КЖИ-МН9	Изделие закладное МН9	1	
94		2	ТП 503-5-5.83 КЖИ-МН11	Изделие закладное МН11	9	

Ведомость расхода стали на дополнительные закладные изделия, кг

Марка элемента	Изделия закладные								Всего
	Арматура класса AIII			Прокат марки Вст 3кп2					
	ГОСТ 5781-82			ГОСТ 8509-72		ГОСТ 103-76			
	ф8		Итого	L90×8		60×8	Итого		
КВ 22°	14		1.4	24.2		1.4	25.6		27.0

ТП 503-5-5.83-КЖИ-КВ-22°

Козырек КВ22°

Стадия	Масса	Масшт.
Р	1050	1:20

Н. контр.	Закусов	
Начотд.	Иванов	
Гл. конструктор	Закусов	
Ст. инж.	Исаева	
Инженер	Пуворова	

Лист Листов

ГИПРОАВТОТРАНС
Ленинградский филиал

Объект 1201 ТИПОВОЙ ПРОЕКТ 503-5-5.83 АЛЬБОМ II

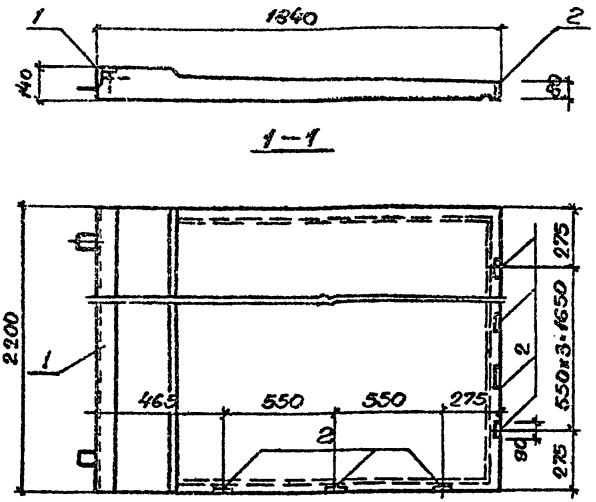

Формат	Зона	Поз.	Обозначение	Наименование	Кол.	Примечание
				Сборочные единицы		
			1.238-1 Вып. 1	Козырёк КВ22	1	
А4		1	ТП503-5-5.83 КЖИ-МН9	Изделие закладное МН9	1	
А4		2	ТП503-5-5.83 КЖИ-МН11	Изделие закладное МН11	7	

Ведомость расхода стали на дополнительные закладные изделия, кг

Марка элемента	Изделия закладные							Всего
	Арматура класса AIII			Прокат марки Вст3кп2				
	ГОСТ 5781-82			ГОСТ 8509-72		ГОСТ 103-76		
	ф8		Итого	L90×8		-80×8	Итого	
КВ22б	2.3		2.3	24.2		1.8	26.0	28.3

ТП 503-5-5.83-КЖИ-КВ-22б

Козырек КВ22б

Стадия	Масса	Масштаб
Р	1050	1:20
Лист	Листов	

ГИПРОАВТОТРАНС Ленинградский филиал

Н.контр.	Закусов	
Гл.констр.	Закусов	
Ст.инж.	Ицелева	
Инженер	Пивоварова	

Инв.№ | Подпись и дата | Взам.инв.№

gost.e-ecolog.ru