ТИПОВОЙ ПРОЕКТ
503-5-5.83

ПАССАЖИРСКАЯ АВТОСТАНЦИЯ ВМЕСТИМОСТЬЮ 75 ЧЕЛОВЕК С ПОМЕЩЕНИЯМИ П-I

АЛЬБОМ I

Пояснительная записка. Архитектурные решения. Конструкции железобетонные. Конструкции металлические. Отопление и вентиляция. Водоснабжение и канализация. Электрическое освещение. Силовое электрооборудование. Связь и сигнализация. автоматизация.

gost.e-ecolog.ru

Отпечатано
в Новосибирском филиале ЦКИП
630064 г. Новосибирск пр. Карла Маркса, 1
Выдано в печать: 26 IV 1937 г.
Заказ Г-1655 Тираж 500

ТИПОВОЙ ПРОЕКТ

503-5-5.83

ПАССАЖИРСКАЯ АВТОСТАНЦИЯ ВМЕСТИМОСТЬЮ 75 ЧЕЛОВЕК С ПОМЕЩЕНИЯМИ П-I

АЛЬБОМ I

СОСТАВ ПРОЕКТА

АЛЬБОМ I	ПОЯСНИТЕЛЬНАЯ ЗАПИСКА. АРХИТЕКТУРНЫЕ РЕШЕНИЯ. КОНСТРУКЦИИ ЖЕЛЕЗОБЕТОННЫЕ. КОНСТРУКЦИИ МЕТАЛЛИЧЕСКИЕ. ОТОПЛЕНИЕ И ВЕНТИЛЯЦИЯ. ВОДОСНАБЖЕНИЕ И КАНАЛИЗАЦИЯ. ЭЛЕКТРИЧЕСКОЕ ОСВЕЩЕНИЕ. СИЛОВОЕ ЭЛЕКТРООБОРУДОВАНИЕ. СВЯЗЬ И СИГНАЛИЗАЦИЯ. АВТОМАТИЗАЦИЯ.
АЛЬБОМ II	СТАЛЬНЫЕ ЗАКЛАДНЫЕ И АРМАТУРНЫЕ ИЗДЕЛИЯ. ЖЕЛЕЗОБЕТОННЫЕ КОНСТРУКЦИИ.
АЛЬБОМ III	СПЕЦИФИКАЦИИ ОБОРУДОВАНИЯ
АЛЬБОМ IV	СМЕТЫ. ВЕДОМОСТЬ ПОТРЕБНОСТИ В ПРОИЗВОДСТВЕННЫХ РЕСУРСАХ.
АЛЬБОМ V	ВЕДОМОСТИ ПОТРЕБНОСТИ В МАТЕРИАЛАХ.
АЛЬБОМ VI	ПРОЕКТНАЯ ДОКУМЕНТАЦИЯ ПО ПЕРЕВОДУ ПОМЕЩЕНИЙ КАМЕРЫ ХРАНЕНИЯ НА РЕЖИМ УКРЫТИЯ.
АЛЬБОМ VII	ЧЕРТЕЖИ ЗАДАНИЙ ЗАВОДАМ-ИЗГОТОВИТЕЛЯМ.

ПРИМЕНЕННЫЕ МАТЕРИАЛЫ.

ТИПОВОЙ ПРОЕКТ 902-1-53 – Канализационная насосная станция с погружными электронасосами, производительностью 5-20 м³/час, с напором от 10 до 40 м при глубине заложения подводящего коллектора 4.0 м. (Распространяет ЦИТП, г. Москва).

ТИПОВОЙ ПРОЕКТ 901-9-8 выпуск 1 – Водопроводные колодцы. (Распространяет ЦИТП, г. Москва).

ТИПОВОЙ ПРОЕКТ 902-9-1 выпуск 1 – Канализационные колодцы. (Распространяет ЦИТП, г. Москва).

ТИПОВОЙ ПРОЕКТ. 503-4-17. Альбом 2. Устройства для осмотра грузовых автомобилей и автобусов. (Распространяет Новосибирский филиал ЦИТП).

Утвержден и введен в действие
Минавтотрансом РСФСР
протокол N 10 от 04.02.83 г

Разработан
Ленинградским филиалом института „Гипроавтотранс"
Главный инженер В.Ю. Павлович
Главный инженер проекта Б.К. Чекалов

Лист	Наименование	Стр.
	Содержание альбома.	2
	Содержание альбома	3
ПЗ-1	Пояснительная записка.	4
ПЗ-2	Пояснительная записка.	5
ПЗ-3	Пояснительная записка.	6
ПЗ-4	Пояснительная записка.	7
ПЗ-5	Пояснительная записка.	8
ПЗ-6	Пояснительная записка.	9
ПЗ-7	Пояснительная записка.	10
ПЗ-8	Пояснительная записка.	11
ПЗ-9	Пояснительная записка.	12
ПЗ-10	Пояснительная записка.	13
	Архитектурно-строительные решения.	
ГТ-1	Схема генерального плана. М 1:500	14
АР-1	Общие данные /начало/.	15
АР-2	Общие данные /окончание/.	16
АР-3	План на отм. -3.450. Ведомости. Спецификации.	17
АР-4	План на отм. 0.000	18
АР-5	Планы расположения перемычек и отверстий на отм. -3.450; 0.000.	19
АР-6	Венткамеры. Планы на отм. -3.450. Детали.	20
АР-7	Ведомости.	21
АР-8	Спецификации.	22
АР-9	Разрезы 1-1; 2-2.	23
АР-10	Фасады 1-5; Г-А.	24
АР-11	Фасады 5-1; А-Г	25
АР-12	Планы полов на отм. -3.450, 0.000. План кровли. Экспликация полов.	26
АР-13	Фрагмент фасада 1. Деталь плана 1, сечения 1-1, 2-2, Узел V.	27
АР-14	Деталь плана 2. Фрагмент фасада 2. Узлы IV; VII; VIII.	28
АР-15	Деталь плана 3. Фрагменты фасада 3 и 4. Узлы IX, X, XI.	29
АР-16	Водослив, ниша поливочного крана. Узлы I, II, III, IV.	30
АР-17	Окно О-1.	31
АР-18	Окно О-2.	32
АР-19	Барьер в диспетчерской.	33
АР-20	Коробы 1,2. Сечения А-А; Б-Б	34
АР-21	Второй пол в диспетчерской на отм. 0,700.	35
АР-22	Крытый перрон, план, виды А, Б.	36
АР-23	Расстановка технологического оборудования буфета.	37
АР-24	Расстановка мебели и оборудования.	38
КЖ-1	Общие данные /начало/.	39
КЖ-2	Общие данные /окончание/.	40
КЖ-3	Схема расположения фундаментов.	41
КЖ-4	Сечения 1-1÷6-6. Спецификация к схеме расположения фундаментов.	42
КЖ-5	Сечения 7-7÷12-12.	43
КЖ-6	Сечения 13-13÷25-25	44
КЖ-7	Схема расположения фундаментов перрона отправления с навесом. Фундамент ФМ-1.	45
КЖ-8	Схема расположения каналов, приямка и фундаментов под оборудование.	46
КЖ-9	Схемы расположения плит покрытия и перекрытия.	47
КЖ-10	Перекрытие на отметке -0.050	48
КЖ-11	Плита ПМ 1. Армирование.	49
КЖ-12	Фундамент 1. Водослив Вм 1. Участок монолитный Ч'м 1.	50
КЖ-13	Балки БМ-1, БМ-2; БМ-3	51
КЖ-14	Схема расположения элементов лестницы.	52
КМ-1	Общие данные.	53
КМ-2	Техническая спецификация стали.	54
КМ-3	Схемы расположения балок, прогонов. Разрезы 1-1; 2-2	55
КМ-4	Схема расположения настила. Разрезы 3-3, 4-4. Узлы 1...3.	56
КМ-5	Узлы 4.....9.	57
	Отопление, вентиляция, теплоснабжение.	
ОВ-1	Общие данные /начало/.	58
ОВ-2	Общие данные /продолжение/.	59
ОВ-3	Общие данные /окончание/.	60
ОВ-4	Отопление, теплоснабжение, Вентиляция. Планы на отм. -3.450; 0.000.	61
ОВ-5	Схемы систем отопления и теплоснабжения установок П1, П2.	62
ОВ-6	Установка системы П1.	63
ОВ-7	Установка системы П2.	64
ОВ-8	Установка систем В1 и В5 на кровле.	65

Инв.№ подл. | Подпись и дата | Взам. инв.№

Лист	Наименование	Стр.
ОВ-9	Схемы систем П1,П2,В1,В2,В5;	
	ВЕ1÷ВЕ3. Разрез 1-1	66
ОВ-10	Тепловой пункт. План. Разрезы 1-1; 2-2	67
ОВ-11	Тепловой пункт. Схема.	68
ОВ-12	Тепловой пункт. Спецификация материалов и оборудования.	69
ОВН-1÷ ÷ОВН2	Закладная конструкция №2. Люлок с заглушкой.	70
ОВН3	Обводной клапан для калориферов.	71
ВК-1	Общие данные /начало/.	72
ВК-2	Общие данные /продолжение/	73
ВК-3	Общие данные /окончание/.	74
ВК-4	План на отм.0.000	75
ВК-5	План на отм.-3.450. Схемы выпусков №№1,2,3	76
ВК-6	Водомерный узел. План. Разрез. Схема.	77
ВК-7	Системы В1.Т3. Схемы.	78
	Электротехническая часть.	
ЭМ-1	Силовое электрооборудование. Общие данные /начало/.	79
ЭМ-2	Силовое электрооборудование. Общие данные /окончание/.	80
ЭМ-3	Расположение оборудования в электрощитовой. Схема электрическая принципиальная электроснабжения.	81
ЭМ-4	Распределительная и питающая сети. План-схема на отм.0.000	82
ЭМ-5	Распределительная сеть. План-схема на отм.-3.450	83
ЭМ-6	Распределительная сеть 1 ШР. Схема электрическая принципиальная.	84
ЭМ-7	Распределительная сеть 2 ШР. Схема электрическая принципиальная. Отключение вентиляции при пожаре.	85
ЭО-1	Электрическое освещение. Общие данные.	86
ЭО-2	Общее освещение. План на отм. 0.000 и 0.700.	87
ЭО-3	Общее освещение. План на отм. -3.450. Принципиальная схема питающей сети 380/220В	88
СС-1	Связь и сигнализация. Общие данные.	89
СС-2	Схема систем связи и сигнализации. Схема расположения распорядительно-поисковой связи и городской радиотрансляции.	90
СС-3	План расположения сетей на отм. 0.000; 0,700 и -3.450	91
А-1	Автоматизация. Общие данные	92
А-2	Приточная система П1 (П2). Схема функциональная.	93
А-3	Тепловой пункт. Схема функциональная.	94
А-4	Приточная система П1 (П2). Схема электрическая принципиальная.	95
А-5	Приточная система П1 (П2). Схема внешних соединений электрических проводок	96
А-6	Тепловой пункт. Схема внешних соединений электрических проводок.	97
А-7	Задвижка в канализационной сети. Схемы электрическая принципиальная и подключения.	98
А-8	План на отм.0.000. Монтажный чертёж электрических проводок.	99
А-9	План на отм.-3.450. Монтажный чертёж электрических проводок.	100

Инв.№ подл. | Подпись и дата | Взам. инв.№

Общая часть.

Типовой рабочий проект пассажирской автостанции вместимостью 75 человек с помещениями П-I, разработан в соответствии с планом типового проектирования Госстроя СССР на 1982г. (раздел V пункт V, 7.1), заданием на разработку типового проекта Минавтотранса РСФСР №33 от 30.04.82г., дополнением к заданию от 13.09.82г. „Нормами технологического проектирования автовокзалов и пассажирских автостанций (ОНТП-АВ-2-80) и действующими нормативными и руководящими материалами по проектированию.

Автостанция предназначается для обслуживания пассажиров на начальных (конечных) остановочных пунктах междугородных и пригородных автобусных маршрутов.

В составе автостанции предусмотрено противорадиационное укрытие группы П-1 для пассажиров.

Типовой проект разработан для строительства в районах с следующими климатическими условиями:

- расчётная зимняя температура наружного воздуха -20,-30, (основной), -40°С;
- снеговая нагрузка для II, III (основной), IV районов по СНиП II-6-74;
- ветровая нагрузка для I (основной), II и III районов по СНиП II-6-74.

Проект разработан для строительства на площадке со спокойным рельефом.

Сейсмичность района строительства не более 6 баллов.

Фундаменты разработаны для грунтов не пучинистых и непросадочных при условии отсутствия грунтовых вод и вечно мерзлого грунта.

Проектом предусмотрены следующие здания и сооружения:

здание автостанции, перрон прибытия, перрон отправления с навесом для пассажиров, площадка межрейсового отстоя автобусов, эстакада для осмотра автобусов, стоянка легковых автомобилей, хозяйственный двор, канализационная насосная станция.

Здание автостанции одноэтажное с подвалом.

В наземной части здания размещаются пассажирские и служебные помещения.

В подвальных помещениях располагаются камера хранения, туалеты, венткамеры и теплоцентр. В особый период указанные помещения используются в качестве противорадиационного укрытия группы П-1

Теплоснабжение, электроснабжение, водоснабжение и канализация предусмотрены от соответствующих сетей населенного пункта.

Основные показатели по проекту:

Вместимость:	
общая	— 104 человека
здания	— 75 человек
— Количество постов, всего	— 10
в том числе:	
посадки	— 2
высадки	— 2
— Количество мест отстоя автобусов между рейсами.	— 5
— Эстакада для осмотра автобусов	— 1
— Суточное отправление пассажиров (без массовых перевозок).	— 830
— Среднее наполнение одного автобуса при отправлении от автостанции	— 16 чел.
— Процент часового отправления автобусов от суточного.	— 13%
— Суточное отправление автобусов.	— 52 ед.
— Отправление автобусов в течение часа.	— 6 ед.
— Количество работающих	— 27 человек
— Площадь земельного участка.	— 0,53 га
— Площадь застройки.	— 401,0 м²
— Общая площадь здания.	— 435,0 м²
— Общая площадь здания на одного человека вместимости.	— 5.8 м²
— Строительный объем здания.	— 2031.0 м³
— Объём здания на одного человека вместимости.	— 27.0 м³
— Общая сметная стоимость строительства.	— 148.98 тыс.руб
в том числе:	
строительно-монтажные работы	— 134.26 тыс.руб
— Стоимость строительных зданий	
— автостанции.	— 78.89 тыс.руб
в том числе:	
строительно-монтажные работы	— 65.60 тыс.руб
стоимость строительства на одного человека вместимости: общая	— 1.98 тыс.руб.
здания	— 1.05 тыс.руб.

Типовой рабочий проект разработан в соответствии с действующими нормами и правилами и предусматривает мероприятия, обеспечивающие взрывопожаробезопасность и пожаробезопасность зданий и сооружений.

Главный инженер проекта Чекалов Б.К.

В связи с локальным характером разработки в рабочем проекте использованы традиционные проектные решения, применявшиеся при разработке здания и сооружений, санитарно-технических систем, электротехнических устройств и систем-расчетов показателей изменения сметной стоимости строительно-монтажных работ, затрат труда и расхода основных строительных материалов выполнять не требуется.

Главный инженер проекта Чекалов Б.К.

Привязан

Инв.№:

ГИП	Чекалов		ТП 503-5-5.83-ПЗ
Нач.отд.	Иванов		Пассажирская автостанция вместимостью 75 человек с помещениями П-1
Гл.спец.	Энтелис		
Н.контр.	Энтелис		Стадия: РП; Лист: 1; Листов:
Рук.гр.	Самсонова		Здание автостанции
Ст.инж.	Ицелева		
Инжен.	Ушакова		Пояснительная записка /начало/.
Техник	Ревина		ГИПРОАВТОТРАНС Ленинградский филиал

Инв.№ подл. | Подпись и дата | Взам.инв.№

Схема генерального плана.

Автостанции размещаются на участке площадью 0,53 га.

Площадка стоянок автомобилей и проезды запроектированы с двухслойным асфальтобетонным покрытием на цементобетонном основании и подстилающем песчаном слое. Толщина песчаного подстилающего слоя корректируется при привязке типового проекта в зависимости от местных грунтовых условий. Тротуары, перроны и площадки для отдыха пассажиров запроектированы с покрытием из тротуарных бетонных плит на щебеночном основании и подстилающем песчаном слое.

Вертикальная планировка территории решается в соответствии с конкретными природными условиями при привязке типового проекта.

Схемой генерального плана предполагается организация рельефа с отводом ливневых и талых вод по лоткам проезжей части в дождеприемные колодцы ливневой канализации.

При отсутствии закрытой канализационной сети отвод ливневых вод осуществляется с устройством лотков-кюветов.

Территория автостанции озеленяется с устройством газонов и посадкой деревьев и кустарников.

Архитектурно-строительные решения.

Здание автостанции одноэтажное с несущими кирпичными стенами с подвалом, с размерами в плане 31,64×13,83 м.

Высота помещений 3,3 м.

В наземной части здания размещаются пассажирский зал на 75 человек, буфет на 24 посадочных места и служебные помещения.

В подвальных помещениях располагаются камера хранения, туалеты, венткамеры и теплоцентр.

Высоты помещений подвала — 3,0 м.

Класс здания — II

Степень огнестойкости — II.

Покрытие здания - сборные железобетонные многопустотные плиты по серии 1.141-1

Перекрытие над подвалом - сборно монолитные конструкции.

Фундаменты под стены здания и стены подвала запроектированы из сборных фундаментных блоков по ГОСТ 13579-78.

Отвод воды с кровли наружный. Кровля - рулонная.

Фундаменты запроектированы для грунтов с нормативными характеристиками:

— угол внутреннего трения $\varphi^н = 28°$

— удельное сцепление $C^н = 0,02$ кгс/см²

— модуль деформации $E = 150,0$ кгс/см²

— объемный вес грунта $\gamma = 1,8$ т/м³

Над перроном отправления предусмотрен навес из лёгких металлических конструкций

Отопление, вентиляция, теплоснабжение.

Теплоснабжение.

Теплоснабжение предусматривается от внешних тепловых сетей. В качестве теплоносителя для нужд отопления, вентиляции и горячего водоснабжения приняты вода с параметрами $T_п = 150°C$, $T_о = 70°C$.

Горячее водоснабжение решается приготовлением горячей воды на бытовые нужды в водоводяных подогревателях, включенных по двухступенчатой смешанной схеме по одной секции в каждой ступени.

В тепловом пункте предусмотрена установка коллекторов запорной арматуры, контрольно-измерительных приборов и приборов учёта тепла.

Отопление.

Отопление предусматривается с непосредственным присоединением к распределительному коллектору без элеваторного узла.

Запроектирована двухтрубная система отопления с нижней разводкой. В качестве нагревательных приборов приняты конвекторы „Комфорт."

Отключающая арматура - краны двойной регулировки у приборов.

Вентиляция.

Вентиляция запроектирована приточно-вытяжная с механическим и естественным побуждением.

Воздухообмен в пассажирском зале определен из расчёта подачи 20 м³/ч. воздуха на одного пассажира и составляет 1500 м³/ч.

Воздухообмен в буфете определён из расчёта борьбы с тепловыделениями и составляет 2880 м³/ч. Вытяжка от электрической плиты осуществляется через модулированный вентотсос. В остальных помещениях воздухообмены определены по кратности. Таблица воздухообменов приведена на листе ОВ-3.

Инв.№ подл. | Подпись и дата | Взам. инв.№

привязан:

Инв.№

Из буфета вытяжка предусматривается через подсобное помещение и мойку, приток непосредственно в помещении буфета.

В пассажирском зале вытяжка и приток осуществляется непосредственно из зала.

В шоферской и кабинете начальника для вытяжки устанавливаются оконные вентиляторы.

Системы П2, В5, ВЕ2 обеспечивают работу вентиляции при обычных условиях и на особый режим - путём переключения заслонок на воздуховодах.

В приточных системах П1 и П2 предусматривается защита калориферов от замораживания.

Воздуховоды выполняются из обычной и оцинкованной кровельной стали.

Трубопроводы в тепловом пункте, подающие трубопроводы отопления, прокладываемые в подпольных каналах и у наружных дверей изолируются по серии 2.400-4, выпуск 1.

Таблица тепловых нагрузок.

№ п.п.	Наименование зданий и сооружений	Наружная температура t °C	Строительный объем здания м³	Расход тепла (вода T_1=150°C, T_2=70°C)										
				Отопление			Вентиляция			Горячее водоснабжение				Всего Вт
				Общий расход тепла Вт (ккал/ч)	Удельная тепловая характеристика здания Вт/м³·°C (ккал/ч·м³·°C)	Удельный расход тепла на 1 м³ Вт/м³ (ккал/ч·м³)	Общий расход тепла Вт, ккал/ч	Удельная тепловая характеристика здания Вт/м³·°C (ккал/ч·м³·°C)	Удельный расход воздуха (м³/ч ккал/ч)	Общий расход тепла Вт, ккал/ч	Удельная тепловая характеристика здания Вт/м³·°C (ккал/ч·м³·°C)	Удельный расход тепла Вт/м³ (ккал/ч·м³)		
1		-20	2030	47334 (40700)	0,63 (0,54)	23,3 (20)	77479 (66620)	1.03 (0.88)	38,1 (32,8)	39076 (33600)	0,52 (0,44)	19,2 (16,5)	163889 (140920)
2	Пассажирская автостанция на 75 человек	-30	2030	57754 (49660)	0,6 (0,52)	28,4 (24,4)	99808 (85820)	1.04 (0,90)	49,1 (42,2)	39076 (33600)	0,4 (0,35)	19,2 (16,5)	196638 (169080)
		-40	2030	62534 (53770)	0,54 (0,46)	30,8 (26,4)	121998 (104900)	1.05 (0,9)	60,0 (51,6)	39076 (33600)	0,33 (0,29)	19,2 (16,5)	223608 192270

Водоснабжение и канализация.

Проект водоснабжения и канализации автостанции разработан на основании строительной части проекта в соответствии с СНиП II-30-76; II-34-76; II-31-74; II-32-74; II-85-80; II-11-77; II-л. 8-71.

Источником водоснабжения и местом спуска сточных вод приняты соответствующие сети населенного пункта.

Водоснабжение.

Для проектирования приняты следующие условные данные:

1. Подача воды на все нужды производится из сети хозяйственно-питьевого-противопожарного водопровода населенного пункта, обеспечивающей автостанцию необходимым расходом и гарантирующей напор не менее 0,12 МПа.

2. Наружное пожаротушение обеспечивается из гидрантов на закольцованной внутриквартальной сети.

3. Поливка территории производится через наружные поливочные краны, присоединенные к внутренней разводящей сети здания.

Расход воды на поливку территории

Привязан:

Инв. №

Инв. № подл. | Подпись и дата | Взам. инв. №

принят условно, согласно принятой схеме ввода и уточняется при привязке проекта.

На основании вышеизложенного, в здании запроектирована система хозяйственно-питьевого водопровода с подачей воды к потребителям и на поливку территории.

Хозяйственно-питьевой водопровод.

Расчётные расходы воды определены согласно СНиП II-30-76 и сведены в таблицы 1 и 2.

Питание потребителей намечено по одному вводу из чугунных водопроводных труб диаметром 65 мм.

На вводе водопровода под лестничной клеткой в осях 2-3÷В-Г запроектирован водомерный узел с обводной линией с установкой счётчика марки УКВ-32 на прямой линии.

Напор на вводе, необходимый для работы санитарных приборов, - 0.12 МКа.

Внутренняя разводящая сеть хозяйственно-питьевого водопровода запроектирована по тупиковой схеме из стальных водогазопроводных труб диаметрами от 15 до 50мм.

Горячее водоснабжение.

Подача горячей воды в здании автостанции требуется для моечных ванн в буфете.

От разводящего трубопровода горячего водоснабжения намечены ответвления к санитарным приборам и поливочному крану для мойки пола в санузлах, ввиду непосредственной близости этих потребителей к сети.

Расчетные расходы воды определены согласно СНиП II-34-76 и сведены в таблицу 3.

Разводящая сеть запроектирована по тупиковой схеме из водогазопроводных труб диаметрами 15 и 25 мм.

Приготовление горячей воды предусматривается в скоростных водоподогревателях (см. раздел „теплоснабжение").

Расход тепла на приготовление горячей воды на хозяйственно-питьевые нужды - 33600 ккал/ч. (39.08 кВт)

Канализация.

В здании автостанции проектируется сеть бытовой канализации:

Расчётные расходы сточных вод определены согласно СНиП II-30-76 и сведены в таблицы.

Системой бытовой канализации предусматривается отвод сточных вод от санитарных приборов и от оборудования буфета.

На выпуске канализации от приборов, находящихся в подвале, намечена установка задвижки с электрифицированным приводом, управляемым автоматически по сигналу датчика и подачей аварийного сигнала в помещение диспетчерской.

Перекачку стоков подвала рекомендуется производить с помощью подземной насосной станции по т.п. 902-1-53.

При самотечном подключении канализационных сетей автостанции к сетям населенного пункта, строительство насосной станции исключается.

Присоединение моечных ванн к канализации намечено с разрывом струи не менее 20мм от верха приёмной воронки.

Концентрация загрязнений в стоках ожидается:

по взвешенным веществам - 400 мг/л.

$БПК_{20}$ - 250 мг/л.

Внутренние сети прокладываются из чугунных канализационных труб диаметрами 50 и 100 мм.

Инв. № подл. | Подпись и дата | Взам. инв. №

привязан

Инв. №

Таблица 1

Данные по суммарному водопотреблению и водоотведению

Назначение расхода	Расходы воды				Расходы сточных вод			Примечание
	Суточный м³	Часовой м³	Секундный обычный л.	Секундный при пожаре л	Суточный м³	Часовой м³	Секундный л	
1. Хозяйственно-питьевые нужды (по таблицам 2,4)	25.08	2.95	1.32	1.32	20.06	2,95	2,92	—
2. Противопожарные нужды:								
а. Наружное пожаротушение при степени огнестойкости здания II строительном объеме 2110 м³ категории производства „В"	—	—	—	(10.00)	—	—	—	СНиП II-31-74 таблица 11. Расход через водомер не проходит.
б. Внутреннее пожаротушение	—	—	—	—	—	—	—	
Итого:	25.08	2.95	1.32	(10.00) 1.32	20.06	2,95	2,92	—

Таблица 3

Данные по потреблению горячей воды на хозяйственно-питьевые нужды.

№№ п.п.	Наименование потребителей	Измеритель	Количество потребителей: За сутки	Количество потребителей: За смену	Норма водопотребления: л/сут.	Норма водопотребления: л/ч.	Расходы воды: Суточный м³	Расходы воды: Часовой м³	Расходы воды: Секундный обычный	Расходы воды: Секундный при пожаре	Расчетная температура горячей воды в точке водоразбора	Часовой расход тепла ккал/ч. (кВт)
1	2	3	4	5	6	7	8	9	10	11	12	13
1	Персонал автостанции (в т.ч. штат буфета)	человек	23	10	7	3	0.16	0,02	0,29	—	55°С	3600 ккал/ч (39.98 кВт) (с учетом 20% потери тепла в трубопроводах)
2	Пассажиры и водители.	—"—	1400	181	6	0,5	8.40	0,09				
3	Буфет на 24 посадочных места	блюдо	450	225	2	2	0.90	0,45				
4	Мытье пола	м²	60	30	1.20		0.07	(0,04)				
	Итого	—	—	—	—	—	9.53	0,56	0,29	—	55°С	33600 ккал/ч (39.08 кВт)

Таблица 2

Данные по потреблению холодной воды на хозяйственно-питьевые нужды.

№№ п/п	Наименование потребителей	Измеритель	Количество потребителей: За сутки	Количество потребителей: За смену	Норма водопотребления: л/сут.	Норма водопотребления: л/ч.	Расходы воды: Суточный м³	Расходы воды: Часовой м³	Расходы воды: Секундный, л. Обычный	Расходы воды: Секундный, л. При пожаре	Примечание
1	2	3	4	5	6	7	8	9	10	11	12
1	Персонал автостанции (в т.ч. штат буфета)	человек	23	10	25	5	0,58	0,05	1.32	1.32	—
	Пассажиры и водители.	—"—	1400	181	10	1.1	14.00	0.20			
2	Буфет на 24 посадочных места	блюдо	450	225	12	12	5.40	2.70			
	Мытье пола	м²	60	30	2	—	0,12	(0.06)			
	Итого:	—	—	—	—	—	20,10	2.95	1.32	1.32	—
	Полив территории асфальто-бетонное покрытие	м²	4005	—	0.40	—	1,60	—	—	—	условно
	Газоны	м²	845	—	4.00	—	3.38	—	—	—	
	Итого:	—	—	—	—	—	4,98	—	—	—	—
	Всего:	—	—	—	—	—	25.08	2.95	1.32	1.32	—

Таблица 4

Данные по водоотведению бытовых сточных вод.

№№ п.п.	Наименование источников сброса	Измеритель	Количество потребителей: За сутки	Количество потребителей: За смену	Норма водопотребления: л/сут.	Норма водопотребления: л/ч.	Расход сточных вод: Суточный м³	Расход сточных вод: Часовой м³	Расход сточных вод: Секундный л	Примечание
1	2	3	4	5	6	7	8	9	10	11
1	Персонал автостанции в т.ч. штат буфета	человек	23	10	25	5	0,58	0.05	2,92	—
2	Пассажиры и водители.		1400	181	10	1.1	14.00	0.20		
3	Буфет на 24 посадочных местах.	блюдо	450	225	12	12	5.40	2.70		
4	Мытье пола.	м²	60	30	2	—	0.08*	(0.04)*		*) Потери составляют 30% от расхода воды.
	Итого	—	—	—	—	—	20.06	2,95	2.92	

Привязан:

Инв. №:

ТП 503-5-5.83

Лист 5

Инв. № подл. | Подпись и дата | Взам. инв. №

Электроснабжение.

При разработке проекта использованы действующие альбомы типовых рабочих чертежей ВНИПИ „Тяжпромэлектропроект" г. Москва. Проект разработан в соответствии с действующими „Правилами устройств электроустановок" и нормативными документами.

В отношении надежности электроснабжения нагрузки автостанции относятся к потребителям III категории.

Электроприемники автостанции получают питание от главного распределительного щита (ГРЩ), состоящего из панелей типа Щ070. Расчётный учёт электроэнергии осуществляется счетчиками активной и реактивной энергии типа САЧУ и СРЧУ, устанавливаемых на вводной панели Щ070.

Источники питания определяются при привязке проекта согласно ТУ энергоснабжающей организацией.

Естественный средневзвешенный коэффициент мощности составляет 0.89

Электрические нагрузки.

№№ п/п	Наименование узлов питания и групп электроприемников	Количество электроприемников	Ру, приведенная кПВ = 100% кВт: одного наибольшего	Ру, приведенная кПВ = 100% кВт: общая	Ки	Cosφ / tgφ	Средняя нагрузка за макс. нагруж. смену: Рсм кВт	Средняя нагрузка за макс. нагруж. смену: Qсм. кв.Ар	Эффективное число электроприемников	Коэффициент максимума	Максимальная нагрузка: Рм кВт	Максимальная нагрузка: Qм кв. Ар	Максимальная нагрузка: Sм кВ.А
1	2	3	4	5	6	7	8	9	10	11	12	13	14
	1. Здание автостанции.												
1.1	Вентиляция общеобменная	8	2.2	5.25	0.7	0.8 / 0.75	3.7	2.8					
1.2	Термическое оборудование буфета	5	17.04	27.84	0.8	0.95 / 0.329	22.3	7.3					
1.3	Механическое оборудование буфета.	3	3.17	3.74	0.4	0.75 / 0.882	1.5	1.3					
	Итого:	16		36.83	0.75	0.93 / 0.41	27.5	11.4	4.3	1.22	33.5	13.9	
1.4	Электрическое освещение			14.7	0.9	0.9 / 0.48	13.2	6.3			13.2	6.3	
	Всего по зданию автостанции:			51.53			40.7	17.7			46.7	20.2	50.3
	2. Канализационная насосная станция (тип. пр. 902-1-53)			3.0	0.4	0.89 / 0.5	1.2	0.6			1.2	0.6	1.4
	3. Наружное электроосвещение и освещение перрона			2.6	1.0	0.5 / 1.73	2.6	4.5			2.6	4.5	
	Итого по автостанции.			57.13	0.78	0.89 / 0.51	44.5	22.8			51.5	25.3	57.4

Привязан.

Инв.№:

Взам.инв№ | Подп. и дата | Инв.№подл.

Годовой расход электроэнергии.

№№ п.п.	Наименование	Ср. нагрузка за макс. нагр. смену кВт	Годовой коэффициент энергоиспользования	Годовое число часов работы оборудования	Годовой расход эл. энергии, тыс. кВт. час.
2.1	Силовое электрооборудование.	26,7	0,85	4370	105.8
2.2	Электрическое освещение	15,8	1,0	2250	35,6
	Итого:				141.4

Электрическое освещение.

Проектом предусматривается устройство рабочего и эвакуационного освещения 220В, а также ремонтного освещения 36В.

В качестве источников света приняты светильники с люминесцентными лампами и лампами накаливания. Светильники эвакуационного освещения выделяются из числа светильников общего освещения.

Питание сети рабочего и эвакуационного освещения осуществляется от ГРЩ.

Для питания сетей электроосвещения предусматриваются щитки серии Щ041. Магистральная сеть выполняется кабелем марки АВВГ. Распределительная сеть выполняется кабелем марки АВВГ и проводом АППВС.

Управление электроосвещением осуществляется со щитков и выключателями по месту.

Силовое электрооборудование.

Все электродвигатели поставляются комплектно с оборудованием, поэтому выбор их в проекте не производится.

Для распределения энергии в автостанции устанавливаются распределительные шкафы серии ШР11 с предохранителями на отходящих линиях и вводно-распределительные устройства типа ВРУ.

Для оборудования, поставляемого без пусковой аппаратуры, проектом предусматривается установка магнитных пускателей серии ПМЕ и ящиков управления серии ЯУ5100.

Питающая и распределительная сети выполняются кабелем АВВГ, проложенным по строительным конструкциям здания и проводом марки АПВ в винипластовых трубах.

Защитное заземление и молниезащита.

Для защиты обслуживающего персонала от поражения электрическим током, предусматривается заземление всех металлических, нормально не находящихся под напряжением частей электрооборудования, которые могут оказаться под напряжением. В качестве заземляющих проводников используются металлические конструкции зданий, нулевые проводники сети. В качестве контура заземления используются стальная полоса 4×40.

Так как ожидаемое количество поражений молнией в год при максимальной интенсивности грозовой деятельности менее 0,1 молниезащита здания автостанции не требуется.

Связь и сигнализация.

Проектом предусмотрены следующие виды связи и сигнализации:

— городская телефонная связь;
— распределительно-поисковая связь;
— городская радиотрансляция;
— связь, кассир-пассажир;
— электрочасофикация;
— телефонная связь.

Городская телефонная связь.

Городская телефонная связь предусматривается по 4 телефонным аппаратам ТА-72 и 2 монетным автоматам.

Распределительно-поисковая связь.

Для осуществления распределительно-поисковой связи в диспетчерской предусмотрена установка трансляционного усилителя ТУ-50м.

Городская радиотрансляция

Для осуществления городской радиотрансляции на крыше здания устанавливается радиотрубостойка РСІ, к которой подводится фидер городской радиотрансляции. От фидера через абонентский понижающий трансформатор типа ТАПВ-10т трансляционная сеть разводится по всему зданию.

В качестве разветвительно-ограничительных коробок применены коробки типа УК-2П и УК-2С. Для абонентских точек применены громкоговорители типа „Лотос" мощностью 0,25 Вт. Абонентская сеть выполнена проводом марки ПТПЖ 2×0,6.

Связь „кассир-пассажир".

Связь „кассир-пассажир" осуществляется на базе прибора громкоговорящей связи ПГС-0,2.

Инв.№ подл. | Подпись и дата | Взам. инв.№

привязан

Инв.№:

Электрофикация.

Для централизованного показа точного времени в диспетчерской устанавливаются электропервичные часы Пкл 3-24. Электровторичные часы типа ВП-300-24-323к устанавливаются в помещениях согласно схеме организации связи и подключаются к электропервичным часам посредством комплексной сети. Если же на ближайшем объекте существует сеть электрофикации, то подключение вторичных часов к первичным часам ближайшего объекта осуществляется при привязке проекта. В этом случае первичные часы из проекта исключаются.

Для отметок текущего времени в диспетчерской устанавливаются штамп-часы 72-4ТМ.

Телефонная связь.

В помещении диспетчерской устанавливается телетайпный аппарат типа РЕД.

Подключение телетайпного аппарата к общесоюзной телеграфной сети производится только с разрешения Министерства связи СССР.

Автоматизация.

Раздел разработан на основании указаний по проектированию автоматизации производственных процессов ВСН 281-75/Минприбор СССР.

Питание цепей управления осуществляется от ящиков управления „ЯУ" напряжением 220В переменного тока частотой 50Гц.

При подключении электрических кабелей и трубных проводок руководствоваться инструкциями МСН 250-70/МН СС СССР и РМ8-2-70.

Заземление выполнить в соответствии с временной инструкцией ВСН 296-72/ММСС СССР.

Монтаж приборов и средств автоматизации выполнить согласно строительным нормам и правилам СНиП III-34-74. Госстроя СССР.

Принятые схемы контроля и автоматизации предусматривают:

— по приточным системам П1, П2 - защита калориферов от замораживания при работающих и неработающих системах, трёхминутный прогрев калориферов, отключение системы П2 при пожаре от кнопки, установленной в диспетчерской;

— по тепловому пункту - измерение температуры, давления, расхода прямой и обратной воды;

— закрытие задвижки на трубопроводе канализационной сети от повышения уровня.

Аварийная сигнализация вынесена в помещение диспетчерской.

В проекте приняты к установке приборы типов ЭРСУ-3 с трехпозиционным регулированием, ТУДЭ с двухпозиционным регулированием, обеспечивающие поддержание параметров в заданных пределах.

Мероприятия по охране окружающей среды.

Отвод бытовых сточных вод запроектирован во внутриквартальные сети населенного пункта.

Дождевые сточные воды с территории автостанции организацией рельефа направляются на уличные проезды.

Очистка бытовых и дождевых стоков намечается централизованно на очистных сооружениях населенного пункта.

При отсутствии в населенном пункте очистных сооружений вопрос очистки сточных вод автостанции должен быть решен при привязке типового проекта.

Предусмотрено озеленение территории автостанции.

Проезды и площадки для движения автобусов и стоянки их между рейсами размещены во внутренней территории автостанции, наиболее удаленной от окружающих жилых и общественных зданий.

Аппаратура оповещения пассажиров принята с минимальным уровнем громкости.

Мероприятия по антикоррозионной защите строительных конструкций.

Защита строительных конструкций от коррозии разработана в соответствии с требованиями СНиП II-28-73*.

Все металлические конструкции защищаются лакокрасочными покрытиями.

При привязке типового проекта в случае наличия агрессивных грунтовых вод должна быть разработана защита фундаментов и подземных конструкций в зависимости от конкретных условий привязки проекта.

Мероприятия по противопожарной безопасности.

Строительные конструкции здания автостанции относятся ко II степени огнестойкости.

При пожаре обеспечивается возможность безопасной эвакуации людей находящихся в

зданий через эвакуационные выходы. Расходы воды на наружное пожаротушение определены по таблице „11" СНиП II-31-74 и составляет 10 л/с.

Из диспетчерской предусмотрено централизованное отключение вентиляции при возникновении пожара.

Помещение автостанции должно оснащаться средствами первичного пожаротушения и пожарным инвентарём согласно „Типовых правил пожарной безопасности для промышленных предприятий."

На автостанции должна быть организована добровольная пожарная дружина (ДПД).

Мероприятия по охране труда и технике безопасности.

Движение автотранспорта по территории автостанции решено без пересекающихся потоков.

Управление движением автотранспорта-централизованное, из диспетчерской.

Предусмотрена система радиооповещания о движении автотранспорта.

Всё применяемое электрооборудование соответствует требованиям ГОСТ 12.2.003-74. „Оборудование производственное. Общие требования безопасности" и ГОСТ 12.2.007.0-75. „Изделия электротехнические. Общие требования безопасности".

Предусмотрено эвакуационное освещение с установкой световых указателей над выходами из помещений.

Выбрано пониженное напряжение для местного переносного освещения.

Выбрано соответствующее исполнение оболочек электрооборудования, аппаратов, приборов электросетей в помещениях сырых, особо сырых, жарких и с химически активной средой (с повышенной опасностью и особоопасных по электротравматизму).

Электрические схемы управления исключают возможность самопроизвольного включения и отключения электроприводов.

Органы управления окрашены в разные цвета и на них предусмотрены соответствующие надписи. У электроприводов, управляемых дистанционно предусмотрены аварийные выключатели. Предусмотрен комплект защитных средств, обеспечивающих безопасность от электротравматизма при эксплуатации электроустановок. На автостанции должны быть разработаны инструкции по обеспечению техники безопасности с учётом специфики и конкретных особенностей каждого участка, согласно действующим „Правилам технической эксплуатации" и „Правилам техники безопасности для автотранспортных предприятий."

Территория автостанции обеспечивается необходимой дорожной разметкой и дорожными знаками в соответствии с „Правилами дорожного движения".

Мероприятия по борьбе с шумом.

Предусмотрена:

— установка приточных вентиляторов в изолированных венткамерах, а вытяжных на кровле;
— установка вентиляторов на виброоснованиях;
— присоединение воздуховодов к вентиляторам через гибкие вставки.

Экономия основных строительных материалов.

NN п/п	Наименование показателей	Металл. т		Цемент. т.		Лесоматериалы м³	
		Всего на объект натур. / привед.	На един. мощности натур. / привед.	Всего на объект натур / привед	На един. мощности натур / привед.	Всего на объект натур. / привед.	На един. мощности натур / привед.
1	Расход материалов по проекту-аналогу	18.9 / 24.5	0.38 / 0.49	42.98 / 52.7	0.86 / 1.05	7.48 / 11.5	0.15 / 0.23
2	Расход материалов по проекту ПАС-75	20.2 / 24.7	0.27 / 0.33	60.15 / 54.13	0.80 / 0.72	18.63 / 28.51	0.25 / 0.38
3	Коэффициент сопоставления	—	1.4	—	1.4	—	1.4
4	Экономия	—	0.03	—	0.04	—	—
5	Относительная экономия	—	6.1	—	3.8	—	—

Снижение сметной стоимости строительства

NN п/п.	Перечень проектных решений, конструктивных элементов и видов работ по новому проекту-аналогу	Единица измерения	Сметная стоимость на расчётный объем применяемая		Снижение по сравнению с аналогом тыс. руб.	Общая сметная стоимость по проекту тыс. руб.	Достигнутый процент снижения сметной стоимости.
			аналог	проект.			
1	Применение монолитных конструкций зданий взамен сборного ж/б. дает снижение сметной стоимости строительства: (60,15-42,98):03×1.02×36,6×1.165,05=2643 руб.	м³		58.4	2.64	78.89	3.3

Использование в проекте передового опыта, достижений науки и техники.

В проекте предусмотрено централизованное управление транспортным процессом на междугородных и пригородных сообщениях в условиях организации производственных объединений.

Рекомендация по рациональной организации строительства.

Строительство ведется в два периода

1. I период - подготовительный выполняются работы по освобождению пятна застройки от кустарника и мелколесья, для чего использовать бульдозер типа Д 271а. Срезку и перемещение растительного грунта на расстояние до 50 м производить бульдозером того же типа.

До начала монтажных работ устроить проезды и дороги для кранов и автотранспорта, площадки складирования и установить временные бытовые помещения с обеспечением их водой, светом, теплом.

Инв. № подл. | Подпись и дата | Взам. инв. №

Привязан

Инв. №

2. II период - основной: выполняются работы по подземной и надземной части здания.

2.1. Нулевой цикл - при выполнении котлована емкостью около 2 тыс. м³ использовать экскаватор с ковшом 0,65 м типа Э-652Б. Рекомендуется отрывать единый котлован под здание.

Транспортировку грунта производить автосам.освалами грузоподъемностью до 10 т.

Работы по монтажу фундаментов с максимальным весом строительных элементов до 1.5 т производить с помощью стрелового крана типа СМК-10 грузоподъемностью 10 т.

Обратную засыпку выполненных фундаментов производить бульдозерами типа Д-271а с последующим уплотнением грунта пневмотрамбовками.

При производстве земляных работ по монтажу фундаментов соблюдать указания СНиП III-8-76, III-9-74, а также ВТУ 401-01-388-71.

2.2. Методы производства строительно-монтажных работ.

Строительно-монтажные работы по возведению надземной части здания автостанции выполняются с помощью стрелового крана типа Э-652Б. грузоподъемностью 10 т.

При выполнении работ по монтажу сборных бетонных конструкций соблюдать указания СНиП III-16-80. „Бетонные и железобетонные конструкции".

При производстве кирпичной кладки соблюдать указания СНиП III-17-78 „Каменные конструкции".

При выполнении строительных и монтажных работ строго соблюдать указания СНиП III-4-80. „Техника безопасности в строительстве".

2.3. Производство работ в зимних условиях.

При производстве земляных работ в зимний период применяется для рыхления клин-баба, бурбовые машины и для оттаивания грунта - прогрев огневым способом. Устройство замоноличенных стыков при монтаже сборных конструкций рекомендуется осуществлять с помощью электроподогрева, растворы и бетоны применять с химическими добавками в соответствии со СНиП III-16-80 и III-15-76 „Внутренние штукатурные и малярные работы производить в отапливаемых помещениях, для чего к началу работ смонтировать постоянные системы отопления.

Кладку кирпичных стен в зимнее время выполнять в соответствии с требованиями СНиП III-17-78 § 7.

Рекомендации по привязке типового проекта.

При привязке типового проекта проектируется генеральный план согласно конкретным условиям выделенного для автостанции земельного участка, технических условий местных организаций и расчётом перрона, проездов, площадок и пр.

При этом, включённая в состав типового проекта схема генерального плана служит рекомендацией по оптимальному взаиморасположению здания, перрона проездов и площадок, их взаимосвязям, расстояниям между ними и геометрическими параметрами.

При необходимости увеличения числа постов посадки и высадки пассажиров сверх предусмотренных на схеме генплана, перрон следует удлинять по ходу движения автобусов.

В зависимости от расчетной зимней температуры наружного воздуха определяются толщина наружных кирпичных стен и толщина утеплителя покрытия.

При привязке проекта глубина заложения фундаментов и их размеры в основании проектируются в зависимости от конкретных грунтовых условий

При привязке типового проекта также решаются вопросы по выбору источников водоснабжения, электроснабжения, теплоснабжения, выпуска канализационных и дождевых стоков, наружного пожаротушения - согласно техническим условиям местных организаций.

С учётом техусловий на инженерное обеспечение разрабатывается рабочая документация на внешние инженерные сети.

По специальному требованию, указанному в задании на привязку типового проекта и при наличии разрешения соответствующих органов при привязке типового проекта может быть запроектирована радиосвязь диспетчера с автобусами на линии.

Вопрос о необходимости устройства внутреннего противопожарного водопровода, пожарной сигнализации решается с органами УПО МВД СССР при привязке типового проекта

Привязан

Инв.№

Инв.№ подл. | Подпись и дата | Взам.инв.№

ТИПОВОЙ ПРОЕКТ 503-5-5.83 АЛЬБОМ I

Объект: 1201

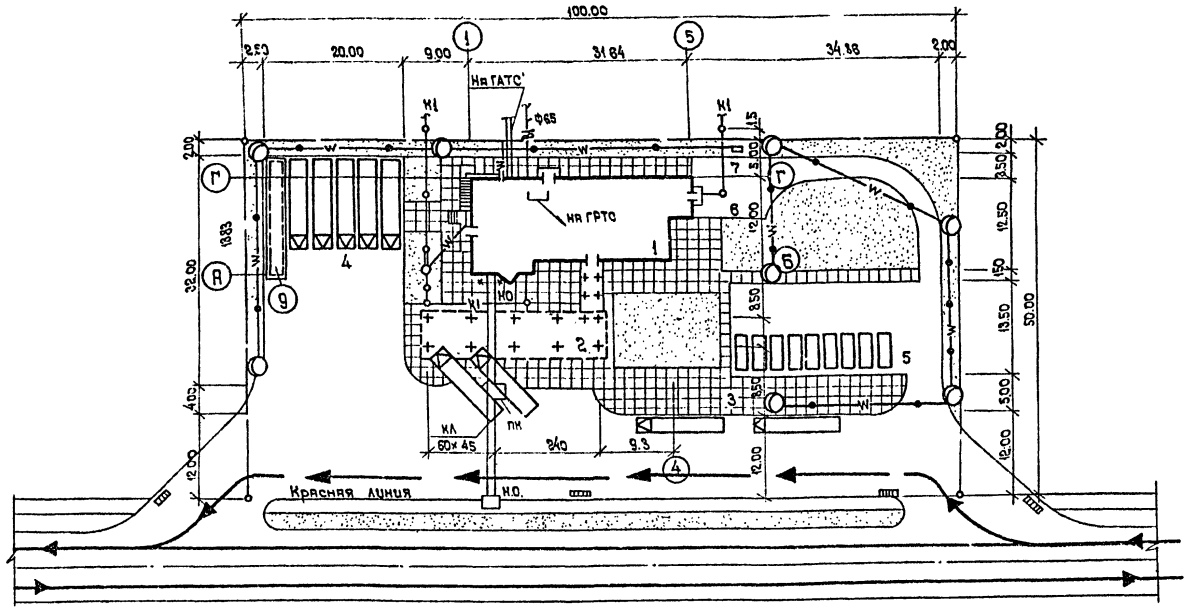

Экспликация зданий и сооружений.

№ по генплану	Наименование	Площадь застройки	Примечание
1	Здание автостанции	401	
2	Перрон отправления с навесом	415	
3	Перрон прибытия открытый	530	
4	Площадка межрейсового отстоя	640	
5	Стоянка легковых автомобилей	340	
6	Хозяйственный двор		
7	Площадка для контейнеров		
8	Канализационная насосная станция		
	с погружными электронасосами производ		
	5÷20м³/час с напором от 10 до 40м при глу-		
	бине подводящего коллектора 30 м	79	т.пр.902-1-53
9	Эстакада для осмотра автобусов		т.пр.503-4-17 альб II

Условные обозначения:

- Проектируемые здания и сооружения
- Проектируемое дорожное покрытие
- Проектируемое тротуарное покрытие
- Проектируемый газон.

Ведомость объемов работ по благоустройству

№№ п/п	Наименование работ	Ед. изм	Кол-во	Примеч.
1	Устройство дорожной одежды проездов и площадок:			
	а/бетон мелкозернистый - 4 см			
	а/бетон крупнозернистый - 8 см			
	щебень ср. 40-70 мм с расклинкой марки 1200-600-22 см			
	песок мелкий. -30 см	м²	3030	
2	Устройство покрытия тротуаров			
	тротуарная бетонная плита - 10 см			Серия 3-507 кл4 вып.1-1
	песок с добавлением цемента 10%-3 см			
	щебень марки 800-400 с расклинкой - 15 см			
	песок мелкий. -20 см	м²	975	
3	Устройство газона с добавлением			
	слоя растительной земли h = 20 см	м²	845	

Показатели по генеральному плану

№№ п/п	Наименование	Ед. изм	Кол-во	Примечание
1	Площадь участка	га	0,526	
2	Площадь застройки	м²	2334	
	втч открытые стоянки перроны	м²	1925	
3	Площадь покрытий	м²	4005	
4	Площадь озеленения	м²	845	
5	Плотность застройки	%	45	

Согласовано: Сантехн. отд. Смирнов; Эл. техн. отд. Усищанович

Инв. № подл. | Подпись и дата | Взам. инв. №

Привязан:

Инв. №

Директор	Кобзаренко	
Гл. инж.	Павлович	
ГИП	Чекалов	
Н. контр.	Краснов	
Нач. отд.	Иванов	
Гл. спец.	Краснов	
Инженер	Чукашкина	

ТП 503-5-5.83 -ГТ

Пассажирская автостанция вместимостью 75 человек с помещениями П-I

Генеральный план и транспорт.

Стадия	Лист	Листов
Р	1	1

Схема генерального плана. М 1:500

ГИПРОАВТОТРАНС Ленинградский филиал

Типовой проект 503-5-5.83 Альбом I

Объект 1201

Ведомость рабочих чертежей основного комплекта

Лист	Наименование	Примечание
1	Общие данные (начало)	
2	Общие данные (окончание)	
3	План на отм. −3,450. Ведомости. Спецификации	
4	План на отм. 0,000	
5	Планы на отм. −3,450; 0,000 с расположением перемычек и отверстий	
6	Вентшахты. Планы на отм. 3,450; 0,000 Детали	
7	Ведомости	
8	Спецификации	
9	Разрезы	
10	Фасады 1-5, Г-А	
11	Фасады 5-1, А-Г	
12	Планы полов на отм. −3,450; 0,000. План кровли. Экспликация полов.	
13	Фрагмент фасада 1, деталь плана 1, сечения 1-1, 2-2, узел 5	
14	Фрагмент фасада 2, деталь плана 2, сечения 1-1, 2-2 узлы VI, VII, VIII	
15	Деталь плана 3, фрагменты фасада 3 и 4, узлы IX, X, XI	
16	Водослив, ниша поливочного крана, узлы I, II, III, IV	
17	Окно О-1	
18	Окно О-2	
19	Барьер в диспетчерской.	
20	Короба 1, 2 Сечения а-а и б-б	
21	Второй пол в диспетчерской на отм. 0,700	
22	Крытый перрон. План, виды „А" и „Б". Узел примыкания навеса к зданию.	
23	Расстановка технологического оборудования буфета	
24	Расстановка мебели и оборудования	

Проект разработан в соответствии с действующими нормами и правилами и предусматривает мероприятия, обеспечивающие взрывную, взрывопожарную и пожарную безопасность при эксплуатации здания.

Главный инженер проекта Чекалов

Ведомость ссылочных и прилагаемых документов

Обозначение	Наименование	Примечание
	Ссылочные документы	
ГОСТ 24698-81	Двери деревянные наружные для жилых и общественных зданий	
ГОСТ 11214-78	Окна и балконные двери деревянные с двойным остеклением для жилых и общественных зданий	
Серия 1.136-10	Двери деревянные внутренние для жилых и общественных зданий	
Серия 416-0-1	Унифицированные секции зданий административно-бытового назначения Перегородки кабин душевых и уборных.	
Серия 1.138-10 в 1	Перемычки железобетонные для зданий с кирпичными стенами	
ГОСТ 8509-72*	Сталь прокатная уголовая равнополочная	

Ведомость основных комплектов рабочих чертежей

Обозначение	Наименование	Примечание
ТП 503-5-5.83 -ГТ	Генеральный план и транспорт	
ТП 503-5-5.83 -АР	Архитектурные решения	
ТП 503-5-5.83 -ЖЖ	Конструкции железобетонные	
ТП 503-5-5.83 -ЖМ	Конструкции металлические	
ТП 503-5-5.83 -ОВ	Отопление и вентиляция	
ТП 503-5-5.83 -ВК	Водоснабжение и канализация	
ТП 503-5-5.83 -ЭО	Электрическое освещение	
ТП 503-5-5.83 -ЭМ	Силовое электрооборудование	
ТП 503-5-5.83 -СС	Связь и сигнализация	
ТП 503-5-5.83 -А	Автоматизация	

Ведомость спецификаций

Лист	Наименование	Примечание
3	Ведомость отделки помещений	
3	Спецификация сборных перегородок	
3	Таблица толщин стен и утеплителя	
6	Спецификация закладных изделий	
7	Ведомость перемычек	
7	Ведомость проемов ворот и дверей	
8	Спецификация элементов заполнения проемов	
8	Спецификация перемычек	
10	Ведомость материалов на отделку фасадов.	
12	Экспликация полов	
17	Спецификация материалов на окно С-1	
18	Спецификация материалов на окно С-2	
19	Спецификация материалов на барьер	
20	Спецификация материалов на короба	
21	Спецификация материалов на ограждение	
22	Спецификация оборудования буфета	

Привязан

Инв. №

ТП 503-5-5.83 -АР

Пассажирская автостанция вместимостью 75 человек с помещениями П-2

ГИП	Чекалов		
Н.контр	Энтелис		
Нач.отд	Иванов		
Гл.констр	Закусов		
Гл.арх	Энтелис		
Вед.инж	Семсонова		
Арх.	Ушакова		

Здание автостанции — Стадия Р | Лист 1 | Листов 23

Общие данные (Начало)

ГИПРОАВТОТРАНС Ленинградский филиал

Инв. № подл. | Подпись и дата | Взам. инв. №

Основные строительные показатели.

Наименование	Ед изм.	Количество
Площадь застройки	м²	401.0
Общая площадь	м²	435.0
Строительный объем	м³	2031.0

Общие указания.

1. Класс здания – II Степень огнестойкости – II

2. В здании размещаются помещения относящиеся по пожарной опасности к категории Д

3. Проект предназначен для строительства в районах со следующими природными условиями:

3.1 Расчетная зимняя температура наружного воздуха – –20°С, –30°С; –40°С

3.2 Вес снегового покрова – 70; 100; 150 кгс/м²

3.3 Нормативный скоростной напор ветра – 35; 45 кгс/м².

3.4 Расчетная сейсмичность района строительства – не выше 6 баллов

4. Грунты в основании фундаментов непросадочные, непучинистые, естественной влажности с характеристиками $C^н = 0{,}02$ кс/см²; $\gamma = 1.8$ т/м³; $E^н = 150$ кг/см², $\varphi = 28°$

5. За относительную отметку 0,000 принят уровень чистого пола первого этажа соответствующий абсолютной отметке ☐

6. Стены выполнять из обыкновенного глиняного кирпича М-75 на растворе М-50.

7. Наружный ряд кирпичной кладки наружный стен выполнять из лицевого кирпича под расшивку швов

8. Цоколь до отм. 0,400 оштукатурить цементным раствором.

9. Над проемами менее 700 мм устраиваются рядовые перемычки с установкой двух арматурных стержней ф 6 AI на 1/2 кирпича в слое цементного раствора.

10. Гидроизоляция от капилярной влаги устраивается на отм. –0,03 по верху обреза фундамента из слоя цементного раствора состава 1:2 толщиной 30 мм.

11. Для крепления оконных и дверных коробок в проемах стен закладывать деревянные антисептированные пробки по каждой стороне проема не менее 2* штук.

12. Кирпичные перегородки выполнять из кирпича М-50 на растворе М-25.

13. Вокруг здания устраивается асфальтовая отмостка шириной 0,75 м.

14. Проект разработан для производства работ в летних условиях. При выполнении работ в зимний период следует предусмотреть мероприятия в соответствии с указаниями СН и П III-17-78

15. При привязке типового проекта следует выбрать толщину наружных кирпичных стен и утеплителя кровли по таблице на листе АР-3

Привязан:

Инв. № подл. | Подпись и дата | Взам. инв. №

ГИП	Чекалов		
Н. контр.	Зиттелис		
Нач. отд.	Иванов		
Гл. арх.	Зиттелис		
Вед. арх.	Самсонова		
Арх.	Ушакова		

ТП 503-5-5.83-АР

Пассажирская автостанция вместимостью 75 человек с помещениями П-I

Здание автостанции.

Общие данные (окончание)

Стадия	Лист	Листов
Р	2	

ГИПРОАВТОТРАНС Ленинградский филиал

План на отм. – 3,450

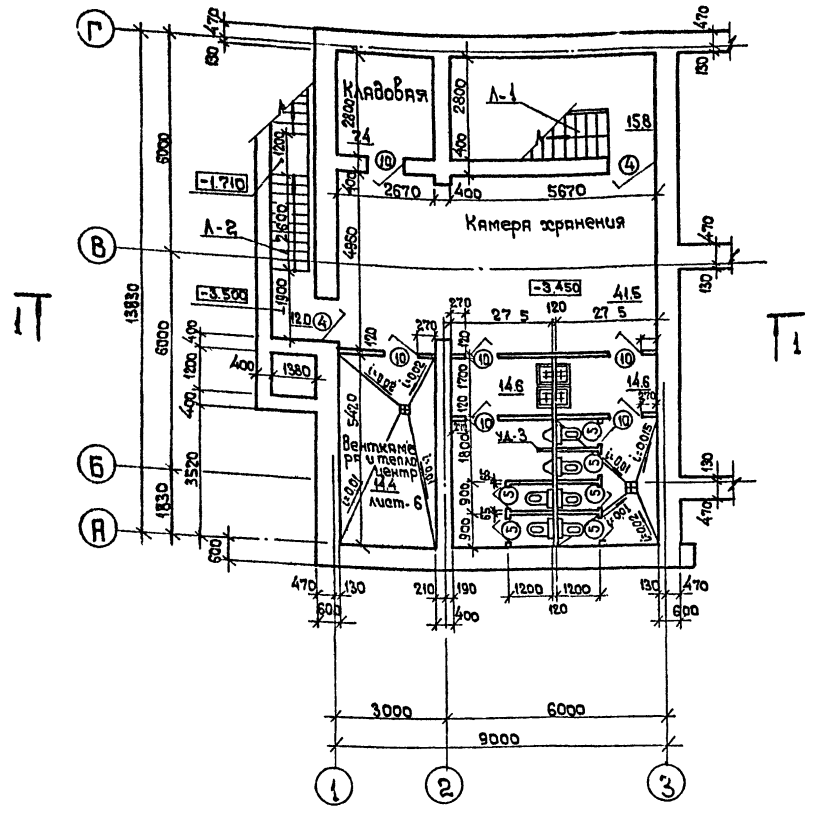

Ведомость отделки помещений /площадь в м²/

Наименование или номер помещений	Потолок		Стены или перегородки		Низ стен или перегородок /панель/			Примечание
	Площадь	Вид отделки	Площадь	Вид отделки	Площадь	Вид отделки	Высота мм	
Пассажирский зал	142,0	Затирка ПВА	162,1 154,4	Затирка штукат. под шубу *	9,7	мраморная плитка	150	* Заполнитель – опилки.
Тамбуры 1 и 2	7,7	Затирка ПВА	19,9 17,8	—"—	2,1	—"—	—"—	—"—
Лестничная клетка	15,	—"—	108,3	Штукатурка ПВА	—	—	—	
Кабинет начальника	16,2	—"—	42,2	—"—	—	—	—	
Шоферская	22,7	—"—	105,8	—"—	—	—	—	
Диспетчерская	22,6	—"—	61,0	—"—	—	—	—	
Кассы	9,6	—"—	51,4	—"—	—	—	—	
Эл. щитовая	5,8	Затирка изв. окр.	31,3	Штукатурка известк. окр.	—	—	—	
Коридор	8,5	Затирка ПВА	39,6 37,8	Затирка, штукатурка под шубу *	1,8	мрамор плитка	150	* Заполнитель – опилки
Зал буфета	36,8	—"—	58,7	—"—	—	—	—	
Моечная	7,6	Штукатурка маслян. окр.	34,0 13,2	Штукатурка масл. окр.	20,1	Керамич. плитка	1800	
Доготовочная	20,3	—"—	50,7 17,6	—"—	33,1	Керамич плитка	1800	
Коридор тамбура кладовая	11,6	Затирка ПВА	26,7	Штукатурка ПВА	—	—	—	
Венткамеры и теплоцентр	15,0	Затирка извест	86,1	Штукатурка известк. окр.	—	—	—	
Сан. узлы	33,3	—"—	179,4 70,3	Штукатурка изв. окр.	109,1	Керам. плитка	1800	
Камера хранения	41,5	Затирка ПВА	75,4 71,4	Затирка, окраска ЭВА	4,0	Мраморн. плитка	150	* Заполнитель – опилки.
Кладовая	7,4	Штукатурка масл. окр.	33,8	Штукатур. масл. окр.	—	—	—	
Тамбур 4	2,5	Затирка ПВА	12,1	Штукат. ПВА	—	—	—	

Спецификация сборных перегородок

Марка поз.	Обозначение	Наименование	Кол.	Масса ед. кг.	Примечание.
	Серия 416-0-14 л.7	Щит УД-3	1		

Таблица толщин стен и утеплителя

Нормат. расчет зимних температур	Толщина стен	Утеплитель γ = 500 кг/м³
	a	δ
-20°	510	100
-30°	510	120
-40°	640	150

Согласовано: Сан. техн. отд. Смирнов; Эл. техн. отд. Хрущевский

Инв. № подл. | Подпись и дата | Взам. инв. №

Привязан:

Инв. №

ГИП	Чекалов	
Н. контр.	Энтелис	
Нач. отд.	Иванов	
Гл. грх	Энтелис	
Вед. арх	Самсонова	
Арх.	Марютичев	

ТП 503-5-5.83 – АР

Пассажирская автостанция вместимостью 75 человек с помещениями П-I

Здание автостанции

Стадия	Лист	Листов
Р	3	

План на отм. – 3.450 Ведомости. Спецификации.

ГИПРОАВТОТРАНС Ленинградский филиал

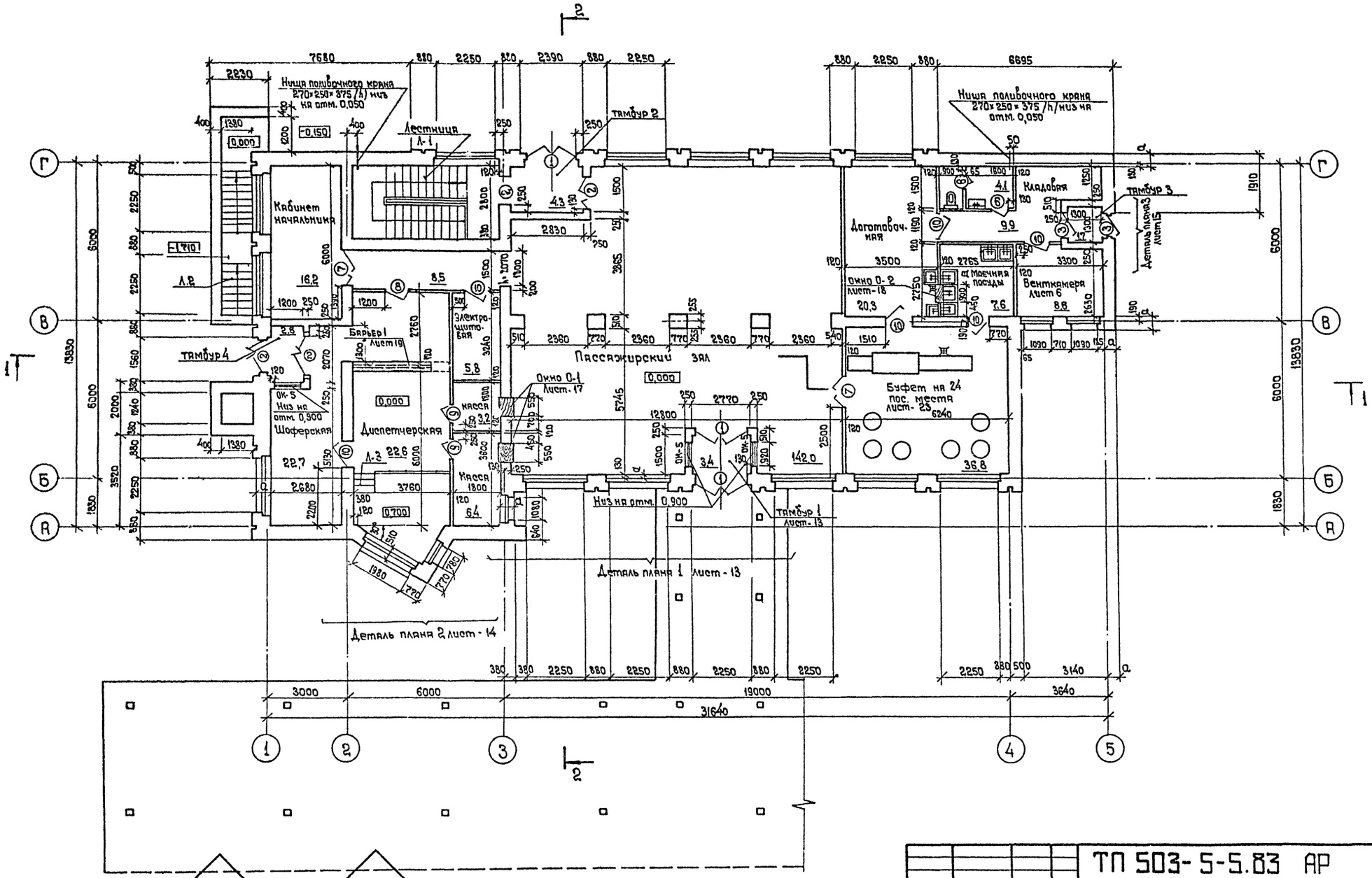

Привязан:	ГИП	Чекалов	ТП 503-5-5.83 АР		
	Н контр	Энтелис	Пассажирская автостанция вместимостью 75 человек с помещениями П-I		
	Нач.отд	Иванов	Здание автостанции	Стадия	Лист	Листов
	Гл. арх.	Энтелис		Р	4	
	Вед арх	Самсонова	План на отм. 0,000.	ГИПРОАВТОТРАНС Ленинградский филиал		
Инв. №	Арх.	Марютичева				

Согласовано
Сан техн. отд Смирнов
Эл техн. отд Хрищанович

Инв № подл. | Подпись и дата | Взам. инв №

Объект 1201 ТИПОВОЙ ПРОЕКТ 503-5-5.83 АЛЬБОМ I

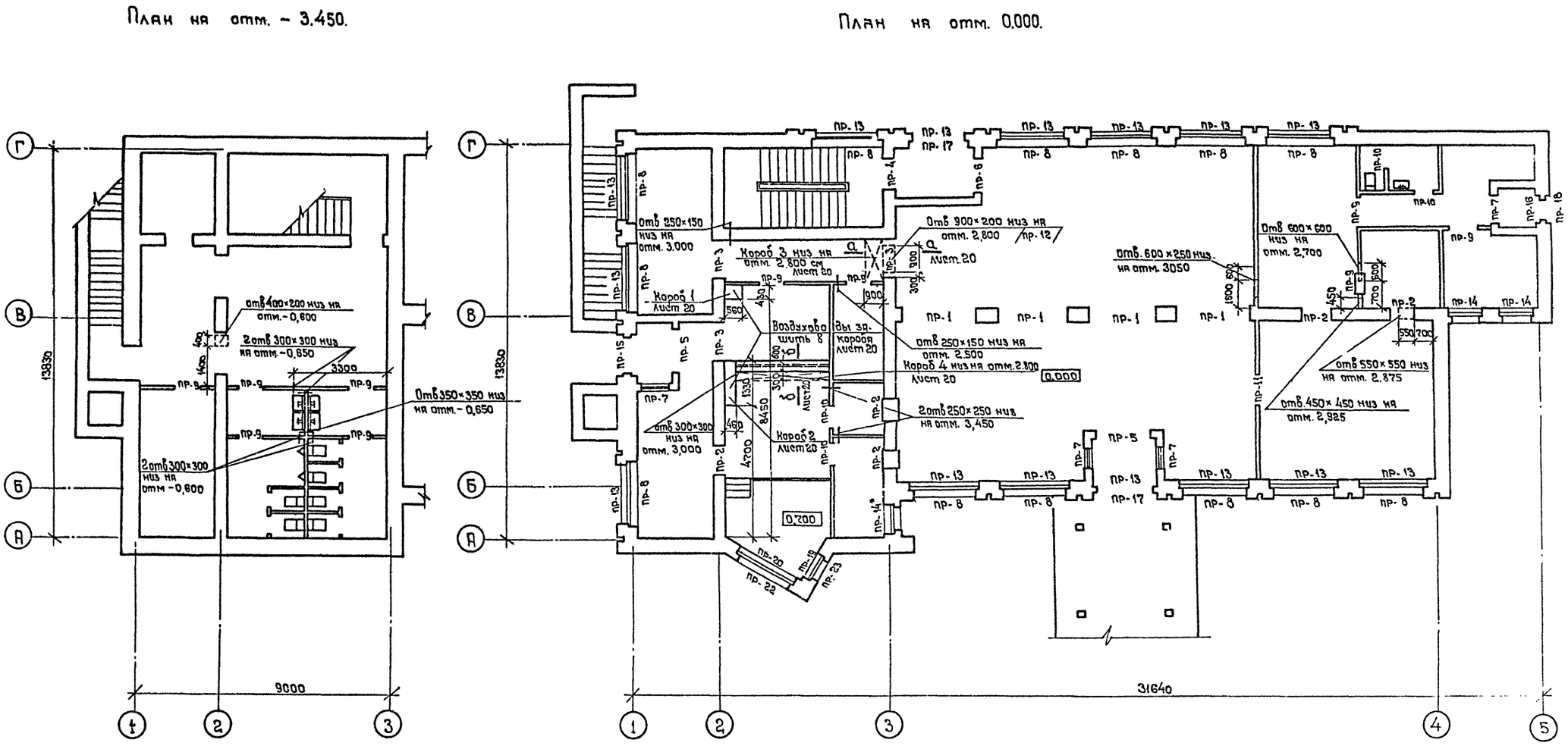

Привязан:	ГИП	Чекалов	ТП 503-5-5.83-АР		
	Н контр.	Энтелис	Пассажирская автостанция вместимостью 75 человек с помещениями П-I		
	Нач. отд.	Иванов	Здание автостанции.	Стадия	Лист	Листов
	Гл. арх.	Энтелис		Р	5	
	Вед. арх.	Самсонова	Планы расположения перемычек и отверстий на отм. - 3,450 ; 0,000.	ГИПРОАВТОТРАНС Ленинградский филиал		
Инв №	Арх.	Ушакова				

Объект 1204 ТИПОВОЙ ПРОЕКТ 503-5-5.83 АЛЬБОМ I

Согласовано: Сантехн. отд. Смирнов; Эл. техн. отд. Хрищанович

Инв № подл. | Подпись и дата | Взам. инв №

ТИПОВОЙ ПРОЕКТ 503-5-5.83 АЛ6 ОМ I

Альбом 1201

План на отм. - 3,450

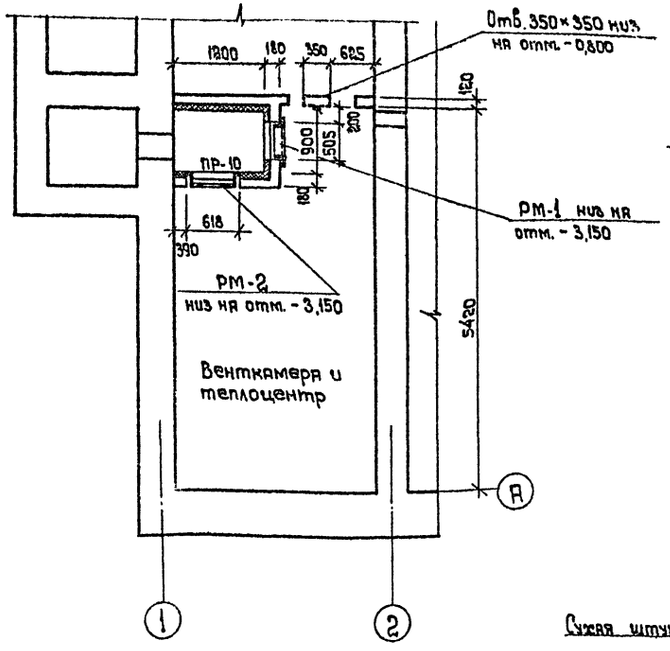

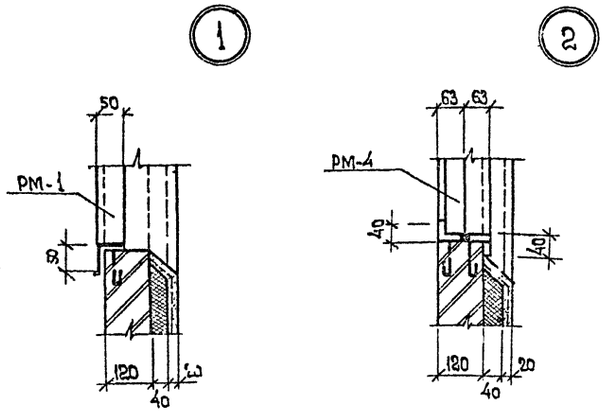

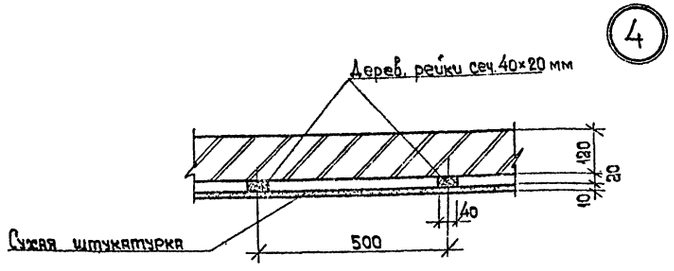

План на отм. 0.000

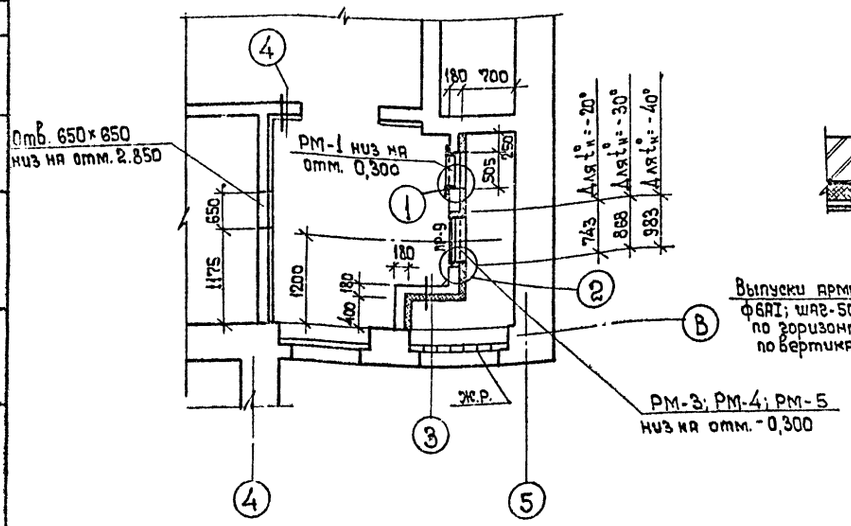

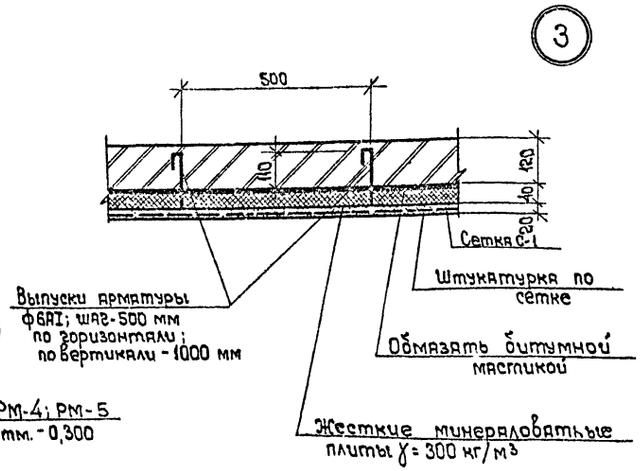

Спецификация закладных изделий.

Марка поз.	Обозначение	Наименование	Кол.	Масса ед. кг	Примечание
РМ-1	ТП 503-5-5.83 КЖИ-РМ-1	Рама металлическая	2 шт.		
РМ-2	ТП 503-5-5.83 КЖИ-РМ-2	Рама металлическая	1 шт.		
РМ-3	ТП 503-5-5.83 КЖИ-РМ-3	Рама металлическая	1 шт.		для t°=-20°
РМ-4	ТП 503-5-5.83 КЖИ-РМ-4	Рама металлическая	1 шт.		для t°=-30°
РМ-5	ТП 503-5-5.83 КЖИ-РМ-5	Рама металлическая	1 шт.		для t°=-40°
С-1	ГОСТ 5336-80	Сетка Р-8-1,2	9,8 м²	2,78	

1 Металлические рамы РМ-1 ÷ РМ-5 устанавливать одновременно с возведением кирпичной кладки.

Согласовано

Инв. № подл. | Подпись и дата | Взам. инв. №

Привязан:

Инв. №

ГИП	Чекалов	
Н.контр	Энтелис	
Нач.отд	Иванов	
Гл.арх	Энтелис	
Вед.арх	Самсонова	
Арх	Ушакова Е.	

ТП 503-5-5.83 - АР

Пассажирская автостанция вместимостью 75 человек с помещениями П-I

Здание автостанции.

Стадия	Лист	Листов
Р	6	

Венткамеры. Планы на отм. 0,000; -3,450. Детали.

ГИПРОАВТОТРАНС Ленинградский филиал

Типовой проект 503-5-5.83 Альбом I

Объект 1201

Ведомость перемычек

Марка поз.	Схема сечения
Для t°: -20°С -30°С - 40С	
пр-1	1пр28-27.25.22У; 510; 2.700
пр-2	1пр38-15.12.22У; 380; 2.100; 2.070
пр-3	1пр38-18.12.22У; 380; 2.070
пр-4	1пр8-20.12.22У; 380; 2.070
пр-5	1пр3-22.12.14; 250; 2.700; 2.070
пр-6	1пр3-19.12.14; 250; 2.070
пр-7	1пр1-12.12.14; 250; 3.000; 2.370; 2.070

Марка поз.	Схема сечения
пр-8	1пр8-27.12.22У; 120; 2.200
пр-9	1пр1-12.12.6; 120; 1.083; 2.070; 2.100; 1.380
пр-10	1пр1-10.12.6; 120; -2.367; 2.070; -3.783
пр-11	1пр2-16.12.14; 120; 2.070
пр-12	1пр38-12.12.22У; 380; 3.080
пр-22	510; 0.600; 1пр3-24.12.14; L125×8 ℓ=1980
пр-23	510; 1пр1-12.12.14; 0.600; L125×8 ℓ=780

Марка поз.	Схема сечения
Для t°н = -20°С; -30°С	
пр-13	1пр4-28.12.14; 510; 1пр28-27.25.22У; 3.000; 65; L125×8 ℓ=2800
пр-14 пр-14* 6Е3 L125×8	1пр3-19.12.14; 510; 1пр28-18.25.22У; 3.000; 2.200; 65; L125×8 ℓ=3500
пр-15	1пр3-19.12.14; 510; 1пр28-20.25.22У; 2.070; 65; L125×8 ℓ=1900
пр-16	1пр2-15.12.14; 510; 3.000; 65; L125×8 ℓ=1500
пр-17	1пр8-27.12.22У; 1пр4-28.12.14; 510; 2.070; 2.200
пр-18	1пр2-15.12.14; 510; 2.070; 1пр8-27.12.22У

Марка поз.	Схема сечения
пр-19	510; 1пр1-12.12.14; 3.000; 65; L125×8 ℓ=1290
пр-20	510; 1пр3-24.12.15; 3.000; 65; L125×8 ℓ=2460
Для t°н = -40°С	
пр-13	1пр4-28.12.14; 640; 1пр28-27.25.22У; 3.000; 65; L125×8 ℓ=2300
пр-14 пр-14* 6Е3 L125×8	1пр3-19.12.14; 640; 1пр28-18.25.22У; 3.000; 2.200; 65; L125×8 ℓ=3500
пр-15	1пр3-19.12.14; 640; 1пр28-20.25.22У; 2.070; 65; L125×8 ℓ=1900

Марка поз.	Схема сечения
пр-16	1пр2-15.12.14; 640; 3.000; 65; L125×8 ℓ=1500
пр-17	640; 1пр8-27.12.22У; 1пр4-28.12.14; 2.070; 2.200
пр-18	640; 1пр8-27.12.22У; 1пр2-15.12.14; 2.070
пр-19	640; 1пр1-12.12.14; 3.000; 65; L125×8 ℓ=1290
пр-20	640; 3.000; 65; 1пр3-24.12.14; L125×8 ℓ=2460

Ведомость проемов ворот и дверей.

Марка поз.	Размер проема в кладке
1	1910 × 2070
2	1510 × 2070
3	1010 × 2070
4	1310 × 2070
5	610 × 1700
6	770 × 2071
7	1298 × 2071
8	970 × 2071
9	770 × 2071
10	970 × 2071

Привязан:

Инв. №

Инв. № подл. | Подпись и дата | Взам. инв. №

ГИП	Чечелов	
Н.контр.	Энтелис	
Нач. отд.	Иванов	
Гл. арх.	Энтелис	
Зав. арх.	Самсонов	
Арх.	Ушакова	

ТП 503-5-5.83-АР

Пассажирская автостанция вместимостью 75 человек с помещениями П-I

Здание автостанции. | Стадия: Р | Лист: 7 | Листов:

Ведомости

ГИПРОАВТОТРАНС Ленинградский филиал

Типовой проект 503-5-35.83 Альбом I

Объект 1201

Спецификация перемычек

Марка поз	Обозначение	Наименование	Кол. на этаж -2,300	Кол. на этаж 0,000	Всего	Масса ед. кг.	Примечание
		Для t°н = - 20°; - 30°; - 40°					
ПР-1	Серия 1.138-10. Вып. 1	1ПР 28- 27.25. 22У	—	8	8	375.0	
ПР-2	Серия. 1.138- 10. Вып. 1	1ПР 38 - 15. 12. 22У	—	15	15	100,0	
ПР-3	Серия 1.138- 10. Вып. 1	1ПР 38 - 18. 12. 22У	—	9	9	125.0	
ПР- 4	Серия 1.138- 10. Вып. 1	1ПР 8- 20. 12. 22У	—	3	3	—	
ПР- 5	Серия 1.138- 10. Вып. 1	1ПР 3- 22. 12. 14	—	4	4	100	
ПР- 6	Серия 1.138- 10. Вып. 1	1ПР 3- 19. 12. 14	—	2	2	75,0	
ПР- 7	Серия 1.138- 10. Вып. 1	1ПР 1- 12. 12. 14	—	8	8	50,0	
ПР- 8	Серия 1.138- 10. Вып. 1	1ПР 8- 27. 12. 22У	—	13	13	375,0	
ПР- 9	Серия 1.138- 10. Вып. 1	1ПР 1- 12. 12. 6	5	5	10	25,0	
ПР- 10	Серия 1.138- 10 Вып. 1	1ПР 1- 10. 12. 6	1	4	5	25,0	
ПР- 11	Серия 1.138- 10. Вып. 1	1ПР 2- 16. 12. 14	—	1	1	—	
ПР- 12	Серия 1.138- 10. Вып. 1	1ПР 38- 12. 12. 22У	—	3	3	75.0	
ПР-22	Серия 1.138- 10. Вып. 1	1ПР 3- 24. 12. 14	—	1	1	100,0	
	ГОСТ 8509- 72*	L 125 × 8 ℓ = 1980	—	1	1	—	
ПР-23	Серия 1.138- 10. Вып. 1	1ПР 1- 12. 12. 14	—	1	1	50,0	
	ГОСТ 8509- 72*	L 125 × 8 ℓ = 780	—	1	1	—	
		Для t°н = - 20°, - 30°					
ПР-13	Серия 1.138-10 Вып. - 1	1ПР 28- 27. 25. 22У	—	15	15	375.0	
	Серия 1.138- 10. Вып - 1	1ПР 4- 28. 12. 14	—	15	15	125.0	
	ГОСТ 8509 - 72*	L 125 × 8 ℓ = 2800	—	15	15	—	
ПР- 14 ПР- 14*	Серия 1.138- 10. Вып. - 1	1ПР 28- 18 25. 22У	—	3	3	250,0	
	Серия 1.138- 10. Вып. - 1	1ПР 3- 19. 12. 14	—	6	6	75,0	
	ГОСТ 8509- 72*	L 125 × 8 ℓ = 3500	—	1	1	—	
ПР- 15	Серия 1.138- 10 Вып. - 1	1ПР 28- 20. 25. 22 У	—	1	1	275.0	
	Серия 1.138- 10 Вып. - 1	1ПР 3- 19. 12. 14	—	1	1	75.0	
	ГОСТ 8509- 72*	L 125 × 8 ℓ = 1900	—	1	1	—	
ПР- 16	Серия 1.138- 10 Вып. - 1	1ПР 2- 15. 12. 14	—	3	3	75,0	
	ГОСТ 8509- 72*	L 125 × 8 ℓ = 1500	—	1	1	—	
ПР- 17	Серия 1.138- 10 Вып. - 1	1ПР 8- 27. 12. 22У	—	2	2	175,0	
	Серия 1 138- 10 Вып. - 1	1ПР 4- 28. 12. 14	—	6	6	125.0	
ПР- 18	Серия 1.138- 10. Вып. - 1	1ПР 8- 27. 12. 22У	—	1	1	175.0	
	Серия 1.138- 10 Вып. - 1	1ПР 2- 15. 12. 14	—	2	2	75,0	
ПР- 19	Серия 1.138- 10. Вып. - 1	1ПР 1- 12. 12 14	—	4	4	50,0	
	ГОСТ 8509- 72*	L 125 × 8 ℓ = 1290	—	1	1	—	
ПР- 20	Серия 1.138- 10. Вып. - 1	1ПР 3- 24. 12. 14	—	4	4	100,0	
	ГОСТ 8509- 72*	L 125 × 8 ℓ = 2460	—	1	1	—	
		Для t°н = - 40°					
ПР-13	Серия 1.138- 10. Вып - 1	1ПР 4- 28. 12. 14	—	30	30	125.0	
	Серия 1. 138- 10. Вып. - 1	1ПР 28- 27. 25. 22У	—	15	15	375,0	
	ГОСТ 8509- 72*	L 125 × 8 ℓ = 2800	—	15	15	—	
ПР- 14	Серия 1.138 - 10. Вып. - 1	1ПР 28- 18. 25. 22У	—	3	3	250,0	

Марка поз	Обозначение	Наименование	Кол. на этаж -2,300	Кол. на этаж 0,000	Всего	Масса ед. кг.	Примечание
ПР- 14	Серия 1. 138- 10. Вып. 1	1ПР 3- 19. 12. 14	—	9	9	75,0	
	ГОСТ 8509- 72*	L 125 × 8 ℓ = 3500	—	1	2	—	
ПР- 15	Серия 1. 138- 10. Вып. 1	1ПР 28- 20. 25. 22У	—	1	1	275,0	
	Серия 1. 138- 10. Вып. 1	1ПР 3- 19. 12. 14	—	2	2	75,0	
	ГОСТ 8509- 72*	L 125 × 8 ℓ = 1900	—	1	1	—	
ПР- 16	Серия 1. 138- 10. Вып. 1	1ПР 2- 15. 12. 14	—	8	8	75,0	
	ГОСТ 8509- 72*	L 125 × 8 ℓ = 1300	—	2	2	—	
ПР- 17	Серия 1. 138- 10. Вып. 1	1ПР 8- 27. 12. 22У	—	2	2	175,0	
	Серия 1. 138- 10. Вып. 1	1ПР 4- 28 12. 14	—	8	8	125,0	
ПР- 18	Серия 1. 138- 10. Вып. 1	1ПР 8- 27. 12. 22У	—	1	1	175,0	
	Серия. 1. 138- 10. Вып. 1	1ПР 2- 15. 12. 14	—	3	3	75,0	
ПР- 19	Серия 1. 138- 10. Вып. 1	1ПР 8- 27. 12. 22	—	5	5	50,0	
	ГОСТ 8509- 72*	L 125 × 8 ℓ = 1290	—	1	1	—	
ПР- 20	Серия 1. 138- 10. Вып. 1	1ПР 3- 24. 12. 14	—	5	5	100,0	
	ГОСТ 8509- 72*	L 125 × 8 ℓ = 2460	—	1	1	—	

Спецификация элементов заполнения проемов

Марка поз.	Обозначение	Наименование	Кол. на этаж -2800	Кол. на этаж 0,000	Всего	Масса ед. кг	Примечание
1	ГОСТ 24698- 81	Дверной блок ДН 21-13	6	3	3		
2	ГОСТ 24698- 81	Дверной блок ДН 21-15А	—	4	4		
3	ГОСТ 24698- 81	Дверной блок ДН 21-10А	—	2	2		
4	ГОСТ 24698 - 81	Дверной блок ДН 21-13Б	2	—	2		
5	Серия 416-0-1 ал 7	Щит зверь УД-2	6	—	6		
6	Серия 1.136-10	Дверной блок ДГ 21-9	—	2	2		
7	Серия 1.136-10	Дверной блок ДО 21-13	—	2	2		
8	Серия 1.136-10	Дверной блок ДО 21-10	—	1	1		
9	Серия 1.136-10	Дверной блок ДО 21-8	—	2	2		
10	Серия 1.136-10	Дверной блок ДГ 21-10	6	6	12		
ОК-1	ГОСТ 11214 - 78	Оконный блок ОС 21-12 В	—	28	28		
ОК-2	ГОСТ 11214 - 78	Оконный блок ОС 6-12	—	7	7		
ОК-3	ГОСТ 11214 - 78	Оконный блок ОС 15-21Г	—	1	1		
ОК-4	ГОСТ 11214 - 78	Оконный блок ОС 15-9А	—	1	1		
ОК-5	ГОСТ 11214 - 78	Оконный блок ОС 21-9Г	—	3	3		

Инв. № подл. | Подпись и дата | Взам. инв. №

Привязан:

Инв. №

ГИП	Чекалов	
Н. контр.	Энтелис	
Нач. отд.	Цванов	
Гл. арх.	Энтелис	
Зав. арх.	Самсонова	
Арх.	Ушакова	

ТП 503-5-5.83-АР

Пассажирская автостанция вместимостью 75 человек с помещениями П-I

Здание автостанции.

Стадия: Р | Лист: 8 | Листов:

Спецификации.

ГИПРОАВТОТРАНС Ленинградский филиал

ТИПОВОЙ ПРОЕКТ 503-5-5.83 АЛЬБОМ I

Объект 1201

Согласовано:

Сан. техн. отд. Смирнов

Эл. техн. отд. Утищанова

Инв. № подл. | Подпись и дата | Взам. инв. №

Защитный слой гравия втопленного
В битумную мастику
Водоизоляционный ковер - 4 слоя
Рубероида на битумной мастике
Асфальтовая стяжка - 20 мм
Утеплитель - пенобетон $\gamma = 500$ кг/м²
(толщину смотреть на листе АР-3)
Пароизоляция - 1 слой рубероида на
битумной мастике.
Жел. бет. плиты покрытия

Разрез 1-1

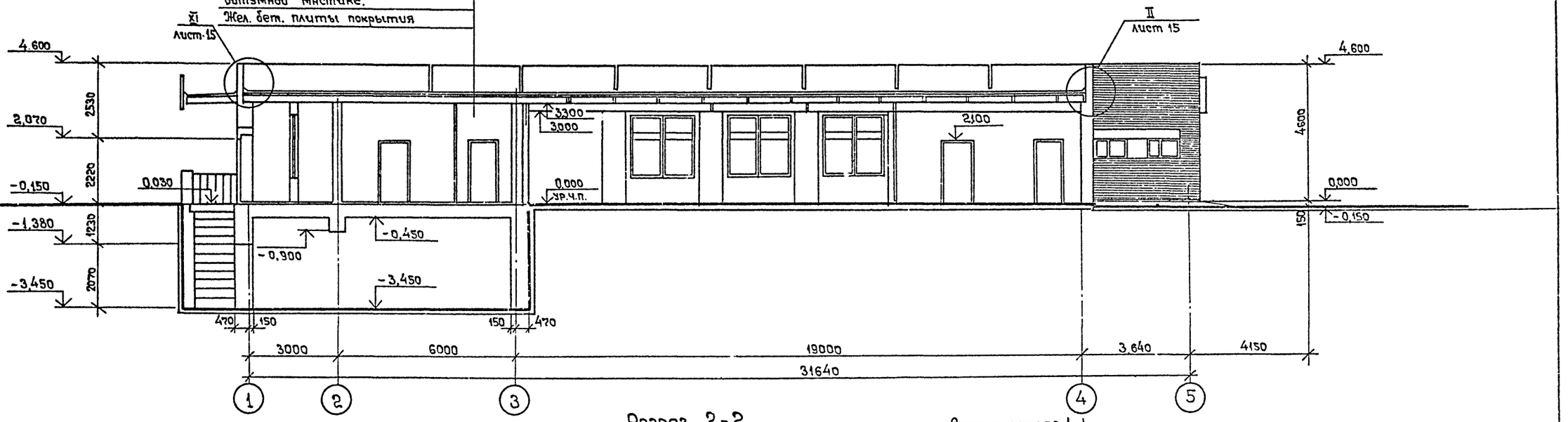

Разрез 2-2

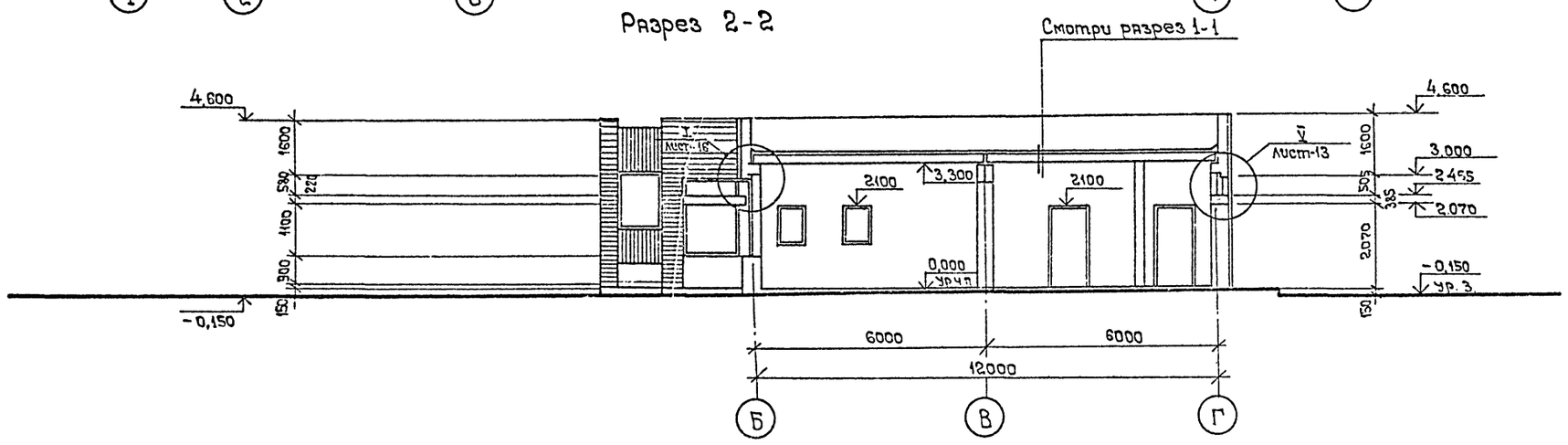

ГИП	Чекалов		
Н.контр	Энтелис		
Нач отд	Иванов		
Гл.арх	Энтелис		
Вед арх	Самсонова		
Арх	Марютичева		

Привязан:

Инв. №

ТП 503-5-5.83-АР

Пассажирская автостанция вместимостью 75 человек с помещениями П-I

Здание автостанции

Стадия	Лист	Листов
Р	9	

Разрезы 1-1 ; 2-2

ГИПРОАВТОТРАНС
Ленинградский филиал

Объект. 1201

Согласовано

Инв. № подл. | Подпись и дата | Взам. инв. №

Фасад 1-5

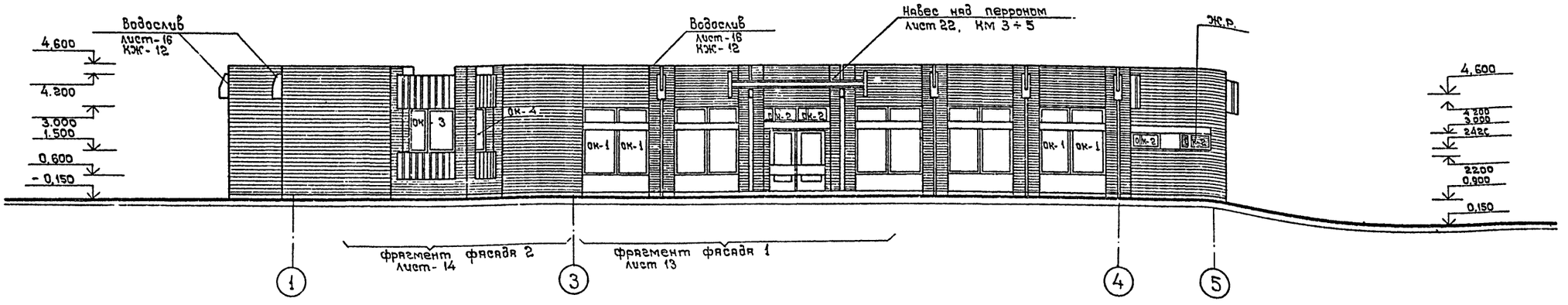

Фасад Г-А

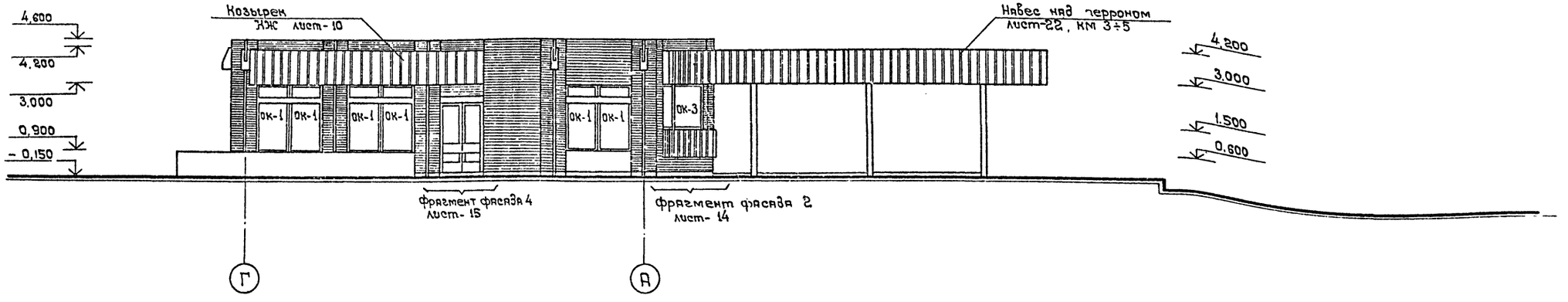

Ведомость материалов на отделку фасадов

Марка поз	Обозначение	Наименование	Масса	ед. кг.	Примечан.
	ГОСТ 8278-83	ГН. [50×40×2	305	кг	

1. ГН. [50×40×2 крепить по всему периметру козырька с шагом 150 мм дюбелями и окрасить пентафталевой эмалью светосерого цвета.
2. Незаштрихованные участки стен здания оштукатурить

Привязан:

Инв. №

ГИП	Чекалов	
Н.контр.	Энтелис	
Нач.отд	Иванов	
Гл.арх.	Энтелис	
Вед.арх.	Самсонова	
Арх.	Меркучева	

ТП 503-5-5.83-АР

Пассажирская автостанция вместимостью 75 человек с помещениями П-I

Здание автостанции.

Фасады 1-5; Г-А.

Стадия	Лист	Листов
Р	10	

ГИПРОАВТОТРАНС
Ленинградский филиал

ТИПОВОЙ ПРОЕКТ 503-5-5.83 АЛЬБОМ I

Объект 1201

Согласовано

Инв. № подл. | Подпись и дата | Взам. инв. № | Инв. № дубл. | Подпись и дата

Фасад 5-1

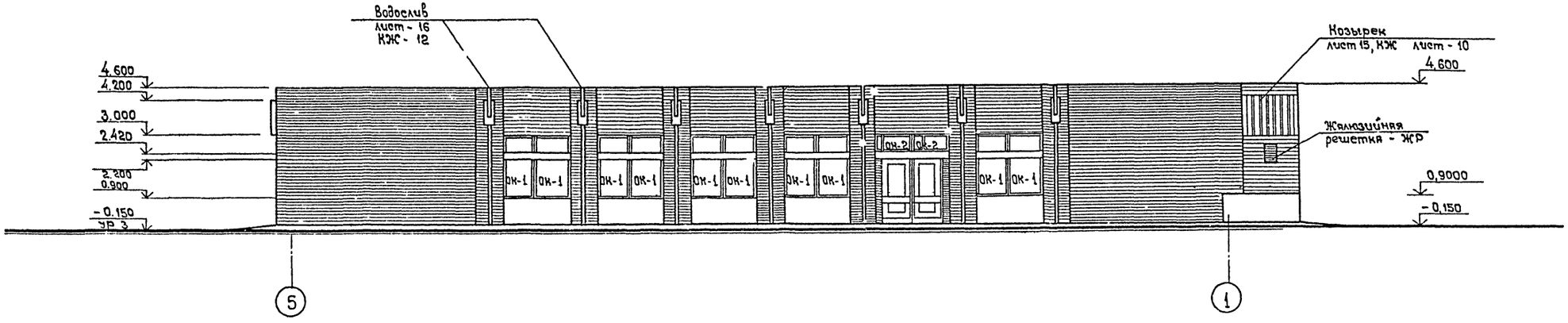

Фасад А-Г

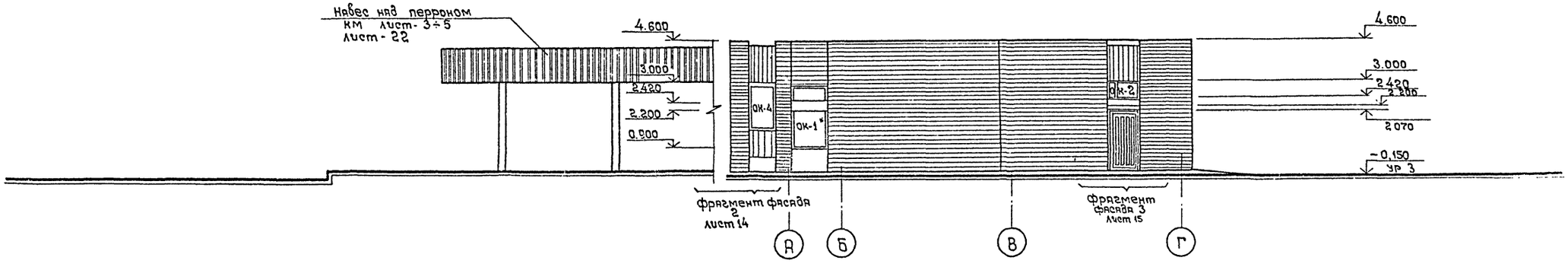

1. Гнутый С 50×40×2 крепить по всему периметру козырька с шагом 150 мм дюбелями и окрасить пентафталевой эмалью светло-серого цвета.

2. Незаштрихованные участки стен здания оштукатурить.

Привязан:			
Инв. №	ГИП	Чекалов	
	Н. контр.	Энтелис	
	Нач. отд.	Иванов	
	Гл. арх.	Энтелис	
	Вед. арх.	Самсонова	
	Арх.	Маркичева	

ТП 503-5-5.83-АР

Пассажирская автостанция вместимостью 25 человек с помещениями П-I

Здание автостанции	Стадия	Лист	Листов
	Р	11	

Фасады 5-1; А-Г.

ГИПРОАВТОТРАНС Ленинградский филиал

План полов на отм. -3,450

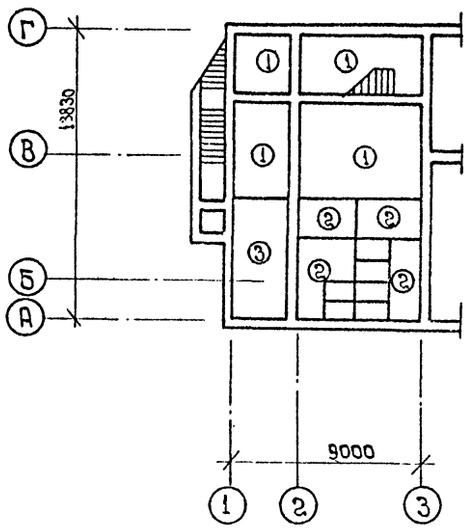

План полов на отм. 0,000

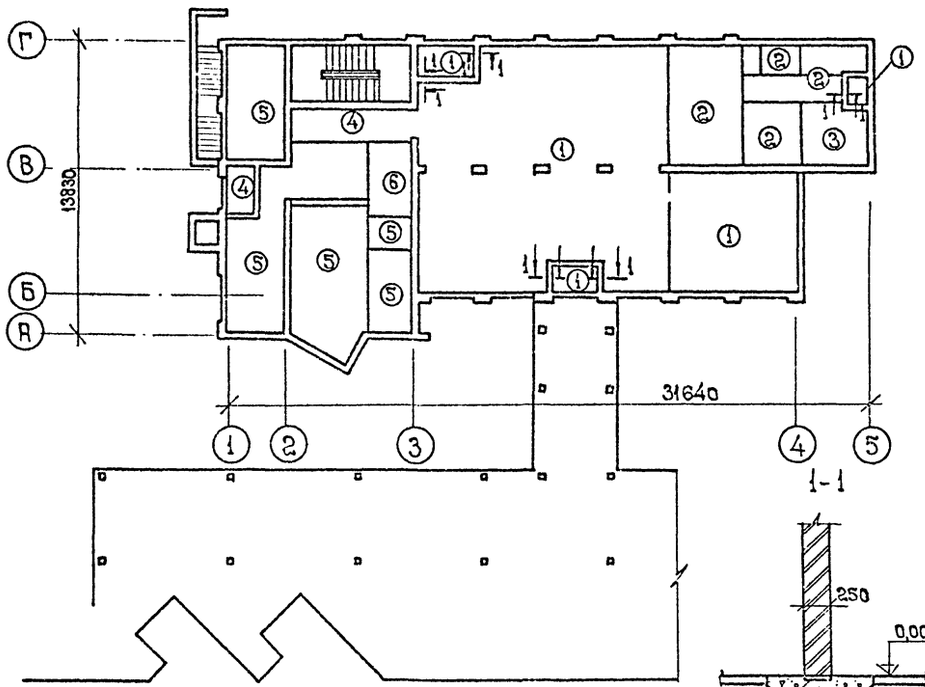

1-1

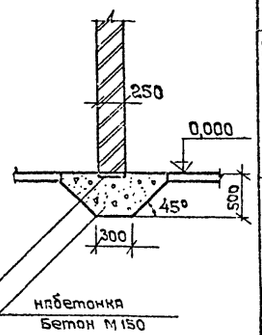

План кровли

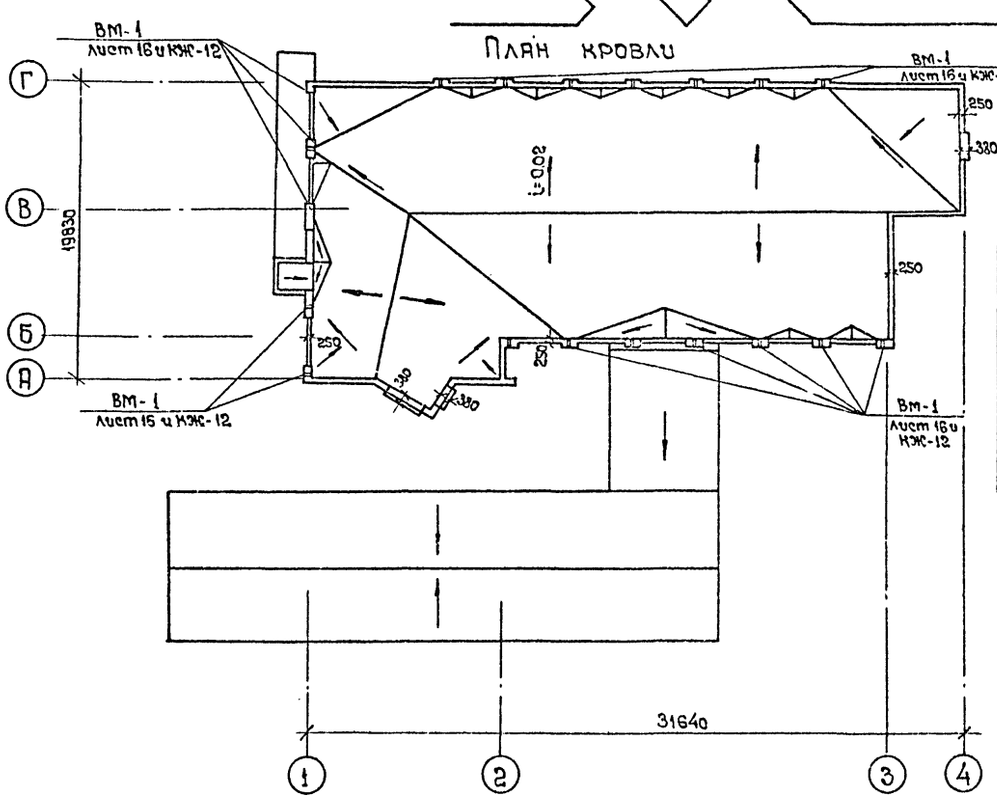

Ведомость анкеров

Поз	эскиз
1	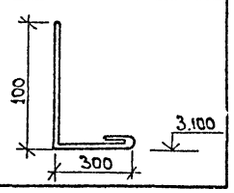

Экспликация полов

Наименование или номер помещения по проекту	Тип пола по проекту	Схема пола или номер узла по серии	Элементы пола и их толщина	Площадь пола м²
Тамбур 1.2.3 Пассажирский зал. Зал буфета, кладовая, лестница 1, камера хранения	1	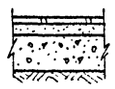	Мозаичное покрытие /терразо/ - 20 Прослойка и заполнение швов из цем.-песч. р-ра М-300 - 30 мм Бетон М-200 - 250 мм Утрамбованный щебнем грунт	252,9
Доготорочная, моечная санузлы, кладовая коридор	2	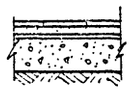	Керамическая плитка - 13 мм Цементно-песч. р-р М-150 - 30 мм Гидроизоляция - 2 слоя гидроизола на битумной мастике Бетон М-200 - 262 мм Утрамбованный щебнем грунт	71,1
Венткамеры и теплоцентр	3		Цементно-песч. р-р М200-30 мм Бетон М-150 - 275 мм Утрамбованный щебнем грунт.	25,0
Тамбур 4, коридор	4	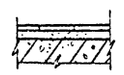	Мозаичное покрытие /терразо/ - 25 мм Цементно-песч. р-р М-150 - 25 мм Плиты перекрытия	11,0
Кабинет начальника, диспетчерская, шоферская кассы	5	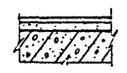	Линолеум с теплозвукоизоляц слоем на битумной мастике - 5 мм Цементно-песч. р-р М-150 - 45 мм Плиты перекрытия	71,1
Эл. щитовая	6	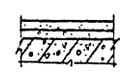	Цементно-песч р-р М-200-30 мм Бетон М-150 - 20 мм Плиты перекрытия	5,8

Спецификация анкеров

Марка поз.	Обозначение	Наименование	Количество м	Масса ед кг	Примеч.
1	ГОСТ 5781-82	Ф8АI-ℓ=1100	70,4	0,395	

Привязан:

Инв. № подл. | Подпись и дата | Взам. инв. №

ГИП	Чекалов	
Н.контр.	Энтелис	
Нач.отд.	Иванов	
Гл.арх.	Энтелис	
Вед.арх.	Самсонова	
Арх.	Ушакова Е.	

Инв. №

ТП 503-5-5.83-АР

Пассажирская автостанция вместимостью 75 человек с помещениями П-1

Здание станции.

Стадия	Лист	Листов
Р	12	

Планы полов на отм.-3.450; 0,000. План кровли. Экспликация полов.

ГИПРОАВТОТРАНС
Ленинградский филиал

ТИПОВОЙ ПРОЕКТ 503-5-5.83 АЛЬБОМ I

Объект 1201

Фрагмент фасада 1

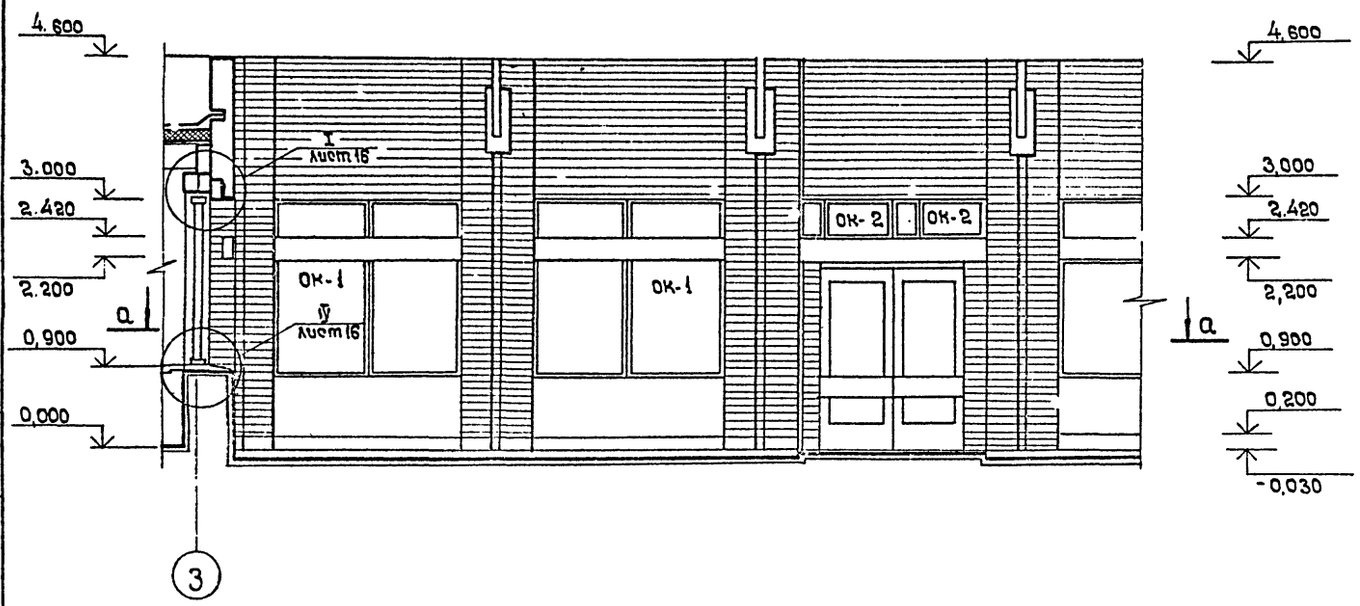

1-1

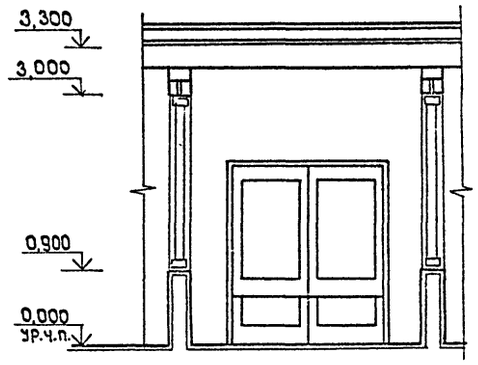

2-2

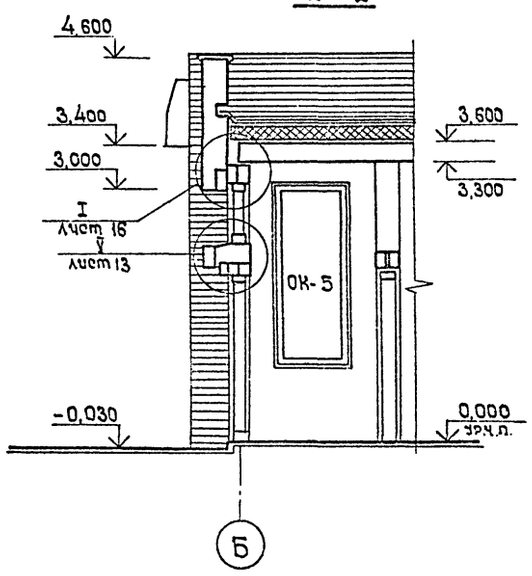

V

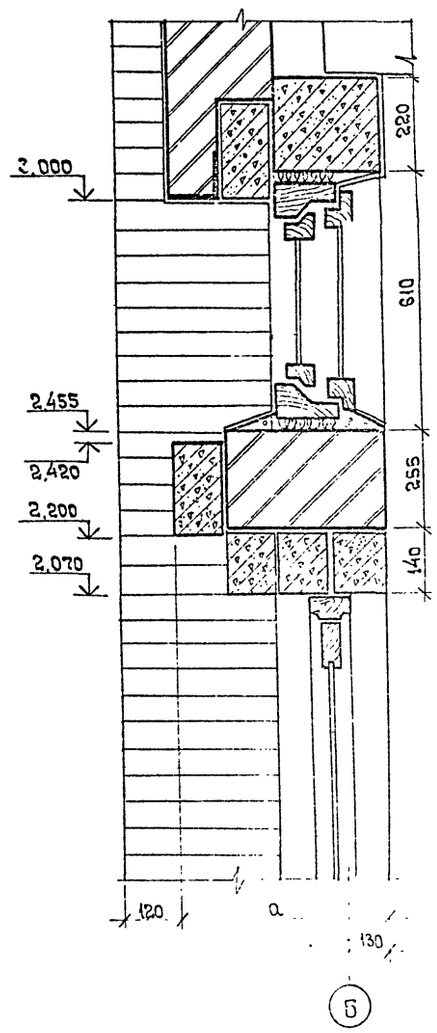

Деталь плана 1

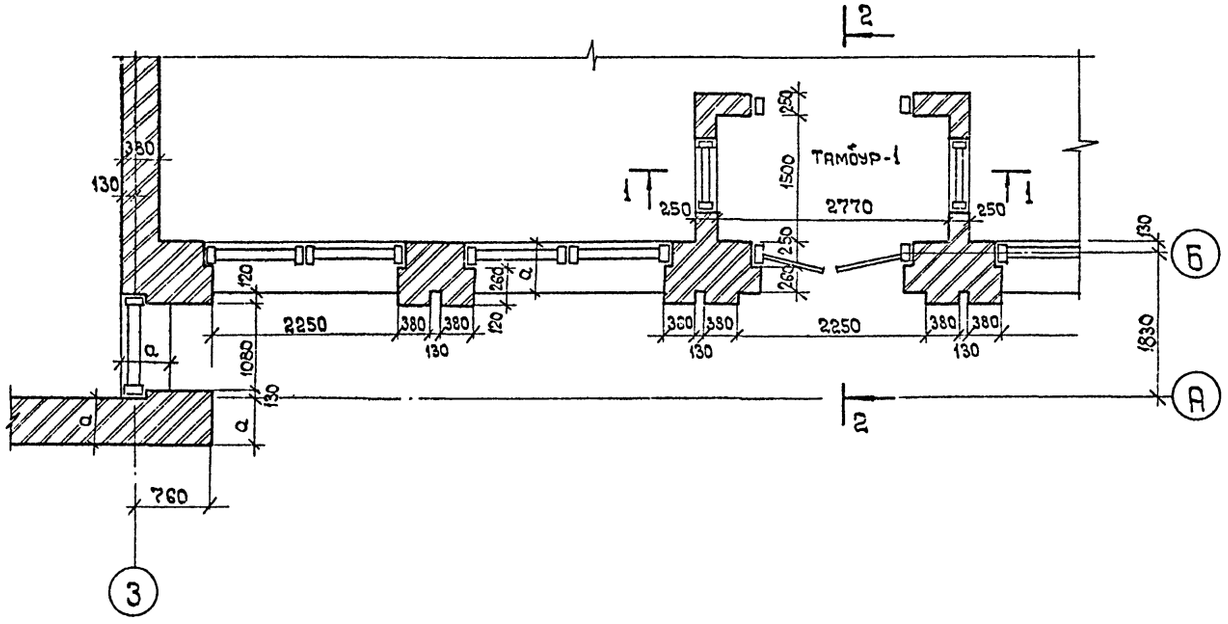

ТП 503-5-5.83 АР					
Пассажирская автостанция вместимостью 75 человек с помещениями П-I					
Здание автостанции	Стадия	Лист	Листов		
	Р	13			
Фрагмент фасада 1, Деталь плана 1, сечения 1-1; 2-2; Узел V.	ГИПРОАВТОТРАНС Ленинградский филиал				

ГИП	Чекалов	
Н.контр.	Энтелис	
Нач.отд.	Иванов	
Гл.арх.	Энтелис	
Вед.арх.	Самсонова	
Арх.	Ушаковат	

Привязан:

Инв. №

Инв. № подл. | Подпись и дата | Взам. инв. №

Фрагмент фасада 2

Вид А

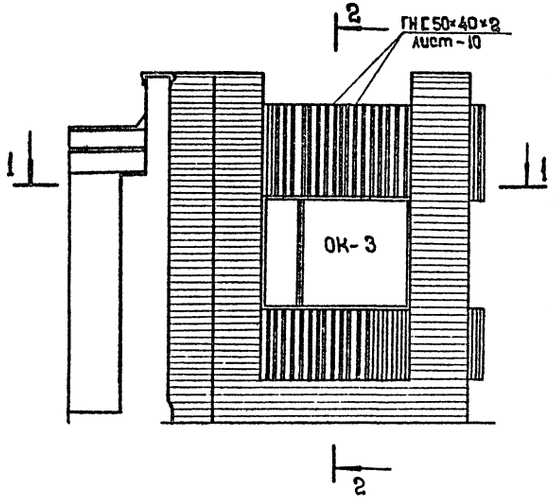

Вид Б

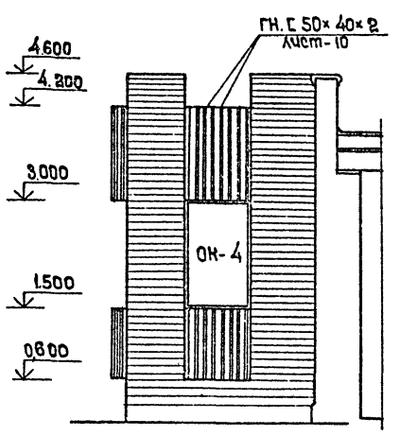

2-2

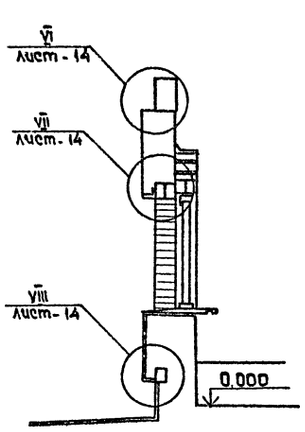

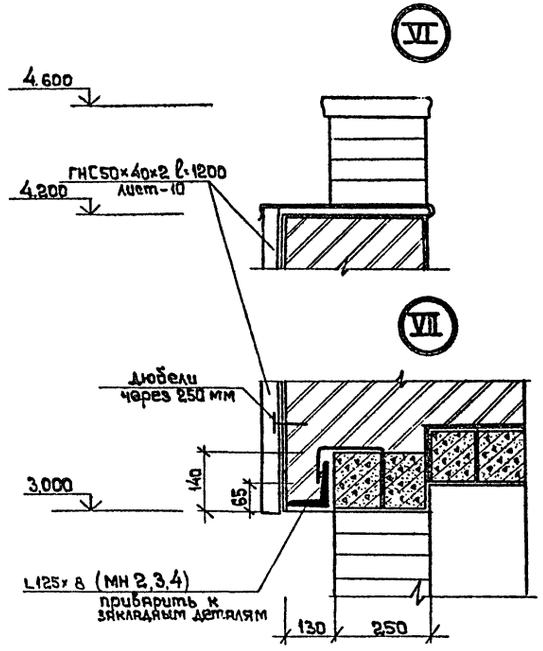

Деталь плана 2

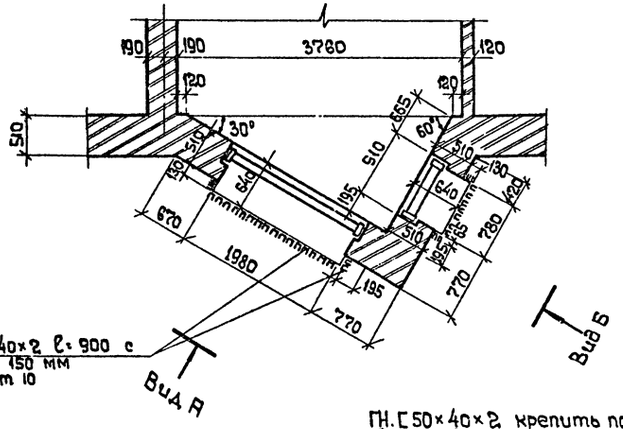

1-1

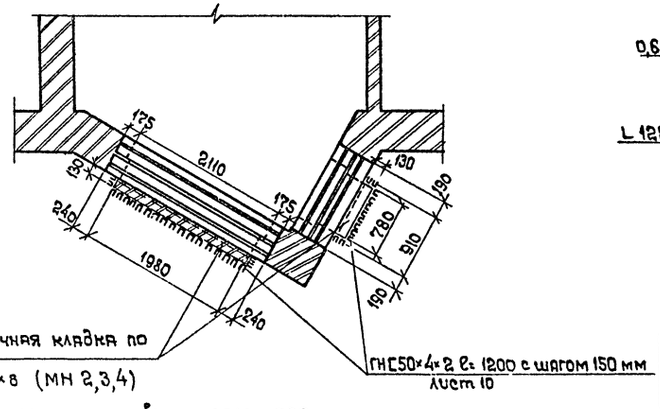

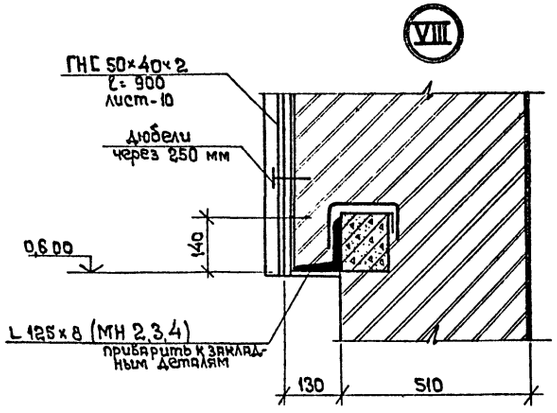

ГН.С 50×40×2 крепить по всему периметру выступающего лба и подоконной части с шагом 150 мм в торцах с шагом 100 мм и окрасить пентафталевой эмалью светло-серого цвета.

Привязан:	ГИП	Чикалов	
	Н.контр.	Энтелис	
	Нач.отд.	Иванов	
	Гл.арх.	Энтелис	
	Вед.арх.	Самсонова	
	Арх.	Ушакова	
Инв.№			

ТП 503-5-5.83 -АР

Пассажирская автостанция вместимостью 75 человек с помещениями П-I

Здание автостанции

Стадия	Лист	Листов
Р	14	

Деталь плана 2
Фрагмент фасада 2
Узлы VI, VII, VIII

ГИПРОАВТОТРАНС
Ленинградский филиал

Инв.№ подл. | Подпись и дата | Взам.инв.№

Фрагмент фасада 3

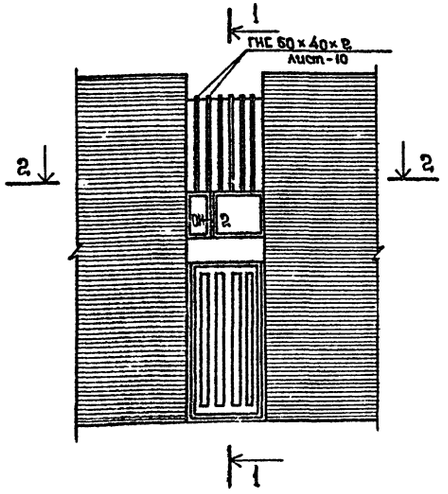

1-1

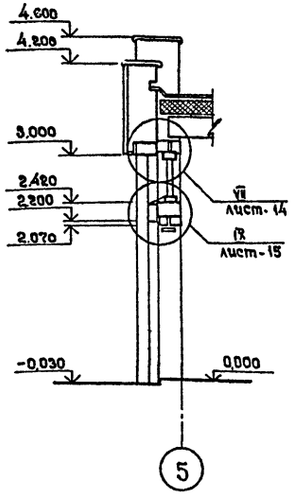

Фрагмент фасада 4

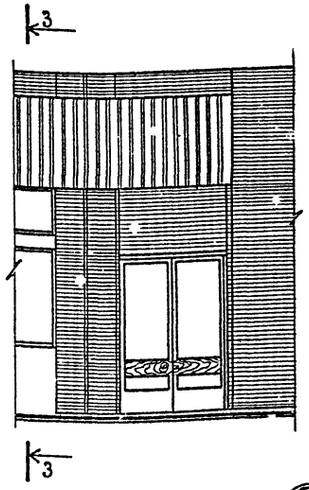

3-3

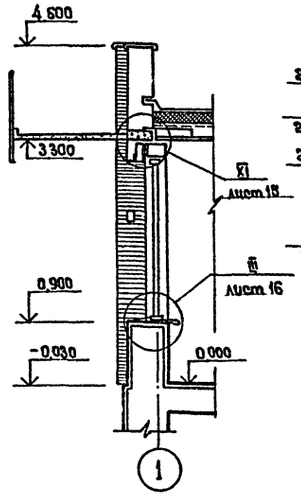

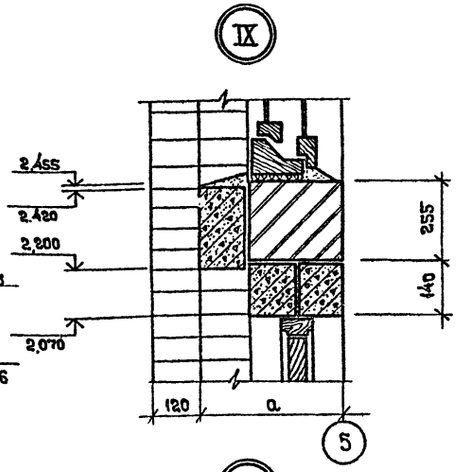

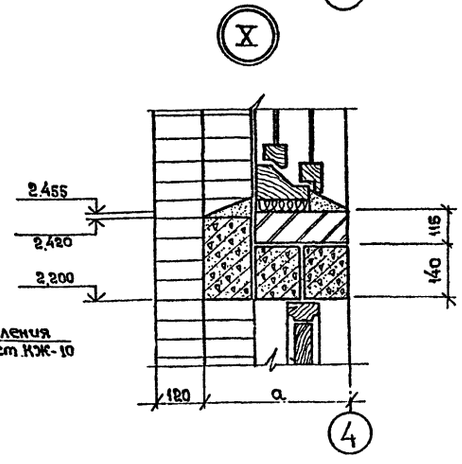

Деталь плана 3

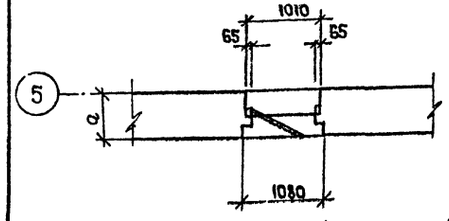

2-2

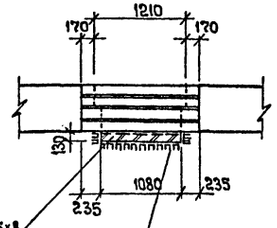

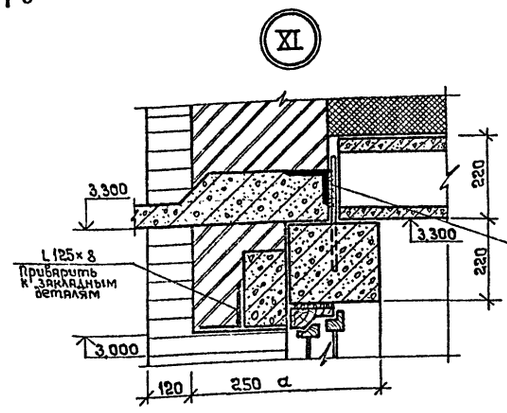

Кирпичная кладка по L125×8

ГНС 50×40×2 ℓ=1200 мм с шагом 150мм
Лист 10

ГНС 50×40×2 мм крепить по всему периметру выступающей кладки с шагом 150 мм в торцах с шагом 100 мм. и окрасить пентафталевой эмалью светло-серого цвета.

Привязан:			ТП 503-5-5.83 -АР		
			Пассажирская автостанция вместимостью 25 человек с помещениями П-I		
	ГИП	Чекалов	Здание автостанции	Стадия	Лист	Листов
	Н.контр.	Энтелис		Р	15	
	Нач.отд.	Иванов				
	Гл.арх.	Энтелис	Деталь плана 3 Фрагменты фасада 3 и 4 Узлы IX, X, XI.	ГИПРОАВТОТРАНС Ленинградский филиал	
	Вед.ар.	Самсонова			
Инв. №	Арх.	Ушакова			

Инв. № подл. | Подпись и дата | Взам. инв. №

Типовой проект 503-5-5.83 Альбом I

Объект 1201

Инв. № подл. | Подпись и дата | Взам. инв. №

I

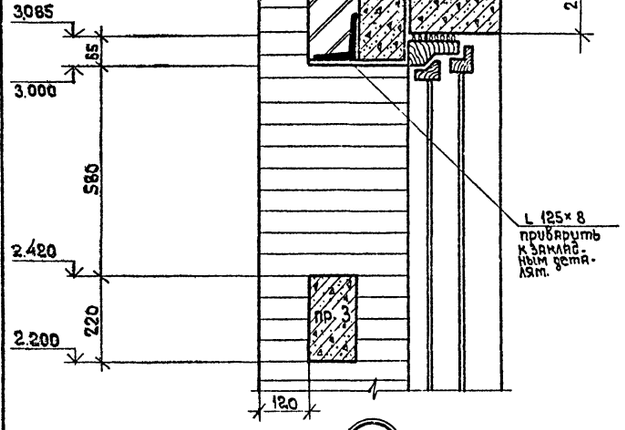

II

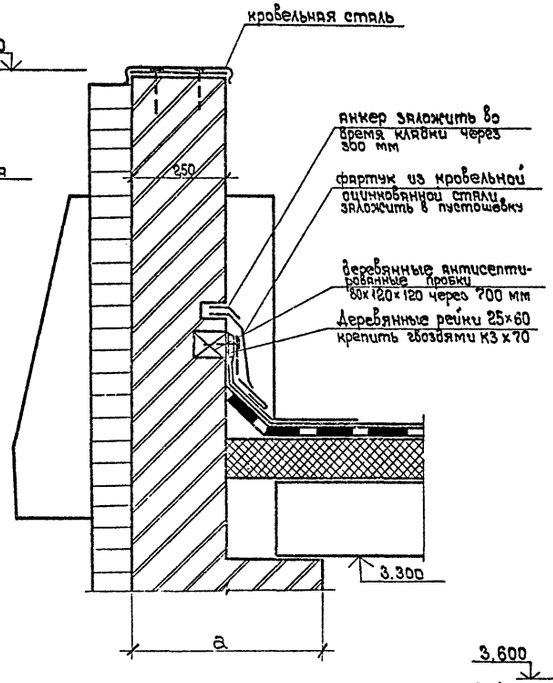

Установка Водослива ВМ-1

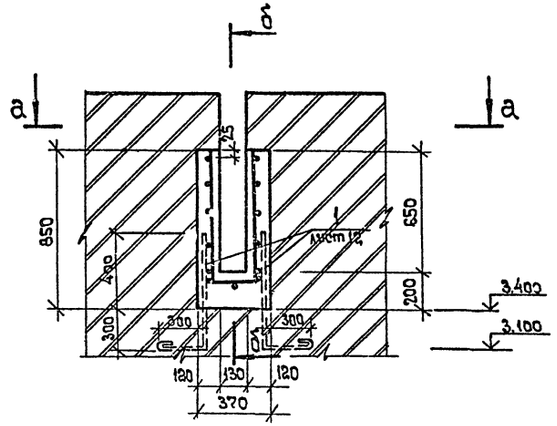

б-б

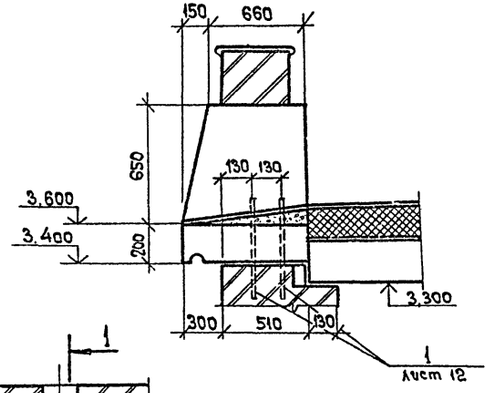

а-а

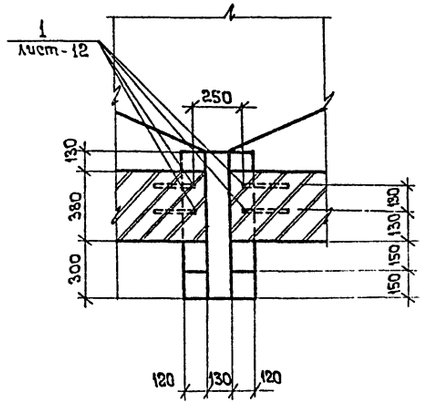

III

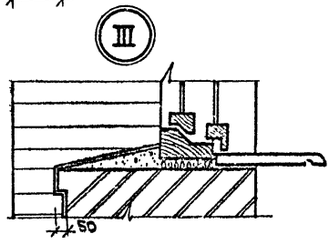

IV

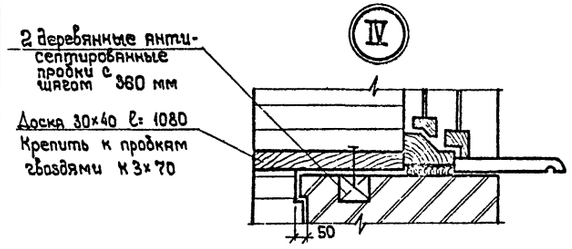

Ниша для поливочного крана

1-1

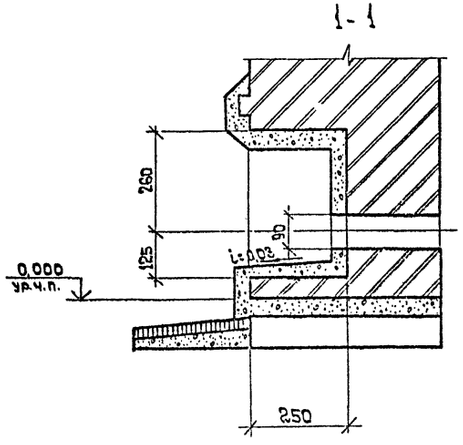

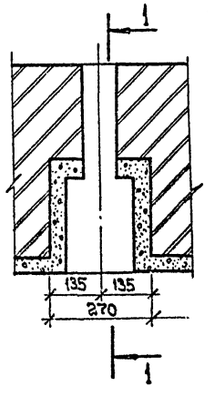

Привязан:

Инв. №

ГИП	Чикалов	
Н.контр.	Энтелис	
Нач.отд.	Иванов	
Гл.арх.	Энтелис	
Зав.арх.	Самсонова	
Арх.	Ушакова	

ТП 503-5-5.83 -АР

Пассажирская автостанция вместимостью 75 человек с помещениями П-I

Здание автостанции

Стадия	Лист	Листов
Р	16	

Водослив, ниша поливочного крана. Узлы I, II, III, IV.

ГИПРОАВТОТРАНС Ленинградский филиал

Фрагмент плана

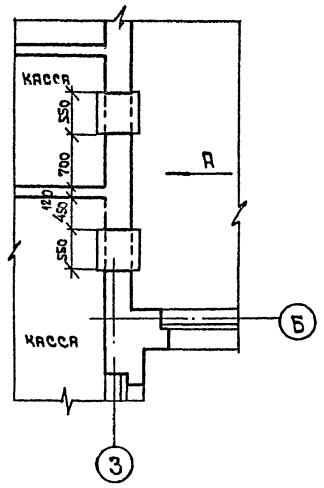

Вид „А"

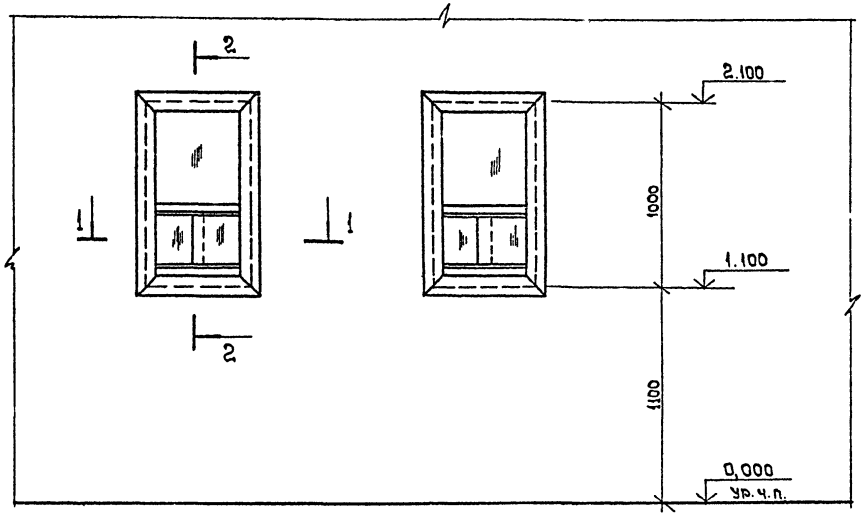

2 – 2

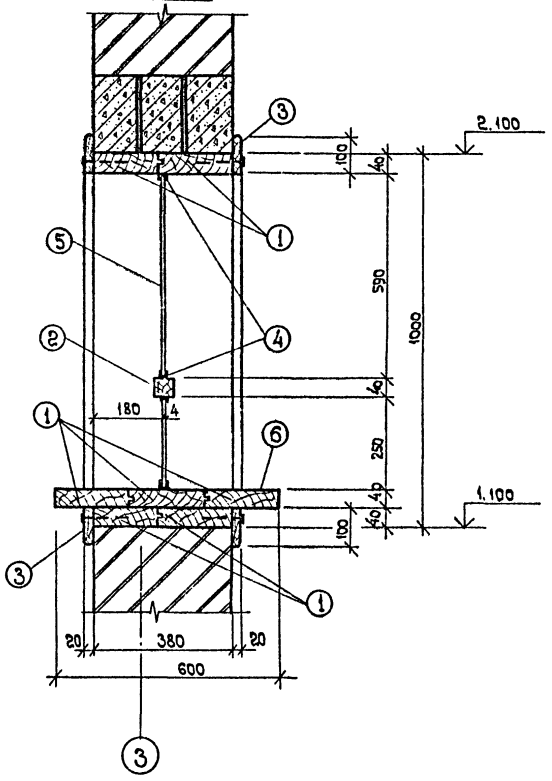

1 – 1

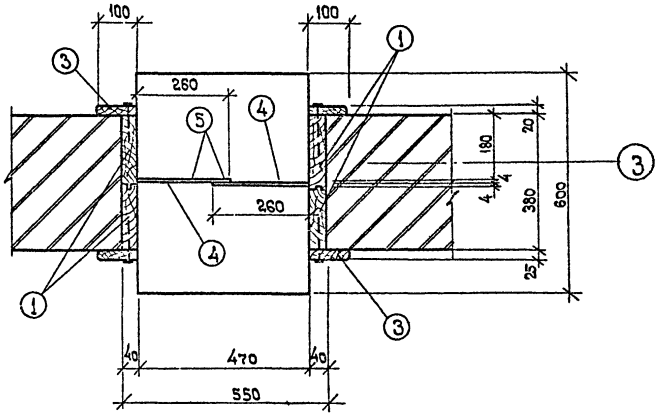

Спецификация материалов на окно О-1

Марка поз.	Обозначение	Наименование	Кол.	Масса ед.кг	Примечание
1	ГОСТ 24454-80 Е	Доска 200×40	0,1 м³		
2	ГОСТ 24454-80 Е	Брусок дерев. 40×40	0,5 п.м		
3	ГОСТ 24454-80 Е	Наклейка - доска 100×20	0,02 п.м		
4	ГОСТ 13728-68	ПХВ направляющая	1,9 п.м		
5	ГОСТ 111-78	Стекло б = 4 мм	0,4 м²		
6	ГОСТ 13725-68	Пластик	0,3 м²		
	ГОСТ 1145-80	шурупы	0,3 кг		

1. Для изготовления окна О-1 применять древесину влажностью не более 8-10%
2. Все деревянные элементы окна подвергнуть глубокой пропитке антипиренами.
3. Крепления осуществлять шурупами
4. Все деревянные поверхности отполировать и покрыть лаком за 2 раза.

Привязан:

Инв. №

ГИП	Чекалов	
Конт.	Энтелис	
Нач. отд.	Иванов	
Гл. арх.	Энтелис	
Вед. арх.	Самсонова	
Арх.	Ушакова Л.	

ТП 503-5-5.83-АР

Пассажирская автостанция вместимостью 25 человек с помещениями П-I

Здание автостанции

Окно О-1

Стадия	Лист	Листов
Р	17	

ГИПРОАВТОТРАНС Ленинградский филиал

Инв. № подл. | Подпись и дата | Взам. инв. №

1 - 1

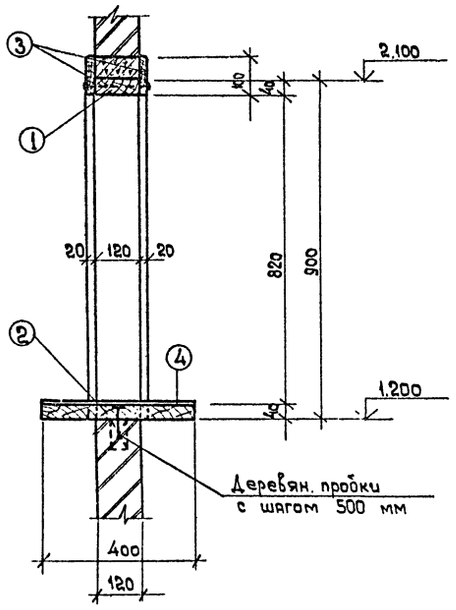

Вид А

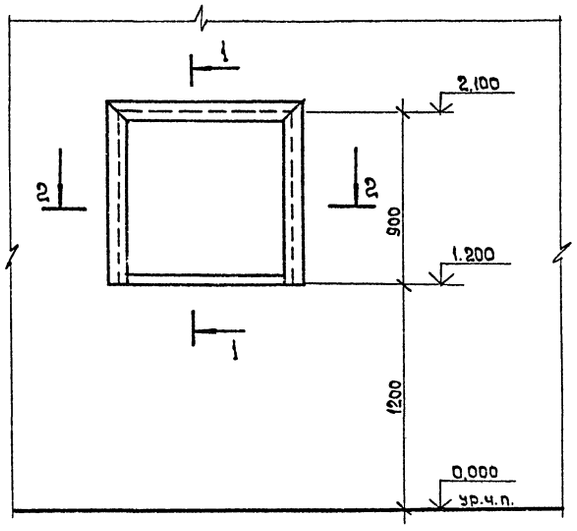

Спецификация материалов на окно О-2

Марка поз.	Обозначение	Наименование	Кол.	Масса ед. кг	Примечание
1	ГОСТ 24454-80Е	Доска 120×40	0,2	м³	
2	ГОСТ 24454-80Е	Доска 400×40	0,02	м³	
3	ГОСТ 24454-80Е	Наклавка-доска 100×20	3,1	пм	
4	ГОСТ 13725-68	Пластик	3,2	м²	
	ГОСТ 1145-80	Шурупы	0,2	кг	
	ГОСТ 99-75	Дерев. шпон б=1мм	5,0	м²	

1. Все крепления производить шурупами.
2. Видимые поверхности обрамления окна оклеить деревянным шпоном.

2 - 2

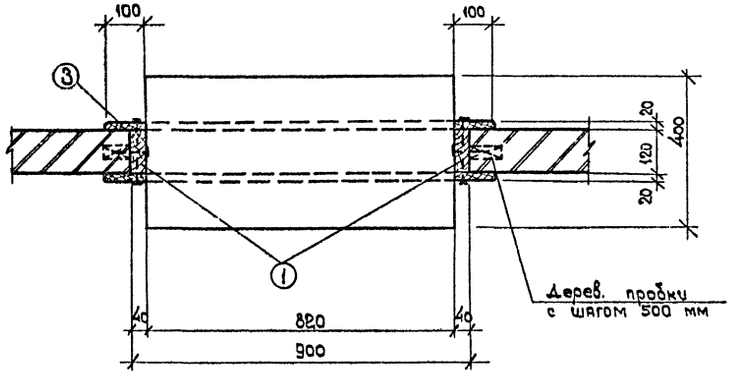

Фрагмент плана

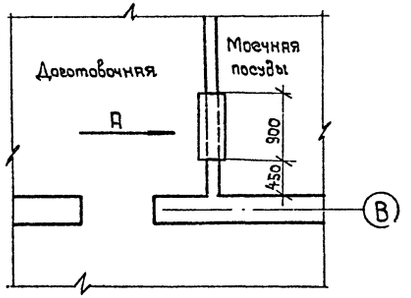

Привязан:

Инв. №

ГИП	Чекалов	
Н.контр.	Энтелис	
Нач. отд.	Иванов	
Гл. арх.	Энтелис	
Вед. арх.	Самсонова	
Арх.	Ушакова	

ТП 503-5-5.83 -АР

Пассажирская автостанция вместимостью 75 человек с помещениями П-I

Здание автостанции.

Стадия: Р | Лист: 18 | Листов:

Окно О-2

ГИПРОАВТОТРАНС
Ленинградский филиал

План барьера

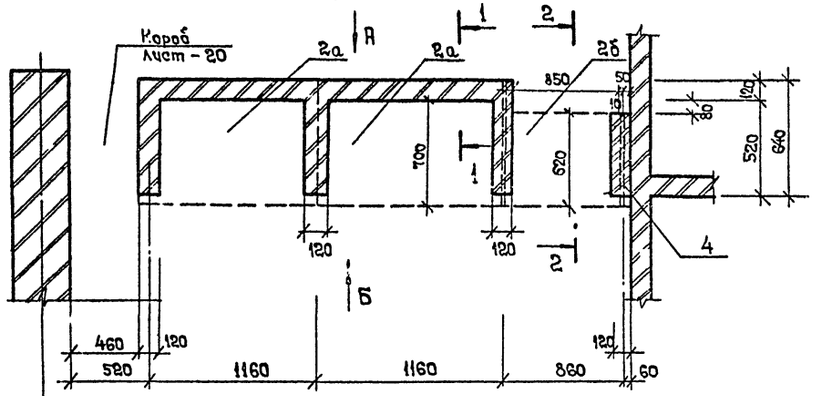

Вид Б

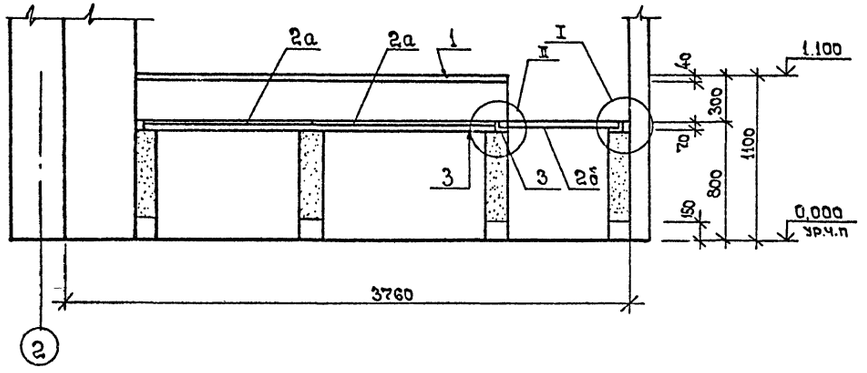

Вид А

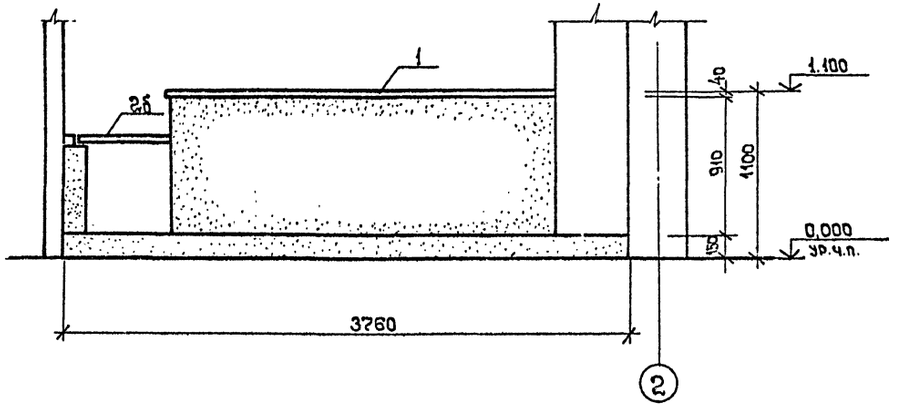

1 – 1

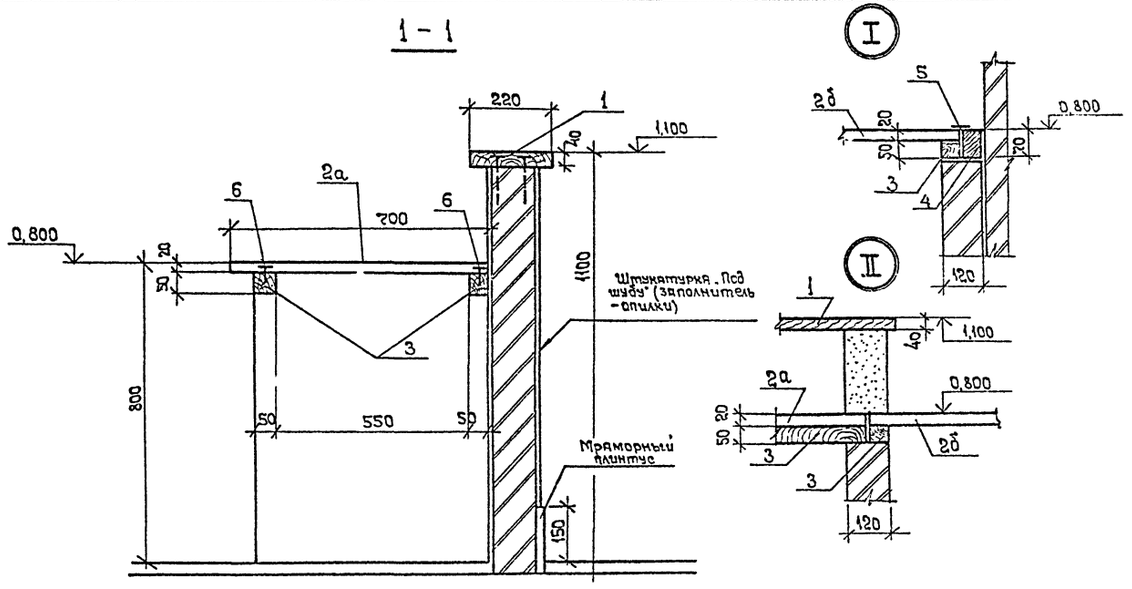

Спецификация материалов на барьер

Марка поз.	Обозначение	Наименование	Кол.	Масса ед. кг	Примечание
1	ГОСТ 24454-80Е	Доска 220×40 ℓ=2440 мм	1шт.	—	
2а	ГОСТ 11368-79	Фанеров. древесно-стружечная плита δ=20 мм 1160×700	2шт	—	
2б	ГОСТ 11368-79	— " — 850×620	1шт	—	
3	ГОСТ 24454-80Е	Дерев. брус 50×50 мм	6 м.п	—	
4	ГОСТ 24454-80Е	Дерев. брус 50×70 мм	0,52м	—	
5		Рояльная петля ℓ=400	1шт	—	
6	ГОСТ 1145-80	Шурупы	1,4 кг	—	

1. Все деревянные поверхности покрыть светлым лаком за 2 раза.
2. Древесно-стружечные плиты оклеить древесным шпоном светлых пород древесины.

ГИП	Чекулаев		
Н.контр.	Зинкина		
Нач.отд.	Иванов		
Гл.арх.	Зинкина		
Раз.арх.	Самсонова		
Арх.	Ушакова		

Привязан:

Инв. №

ТП 503-5-5.83-АР

Пассажирская автостанция вместимостью 75 человек с помещениями П-I

Здание автостанции

Барьер в диспетчерской.

Стадия	Лист	Листов
Р	19	

ГИПРОАВТОТРАНС
Ленинградский филиал

Инв. № подл. | Подпись и дата | Взам. инв. №

Короб 1

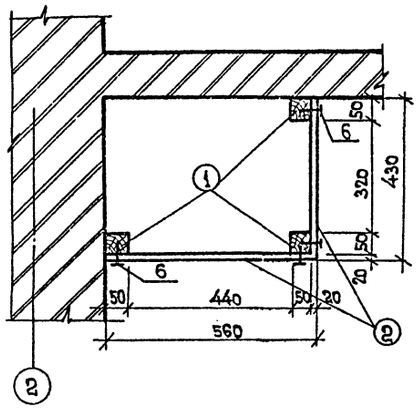

а - а

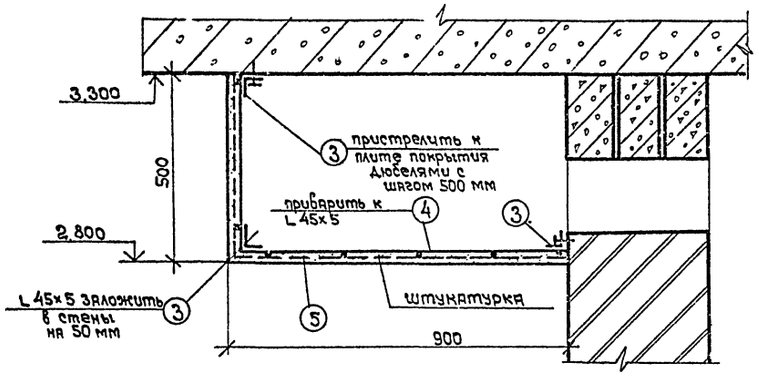

Спецификация расхода материалов на короба

Марка поз	Обозначение	Наименование	Кол	Масса ед. кг	Примечание
1	ГОСТ 24454-80Е	Бруски 50×50 сеч.	0,1 м³	—	
2	ГОСТ 11368-79	Плиты ДСП	11,6 м²	—	
3	ГОСТ 8509-72*	L 45×5	18,6 п.м	—	
4	ГОСТ 8478-81	С 4ВР1-200 / 4ВР1-200 — 1440	9,5 п.м	3,1	
5	ГОСТ 5336-80	Сетка Р8-1,2	8,0 м²	2,78	
6	ГОСТ 1145-80	Шурупы	1,8 кг		

Короб 2

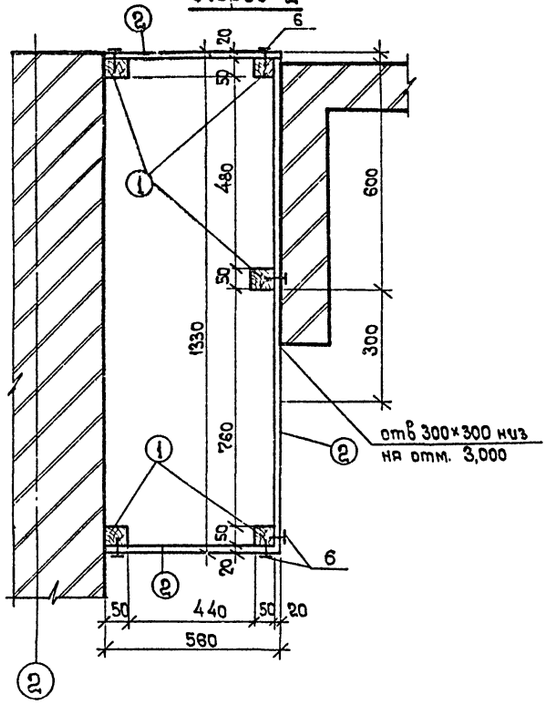

б - б

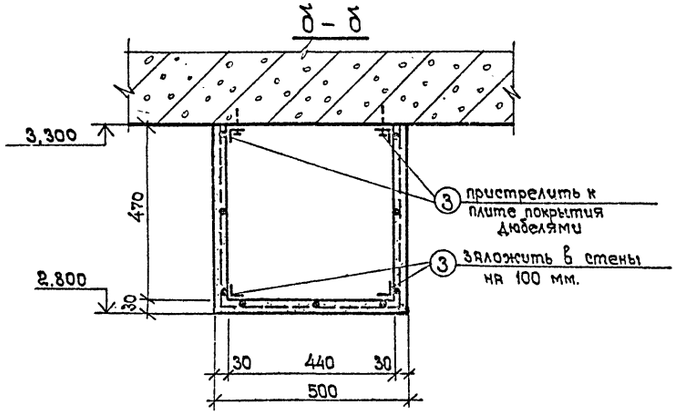

Привязан:

Инв. №

ГИП	Чечалев	
Н.контр	Зуталис	
Нач.отд	Цапнов	
Гл.арх	Зуталис	
Вед.арх	Самсонова	
Арх	Чурочкин	

ТП 503-5-5.83-АР

Пассажирская автостанция вместимостью 75 человек с помещениями П-I

Здание автостанции.

Стадия	Лист	Листов
Р	20	

Коробы 1, 2
Сечения А-А; б-б.

ГИПРОАВТОТРАНС
Ленинградский филиал

План

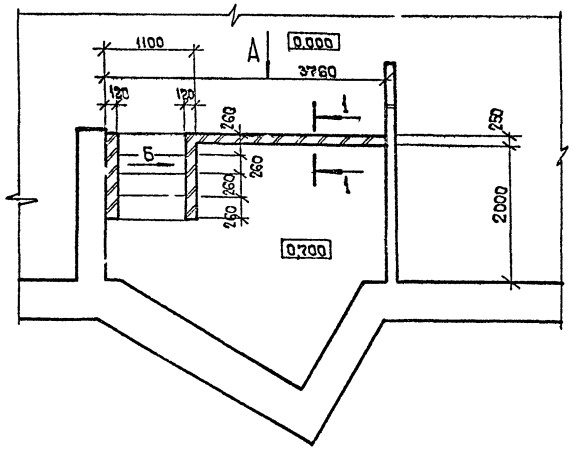

Вид А

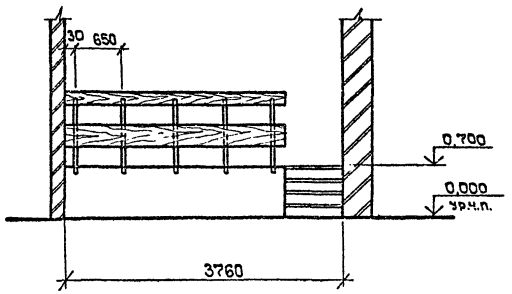

Спецификация материалов на ограждение

Марка поз	Обозначение	Наименование	Кол.	Масса ед.,кг	Примечание
1	ГОСТ 5781-75	Металл. стержень ф 20 ℓ= 1150 мм	8,0 пм	0,96	
2	ГОСТ 24454-80 Е	Деревянный брусок 150×40 мм	4,0 п.м	—	8 дет.
3	ГОСТ 11368-79	Плита ДСП δ=20 мм	1,6 м²	—	
4	ГОСТ 1486-75	Винт установочный	1,2 кг	—	

Вид Б

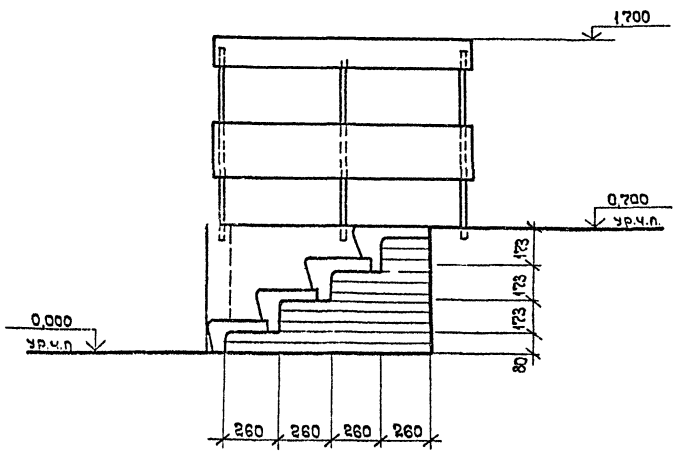

1-1

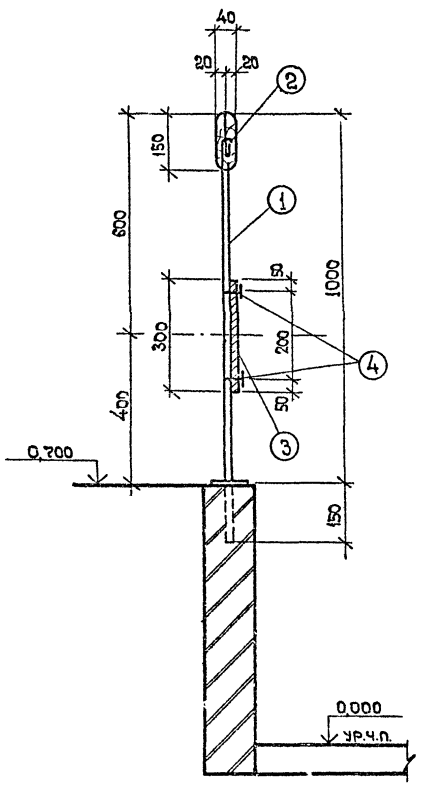

1. Металлические стержни (поз.1) окрасить масляной краской за 2 раза.
2. Все деревянные поверхности покрыть лаком темного тона за 2 раза.
3. Плиты ДСП облицевать шпоном.

Привязан:

Инв. № подл. | Подпись и дата | Взам. инв. №

ГИП	Чекалов		
Н. контр.	Зинелис		
Нач. отд.	Иванов		
Гл. архс.	Зинелис		
Вед. архс.	Самсонова		
Разр.	Ушакова Е.		

ТП 503-5-5.83-АР

Пассажирская автостанция вместимостью 75 человек с помещениями П-I

Здание станции

Стадия Р | Лист 21 | Листов

Второй пол в диспетчерской на отм. 0,700.

ГИПРОАВТОТРАНС Ленинградский филиал

Вид „А"

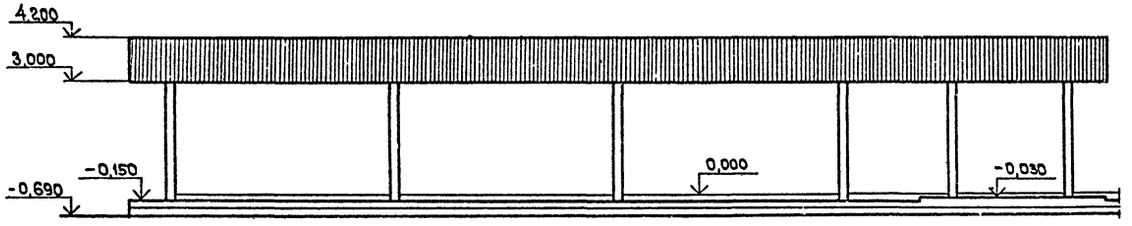

Вид „Б"

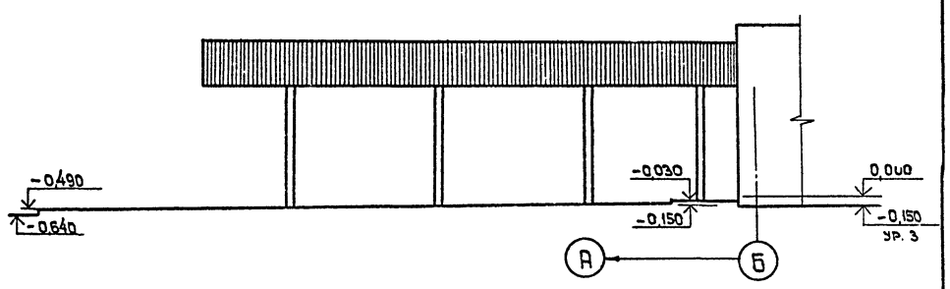

План

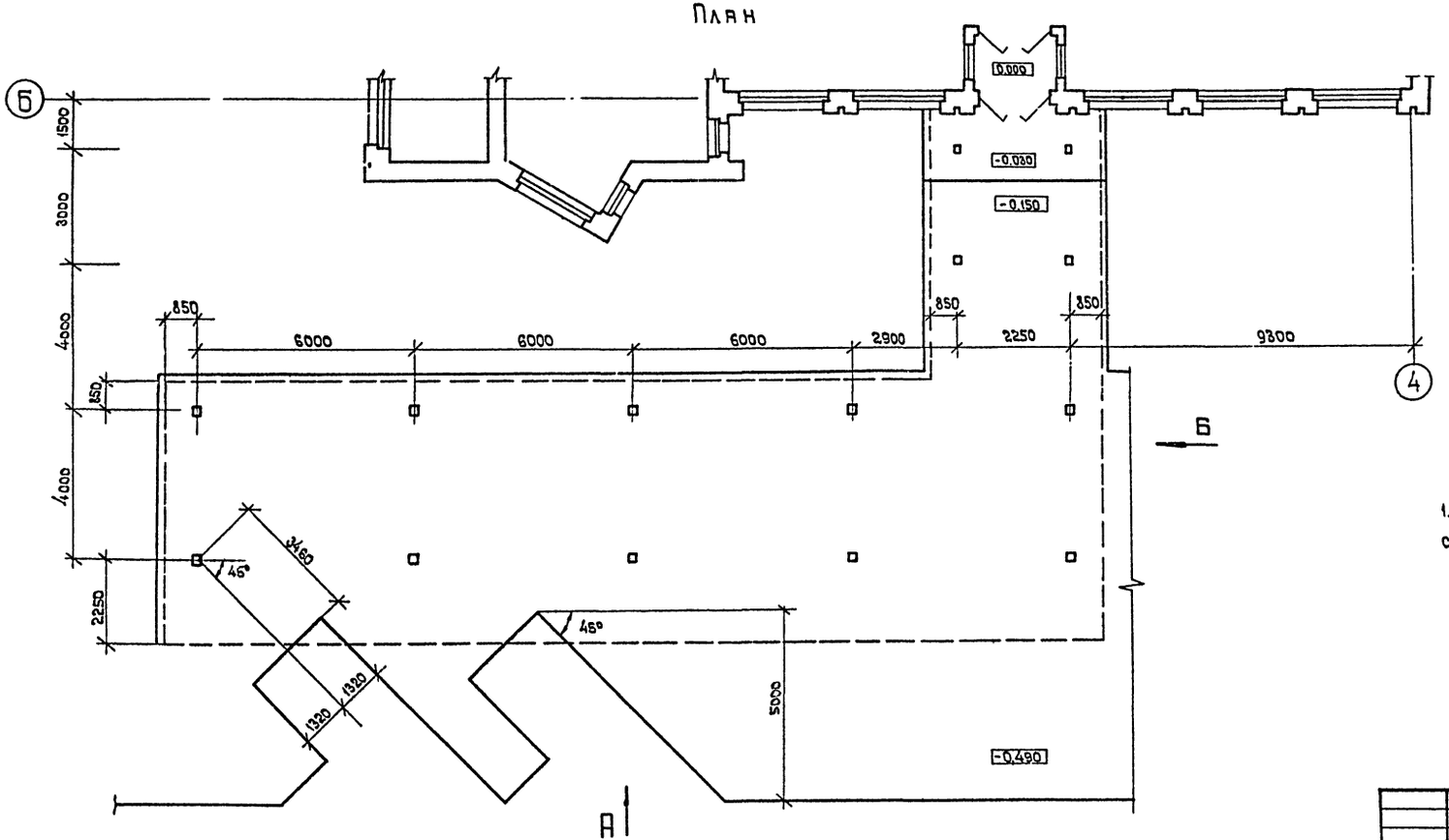

1. Настоящий лист смотреть совместно с листами: ЖМ - 3 ÷ 5

ГИП	Чекалов		
Н.контр.	Энтелис		
Нач.отд.	Иванов		
Гл.арх.	Энтелис		
Зед.арх.	Самсонова		
Арх.	Мариничева		

Привязан:

Инв. №

ТП 503-55.83-АР

Пассажирская автостанция вместимостью 75 человек с помещениями П-I

Здание автостанции

Стадия: Р | Лист: 22 | Листов:

Крытый перрон, план виды „А", „Б"

ГИПРОАВТОТРАНС Ленинградский филиал

Инв. № подл. | Подпись и дата | Взам. инв. №

ТИПОВОЙ ПРОЕКТ 50355.83 АЛЬБОМ I

Объект 1201

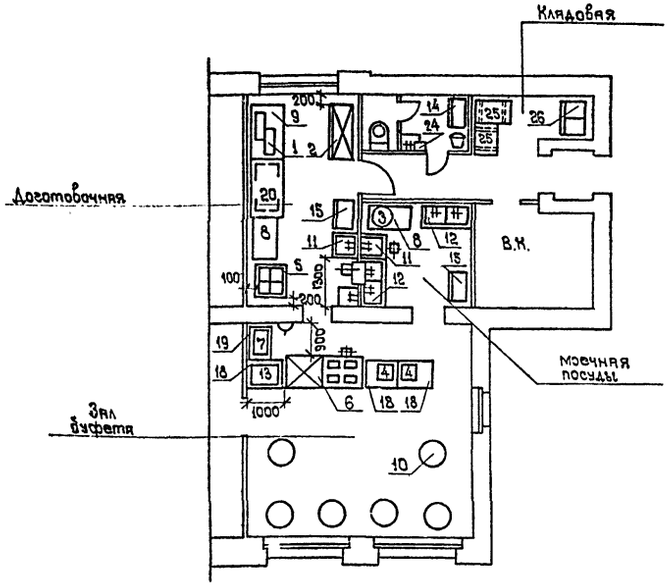

Условные обозначения:

- Розетка 6 амп.
- Трап

Окно для чистой посуды на отм. 1.200 от пола.
Размер подоконной доски 820×400

Спецификация технологического оборудования

№№ п/п	Наименование оборудования	Тип марка	Кол-во	Габариты	Мощность ед. обор.	Вес	Источник выбора оборудования
1	Хлеборезка	МЭХ-180В	1	1025×525×680	0,27 kW; 3ф	75 кг	Кибартайский з-д торг. оборудов.
2	Шкаф холодильный	ШХ-0,80 м	1	1500×750×1810	0,3 kW; 3ф	300 кг	Объединение „Мархолодмаш."
3	Кипятильник эл.	КНЭ-50	1	427×303×702	6 kW; 3ф	18	г. Калининград, з-д „Моремаш"
4	Термостат	ЛСБ-6м	2	390×380×615	0,4 kW; 1ф	18	Объединение „Тяжмикроторгмаш"
5	Плита эл. секционная модулир.	ПЭСМ-4Л.Б	1	840×840×860	17,04 kW; 3ф	255	——"——
6	Прилавок-витрина для буфетов	ПВШ	1	2058×854×1035	3,17 kW; 3ф	380	Люберецкий з-д „Торгмаш"
7	Сосисковарка	ЕЕ-11	1	700×400	4 kW; 3ф	16	Будапешт. Венгрия
8	Стол производственный	СР-1	2	1100×630×850			Контора. Союзторгоборудование"
9	Стол производственный	СП-1470	1	1470×840×860			Тульский машиностроительный з-д
10	Стол круглый высокий.	ОР-12-391	6	h 1115 ; d 800 мм			Прейскурант 36-01-01 поз 170
11	Ванна моечная с 1 чашей	ВМСМ-1	2	630×630×860			Союзторгоборудование
12	Ванна моечная с 2-мя чашами	ВМСМ-21	2	1260×630×860			——"——
13	Витрина стеклянная наприлавочная		1	700×400			——"——
14	Шкаф для спецодежды уборщ	ШСО-В	1	770×425×1720			——"——
15	Шкаф для посуды и инвентаря	ШХП	2	770×425×1720			——"——
16	Тележка для сбора посуды	ТСП	1	720×430×900			——"——
17	Тележка грузовая	ТГ-125	1	1010×635×1200			——"——
18	Секция стойки буфета	ССБ-IIг	3	900×800×900			ЦНИИЭП серия 1.271-1 Стационарное оборудование: выпуск 2 выпуск 2
19	Секция пристенного оборудования	СПО-1	1	900×600×900			
20	Стеллаж производственный	СЖС-1	1	1500×800×2000			Киевский опытный завод
21	Местный вентилятор отсос д/плиты	МВО-420Ф	2	420×720×400			Комиссаровский з-д „Торгмаш"
22	Стул конторский	арт. 303	4	440×400×440			пр-т 113-01.
23	Табурет деревянный	арт. 5800	4	300×300×400			——"——
24	Электрополотенцесушитель	ЭС-2	1	294×315×230	1,6 kW; 1ф	6	
25	Подтоварник металлический	ПТ	2	900×600×280			Союзторгоборудование
26	Шкаф для хранения верхн. одежды и сан. одежды. 2х секционный.	ШО-3	1	850×630×2000			Ивановский з-д торгового оборудования.

Согласовано: Сантехн. отд. Смирнов; Эл. техн. отд. Хрящевка

Инв. № подл. | Подпись и дата | Взам. инв. №

Привязан:

Инв. №

ГИП	Чекалов	
Н. контр.	Энтелис	
Нач. отд.	Ульянов	
Гл. арх.	Энтелис	
Вед. арх.	Симочкова	
Сметч.	Горбачева	

ТП 503-5-5.83 АР

Пассажирская автостанция вместимостью 75 человек с помещениями П-I

Здание автостанции

Стадия	Лист	Листов
Р	23	

Расстановка технологического оборудования буфета.

ГИПРОАВТОТРАНС Ленинградский филиал

План на отм. -3,450

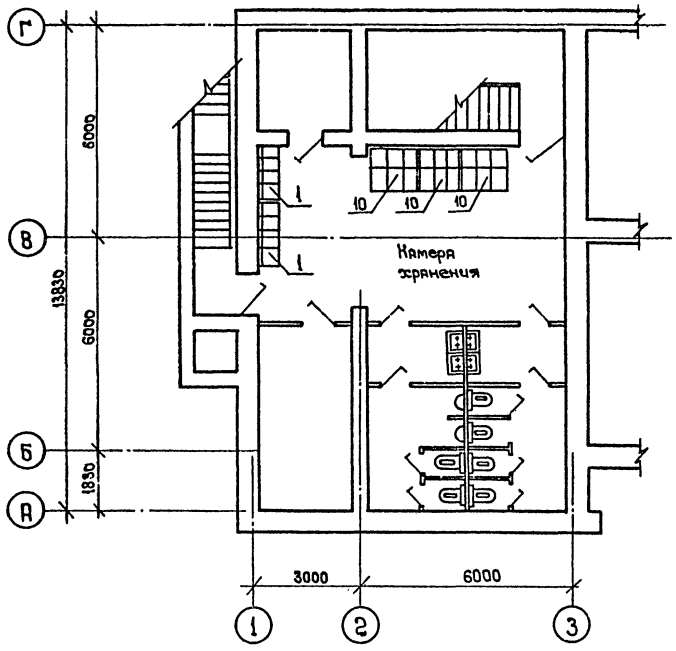

План на отм. 0,000

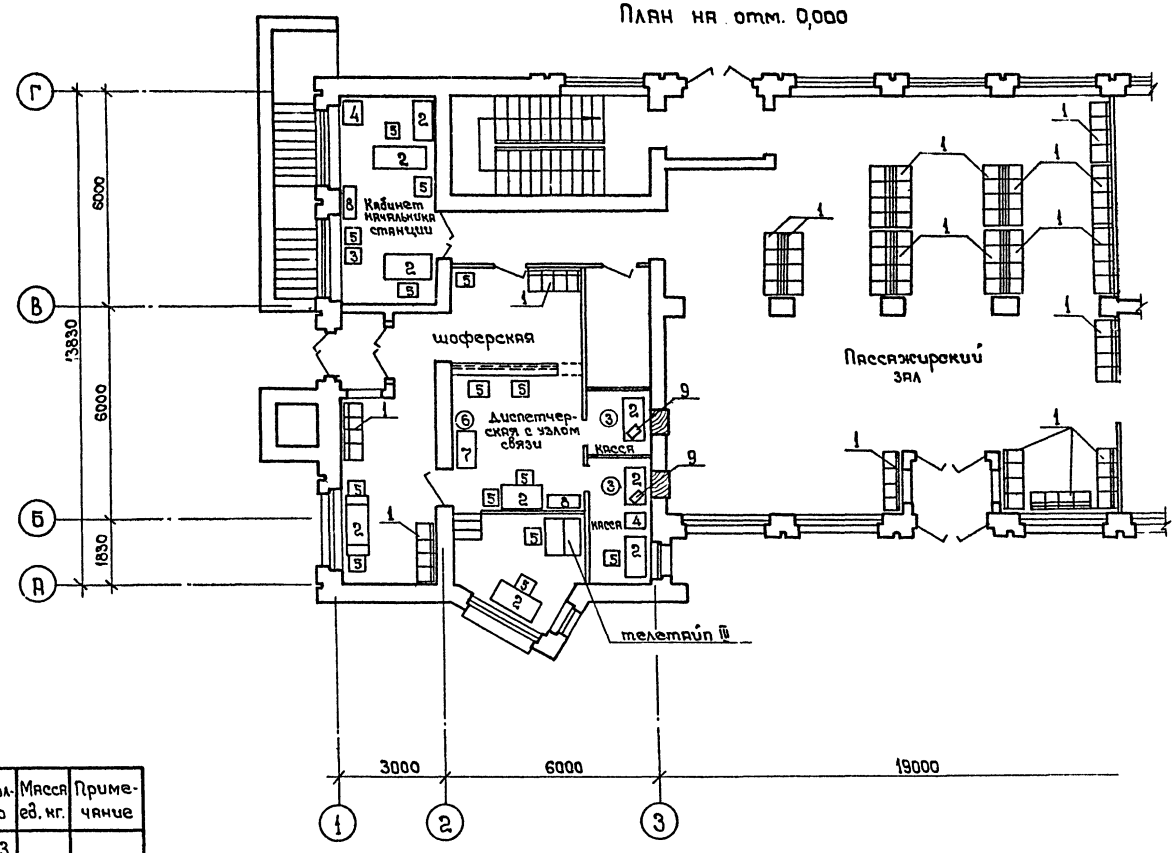

Спецификация мебели и оборудования

Марка позиции	Обозначение	Наименование	Кол-во	Масса ед. кг.	Примечание
1		Диван жесткий	23		
2		Стол конторский	9		
3		Стул вращающийся	2		
4		Сейф для хранения			
		билетов	2		
5		Стул	15		
6		Стол для телефона	1		
7		Шкаф для одежды	1		
8		Шкаф конторский	2		
9	Рязанский завод	Машина контрольно-			
	счетно- аналити-	кассовая ОКА- 440.1			
	ческих машин	456 × 355 × 435			
		0,86 квт	2	36	
10	Гомельский электро	Камера хранения			
	-механический	ручной клади с само-			
	завод.	обслуживанием			
		1503 × 1100 × 225			
		(в блоке 9 секций)	3	420	

Привязан:

Инв. №

ГИП	Чекалов	
Н.контр	Энтелис	
Нач.отд.	Иванов	
Гл.арх.	Энтелис	
Вед.арх.	Самсонова	
Арх.	Ушакова	

ТП 503-5-5.83 - АР

Пассажирская автостанция вместимостью 25 человек с помещениями П-I

Здание автостанции.

Стадия	Лист	Листов
Р	24	

Расстановка мебели и оборудования.

ГИПРОАВТОТРАНС Ленинградский филиал

Инв. № подл. | Подпись и дата | Взам. инв. №

ТИПОВОЙ ПРОЕКТ 503-5-5.83 АЛЬБОМ I

Объект 1201

Ведомость рабочих чертежей основного комплекта КЖ.

Лист	Наименование.	Примечание
1	Общие данные (начало)	
2	Общие данные (окончание)	
3	Схема расположения фундаментов	
4	Сечения 1-1 ÷ 6-6. Спецификация к схеме расположения фундаментов	
5	Сечения 7-7 ÷ 12-12.	
6	Сечения 13-13 ÷ 25-25.	
7	Схема расположения фундаментов перрона отправления с навесом. Фундамент Фм 1	
8	Схемы расположения каналов, приямка и фундамента под оборудование.	
9	Схемы расположения плит покрытия и перекрытия.	
10	Перекрытие на отм. -0,050.	
11	Плита ПМ 1. Армирование.	
12	Фрагмент 1. Водослив Вм 1. Участок монолитный Ум 1	
13	Балки. БМ-1, БМ-2, БМ-3.	
14	Схема расположения элементов лестницы.	

Типовой проект разработан в соответствии с действующими нормами и правилами и предусматривает мероприятия, обеспечивающие взрывную, взрывопожарную и пожарную безопасность при эксплуатации здания.

Главный инженер проекта Г.Чекалов

Ведомость ссылочных и прилагаемых документов. Начало

Обозначение	Наименование	Примечание
	Ссылочные документы	
	Перемычки железобетонные для	
1.138-10, Вып. 1.3	зданий с кирпичными стенами:	
	- перемычки брусковые	
	- перемычки балочные	
	Унифицированные арматурные	
	изделия для монолитных железо-	
1.410-2, Вып. 1	бетонных конструкций:	
	- арматурные сетки.	
	Конструкции каркаса межвидо-	
	вого применения для многоэтаж-	
	ных общественных и производ-	
	ственных зданий (на основе се-	
1.020-1, Вып. 7-1	рии УИ-04)	
8-1	- лестницы железобетонные. Опа-	
	лубочные чертежи и армирование	
	Пространственные каркасы. Армя-	
	турные изделия. Рабочие чертежи	
	- металлические ограждения	
	лестниц. Рабочие чертежи.	
	Панели перекрытий железобетон-	
	ные:	
	- панели с круглыми пустотами	
	длиной 298 см., шириной 149 и	
1.141-1, Вып. 10,59	119 см, армированные сетками	
	с рабочей арматурой из стали	
	класса А-III.	
	- предварительно напряженные панели с	
	круглыми пустотами длиной 6280, 5980,	
	5680 и 4780 мм, шириной 1790, 1490, 1190 и	
	990 мм, армированные стержнями из стали	
	класса А-IV, метод натяжения электротерми-	
	ческий. Рабочие чертежи.	
	Сборные железобетонные каналы и	
	тоннели из лотковых элементов:	
3.006-2, Вып. II-2	- рабочие чертежи железобетон-	
	ных изделий (плиты, опорные	
	подушки)	

Ведомость ссылочных и прилагаемых документов. Продолжение

Обозначение	Наименование	Примечание
	Железобетонные козырьки входов	
	и парапетные плиты обществен-	
1.238-1, Вып. 1	ных зданий:	
	- козырьки длиной 155, 220 и	
	279 см и плиты длиной 129 см,	
	рабочие чертежи.	
	Предварительно напряженные	
	ребристые железобетонные плиты	
	длиной 628 и 598 см, армирован-	
	ные стержнями из стали класса	
1.242-2	А-IV. Методы натяжения элект-	
	ротермический и механический.	
	Плиты ребристые железобетон-	
	ные длиной 298 см. с обычным	
	армированием.	
	Стаканы для крепления крыш-	
	ных вентиляторов, дефлекторов	
1.494-24, Вып. 1	и зонтов:	
	- железобетонные стаканы с	
	отверстиями диаметром 400,	
	700, 1000, 1200 и 1450 мм.	
	Детали перекрытий общест-	
2.240-1, Вып. 2	венных зданий:	
	- перекрытия кирпичных зданий.	
	Плиты железобетонные для лен-	
1.112-5,	точных фундаментов:	
Выпуск 1	- рабочие чертежи плит группы 1	

Привязан

Инв. №

ТП 503-5-5.83-КЖ

Пассажирская автостанция вместимостью 75 человек с помещениями П-I

ГИП	Чекалов			
Н.контр.	Закусов			
Нач.отд	Иванов			
Гл.констр	Закусов			
Ст.инж.	Цицелева			
Инж.	Ефокимова			

Здание автостанции.	Стадия	Лист	Листов
	Р	1	
Общие данные. (Начало)	ГИПРОАВТОТРАНС Ленинградский филиал		

Инв. № подл. | Подпись и дата | Взам. инв. №

ТИПОВОЙ ПРОЕКТ 503-5-83 АЛЬБОМ I

Объект 1201

Ведомость ссылочных и прилагаемых документов. Окончание

Обозначение	Наименование	Примечание
	Блоки бетонные для стен подвалов.	
ГОСТ 13579-78		
	Сетки сварные для железобетонных конструкций. Технические условия.	
ГОСТ 8478-81		
	Трубы и муфты асбестоцементные для безнапорных трубопроводов. Технические условия.	
ГОСТ 1839-80		
	Альбом типовых решений систем и устройств внутреннего оборудования сооружений гражданской обороны.	
ТДК-Н-1-67 часть II раздел III альбом 4		
	Прилагаемые документы	
ТП 503- альбом IV	Стальные закладные и арматурные изделия. Железобетонные изделия.	

Ведомость спецификаций

Лист	Наименование	Примечание
4	Спецификация к схеме расположения фундаментов на листе 3.	
7	Спецификация к схеме расположения фундаментов под навес.	
	Спецификация фундамента Фм1	
	Ведомость расхода стали на элемент	
8	Спецификация к схеме расположения каналов.	
9	Спецификация к схемам расположения плит покрытия и перекрытия.	
10	Спецификация монолитного перекрытия на отм. -0,050.	
11	Спецификация к схемам армирования плиты Пм1.	
	Ведомость расхода стали на элемент, кг	
12	Спецификация элементов к монолитным конструкциям.	
13	Спецификация блок БМ-1, БМ-2, БМ-3.	
14	Спецификация к схеме расположения элементов лестницы.	

Указания по производству работ.

1. При выполнении нулевого цикла работы вести согласно СНиП III-8-76 и СНиП III-3.02.01.83.
2. Монолитные бетонные и железобетонные конструкции выполнять в соответствии со СНиП III-15-76
3. Монтаж сборных бетонных и железобетонных конструкций выполнять в соответствии со СНиП III-16-80.
4. Антикоррозионную защиту строительных конструкций выполнять в соответствии с указаниями СНиП III-23-76. „Защита строительных конструкций от коррозии" и указаниями типовых серий.
5. Металлические конструкции и открытые закладные и соединительные элементы внутри помещений окрасить масляной краской за 2 раза по грунту железным суриком.

Указания по привязке проекта.

1. При привязке проекта для строительства на конкретной площадке фундаменты должны быть переработаны с учетом местных грунтовых и климатических условий и данных настоящего комплекта чертежей.
2. В случае наличия агрессивной среды предусмотреть защиту фундаментов и подземных конструкций от коррозии в соответствии с требованиями СНиП II-28-73* в зависимости от конкретных гидрогеологических условий.
3. Проектная марка бетона по морозостойкости и водонепроницаемости бетонных и железобетонных конструкций должно быть указана при привязке проекта, в спецификациях на примененные конструкции, в зависимости от режима их эксплуатации и значения расчетной зимней температуры в соответствии с требованиями главы СНиП II-21-75, п.2.9.

Ведомость объемов сборных бетонных и железобетонных конструкций по рабочим чертежам основного комплекта марки КЖ

№отсок	Наименование группы элементов конструкции.	Код	Кол., м³	Примечание
1	Перемычки	5828000000	8,8	
2	Козырьки.		1,6	
3	Стаканы для крышных дефлекторов		0,5	
4	Плиты перекрытия	5842000000	52,1	
5	Элементы лестниц	5891000000	2,7	
6	Блоки фундаментные		171,3	
7	Плиты фундаментные		19,3	
8	Итого:		256,3	

Общие указания

1. На чертежах настоящего комплекта разработаны строительные конструкции здания автостанции
2. За относительную отметку 0,000 принят уровень чистого пола первого этажа, соответствующий абсолютной отметке [ ]
3. Здание автостанции предназначено для строительства в климатических районах с расчетной зимней температурой t=-20°C, -30°C (основной вариант), -40°C
Вес снегового покрова II, III (основной вариант), IV районов и ветровой нагрузкой для I (основной вариант), II и III районов.

Здание автостанции разработано с применением традиционных строительных решений.

Главный инженер проекта Чекалов

Привязан:

Инв. №

Инв. № подл. | Подпись и дата | Взам. инв. №

ГИП	Чекалов		
Н.контр.	Закусов		
Нач.отд.	Иванов		
Зд.констр.	Закусов		
Ст.техн.	Цицелева		
Техн.	Евдокимова		

ТП 503-5-583-КЖ

Пассажирская автостанция вместимостью 75 человек с помещениями П-I

Здание автостанции	Стадия	Лист	Листов
	Р	2	

Общие данные. (Окончание).

ГИПРОАВТОТРАНС Ленинградский филиал

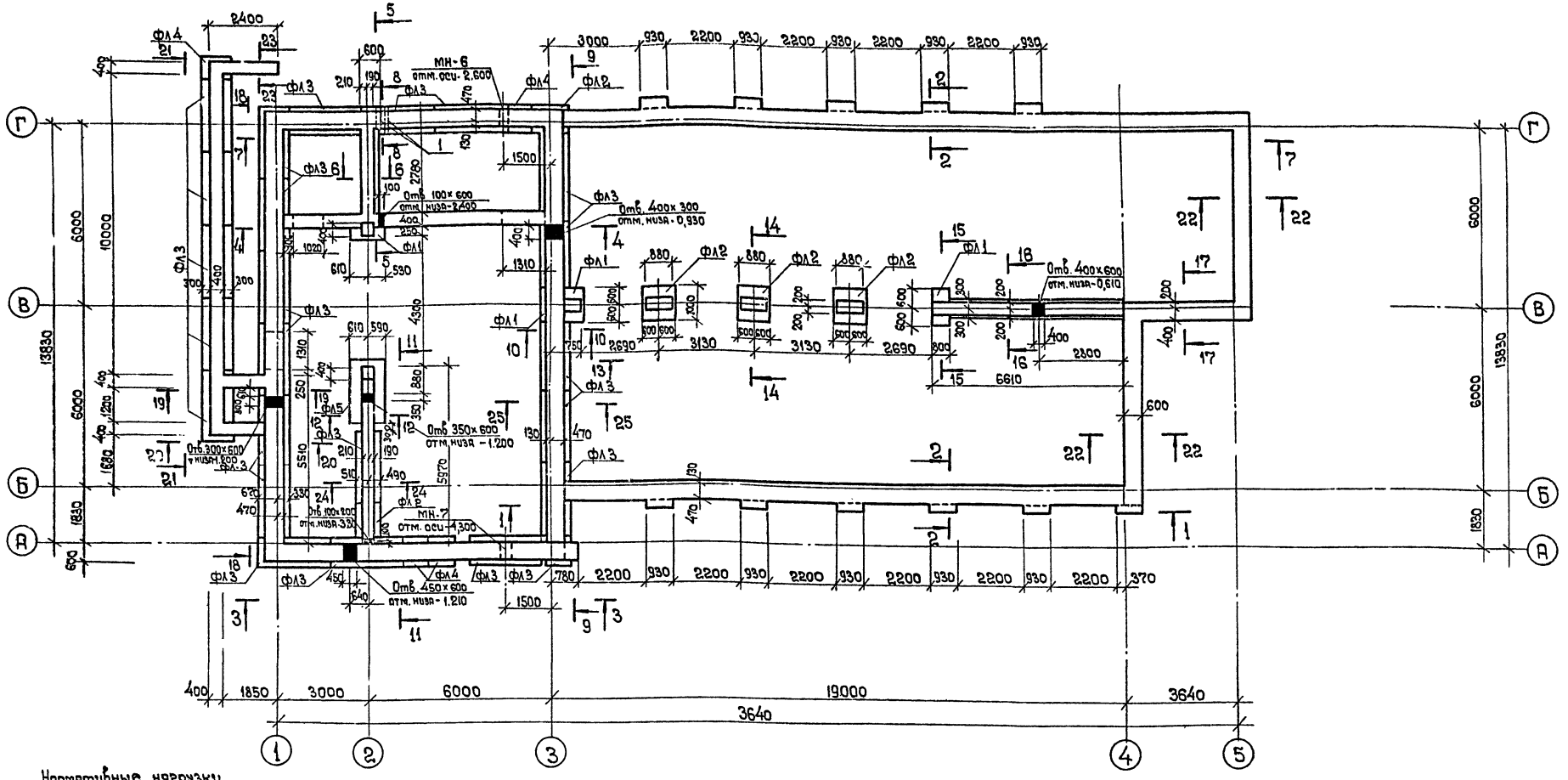

Нормативные нагрузки на обрезе фундаментов

Сечения	Нагрузка	
		Система СИ
2 - 2	3,94 тс/м	38,65 кн/м
12 - 12	17,90 тс/м	175,6 кн/м
14 - 14	12,91 тс	126,65 кн
16 - 16	5,69 тс/м	55,82 кн/м
24 - 24	11,01 тс/м	108,01 кн/м
25 - 25	6,10 тс/м	59,84 кн/м

1. За условную отметку ± 0,000 принят уровень чистого пола первого этажа, соответствующий абсолютной отметке ▭
2. Фундаменты запроектированы для грунтов непучинистых, непросадочных, со следующими нормативными характеристиками. $C^н = 2$ кПа (0,02 кгс/см²) · $\gamma = 1{,}8$ т/м³; $E = 14{,}7$ мПа (150 кгс/см²); $\varphi^н = 0{,}49$ рад или 28°, $K_г = 1$, грунтовые воды отсутствуют
3. Под бетонные блоки устраивается выравнивающая подсыпка из крупного или средней крупности песка толщиной 10 см.
4. Обратную засыпку в осях 1÷3; А÷Г производить после монтажа перекрытия на отметке 0,000, устройства бетонной подготовки пола подвала на отметке −3,450, а также бетонной подготовки под лестницу у оси „1".
5. Гидроизоляцию стен от капиллярной влажности выполнять по обрезу фундаментов на отметке −0,03 м из цементного раствора состава 1:2
6. Сечения 1-1÷25-25 даны на листах КЖ4÷КЖ-6.

Привязан:	ГИП	Чекалов	
	Н.контр.	Закусов	
	Нач.отд.	Иванов	
	Гл.констр.	Закусов	
	Ст.инж.	Цыглева	
Инв. №	Инж.	Сенкевич	

ТП 503-55.83-КЖ

Пассажирская автостанция вместимостью 75 человек с помещениями П-I

	Стадия	Лист	Листов
Здание автостанции	РП	3	

Схема расположения фундаментов.

ГИПРОАВТОТРАНС Ленинградский филиал

Объект 1201 ТИПОВОЙ ПРОЕКТ 503-55.83 АЛЬБОМ I

Согласовано: Сантехн. отд. Смирнов; Эл. техн. отд. Крицанович

Инв. № подл. | Подпись и дата | Взам. инв. №

Типовой проект 503-5-5.83 Альбом I

Объект 1201

1-1

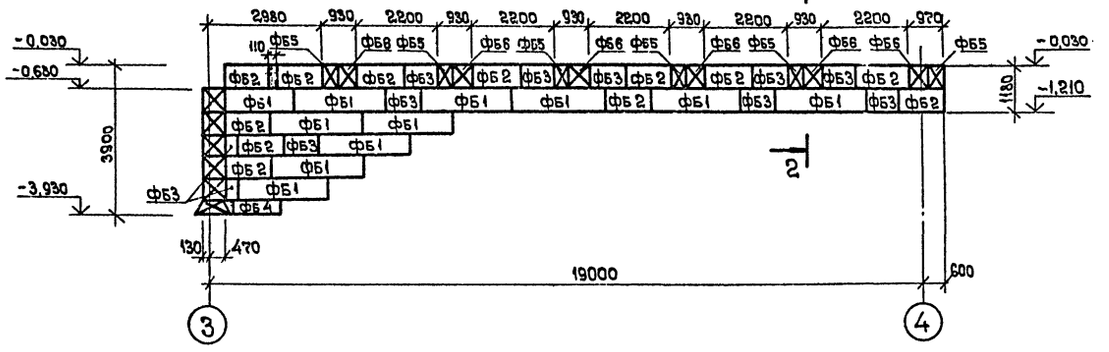

2-2

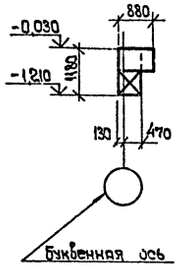

3-3

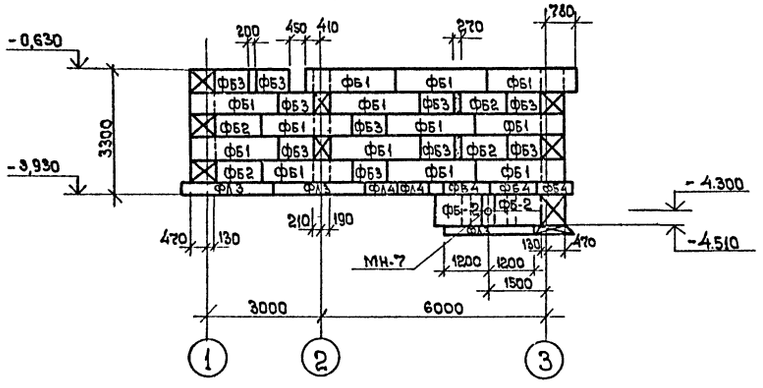

5-5

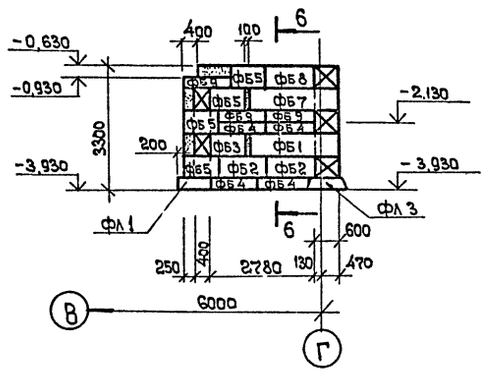

4-4

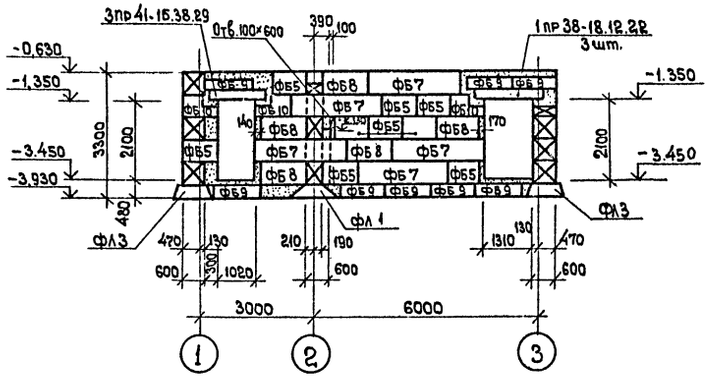

6-6

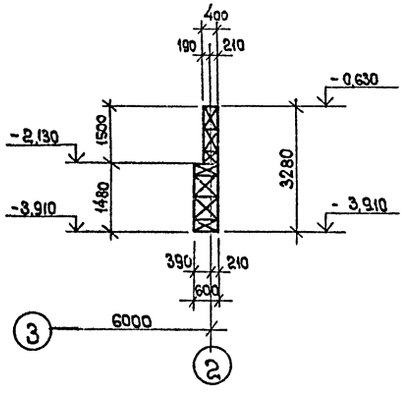

Спецификация к схеме расположения фундаментов на листе 3

Марка поз.	Обозначение	Наименование	Кол.	Масса ед, кг	Примечание
		Сборные железобетонные элементы.			
ФБ1	ГОСТ 13579-78	Бетонные блоки ФБС 24.6.6 т	88	1960	
ФБ2	ГОСТ 13579-78	" ФБС 12.6.6 т	55	960	
ФБ3	ГОСТ 13579-78	" ФБС 9.6.6 т	82	700	
ФБ4	ГОСТ 13579-78	" ФБС 12.6.3 т.	11	460	
ФБ5	ГОСТ 13579-78	" ФБС 9.4.6 т	72	470	
ФБ6	ГОСТ 13579-78	" ФБС 9.5.6 т	11	590	
ФБ7	ГОСТ 13579-78	" ФБС 24.4.6т	48	1300	
ФБ8	ГОСТ 13579-78	" ФБС 12.4.6 т	18	640	
ФБ9	ГОСТ 13579-78	" ФБС 12.4.3т	24	310	
ФБ10	ГОСТ 13579-78	" ФБВ 9.4.6т	3	390	
ФБ11	ГОСТ 13579-78	" ФБВ 9.6.6т	4	580	
ФЛ1	1.112-5 Вып.1	Плиты ленточных фундаментов ФЛ12 8-1	4	570	
ФЛ2	1.112-5 Вып.1	" ФЛ 10.12-1	5	750	
ФЛ3	1.112-5 Вып.1	" ФЛ 10.24-1	23	1520	
ФЛ4	1.112-5 Вып.1	" ФЛ 10.8-1	5	495	
ФЛ5	1.112-5 Вып.1	" ФЛ 12.24-1	1	1760	
3пр41-15.38.29	1.138-10. В.3	Перемычки балочные 3пр41-15.38.29	1	356	
1пр38-18.12.22у	1.138-10. В.1	Перемычки брусковые усиленные 1пр38-18.12.22у	7	120	
МН-6	ТП 503-5-5.83-КЖС МН6	Изделие закладное МН-6	1	6,3	
МН-7	-КЖС МН7	" МН-7	1	11,0	
1	ГОСТ 1839-80	Трубы асбоцементные ℓ=1400	4		

Сечения 1-1÷6-6 замаркированы на листе КЖ-3.

Привязан:

Инв. № подл. | Подпись и дата | Взам. инв. №

Инв. №

Н.контр.	Закусов	
Нач.отд.	Цёлков	
Гл.констр.	Закусов	
Ст.инж.	Ицелева	
Инж.	Сенкевич	

ТП 503-5-5.83 -КЖС

Пассажирская автостанция вместимостью 75 человек с помещениями П-Т.

Здание автостанции

Стадия Р | Лист 4 | Листов

Сечения 1-1÷6-6. Спецификация к схеме расположения фундаментов.

ГИПРОАВТОТРАНС Ленинградский филиал

7 - 7

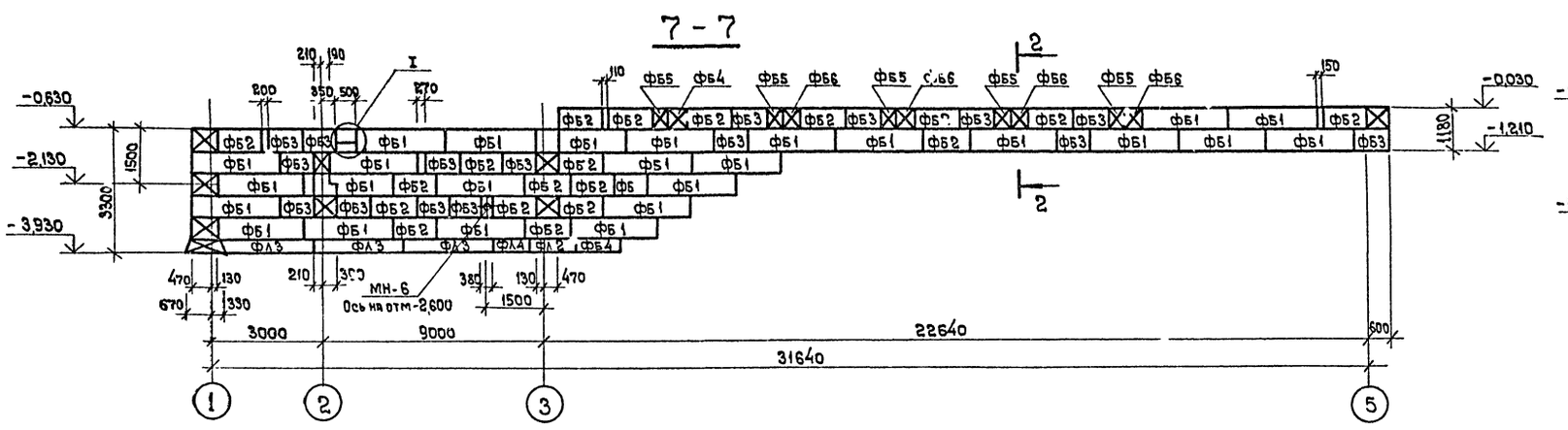

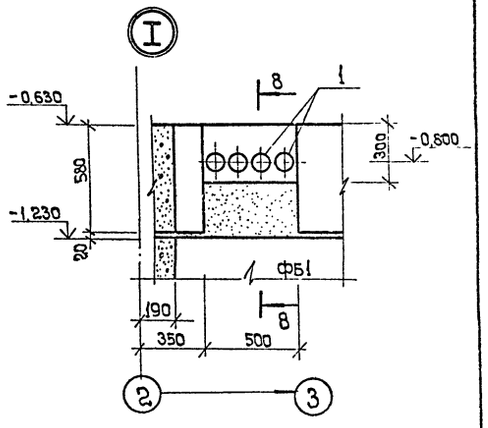

9 - 9

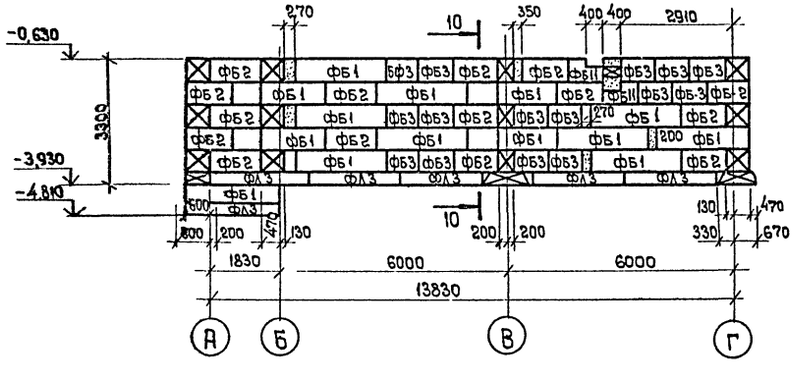

10 - 10

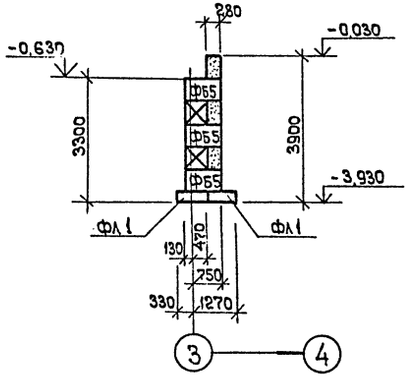

8 - 8

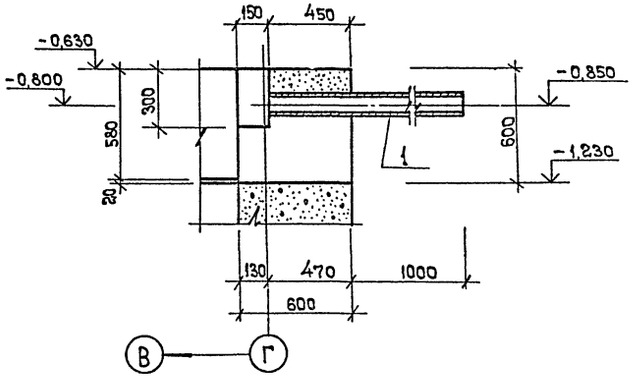

11 - 11

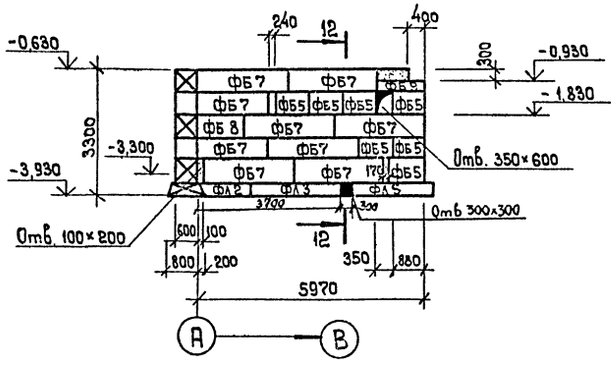

12 - 12

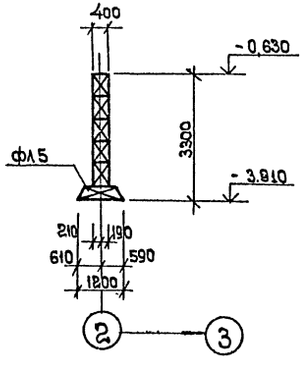

Сечения замаркированы на листах КЖ-3, КЖ-4.

Привязан:

Инв. № подл. | Подпись и дата | Взам. инв. №

Инв. №

Н.контр.	Закусов	
Нач.отд.	Иванов	
Гл.констр	Закусов	
Ст.инж.	Цицелева	
Инж.	Сенкевич	

ТП 503-5-5.83-КЖ

Пассажирская автостанция вместимостью 75 человек с помещениями П-I

Здание автостанции.

Стадия	Лист	Листов
Р	5	

Сечения 7-7 ÷ 12-12

ГИПРОДОРТРАНС Ленинградский филиал

13 - 13

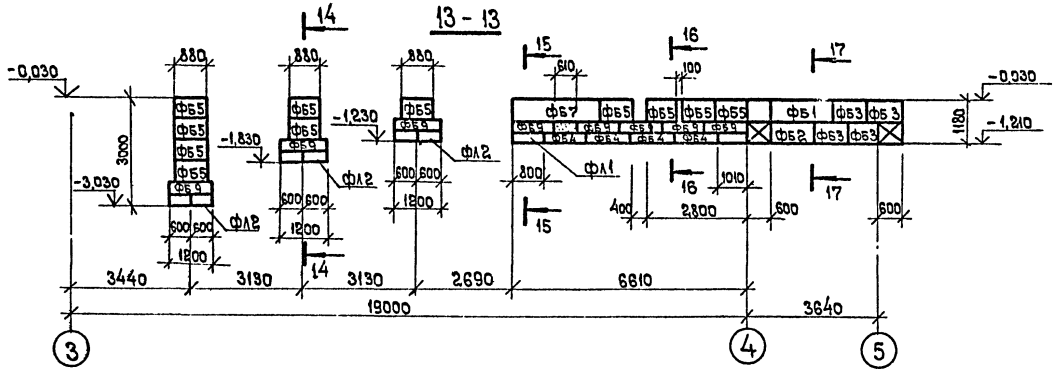

14 - 14

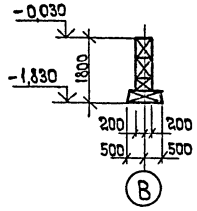

15 - 15

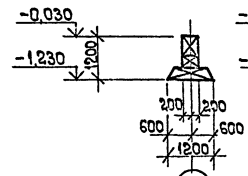

16 - 16

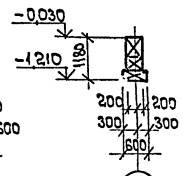

17 - 17

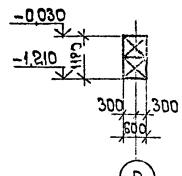

18 - 18

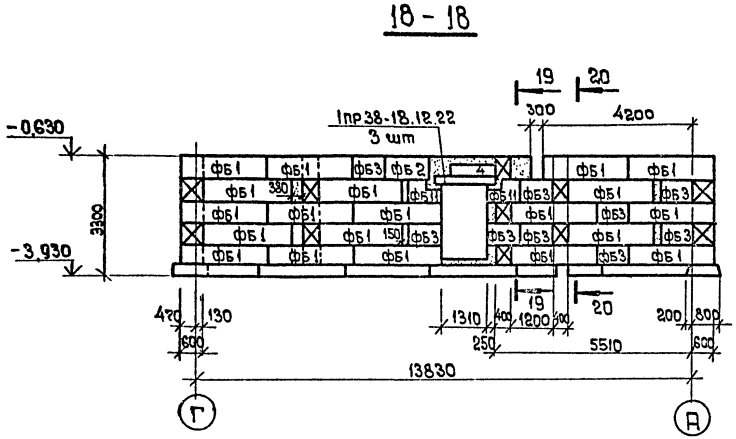

19 - 19

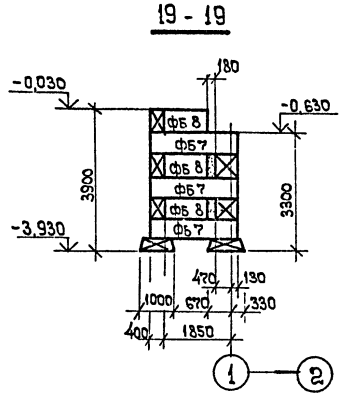

22 - 22

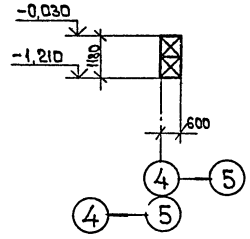

23 - 23

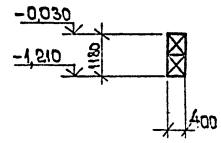

24 - 24

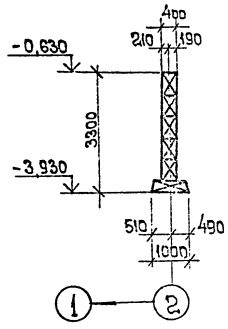

25 - 25

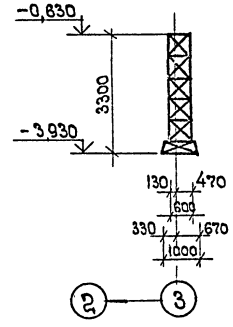

Сечения замаркированы на листе ЖЖ-3

21 - 21

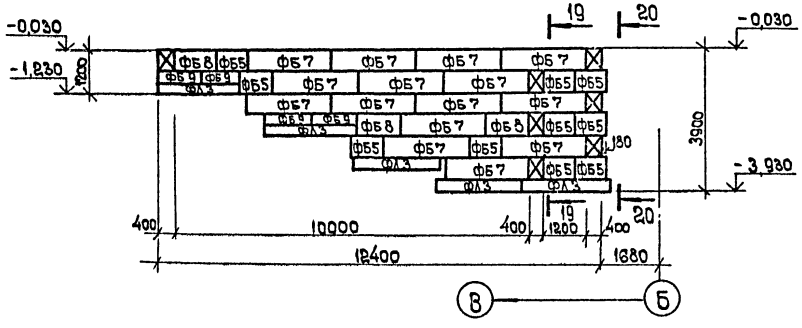

20 - 20

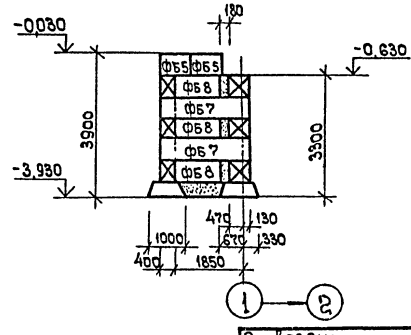

Привязан:

Инв. №

Н.контр.	Закусов	
Нач.отд	Шаков	
Гл.констр	Закусов	
Ст.инж.	Целеева	
Инж.	Ленкевич	

ТП 503-5-5.83-КЖ

Пассажирская автостанция вместимостью 75 человек с помещениями П-Т

Здание автостанции

Стадия	Лист	Листов
Р	6	

Сечения 13-13 ÷ 25-25.

ГИПРОАВТОТРАНС Ленинградский филиал

Инв. № подл. | Подпись и дата | Взам. инв. №

Схема расположения фундаментов

все фундаменты марки Фм 1

низ на отм. - 1.200.

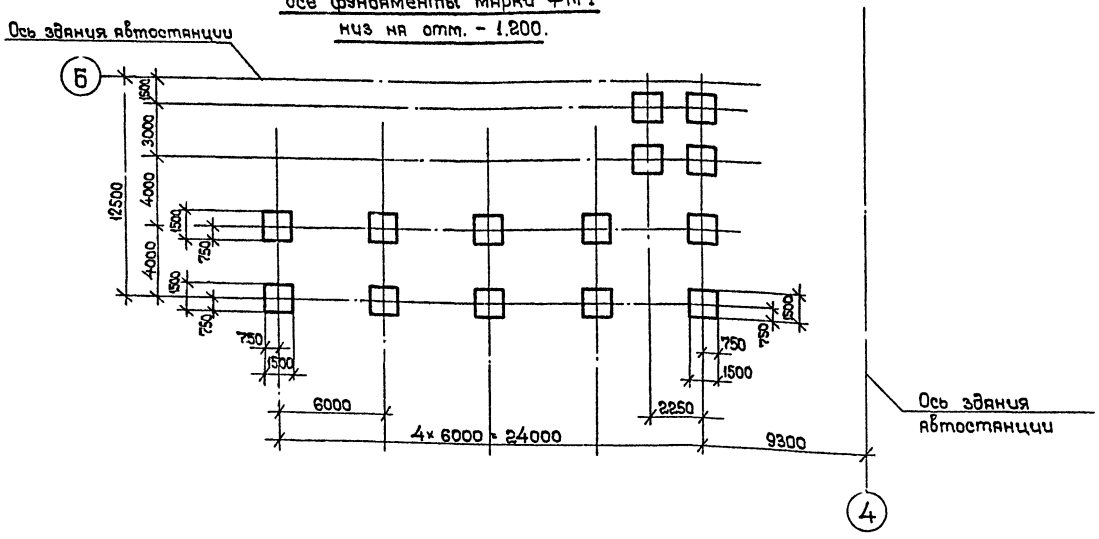

Спецификация к схеме расположения фундаментов под навес.

Марка поз.	Обозначение	Наименование	Кол.	Масса ед., кг	Примечание
		Монолитные ж. б. конструкции			
Фм 1	ТП 503-5-5.83-КЖ-7	Фундамент Фм 1	14		

Спецификация фундамента Фм 1

Формат	Зона	Поз.	Обозначение	Наименование	Кол.	Примечание
				Сборочные единицы		
				Сетки арматурные		
		1	1.410-2-6вып.1	С10 А III - 14×15	2	
				Изделие закладное		
		2	ГОСТ 24374.1-80	Болт 1.1 м24×1000 ВСт3пс2	4	
				Материалы		
				Бетон марки 150		1,0 м³

Фм 1

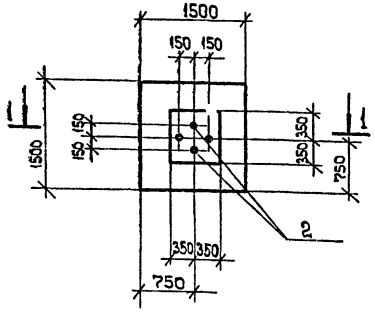

Схема раскладки сеток подошвы фундамента

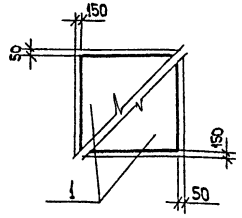

Ведомость расхода стали на элемент, кг

Марка элемента	Изделия арматурные						Всего	Изделия закладные			Всего	Общий расход
	Арматура класса							Арматура класса				
	A III			AI				AI				
	ГОСТ 5781-82*			ГОСТ 5781-82				ГОСТ 5781-82				
	ф10		Итого	ф6		Итого		ф24		Итого		
Фм 1	14,3		14,3	2,0		2,0	16,3	18,1		18,1	18,1	34,4

1-1

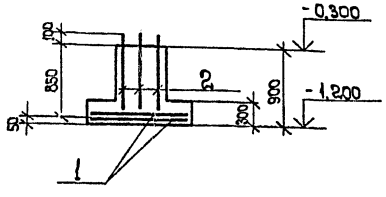

Нагрузки на фундамент

Схема	Расчетные усилия		
	N, кН	M, кНм	Q, кН
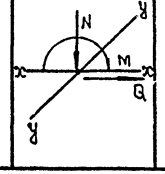	57	4	1

1. За отм. 0,000 принята отметка чистого пола станции, что соответствует абсолютной отм. ____
2. Данные о грунтовых условиях см. пояснительную записку
3. Под фундаментами выполнить щебеночную подготовку толщиной 100.

Привязан:

Инв. №

Н. контр.	Закусов	
Нач. отд.	Иванов	
Гл. конст.	Закусов	
Ст. инж.	Ищелева	
Инженер	Сорченко	

ТП 503-5-5.83-КЖ

Пассажирская автостанция вместимостью 75 человек с помещениями П-I

Перрон отправления с навесом.

Стадия	Лист	Листов
Р	7	

Схема расположения фундаментов перрона отправления с навесом. Фундамент Фм-1.

ГИПРОАВТОТРАНС Ленинградский филиал

Инв. № подл. | Подпись и дата | Взам. инв. №

ТИПОВОЙ ПРОЕКТ 503-5-5.83 АЛЬБОМ I

Объект 1201

Согласовано: Сантехн. отд. Смирнов; Эл. техн. отд. Кричевский

Инв. № подл. | Подпись и дата | Взам. инв. №

Схема расположения каналов, приямка и фундамента под оборудование:

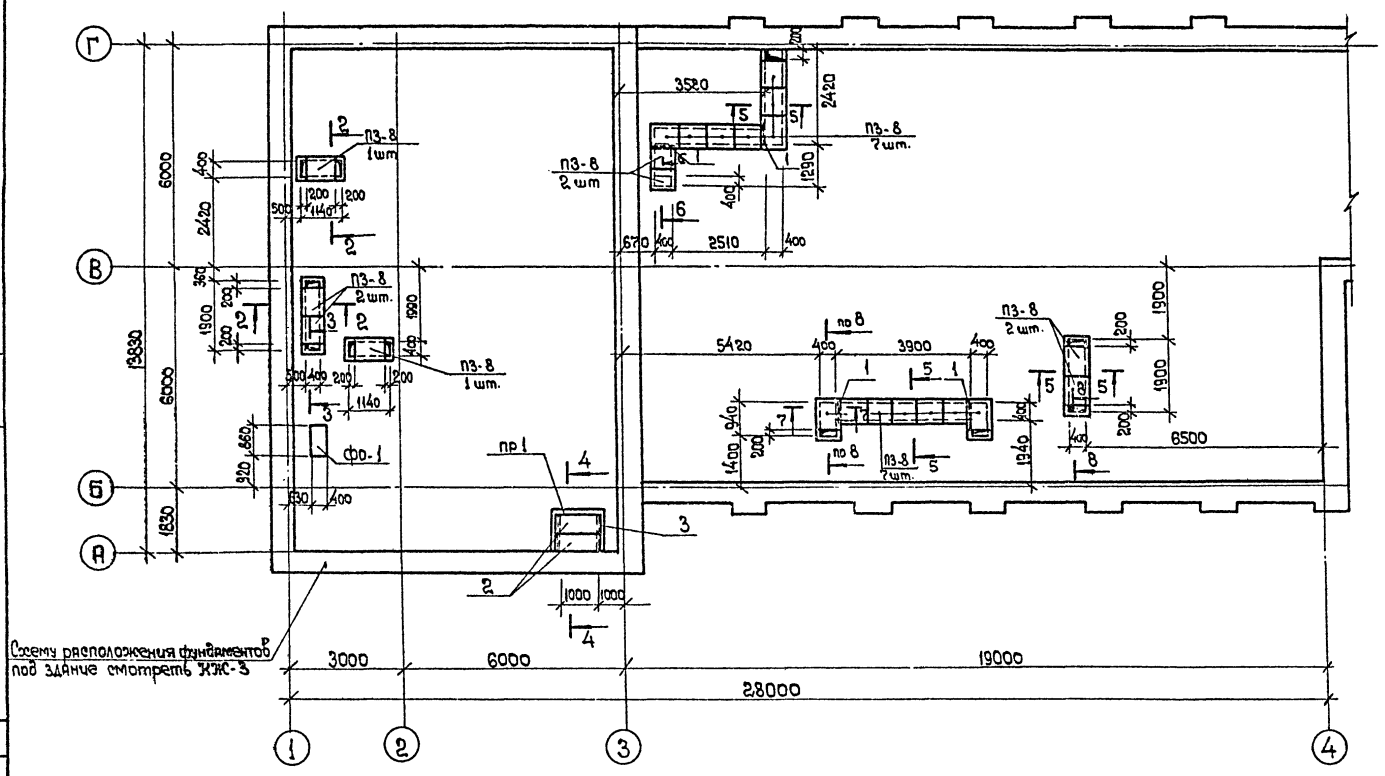

Спецификация к схеме расположения каналов.

Марка, поз.	Обозначение	Наименование	Кол.	Масса ед. кг.	Примечание
		Монолитные бетонные конструкции			
		Сборочные единицы			
		Каналы			
П3-8	3.006-2.8.П-2	Плита перекрытия П3-8	22	50	
		Детали			
1		L 100×63×10 ГОСТ 8510-72 ℓ=600	4	7,3	
		Материалы			
		Бетон марки 150			5,2 м³
		Приямок ПР-1			
		Сборочные единицы			
2	ТП 503-5-5.83-КЖС-Щ1	Щит Щ1	2		
3	ТП 503-5-5.83-КЖС-МН1	Изделие закладное МН1	2		
		Материалы			
		Бетон марки 150			0,77 м³
		Фундамент ФО-1			
		Материалы			
		Бетон марки 150			0,17 м³

1. Под каналы выполнить подготовку из щебня толщиной 100 мм
2. Сведения о грунтах и защите строительных конструкций от коррозии приведены на листах КЖ-2, КЖ-3.

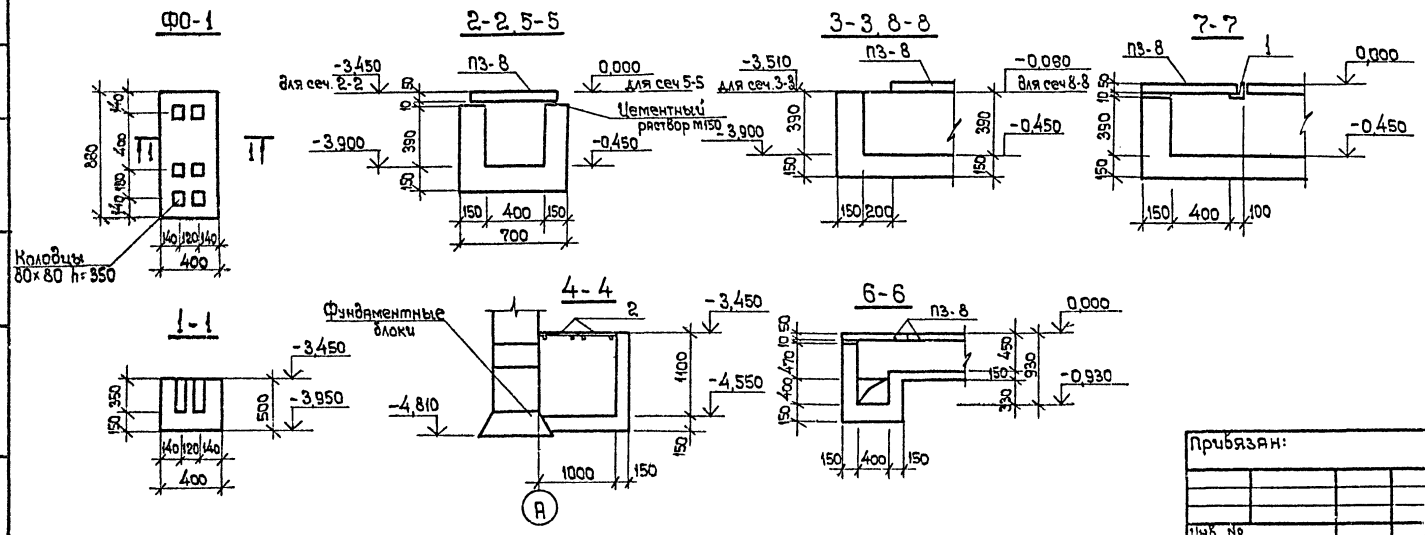

Привязан:

Инв. №

Гл. контр.	Закусов	
Нач. отд.	Иванов	
Гл. констр.	Закусов	
Ст. инж.	Целеева	
Техник	Павлова	

ТП 503-5-5.83 -КЖС

Пассажирская автостанция вместимостью 75 человек с помещениями П-I

Здание автостанции

Стадия	Лист	Листов
Р	8	

Схема расположения каналов, приямка и фундамента под оборудование.

ГИПРОАВТОТРАНС Ленинградский отдел

ТИПОВОЙ ПРОЕКТ 503-5-5.83 АЛЬБОМ I

Объект 1.201

Схема расположения плит покрытия (схема 1)

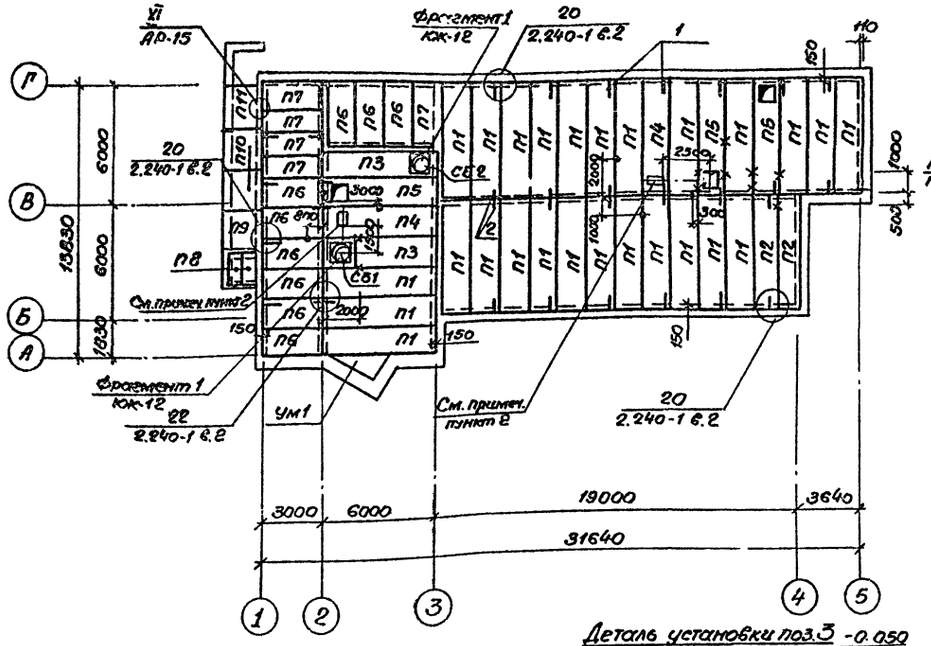

Деталь установки МС1

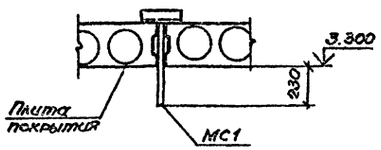

Деталь установки МС2

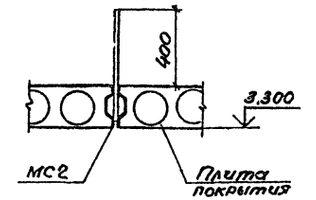

Деталь установки поз.3

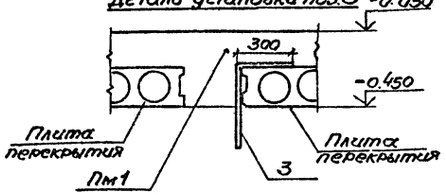

Ведомость деталей

Поз.	Эскиз
1	250, 480, 120
2	480, 120
3	300, 450

Схема расположения плит перекрытия на отм. 0.000 (схема 2)

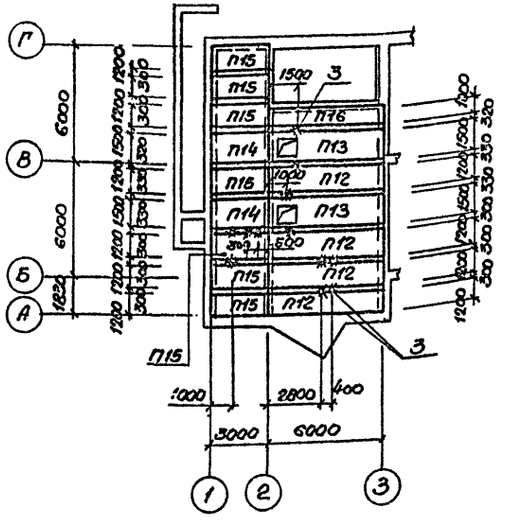

Спецификация элементов к схемам расположения плит покрытия и перекрытия.

Марка поз.	Обозначение	Наименование	Кол.	Масса ед.кг	Примечание
		Схема 2			
		Плиты			
П12	1.141-1 вып.59	ПК60.12-8АIVт	4	2100	
П13	1.242-2	ПРП8-60-15	2	2500	
П14	1.141-1 вып.10	ПТ30-15	2	1425	
П15	1.141-1 вып.10	ПТ30-12	7	1080	
П16	1.141-1 вып.59	ПК60.10-8АIVт	1	1725	
		Стальные элементы.			
3	ТП503-5-5.83 КЖ-9	ф10АI ГОСТ5781-82; ℓ=750	13	0,46	

Спецификация элементов к схемам расположения плит покрытия и перекрытия.

Марка, поз.	Обозначение	Наименование	Кол.	Масса ед.кг.	Примечание
	Для II, III и IV снеговых районов.				
		Схема 1			
		Плиты			
П1	1.141-1 вып.59	ПК60.15-4АIVт	26	2800	
П2	1.141-1 вып.59	ПК60.12-4АIVт	2	2100	
П3	1.242-2 и КЖИ-ПРП6-60-15а	ПРП6-60-15а	2	2500	
П4	1.141-1 вып.59	ПК60.15-8АIVт	2	2800	
П5	1.242-2	ПРП6-60-15	3	2500	
П6	1.141-1 вып.10	П30-15	9	1425	
П7	1.141-1 вып.10	П30-12	5	1080	
П8	3.006-2 вып.II-2	П10д-3	2	190	
		Козырьки			
П9	1.238-1 вып.1 и КЖИ-КВ16а	КВ16а	1	800	
П10	1.238-1 в.1 и КЖИ-КВ28а	КВ22а	2	1100	
П11	1.238-1 в.1 и КЖИ-КВ22б	КВ22б	1	1100	
		Стаканы			
СБ1	1.494-24 вып.1	СБ7А-1	1	290	
СБ2	1.494-24 вып.1	СБ7А-3	1	310	
		Стальные элементы			
		Детали монтажные			
1	ТП503-5-5.83 КЖ-9	ф10АI ГОСТ5781-82; ℓ=850	20	0.53	
2	ТП503-5-5.83 КЖ-9	ф10АI ГОСТ5781-82; ℓ=600	8	0,37	
		Детали соединительные			
МС1	ТП503-5-5.83 КЖИ-МС1	МС1	8		
МС2	ТП503-5-5.83 КЖИ-МС2	МС2	6		
		Монолитные конструкции			
Ум1	ТП503-5-5.83 КЖ-12	Участок монолитный Ум1	1		

1. Швы между плитами заделать цементным раствором марки 150 на всю высоту шва.

2. Набетонки выполнить одновременно с установкой вентиляторов.

3. Все сварные соединения выполнить электродами Э42 (ГОСТ9466-75) в соответствии с требованиями типовых серий.

4. После монтажа сантехнического оборудования отверстия в плитах заделать бетоном марки 300.

Условные обозначения

× — места установки МС1

• — места установки МС2

* — места установки поз.3

Привязан			
Инв.№:			

ГИП	Чекалов	
Н.контр.	Закусов	
Нач.отд.	Иванов	
Гл.констр.	Закусов	
Ст.инж.	Ицелева	
Инженер	Пиворова	

ТП 503-5-5.83-КЖ

Пассажирская автостанция вместимостью 75 человек с помещениями П-I

	Стадия	Лист	Листов
Здание автостанции.	РП	9	

Схемы расположения плит покрытия и перекрытия.

ГИПРОАВТОТРАНС Ленинградский филиал

Согласовано

Нач.сант.отд. Смирнов

Взам.инв.№

Подпись и дата

Инв.№ подл.

Типовой проект 503-5-5.83 Альбом I

Объект 1201

Согласовано

Инв. № подл. | Подпись и дата | Взам. инв. № | Инв. № дубл. | Подпись и дата

Перекрытие на отм. -0,050

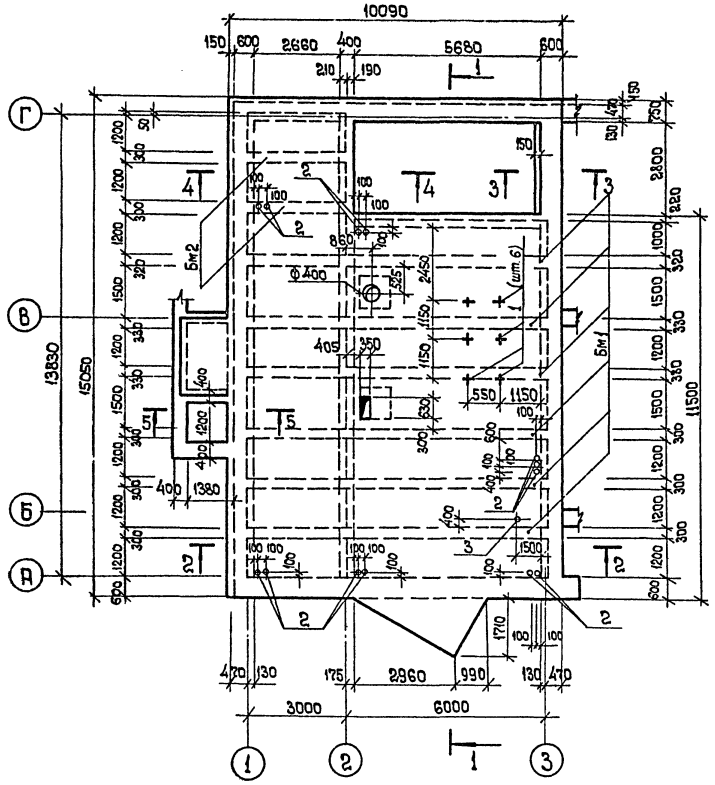

2-2

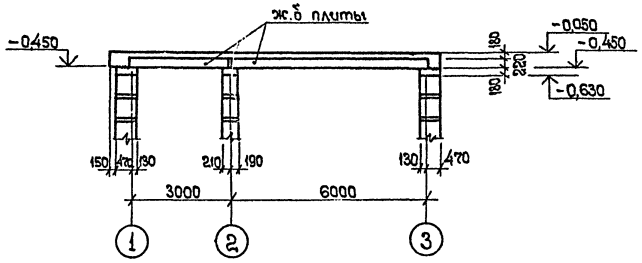

3-3

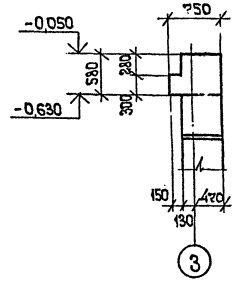

4-4

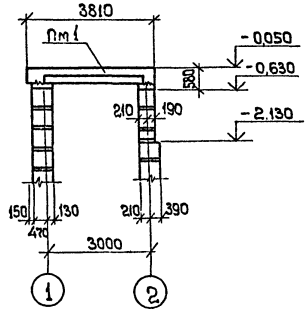

5-5

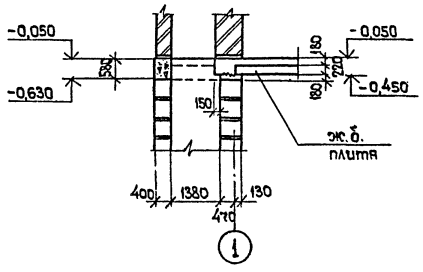

1-1

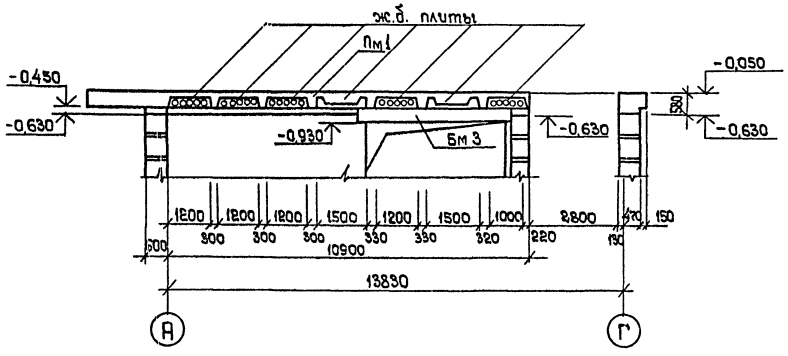

Спецификация монолитного перекрытия на отм. -0,050

Формат	Зона	Поз	Обозначение	Наименование	Кол.	Примечание
				Монолитные железобетонные конструкции		
			ТП 503-5-5.83 ЖЖ-11	Плита Пм1	1	
			ТП 503-5-5.83 ЖЖ-11	Балка Бм1	6	
			ТП 503-5-5.83 ЖЖ-11	Балка Бм2	2	
			ТП 503-5-5.83 ЖЖ-11	Балка Бм3	1	
				Стальные элементы		
				Изделие закладное		
А4		1	ТП 503-5-5.83 ЖЖИ-МН5	МН5	6	
		2	ТДК-Н-I-70ч.II раздел III альбом 4	МК-37; ℓ=750	13	1,8 кг
		3	ТДК-Н-I-70ч.II раздел III альбом 4	МК-45; ℓ=850	1	8,7 кг
				Материалы		
				Бетон марки 200		32,0 м³

1. Схему расположения плит перекрытия см. ЖЖ-9
2. Кратковременно действующая нормативная нагрузка на перекрытие 1200 кгс/м².

Привязан:

Инв. №

ГИП	Чекалов	
Н.контр.	Закусов	
Нач.отд.	Иванов	
Гл.констр.	Закусов	
Ст.инж.	Свиридова	
Инж.	Пуворова	

ТП 503-5-5.83 -ЖЖ

Пассажирская автостанция вместимостью 75 человек с помещениями П-I

Здание автостанции	Стадия	Лист	Листов
	Р	10	
Перекрытие на отметке -0,050	ГИПРОАВТОТРАНС Ленинградский филиал		

Объект 1201 ТИПОВОЙ ПРОЕКТ 503-5-5.83 АЛЬБОМ I

Схемы армирования Пм 1

Схема расположения нижних сеток

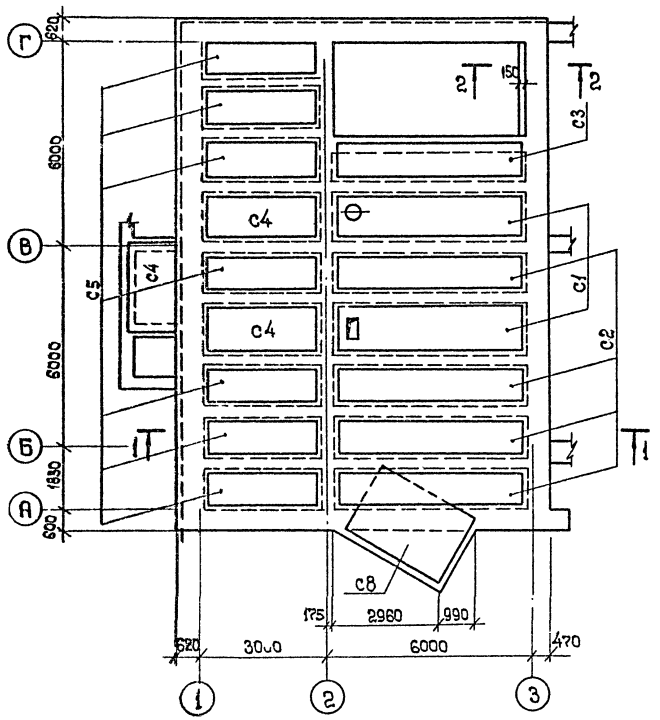

Схема расположения верхних сеток

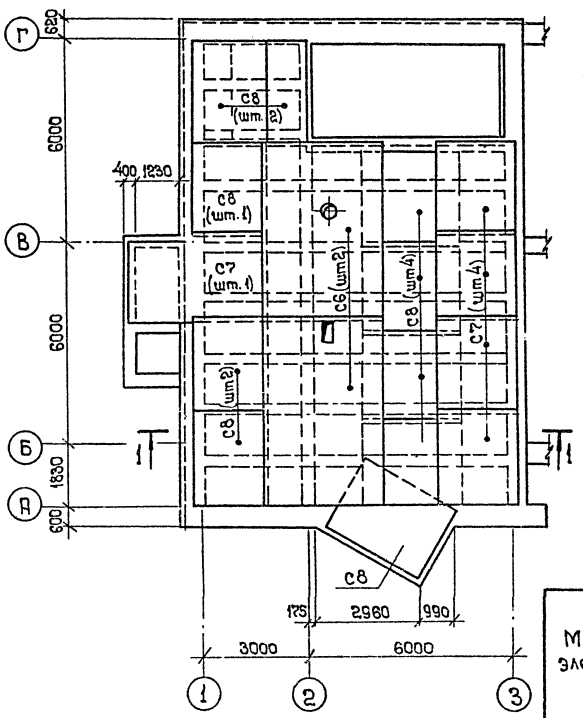

1 – 1

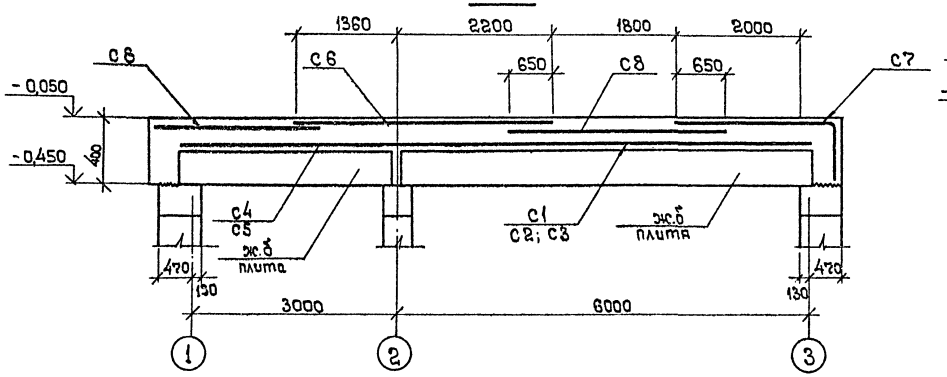

2 – 2

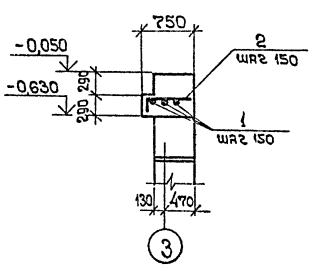

Спецификация к схемам армирования плиты Пм 1

Марка поз.	Обозначение	Наименование	Кол.	Примечание
		Сборочные единицы		
		Сетки арматурные		
С1	ГОСТ 8478-81	С $\frac{5Вр I-100}{5Вр I-50}$ 1540×5670 $\frac{35}{20}$	2	
С2	ГОСТ 8478-81	С $\frac{5Вр I-100}{5Вр I-50}$ 1280×5670 $\frac{35}{40}$	4	
С3	ГОСТ 8478-81	С $\frac{5Вр I-100}{5Вр I-50}$ 1040×5670 $\frac{35}{20}$	1	
С4	ГОСТ 8478-81	С $\frac{5Вр I-100}{5Вр I-50}$ 1540×2670 $\frac{35}{20}$	3	
С5	ГОСТ 8478-81	С $\frac{5Вр I-100}{5Вр I-50}$ 1280×2670 $\frac{35}{40}$	7	
С6	ГОСТ 8478-81	С $\frac{5Вр I-(\times 200)+100}{8А III-160}$ 3560×6100 $\frac{50}{30}$	2	
С7	ГОСТ 8478-81	С $\frac{4Вр I-(\times 200)+170}{6А III-100}$ 2830×3100 $\frac{50}{30}$	5	
С8	ГОСТ 8478-81	С $\frac{5Вр I-100}{5Вр I-100}$ 2350×3100 $\frac{50}{25}$	10	
		Детали		
1	ТП 503-5-5.83 КЖ-11	ф10А III ГОСТ 5781-82 ℓ=3100	3	1,92 кг
2	ТП 503-5-5.83 КЖ-11	ф10А III ГОСТ 5781-82 ℓ=950	21	0,6 кг

Ведомость расхода стали на элемент, кг

Марка элемента	Изделия арматурные									Общий расход.
	Арматура класса									
	А-III					Вр-I			Всего	
	ГОСТ 5781-82					ГОСТ 6727-80				
	ф6	ф8	ф10		Итого	ф4	ф5	Итого		
Пм 1	97,5	115,2	18,4		231,1	21,0	594,1	615,1	846,2	10,773

Привязан:	ГИП	Чекалов		ТП 503-5-5.83-КЖ				
	Н.контр.	Закусов		Пассажирская автостанция вместимостью 75 человек с помещениями П-I				
	Нач.отд.	Иванов		Здание автостанции	Стадия	Лист	Листов	
	Гл.констр.	Закусов			Р	11		
	Ст.инж.	Свиридова		Плита Пм 1 Армирование	ГИПРОАВТОТРАНС Ленинградский филиал			
Инв №	Инж.	Пиворова						

Инв. № подл. | Подпись и дата | Взам. инв. №

Типовой проект 503-5-5.83 Альбом I

Объект 1201

Фрагмент 1

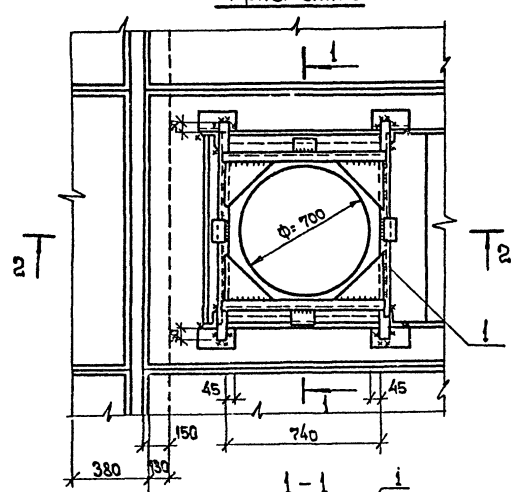

1-1

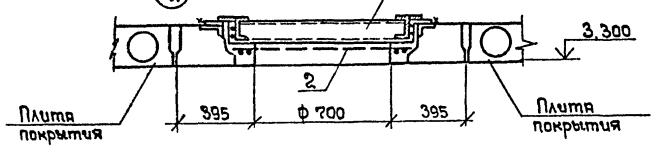

2-2

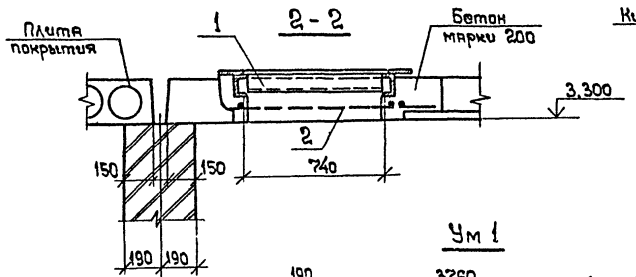

Ум 1

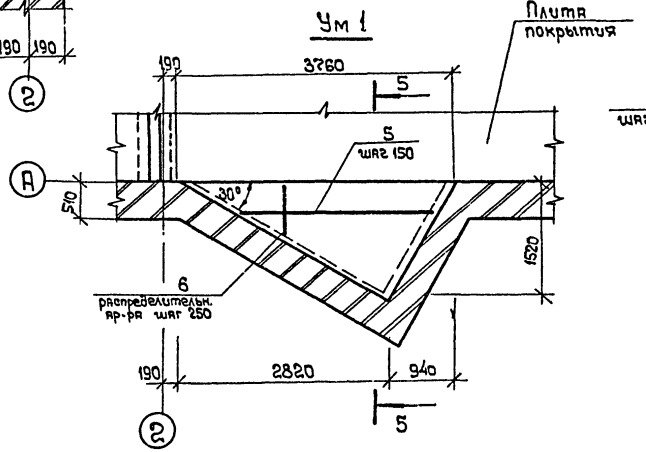

Вм 1

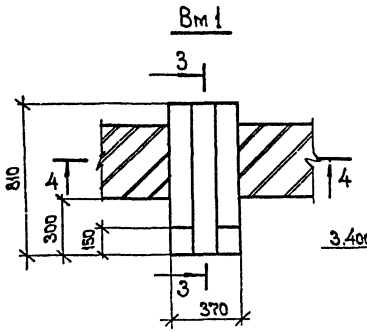

4-4

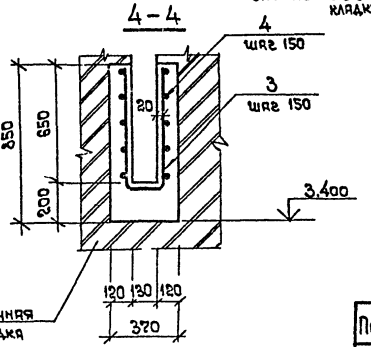

3-3

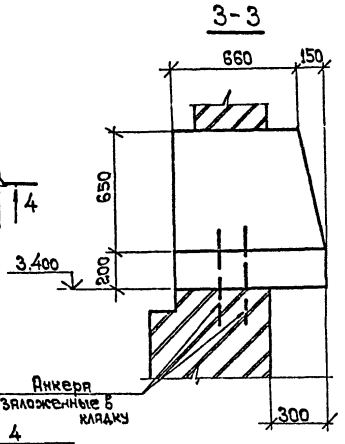

5-5

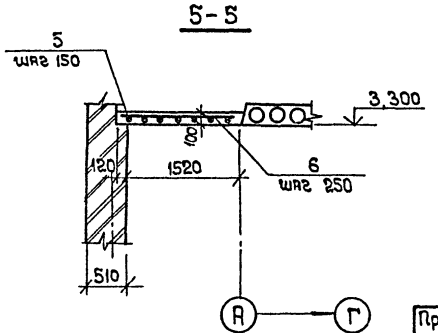

Ведомость деталей

Поз.	Эскиз
3	650, 170

Спецификация элементов к монолитным конструкциям

Формат	Зона	Поз.	Обозначение	Наименование	Кол.	Примечание
				Фрагмент 1 - шт.2		
				Сборочные единицы		
А4		1	ТП 503-5-5.83 -КЖМ-Рм3	Рама Рм 3	1	
А4		2	ТП 503-5-5.83 -КЖС-С1	Сетка арматурная С1	1	
				Материалы.		
				Бетон марки 200		0,2 м³
				Вм 1 - шт. 16.		
				Детали		
		3	ТП 503-5-5.83 -КЖ -12	ф12 AI ГОСТ 5781-82; ℓ= 1470	6	0,6 кг
Б4		4		ф8 AI ГОСТ 5781-82; ℓ= 650	10	0,3 кг
				Материалы		
				Бетон марки 200		0,2 м³
				Ум 1 - шт. 1		
				Детали		
Б4		5		ф10 A II ГОСТ 5781-82; ℓ=500÷3740	15м	9,3 кг
Б4		6		ф6 AI ГОСТ 5781-82; ℓ=250÷1500	15м	3,3 кг
				Материалы		
				Бетон марки 200		0,3 м³

Привязан:

Инв. №

Н.контр	Закусов	
Нач.отд.	Иванов	
Гл.констр	Закусов	
Ст.инж.	Цицелева	
Инж.	Либорова	

ТП 503-5-5.83-КЖ

Пассажирская автостанция вместимостью 75 человек с помещениями П-I

Здание автостанции

Стадия	Лист	Листов
Р	12	

Фрагмент 1. Ведомость Вм 1 Участок монолитный Ум 1

ГИПРОАВТОТРАНС Ленинградский филиал

Инв. № подл. | Подпись и дата | Взам. инв. №

Объект 1201 ТИПОВЫЙ ПРОЕКТ 503-5-5.83 АЛЬБОМ I

Бм 1

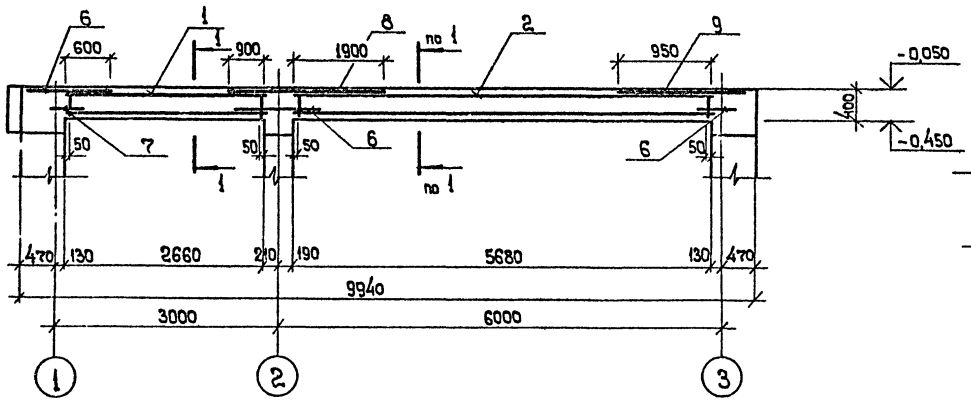

2-2

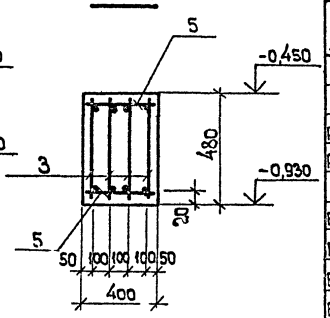

Бм 2

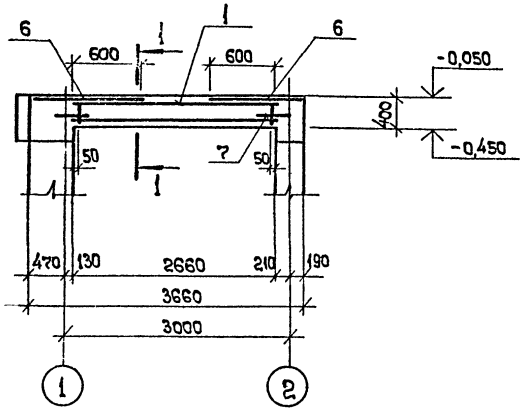

Бм 3

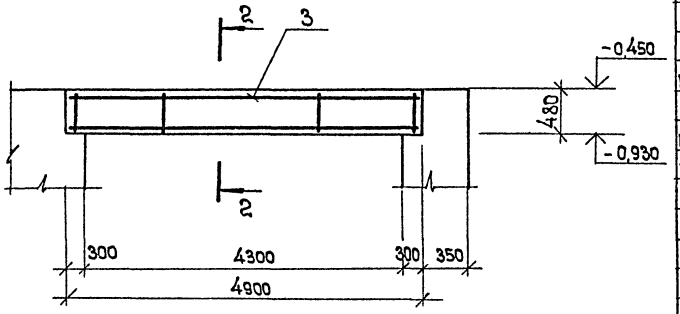

1-1

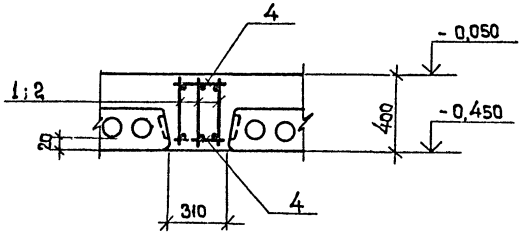

Спецификация балок БМ-1, БМ-2, БМ-3

Формат	Зона	Поз.	Обозначение	Наименование	Кол.	Примечание
				Балки Бм1 - шт. 6		
				Сборочные единицы		
А4		1	ТП 503-5-5.83 КЖИ - КР1	Каркас плоский КР1	3	
А4		2	" КЖИ - КР2	" КР2	3	
				Детали		
Б4		4	ТП 503-5-5.83 КЖ-13	Ф6А III, ГОСТ 5781-81, ℓ=290	98	6,3 кг
Б4		6	"	Ф12А III, ГОСТ 5781-81, ℓ=1100	9	8,7 кг
Б4		7	"	Ф10А III, ГОСТ 5781-81, ℓ=700	3	1,3 кг
Б4		8	"	Ф12А III, ГОСТ 5781-81, ℓ=3200	3	8,7 кг
Б4		9	"	Ф10А III, ГОСТ 5781-81, ℓ=1350	3	2,4 кг
				Материалы:		
				Бетон марки 200	1,33	м³
				Балки Бм 2 - шт. 2		
				Сборочные единицы		
А4		1	ТП 503-5-5.83 КЖИ - КР2	Каркас плоский КР1	3	
				Детали		
Б4		4	ТП 503-5-5.83 КЖ-13	Ф6А III, ГОСТ 5781-81		
				ℓ=290	36	2,3 кг
Б4		7	ТП 503-5-5.83 КЖ-13	Ф10А III, ГОСТ 5781-81 ℓ=700	6	1,3 кг
Б4		6	"	Ф12А III; ГОСТ 5781-81 ℓ=1100	6	6,0 кг
				Материалы:		
				Бетон марки 200	0,45	м³
				Балка БМ 3 - шт 1		
				Сборочные единицы		
А4		3	ТП 503-5-5.83 КЖИ-КР3	Каркас плоский КР3	4	
				Детали		
Б4		5	ТП 503-5-5.83 КЖ-13	Ф8А III, ГОСТ 5781-81		
				ℓ=380	70	10,5 кг
				Материалы:		
				Бетон марки 200	0,94	м³

Ведомость расхода стали на элемент, кг

Марка элемента	Изделия арматурные								Общий расход
	Арматура класса А III							Всего	
	ГОСТ 5781-81					ГОСТ 5.1495-72			
	6	8	10	12	14	28	Итого		
Бм 1	16,5	—	14,2	31,0	20,4	—	82,1	82,1	82,1
Бм 2	5,9	—	1,3	19,8	—	—	27,0	27,0	27,0
Бм 3	—	34,9	—	17,6	—	94,0	146,0	146,0	146,5

Привязан:

Инв №

Н. контр.	Закусов	
Нач. отд.	Иванов	
Гл. констр.	Закусов	
Ст. инж.	Свиридова	
Инж.	Смирнова	

ТП 503-5-5.83-КЖ

Пассажирская автостанция вместимостью 75 человек с помещениями П-1.

Здание автостанции.

Балки БМ-1, БМ-2, БМ-3.

Стадия	Лист	Листов
Р	13	

ГИПРОАВТОТРАНС Ленинградский филиал

Инв. № подл. | Подпись и дата | Взам. инв. №

Объект 1201 ТИПОВОЙ ПРОЕКТ 503-5-5.83 АЛЬБОМ I

Схема расположения элементов лестницы между осями 2,3 по оси Г

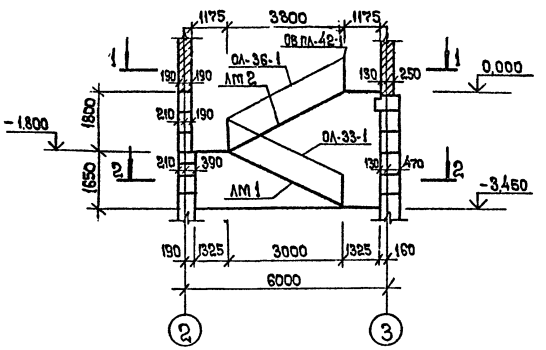

Схема расположения проступей на лестничных маршах

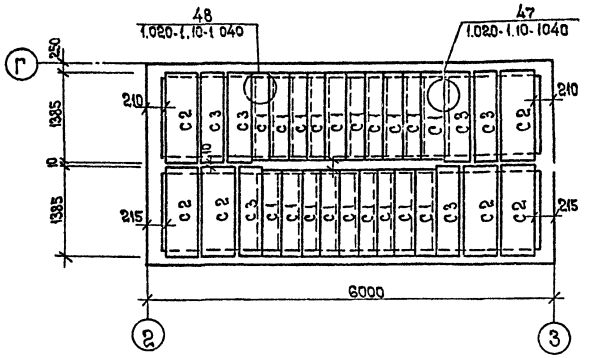

1-1

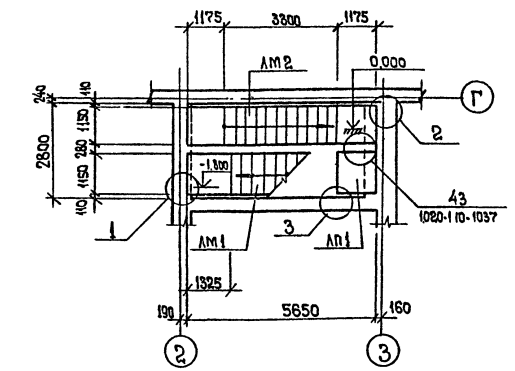

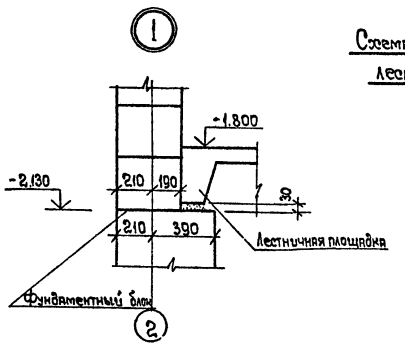

Схема расположения в плане верхней лестничной площадки

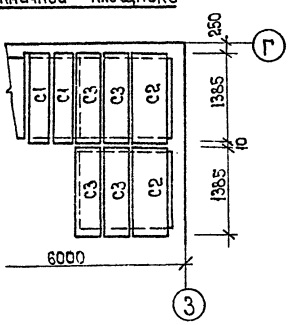

2-2

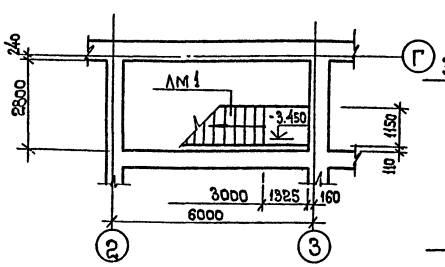

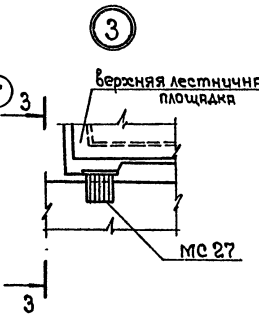

3-3

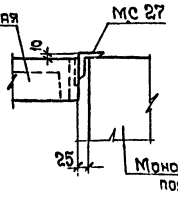

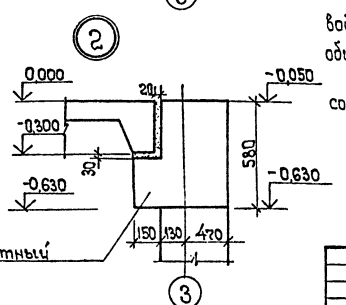

Спецификация к схеме расположения элементов лестницы

Марка поз	Обозначение	Наименование	Кол.	Масса ед. кг.	Примечание
		Лестничные марши			
ЛМ 1	Серия 1.020-1 в. 7-1	ЛМ 57.14.17	1	2260	
ЛМ 2	Серия 1.020-1 в. 7-1	ЛМ 57.14.18	1	2340	
		Лестничная площадка			
ЛП 1	Серия 1.020-1 в. 7-1	ЛП 15.12	1	490	
		Лестничные проступи			
С 1	Серия 1.020-1. в 7-1	1 ЛН 13.3	19	49	
С 2	Серия 1.020-1. в 7-1	2 ЛН 14.5	6	66	
С 3	Серия 1.020-1. в 7-1	2 ЛН 14.3	6	46	
		Лестничное ограждение			
	Серия 1.020-1. в 8-1	ОЛ-36-1	1	53,70	
	Серия 1.020-1. в. 8-1	ОЛ-33-1	1	46,19	
	Серия 1.020-1. в 8-1	ОВПЛ-42-1.	1	26,0	
		Детали соединительные			
МС 27	Серия 1.020.10-1 и КЖ-14	МС-27			
		ГОСТ 8510-72			
		L 125×80×10 с 38/23 ℓ=100	2	1.55	

1. Перед монтажом сборные железобетонные конструкции должны быть проверены в соответствии с требованиями ГОСТ 13015.2-81 и указаниями приведенными в типовых сериях конструкций.
2. Монтаж сборных бетонных и железобетонных конструкций производить в соответствии с требованиями главы СН и П III-16-80 и общих указаний, приведенных в типовых сериях конструкций.
3. Все сварные соединения выполнить электродами Э42 в соответствии с типовыми сериями.
4. Все неоговоренные швы h = 8 мм.
5. Чертежи узлов приняты по типовой серии. 1.020-1. 10-1.

Н. контр.	Закусов		
Нач отд	Иванов		
Гл. констр	Закусов		
Ст. инж.	Ицелева		
Техник	Павлова		

Привязан:

Инв. №

ТП 503-5-5.83-КЖ

Пассажирская автостанция вместимостью 75 человек с помещениями П-I

Здание автостанции.

Стадия	Лист	Листов
Р	14	

Схема расположения элементов лестницы.

ГИПРОАВТОТРАНС Ленинградский филиал

Инв. № подл. | Подпись и дата | Взам. инв. №

Объект 1201 ТИПОВОЙ ПРОЕКТ 503-5-5.83 АЛЬБОМ I

Ведомость рабочих чертежей основного комплекта.

Лист	Наименование	Примечание
1	Общие данные	
2	Техническая спецификация стали.	
3	Схемы расположения балок, прогонов.	
	Разрезы 1-1; 2-2.	
4	Схема расположения настила.	
	Разрезы 3-3; 4-4. Узлы 1.... 3.	
5	Узлы 4.... 9.	

Ведомость металлоконструкций по видам профилей.

Наименование конструкций по номенклатуре прейскуранта № 01-09	Позиции по прейскуранту №	№ п.п.	Код конструкций	Масса конструкций, т: Всего стали повышенной и высокой прочности	по видам профилей стали: Балки и швеллера	Крупносортная сталь	Среднесортная сталь	Мелкосортная сталь	Толстолистовая сталь	Универсальная сталь	Тонколистовая сталь	Гнутые и гнутосварные	Трубы	Прочие	Всего	Количество шт.	Серия типовых конструкций
	2	3	4	5	6	7	8	9	10	11	12	13	14	15	16	17	18
Нетиповые конструкции.																	
Стойки		1							0,35			1,6			1,95		
Прогоны		2										1,3			1,3		
Настил покрытия		3									2,6				2,6		
Балки покрытия		4										2,0			2,0		
Прочие		5									1,1	0,3			1,4		
Итого									0,35		3,7	5,2			9,25		
Контрольная сумма									0,35		3,7	5,2			9,25		

Ведомость ссылочных и прилагаемых документов.

Обозначение	Наименование	Примечание
	Ссылочные документы	
2.460-11	Типовые детали покрытий унифицированных одноэтажных промышленных зданий (секций) из легких металлических конструкций.	

Общие указания.

1. Основной комплект рабочих чертежей марки КМ разработан на основании исходных данных, приведенных на листе АР-1.

2. Конструкции разработаны применительно к II, III, IV районам по снеговой нагрузке I, II, III районам по скоростному напору ветра По СНиП II-6-74 сейсмичность района не выше 6 баллов; расчетная зимняя температура наружного воздуха для основного варианта минус 30°С, для дополнительных -минус 20°С и минус 40°С.

3. При расчете и проектировании стальных конструкций применены следующие нормативные материалы:
а) СНиП II-23-81 „Стальные конструкции. Нормы проектирования."
б) СНиП II-6-74 „Нагрузки и воздействия. Нормы проектирования."

4. За относительную отметку 0,000 принят уровень чистого пола первого этажа, соответствующий абсолютной отметке [ ]

5. В основу конструктивного решения металлических конструкций принята рамная схема навеса с использованием легких гнутых профилей. Для покрытия навеса принят стальной профилированный настил.

6. Материал конструкций

6.1 Все конструкции навеса запроектированы из стали марки В ст 3 КП 2 - ГОСТ 380-71

6.2 Все болты нормальной точности М16 класса 5,8 по ГОСТ 7798-70

6.3 Сварные соединения выполнять электродами марки Э42 по ГОСТ. 9467-75.

6.4 Все соединения, для которых не указаны усилия в таблицах элементов, крепить на усилия не менее:
- Для прокатных профилей - 5 т.
- Для гнутых профилей - 3 т.

7. Элемент „Г" крепить по всему периметру навеса и окрасить пентафталевой эмалью светло-серого цвета.

8. Антикоррозионная защита:
- все металлические конструкции окрасить пентафталевой эмалью черного цвета за 2 раза.

Типовой проект разработан в соответствии с действующими нормами и правилами и предусматривает мероприятия, обеспечивающие взрывную, взрывопожарную и пожарную безопасность при эксплуатации здания.

Главный инженер проекта /Чекалов/.

Инв. № подл. | Подпись и дата | Взам. инв. №

Привязан:

Инв. №

ГИП	Чекалов	
Н.контр	Закусов	
Нач отд	Иванов	
Гл.констр	Закусов	
Ст.инж	Ицелева	
Инж.	Горчиченко	

ТП 503-5-5.83-КМ

Пассажирская автостанция вместимостью 75 человек с помещениями П-I

Перрон отправления с навесом.

Стадия	Лист	Листов
Р	1	

Общие данные

ГИПРОАВТОТРАНС Ленинградский филиал

Типовой проект 503-5-93 Альбом I

Объект 1201

Вид профиля и ГОСТ, ТУ	Марка металла и ГОСТ	Обозначение и размер профиля, мм	№ п.п	Код: Марки металла	Код: Вида профиля	Код: Размера профиля	Количество, шт.	Длина, мм	Масса металла по элементам конструкций, т: Стойки	Балки и прогоны покрытия	Настил покрытия	Прочие элементы	Общая масса, т	Масса потребности в металле по кварталам (заполняется изготовителем), т: I	II	III	IV	Заполняется БЦ
				Код элемента конструкций														
1	2	3	4	5	6	7	8	9										
Стальной профилированный настил ГОСТ 24045-80	В Ст. 3 кп 2 ГОСТ 380-71*	Н 60-782-0,9	1								2,6		2,6					
Швеллеры стальные гнутые равнополочные ГОСТ 8278-75*		ГН [180×80×5	2							1,1			1,1					
		ГН [140×80×5	3							1,3			1,3					
		ГН [160×80×5	4							0,8			0,8					
		ГН [140×60×4	5							0,1			0,1					
		ГН [50×40×2	6									1,2	1,2					
Профили холодногнутые сварные квадратного сечения ТУ 14-2-381-79		ГН О 200×200×5	7						1,6				1,6					
Сталь листовая ГОСТ 103-76 ГОСТ 19904-74 ГОСТ 8509-72*		— δ=16	8						0,3				0,3					
		— δ=6	9							0,05			0,05					
		— δ=10	10						0,06				0,06					
		— δ=0,8	11								0,06		0,06					
		L 80×5	12							0,06			0,06					
Самонарезающие болты ТУ 34-5814-70			13								0,01		0,01					
Комбинированные заклепки ТУ 34-5814-70			14								0,01		0,01					
Всего масса металла									1,95	3,4	2,68	1,2	9,25					
В том числе по маркам	В Ст 3 кп 2								1,95	3,4	2,68	1,2	9,25					
Масса поставки элементов по кварталам, т (заполняется заказчиком)																		

1. Спецификация составлена для снеговой нагрузки по III району на 100 кгс/м².

Привязан:

Инв. №

Взам. инв. №

Подпись и дата

Инв. № подл.

ГИП	Чекалов	
Н. контр.	Закусов	
Нач. отд.	Иванов	
Гл. констр.	Закусов	
Ст. инж.	Целева	
Инж.	Сокиренко	

000	000	000	000	000

ТП 503-5-93.83-КМ

Пассажирская автостанция вместимостью 75 человек с помещениями П-I

Перрон отправления с навесом.

Стадия: Р | Лист: 2 | Листов:

Техническая спецификация стали.

ГИПРОАВТОТРАНС Ленинградский филиал

ТИПОВОЙ ПРОЕКТ 503-5-5.83 АЛЬБОМ I

Объект 1201

Схема расположения стоек и балок.

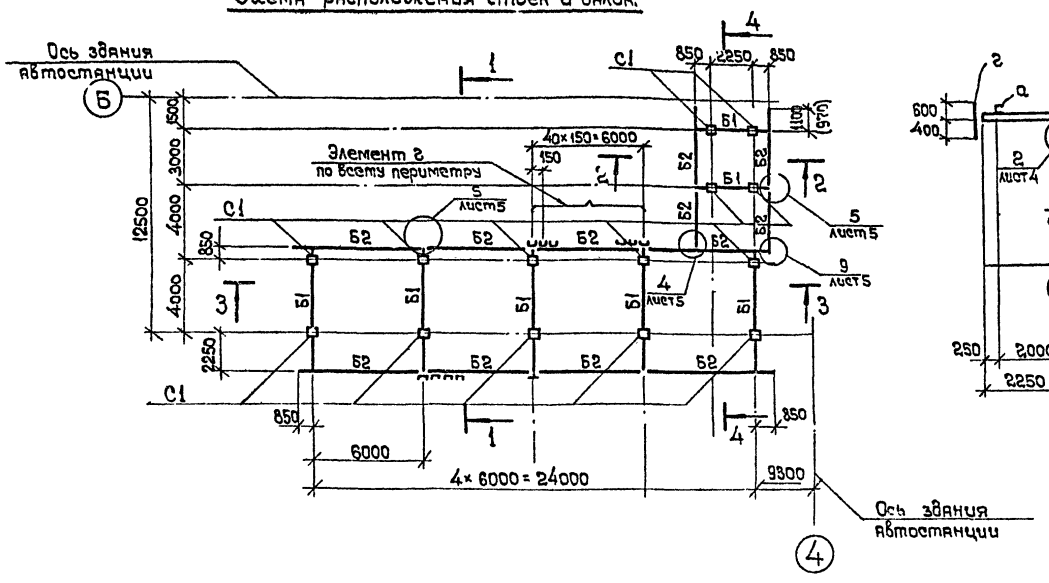

1-1

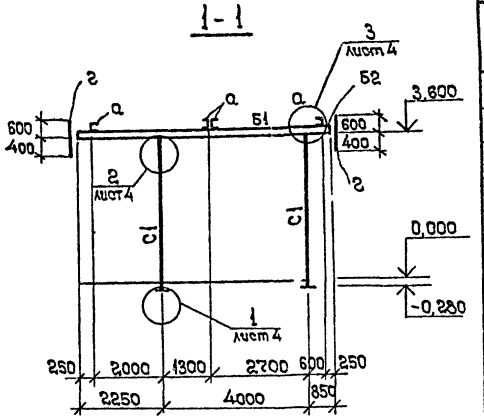

Схема расположения прогонов

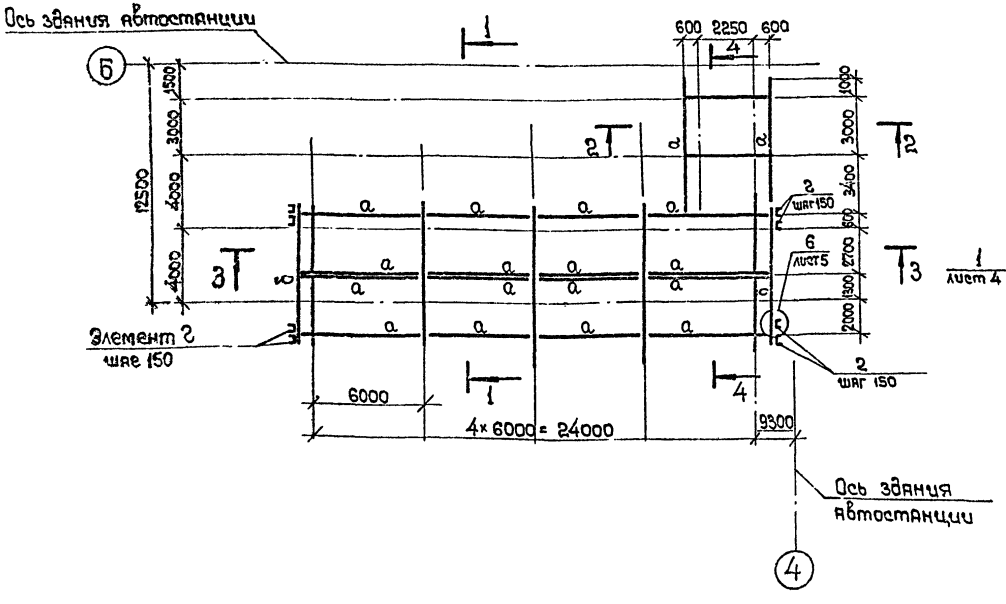

2-2

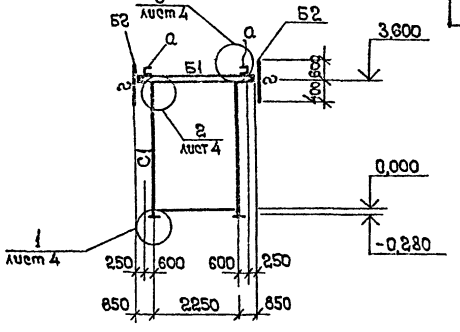

Таблица элементов

Марка элемента	Сечение: Эскиз	Сечение: Состав	Усилия: М тсм	Усилия: R тс	Примечание
С1	□	2Н□200×200×5			по гибкости λ=105
Б2	[	2Н∟160×80×5			
б	[	2Н[140×60×4			конструктивно
г	[	2Н[50×40×2			конструктивно
		снег 70 кгс/м²			
Б1	I	2Н□140×80×5		1,72	
а	[	2Н□120×70×5		0,58	
		Снег 100 кгс/м²			
Б1	I	2Н□180×80×5		2,26	
а	[	2Н□140×80×5		0,76	
		Снег 150 кгс/м²			
Б1	I	2Н□250×60×5		3,2	
а	[	2Н□60×100×5		1,07	

1. Данный лист читать совместно с листами КМ-4, КМ-5.
2. Техническая спецификация металла дана на листе КМ-2.
3. Сварку производить электродами Э42 по ГОСТ 9467-75
4. В скобках даны размеры для t=-40°С.

Привязан:	ГИП	Чекалов	
	Н.контр.	Закусов	
	Нач.отд.	Иванов	
	Гл.констр.	Закусов	
	Ст.инж.	Цыелева	
Инв. №	Инж.	Есьченко	

ТП 503-5-5.83-КМ

Пассажирская автостанция вместимостью 75 человек с помещениями П-I

Перрон отправления с навесом.

Стадия	Лист	Листов
Р	3	

Схемы расположения балок, прогонов. Разрезы 1-1; 2-2

ГИПРОАВТОТРАНС Ленинградский филиал

Инв. № подл. | Подпись и дата | Взам. инв. №

Объект 1201 ТИПОВОЙ ПРОЕКТ 503-5-5.83 АЛЬБОМ I

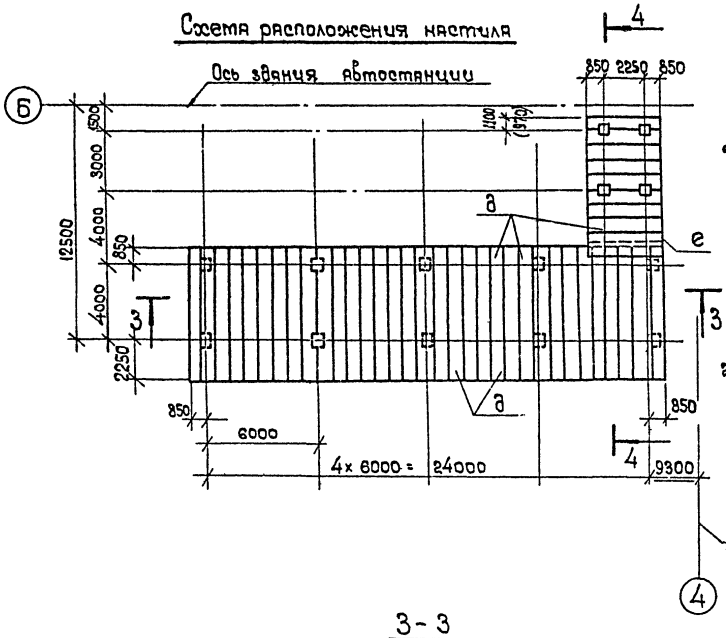
Схема расположения настила

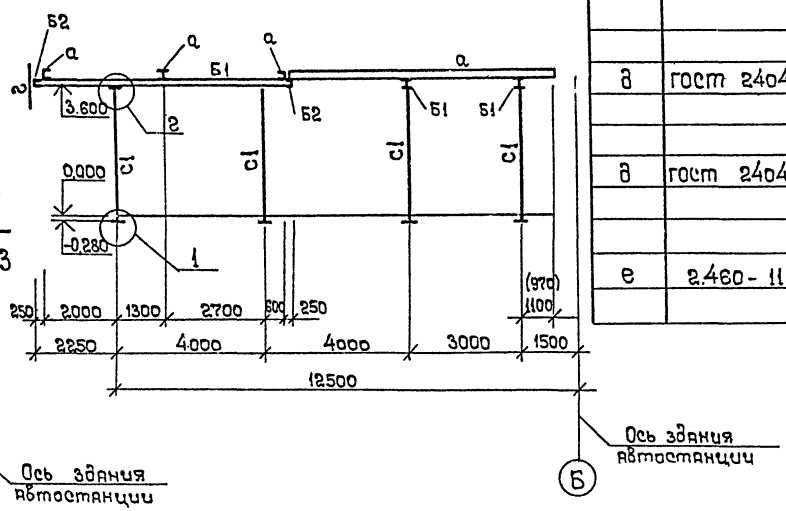
4-4

Спецификация к схеме расположения настила

Марка поз.	Обозначение	Наименование	Кол.	Масса ед, кг	Примечание
		Стальной профилированный настил			
		II и III снеговые районы			
д	ГОСТ 24045-80	Профиль Н60-782-0.9	210,0	12.0	м²
		IV снеговой р-н			
д	ГОСТ 24045-80	Профиль Н60-782-1,0	210,0	13,3	м²
		Стальной оцинкованный лист.			
е	2.460-11	-240×0,8 ГОСТ 19904-74	0,5	1,5	м²

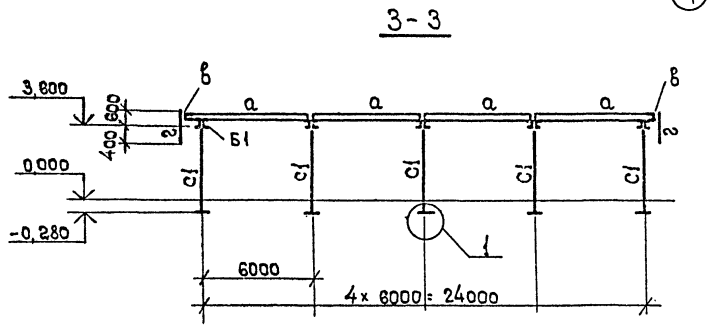
3-3

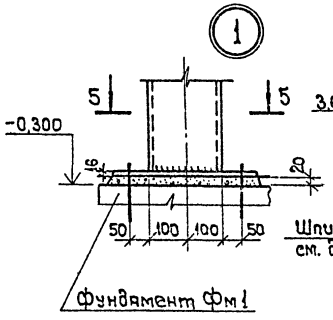

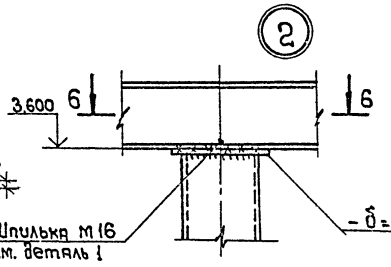

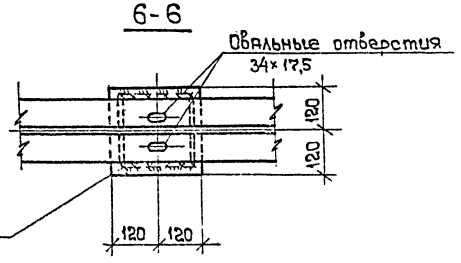
6-6

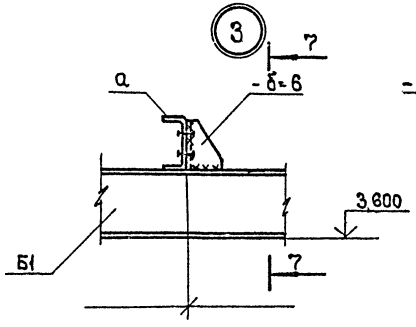

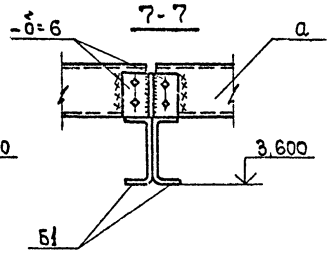
7-7

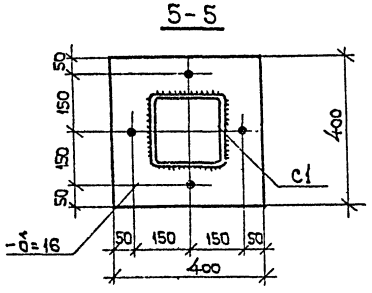
5-5

1. Данный лист рассматривать совместно с КМ-3 и КМ-5
2. Таблица элементов дана на листе КМ-3
3. Техническая спецификация металла помещена на листе КМ-2.
4. В скобках даны размеры для t = -40°с.
5. Узлы крепления настила к прогонам и между собой разработаны в серии 2.460-11.

Привязан:	Гип	Чекалов	ТП 503-5-5.83-КМ		
	Н.контр.	Закусов	Пассажурская автостанция вместимостью 75 человек с помещениями П-I.		
	Нач.отд.	Иванов	Перрон отправления с навесом.	Стадия: Р	Лист: 4
	Гл.констр.	Закусов			Листов
	Ст.инж.	Ицелева	Схема расположения настила. Разрезы 3-3, 4-4 Узлы 1...3.	ГИПРОАВТОТРАНС Ленинградский филиал	
Инв. №	Инж.	Горчененко			

Инв. № подл. | Подпись и дата | Взам. инв. №

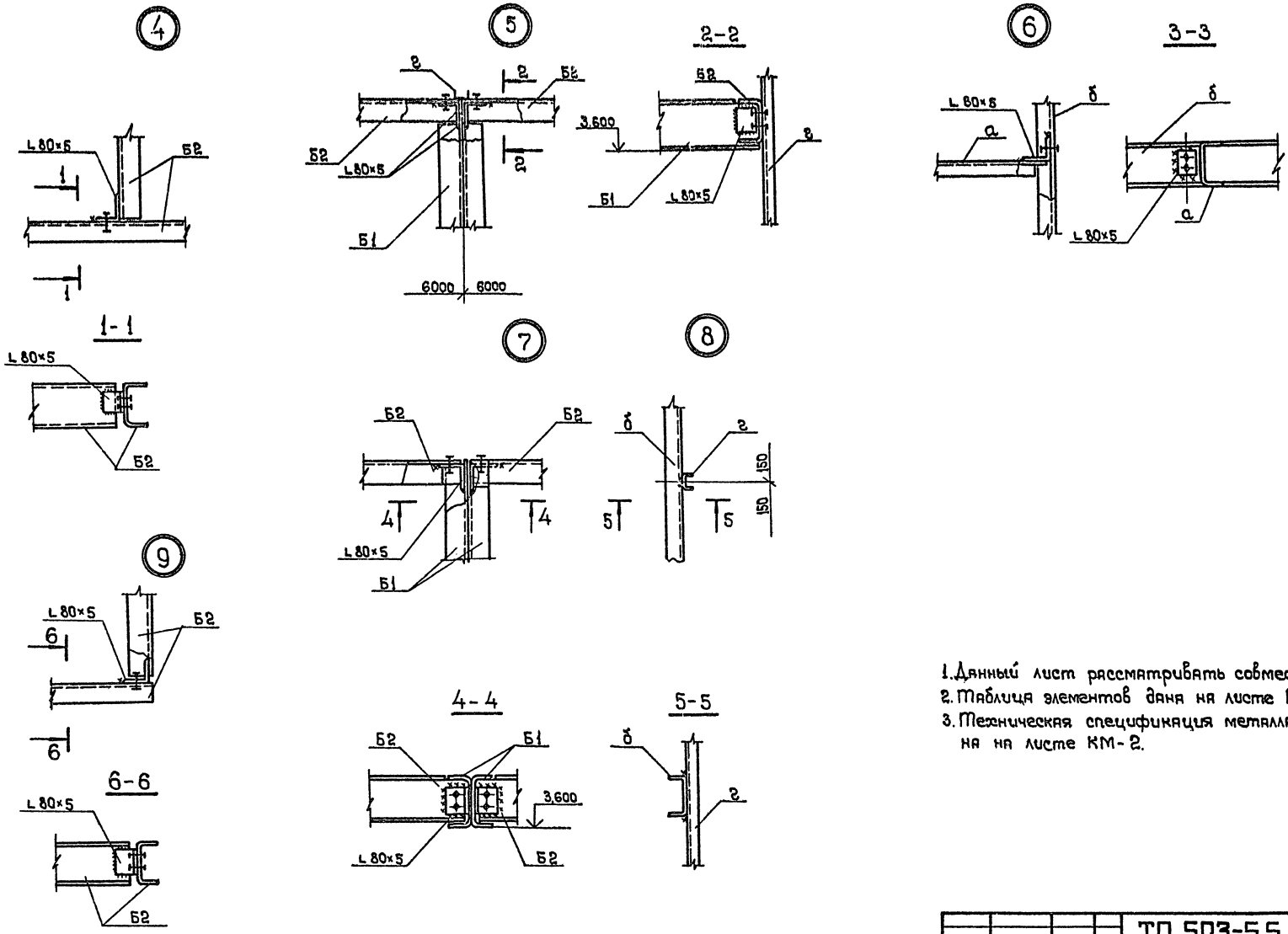

1. Данный лист рассматривать совместно с КМ-3, КМ 4.
2. Таблица элементов дана на листе КМ-3.
3. Техническая спецификация металла помещена на листе КМ-2.

Привязан:	ГИП	Чекалов		ТП 503-5-5.83-КМ	
	Н.контр.	Закусов		Пассажирская автостанция вместимостью 75 человек с помещениями П-I	
	Нач.отд.	Ивинов		Перрон отправления с навесом.	Стадия: Р; Лист: 5; Листов:
	Гл.констр.	Закусов			
	Ст.инж.	Ицелева		Узлы 4...9.	ГИПРОАВТОТРАНС Ленинградский филиал
	Инж.	Корненко			

Инв. № подл. | Подпись и дата | Взам. инв. №

Объект 1201 ТИПОВОЙ ПРОЕКТ 503-5-5.83 АЛЬБОМ I

ТИПОВОЙ ПРОЕКТ 503-5-5.83 АЛЬБОМ I

Объект 1201

Инв.№ подл. | Подпись и дата | Взам. инв.№

Ведомость рабочих чертежей основного комплекта

Лист	Наименование	Примечание
1	Общие данные /начало/.	
2	Общие данные /продолжение/.	
3	Общие данные /окончание/.	
4	Отопление. Теплоснабжение. Вентиляция. Планы на отм. -3.450 и 0.000.	
5	Схемы систем отопления и теплоснабжения установок П1, П2.	
6	Установка системы П1.	
7	Установка системы П2.	
8	Установка систем В1 и В5 на кровле.	
9	Схемы систем П1, П2, В1, В2, В5, ВЕ1÷ВЕ3. Разрез 1-1.	
10	Тепловой пункт. План. Разрезы 1-1; 2-2.	
11	Тепловой пункт. Схема.	
12	Тепловой пункт. Спецификация материалов и оборудования.	

Ведомость ссылочных и прилагаемых документов.

Обозначение	Наименование	Примечание
	Ссылочные документы	
ГОСТ 10704-76*	Трубы стальные электросварные прямошовные.	
ГОСТ 3262-75*	Трубы стальные водогазопроводные.	
ГОСТ 7201-80	Калориферы стальные обогреваемые водой и паром.	
ГОСТ 10616-73*	Вентиляторы радиальные (центробежные и осевые)	
ГОСТ 2823-73*	Термометры стеклянные технические.	
ГОСТ 3029-75*	Оправы защитные для технических стеклянных термометров.	
ГОСТ 5336-80	Сетки стальные плетеные одинарные.	
ГОСТ 8625-77*	Манометры избыточного давления, вакуумметры и мановакуумметры показывающие.	
ГОСТ 7338-77*	Пластины резиновые и резинотканевые.	
ГОСТ 20849-75*	Конвекторы отопительные стальные с кожухом.	
ГОСТ 8732-78	Трубы стальные бесшовные горячедеформированные	
ГОСТ 16127-78	Детали стальных трубопроводов. Подвески.	
1.469-7	Покрытия зданий с крышными вентиляторами для бесфонарных зданий с зенитными фонарями.	
Выпуск 1	Указания по применению типовых железобетонных конструкций в покрытиях	

Ведомость ссылочных и прилагаемых документов.

Обозначение	Наименование	Примечан.
	одноэтажных зданий.	
Выпуск 2	Монтажные чертежи вентиляторов, устанавливаемых на железобетонные стаканы.	
1.494-25	Подставки под калориферы.	
1.494-26	Унифицированные конструкции приточных вентиляционных установок.	
Выпуск 1	Коробки и диффузоры к вентиляторам. Рамки и подставки для установки калориферов.	
Выпуск 2	Утепленные створные клапаны к многоходовым калориферам по ГОСТ 7201-80	
1.494-27	Воздухоприемные устройства с подвесными утепленными клапанами.	
Выпуск 7	Воздухоприемные устройства к окнам деревянным для зданий промышленных предприятий по ГОСТ 12506-67	
1.494-32	Зонты и дефлекторы вентиляционных систем.	

Типовой проект разработан в соответствии с действующими нормами и правилами и предусматривает мероприятия, обеспечивающие взрывную, взрывопожарную и пожарную безопасность при эксплуатации здания.

Главный инженер проекта /Чекалов/

Привязан.

Инв.№:

ТП 503-5-5.83-08

Пассажирская автостанция вместимостью 75 человек с помещениями П-I

				Стадия	Лист	Листов
ГИП	Чекалов		Здание автостанции.	РП	1	
Н.контр.	Егорова					
Нахгод.	Смирнов					
Гл.спец.	Егорова					
Инженер	Мочалок		Общие данные /начало/.	ГИПРОАВТОТРАНС Ленинградский филиал		
Техник	Шабалова					

ТИПОВОЙ ПРОЕКТ 503-5-5.83 АЛЬБОМ I

Объект 1201

Инв. № подл. | Подпись и дата | Взам. инв. №

Ведомость ссылочных и прилагаемых документов.

Обозначение.	Наименование	Примечание
2.400-4	Детали тепловой изоляции промышленных объектов с положительными температурами.	
выпуск 1	Тепловая изоляция трубопроводов.	
выпуск 2	Тепловая изоляция арматуры фланцевых соединений трубопроводов.	
4.904-10	Изделия и детали трубопроводов для тепловых сетей	
выпуск 4	Опоры трубопроводов неподвижные.	
выпуск 8	Грязевики.	
4.904-69	Детали крепления санитарно-технических приборов и трубопроводов.	
5.903-1	Узлы обвязки регулирующих клапанов на трубопроводах теплоснабжения калориферных установок.	
5.903-2	Воздухосборники для систем отопления и теплоснабжения вентиляционных установок	
выпуск 1	Рабочие чертежи.	
5.904-1	Детали креплений воздуховодов	
выпуск 0	Указания по выбору и комплектовке креплений.	
выпуск 1	Рабочие чертежи.	
5.904-4	Двери и люки для вентиляционных камер.	
5.904-5	Гибкие вставки к центробежным вентиляторам.	
5.904-10	Узлы прохода вентиляционных шахт через покрытия зданий.	
выпуск 1	Узлы прохода общего назначения.	

Ведомость ссылочных и прилагаемых документов.

Обозначение	Наименование	Примечание.
5.904-13	Заслонки воздушные унифицированные для систем вентиляции.	
выпуск 1	Заслонки воздушные круглого сечения.	
	Прилагаемые документы.	
ОВН-1	Закладная конструкция N2.	
ОВН-2	Лючок с заглушкой.	
ОВН-3	Обводной клапан для калориферов.	
ОВ, ВМ	Ведомость потребности в материалах.	

Ведомость спецификаций.

Лист	Наименование	Примечание
	Спецификация оборудования ОВ.СО.	

Общие указания.

1. Проект отопления и вентиляции разработан в соответствии со СНиП-II-33-75; СНиП II-Л.8-71, СНиП II-92-76, СНиП II-85-80.

2. Расчетные температуры наружного воздуха для холодного периода года приняты -20°С; -30°С; -40°С.

Расчетные температуры внутреннего воздуха приняты в соответствии со СНиП II-Л.8-71 и СНиП II-85-80 и приведены в таблице на листе ОВ-3.

3. В качестве теплоносителя на отопление и теплоснабжения калориферов принята вода с параметрами $T_1 = 150°C$; $T_2 = 70°C$.

4. В качестве приборов отопления принимаются конвекторы „Комфорт".

В качестве отключающей арматуры приняты краны двойной регулировки у приборов. Выпуск воздуха из приборов отопления осуществляется через воздуховыпускные краны, из системы теплоснабжения-через воздухосборники.

5. Потери напора в системе отопления составляют 7.20 кПа (0.72 м), в системе теплоснабжения составляют 8.15 кПа (0.815 м).

6. Трубопроводы систем отопления и теплоснабжения изготовить из водогазопроводных лёгких труб по ГОСТ 3262-75.* Трубопроводы в тепловом пункте изготовить из стальных электросварных труб по ГОСТ 10704-76*.

7. Подающие трубопроводы теплоснабжения, а также все трубопроводы, прокладываемые в подпольных каналах и над наружными дверьми, изолируются по серии 2400-4.

Трубопроводы, подлежащие тепловой изоляции покрываются антикоррозийным покрытием - Краской БТ-577.

Неизолированные трубопроводы, нагревательные приборы, подводки к приборам, а также неоцинкованные воздуховоды окрашиваются масляной краской за 2 раза.

8. Воздуховоды систем В1, В5, удаляющие влажный воздух, и участки воздуховодов системы П1, проходящие через мойку и подсобное помещение буфета, выполняются из оцинкованной кровельной стали. Воздуховоды остальных приточных и вытяжных систем выполняются из обычной кровельной стали.

Толщина стали принимается в зависимости от сечения воздуховодов по СНиП II-33-75.

9. На воздуховодах систем П1, ВП и ВЕ2 для переключения вентиляции с обычного режима на особый предусматривается установка регулирующих заслонок.

10. Для вытяжки из кабинета начальника и шоферской в окнах устанавливаются вентиляторы „АИСИ-3".

11. На воздуховодах и трубопроводах систем П1 и П2 предусматриваются закладные конструкции для КИП и А.

12. Уклон трубопроводов принят $i = 0.002$. Неуказанные диаметры приняты ф 15 мм.

Основные показатели по чертежам отопления и вентиляции.

Наименование здания (сооружения), помещения	Температура наружного воздуха $t_н$ °С	Объем м3	Расход тепла ВТ (ккал/ч) На отопление	На вентиляцию $t_н$ от.	На вентиляцию $t_н$ вент	На горячее водоснабжение	Общий расход тепла	Расход холода ВТ. ккал/ч	Установленная мощность эл. двиг. квт
Пассажирская автостанция	-20	2030	47334 (40700)	67454 (58000)	10025 (8620)	39076 (33600)	163889 (140920)	—	5.7
	-30	2030	57754 (49660)	86062 (74000)	13746 (11820)	39076 (33600)	196638 (169080)	—	5.7
	-40	2030	62534 (53770)	104670 (90000)	17328 (14900)	39076 (33600)	223608 (192270)	—	5.7

Привязан

Инв. №:

ГИП	Чекалов	
Н.контр.	Егорова	
Нач.отд.	Смирнов	
Гл.спец.	Егорова	
Инженер	Мохалюк	
Техник	Швецова	

ТП 503-5-5.83-ОВ

Пассажирская автостанция вместимостью 75 человек с помещениями П-I

	Стадия	Лист	Листов
Здание автостанции.	РП	2	

Общие данные (продолжение).

ГИПРОАВТОТРАНС Ленинградский филиал.

ТИПОВОЙ ПРОЕКТ 503-5-5.83 АЛЬБОМ I

Объем 1201

Характеристика отопительно-вентиляционных систем.

Обозначение системы	Кол. систем	Наименование обслуживаемого помещения (технологического оборудования)	Тип установки	Вентилятор: Тип, исполнение по взрывозащите	Вентилятор: №	Вентилятор: Схема исполнения	Вентилятор: Положение	Вентилятор: L, м³/ч	Вентилятор: P, ПА (кгс/м²)	Вентилятор: n, об/мин	Электродвигатель: Тип, исполнение по взрывозащите	Электродвигатель: N, квт	Электродвигатель: n, об/мин	Воздухонагреватель: Тип	Воздухонагреватель: №	Воздухонагреватель: Кол.	Воздухонагреватель: Т-ра нагрева, °С от	Воздухонагреватель: Т-ра нагрева, °С до	Воздухонагреватель: Расход тепла Вт. (ккал/ч)	Воздухонагреватель: ΔP, ПА (кгс/м²)	Примечание
П1	1	Буфет, пассажирский зал.	А5095-2а	Ц4-70	5	1	Л0°	5580	620 (62)	1420	4А90LА4	2,2	1420	КСк3	7-01	1	-20	+16	67454 (58000)	90 (9)	
														КСк3	8-01	1	-30	+16	86062 (74000)	80 (8)	
														КСк3	9-01	1	-40	+16	104670 (90000)	80 (8)	
П2	1	Административные помещения, камера хранения, санузлы	ЭРВ-72-2	Ц4-70	3,15	1	Пр0°	970	220 (22)	1400	4АА63А4	0,25	1400	КСк3	6-01	1	-95	+18	10025 (8620)	60 (6)	
														КСк3	6-01	1	-19	+18	13746 (11620)	60 (6)	
														КСк3	6-01	1	-28	+18	17328 (14900)	60 (6)	
В1	1	Буфет, подсобные помещения буфета.	А5090-2	Ц4-70	5	1	Пр0°	4330	540 (54)	1410	4А80В4	1,5	1410								
В2	1	Пассажирский зал	крышный	КЦ3-90	4			1500	160 (16)	915	4А71А6У2	0,37	910								
В3	1	Кабинет начальника	АИСИ-3	В010-42	—			90				0,35									
В4	1	Шофёрская, диспетчерская	АИСИ-3	В010-42				450				0,35									
В5	1	Санузлы общего пользования	Л3.151003	Ц4-70	3,15	1	Пр0°	800	300 (30)	1400	4АА63А4	0,25	1400								
ВЕ1	1	Санузел при буфете	дефлектор	Д.	00.000.			50													
ВЕ2	1	Санузлы в особом режиме.	дефлектор	Д.00.000				350													
ВЕ3	1	Камера хранения.	дефлектор	Д.00.000-02				200													

Таблица воздухообменов по отдельным помещениям.

№№ п.п.	Помещение	Расчетная температура °С	Строительный объем м³	Кратность: Вытяжки	Кратность: Притока	Объем воздуха м³/ч: Вытяжки	Объем воздуха м³/ч: Притока	N установки: Вытяжки	N установки: Притока
1	2	3	4	5	6	7	8	9	10
1	Кабинет начальника.	18	60	1,5	1,5	90	90	В3	П2
2	Диспетчерская, шоферская	18	150	3	3	450	450	В4	П2
3	Кассы	18	—	—	100×2	—	200	—	П2
4	Пассажирский зал.	18	300	20×75	20×75	1500	1500	В2	П2
5	Камера хранения	16	100	2	1	200	100	ВЕ3	П2
6	Санузел при буфете	15	20	50×1	—	50	—	ВЕ1	—
7	Санузлы общего пользования	15	110	100 м³ на 1 приб	2	800	220	В5	П2
8	Буфет	16	130	22	22	2880	2880	В1	П1
9	Помещение мойки	16	35	6	4	200	150	В1	П1
10	Подсобное помещение	16	60	20	13	1250	800	В1	П1

План-схема.

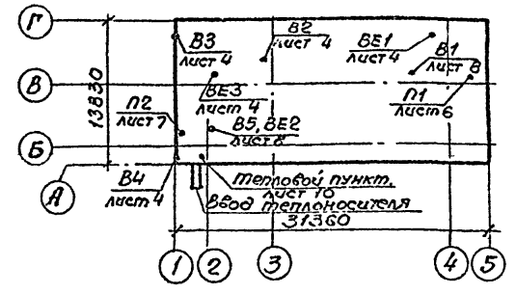

Местные отсосы от технологического оборудования.

Технологическое оборудование: Поз.	Технологическое оборудование: Наименование	Технологическое оборудование: Кол.	Характеристика выделяющихся вредностей.	Объем вытяжки м³/ч: На ед. оборуд.	Объем вытяжки м³/ч: Всего	Характеристика местного отсоса: Обозначение	Характеристика местного отсоса: Применяемые документы	№ вент. системы	Примечание
			Буфет						
1	Плита электрическая ПЭСМ-4ш5	1	Тепло; газы	1250/600	1250/800	МВО-420	—	В1, П1	В знаменателе объём приточного воздуха

ГИП	Чекалов		
Н.контр.	Егорова		
Нач.отд.	Смирнов		
Гл.спец.	Егорова		
Инженер	Мочалюк		
Техник	Швецова		

Привязан

Инв. №

ТП 503-5-5.83-08

Пассажирская автостанция вместимостью 75 человек с помещениями П-I

Здание автостанции.

Стадия	Лист	Листов
РП	3	

Общие данные /окончание/.

ГИПРОАВТОТРАНС Ленинградский филиал.

Инв. № подл. | Подпись и дата | Взам. инв. №

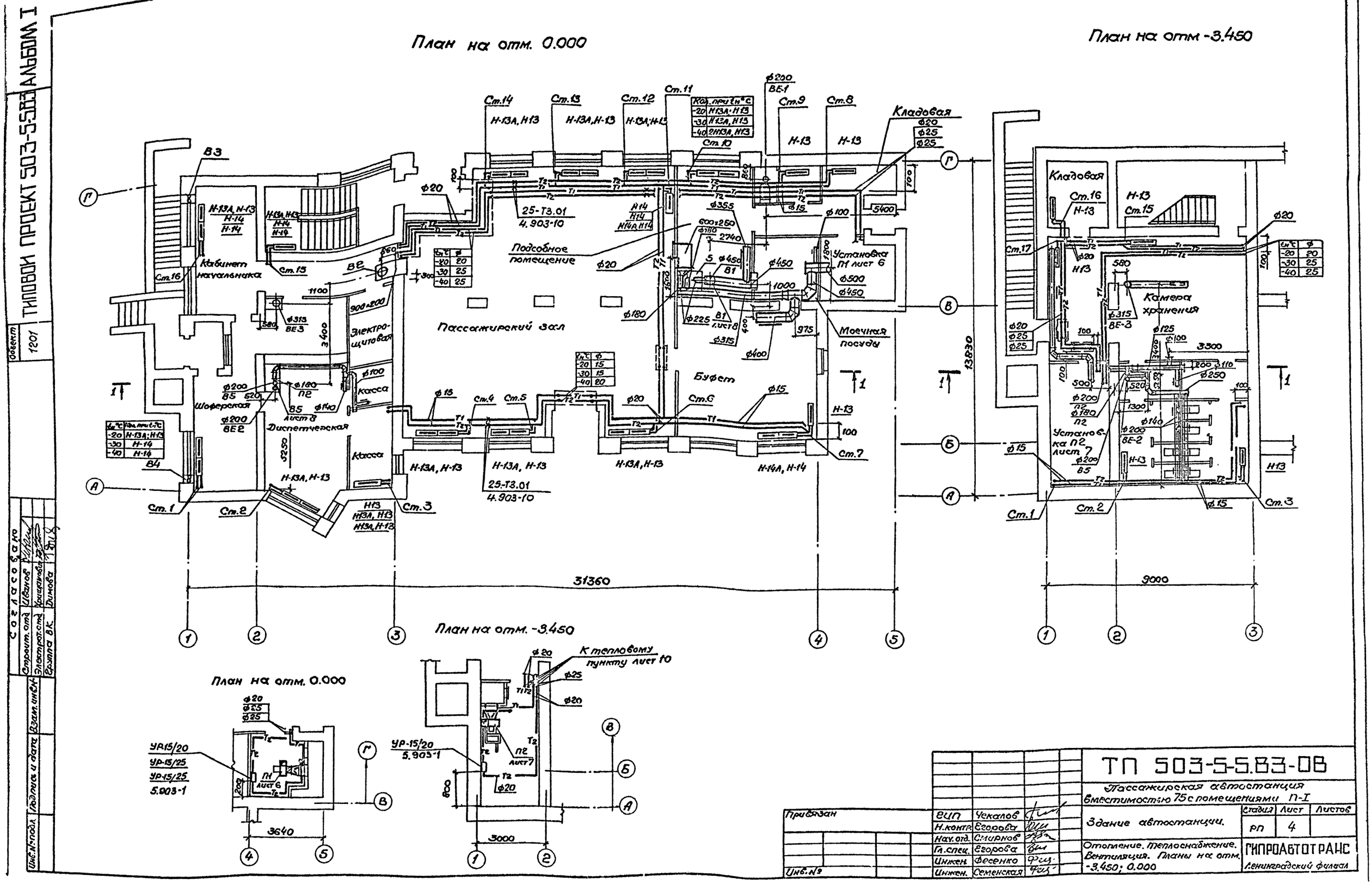
План на отм. 0.000
План на отм -3.450
Пассажирский зал
Буфет
Кладовая
Подсобное помещение
Моечная посуды
Установка П1 лист 6
Кабинет начальника
Электрощитовая
Шоферская
Диспетчерская
Касса
Камера хранения
Установка П2 лист 7
25-Т3.01
4.903-10
31360
9000
13830
План на отм. -3.450
К тепловому пункту лист 10
План на отм. 0.000
УР-15/20
УР-15/25
УР-15/25
5.903-1
3640
3000
ТП 503-5-5.83-08
Пассажирская автостанция вместимостью 75 с помещениями П-I
Здание автостанции.
Отопление. Теплоснабжение. Вентиляция. Планы на отм. -3.450; 0.000
Стадия РП
Лист 4
Листов
ГИПРОАВТОТРАНС
Ленинградский филиал
ГИП Чекалов
Н.контр. Егорова
Нач.отд. Смирнов
Гл.спец. Егорова
Инжен. Фесенко
Инжен. Семенская
Привязан
Инв.№
Согласовано
Строит.отд. Иванов
Электрот.отд. Кришанова
Группа ВК Димова
Инв.№подл. Подпись и дата Взам.инв.№
Объект 1201
ТИПОВОЙ ПРОЕКТ 503-5-5.83 АЛЬБОМ I

Объект 1201 ТИПОВОЙ ПРОЕКТ 503-5-5.83 АЛЬБОМ 1

Система отопления

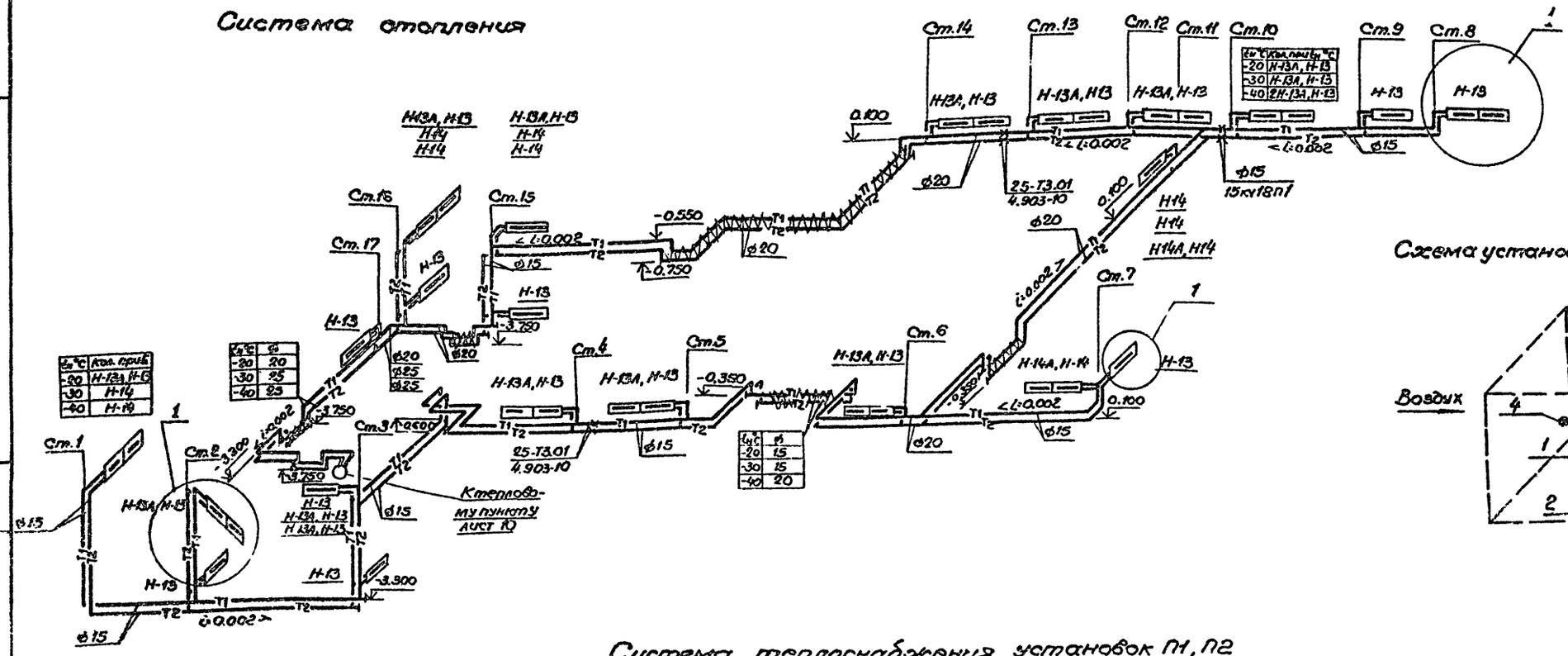

Схема установки закладных деталей.

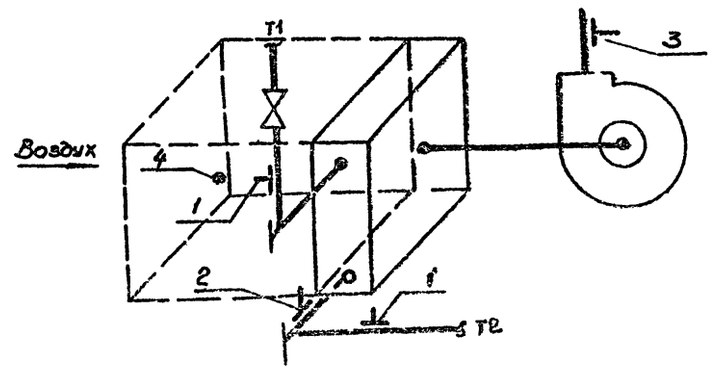

Система теплоснабжения установок П1, П2

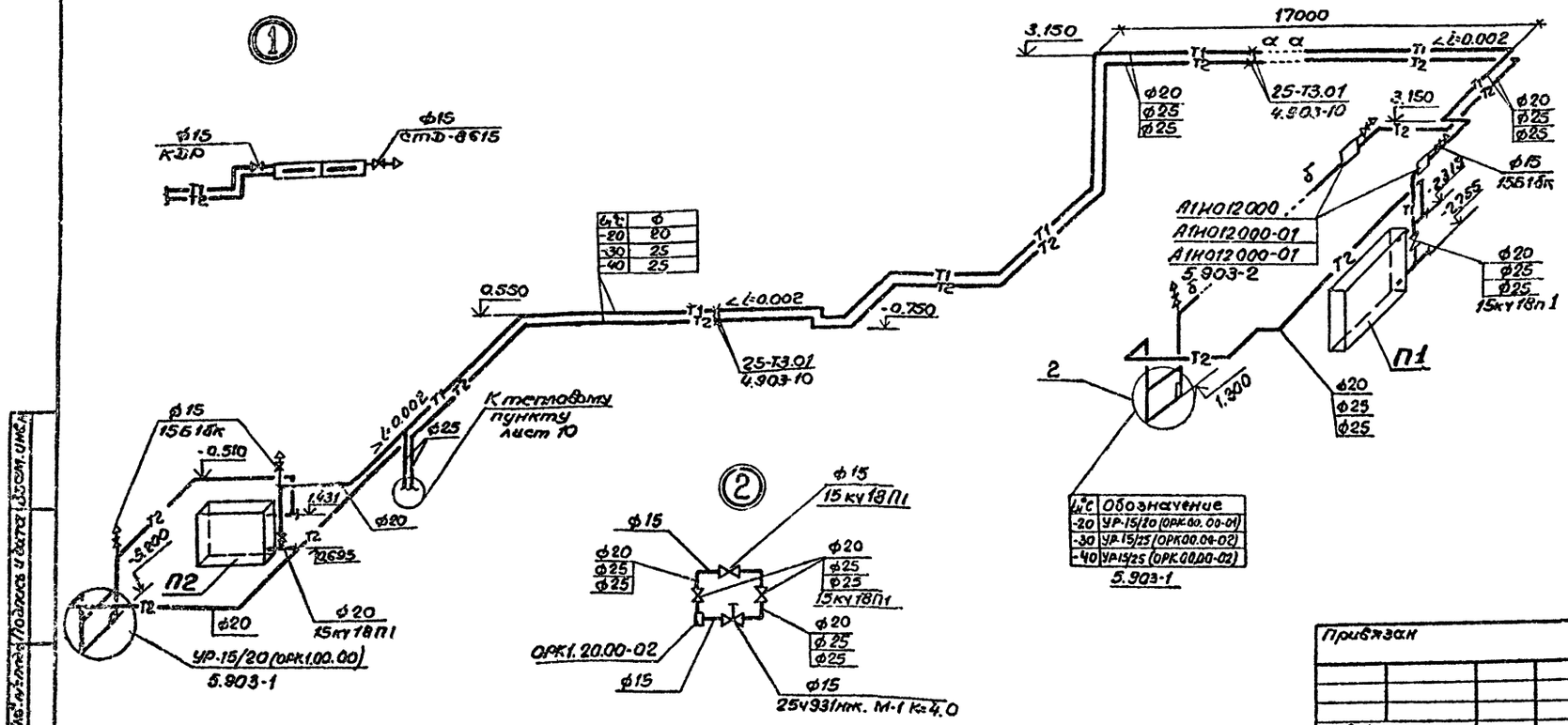

Расчётная температура $t_н$ °С	NN систем	Диаметр трубопроводов	Закладные детали N1	N2	N3	N4
-20 -30 -40	П1, П2 П2 П2	ф20	63-3К4-2-75	А12А018-010	3К4-1-75	1-3К4-1-75
-30 -40	П1	ф25	64-3К4-2-75	А12А018-010	3К4-1-75	1-3К4-1-75

$t_н$ °С	Обозначение
-20	УР-15/20 (ОРК00.00-01)
-30	УР-15/25 (ОРК00.00-02)
-40	УР-15/25 (ОРК00.00-02)

5.903-1

ГИП	Чекалов		
Н.контр.	Егорова		
Нач.отд.	Смирнов		
Гл.спец.	Егорова		
Инженер	Мочалюк		
Инженер	Семенская		

Привязан

Инв.№

ТП 503-5-5.83-ОВ

Пассажирская автостанция вместимостью 75 человек с помещениями П-I

Здание автостанции

Стадия	Лист	Листов
РП	5	

Схемы систем отопления и теплоснабжения установок П1, П2

ГИПРОАВТОТРАНС Ленинградский филиал

Инв. № подл. | Подпись и дата | Взам. инв.

Разрез 1-1

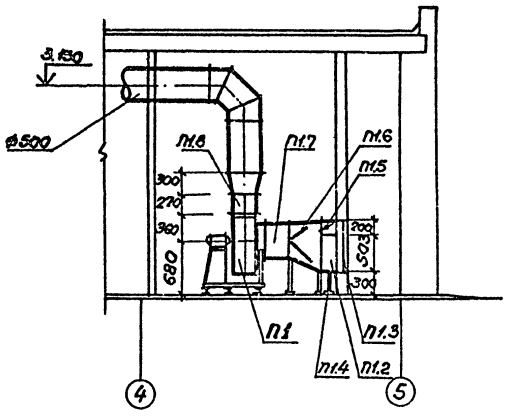

План на отм. 0.000

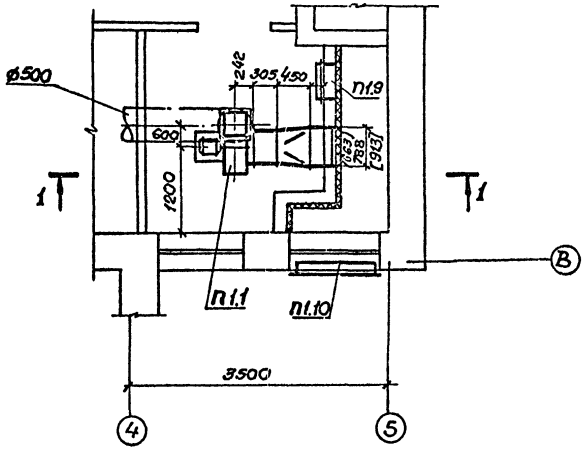

Спецификация отопительно-вентиляционных установок.

Марка, поз.	Обозначение	Наименование	Кол.	Масса ед. кг	Примеч.
	П1				
П1.1		Агрегат вентиляторный А5095-2а	1	113	
		а. Вентилятор центробежный ВЦ4-70 N5, с колесом 0.95Дн, исполнение 1, положение Л0°			
		б. Электродвигатель 4А90LА4, 2,2 квт, 1420 об/мин.			
П1.2		Калорифер биметаллический с накатным оребрением КСк3-7-01	1	46.1	$t_н$=-20°С
		КСк3-8-01	1	52.8	$t_н$=-30°С
		КСк3-9-01	1	59.2	$t_н$=-40°С
П1.3	1.494-26, вып.2	Утепленный створный клапан 663×703	1	19.00	$t_н$=-20°С
		788×703	1	21.00	$t_н$=-30°С
		913×703	1	23.00	$t_н$=-40°С
П1.4	1.494-25	Подставка под калорифер, тип 2	2	1.49	
П1.5	лист ОВН-3	Клапан обводной для калориферов			
		663×180	1	7.3	$t_н$=-20°С
		788×180	1	8.2	$t_н$=-30°С
		913×180	1	9.2	$t_н$=-40°С
П1.6	1.494-26, вып.1	Диффузор из стали по ГОСТ 19904-74*			
		663×703/ф500, ℓ=450	1	7.10	$t_н$=-20°С
		788×703/ф500, ℓ=450	1	7.85	$t_н$=-30°С
		913×703/ф500, ℓ=450	1	8.45	$t_н$=-40°С
П1.7	5.904-5	Гибкая вставка ВВ-20	1	6.76	
П1.8	5.904-5	Гибкая вставка ВН-13	1	5.02	
П1.9	5.904-4	Дверь герметическая утепленная Дус.1.25×0.5	1	33.6	
П1.10	1.494-27, вып.7	Жалюзийная решетка воздухоприемная неподвижная N2	8	1.2	

ТП 503-5-5.83-ОВ

Пассажирская автостанция вместимостью 75 человек с помещениями П1

Здание автостанции

Установка системы П1.

Стадия	Лист	Листов
РП	6	

ГИПРОАВТОТРАНС Ленинградский филиал.

ГИП	Чекалов	
Н.контр.	Егорова	
Нач.отд.	Смирнов	
Гл.спец.	Егорова	
Инжен.	Мочалюк	
Инжен.	Фесенко	

Привязан

Инв.№

Согласовано

Строит.отд. Цвиков

Электрот.отд. Хрищанович

Инв.№подл. | Подпись и дата | Взам.инв.№

Объект 1201

ТИПОВОЙ ПРОЕКТ 503-55.83 АЛЬБОМ I

Разрез 1-1

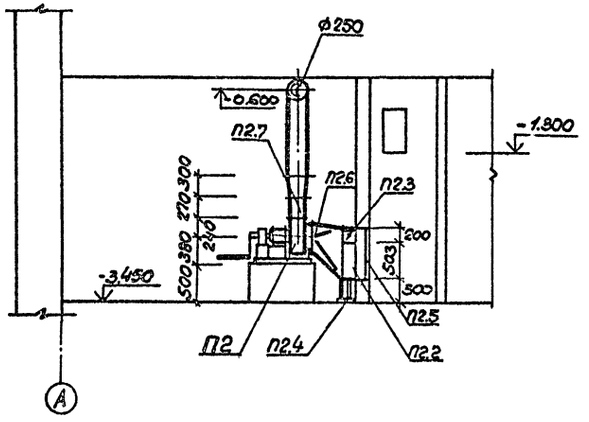

План на отм -3.450

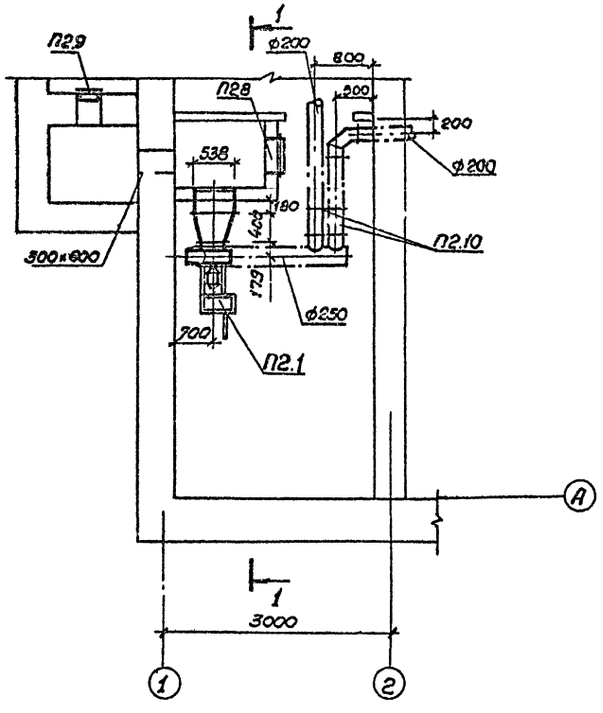

Спецификация отопительно-вентиляционных установок

Марка, поз.	Обозначение	Наименование	Кол.	Масса ед.кг.	Примеч.
	П2				
П2.1		Электроручной вентилятор ЭРВ-72-2	1	65	
		а. Вентилятор центробежный ЦЧ-70 N 3.15 с колесом О.95.Дн, исп.1, положение Л0°			
		б. Электродвигатель 4АА63А4, 0,25 квт, 1400 об/мин.			
П2.2		Калорифер биметаллический с накатным оребрением			
		КСк 3-6-01	1	39.9	
П2.3	лист ОВН-3	Клапан обводной для калориферов			
		538х180	1	6.28	
П2.4	1.494-25	Подставка под калорифер, тип 2	2	1.49	
П2.5	1.494-26, вып.2	Утепленный створный клапан			
		538х703	1	16.00	
П2.6	1.494-26, вып.1	Диффузор из стали по ГОСТ 19904-74*			
		538х703 / ф315, С=400	1	5.30	
П2.7	5.904-5	Гибкая вставка ВН-11	1	3.30	
П2.8	5.904-4	Дверь герметическая утепленная Дус.1.25х0.5	1	33.6	
П2.9	1.494-27, вып.7	Жалюзийная решетка воздухоприемная неподвижная N 2	2	1.2	
П2.10	1.494-14, вып.1	Заслонка воздушная Р200.Р	2	4.85	

Согласовано
Строит. отд. Иванов
Электрот. отд. Кононенко
Водопровод и канализация
Отопление и вентиляция

Привязан.	ГИП	Чекалов	
	Н.контр.	Егорова	
	Нач.отд.	Смирнов	
	Гл.спец.	Егорова	
	Инженер	Мочалюк	
	Инженер	Фесенко	
Инв.№			

ТП 503-5-5.83-ОВ

Пассажирская автостанция вместимостью 75 человек с помещениями П-1

Здание автостанции

Установка системы П2.

Стадия	Лист	Листов
РП	7	

ГИПРОАВТОТРАНС
Ленинградский филиал

ТИПОВОЙ ПРОЕКТ 503-5-5.83 АЛЬБОМ I

Объект 1201

Согласовано

Строит. отд. Иванов

Электрот. отд. Хрущевский

Взам. инв. №

Инв. № подл. | Подпись и дата

Разрез 1-1

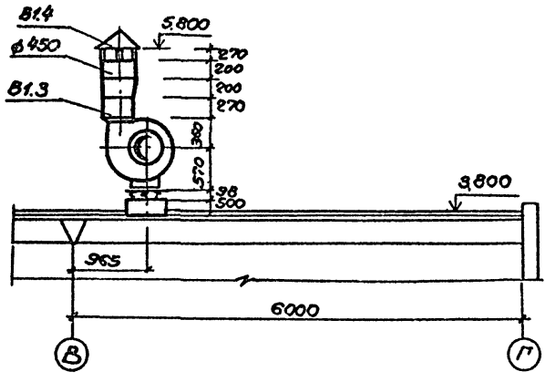

Разрез 1-1

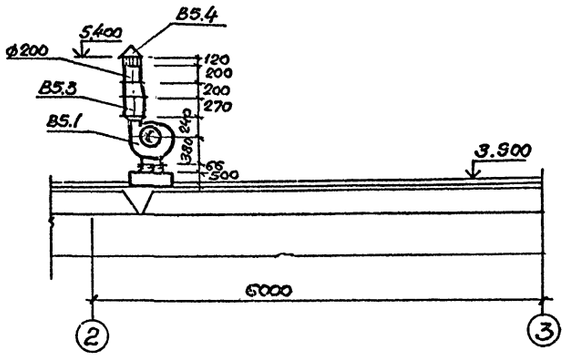

Разрез 2-2

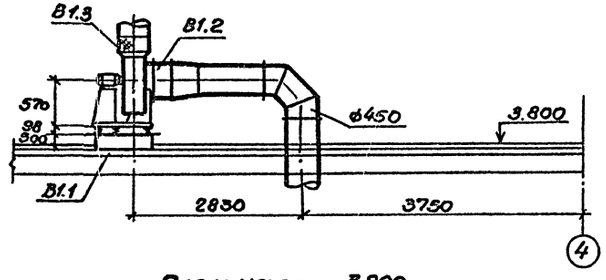

План на отм. 3.900

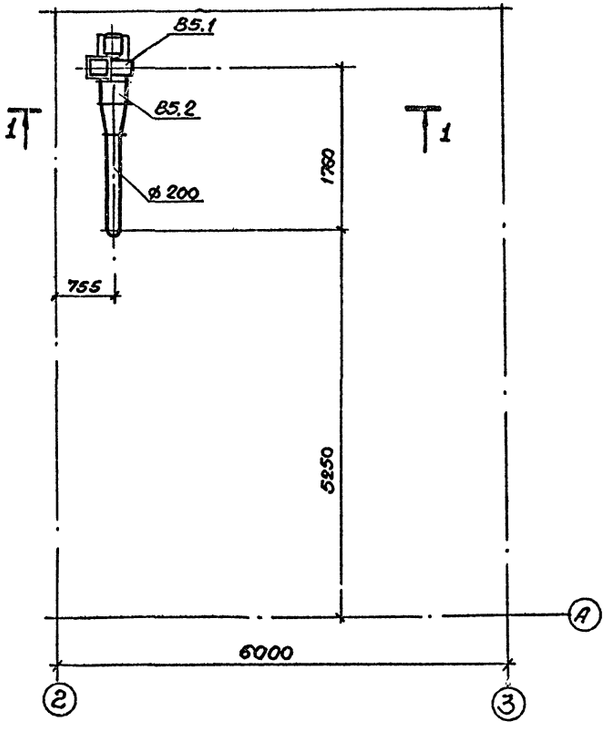

План на отм 3.800

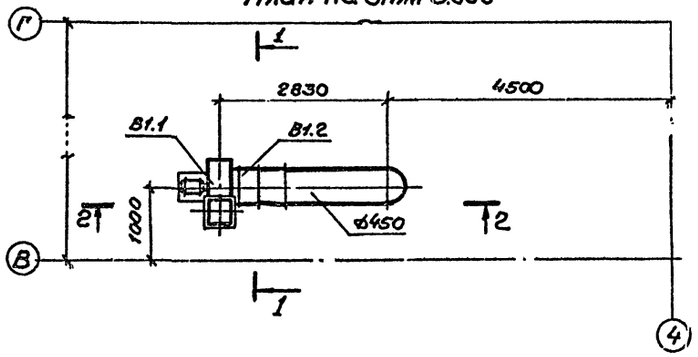

Спецификация отопительно-вентиляционных установок.

Марка, поз.	Обозначение	Наименование	Кол.	Масса ед. кг	Примечание
	В1				
В1.1		Агрегат вентиляторный А5090-2 - компл. а. Вентилятор центробежный ВЦ4-70 N5 с колесом Дн0,9 исполнение 1 положение Пр0° б. Электродвигатель 4А80В4 1.5 квт. 1410 об/мин.	1	117	
В1.2	5.904-5	Гибкая вставка ВВ20	1	6,76	
В1.3	5.904-5	Гибкая вставка ВН-13	1	5.02	
В1.4	1.494-32	Зонт 3К.00.000-04	1	9.0	
	В5				
В5.1		Агрегат вентиляторный А3.15100-1 - компл. а. Вентилятор центробежный ВЦ4-70 N3.15 с колесом 1.0 Дн. исполнение 1. положение Пр0° б. Электродвигатель 4АА63А4 0,25 квт. 1400 об/мин.	1	42.0	
В5.2	5.904-5	Гибкая вставка ВВ18	1	3.45	
В5.3	5.904-5	Гибкая вставка ВН11	1	3.3	
В5.4	1.494-32	Зонт 3К.00.000-00	1	2.0	

Привязан				ТП 503-5-5.83-ОВ	
				Пассажирская автостанция вместимостью 75 человек с помещениями П-I	
	ГИП	Чекалов		Здание автостанции.	Стадия: РП; Лист: 8; Листов:
	Н.контр.	Егорова			
	Нач.отд.	Смирнов		Установка систем В1 и В5 на кровле	ГИПРОАВТОТРАНС Ленинградский филиал
	Гл.спец.	Егорова			
Инв. №	Инженер	Семенская			

П1

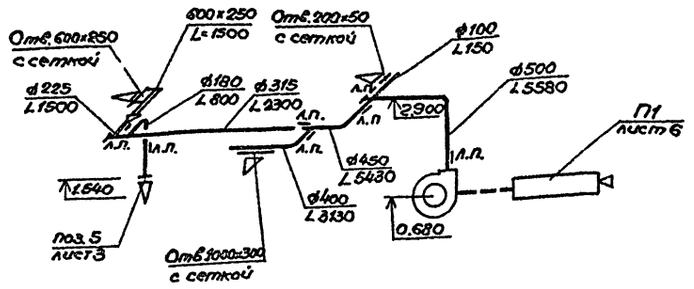

П2

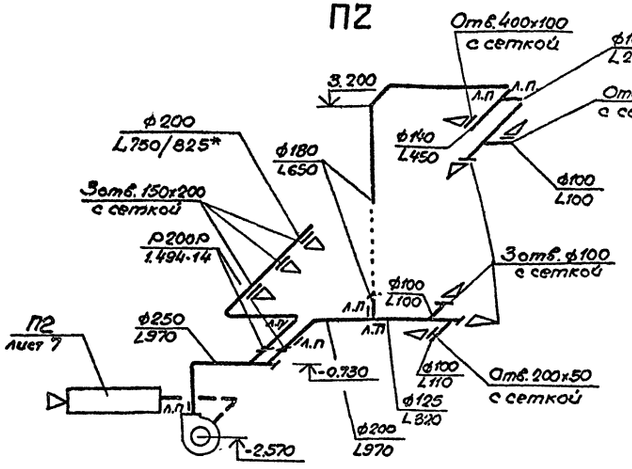

ВЕ1

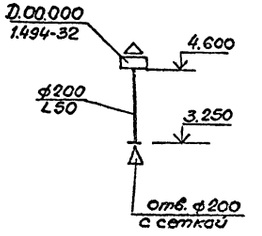

В1

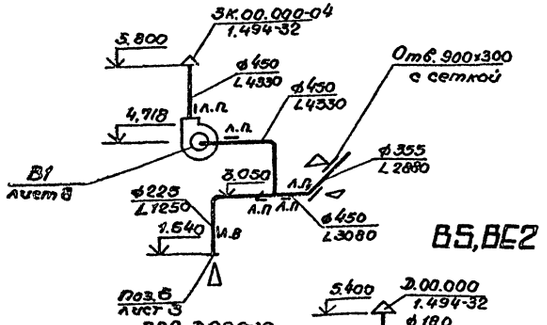

В2

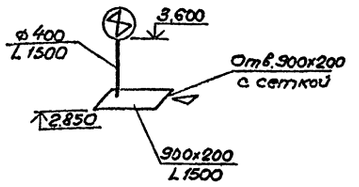

* - объем воздуха при $t_н$=-20°С при особом режиме.

ВЕ3

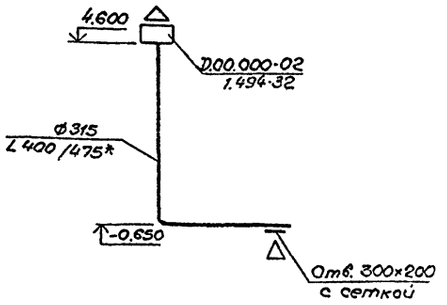

В5, ВЕ2

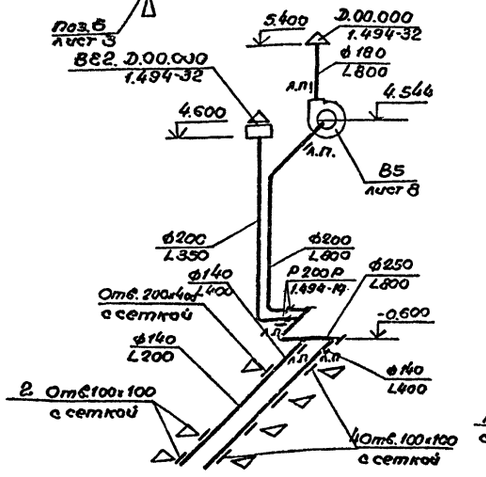

Разрез 1-1

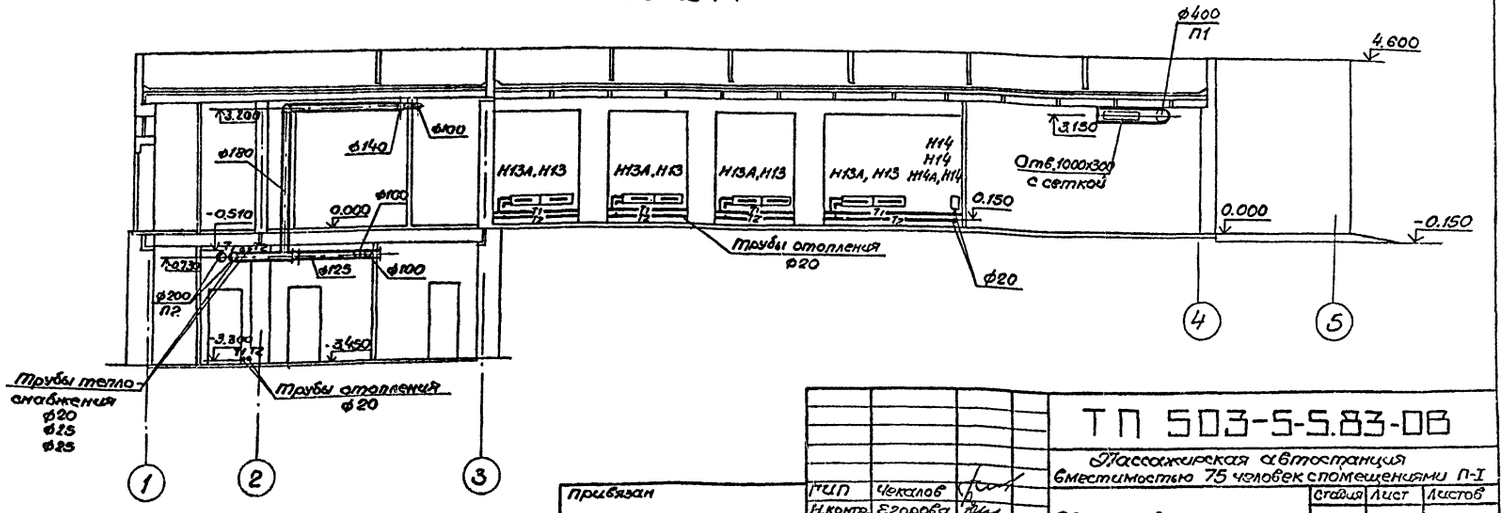

Привязан			
Инв.№			
ГИП	Чекалов		
Н.контр.	Егорова		
Научн.	Смирнов		
Гл.спец.	Егорова		
Инженер	Фесенко		
Инженер	Мочалок		

ТП 503-5-5.83-06

Пассажирская автостанция вместимостью 75 человек с помещениями П-I

Здание автостанции

Стадия	Лист	Листов
РП	9	

Схемы систем П1, П2, В1, В2, В5, ВЕ1÷ВЕ3. Разрез 1-1

ГИПРОАВТОТРАНС Ленинградский филиал

Инв.№ подл. | Подпись и дата | Взам.инв.№

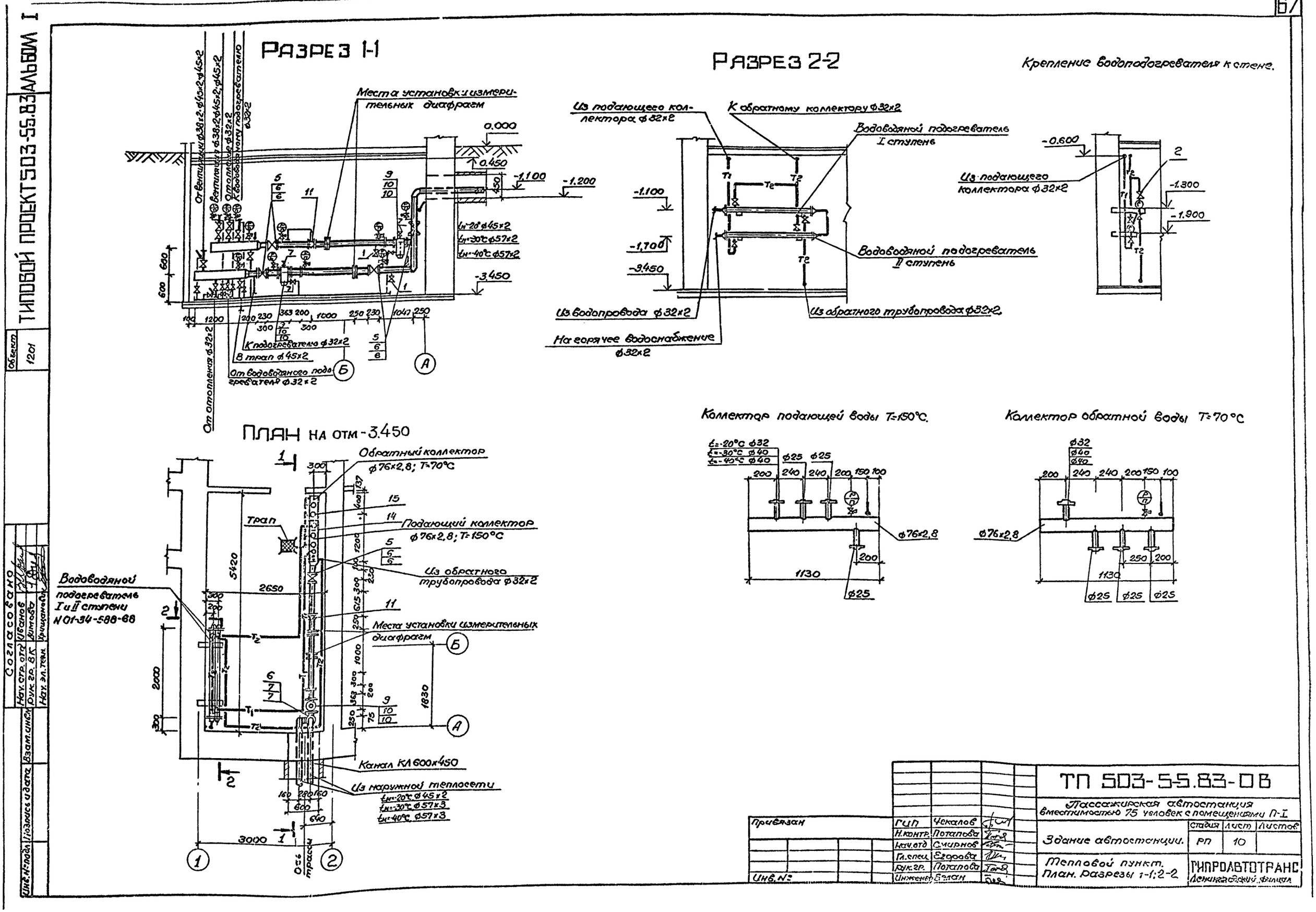

Разрез 1-1
Места установки измерительных диафрагм
0.000
0.450
-1.100
-1.200
-3.450
От вентиляции ф38х2; ф45х2; ф45х2
Вентиляция ф38х2; ф45х2; ф45х2
Отопление ф32х2
К водоводяному подогревателю ф32х2
tн=-20°С ф45х2
tн=-30°С ф57х2
tн=-40°С ф57х2
К подогревателю ф32х2
В трап ф45х2
От водоводяного подогревателя ф32х2
От отопления ф32х2
Разрез 2-2
Из подающего коллектора ф32х2
К обратному коллектору ф32х2
Водоводяной подогреватель I ступень
Водоводяной подогреватель II ступень
Из водопровода ф32х2
На горячее водоснабжение ф32х2
Из обратного трубопровода ф32х2
Крепление водоподогревателя к стене.
-0.600
-1.300
-1.900
Из подающего коллектора ф32х2
План на отм -3.450
Обратный коллектор ф76х2,8; T=70°С
Подающий коллектор ф76х2,8; T=150°С
Трап
Из обратного трубопровода ф32х2
Водоводяной подогреватель I и II ступени N01-34-588-68
Места установки измерительных диафрагм
Канал КЛ600х450
Из наружной теплосети
tн=-20°С ф45х2
tн=-30°С ф57х3
tн=-40°С ф57х3
Ось трассы
Коллектор подающей воды T=150°С.
Коллектор обратной воды T=70°С
ф76х2,8
1130
ТП 503-55.83-ОВ
Пассажирская автостанция вместимостью 75 человек с помещениями П-I
Здание автостанции.
Стадия РП
Лист 10
Листов
Тепловой пункт. План. Разрезы 1-1; 2-2
ГИПРОАВТОТРАНС Ленинградский филиал
Привязан
Инв. №
ГИП Чекалов
Н.контр. Потапова
Нач.отд. Смирнов
Гл.спец. Егорова
Рук.гр. Потапова
Инженер Белан
Согласовано
Нач.стр.отд. Иванов
Рук.гр. ВК Зимова
Нач.эл.техн. Хрищанович
Инв.№подл. Подпись и дата Взам.инв.№
Объект 1201
ТИПОВОЙ ПРОЕКТ 503-55.83 АЛЬБОМ I

Объект 1201 ТИПОВОЙ ПРОЕКТ 503-5-5.83 АЛЬБОМ 1

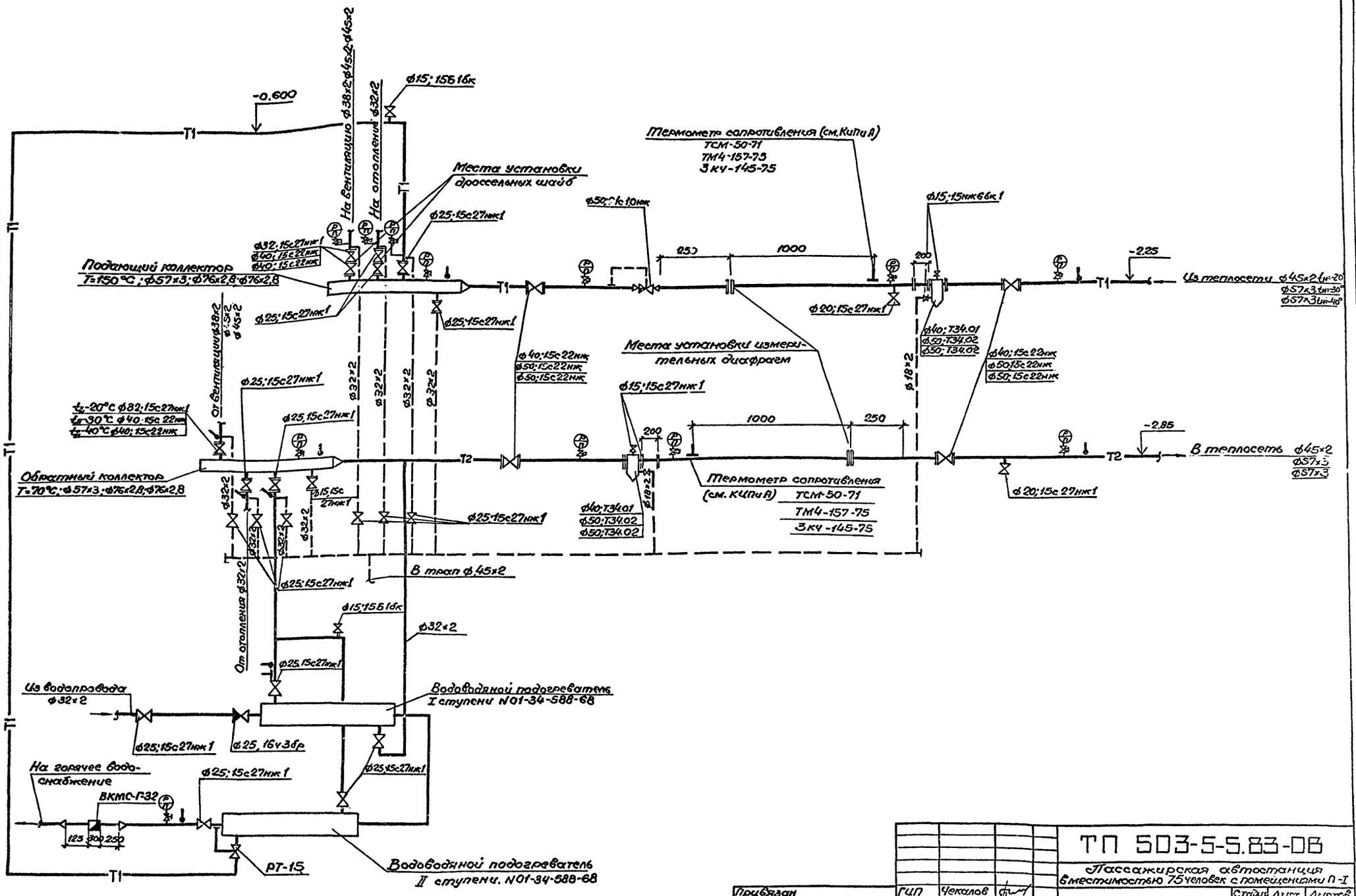

Привязан	ГИП	Чекалов		ТП 503-5-5.83-08	
	Н.контр.	Потапова		Пассажирская автостанция вместимостью 75 человек с помещениями П-I	
	Нач.отд.	Смирнов		Здание автостанции	Стадия: РП; Лист: 11; Листов:
	Гл.спец.	Егорова		Тепловой пункт Схема.	ГИПРОАВТОТРАНС Ленинградский филиал
Инв.№	Рук.гр.	Потапова			
	Инженер	Белан			

Инв.№ подл. | Подпись и дата | Взам. инв.№

Альбом I

Типовой проект 503-5-5.83

Объект 1207

Инв.№ подл. | Подпись и дата | Взам.инв.№

Марка, поз.	Обозначение	Наименование	Кол.	Масса ед.кг	Примеч.
		Тепловой пункт.			
1	Каталог ЦКБА	Вентиль запорный фланцевый 15с 27нж 1			
		ф20	2	10.0	
2		ф25	18	13.0	
3		ф32	3	14.5	$t_н$=-20°С
4	Каталог ЦКБА	Вентиль запорный фланцевый 15с 22нж ф40	3	14.5	$t_н$=-30°С $t_к$=40°С
5		ф40	4	15,5	$t_н$=-20°С
6		ф50	4	17.4	$t_н$=30°-40°
7	Каталог ЦКБА	Вентиль запорный муфтовый 15нж6бк			
		ф15	4	1.0	
8		15б 16к ф15	2	0,89	
9	4.903-10 Выпуск 8	Грязевик абонентский			
		Т34.01 ф40	2	15.8	$t_н$=-20°С
10		Т34.02 ф50	2	19.0	$t_н$=30°-40°С
11	Каталог ЦКБА	Регулятор давления прямого действия рычажный фланцевый „после себя" 21с10нж ф50	1	86.1	
12		Водомер ВКСМ-Г-32	1	8.0	
13		Клапан обратный 16ч3бр ф25	1	3.3	
14		Коллектор подающей воды t-150°С из трубы по ГОСТ10704-76* ф76х2,8 ℓ=1130	1	5.06	
15		Коллектор обратной воды Т=70°С из трубы по ГОСТ10704-76* ф76х2,8 ℓ=1130	1	5.06	
16		Регулятор температуры прямого действия РТ-15 Lкап.=2,5м диапазон регулирования 65-70°С	1	8,5	
17		Дроссельная шайба для ф32х2 d_o=6,6 мм по ГОСТ 20655-75	1		
18		d_o=7,6мм ф38х2	1		$t_н$=-20°С
19		d_o=9,0мм. ф45х2	1		$t_н$=30°-40°С
20		Фланец со врезной для диафрагмы по ГОСТ12831-80			
		ДК-1-40-16	2		$t_н$=-20°С
21		ДК-1-40-10	2		$t_н$=-20°С
22		ДК-1-50-16	2		$t_н$=30°-40°С
23		ДК-1-50-10	2		$t_н$=30°-40°С
24		Водоводяной подогреватель №01-34-588-68			
		I ступень - 1 секция	1	32,2	
		II ступень - 1 секция	1	32,2	
25		Термометр технический по ГОСТ 2823-73*			
		П5-2-160-103	2		
26		П4-1-160-103	6		
27		Оправа для термометра по ГОСТ 3029-75*	8		
28	3КЧ-3-69	Расширитель для установки термометра для			
		ф57х3	2		$t_н$=30°-40°С
29		ф45х2	2		$t_н$=-20°С
30		ф45х2	1		$t_н$=30°-40°С
31		ф38х2	1		$t_н$=-20°С
32		ф32х2	3		
33		Манометр по ГОСТ 8625-77			
		ОБМ1-160-16	3		
34		ОБМ1-160-10	9		
35	Каталог ЦКБА	Кран трехходовой муфтовый 14м1-16			
		ф15	12	0,36	
36	3КЧ-48-70	Штуцер для манометра 1/2"-50	12		
37	3КЧ-1-69	Бобышка для термометра			
		БМ27х2-50 н4	2		

ГИП	Чекалов		ТП 503-5-5.83-ОВ
Н.контр.	Потапова		Пассажирская автостанция вместимостью 75 человек с помещениями П-I
Нач.отд.	Сахарнов		Здание автостанции. Стадия: РП; Лист: 12; Листов:
Гл.спец.	Егорова		Тепловой пункт Спецификация материалов и оборудования
Рук.гр.	Потапова		ГИПРОАВТОТРАНС Ленинградский филиал
Инженер	Белан		

Привязан

Инв.№

ТИПОВОЙ ПРОЕКТ 503-5-5.83

ПАССАЖИРСКАЯ АВТОСТАНЦИЯ ВМЕСТИМОСТЬЮ **75** ЧЕЛОВЕК С ПОМЕЩЕНИЯМИ П-I.

АЛЬБОМ I

Объект 1201

Инв.№ подл. | Подпись и дата | Взам. инв.№

Привязан

Инв.№

ГИПРОАВТОТРАНС
Ленинградский филиал

Типовой проект 503-5-5.83 Альбом I

Формат	Обозначение	Наименование	Стр.	Примечание
А4	ТП 503 альбом I	Содержание альбома	1	
А4	ТП 503 ОВН-1	Закладная конструкция №2		
А4	ОВН-2	Лючок с заглушкой		
А4	ОВН-3	Обводной клапан для калориферов.		
А4	ОВН-4	Звено асбестоцементного воздуховода.		

Привязан

Инв.№

ТП 503-5-5.83

ГИП	Чекалов		Содержание альбома	Стадия	Масса	Масштаб
Н.контр.	Егорова			РП		
Нач.отд.	Смирнов			Лист 1	Листов 4	
Гл.спец.	Егорова			ГИПРОАВТОТРАНС Ленинградский филиал		
Инженер	Мочалюк					
Техник	Швецова					

Инв.№ подл. | Подпись и дата | Взам. инв.№

Объект 1201

Типовой проект 503-5-5.83 Альбом

Закладная конструкция №2

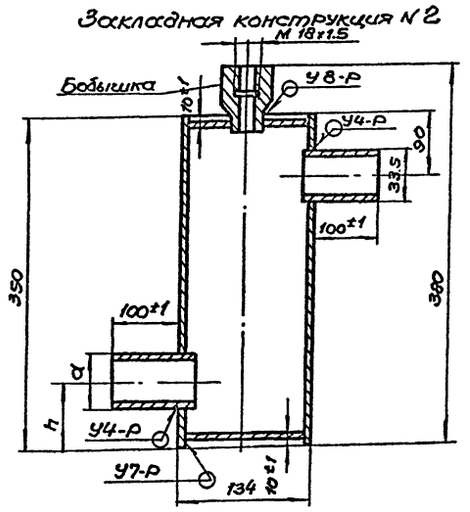

Привязан

Инв.№

ТП 503-5-5.83-ОВН 1

Н.контр.	Егорова		Закладная конструкция №2	Стадия	Масса	Масштаб
Нач.отд.	Смирнов			РП	6.0	
Гл.спец.	Егорова			Лист 1	Листов 1	
Инженер	Мочалюк			ГИПРОАВТОТРАНС Ленинградский филиал		
Техник	Швецова					

Инв.№ подл. | Подпись и дата | Взам. инв.№

Объект 1201

Типовой проект 503-5-5.83 Альбом

Общий вид

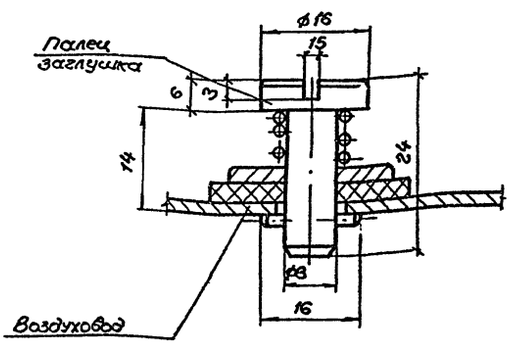

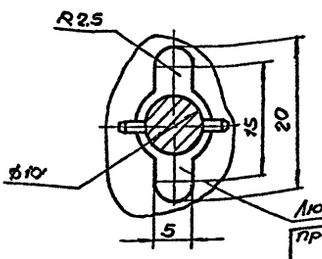

Привязан

Инв.№

ТП 503-5-5.83-ОВН 2

Н.контр.	Егорова		Лючок с заглушкой	Стадия	Масса	Масштаб
Нач.отд.	Смирнов			РП	0.75	
Гл.спец.	Егорова			Лист 1	Листов 1	
Инженер	Мочалюк			ГИПРОАВТОТРАНС Ленинградский филиал		
Техник	Швецова					

Типовой проект 503-5-5.83 Альбом 1

Общий вид

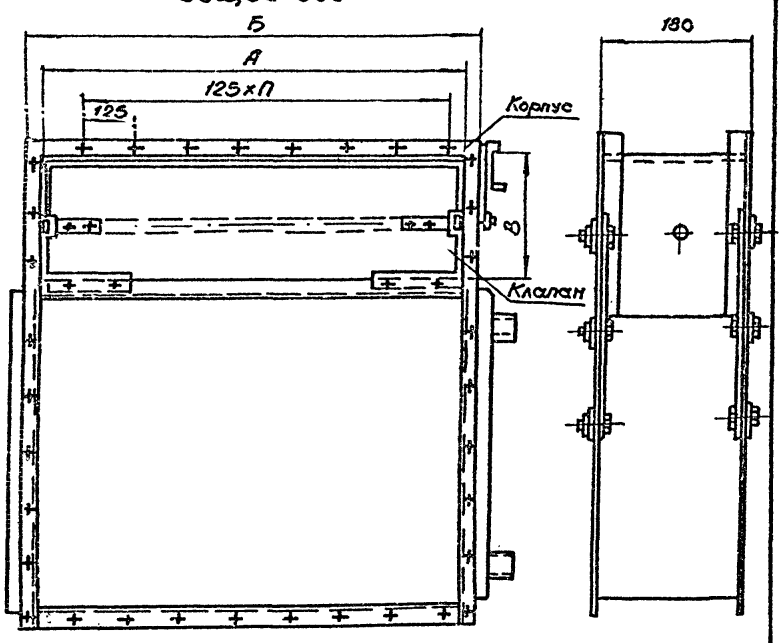

Тип и № калорифера	А	Б	В	Масса, кг
КСк36-01	538	602	200	6.28
КСк37-01	663	727	200	7.3
КСк38-01	788	852	200	8.2
КСк39-01	913	977	200	9.2

Привязан

Инв. №

Инв. № подл. | Подпись и дата | Взам. инв. №

ТП 503-5.83-ОВН 3

Обводной клапан для калориферов

Стадия	Масса	Масштаб
РП		
Лист 1	Листов 1	

ГИПРОАВТОТРАНС
Ленинградский филиал

Н.контр.	Егорова	
Начотд.	Смирнов	
Гл.спец.	Егорова	
Инженер	Мочалюк	
Техник	Швецова	

Типовой проект 503-55.83 альбом I

Объект 1201

Инв.№ подл. | Подпись и дата | Взам.инв.№

Ведомость ссылочных и прилагаемых документов.

Обозначение	Наименование	Примечан.
	Ссылочные документы	
ГОСТ 7798-70*	Болты с шестигранной головкой.	—
ГОСТ 18161-72*	Вентили запорные муфтовые из ковкого чугуна на Ру≤1.6МПа	—
ГОСТ 8437-75*	Задвижки параллельные с выдвижным шпинделем фланцевые чугунные на Ру 1.0 МПа	—
ГОСТ 2075-74	Краны водоразборные и туалетные.	—
ГОСТ 8961-75*	Контргайки.	—
ГОСТ 8625-77Е*	Манометры избыточного давления.	—
ГОСТ 7338-77*	Пластины резиновые и резинотканевые.	—
ГОСТ 18698-79*	Рукава резиновые напорные с текстильным каркасом	—
ГОСТ 19802-74*	Смесители для умывальников и моек.	—
ГОСТ 6019-73*	Счетчики холодной воды крыльчатые	—
ГОСТ 5525-61***	Трубы чугунные напорные и соединительные части.	—
ГОСТ 6942.0-80 по 6942.24-80	Трубы чугунные канализационные и фасонные части к ним	—
ГОСТ 3262-75*	Трубы стальные водогазопроводные	—
ГОСТ 10704-76*	Трубы стальные электросварные	—
4.901-8	Вводы водопровода и установка счетчиков холодной воды.	—
4.904-69	Детали крепления санитарно-технических приборов и трубопроводов.	—
2.400-4	Детали тепловой изоляции промышленных объектов с положительными температурами.	—
Выпуск 1	Тепловая изоляция трубопроводов.	—
	Прилагаемые документы	
	Ведомость потребности материалов.	—

Проект разработан в соответствии с действующими нормами и правилами и предусматривает мероприятия, обеспечивающие взрывную, взрывопожарную и пожарную безопасность при эксплуатации здания.
Главный инженер проекта (Чекалов).

Ведомость чертежей основного комплекта ВК.

Лист	Наименование	Примечание
1	Общие данные /начало/.	—
2	Общие данные /продолжение/.	—
3	Общие данные /окончание/.	—
4	План на отм. 0.000.	—
5	План на отм. -3.450. Схемы выпусков №№1,2,3.	—
6	Водомерный узел. План. Разрез. Схема.	—
7	Системы В1; Т3. Схемы.	—

Основные показатели по чертежам водопровода и канализации.

Наименование системы	Потребный напор на вводе в МПа	Расчетные расходы м³/сут	м³/ч	л/с	Установленная мощность эл. двигателя кВт.	Примечание
1. Водопровод хозяйственно-питьевой.	0.12	25.08*	2.95	1.32	—	* в том числе полив территории 4.38 м³/сут
2. Горячее водоснабжение.	—	9.53	0.56	0.29	—	—
3. Канализация бытовая.	—	20.06	2.95	2.92	—	—
	—	4.98	—	—	—	

Ведомость спецификаций СО.

Лист	Наименование	Примечание
1,2,3,4	Спецификация оборудования по водопроводу.	—
2,4,5	Спецификация оборудования по канализации.	—

Экспликация оборудования буфета.

№№ технологического оборудования	Наименование помещения	Наименование оборудования	Марка оборудования
3	Мойка	Кипятильник электрический	КНЭ-50
11	То же	Ванна моечная с одной чашей 630×630×860	ВМСМ-1
12	То же	Ванна моечная с двумя чашами 1260×630×860	ВМСМ-3

Общие указания.

1. За относительную отметку 0.000 принята отметка чистого пола здания, равная абсолютной отметке ↓
2. Трубопроводы холодной и горячей воды прокладываются с уклоном 0.003 к водоразборным и спускным кранам и окрашиваются масляной краской за 2 раза
3. Внутренние поливочные краны, устанавливаются на высоте 1.25 м от пола, наружные - на 0.35 м от поверхности земли.
4. При привязке проекта к конкретным условиям отметки лотков труб на канализационных выпусках проставить в местах, обозначенных знаком ↓
5. Глубина заложения водопроводного ввода принята 2.450 от поверхности земли до оси трубы и уточняется при привязке проекта.

Инв.№

Привязан:

ТП 503-55.83-ВК

ГИП	Чекалов	
Н.контр.	Димова	
Нач.отд.	Смирнов	
Гл.спец.	Заманова	
Рук.гр.	Димова	
Ст.инж.	Комарова	
Инженер	Смирнова	

Пассажирская автостанция вместимостью 75 человек с помещениями/ П-I

Здание автостанции.

Стадия	Лист	Листов
Р	1	

Общие данные (начало)

Гипроавтотранс Ленинградский филиал

Типовой проект 503-5-5.83 Альбом I

Объект 1201

Марка поз.	Обозначение	Наименование	Кол.	Масса ед. кг	Примеч.
В1		Водомерный узел хозяйственно-питьевого водопровода.			
1		Манометр избыточного давления ГОСТ 8625-77Е* $d_к$=100	1	—	—
2		Счетчик холодной воды крыльчатый ВК-32 ГОСТ 6019-73*	1	—	—
3	Каталог ЦКБА	Задвижка параллельная с выдвижным шпинделем фланцевая 30ч6бр Ду 50	3	17.80	—
4		Болт М12 с гайкой (ℓ=60мм) ГОСТ 7798-70*	16	—	—
5		Прокладка резиновая (толщ 2,5мм) ГОСТ 7338-77*	11	—	—
6		Фланцы стальные приварные Ру 10МПа Ду 50/32	2	—	—
7		Трубопровод из чугунных напорных раструбных труб Ду 65 ГОСТ 5525-61**	3	14.60	—
8		Колено фланцевое УФ Ду 65 ГОСТ 5525-61**	3	10.40	—
9	4.901-8	Опора ОП-1	2	4.96	—
10		Патрубок ПФ2 (ℓ=300) Ду 65 ГОСТ 5525-61**	1	8.10	—
11		Патрубок стальная труба (ℓ=200мм) Ду 15 ГОСТ 3262-75*	1	—	—
12		Патрубок стальная труба (ℓ=130мм) Ду 32 ГОСТ 3262-75*	1	—	—
13		Патрубок стальная труба (ℓ=228мм) Ду 32 ГОСТ 3262-75*	1	—	—
14		Тройник фланцевый ТФ Ду 65×65 ГОСТ 5525-61**	2	15.20	—
15		Тройник Ду 15 ГОСТ 8948-75*	1	—	—
16		Кран водоразборный Д 15 ГОСТ 20275-74	1	—	—
17		Фланцы стальные плоские приварные Ру 2,5МПа Ду 65 ГОСТ 12820-80	1	1.39	—
В1		Водопровод хозяйственно-питьевой.			
1	Каталог ЦКБА	Вентиль запорный муфтовый 15кч18р2 Ду 40	2	3.70	—
2		Ду 32	3	2.10	—
3		Ду 25	3	1.40	—
4		Ду 15	1	0.70	—
5		Кран поливочный Д 25	3	—	—
6		Трубопровод из водогазопроводных труб Ду 15 ГОСТ 3262-75*	20	1.16	—
7		Ду 20	10	1.50	—
8		Ду 25	10	2.12	—
9		Ду 32	15	2.73	—
10		Ду 40	50	3.33	—
11		Ду 65	6	5.71	—
12		Крепление трубопроводов стальное	3	—	—
13		Рукав резиновый с текстильным каркасом (ℓ=20м) ГОСТ 18698-79* Д 25	3	—	—
14		Фитинги	45	—	—

Инв.№ подл. | Подпись и дата | Взам.инв.№

Привязан

Инв.№:

ГИП	Чекалов	
Н.контр.	Димова	
Нач.отд.	Смирнов	
Гл.спец.	Заманов	
Рук.гр.	Димова	
Инженер	Смирнова	

ТП 503-5-5.83-ВК

Пассажирская автостанция вместимостью 75 человек с помещениями II-I

Здание автостанции

Стадия	Лист	Листов
Р	2	

Общие данные (продолжение)

ГИПРОАВТОТРАНС Ленинградский филиал

Марка, поз.	Обозначение	Наименование	Кол.	Масса ед. кг	Примеч.
ТЗ		Водопровод горячей воды			
1	Каталог ЦКБА	Вентиль запорный муфтовый 15кч 18п			
		Ду 20	1	0.90	—
2		Ду 25	3	1.40	—
3		Трубопровод из водогазопроводных труб (оцинкованных) ГОСТ 3262-75*			
		Ду 15	10	1.16	—
4		Ду 20	8	1.50	—
5		Ду 25	45	2.12	—
6		Крепление трубопроводов стальное	3	—	—
7		Фитинги кг	18	—	—
8		Изоляция труб Д 25 а) пухшнур из минеральной ваты вплетке из х/б пряжи	0.40	—	—
		б) лакостеклоткань м²	16.2	—	—
К1		Сеть бытовой канализации.			
1		Писсуар настенный с цельноотл. литым сифоном ГОСТ 755-72	2	—	—
2		Раковина стальная эмалированная ГОСТ 24843-81	2	7.70	—

Марка, поз	Обозначение	Наименование	Кол	Масса ед. кг.	Примеч.
3		Трап чугунный эмалированный ГОСТ 1811-81			
		Ду 50	1	4.90	—
4		Ду 100	4	10.30	—
5		Умывальник керамический прямоугольный со спинкой (тип Пр9) ГОСТ 23759-79	5	—	—
6		Унитаз керамический тарелчатый с цельнооблитой полочкой с прямым выпуском ТП-ПВ ГОСТ 22847-77	5	—	—
7		Тоже с косым выпуском ТП-КВ	2	—	—
8		Чаша питьевого фонтанчика настенная ТУ-21-01-РСФСР-120-74	1	7.40	—
9		Трубопровод из чугунных труб Ду 50 ГОСТ 6942.3-80	18	5.90	—
10		Ду 100	70	13.40	—
11		Труба стальная ГОСТ 10704-76* Ду 108×4	3	10.30	—
12		Задвижка параллельная с выдвижным шпинделем фланцевая с электроприводом 30ч906бр Ду 100	1	72.60	—

Марка, поз.	Обозначение	Наименование	Кол	Масса ед. кг	Примеч.
13		Колено К ГОСТ 6942.7-80 Ду 50	7	2.10	—
14		Ду 100	12	5.10	—
15		Крестовина косая КК 45° Ду 50×50 ГОСТ 6942.20-80	1	4.10	—
16		Отвод О 135° ГОСТ 6942.9-80 Ду 50	4	1.60	—
17		Ду 100	10	3.70	—
18		Патрубок ПФ ГОСТ 5525-61** Ду 100	2	34.00	—
19		Ревизия Р ГОСТ 6942.24-80 Ду 100	4	8.00	—
20		Тройник прямой Т ГОСТ 6942.12-80 Ду 50×50	3	2.70	—
21		Ду 100×50	10	5.00	—
22		Ду 100×100	11	7.70	—
23		Тройник прямой переходной ТПР ГОСТ 6942.15-80 Ду 50/100×100	2	6.80	—
24		Тройник косой ТК 45° ГОСТ 6942.17-80 Ду 100×100	2	8.40	—
25		ТК 60° Ду 100×100	1	7.70	—
26		Воронка из кровельной стали	5	—	—
27		Прочистка в лючке Ду 100	3	—	—
28		Прочистка-заглушка Ду 50	2	—	—

Привязан

Инв. №

ГИП	Чекалов	
Н.контр.	Димова	
Нач.отд.	Смирнов	
Гл.спец.	Заманова	
Рук.гр.	Димова	
Ст.инж.	Комарова	
Инженер	Смионова	

ТП 503-5-5.83-ВК

Пассажирская автостанция вместимостью 75 человек с помещениями П-I

Здание автостанции.

Общие данные (окончание)

Стадия	Лист	Листов
Р	3	

ГИПРОАВТОТРАНС Ленинградский филиал

Инв.№ подл. | Подпись и дата | Взам. инв.

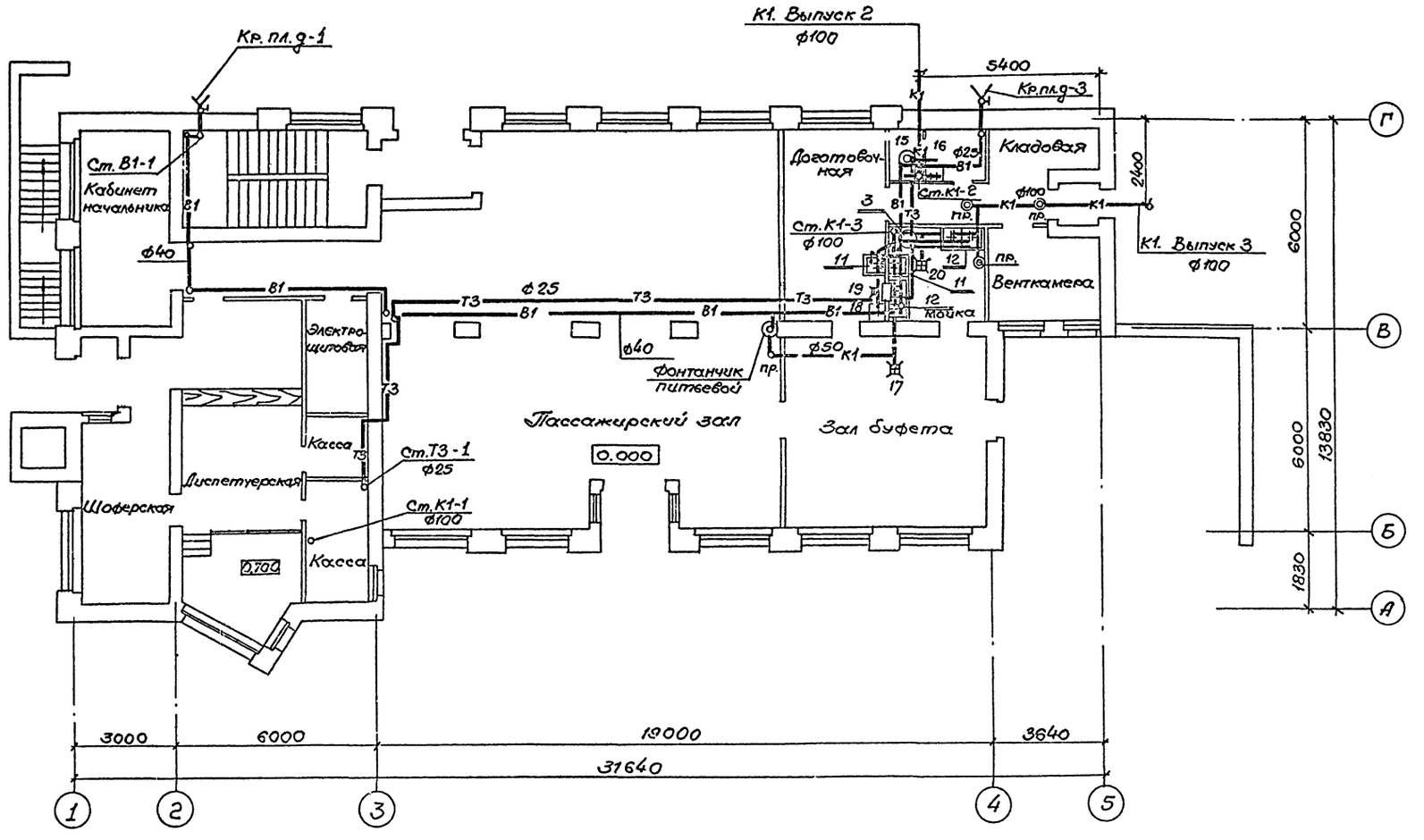

ГИП	Чекалов		ТП 503-5-5.83-ВК		
Н. контр.	Димова		Пассажирская автостанция вместимостью 75 человек с помещениями П-I		
Нач. отд.	Смирнов		Здание автостанции.	Стадия	Лист	Листов
Гл. спец.	Залманова			Р	4	
Рук. гр.	Димова		План на отм. 0.000	ГИПРОАВТОТРАНС Ленинградский филиал.		
Ст. инж.	Комарова					
Инженер	Смирнова					

Привязан

Инв. №

Согласовано: Техн. отд. Арх. стр. отд. Эл. техн. отд. Иванов Хрищанович

Согласовано: Рук. гр. ОВ Егорова

Объект 1201

ТИПОВОЙ ПРОЕКТ 503-5-5.83 АЛЬБОМ I

Инв. № подл. | Подпись и дата | Взам. инв. №

ТИПОВОЙ ПРОЕКТ 503-5.5.83 АЛЬБОМ I

Объект 1201

План на отм. -3.450

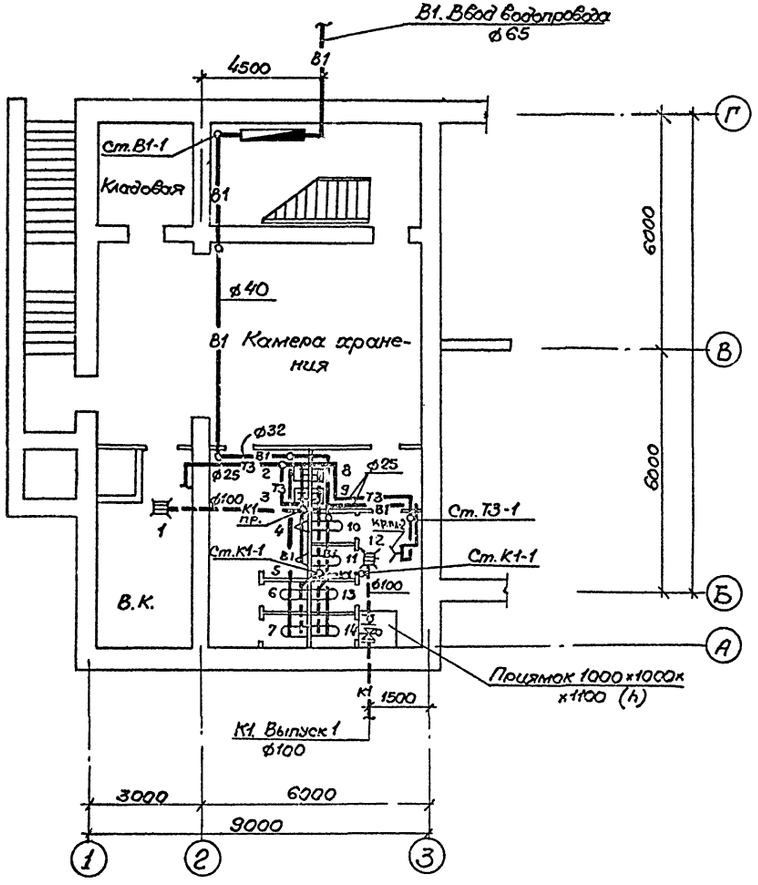

Выпуск 1

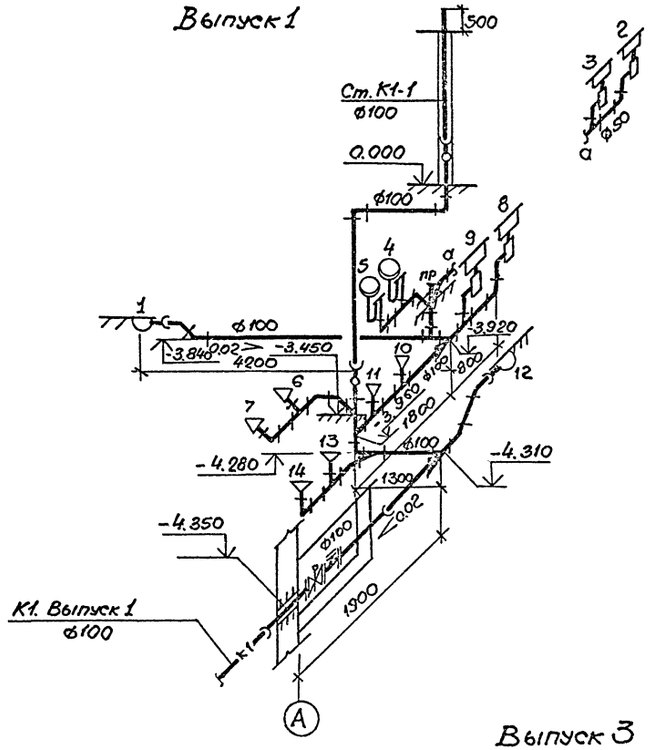

Выпуск 2

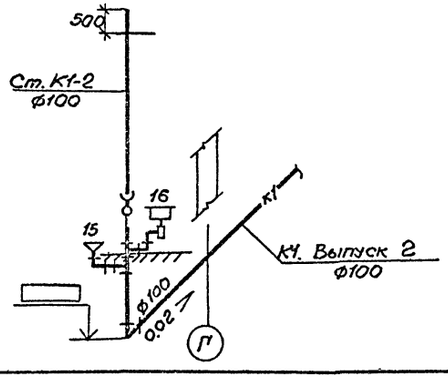

Выпуск 3

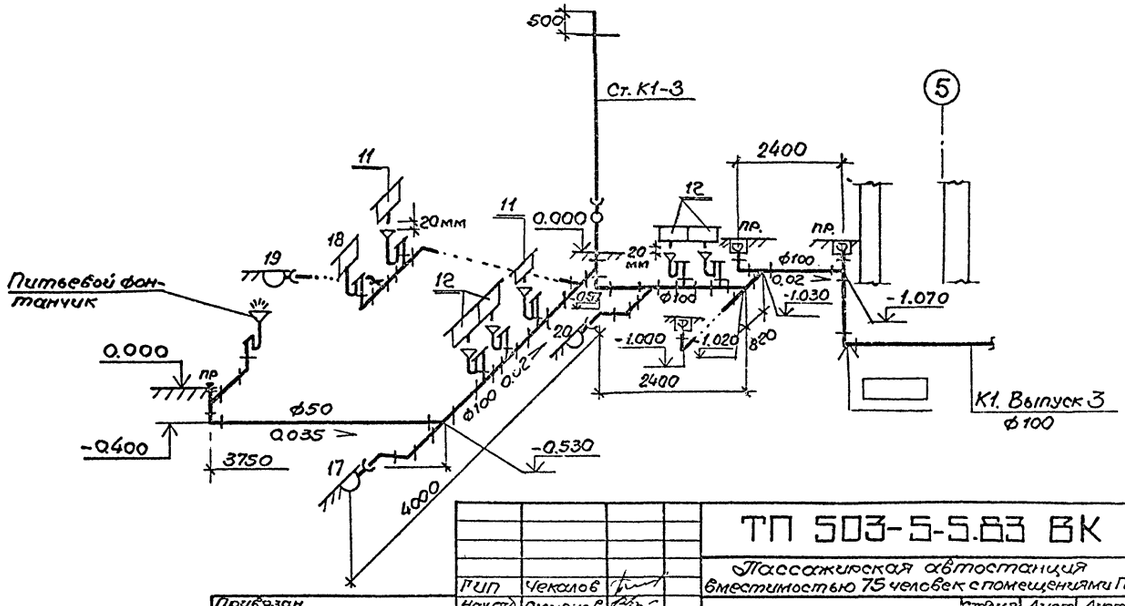

Гип	Чекалов		
Нах.отд.	Смирнов		
Н.контр.	Димова		
Гл.спец.	Залманова		
Рук.гр.	Димова		
Ст.инж.	Комарова		
Инженер	Смирнова		

Привязан

Инв.№

ТП 503-5-5.83 ВК

Пассажирская автостанция вместимостью 75 человек с помещениями П-I

Здание автостанции.

План на отм. -3.450. Схемы выпусков №№ 1,2,3.

Стадия	Лист	Листов
Р	5	

ГИПРОАВТОТРАНС Ленинградский филиал

Согласовано

Рук.гр.ОВ	Егорова	
Арх.стр.отд.	Иванов	
Эл.техн.отд.	Хрущанович	

Инв.№ подл. | Подпись и дата | Взам.инв.№

ТИПОВОЙ ПРОЕКТ 503-5-5.83 АЛЬБОМ I

Объект 1201

РАЗРЕЗ I-I

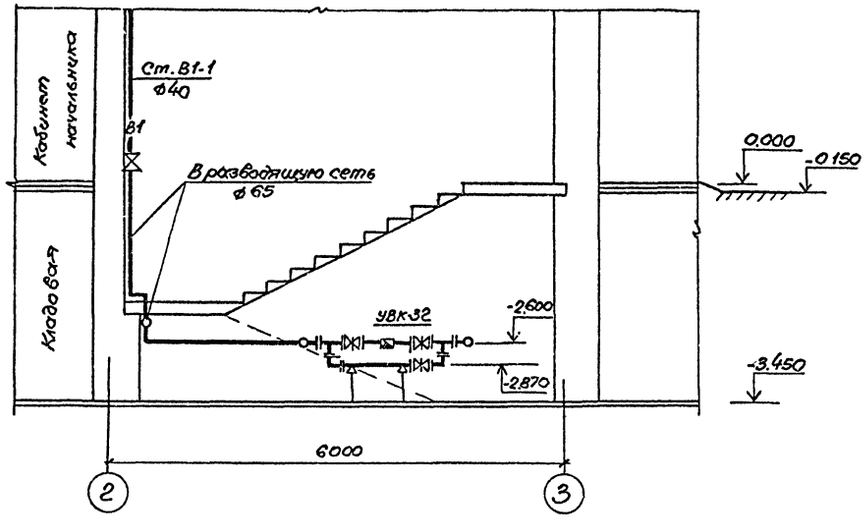

АКСОНОМЕТРИЧЕСКАЯ СХЕМА

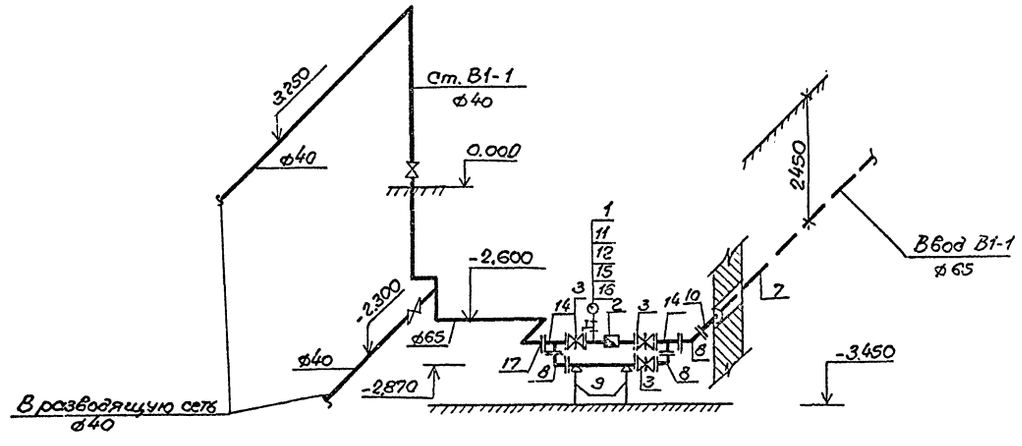

ПЛАН НА ОТМ. -3.450

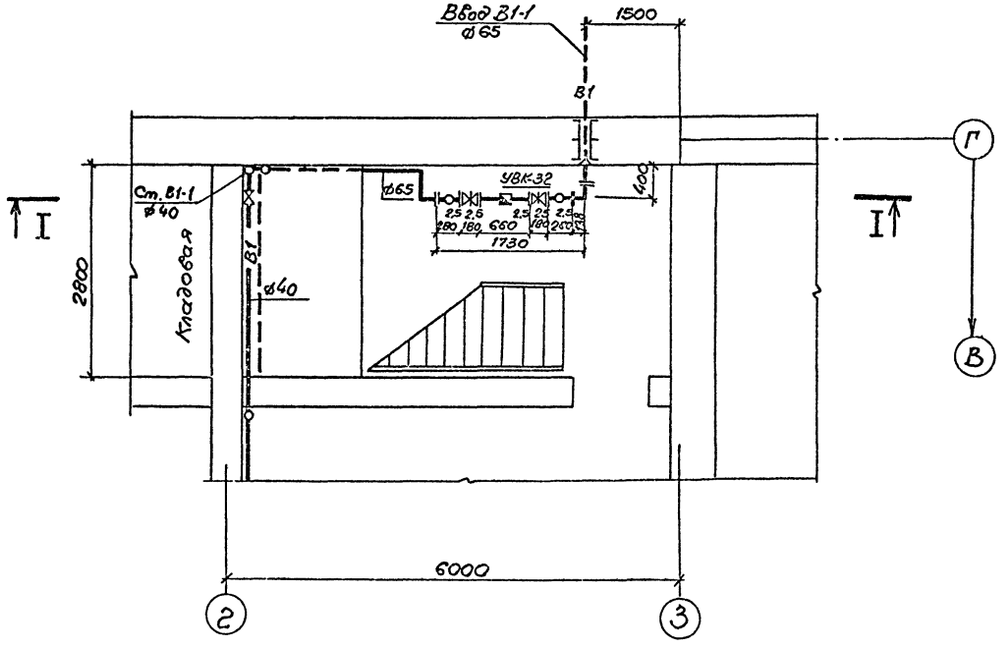

Данный лист читать совместно с листом ВК-7.

ГИП	Чекалов		ТП 503-5-5.83 ВК		
Н. контр.	Димова		Пассажирская автостанция вместимостью 75 человек с помещениями П-I		
Нач. отд.	Смирнов		Здание автостанции	Стадия	Лист	Листов
Гл. спец.	Залманова			Р	6	
Рук. гр.	Димова		Водомерный узел. План. Разрез. Схема.	ГИПРОАВТОТРАНС Ленинградский филиал		
Ст. инж.	Комарова					
Инженер	Смирнова					

Привязан

Инв. №

Согласовано

Технол. отд. Арх-стр. отд. Сан-техн. отд. Иванов

Инв. № подл. | Подпись и дата | Взам. инв. №

ТИПОВОЙ ПРОЕКТ 503-5-5.83 АЛЬБОМ I

1201

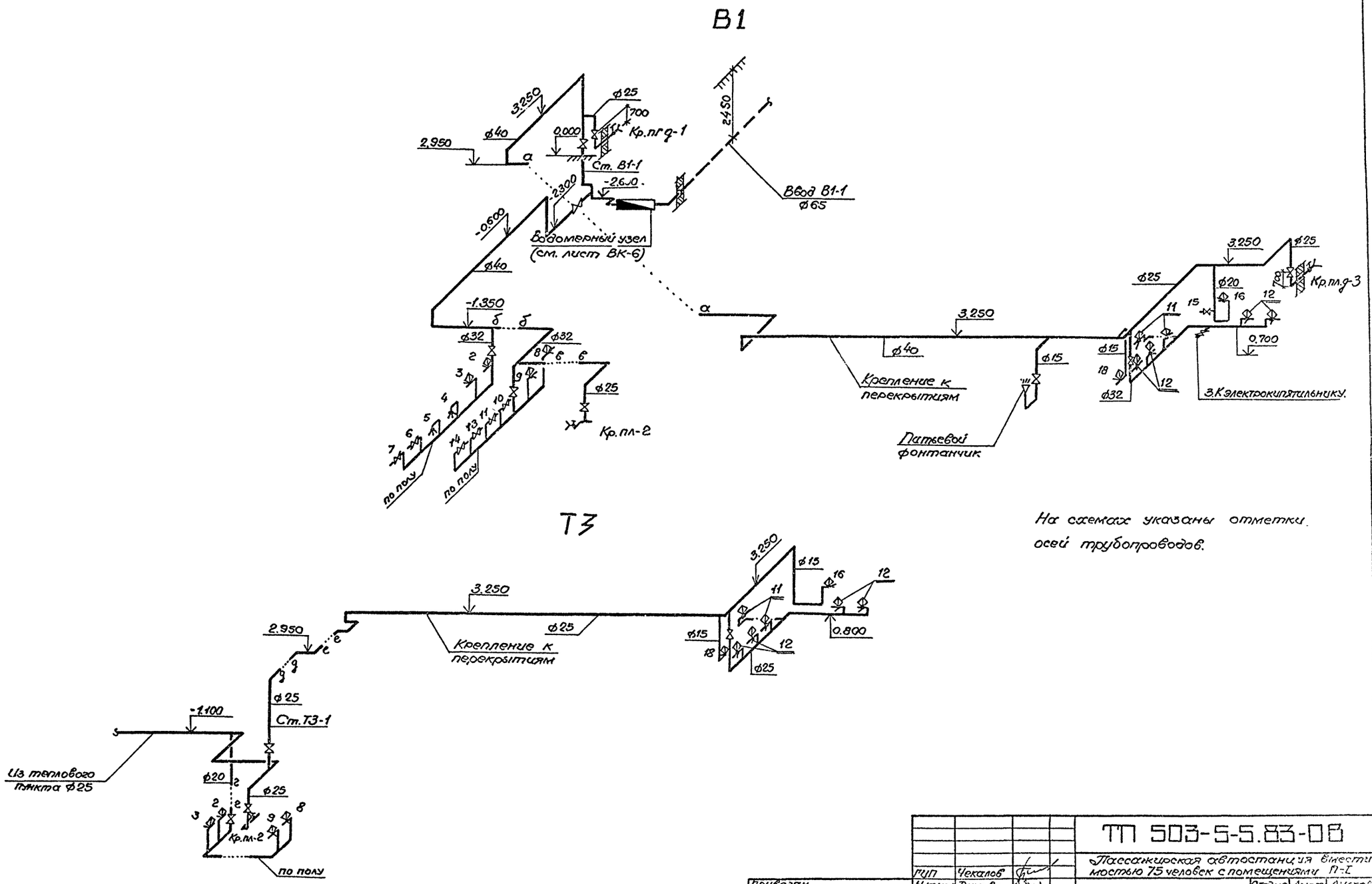

На схемах указаны отметки осей трубопроводов.

ГИП	Чекалов		
Н.контр.	Димова		
Нач.отд.	Смирнов		
Гл.спец.	Залманова		
Рук.гр.	Димова		
Ст.инж.	Комарова		
Инженер	Смирнов		

Привязан

Инв.№

ТП 503-5-5.83-ОВ

Пассажирская автостанция вместимостью 75 человек с помещениями П-I

Здание автостанции.

Системы В1; Т3. Схемы.

Стадия	Лист	Листов
Р	7	

ГИПРОАВТОТРАНС Ленинградский филиал.

Ведомость чертежей основного комплекта ЭМ

Лист	Наименование	Примечание
1	Силовое электрооборудование. Общие данные (начало)	
2	Силовое электрооборудование. Общие данные (окончание)	
3	Расположение оборудования в электрощитовой. Схема электрическая принципиальная электроснабжения.	
4	Распределительная и питающая сети. План-схема на отм. 0.000	
5	Распределительная сеть. План-схема на отм. -3.450	
6	Распределительная сеть 1ШР. Схема электрическая принципиальная.	
7	Распределительная сеть 2ШР. Схема электрическая принципиальная. Отключение вентиляции при пожаре.	

Ведомость ссылочных и прилагаемых документов

Обозначение	Наименование	Примечание
	Ссылочные документы	
Тип.пр. 4.407-185	Установка распределительных щитов и шкафов	Распространяет ВНИИТЭП
Тип.пр. 5.407-33	Установка одиночных магнитных пускателей серии ПМЕ и токопроводы	Распространяет ЦИТП г. Москва
Тип.пр. 4.407-235	Установка одиночных ящиков с рубильниками, автоматов, кнопок ПКЕ, ПКУ и сигнальных аппаратов.	То же
Тип.пр. 4.407-218	Строительные задания и установочные чертежи распределительных шкафов и пунктов.	То же
Тип.пр. 4.407-208	Установка аппаратуры и подвод питания к крышным вентиляторам.	То же.

Обозначение	Наименование	Примечание
	Прилагаемые документы	
ТП 503-5-5.83-эм.СО	Спецификация оборудования.	
ТП 503-5-5.83-эм.ВМ	Ведомость потребности в материалах.	
ТП 503-5-5.83-эм.ВО	Ведомость объемов строительных и монтажных работ.	
ТП 503-5-5.83-АН-6 (альбом VII)	Опросный лист на изготовление вводного распределительного щита (ГРЩ) из панелей ЩО 70	

Типовой проект разработан в соответствии с действующими нормами и правилами и предусматривает мероприятия, обеспечивающие взрывную, взрывопожарную и пожарную безопасность при эксплуатации здания.
Главный инженер проекта Б.К. Чекалов

Инв. № подл. | Подпись и дата | Взам. инв. №

Привязан:

Инв. №

ТП 503-5-5.83-ЭМ

Пассажирская автостанция вместимостью 75 человек с помещениями П-1

ГИП	Чекалов			Здание автостанции	Стадия	Лист	Листов
Н. контр.	Лукашенок				РП	1	7
Нач. отд.	Хощинович			Силовое электрооборудование. Общие данные (начало)	ГИПРОАВТОТРАНС Ленинградский филиал		
Гл. спец.	Фонарев		12.84				
Рук. гр.	Лукашенок						

Условные обозначения

Обозначение	Наименование
▭	Печь электрическая
а/б	Приемник электрической энергии:
	а) номер по плану
	б) номинальная мощность, квт
	в) номер сантехнической системы

Основные показатели

1. Электрические нагрузки

	Наименование узлов питания и групп электроприемников	Количество электроприемников	Ру, прив. к ПВ=100% квт: одного наибольшего	Ру, прив. к ПВ=100% квт: общая	Ки	cosφ / tgφ	Средняя нагрузка за макс. нагруж. смену: Рсм, квт	Средняя нагрузка за макс. нагруж. смену: Qсм, квАр	Эффективное число электроприемников	Коэффициент максимума	Максимальная нагрузка: Рм, квт	Максимальная нагрузка: Qм, квАр	Максимальная нагрузка: Sм, кВ·А
	1. Здание автостанции												
1.1	Вентиляция общеобменная	8	2,2	5,25	0,7	0,8 / 0,75	3,7	2,8					
1.2	Термическое оборудование буфета	5	17,04	27,84	0,8	0,95 / 0,329	22,3	7,3					
1.3	Механическое оборудование буфета	3	3,17	3,74	0,4	0,75 / 0,882	1,5	1,3					
	Итого:	16		35,83	0,75	0,93 / 0,41	27,5	11,4	4,3	1,22	33,5	13,9	
1,4	Электрическое освещение			14,7	0,9	0,9 / 0,48	13,2	6,3			13,2	6,3	
	Всего по зданию автостанции:			51,53			40,7	17,7			46,7	20,2	50,9
	2. Канализационная насосная станция (Тип.пр. 902-1-53)			3,0	0,4	0,89 / 0,5	1,2	0,6			1,2	0,6	1,4
	3. Наружное электроосвещение и освещение перрона.			2,6	1,0	0,5 / 1,73	2,6	4,5			2,6	4,5	
	Итого по автостанции			57,13	0,78	0,89 / 0,51	44,5	22,8			51,5	25,3	57,4

2. Годовой расход электроэнергии

	Наименование	Ср. нагрузка за макс. нагр. смену, квт	Годовой коэффициент использования	Годовое число часов работы оборудования	Годовой расход эл. энергии тыс. квт. час.
2.1	Силовое электрооборудование	28,7	0,85	4370	105,8
2.2	Электрическое освещение	15,3	1,0	2250	34,4
2.3	Освещение территории	2,0	1,0	3600	7,2
	Итого:				147,4

3. Электроснабжение

3.1	Напряжение питающей сети.	0,4кВ
3.2	Категория электроприемников	третья
3.3	Учет электроэнергии	на вводной панели ГРЩ
3.4	Cos φ	0,89

4. Силовое электрооборудование

4.1	Установленная мощность		36,83
4.2	Напряжение	Силовой цепи	380/220В
		Цепи управления	~220В
4.3	Источник питания		Местные сети 380/220В
4.4	Способ прокладки		Провод марки АПВ в винипластовых трубах и кабель АВВГ
4.5	Распределительные шкафы		ШР11; ВРУ
4.6	Пусковые аппараты		Ящики управления ЯУ5100; пускатели ПМЕ
4.7	Защитное заземление	Части, подлежащие заземлению	Металлические корпуса электрооборудования, электродвигателей, распределительных шкафов, ящиков.
		Заземляющие проводники	Четвертные жилы кабелей.
4.8	Защита кабельной сети от механических повреждений		Стальной короб на высоту 2м от пола и в местах, где возможны повреждения

5. Молниезащита

5.1	Категория устройства молниезащиты по СН 305-77	III	Молниезащита не требуется
	Ожидаемое количество поражений молнией в год при n=1	0,029	

Общие указания

1. Напряжение сети 380/220В
2. Раскладку труб для электропроводки в полу выполнить до сооружения чистого пола, концы труб вывести на 200мм над отметкой чистого пола. Подвод проводов от концов труб к клеммным коробкам электроприемников выполнить в виброзащитном металлорукаве.
3. Все металлические нормально неток оведущие части электрооборудования подлежат защитному заземлению: Для заземления используется специально прокладываемая стальная полоса 40×4 мм.
4. Монтаж электрооборудования должен быть выполнен в соответствии со СНИП III-33-76 „Электротехнические устройства. Правила производства и приемки работ."
5. Монтаж заземляющих устройств выполнить согласно СН 102-76.
6. Ввиду незначительной потребляемой мощности конденсаторной батареи (не менее 30кВ·АР) повышение коэффициента мощности не предусматривается и осуществляется в случае необходимости, на питающей подстанции.
7. При привязке проекта необходимо решить следующие вопросы:

а) определить источники питания 0,4кВ и выбрать марку и сечение питающих линий.

б) в зависимости от удельного сопротивления грунта, уточнить импульсное сопротивление заземляющих устройств, величина которого для каждого заземлителя должна быть не более 20 ом

Привязан

Инв.№

ГИП	Чекалов		ТП 503-5-5.83-ЗМ
Н.контр.	Лукашенок		Пассажирская автостанция вместимостью 75 человек с помещениями П-I
Нач.отд.	Хрищанович		Здание автостанции. Стадия: РП; Лист: 2; Листов:
Гл.спец.	Сонарев		Силовое электрооборудование. Общие данные (окончание)
Рук.гр.	Лукашенок		ГИПРОАВТОТРАНС Ленинградский филиал

Инв.№ подл. | Подпись и дата | Взам.инв.№

ТИПОВОЙ ПРОЕКТ 503-5-5.83 АЛЬБОМ I

Объект 1201

План на отм. 0.000 М1:50

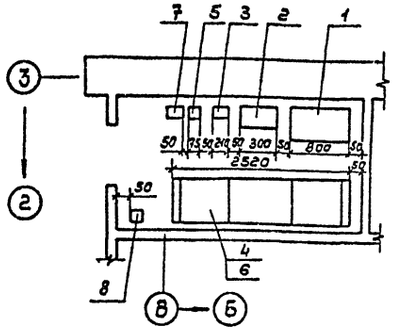

План заземления на отм. 0.000 М1:100

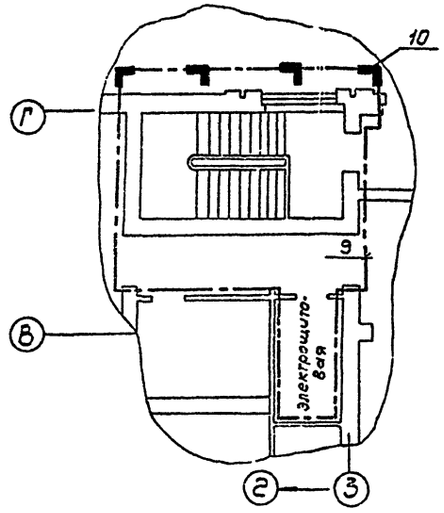

Схема электрическая принципиальная электроснабжения

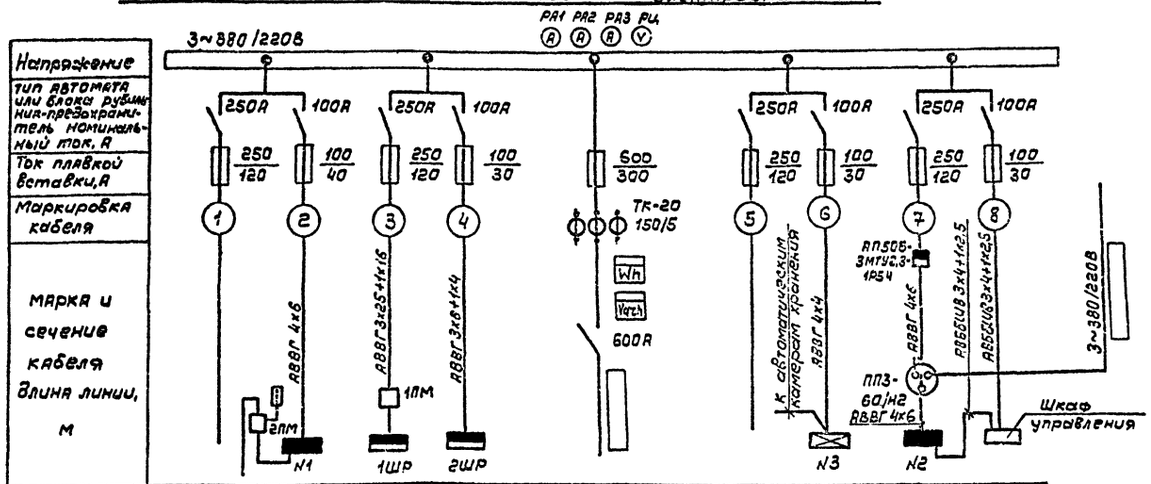

Напряжение	
Тип автомата или блока рубильник-предохранитель номинальный ток, А	
Ток плавкой вставки, А	
Маркировка кабеля	
Марка и сечение кабеля длина линии, м	

Наименование линии	Резерв	Освещение территории	Электрическое освещение	Силовое электрооборудование	Силовое электрооборудование	Ввод	Резерв	Электрическое освещение (аварийное)	Электрическое освещение	Канализационная насосная станция
Установленная мощность, квт	—	2,0	10,53	31,58	4,82	55,53	—	0,6	8,0	3,0
Расчетный ток, А	—	3,1	17,0	38,9	6,5	74,8	—	1,2	9,0	2,1
Номер шкафа	1					2	3			
Тип шкафа	Щ070-1-01					Щ070-1-30	Щ070-1-01			

Поз.	Обозначение или тип изделия	Наименование	Кол.	Примечание
1	ВРУ1-26-65	Вводно-распределительное устройство 1ШР (Установка по черт. А384.23 Тип.пр.4.407-185)	1	
2	ЩР11-73701-22У3	Шкаф силовой 2ШР (Установка по черт. А384.40 исп.1 тип. пр. 4.407-185)	1	
3	ПМЕ-221	Комплект из одного пускателя (Установка по черт. 5.407-33 л19)	1	1ПМ
4	ГРЩ	Главный распределительный щит (Установка по черт. А384.32 Тип.пр.4-407-185)	1	
5	ПКЕ712-2У3	Кнопка управления (Установка по черт. 4.407-235)	1	
6		Швеллер 8 ГОСТ 8240-72	2	
7	ПМЕ 223*	Комплект из одного пускателя (Установка по черт. 5.407-33, л20)	1	2ПМ
8	АП50	Настенная установка автоматического выключателя. (Установка по черт. 4.407-235-024)	1	
9		Сталь полосовая 4х40 ГОСТ 103-76	23,5кг	
10		Сталь угловая 50х50х5 ГОСТ 8509-72	37,7кг	

* Включается при привязке проекта в спецификацию оборудования освещения территории.

Привязан

Инв. №

ГИП	Чекалов	
Н.контр.	Лукашенок	
Нач.отд.	Ульянович	
Гл.спец.	Фонарев	
Рук.гр.	Лукашенок	
Инженер	Ульянова	

ТП 503-5-5.83-ЭМ

Пассажирская автостанция вместимостью 75 человек с помещениями П-I

Здание автостанции

Стадия	Лист	Листов
РП	3	

Расположение оборудования в электрощитой. Схема электрическая принципиальная электроснабжения

ГИПРОАВТОТРАНС Ленинградский филиал

Инв. № подл. | Подпись и дата | Взам. инв. №

Типовой проект 503-5-5.83 Альбом I

Объект 1201

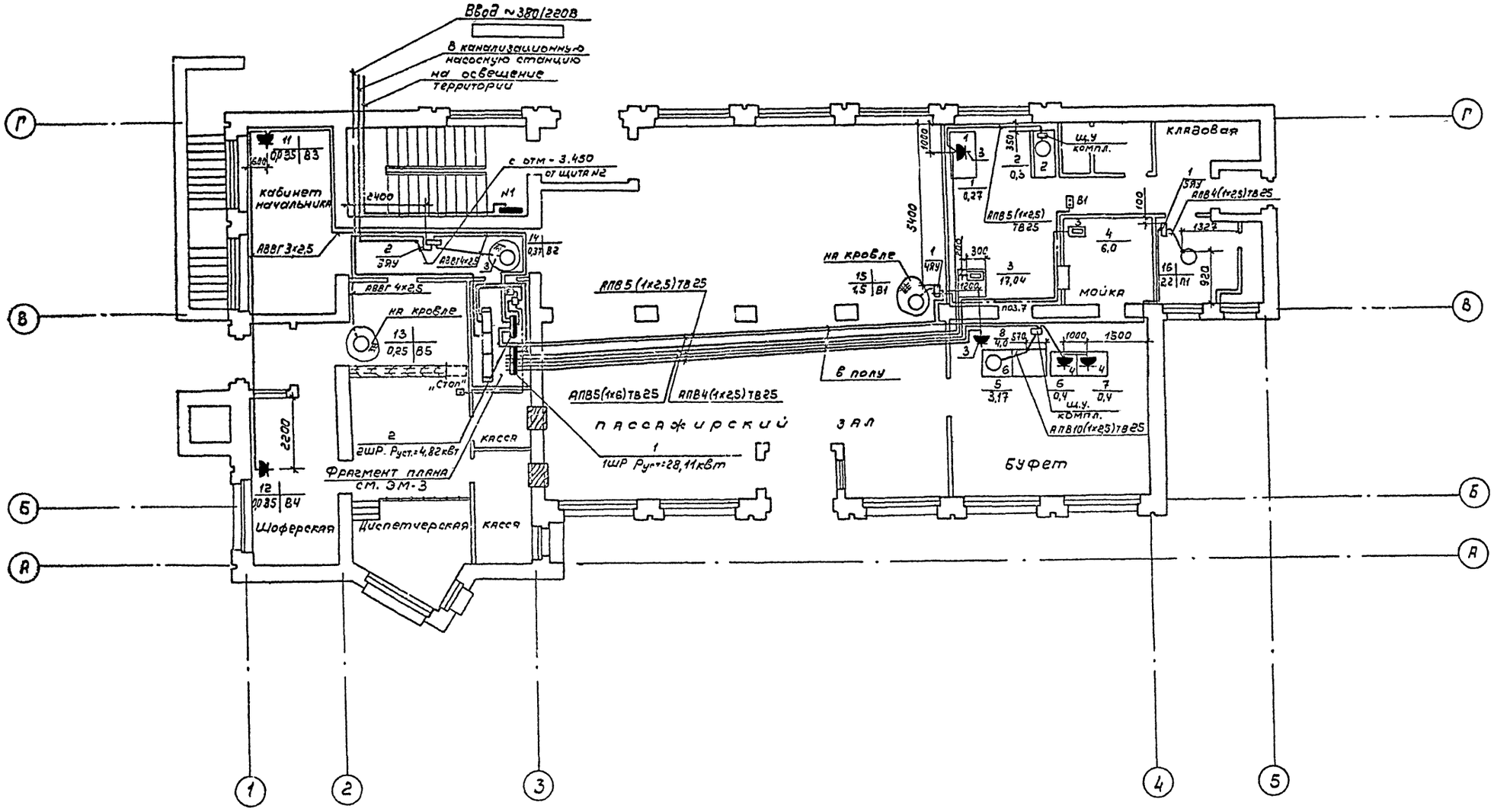

Спецификация узлов крепления электрооборудования см. ЭМ-6

Согласовано:

Технолог	—	
Арх.-стр. отд.	Иванов	
Сан.-технолог	Смирнов	

Инв. № подл. | Подпись и дата | Взам. инв. №

Привязан

Инв. №

М 1:100

ГИП	Чекалов		ТП 503-5-5.83-ЭМ
Н. контр.	Лукащенок		Пассажирская автостанция вместимостью 75 человек с помещениями П-I
Нач. отд.	Хрищанович		Здание автостанции
Гл. спец.	Романов		Распределительная и питающая сети. План-схема на отм. 0.000
Рук. гр.			

Стадия	Лист	Листов
РП	4	

ГИПРОАВТОТРАНС
Ленинградский филиал

ТИПОВОЙ ПРОЕКТ 503-5-5.83 АЛЬБОМ I

Объект 1201

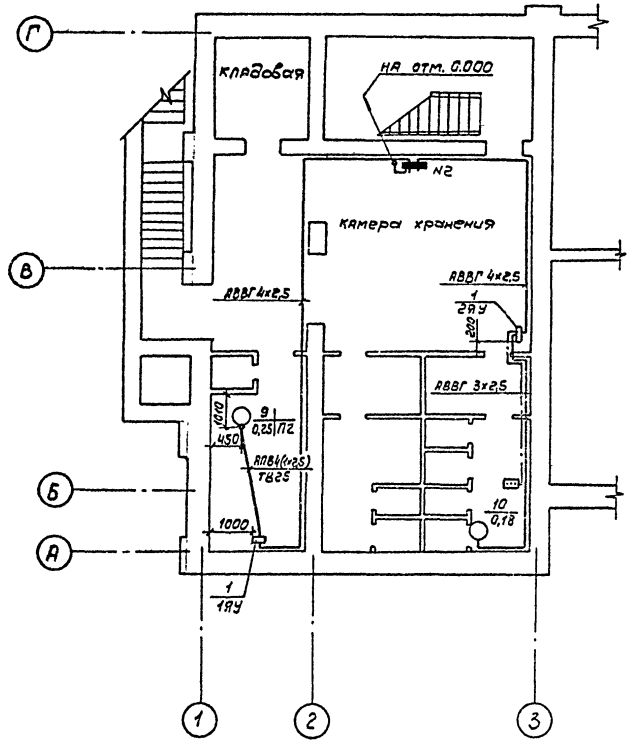

Поз.	Обозначение или тип изделия	Наименование	Кол.	Примечание
1	ЯУ5100	Установка однофидерных ящиков (1ЯУ; 2ЯУ; 4ЯУ; 5ЯУ) на стене. (Установка по черт. 4.407-218 лист 20 исп. 1)	4	
2	ЯУ5100	Установка двухфидерных ящиков 3ЯУ на стене. (Установка по черт. 4.407-218 лист 20 исп. 1)	1	
3	4.407-208 лист 13	Установка аппаратуры к крышным вентиляторам	1	

Согласовано:

Технол. отд.	—	
Арх.-стр. отд.	Иванов	
Сан.-техн. отд.	Смирнов	

Инв. № подл.	Подпись и дата	Взам. инв. №

Привязан

Инв. №

М1:100

ГИП	Чекалов	
Н. контр.	[illegible]	
Нач. отд.	Крушинский	12.83
Гл. спец.	Фонарев	
Рук. гр.	[illegible]	

ТП 503-5-5.83-ЭМ

Пассажирская автостанция вместимостью 75 человек с помещениями П-I

Здание автостанции

Стадия	Лист	Листов
РП	5	

Распределительная сеть. План-схема на отм. - 3.450

ГИПРОАВТОТРАНС
Ленинградский филиал

Объект 1201 ТИПОВОЙ ПРОЕКТ 503-5-5.83 АЛЬБОМ I

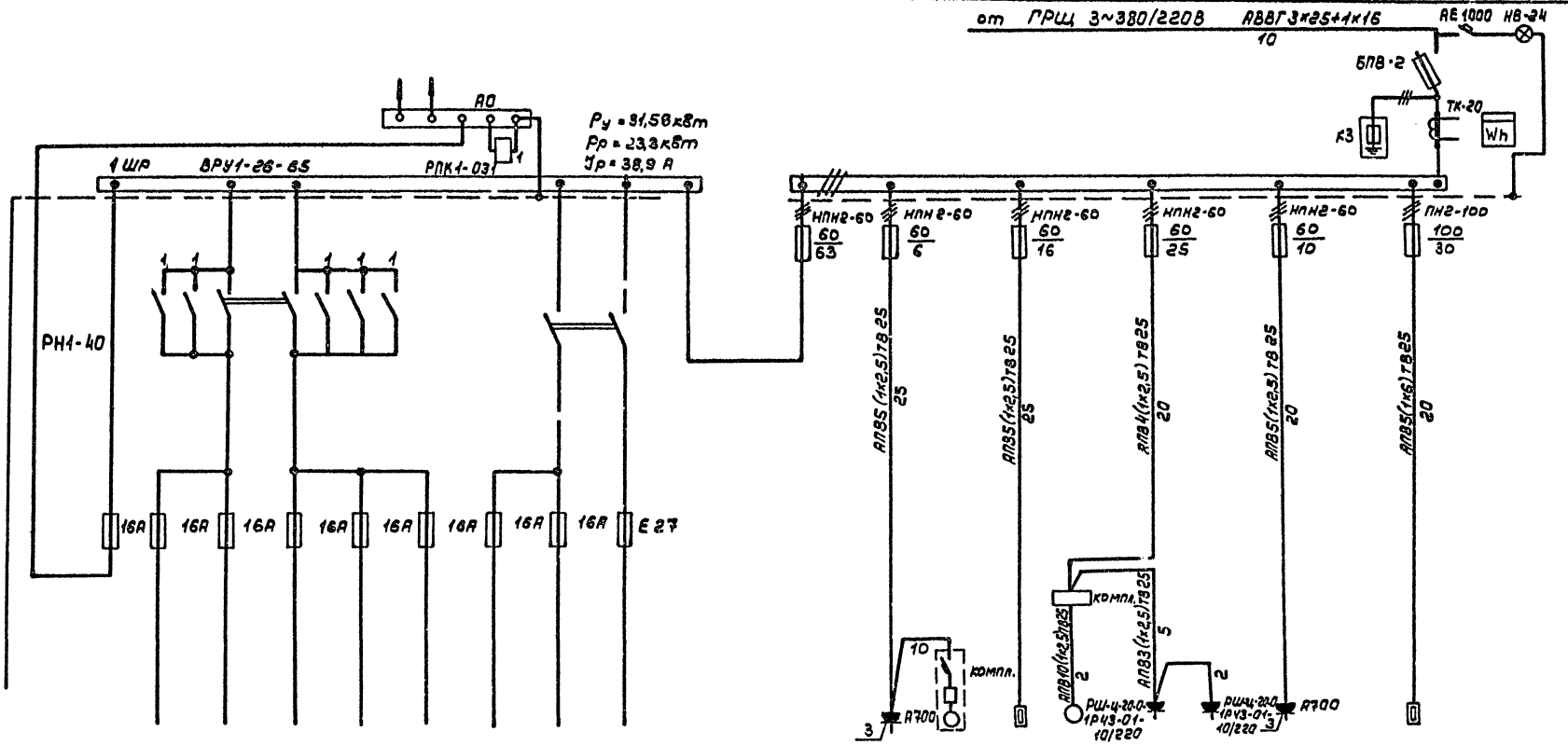

Данные питающей сети																					
Шкаф распределительный № по плану тип	Рубильник ввода	Номинальный ток, А																			
	Автомат или предохран. отходящими	Номинальный ток, А Ток уставки																			
Марка и сечение провода (кабеля)																					
Длина участка сети, м																					
Тип пускового аппарата и номинальный ток теплового реле пускателя и уставки расцепителя автомата																					
Марка и сечение провода (кабеля)																					
Длина участка сети, м																					
Электроприемник																					
	№ по плану												1	2	4	5	6	7	8		3
	Тип												МРХ-180В	ШХ-0,80м	КНЭ-50	ПВШ	ЛСБ-6М	ЛСБ-6М	FE-11		ПЭСМ-4ШБ
	Номинальная мощность кВт												0,27	0,3	6,0	3,17	0,4	0,4	4,0		17,04
	Ток; А	Iн / Iп																			
Наименование механизма и номер по технологическому проекту			Резерв	Резерв	Резерв	Резерв	Резерв	Резерв	Резерв	Резерв			Хлеборезка (N1)	Шкаф холодильный (N2)	Кипятильник электрический N3	Прилавок-витрина для буфета (N6)	Термостат (N4)	Термостат (N4)	Сосисковарка (N7)		Плита электрическая (N5)
Марка и номер листа схемы управления																					

Привязан	ГИП	Чекалов		ТП 503-5-5.83-ЭМ	
	Н.контр.	Лукашенок		Пассажирская автостанция вместимостью 75 человек с помещениями П-I	
	Нач.отд.	Хрищанович	0.82	Задание автостанции	Стадия: РП; Лист: 6; Листов:
	Гл.спец.	Фонарев		Распределительная сеть 1ШР. Схема электрическая принципиальная	ГИПРОАВТОТРАНС Ленинградский филиал
Инв.№	Рук.гр.	Лукашенок			

Инв.№ подл. | Подпись и дата | Взам.инв.№

ТИПОВОЙ ПРОЕКТ 503-5-5.83 АЛЬБОМ I

Объект 1201

Данные питающей сети	
Шинопровод Распред.пункт	Тип Iн, А Расцепитель, А
	Тип, напряжение сечение (шинопровода) Расчетный ток А
Аппарат отходящей линии	Тип Iн, А Расцепитель или плавкая вставка, А
Марка и сечение проводника	Маркировка или длина участка сети
Пусковой аппарат	Тип Iн, А Расцепитель автомата уставка, А Нагревательный элемент теплового реле Т-тепловой, уставка, А
Марка и сечение проводника	Маркировка или длина участка сети

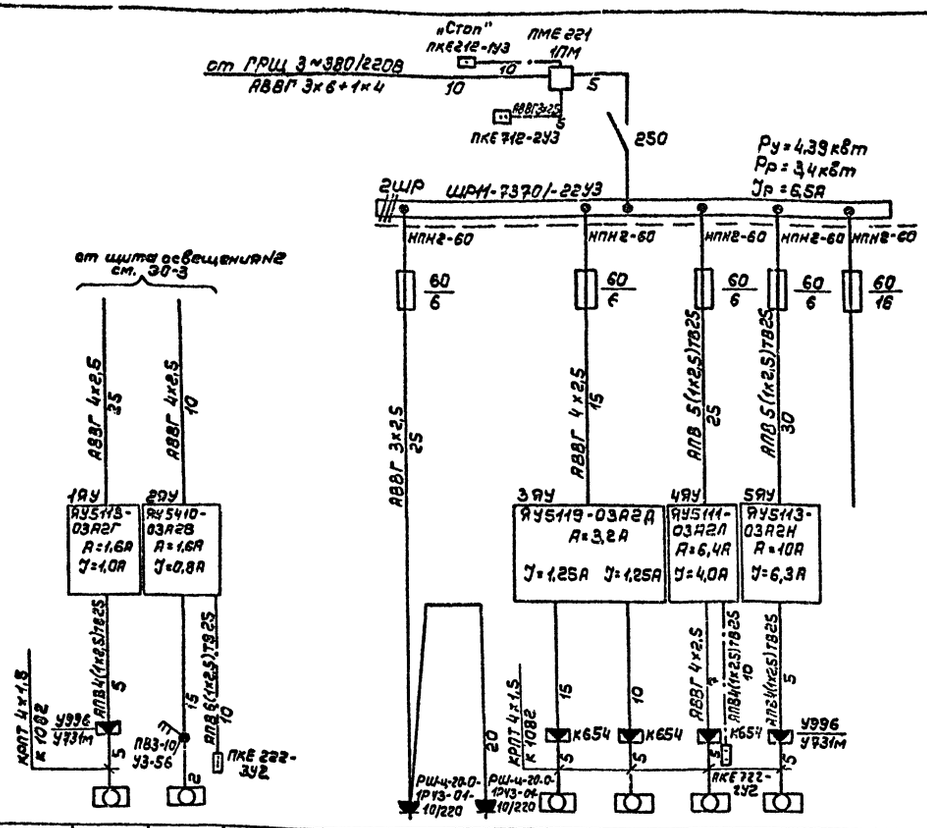

Централизованное отключение вентиляции при пожаре.
Схема электрическая принципиальная

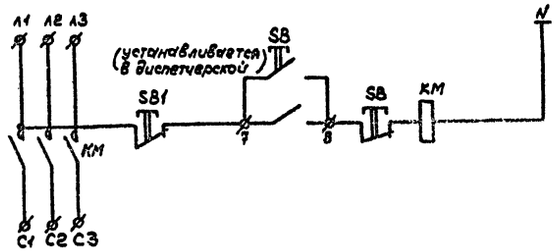

Электроприемник													
Условное обозначение на плане													
Номер по плану				9	10			11	12	13	14	15	16	
Тип				4АА63А4	906НЖ			„Самол"	„Самол"	4АА63А4	4А71А6У2	4А80В4	4А90LА4	
Рн, квт				0,25	0,18			0,0 35	0,0 35	0,25	0,37	1,5	2,2	
Ток, А	Iн			0,74						0,74	1,2	3,57	5,02	
	Iп			2,96						2,96	4,8	17,85	30,12	
Наименование механизма по плану				Приточная система П2 вентилятор	Задвижка			Сантехнический вентилятор					Приточная система П1 вентилятор	Резерв
								В3	В4	на кровле В5	крышный В2	на кровле В1		

Привязан:

Инв. №

Гип	Чекалов	
Н.контр	Лукашенок	
Нач.отд.	Хрищанович	
Гл.спец.	Фонарев	
Рук.гр.	Лукашенок	

ТП 503-5-5.83-ЭМ

Пассажирская автостанция вместимостью 75 человек с помещениями П-I

Здание автостанции

Стадия	Лист	Листов
РП	7	

Распределительная сеть 2ШР схема электрическая принципиальная. Отключение вентиляции при пожаре.

ГИПРОАВТОТРАНС Ленинградский филиал

Инв. № подл. | Подпись и дата | Взам. инв. №

Объект 1201 ТИПОВОЙ ПРОЕКТ 503-5-5.83 АЛЬБОМ I

Ведомость рабочих чертежей основного комплекта ЭО

Лист	Наименование	Примечание
1	Электрическое освещение.	
	Общие данные.	
2	Общее освещение.	
	План на отм. 0.000 и 0.700	
3	Общее освещение. План на отм. -3.450	
	Принципиальная схема питающей	
	сети 380/220В.	

Ведомость ссылочных и прилагаемых документов.

Обозначение	Наименование	Примечание
	1. Ссылочные документы	
Тип. пр. 5.407-19.	Установка одиночных	Распространяет ЦИТП
	светильников с лампами	г. Москва
	накаливания	
	2. Прилагаемые документы	
ТП503-5-5.83-ЭО.СО	Спецификация оборудования	
ТП503-5-5.83-ЭО.ВМ	Ведомость потребности	
	в материалах.	
ТП503-5-5.83-ЭО.ВО	Ведомость объемов	
	строительных и	
	монтажных работ.	

Условные обозначения и изображения

Обозначение	Наименование
↶	Выключатель брызгозащищенного исполнения
	однополюсный.
△с	Розетка штепсельная для приборов связи.
200лк	нормируемая освещенность общего освещения
—▭	Электросушитель.
А	Обозначение светильников эвакуационного
	освещения.

Основные показатели

Электрическое освещение		
Напряжение	Общей сети	~380/220
	у ламп	~220В
	переносное освещение	36В
Вид-установленная мощность		Рабочее - 17,0кВт Переносное - 0,5кВт Эвакуационное - 0,6кВт
Способ прокладки сети		Проводом марки АППВС под штукатуркой и кабелем марки АВВГ по конструкциям.
Щитки		ЩО-41
Защита от коррозии		Окраска стальных конструкций для электропроводок эмалью марки ПФ в два слоя.
Защитное заземление	Части подлежащие заземлению	Корпуса щитков, металлически корпуса светильников, один из выводов трансформаторов.
	Заземляющие проводники	Рабочий нулевой провод осветительной сети
Обслуживание светильников		Со стремянки.
Особые условия		Установку светильников и прокладку сети освещения в венткамерах выполнить после монтажа сантехнического оборудования.

Типовой проект разработан в соответствии с действующими нормами и правилами и предусматривает мероприятия, обеспечивающие взрывную, взрывопожарную и пожарную безопасность при эксплуатации здания

Главный инженер проекта Чекалов Б.К

Инв. № подл. | Подпись и дата | Взам. инв. №

Привязан:

Инв. №

ТП 503-5-5.83-ЭО

Пассажирская автостанция вместимостью 75 человек с помещениями П-I

ГИП	Чекалов		Здание автостанции	Стадия	Лист	Листов
Н.контр.	Лукашенок			РП	1	3
Нач.отд.	Хрищанович					
Гл.спец.	Фонарев		Электрическое освещение. Общие данные.	ГИПРОАВТОТРАНС Ленинградский филиал		
Рук.гр.	Лукашенок					
Инженер	Сова					

ТИПОВОЙ ПРОЕКТ 503-5-5.83 АЛЬБОМ I

Объект 1201

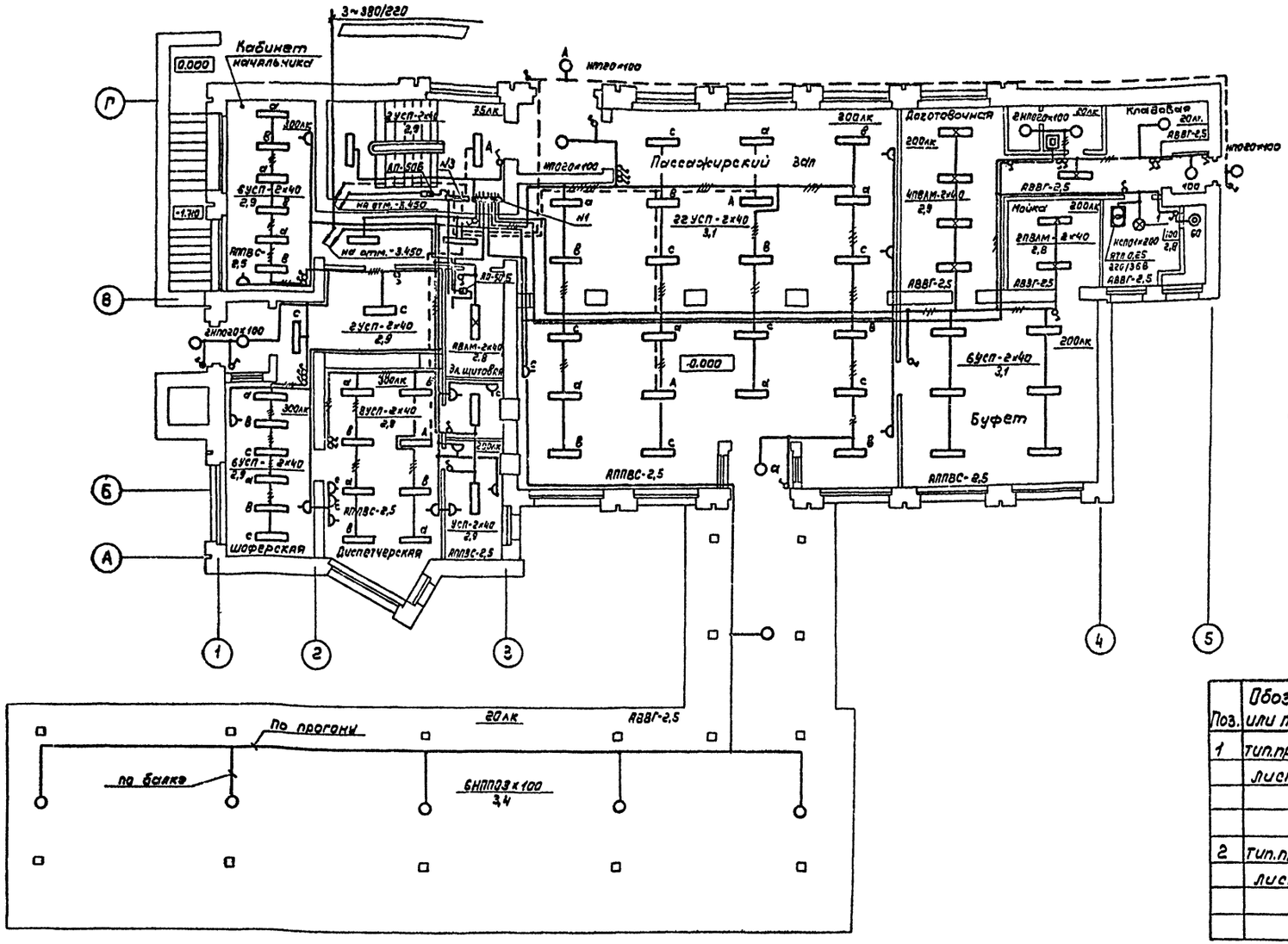

Принципиальную схему питающей сети см. ЭО-3

Поз.	Обозначение или тип изделия	Наименование	Кол.	Примечание
1	тип.пр.5.407-19 лист 34	Установка светильника на крюке, на подвесе под перекрытием из пустотных плит толщиной 220мм	1	
2	тип.пр.5.407-19 лист 24	Установка светильника на крюке, на подвесе под перекрытием толщиной более 100мм	1	

Согласовано:

Технол. отд.	—	
Арх.-стр. отд.	Иванов	
Сан.-техн. отд.	Смирнов	

Инв.№ подл. | Подпись и дата | Взам.инв.№

Привязан

Инв.№

ГИП	Чекалов	
Н.контр	Лукашенок	
Нач.отд.	Хрущянович	
Гл.спец	Фонарев	
Рук.гр.	Лукашенок	
Инженер	Сова	

ТП 503-5-5.83-ЭО

Пассажирская автостанция вместимостью 75 человек с помещениями П-I

Здание автостанции

Стадия	Лист	Листов
РП	2	

Общее освещение. План на отм. 0.000 и 0.700

ГИПРОАВТОТРАНС Ленинградский филиал

ТИПОВОЙ ПРОЕКТ 503-5-5.83 АЛЬБОМ I

Объект 1201

План на отм. -3.450

М 1:100

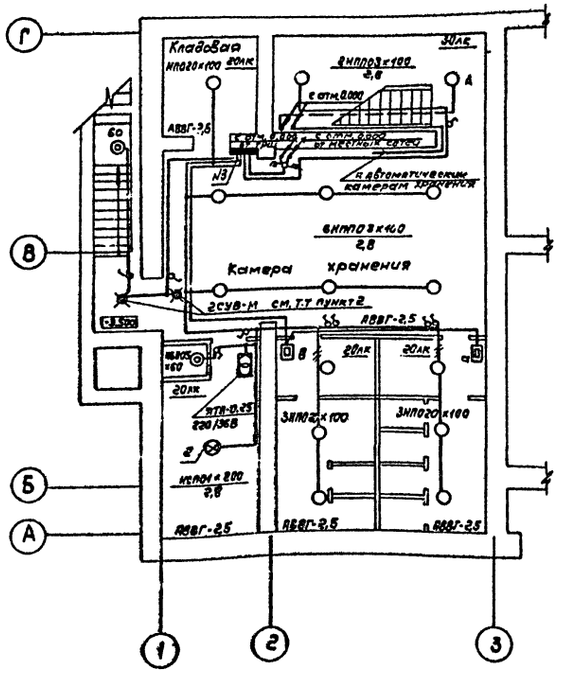

Принципиальная схема питающей сети 380/220В

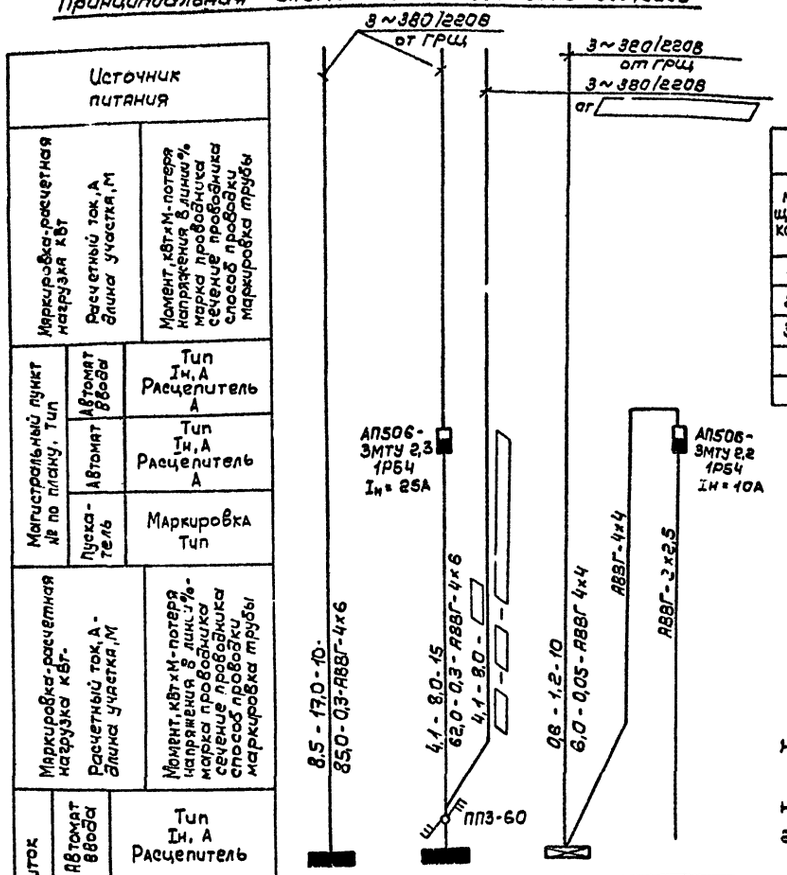

Источник питания		
Маркировка-расчетная нагрузка кВт	Расчетный ток, А длина участка, М	Момент, кВт×М-потеря напряжения в линии % марка проводника сечение проводника способ проводки маркировка трубы
Магистральный пункт № по плану, Тип	Автомат ввода	Тип Iн, А Расцепитель А
	Автомат	Тип Iн, А Расцепитель А
	Пускатель	Маркировка Тип
Маркировка-расчетная нагрузка кВт-	Расчетный ток, А- длина участка, М	Момент, кВт×М-потеря напряжения в линии %- марка проводника сечение проводника способ проводки маркировка трубы
Групповой щиток	Автомат ввода	Тип Iн, А Расцепитель

Групповой щиток				
№ по плану	N1	N2	N3	к автоматическим камерам хранения
Тип	щ041-5207-43УЧ	щ041-5207-43УЧ	щ041-5101-43УЧ	
Ру, кВт	10,5	8,0	0,6	
Потеря напряжения до щитка-%	0,5	0,1	0,05	

Таблица щитков

Распределительный пункт			N N автоматов				Расцепитель автомата, А	
№ щитков	Тип	Установленная мощность кВт	Занятые		Резервные			
			однофазные	трехфазные	однофазные	трехфазные	однофазные	трехфазные
1	щ041-5207	10.5	N7÷N10	N1÷N3	N11, N12	N4÷N6	15	15
2	щ041-5207	8.0	N7÷N8	N1÷N4	N9÷N12	N5÷N6	15	15
3	щ041-5101	0.6	N2÷N4	—	—	N1	15	15

1. Спецификацию узлов крепления см.ЭО-2
2. На световом указателе, устанавливаемом с наружной стороны здания, выполнить надпись „Вход"
3. Вводы кабелей на отм. -3,450 выполнить в стальных трубах, предусмотренных в чертежах „КЖ" и герметизировать.

Согласовано:

Технол. отд.	—	
Арх.-стр. отд.	Иванов	
Сан.-техн. отд.	Смирнов	

Инв. № подл. | Подпись и дата | Взам. инв. №

Привязан

Инв. №

ГИП	Чекалов	
Н.контр	Лукашенок	
Нач.отд.	Хрищанович	
Гл.спец	Фонарев	
Рук.гр	Лукашенок	
Инженер	Сова	

ТП 503-5-5.83-ЭО

Пассажирская автостанция вместимостью 75 человек с помещениями П-I

Здание автостанции

Стадия	Лист	Листов
РП	3	

Общее освещение
План на отм. -3.450
принципиальная схема питающей сети 380/220В

ГИПРОАВТОТРАНС
Ленинградский

Объект 1201 ТИПОВОЙ ПРОЕКТ 503-5-5.83 АЛЬБОМ I

Ведомость рабочих чертежей основного комплекта СС

Лист	Наименование	Примечание
1	Связь и сигнализация. Общие данные.	
2	Схема систем связи и сигнализации. Схема расположения распорядительно-поисковой связи и городской радиотрансляции.	
3	План расположения сетей на отм. 0.000 0.700 и -3.450	

Ведомость ссылочных и прилагаемых документов

Обозначение	Наименование	Примечание
	Прилагаемые документы	
ТП503-5-5.83-СС.СО	Спецификация оборудования	
ТП503-5-5.83-СС.ВМ	Ведомость потребности в материалах	
ТП503-5-5.83-СС.ВО	Ведомость объемов строительных и монтажных работ.	

Условные обозначения и изображения

Обозначение	Наименование
⊕ 0/8	Короб-а телефонная распределительная
	Дробь означает: числитель - номер коробки,
	знаменатель - количество занятых пар
Ⓣ 0/1	Телефонный аппарат ГАТС
Ⓜ 0/6	Монетный телефон - автомат
	Дробь означает: числитель номер коробки,
	знаменатель номер занятой пары
-10(8)/10	Проход кабеля по стенам.
	Числитель - емкость кабеля, в скобках -
	фактически занятое число пар;
	знаменатель - длина кабеля в метрах.

Общие указания

1. Проектом предусмотрены следующие виды связи и сигнализации:
   - городская телефонная связь,
   - распорядительно-поисковая связь,
   - городская радиотрансляция;
   - связь „кассир - пассажир";
   - электрочасофикация;
   - телеграфная связь.
2. Для осуществления распорядительно-поисковой связи в диспетчерской предусмотрена установка трансляционного усилителя ТУ-50М.
3. Связь „кассир - пассажир" осуществляется на базе прибора громкоговорящей связи ПГС-02.
4. Для централизованного показа точного времени в помещении диспетчерской устанавливаются электропервичные часы ПЧКЗ-2РИ-Р24-Р12. Если же на ближайшем об'екте существует сеть электрочасофикации, то подключение вторичных часов к первичным осуществляется при привязке проекта. В этом случае первичные часы из проекта исключаются.
5. Для отметок текущего времени в диспетчерской устанавливаются штамп-часы типа 72-4ТМ.
6. При привязке проекта необходимо определить марки подключаемых кабелей телефонной связи и городской радиотрансляции.

Типовой проект разработан в соответствии с действующими нормами и правилами и предусматривает мероприятия, обеспечивающие взрывную, взрывопожарную и пожарную безопасность при эксплуатации здания.
Главный инженер проекта Б.К.Чекалов

Инв. № подл. | Подпись и дата | Взам. инв. №

Инв. №		Привязан:	
		ТП 503-5-5.83-СС	
		Пассажирская автостанция вместимостью 75 человек с помещениями П-I	
ГИП	Чекалов	Здание автостанции	Стадия: РП; Лист: 1; Листов: 3
Н.контр.	Федотова		
Нач.отд.	Хрущанович		
Гл.спец.	Фонарев	Связь и сигнализация. Общие данные	ГИПРОАВТОТРАНС Ленинградский филиал
Ст.инж.	Федотова		

Схема систем связи и сигнализации

Наименование помещений / Вид связи		отм. -3.45	отм. 0.000 и 0.700								
		Камера хранения	Кабинет начальника	Шоферская	Диспетчерская	Касса (2)	Пассажирский зал	Буфет на 24 п/м	Перрон открытого навеса		
Административно-хозяйственная	АТС										
	ГАТС						2		На ГАТС		
Директорская											
Телеграфная					РТА-6						
Распорядительно-поисковая		N1 "Лотос"		N3	ТУ-50м	10ГРД-IV-5 N6,7	"Лотос" N10	10ГРД-IV-5 N12			
						2,5	8m	5	8m		
Городская радиотрансляционная			N2	N4	N5 "Лотос"		N8,9	N11		ТАПВ-10Т	
Связь кассир-пассажир						ПГС-02 4шт					
Электрочасофикация		ВЧС1-МГПВ-24Р-200-326К		ПМК3-2РИ Р24-Р12	72-4ТМ	ВЧС1-МГПВ-24Р-400-324К 2	2	ВЧС1-МГПВ-24Р-200-326К			

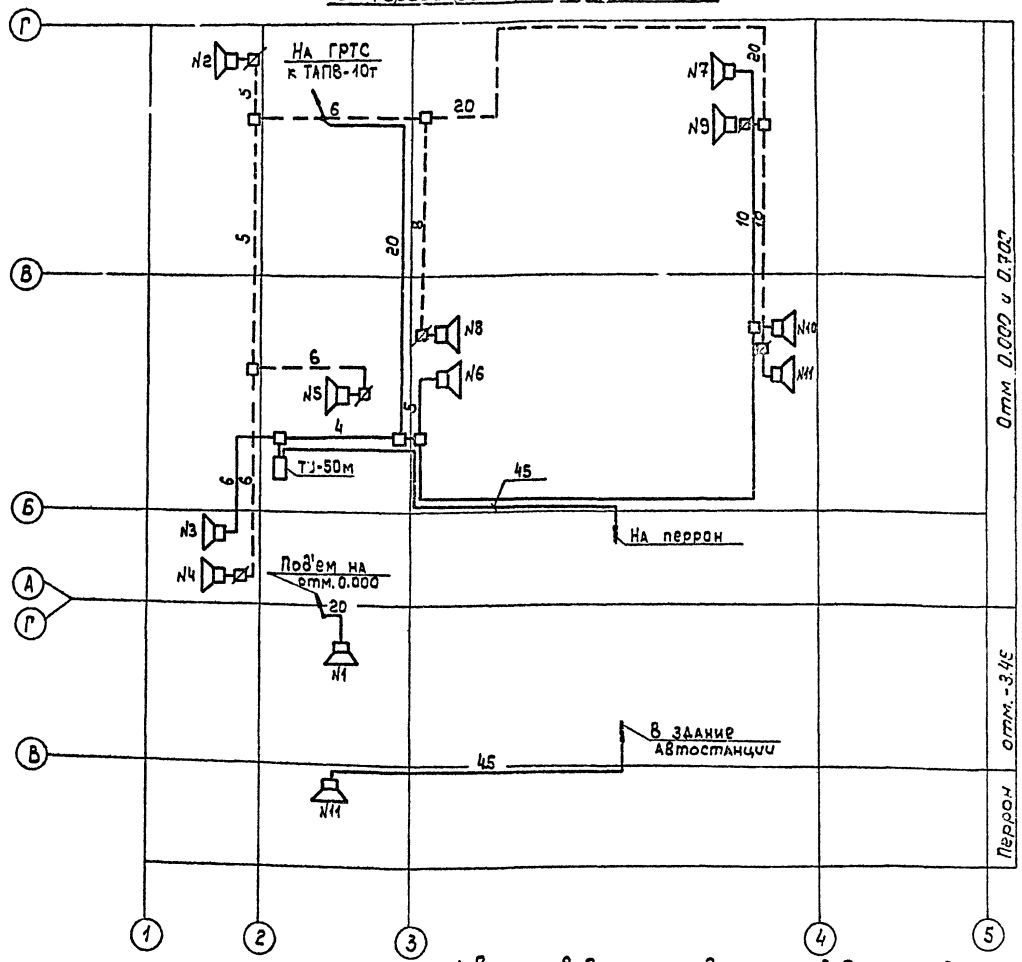

Схема расположения распорядительно-поисковой связи и городской радиотрансляции

1. Вся проводка осуществляется проводом марки ПТПШ 2×0,6
2. Сплошными линиями показана сеть распорядительно-поисковой связи, штриховой - сеть городской радиотрансляции.
3. Цифра означает длину провода в метрах.

Привязан

Инв.№

ГИП	Чекалов		
Н.контр.	Сергеева		
Нач.отд.	Хрищанович		2.84
Гл.спец.	Фонарев		
Ст.инж.	Сергеева		

ТП 503-5-5.83-СС

Пассажирская автостанция вместимостью 75 человек с помещениями П-I

Здание автостанции

Стадия	Лист	Листов
РП	2	

Схема систем связи и сигнализации. Схема расположения распорядительно-поисковой связи и городской радиотрансляции

ГИПРОАВТОТРАНС Ленинградский филиал

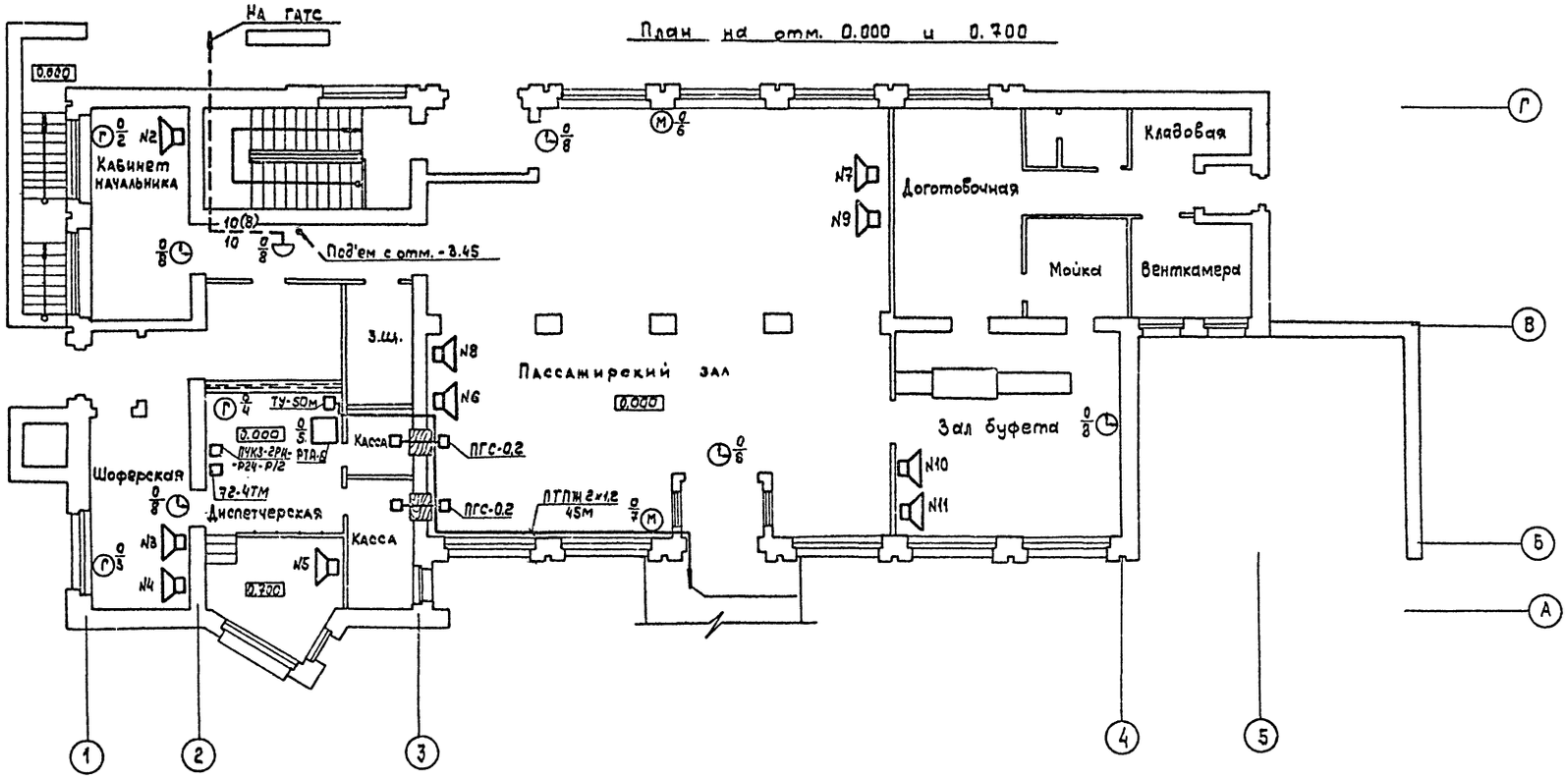

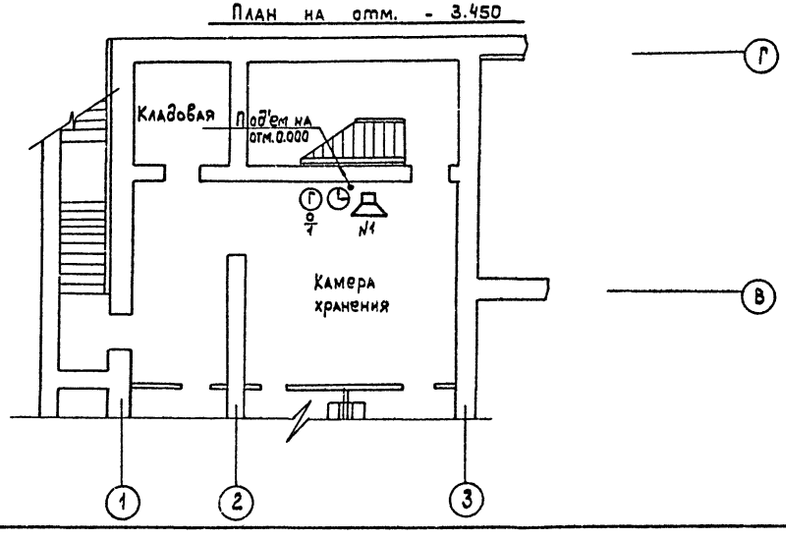

План перрона отправления с навесом
М 1:500

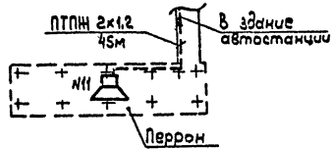

Распределительные кабели проложить по стенам на отм. 2.500м, телефонные розетки установить в нишах.

Согласовано:
Технол. отд.
Арх.-стр. отд. Иванов
Сан-техн.отд.

Инв.№подл. | Подпись и дата | Взам.инв.№

Привязан

М 1:100

Инв.№

ГИП	Чекалов		
Н.контр.	Федотова		
Нач.отд.	Крицианович		12.82
Гл.спец.	Фонарев		
Ст.инж.	Федотова		

ТП 503-5-5.83-СС

Пассажирская автостанция вместимостью 75 человек с помещениями П-I

Здание автостанции

Стадия	Лист	Листов
РП	3	

План расположения сетей на отм. 0.000, 0.700 и -3.450

ГИПРОАВТОТРАНС
Ленинградский филиал

Объект 1201 ТИПОВОЙ ПРОЕКТ 503-5-5.83 АЛЬБОМ I

Ведомость чертежей основного комплекта А

Лист	Наименование	Примечание
1	Автоматизация. Общие данные	
2	Приточная система П1(П2) Схема функциональная.	
3	Тепловой пункт. Схема функциональная.	
4	Приточная система П1(П2). Схема электрическая принципиальная.	
5	Приточная система П1(П2). Схема внешних соединений электрических проводок.	
6	Тепловой пункт. Схема внешних соединений трубных проводок.	
7	Задвижка в канализационной сети. Схемы электрическая принципиальная и подключения.	
8	План на отм. 0.000. Монтажный чертеж электрических проводок.	
9	План на отм. -3.450 Монтажный чертеж электрических проводок.	

Ведомость ссылочных и прилагаемых документов

Обозначение	Наименование	Примечание
	Ссылочные документы	
ТМ4-171-75; ТМ4-151-75	Монтажные чертежи.	Распространяет
ТМ4-144-73	Приборы для измерения и регулирования температуры. Установка на технологических трубопроводах и оборудовании.	ГПИ „Проект автоматика"
ТМ4-143-75		
ТМ4-49-73	То же. Установка на стене	То же
ТМ4-132-74	То же. Приборы для измерения и регулирования уровня. Установка на резервуарах.	То же
ТК4-3428-73	То же. Отборные устройства для измерения давления разрежения уровня. Установка на технологических трубопроводах и резервуарах	То же
ТК4-130-67		
	Прилагаемые документы	
ТП503-5-5.83-А.С01	Спецификация оборудования	
ТП503-5-5.83-А.ВМ	Ведомость потребности в материалах.	
ТП503-5-5.83-А.ВО	Ведомость объемов строительных и монтажных работ.	
ТП503-5-5.83-АН-4 (альбом VII)	Опросный лист N1 для заказа дифманометра-расходомера жидкости.	
ТП503-5-5.83-АН-5 (альбом VII)	Опросный лист N2 для заказа дифманометра-расходомера жидкости	

Условные обозначения и изображения

Обозначение	Наименование
•	Отборное устройство, первичный измерительный прибор или датчик, встраиваемый в технологическое оборудование.
	Проводка уходит на более высокую отметку.
	Проводка уходит на более низкую отметку.
	Щит автоматизации.
	Отдельный провод или жила кабеля используемые только для заземления электроустановок.
N	Пусковая аппаратура для управления электродвигателем.

Общие указания

1. Раздел разработан на основании указаний по проектированию автоматизации производственных процессов ВСН 281-75/Минприбор СССР и заданий смежных отделов.

2. Питание цепей управления осуществляется от ящиков управления „ЯУ" напряжением 220В переменного тока, частотой 50Гц.

3. При подключении электрических кабелей и трубных проводок руководствоваться инструкциями МСН 250-70/ММСС СССР и РМ8-2-70.

4. Заземление выполнить в соответствии с временной инструкцией ВСН 296-72/ММСС СССР

5. Монтаж приборов и средств автоматизации выполнить согласно строительным нормам и правилам СН и П III-34-74 Госстроя СССР

6. Размещение местных приборов, электрических и трубных проводок уточнить при монтаже после установки сантехнического оборудования.

7. Принятые схемы контроля и автоматизации предусматривают:

а. по приточным системам П1, П2 - защита калориферов от замораживания при работающих и неработающих системах, 3-х минутный прогрев калориферов.

б. по тепловому пункту - измерение температуры, давления, расхода прямой и обратной воды;

в. закрытие задвижки на трубопроводе канализационной сети при повышении уровня.

Типовой проект разработан в соответствии с действующими нормами и правилами и предусматривает мероприятия, обеспечивающие взрывную, взрывопожарную и пожарную безопасность при эксплуатации здания.
Главный инженер проекта Чекалов

Инв. № подл. | Подпись и дата | Взам. инв. №

Привязан:

Инв. №

ТП 503-5-5.83-А

Пассажирская автостанция вместимостью 75 человек с помещениями П-I

ГИП	Чекалов			Здание автостанции	Стадия	Лист	Листов
Н.контр.	Комова				РП	1	9
Нач.отд.	[illegible]			Автоматизация. Общие данные.	ГИПРОАВТОТРАНС Ленинградский филиал		
Гл.спец.	[illegible]						
Рук.гр.	[illegible]						

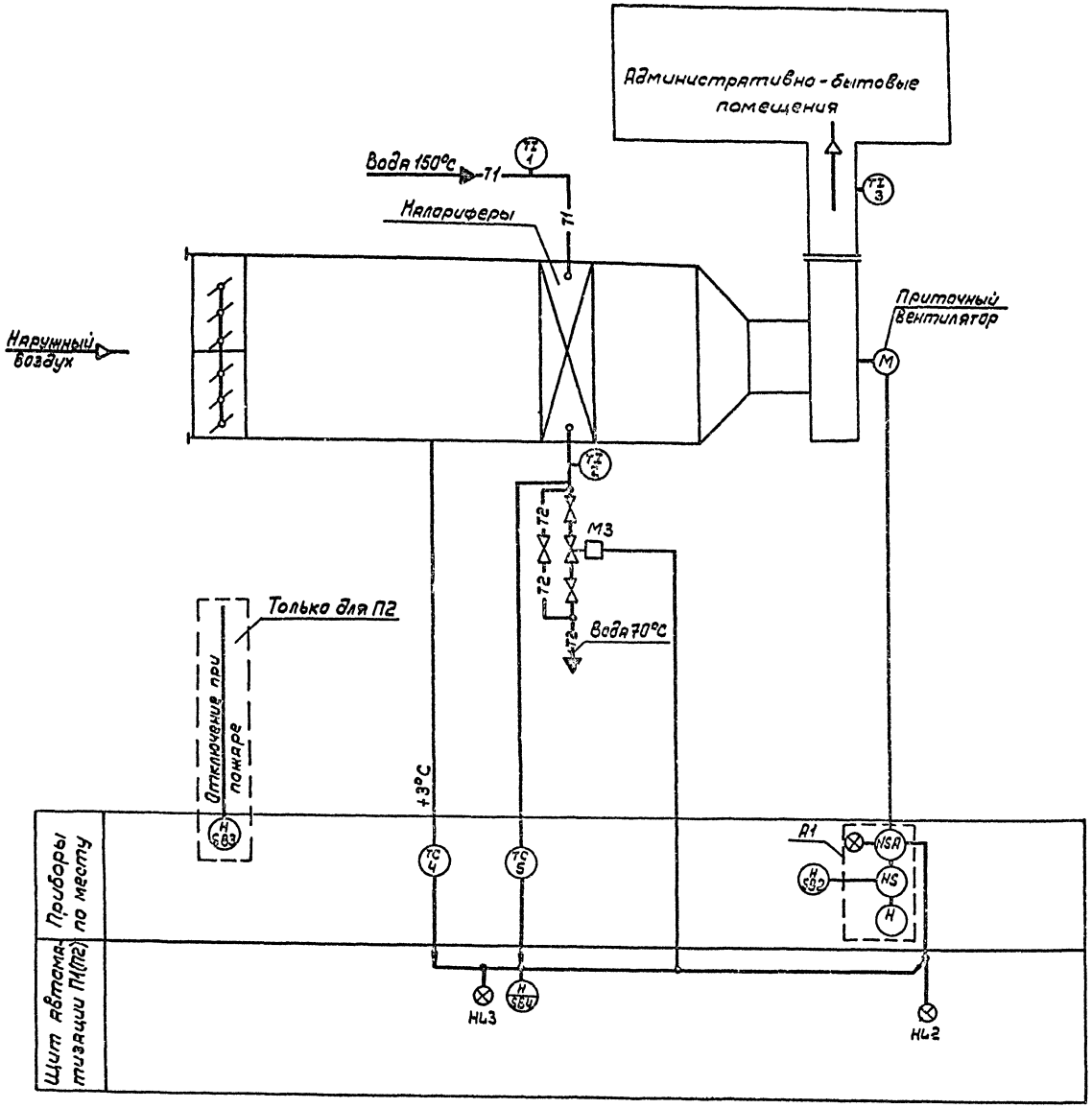

1. Схема составлена для приточной системы П1, для приточной системы П2 схема аналогична. Для отключения вентилятора П2 при пожаре добавляется кнопка SB3.

2. Позиции на приборы и регуляторы указаны в соответствии со спецификацией на оборудование.

ТП 503-5-5.83-А					
Пассажирская автостанция вместимостью 75 человек с помещениями П-I					
Здание автостанции			Стадия	Лист	Листов
			РП	2	
Приточная система П1 (П2) Схема функциональная			ГИПРОАВТОТРАНС Ленинградский филиал		
ГИП	Чекалов				
Н.контр.	Комова				
Нач.отд.	Хмыловский				
Гл.спец.	Фомин				
Рук.гр.	Комова				

Привязан

Инв. №

Объект 1201 ТИПОВОЙ ПРОЕКТ 503-5-5.83 АЛЬБОМ I

Согласовано: Технол.отд. Арх.-стр.отд. Сан.-техн.отд. Смирнов

Инв. № подл. | Подпись и дата | Взам.инв. №

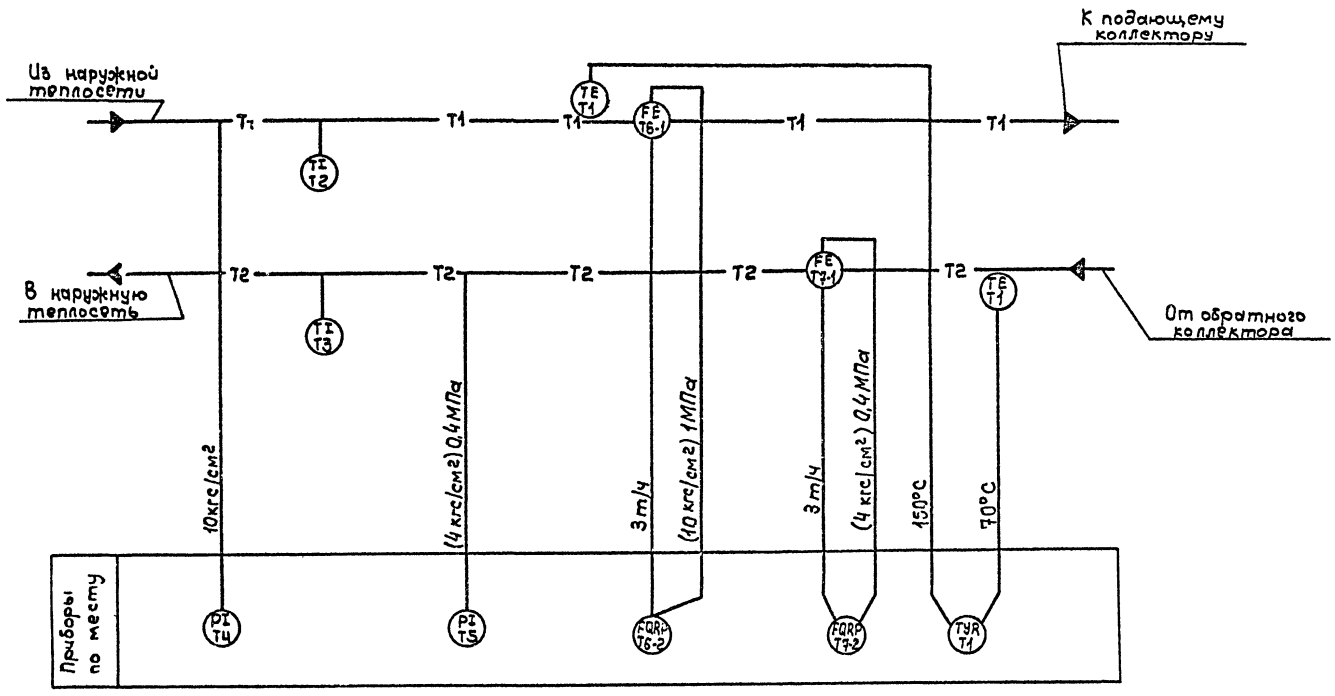

Позиции на приборы указаны в соответствии со спецификацией на оборудование и материалы.

Привязан	ГИП	Чекалов		ТП 503-5-5.83-А			
	Н.контр.	Комова		Пассажирская автостанция вместимостью 75 человек с помещениями П-I			
	Нач.отд.	Хрищанович		Здание автостанции	Стадия	Лист	Листов
	Гл.спец.	Фонарев			РП	3	
	Рук.гр.	Комова		Тепловой пункт	ГИПРОАВТОТРАНС		
Инв.№	Ст.инж.	Никитина		Схема функциональная	Ленинградский филиал		

Объект 1201 ТИПОВОЙ ПРОЕКТ 503-5-5.83 АЛЬБОМ I

Согласовано:
Технол.отд.
Арх.-стр.отд.
Сан-техн.отд. Смирнов
Инв.№подл. Подпись и дата Взам.инв.№

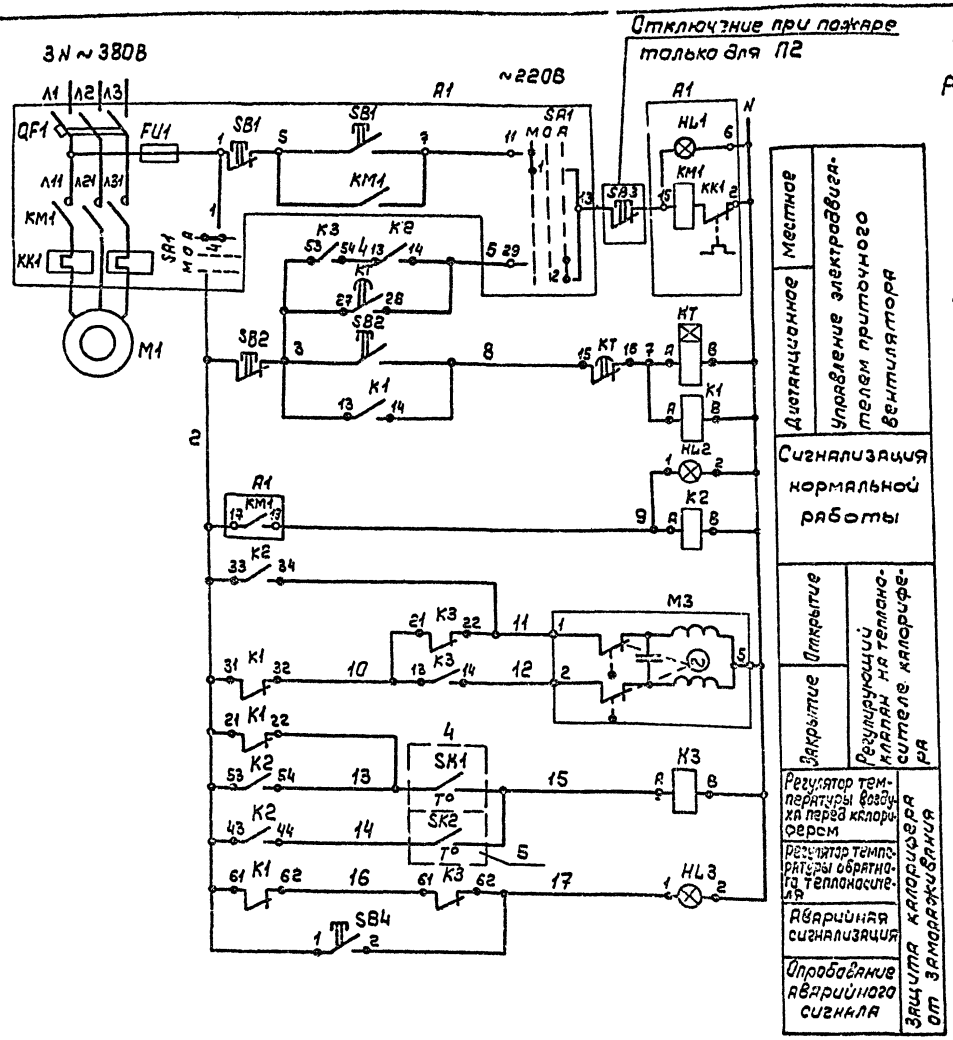

Диаграммы работы контактов

Регулятора температуры SK1

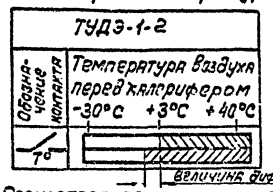

Регулятора температуры SK2

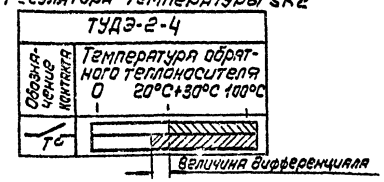

Поз. обозначение	Наименование	Кол.	Примечание
	Щит автоматизации П1(П2)		
	Арматура АС 12011 ТУ16.535.930-76		Лампа ~ 220В
HL2	линза зеленая	1	КМ24-90
HL3	Линза красная	1	
KT	Реле РВП72-3121-00УЧ 220/50		
	ТУ16-523.472-74	1	
K1, K3	Реле РПУ-2-0624.03 ~220В		
	ТУ165 23 331-71	2	
K2	Реле РПУ-2-064203 ~ 220В		
	ТУ16.523.331-71	1	
SB4	Кнопка КЕ-011У3 исп.2 ТУ16.526.407-76	1	цвет толкателя-черный
	Аппаратура по месту		
	Элементы управления электродвигателем М1		
A1	Ящик управления	1	См.черт. „ЭМ"
SB2	Пост кнопочный ПКЕ-212-2У3		
	ТУ16-526.216-77	1	
SB3	То же ПКЕ-212-1У3	1	Только для П2
M3	Регулирующий клапан с исполнительным		См.черт. „ОВ"
	механизмом ПР-1м 25ч 931нж 220В	1	
4	Устройство терморегулирующее		Длина чувствительной трубки 505мм
	Билатометрическое ТУДЭ-1-2-П1В2	1	
5	То же ТУДЭ-2-4-П1В2	1	То же 265мм

1. Схема составлена для приточной системы П1 для приточной системы П2 схема аналогична. Для отключения вентилятора П2 при пожаре добавляется кнопка SB3

Схема выводов контактов и обмоток реле,

К1, К3 (РПУ-2-062403)

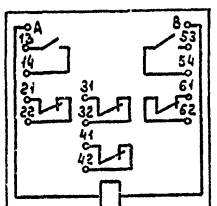

К2 (РПУ-2-064203)

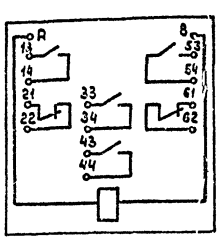

КТ (РВП-72-3121-00)

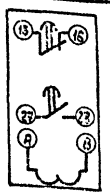

ТП 503-5-5.83-А			
Пассажирская автостанция вместимостью 75 человек с помещениями П-I			
Здание автостанции	Стадия	Лист	Листов
	РП	4	
Приточная система П1(П2) схема электрическая принципиальная.	ГИПРОАВТОТРАНС Ленинградский филиал		
ГИП	Чекалов		
Н.контр.	Комова		
Нач.отд.	Кощанова		
Гл.спец.	Фонарев		
Рук.гр.	Комова		

Привязан

Инв.№ подл. | Подпись и дата | Взам.инв.№

Наименование средств автоматизации (параметра) места установки (отбора импульса)	Температура	Управление				
	Воздуховод перед калорифером	Трубопровод обратного теплоносителя		На отм. 0.000 оси „4-3"; „В-Г" (оси „2-3" „В-Г")	Приточный вентилятор	Диспетчерская
N установочного чертежа	ТМ4-151-75	См. черт. „ОВ"	См. черт. „ОВ"	—	См. черт. „ЭМ"	—
Обозначение (маркировка)	SK1	SK2	M	SB2	6ЯУ (1ЯУ)	SB3

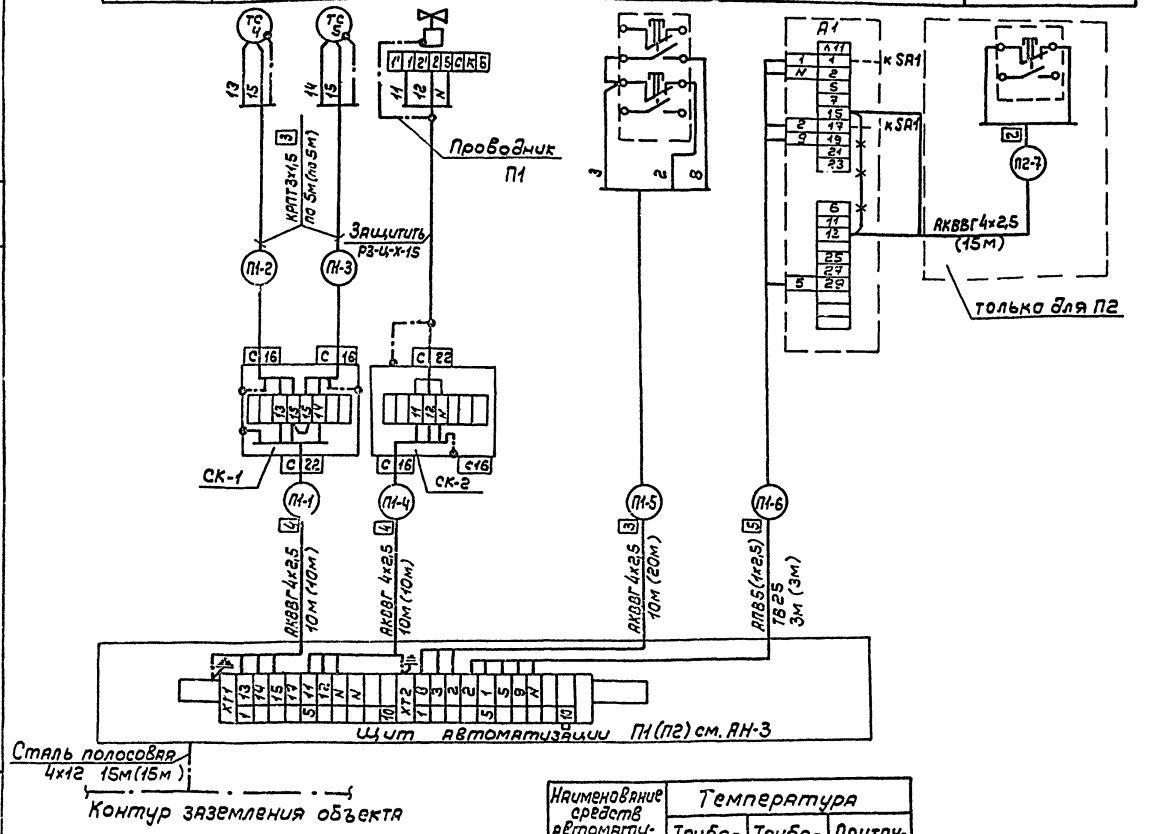

Наименование средств автоматизации (параметра) места установки (отбора импульса)	Температура		
	Трубопровод горячей воды	Трубопровод обратного теплоносителя	Приточный воздуховод
N установочного чертежа	ТМ4-144-73		
Обозначение (маркировка)	—	—	—
	TI 2	TI 1	TI 3

Поз. обозначение	Наименование	Кол	Примечание
	Кабель КРПТ3х1,5 ГОСТ 13497-77	20м	
	Кабель АКВВГ ГОСТ 1508 78 4х2,5	85м	
	Провод АПВ ГОСТ 6323-79 сеч. 2,5 мм²	30м	
	Труба винипластовая МН 1427-61 ТВ 25	6м	
	Сталь полосовая 4х12 ГОСТ 103-76	30м	
	Соединительная коробка ТУ36.1753-75 КСК-8	4	
	Металлорукав РЗ-Ц-Х-15 ТУ22-2173-71	10м	
	Соединитель СМТ-15х20 ТУ36.1125-75	2	
	Соединитель СМП-15х3/4" ТУ36.1125-75	2	
	Проводник П-1 ТУ36.1276-76	4	

1. Схема составлена для приточной системы П1, для приточной системы П2. Схема аналогична, с изменением индекса в маркировке кабеля с „1" на „2". Длины кабеля для П2 даны в скобках.
2. Спецификация дана для 2-х систем.
3. Чертежи для справок: А-4
4. Линии означают: —×— демонтаж; — — — дополнительный монтаж.

Н. контр.	Комова		
Нач. отд.	Хрищанович		
Гл. спец.	Фонарев		
Рук. гр.	Комова		

ТП 503-5-5.83-19

Пассажирская автостанция вместимостью 75 человек с помещениями П-I

Здание автостанции

Стадия	Лист	Листов
РП	5	

Приточная система П1(П2) Схема внешних соединений электрических проводок.

ГИПРОАВТОТРАНС Ленинградский филиал

Привязан

Инв. №

Объект 1201 ТИПОВОЙ ПРОЕКТ 503-5-5.83 АЛЬБОМ I

Инв. № подл. | Подпись и дата | Взам. инв. №

Наименование средств автоматизации (параметра), место установки (отбора импульса)	Давление	Расход		Давление	Температура		
	Трубопроводы						
	Обратный	Подающий		Обратный			
№ установочного чертежа	ТК4-3428-73	—		ТК4-130-67	ТМ4-143-75	ТМ4-171-75	ТМ4-143-75
Обозначение (маркировка)	Т5	Т7-1; Т7-2	Т6-1, Т6-2	Т4	Т2	Т1	Т3

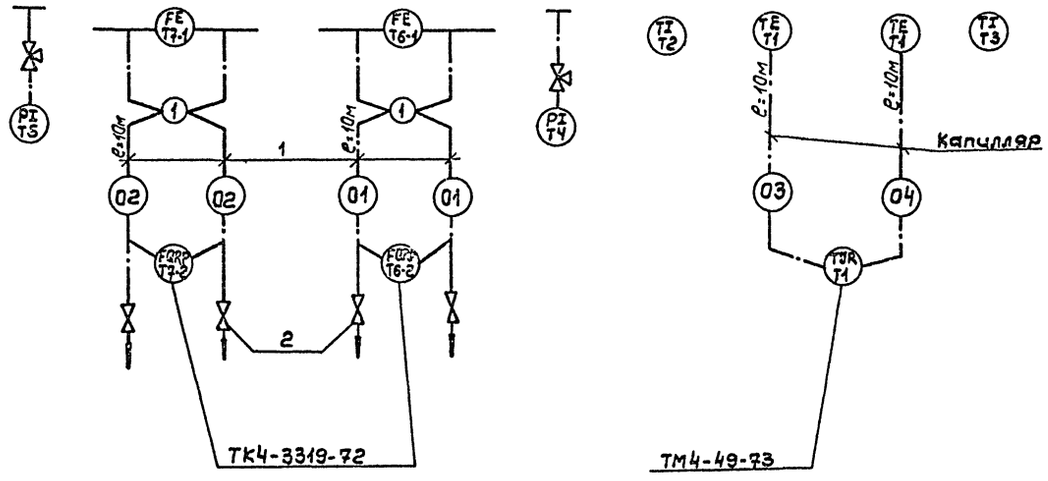

Поз. обозначение	Наименование	Кол.	Примечание
1	Труба стальная 14х2-20 ГОСТ 8734-75*	40м	
2	Вентиль запорный муфтовый 15кч18бр	4	
3	Отборное устройство 16-225 ТК4-3428-73	1	
4	Отборное устройство 16-225 ТК4-130-67	1	

Привязан

Инв.№

ГИП	Чекалов	
Н.контр.	Комова	
Нач.отд.	Ульянович	
Гл.спец.	Фонарев	
Рук.гр.	Комова	
Ст.инж.	Никитина	

ТП 503-5-5.83-А

Пассажирская автостанция вместимостью 75 человек с помещениями П-I.

Здание автостанции

Стадия	Лист	Листов
РП	6	

Тепловой пункт. Схема внешних соединений электрических проводок.

ГИПРОАВТОТРАНС Ленинградский филиал

Инв.№подл. | Подпись и дата | Взам.инв.№

Объект 1201 ТИПОВОЙ ПРОЕКТ 503-5-5.83 АЛЬБОМ I

Схема электрическая принципиальная

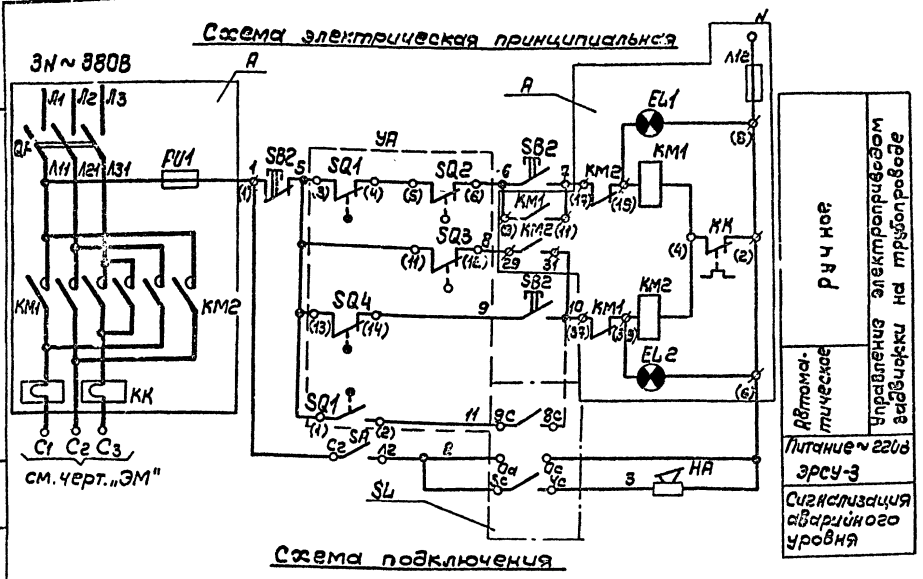

Схема подключения

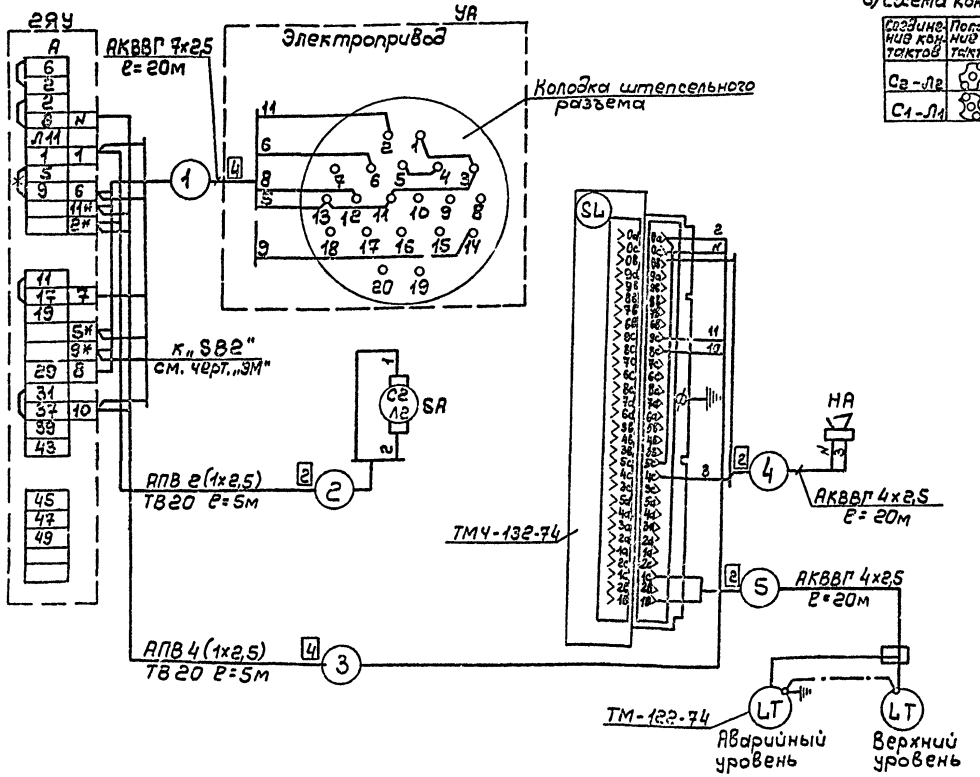

Диаграммы замыкания:

а) контактов путевого выключателя



б) выключателя муфты предельного момента

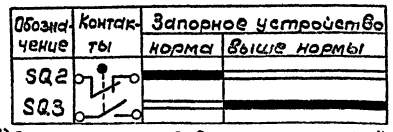

в) Схема контактов выключателя „SA"

Соединение контактов	Положение контактов	Положение рукоятки			
		0	I	0	I
C2 - Л2			X		X
C1 - Л1		X		X	

Поз. обозначение	Наименование	Кол.	Примечание
	Аппаратура по месту		
SA	Пакетный выключатель ПВ2-101Р56 ОСТ 16.0.526.001-77	1	
SL	Электронный сигнализатор уровня ЭРСУ-3 с датчиками длиной L_1=0,25м; L_2=0,25м	1	
HA	Сирена СС-1 ТУ25.05-1044-76	1	
	Элементы управления электроприводом М		
SB2	Пост управления	1	См. черт. „ЭМ"
A	Ящик управления	1	См. черт. „ЭМ"
YA	Электропривод 87А008	1	Комплектно с задвижкой 31ч906НЖ
	Кабель АКВВГ 4×2,5 ГОСТ 1508-78Е	40м	
	АКВВГ 7×2,5	20м	
	Провод АПВ 1×2,5-660 ГОСТ 6323-79	30м	
	Труба винипластовая		
	ТВ20 ТУ6-19-051-249-79	10м	

Маркировка контактов, данная в скобках, соответствует маркировке на штепсельном разъеме и в ящике управления.

Инв. № подл. | Подпись и дата | Взам. инв. №

Привязан

Инв. №

ГИП	Чекалов	
Н.контр.	Комова	
Нач.отд.	Хрущанович	
Гл.спец.	Фондерев	
Рук.гр.	Комова	
Ст.инж.	Никитина	

ТП 503-5-5.83-А

Пассажирская автостанция вместимостью 75 человек с помещениями П-I

Здание автостанции

Стадия	Лист	Листов
РП	7	

Задвижка в канализационной сети. Схемы электрическая принципиальная и подключения

ГИПРОАВТОТРАНС Ленинградский филиал

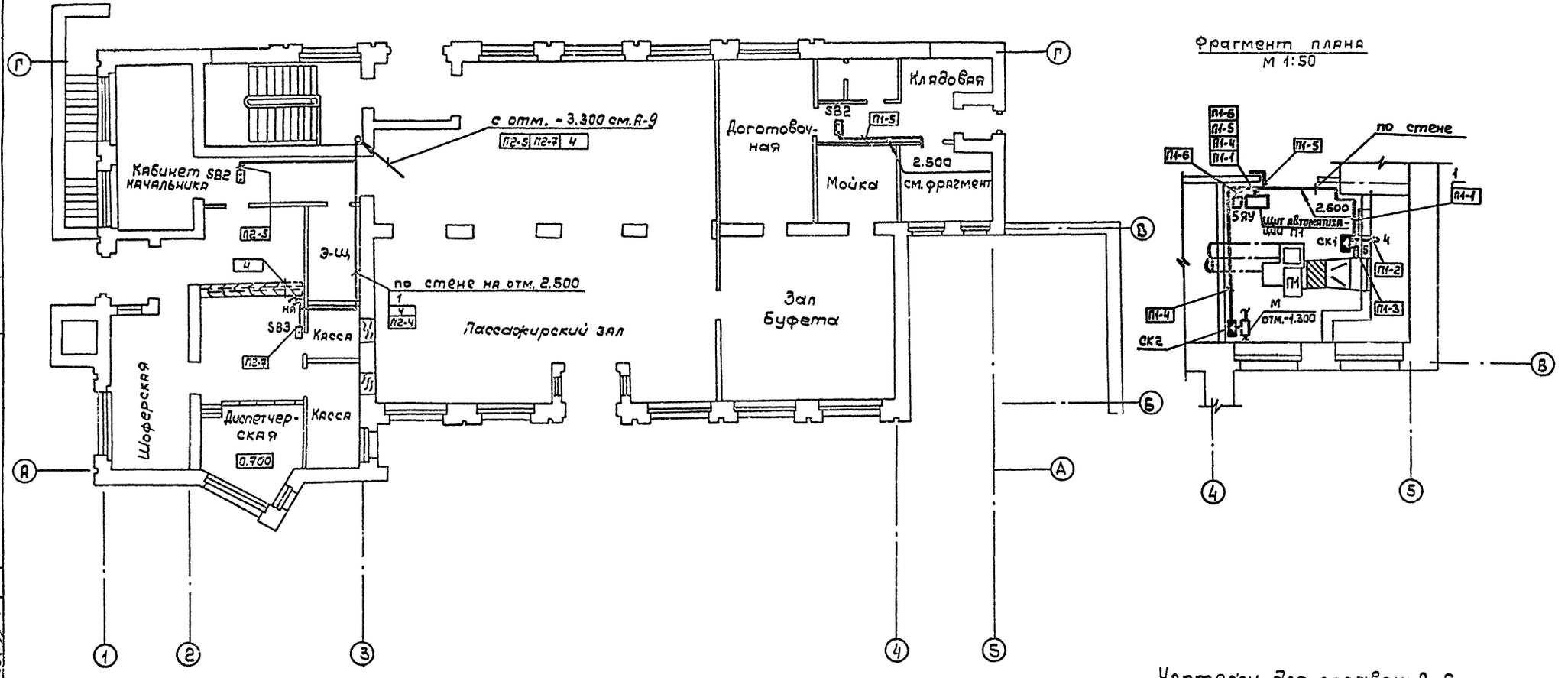

Чертежи для справок: А-9

					ТП 503-5-5.83-А		
					Пассажирская автостанция вместимостью 75 человек с помещениями П-I		
Привязан		ГИП	Чекалов		Здание автостанции	Стадия	Лист	Листов
		Н.контр.	Комова			РП	8	
		Нач.отд.	Ивановский					
		Гл.спец.	Ронарев		План на отм. 0.000 Монтажный чертеж электрических проводок.	ГИПРОАВТОТРАНС Ленинградский филиал		
		Рук.гр.	Комова					
		Ст.инж.	Никитина					

М 1:100

Инв. № подл. | Подпись и дата | Взам. инв. №

Согласовано:
Технол. отд.
Арх.-стр. отд.
Сан.-техн. отд.
Смирнов

Объект 1201

ТИПОВОЙ ПРОЕКТ 503-5-5.83 АЛЬБОМ I

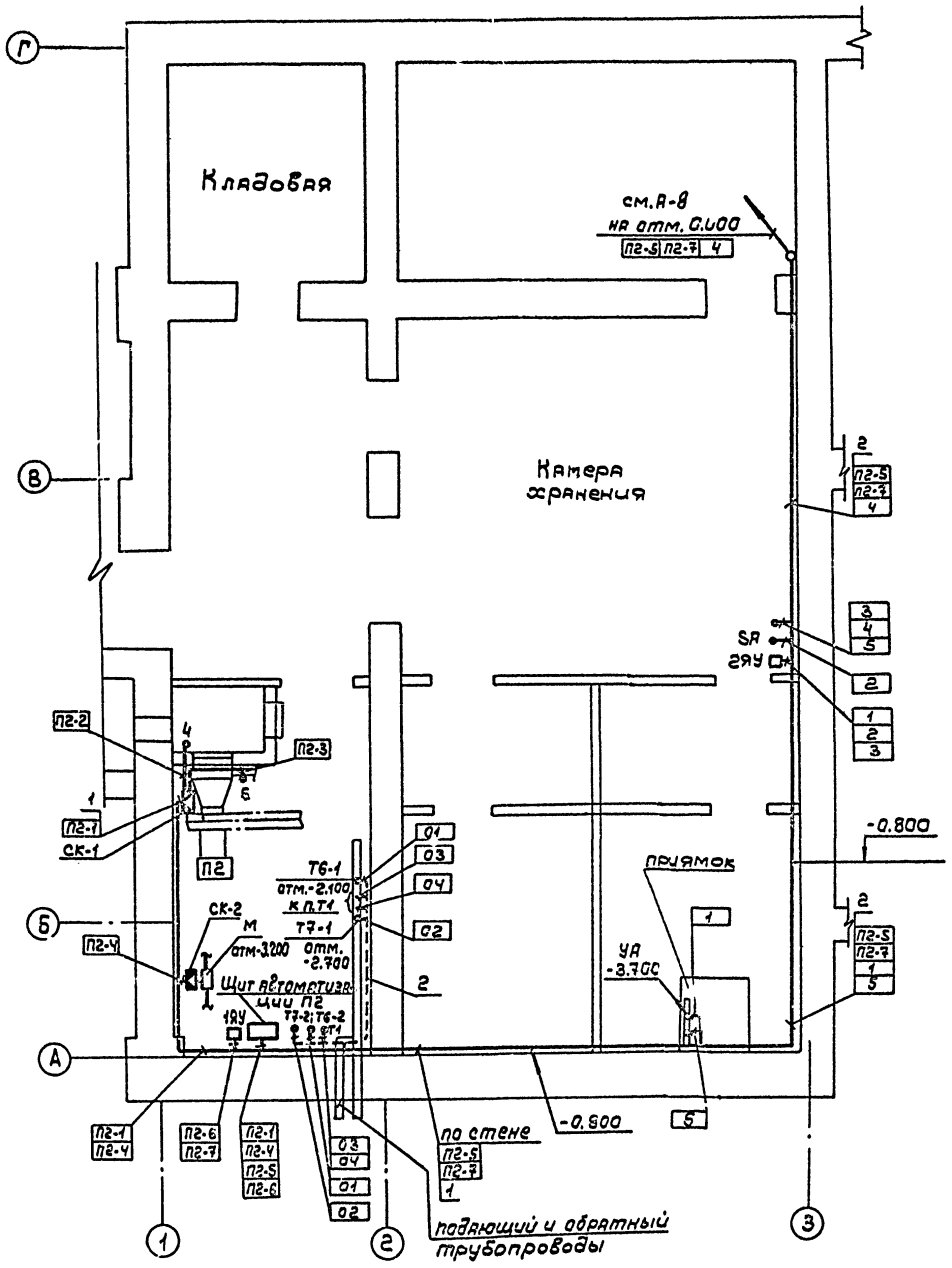

Поз. обозначение	Наименование	Кол	Примечание
1	Скоба однолапковая СО-14	100	
	ТУ 36.1086-76		
2	Полка настенная ЗНП1 ОН4-64-62	30	
3	Конструкции для вертикальной прокладки кабелей ЗНП1 ОН4-72-62	50	

1. Обозначение (маркировка) средств автоматизации, маркировка кабелей соответствуют принятым на схемах внешних соединений электрических проводок А-7; А-6; А-5.
2. В прямоугольниках указана маркировка кабелей, над полкой линии выноски указаны позиции монтажных материалов.
3. Чертежи для справок: А-8

Согласовано: Техол. отд. | Зак.-стр. отд. | Сан.-техн. отд. | Смирнов

Инв. № подл. | Подпись и дата | Взам. инв. №

Привязан

Инв. №

М1:50

ТП 503-5-5.83-А			
Пассажирская автостанция вместимостью 75 человек с помещениями П-I			
Здание автостанции	Стадия	Лист	Листов
	РП	9	
План на отм. -3.450 Монтажный чертеж электрических проводок.	ГИПРОАВТОТРАНС Ленинградский филиал		

ГИП Чекалов
Н. контр. Комарова
Нач. отд. Кошелев
Гл. спец. Кожевников
Рук. гр. Комова
Ст. инж. Никитина

gost.e-ecolog.ru