ТИПОВОЙ ПРОЕКТ
402-12-61

ПУНКТ ПРИЕМА И СБОРА ОТРАБОТАННЫХ МАСЕЛ

Альбом II

Нестандартизированное оборудование

gost.e-ecolog.ru

				Привязан	
Инв. №					

Госстрой СССР
ЦЕНТРАЛЬНЫЙ ИНСТИТУТ ТИПОВОГО ПРОЕКТИРОВАНИЯ
Свердловский филиал
620062, г.Свердловск-62. ул.Чебышева, 4
Заказ № 1806 Инв.№ Ср-458-02 тираж 150
Сдано в печать 4.05 1983г цена 3-12

ТИПОВОЙ ПРОЕКТ
402-12-61

ПУНКТ ПРИЕМА И СБОРА ОТРАБОТАННЫХ МАСЕЛ

Альбом II

Состав проекта

Альбом I	Технологическая, архитектурно-строительная, санитарно-техническая, электротехническая части.
Альбом II	Нестандартизированное оборудование.
Альбом III	Заказные спецификации.
Альбом IV	Сметы (Вариант подземной установки резервуаров)
Альбом V	Сметы (Вариант наземной установки резервуаров)

Примененные типовые проекты:
Типовой проект 704-1-111 „Резервуар стальной горизонтальный для нефтепродуктов емкостью 75 м³
(Распространяет Киевский филиал ЦИТП)

Разработан
институтом „Гипронефтетранс" Главнефтеснаба РСФСР
Главный инженер института Грознов
Главный инженер проекта Новиков

Утвержден
Главнефтеснабом РСФСР
Приказ №:12У от 28.04.1978 года

Введен в действие
„Гипронефтетрансом"
Приказ №: 78 от 28 февраля 1980 года

СОДЕРЖАНИЕ АЛЬБОМА

	Наименование	Обозначение	№ стр.
1	Обложка		
2	Титульный лист		1
3	Содержание альбома		2
4	Спецификации		3-9
5	Укосина	ТМ 01.00.00 СБ	10
6	Траверса	ТМ 01.01.00 СБ	11
7	Штанга	ТМ01.01.01	11
8	Оголовок	ТМ01.01.02	11
9	Заглушка	ТМ01.01.03	12
10	Петля	ТМ01.01.04	12
11	Ложе для рукава	ТМ 01.02.00 СБ	12
12	Планка продольная боковая	ТМ 01.02.01	13
13	Планка поперечная	ТМ01.02.02	13
14	Полухомут	ТМ 01.02.03	13
15	Планка продольная нижняя	ТМ 01.02.04	13
16	Скоба	ТМ 01.02.05	14
17	Полухомут в сборе	ТМ01.03.00СБ	14
18	Подвеска	ТМ 01.00.01	14
19	Скоба	ТМ 01.00.02	14
20	Втулка	ТМ 01.00.03	15
21	Шайба	ТМ 01.00.04	15
22	Болт откидной	ТМ01.00.05	15
23	Втулка	ТМ 01.00.06	15
24	Блок подъемного устройства	ТМ 02.00.00 СБ	16
25	Корпус	ТМ 02.01.00.СБ	16
26	Бобышка верхняя (заготовка)	ТМ 02.01.01	16
27	Бобышка нижняя (заготовка)	ТМ 02.01.02	17
28	Косынка	ТМ 02.01.03	17
29	Скоба	ТМ 02.01.04	17
30	Корпус блока	ТМ 02.02.00СБ	17
31	Щека	ТМ 02.02.01	18
32	Скоба	ТМ 02.02.02	18
33	Блок	ТМ 02.00.01	18
34	Ось верхняя	ТМ02.00.02	18
35	Ось блока	ТМ02.00.03	19
36	Ось нижняя	ТМ 02.00.04	19
37	Планка 90×90	ТМ 02.00.05	19
38	Втулка	ТМ 02.00.06	19
39	Втулка	ТМ 02.00.07	20
40	Втулка	ТМ 02.00.08	20
41	Поворотный шарнир	ТМ 03.00.00СБ	20
42	Шарнир	ТМ 03.01.00СБ	21
43	Скоба	ТМ 03.01.01	21
44	Стакан	ТМ 03.01.02	21
45	Втулка	ТМ 03.01.03	21
46	Штырь	ТМ 03.01.04	22
47	Ось в сборе	ТМ 03.02.00 СБ	22
48	Пластина опорная	ТМ 03.02.01	22
49	Ось	ТМ 03.02.02	22
50	Втулка	ТМ 03.02.03	23
51	Кронштейн	ТМ03.03.00СБ	23
52	Щека	ТМ 03.03.01	23
53	Планка	ТМ 03.03.02	23
54	Связь	ТМ 03.03.03	24
55	Перекладина	ТМ03.03.04	24
56	Рукоятка	ТМ03.04.00СБ	24
57	Вилка	ТМ 03.04.01	24
58	Ручка	ТМ 03.04.02	25
59	Втулка	ТМ 03.00.01	25
60	Установка лебедки ЛР-500	ТМ 04.00.00СБ	25
61	Пластина	ТМ 04.00.01	25
62	Уголок	ТМ 04.00.02	26
63	Опора крепления	ТМ 04.00.03	26
64	Шайба	ТМ 01.00.07	26
65	Противовес подъемного устройства	ТМ 05.00.00СБ	27
66	Рама контргруза	ТМ 05.01.00СБ	27
67	Крюк	ТМ 05.01.01	27
68	Стяжка верхняя	ТМ 05.01.02	28
69	Стяжка боковая правая	ТМ.05.01.03	28
70	Стяжка боковая левая	ТМ05.01.04	28
71	Пластина	ТМ 05.01.05	28
72	Упор	ТМ 05.01.06	29
73	Рама направляющая	ТМ 05.02.00СБ	29
74	Башмак	ТМ05.00.01	29
75	Груз	ТМ 05.00.02	29
76	Стояк Ду 100	ТМ06.00.00 СБ	30
77	Патрубок верхний	ТМ 06.01.00 СБ	30
78	Патрубок	ТМ 06.01.01	30
79	Патрубок нижний	ТМ06.02.00СБ	30
80	Присоединение рукава к стояку	ТМ 06.03.00СБ	31
81	Ерш для рукава	ТМ 06.03.01	31
82	Лапа	ТМ 06.03.02	31
83	Присоединение наконечника к рукаву	ТМ06.04.00СБ	32
84	Наконечник	ТМ 06.04.01	32
85	Крепление стояка	ТМ 07.00.00СБ	32
86	Кронштейн	ТМ 07.00.01	33
87	Хомут	ТМ07.00.02	33
88	Решетка	ТМ 08.00.00 СБ	33
89	Планка ℓ=1340	ТМ 08.00.01	33
90	Планка ℓ=980	ТМ 08.00.02	33
91	Фильтр	ТМ 09.00.00 СБ	34
92	Рамка сварная	ТМ 09.00.01	34
93	Пластина	ТМ 09.00.02	34
94	Пластина	ТМ 09.00.03	34
95	Ручка	ТМ.09.00.04	34
96	Стопорный механизм	ТМ 10.00.00СБ	35
97	Стопор	ТМ 10.01.00СБ	35
98	Ось	ТМ 10.01.01	35
99	Противовес	ТМ.10.01.02	36
100	Упорный палец	ТМ 10.01.03	36
101	Вал промежуточный	ТМ 10.00.01	36
102	Рычаг	ТМ10.00.02	36
103	Корпус подшипника (левый)	ТМ 10.00.03	37
104	Корпус подшипника (правый)	ТМ 10.00.04	37
105	Втулка подшипника	ТМ 10.00.05	37
106	Муфта	ТМ 10.00.06	37
107	Фиксатор	ТМ 11.00.00СБ	38
108	Кронштейн	ТМ 11.00.01	38
109	Фиксатор	ТМ 11.00.02	38
110	Разметка монтажных отверстий в крышке горловины реактора	ТМ 00.00.01	39
111	Накладка	ТМ 00.00.02	39
112	Опора	ТМ 10.00.07	39
113	Втулка	ТМ 11.00.03	39

Альбом II

Копия верна

Типовой проект 402-12-61

Инв. № подл. | Подп. и дата | Взам. инв. № | Инв. № дубл. | Подп. и дата

Изм.	Лист	№ докум.	Подп.	Дата
Разраб.	Курышева			
Рук. груп.	Дьяченко			
Н. контр.	Прасвирин			
Нач. сек.	Каменский			
Нач. отд.	Бунтин			
Гл. инж. пр.	Новиков			

402-12-61 ТМ 00.00.00

Лит	Масса	Масш.

Лист 1 Листов 1

Отд. № нефтехим. оборуд.

ГИПРОНЕФТЕТРАНС г. Волгоград

Сф 452-02

Альбом II Копия верна

Типовой проект 402-12-61

Форма	Зона	Поз.	Обозначение	Наименование	Кол.	Примеч.
				Документация		
22			ТМ 01.00.00 СБ	Сборочный чертеж		
				Сборочные единицы		
12		1	ТМ 01.01.00	Траверса	1	
12		2	ТМ 01.02.00	Ложе для рукава	1	
11		3	ТМ 01.03.00	Полухомут в сборе	1	
				Детали		
11		4	ТМ 01.00.01	Подвеска	1	
11		5	ТМ 01.00.02	Хомут	1	
11		6	ТМ 01.00.03	Втулка	1	
11		7	ТМ 01.00.04	Шайба	2	
11		8	ТМ 01.00.05	Болт откидной	4	
11		9	ТМ 01.00.06	Втулка	1	
11		10	ТМ 01.00.07	Шайба	2	
				Стандартные изделия		
		11		Болт М20×120.58		
				ГОСТ 7798-70	1	
		12		Гайка М20.5		
				ГОСТ 5915-70	1	
		13		Шайба 20		
				ГОСТ 11371-68	1	
		14		Болт М12×35.58		
				ГОСТ 7798-70	2	

Подпись и дата | Инв. № дуб. | Взам. инв. № | Подпись и дата | Инв. № подл.

Изм.	Лист	№ докум.	Подпись	Дата
Гл. инж. пр.		Новиков		
Нач. отд.		Бунтин		
Нач. сект.		Каменский		
Рук. гр.		Дьяченко		
Разраб.		Курылева		

402-12-61 ТМ 01.00.00

Укосина

Лит.	Лист	Листов
	1	2

ГИПРОНЕФТЕТРАНС г. Волгоград

Альбом II

Типовой проект 402-12-61

Форма	Зона	Поз.	Обозначение	Наименование	Кол.	Примеч.
		15		Гайка М12.5		
				ГОСТ 5915-70	3	
		16		Болт М12×45.58		
				ГОСТ 7798-70	1	
		17		Гайка М8.5		
				ГОСТ 5915-70	8	
		18		Коуш 22		
				ГОСТ 2224-72	1	

Подпись и дата | Инв. № дуб. | Взам. инв. № | Подпись и дата | Инв. № подл.

Изм.	Лист	№ докум.	Подпись	Дата
Гл. инж. пр.		Новиков		
Нач. отд.		Бунтин		
Нач. сект.		Каменский		
Рук. гр.		Дьяченко		
Разраб.		Курылева		

402-12-61 ТМ 01.00.00

Укосина

Лит.	Лист	Листов
	2	2

ГИПРОНЕФТЕТРАНС г. Волгоград

Альбом II

Типовой проект 402-12-61

Форма	Зона	Поз.	Обозначение	Наименование	Кол.	Примеч.
				Документация		
12			ТМ 01.01.00 СБ	Сборочный чертеж		
				Детали		
11		1	ТМ 01.01.01	Штанга	1	
11		2	ТМ 01.01.02	Оголовок	1	
11		3	ТМ 01.01.03	Заглушка	1	
11		4	ТМ 01.01.04	Петля	1	

Подпись и дата | Инв. № дуб. | Взам. инв. № | Подпись и дата | Инв. № подл.

Изм.	Лист	№ докум.	Подпись	Дата
Гл. инж. пр.		Новиков		
Нач. отд.		Бунтин		
Нач. сект.		Каменский		
Рук. гр.		Дьяченко		
Разраб.		Курылева		

402-12-61 ТМ 01.01.00

Траверса

Лит.	Лист	Листов

ГИПРОНЕФТЕТРАНС г. Волгоград

Альбом II

Типовой проект 402-12-61

Форма	Зона	Поз.	Обозначение	Наименование	Кол.	Примеч.
				Документация		
12			ТМ 01.02.00 СБ	Сборочный чертеж		
				Детали		
11		1	ТМ 01.02.01	Планка продольная боковая	2	
11		2	ТМ 01.02.02	Планка поперечная	4	
11		3	ТМ 01.02.03	Полухомут	1	
11		4	ТМ 01.02.04	Планка продольная нижняя	1	
11		5	ТМ 01.02.05	Скоба	1	

Подпись и дата | Инв. № дуб. | Взамен инв. № | Подпись и дата | Инв. № подл.

Изм.	Лист	№ докум.	Подпись	Дата
Гл. инж. пр.		Новиков		
Нач. отд.		Бунтин		
Нач. сект.		Каменский		
Рук. гр.		Дьяченко		
Разраб.		Курылева		

402-12-61 ТМ 01.02.00

Ложе для рукава

Лит.	Лист	Листов

ГИПРОНЕФТЕТРАНС г. Волгоград

Копия

Типовой проект 402-12-61 Альбом II

Формат	Зона	Поз.	Обозначение	Наименование	Кол.	Примеч.
				Документация		
II			ТМ 01.03.00 СБ	Сборочный чертеж		
				Детали		
II		1	ТМ 01.02.03	Полухомут	1	
II		2	ТМ 01.01.04	Петля	1	
II		3	ТМ 01.02.05	Скоба	1	

Инв. № подл. | Подпись и дата | Взам. инв. № | Инв. № дубл. | Подпись и дата

Изм.	Лист	№ докум.	Подпись	Дата
Гл. инж. пр.		Новиков		
Нач. отд.		Бунтин		
Нач. сект.		Каменский		
Рук. гр.		Дьяченко		
Разраб.		Костенко		

402-12-61 ТМ 01.03.00

Полухомут в сборе

Лит.	Лист	Листов

ГИПРОНЕФТЕТРАНС г. Волгоград

Типовой проект 402-12-61 Альбом II

Формат	Зона	Поз.	Обозначение	Наименование	Кол.	Примеч.
				Документация		
12			ТМ 02.00.00 СБ	Сборочный чертеж		
				Сборочные единицы		
II		1	ТМ 02.01.00	Корпус	1	
II		2	ТМ 02.02.00	Корпус блока	1	
				Детали		
II		3	ТМ 02.00.01	Блок	1	
II		4	ТМ 02.00.02	Ось верхняя	1	
II		5	ТМ 02.00.03	Ось блока	1	
II		6	ТМ 02.00.04	Ось нижняя	1	
II		7	ТМ 02.00.05	Планка 90×90	1	
II		8	ТМ 02.00.06	Втулка	1	
II		9	ТМ 02.00.07	Втулка	1	
II		10	ТМ 02.00.08	Втулка	1	
54		11	ТМ 02.00.09	Швеллер 10 ГОСТ 8240-72 Ст3 ГОСТ 535-58	1	С-500
				Стандартные изделия		
		12		Болт М8×20.58		
				ГОСТ 7798-70	1	
		13		Шайба пружинная		
				8 65Г ГОСТ 6402-70	1	
		14		Гайка М30.5.		
				ГОСТ 5915-70	1	
		15		Шайба пружинная		
				30Т 3×13 ГОСТ 6402-70	1	
		16		Шплинт 3×40		
				ГОСТ 397-66	1	

Инв. № подл. | Подпись и дата | Взам. инв. № | Инв. № дубл. | Подпись и дата

Изм.	Лист	№ докум.	Подпись	Дата
Гл. инж. пр.		Новиков		
Нач. отд.		Бунтин		
Нач. сект.		Каменский		
Рук. гр.		Дьяченко		
Разраб.		Костенко		

402-12-61 ТМ 02.00.00

Блок подземного устройства

Лит.	Лист	Листов

ГИПРОНЕФТЕТРАНС г. Волгоград

Типовой проект 402-12-61 Альбом II

Формат	Зона	Поз.	Обозначение	Наименование	Кол.	Примеч.
				Документация		
II			ТМ 02.01.00 СБ	Сборочный чертеж		
				Детали		
II		1	ТМ 02.01.01	Бобышка верхняя		
				(заготовка)	1	
II		2	ТМ 02.01.02	Бобышка нижняя		
				(заготовка)	1	
II		3	ТМ 02.01.03	Косынка	2	
II		4	ТМ 02.01.04	Скоба	1	

Инв. № подл. | Подпись и дата | Взам. инв. № | Инв. № дубл. | Подпись и дата

Изм.	Лист	№ докум.	Подпись	Дата
Гл. инж. пр.		Новиков		
Нач. отд.		Бунтин		
Нач. сект.		Каменский		
Рук. гр.		Дьяченко		
Разраб.		Костенко		

402-12-61 ТМ 02.01.00

Корпус

Лит.	Лист	Листов

ГИПРОНЕФТЕТРАНС г. Волгоград

Типовой проект 402-12-61 Альбом II

Формат	Зона	Поз.	Обозначение	Наименование	Кол.	Примеч.
				Документация		
II			ТМ 02.02.00 СБ	Сборочный чертеж		
				Детали		
II		1	ТМ 02.02.01	Щека	2	
II		2	ТМ 02.02.02	Скоба	1	

Инв. № подл. | Подпись и дата | Взам. инв. № | Инв. № дубл. | Подпись и дата

Изм.	Лист	№ докум.	Подпись	Дата
Гл. инж. пр.		Новиков		
Нач. отд.		Бунтин		
Нач. сект.		Каменский		
Рук. гр.		Дьяченко		
Разраб.		Костенко		

402-12-61 ТМ 02.02.00

Корпус блока

Лит.	Лист	Листов

ГИПРОНЕФТЕТРАНС г. Волгоград

Типовой проект 402-12-61 Альбом II

Формат	Зона	Поз.	Обозначение	Наименование	Кол.	Примеч.
				Документация		
12			ТМ 03.00.00 СБ	Сборочный чертеж		
				Сборочные единицы		
11		1	ТМ 03.01.00	Шарнир	1	
11		2	ТМ 03.02.00	Ось в сборе	1	
11		3	ТМ 03.03.00	Кронштейн	1	
11		4	ТМ 03.04.00	Рукоятка	1	
				Детали		
11		5	ТМ 03.00.01	Втулка	2	
				Стандартные изделия		
		6		Гайка М36.5		
				ГОСТ 5915-70	1	
		7		Шайба пружинная		
				36Г 3х13 ГОСТ 6402-70	1	
		8		Болт М10х65.58		
				ГОСТ 7798-70	1	
		9		Гайка М10.5		
				ГОСТ 5915-70	1	
		10		Шайба пружинная		
				10Л65Г ГОСТ 6402-70	2	

Инв.№ подл. | Подпись и дата | Взам.инв.№ | Инв.№ дубл. | Подпись и дата

Изм.	Лист	№ докум.	Подпись	Дата
Гл.инж.пр.		Новиков		
Нач.отд.		Бунтин		
Нач.сект.		Каменский		
Рук.гр.		Дьяченко		
Разраб.		Костенко		

402-12-61 ТМ 03.00.00

Поворотный шарнир

Лит.	Лист	Листов

ГИПРОНЕФТЕТРАНС г. Волгоград

Типовой проект 402-12-61 Альбом II

Формат	Зона	Поз.	Обозначение	Наименование	Кол.	Примеч.
				Документация		
11			ТМ 03.01.00 СБ	Сборочный чертеж		
				Детали		
11		1	ТМ 03.01.01	Скоба	1	
11		2	ТМ 03.01.02	Стакан	1	
11		3	ТМ 03.01.03	Втулка	2	
11		4	ТМ03.01.04	Штырь	1	

Инв.№ подл. | Подпись и дата | Взам.инв.№ | Инв.№ дубл. | Подпись и дата

Изм.	Лист	№ докум.	Подпись	Дата
Гл.инж.пр.		Новиков		
Нач.отд.		Бунтин		
Нач.сект.		Каменский		
Рук.гр.		Дьяченко		
Разраб.		Костенко		

402-12-61 ТМ 03.01.00

Шарнир

Лит.	Лист	Листов

ГИПРОНЕФТЕТРАНС г. Волгоград

Типовой проект 402-12-61 Альбом II

Формат	Зона	Поз.	Обозначение	Наименование	Кол.	Примеч.
				Документация		
11			ТМ 03.02.00 СБ	Сборочный чертеж		
				Детали		
11		1	ТМ 03.02.01	Пластина опорная	1	
11		2	ТМ 03.02.02	Ось	1	
11		3	ТМ 03.02.03	Втулка	2	

Инв.№ подл. | Подпись и дата | Взам.инв.№ | Инв.№ дубл. | Подпись и дата

Изм.	Лист	№ докум.	Подпись	Дата
Гл.инж.пр.		Новиков		
Нач.отд.		Бунтин		
Нач.сект.		Каменский		
Рук.гр.		Дьяченко		
Разраб.		Костенко		

402-12-61 ТМ 03.02.00

Ось в сборе

Лит.	Лист	Листов

ГИПРОНЕФТЕТРАНС г. Волгоград

Типовой проект 402-12-61 Альбом II

Формат	Зона	Поз.	Обозначение	Наименование	Кол.	Примеч.
				Документация		
11			ТМ 03.03.00 СБ	Сборочный чертеж		
				Детали		
11		1	ТМ 03.03.01	Щека	2	
11		2	ТМ 03.03.02	Планка	2	
11		3	ТМ 03.03.03	Связь	1	
11		4	ТМ 03.03.04	Перекладина	2	

Инв.№ подл. | Подпись и дата | Взам.инв.№ | Инв.№ дубл. | Подпись и дата

Изм.	Лист	№ докум.	Подпись	Дата
Гл.инж.пр.		Новиков		
Нач.отд.		Бунтин		
Нач.сект.		Каменский		
Рук.гр.		Дьяченко		
Разраб.		Костенко		

402-12-61 ТМ 03.03.00

Кронштейн

Лит.	Лист	Листов

ГИПРОНЕФТЕТРАНС г. Волгоград

Типовой проект 402-12-61 Альбом II

Формат	Зона	Поз.	Обозначение	Наименование	Кол.	Примеч.
				Документация		
11			ТМ 03.04.00 СБ	Сборочный чертеж		
				Детали		
11		1	ТМ 03.04.01	Вилка	1	
11		2	ТМ 03.04.02	Ручка	1	

Изм.	Лист	№ докум.	Подпись	Дата
Гл.инж.пр.		Новиков В.		
Нач.отд.		Бунтин		
Нач.сект.		Каменский		
Рук.гр.		Дьяченко		
Разраб.		Костенко		

402-12-61 ТМ 03.04.00

Рукоятка

Лит. | Лист | Листов

ГИПРОНЕФТЕТРАНС г. Волгоград

Инв.№ подл. | Подпись и дата | Взам.инв.№ | Инв.№ дубл. | Подпись и дата

Типовой проект 402-12-61 Альбом II

Формат	Зона	Поз.	Обозначение	Наименование	Кол.	Примеч.
				Документация		
12			ТМ 04.00.00 СБ	Сборочный чертеж		
				Детали		
11		1	ТМ 04.00.01	Пластина	1	
11		2	ТМ 04.00.02	Уголок	2	
11		3	ТМ 04.00.03	Опора крепления	1	
				Стандартные изделия		
		4		Лебедка ручная Q=0.5т ЛР-500	1	Армавирский машзавод
		5		Болт М16×35.58 ГОСТ 7798-70	2	
		6		Гайка М16.5 ГОСТ 5915-70	2	
		7		Шайба пружинная 16Т 3×13 ГОСТ 6402-70	2	

Изм.	Лист	№ докум.	Подпись	Дата
Гл.инж.пр.		Новиков В.		
Нач.отд.		Бунтин		
Нач.сект.		Каменский		
Рук.гр.		Дьяченко		
Разраб.		Костенко		

402-12-61 ТМ 04.00.00

Установка лебедки ЛР-500

Лит. | Лист | Листов

ГИПРОНЕФТЕТРАНС г. Волгоград

Инв.№ подл. | Подпись и дата | Взам.инв.№ | Инв.№ дубл. | Подпись и дата

Типовой проект 402-12-61 Альбом II

Формат	Зона	Поз.	Обозначение	Наименование	Кол.	Примеч.
				Документация		
12			ТМ 05.00.00 СБ	Сборочный чертеж		
				Сборочные единицы		
11		1	ТМ 05.01.00	Рама контргруза	1	
11		2	ТМ 05.02.00	Рама направляющая	1	
				Детали		
11		3	ТМ 05.00.01	Башмак	2	
11		4	ТМ 05.00.02	Груз	4	
11		5	ТМ 01.00.05	Болт откидной	4	
				Стандартные изделия		
		6		Винт М8×22 ГОСТ 17475-72	4	
		7		Коуш 22 ГОСТ 2224-72	1	
		8		Гайка М8.5 ГОСТ 5915-70	8	

Изм.	Лист	№ докум.	Подпись	Дата
Гл.инж.пр.		Новиков В.		
Нач.отд.		Бунтин		
Нач.сект.		Каменский		
Рук.гр.		Дьяченко		
Разраб.		Костенко		

402-12-61 ТМ 05.00.00

Противовес подъемного устройства

Лит. | Лист | Листов

ГИПРОНЕФТЕТРАНС г. Волгоград

Инв.№ подл. | Подпись и дата | Взам.инв.№ | Инв.№ дубл. | Подпись и дата

Типовой проект 402-12-61 Альбом II

Формат	Зона	Поз.	Обозначение	Наименование	Кол.	Примеч.
				Документация		
11			ТМ 05.01.00 СБ	Сборочный чертеж		
				Детали		
11		1	ТМ 05.01.01	Крюк	1	
11		2	ТМ 05.01.02	Стяжка верхняя	2	
11		3	ТМ 05.01.03	Стяжка боковая правая	2	
11		4	ТМ 05.01.04	Стяжка боковая левая	2	
11		5	ТМ 05.01.05	Пластина	1	
11		6	ТМ 05.01.06	Упор	1	
54		7	ТМ 05.01.07	Стяжка нижняя Уголок $\frac{Б\text{-}36\times36\times11\ ГОСТ\ 8509\text{-}72}{Ст3сп\ ГОСТ\ 535\text{-}58}$ L=270	2	

Изм.	Лист	№ докум.	Подпись	Дата
Гл.инж.пр.		Новиков В.		
Нач.отд.		Бунтин		
Нач.сект.		Каменский		
Рук.гр.		Дьяченко		
Разраб.		Костенко		

402-12-61 ТМ 05.01.00

Рама контргруза

Лит. | Лист | Листов

ГИПРОНЕФТЕТРАНС г. Волгоград

Инв.№ подл. | Подпись и дата | Взам.инв.№ | Инв.№ дубл. | Подпись и дата

Типовой проект 402-12-61 Альбом II

Формат	Зона	Поз.	Обозначение	Наименование	Кол.	Примеч.
				Документация		
А1			ТМ 05.02.00.СБ	Сборочный чертеж		
				Детали		
А4		1	ТМ 05.02.01	Направляющая левая		
				Уголок 50×50×5 ГОСТ 8509-72 Ст3сп ГОСТ 535-58		
				ℓ=3240±5	1	
А4		2	ТМ 05.02.02	Направляющая правая		
				Уголок 50×50×5 ГОСТ 8509-72 Ст3сп ГОСТ 535-58		
				ℓ=3600±5	1	
А4		3	ТМ 05.02.03	Перекладина		
				Уголок 50×50×5 ГОСТ 8509-72 Ст3сп ГОСТ 535-58		
				ℓ=395±1	1	

Инв.№ подл. | Подпись и дата | Взам.инв.№ | Инв.№ дубл. | Подпись и дата

Изм.	Лист	№ докум.	Подпись	Дата
Гл.инж.пр.		Новиков		
Нач.отд.		Бунтин		
Нач.сект.		Каменский		
Рук.гр.		Лысченко		
Разраб.		Курылева		

402-12-61 ТМ 05.02.00

Рама направляющая

Лит.	Лист	Листов

ГИПРОНЕФТЕТРАНС г. Волгоград

Типовой проект 402-12-61 Альбом II

Формат	Зона	Поз.	Обозначение	Наименование	Кол.	Гр.	Примеч.
				Документация			
А1			ТМ 06.00.00 СБ	Сборочный чертеж			
				Сборочные единицы			
А1		1	ТМ 05.01.00	Патрубок верхний	1		
А1		2	ТМ 06.02.00	Патрубок нижний	1		
А2		3	ТМ 05.03.00	Присоединение рукава к стояку	1		
А2		4	ТМ 05.04.00	Присоединение наконечника к рукаву	1		
				Стандартные изделия			
		5		Задвижка 100-16	1		3кл2
		6		Болт М16×80.58 ГОСТ 7798-70	16		
		7		Гайка М16.5 ГОСТ 5915-70	16		
		8		Шайба 16 ГОСТ 11371-68	16		
				Материалы			
		9		Рукав Б-2-100-10 ГОСТ 5398-76	6м		
		10		Прокладка ПОН 2×150×1000 ГОСТ 481-71	1,5		

Инв.№ подл. | Подпись и дата | Взам.инв.№ | Инв.№ дубл. | Подпись и дата

Изм.	Лист	№ докум.	Подпись	Дата
Гл.инж.пр.		Новиков		
Нач.отд.		Бунтин		
Нач.сект.		Каменский		
Рук.гр.		Лысченко		
Разраб.		Курылева		

402-12-61 ТМ 06.00.00

Стояк Ду 100

Лит.	Лист	Листов

ГИПРОНЕФТЕТРАНС г. Волгоград

Типовой проект 402-12-61 Альбом II

Формат	Зона	Поз.	Обозначение	Наименование	Кол.	Примеч.
				Документация		
А1			ТМ 06.01.00 СБ	Сборочный чертеж		
				Детали		
А1		1	ТМ 06.01.01	Патрубок	1	
А4		2	ТМ 06.01.02	Патрубок		
				Труба 108×4 ГОСТ 8732-70 В10 ГОСТ 8731-74		
				ℓ=100	1	
				Стандартные изделия		
		3		Фланец 100-16 ГОСТ 1255-67	2	
		4		Отвод 45° 100 с 40 ГОСТ 17375-72	1	

Инв.№ подл. | Подпись и дата | Взам.инв.№ | Инв.№ дубл. | Подпись и дата

Изм.	Лист	№ докум.	Подпись	Дата
Гл.инж.пр.		Новиков		
Нач.отд.		Бунтин		
Нач.сект.		Каменский		
Рук.гр.		Лысченко		
Разраб.		Курылева		

402-12-61 ТМ 06.01.00

Патрубок верхний

Лит.	Лист	Листов

ГИПРОНЕФТЕТРАНС г. Волгоград

Типовой проект 402-12-61 Альбом II

Формат	Зона	Поз.	Обозначение	Наименование	Кол.	Примеч.
				Документация		
А1			ТМ 05.02.00.СБ	Сборочный чертеж		
				Детали		
А4		1	ТМ.06.02.01	Патрубок		
				Труба 108×4 ГОСТ 8732-70 В10 ГОСТ 8731-74	1	ℓ=2300
				Стандартные изделия		
		2		Фланец 100-16 ГОСТ 1255-67	1	
		3		Отвод 90° 100 с 40 ГОСТ 17375-72	1	

Инв.№ подл. | Подпись и дата | Взам.инв.№ | Инв.№ дубл. | Подпись и дата

Изм.	Лист	№ докум.	Подпись	Дата
Гл.инж.пр.		Новиков		
Нач.отд.		Бунтин		
Нач.сект.		Каменский		
Рук.гр.		Лысченко		
Разраб.		Курылева		

402-12-61 ТМ 06.02.00

Патрубок нижний

Лит.	Лист	Листов

ГИПРОНЕФТЕТРАНС г. Волгоград

Альбом II
402-12-61
Типовой проект

Форма	Зона	Поз.	Обозначение	Наименование	Кол.	Примеч.
				Документация		
12			ТМ 06.03.00 СБ	Сборочный чертеж		
				Детали		
11		1	ТМ 06.03.01	Ерш для рукава	1	
11		2	ТМ 06.03.02	Лапа	1	
11		3	ТМ 01.02.03	Полухомут	4	
				Стандартные изделия		
		4		Фланец 100-16		
				ГОСТ 1255-67	1	
		5		Болт М12×35.58		
				ГОСТ 7798-70	4	
		6		Гайка М12.5		
				ГОСТ 5915-70	4	
		7		Шайба 12		
				ГОСТ 11371-68	4	
		8		Винт М4×12		
				ГОСТ 17475-72	1	
		9		Шайба 4		
				ГОСТ 11371-68	1	

Инв. № подл. | Подпись и дата | Взам. инв. № | Инв. № дубл. | Подпись и дата

Изм.	Лист	№ докум.	Подпись	Дата
Гл. инж. пр.		Новиков		
Нач. отд.		Бунтин		
Нач. сект.		Каменский		
Рук. гр.		Дьяченко		
Разраб.		Костенко		

402-12-61 ТМ 06.03.00

Присоединение рукава к стояку

Лит.	Лист	Листов

ГИПРОНЕФТЕТРАНС г. Волгоград

Альбом II
402-12-61
Типовой проект

Форма	Зона	Поз.	Обозначение	Наименование	Кол.	Примеч.
				Документация		
12			ТМ 06.04.00 СБ	Сборочный чертеж		
				Детали		
11		1	ТМ 06.04.01	Наконечник	1	
11		2	ТМ 01.02.03	Полухомут	4	
				Стандартные изделия		
		3		Болт М12×35.58		
				ГОСТ 7798-70	4	
		4		Гайка М12.5		
				ГОСТ 5915-70	4	
		5		Шайба 12		
				ГОСТ 11371-68	4	
		6		Винт М4×12		
				ГОСТ 17475-72	1	
		7		Шайба 4		
				ГОСТ 11371-68	1	

Инв. № подл. | Подпись и дата | Взам. инв. № | Инв. № дубл. | Подпись и дата

Изм.	Лист	№ докум.	Подпись	Дата
Гл. инж. пр.		Новиков		
Нач. отд.		Бунтин		
Нач. сект.		Каменский		
Рук. гр.		Дьяченко		
Разраб.		Костенко		

402-12-61 ТМ 06.04.00

Присоединение наконечника к рукаву

Лит.	Лист	Листов

ГИПРОНЕФТЕТРАНС г. Волгоград

Альбом II
402-12-61
Типовой проект

Форма	Зона	Поз.	Обозначение	Наименование	Кол.	Примеч.
				Документация		
11			ТМ 07.00.00 СБ	Сборочный чертеж		
				Детали		
11		1	ТМ 07.00.01	Кронштейн	1	
11		2	ТМ 07.00.02	Хомут	1	
64		3	ТМ 07.00.03	Опора		
				Швеллер 14 ГОСТ 8240-72 Ст.3 ГОСТ 535-58	1	ℓ=200
				Стандартные изделия		
		4		Болт М14×40.58		
				ГОСТ 7798-70	2	
		5		Гайка М14.5		
				ГОСТ 5915-70	2	
		6		Шайба 14		
				ГОСТ 11371-68	2	

Инв. № подл. | Подпись и дата | Взам. инв. № | Инв. № дубл. | Подпись и дата

Изм.	Лист	№ докум.	Подпись	Дата
Гл. инж. пр.		Новиков		
Нач. отд.		Бунтин		
Нач. сект.		Каменский		
Рук. гр.		Дьяченко		
Разраб.		Костенко		

402-12-61 ТМ 07.00.00

Крепление стояка

Лит.	Лист	Листов

ГИПРОНЕФТЕТРАНС г. Волгоград

Альбом II
402-12-61
Типовой проект

Форма	Зона	Поз.	Обозначение	Наименование	Кол.	Примеч.
				Документация		
11			ТМ 08.00.00 СБ	Сборочный чертеж		
				Детали		
11		1	ТМ 08.00.01	Планка ℓ=1340	6	
11		2	ТМ 08.00.02	Планка ℓ=980	8	
				Стандартные изделия		
		3		Шуруп 8×70		
				ГОСТ 1145-70	48	

Инв. № подл. | Подпись и дата | Взам. инв. № | Инв. № дубл. | Подпись и дата

Изм.	Лист	№ докум.	Подпись	Дата
Гл. инж. пр.		Новиков		
Нач. отд.		Бунтин		
Нач. сект.		Каменский		
Рук. гр.		Дьяченко		
Разраб.		Костенко		

402-12-61 ТМ 08.00.00

Решетка

Лит.	Лист	Листов

ГИПРОНЕФТЕТРАНС г. Волгоград

Альбом II. Копия верна

Типовой проект 402-12-61

Форм.	Зона	Поз.	Обозначение	Наименование	Кол.	Прим.
				Документация		
11			ТМ 09.00.00 СБ	Сборочный чертеж		
				Детали		
11		1	ТМ 09.00.01	Рамка сварная	1	
11		2	ТМ 09.00.02	Пластина ℓ=990	2	
11		3	ТМ 09.00.03	Пластина ℓ=610	2	
11		4	ТМ 09.00.04	Ручка	2	
БЧ		5	ТМ 09.00.05	Петля		
				Труба 1¼×1¼ ГОСТ 10704-76 / В10 ГОСТ 10705-63	4	ℓ=10
				Стандартные изделия		
		6		Винт 6×10.58 ГОСТ 17473-72	62	
				Материалы		
		7		Сетка №08 ГОСТ 7203-54	0,03 т	

Инв. № подл. | Подпись и дата | Взам. инв. № | Инв. № дубл. | Подпись и дата

Изм.	Лист	№ докум.	Подп.	Дата
Гл. инж. пр.		Новиков		
Нач. отд.		Бунтин		
Нач. сек.		Каменский		
Рук. гр.		Дьяченко		
Разраб.		Ежков		

ТМ 09.00.00 402-12-61

Фильтр

Лит.	Лист	Листов

ГИПРОНЕФТЕТРАНС г. Волгоград

Альбом II

Типовой проект 402-12-61

Форм.	Зона	Поз.	Обозначение	Наименование	Кол.	Прим.
				Документация		
12			ТМ 10.00.00 СБ	Сборочный чертеж		
				Сборочная единица		
11		1	ТМ 10.01.00	Стопор		
				Детали		
11		2	ТМ 10.00.01	Вал промежуточный	1	
11		3	ТМ 10.00.02	Рычаг	1	
11		4	ТМ 10.00.03	Корпус подшипника (левый)	1	
11		5	ТМ 10.00.04	Корпус подшипника (правый)	1	
11		6	ТМ 10.00.05	Втулка подшипника	4	
11		7	ТМ 10.00.06	Муфта	1	
11		8	ТМ 10.00.07	Опора	2	
БЧ		9	ТМ 10.00.08	Направляющая левая		
				Уголок 100×100×10 ГОСТ 8509-72 / Ст3 ГОСТ 535-58		
				ℓ= 3400±5	1	
БЧ		10	ТМ 10.0009	Направляющая правая		
				Уголок 6-100×100×10 ГОСТ 8509-72 / Ст3 ГОСТ 535-58		
				ℓ= 3400±5	1	
БЧ		11	ТМ 10.00.10	Патрубок		
				Труба 68×4 ГОСТ 8734-75 / В10 ГОСТ 9941-62	1	ℓ=200
				Стандартные изделия		
		12		Болт М10×35.58 ГОСТ 7798-70	9	
		13		Гайка М10.5 ГОСТ 5915-70	8	
		14		Шайба 10. ГОСТ 11371-68	8	

Инв. № подл. | Подпись и дата | Взам. инв. № | Инв. № дубл. | Подпись и дата

Изм.	Лист	№ докум.	Подп.	Дата
Гл. инж. пр.		Новиков		
Нач. отд.		Бунтин		
Нач. сек.		Каменский		
Рук. гр.		Дьяченко		
Разраб.		Ежков		

ТМ 10.00.00 402-12-61

Стопорный механизм

Лит.	Лист	Листов

ГИПРОНЕФТЕТРАНС г. Волгоград

Альбом II

Типовой проект 402-12-61

Форм.	Зона	Поз.	Обозначение	Наименование	Кол.	Прим.
				Документация		
11			ТМ 10.01.00 СБ	Сборочный чертеж		
				Детали		
11		1	ТМ 10.01.01	Ось	1	
11		2	ТМ 10.01.02	Противовес	2	
11		3	ТМ 10.01.03	Упорный палец	2	

Инв. № подл. | Подпись и дата | Взам. инв. № | Инв. № дубл. | Подпись и дата

Изм.	Лист	№ докум.	Подп.	Дата
Гл. инж. пр.		Новиков		
Нач. отд.		Бунтин		
Нач. сек.		Каменский		
Рук. гр.		Дьяченко		
Разраб.		Ежков		

402-12-61 ТМ 10.01.00

Стопор

Лит.	Лист	Листов

ГИПРОНЕФТЕТРАНС г. Волгоград

Альбом II

Типовой проект 402-12-61

Форм.	Зона	Поз.	Обозначение	Наименование	Кол.	Прим.
				Документация		
12			ТМ 11.00.00 СБ	Сборочный чертеж		
				Детали		
11		1	ТМ 11.00.01	Кронштейн	1	
11		2	ТМ 11.00.02	Фиксатор	1	
11		3	ТМ 11.00.03	Втулка	1	
				Стандартные изделия		
		4		Болт М20×135.58 ГОСТ 7798-70	1	
		5		Гайка М18.5 ГОСТ 5915-70	1	
		6		Шайба 10 ГОСТ 11371-68	1	

Инв. № подл. | Подпись и дата | Взам. инв. № | Инв. № дубл. | Подпись и дата

Изм.	Лист	№ докум.	Подп.	Дата
Гл. инж. пр.		Новиков		
Нач. отд.		Бунтин		
Нач. сек.		Каменский		
Рук. гр.		Дьяченко		
Разраб.		Ежков		

402-12-61 ТМ 11.00.00

Фикс-р

Лит.	Лист	Листов

ГИПРОНЕФТЕТРАНС г. Волгоград

Типовой проект 402-12-61 Альбом II
Копия верна

Общий вид укосины

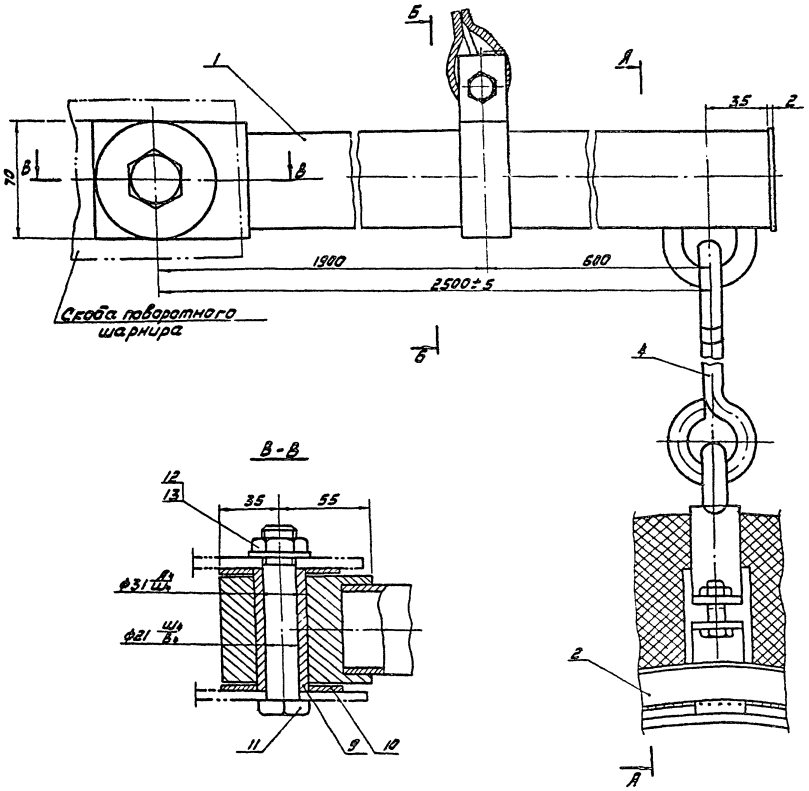

А-А

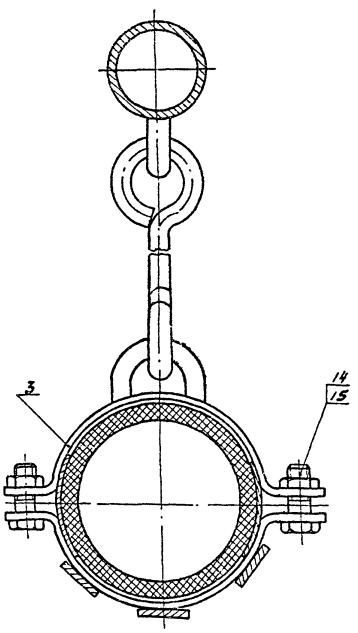

В-В

Крепление каната к укосине

Б-Б
М1:1

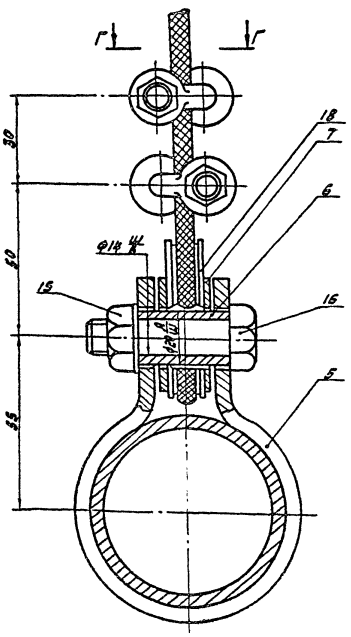

Г-Г
М1:1

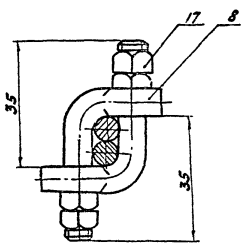

				402-12-61 ТМ 01.00.00. СБ	
Изм.	Лист	N докум.	Подпись	Дата	
Гл. инж. пр.		Новиков			
Нач. отд.		Бунтин		Укосина	
Нач. сект.		Каменский			
Рук. гр.		Дьячкова			
Н. контр.		Прокурова			
Разраб.		Курышева			

Лит.	Масса	Масштаб
		1:2
Лист	Листов	

ГИПРОНЕФТЕТРАНС
г. Волгоград
Ср 452-82

Инв. N подл. | Подпись и дата | Взам. инв. N | Инв. N дубл. | Подпись и дата

Копия весна

Альбом II

Типовой проект 402-12-61

Инв.№ подл. | Подп. и дата | Взам.инв.№ | Инв.№ дубл. | Подп. и дата

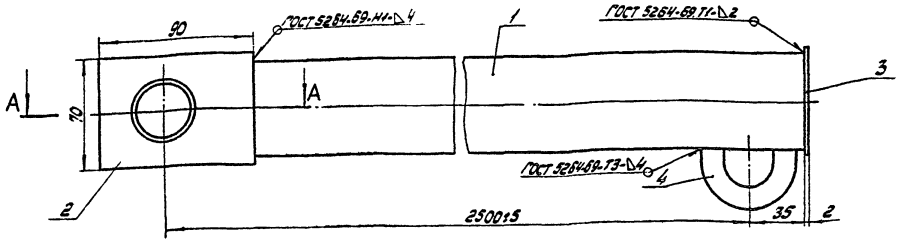

Деталь поз. 4 приварить при одетой детали чертёж ТМ01.00.01.

А–А

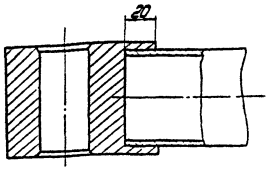

				402-12-61 ТМ01.01.00СБ		
Изм.	Лист	№докум.	Подп.	Дата	Траверса	Литер: — Масса: 17,1 Масштаб: 1:2
Н.инж.пр.		Новиков				Лист — Листов
Начотд.		Бунтин				ГИПРОНЕФТЕТРАНС г. Волгоград
Нач.сек.		Каменский				
Рук.гр.		Дьяченко				
Н.контр.		Просвирова				
Разраб.		Гурьева				

Альбом II

Типовой проект 402-12-61

Инв.№ подл. | Подп. и дата | Взам.инв.№ | Инв.№ дубл. | Подп. и дата

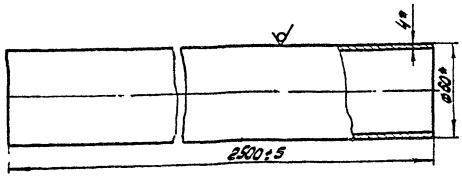

*Размеры для справок.

				402-12-61 ТМ01.01.01		
Изм.	Лист	№докум.	Подп.	Дата	Штанга	Литер: — Масса: 13,8 Масштаб: 1:2
Н.инж.пр.		Новиков				Лист — Листов
Начотд.		Бунтин				ГИПРОНЕФТЕТРАНС г. Волгоград
Нач.сек.		Каменский				
Рук.гр.		Дьяченко				
Н.контр.		Просвирова				
Разраб.		Гурьева				

Труба 60×4 ГОСТ 8732-70 Ст.3 ГОСТ 8731-74

Альбом II

Типовой проект 402-12-61

Инв.№ подл. | Подп. и дата | Взам.инв.№ | Инв.№ дубл. | Подп. и дата

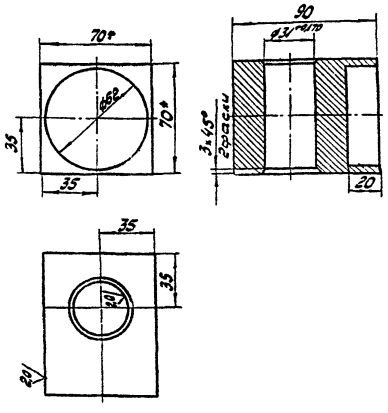

1. *Размеры для справок.
2. Неуказанные предельные отклонения размеров: отверстий – по A_1, валов – по B_1, остальных – по $\pm\frac{IT}{2}$.

				402-12-61 ТМ01.01.02		
Изм.	Лист	№докум.	Подп.	Дата	Оголовок	Литер: — Масса: 30,5 Масштаб: 1:2
Н.инж.пр.		Новиков				Лист — Листов
Начотд.		Бунтин				ГИПРОНЕФТЕТРАНС г. Волгоград
Нач.сек.		Каменский				
Рук.гр.		Дьяченко				
Н.контр.		Просвирова				
Разраб.		Гурьева				

Квадрат 8-70 ГОСТ 2591-71 ГОСТ 535-58

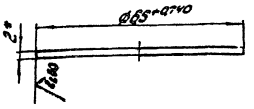

* Размер для справок.

Изм.	Лист	№ докум.	Подп.	Дата	402-12-61 ТМ01.01.03
Гл.инж.пр.		Новиков			Заглушка
Нач.отд.		Бунтин			
Нач.сект.		Каменский			
Рук.гр.		Дьяченко			
Н.контр.		Просвирова			
Разраб.		Курылева			

Литер.	Масса	Масшт.
	0,05	1:1
Лист	Листов 1	

Лист 2 ГОСТ 19904-74
Ст3 ГОСТ 16523-70

ГИПРОНЕФТЕТРАНС
г. Волгоград

Типовой проект 402-12-61 Альбом I

Инв.№ подл. | Подп. и дата | Взам.инв.№ | Инв.№ дубл. | Подп. и дата

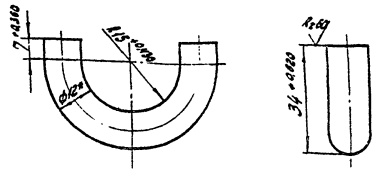

1. Длина заготовки 80 мм.
2. * Размер для справок.

Изм.	Лист	№ докум.	Подп.	Дата	402-12-61 ТМ01.01.04
Гл.инж.пр.		Новиков			Петля
Нач.отд.		Бунтин			
Нач.сект.		Каменский			
Рук.гр.		Дьяченко			
Н.контр.		Просвирова			
Разраб.		Курылева			

Литер.	Масса	Масшт.
	0,02	1:1
Лист	Листов	

Круг В12 ГОСТ 2590-71
Ст3 ГОСТ 535-58

ГИПРОНЕФТЕТРАНС
г. Волгоград

Типовой проект 402-12-61 Альбом I

Инв.№ подл. | Подп. и дата | Взам.инв.№ | Инв.№ дубл. | Подп. и дата

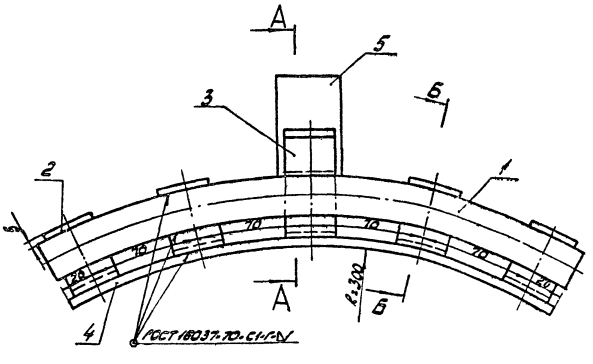

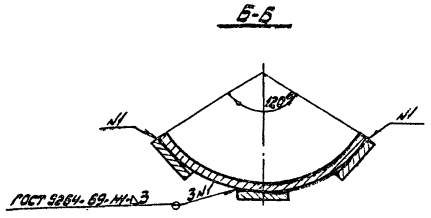

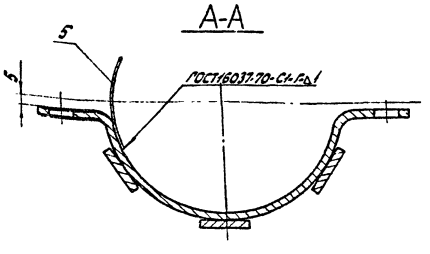

Изм.	Лист	№ докум.	Подп.	Дата	402-12-61 ТМ01.02.00СБ
Гл.инж.пр.		Новиков			Ложе для рукава
Нач.отд.		Бунтин			
Нач.сект.		Каменский			
Рук.гр.		Дьяченко			
Н.контр.		Просвирова			
Разраб.		Курылева			

Литер.	Масса	Масшт.
	2,60	1:2
Лист	Листов	

ГИПРОНЕФТЕТРАНС
г. Волгоград

СФ 452-02

Типовой проект 402-12-61 Альбом II

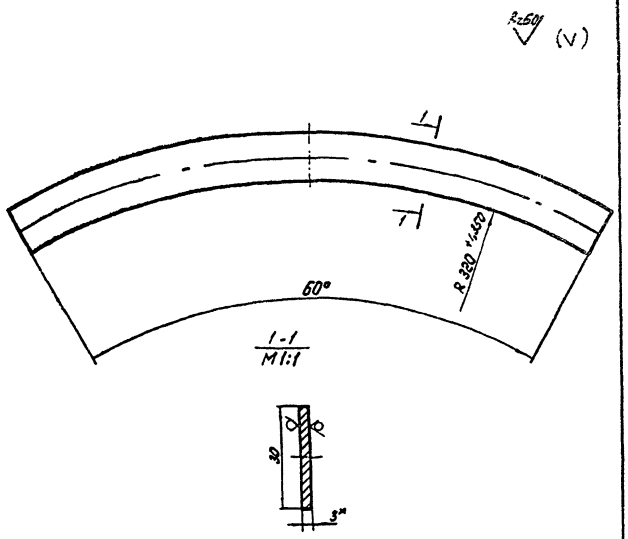

1. * Размер для справок.
2. Длина заготовки 320 мм.

Изм.	Лист	№ докум.	Подпис.	Дата	402-12-61 ТМ 01.02.01	Лит.	Масса	Масш.
Гл. ин. пр.		Новиков			Планка продольная боковая		0.57	1:2
Нач. отд.		Бунтин				Лист	Листов	
Нач. сек.		Каменский						
Рук. гр.		Дьяченко			Лист 3 ГОСТ 19904-74 Ст 3 ГОСТ 16523-70	ГИПРОНЕФТЕТРАНС г. Волгоград		
Н. контр.		Просвирова						
Разраб.		Курылева						

Инв. № подл. | Подпись и дата | Взам. инв. | Инв. № дубл. | Подпись и дата

Типовой проект 402-12-61 Альбом II

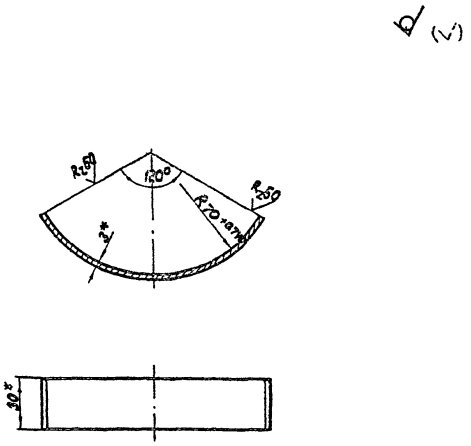

1. * Размеры для справок.
2. Длина заготовки 148 мм.

Изм.	Лист	№ докум.	Подп.	Дата	402-12-61 ТМ 01.02.02	Лит.	Масса	Масш.
Гл. ин. пр.		Новиков			Планка поперечная		0.17	1:2
Нач. отд.		Бунтин				Лист	Листов	
Нач. сек.		Каменский						
Рук. гр.		Дьяченко			Полоса Б-2 3×30 ГОСТ 103-76 Ст 3 ГОСТ 535-58	ГИПРОНЕФТЕТРАНС г. Волгоград		
Н. контр.		Просвирова						
Разраб.		Курылева						

Инв. № подл. | Подпись и дата | Взам. инв. | Инв. № дубл. | Подпись и дата

Типовой проект 402-12-61 Альбом II

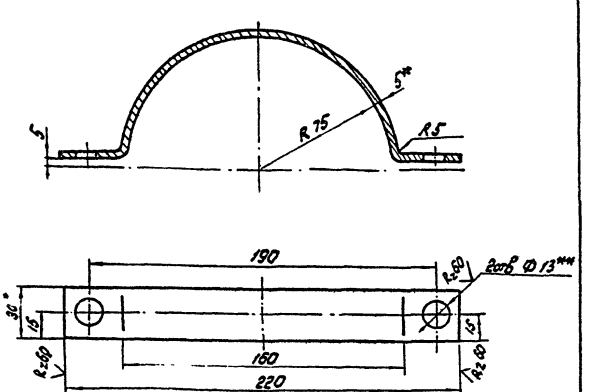

1. * Размеры для справок.
2. ** Размер для инструмента.
3. Длина заготовки 266 мм.
4. Неуказанные предельные отклонения размеров радиусов - по 8 ростальных по СМ4.

Изм.	Лист	№ докумен.	Подпис.	Дата	402-12-61 ТМ 01.02.03	Лит.	Масса	Масш.
Гл. ин. пр.		Новиков			Полухомут		0.30	1:2
Нач. отд.		Бунтин				Лист	Листов	
Нач. сек.		Каменский						
Рук. гр.		Дьяченко			Полоса Б-2 5×30 ГОСТ 103-76 Ст 3 ГОСТ 535-58	ГИПРОНЕФТЕТРАНС г. Волгоград		
Н. контр.		Просвирова						
Разраб.		Курылева						

Инв. № подл. | Подпись и дата | Взам. инв. | Инв. № дубл. | Подпись и дата

Типовой проект 402-12-61 Альбом II

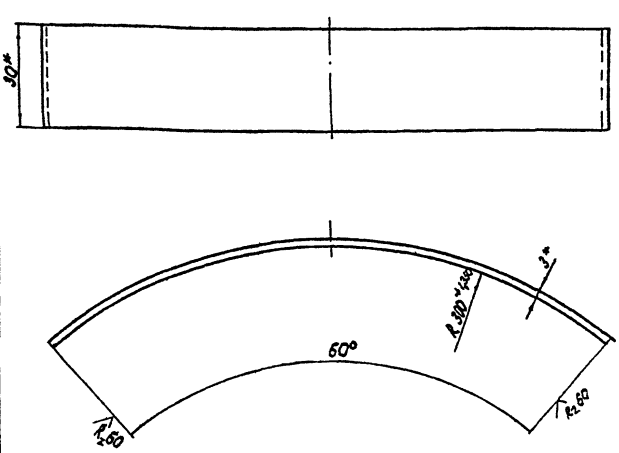

1. Размеры для справок.
2. Длина заготовки 320 мм.

Изм.	Лист	№ докум.	Подп.	Дата	402-12-61 ТМ 01.02.04	Лит.	Масса	Масш.
Гл. ин. пр.		Новиков			Планка продольная нижняя		0.57	1:2
Нач. отд.		Бунтин				Лист	Листов	
Нач. сек.		Каменский						
Рук. гр.		Дьяченко			Полоса Б-2 3×30 ГОСТ 103-76 Ст 3 ГОСТ 535-58	ГИПРОНЕФТЕТРАНС г. Волгоград		
Н. контр.		Просвирова						
Разраб.		Курылева						

Инв. № подл. | Подпись и дата | Взам. инв. | Инв. № дубл. | Подпись и дата

Типовой проект 402-12-61 Альбом II

Rz 80 (V)

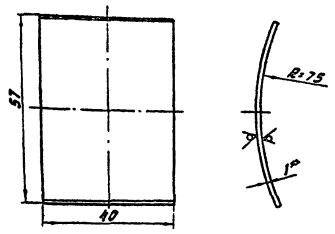

1. Длина заготовки 60 мм
2. * Размеры для справок
3. Неуказанные предельные отклонения размеров: радиусов - по B_7, остальных - по CM_7

				402-12-61 ТМ 01.02.05		
Изм.	Лист	N докум.	Подпись	Дата		
Гл. инж. пр.		Новиков			Лит.	Масса 0.02	Масштаб 1:1
Нач. отд.		Бунтин				
Нач. сект.		Каменский			Скоба	
Рук. гр.		Дьяченко			Лист	Листов
Н. контр.		Просвирова			Полоса 1 ГОСТ 19903-74 Ст3сп ГОСТ 16523-70	ГИПРОНЕФТЕТРАНС г. Волгоград
Разраб.		Курылева				

Инв. № подл. | Подпись и дата | Взам. инв. № | Инв. № дубл. | Подпись и дата

Типовой проект 402-12-61 Альбом II

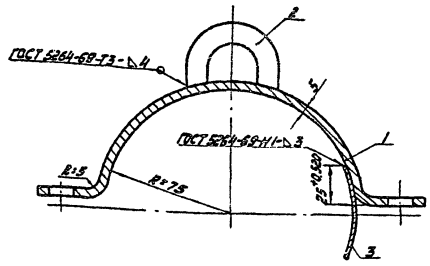

Деталь поз. 2 приваривать после одевания детали чертеж ТМ 01.00.01

				402-12-61 ТМ 01.03.00 СБ		
Изм.	Лист	N докум.	Подпись	Дата		
Гл. инж. пр.		Новиков			Лит.	Масса 0.35	Масштаб 1:2
Нач. отд.		Бунтин				
Нач. сект.		Каменский			Полухомут в сборе	
Рук. гр.		Дьяченко			Лист	Листов
Н. контр.		Просвирова				ГИПРОНЕФТЕТРАНС г. Волгоград
Разраб.		Курылева				

Инв. № подл. | Подпись и дата | Взам. инв. № | Инв. № дубл. | Подпись и дата

Типовой проект 402-12-61 Альбом II

Rz 80 (V)

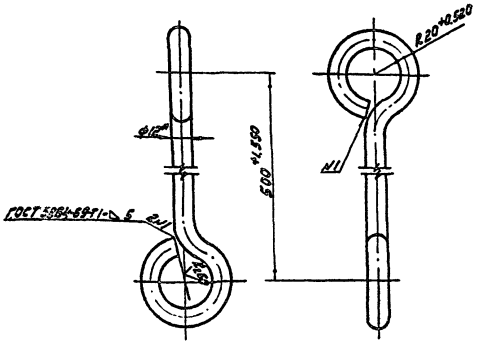

1. * Размер для справок
2. Оголовки цинковать на глубину 1мм
3. Длина заготовки 710 мм

				402-12-61 ТМ 01.00.01		
Изм.	Лист	N докум.	Подпись	Дата		
Гл. инж. пр.		Новиков			Лит.	Масса 0.62	Масштаб 1:2
Нач. отд.		Бунтин				
Нач. сект.		Каменский			Подвеска	
Рук. гр.		Дьяченко			Лист	Листов 1
Н. контр.		Просвирова			Круг В12 ГОСТ 2590-71 Ст3 ГОСТ 535-58	ГИПРОНЕФТЕТРАНС г. Волгоград
Разраб.		Курылева				

Инв. № подл. | Подпись и дата | Взам. инв. № | Инв. № дубл. | Подпись и дата

Типовой проект 402-12-61 Альбом II

Rz 80 (V)

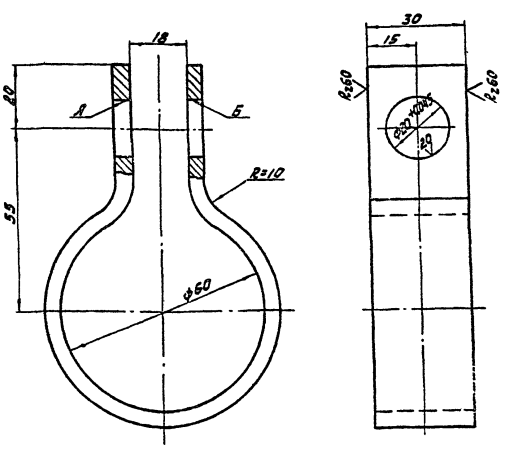

1. Отверстия ф 21 сверлить после изгиба
Несоосность отв. А относительно отв. Б не более 0.1мм
2. Длина заготовки 260 мм
3. Острые кромки на деталях притупить
4. Неуказанные предельные отклонения размеров:
отверстий - по A_7, валов - по B_7
остальных - по CM_7

				402-12-61 ТМ 01.00.02		
Изм.	Лист	N докум.	Подпись			
Гл. инж. пр.		Новиков			Лит.	Масса 0.29	Масштаб 1:1
Нач. отд.		Бунтин				
Нач. сект.		Каменский			Хомут	
Рук. гр.		Дьяченко			Лист	Листов 1
Н. контр.		Просвирова			Лист 5 ГОСТ 19903-74 Ст3 ГОСТ 3523-70	ГИПРОНЕФТЕТРАНС г. Волгоград
Разраб.		Курылева				

Инв. № подл. | Подпись и дата | Взам. инв. № | Инв. № дубл. | Подпись и дата

Rz 15 (V)

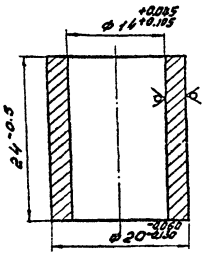

1. Размеры для справок.
2. Острые кромки притупить.

Типовой проект 402-12-61 Альбом II. Копия верна

Инв. № подл. | Подп. и дата | Взам. инв. № | Инв. № дубл. | Подп. и дата

Изм.	Лист	№ докум.	Подпись	Дата
Гл.инженер		Новиков		
Нач.отд.		Бунтин		
Нач.сект.		Каменский		
Рук.груп.		Давченко		
Н.контр.		Просвирова		
Разраб.		Курылева		

402-12-61 ТМ 01.00.03

Втулка

Лит.	Масса	Масштаб
	0.01	2:1
Лист	Листов 1	

Труба ДКРНМ 20×3 НД Б3 ГОСТ 494-76

ГИПРОНЕФТЕТРАНС г. Волгоград

Rz 32 (V)

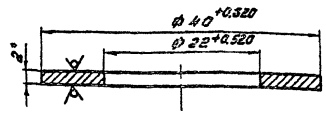

1. Размер для справок.
2. Острые кромки притупить.

Типовой проект 402-12-61 Альбом II

Инв. № подл. | Подп. и дата | Взам. инв. № | Инв. № дубл. | Подп. и дата

Изм.	Лист	№ докум.	Подп.	Дата
Гл.инж.пр.		Новиков		
Нач.отд		Бунтин		
Нач.сект.		Каменский		
Рук.груп		Давченко		
Н.контр.		Просвирова		
Разраб.		Курылева		

402-12-61 ТМ 01.00.04

Шайба

Лит.	Масса	Масштаб
	0.07	2:1
Лист	Листов 1	

Полоса А062-1Т2×50×500 ГОСТ 931-70

ГИПРОНЕФТЕТРАНС г. Волгоград

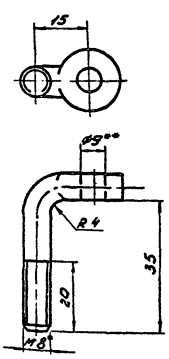

1.* Размер для справок.
2.** Размер для инструмента.
3. Неуказанные предельные отклонения размеров: отверстий - по A_7, радиусов - по B_7, остальных - по C_{M7}.

Типовой проект 402-12-61 Альбом II

Инв. № подл. | Подп. и дата | Взам. инв. № | Инв. № дубл. | Подп. и дата

Изм.	Лист	№ докум.	Подп.	Дата
Гл.инженер		Новиков		
Нач.отд.		Бунтин		
Нач.сект.		Каменский		
Рук.груп.		Давченко		
Н.контр.		Просвирова		
Разраб.		Курылева		

402-12-61 ТМ01.00.05

Болт откидной

Лит.	Масса	Масштаб
	0.03	1:1
Лист	Листов 1	

Круг $\frac{B-18}{Ст3}$ ГОСТ 2590-71 / ГОСТ 535-58

ГИПРОНЕФТЕТРАНС г. Волгоград

Rz 60 (V)

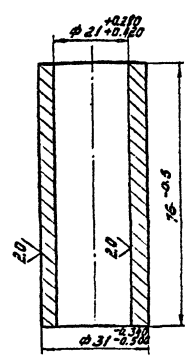

Острые кромки притупить.

Типовой проект 402-12-61 Альбом II

Инв. № подл. | Подп. и дата | Взам. инв. № | Инв. № дубл. | Подп. и дата

Изм.	Лист	№ докум.	Подп.	Дата
Гл.инженер		Новиков		
Нач.отд.		Бунтин		
Нач.сект.		Каменский		
Рук.груп.		Давченко		
Н.контр.		Просвирова		
Разраб.		Курылева		

402-12-61 ТМ 01.00.06

Втулка

Лит.	Масса	Масштаб
	0.26	1:1
Лист	Листов 1	

Труба ДКРНМ 35×7 НД Б3 ГОСТ 494-76

ГИПРОНЕФТЕТРАНС г. Волгоград

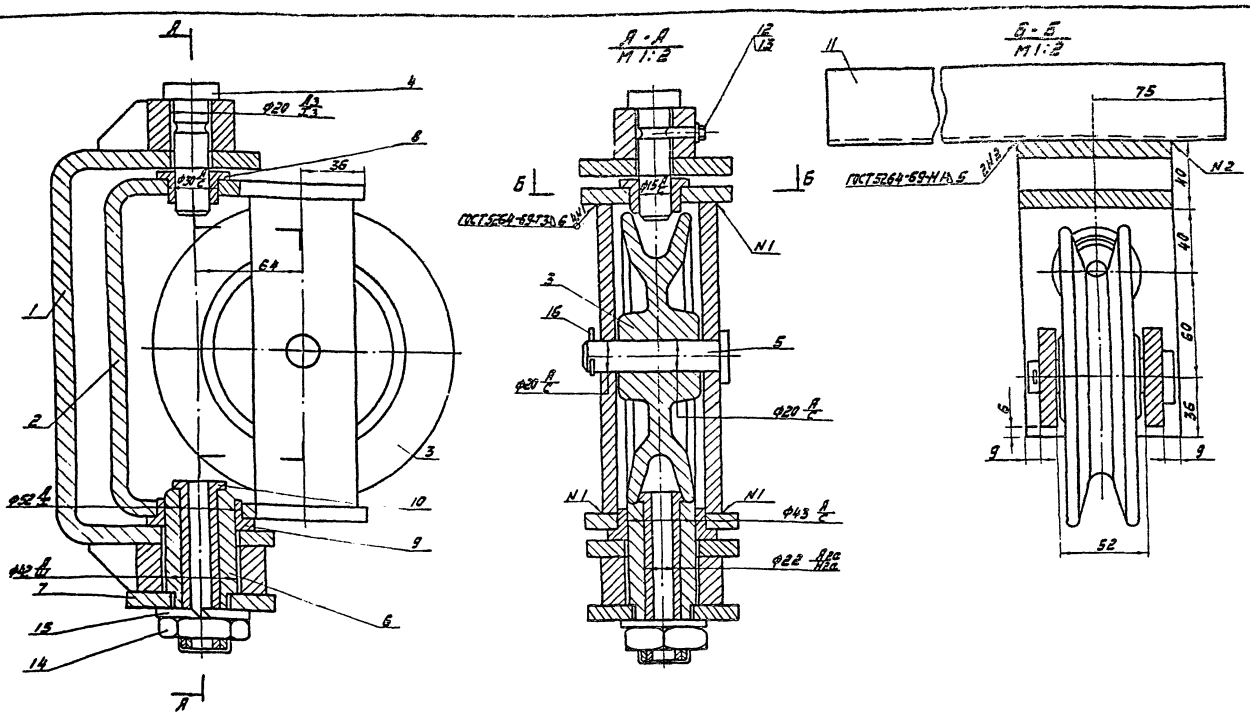

1. При сборке блока соосность всех узлов и деталей должна быть строго выдержана
2. На главном виде и в разрезе А-А швеллер поз. 11 условно не показан

					402-12-61 ТМ 02.00.00 СБ		
Изм.	Лист	N докум.	Подпись	Дата	Блок подъемного устройства	Лит.	Масса 14.57	Масштаб 1:2
Гл. инж. пр.		Новиков						
Нач. отд.		Бунтин				Лист	Листов	
Нач. сект.		Каменский				ГИПРОНЕФТЕТРАНС г. Волгоград		
Рук. гр.		Дьяченко						
Разраб.		Ульянова		23.11.79				

Типовой проект 402-12-61 Альбом II

Инв. № подл. | Подпись и дата | Взам. инв. № | Инв. № дубл. | Подпись и дата

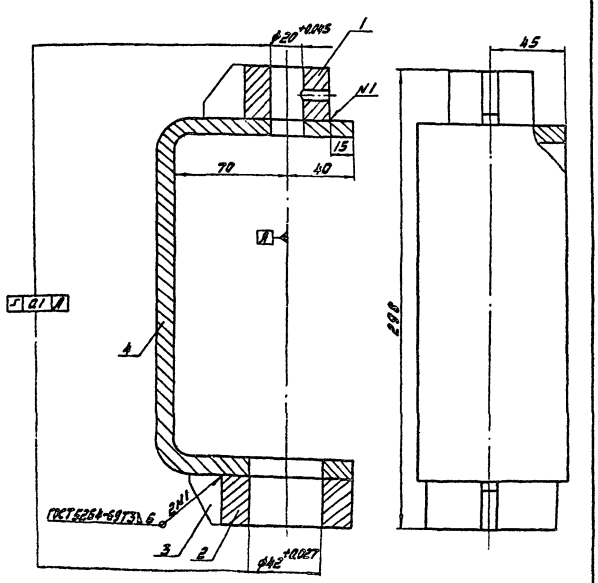

1. Отверстия в деталях (поз. 1, 2, 4) сверлить после приварки совместно
2. Неуказанные предельные отклонения размеров - по $СМ_7$.

					402-12-61 ТМ 02.01.00 СБ		
Изм.	Лист	N докум.	Подпись	Дата	Корпус	Лит.	Масса 4.46	Масштаб 1:2
Гл. инж. пр.		Новиков						
Нач. отд.		Бунтин				Лист	Листов	
Нач. сект.		Каменский				ГИПРОНЕФТЕТРАНС г. Волгоград		
Рук. гр.		Дьяченко						
Н. контр.		Просвирова						
Разраб.		Ульянова		23.11.79				

Типовой проект 402-12-61 Альбом II

Инв. № подл. | Подпись и дата | Взам. инв. № | Инв. № дубл. | Подпись и дата

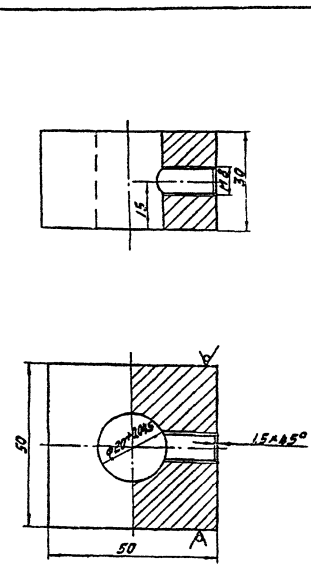

1. Острые кромки притупить
2. Отверстие ф20 А3 сверлить после приварки детали (черт. 3346 ТМ 02.01.04) совместно
3. Неуказанные предельные отклонения размеров - по $СМ_7$

					402-12-61 ТМ 02.01.01		
Изм.	Лист	N докум.	Подпись	Дата	Бобышка верхняя (заготовка)	Лит.	Масса 0.52	Масштаб 1:1
Гл. инж. пр.		Новиков						
Нач. отд.		Бунтин				Лист	Листов	
Нач. сект.		Каменский				ГИПРОНЕФТЕТРАНС г. Волгоград		
Рук. гр.		Дьяченко						
Н. контр.		Просвирова			Полоса 5-2.32х50 ГОСТ 103-76 Ст3 ГОСТ 535-58			
Разраб.		Ульянова		23.11.79				

Типовой проект 402-12-61 Альбом II Копия верна

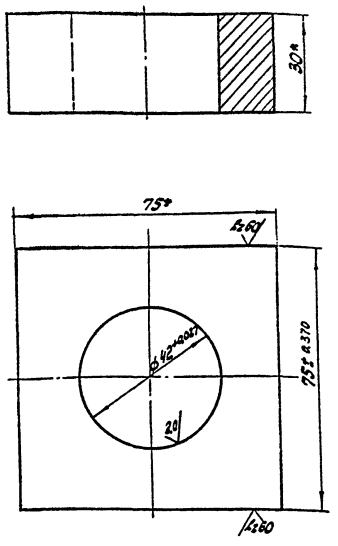

1. Острые кромки притупить.
2. Отверстие сверлить совместно с деталью 3346 ТМ 02.01.02.
3. * Размеры для справок.

				402-12-61	ТМ. 02.01.02		
Изм.	Лист	№ докум.	Подп.	Дата	Бобышка нижняя заготовка	Литер	Масса	Масшт.
Гл.инж.п.		Новиков					0,92	1:1
Нач.отд.		Бунтин				Лист	Листов
Нач.сек.		Каменский					
Рук.гр.		Дьяченко			Полоса Б-230×75 ГОСТ 103-75 / Ст 3 ГОСТ 535-53	ГИПРОНЕФТЕТРАНС г. Волгоград	
Н.контр.		Просвирова					
Разраб.		Ульянова		23.11.79			

Инв.№ подл. | Подп. и дата | Взам.инв.№ | Инв.№ дубл. | Подпись и дата

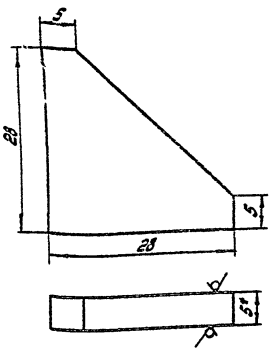

1. * Размер для справок.
2. Острые кромки притупить.
3. Неуказанные предельные отклонения размеров - по СМ1.

				402-12-61	ТМ.02.01.03		
Изм.	Лист	№ докум.	Подп.	Дата	Косынка	Литер	Масса	Масшт.
Гл.инж.п.		Новиков					0,25	2:1
Нач.отд.		Бунтин				Лист	Листов
Нач.сек.		Каменский					
Рук.гр.		Дьяченко			5 ГОСТ 19903-74 / Ст 3 ГОСТ 16523-70	ГИПРОНЕФТЕТРАНС г. Волгоград	
Н.контр.		Просвирова					
Разраб.		Ульянова		23.11.79			

Инв.№ подл. | Подп. и дата | Взам.инв.№ | Инв.№ дубл. | Подпись и дата

Типовой проект 402-12-61 Альбом II

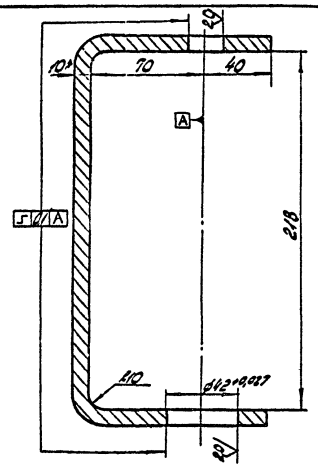

1. * Размер для справок.
2. Длина заготовки 445 мм.
3. Неуказанные предельные отклонения размеров по СМ1.

				402-12-61	ТМ.02.01.04		
Изм.	Лист	№ докум.	Подп.	Дата	Скоба	Литер	Масса	Масшт.
Гл.инж.п.		Новиков					3,0	1:2
Нач.отд.		Бунтин				Лист	Листов
Нач.сек.		Каменский					
Рук.гр.		Дьяченко			Лист 10 ГОСТ 19903-74 / Ст 3 ГОСТ 14637-69	ГИПРОНЕФТЕТРАНС г. Волгоград	
Н.контр.		Просвирова					
Разраб.		Ульянова		23.11.79			

Инв.№ подл. | Подп. и дата | Взам.инв.№ | Инв.№ дубл. | Подпись и дата

Типовой проект 402-12-61 Альбом II

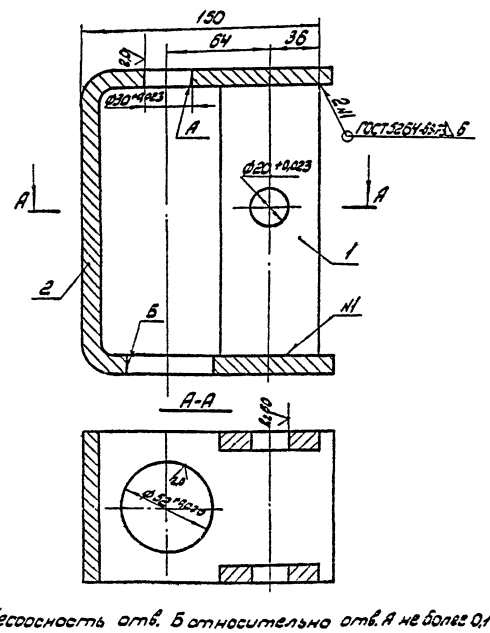

1. Несоосность отв. Б относительно отв. А не более 0,1 мм.
2. Неуказанные предельные отклонения размеров по СМ1.

				402-12-61	ТМ.02.02.00.СБ		
Изм.	Лист	№ докум.	Подп.	Дата	Корпус блока	Литер	Масса	Масшт.
Гл.инж.п.		Новиков					4,49	1:2
Нач.отд.		Бунтин				Лист	Листов
Нач.сек.		Каменский					
Рук.гр.		Дьяченко				ГИПРОНЕФТЕТРАНС г. Волгоград	
Н.контр.		Просвирова					
Разраб.		Ульянова		23.11.79			

Инв.№ подл. | Подп. и дата | Взам.инв.№ | Инв.№ дубл. | Подпись и дата

Типовой проект 402-12-61 Альбом II Копия верна

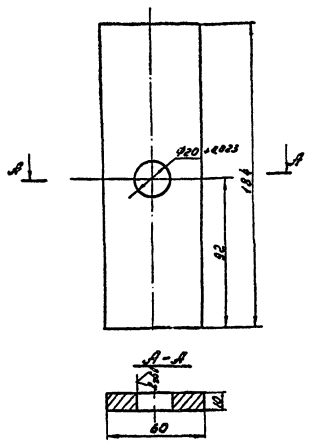

1. Отверстие сверлить после приварки данной детали к детали 3346 тм.02.02.02.
2. Размер для справок.
3. Неуказанные предельные отклонения размеров – по $СМ_7$

Изм.	Лист	№ докум.	Подпись	Дата	402-12-61 тм 02.02.01	Лит.	Масса	Масштаб
Гл.инж.пр.		Новиков			Щека		0.32	1:2
Нач.отд.		Бунтин				Лист	Листов	
Нач.сект.		Каменский						
Рук.гр.		Дьяченко						
Н.контр.		Просвирова			Лист 10 ГОСТ 19903-74 Ст 3 ГОСТ 14637-69	ГИПРОНЕФТЕТРАНС г. Волгоград		
Разраб.		Ульянова		23.1.79				

Инв. № подл. | Подпись и дата | Взам. инв. № | Инв. № дубл. | Подпись и дата

Типовой проект 402-12-61 Альбом II

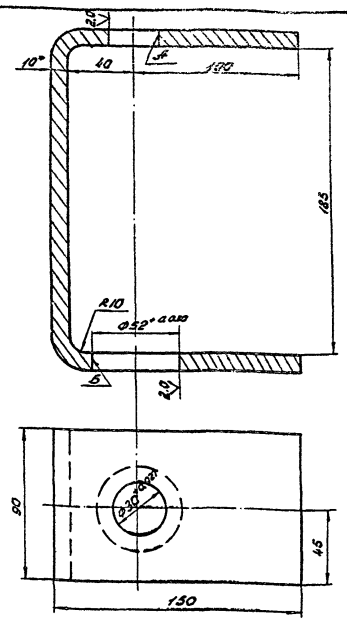

1. Несоосность отв. А относительно отв. Б не более 0.1 мм.
2. Длина заготовки 472 мм.
3. *Размер для справок.
4. Неуказанные предельные отклонения размеров – по $СМ_7$.

Изм.	Лист	№ докум.	Подпись	Дата	402-12-61 тм 02.02.02	Лит.	Масса	Масштаб
Гл.инж.пр.		Новиков			Скоба		3.13	1:2
Нач.отд.		Бунтин				Лист	Листов 1	
Нач.сект.		Каменский						
Рук.гр.		Дьяченко						
Н.контр.		Просвирова			Лист 10 ГОСТ 19903-74 Ст 3 ГОСТ 14637-69	ГИПРОНЕФТЕТРАНС г. Волгоград		
Разраб.		Ульянова		23.1.79				

Инв. № подл. | Подпись и дата | Взам. инв. № | Инв. № дубл. | Подпись и дата

Типовой проект 402-12-61 Альбом II

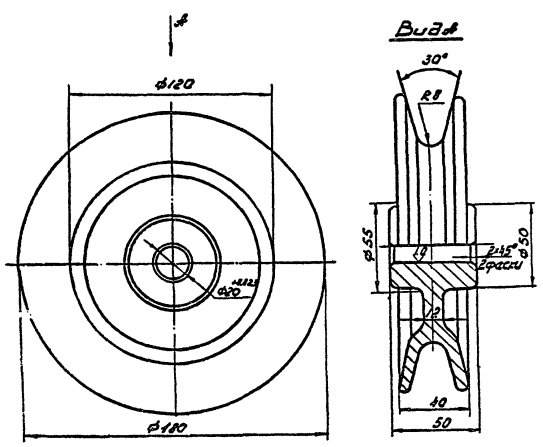

1. Острые кромки притупить
2. Неуказанные предельные отклонения размеров: валов – по $В_7$, остальных – по $СМ_7$

Изм.	Лист	№ докум.	Подпись	Дата	402-12-61 тм 02.00.01	Лит.	Масса	Масштаб
Гл.инж.пр.		Новиков			Блок		3.08	1:2
Нач.отд.		Бунтин				Лист	Листов	
Нач.сект.		Каменский						
Рук.гр.		Дьяченко						
Н.контр.		Просвирова			С 4 15 32 ГОСТ 1412-70	ГИПРОНЕФТЕТРАНС г. Волгоград		
Разраб.		Ульянова		23.1.79				

Инв. № подл. | Подпись и дата | Взам. инв. № | Инв. № дубл. | Подпись и дата

Типовой проект 402-12-61 Альбом II

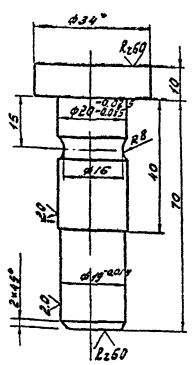

1. *Размер для справок.
2. Неуказанные предельные отклонения размеров: валов – по $В_7$, остальных – по $СМ_7$.

Изм.	Лист	№ докум.	Подпись	Дата	402-12-61 тм. 02.00.02	Лит.	Масса	Масштаб
Гл.инж.пр.		Новиков			Ось верхняя		0.24	1:1
Нач.отд.		Бунтин				Лист	Листов	
Нач.сект.		Каменский						
Рук.гр.		Дьяченко						
Н.контр.		Просвирова			Круг В-34 ГОСТ 2590-71 Ст 3 ГОСТ 535-58	ГИПРОНЕФТЕТРАНС г. Волгоград		
Разраб.		Ульянова		23.1.79				

Инв. № подл. | Подпись и дата | Взам. инв. № | Инв. № дубл. | Подпись и дата

СФ452-02

Типовой проект 402-12-61 Альбом II Копия верн.

А-А

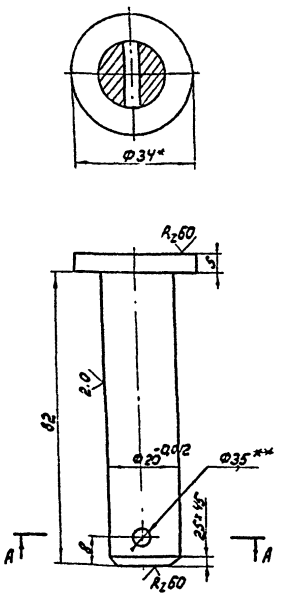

1.* Размер для справок
2.** Размер для инструмента.
3. Неуказанные предельные отклонения размеров — по $СМ_7$.

Изм.	Лист	№ докум.	Подп.	Дата	402-12-61 ТМ 02.00.03	Лит.	Масса	Масшт.
Гл.ин.пр.		Новиков			Ось блока		0.22	1:1
Нач.отд.		Бунтин				Лист	Листов	
Нач.сек.		Каменский						
Рук.гр.		Дьяченко			Круг В 34 ГОСТ 2590-71 / Ст 3 ГОСТ 535-58	ГИПРОНЕФТЕТРАНС г. Волгоград.		
Н.конт.		Просвирова						
Разраб.		Ульянова		23.1.79				

Типовой проект 402-12-61 Альбом II

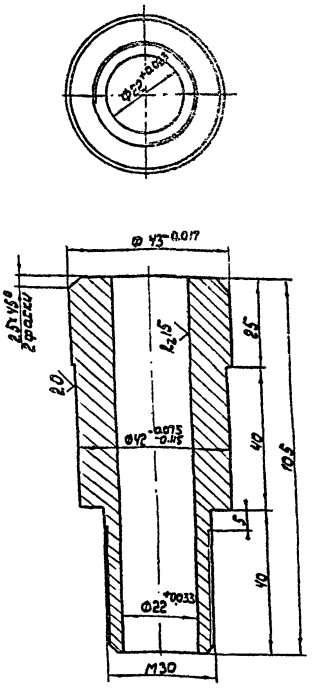

1. Неуказанные предельные отклонения размеров — по $СМ_7$

Изм.	Лист	№ докум.	Подпис.	Дата	402-12-61 ТМ.02.00.04.	Лит	Масса	Масшт
Гл.ин.пр.		Новиков			Ось нижняя		0.65	1:1
Нач.от.		Бунтин				Лист	Листов	
Нач.сек.		Каменский						
Рук.гр.		Дьяченко			Круг В 45 ГОСТ 2590-71 / Ст 3 ГОСТ 535-58	ГИПРОНЕФТЕТРАНС г. Волгоград.		
Н.конт.		Просвирова						
Разраб.		Ульянова		23.1.79				

Типовой проект 402-12-61 Альбом II

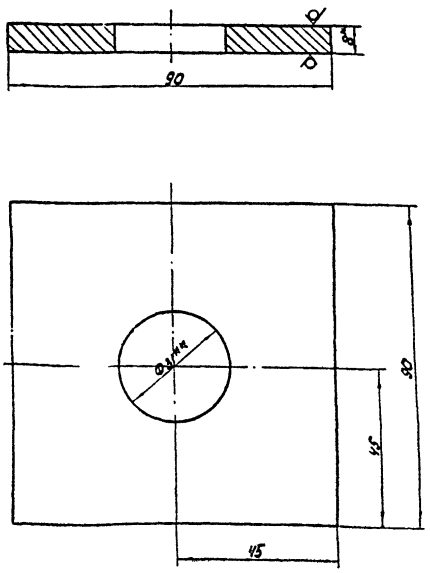

1* Размер для справок.
2. Острые кромки притупить
3.** Размер для инструмента.
4. Неуказанные предельные отклонения размеров — по $СМ_7$

Изм.	Лист	№ докум.	Подп.	Дата	402-12-61 ТМ.02.00.05	Лит.	Масса	Масшт.
Гл.ин.пр.		Новиков			Планка 90×90		0.45	1:1
Нач.от.		Бунтин				Лист	Листов	
Нач.сек.		Каменский						
Рук.гр.		Дьяченко			Лист В ГОСТ 19903-74 / Ст 3. ГОСТ 14637-69	ГИПРОНЕФТЕТРАНС г. Волгоград		
Н.контр.		Просвирова						
Разраб.		Ульянова		23.1.79				

Типовой проект 402-12-61 Альбом II

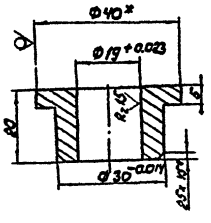

1. * Размер для справок.
2. Неуказанные предельные отклонения размеров — по $СМ_7$.

Изм.	Лист	№ докум.	Подпис.	Дата	402-12-61 ТМ.02.00.06.	Лит	Масса	Масш.
Гл.ин.пр.		Новиков			Втулка		0.09	1:1
Нач.от.		Бунтин				Лист	Листов	
Нач.сек.		Каменский						
Рук.гр.		Дьяченко			Пруток Л63 т.кр. НТ-40 ГОСТ 2060-73	ГИПРОНЕФТЕТРАНС г. Волгоград		
Н.конт.		Просвирова						
Разраб.		Ульянова		23.1.79				

СФ 452-02

Типовой проект 402-12-61 Альбом II Копия верна

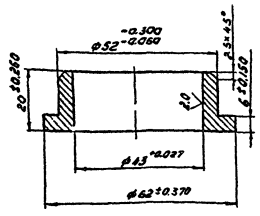

Изм.	Лист	№ докум.	Подпись	Дата	402-12-61 ТМ 02.00.07		
Гл.инж.пр.		Новиков			Втулка	Лит.	Масса 0.16	Масштаб 1:1
Нач.отд.		Бунтин				Лист	Листов
Нач.сект.		Каменский					
Рук.гр.		Дьяченко			Пруток Л63-пр.кр.Н-65 ГОСТ 2060-73	ГИПРОНЕФТЕТРАНС г.Волгоград	
Н.контр.		Просвирова					
Разраб.		Ульянова		23179			

Типовой проект 402-12-61 Альбом II

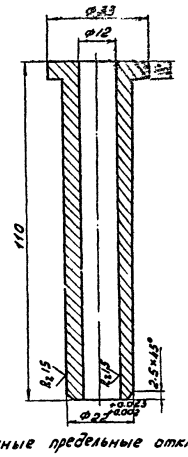

1. Неуказанные предельные отклонения размеров - по СМ7.

Изм.	Лист	№ докум.	Подпись	Дата	402-12-61 ТМ 02.00.08		
Гл.инж.пр.		Новиков			Втулка	Лит.	Масса 0.18	Масштаб 1:1
Нач.отд.		Бунтин					
Нач.сект.		Каменский					
Рук.гр.		Дьяченко			Пруток Л63 т.кр.Н.Т-35 ГОСТ 2050-73	ГИПРОНЕФТЕТРАНС г.Волгоград	
Н.контр.		Просвирова					
Разраб.		Ульянова		23179			

Типовой проект 402-12-61 Альбом II

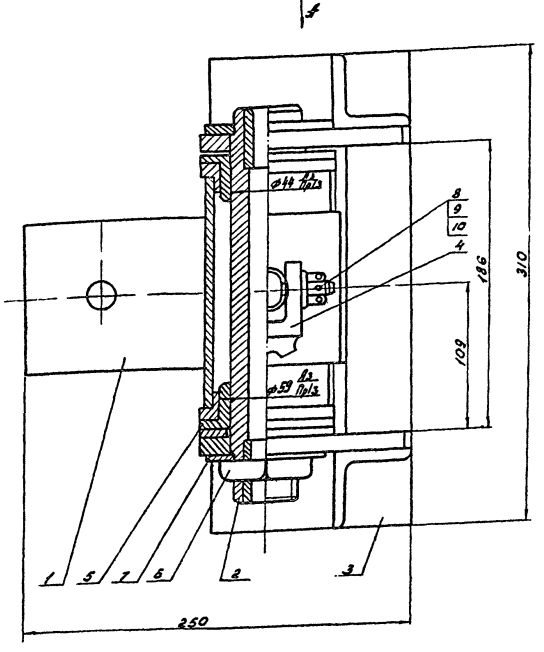

Вид А

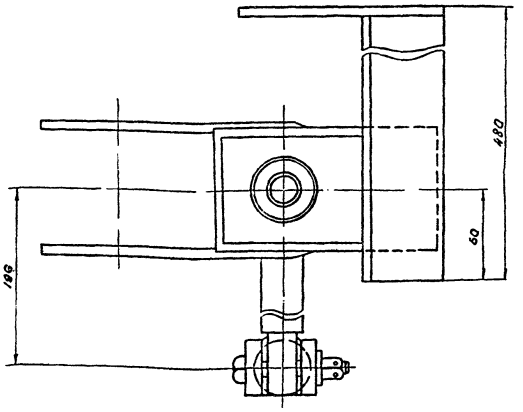

Изм.	Лист	№ докум.	Подпись	Дата	402-12-61 ТМ 03.00.00.СБ		
Гл.инж.пр.		Новиков			Поворотный шарнир	Лит.	Масса 13.25	Масштаб 1:2
Нач.отд.		Бунтин				Лист	Листов
Нач.сект.		Каменский					
Рук.гр.		Дьяченко				ГИПРОНЕФТЕТРАНС г.Волгоград	
Н.контр.		Просвирова					
Разраб.		Ульянова		23179			

Сф 452-02

Альбом II

Типовой проект 402-12-61

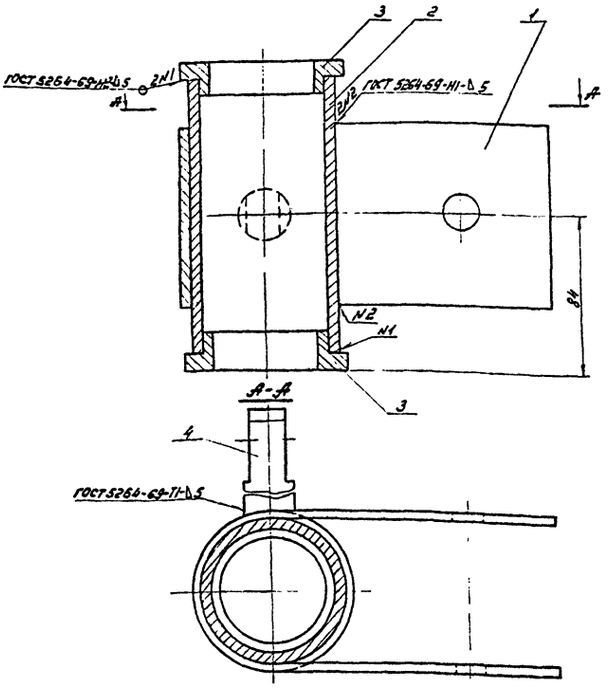

Изм.	Лист	№ докум.	Подп.	Дата	
Гл.инж.пр		Новиков			
Нач.отд.		Бунтин			
Нач.сект.		Каменский			
Рук.груп.		Дьяченко			
Н.контр.		Просвирова			
Разраб.		Ульянова		13179	

402-12-61 ТМ 03.01.00.СБ.

Шарнир

Лит.	Масса	Масштаб
	4.52	1:2

Лист | Листов 1

ГИПРОНЕФТЕТРАНС г. Волгоград

Альбом II

Типовой проект 402-12-61

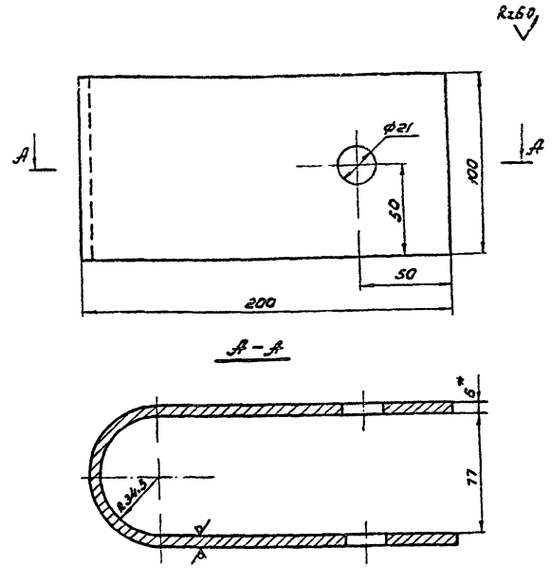

1. Отверстия сверлить после изгиба заготовки.
2. Длина заготовки 445 мм.
3. *Размер для справок.
4. Неуказанные предельные отклонения размеров: отверстий - по A_7, остальных - по CM_7.

Изм.	Лист	№ докум.	Подп.	Дата	
Гл.инж.пр		Новиков			
Нач.отд.		Бунтин			
Нач.сект.		Каменский			
Рук.груп.		Дьяченко			
Н.контр.		Просвирова			
Разраб.		Ульянова		13179	

ТМ 03.01.01 402-12-61

Скоба

Лист 6 ГОСТ 19903-74
Ст 3 ГОСТ 14637-69

Лит.	Масса	Масштаб
	1.97	1:2

Лист | Листов 1

ГИПРОНЕФТЕТРАНС г. Волгоград

Альбом II

Типовой проект 402-12-61

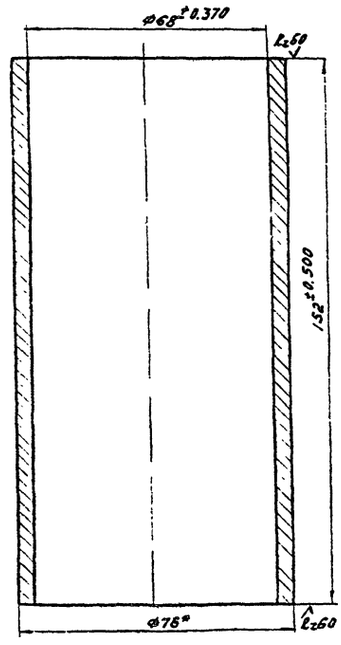

*Размер для справок

Изм.	Лист	№ докум.	Подп.	Дата	
Гл.инж.пр		Новиков			
Нач.отд.		Бунтин			
Нач.сект.		Каменский			
Рук.груп.		Дьяченко			
Н.контр.		Просвирова			
Разраб.		Ульянова		13179	

402-12-61 ТМ 03.01.02

Стакан

Лит.	Масса	Масштаб
	1.08	1:1

Лист | Листов 1

Труба 76×4 ГОСТ 8732-70 / В10 ГОСТ 8731-74

ГИПРОНЕФТЕТРАНС г. Волгоград

Альбом II

Типовой проект 402-12-61

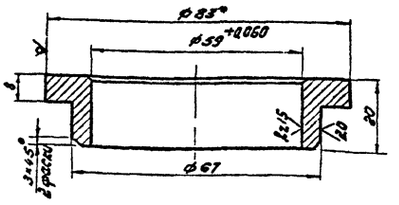

1. * Размер для справок
2. Неуказанные предельные отклонения размеров - по CM_7

Изм.	Лист	№ докум.	Подп.	Дата	
Гл.инж.пр		Новиков			
Нач.отд.		Бунтин			
Нач.сект.		Каменский			
Рук.груп.		Дьяченко			
Н.контр.		Просвирова			
Разраб.		Ульянова		13179	

402-12-61 ТМ 03.01.03.

Втулка

Лит.	Масса	Масштаб
	0.42	1:1

Лист | Листов 1

Труба 83×12 ГОСТ 8732-70 / В10 ГОСТ 8731-74

ГИПРОНЕФТЕТРАНС г. Волгоград

Типовой проект 402-12-61 Альбом II

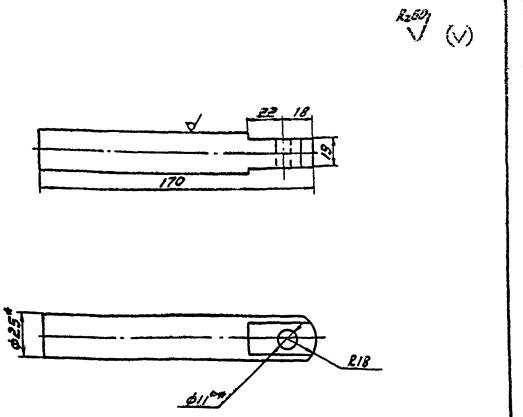

1.* Размер для справок
2.** Размер для инструмента
3. Неуказанные предельные отклонения размеров: валов - по B_7, остальных - по CM_7

Изм.	Лист	№ докум.	Подпись	Дата	402-12-61 ТМ 03.01.04	Лит.	Масса	Масштаб
Гл. инж. пр.		Новиков			Штырь		0.63	1:2
Нач. отд.		Бунтин				Лист	Листов 1	
Нач. сект.		Каменский						
Рук. гр.		Дьяченко			Круг В-25 ГОСТ 2590-71 / Ст3 ГОСТ 535-58	ГИПРОНЕФТЕТРАНС г. Волгоград		
Н. контр.		Просвирова						
Разраб.		Ульянова		23.1.74				

Типовой проект 402-12-61 Альбом II

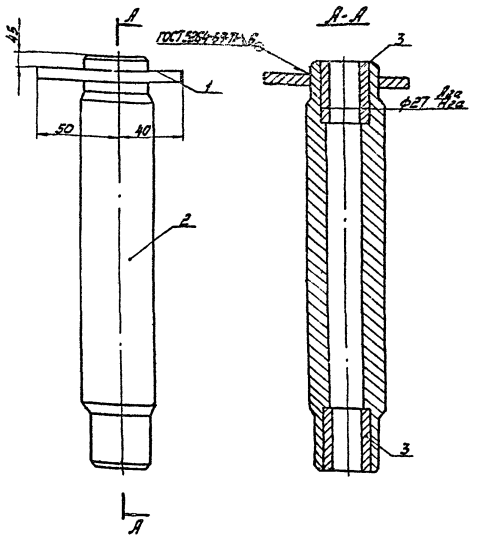

Изм.	Лист	№ докум.	Подпись	Дата	402-12-61 ТМ 03.02.00 СБ	Лит.	Масса	Масштаб
Гл. инж. пр.		Новиков			Ось в сборе		2.77	1:2
Нач. отд.		Бунтин				Лист	Листов 1	
Нач. сект.		Каменский						
Рук. гр.		Дьяченко				ГИПРОНЕФТЕТРАНС г. Волгоград		
Н. контр.		Просвирова						
Разраб.		Ульянова		23.1.74				

Типовой проект 402-12-61 Альбом II

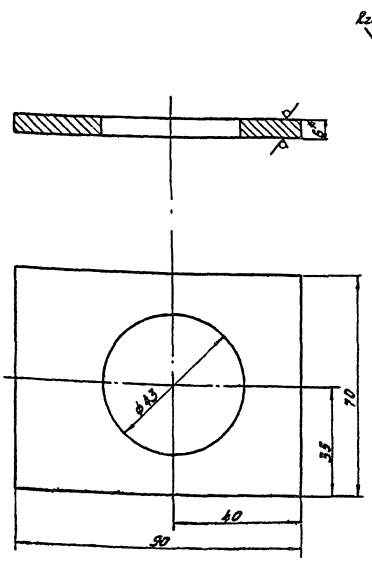

1.* Размер для справок
2. Неуказанные предельные отклонения размеров: отверстия - по A_7, остальных - по CM_7.

Изм.	Лист	№ докум.	Подпись	Дата	402-12-61 ТМ 03.02.01	Лит.	Масса	Масштаб
Гл. инж. пр.		Новиков			Пластина опорная		0.226	1:1
Нач. отд.		Бунтин				Лист	Листов 1	
Нач. сект.		Каменский						
Рук. гр.		Дьяченко			Лист Б ГОСТ 19903-74 / Ст3 ГОСТ 14637-69	ГИПРОНЕФТЕТРАНС г. Волгоград		
Н. контр.		Просвирова						
Разраб.		Ульянова		23.1.74				

Типовой проект 402-12-61 Альбом II

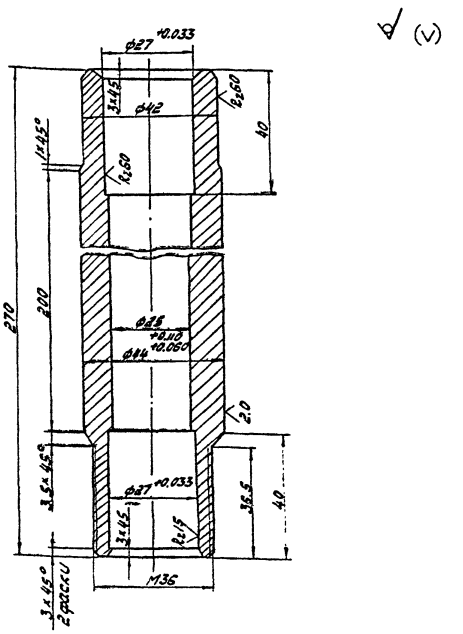

1. Неуказанные предельные отклонения размеров: отверстий - по A_7, валов - по B_7, остальных - по CM_7

Изм.	Лист	№ докум.	Подпись	Дата	402-12-61 ТМ 03.02.02	Лит.	Масса	Масштаб
Гл. инж. пр.		Новиков			Ось		2.33	1:1
Нач. отд.		Бунтин				Лист	Листов 1	
Нач. сект.		Каменский						
Рук. гр.		Дьяченко			Круг В-45 ГОСТ 2590-71 / Ст3 ГОСТ [illegible]5-58	ГИПРОНЕФТЕТРАНС г. Волгоград		
Н. контр.		Просвирова						
Разраб.		Ульянова		23.1.74				

СФ 452-02

Типовой проект 402-12-61 Альбом II Копия верна

Rz60 (V)

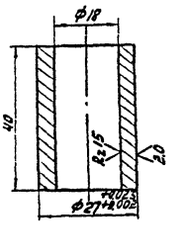

1.* Размер для справок
2. Неуказанные предельные отклонения размеров: отверстий - по A_7, остальных - по CM_7

Изм	Лист	N докум.	Подпись	Дата	402-12-61 ТМ 03.02.03	Лит.	Масса	Масшт.
Гл.инж.пр		Новиков			Втулка		0.108	1:1
Нач.отд.		Бунтин				Лист	Листов 1	
Нач.сект.		Каменский						
Рук.гр.		Дьяченко			Труба ДКРНМ30х6 НДЛ63 ГОСТ 494-76	ГИПРОНЕФТЕТРАНС г. Волгоград		
Разраб.		Ульянова						
Н.контр.		Просвирова						

Типовой проект 402-12-61 Альбом II

Вид А

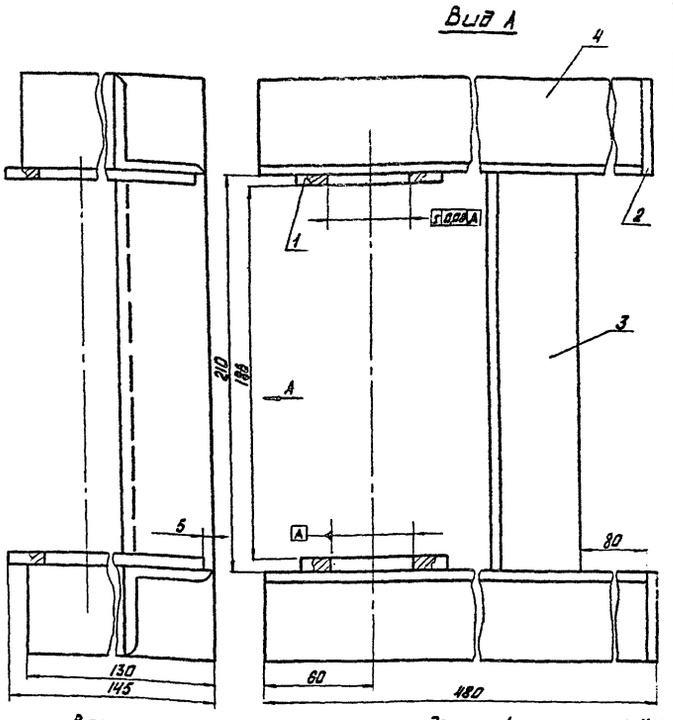

Варить по кромкам прилегания деталей катетом ∆4мм
Электроды Э-42А по ГОСТ-9467-75

Изм	Лист	N докум.	Подпись	Дата	402-12-61 ТМ 03.03.00 СБ	Лит.	Масса	Масшт.
Гл.инж.пр		Новиков			Кронштейн		5,1	1:2
Нач.отд.		Бунтин				Лист	Листов	
Нач.сект.		Каменский						
Рук.гр.		Дьяченко				ГИПРОНЕФТЕТРАНС г. Волгоград		
Разраб.		Ульянова						
Н.контр.		Просвирова						

Типовой проект 402-12-61 Альбом II

Rz60 (V)

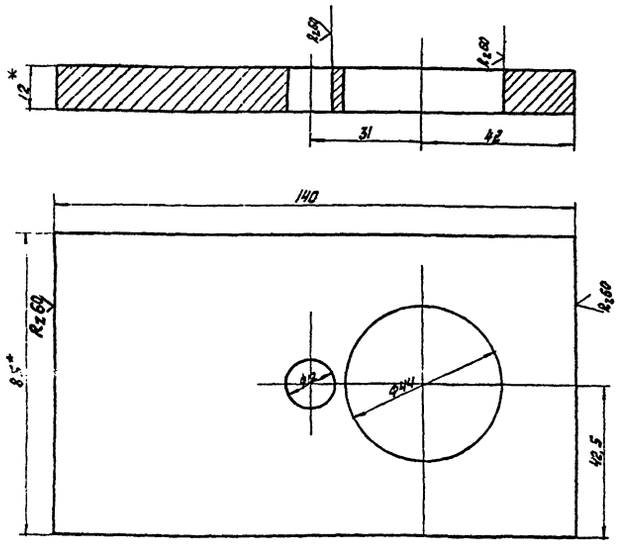

1.* Размер для справок
2. Неуказанные предельные отклонения размеров: отверстий - по A_7, остальных - по CM_7.
3. Острые кромки притупить.

Изм	Лист	N докум.	Подпись	Дата	402-12-61 ТМ 03.03.01	Лит.	Масса	Масшт.
Гл.инж.пр		Новиков			Щека		0,92	1:1
Нач.отд.		Бунтин				Лист	Листов 1	
Нач.сект.		Каменский						
Рук.гр.		Дьяченко			Полоса Б-2 12х85 ГОСТ 103-57 / Ст 3 ГОСТ 535-58	ГИПРОНЕФТЕТРАНС г. Волгоград		
Разраб.		Ульянова						
Н.контр.		Просвирова						

Типовой проект 402-12-61 Альбом II

Rz60 (V)

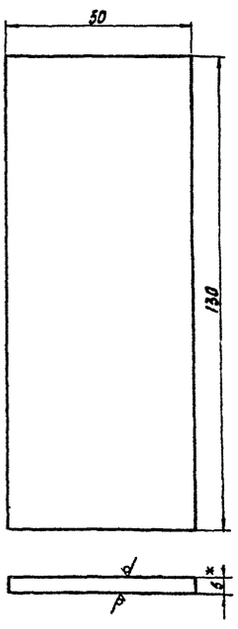

1.* Размер для справок
2. Неуказанные предельные отклонения размеров - по CM_7.

Изм	Лист	N докум.	Подпись	Дата	402-12-61 ТМ 03.03.02	Лит.	Масса	Масшт.
Гл.инж.пр		Новиков			Планка		0,22	1:1
Нач.отд.		Бунтин				Лист	Листов	
Нач.сект.		Каменский						
Рук.гр.		Дьяченко			Лист 5 ГОСТ 19904-74 / Ст 3 ГОСТ 16523-70	ГИПРОНЕФТЕТРАНС г. Волгоград		
Разраб.		Ульянова						
Н.контр.		Просвирова						

СФ452-02

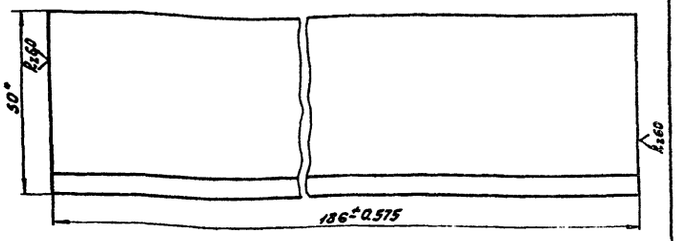

* Размер для справок.

Изм.	Лист	№ докум.	Подпись	Дата
Гл.инж.пр.		Новиков		
Нач.отд.		Бунтин		
Нач.сект.		Каменский		
Рук.груп.		Давиденко		
Н.контр.		Просвирова		
Разраб.		Ульянова		13115

402-12-61 т.ч.03.03.03.

Связь

Лит.	Масса	Масштаб
	0,7	1:1
Лист	Листов	

Уголок 650×50×5 ГС-Т ТУ 509-72 Ст3 ГОСТ 535-58

ГИПРОНЕФТЕТРАНС г. Волгоград

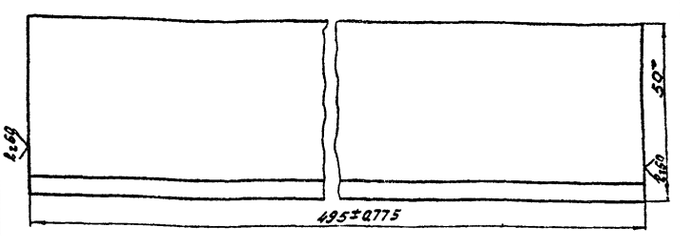

* Размер для справок.

Изм.	Лист	№ докум.	Подпись	Дата
Гл.инж.пр.		Новиков		
Нач.отд.		Бунтин		
Нач.сект.		Каменский		
Рук.груп.		Давиденко		
Н.контр.		Просвирова		
Разраб.		Ульянова		13115

402-12-61 тм 03.03.04

Перекладина

Лит.	Масса	Масштаб
	1,87	1:1
Лист	Листов	

Уголок 650×50×5 ГОСТ 8509-72 Ст.3 ГОСТ 535-58

ГИПРОНЕФТЕТРАНС г. Волгоград

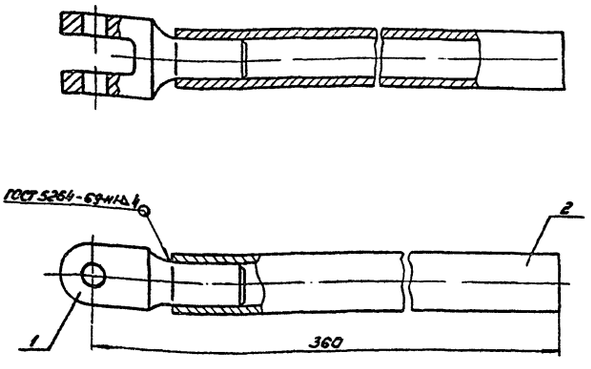

Изм.	Лист	№ докум.	Подпись	Дата
Гл.инж.пр.		Новиков		
Нач.отд.		Бунтин		
Нач.сект.		Каменский		
Рук.груп.		Давиденко		
Н.контр.		Просвирова		
Разраб.		Ульянова		

402-12-61 тм 03.04.00.СБ

Рукоятка

Лит.	Масса	Масштаб
	1,26	1:2
Лист	Листов 1	

ГИПРОНЕФТЕТРАНС г. Волгоград

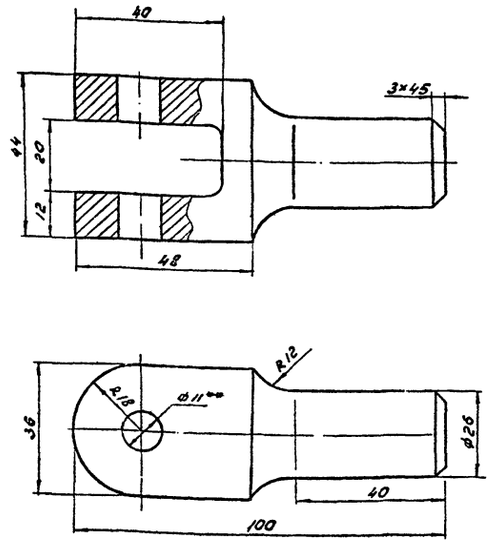

1.** Размер для инструмента.
2. Неуказанные предельные отклонения размеров:
отверстий – по A_1,
валов – по B_1,
остальных – по c_{m_1}.

Изм.	Лист	№ докум.	Подп.	Дата
Гл.инж.пр.		Новиков		
Нач.отд.		Бунтин		
Нач.сект.		Каменский		
Рук.груп.		Давиденко		
Н.контр.		Просвирова		
Разраб.		Ульянова		

402-12-61 тм 03.04.01

Вилка

Лит.	Масса	Масштаб
	0,49	1:1
Лист	Листов 1	

Квадрат 8-46 ГОСТ 2591-71 / Ст.3 ГОСТ 380-71

ГИПРОНЕФТЕТРАНС г. Волгоград

Типовой проект 402-12-61 Альбом II

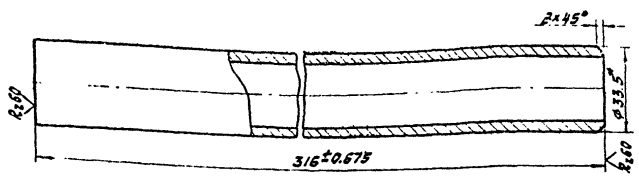

*Размер для справок

Изм.	Лист	N докум.	Подпись	Дата	402-12-61 ТМ 03.04.02			
Гл.инж.пр.		Новиков			Ручка	Лит.	Масса 0.77	Масштаб 1:1
Нач.отд.		Бунтин						
Нач.сект.		Каменский				Лист 1	Листов 1	
Рук.гр.		Дьяченко			Труба 25×2.8 ГОСТ 3262-75	ГИПРОНЕФТЕТРАНС г. Волгоград		
Н.контр.		Просвирова						
Разраб.		Ульянова						

Инв.N подл. | Подпись и дата | Взам.инв.N | Инв.N дубл. | Подпись и дата

Типовой проект 402-12-61 Альбом II

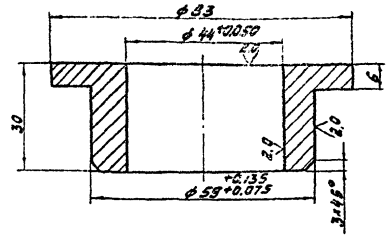

Неуказанные предельные отклонения размеров:

отверстия - по A_7,

валов - по B_7,

остальных - по CM_7.

Изм.	Лист	N докум.	Подпись	Дата	3346 ТМ 03.00.01 402-12-61			
Гл.инж.пр.		Новиков			Втулка	Лит.	Масса 1.12	Масштаб 1:1
Нач.отд.		Бунтин						
Нач.сект.		Каменский				Лист 1	Листов 1	
Рук.гр.		Дьяченко			Труба ГКРХХ 85×22.5 ЛС59-1 ГОСТ 494-76	ГИПРОНЕФТЕТРАНС г. Волгоград		
Н.контр.		Просвирова						
Разраб.		Ульянова						

Инв.N подл. | Подпись и дата | Взам.инв.N | Инв.N дубл. | Подпись и дата

Типовой проект 402-12-61 Альбом II

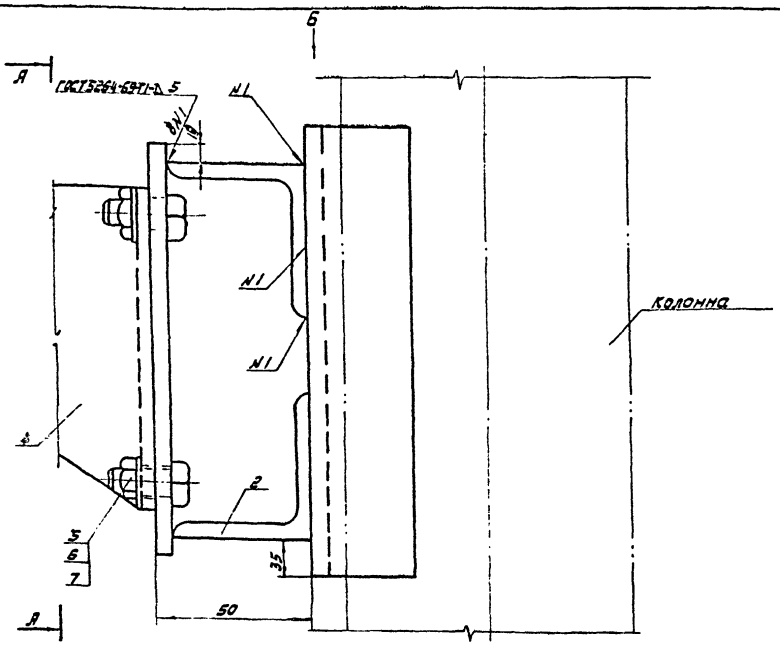

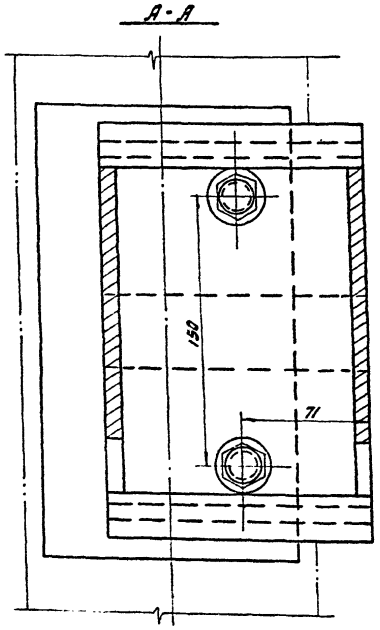

Вид Б

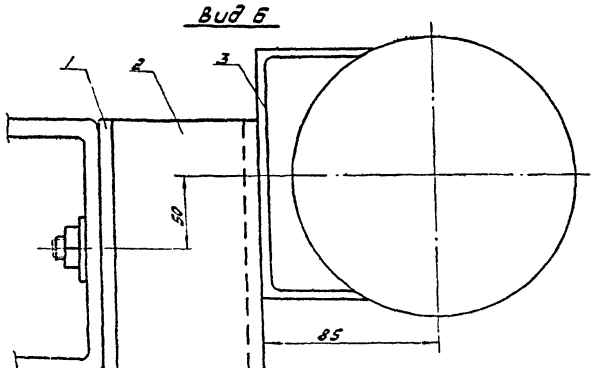

1. Сварку производить электродами типа Э-42А по ГОСТ 9467-75
2. Вес указанный в штампе соответствует весу только установочной рамы.

Изм.	Лист	N докум.	Подпись	Дата	402-12-61 ТМ 04.00.00 СБ			
Гл.инж.пр.		Новиков			Установка лебедки ЛР-500	Лит.	Масса 6.76	Масштаб 1:2
Нач.отд.		Бунтин						
Нач.сект.		Каменский				Лист 1	Листов 1	
Рук.гр.		Дьяченко				ГИПРОНЕФТЕТРАНС г. Волгоград		
Н.контр.		Просвирова						
Разраб.		Ульянова						

Инв.N подл. | Подпись и дата | Взам.инв.N | Инв.N дубл. | Подпись и дата

Типовой проект 402-12-61 Альбом II

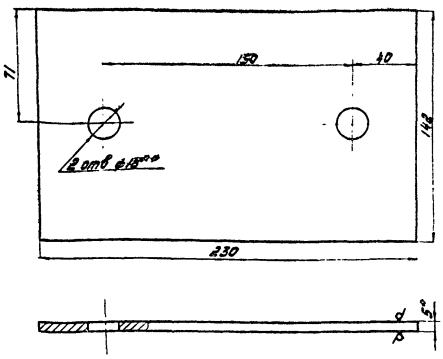

1.* Размер для справок
2. Неуказанные предельные отклонения размеров: отверстий - по A_7,
остальных - по CM_7.
3.** Размер для инструмента

Изм.	Лист	N докум.	Подпись	Дата
Гл. инж. пр.		Новиков		
Нач. отд.		Бунтин		
Нач. сект.		Каменский		
Рук. гр.		Дьяченко		
Н. контр.		Просвирова		
Разраб.		Ульянова		

402-12-61 ТМ 04.00.01

Пластина

Лит.	Масса	Масштаб
	1.28	1:2

Лист | Листов 1

Лист 5 ГОСТ 19904-74
Ст3 ГОСТ 16523-70

ГИПРОНЕФТЕТРАНС г. Волгоград

Типовой проект 402-12-61 Альбом II

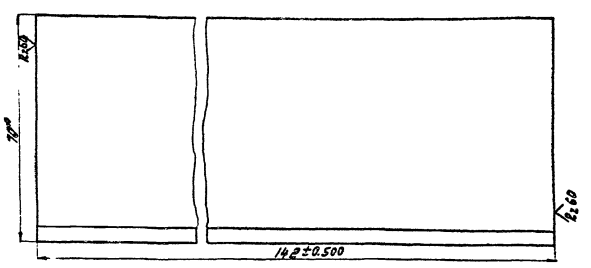

* Размер для справок

Изм.	Лист	N докум.	Подпись	Дата
Гл. инж. пр.		Новиков		
Нач. отд.		Бунтин		
Нач. сект.		Каменский		
Рук. гр.		Дьяченко		
Н. контр.		Просвирова		
Разраб.		Ульянова		

402-12-61 ТМ 04.00.02

Уголок

Лит.	Масса	Масштаб
	0.62	1:1

Лист | Листов 1

Уголок Б70х45х5 ГОСТ 8510-72
Ст3 ГОСТ 535-58

ГИПРОНЕФТЕТРАНС г. Волгоград

Типовой проект 402-12-61 Альбом II

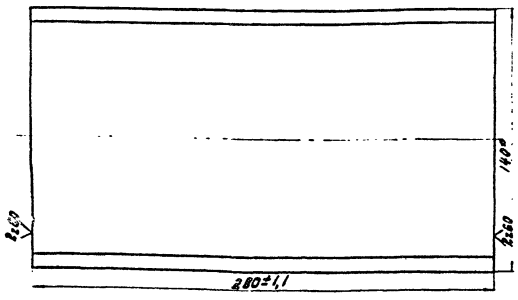

* Размер для справок

Изм.	Лист	N докум.	Подпись	Дата
Гл. инж. пр.		Новиков		
Нач. отд.		Бунтин		
Нач. сек.		Каменский		
Рук. гр.		Дьяченко		
Н. контр.		Просвирова		
Разраб.		Ульянова		

402-12-61 ТМ 04.00.03

Опора крепления

Лит.	Масса	Масштаб
	3.98	1:2

Лист 1 | Листов 1

Швеллер 14 ГОСТ 8240-72
Ст3 ГОСТ 535-58

ГИПРОНЕФТЕТРАНС г. Волгоград

Типовой проект 402-12-61 Альбом II

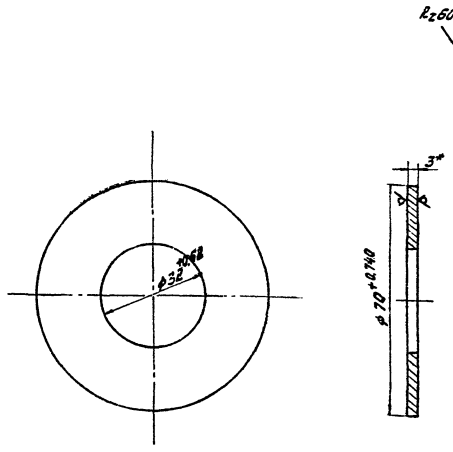

* Размер для справок

Изм.	Лист	N докум.	Подпись	Дата
Гл. инж. пр.		Новиков		
Нач. отд.		Бунтин		
Нач. сект.		Каменский		
Рук. гр.		Дьяченко		
Н. контр.		Просвирова		
Разраб.		Ульянова		

402-12-61 ТМ 01.00.07

Шайба

Лит.	Масса	Масштаб
	0.08	1:1

Лист 1 | Листов 1

Полоса Л63 Гк3х100х500
ГОСТ 931-70

ГИПРОНЕФТЕТРАНС г. Волгоград

Типовой проект 402-12-61 Альбом II

Инв.№ подл. | Подпись и дата | Взам.инв.№ | Инв.№ дубл. | Подпись и дата

Вид „Б" на противовес без направляющей рамы

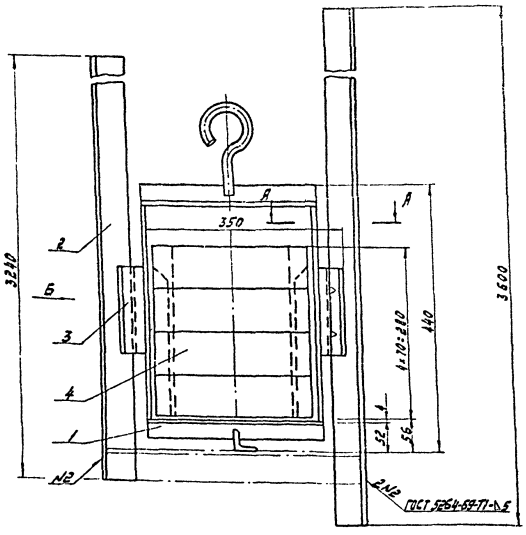

Узел крепления каната к противовесу

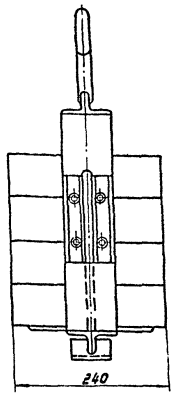

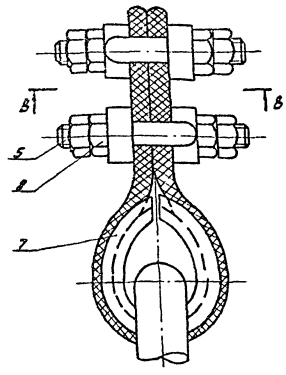

А-А М1:2

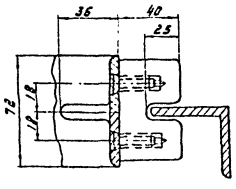

В-В повернута М1:1

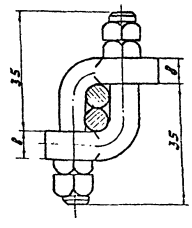

					402-12-61 ТМ05.00.00.СБ		
Изм.	Лист	N докум.	Подп.	Дата	Противовес подъемного устройства	Лит.	Масса	Масштаб
Гл.инж.пр.		Новиков					52.0	1:5
Нач.отд.		Бунтин				Лист	Листов
Нач.сект.		Каменский					
Рук.гр.		Дьячкин				ГИПРОНЕФТЕТРАНС г. Волгоград	
Н.контр.		Просвирова					
Разраб.		Кирьяева					

Типовой проект 402-12-61 Альбом II

Инв.№ подл. | Подпись и дата | Взам.инв.№ | Инв.№ дубл. | Подпись и дата

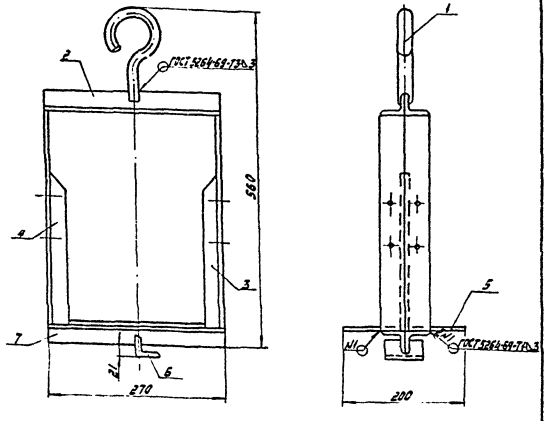

Рама не должна иметь перекосов.

					402-12-61 ТМ 05.01.00.СБ		
Изм.	Лист	N докум.	Подп.	Дата	Рама контргруза	Лит.	Масса	Масштаб
Гл.инж.пр.		Новиков					7.15	1:5
Нач.отд.		Бунтин				Лист	Листов 1
Нач.сект.		Каменский					
Рук.гр.		Дьячкин				ГИПРОНЕФТЕТРАНС г. Волгоград	
Н.контр.		Просвирова					
Разраб.		Уланова					

Типовой проект 402-12-61 Альбом II

Инв.№ подл. | Подпись и дата | Взам.инв.№ | Инв.№ дубл. | Подпись и дата

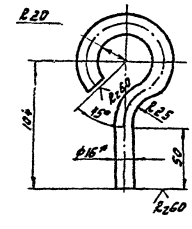

1. * Размер для справок.
2. Неуказанные предельные отклонения размеров отверстия - по A_7, остальных - по CM_7.

					402-12-61 ТМ 05.01.01		
Изм.	Лист	N докум.	Подпись	Дата	Крюк	Лит.	Масса	Масштаб
Гл.инж.пр.		Новиков					0.4	1:25
Нач.отд.		Бунтин				Лист	Листов 1
Нач.сект.		Каменский					
Рук.гр.		Дьячкин				ГИПРОНЕФТЕТРАНС г. Волгоград	
Н.контр.		Просвирова			Круг В16 ГОСТ 2590-71 Ст3 ГОСТ 535-58		
Разраб.		Уланова					

СФУ52-02

Типовой проект 402-12-61 Альбом II

Инв. № подл. | Подпись и дата | Взам. инв. № | Инв. № дубл. | Подпись и дата

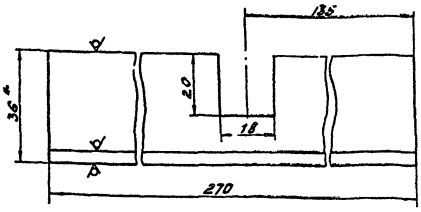

1.* Размер для справок
2. Неуказанные предельные отклонения размеров - по СМ7.

Изм.	Лист	N докум.	Подпись	Дата	402-12-61 ТМ 05.01.02			
Гл. инж. пр.		Новиков			Стяжка верхняя	Лит.	Масса	Масштаб
Нач. отд.		Бунтин					0,593	1:1
Нач. сект.		Каменский				Лист	Листов 1	
Рук. гр.		Лыченко			Уголок 636х36х4 ГОСТ 8509-72 Ст3СП ГОСТ 535-58	ГИПРОНЕФТЕТРАНС г. Волгоград		
Н. контр.		Просвирова						
Разраб.		Ульянова						

Типовой проект 402-12-61 Альбом II

Инв. № подл. | Подпись и дата | Взам. инв. № | Инв. № дубл. | Подпись и дата

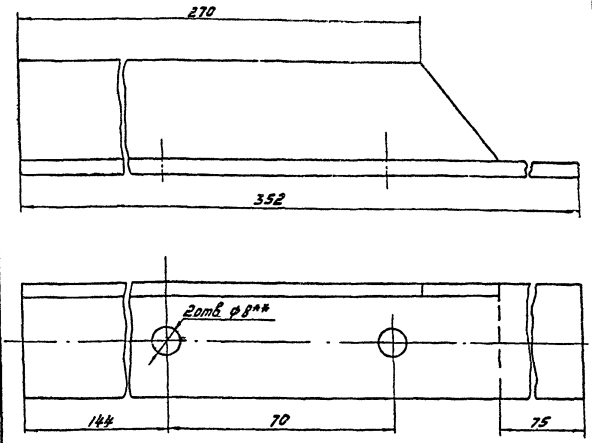

1.** Размер для инструмента
2. Неуказанные предельные отклонения размеров - по СМ7.

Изм.	Лист	N докум.	Подпись	Дата	402-12-61 ТМ 05.01.03			
Гл. инж. пр.		Новиков			Стяжка боковая правая	Лит.	Масса	Масштаб
Нач. отд.		Бунтин					0.76	1:1
Нач. сект.		Каменский				Лист	Листов 1	
Рук. гр.		Лыченко			Уголок 636х36х4 ГОСТ 8509-72 Ст3СП ГОСТ 535-58	ГИПРОНЕФТЕТРАНС г. Волгоград		
Н. контр.		Просвирова						
Разраб.		Ульянова						

Типовой проект 402-12-61 Альбом II

Инв. № подл. | Подпись и дата | Взам. инв. № | Инв. № дубл. | Подпись и дата

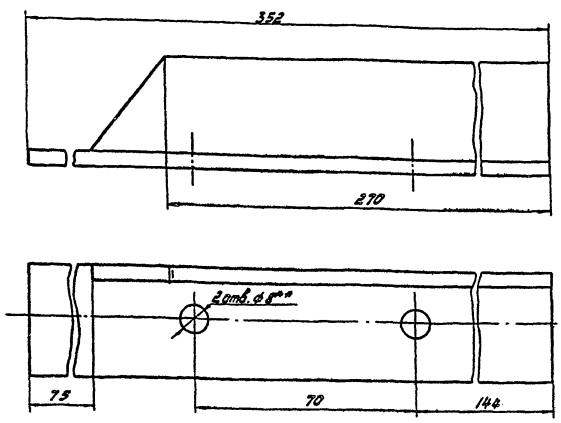

1.** Размер для инструмента
2. Неуказанные предельные отклонения размеров - по СМ7.

Изм.	Лист	N докум.	Подпись	Дата	402-12-61 ТМ 05.01.04			
Гл. инж. пр.		Новиков			Стяжка боковая левая	Лит.	Масса	Масштаб
Нач. отд.		Бунтин					0.76	1:1
Нач. сект.		Каменский				Лист	Листов 1	
Рук. гр.		Лыченко			Уголок 636х36х4 ГОСТ 8509-72 Ст3СП ГОСТ 535-58	ГИПРОНЕФТЕТРАНС г. Волгоград		
Н. контр.		Просвирова						
Разраб.		Ульянова						

Типовой проект 402-12-61 Альбом II

Инв. № подл. | Подпись и дата | Взам. инв. № | Инв. № дубл. | Подпись и дата

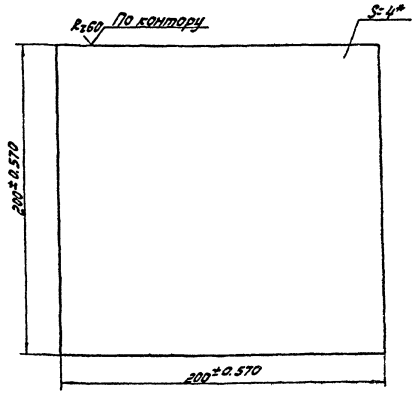

*Размер для справок

Изм.	Лист	N докум.	Подпись	Дата	402-12-61 ТМ 05.01.05			
Гл. инж. пр.		Новиков			Пластина	Лит.	Масса	Масштаб
Нач. отд.		Бунтин					1.3	1:2
Нач. сект.		Каменский				Лист	Листов 1	
Рук. гр.		Лыченко			Лист 4 ГОСТ 19903-72 Ст3 ГОСТ 16523-70	ГИПРОНЕФТЕТРАНС г. Волгоград		
Н. контр.		Просвирова						
Разраб.		Куролев						

СРП52-02

Копия верна

Типовой проект 402-12-61 Альбом II

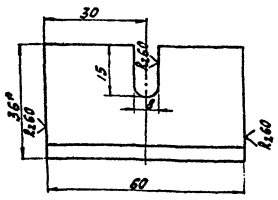

1.* Размер для справок
2. Неуказанные предельные отклонения размеров - по $СМ_7$

Изм.	Лист	N докум.	Подпись	Дата	402-12-61 ТМ 05.01.06	Лит.	Масса	Масштаб
Гл.инж.пр.		Новиков			Упор		0.13	1:1
Нач.отд.		Бунтин				Лист	Листов 1	
Нач.сект.		Каменский						
Рук.гр.		Дьяченко			Уголок 636х36х4 ГОСТ 8509-72 Ст3СПГОСТ 535-58	ГИПРОНЕФТЕТРАНС г. Волгоград		
Н.контр.		Просвирова						
Разраб.		Ульянова		23.1.79				

Типовой проект 402-12-61 Альбом II

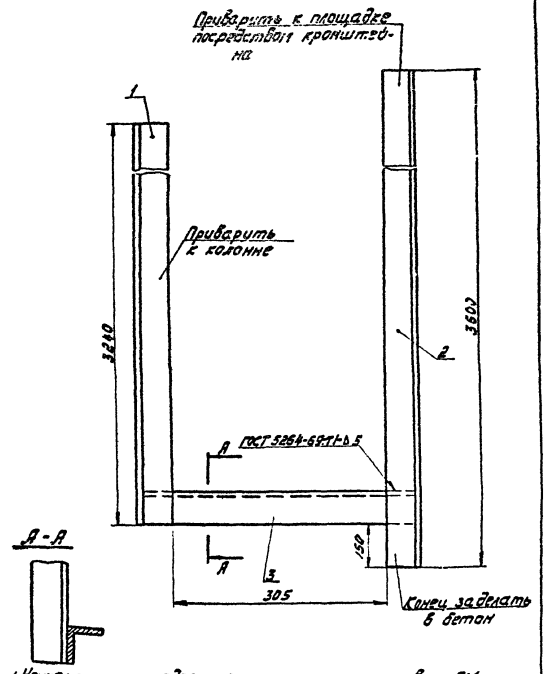

1. Неуказанные предельные отклонения размеров - по $СМ_7$.

Изм.	Лист	N докум.	Подпись	Дата	402-12-61 ТМ 05.02.00 СБ	Лит.	Масса	Масштаб
Гл.инж.пр.		Новиков			Рама направляющая			1:5
Нач.отд.		Бунтин				Лист	Листов 1	
Нач.сект.		Каменский						
Рук.гр.		Дьяченко				ГИПРОНЕФТЕТРАНС г. Волгоград		
Н.контр.		Просвирова						
Разраб.		Ульянова		23.1.79				

Типовой проект 402-12-61 Альбом II

А-А повернуто

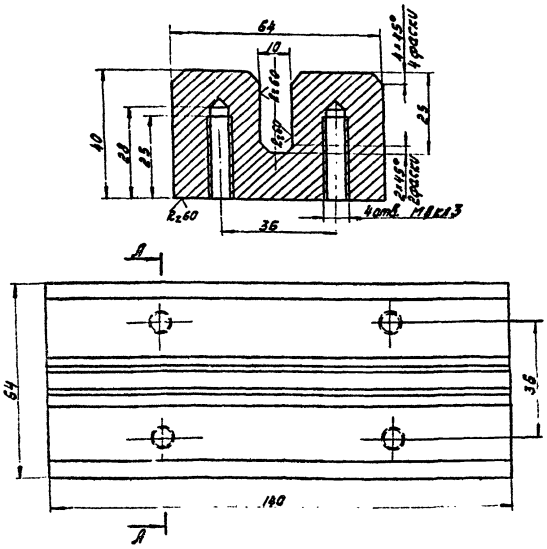

Неуказанные предельные отклонения размеров: отверстий - по $А_7$, валов - по $В_7$, остальных - по $СМ_7$.

Изм.	Лист	N докум.	Подпись	Дата	402-12-61 ТМ 05.00.01	Лит.	Масса	Масштаб
Гл.инж.пр.		Новиков			Башмак		1.3	1:1
Нач.отд.		Бунтин				Лист	Листов 1	
Нач.сект.		Каменский						
Рук.гр.		Дьяченко			Сплав алюминиевый литейный АЛ2 ГОСТ 2685-75	ГИПРОНЕФТЕТРАНС г. Волгоград		
Н.контр.		Просвирова						
Разраб.		Ульянова		23.1.79				

Типовой проект 402-12-61 Альбом II

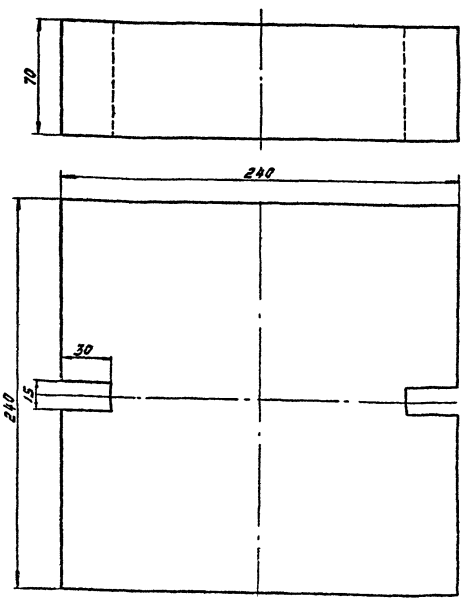

Изм.	Лист	N докум.	Подпись	Дата	402-12-61 ТМ 05.00.02	Лит.	Масса	Масштаб
Гл.инж.пр.		Новиков			Груз		10.0	1:2
Нач.отд.		Бунтин				Лист	Листов 1	
Нач.сект.		Каменский						
Рук.гр.		Дьяченко			Бетон марки 200	ГИПРОНЕФТЕТРАНС г. Волгоград		
Н.контр.		Просвирова						
Разраб.		Ульянова		23.1.79				

Типовой проект 402-12-61 Альбом II Копия веона

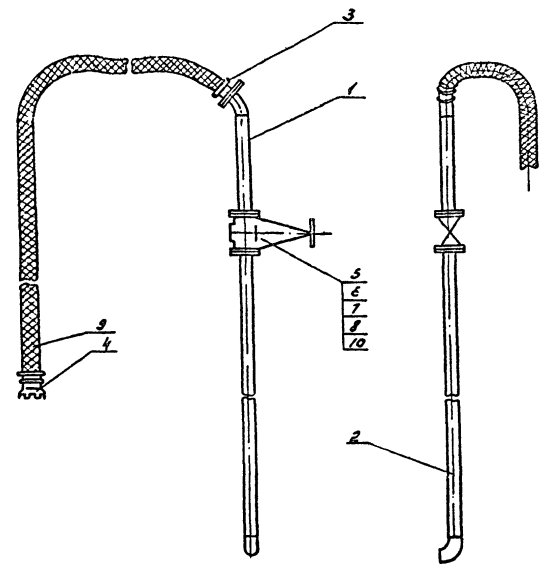

Изм.	Лист	№ докум.	Подп.	Дата
Гл.инж.пр.		Новиков		
Нач.отд.		Бунтин		
Нач.сект.		Каменский		
Рук.груп.		Дьяченко		
Н.контр.		Просвирова		
Разраб.		Курылева		

402-12-61 ТМ 06.00.00.СБ

Стояк Ду 100

Лит.	Масса	Масштаб
	159.0	1:20
Лист	Листов 1	

ГИПРОНЕФТЕТРАНС г. Волгоград

Типовой проект 402-12-61 Альбом II

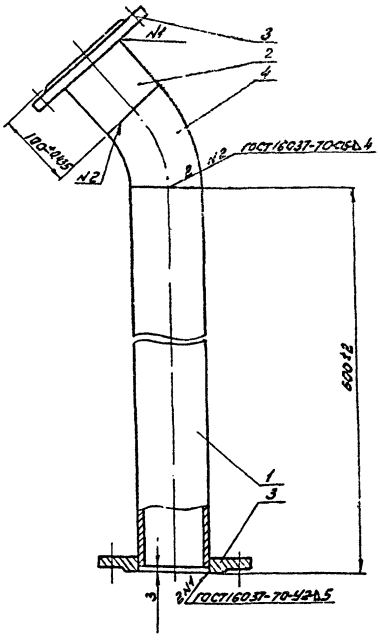

Изм.	Лист	№ докум.	Подп.	Дата
Гл.инж.пр.		Новиков		
Нач.отд.		Бунтин		
Нач.сект.		Каменский		
Рук.груп.		Дьяченко		
Н.контр.		Просвирова		
Разраб.		Курылева		

402-12-61 ТМ 06.01.00.СБ

Патрубок верхний

Лит.	Масса	Масштаб
	20.7	1:5
Лист	Листов 1	

ГИПРОНЕФТЕТРАНС г. Волгоград

Типовой проект 402-12-61 Альбом II

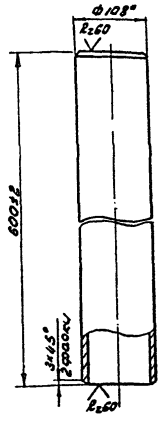

*Размер для справок

Изм.	Лист	№ докум.	Подп.	Дата
Гл.инж.пр.		Новиков		
Нач.отд.		Бунтин		
Нач.сект.		Каменский		
Рук.груп.		Дьяченко		
Н.контр.		Просвирова		
Разраб.		Курылева		

402-12-61 ТМ 06.01.01

Патрубок

Лит.	Масса	Масштаб
	8.2	1:5
Лист	Листов 1	

Труба 108х4 ГОСТ 8732-70 / В10 ГОСТ 8731-74

ГИПРОНЕФТЕТРАНС г. Волгоград

Типовой проект 402-12-61 Альбом II

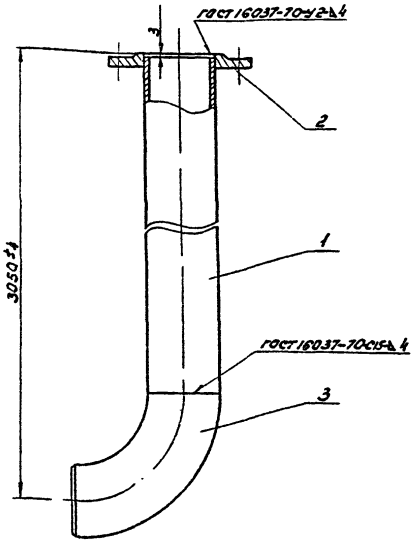

Изм.	Лист	№ докум.	Подп.	Дата
Гл.инж.пр.		Новиков		
Нач.отд.		Бунтин		
Нач.сект.		Каменский		
Рук.груп.		Дьяченко		
Н.контр.		Просвирова		
Разраб.		Курылева		

402-12-61 ТМ 06.02.00.СБ.

Патрубок нижний

Лит.	Масса	Масштаб
	39.2	1:5
Лист	Листов 1	

ГИПРОНЕФТЕТРАНС г. Волгоград

Копия верна
Альбом II

Типовой проект 402-12-61

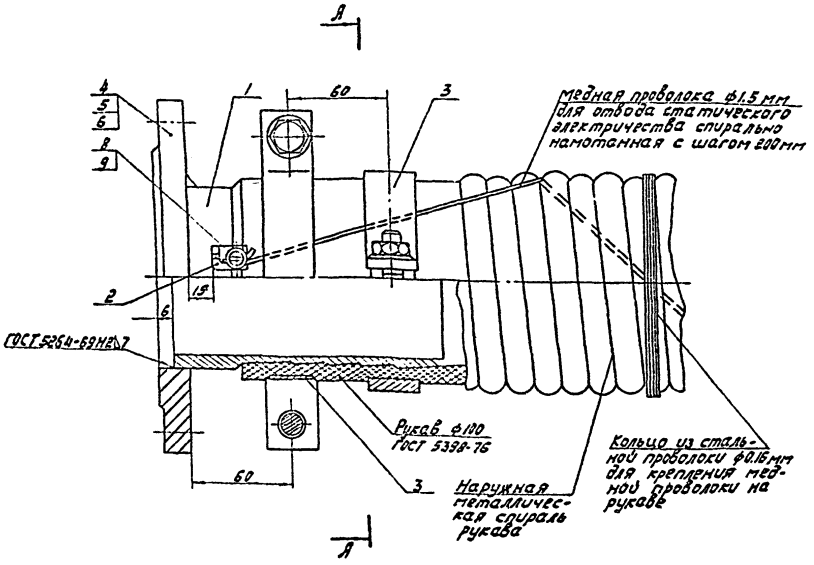

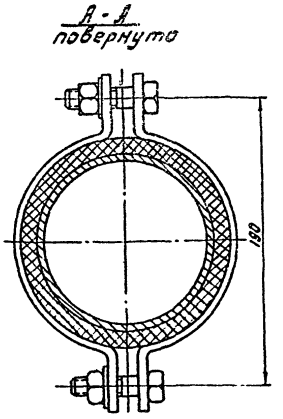

					402-12-61	ТМ 06.03.00. СБ		
Изм.	Лист	N докум.	Подп.	Дата	Присоединение рукава к стояку	Лит.	Масса	Масштаб
Гл. инж. пр.		Новиков					8.3	1:2
Нач. отд.		Бунтин				Лист	Листов	
Нач. сект.		Каменский				ГИПРОНЕФТЕТРАНС г. Волгоград		
Рук. гр.		Дьяченко						
Н. контр.		Просвирова						
Разраб.		Ульянова		23.1.79				

Альбом II

Типовой проект 402-12-61

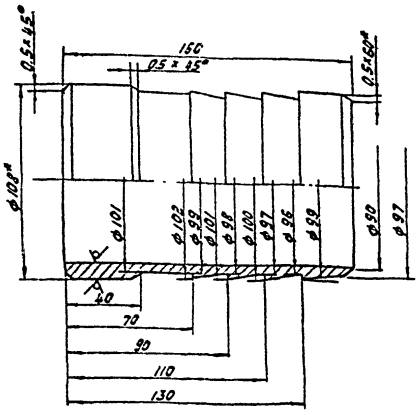

1. * Размер для справок.
2. Неуказанные предельные отклонения размеров - по СМ7

					402-12-61	ТМ 06.03.01		
Изм.	Лист	N докум.	Подпись	Дата	Ерш для рукава	Лит.	Масса	Масштаб
Гл. инж. пр.		Новиков					2.5	1:2
Нач. отд.		Бунтин				Лист	Листов 1	
Нач. сект.		Каменский						
Рук. гр.		Дьяченко			Труба 108×3 ГОСТ 8734-75 / В-10 ГОСТ 8733-74	ГИПРОНЕФТЕТРАНС г. Волгоград		
Н. контр.		Просвирова						
Разраб.		Ульянова		23.1.79				

Альбом II

Типовой проект 402-12-61

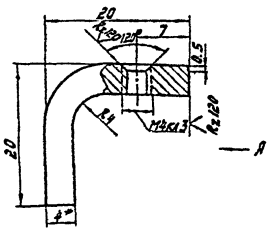

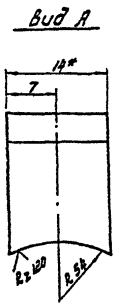

1. Длина заготовки 33 мм.
2. * Размеры для справок.
3. Неуказанные предельные отклонения размеров - по СМ7.

					402-12-61	ТМ 06.03.02		
Изм.	Лист	N докум.	Подп.	Дата	Лапа	Лит.	Масса	Масштаб
Гл. инж. пр.		Новиков					0.015	2:1
Нач. отд.		Бунтин				Лист	Листов 1	
Нач. сект.		Каменский						
Рук. гр.		Дьяченко			Полоса Б-2 4×14 ГОСТ 103-57 / Ст3 ГОСТ 535-58	ГИПРОНЕФТЕТРАНС г. Волгоград		
Н. контр.		Просвирова						
Разраб.		Ульянова		23.1.79				

СФ452-02

Копия верна
Альбом II

Типовой проект 402-12-61

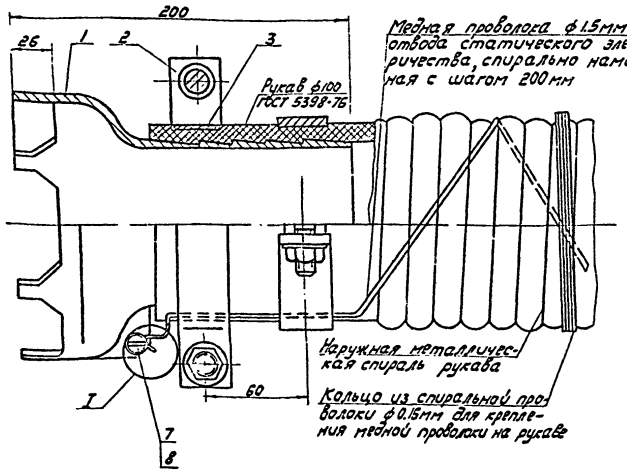

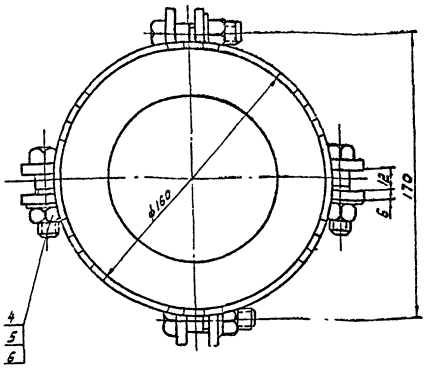

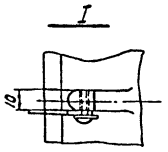

					402-12-61 ТМ 06.04.00.СБ			
Изм	Лист	№ докум	Подп.	Дата	Присоединение наконечника к рукаву	Лит.	Масса	Масштаб
Гл.инж.пр.		Новиков					3.24	1:2
Нач.отд.		Бунтин				Лист	Листов	
Нач.сект.		Каменский						
Рук.груп.		Дьяченко				ГИПРОНЕФТЕТРАНС г. Волгоград		
Н.контр.		Просвирова						
Разраб.		Ульянова		23179				

Типовой проект 402-12-61 Альбом II

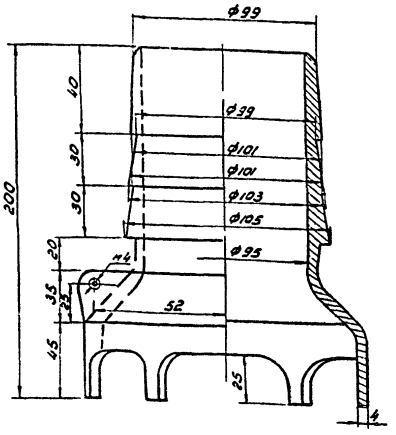

Неуказанные предельные отклонения размеров - по СМ1.

					402-12-61 ТМ 06.04.0.1			
Изм	Лист	№ докум	Подп.	Дата	Наконечник	Лит.	Масса	Масштаб
Гл.инж.пр.		Новиков					0.48	1:2
Нач.отд.		Бунтин				Лист 1	Листов 1	
Нач.сек.		Каменский						
Рук.груп.		Дьяченко			Сплав алюминиевый литейный АЛ2 ГОСТ 2685-75	ГИПРОНЕФТЕТРАНС г. Волгоград		
Н.контр.		Просвирова						
Разраб.		Ульянова		23179				

Типовой проект 402-12-61 Альбом II

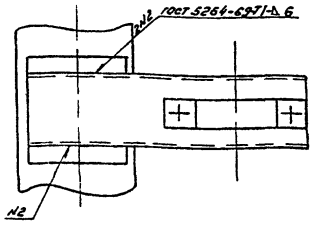

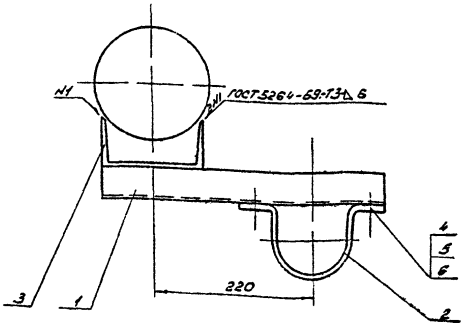

					402-12-61 ТМ 07.00.00.СБ			
Изм	Лист	№ докум	Подп.	Дата	Крепление стояка	Лит.	Масса	Масштаб
Гл.инж.пр.		Новиков						1:5
Нач.отд.		Бунтин				Лист	Листов 1	
Нач.сек.		Каменский						
Рук.груп.		Дьяченко				ГИПРОНЕФТЕТРАНС г. Волгоград		
Н.контр.		Просвирова						
Разраб.		Ульянова		23179				

СФ452-02

Типовой проект 402-12-61 Альбом II Копия верна

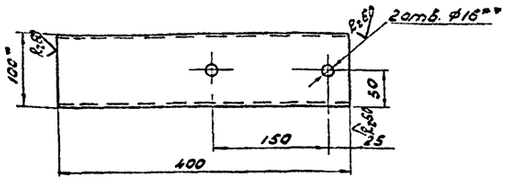

1.* Размер для справок.
2.** Размер для инструмента.
3. Неуказанные предельные отклонения размеров - по СМ7

Изм.	Лист	№ докум.	Подп.	Дата	402-12-61 ТМ 07.00.01	Лит.	Масса	Масштаб
Гл.инж.пр.		Новиков			Кронштейн		3.5	1:5
Нач.отд.		Бунтин						
Нач.сект.		Каменский						
Рук.груп.		Дьяченко						
Н.контр.		Просвирова			Швеллер 10 ГОСТ 8240-72 / Ст 3 ГОСТ 535-58	ГИПРОНЕФТЕТРАНС г. Волгоград		
Разраб.		Курылева						

Инв. № подл. | Подп. и дата | Взам. инв. № | Инв. № дубл. | Подп. и дата

Типовой проект 402-12-61 Альбом II

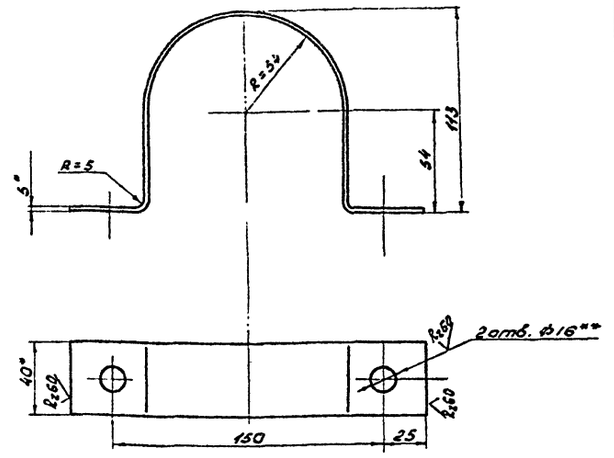

1.* Размеры для справок.
2.** Размер для инструмента.
3. Длина заготовки 380 мм.
4. Неуказанные предельные отклонения размеров: радиусов - по В7, остальных - по СМ7

Изм.	Лист	№ докум.	Подп.	Дата	402-12-61 ТМ 07.00.02	Лит.	Масса	Масштаб
Гл.инж.пр.		Новиков			Хомут		0.60	1:2
Нач.отд.		Бунтин				Лист	Листов 1	
Нач.сект.		Каменский						
Рук.груп.		Дьяченко						
Н.контр.		Просвирова			Полоса Б-2 5×40 ГОСТ 103-76 / Ст. 3 ГОСТ 535-58	ГИПРОНЕФТЕТРАНС г. Волгоград		
Разраб.		Курылева						

Инв. № подл. | Подп. и дата | Взам. инв. № | Инв. № дубл. | Подп. и дата

Типовой проект 402-12-61 Альбом II

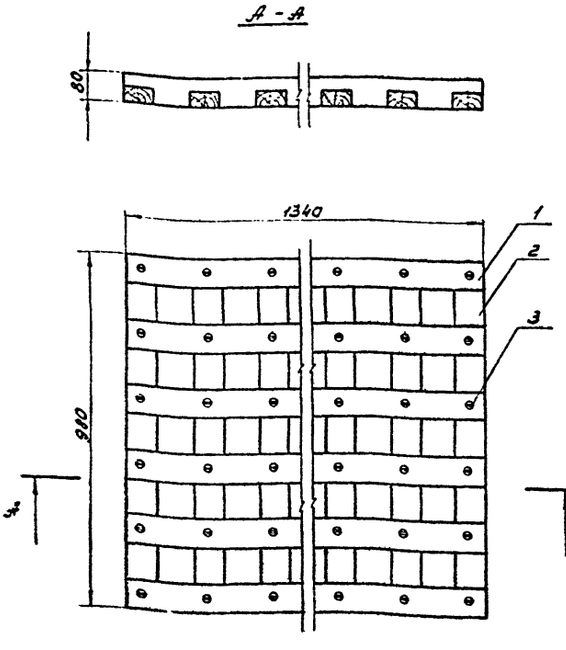

Изм.	Лист	№ докум.	Подп.	Дата	402-12-61 ТМ 08.00.00.СБ	Лит.	Масса	Масштаб
Гл.инж.пр.		Новиков			Решетка		42.0	1:10
Нач.отд.		Бунтин				Лист	Листов 1	
Нач.сект.		Каменский						
Рук.груп.		Дьяченко						
Н.контр.		Просвирова			Брус (сосна) 80×80 ГОСТ 8486-66	ГИПРОНЕФТЕТРАНС г. Волгоград		
Разраб.		Ежков						

Инв. № подл. | Подп. и дата | Взам. инв. № | Инв. № дубл. | Подп. и дата

Типовой проект 402-12-61 Альбом II

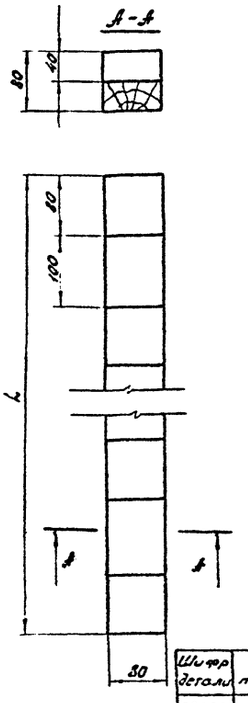

Шифр детали	№ поз	Длина	Кол-во	Вес кг ед.	Вес кг общий
08.00.01	1	1340	6	3.8	22.8
08.00.02	2	980	8	2.4	19.2

Изм.	Лист	№ докум.	Подп.	Дата	402-12-61 ТМ 08.00.01 ТМ 08.00.02	Лит.	Масса	Масштаб
Гл.инж.пр.		Новиков			Планка			1:5
Нач.отд.		Бунтин				Лист	Листов 1	
Нач.сект.		Каменский						
Рук.груп.		Дьяченко						
Н.контр.		Просвирова			Брус (сосна) 80×80 ГОСТ 8486-66	ГИПРОНЕФТЕТРАНС г. Волгоград		
Разраб.		Ежков						

Инв. № подл. | Подпись и дата | Взам. инв. № | Инв. № дубл. | Подп. и дата

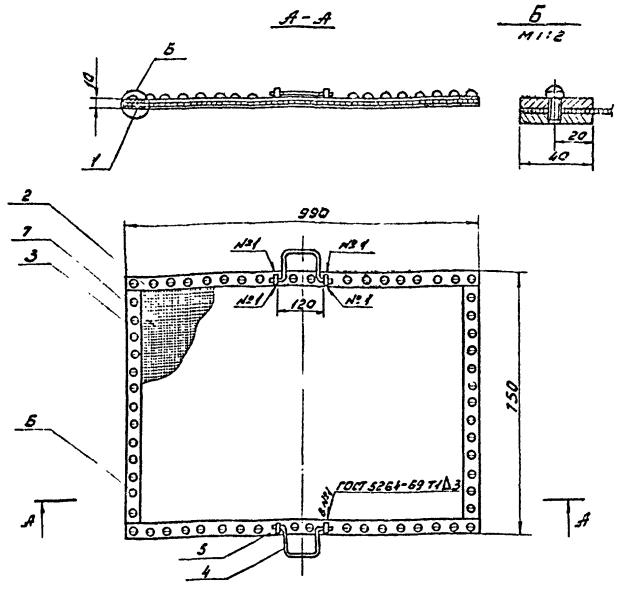

Изм.	Лист	№ докум.	Подп.	Дата
Гл.инж.пр.		Новиков		
Нач.отд.		Бунтин		
Нач.сект.		Каменский		
Рук.груп.		Ладченко		
Н.контр.		Прособиров		
Разраб.		Заболотнев		

402-12-61 ТМ 09.00.00.СБ

Фильтр

Лит.	Масса	Масштаб
	4.03	1:10
Лист	Листов 1	

ГИПРОНЕФТЕТРАНС г. Волгоград

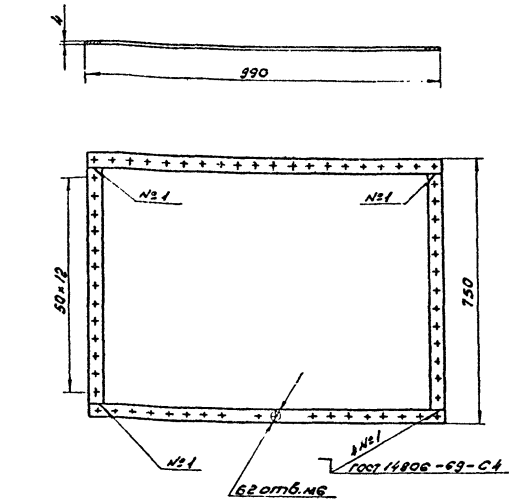

1. Отверстия сверлить после выполнения сварки совместно с деталями ТМ 09.00.02 и ТМ 09.00.03
2. Неуказанные предельные отклонения размеров - по СМ7

Изм.	Лист	№ докум.	Подп.	Дата
Гл.инж.пр.		Новиков		
Нач.отд.		Бунтин		
Нач.сект.		Каменский		
Рук.груп.		Ладченко		
Н.контр.		Прособиров		
Разраб.		Заболотнев		

402-12-61 ТМ 09.00.01

Рамка сварная

Лит.	Масса	Масштаб
	14.48	1:10
Лист	Листов 1	

Полоса 40×4 ГОСТ 13616-68

ГИПРОНЕФТЕТРАНС г. Волгоград

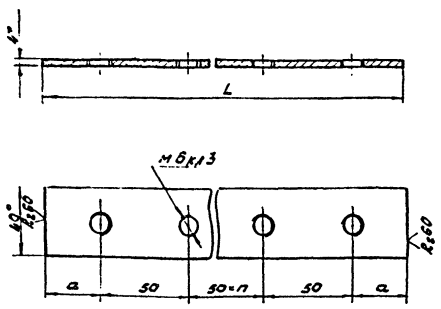

Шифр детали	L	a	n	Масса
09.00.02	990	20	17	0.222
09.00.03	870	35	10	0.140

1. Размеры для справок.
2. Отверстия сверлить совместно с деталью ТМ 09.00.01.
3. Неуказанные предельные отклонения размеров по СМ7.

Изм.	Лист	№ докум.	Подп.	Дата
Гл.инж.пр.		Новиков		
Нач.отд.		Бунтин		
Нач.сект.		Каменский		
Рук.груп.		Ладченко		
Н.контр.		Прособиров		
Разраб.		Заболотнев		

ТМ 09.00.02
402-12-61 ТМ 09.00.03

Пластина

Лит.	Масса	Масштаб
		1:2
Лист	Листов 1	

Полоса 40×4 ГОСТ 13616-68

ГИПРОНЕФТЕТРАНС г. Волгоград

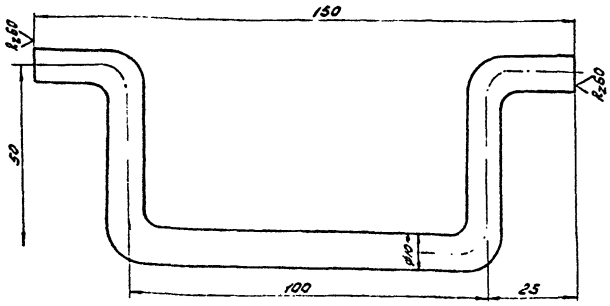

1. *Размер для справок.
2. Длина заготовки 250 мм.
3. Неуказанные предельные отклонения размеров по СМ7.

Изм.	Лист	№ докум.	Подп.	Дата
Гл.инж.пр.		Новиков		
Нач.отд.		Бунтин		
Нач.сект.		Каменский		
Рук.груп.		Ладченко		
Н.контр.		Прособиров		
Разраб.		Заболотнев		

402-12-61 ТМ 09.00.04

Ручка

Лит.	Масса	Масштаб
	0.051	1:1
Лист	Листов 1	

Круг В10 ГОСТ 2590-71 / Ст3 ГОСТ 535-58

ГИПРОНЕФТЕТРАНС г. Волгоград

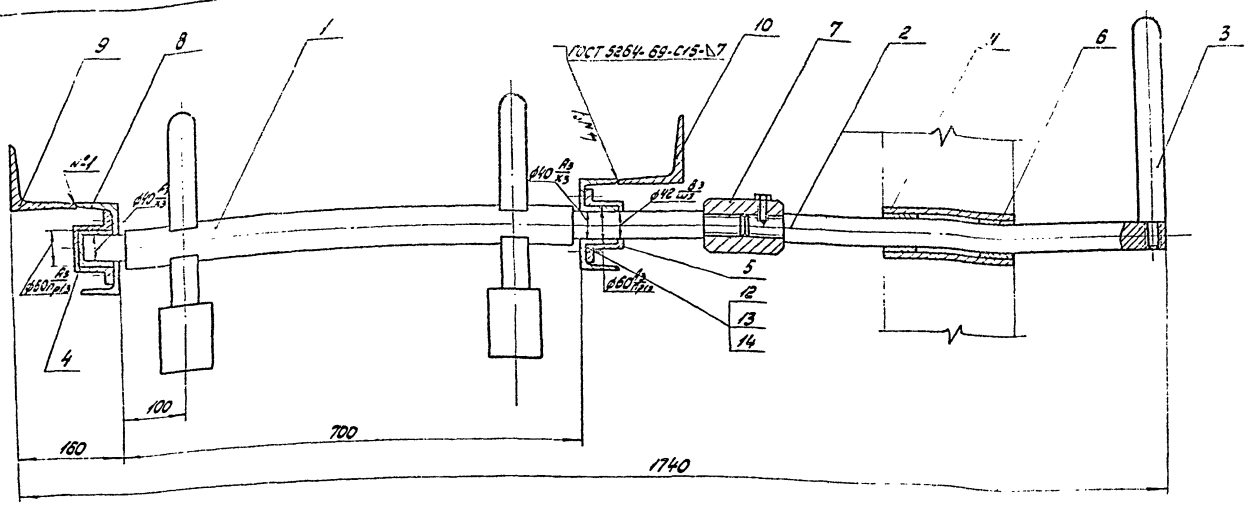

Изм.	Лист	№ докум.	Подп.	Дата	402-12-61 ТМ.10.00.00СБ			
Гл.инж.пр.		Новиков			Стопорный механизм	Литер	Масса	Масшт.
Нач.отд.		Бунтин					256,2	1:5
Нач.сект.		Каменский				Лист	Листов 1	
Рук.груп.		Дьяченко				ГИПРОНЕФТЕТРАНС г. Волгоград		
Н.контр.		Просвирова						
Разраб.		Ежков						

Типовой проект 402-12-61 Альбом II Копия вер. а

Инв. № подл. | Подп. и дата | Взам. инв. № | Инв. № дубл. | Подп. и дата

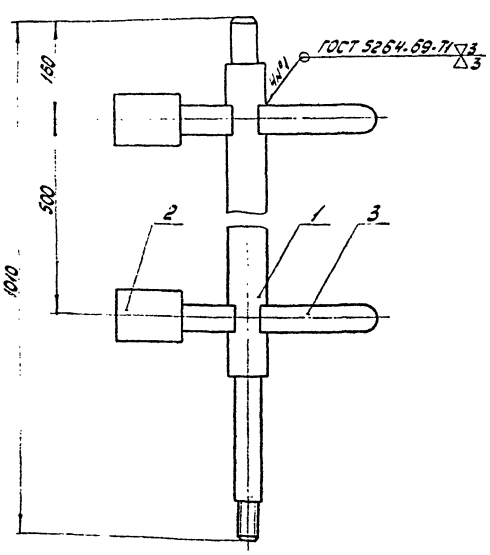

Изм.	Лист	№ докум.	Подп.	Дата	402-12-61 ТМ10.01.00.СБ			
Гл.инж.пр.		Новиков			Стопор	Литер	Масса	Масшт.
Нач.отд.		Бунтин					35,4	1:5
Нач.сект.		Каменский				Лист	Листов 1	
Рук.груп.		Дьяченко				ГИПРОНЕФТЕТРАНС г. Волгоград		
Н.контр.		Просвирова						
Разраб.		Ежков						

Типовой проект 402-12-61 Альбом II

Инв. № подл. | Подп. и дата | Взам. инв. № | Инв. № дубл. | Подп. и дата

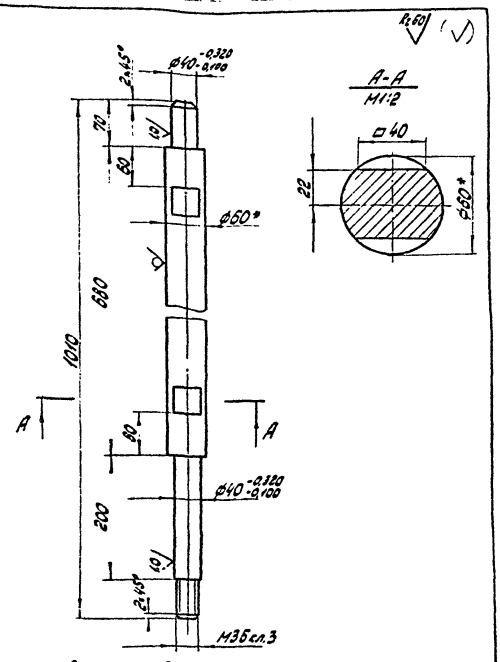

1.* Размер для справок.
2. Неуказанные предельные отклонения размеров - по СМт.

Изм.	Лист	№ докум.	Подп.	Дата	402-12-61 ТМ10.01.01			
Гл.инж.пр.		Новиков			Ось	Литер	Масса	Масшт.
Нач.отд.		Бунтин					22,2	1:5
Нач.сект.		Каменский				Лист	Листов 1	
Рук.груп.		Дьяченко			Круг 860 ГОСТ 2590-71 / Ст.3 ГОСТ 535-58	ГИПРОНЕФТЕТРАНС г. Волгоград		
Н.контр.		Просвирова						
Разраб.		Ежков						

СФ452-02

Типовой проект 402-12-61 Альбом II Копия верна

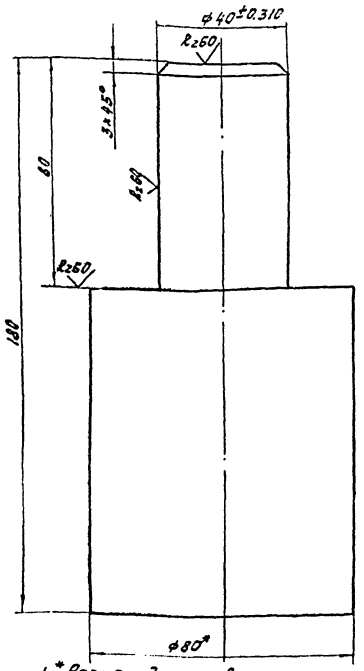

1. * Размер для справок
2. Неуказанные предельные отклонения размеров - по СМ7

Изм.	Лист	N докум.	Подпись	
Гл.инж.пр.		Новиков		
Нач.отд.		Бунтин		
Нач.сект.		Каменский		
Рук.гр.		Дьяченко		
Н.контр.		Просвирова		
Разраб.		Ежков		

402-12-61 ТМ 10.01.02

Противовес

Лит.	Масса	Масштаб
	4.63	1:1

Лист | Листов 1

Круг В80 ГОСТ 2590-71 / Ст3 ГОСТ 535-58

ГИПРОНЕФТЕТРАНС г. Волгоград

Типовой проект 402-12-61 Альбом II

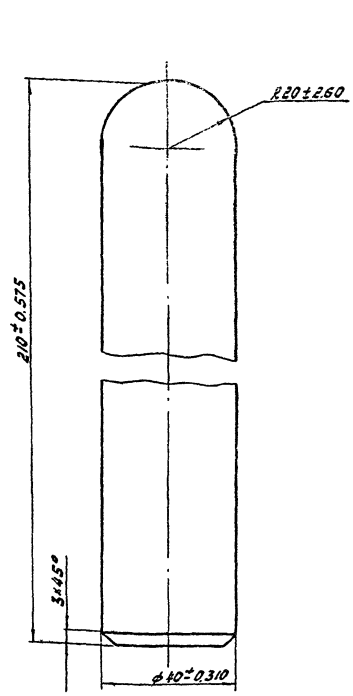

Изм.	Лист	N докум.	Подпись	Дата
Гл.инж.пр.		Новиков		
Нач.отд.		Бунтин		
Нач.сект.		Каменский		
Н.контр.		Просвирова		
Рук.гр.		Дьяченко		
Разраб.		Ежков		

402-12-61 ТМ 10.01.03

Упорный палец

Лит.	Масса	Масштаб
	1.96	1:1

Лист | Листов 1

Круг В42 ГОСТ 2590-71 / Ст3 ГОСТ 535-58

ГИПРОНЕФТЕТРАНС г. Волгоград

Типовой проект 402-12-61 Альбом II

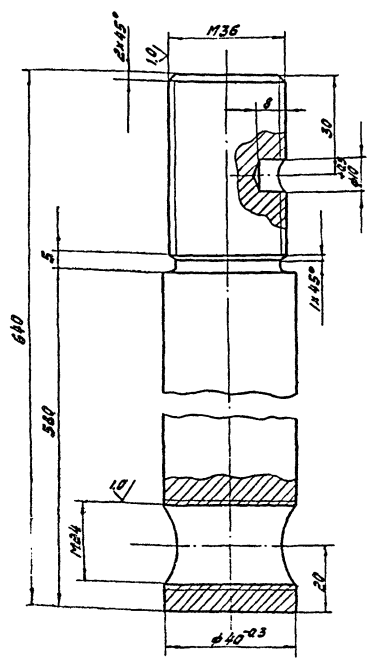

Неуказанные предельные отклонения размеров - по СМ7

Изм.	Лист	N докум.	Подпись	Дата
Гл.инж.пр.		Новиков		
Нач.отд.		Бунтин		
Нач.сект.		Каменский		
Рук.гр.		Дьяченко		
Н.контр.		Просвирова		
Разраб.		Ежков		

402-12-61 ТМ 10.00.01

Вал промежуточный

Лит.	Масса	Масштаб
	6.31	1:1

Лист | Листов 1

Круг В42 ГОСТ 2590-71 / Ст3 ГОСТ 535-58

ГИПРОНЕФТЕТРАНС г. Волгоград

Типовой проект 402-12-61 Альбом II

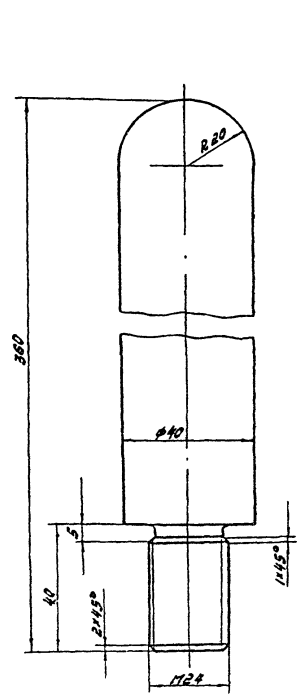

Неуказанные предельные отклонения размеров - по СМ7

Изм.	Лист	N докум.	Подпись	Дата
Гл.инж.пр.		Новиков		
Нач.отд.		Бунтин		
Нач.сект.		Каменский		
Рук.гр.		Дьяченко		
Н.контр.		Просвирова		
Разраб.		Ежков		

402-12-61 ТМ 10.00.02

Рычаг

Лит.	Масса	Масштаб
	3.155	1:1

Лист | Листов 1

Круг В42 ГОСТ 2590-71 / Ст3 ГОСТ 535-58

ГИПРОНЕФТЕТРАНС г. Волгоград

СФ452-02

Типовой проект 402-12-61 Альбом II

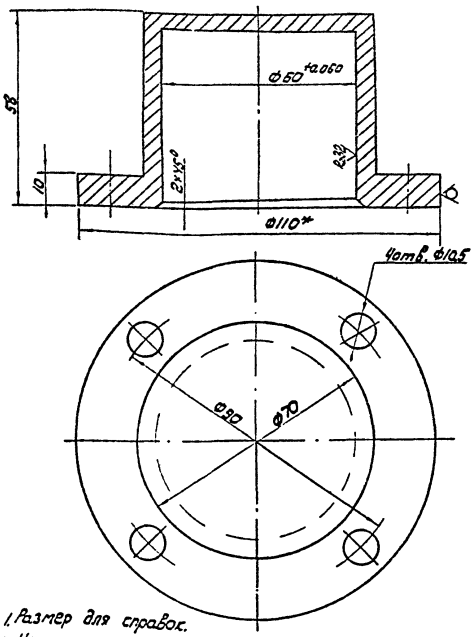

1. Размер для справок.
2. Неуказанные предельные отклонения размеров: диаметров – по A_1, остальных – по CM_1

Изм.	Лист	N докум.	Подп.	Дата
Гл.ин.пр.		Новиков		
Нач.отд.		Бунтин		
Нач.сек.		Каменский		
Рук.гр.		Дьяченко		
Н.конт.		Просвирова		
Разраб.		Ежков		

402-12-61 ТМ 10.00.03

Корпус подшипника (левый)

Лит.	Масса	Масшт.
	1.063	1:1

Лист | Листов 1

Круг В 110 ГОСТ 2590-71 / Ст3 ГОСТ 535-58

ГИПРОНЕФТЕТРАНС г. Волгоград

Типовой проект 402-12-61 Альбом II

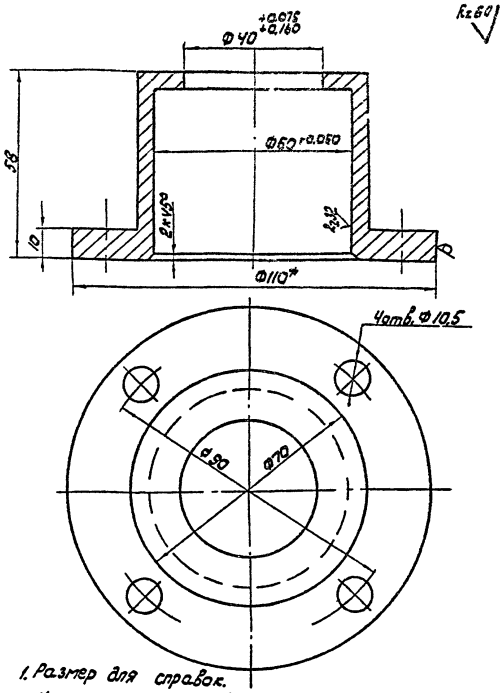

1. Размер для справок.
2. Неуказанные предельные отклонения размеров: диаметров – по A_1, остальных – по CM_1

Изм.	Лист	N докум.	Подп.	Дата
Гл.ин.пр.		Новиков		
Нач.отд.		Бунтин		
Нач.сек.		Каменский		
Рук.гр.		Дьяченко		
Н.контр.		Просвирова		
Разраб.		Ежков		

402-12-61 ТМ 10.00.04

Корпус подшипника (правый)

Лит.	Масса	Масш.
	1.014	1:1

Лист | Листов 1

Круг В 110 ГОСТ 2590-71 / Ст3 ГОСТ 535-58

ГИПРОНЕФТЕТРАНС г. Волгоград

Типовой проект 402-12-61 Альбом II

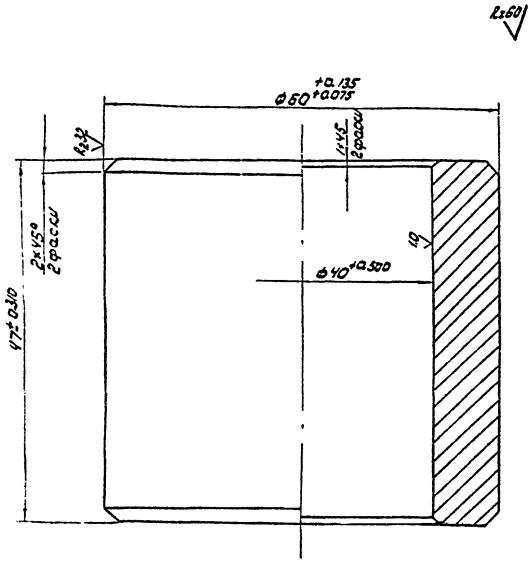

Изм.	Лист	N докум.	Подп.	Дата
Гл.ин.пр.		Новиков		
Нач.отд.		Бунтин		
Нач.сек.		Каменский		
Рук.гр.		Дьяченко		
Н.контр.		Просвирова		
Разраб.		Ежков		

402-12-61 ТМ 10.00.05

Втулка подшипника

Лит.	Масса	Масшт.
	0,617	2:1

Лист | Листов 1

Бр. ОЦС 6-6-3 ГОСТ 613-65

ГИПРОНЕФТЕТРАНС г. Волгоград

Типовой проект 402-12-61 Альбом II

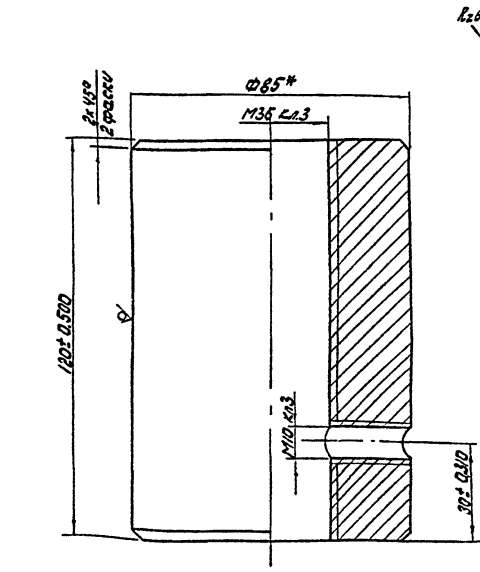

1.* Размер для справок.

Изм.	Лист	N докум.	Подп.	Дата
Гл.ин.пр.		Новиков		
Нач.отд.		Бунтин		
Нач.сек.		Каменский		
Рук.гр.		Дьяченко		
Н.контр.		Просвирова		
Разраб.		Ежков		

402-12-61 ТМ 10.00.06

Муфта

Лит.	Масса	Масшт.
	3,4	1:1

Лист | Листов 1

Круг В-85 ГОСТ 2590-71 / Ст3 ГОСТ 535-58

ГИПРОНЕФТЕТРАНС г. Волгоград

Инв. N подл. | Подпись и дата | Взам. инв. N | Инв. N дубл. | Подпись и дата

Инв.№ подл. | Подп. и дата | Взам. инв.№ | Инв.№ дубл. | Подп. и дата
Типовой проект 402-12-61 Альбом II

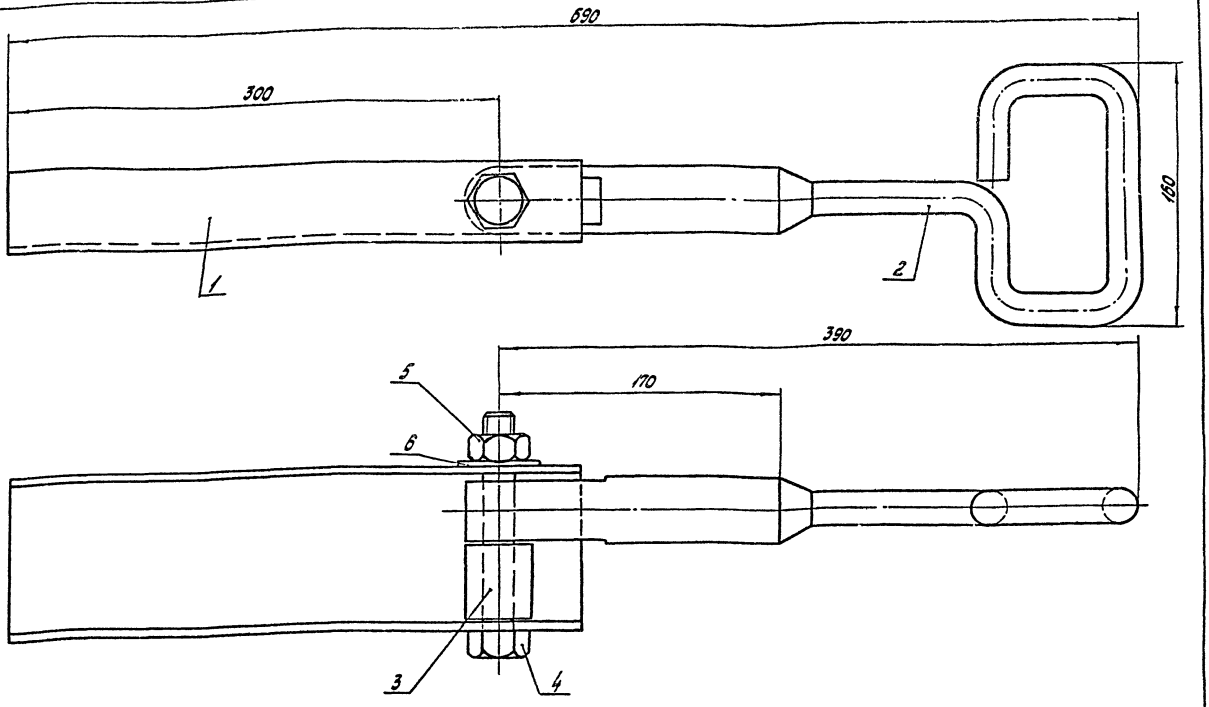

					402-12-61 ТМ11.00.00.СБ			
Изм.	Лист	№ докум.	Подп.	Дата	Фиксатор	Литер	Масса	Масштаб
Гл.инж.пр.		Новиков					6,76	1:2
Нач.отд.		Бунтин				Лист	Листов	
Нач.сект.		Каменский				ГИПРОНЕФТЕТРАНС г. Волгоград		
Рук.гр.		Дьяченко						
Н.контр.		Просвирова						
Разраб.		Ежков						

Инв.№ подл. | Подп. и дата | Взам. инв.№ | Инв.№ дубл. | Подп. и дата
Типовой проект 402-12-61 Альбом II

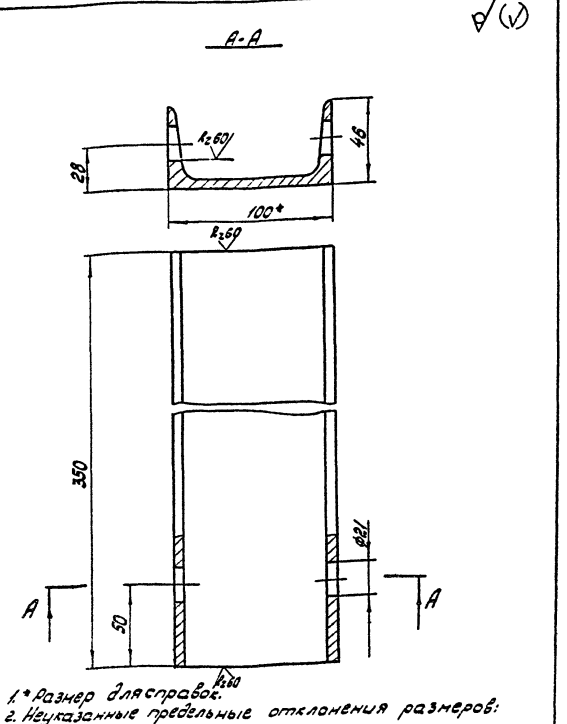

1.* Размер для справок.
2. Неуказанные предельные отклонения размеров: отверстий - по A_1, остальных - по СМ7.

					402-12-61 ТМ11.00.01.			
Изм.	Лист	№ докум.	Подп.	Дата	Кронштейн	Литер	Масса	Масштаб
Гл.инж.пр.		Новиков					4,21	1:2
Нач.отд.		Бунтин				Лист	Листов 1.	
Нач.сект.		Каменский				ГИПРОНЕФТЕТРАНС г. Волгоград		
Рук.гр.		Дьяченко			Швеллер 10 ГОСТ 8240-72 Ст3 ГОСТ 535-58			
Н.контр.		Просвирова						
Разраб.		Ежков						

Инв.№ подл. | Подп. и дата | Взам. инв.№ | Инв.№ дубл. | Подп. и дата
Типовой проект 402-12-61 Альбом II

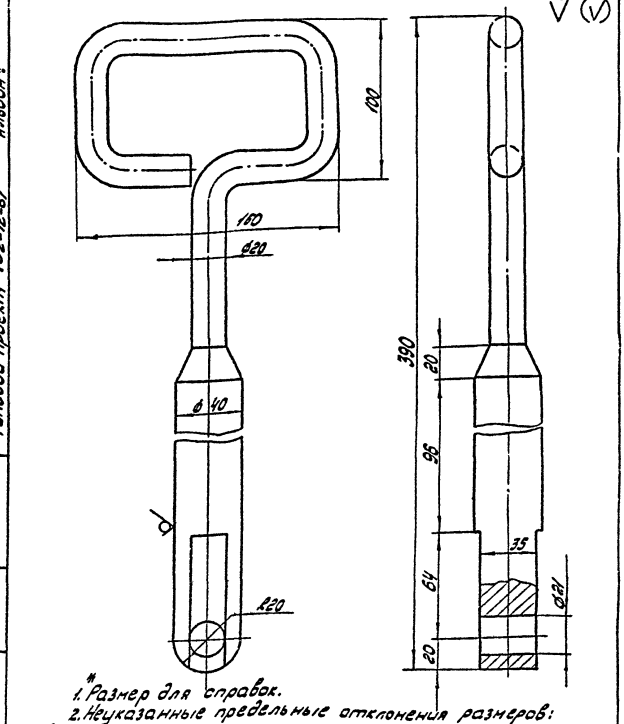

1.* Размер для справок.
2. Неуказанные предельные отклонения размеров: отверстий - по A_1, остальных - по СМ7.

					402-12-61 ТМ11.00.02.			
Изм.	Лист	№ докум.	Подп.	Дата	Фиксатор	Литер	Масса	Масштаб
Гл.инж.пр.		Новиков					4,45	1:2
Нач.отд.		Бунтин				Лист	Листов 1	
Нач.сект.		Каменский				ГИПРОНЕФТЕТРАНС г. Волгоград		
Рук.гр.		Дьяченко			Круг 40 ГОСТ 2590-71 Ст3 ГОСТ 535-58			
Н.контр.		Просвирова						
Разраб.		Ежков						

Типовой проект 402-12-61 Альбом II Копия верна

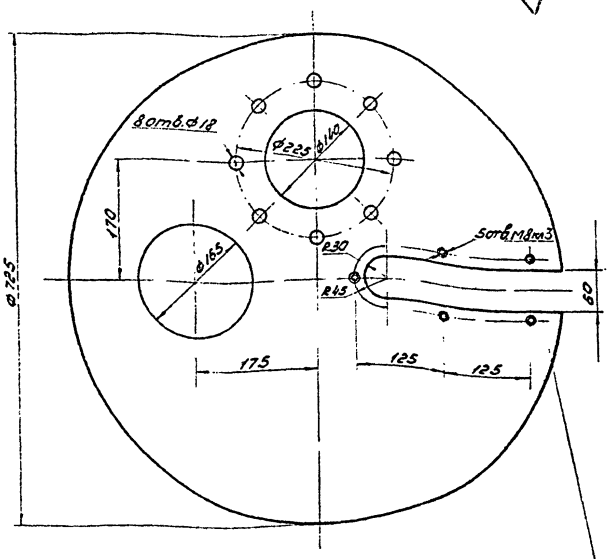

Вырез делать только для резервуаров с электрогрелкой

Изм.	Лист	№ докум.	Подп.	Дата
Гл.инж.пр.		Новиков		
Нач.отд.		Бунтин		
Нач.сект.		Каменский		
Рук.гр.		Дьяченко		
Н.контр.		Просвиров		
Разраб.		Ежков		

402-12-61 ТМ 00.00.01

Разметка монтажных отверстий в крышке горловины резервуара.

Заготовка

Лит.	Масса	Масштаб
		1:5
Лист	Листов 1	

ГИПРОНЕФТЕТРАНС г. Волгоград

Типовой проект 402-12-61 Альбом II

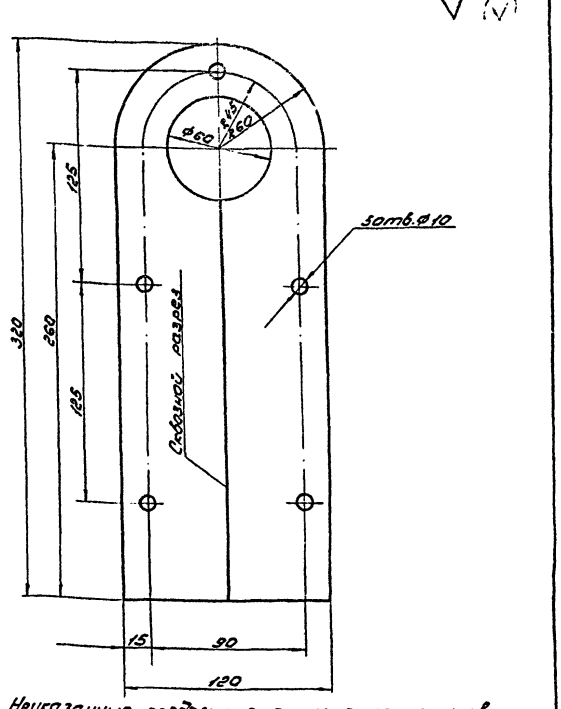

Неуказанные предельные отклонения размеров: отверстий - по A_1, радиусов - по B_1, остальных - по CM_1

Изм.	Лист	№ докум.	Подп.	Дата
Гл.инж.пр.		Новиков		
Нач.отд.		Бунтин		
Нач.сект.		Каменский		
Рук.гр.		Дьяченко		
Н.контр.		Просвиров		
Разраб.		Ежков		

402-12-61 ТМ 00.00.02

Накладка

Лист 2 ГОСТ 19904-72
Ст 3 ГОСТ 16523-70

Лит.	Масса	Масштаб
	0.147	1:2
Лист	Листов 1	

ГИПРОНЕФТЕТРАНС г. Волгоград

Типовой проект 402-12-61 Альбом II

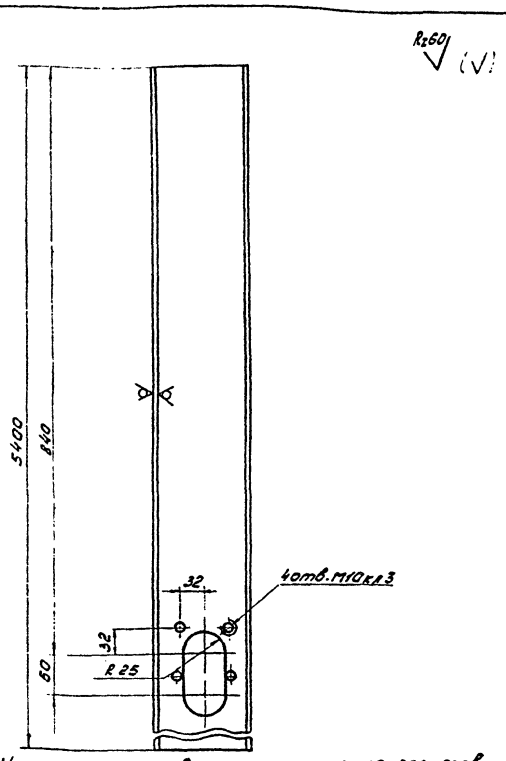

Неуказанные предельные отклонения размеров: радиусов - по A_1, остальных - по CM_1.

Изм.	Лист	№ докум.	Подп.	Дата
Гл.инж.пр.		Новиков		
Нач.отд.		Бунтин		
Нач.сект.		Каменский		
Рук.гр.		Дьяченко		
Н.контр.		Просвиров		
Разраб.		Ежков		

402-12-61 ТМ 10.00.07

Опора

Швеллер 14 ГОСТ 8240-72
Ст. 3 ГОСТ 535-58

Лит.	Масса	Масштаб
	56.88	1:5
Лист	Листов 1	

ГИПРОНЕФТЕТРАНС г. Волгоград

Типовой проект Альбом II

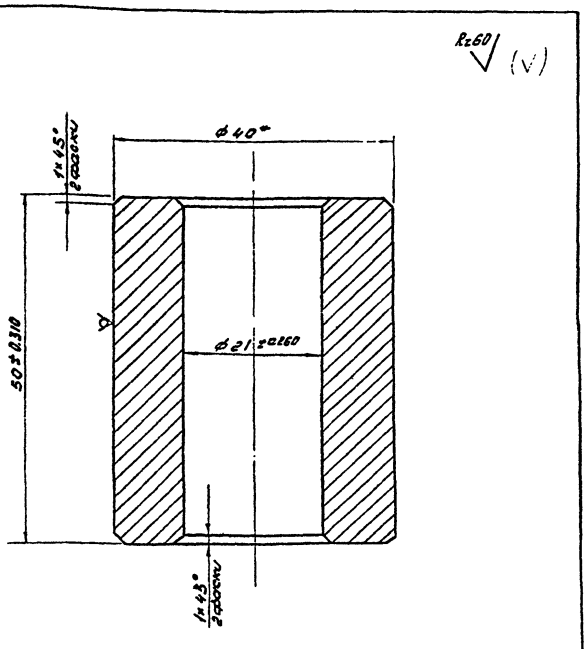

*Размер для справок

Изм.	Лист	№ докум.	Подп.	Дата
Гл.инж.пр.		Новиков		
Нач.отд.		Бунтин		
Нач.сект.		Каменский		
Рук.гр.		Дьяченко		
Н.контр.		Просвиров		
Разраб.		Ежков		

402-12-61 ТМ 11.00.03

Втулка

Круг 40 ГОСТ 2590-71
Ст.3 ГОСТ 535-58

Лит.	Масса	Масштаб
	0.341	2:1
Лист	Листов 1	

ГИПРОНЕФТЕТРАНС г. Волгоград

gost.e-ecolog.ru