ТИПОВОЙ ПРОЕКТ

409-10-44

ПРОИЗВОДСТВЕННЫЙ КОРПУС ПО ИЗГОТОВЛЕНИЮ ЖЕЛЕЗОБЕТОННЫХ ИЗДЕЛИЙ ДЛЯ ЖИЛЫХ ДОМОВ И ОБЩЕСТВЕННЫХ ЗДАНИЙ МОЩНОСТЬЮ 50-60 ТЫС. КУБ. М В ГОД

АЛЬБОМ II ЧАСТЬ 4

Конструкции металлические

gost.e-ecolog.ru

КФ ЦИТП инв. № 7922/5

ТИПОВОЙ ПРОЕКТ
409-10-44

ПРОИЗВОДСТВЕННЫЙ КОРПУС ПО ИЗГОТОВЛЕНИЮ ЖЕЛЕЗОБЕТОННЫХ ИЗДЕЛИЙ ДЛЯ ЖИЛЫХ ДОМОВ И ОБЩЕСТВЕННЫХ ЗДАНИЙ МОЩНОСТЬЮ 50-60 ТЫС. КУБ. М В ГОД

СОСТАВ ПРОЕКТА

АЛЬБОМ I Пояснительная записка

АЛЬБОМ II часть 1 Архитектурно-строительные решения
часть 2 Конструкции железобетонные
часть 3 Строительные изделия
часть 4 Конструкции металлические

АЛЬБОМ III Технологическая часть, технологическое пароснабжение, промпроводки
часть 1 Пояснительная записка
часть 2 Чертежи

АЛЬБОМ IV Внутренний водопровод и канализация
Отопление и вентиляция

АЛЬБОМ V часть 1 Электроснабжение, силовое электрооборудование, электроосвещение, слаботочные устройства
часть 2 Автоматизация тепловых процессов, сантехнических систем и технологических процессов
часть 3 Задание на изготовление щитов и пультов

АЛЬБОМ VI Нестандартизированное оборудование
части 1, 2, 3

АЛЬБОМ VII Сметы
части 1, 2, 3

АЛЬБОМ VIII Заказные спецификации
части 1, 2, 3

Примененные типовые проекты

409-13-8 Главный корпус для предприятия крупнопанельного домостроения мощностью 120-160 тыс. кв. м полезной площади в год /для изделий домов с малым шагом/ Альбом IX части 5, 8, 9, 10, 16, 17, 18, 20

409-13-9 Блок вспомогательных служб для предприятия крупнопанельного домостроения мощностью 120-160 тыс. кв. м полезной площади в год /для изделий домов с малым шагом/ Альбом VII часть 5. Распространяет Киевский филиал ЦИТПа

Альбом II часть 4

Проектный институт №2
Госстроя СССР
гл. инж. института А.С. Бахарев
гл. инж. проекта А.А. Рыжак

Проект утвержден Госгражданстроем

Введен в действие

КФ ЦИТП инв. № 7922/5

Содержание альбома

Марка	Наименование	Страница альбома
	Содержание альбома	2
	Конструкции металлические	
КМ-1	Общие данные (начало)	3
КМ-2	Общие данные (окончание)	4
КМ-3	Ведомость металлоконструкций (начало)	5
КМ-4	Ведомость металлоконструкций (окончание)	6
КМ-5	Техническая спецификация металла (начало)	7
КМ-6	Техническая спецификация металла (продолжение)	8
КМ-7	Техническая спецификация металла (продолжение)	9
КМ-8	Техническая спецификация металла (окончание)	10
КМ-9	Маркировочные схемы оконных переплетов и стеклопанелей	11
КМ-10	Маркировочные схемы фонарей	12
КМ-11	Посадочные площадки КМ1; КМ2; КМ4	13
КМ-12	Посадочная площадка КМ3	14
КМ-13	Пост мойки	15
КМ-14	Маркировочные схемы балок под венткамеры на отм. 6.580	16
КМ-15	Лестницы венткамер ПМ-1, ПМ-2. Маркировочная схема балок переходных мостиков	17
КМ-16	Пожарные лестницы в осях „1-2" и „Г2-Д"	18
КМ-17	Маркировочные схемы балок перекрытий на отм. 2.400 и 3.800 и воздухозаборных шахт	19
КМ-18	Бетоновозная эстакада Маркировочная схема конструкций	20
КМ-19	Бетоновозная эстакада. Узлы 1÷4	21
КМ-20	Бетоновозная эстакада. Узлы 5,6	22
КМ-21	Бетоновозная эстакада. Маркировочная схема хоровов, линеек аварийного отключения и конечных выключателей	23
КМ-22	Маркировочная: схема ходового настила и крышек напольных камер	24
КМ-23	Монтажная схема каркаса крышки К2	25
КМ-24	Площадка по обслуживанию кассет и вентблоков. Маркировочная схема	26
КМ-25	Площадка по обслуживанию кассет и вентблоков. Разрезы 3-3÷5-5. Узел 1	27
КМ-26	Площадка по обслуживанию кассет и вентблоков. Узлы 2÷6	28
КМ-27	Площадка по обслуживанию кассет и вентблоков. Узлы 7÷11	29
КМ-28	Укрытие приямков полуконвейерной линии. Монтажная схема (начало)	30
КМ-29	Укрытие приямков полуконвейерной линии. Монтажная схема (окончание)	31
КМ-30	Укрытие приямков полуконвейерной линии. Фрагмент плана 1	32
КМ-31	Укрытие приямков полуконвейерной линии. Сечения	33
КМ-32	Укрытие приямков полуконвейерной линии. Фрагмент плана 2. Сечения	34

Изм.	Лист	N документа	Подп.	Дата	ТП 409-10-44 КМ
Гл.инж.пр.		Рыжак			
Нач.отд.		Глазунов			Лит. Лист. Листов
Гл.спец.		Кальчук			
Рук.гр.		Маслобойщикова			Содержание альбома
Исполнит.		Пустовалова			Госстрой СССР ПРОЕКТНЫЙ ИНСТИТУТ №2 г. Москва
Провер.		Маслобойщикова			

Инв. № подл. | Подп. и дата | Взам. инв. №

Типовой проект 409-10-44 Альбом II

Ведомость основных комплектов

Обозначение	Наименование	Примечан.
ПЗ	Пояснительная записка	
ТН	Технология	
ТТ	Технологическое пароснабжение	
АР	Архитектурно-строительные решения	
КЖС	Конструкции железобетонные	
КЖИ	Строительные изделия	
КМ	Конструкции металлические	
ВК	Внутренние водопровод и канализация	
ОВ	Отопление и вентиляция	
ТК-1	Промпроводки сжатого воздуха	
ТК-2	Промпроводки смазки	
КУ	Промэнергетические установки	
ЭС	Электроснабжение	
ЭО	Электроосвещение	
ЭМ	Электросиловое оборудование	
ЭУ	Слаботочные устройства	
ЭА-1	Автоматизация технологических процессов	
ЭА-2	Автоматизация теплотехнических процессов	
ЭА-3	Автоматизация санитарно-технических систем	

Ведомость чертежей основного комплекта

	Лист	Наименование	Примечан.
22г	1	Общие данные (начало)	
"	2	Общие данные (окончание)	
"	3	Ведомость металлоконструкций (начало)	
"	4	Ведомость металлоконструкций (окончание)	
"	5	Техническая спецификация металла (начало)	
"	6	Техническая спецификация металла (продолжение)	
"	7	Техническая спецификация металла (продолжение)	
"	8	Техническая спецификация металла (окончание)	
"	9	Маркировочные схемы оконных переплетов и стеклопанелей	
"	10	Маркировочные схемы фонарей	
"	11	Посадочные площадки КМ1, КМ2, КМ4	
"	12	Посадочная площадка КМ3	
"	13	Пост мойки	
"	14	Маркировочные схемы балок под венткамеры на отм. 6.580	
"	15	Лестницы венткамер ПМ-1, ПМ-2. Маркировочная схема балок переходных мостиков	
"	16	Пожарные лестницы в осях „1-2" и „Г2-А"	
"	17	Маркировочные схемы балок перекрытий на отм. 2.400 и 3.800 и воздухозаборных шахт	
"	18	Бетоновозная эстакада. Маркировочная схема конструкций	
"	19	Бетоновозная эстакада. Узлы 1÷4	
"	20	Бетоновозная эстакада. Узлы 5,6	
"	21	Бетоновозная эстакада. Маркировочная схема коробов, линеек аварийного отключения и конечных выключателей	
"	22	Маркировочная схема ходового настила и крышек напольных камер	
"	23	Монтажная схема каркаса крышки К2	

	Лист	Наименование	Примечан.
22г	24	Площадка по обслуживанию кассет и вентблоков. Маркировочная схема	
"	25	Площадка по обслуживанию кассет и вентблоков. Разрезы 3-3÷5-5. Узел 1	
"	26	Площадка по обслуживанию кассет и вентблоков. Узлы 2÷6	
"	27	Площадка по обслуживанию кассет и вентблоков. Узлы 7÷11	
"	28	Укрытие приямков полуконвейерной линии. Монтажная схема (начало)	
"	29	Укрытие приямков полуконвейерной линии. Монтажная схема (окончание)	
"	30	Укрытие приямков полуконвейерной линии. Фрагмент плана 1	
"	31	Укрытие приямков полуконвейерной линии. Сечения	
"	32	Укрытие приямков полуконвейерной линии. Фрагмент плана 2. Сечения	

Типовой проект разработан в соответствии с действующими нормами и правилами и предусматривает мероприятия, обеспечивающие взрывную, взрывопожарную и пожарную безопасность при эксплуатации зданий и сооружений.

Главный инженер проекта (Рыжак)

Инв. № подл. | Подп. и дата

7922/5

					ТП 409-10-44	КМ
Изм.	Лист	№ документа	Подп.	Дата	Производственный корпус по изготовлению ж.б. изделий для жилых и общественных зданий мощностью 50-80 тыс. куб. м в год	
Гл. инж. пр.		Рыжак				Лит. / Лист / Листов
Нач. отд.		Глазунов				Р / 1 /
Гл. спец.		Кальчук				
Рук. гр.		Маслобойникова			Общие данные (начало)	Госстрой СССР Проектный институт № 2 г. Москва
Исполн.		Пустовалова				
Провер.		Маслобойникова				

Ведомость примененных и ссылочных документов

Обозначение	Наименование	Примечание
1.436-4 вып. 1	Стальные переплеты с повышенным уплотнением и механизмами открывания для отапливаемых зданий промышленных предприятий	
2.436-2 вып. 0,1,2	Типовые архитектурно-строительные детали оконных проёмов со стальными переплётами по серии 1.436-4 для зданий промышленных предприятий	
1.436-8 вып. 1	Окна панельные стальные с заполнением профильным стеклом коробчатого и швеллерного типа	
2.436-8 вып. 2	Архитектурные детали оконных проёмов с панелями, заполненными профильным стеклом коробчатого и швеллерного типа серии 1.436-8	
1.464-11 вып. 0,1,3	Светоаэрационные фонари с одним ярусом переплетов	
1.400-10/76 вып. 7,8	Типовые узлы стальных конструкций одноэтажных производственных зданий	
1.459-2 вып. 1,2,3	Стальные лестницы, переходные площадки и ограждения	

1. Рабочие чертежи марки «КМ» разработаны на основании заданий, выданных институтом «Гипростроммаш» и следующих условий строительства:

Сейсмичность района - не выше 6 баллов, расчетная зимняя температура -20°С; -30°С; -40°С. Скоростной напор ветра - для I географического района - 27 кг/м², вес снегового покрова - для III района - 100 кг/м², рельеф территории спокойный, грунтовые воды отсутствуют.

Нормативная полезная нагрузка на перекрытие под венткамеры - 500 кг/м².

2. Металлоконструкции запроектированы в соответствии с требованиями СН и П II-В.3.-72. «Стальные конструкции. Нормы проектирования».

3. Металлические конструкции выполнены из малоуглеродистой стали ВСт3 класса С 38/23. Распределение марок стали по элементам конструкций каркаса смотри в технической спецификации.

4. За условную отметку ±0.000 принята отметка чистого пола производственного корпуса, что соответствует абсолютной отметке. [ ]

5. Для сварки конструкций бетоновозной эстакады применяются электроды типа Э42А.

Все остальные конструкции сваривать электродами типа Э42 по ГОСТ 9467-75.

6. Высота неоговоренных сварных швов - 6 мм. При толщине свариваемых деталей менее 6 мм. Высоту швов принять по наименьшей толщине свариваемых деталей.

7. Все заводские соединения сварные, монтажные - на чёрных болтах и сварные.

Все неоговоренные болты нормальной точности М16.

8. Металлические конструкции очистить от ржавчины и окалины и окрасить эмалью ПФ-133 в один слой по грунту ГФ-020. Металлические конструкции крышек напольных камер (см. л. КМ23) окрасить свинцовым суриком на натуральной олифе за два раза.

Укрытия приямков полуконвейерной линии (см. л. 28-32) огрунтовать ГФ-020 в один слой.

Отверстие для болта

Постоянный болт

Сварной шов заводской

Сварной шов монтажный

Номер узла

Номер листа, на котором изображен узел

Ссылка на типовой узел, разработанный в серии

ПО — Обозначение типового проекта материала

Номер выпуска

Номер узла — Ссылка на узел, который незначительно отличается от типового

Обозначение типового проектного материала

Номер выпуска

Номер узла

Номер узла при его изображении

4

7922/5

Изм.	Лист	№ документа	Подп.	Дата	ТП 409-10-44 КМ
Гл.инж.пр.		Рыжак			Производственный корпус по изготовлению ж.б. изделий для жилых и общественных зданий мощностью 50-60 тыс. куб. м в год
Нач.отд.		Глазунов			Лит Р; Лист 2; Листов
Гл.спец.		Кальчук			
Рук.гр.		Масловщикова			Общие данные (окончание)
Исполн.		Пустовалова			Госстрой СССР Проектный институт г. Москва
Провер.		Маслобоищикова			

Инв. № подл. | Подп. и дата | Взам. инв. №

Альбом 4

Типовой проект 409-10-44

Ведомость металлоконструкций (начало)

Наименование конструкций по номенклатуре прейскуранта 01-09	Позиция по прейскуранту 01-09	№ по пор.	Код конструкции	Масса конструкций, т: Всего сталь повышенной и высокой прочности	По видам профилей стали: Балки и швеллеры	Крупносортная сталь	Среднесортная сталь	Мелкосортная сталь	Толстолистовая сталь	Универсальная сталь	Тонколистовая сталь	Гнутые и гнутосварные профили	Трубы	Прочие	Всего	Количество штук	Серия типовых конструкций
1	2	3	4	5	6	7	8	9	10	11	12	13	14	15	16	17	18
Лестницы и ограждения																	
Типовые конструкции																	
Д2		1				0,012						0,028			0,040	2	1.436-2 в.1
Д14		2				0,006									0,006	6	"
Д17		3				0,010									0,010	2	"
Д23		4										0,001			0,001	1	"
Д24		5										0,001			0,001	1	"
Д25		6										0,001			0,001	1	"
Д26		7										0,001			0,001	1	
Д29		8						0,002							0,002	2	
Д30		9						0,004							0,004	4	
Л10		10	5262420211			0,030						0,224			0,254	4	1,459-2 в.2
Л14		11	5262420214			0,234						0,142			0,376	2	"
Л7		12	5262420217			0,224						0,170			0,394	2	"
ЛР20		13	5262440106			0,042						0,297			0,339	3	"
М4		14	5262420225			0,130						0,115			0,245	5	"
М6		15	5262420227			0,038						0,035			0,073	1	"
М8		16	5262420229			0,102						0,092			0,194	2	"
М12		17	5262420230			0,152						0,138			0,290	2	"
М14		18	5262420230			0,176						0,162			0,338	2	"
ПР2		19	5262430144			0,036	0,015	0,030				0,042			0,123	3	1,459-2 в.1
ПР12		20	5262430154			0,015	0,014	0,029				0,027			0,085		"
ПМ1		21	5262440125					0,003				0,015			0,045	3	1,459-2 в.2
ПМ2		22	5262440126					0,003				0,015			0,018	3	"
ПМ3		23	5262440127					0,002				0,006			0,008	1	"
ПМ4		24	5262440128					0,002				0,006			0,008	1	"
ПМ5		25	5262440129					0,004				0,018			0,022	2	"
ПМ6		26	5262440130					0,004				0,018			0,022	2	"
ПМ10		27	5262440134					0,008				0,026			0,034	2	"
ПМ11		28	5262440135					0,010				0,032			0,042	2	"
ПМ12		29	5262440136					0,010				0,032			0,042	2	"
ПМ17		30	5262440141					0,007				0,023			0,030	1	"
ПЛ5		31	5262440105					0,012				0,048			0,060	4	"
ПЛ6		32	5262440106					0,012				0,048			0,060	2	"
ПЛ7		33	5262440107					0,008				0,032			0,040	2	"
ПЛ8		34	5262440108					0,008				0,032			0,040	2	"
ПЛ9		35	5262440109					0,010				0,038			0,048	2	"
ПЛ10		36	5262440110					0,010				0,038			0,048	2	"
ПЛ11		37	5262440111					0,018				0,066			0,084	3	"
ПЛ12		38	5262440112					0,018				0,066			0,084	3	"
С2		39				0,004		0,028				0,148			0,180	4	"
ПП1		40	5262440201					0,042				0,420			0,462	41	1.459-2 в.1
ПП2		41	5262440202					0,005				0,055			0,060	5	1.459-2 в.2
ПП3		42	5262440203					0,010				0,065			0,075	5	"
ПП4		43	5262440204					0,008				0,064			0,072	4	"
ПП5		44	5262440205					0,014				0,126			0,140	7	"
ПП6		45	5262440206					0,006				0,038			0,044	2	"
ПП9		46	5262440209					0,010				0,068			0,078	2	"
ПП11		47	5262440211					0,006				0,043			0,049	1	"
ПП12		48	5262440212					0,154				1,056			1,210	22	"
ПП13		49	5262440213					0,154				0,552			0,706	17	"
ПМ18		50	5262440142					0,007				0,023			0,030	1	"
Нетиповые лестницы и ограждения					1,4	2,75								1,2	4,35		
Итого					1,4	3,96	0,030	0,65				4,7		1,2	10,9		

Инв. № подл. | Подп. и дата

5

7922/5

						ТП 409-10-44 КМ		
						Производственный корпус по изготовлению ж.б. изделий для жилых и общественных зданий мощностью 50-60 тыс. куб. м в год		
Изм.	Лист	№ докумен.	Подп.	Дата			Лит	Лист	Листов
Гл.инж.пр.		Рыжак					Р	3	
Нач.отд.		Глазунов							
Гл.спец.		Кальчук							
Рук.гр.		Маслобойщикова					Госстрой СССР Проектный институт №2 г. Москва		
Исполн.		Мазурова				Ведомость металлоконструкций (начало)			
Провер.		Маслобойщикова							

Типовой проект 409-10-44

Ведомость металлоконструкций (продолжение)

Наименование конструкций по номенклатуре прейскуранта 01-09	Позиция по прейскуранту 01-09	N по порядку	Код конструкций	Масса конструкций, т: Всего стали повышенной и высокой прочности	По видам профилей стали: Балки и швеллеры	Крупносортная сталь	Среднесортная сталь	Мелкосортная сталь	Толстолистовая сталь	Универсальная сталь	Тонколистовая сталь	Гнутые и гнутосварные профили	Трубы	Прочие	Всего	Количество шт.	Серия типовых конструкций
1	2	3	4	5	6	7	8	9	10	11	12	13	14	15	16	17	18
Фонари светоаэрационные	134		526143														
Фонарная панель ФП2-3		1							2,448		8,568	19,28			30,296	72	1.464-11 в.2,3
Фонарная ферма ФФ2-3		2							2,816			4,124			6,940	32	"
Панель торца ПТ2-3		3							0,568		0,9	2,404			3,872	8	"
Вертикальная связь ВС2		4							0,416			1,936			2,342	8	"
Горизонтальная связь б2		5							0,224			0,544			0,768	32	"
Распорка а		6							0,308			1,512			1,820	28	"
Переплет ПТ,6×1,8	147	7	526222						0,068		0,136	0,068	3,876		4,148	68	"
—"— ПТ,6×1,8а	147	8	526222						0,024		0,016	0,036	0,48		0,556	8	"
Пожарная лестница		9							0,004				0,15		0,154	8	"
Угловые стойки		10						0,001					0,079		0,08	16	"
Вставки		11									0,072				0,072	64	"
Ограждающие конструкции для t-20°С																	
Панели оконные																	
ПШП-5,9×2,95		12	526221052						0,172		0,068	9,432		0,03	9,702	52	1.436-8 в.2
ПСС-6,0-1,2	166	13	526222101						0,052			8,094			8,146	58	1.436-4 в.1
ПРС-3,0×1,2	166	14	526221012						0,002		0,002	0,177			0,181	2	—"—
ПРС-1,5×1,2	166	15	526221014						0,001		0,001	0,128			0,130	2	"
для t-30°С;-40°С																	
ПКП-5,9×2,95		16	526221050						0,172		0,078	9,77		0,03	10,05	52	1.436-8 в.2
ПСС-6,0-1,2	166	17	526221014						0,052			8,094			8,146	58	1.436-4 в.1
ПРС-3,0-1,2	166	18	526221012						0,002		0,002	0,177			0,181	2	"
ПРС-1,5-1,2	166	19	526221014						0,001			0,128			0,130	2	—"—
для t=-20°;-30°;-40°																	
Ворота																	
ВРС 4,9×5,4		20	526215												1,285	1	ш.42-74 в.1,2
ВРС 4,2×4,2		21	526215												3,168	3	—"—
ВРС 3,6×3,0		22	526215												1,648	2	—"—
Нетиповые конструкции																	
Крышки ямных камер																	
К1		23			8,338	0,072			1,528		12,960				22,898	8	ТП409-10-38 Ал.V
К2		24			7,945	0,063			1,365		12,18				21,553	7	
Вентплощадки и обслужив. площадки	689	25	526223		22,6				1,5					12,2	36,3		
Балки перекрытий из асбестоцем. листов		26	526123		1,5										1,5		
Бетоновозная эстакада	491	27	526338		49,1				3,4					4,2	56,7		
Укрытия приямков		28						0,64	4,2					3,4	7,8		
Рельсы крановые кран, проф.	47	29	526234											51,0	51,0		
Всего					90,9	4,1	0,03	1,3	19,1		34,9	52,5/52,6	4,6	70,86	284,4/284,7		

Инв. № подл. | Подп. и дата

7922/5

					ТП 409-10-44	КМ	
					Производственный корпус по изготовлению ж.б. изделий для жилых и общественных зданий мощностью 30-60 тыс. куб. м в год		
Изм.	Лист	№ докумен.	Подп.	Дата		Лит.	Лист	Листов
Гл. инж. пр.		Рыжак				Р	11	
Нач. отд.		Глазунов						
Гл. спец.		Кальчук						
Рук. гр.		Маслобойщикова						
Исполн.		Пустовалова			Ведомость металлоконструкций (продолжение)	Госстрой СССР Проектный институт № 2 г. Москва	
Провер.		Маслобойщикова					

Копировал:

Техническая спецификация металла (начало)

Вид профиля ГОСТ, ТУ	Марка металла ГОСТ	Обозначение и размер профиля мм	NN по порядку	Код: марки металла	Код: профиля	Код: размер профиля	Количество шт	Длина мм	Масса металла по элементам конструкций, т: Фонари (код 526143)	Вентплощад. обслуж. пл. площадки (526223)	Балки перекрытий из асбоцем. листов (526123)	Бетоновозн. эстакада (526338)	Оконные переплеты (526221)	Лестницы и ограждения (526242)	Крышки ямных камер и укрытия приямков	Прочие	Общая масса т	Масса потребляемости в металле по квартам (заполняется изготовителем): I	II	III	IV	Заполняется в 4
1	2	3	4	5	6	7	8	9														
Сталь горячекатанная двутавры с параллельными гранями полок ТУ14-2-24-72	Вст3 кп2 ГОСТ 380-71*	I 35Б3								0,4							0,4					
		I 30Ш1		11240		24619				6,7		6,5					13,2					
	Вст3 сп5	I 50Ш3		14460	24619							25,5					25,5					
	Итого									7,1		32,0					39,1					
Всего профиля										7,1		32,0					39,1					
Сталь горячекатанная Балки двутавровые ГОСТ 8239-72	Вст3 сп5 ГОСТ 380-71*	I 45		14460		24317																
	Итого:																					
	Вст3 пс6 ГОСТ 380-71*	I 30		11240		24260						0,5					0,5					
		I 24				24228				0,9		0,7					1,6					
		I 14								0,2							0,2					
	Итого:									1,1		1,2					2,3					
Всего профиля					24007					1,1		1,2					2,3					
Сталь горячекатанная Швеллеры ГОСТ 8240-72	Вст3 кп2 ГОСТ 380-71*	[30		11240		26310				4,7						3,1	7,8					
		[24				26271						5,6				1,5	7,1					
		[20				26239						1,8					1,8					
		[18				26212				1,6					1,4		3,0					
		[16				26182				1,5	0,4					11,7	13,6					
		[14				26166						2,5					2,5					
		[12				26158				2,2							2,2					
	Итого:									10,0	0,4	9,9			1,4	16,3	38,0					
Всего профиля					26108					10,0	0,4	9,9			1,4	16,3	38,0					
Сталь прокатная угловая равнополочная ГОСТ 8509-72*	Вст3 пс6	L 25×4		12300		21008										0,1	0,1					
	Итого:															0,1	0,1					
	Вст3 кп2 ГОСТ 380-71*	L 100×7		11240		21008				0,1							0,1					
		L 75×8				"									0,2		0,2					
		L 75×6				"				3,3	1,1	2,1			0,2		6,7					
		L 63×6				"				0,2					0,4	0,2	0,8					
		L 56×5				"				0,5					0,1		0,6					
		L 50×5				"						0,3			1,2		1,5					
		L 25×3				"									0,5		0,5					
	Итого									4,1	1,1	2,4			2,6	0,2	10,5					
Всего профиля					21113					4,1	1,1	2,4			2,6	0,2	10,5					

7

7922/5

Изм.	Лист	№ документа	Подп.	Дата	ТП 409-10-44 КМ
Гл. инж. пр.		Рыжак			Производственный корпус по изготовлению ж.б. изделий для жилых и общественных зданий мощностью 50 тыс. куб. м в год
Нач. отд.		Глазунов			Лит. Р; Лист 5; Листов
Гл. конструк.		Кальчук			
Рук. гр.		Маслобойщикова			Техническая спецификация металла (начало)
Исполн.		Козлова			Госстрой СССР Проектный институт №2 г. Москва
Провер.		Лунева			

Инв. № подл. | Подп. и дата

Альбом II часть 4

Типовой проект 409-10-44

ТЕХНИЧЕСКАЯ СПЕЦИФИКАЦИЯ МЕТАЛЛА (ПРОДОЛЖЕНИЕ)

Вид профиля ГОСТ, ТУ	Марка металла ГОСТ	Обозначен. и размер профиля мм	NN по порядку	Код: Марки металла	Код: Профиля	Код: Размера профиля	Количество шт.	Длина мм	Масса металла по элементам конструкций, т: Фонари	Вентплощад. обслужив. площадки	Балки перекрытий из асбест. листов	Бетоновозн. эстакада	Оконные переплеты	Лестницы и ограждения	Крышки ямных камер и укрытия приямков	Прочие		Общая масса т	Масса потребляемости в металле по кварталам (заполняется изготовит.): I	II	III	IV	Заполняется в ц
									Код элементов конструкций: 526143	526223	526123	526338	526221	526242									
1	2	3	4	5	6	7	8	9															
Сталь прокатная угловая неравнополочная ГОСТ 8510-72*	Вст 3 пс 6	L45×28×4		12300		22144									0,1			0,1					
	ГОСТ 380-71*																						
	Итого:														0,1			0,1					
	Вст 3 кп 2	L250×160×12		11240		22294				0,3								0,3					
	ГОСТ 380-71*																						
	Итого:				22004					0,3								0,3					
Всего профиля:										0,3					0,1			0,4					
Сталь рулонная по ГОСТ 8597-57**	Вст 3 кп 2	-δ=3		11240											25,2			25,2					
	ГОСТ 380-71*																						
Всего профиля:															25,2			25,2					
Сталь листовая горячекатанная ГОСТ 19903-74*	4IV Вст 3 кп	-δ=3							8,6									8,6					
	Итого								8,6									8,6					
	Вст 3 пс 6	-δ=20							1,5									1,5					
	ГОСТ 380-71*	-δ=12							1,4									1,4					
		-δ=10							0,7									0,7					
		-δ=8							2,4									2,4					
		-δ=3							0,8									0,8					
	Итого:								6,8									6,8					
	Вст 3 кп 2	-δ=30		11240								0,1						0,1					
	ГОСТ 380-71*	-δ=20								0,6		1,1						1,7					
		-δ=12										0,1						0,1					
		-δ=10								0,2		0,3		0,1	0,7			1,3					
		-δ=16										0,9						0,9					
		-δ=8							0,9	0,1		0,2		0,2	2,5			3,9					
		-δ=6								0,6		0,4		0,1	0,1			1,2					
		-δ=5											0,4					0,4					
		-δ=4										0,3	0,1	1,2	4,2			5,8					
	Итого								0,9	1,5		3,4	0,5	1,6	7,5			15,6					
Всего профиля:					71110				16,3	1,5		3,4	0,5	1,6	7,5			30,8					
Лента горячекатанная по ГОСТ 6009-74	Вст 3 кп 2	-δ=2,5		11240										0,1				0,1					
	ГОСТ 380-71*																						
	Итого:													0,1				0,1					
Всего профиля:					72117									0,1				0,1					
Сталь листовая рифленая ГОСТ 8568-77*	Вст 3 кп 2	-δ=6								1,4								1,4					
	ГОСТ 380-71*	-δ=5								8,6		4,2						12,8					
		-δ=4												1,2	3,4			4,6					
	Итого:									10,0		4,2		1,2	3,4			18,8					
Всего профиля					71315					10,0		4,2		1,2	3,4			18,8					

8

7922/5

Изм.	Лист	N документа	Подп.	Дата
Гл. инж. пр.		Рыжак		
Нач. отд.		Глазунов		
Гл. констр.		Кальчук		
Рук. гр.		Маслобойщикова		
Исполн.		Козлова		
Провер.		Лунева		

ТП 409-10-44

Производственный корпус по изготовлению ж.б. изделий для жилых и общественных зданий мощностью 50-60 тыс. м³ в г.

Лит.	Лист	Листов
Р	6	

Техническая спецификация металла (продолжение)

Госстрой СССР Центральный институт ... г. Москва

Копировал: Формат

Инв. № подл. | Подп. и дата

Техническая спецификация металла (продолжение)

Вид профиля ГОСТ, ТУ	Марка металла ГОСТ	Обозначение и размер профиля мм	№ по порядку	Код: Марка металла	Код: Профиля	Код: Размер профиля	Количество шт.	Длина, мм	Масса металла по элементам конструкций, т: Фонари	Вентплощ. обслужив. площадки	Балки перекрытий из асбестоцем. листов	Бетоновозная эстакада	Оконные переплеты	Лестницы и площадки	Крышсиямных камер и укрытия приямков	Прочие	Общая масса т	Масса потребляемости в металле по кварталам (заполняется изготовит.): I	II	III	IV	Заполняется ВЦ
									Код элементов конструкций: 526143	526223	526123	526338	526221	526242								
1	2	3	4	5	6	7	8	9														
Сталь листовая просечно-вытяжная ГОСТ 8597-57*	Вст3 кп2 ГОСТ 380-71*	ПВ 406		11240						2,2							2,2					
	Итого:									2,2							2,2					
Всего профиля:					71404					2,2							2,2					
Сталь холодногнутая ГОСТ 8278-75*	Вст3 пс6	С250х125х6		12300					10,9								10,9					
	ГОСТ 380-71*	С160х80х4							0,6								0,6					
		С160х60х6							0,6								0,6					
		С120х60х6							4,2								4,2					
		С120х60х4							3,0								3,0					
		С120х50х4							1,3								1,3					
	Итого:								20,6								20,6					
	Вст3 кп2	С180х50х4		11240										0,6			0,6					
	ГОСТ 380-71*	С180х50х4												0,1			0,1					
		С125х60х3											3,2				3,2					
	Итого:												3,2	0,7			3,9					
Всего профиля:					73007				20.6				3,2	0,7			24,5					
Сталь холодногнутая угловая равнополочная ГОСТ 19771-74*	Вст3 пс6	L100х5		12300					3,1								3,1					
	ГОСТ 380-71*	L 80х4							2,1								2,1					
	Итого:								5,2								5,2					
	IIIV Вст3 кп	L 50х3							0,2								0,2					
	Итого								0,2								0,2					
	Вст3 кп2	L 100х5		11240					1,3								1,3					
	ГОСТ 380-71*	L 80х4							2,6					0,15			2,75					
		L 50х3											1,8 / 2,0				1,8 / 2,0					
	Итого:								3,9				1,8 / 2,0	0,15			5,85 / 6,05					
Всего профиля					75116				9,3				1,8 / 2,0	0,15			11,25 / 11,45					
Ст. холодногнутая угловая неравнополочная ГОСТ 19772-74*	Вст3 кп2	L50х36х3		11240									1,0 / 1,1				1,0 / 1,1					
	Итого:												1,0 / 1,1				1,0 / 1,1					
Всего профиля:					73205								1,0 / 1,1				1,0 / 1,1					
Сварной профиль ГОСТ 8645-68 УМТУ 3-285-70	Вст3 кп2	□ 60х30х2		11240									2,9				2,9					
	ГОСТ 380-71*	□ 50х25х2											1,4				1,4					
		□ 40х25х2											2,1				2,1					
	Итого												6,4				6,4					
Всего профиля:													6,4				6,4					
Гнутый профиль ГОСТ 12336-66	Вст3 кп2	□ 125х3		11240									3,3				3,3					
	Итого												3,3				3,3					
Всего профиля													3,3				3,3					
Труба ТУ-14-3-194-73	10 ПС	ТР.28х25х1,0							4.9								4,9					

В графе оконные переплеты цифра в числителе дана для температуры -20°С, цифра в знаменателе - для температур -30°С, -40°С.

Изм.	Лист	№ документа	Подп.	Дата
Гл.инж.пр.		Рыжих К.		
Нач.ОТД.		Газунов		
Гл.констр.		Кальчук		
Рук.гр.		Макаревичская		

ТП 409-10-44 КМ

Производственный корпус по изготовлению ж.б. изделий для жилых и общественных зданий мощностью 50-60 тыс. куб. м в год

Лит.	Лист	Листов
Р	7	

7922/5

Инв.№ подл. | Подп. и дата

Альбом II часть 4

Техническая спецификация металла (окончание)

Вид профиля ГОСТ, ТУ	Марка металла ГОСТ	Обозначение и размер профиля мм	№ по порядку	Код марки металла	Код профиля	Код размера профиля	Количество шт.	Длина мм	Масса металла по элементам конструкций, т: Фонари (526143)	Вентплощад. обслужив. площадки (526223)	Балки перекрытий из асбестоцемен. листов (526123)	Бетоновозн. эстакада (526338)	Оконные переплеты (526221)	Лестницы и ограждения (526242)	Крышки ямных камер и укрытия приямков	Прочие	Общая масса т	Масса потребляемости в металле по кварталам (заполняется изготовителем) I	II	III	IV	Заполняется ВЦ
1	2	3	4	5	6	7	8	9														
Сталь квадратная ГОСТ 2591-71*	Вст3 сп5	□ 50×5		14460								3,6					3,6					
	ГОСТ 380-71*																					
	Итого:				12114							3,6					3,6					
Всего профиля:												3,6					3,6					
Холодногнутый профиль ГОСТ 19771-74*	Вст3 кп2	[45×24×11×2		11240	14002								1,4				1,4					
	ГОСТ 380-71*	[15×9,2×1											0,6				0,6					
	Итого:												2,0				2,0					
Всего профиля:													2,0				2,0					
Гнутый профиль СТУ 11-33-64 / ТУ-20-61	Вст3 кп2	[50×40×12×2,5		11240										1,9			1,9					
	ГОСТ 380-71*	{ 90×30×25×3												1,2			1,2					
	Итого:													3,1			3,1					
Всего профиля:														3,1			3,1					
Сталь горячекатанная ГОСТ 5781-75	Вст3 кп2	ф 18 AI		11240										0,05			0,05					
	Итого													0,05			0,05					
Всего профиля														0,05			0,05					
Рельсы кранового профиля ГОСТ 4121-76	К63	КР70														51,0	51,0					
	Итого:															51,0	51,0					
Всего профиля:																51,0	51,0					
Итого масса	металла								51,1	36,3	1,5	56,7	18,2 / 18,5	10,9	52,6	51,0	278,3 / 278,6					
В том числе по маркам	Вст3 сп5											29,1					29,1					
	Вст3 пс6								32,6	1,1		1,2					34,9					
	Вст3 кп2								4,8	35,2	1,5	26,4	18,2 / 18,5	10,9	52,6		149,6 / 149,9					
	IIIV Вст3кп								8,8								8,8					
	ПС10								4,9								4,9					
	К63															51,0	51,0					

Инв. № подл. | Подп. и дата

Изм.	Лист	№ докумен.	Подп.	Дата
Гл. инж. пр.		Рыжак		
Нач. отд.		Глазунов		
Гл. кон.		Кальчук		

ТП 409-10-44 КМ

Производственный корпус по изготовлению ж.б. изделий для жилых и общественных зданий мощностью 50-60 тыс. куб. м в год

Лит	Лист	Листов
Р	8	

10

7922/5

Типовой проект 409-10-44 Альбом II Часть 4

Маркировочная схема оконных переплетов и стеклопанелей

по оси „А"

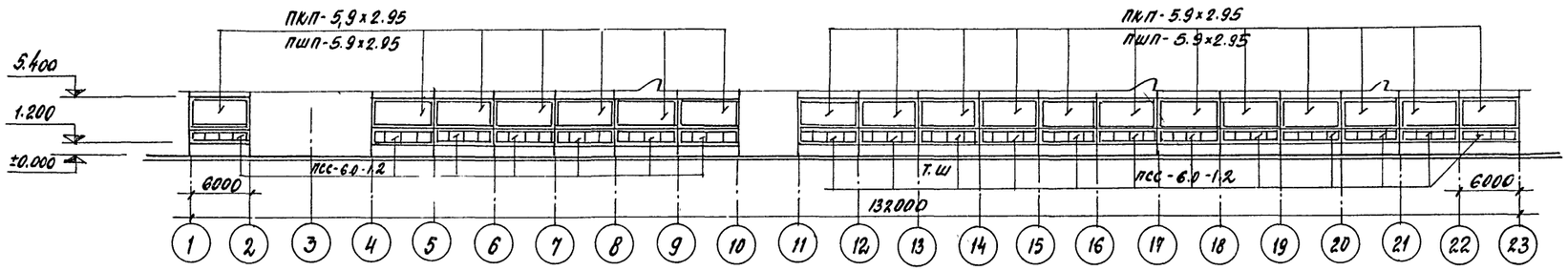

по оси „Д"

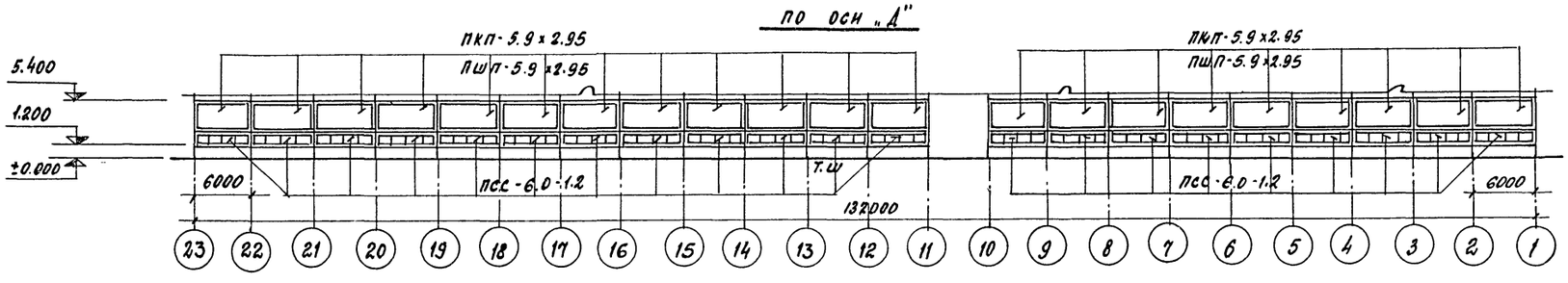

по оси „1"

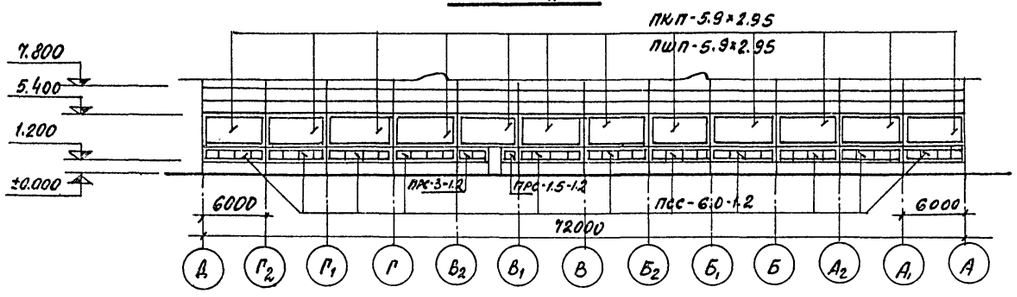

по оси „23"

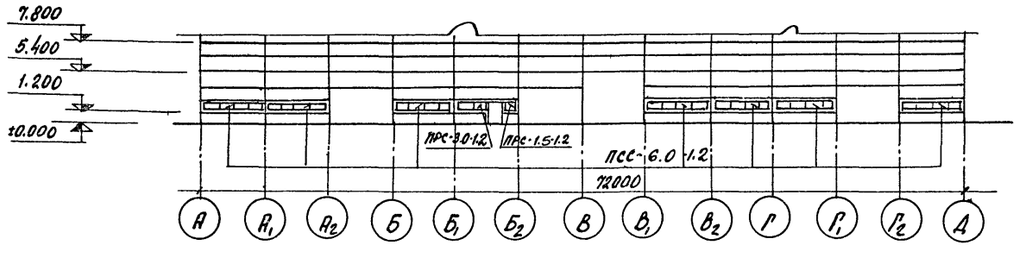

1. Ведомость металлоконструкций по маркам смотрите на КМ-4.
2. Узлы крепления оконных переплетов к элементам каркаса смотрите на АР-22, 23.

11

7922/5

					ТП 409-10-44 КМ
					Производственный корпус по изготовлению ж.б. изделий для жилых и общественных зданий мощностью 50-60 тыс. куб. м в год
Изм.	Лист	№ документа	Подп.	Дата	
Гл. инж. пр.		Рыжак			Лит. Р / Лист 9
Нач. отд.		Глазунов			
Гл. спец.		Кальчук			
Рук. гр.		Маслобойщикова			Маркировочные схемы оконных переплетов и стеклопанелей
Ст. инж.		Асеев			Госстр. Проектный институт г. Москва
Исполн.		Розина			

Инв. № подл. | Подп. и дата

Альбом II часть 4

Типовой проект 409-10-44

Маркировочная схема светоаэрационных фонарей

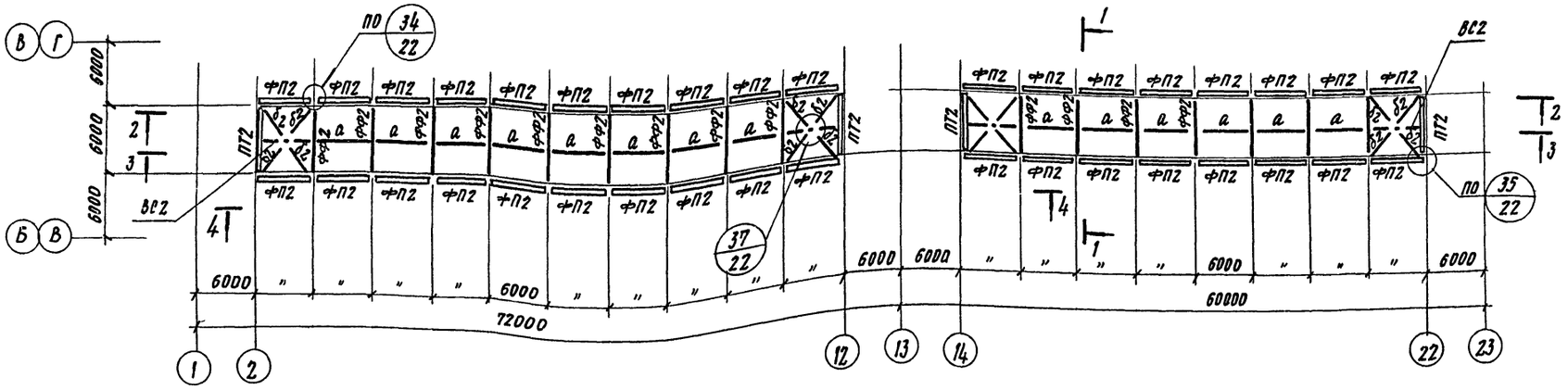

1-1

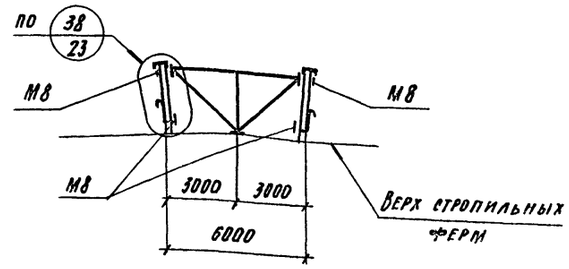

2-2

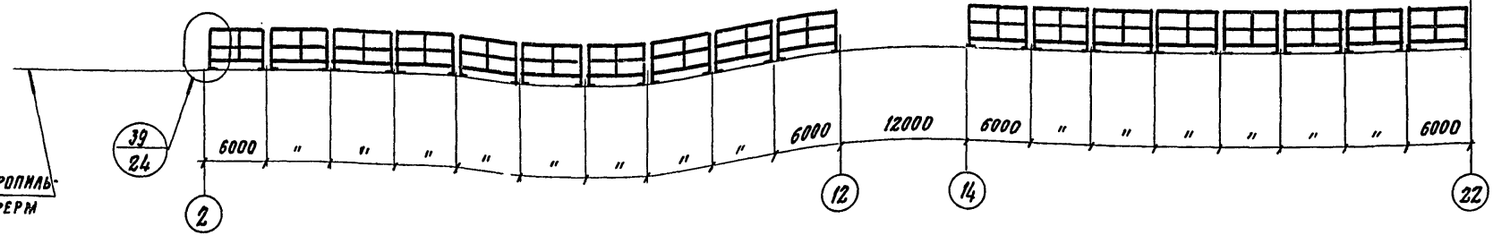

4-4

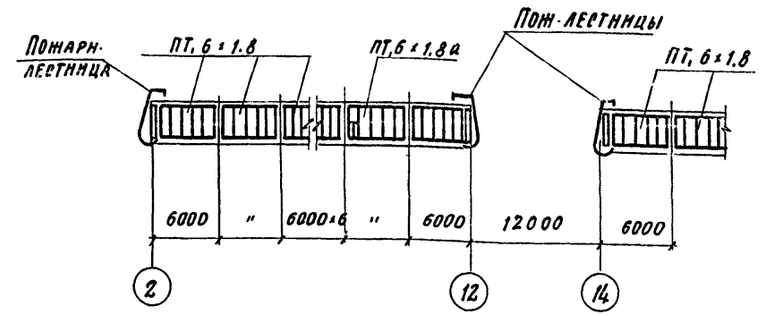

3-3

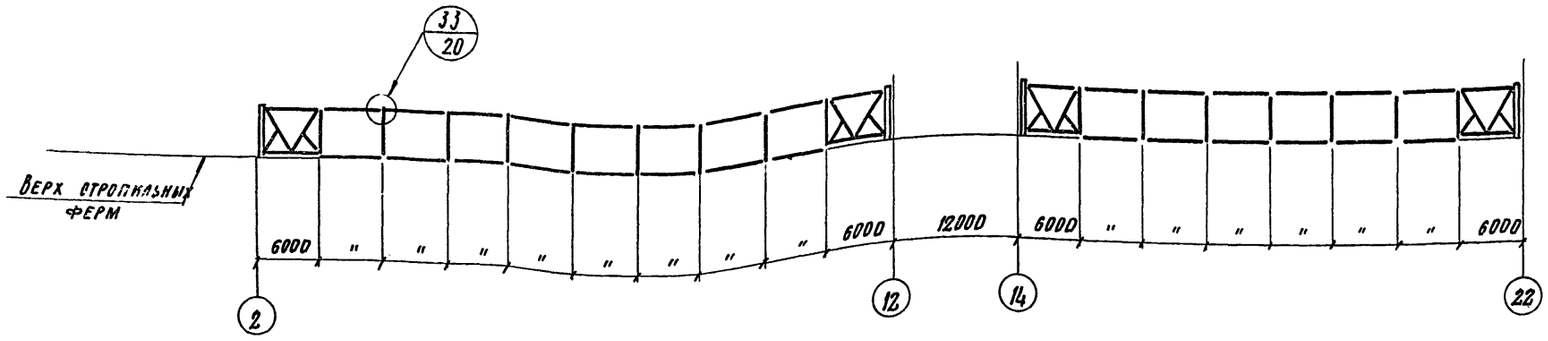

1. Все замаркированные узлы разработаны в серии 1.464-11 выпуск 2.
2. Ведомость металлоконструкций на листе КМ-4
3. Требования по изготовлению и монтажу смотрите в серию 1.464-11 выпуски 0 и 2

12

7922/5

Изм.	Лист	№ документа	Подпись	Дата	ТП 409-10-44 КМ		
					Производственный корпус по изготовлению ж.б. изделий для жилых и общественных зданий мощностью 50-60 тыс. куб. м в год		
Гл. инж. пр.		Рыжак				Лит.	Лист	Листов
Нач. отд.		Глазунов				Р	10	
Гл. спец.		Кальчук						
Рук. гр.		Маслобойщикова			Маркировочные схемы фонарей	Госстрой СССР Проектный институт	
Ст. инж.		Асеев					
Провер.		Клюхина					

Подп. и дата

Инв. № подл.

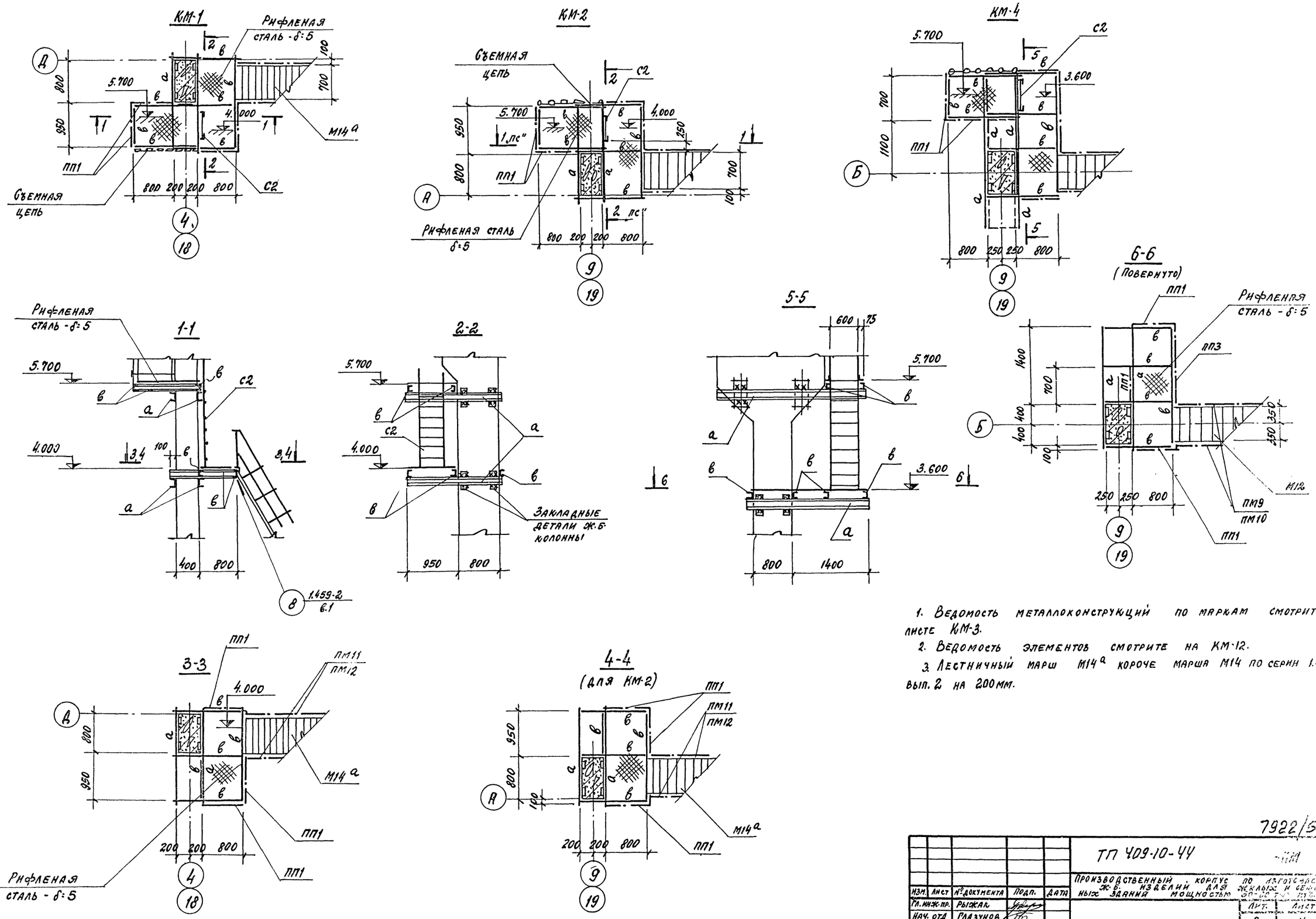

1. Ведомость металлоконструкций по маркам смотрите на листе КМ-3.
2. Ведомость элементов смотрите на КМ-12.
3. Лестничный марш М14а короче марша М14 по серии 1.459-2 вып. 2 на 200 мм.

13

7922/5

					ТП 409-10-44
					Производственный корпус по изготовлению ж.б. изделий для жилых и общественных зданий мощностью
Изм.	Лист	№ документа	Подп.	Дата	
Гл. инж. пр.		Рыжак			
Нач. отд.		Глазунов			
Гл. спец.		Кальчук			
Рук. гр.		Маслобойщикова			Посадочные площадки КМ-1, КМ-2, КМ-4
Ст. инж.		Асеев			
Исполн.		Розина			

Лит. Р | Лист 11

Копировал | Формат

Альбом III т. IV

Типовой проект 409-10-44

Инв. № подл. | Подп. и дата

КМ-3

Полку в месте прохода перегородки обрезать по месту

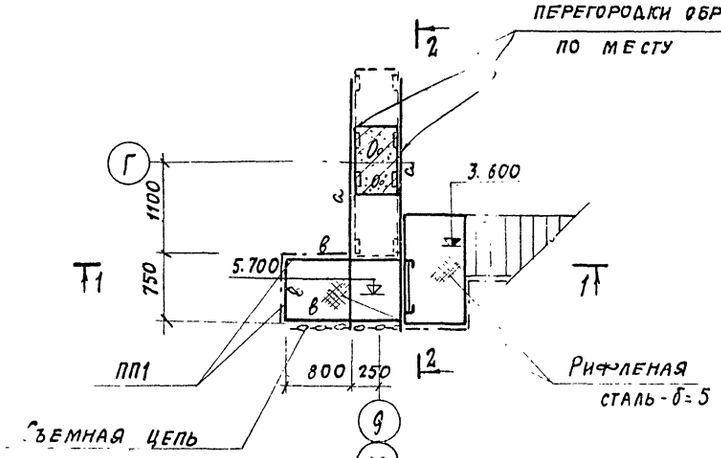

3-3

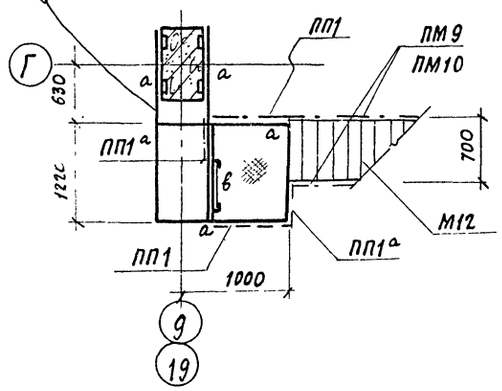

1-1

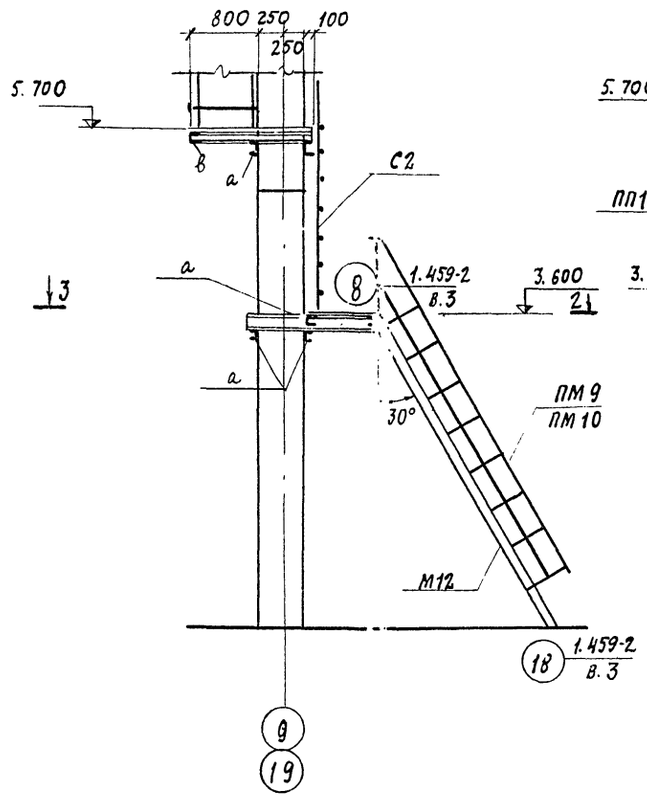

2-2

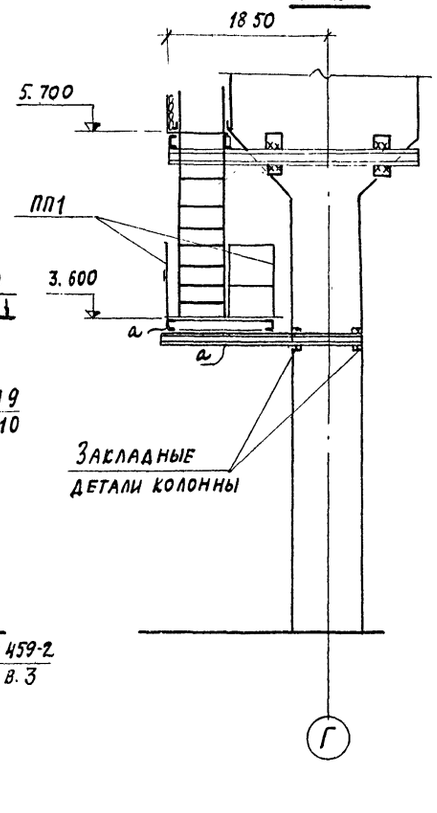

Ведомость элементов

Марка	Сечение: Эскиз	Поз.	Состав	Опорные усилия: M гс.м	N тс	Q тс	Группа констр.	Марка металла	Примечание
а	[	а	[16	конструктивно				Вст.3кп2	
в	[	в	[12						

Общие указания смотрите на КМ-11

14

7922/5

Изм.	Лист	№ документа	Подп.	Дата
Гл. инж. пр.		Рыжак		
Нач. отд.		Глазунов		
Гл. спец.		Кальчук		
Рук. гр.		Маслосойникова		
Ст. инж.		Асеев		
Исполн.		Розина		

ТП 409-10-44 -КМ

Производственный корпус по изготовлению ж.б. изделий для жилых и общественных зданий мощностью 50-60 тыс. куб. м в год

Лит.	Лист	Листов
Р	12	

Посадочная площадка КМ-3

Госстрой СССР ПРОЕКТНЫЙ ИНСТИТУТ №2 г. Москва

Типовой проект 409-10-44 Альбом II

Часть 4

Пост мойки

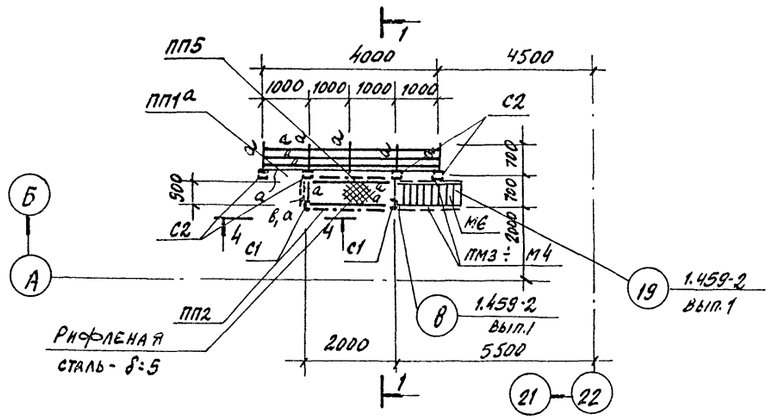

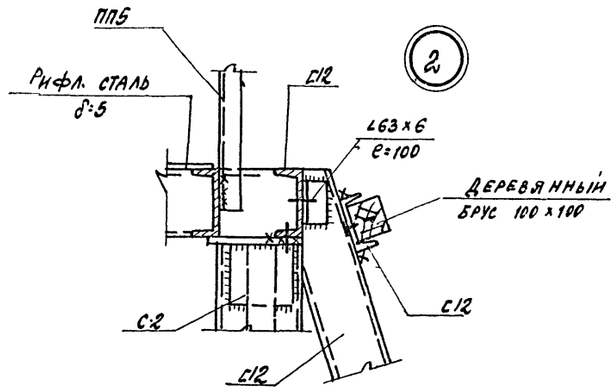

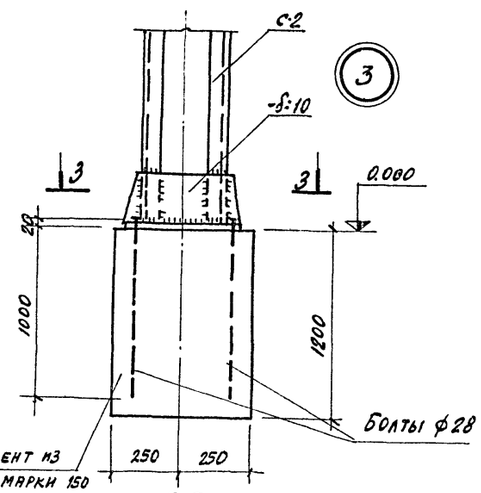

1-1

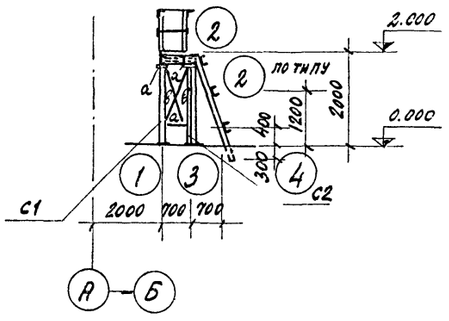

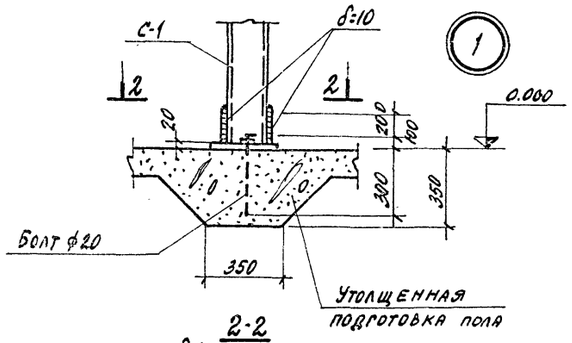

2-2

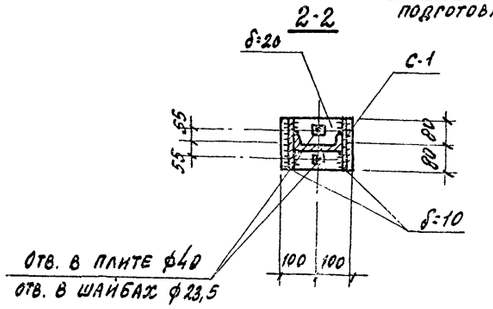

3-3

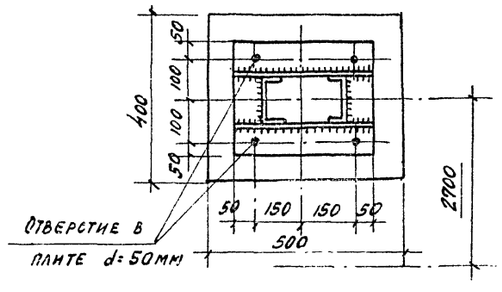

4-4

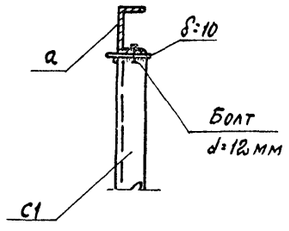

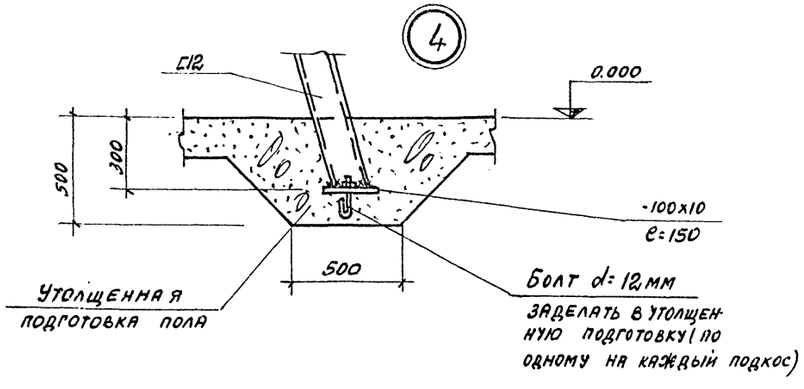

Ведомость элементов

Марка	Сечение: Эскиз	Поз.	Состав	Опорные усилия: M тм	N т	Q т	Группа констр.	Марка металла	Примечание
а	[	а	С12	0.04	—	—		Вст3кп2	
в	L	в	∠63×6	по гибкости				"	
С1	[	С1	С12	—	0.085	—		"	
С2	200 [ ]		-170×8	2.0	6.0	—		"	через 800мм
			2С12					"	
			δ=10					"	
			δ=20					"	
			Рифл. ст. -δ=5					"	

1. Ведомость металлоконструкций по маркам см. КМ-3,4
2. План фундаментов под стойки С2 смотрите на КЖ-18

15

7922/5

Изм.	Лист	№ документа	Подп.	Дата
Гл. инж. пр.		Рыжик		
Нач. отд.		Глазунов		
Гл. спец.		Кальчук		
Рук. гр.		Маслобойщикова		
Ст. инж.		Асеев		
Исполн.		Розина		

ТП 409-10-44

Производственный корпус по изготовлению ж.б. изделий для жилых и общественных зданий мощностью 50-60 тыс. кв.м в год

Пост мойки

Лит. | Лист | Листов

Госстрой СССР Проектный институт №2 г. Москва

Инв. № подл. | Подп. и дата

Типовой проект 409-10-44 Альбом II Часть 4

Маркировочная схема балок под венткамеры в осях „1-2" н „А-В" на отм. 6.600

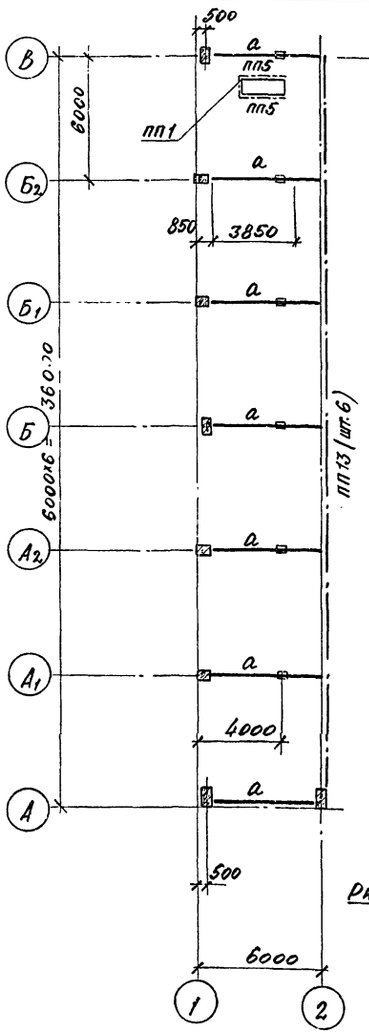

Маркировочная схема балок под венткамеры в осях 22-23 н „А-В" на отм. 6.600

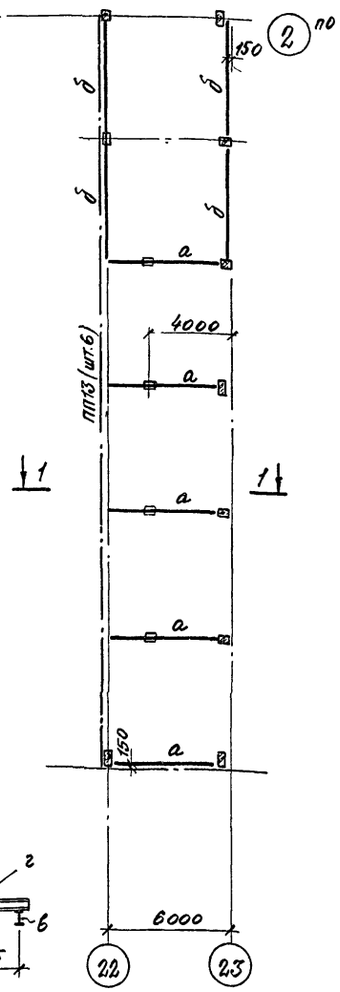

Маркировочная схема балок перекрытия в осях „22-23" „Г-Д" на отм. 6.600

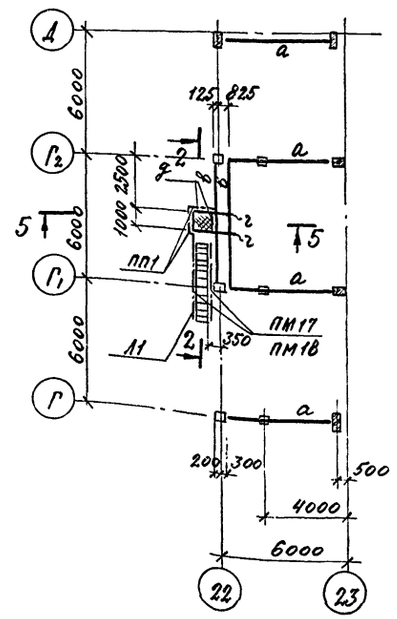

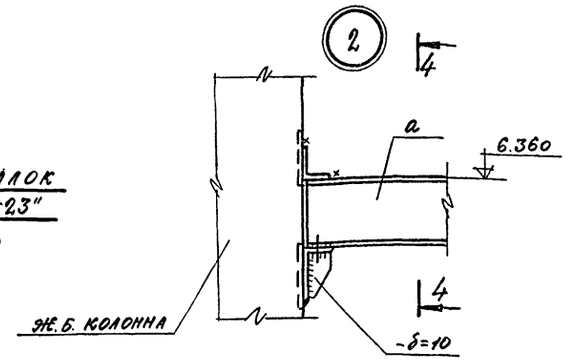

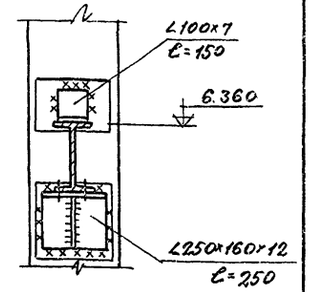

Ведомость элементов

Марка	Сечение: эскиз	Поз.	Состав	Опорные усилия: М тс.м	N тс	Q тс	Группа констр.	Марка металла	Примечания
а	I	а	I 30 Ш1	12.0		12		Сталь класса С38123 марки Вст3кп2	
г	⊏	г	С18	0,32		0,8			
д	⊏	д	С12	0,05		0,2			
Л1	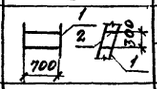	1	С180×50×4						
		2	⌶ 250×4						
б	I	б	I 30 Ш1	10,8		7,8			
в	I	в	I 14	2,7		1,8			

5-5

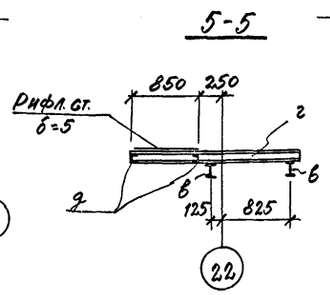

1-1

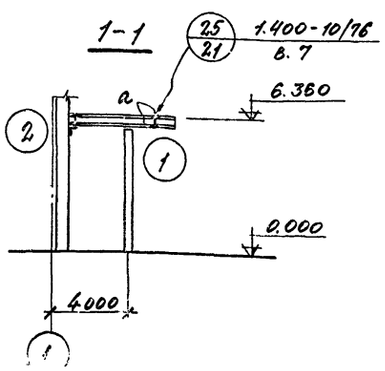

2-2

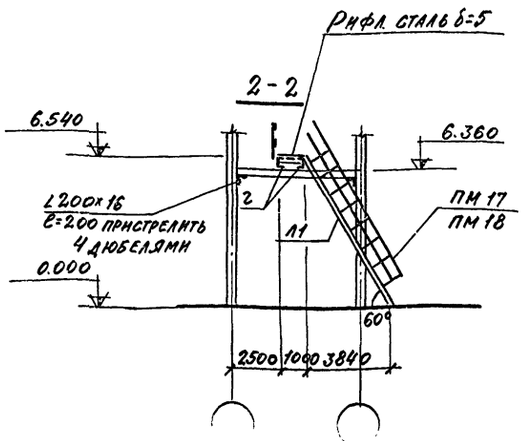

3-3

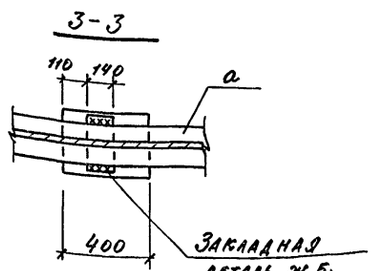

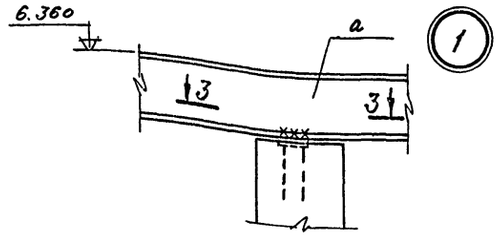

Узлы сопряжения металлических балок в зависимости от усилий, указанных на данном листе смотрите серию 1.400-10/76 выпуск 7.

16

7922/5

					ТП 409-10-44		КМ
Изм.	Лист	№ документа	Подп.	Дата	Производственный корпус по изготовлению ж.б. изделий для жилых и общественных зданий мощностью 30-60 тыс. куб. м в год		
Гл.инж.пр.		Рыжак				Лит.	Лист	Листов
Нач.отд.		Глазунов				Р	14	
Гл.спец.		Кальчук						
Рук.гр.		Маслобойщиков			Маркировочная схема балок под венткамеры на отм. 6.600	Госстрой СССР Проектный институт №2	
Инж.		Рекун					

Инв. № подл. | Подп. и дата

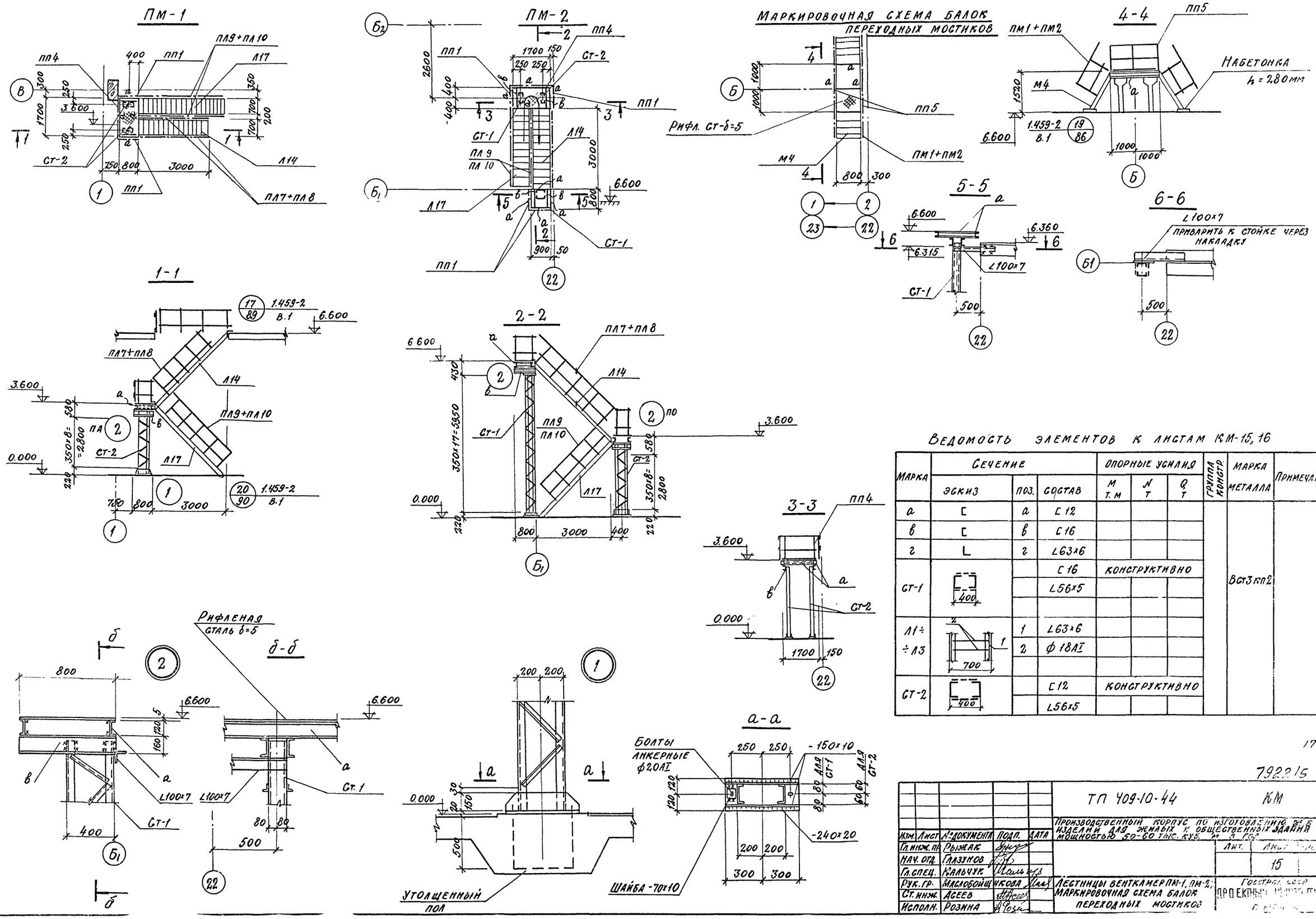

ВЕДОМОСТЬ ЭЛЕМЕНТОВ К ЛИСТАМ КМ-15, 16

МАРКА	СЕЧЕНИЕ: ЭСКИЗ	СЕЧЕНИЕ: ПОЗ.	СЕЧЕНИЕ: СОСТАВ	ОПОРНЫЕ УСИЛИЯ: M т.м	ОПОРНЫЕ УСИЛИЯ: N т	ОПОРНЫЕ УСИЛИЯ: Q т	ГРУППА КОНСТР.	МАРКА МЕТАЛЛА	ПРИМЕЧАНИЯ
а	[	а	[12						
в	[	в	[16						
г	L	г	L63х6						
СТ-1	400		[16	КОНСТРУКТИВНО				Вст3кп2	
			L56х5						
Л1÷ ÷Л3	700	1	L63х6						
		2	ф18АI						
СТ-2	400		[12	КОНСТРУКТИВНО					
			L56х5						

17

792215

ТП 409-10-44	КМ
ПРОИЗВОДСТВЕННЫЙ КОРПУС ПО ИЗГОТОВЛЕНИЮ Ж.Б. ИЗДЕЛИЙ ДЛЯ ЖИЛЫХ И ОБЩЕСТВЕННЫХ ЗДАНИЙ МОЩНОСТЬЮ 50-60 ТЫС. КУБ. М В ГОД	
ЛЕСТНИЦЫ ВЕНТКАМЕР ПМ-1, ПМ-2; МАРКИРОВОЧНАЯ СХЕМА БАЛОК ПЕРЕХОДНЫХ МОСТИКОВ	ЛИТ. / ЛИСТ / 15
	ГОССТРОЙ СССР ПРОЕКТНЫЙ ИНСТИТУТ

ИЗМ.	ЛИСТ	№ ДОКУМЕНТА	ПОДП.	ДАТА
Гл. инж. пр.		РЫЖАК		
НАЧ. ОТД.		ГЛАЗУНОВ		
Гл. спец.		КАЛЬЧУК		
РУК. ГР.		МАСЛОБОЙЩИКОВА		
СТ. ИНЖ.		АСЕЕВ		
ИСПОЛН.		РОЗИНА		

ТИПОВОЙ ПРОЕКТ 409-10-44 АЛЬБОМ II ЧАСТЬ 4

ИНВ. № ПОДЛ. | ПОДП. И ДАТА

Типовой проект 409-10-44 Альбом III Часть 4

Пожарная лестница в осях „1-2"

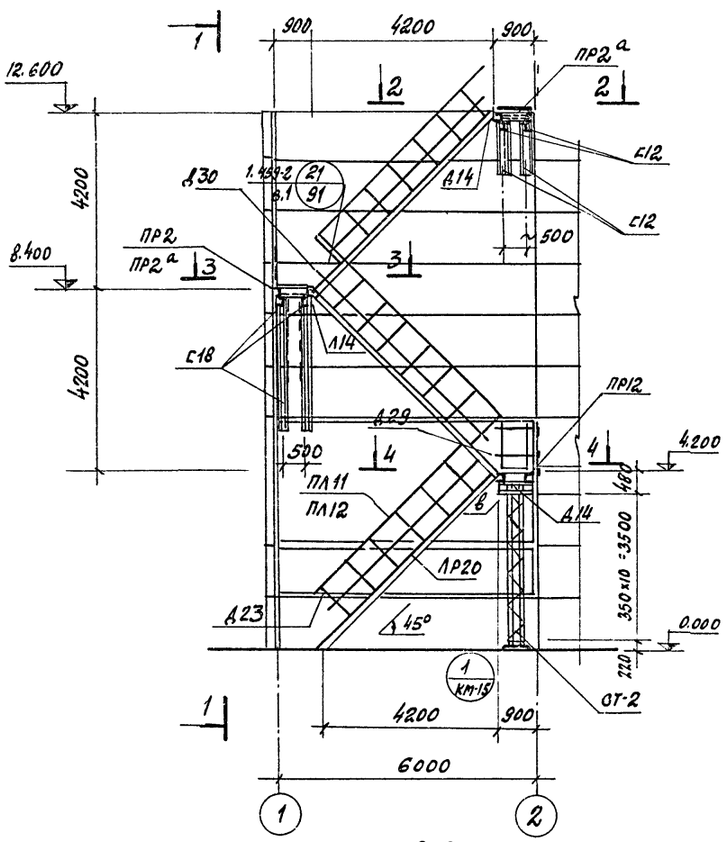

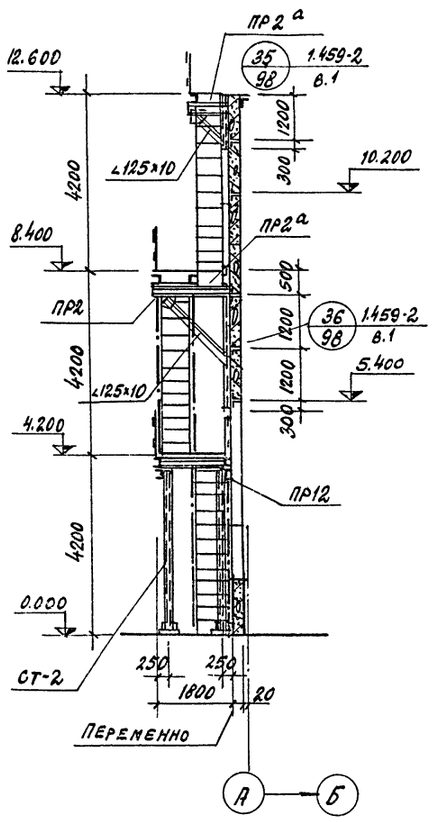

Пожарная лестница в осях „Г2-Д"

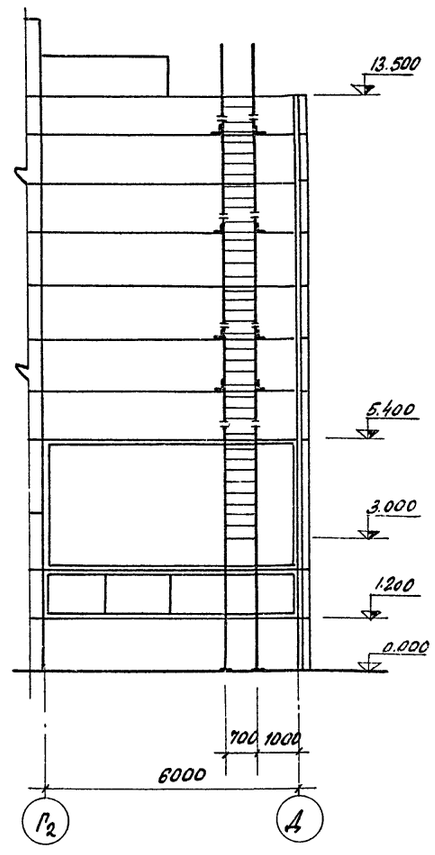

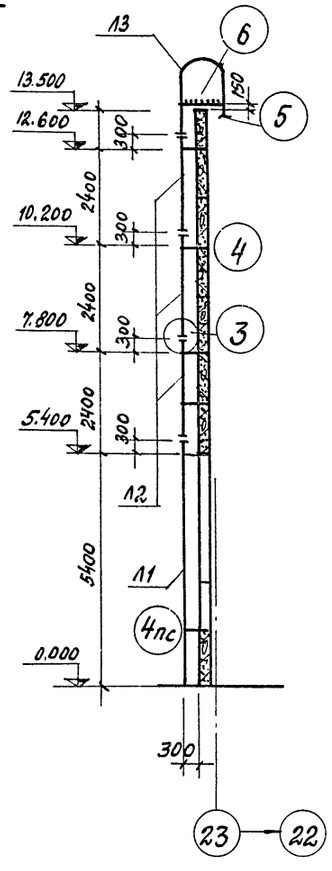

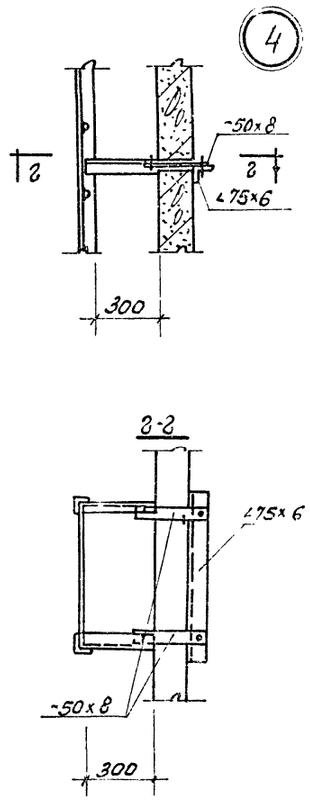

3-3

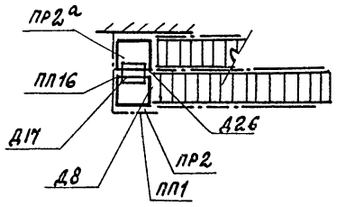

4-4

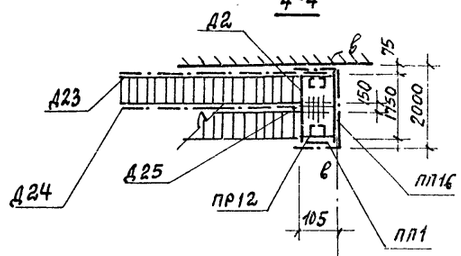

Данный лист смотрите совместно с листом КМ-15.

а-а

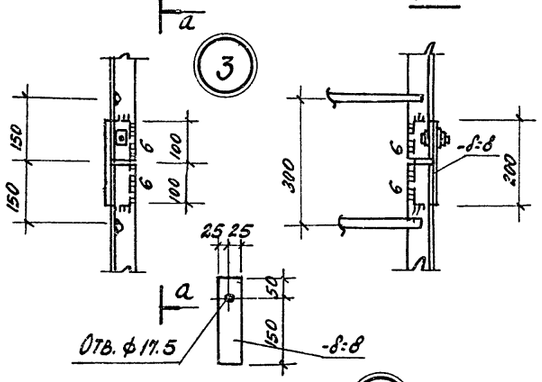

2-2

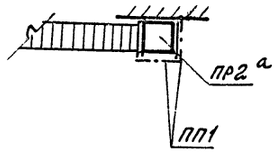

б-б

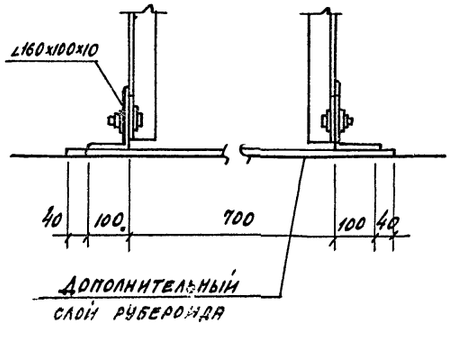

в-в

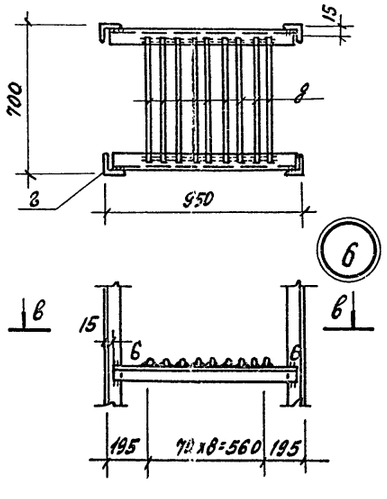

18

7922/5

					ТП 409-10-44	КМ		
					Производственный корпус по изготовлению Ж.Б. изделий для жилых и общественных зданий мощностью 50-60 тыс. куб м			
Изм.	Лист	N документа	Подп.	Дата		Акт.	Лист	Листов
ГИП	Рыжак					Р	16	
Нач. отд.	Глазунов							
Гл. спец.	Кальчук							
Рук. груп.	Масловощук	Кова			Пожарные лестницы в осях	Госстрой СССР Московский Промстройпроект		
Ст. инж.	Исеев							

Инв. № подл. | Подп. и дата

МАРКИРОВОЧНЫЕ СХЕМЫ БАЛОК ПОКРЫТИЯ НАД ВОЗДУХОЗАБОРНЫМИ ШАХТАМИ

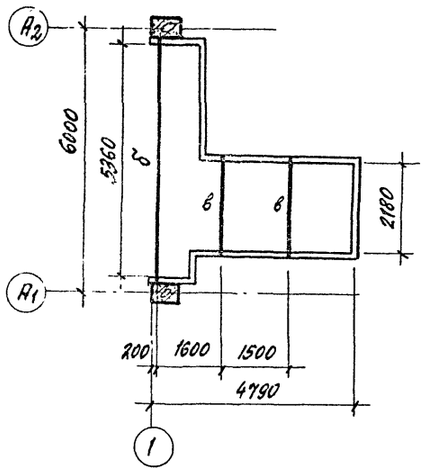

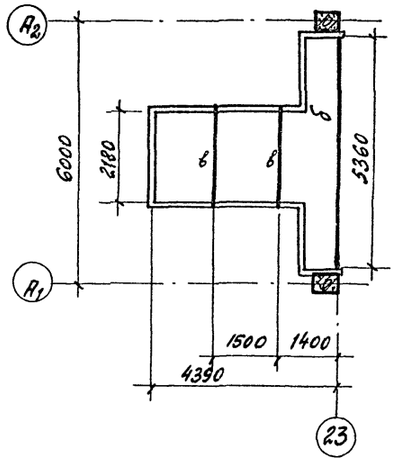

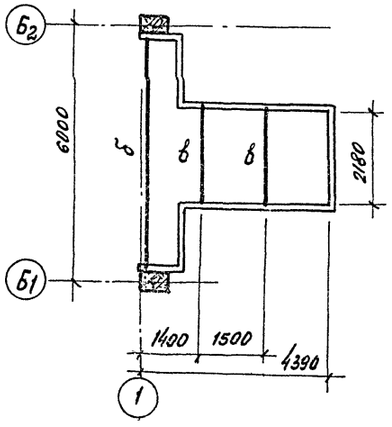

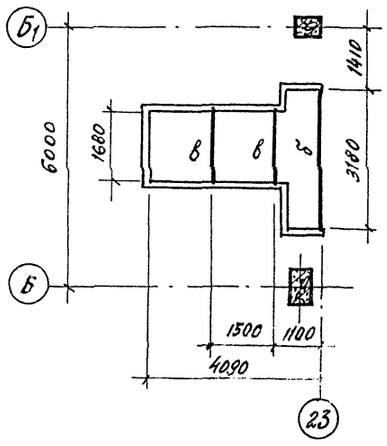

1-1

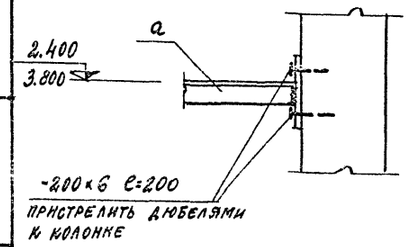

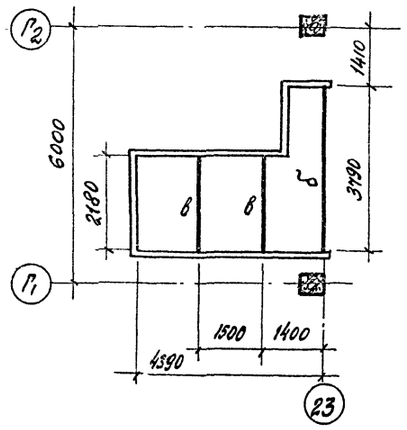

МАРКИРОВОЧНЫЕ СХЕМЫ БАЛОК ПЕРЕКРЫТИЙ

НА ОТМ. 3.800

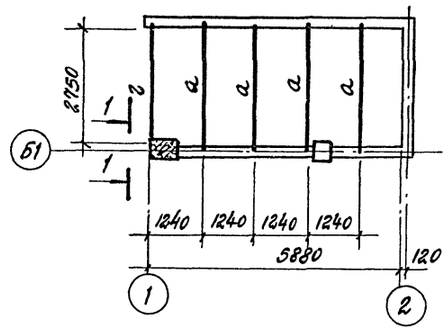

НА ОТМ. 2.400

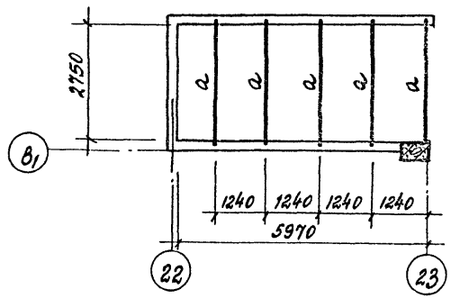

НА ОТМ. 3.800

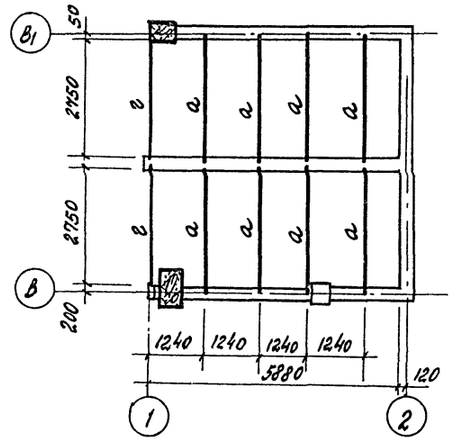

НА ОТМ. 2.400

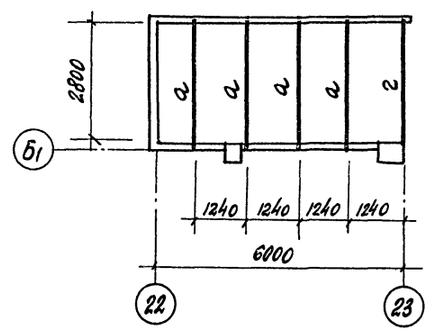

ВЕДОМОСТЬ ЭЛЕМЕНТОВ

Марка	Сечение			Опорные усилия			Группа констр.	Марка металла	Примечания
	Эскиз	Поз.	Состав	M тс.м	N тс	Q тс			
а	┐┌	а	2∠75×6	0.17	—	0.25		ВСт3кп2	
б	⊏	б	⊏16	0.4	—	0.27			
в	┐	в	∠75×6	0.05		0.2			
г	┘	г	∠75×6	0.05		0.2			

19

7922/5

Изм.	Лист	N документа	Подп.	Дата
Гл. инж. пр.		Рыжак		
Нач. отд.		Глазунов		
Гл. спец.		Кальчук		
Рук. гр.		Маслобойщикова		
Инж.		Рекун		
Провер.		Маслобойщикова		

ТП 409-10-44

Производственный корпус по изготовлению ж.б. изделий для жилых и общественных зданий мощностью 50-60 тыс. куб. м

Лит. Р | Лист 17 | Листов

Маркировочные схемы балок перекрытий на отм. 2.400 и 3.800 и воздухозаборных шахт

Госстрой СССР Проектный институт г. Москва

Инв. № подл. | Подп. и дата

Типовой проект 409-10-44 Альбом II

Маркировочная схема конструкций бетоновозной эстакады

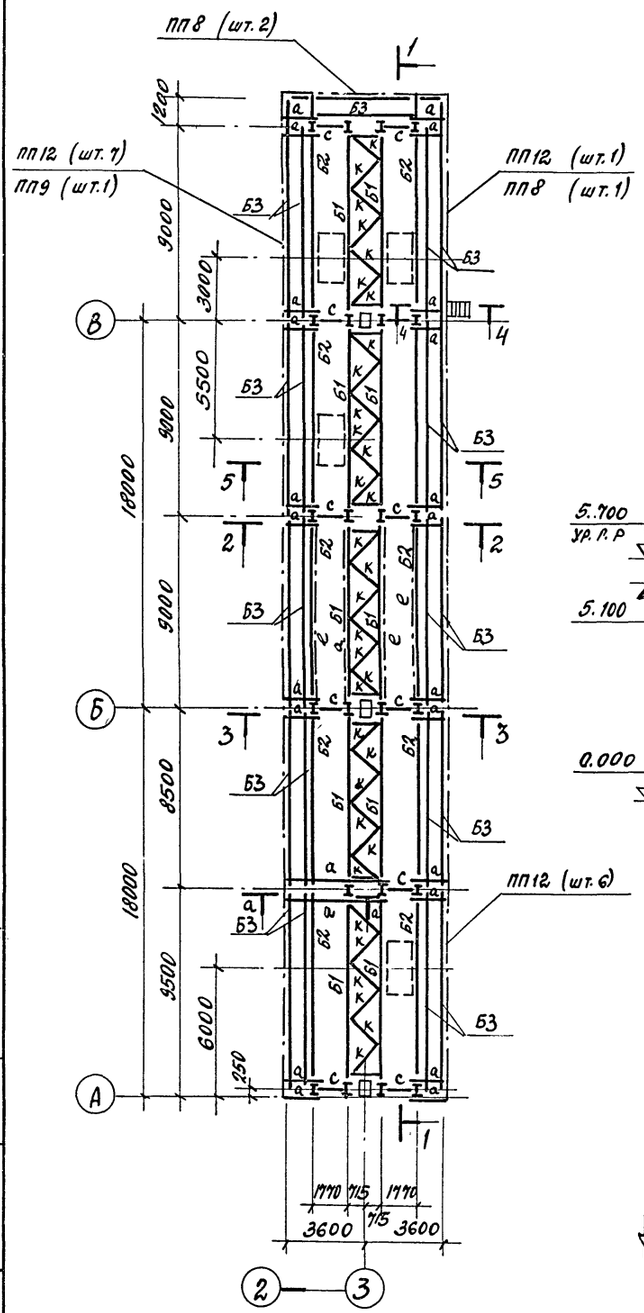

1-1

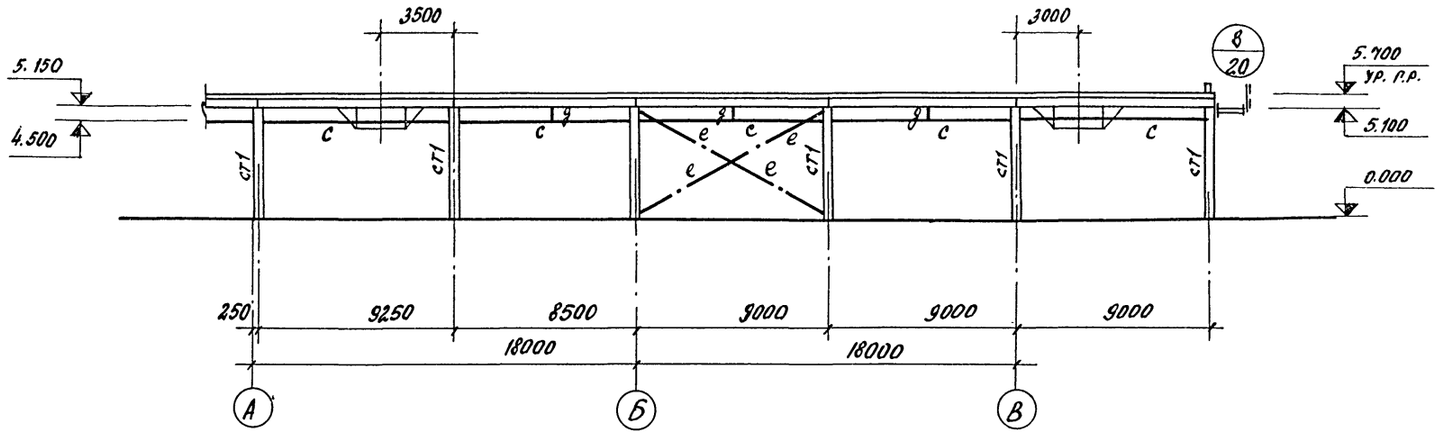

2-2

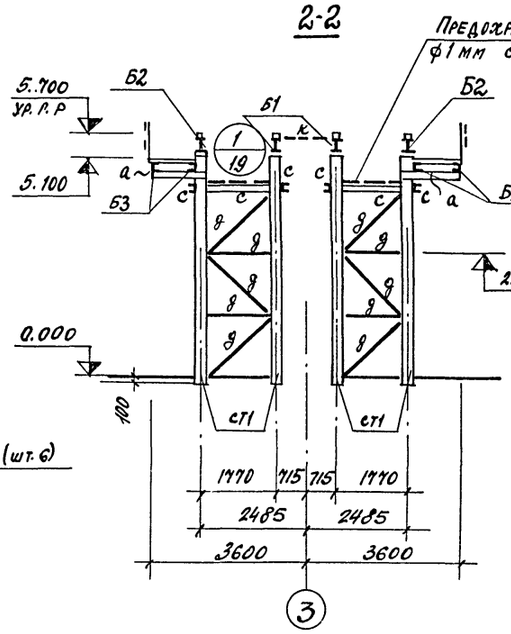

3-3

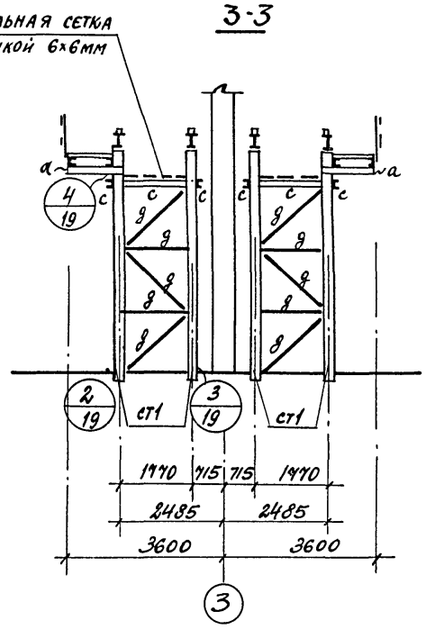

4-4

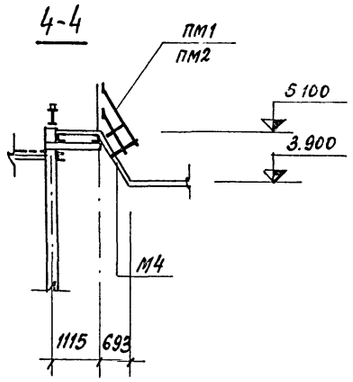

5-5

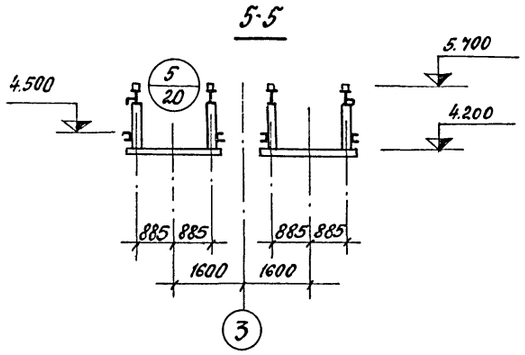

Ведомость элементов

Марка	Сечение: Эскиз	Поз.	Состав	Опорные усилия: M тс.м	R т.с	Q тс	Группа констр.	Марка металла	Примечание
Б1		1	I 50 Ш3	32.75		13.3		Вст3сп5	
		2	□ 50×50						
Б2		1,2	см. выше		см. выше			Вст3сп5	
		3	[20						
Б3	[		[24	2.46		1.1			
ст1	I		I30Ш1	3.16	17.9				
а	[		[24	1.6		2.2			
с	[		[14		конструктивно				
g	L		∠75×6						
е	⊥L		2∠75×6		10.2				
к	L		∠50×5						

1. Данный лист см. совместно с листами КМ-19 ÷ КМ21.
2. На разрезах короб условно не показан.
3. На плане продольные элементы „с" для крепления предохранительной сетки условно не показаны.

20

7922/5

Изм.	Лист	№ документа	Подп.	Дата	ТП 409-10-44	КМ
Гл. инж. пр.		Рыжак			Производственный корпус по изготовлению ж.б. изделий для жилых и общественных зданий мощност	
Нач. отд.		Глазунов				Лит. Р; Лист 18; Листов
Гл. конст.		Коневой			Бетоновозная эстакада. Маркировочная схема конструкции	Госстрой СССР Проектный институт №2 г. Москва
Рук. гр.		Маслобойщикова				
Исполн.		Гонсалес				
Провер.		Маслобойщикова				

Инв. № подл. | Подп. и дата | Взам. инв. №

Типовой проект 409-10-44 Альбом II

Инв. № подл. | Подп. и дата

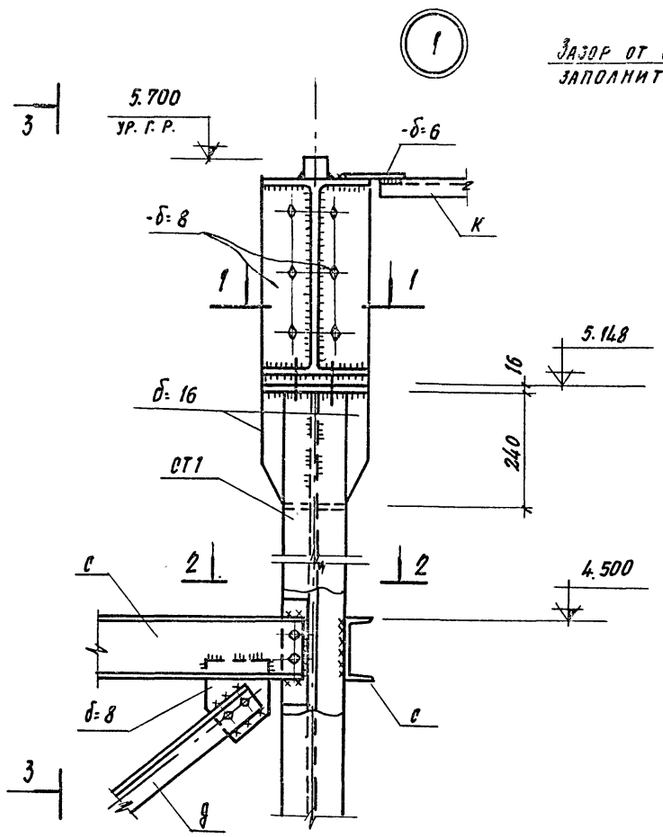

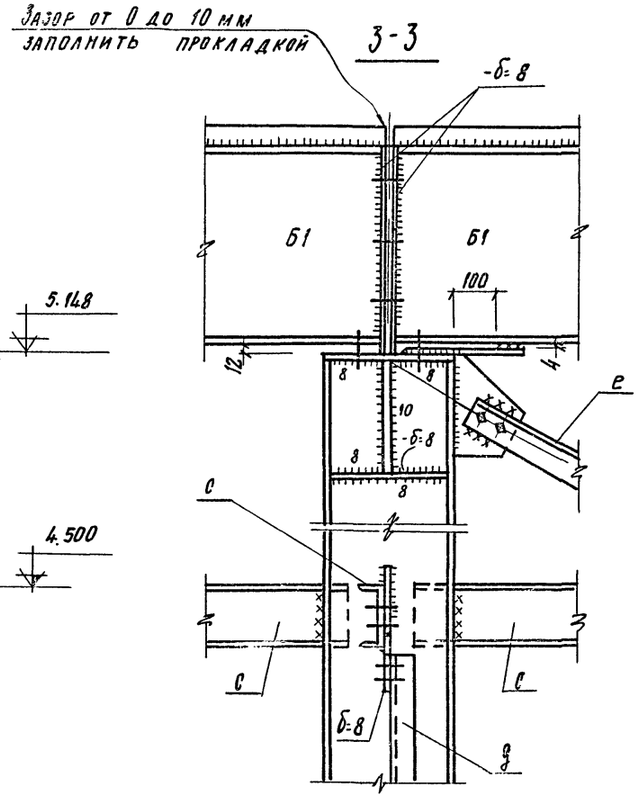

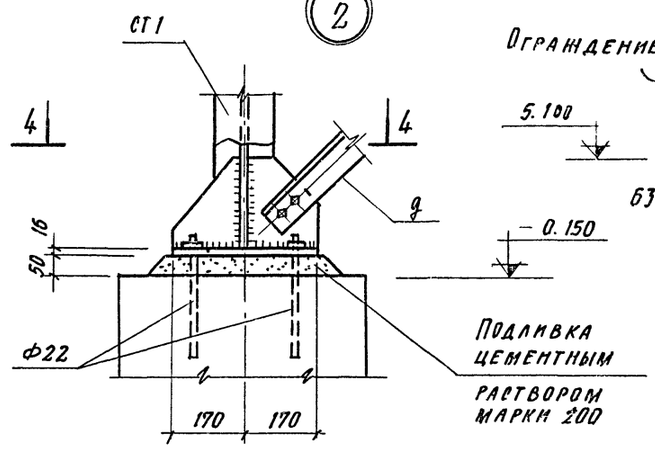

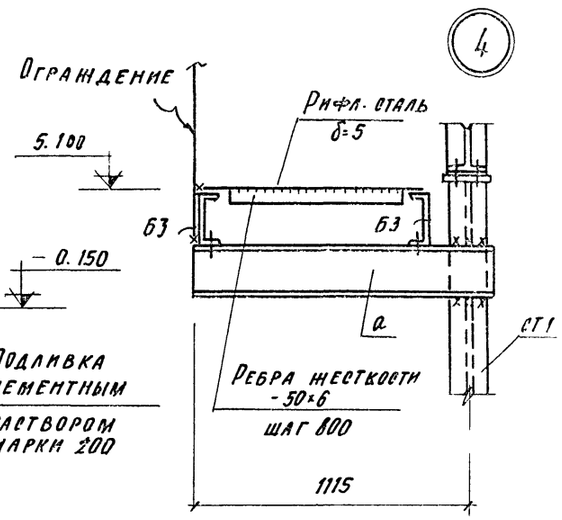

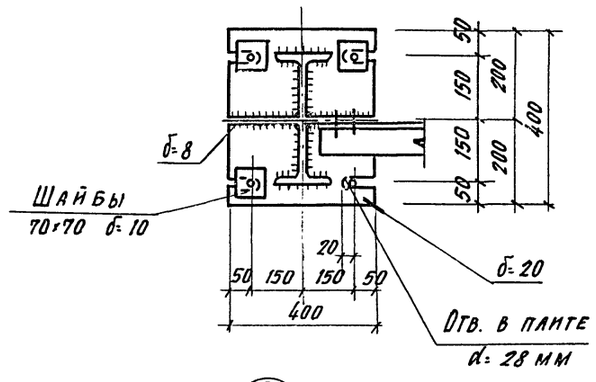

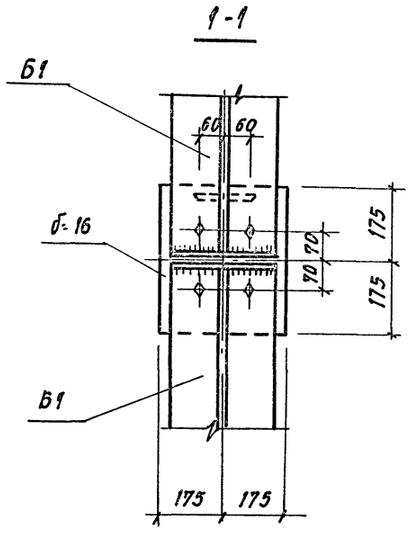

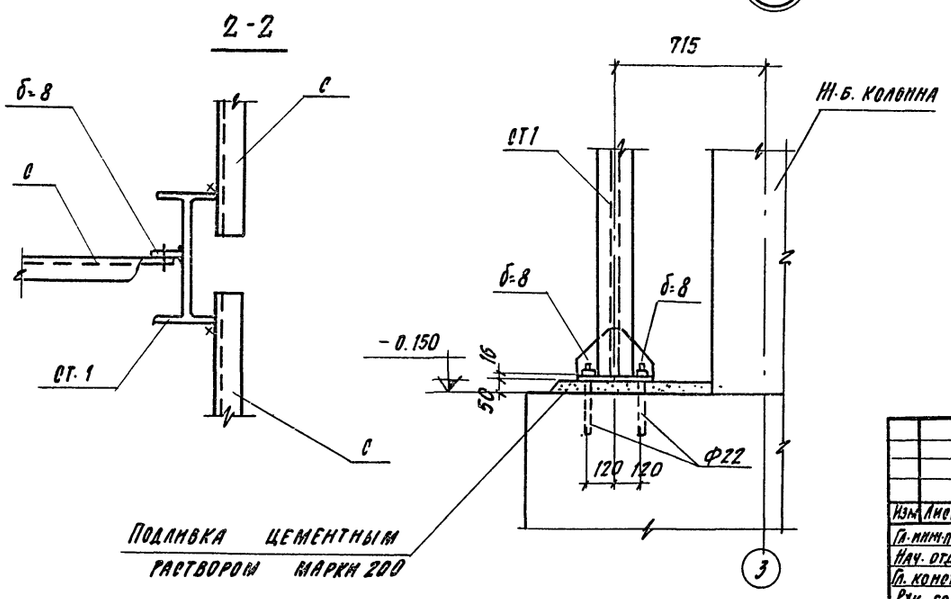

3

1. Торцы опорных ребер, поверхность горизонтальной плиты и торец колонны с ребрами по узлу (1) строгать

Данный лист смотреть совместно с листами КМ-18,20,21

2. На узлах короб и площадки для обслуживания бункеров условно не показаны

21

7922-5

					ТП 409-10-44	КМ
Изм.	Лист	№ документа	Подп.	Дата	Производственный корпус по изготовлению т.в. изделий для жилых и общественных зданий мощностью 50-60 тыс. кв.м. в год	
Гл. инж. пр.		Рыжак				Лит / Лист / Листов
Нач. отд.		Глазунов				Р / 19
Гл. конст.		Конева				
Рук. гр.		Маслобойщикова			Бетоновозная эстакада Узлы 1:4	Госстрой СССР Проектный институт №2 Москва
Исполн.		Гонсалес				
Провер.		Маслобойщикова				

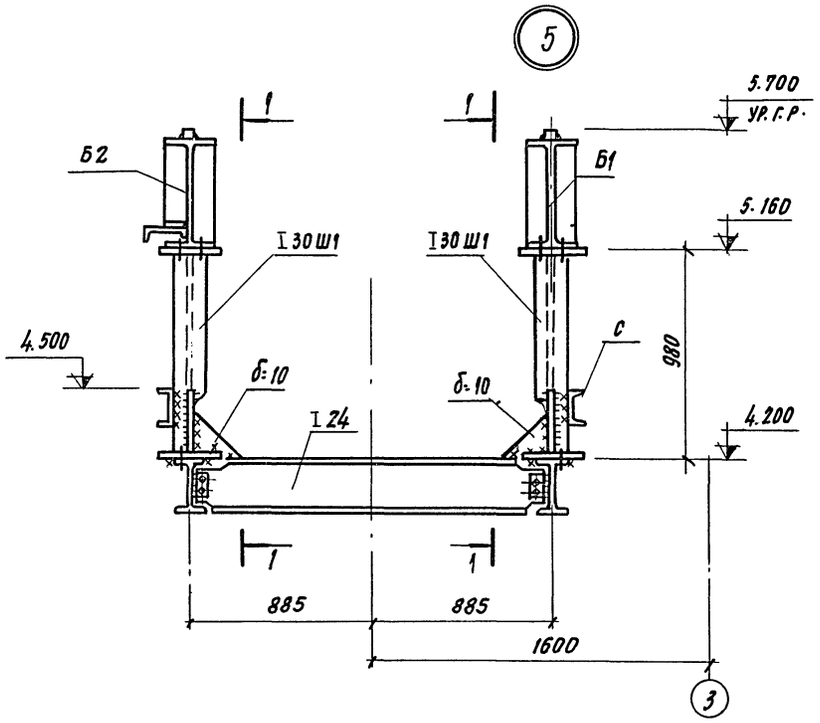

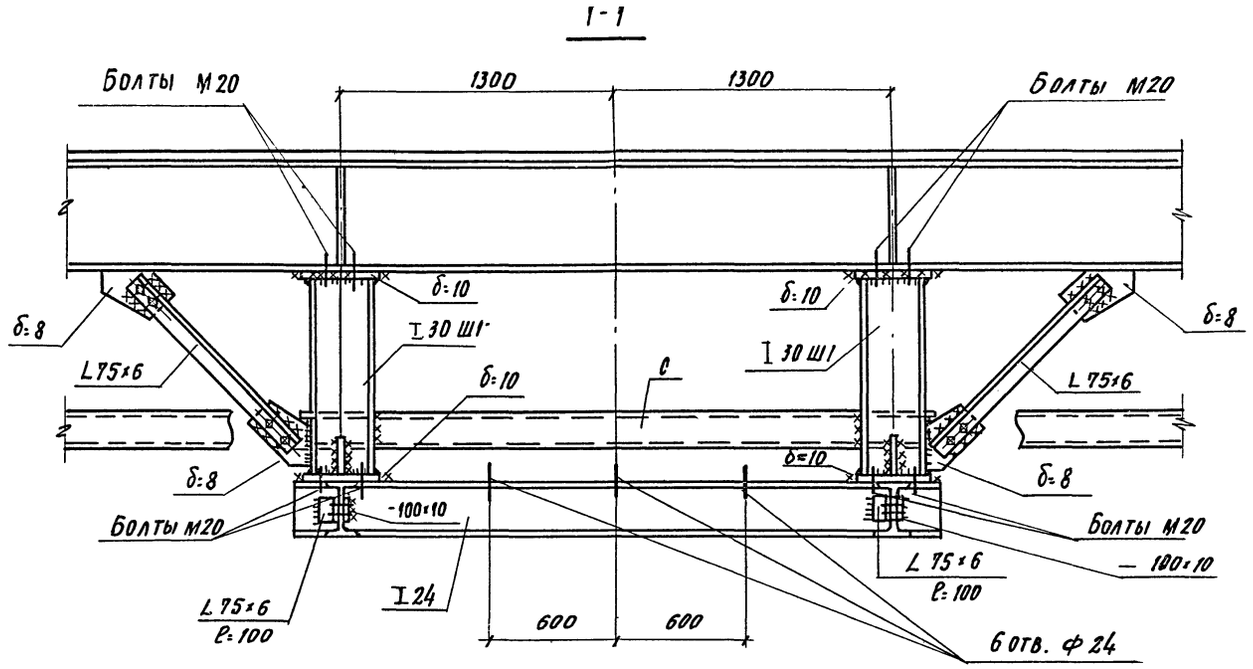

1. Данный лист смотреть совместно с листами КМ-18, 19, 21
2. На узлах короб и площадки для обслуживания бункеров условно не показаны.

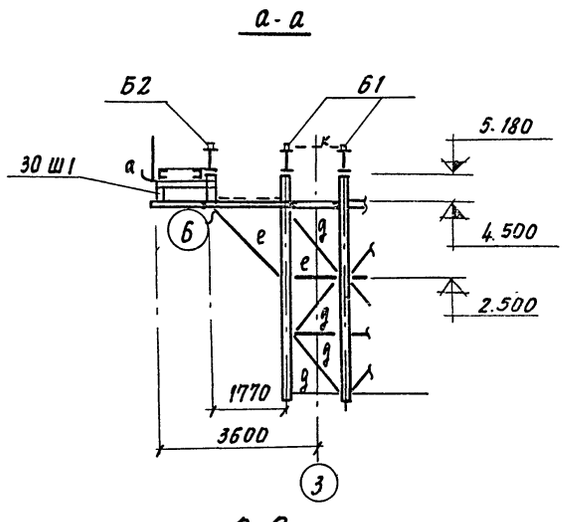

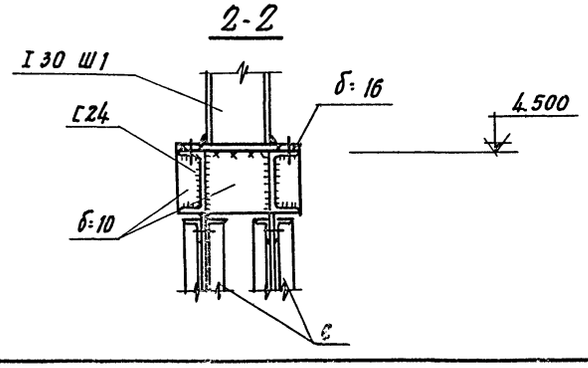

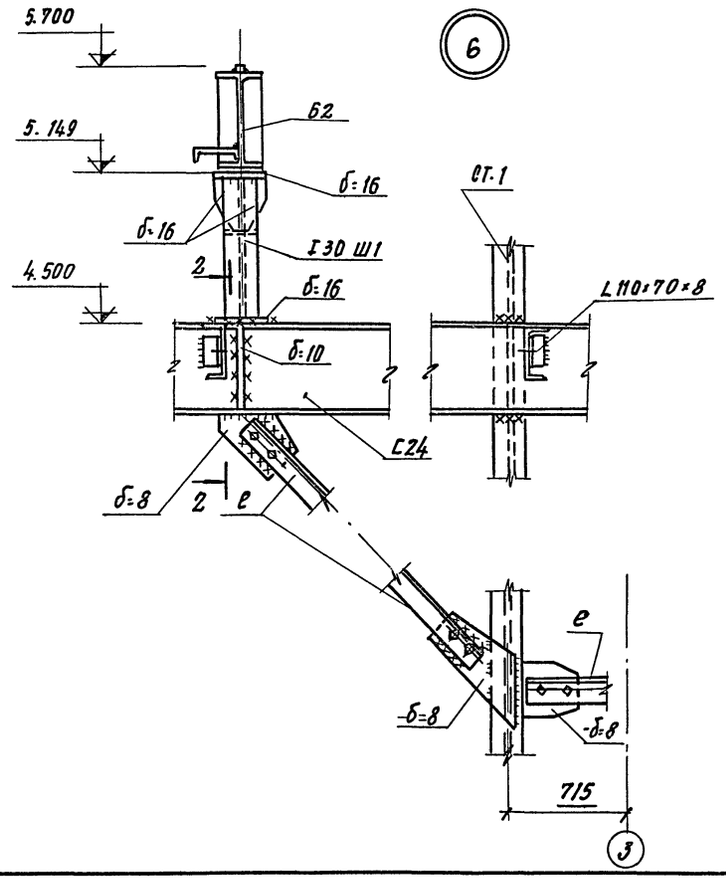

22

7922/5

					ТП 409-10-44	КМ	
Изм	Лист	№ документа	Подп.	Дата	Производственный корпус по изготовлен... ж.б. изделий для жилых и общественных зданий мощностью 50-60 тыс. куб. м в год		
Гл. инж. пр.		Рыжак				Лит	Лист	Листов
Нач. отд.		Глазунов				Р	20	
Гл. конс.		Конева						
Рук. гр.		Маслобойщикова			Бетоновозная эстакада			
Исполн.		Гонсалес			Узлы 5; 6			
Провер.		Маслобойщикова				г. Москва		

Копировала

Формат

Типовой проект 409-10-44 Альбом II Часть 4

Инв. № подл. | Подп. и дата

Типовой проект 409-10-44 Альбом II Часть 2

Инв. № подл. | Подп. и дата

Маркировочная схема расположения коробов, линеек для аварийного отключения и пластин конечных выключателей

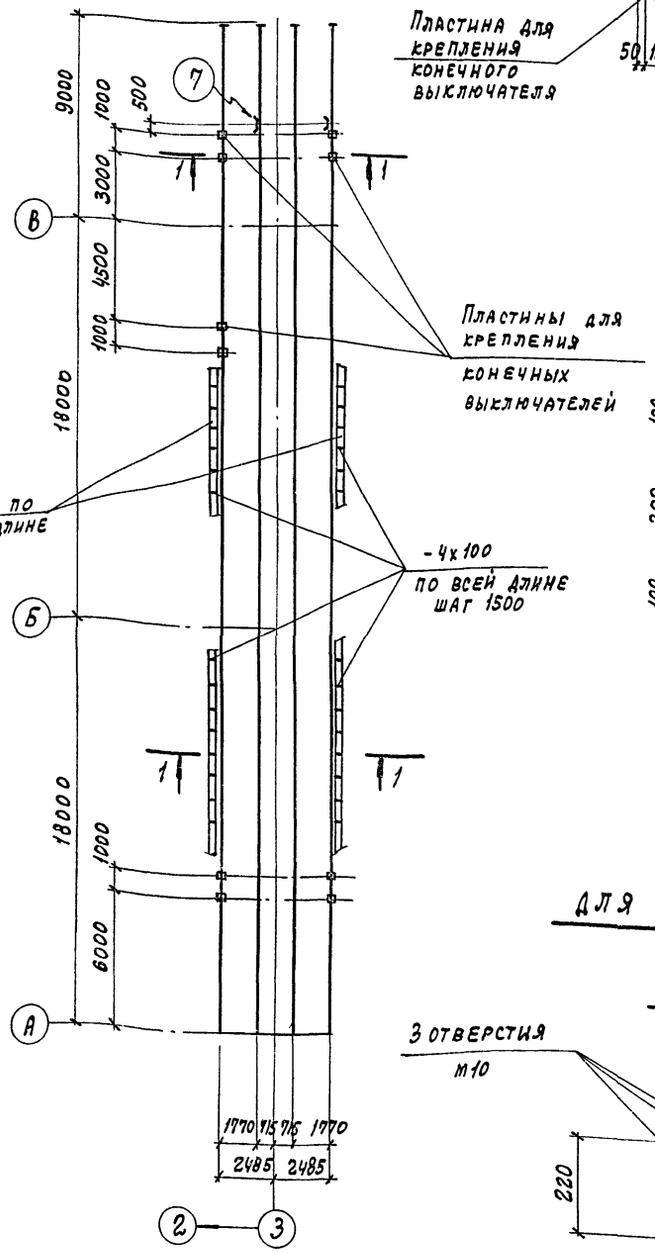

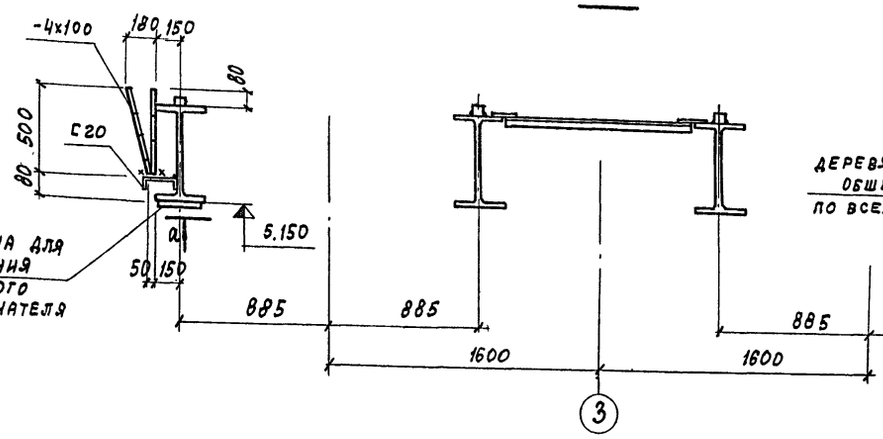

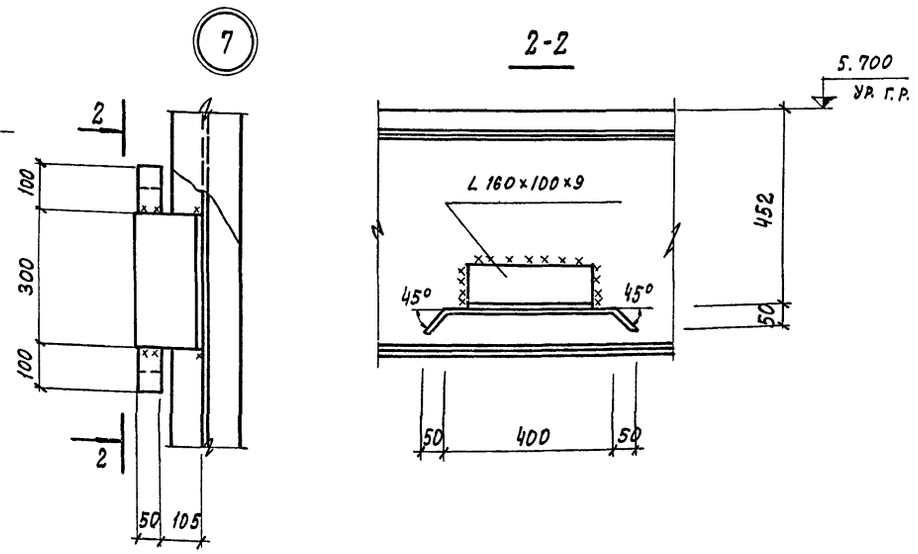

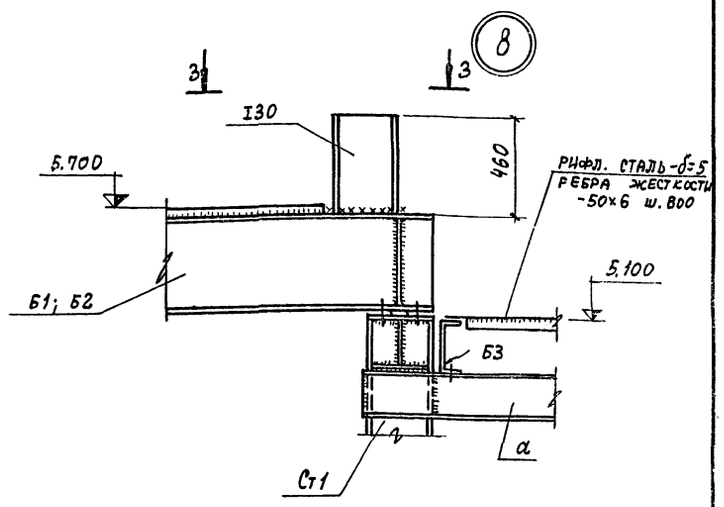

1. Данный лист смотреть совместно с листами КМ-18 ÷ КМ-20

План пластин для крепления конечных выключателей

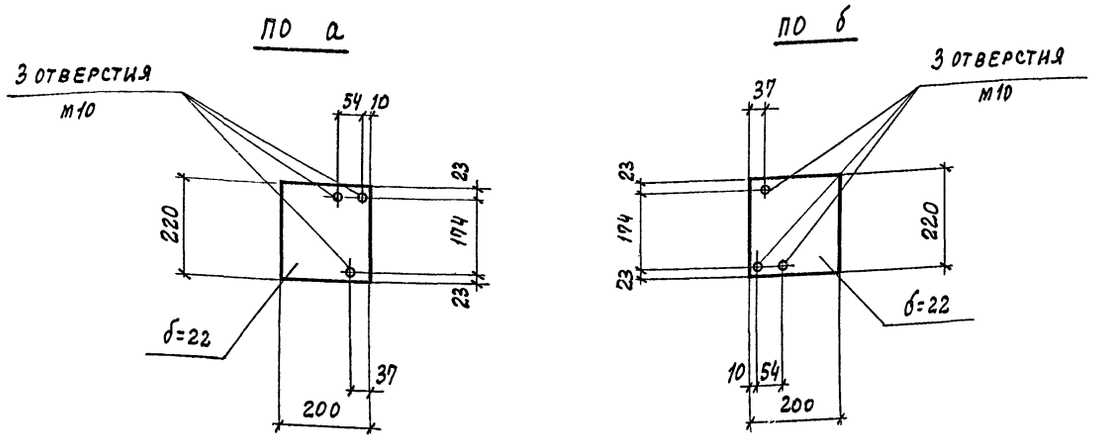

7922/5

					ТП 409-10-44	КМ	
					Производственный корпус по изготовлению ж.б. изделий для жилых и общественных зданий мощностью 50-60 тыс. куб. м. в год		
Изм.	Лист	№ документа	Подп.	Дата		Лит.	Лист	Листов
Гл. инж. пр.		Рыжак				Р	21	
Нач. отд.		Глазунов						
Гл. конст.		Конева						
Рук. гр.		Масловщикова			Бетоновозная эстакада. Маркир...	Госстрой СССР		
Исполн.								

Типовой проект 409-10-44 Альбом V часть

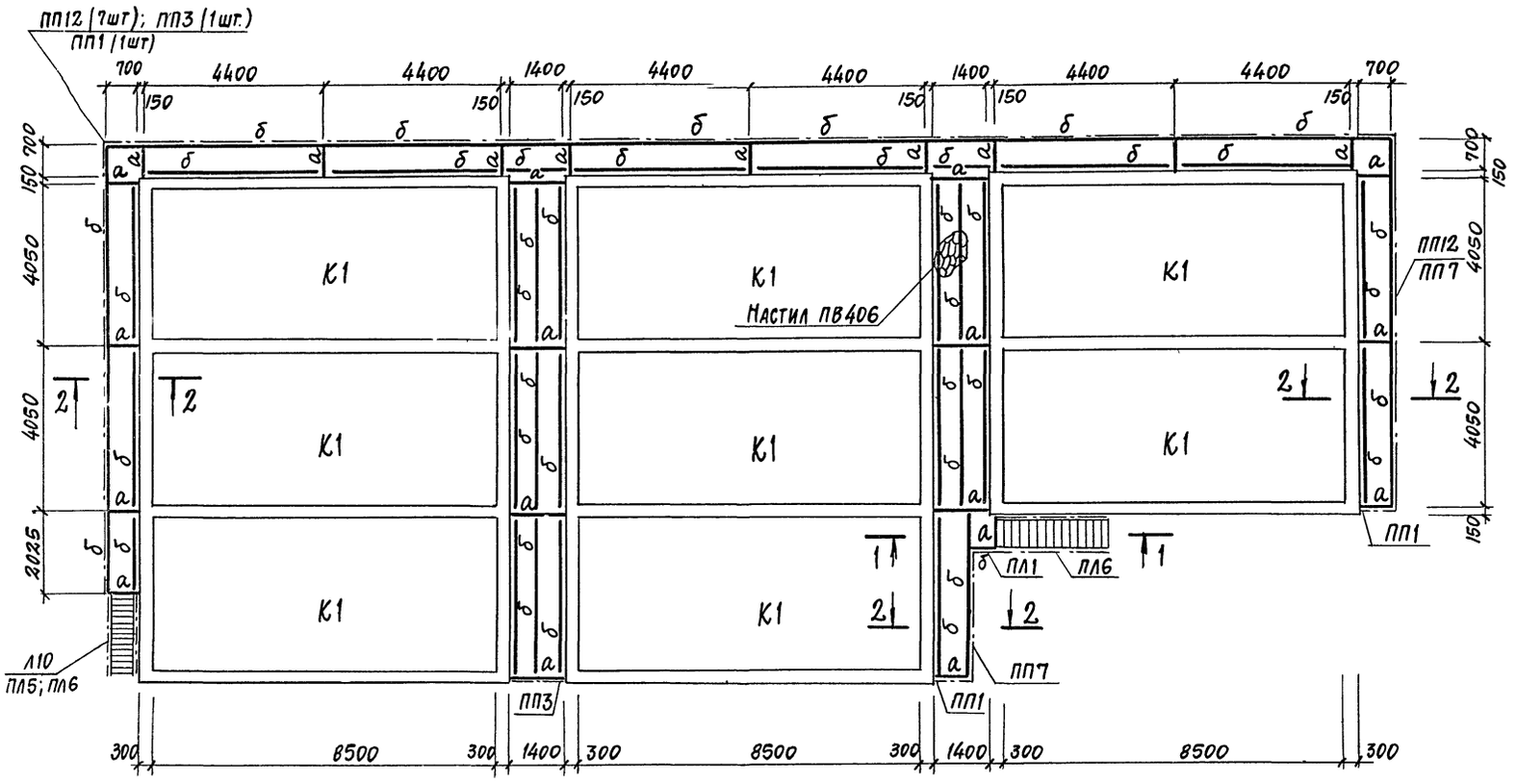

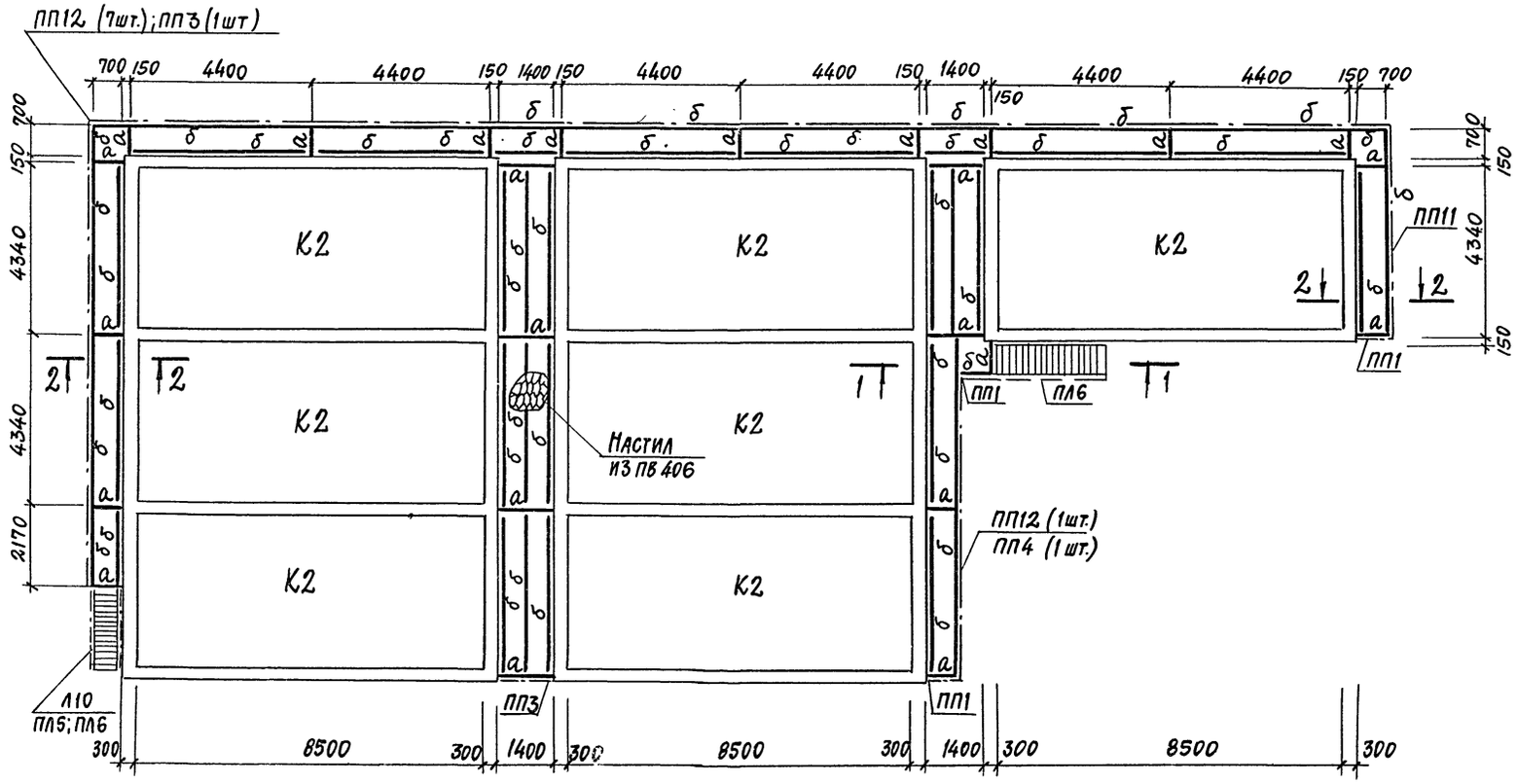

Ведомость элементов

Марка	Сечение			Опорные усилия			Группа конструк.	Марка металла	Примечание
	Эскиз	Поз.	Состав	M тс.м	N тс	Q тс			
а	[		[12	0,33		0,95		Вст3кп2	
б	L		L75×6	0,21		0,19			

1-1

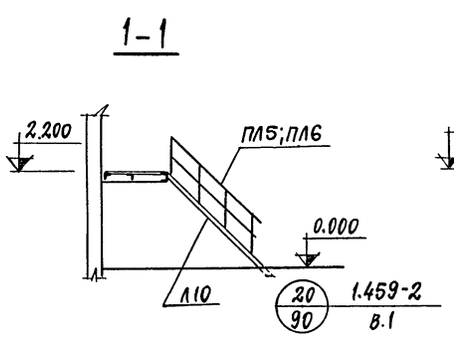

2-2

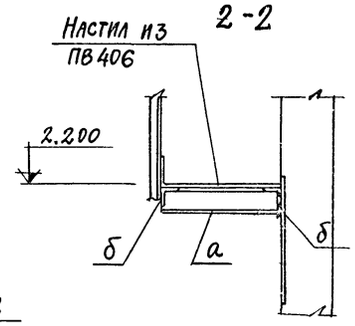

1. Крышки камер К1 смотрите ТП 409-10-38 ал. V л. КМ-4; К2 смотрите на листе КМ-23.
2. Все соединения сварные, $h_ш = 6$ мм, сварку производить электродом Э42, ГОСТ 9467-75 по всей длине примыкания элемента.

2У

7922/5

					ТП 409-10-44		КМ
					Производственный корпус по изготовлению ж.б. изделий для жилых и общественных зданий мощностью 50-60 тыс. куб.м в год		
Изм.	Лист	№документа	Подп.	Дата		Лит.	Лист	Листов
Гл.инж.пр		Белецкий				Р	22	
Нач.отд.		Глазунов						
Гл.констр		Конева						
Рук.гр.		Маслобойщикова			Маркировочная схема ходового настила и крышек напольных камер	Госстрой СССР Проектный институт Г2		
Исполн.		Гонсалес						
Проверил								

Инв. № подл. | Подп. и дата

Типовой проект 409-10-44 Альбом II Часть 4

Монтажная схема каркаса крышки К2. План
(обшивка каркаса листовой сталью условно не показана)

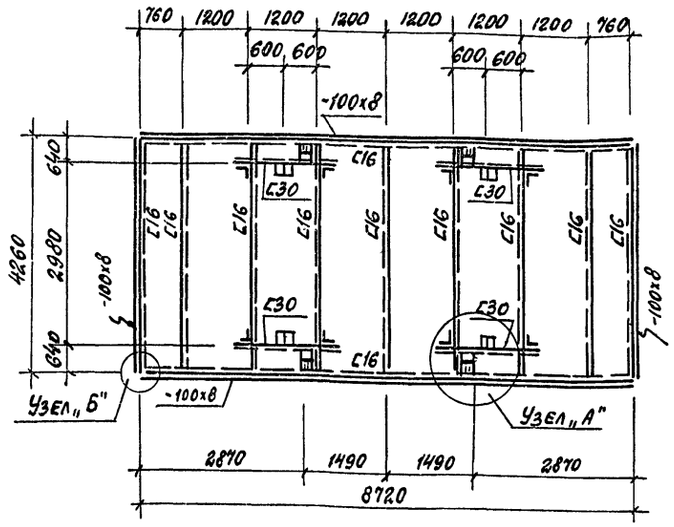

Узел „Б"

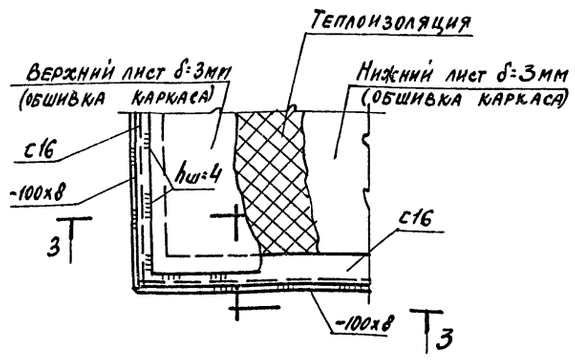

3-3

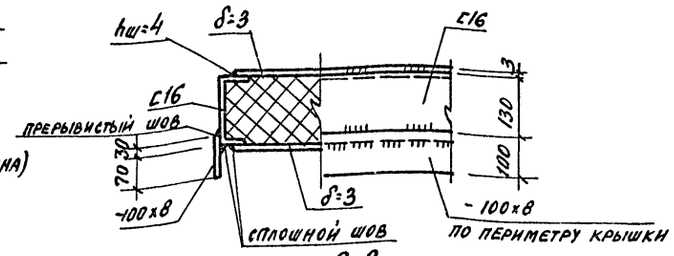

2-2

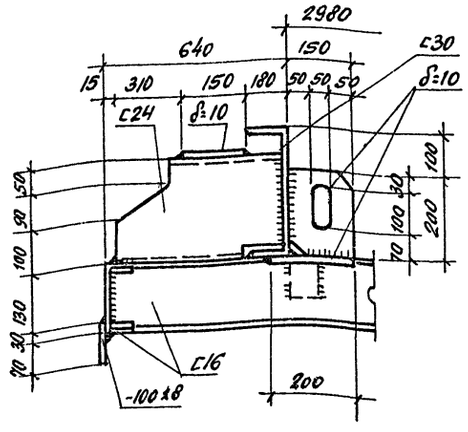

Узел „А"
(обшивка каркаса листовой сталью условно не показана)

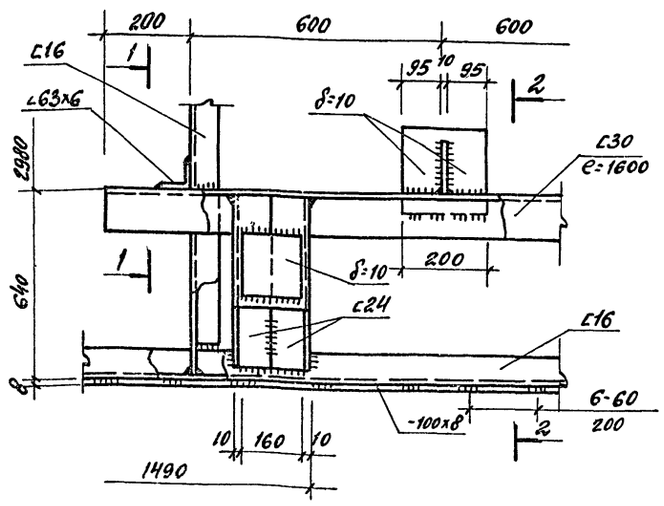

1-1

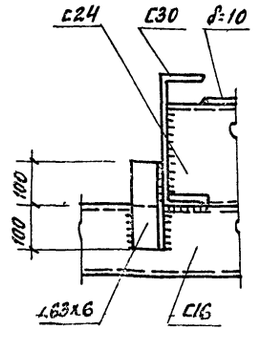

1. Крышка напольных камер К2 разработана аналогично крышке по ТП 409-10-38 ал. IV.

2. Конструкция крышки запроектирована на подъем ее универсальными стропами и атоматическим захватом.

3. Металлоконструкция крышки выполняется сварной. Сварка производится электродами типа Э-42 ГОСТ 9467-75.

4. Высота сварных швов каркаса крышки $h_ш$ = 6мм. Швы выполняются по всей длине примыкания элементов.

5. Для создания герметичности крышки, стальные листы нижней обшивки привариваются к каркасу крышки сплошным швом $h_ш$ = 4мм с наружной стороны по всему периметру привариваемого листа. Если привариваемый лист перекрывает поперечное ребро каркаса, то с внутренней стороны крышки его приваривают к этому ребру односторонним прерывистым сварным швом $\frac{4-50}{100}$.

6. Верхние стальные листы обшивки привариваются по месту к каркасу крышки по периметру листа прерывистым швом $\frac{4-60}{200}$ Верхние стальные листы обшивки привариваются после полного заполнения внутреннего пространства крышки теплоизоляционным материалом.

7. В соответствии с ТП 409-10-38 альбом IV.
На основании рекомендации всесоюзной производственной конторы „Лакокраспокрытие" данной институту „Гипростроммаш" 24 апреля 1975г. за № 881, окраска поверхности крышек камер принята свинцовым суриком на натуральной олифе за два раза.

8. Расход теплоизоляционного материала на одну крышку-плиты минераловатные мягкие на синтетическом связующем ГОСТ 9573-72* - 5.9м³.

7922/5

					ТП 409-10-44	КМ
					Производственный корпус по изготовлению ж.б. изделий для жилых и общественных зданий мощностью 50-60 тыс. куб м в год	
Изм.	Лист	№ документа	Подп.	Дата		
Гл. инж. пр.		Рыжак				Лит. / Лист / Листов
Нач. отд.		Глазунов				Р / 23 /
Гл. спец.		Кальчук				
Рук. гр.		Маловойцик			Монтажная схема каркаса крышки К2	Госстрой СССР Проектный институт №2
Исполнит.		Рекун				

Инв. № подл. | Подп. и дата

Типовой проект 409-10-44 Альбом VI Часть 4

Маркировочная схема площадки по обслуживанию кассет и вентблоков

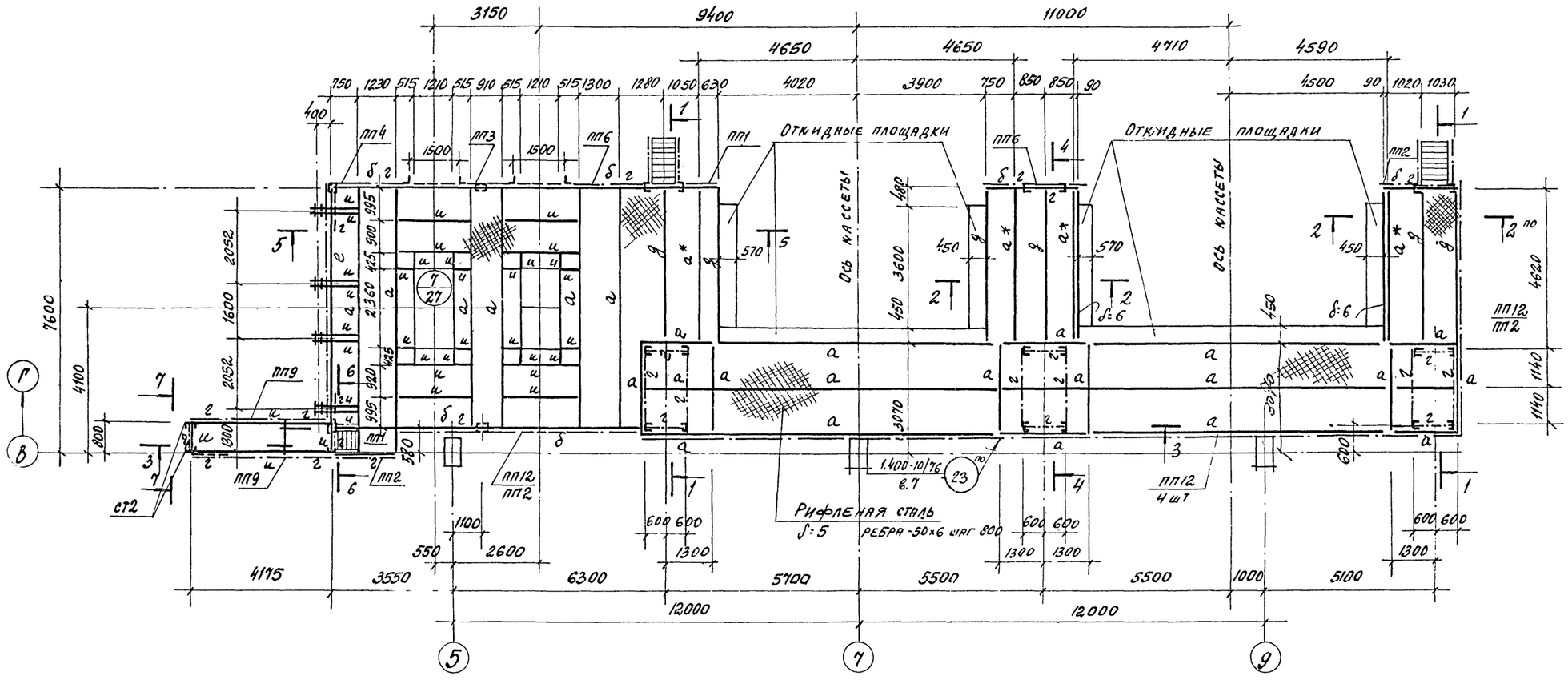

7-7

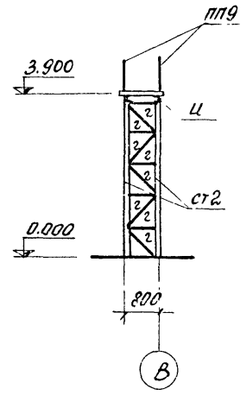

6-6

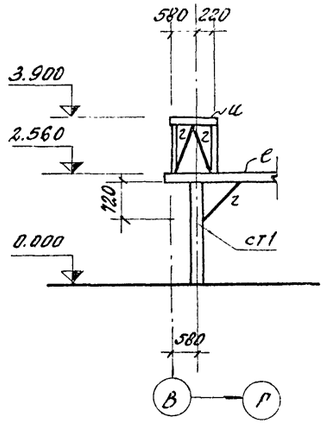

1-1

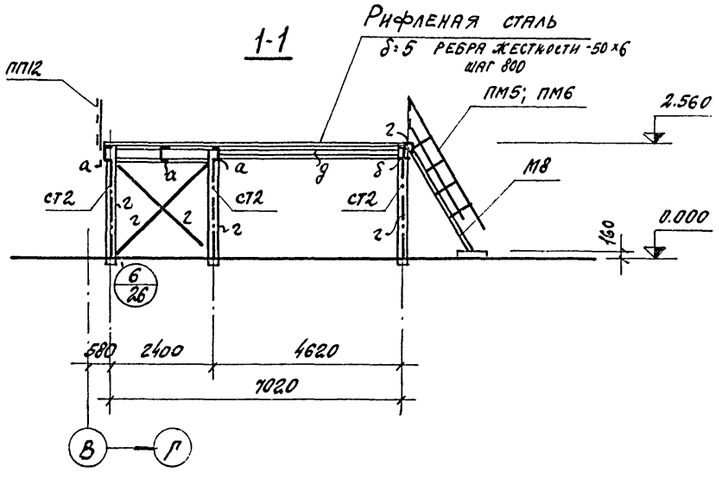

2-2

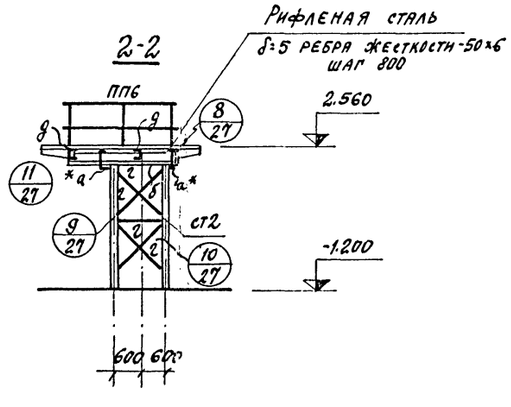

Данный лист смотреть совместно с листами КМ-25 ÷ КМ-27

7922/5

					ТП 409-10-44	КМ
					Производственный корпус по изготовлению ж.б. изделий для жилых и общественных зданий мощностью 50 тыс. куб. м в год	
Изм.	Лист	№ документа	Подп.	Дата		
Гл. инж. пр.		Рыжак				Лит. Р / Лист 24 / Листов
Нач. отд.		Главунов				
Гл. конст.		Кальчук				
Кур. гр.		Мамайсурова			Подпись	

Согласовано:

Инв. № подл. | Подп. и дата

3-3

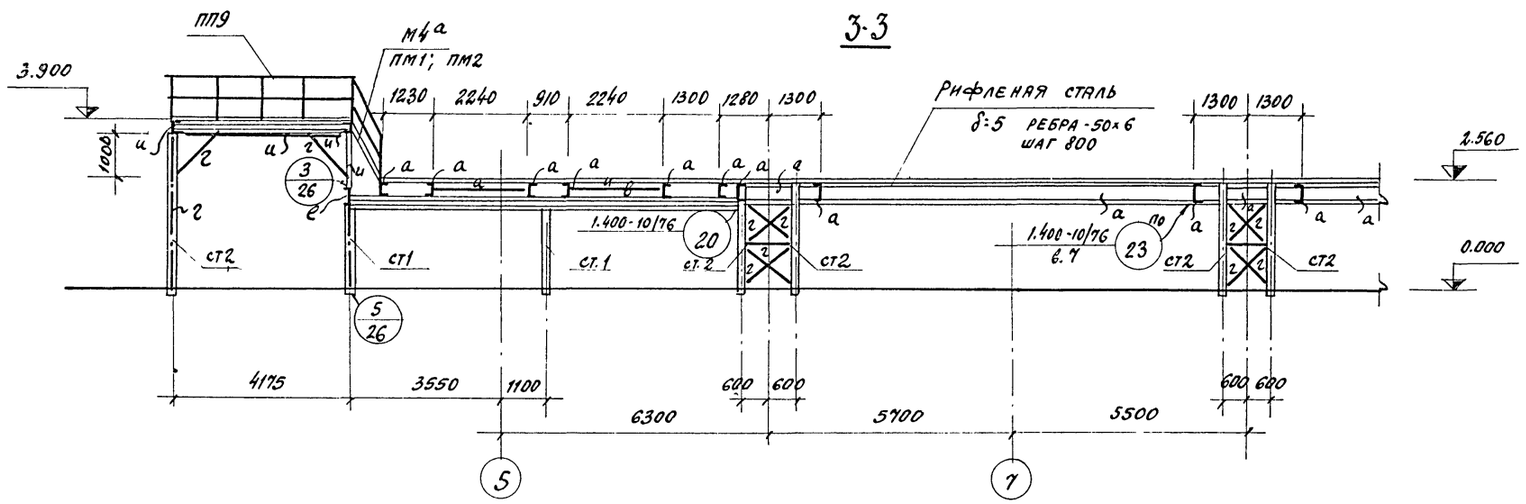

4-4

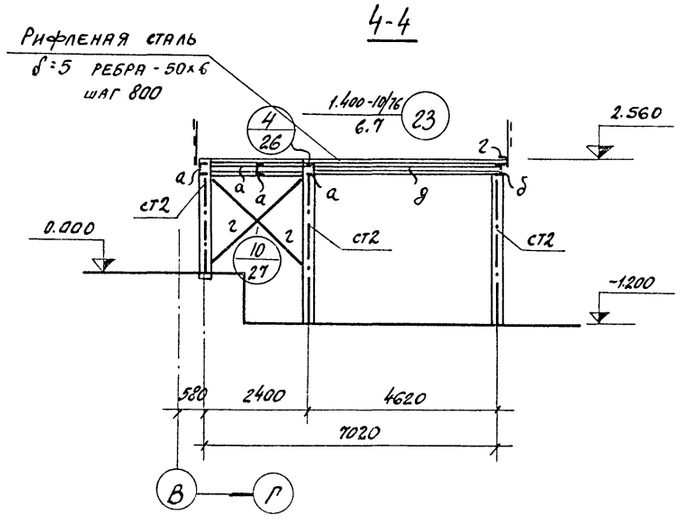

5-5

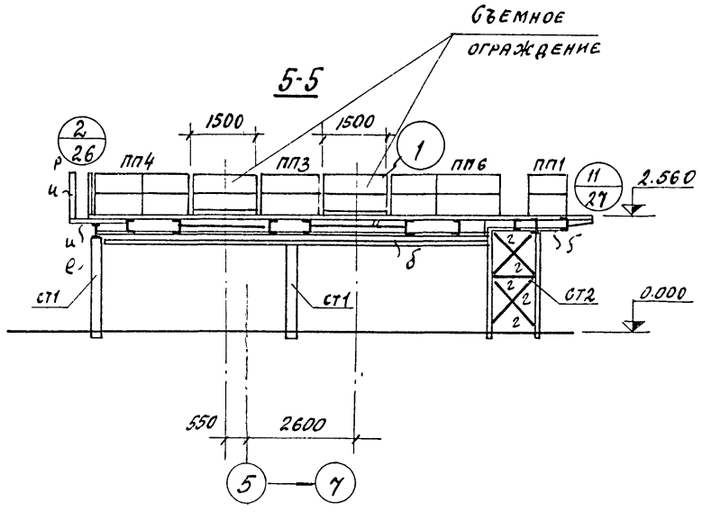

1

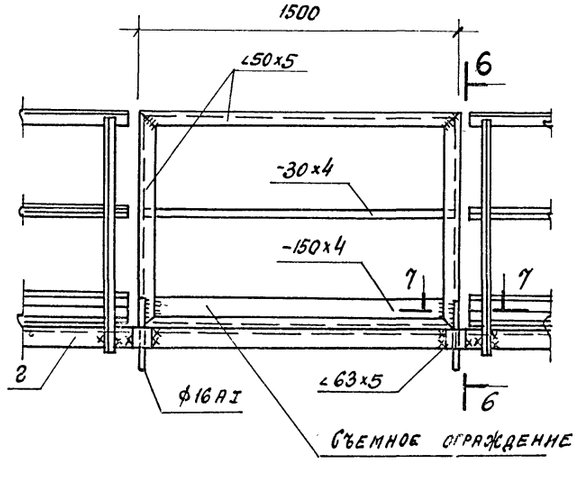

6-6

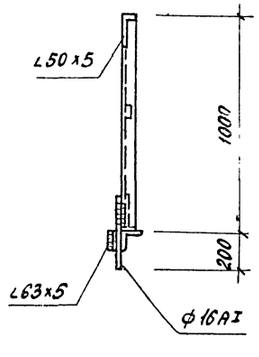

7-7

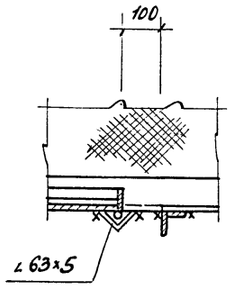

Ведомость элементов

Марка	Сечение: Эскиз	поз.	состав	Опорные усилия: M тс.м	N тс	B тс	Группа конструкций	Марка металла	Примечание
а	[		С30	4.9		2,3		Вст3кп2	
б	I		I 24	3.45		3.0			
г	L		∠75×6						
д	[		С18	1.87		1.33			
е	I		I 40	11.1		4.2			
и	[		С12	0.4	0.9	0.9			
а*	[		С30	5.2		2.58		Вст3пс6	
ст1	200		С16					Вст3кп2	шаг ~700
			-δ:8		6.5				
ст2	[		С18		6.5				

1. Данный лист смотреть с листами КМ-24; 26; 27.
2. Временная нагрузка на обслуживающие площадки -200 кгс/м². Нагрузка от машины для чистки кассетных листов (балка а*) -4400 кгс (на 3 колеса). База колес 1120 мм.
Нагрузка · Р (узел 2) - 1250 кгс; K_g=1.2.

27

7922/5

					ТП 409-10-44	КМ
Изм.	Лист	№ документа	Подп.	Дата	Производственный корпус по изготовлению ж.б. изделий для жилых и общественных зданий мощностью 50-60 тыс. куб. м в год	
Гл. инж. пр.		Рыжак				Лит. Р; Лист 25; Листов
Нач. отд.		Глазунов				
Гл. конс. пр.		Кальчук				
Рук. гр.		Маслобощикова			Площадка по обслуживанию кассет и вентблоков. Разрезы 3-3 ÷ 5-5; Узел 1	Госстрой СССР Проектный институт №2 г. Москва
Исполн.		Гонсалес				
Провер.		Маслобощикова				

Инв. № подл. | Подп. и дата

Типовой проект 409-10-44 Альбом III Часть 4

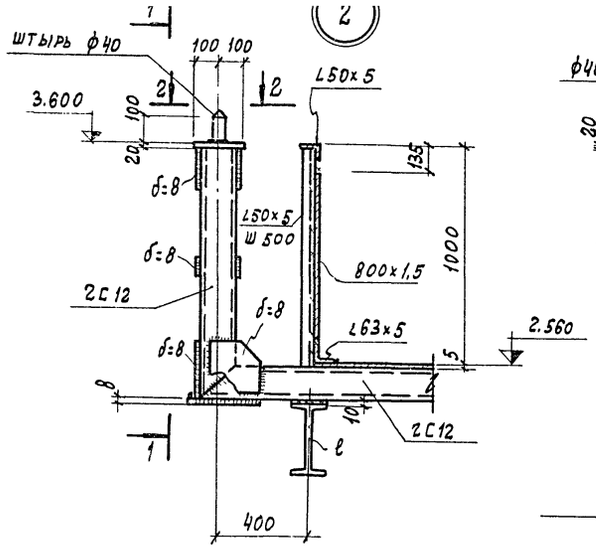

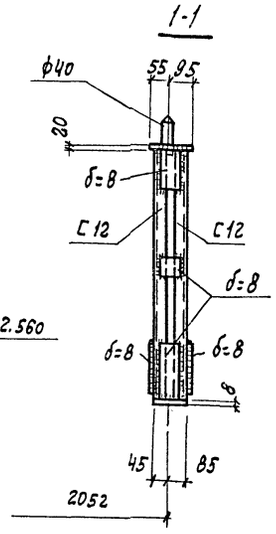

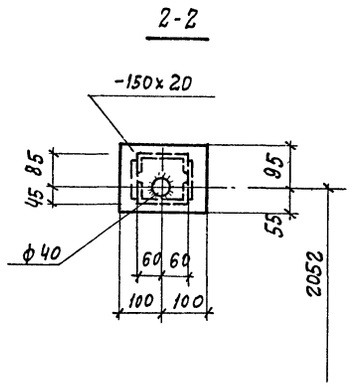

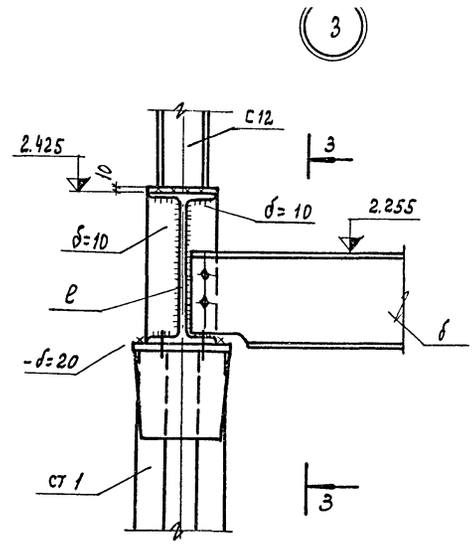

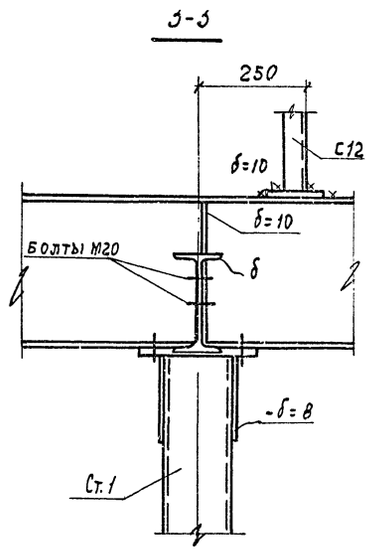

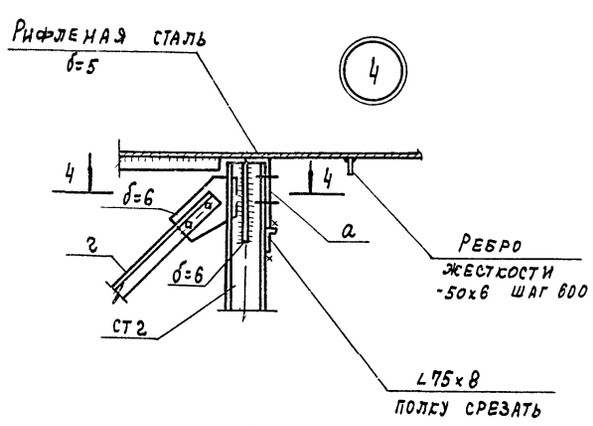

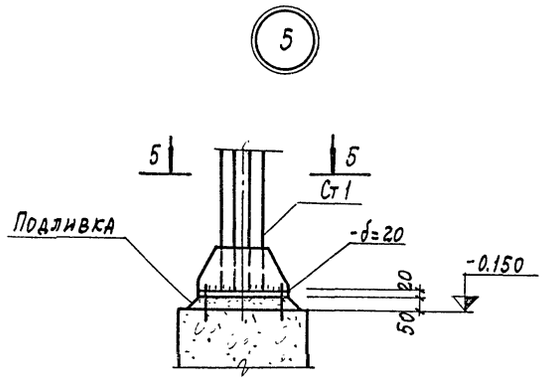

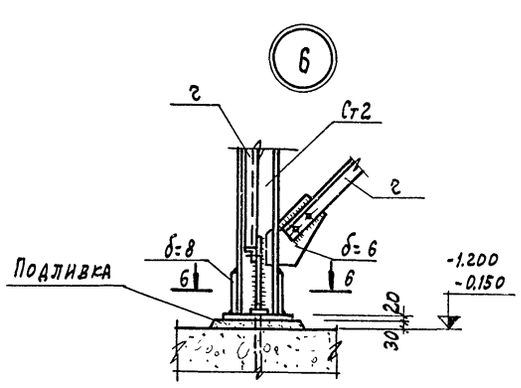

Данный лист см. совместно с листами КМ-24, 25, 27

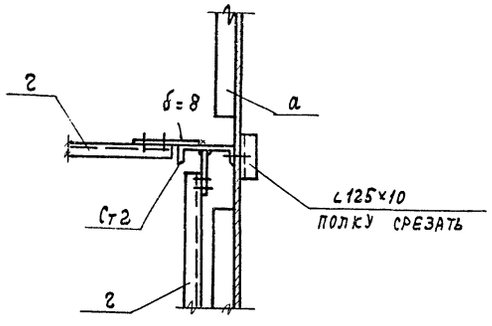

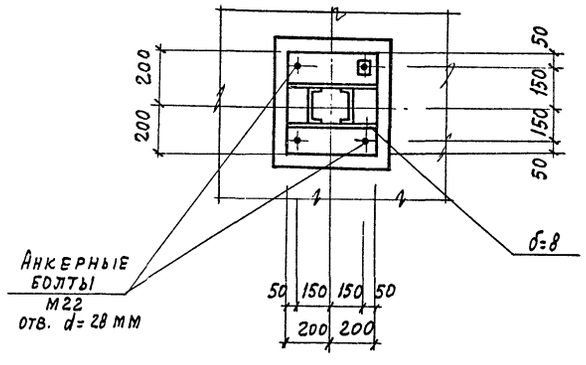

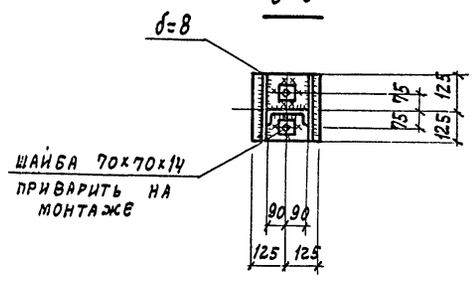

28

7922/5

						ТП 409-10-44	КМ
						Производственный корпус по изготовлению ж.б. изделий для жилых и общественных зданий мощностью 50-60 тыс. куб. м в год	
Изм.	Лист	№документа	Подп.	Дата			Лит. Р / Лист 26 / Листов
Гл.инж.пр.		Рыжак					
Нач. отд.		Глазунов					
Гл.конст.пр.		Кальчук					
Рук. гр.		Масс-бойщикова					
Исполн.		Гонсалес				Площадка по обслуживанию кассет и вентблоков. Узлы 2÷6	Госстрой СССР Проектный институт г. Москва
Провер.		Масс-бойщикова					

Инв. № подл. | Подп. и дата | Взам. инв. №

Типовой проект 409.10-44 Альбом II Часть 4

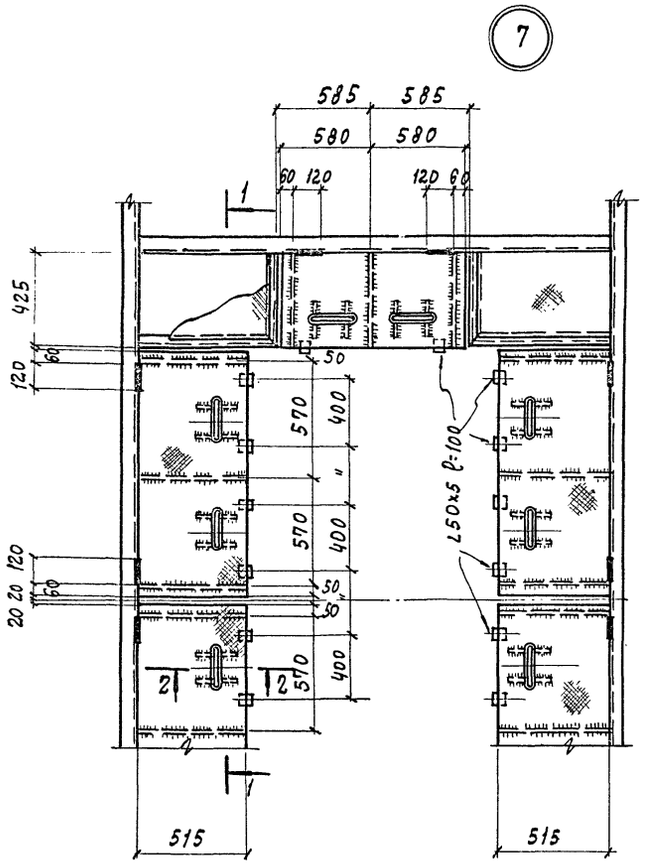

Разбивка отверстий в балке под рельс (поз. а*)

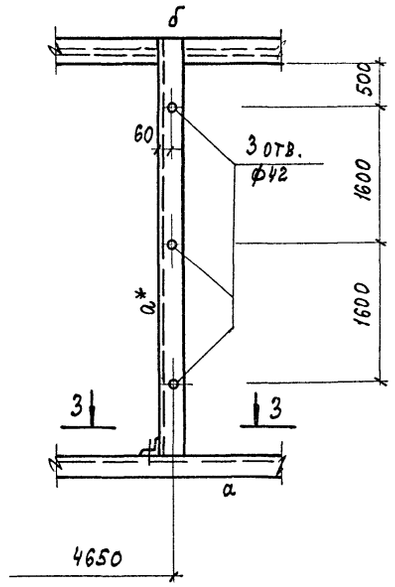

3-3

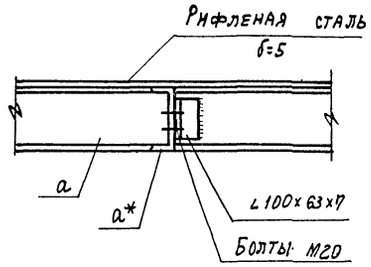

9

4-4

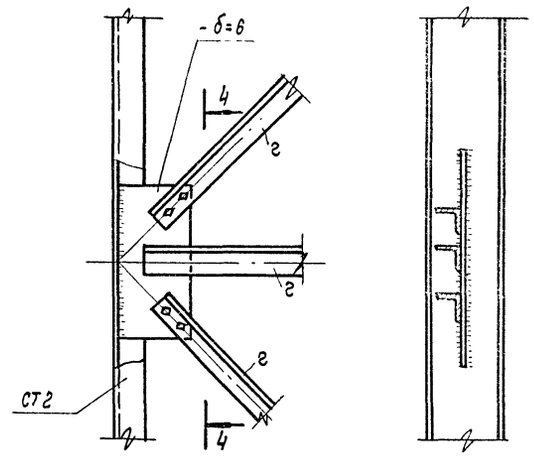

10

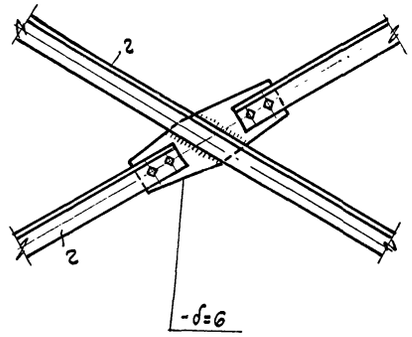

1. Данный лист смотреть совместно с листами КМ-24÷КМ-28
2. Все заводские соединения сварные, монтажные — на черных болтах и сварные.
3. Электроды для сварных конструкций типа 342 по ГОСТ 9467-75.

1-1

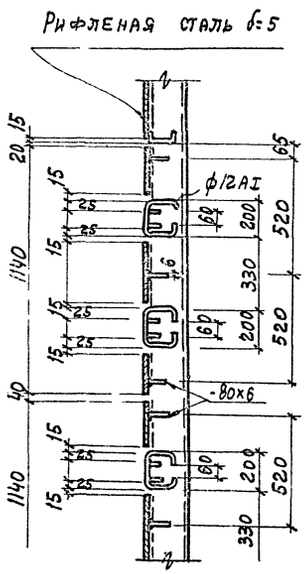

2-2

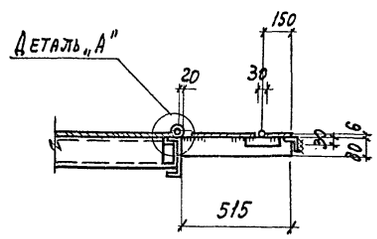

Деталь „А"

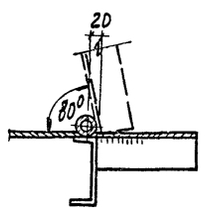

8

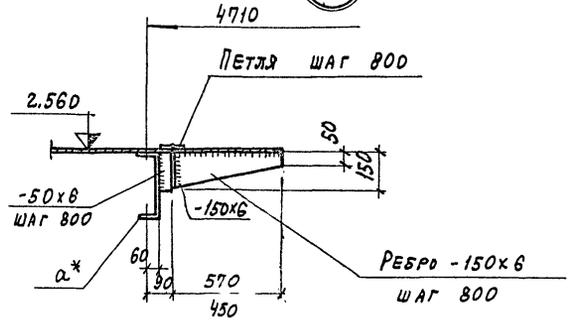

11

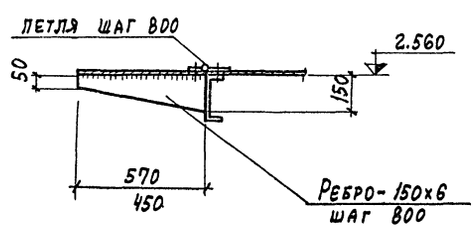

7922/5

					ТП 409-10-44	КМ
					Производственный корпус по изготовлению ж.б. изделий для жилых и общественных зданий мощностью 50-60 тыс. куб. м в год	
Изм.	Лист	№ документа	Подп.	Дата		Лит. / Лист / Листов
Гл. инж. пр.		Рыжак				Р / 27
Нач. отд.		Глазунов				
Гл. конст. пр.		Кальчук				
Рук. гр.		Маслобойщикова			Площадка по обслуживанию кассет и вентблоков. Узлы 7÷11	Госстрой СССР Проектный институт №2 г. Москва
Исполн.		Гонсалес				
Провер.		Маслобойщикова				

Копировал: Грачева

Инв. № подл. | Подп. и дата

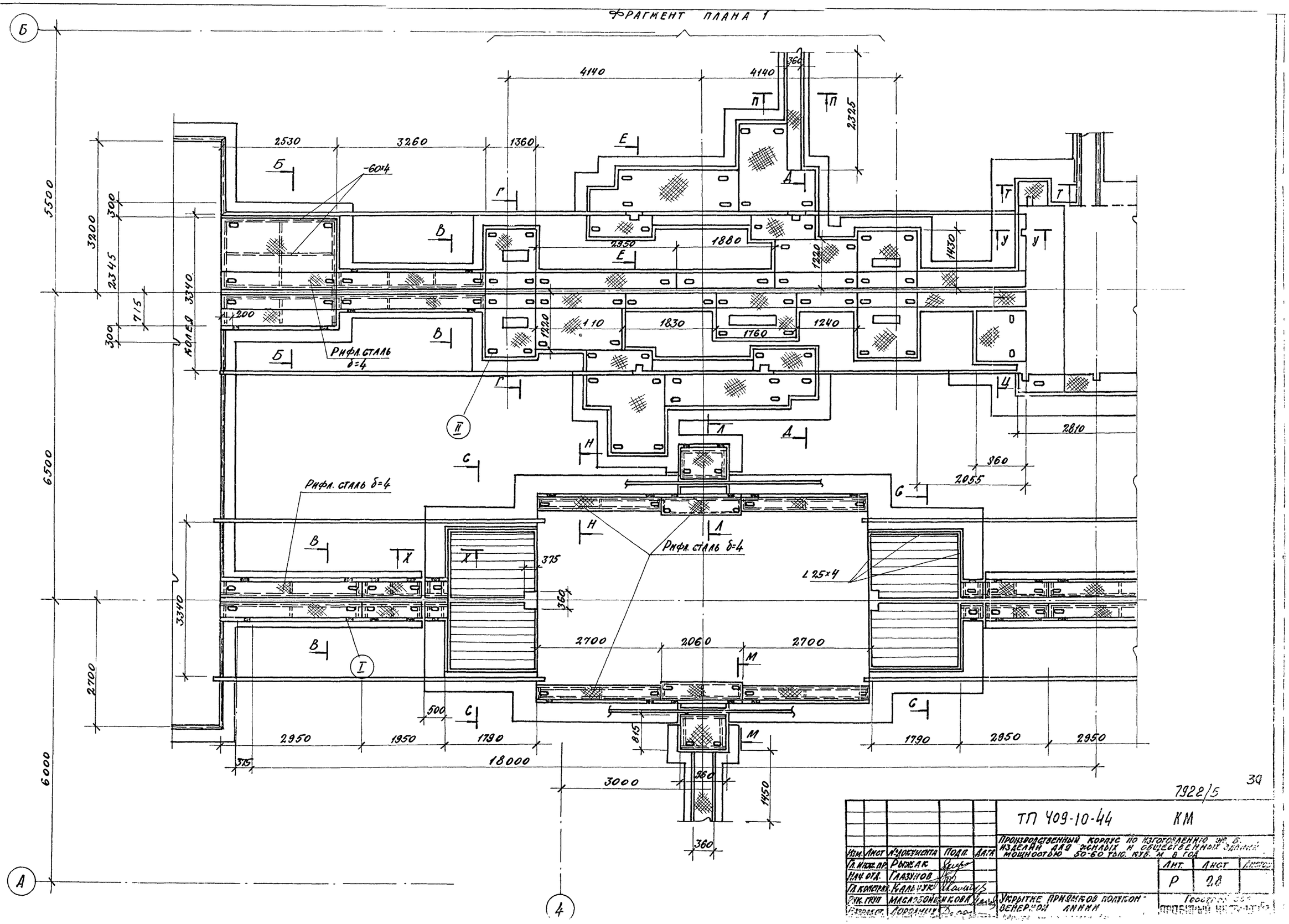
ФРАГМЕНТ ПЛАНА 1
4140
4140
360
2325
2530
3260
1360
-60×4
5500
3200
300
2345
715
300
КОЛЕЯ 3340
200
Рифл. сталь δ=4
2950
1880
1220
1430
110
1830
1760
1240
1220
2810
360
2055
Рифл. сталь δ=4
Рифл. сталь δ=4
375
360
L 25×4
3340
2700
2700
2060
2700
500
2950
1950
1790
1790
2950
2950
375
18000
3000
960
1450
360
6500
6000
Б
А
4
7922/5
ТП 409-10-44
КМ
Производственный корпус по изготовлению ж. б. изделий для жилых и общественных зданий мощностью 50-60 тыс. куб. м в год
Изм. Лист № документа Подп. Дата
Гл. инж. пр. Рыжак
Нач. отд. Глазунов
Гл. констр. Кальчук
Рук. груп Масловойщикова
Разраб. Дорофеев
Лит. Лист Листов
Р 28
Укрытие приямков полукомвенерной линии
Госстрой
Подп. и дата
Инв. № подл.

Типовой проект 409-10-44 Альбом I Лист 4

Фрагмент плана 2

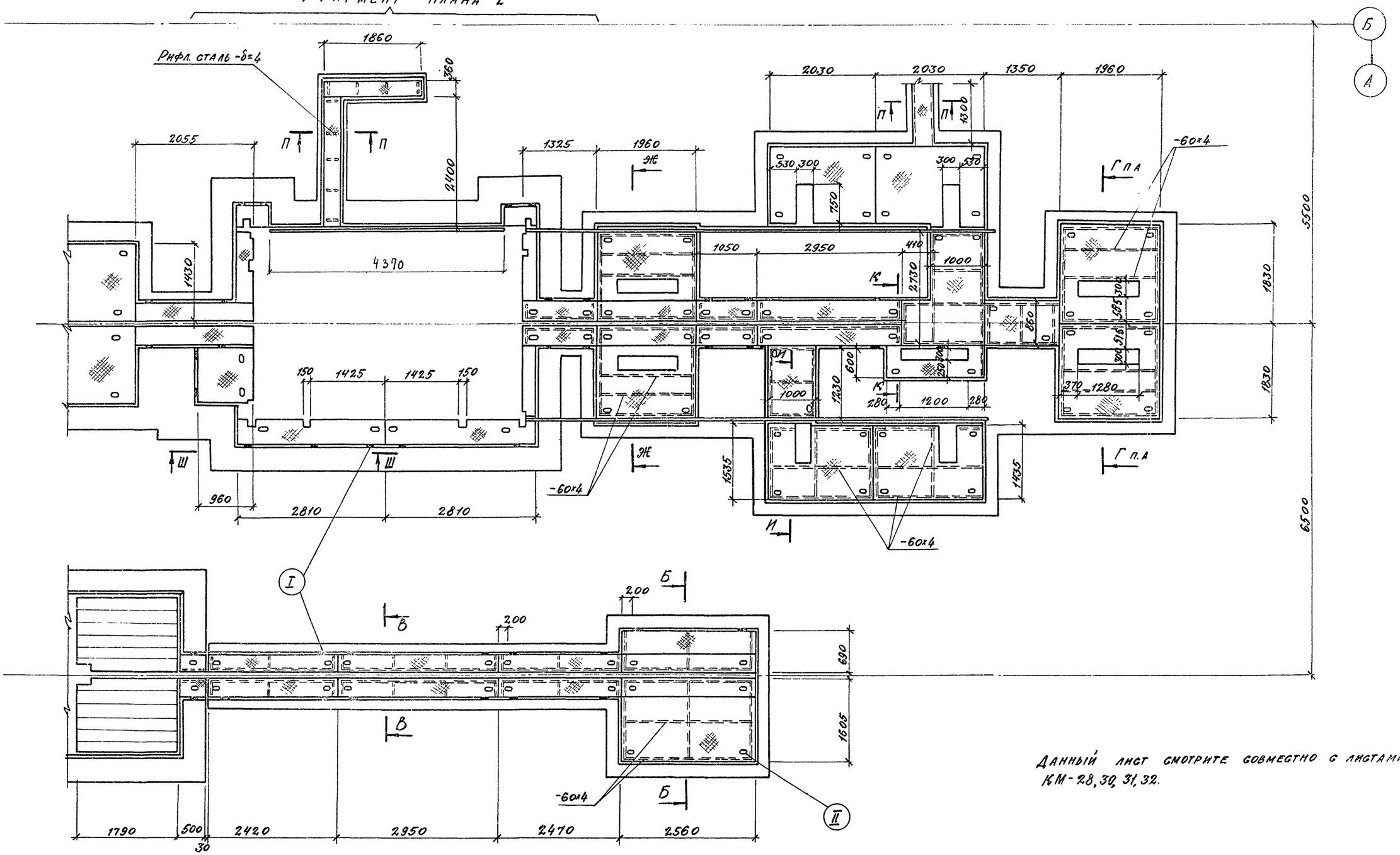

Данный лист смотрите совместно с листами КМ-28, 30, 31, 32.

31

7922/5

					ТП 409-10-44	КМ
Изм.	Лист	N докумен.	Подп.	Дата	Производственный корпус по изготовлению изделий для жилых и общественных зданий мощностью 50-60 тыс. куб. м в год	
Гл.инж.пр.		Рыжак				Лит. / Лист / Листов
Нач.отд.		Глазунов				Р / 29 /
Гл.констр.		Кальчук				
Рук.груп.		Маслобойщикова			Укрытие приямков полуконвейерной линии	Госстрой СССР
Исполн.		Доронных				

Инв.№ подл. | Подп. и дата

Типовой проект 409-10-44 Альбом II Часть 4

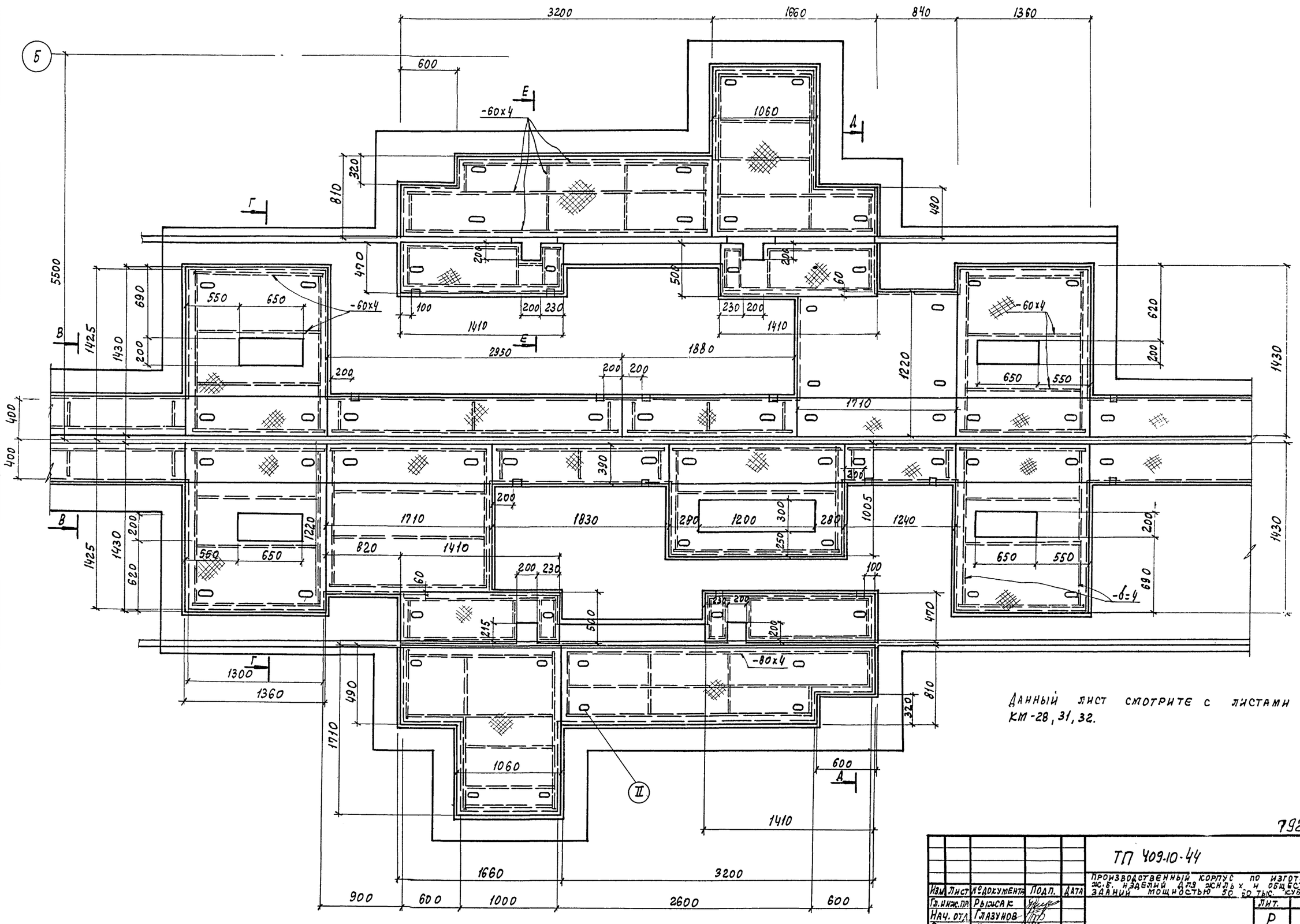

Данный лист смотрите с листами КМ-28, 31, 32.

32

7922/5

Изм	Лист	№ документа	Подп.	Дата	ТП 409-10-44 КМ
Гл. инж. пр.	Рыжак				Производственный корпус по изготовлению ж.б. изделий для жилых и общественных зданий мощностью 50-60 тыс. куб. м. в год
Нач. отд.	Глазунов				Лит. Р; Лист 30; Листов
Гл. констр.	Кальчук				

Подп. и дата

Формат 22

Типовой проект 409-10-44 Альбом III Часть 4

Инв. № подл. | Подп. и дата

Б-Б

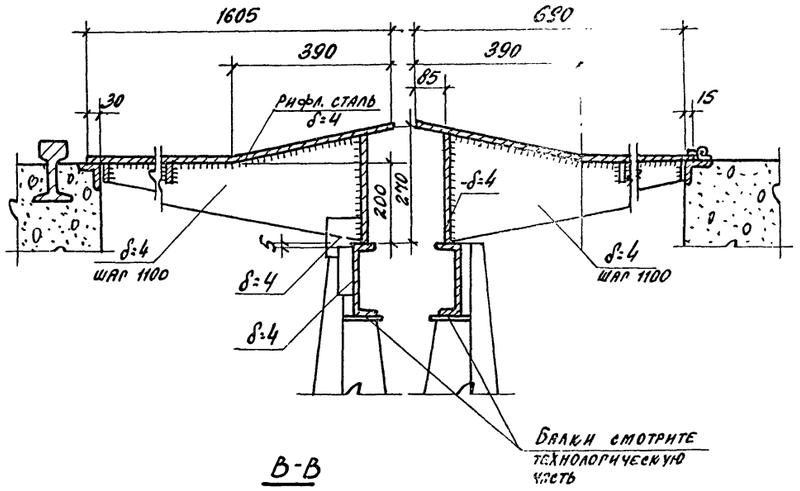

В-В

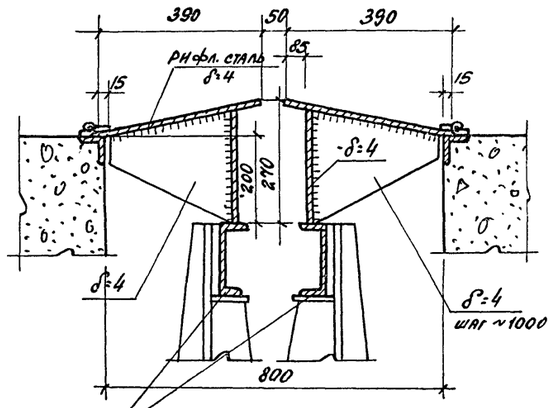

Г-Г

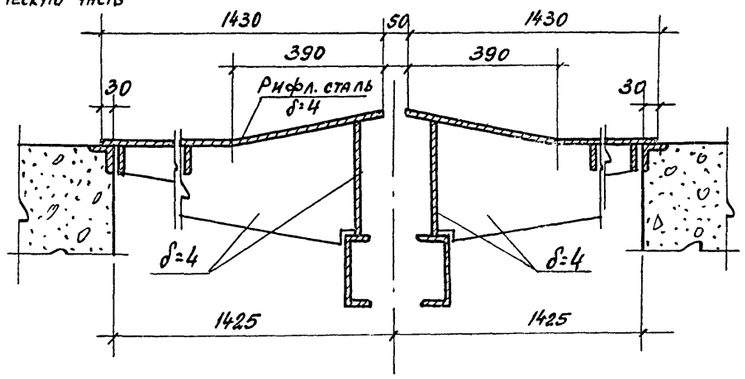

Д-Д

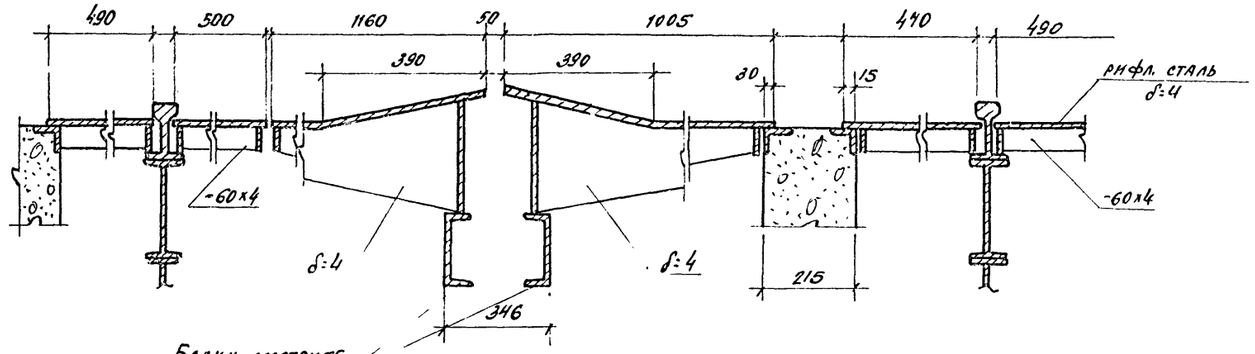

Е-Е

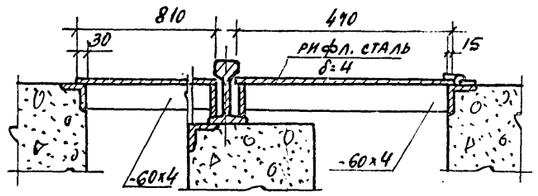

Ж-Ж

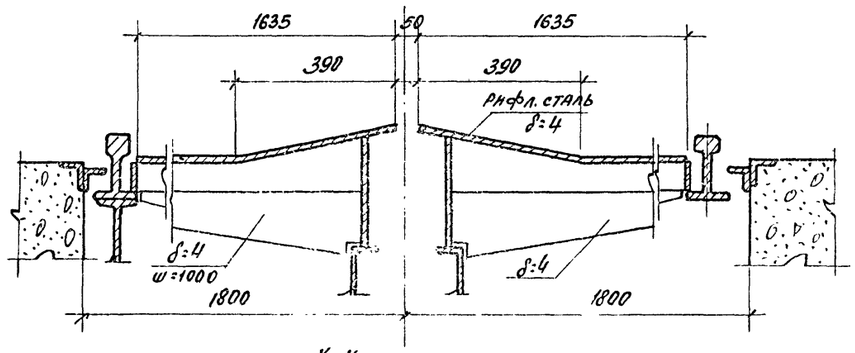

И-И

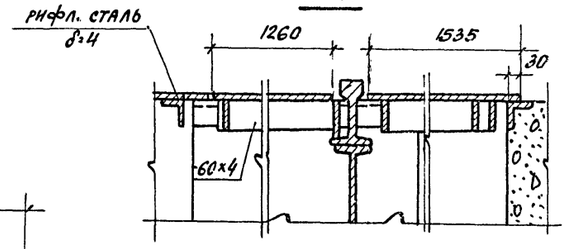

К-К

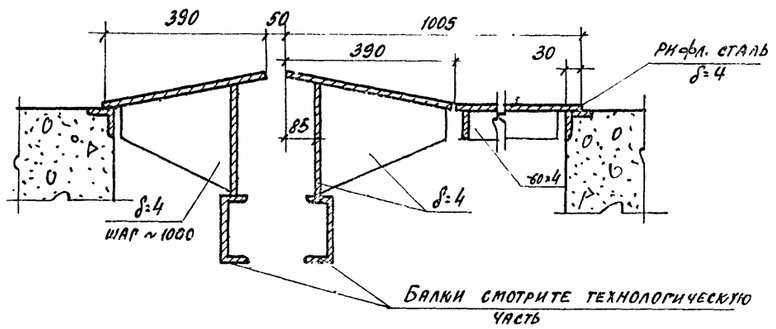

Л-Л

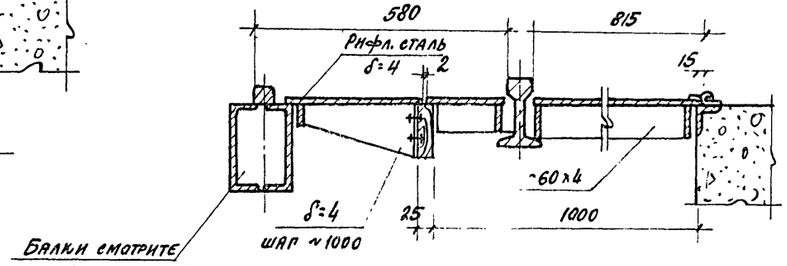

М-М

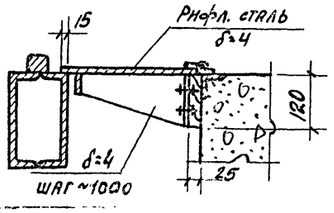

Н-Н

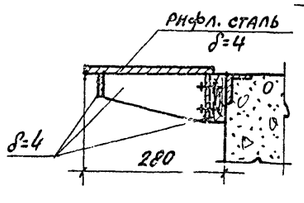

П-П

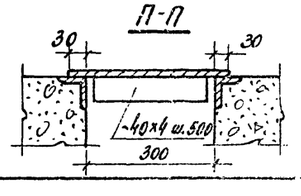

33

7922/5

						ТП 409-10-44.		КМ	
						Производственный корпус по изготовлению ж.б. изделий для жилых и общественных зданий мощностью 50-60 тыс. куб. м в год			
Изм.	Лист	№ документа	Подп.	Дата			Лит.	Лист	Листов
Гл. инж. пр.		Рыжак					Р	31	
Нач. отд.		Глазунов							
Гл. спец.		Кальчук							
Рук. гр.		Маслобойщикова				Укрытие прямков полуконвейерной линии. Сечения	Госстрой СССР Проектный институт Г2 г. Москва		
Исполн.		Рекун							
Провер.		Маслобойщикова							

Альбом II часть

Типовой проект 409-10-44

Инв. № подл. | Подп. и дата

Фрагмент плана 2

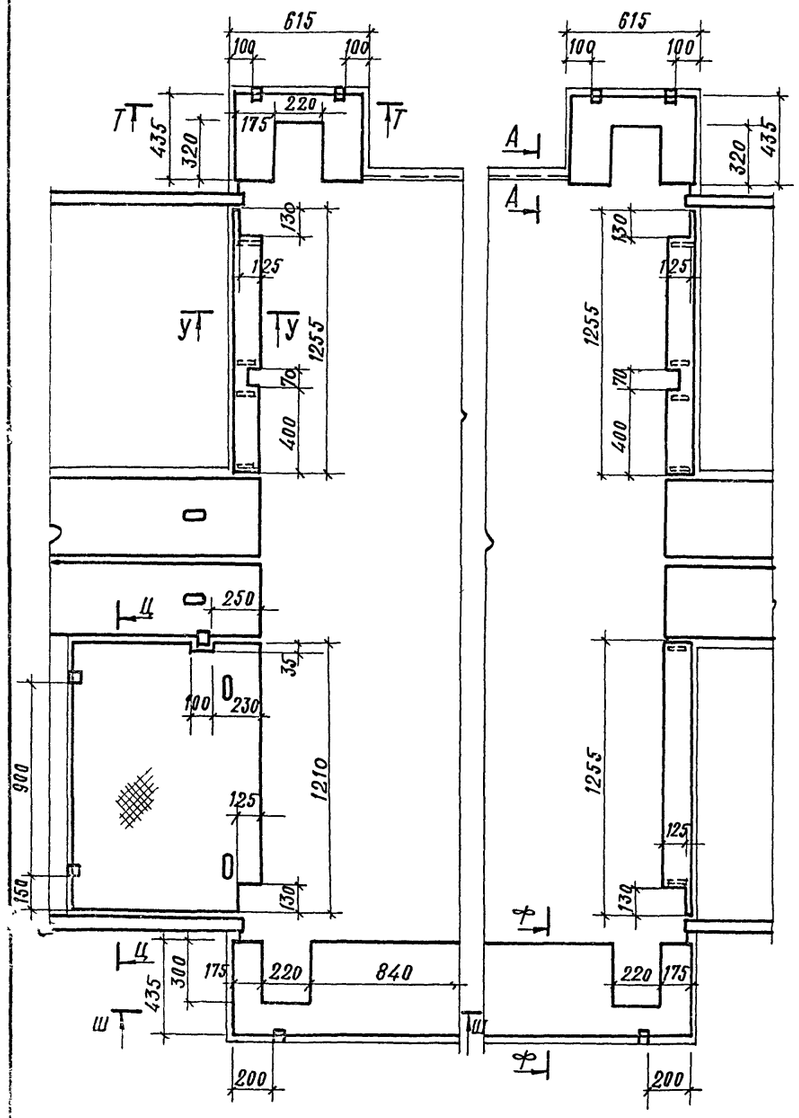

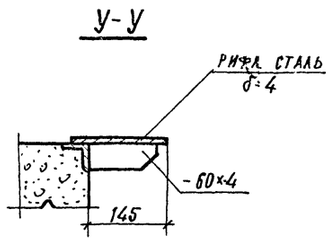

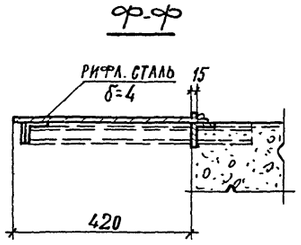

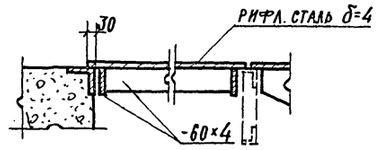

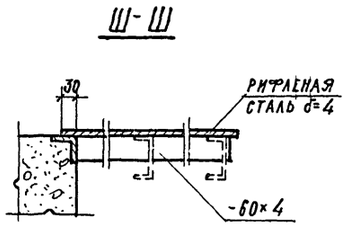

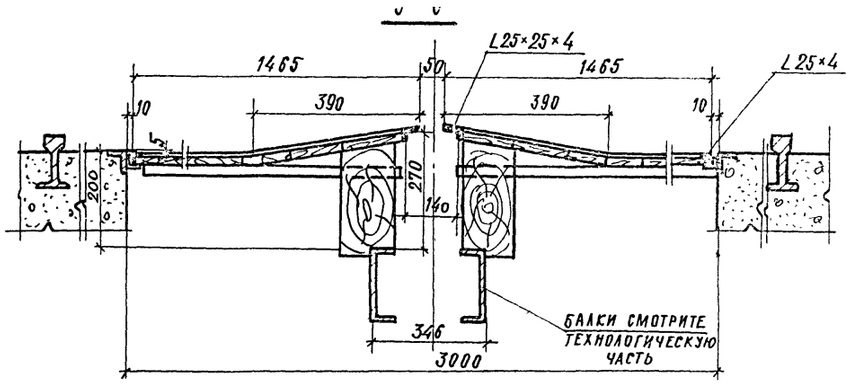

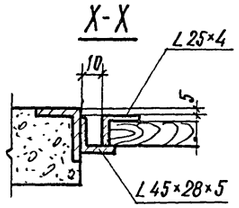

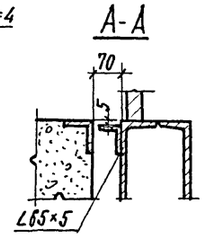

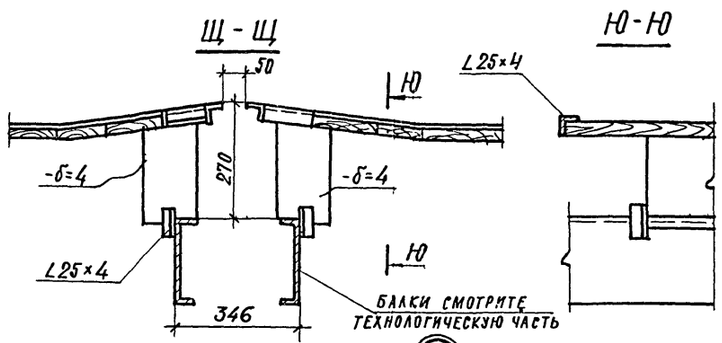

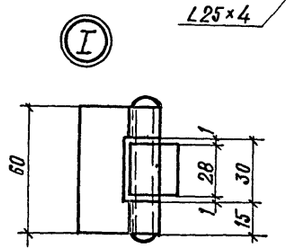

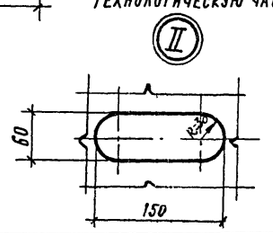

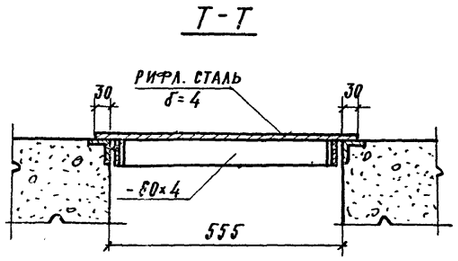

1. Размеры всех элементов укрытия приямков, указанные на сборочном чертеже щитов, подлежат уточнению заказчиком по фактически выполненым фундаментам и смонтированному оборудованию.
2. Рабочие чертежи деталей выпускаются заказчиком после уточнения размеров.
3. Детали должны иметь шероховатость поверхности Rz 40.
4. Допускаемые зазоры между смежными щитами не более 10 мм.
5. Перепад по высоте в местах стыков щитов не более 4 мм.
6. Все рабочие поверхности деталей укрытия приямков должны быть покрыты грунтовкой ГФ-020 в один слой.
7. Сварные швы – по ГОСТ 5264-69.
8. Материал деревянных щитов – доска сосновая 25×150 ГОСТ 8486-66

   обвязка: L 25×4 ГОСТ 8509-72* в Ст3пс6
   L 6-45×28×4 ГОСТ 8510-72* в Ст3пс6
9. Временная нормативная нагрузка на укрытия приямков – 150 кг/м².

(3У)

7928/5

					ТП 409-10-44.	КМ
					Производственный корпус по изготовлению ж.б. изделий для жилых и общественных зданий мощностью 50-60 тыс. куб. м в год	
Изм.	Лист	№ документа	Подп.	Дата		Лист Р 32 Листов
Гл.инж.пр.		Рыжак				
Нач. отд.		Глазунов				
Гл.констр.		Кальчук				
Рук. гр.		Маслобойщикова			Укрытие приямков полуконвейерной линии. Фрагмент плана 2. Сечения	
Испол.		Рекун				Госстрой СССР Проектный институт г. Москва
Провер.		Маслобойщикова				

Копировал

Формат

ЦЕНТРАЛЬНЫЙ ИНСТИТУТ ТИПОВОГО ПРОЕКТИРОВАНИЯ
ГОССТРОЯ СССР
КИЕВСКИЙ ФИЛИАЛ
г. Киев-57, ул. Эжена Готье, № 12
1094
Заказ № 696 инв № 7922/5 тираж 150
Сдано в печать 29/I 1982 цена 2-74

gost.e-ecolog.ru