ТИПОВОЙ ПРОЕКТ
409-10-44
ПРОИЗВОДСТВЕННЫЙ КОРПУС ПО ИЗГОТОВЛЕНИЮ ЖЕЛЕЗОБЕТОННЫХ ИЗДЕЛИЙ ДЛЯ ЖИЛЫХ ДОМОВ И ОБЩЕСТВЕННЫХ ЗДАНИЙ МОЩНОСТЬЮ 50-60 ТЫС. КУБ. М В ГОД

СОСТАВ ПРОЕКТА

Альбом I Пояснительная записка

Альбом II часть 1 Архитектурно-строительные решения
часть 2 Конструкции железобетонные
часть 3 Строительные изделия
часть 4 Конструкции металлические

Альбом III Технологическая часть, технологическое пароснабжение, промпроводки
часть 1. Пояснительная записка
часть 2. Чертежи

Альбом IV Внутренний водопровод и канализация
Альбом V Отопление и вентиляция
часть 1. Электроснабжение, силовое электрооборудование, электроосвещение, слаботочные устройства
часть 2. Автоматизация тепловых процессов, сантехнических систем и технологических процессов
часть 3. Задание на изготовление щитов и пультов

Альбом VI Нестандартизированное оборудование части 1, 2, 3

Альбом VII Сметы части 1, 2, 3

Альбом VIII Заказные спецификации части 1, 2, 3

Примененные типовые проекты

409-13-8 Главный корпус для предприятия крупнопанельного домостроения мощностью 120-160 тыс. кв.м полезной площади в год /для изделий домов с малым шагом/ Альбом IX части 5, 8, 9, 10, 16, 17, 18, 20

409-13-9 Блок вспомогательных служб для предприятия крупнопанельного домостроения мощностью 120-160 тыс. кв.м полезной площади в год /для изделий домов с малым шагом/ Альбом VII часть 5. Распространяет Киевский филиал ЦИТПа.

Проектный институт №2
Госстроя СССР
гл. инж. института А.С. Бахарев
гл. инж. проекта А.Д. Рыжак

Альбом II часть 3

Проект утвержден Госгражданстроем

Введен в действие

КФ ЦИТП инв. № 7922/4

gost.e-ecolog.ru

Формат	Страница альбома	Обозначение	Наименование	Примеч.
12г	2-3	-КЖИ	Содержание альбома	
"	4	-КЖИ КПI-10^{а}, КПI-10^{б}, КПI-10^{в}	Колонны КПI-10^{а}, КПI-10^{б}, КПI-10^{в};	
"	5	-КЖИ КПI-10^{г}, КПI-10^{д}; КПI-10^{е}	Колонны КПI-10^{г}; КПI-10^{д}; КПI-10^{с}	
"	6	-КЖИ-КПI-40^{а}; КПI-40^{б}; КПI-40^{в}; КПI-40^{г};	Колонны КПI-40^{а}; КПI-40^{б}; КПI-40^{в}; КПI-40^{г};	
"	7	-КЖИ-КПI-40^{д}; КПI-40^{е}; КПI-40^{ж}	Колонны КПI-40^{д}; КПI-40^{е}; КПI-40^{ж}	
"	8	-КЖИ-КПI-10^{к}; КПI-40^{и}; КПI-40^{л}	Колонны КПI-40^{к}; КПI-40^{и}; КПI-40^{л}	
"	9	-КЖИ-КФ-14-6^{а}; КФ-14-6^{б}; КФ-14-6^{в}	Колонны КФ-14-6^{а}; КФ-14-6^{б}; КФ-14-6^{в}	
"	10	-КЖИ-КБ-26^{а}; КБ-26^{б}; КБ-26^{в}; КБ-30^{а}	Колонны КБ-26^{а}; КБ-26^{б}; КБ-26^{в}; КБ-30^{а}	
"	11	-КЖИ-БКНА6-3к-а; БКНА12-2к-а; БКНА6-2к-а; БКНА12-1к-а,	Балки БКНА6-3к-а; БКНА12-2к-а; БКНА6-2к-а; БКНА12-1к-а;	
"	12	-КЖИ-ПГ-2АтV Т-2 ПВТ-3АтV Т-3	Плиты ПГ-2АтV Т-2 ПВТ-3АтV Т-3	
"	13	-КЖИ-ФСМ 18I-1/2 НВ-2 ФСМ 18I-1/2 НВ-3	Фермы ФСМ 18I-1/2 НВ-2 ФСМ 18I-1/2 НВ-3	
11	14	-КЖИ-ФСМ-18I-1/2 НВ-1	Ферма ФСМ 18I-1/2 НВ-1	
		-КЖИ-ОВ10-3АтV Т-1	Плита ПВ10-3АтV Т-1	
12г	15	-КЖИ-ПФ-1АтV^{а} ПФ-1АтV^{к}^{а};	Фермы ПФ-1АтV^{а} ПФ-1АтV$^{а}_{к}$	
	16	-КЖИ-ПГ-2АтV Т-1; ПВ4-2АтV Т-1; ПГ-3АтV Т-1; ПВ4-3АтV Т-2; ПВТ-3АтV Т-1; ПВТ-3АтV Т-2; ПГ-2АтV Т-3	Плиты ПГ-2АтV Т-1; ПВ4-2АтV Т-1; ПГ-2АтV Т-3; ПВ4-3АтV Т-2; ПВТ-3АтV Т-2; ПВТ-3АтV Т-1; ПГ-3АтV Т-1	
	17	-КЖИ-ПВ4-2АтV Т-3; ПВ10-3АтV Т-2	Плиты ПВ4-2АтV Т-3, ПВ10-3АтV Т-2	
	18	-КЖИ-МН1	Изделие закладное МН1	
	19	-КЖИ ФБ6-49-1	Фундаментная балка ФБ6-49-1	

Страница альбома	Обозначение	Наименование	Примечан.
20	-КЖИ-КП2	Каркас пространственный КП-2	
	-КЖИ-КР2	Каркас плоский КР2	
21	-КЖИ-ФБ6-47-1	Фундаментная балка ФБ6-47-1	
22	-КЖИ-КП3	Каркас пространственный КП-3	
	-КЖИ-КР3	Каркас плоский КР3	
23	-КЖИ-ФБ6-44-1	Фундаментная балка ФБ6-44-1	
24	-КЖИ-КП5	Каркас пространственный КП6	
	-КЖИ-КР5	Каркас плоский КР6	
25	-КЖИ-ФБ6-42-1	Фундаментная балка ФБ6-42-1	
26	-КЖИ-КП4	Каркас пространственный КП4	
	-КЖИ-КР4	Каркас плоский КР4	
27	-КЖИ-МС1; МН2	Изделия закладные МС1, МН2	
	-КЖИ-МН3	Изделие закладное МН3	
28	-КЖИ-МН4	Изделие закладное МН-4	
	-КЖИ-МН5	Изделие закладное МН-5	

7922/4 2

Изм.	Лист	N докум.	Подп.	Дата	ТП 409-10-44 КЖИ			
Нач. отд.		Глазунов			Содержание альбома	Лит.	Лист	Листов
Гл. конст.		Кальчук					1	3
Рук. гр.		Маслобойщикова				Госстрой СССР Проектный институт №2 г. Москва		
Ст. инж.		Асеев						
Исполн.		Мазурова						

Копировал

Формат 12г

Формат	Страница альбома	Обозначение	Наименование	Примечан.
	29	-КЖИ-МН6	Изделие закладное МН6	
		-КЖИ-МН7	Изделие закладное МН7	
	30	-КЖИ-МН8, МН9,	Изделия закладные МН8, МН9	
		-КЖИ-МН10, МН11	Изделия закладные МН10, МН11	
	31	-КЖИ-МН12	Изделие закладное МН12	
		-КЖИ-МН13, МН14	Изделия закладные МН13, МН14	
	32	-КЖИ-МН15; МН16	Изделия закладные МН15, МН16	
		-КЖИ-МН17	Изделие закладное МН17	
	33	-КЖИ-МН18-СК1	Изделия закладные МН18, СК1	
		-КЖИ-А4	Анкер А4	
	34	-КЖИ-А1	Анкер А1	
		-КЖИ-А2, А3	Анкера А2; А3	
	35	-КЖИ-С2	Арматурная сетка С2	
		-КЖИ-С3	Арматурная сетка С3	
	36	-КЖИ-КР7, КР8, КР9, КР10, КР11	Каркас плоский КР7, КР8, КР9, КР10, КР11	
	37	-КЖИ-ОГ1	Ограждение ОГ1	
		-КЖИ-ОГ2	Ограждение ОГ2	
	38	-КЖИ-РС1; РС1а	Решетки РС1, РС1а	
	39	-КЖИ-Щ1	Щит-Щ1	
		-КЖИ-Щ2	Щит-Щ2	
	40	-КЖИ-Щ3	Щит-Щ3	
		-КЖИ-Щ4	Щит-Щ4	
	41	-КЖИ-Щ5	Щит-Щ5	
		-КЖИ-Щ6	Щит стальной Щ6	
	42	-КЖИ-МН19; МН20	Изделия закладные МН19, МН20	
		-КЖИ-МН21; МН22	Изделия закладные МН21, МН22	
	43	-КЖИ-ВС3	Вертикальная связь ВС3	

Формат	Страница альбома	Обозначение	Наименование	Примеч.
	44	-КЖИ-ВС3	Вертикальная связь ВС3. Вид по А-А	
	45	-КЖИ-ВС3	Вертикальная связь ВС3. Вид по Б-Б	
	46	-КЖИ-ВС3	Вертикальная связь ВС3. Сечения 1-1; 3-3	
	47	-КЖИ-Л2g-8А; Л3g-8А; Л12g-8А; Л13g-8А	Лотки Л2g-8А; Л3g-8А; Л12g-8Л; Л13g-8А	
	48	-КЖИ-РКН1; РКН2	Опорные консоли РКИ-1; РКИ-2	

7922/4

Изм.	Лист	№ докум.	Подп.	Дата	ТП 409-10-44	Лист 3

Копировал

Формат 12г

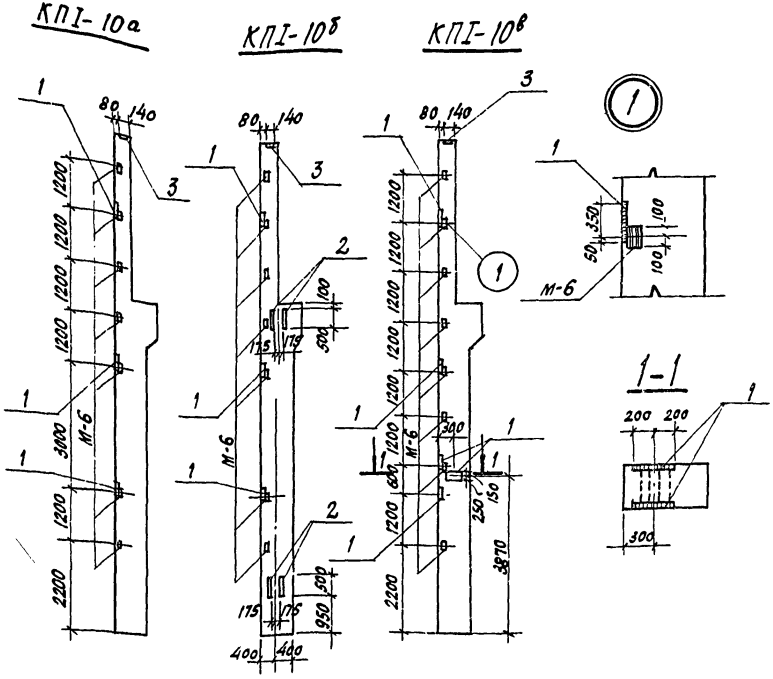

Формат	Зона	Поз.	Обозначение	Наименование	Кол.	Примеч.
				Документация		
			КЭ-01-49 в.1	Колонна КПI-10		
				Переменные данные		
				КПI-10а		
				Дополнительные сборочные единицы		
		1	КЭ-01-49 в.1	Изделие закладное м-16	3	
		3	Шифр 92-76/1	То же МН-1	1	
				КПI-10б		
				Дополнительные сборочные единицы		
		1	КЭ-01-49 в.1	Изделие закладное м-16	3	
		2	То же	То же м-17	4	
		3	Шифр 92-76/1	То же МН-1	1	
				КПI-10в		
				Дополнительные сборочные единицы		
		1	КЭ-01-49 в.1	Изделие закладное м-16	6	
		3	Шифр 92-76/1	То же МН-1	1	

В колоннах КПI-10а, КПI-10б, КПI-10в изменение расположения закладных изделий м-6 принять по этому чертежу.

Закладные детали МН-1 устанавливаются в колонны вместо м-1 по серии КЭ-01-49.

Выборка стали на дополнительные закладные изделия на один элемент, кг

Марка элемента	Закладные изделия						Всего
	Профильная сталь					Арм. сталь ГОСТ 5781-82* класс А III	
	δ=10	δ=20	δ=18	∠ 75×50×8	Итого	Ø 16	
КПI-10а	47,6	3,36			51,0	13,2	64,2
КПI-10б	47,6	3,4	57,0	32,4	139,4	13,2	143,6
КПI-10в	95,2	6,8			102,0	26,4	128,4

4

7922/4

Изм.	Лист	№ документа	Подпись	Дата	ТП 409-10-44-КФИ-КПI-10а÷КПI-10в			
Гл. инж. пр.		Рыжак			Колонны КПI-10а; КПI-10б; КПI-10в.	Лит.	Масса	Масштаб
Нач. отд.		Гадзунов				Р		
Гл. спец.		Кальчук				Лист	Листов 1	
Рук. гр.		Маслобойщ				Госстрой СССР ПРОЕКТНЫЙ ИНСТИТУТ № 2 г. Москва		
Исполн.		Рекун						

Копировал

Формат 12г

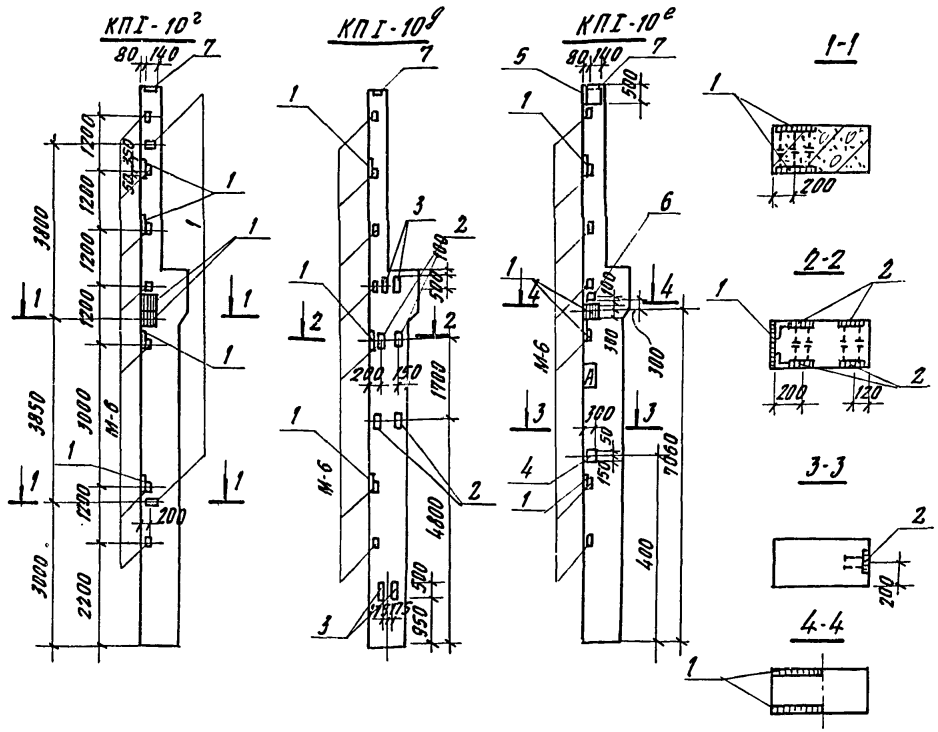

Формат	Зона	Поз.	Обозначение	Наименование	Кол.	Примечание
				Документация		
			КЭ-01-49 в.1	колонна КПI-10		
				Переменные данные		
				КПI-10²		
				Дополнительные сборочные единицы		
		1	КЭ-01-49 в.1	изделие закладное М-16	12	
		7	шифр 92-76/1	" МН-1	1	
				КПI-10⁹		
				Дополнительные сборочные единицы		
		1	КЭ-01-49 в.1	изделие закладное М-16	3	
		2	то же	изделие закладное М-19	8	
		3	"	то же М-17	4	
		7	шифр 92-76/1	то же МН-1	1	
				КПI-10ᵉ		
				Дополнительные сборочные единицы		
		1	КЭ-01-49 в.1	изделие закладное М-16	5	
		4	3.400-6/76	то же МИ3-20	1	
		5	то же	" МИ3-33	1	
		6	"	" МИ3-12	2	
		7	шифр 92-76/1	" МН-1	1	

В колоннах КПI-10², КПI-10⁹; КПI-10ᵉ изменение расположения закладных изделий М-6 принять по этому чертежу.

Закладные детали МН-1 устанавливаются в колонны вместо М-1 по серии КЭ-01-49

Индекс [А] дан для ориентации при монтаже

Выборка стали на дополнительные закладные изделия на один элемент, кг

Марка эл-та	Закладные изделия: Профильная сталь						Арматурная сталь ГОСТ 5.1459-72* класс А III			Всего
	б-18	∠75×50×8	б-8	б-10	б-20	Итого	Ф 12	Ф 16	Ф 8	
КПI-10²				189.0	13.2	202.2		53.0		255.2
КПI-10⁹	45.2	32.4	30.4	47.5	3.4	158.9	19.4	13.2		182.5
КПI-10ᵉ				109.2	5.6	114.8	2.8	22.0	0.4	140.0

5

7922/4

ТП 409-10-44 КЖИ-КПI-10²÷КПI-10ᵉ

Изм.	Лист	№ документа	Подп.	Дата
Гл. инж. пр.		Рыжак		
Нач. отд.		Глазунов		
Гл. спец.		Кальчук		
Рук. гр.		Масловольщикова		
Исполн.		Рекун		

Колонны КПI-10²
КПI-10⁹
КПI-10ᵉ

Лит	Масса	Масштаб
Р		
Лист	Листов 1	

Госстрой СССР
ПРОЕКТНЫЙ ИНСТИТУТ №2
г. Москва

КПI-40а, КПI-40г КПI-40в КПI-40б

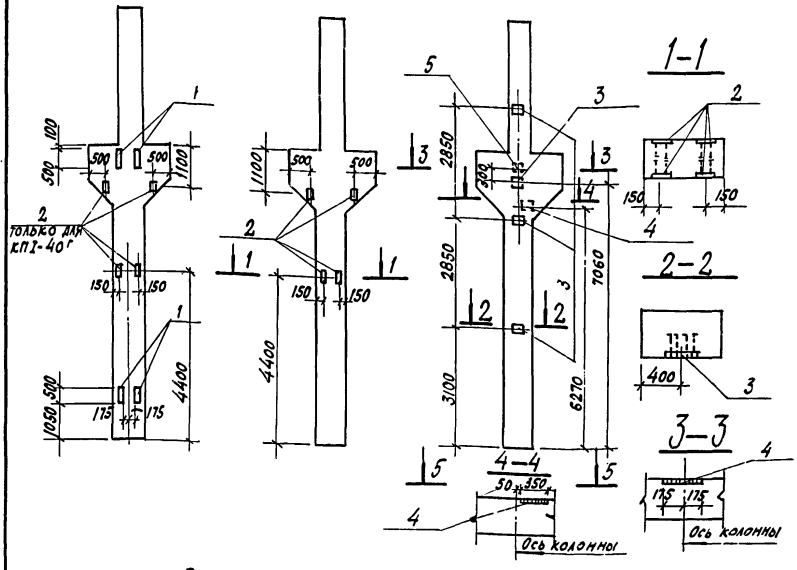

Формат	Зона	Поз.	Обозначение	Наименование	Кол.	Примеч.
				Документация		
			КЭ-01-49, в.1	Колонна КПI-40		
				Переменные данные		
				КПI-40а		
				Дополнительные сборочные единицы		
		1	КЭ-01-49, в.1	Изделие закладное м-18	4	
				КПI-40б		
				Дополнительные сборочные единицы		
		3	КЭ-01-49, в.1	Изделие закладное м-16	4	
		4	3.400-6/76	То же МИ3-23	1	
		5	То же	" МИ3-12	1	
				КПI-40в		
		2	КЭ-01-49, в.1	Изделие закладное м-19	8	
				КПI-40г		
				Дополнительные сборочные единицы		
		1	КЭ-01-49, в.1	Изделие закладное м-18	4	
		2	То же	То же м-19	8	

Выборка стали на дополнительные закладные изделия на один элемент, кг

Марка эл-та	Закладные изделия: Профильная сталь б=8	б=10	б=18	б=20	475 и 50 и 8	Итого	Арм. сталь ГОСТ 5781-59-72* класс AIII Ø 12	Ø 16	Итого	Всего
КПI-40а			45,2		32,4	77,6				77,6
КПI-40б		58,2		3,6		58,2		13,2	13,2	71,4
КПI-40в	30,4					30,4	10,4		10,4	40,8
КПI-40г	30,4		45,2		32,4	108,0	10,4		10,4	118,4

7922/4

Изм.	Лист	№ документа	Подпись	Дата
Гл.инж.пр.		Рыжаю		
Нач.отд.		Глазунов		
Гл.спец.		Кальчук		
Рук.гр.		Маслобойщикова		
Исполн.		Рекун		

ТП 409-10-44 КЖИ-КПI-40а÷КПI-40г

Колонны КПI-40а, КПI-40в, КПI-40б, КПI-40г

Лит.	Масса	Масштаб
Р		

Госстрой СССР Проектный институт №2 г. Москва

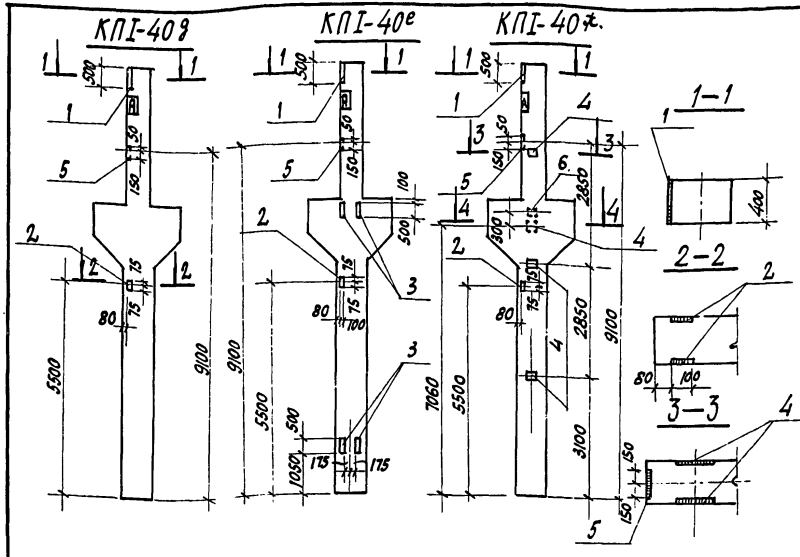

Формат	Зона	Поз.	Обозначение	Наименование	Кол.	Примечание
				Документация		
			КЭ-01-49, в.1	Колонна КПI-40		
				Переменные данные		
				Дополнительные сборочные единицы		
				КПI-40э		
		1	3.400-6/76	Изделие закладное МИ3-33	1	
		2	То же	То же МИ3-1	2	
		5	"	" МИ3-20	1	
				КПI-40е		
		1	3.400-6/76	Изделие закладное МИ3-33	1	
		2	То же	То же МИ3-1	2	
		3	КЭ-01-49, в.1	" М17	4	
		5	3.400-6/76	" МИ3-20	1	
				КПI-40ж		
		1	3.400-6/76	Изделие закладное МИ3-33	1	
		2	То же	То же МИ3-1	2	
		4	КЭ-01-49, в.1	" М16	7	
		5	3.400-6/76	" МИ3-20	1	
		6	То же	" МИ3-12	1	

Выборка стали на дополнительные закладные изделия на один элемент, в кг

Марка элемента	Закладные изделия: Профильная сталь δ=8	δ=10	δ=18	δ=20	∟75×50×6	Арматурная сталь ГОСТ 5781-75 Кл. A-II Ø 12	Кл. A-III 8	12	16	Итого	Всего
КПI-40э		22,3				3,1	0,5	0,7		4,3	26,7
КПI-40с		22,3	45,2		32,4	3,1	0,5	0,7		4,3	98,5
КПI-40ж		117,8		6,7		3,1	0,5	0,7	28,4	32,7	158,2

7

7922/4

Изм.	Лист	№ документа	Подпись	Дата	ТП 409-10-44 КЖИ-КПI 40э÷КПI-40ж
Гл.инж.пр.		Рыжак			Колонна КПI-40э, КПI-40с, КПI-40ж
Нач.отд.		Глазунов			
Гл.спец.		Кальчук			
Рук.гр.		Масловощикова			
Исполн.		Рекун			

Лит.	Масса	Масштаб
Р		
Лист	Листов	

Госстрой СССР Проектный институт №2 г. Москва

Копировал

Формат 12г

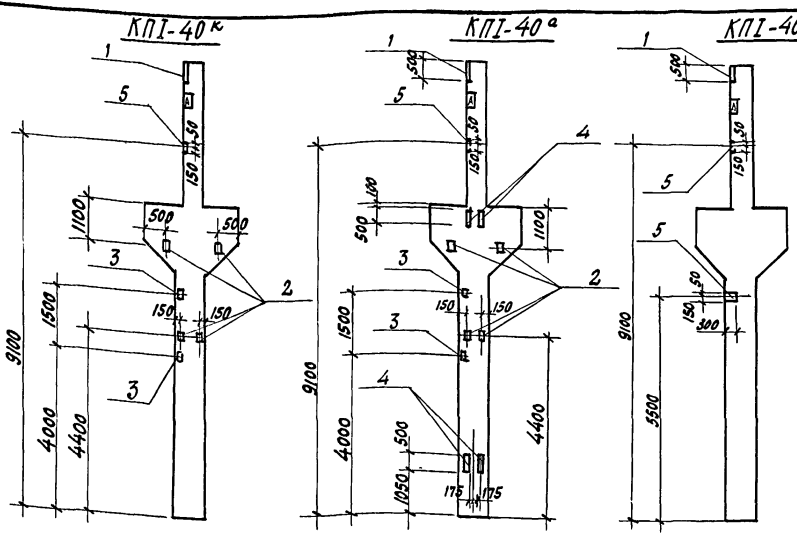

Формат	Зона	Позиц.	Обозначение	Наименование	Кол.	Примечание
				Документация		
			КЭ-01-49, в.1	Колонна КПI-40		
				Переменные данные		
				Дополнительные сборочные единицы		
				КПI-40к		
		1	3.400-6/76	Изделие закладное МИЗ-33	1	
		2	КЭ-01-49, в.1	То же М-19	8	
		3	3.400-6/76	" МИЗ-1	4	
		5	То же	" МИЗ-20	1	
				КПI-40и		
		1	3.400-6/76	Изделие закладное МИЗ-33	1	
		2	КЭ-01-49. в1	То же М-19	8	
		3	3.400-6/76	" МИЗ-1	4	
		4	КЭ-01-49, в.1	" М-17	4	
		5	3.400-6/76	" МИЗ-20	1	
				КПI-40л		
		1	3.400-6/76	Изделие закладное МИЗ-33	1	
		5	То же	То же МИЗ-20	3	

Выборка стали на дополнительные закладные изделия на один элемент, в кг

Марка эл-та	Закладные изделия: Профильная сталь δ=8	δ=10	δ=18	δ=20	L 75×50×5	Итого	Арматурная сталь ГОСТ 5781-75: Кл. АII ф 12	Класс АIII ф 8	12	16	Всего
КПI-40к	30,1	24,7				54,8	4,1	0,5	11,3	15,9	70,7
КПI-40и	30,1	24,7	45,2		32,4	132,4	4,1	0,5	11,3	15,9	148,3
КПI-40л		28,6				28,6	2,1	1,5	2,1	5,7	34,3

8

7922/4

Изм.	Лист	№ документ	Подпись	Дата
Гл. инж. пр.		Рыжак		
Нач. отд.		Глазунов		
Гл. конст.		Кальчук		
Рук. гр.		Маслобойщикова		
Исполн.		Рекун		

ТП 409-10-44 КЖИ-КПI-40к, КПI-40и, КПI-40л

Колонна КПI-40к, КПI-40л, КПI-40и

Лит.	Масса	Масштаб
Р		

Лист | Листов

Госстрой СССР
ПРОЕКТНЫЙ ИНСТИТУТ № 2
г. Москва

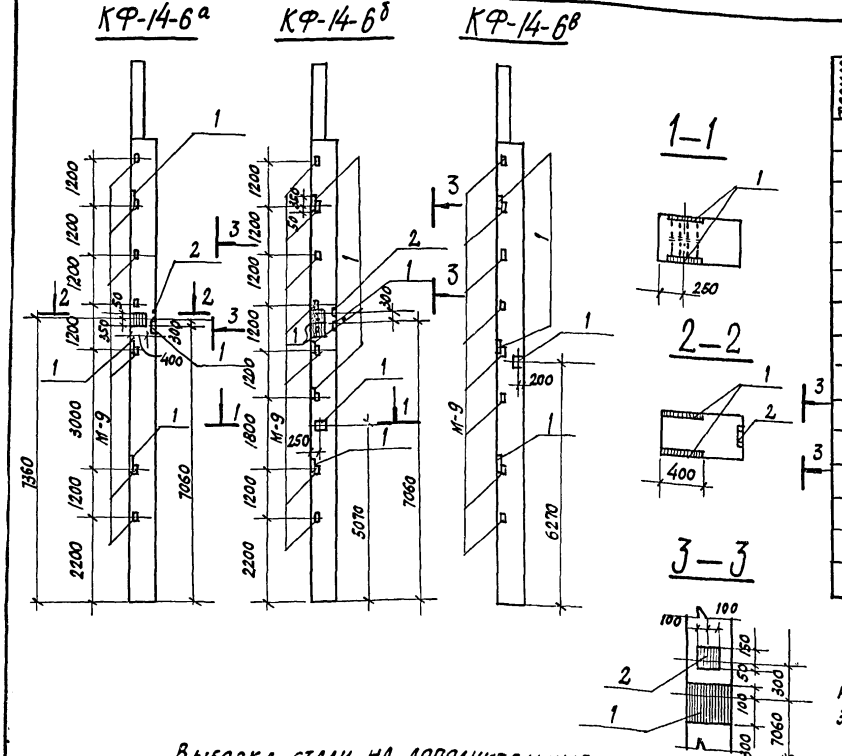

Формат	Зона	Поз.	Обозначение	Наименование	Кол.	Примеч.
				Документация		
			КЭ-01-55, в.II	Колонна КФ-14-6		
				Переменные данные		
				КФ-14-6а		
				Дополнительные сборочные единицы		
		1	КЭ-01-55, в.II	Изделие закладное М7	6	
		2	3.400-6/76	То же МИЗ-12	1	
				КФ-14-6б		
				Дополнительные сборочные единицы		
		1	КЭ-01-55, в.II	Изделие закладное М7	10	
		2	3.400-6/76	То же МИЗ-12	1	
				КФ-14-6в		
				Дополнительные сборочные единицы		
		1	КЭ-01-55 в.II	Изделие закладное М7	5	

В колоннах КФ-14-6а, КФ-14-6б, КФ-14-6в изменение расположения закладных изделий М-9 принять по этому чертежу.

Выборка стали на дополнительные закладные изделия на один элемент, кг

Марка элемента	Закладные изделия: Профильная сталь б=8	б=10	Итого	Арматурная сталь ГОСТ 5781-75 класс А II ф/12	Итого	ГОСТ 5459-72* класс А III ф/12	Итого	Всего
КФ-14-6а	60	3,2	63,2	1,1		9,6	10,7	73,9
КФ-14-6б	100	3,2	103,2	1,1		16,0	17,1	120,2
КФ-14-6в	50		50			8,0		58,0

9

7922/4

ТП 409-10-44 -КЖИ-КФ-14-6а÷КФ-14-6в

Изм.	Лист	№ докум.	Подп.	Дата
Гл.инж.пр.		Рыжак		
Нач.отд.		Глазунов		
Гл.спец.		Кальчук		
Рук.гр.		Маслобойщикова		
Исполн.		Рекун		

Колонны КФ-14-6а, КФ-14-6б, КФ-14-6в

Лит.	Масса	Масштаб
Р		

Лист | Листов 1

Госстрой СССР
Проектный институт №2
г. Москва

Копировал

Формат

КБ 26а

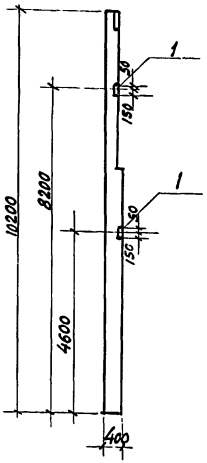

КБ 26б

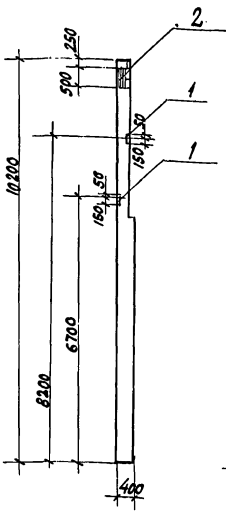

КБ 30а

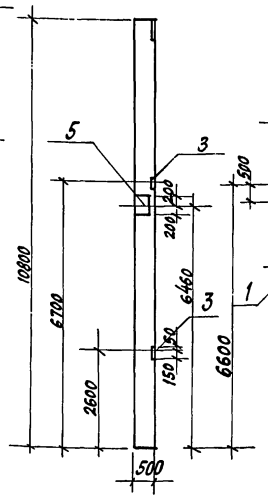

КБ 26в

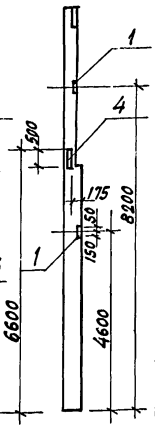

Формат	Зона	Поз.	Обозначение	Наименование	Кол.	Примеч.
				Документация		
			1.431-20, в.5	Колонна КБ-26		
			То же	То же КБ-30		
				Дополнительные сборочные единицы		
				КБ-26а		
		1	1.431-20, в.7	Изделие закладное МН 22	1	
				КБ 26б		
		1	1.431-20, в.7	Изделие закладное МН 22	1	
		2	3.400-6/76	То же МИ4-12	1	
				КБ 30а		
		5	3.400-6/76	Изделие закладное МИ3-31	2	
		3	1.431-20, в.7	То же МН-25	1	
				КБ-26в		
		1	1.431-20, в.7	Изделие закладное МН 22	1	
		4	3.400-6/76	То же МИ5-1	1	

Привязку закладных МН-22, МН-25 в колоннах КБ-26а, КБ-26б, КБ-26в, КБ-30 принять согласно этому чертежу.

Выборка стали на дополнительные закладные изделия на один элемент, кг

Марка элемента	Закладные изделия						Всего
	Профильная сталь			Арматурная сталь ГОСТ 5781-75			
				Класс А II		Кл. AIII	
	δ=8	δ=10	δ=16	ф 10	ф 20	ф 12	
КБ-26а		5,9				1,4	7,3
КБ-26б	9,4	5,9		1,2		1,4	17,9
КБ-30а		31,1				6,4	37,5
КБ-26в		5,9	10,0		7,7	1,4	25,0

7922/4

ТП 409-10-44 КЖИ-КБ26а, КБ26б, КБ-26в, КБ30а

Колонны КБ 26а, КБ 26б, КБ 26в, КБ 30а

Изм.	Лист	№ документа	Подп.	Дата
Нач. отд.		Глазунов		
Рук. гр.		Маслобойщикова		
Гл. спец.		Конева		
Исполн.		Рекун		
Провер.		Маслобойщикова		

Лит.	Масса	Масштаб
Р		

Лист | Листов

Госстрой СССР
Проектный институт №2

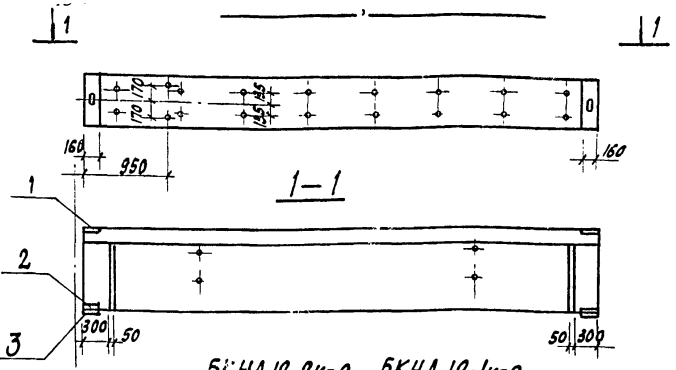

БКНА 12-2к-а, БКНА 12-1к-а

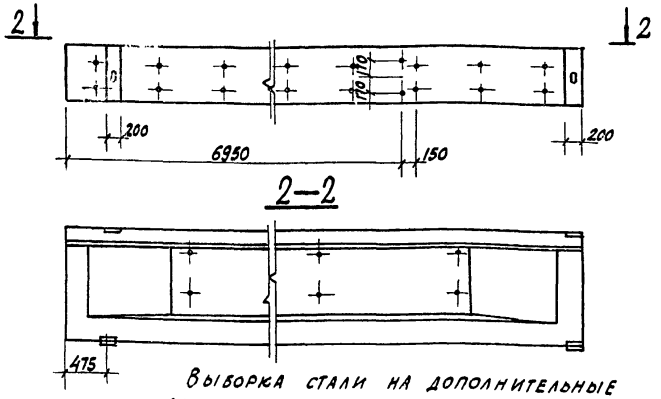

Выборка стали на дополнительные закладные изделия на один элемент, кг

Марка элемента	Закладные изделия					Всего
	Профильная сталь			Арм. сталь ГОСТ 5781-75* класса AIII		
	δ=10	δ=12	Итого	Ø10	Итого	
БКНА6-3к-а	15,1	13,6	28,7	1,7		30,4
БКНА6-2к-а	15,1	13,6	28,7	1,7		30,4

Форма	Зона	Позиц	Обозначение	Наименование	Кол.	Примечание
				БКНА6-3к-а, БКНА6-2к-а		
				Документация		
			КЭ-01-50, в.1	Балка БКНА6-3к		
			"	" БКНА6-2к		
			Переменные данные	Дополнительные сборочные		
				единицы		
		1	КЭ-01-50, в.1	Изделие закладное м-1	1	
		2	"	" м-2	1	
		3	"	" м-3	1	
				БКНА 12-2к-а, БКНА12-1к-а		
				Документация		
			КЭ-01-50, в.2	Балка БКНА 12-2к		
			"	" БКНА 12-1к		

1. В балках БКНА6-2к-а, БКНА6-3к-а расположить закладные м-1 (поз.1), м-2 (поз.2), м-3 (поз.3) (заменив соответственно в балках м-4 на м-2 и м-5 на м-3), как показано на чертеже.
2. Изменение расположения отверстий в балках БКНА 12-2к-а, БКНА 12-1к-а (в серии КЭ-01-50 в.2 отверстия привязаны на 950 мм от края) принять по этому чертежу.

11

7922/4

Изм.	Лист	№ документа	Подпись	Дата
Гл.инж.пр.		Рыжак		
Нач.ОТА.		Глазунов		
Гл.спец.		Кальчук		
Рук.гр.		Масловойщикова		
Исполн.		Рекун		

ТП 409-10-44 КЖИ-БКНА6-3к-а, БКНА6-2к-а, БКНА12-1к-а, БКНА12-2к-а

Балки БКНА6-3к-а, БКНА6-2к-а, БКНА12-1к-а, БКНА12-2к-а

Лит.	Масса	Масштаб
Р		
Лист	Листов 1	

Госстрой СССР Проектный институт № 2 г. Москва

Копировал

Формат 12г

ПГ-2АтV̄Т-2

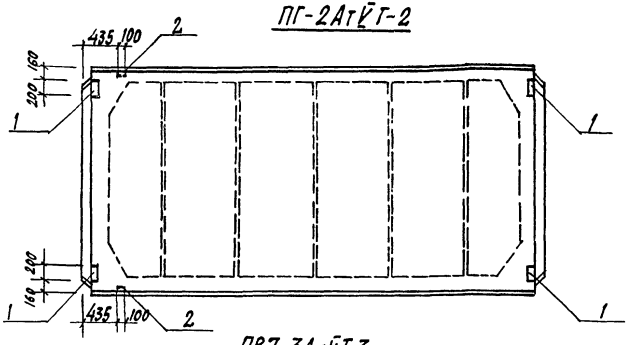

ПВ7-3АтV̄Т-3

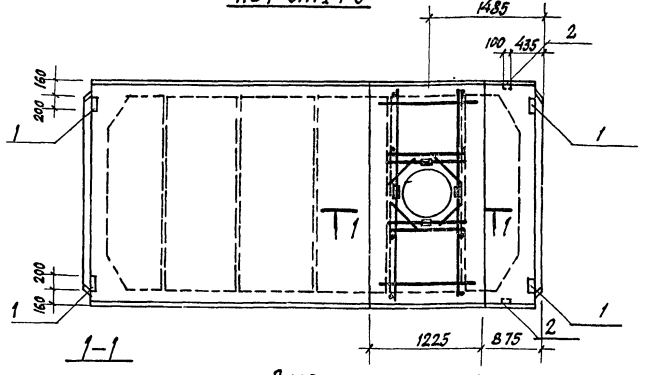

1-1

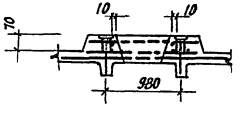

Выборка стали на дополнительные закладные изделия на один элемент, в кг

Марка элемента	Изделие закладное: Профильная сталь			Арм. сталь ГОСТ 51459-72* класс А III			Всего
	δ=8	L 70×8	Итого	φ 10	φ 14	Итого	
ПГ-2АтV̄Т-2	5,2	1,68	6,88	1,82	0,2	2,02	9,9
ПВ7-3АтV̄Т-3	5,2	1,68	6,88	1,82	0,2	2,02	9,9

Формат	Зона	Поз.	Обозначение	Наименование	Кол.	Примечание
				ПГ-2АтV̄Т-1		
				Документация		
				t=-20° t=-30° t=-40°		
			1.465-10, в.1 ГОСТ 22701.1-77	Плита ПГ-2АтV̄Т- -8РЯ -10РЯ -12РЯ		
				Дополнительные сборочные единицы		
		1	ГОСТ 22701.5-77	Изделие закладное м8	4	
		2	"	" м9	2	
				ПВ7-3АтV̄Т-3		
				Документация		
				t=-20° t=-30° t=-40°		
			1.465-10, в.1 ГОСТ 22701.2-77	Плита ПВ7-3АтV̄Т- -8РЯ -10РЯ -12РЯ		
				Дополнительные сборочные единицы		
		1	ГОСТ 22701.5-77	Изделие закладное м8	4	
		2	"	" м9	2	

1. В плите ПВ7-2АтV̄Т-3 изменение расположения отверстия и набетонки принять по этому чертежу.

12

7922/4

ТП 409-10-44 -КЖИ-ПГ-2АтV̄Т-2; ПВ7-3АтV̄Т-3

Изм.	Лист	№ документа	Подпись	Дата
Гл. инж. пр.		Рыжак		
Нач. отд.		Глазунов		
Гл. спец.		Кальчук		
Рук. гр.		Маслобойщикова		
Исполн.		Рекун		

Плита ПГ-2АтV̄Т-2 ПВ7-3АтV̄Т-3

Лит.	Масса	Масштаб
Р		

Лист | Листов 1

Госстрой СССР
ПРОЕКТНЫЙ ИНСТИТУТ № 2
г. Москва

Копировал Elob-

Формат 12г

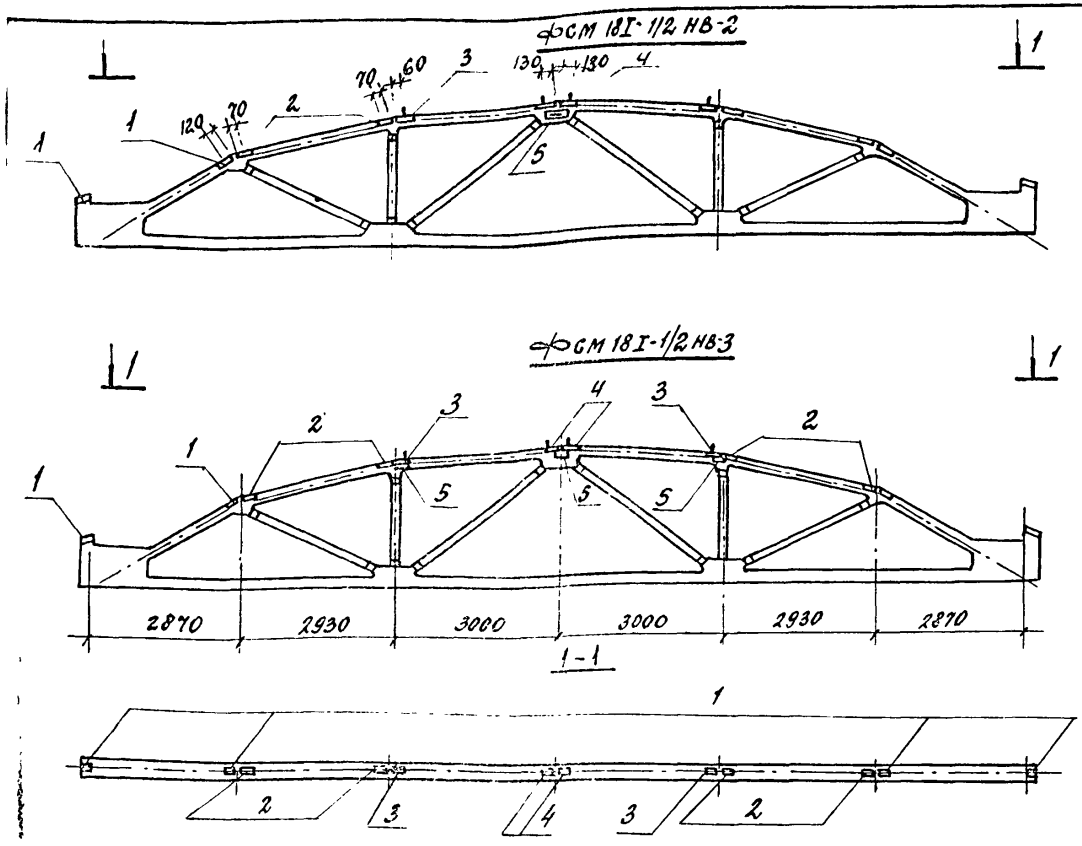

Формат	Зона	Поз.	Обозначение	Наименование	Кол.	Примечание
				Документация		
			ПК-01-129/68 в.2	Ферма ФСМ 18I-1/2 НВ		
				ФСМ 18I-1/2 НВ-2		
				Дополнительные сборочные единицы		
		1	ПК-01-129/68 дополнение к вып. I-1, II, II-1, II-2, III, III-2	Изделие закладное УА1	4	
		2	Усовершенствованные облегченные закладные детали	" УА4	4	
		3	ПК-01-129/68, в I-1	" А8	2	
		4	"	" А11	2	
		5	"	" А7	1	
				ФСМ 18-1/2 НВ-3		
				Дополнительные сборочные единицы		
		1-4		см. ФСМ 18-1/2 НВ-2		
		5	ПК-01-129/68, в I-1	Изделие закладное А7	3	

Выборка стали на дополнительные закладные изделия на один элемент, кг

Марка элемента	Закладные изделия								Всего
	Профильная сталь					Арматурная сталь ГОСТ 5.1459-72* класс А III			
						Ф, мм			
	δ=6	δ=8	δ=10	Болт d=12	Итого	8	12	Итого	
ФСМ 18I-1/2 НВ-2	14.2	12.0	3.6	0.64	30.44	3.2	3.0	6.2	36.7
ФСМ 18I-1/2 НВ-3	14.2	12.0	10.8	0.64	37.64	3.2	5.0	8.2	45.9

13

7922/4

Изм.	Лист	№ документа	Подпись	Дата
Гл. инж. пр.		Рыжак		
Нач. отд.		Глазунов		
Гл. спец.		Кальчук		
Рук. гр.		Маслобойщикова		
Ин. подп.		Рекун		

ТП 409-10-44 КЖИ-ФСМ 18I-1/2 НВ-2; ФСМ 18I-1/2 НВ-3

Фермы ФСМ 18I-1/2 НВ-2
ФСМ 18I-1/2 НВ-3

Лит.	Масса	Масштаб
Р		

Лист | Листов 1

Госстрой СССР

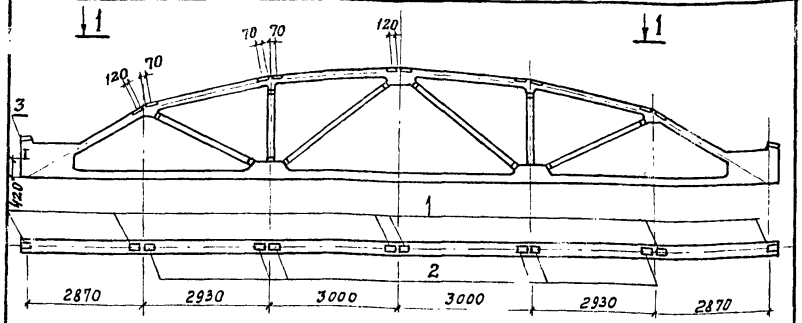

Формат	Зона	Поз.	Обозначение	Наименование	Кол.	Примечание
				Документация		
			ПК-01-129/68 в. II	Ферма ФСМ18I-1/2 НВ		
				Дополнительные сборочные единицы		
		1	ПК-01-129/68 дополнение к вып. I-1, II, II-1, II-2, III, III-2	Изделие закладное УА1	6	2,5 кг.
		2	Усовершенствованные облегченные закладные детали	—"— УА4	6	1,6 кг.
		3	ПК-01-129/68, в I-1	—"— А14	1	

ВЫБОРКА СТАЛИ НА ДОПОЛНИТЕЛЬНЫЕ ЗАКЛАДНЫЕ ИЗДЕЛИЯ НА ОДИН ЭЛЕМЕНТ, КГ

Марка элемента	Закладные изделия						Всего
	Профильная сталь			Арматурн. сталь ГОСТ 5.1459-72* класс А III			
	L80×8	δ=6	Итого	Ф 8	Ф 10	Итого	
ФСМ18I-1/2 НВ-1	4.2	21.4	25,6	2,9	1,08	3,0	28,6

7922/4

Изм.	Лист	№ документа	Подп.	Дата
Гл. инж. пр.		Рыжак		
Нач. отд.		Глазунов		
Гл. спец.		Кальчук		

ТП 409-10-44 КЖИ-ФСМ18I-1/2НВ-1

Ферма ФСМ18I-1/2 НВ-1

Лит.	Масса	Масштаб
Р		

Лист | Листов 1

Типовой проект 409-10-44 Альбом II Часть 3

7922/4

ПВ10-3Ат V Т-1

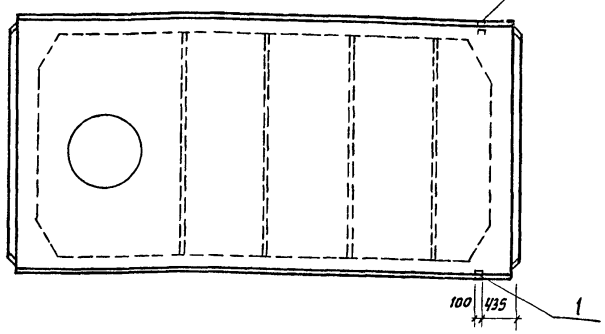

Формат	Зона	Поз.	Обозначение	Наименование	Кол.	Примечание
	3			Документация		
			1.465-10, в.1 ГОСТ 22701.2-77	Плита ПВ10-3Ат.VT	t=20° 8 РЯ; t=-30° 10 РЯ; t=-40° 12 РЯ	
	1			Дополнительные сборочные единицы		
	4	1	ГОСТ 22701.5-77	Изделие закладное М9	2	

ВЫБОРКА СТАЛИ НА ДОПОЛНИТЕЛЬНЫЕ ЗАКЛАДНЫЕ ИЗДЕЛИЯ НА ОДИН ЭЛЕМЕНТ, КГ

Марка элемента	Закладные изделия				Всего
	Профильная сталь		Арм. сталь ГОСТ 5.1459-72* класс А III		
	L70×8		Ф 10	Ф 14	
ПВ10-3Ат V Т-1	1.68		0,62	1.2	2.50

14

Изм.	Лист	№ документа	Подп.	Дата
Гл. инж. пр.		Рыжак		
Нач. отд.		Глазунов		
Гл. спец.		Кальчук		

ТП 409-10-44 КЖИ-ПВ10-3Ат V Т-1

Плита ПВ10-3Ат V Т-1

Лит.	Масса	Масштаб
Р		

Лист | Листов 1

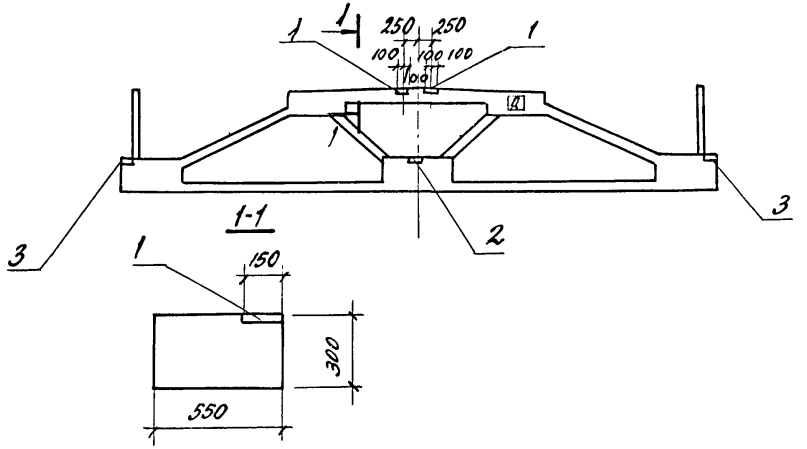

Формат	Зона	Поз	Обозначение	Наименование	Кол.	Примеч.
				Документация		
			ПК-01-110/68, в. II	Ферма ПФ-1АТ-$\overline{V}$		
			То же	То же ПФ-1АТ-$\overline{V}$к		
				Дополнительные сборочные единицы		
				ПФ-1АТ-$\overline{V}^{a}$, ПФ-1АТ-$\overline{V}$к^{a}		
		1.	3.400-6	Изделие закладное МИ3-9	1	
		2.	Шифр 92-76/1	" МН-4	1	
		3	"	" МН-3	2	

Закладные детали МН-3 и МН-4 устанавливаются взамен М1 и М2 по серии ПК-01-110/68.

Выборка стали на дополнительные закладные изделия на один элемент, кг

Марка элемента	Закладные изделия				Всего
	Прокатная сталь		Арм. сталь ГОСТ 5781-75 класс A II		
	δ=8		Ø мм		
			10		
ПФ-1АТ-$\overline{V}^{a}$	3,8		1,2		5.0
ПФ-1АТ-$\overline{V}^{a}$к	3,8		1,2		5.0

15

7922/4

Изм.	Лист	№ документа	Подп.	Дата
Нач. отд.		Глазунов		
Гл. спец.		Конева		
Рук. гр.		Маслобойщикова		
Исполн.		Рекун		
Провер.		Маслобойщикова		

ТП 409-10-44 КЖИ-ПФ-1АТ-$\overline{V}^{a}$, ПФ-1АТ-$\overline{V}^{a}$к

Ферма ПФ-1АТ-$\overline{V}^{a}$ ПФ-1АТ-$\overline{V}^{a}$к

Лит.	Масса	Масштаб
Р		
Лист	Листов	

Госстрой СССР Проектный институт № 2. г. Москва

Копировал:

Формат А4

ПГ-2АтVТ-1, ПВ4-2АтVТ-1, ПВ7-3АтVТ-1

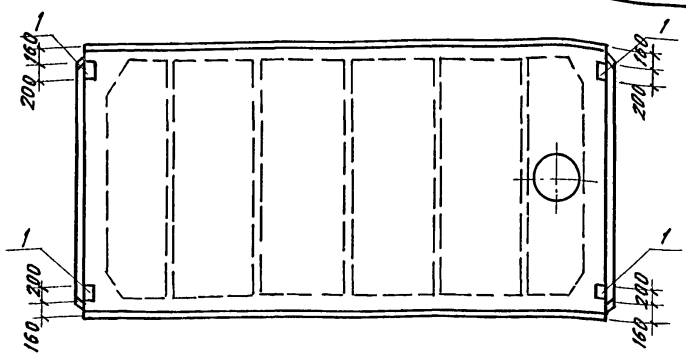

ПГ-2АтVТ-3, ПВ4-3АтVТ-2, ПВ7-3АтVТ-2
ПГ-3АтVТ-1

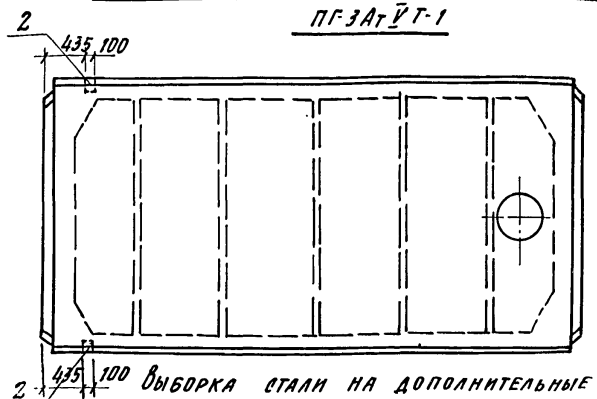

Выборка стали на дополнительные закладные изделия на один элемент, кг

Марка элемента	Закладные изделия: профильная сталь			Арматурная сталь ГОСТ 5781-82* класса А III			Всего
	б=8	L70×8	Итого	ф 10	ф 14	Итого	
ПГ-2АтVТ-1	5.2			1.2			7.4
ПВ4-2АтVТ-1	5.2			1.2			7.4
ПВ7-3АтVТ-1	5.2			1.2			7.4
ПГ-3АтVТ-1		1.68		0.68	0.2	0.82	2.5
ПГ-2АтVТ-3		1.68		0.62	0.2	0.82	2.5
ПВ4-3АтVТ-2		1.68		0.62	0.2	0.82	2.5
ПВ7-3АтVТ-2		1.68		0.62	0.2	0.82	2.5

Формат	Зона	Поз.	Обозначение	Наименование	Кол.	Примечание
				Документация		
				t: -20° t: -30° t: -40°		
			1.465-10, в.1; ГОСТ 22701.1-77	Плита ПГ-2АтVТ -8Рэ -10Рэ -12Рэ		
			" ГОСТ 22701.2-77	" ПВ4-2АтVТ -8Рэ -10Рэ -12Рэ		
			"	" ПВ7-3АтVТ -8Рэ -10Рэ -12Рэ		
			" ГОСТ 22701.1-77	" ПГ-3АтVТ -8Рэ -10Рэ -12Рэ		
			" ГОСТ 22701.2-77	" ПВ4-3АтVТ -8Рэ -10Рэ -12Рэ		
				ПГ-2АтVТ-1;		
			Переменные данные	ПВ4-2АтVТ-1; ПВ7-3АтVТ-1		
				Дополнительные сборочные единицы		
		1	ГОСТ 22701.5-77	Изделие закладное М8	4	
				ПГ-2АтVТ-3; ПВ4-3АтVТ-2		
				ПВ7-3АтVТ-2; ПГ-3АтVТ-1		
				Дополнительные сборочные единицы		
		2	ГОСТ 22701.5-77	Изделие закладное М9	2	

16

7922/4

КЖИ — ПГ-2АтVТ-1; ПВ4-2АтVТ-1, ПВ7-3АтVТ-1; ПГ-2АтVТ-3; ПВ4-3АтVТ-2, ПВ7-3АтVТ-2; ПГ-3АтVТ-1

ТП 409-10-44

Изм.	Лист	№ документа	Подпись	Дата
Гл. инж. пр.		Рыжак		
Нач. отд.		Глазунов		
Гл. спец.		Кальчук		
Рук. гр.		Малобойщикова		
Исполн.		Рекун		

Плиты ПГ-2АтVТ-1
ПВ4-2АтVТ-1; ПВ7-3АтVТ-1
ПГ-2АтVТ-3; ПВ4-3АтVТ-2
ПВ7-3АтVТ-2, ПГ-3АтVТ-1

Лит.	Масса	Масштаб
Р		
Лист	Листов 1	

Госстрой СССР
Проектный институт №2
г. Москва

Копировал:

Формат 12г

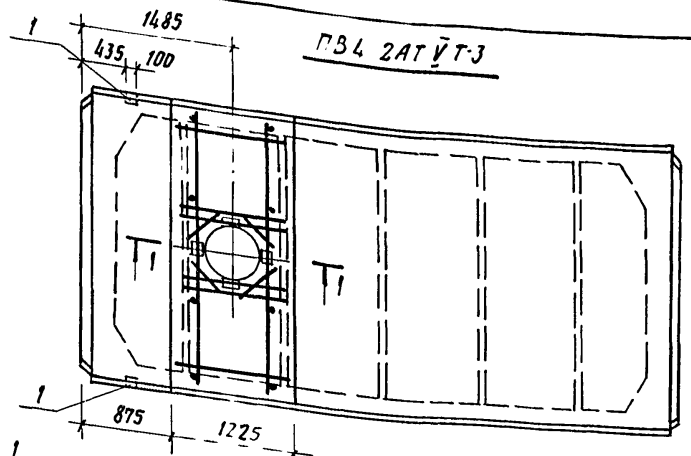

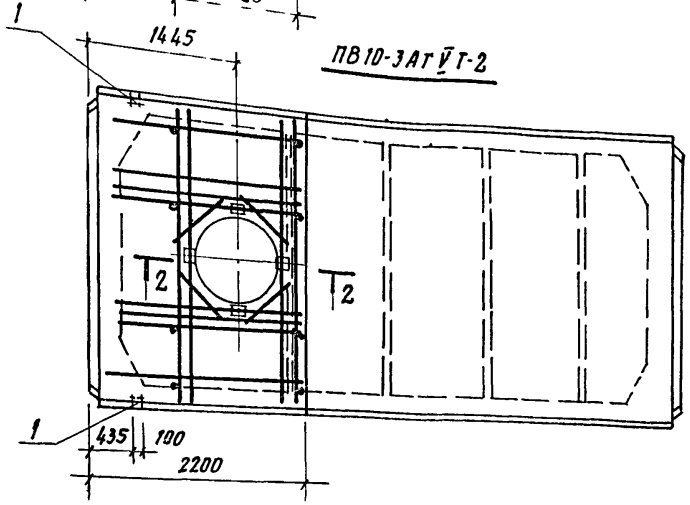

1-1

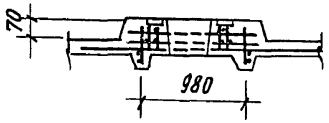

2-2

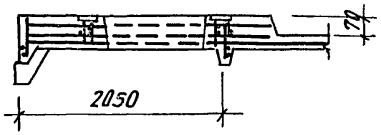

Формат	Зона	Позиц.	Обозначение	Наименование	Кол.	Примечание
				ПВ4-2АтУТ-3		
				Документация		
				t:-20° t:-30° t:-40°		
			1.465-10, в.1 ГОСТ 22701.2-77	Плита ПВ4-2АтУТ -8Р3 -10Р3 -12Р3		
				Дополнительные сборочные единицы		
		1	ГОСТ 22701.5-77	Изделие закладное М9	2	
				ПВ-10-3АтУТ-2		
				Документация		
				t:-20° t:-30° t:-40°		
			1.465-10, в.1 ГОСТ 22701.2-77	Плита ПВ10-3АтУТ -8Р3 -10Р3 -12Р3		
				Дополнительные сборочные единицы		
		1	ГОСТ 22701.5-77	Изделие закладное М9	2	

1. В плитах ПВ4-2АтУТ-3, ПВ-10-3АтУТ-2 изменение расположения отверстия принять по этому чертежу.

Выборка стали на дополнительные закладные изделия на один элемент, в кг

Марка элемента	Закладные изделия				Всего
	Профильная сталь		Арм. сталь ГОСТ 5.1459-72* класса А III		
			Ф		
	L70×8		10	14	
ПВ4-2АтУТ-3	1.68		0.62	0.2	2.50
ПВ10-3АтУТ-2	1.68		0.62	0.2	2.50

17

7922/4

ТП 409-10-44 -КНИ-ПВ4-2АтУТ-3; ПВ 10-3АтУТ-2

Изм	Лист	№ документа	Подпись	Дата
Гл. инж. пр.		Рыжак		
Нач. отд.		Глазунов		
Гл. спец.		Кальчук		
Рук. гр.		Маслобойщикова		
Исполн.		Рекун		

Плиты ПВ4-2АтУТ-2
ПВ 10-4АтУТ-1

Лит.	Масса	Масштаб
Р		
Лист	Листов 1	

Госстрой СССР
Проектный институт №2
г. Москва

Копировал

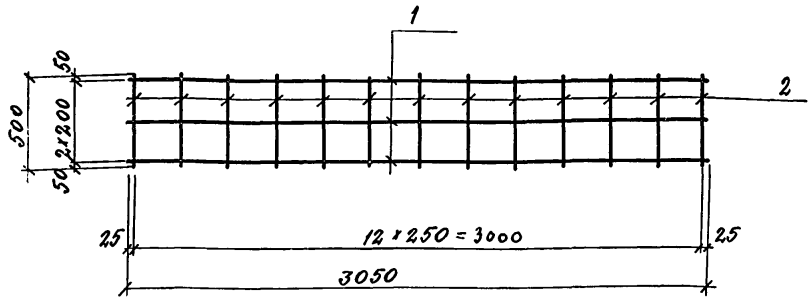

Сетки изготовлять контактной точечной сваркой в соответствии с требованиями ГОСТ 14098-68 и СН 393-78.

Формат	Зона	Поз.	Обозначение	Наименование	Кол.	Примеч.
				Сборочные единицы и детали		
Б.Ч.		1		8 AI ℓ=3050 ГОСТ 5781-75	3	1.2 кг
"		2		4 BI ℓ=500 ГОСТ 6727-53*	13	0.05 кг

Изм.	Лист	№ докум.	Подп.	Дата
Нач. отд.		Глазунов		
Гл. спец. пр.		Кальчук		
Рук. гр.		Маслобойникова		
Инж.		Рекун		
Исполн.		Ерохина		
Провер.		Рекун		

ТП 409-10-44 КЖИ-С1

Арматурная сетка С1

Лит.	Масса	Масштаб
Р	42.5 кг	

Лист	Листов 1

Госстрой СССР
ПРОЕКТНЫЙ ИНСТИТУТ № 2
г. Москва

Копировал: Формат

Типовой проект 409-10-44 Альбом II ч. 3

7922/4

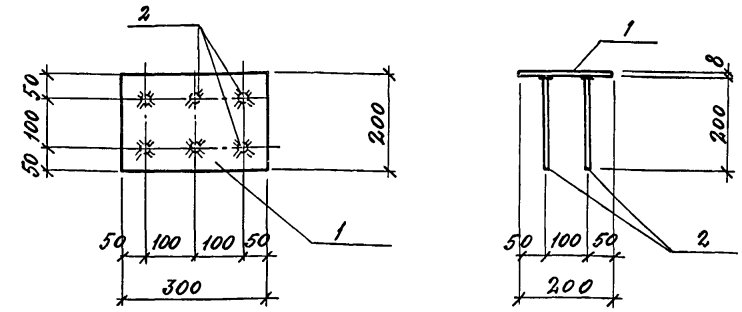

1. В спецификации графе „Примечание" указана масса одной детали в кг.
2. Каркасы изготовлять контактной точечной сваркой в соответствии с требованиями ГОСТ 14098-68 и СН 393-78.

Формат	Зона	Поз.	Обозначение	Наименование	Кол.	Примечание
				Детали		
Б.Ч.		1		-200×8; ℓ=300 ГОСТ 103-76	1	3.77 кг
Б.Ч.		2		ф10 AII ℓ=200 ГОСТ 5781-75	6	0.12 кг
						18

Изм.	Лист	№ докум.	Подпись	Дата
Нач. отд.		Глазунов		
Гл. констр.		Кальчук		
Рук. гр.		Маслобойникова		
Ст. инж.		Асеев		
Исполн.		Буценин		
Провери		Асеев		

ТП 409-10-44 КЖИ-МН1

Изделие закладное МН1

Лит.	Масса	Масштаб
Р	4.49 кг	1:50

Лист	Листов 1

Госстрой СССР
ПРОЕКТНЫЙ ИНСТИТУТ № 2
г. Москва

Копировал: Формат А1В

7922/4

Инв. № подл. | Подп. и дата

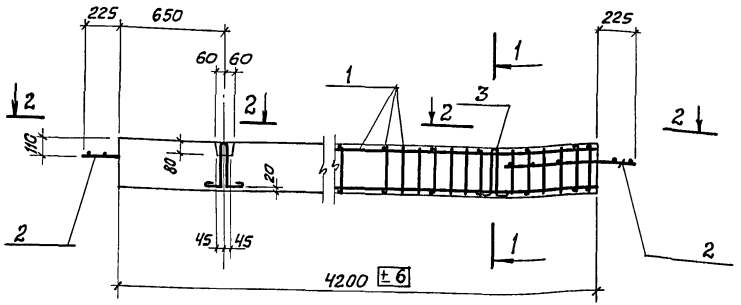

1-1

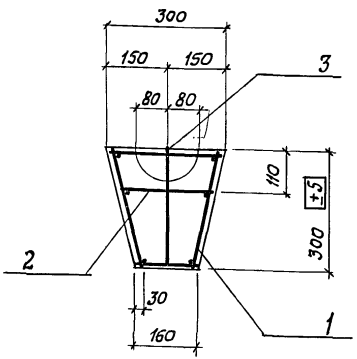

2-2

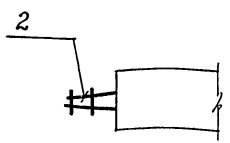

Формат	Зона	Поз.	Обозначение	Наименование	Кол.	Примеч.
				Сборочные единицы и детали		
11В		1	КЖИ-КП2	Каркас пространственный КП2	1	
11В		2	Серия 1.415-1 вып. 1 л. 54	Каркас плоский К2	2	
		3	Серия 1.400-9 вып. 1	Петля для подъема УП2-2	2	
				Материалы		
				Бетон марки 200	0.3	м³

1. Фундаментная балка ФБ6-49-1 короче балки ФБ6-49 серии 1.415-1 выпуск 1 на „100" мм.

Выборка стали на один элемент, кг

Марка элемента	Арматурные изделия										Закладные изделия			Всего
	Арматурная сталь ГОСТ 5781-75						Проволока холодноттян. ГОСТ 6727-53				Армат. сталь ГОСТ 5781-75			
	Класс AI			Итого	Класс AII		Класс BI		Итого	Итого	Класс AI		Итого	
	ф, мм				ф, мм		ф, мм				ф, мм			
	8	18			10		5				10			
ФБ6-49-1	3.4	6.4		9.8	5.4		3.9		3.9	19.1	1.2		1.2	20.3

7922/4

Изм.	Лист	№ документа	Подп.	Дата	ТП 409-10-44 КЖИ-ФБ6-49-1			
Нач. отд.		Глазунов			Фундаментная балка ФБ6-49-1	Лит.	Масса	Масштаб
Гл. констр.		Калбчук				Р	0.8т	
Рук. гр.		Маслобойщикова				Лист	Листов 1	
Инжен.		Рекун				Госстрой СССР Проектный институт № 2 г. Москва		
Исполнит.		Ерохина						
Проверил		Рекун						

Копир.

Формат: 12г

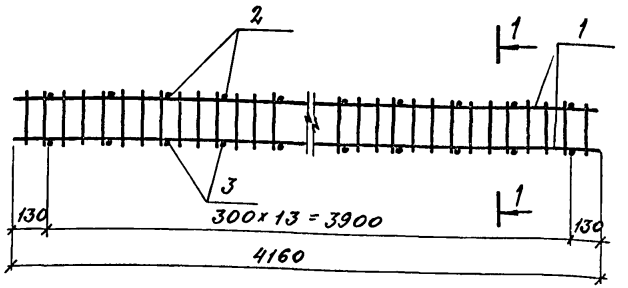

1-1

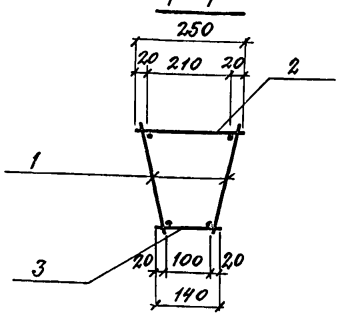

Формат	Зона	Поз.	Обозначение	Наименование	Кол.	Примечание
				Сборочные единицы и детали		
11В		1	-КЖИ-КР2	Каркас плоский - КР2	2	5,5 кг
Б.Ч		2		ф5ВI ℓ=250 ГОСТ 6727-53*	14	0,05
"		3		ф5ВI ℓ=140 ГОСТ 6727-53*	14	0,03

Каркасы изготовлять контактной точечной сваркой в соответствии с требованиями ГОСТ 14098-68 и СН 393-78.

Изм.	Лист	№ документа	Подпись	Дата
Нач. отд.		Глазунов		
Гл. конс.		Кальчук		
Рук. гр.		Маслобойщикова		
Инженер		Рекун		
Исполн.		Ерохина		
Провер.		Рекун		

ТП 409-10-44 -КЖИ - КП2

Каркас пространственный КП2

Лит.	Масса	Масштаб
Р	12,1 кг	

Лист | Листов 1

Госстрой СССР
ПРОЕКТНЫЙ ИНСТИТУТ № 2
г. Москва

Формат 11

Типовой проект 409-10-44 Альбом II ч. 3

7922/4

Подп. и дата

Инв. № подл.

20

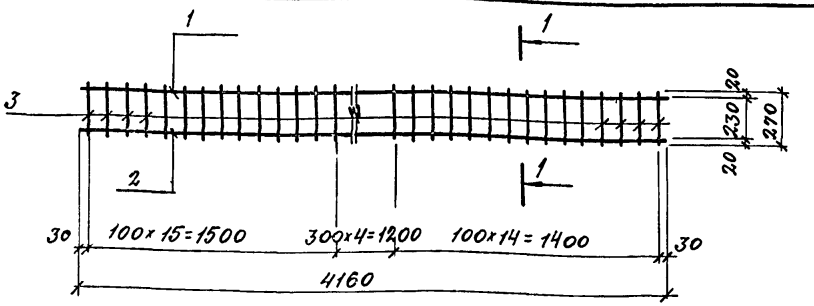

1 - 1

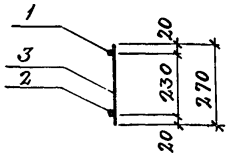

Формат	Зона	Поз.	Обозначение	Наименование	Кол.	Примечание
				Детали		
Б.Ч		1		ф8АI ℓ=4160 ГОСТ 5781-75	1	1,6 кг
"		2		ф10АI ℓ=4160 ГОСТ 5781-75	1	2,5 кг
"		3		ф5ВI ℓ=270 ГОСТ 6727-53*	34	0,04 кг

1. В спецификации графе „Примечание" указана масса одной детали в кг
2. Каркасы изготовлять контактной точечной сваркой в соответствии с требованиями ГОСТ 14098-68 и СН 393-78.

20

Изм.	Лист	№ документа	Подпись	Дата
Нач. отд.		Глазунов		
Гл. конс.		Кальчук		
Рук. гр.		Маслобойщикова		
Инжен.		Рекун		
Исполн.		Ерохина		
Провер.		Рекун		

ТП 409-10-44 -КЖИ - КР2

Каркас плоский КР2

Лит.	Масса	Масштаб
Р	5,5 кг	

Лист | Листов 1

Госстрой СССР
ПРОЕКТНЫЙ ИНСТИТУТ № 2
г. Москва

Копировал

Формат 11

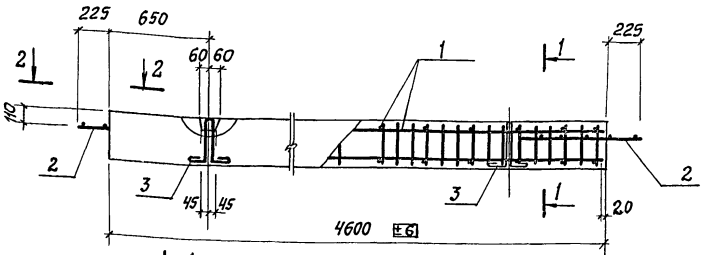

1-1

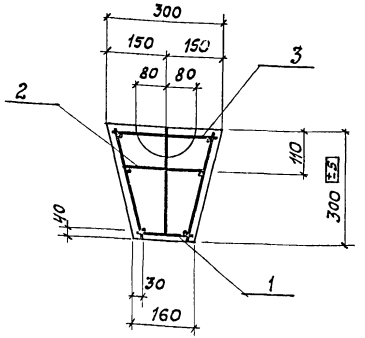

2-2

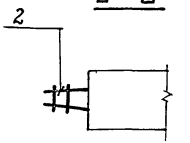

Формат	Зона	Поз.	Обозначение	Наименование	Кол.	Примеч.
				СБОРОЧНЫЕ		
				ЕДИНИЦЫ И ДЕТАЛИ		
ИВ		1	КЖИ-КП3	Каркас пространственный КП3	1	
ИВ		2	Серия 1.415-1 вып. 1 л. 52	Каркас плоский К2	2	
Б.Ч.		3	Серия 1.400-9 вып. 1	Петля для подъема УП2-2	2	
				МАТЕРИАЛЫ		
				Бетон марки 200	0.3	м³

1. Фундаментная балка ФБ6-47-1 короче балки ФБ6-47 по серии 1.415-1 вып. 1 на „150" мм.

21

7922/4

Выборка стали на один элемент, кг

Марка элемента	Арматурные изделия								Закладные изделия					Всего
	Арматурная сталь ГОСТ 5781-75						Проволока холодно-тян. ГОСТ 6727-53*		Профильная сталь		Арм. сталь ГОСТ 5781-75			
	Класс А I			Класс А II			Класс В I				Класс А I			
	Ф, мм		Итого	Ф, мм		Итого	Ф, мм	Итого	Итого		Ф, мм		Итого	
	8	18		10			5				10			
ФБ6-47-1	3.6	6.4	10.0	5.62		5.62	3.82	3.82	19.44		1.2		1.2	20.64

Изм.	Лист	№ документа	Подп.	Дата
Нач. отд.	Глазунов			
Гл. констр.	Кальчук			
Рук. гр.	Маслобойщикова			
Инженер.	Рекун			
Исполнит.	Ерохина			
Проверил	Рекун			

ТП 409-10-44 КЖИ-ФБ6-47-1

Фундаментная балка ФБ6-47-1

Лит.	Масса	Масштаб
Р	0.8т.	

Лист | Листов 1

Госстрой СССР
Проектный институт № 2
г. Москва

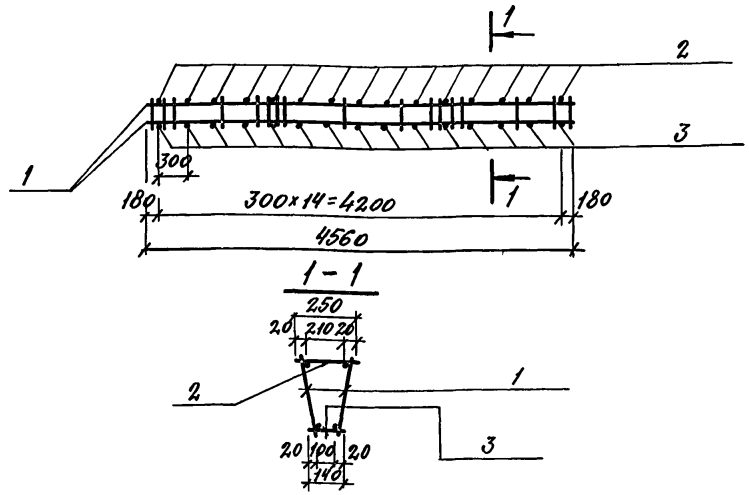

Формат	Зона	Поз.	Обозначение	Наименование	Кол.	Примечание
				Сборочные единицы и детали		
11В		1	-КЖИ-КР3	Каркас плоский -КР3	2	6.0 кг
Б.Ч		2		ф5 ВI ℓ=250 ГОСТ 6727-53*	15	0.05 кг
"		3		ф5 ВI ℓ=140 ГОСТ 6727-53*	15	0.03 кг

1. В спецификации графе „Примечание" указана масса одной детали в кг.
2. Каркасы изготовлять контактной точечной сваркой в соответствии с требованиями ГОСТ 14098-68 и СН 393-78.

Изм.	Лист	№ докум.	Подп.	Дата
Нач. отд.		Глазунов		
Гл. конс.		Кальчук		
Рук. гр.		Маслобойщикова		
Инж.		Рекун		
Исполн.		Ерохина		
Провер.		Рекун		

ТП 409-10-44 -КЖИ-КП3

Каркас пространственный КП3

Лит.	Масса	Масштаб
Р	13.1 кг	

Лист | Листов 1

Госстрой СССР ПРОЕКТНЫЙ ИНСТИТУТ №2 г. Москва

Типовой проект 409-10-44 Альбом II-УЗ

Инв. № подл. | Подп. и дата | 7322/4

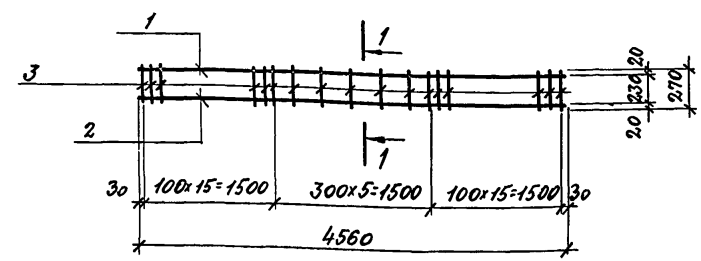

1-1

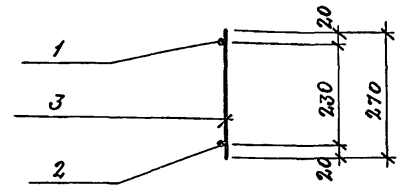

Формат	Зона	Поз.	Обозначение	Наименование	Кол.	Примечание
				Детали		
Б.Ч		1		ф8 AI ℓ=4560 ГОСТ 5781-75	1	1.8 кг
"		2		ф10 AII ℓ=4560 ГОСТ 5781-75	1	2.8 кг
"		3		ф5 ВI ℓ=270 ГОСТ 6727-53*	36	0.04

1. Каркасы изготовлять контактной точечной сваркой в соответствии с требованиями ГОСТ 14098-68 и СН 393-78.

22

Изм.	Лист	№ документа	Подпись	Дата
Нач. отд.		Глазунов		
Гл. конс.		Кальчук		
Рук. гр.		Маслобойщикова		
Инж.		Рекун		
Исполн.		Ерохина		
Провер.		Рекун		

ТП 409-10-44 -КЖИ-КР3

Каркас плоский КР3

Лит.	Масса	Масштаб
Р	6.0 кг	

Лист | Листов 1

Госстрой СССР ПРОЕКТНЫЙ ИНСТИТУТ №2 г. Москва

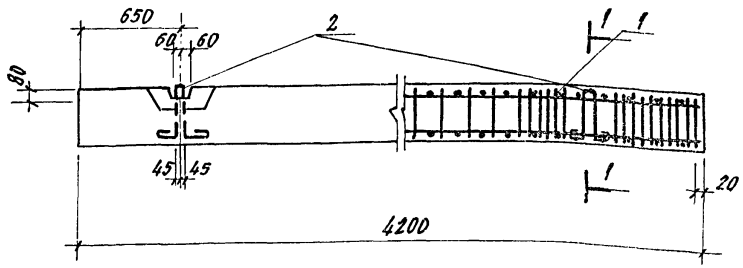

1-1

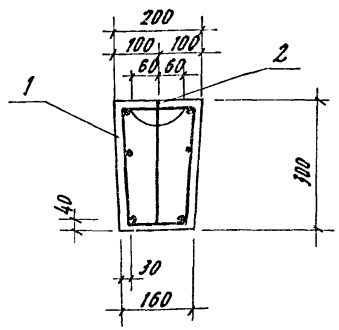

Форм	Зона	Поз.	Обозначение	Обозначение	Кол.	Примеч.
				Сборочные		
				единицы и детали		
118		1	-КН-КП 5	Каркас пространственный КП5	1	
6.4		2	1.900-9 в.1	Петля для подъема УП2-2	2	
				Материалы		
				Бетон марки 200	0,20	м³

1. Фундаментная балка ФБ6-44-1 короче балки ФБ6-44 серии 1.415-1 выпуск 1 на „100" мм

Выборка стали на один элемент, кг

Марка элемента	Арматурные изделия									Закладные изделия				Всего
	Арматурная сталь ГОСТ 5781-75						Проволока холоднотян. ГОСТ 6727-53			Армат. сталь ГОСТ 5781-75			Итого	
	класс AI				класс AII		Итого	класс BI		Итого	класс			
	ф мм				ф мм			ф мм			ф мм			
	8	18			10			5			10			
ФБ6-44-1	1.9	1.6		3.5	2.9		2.9	0.08		0.08	1.2		1.2	7.68

23

7922/4

Изм	Лист	№ документа	Подпись	Дата
Нач. отд		Глазунов		
Гл. конст		Кальчук		
Рук. гр.		Маслобойщик	Кова	
Инженер		Рекун	Рекун	
Исполн.		Исаева	Исаева	
Провер		Рекун	Рекун	

ТП 409-10.44 -КН-ФБ6-44-1

Фундаментная балка ФБ6-44-1

Лит.	Масса	Масштаб
Лист	Листов 1	

Госстрой СССР Проектный институт №2 г. Москва

Копировал:

Формат А2

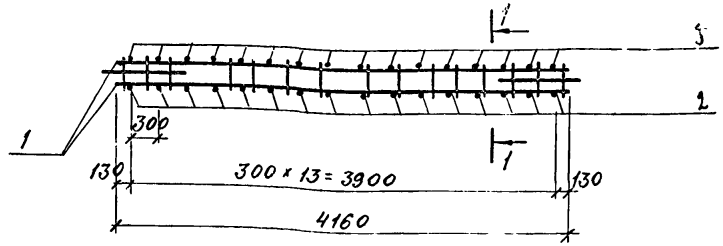

1 - 1

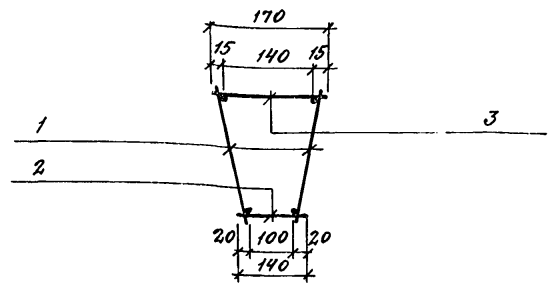

Каркасы изготовлять контактной точечной сваркой в соответствии с требованиями ГОСТ 14098-68 и СН 393-78.

Формат	Зона	Поз.	Обозначение	Наименование	Кол.	Примеч.
				Сборочные единицы и детали		
11В		1	КЖИ-КР5	Каркас плоский КР5	2	15,2 кг
Б.Ч		2		ф 5 ВI ℓ=170 ГОСТ 6727-53*	14	0,4 кг
Б.Ч		3		ф 5 ВI ℓ=140 ГОСТ 6727-53*	14	0,3 кг

ТП 409-10-44 · КЖИ-КМ5

Изм.	Лист	№ докум.	Подп.	Дата
Нач. отд.		Глазунов		
Гл. конст.		Кальчук		
Рук. гр.		Маслобойщикова		
Инженер		Рекун		
Исполн.		Исаева		
Провер.		Рекун		

Каркас пространственный КМ5

Лит.	Масса	Масштаб
Р	15,9 кг	

Лист	Листов 1

Госстрой СССР
ПРОЕКТНЫЙ ИНСТИТУТ №2
г. Москва

Копировал

Формат

Типовой проект 409-10-44 Альбом II. ч.3

7922/4

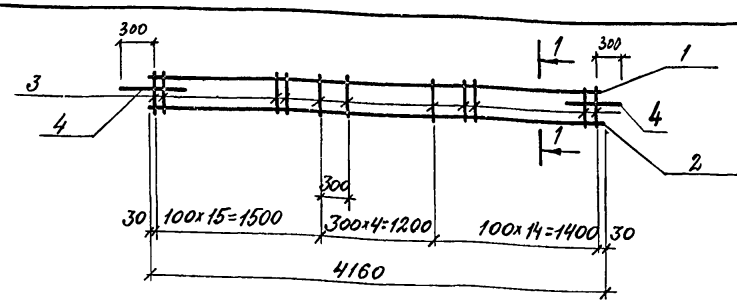

1 - 1

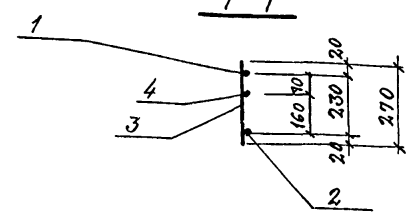

Каркасы изготовлять контактной точечной сваркой в соответствии с требованиями ГОСТ 14098-68 и СН 393-78.

Формат	Зона	Поз.	Обозначение	Наименование	Кол.	Примеч
				Детали		
Б.Ч		1		ф 8 АI; ℓ=4160, ГОСТ 5781-75	1	1,5 кг
Б.Ч		2		ф 10 АII; ℓ=4160 ГОСТ 5781-75	1	2,6 кг
Б.Ч		3		ф 5 ВI; ℓ=270 ГОСТ 6781-53*	34	1,3 кг
Б.Ч		4		ф 18 АI; ℓ=800, ГОСТ 5781-75	2	3,2 кг

ТП 409-10-44 - КЖИ - КР5 2Ч

Изм.	Лист	№ документа	Подпись	Дата
Нач. отд.		Глазунов		
Гл. конст.		Кальчук		
Рук. гр.		Маслобойщикова		
Инжен		Рекун		
Исполн.		Исаева		
Проверил		Рекун		

Каркас плоский КР5

Лит.	Масса	Масштаб
Р	7,6 кг	

Лист	Листов 1

Госстрой СССР
ПРОЕКТНЫЙ ИНСТИТУТ №2
г. Москва

Подп. и дата

Инв. № подл.

Копировал

Формат 12 Г

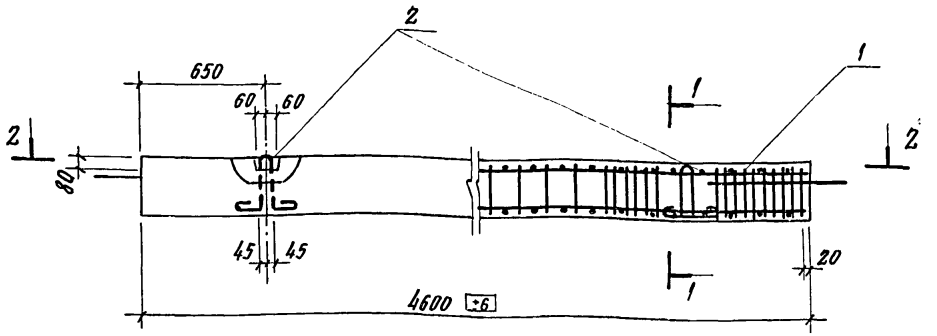

1-1

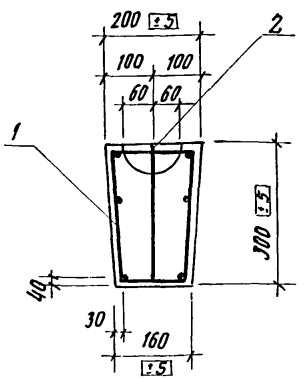

Формат	Зона	Поз	Обозначение	Наименование	Кол.	Примеч.
				Сборочные		
				единицы и детали		
11Б		1	-КЖИ-КП4	Каркас пространственный КП4	1	
Б.Ч		2	Серия 1.400-9 в.1	Петля для подъема УП2	2	
				Материалы		
				Бетон марки 200	0,27	м³

1. Фундаментная балка ФБ6-42-1 короче балки ФБ6-42 серии 1.415-1 выпуск 1 на „150" мм

Выборка стали на один элемент, кг

Марка элемента	Арматурные изделия								Закладные изд.				Всего
	Арматурная сталь ГОСТ 5781-75						Проволока холоднотян. ГОСТ 6727-53		Арм. сталь ГОСТ 5781-75				
	Класс АI			Итого	Класс АII	Итого	Класс ВI	Итого	Класс АI			Итого	
	Ф, мм				Ф, мм		Ф мм		Ф, мм				
	8	18			10		5		10				
56-42-1	1.9	1.6		3.5	2.9	2.9	0.08	0.08	1.2			1.2	7.68

25

7922/4

Изм.	Лист	№ документа	Подпись	Дата
Нач. отд.		Глазунов		
Гл. конс.		Кальчук		
Рук. гр.		Маслобойщикова		
Инжен.		Рекун		
Исполн.		Ерохина		
Провер.		Рекун		

ТП 409-10-44 -КЖИ-ФБ6-42-1

Фундаментная балка ФБ6-42-1

Лит.	Масса	Масштаб
Р		
Лист	Листов 1	

Госстрой СССР ПРОЕКТНЫЙ ИНСТИТУТ №2 г. Москва

Типовой проект 409-10-44 Альбом II ч 3

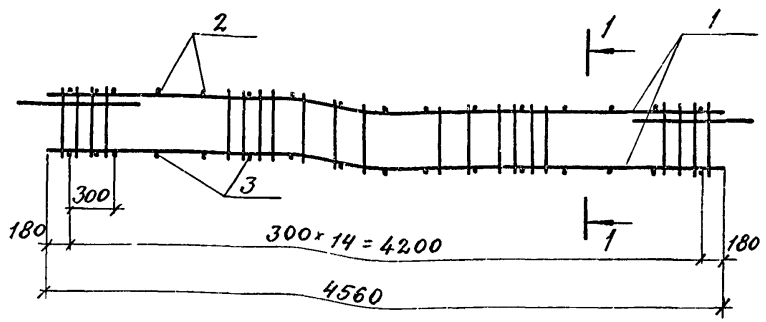

1-1

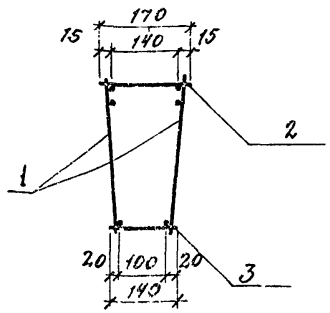

Формат	Зона	Поз.	Обозначение	Наименование	Кол	Примечание
				Сборочные единицы и детали		
11В		1	-КЖИ-КР4	-КР4	2	9.5
Б4		2		ф5ВI ℓ=170 ГОСТ 6727-53*	1,	0.03кг
"		3		ф5ВI ℓ=140 ГОСТ 6727-53*	1	0,025кг

Каркасы изготовлять контактной точечной сваркой в соответствии с требованиями ГОСТ 14098-68 и СН 393-76.

7922/4

Изм	Лист	№ документа	Подп.	Дата
Нач. отд.		Глазунов		
Гл. конс.		Кальчук		
Рук. гр.		Маслобойщикова		
Инженер		Рекун		

ТП 409-10-44 -КЖИ-КП-4

Каркас пространственный КП4

Лит.	Масса	Масштаб
Р	19,9кг	
Лист	Листов 1	

Госстрой СССР Проектный институт №2

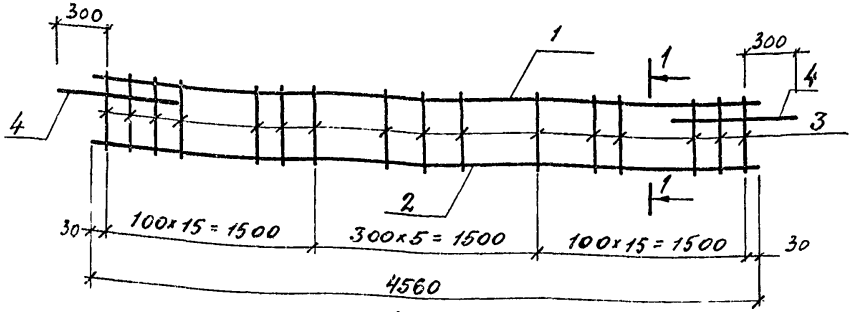

1-1

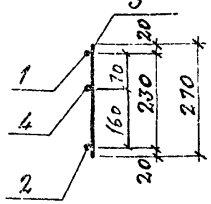

Формат	Зона	Поз.	Обозначение	Наименование	Кол.	Примечание
				Детали		
11В		1		ф8АI; ℓ=4560, ГОСТ 5781-75	1	1.5кг
Б4		2		ф10АII; ℓ=4560, ГОСТ 5781-75	1	1.9кг
"		3		ф5ВI; ℓ=270, ГОСТ 6727-53*	36	3.2кг
"		4		ф18АI; ℓ=800, ГОСТ 5781-75	2	2.9кг

Каркасы изготовлять контактной точечной сваркой в соответствии с требованиями ГОСТ 14098-68 и СН 393-76.

7922/4

Изм	Лист	№ документа	Подпись	Дата
Нач. отд.		Глазунов		
Гл. конст.		Кальчук		
Рук. гр.		Маслобойщикова		
Инженер		Рекун		

ТП 409-10-44 КЖИ-КР4

Каркас плоский КР4

Лит.	Масса	Масштаб
Р	9.5кг	
Лист	Листов 1	

Госстрой СССР Проектный институт №

Типовой проект 409-10-44 Альбом II. ч. 3

7922/4

МН 2

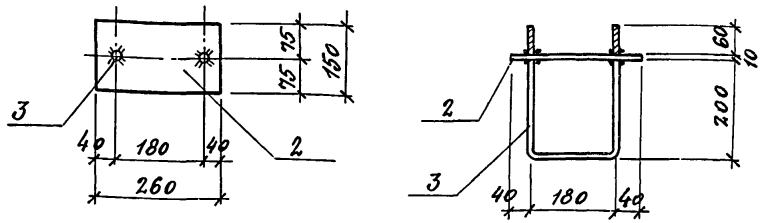

МС 1

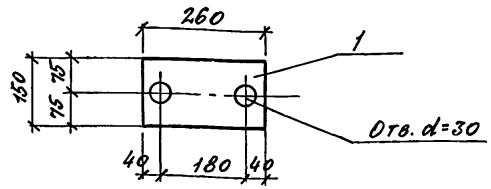

МС1	3.06кг
МН2	4.84кг

Формат	Зона	Поз.	Обозначение	Наименование	Кол.	Примечание
				МС1		
				Детали		
Б4		1		-150х10 ГОСТ 103-76 / Вст3кп2 ГОСТ 380-71* ℓ=260	1	3.06кг
				МН2		
				Детали		
		2		-150х10 ГОСТ 103-76 / Вст3кп2 ГОСТ 380-71* ℓ=260	1	3.06кг
		3		ф20 AI ℓ=720 ГОСТ 5781-75	1	1.78кг

ТП 409-10-44 -КЖИ - МС1; МН2

Изм.	Лист	№ докум.	Подпись	Дата
Нач. отд.		Глазунов		
Гл. констр.		Кальчук		
Рук. гр.		Маслобойщикова		
Ст. инж.		Асеев		
Исполн.		Бученин		
Провер.		Асеев		

Изделия закладные МС1; МН2

Лит.	Масса	Масштаб
Р	См. табл.	1:10
Лист	Листов 1	

Госстрой СССР ПРОЕКТНЫЙ ИНСТИТУТ №2 г. Москва

Копировал Формат А4

1-1

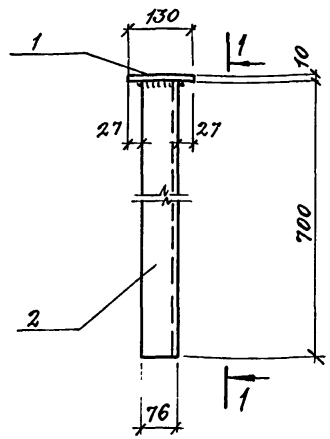

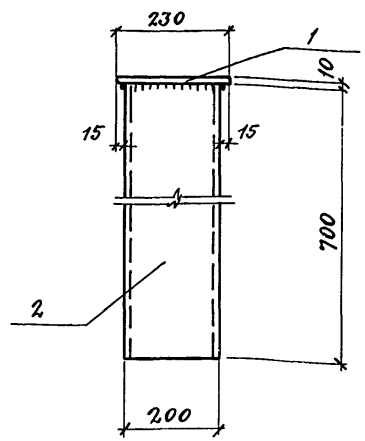

Формат	Зона	Поз.	Обозначение	Наименование	Кол.	Примечание
				Детали		
Б4		1		-130х10 ℓ=230; ГОСТ 103-76*	1	2,3 кг
		2		С20 ℓ=700; ГОСТ 8240-72*	1	12,9 кг

1. В спецификации графе „Примечание" указана масса одной детали в кг.
2. Каркасы изготовлять контактной точеной сваркой в соответствии с требованиями ГОСТ 14098-68 и СН 393-78.
3. Материал деталей - Вст3кп2 по ГОСТ 380-71*

ТП 409-10-44 -КЖИ - МН-3 27

Изм.	Лист	№ документа	Подп.	Дата
Нач. отд.		Глазунов		
Гл. констр.		Кальчук		
Рук. гр.		Маслобойщикова		
Ст. инж.		Асеев		
Исполн.		Бученин		
Провер.		Асеев		

Изделие закладное МН3

Лит.	Масса	Масштаб
Р	15.2кг	1:10
Лист	Листов 1	

Госстрой СССР ПРОЕКТНЫЙ ИНСТИТУТ №2 г. Москва

Инв. № подл. | Подп. и дата

Копировал Формат А4

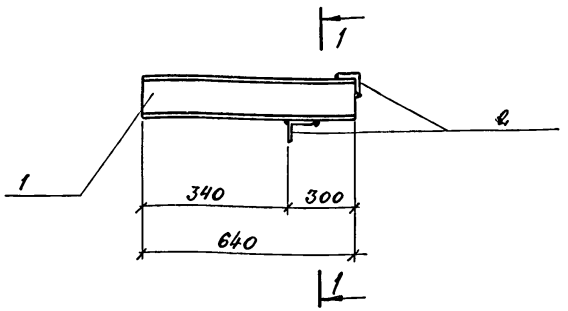

1-1

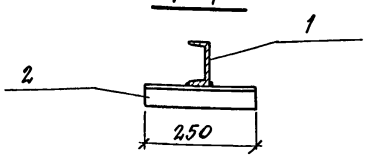

Формат	Зона	Поз.	Обозначение	Наименование	Кол.	Примеч.
				Детали		
Б.Ч.				[10 ℓ=640 ГОСТ 8240-72	1	5,5 кг
Б.Ч.				∠50×5 ℓ=250 ГОСТ 8509-72*	2	1.0 кг

Материал деталей - Вст3кп2 по ГОСТ 380-71*

Изм.	Лист	№ докум.	Подпись	Дата
Нач. отд.		Глазунов		
Гл. конст.		Кальчук		
Рук. гр.		Маслобойщикова		
Разработ.		Синицына		
Проверил		Маслобойщикова		

ТП 409-10-44 -КЖИ-МН4

Изделие закладное МН4

Лит.	Масса	Масштаб
Р	6,5 кг	1:20
Лист	Листов 1	

ПРОЕКТНЫЙ ИНСТИТУТ №2 г. МОСКВА

Копировал: Сав Формат 11В

Типовой проект 409-10-44 Альбом II ч. 3

7922/4

1-1

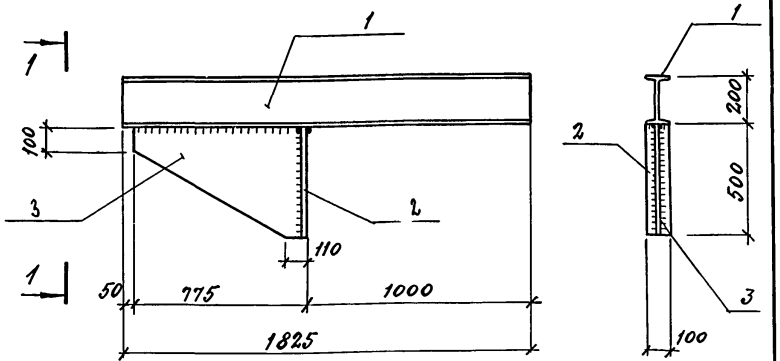

1. Каркасы изготовлять контактной точеной сваркой в соответствии с требованиями ГОСТ 14098-68 и СН393-78.
2. Материал деталей - Вст3 кп2 по ГОСТ 380-71*

Формат	Зона	Поз.	Обозначение	Наименование	Кол.	Примеч.
				Детали		
Б.Ч.		1		I20 ℓ=1825 ГОСТ 8239-72	1	38.4кг
Б.Ч.		2		-100×10 δ=10 ГОСТ19903-74* ℓ=500	1	4.0кг
Б.Ч.		3		-500×10 δ=10 ГОСТ19903-74* ℓ=775	1	30.4

Подп. и дата

Инв. № подл.

Изм	Лист	№ документа	Подп.	Дата
Нач. отд.		Глазунов		
Гл. конст.		Кальчук		
Рук. гр.		Маслобойщикова		
Разработ		Синицына		
Провер.		Маслобойщикова		

ТП 409-10-44 -КЖИ - МН5 28

Изделие закладное МН5

Лит.	Масса	Масштаб
Р	72,8 кг	1:20
Лист	Листов 1	

Госстрой СССР ПРОЕКТНЫЙ ИНСТИТУТ №2 г. МОСКВА

Копировал: Сав Формат 11В

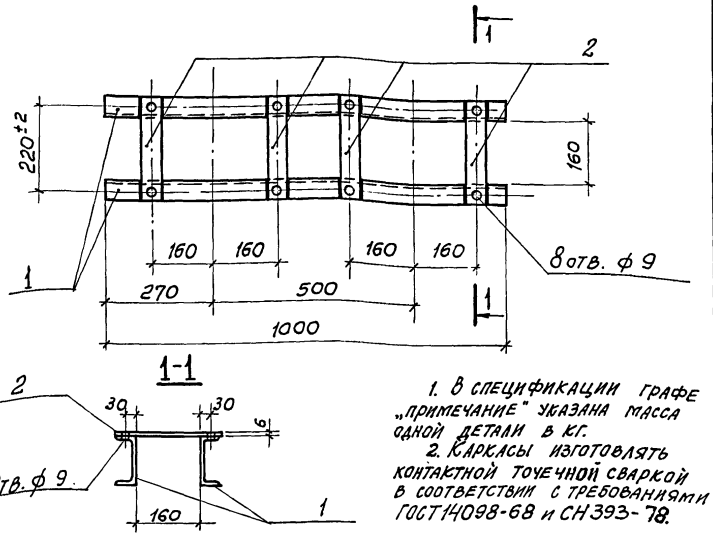

1. В спецификации графе „примечание" указана масса одной детали в кг.
2. Каркасы изготовлять контактной точечной сваркой в соответствии с требованиями ГОСТ 14098-68 и СН 393-78.

Формат	Зона	Поз.	Обозначение	Наименование	Кол.	Примеч.
				Детали		
Б.Ч.		1		[12 ℓ=1000 ГОСТ 8240-72	2	10,4 кг.
Б.Ч.		2		-50×6 ℓ=260 ГОСТ 19903-74*	4	0,62 кг.

Изм.	Лист	№ документа	Подп.	Дата
Нач. отд.		Глазунов		
Гл. констр.		Кальчук		
Рук. гр.		Маслобойщикова		
Разработ.		Синицына		
Провер.		Маслобойщикова		

ТП 409-10-44 -КЖИ-МН6

Изделие закладное МН6

Лит.	Масса	Масштаб
Р	23,3 кг.	1:10

Лист	Листов
	1

Госстрой СССР ПРОЕКТНЫЙ ИНСТИТУТ № 2 г. Москва

7922/4

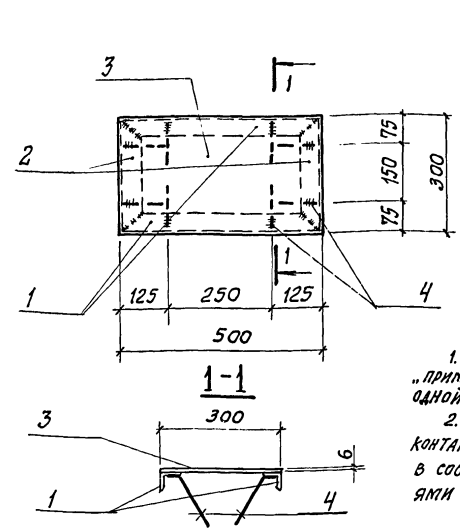

1. В спецификации графе „примечание" указана масса одной детали в кг.
2. Каркасы изготовлять контактной точечной сваркой в соответствии с требованиями ГОСТ 14098-68 и СН 393-78.

Формат	Зона	Поз.	Обозначение	Наименование	Кол.	Примеч.
				Детали		
Б.Ч.		1		L50×5 ГОСТ 8509-72* Вст 3 КП 2 ГОСТ 380-71* ℓ=500	2	1,89 кг.
Б.Ч.		2		L50×5 ГОСТ 8509-72* Вст 3 КП 2 ГОСТ 380-71* ℓ=300	2	1,13 кг.
Б.Ч.		3		-300×6 ℓ=500 ГОСТ 19903-74*	1	7,07 кг.
Б.Ч.		4		ф10 AII ℓ=200 ГОСТ 5781-75	8	0,08 кг.

Изм.	Лист	№ документа	Подп.	Дата
Нач. отд.		Глазунов		
Гл. констр.		Кальчук		
Рук. гр.		Маслобойщикова		
Разработ.		Синицына		
Провер.		Маслобойщикова		

ТП 409-10-44 -КЖИ-МН7

Изделие закладное МН7

Лит.	Масса	Масштаб
Р	13,8 кг.	1:10

Лист	Листов
	1

Госстрой СССР ПРОЕКТНЫЙ ИНСТИТУТ № 2 г. Москва

7922/4

Инв. № подл. | Подп. и дата

МН 8, МН 9

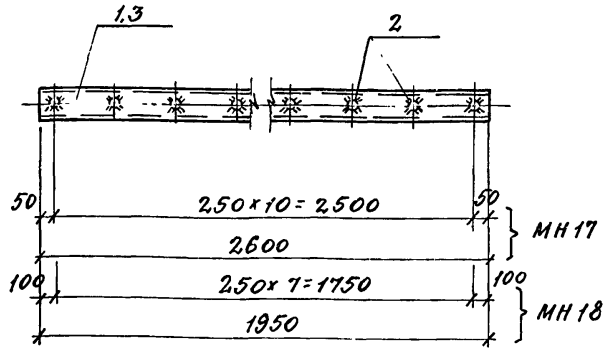

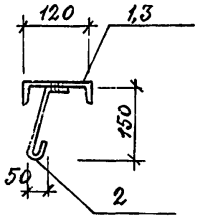

Марка	Масса кг
МН 8	28,2
МН 9	21.3

Каркасы изготовлять контактной точечной сваркой в соответствии с требованиями ГОСТ 14098-68 и СН 393-78.

Формат	Зона	Поз.	Обозначение	Наименование	Кол.	Примеч.
				Детали		
				МН 8		
Б4		1		С12 ГОСТ 8240-72 / ВСт3кп2 ГОСТ 380-71* ℓ=2600	1	27.0
"		2		ф8 АI ГОСТ 5781-75 ℓ=270	11	0.11
				Детали		
				МН 9		
Б4		3		С12 ГОСТ 8240-72 / ВСт3кп2 ГОСТ 380-71* ℓ 1950	1	20.4
"		2		ф8 АI ГОСТ 5781-75; ℓ=270	8	0.11

ТП 409-10-44 -КЖИ - МН8; МН9

Изм	Лист	№ документа	Подпись	Дата
Нач. отд.		Глазунов		
Гл. спец.		Кальчук		
Рук. гр.		Маслобойщикова		
Исполнит.		Пустовалова		
Проверил		Маслобойщикова		

Изделия закладные МН 8; МН 9

Лит.	Масса	Масштаб
Р	См. табл.	
Лист	Листов 1	

Госстрой СССР
ПРОЕКТНЫЙ ИНСТИТУТ № 2
г. МОСКВА

Типовой проект 409-10-44 Альбом V 4.3

7922/4

Инв. № подл. | Подп. и дата

МН 10, МН 11

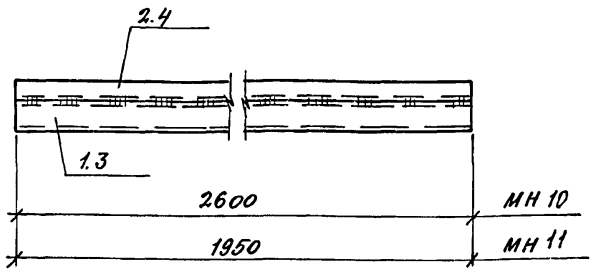

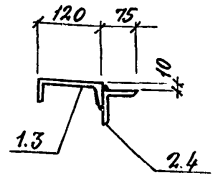

Марка	Масса
МН 10	44.9
МН 11	33.9

Каркасы изготовлять контактной точечной сваркой в соответствии с требованиями ГОСТ 14098-68 и СН 393-78.

Формат	Зона	Поз.	Обозначение	Наименование	Кол.	Примеч.
				Детали МН 10		
Б4		1		С12 ГОСТ 8240-72 ℓ=2600	1	27.0
"		2		L75×6 ГОСТ 8509-72* ℓ=2600	1	17.9
				Детали МН 11		
Б4		3		С12 ГОСТ 8240-72 ℓ=1950	1	20.4
"		4		L75×6 ГОСТ 8509-72* ℓ=1950	1	13.5

ТП 409-10-44 -КЖИ - МН10; МН11

Изм	Лист	№ документа	Подпись	Дата
Нач. отд.		Глазунов		
Гл. спец.		Кальчук		
Рук. гр.		Маслобойщикова		
Исполнит.		Пустовалова		
Проверил		Маслобойщикова		

Изделия закладные МН 10; МН 11

Лит.	Масса	Масштаб
Р	См. табл.	
Лист	Листов 1	

Госстрой СССР
ПРОЕКТНЫЙ ИНСТИТУТ № 2
г. МОСКВА

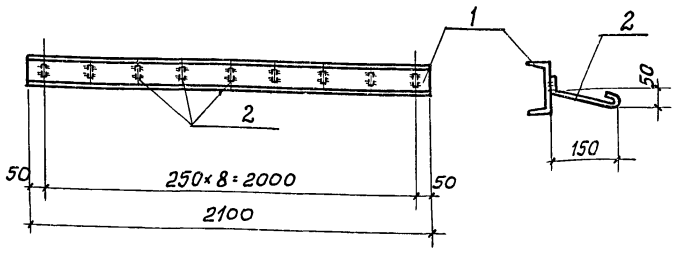

Каркасы изготовлять контактной точечной сваркой в соответствии с требованиями ГОСТ 14098-68 и СН 393-78.

Формат	Зона	Поз.	Обозначение	Наименование	Кол.	Примеч.
				Детали МН21		
Б.Ч.		1		[12 ГОСТ 8240-72 / Вст3КП2 ГОСТ 380-71* ℓ=2100	1	21.8
"		2		ф8АI ГОСТ 5781-75 ℓ=270	9	0.11

ТП 409-10-44 КЖИ-МН12

Изделие закладное МН 12

Лит.	Масса	Масштаб
Р	22.8	

Лист | Листов 1

Госстрой СССР Проектный институт № 2 г. Москва

Изм.	Лист	№ документа	Подп.	Дата
Нач. отд.		Глазунов		
Гл. спец.		Кальчук		
Рук. гр.		Маслобойщикова		
Исполнит.		Пустовалова		
Проверил		Маслобойщикова		

Копир. [signature]

Формат 11

Альбом II Часть 3

Типовой проект 409-10-44

7922/4

Инв. № подл. | Подп. и дата

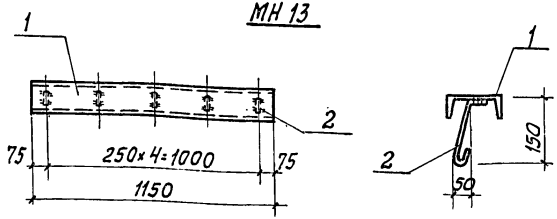

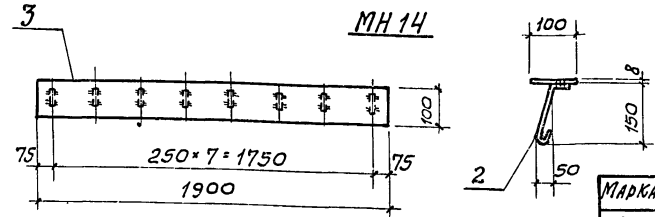

Марка	Масса
МН13	12,6
МН14	12,9

Каркасы изготовлять контактной точечной сваркой в соответствии с требованиями ГОСТ 14098-68 и СН 393-78.

Формат	Зона	Поз.	Обозначение	Наименование	Кол.	Примеч.
				Детали МН13		
Б.Ч.		1		[12 ГОСТ 8240-72 / Вст3КП2 ГОСТ 380-71* ℓ=1150	1	12.0
"		2		ф8АI ГОСТ 5781-75 ℓ=270	5	0.11
				Детали МН14		
Б.Ч.		3		-8×100 ГОСТ 103-76 / Вст3КП2 ГОСТ 380-71* ℓ=1900	1	12.0
"		2		ф8АI ГОСТ 5781-75 ℓ=270	8	0.11

ТП 409-10-44 КЖИ-МН13; МН14

Изделия закладные МН13; МН14

Лит.	Масса	Масштаб
Р	См. табл.	

Лист | Листов 1

Госстрой СССР Проектный институт № 2 г. Москва

Изм.	Лист	№ документа	Подп.	Дата
Нач. отд.		Глазунов		
Гл. спец.		Кальчук		
Рук. гр.		Маслобойщикова		
Исполнит.		Пустовалова		
Проверил		Маслобойщикова		

Копир. [signature]

Формат 11

МН 15; МН 16

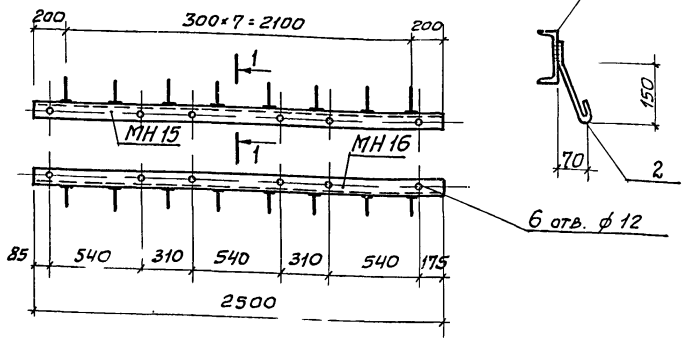

1-1

1. В спецификации графе „Примечание" указана масса одной детали в кг.
2. Каркасы изготовлять контактной точечной сваркой в соответствии с требованиями ГОСТ 14098-68 и СН 393-78.

Формат	Зона	Поз.	Обозначение	Наименование	Кол.	Примечан.
				Детали		
Б.Ч.		1		⊏ 12 ГОСТ 8240-72 / Вст.3кп2 ГОСТ 380-71* е=2500	1	26,0
"		2		ф8 AI ГОСТ 5781-75 е=270	8	0,11

ТП 409-10-44 КЖИ-МН 15; МН 16

Изм.	Лист	№ документа	Подп.	Дата
Нач. отд.		Глазунов		
Гл. спец.		Кальчук		
Рук. гр.		Маслобойщикова		
Исполнит.		Пустовалова		
Проверил		Маслобойщикова		

Изделия закладные МН 15; МН 16

Лит.	Масса	Масштаб
Р	26,9	

Лист | Листов 1

Госстрой СССР Проектный институт № 2 г. Москва

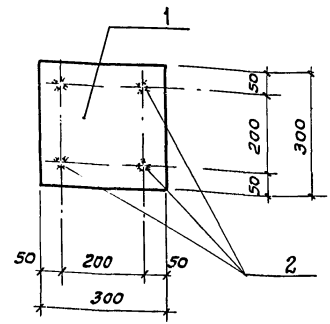

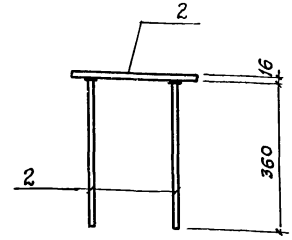

1. В спецификации графе „Примечание" указана масса одной детали в кг.
2. Каркасы изготовлять контактной точечной сваркой в соответствии с требованиями ГОСТ 14098-68 и СН 393-78.

Формат	Зона	Поз.	Обозначение	Наименование	Кол.	Примеч.
				Детали		
Б.Ч.		1		-300×16 ГОСТ 19903-74* / Вст.3кп2 ГОСТ 380-71* е=300	1	11,3
"		1		ф12 AII е=360 ГОСТ 5781-75	4	0,32

ТП 409-10-44 КЖИ-МН 17

Изм.	Лист	№ документа	Подп.	Дата
Нач. отд.		Глазунов		
Гл. констр.		Кальчук		
Руков. гр.		Маслобойщикова		
Разработ.		Синицына		
Проверил		Маслобойщикова		

Изделие закладное МН 17

Лит.	Масса	Масштаб
Р	12,6 кг.	1:10

Лист | Листов 1

Госстрой СССР Проектный институт № 2 г. Москва

Инв. № подл. | Подп. и дата | 7922/4

Копировал

Формат А4

СК1

МН18

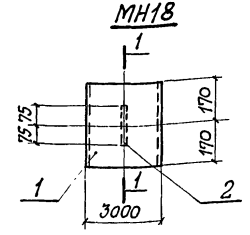

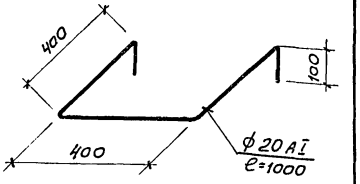

1-1

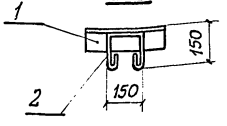

Марка	Масса
МН 18	11,02 кг.
СК1	2,5 кг.

Формат	Зона	Поз.	Обозначение	Наименование	Кол.	Примеч.
				ДЕТАЛИ		
Б.Ч.		1		[30 ГОСТ 8240-72	1	10,8 кг.
"		2		ф 8 AI ℓ=570 ГОСТ 5781-75	1	0,22 кг.

Изм.	Лист	№ документа	Подп.	Дата	ТП 409-10-44 -КЖИ-МН18-СК1		
Нач. отд.		Глазунов			Изделия закладные МН 18; СК1	Лит. Р	Масса См. таблицу	Масштаб
Гл. констр. пр.		Кальчук				Лист	Листов 1
Рук. гр.		Маслобойщикова				Госстрой СССР ПРОЕКТНЫЙ ИНСТИТУТ № 2 г. Москва	
Разработ.		Синицына					
Провер.		Маслобойщикова					

Инв. № подл. | Подп. и дата | 7922/4

Копировал

Формат А4

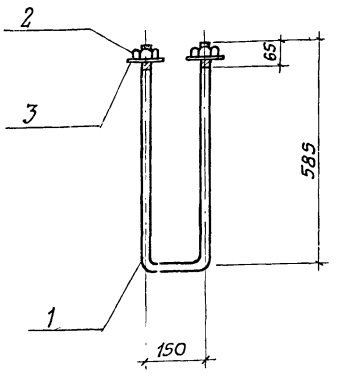

Формат	Зона	Поз.	Обозначение	Наименование	Кол.	Примеч.
				Сборочные единицы и детали		
Б.Ч.		1		ф 22 AI ℓ=1320 ГОСТ 5781-75	1	3,94 кг.
Б.Ч.		2		Гайка d=22 ГОСТ 5915-70* Вст 3 кп2 ГОСТ 380-71*	2	0,08 кг.
Б.Ч.		3		Шайба d 22 ГОСТ 11371-68	2	0,03 кг.

Изм.	Лист	№ документа	Подп.	Дата	ТП 409-10-44 -КЖИ-А4		
Нач. отд.		Глазунов			Анкер А4	Лит. Р	Масса 4,2 кг.	Масштаб 1:10
Гл. констр.		Кальчук				Лист	Листов 1
Рук. гр.		Маслобойщикова				Госстрой СССР ПРОЕКТНЫЙ ИНСТИТУТ № 2 г. Москва	
Разработ.		Синицына					
Провер.		Маслобойщикова					

Инв. № подл. | Подп. и дата

Копировал

Формат А4

А1

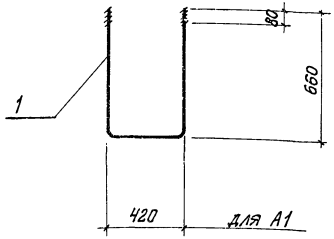

Формат	Зона	Поз.	Обозначение	Наименование	Кол.	Примеч.
				А1		
Б.Ч.		1		ф24АI ℓ=1740 ГОСТ5781-75	1	6,2 кг.

ТП 409-10-44 -КЖИ-А1

Анкер А1

Изм.	Лист	№ документа	Подп.	Дата
Нач. отд.		Глазунов		
Гл. констр.		Кальчук		
Рук. гр.		Маслобойщикова		
Ст. инж.		Рекун		
Разработ.		Синицына		
Проверил		Маслобойщикова		

Лит.	Масса	Масштаб
Р	6,2 кг.	1:20

Лист | Листов 1

Госстрой СССР
ПРОЕКТНЫЙ ИНСТИТУТ № 2
г. Москва

А2, А3

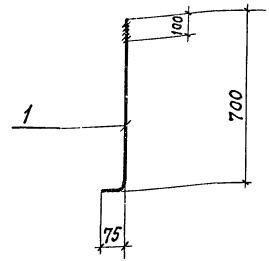

Формат	Зона	Поз.	Обозначение	Наименование	Кол.	Примеч.
				А3		
Б.Ч.		1		ф22АI ℓ=775 ГОСТ5781-75	1	2,32 кг
				А2		
Б.Ч.		1		ф24АI ℓ=775 ГОСТ5781-75	1	2,98

ТП 409-10-44 -КЖИ-А2, А3

Анкер А2, А3

Изм.	Лист	№ документа	Подп.	Дата
Нач. отд.		Глазунов		
Гл. констр.		Кальчук		
Рук. гр.		Маслобойщикова		
Ст. инж.				
Испол.		Рекун		
Пров. ед.		Маслобойщикова		

Лит.	Масса	Масштаб
Р	2,32 2,98	1:20

Лист | Листов 1

Госстрой СССР
ПРОЕКТНЫЙ ИНСТИТУТ № 2
г. Москва

Инв. № подл. | Подп. и дата | 7922-14

С2

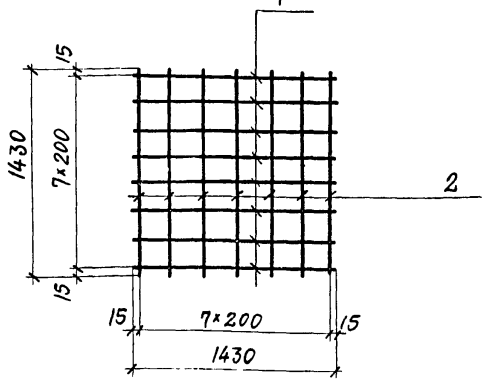

Сетки изготовлять контактной точечной сваркой в соответствии с требованиями ГОСТ 14098-68 и СН 393-78.

Формат	Зона	Поз.	Обозначение	Наименование	Кол.	Примеч.
				Сборочные единицы и детали		
б.ч.		1		ф16АII ℓ=1130 ГОСТ 5781-75	7	2,3 кг
б.ч.		2		ф16АII ℓ=1430 ГОСТ 5781-75	7	2,3 кг

ТП 409-10-44 -КЖИ-С2

Изм.	Лист	№документа	Подпись	Дата
Нач.отд.		Глазунов		
Гл.констр.		Кальчук		
Рук.гр.		Маслобойщикова		
Исполн.		Ерохина		
Провер.		Маслобойщикова		

Арматурная сетка С2

Лит.	Масса	Масштаб
Р	32,2 кг	
Лист	Листов 1	

Госстрой СССР ПРОЕКТНЫЙ ИНСТИТУТ №2 г. МОСКВА

Копировал

Формат 11

Типовой проект 409-10-44 Альбом III. ч.3

7922-4

Инв. №подл. | Подп. и дата

С3

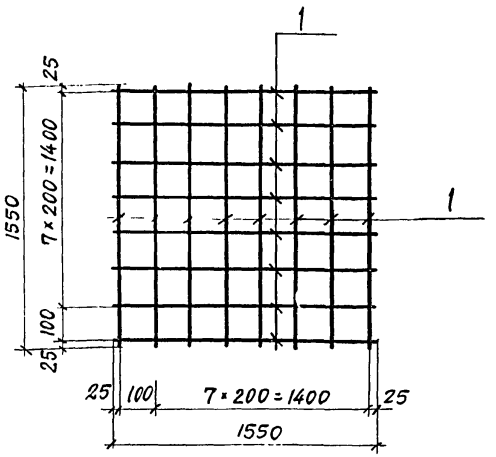

Сетки изготовлять контактной точечной сваркой в соответствии с требованиями ГОСТ 14098-68 и СН 393-78.

Формат	Зона	Поз.	Обозначение	Наименование	Кол.	Примеч
				Сборочные единицы и детали		
б.ч.		1		ф18АII ℓ=1550 ГОСТ 5781-75	18	3,1 кг

ТП 409-10-44 -КЖИ-С3

Изм.	Лист	№документа	Подпись	Дата
Нач.отд.		Глазунов		
Гл.констр.		Кальчук		
Рук.гр.		Маслобойщикова		
Исполн.		Ерохина		
Провер.		Маслобойщикова		

Арматурная сетка С3

Лит.	Масса	Масштаб
Р	53,2 кг	
Лист	Листов 1	

Госстрой СССР ПРОЕКТНЫЙ ИНСТИТУТ №2 г. МОСКВА

Копировал

Формат 11

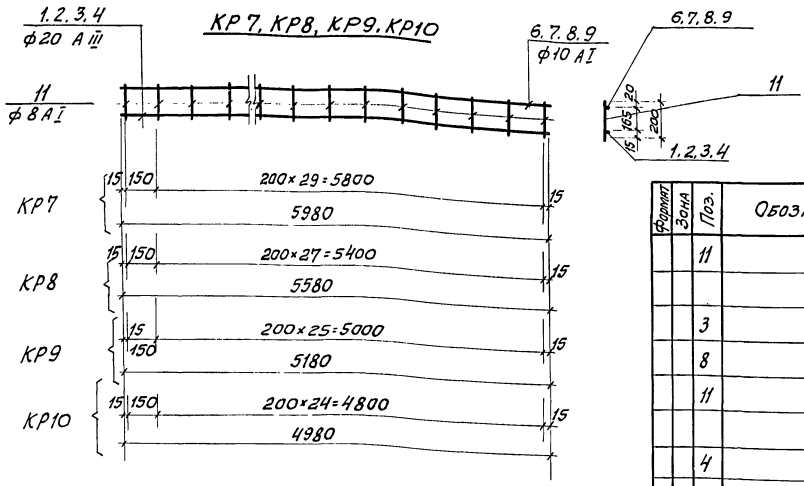

Марка	Масса	Марка	Масса
КР 7	37.04кг.	КР 9	31,205
КР 8	34,64	КР 10	29,69

Формат	Зона	Поз.	Обозначение	Наименование	Кол.	Примеч.
		11		ф8 AI ГОСТ 5781-75 ℓ=200	29	0.08
				Детали КР9		
		3		ф20 AIII ГОСТ 5781-75 ℓ=5180	1	12.8
		8		ф10 AI —"— ℓ=5180	1	3,2
		11		ф8 AI —"— ℓ=200	27	0.08
				Детали КР10		
		4		ф20 AIII ГОСТ 5781-75 ℓ=4980	1	12.4
		9		ф10 AI —"— ℓ=4980	1	3,1
		11		См. выше	26	0.08

Формат	Зона	Поз.	Обозначение	Наименование	Кол.	Примеч.
				Детали КР7		
		1		ф20 AIII ГОСТ 5781-75 ℓ=5980	1	14.8
		6		ф10 AI —"— ℓ=5980	1	3.7
		11		ф8 AI —"— ℓ=200	31	0.08
				Детали КР8		
		2		ф20 AIII ГОСТ 5781-75 ℓ=5580	1	13.8
		7		ф10 AI —"— ℓ=5580	1	3,5

7922/4

ТП 409-10-44 КЖИ-КР7÷КР10

Каркас плоский КР7, КР8, КР9, КР10

Изм.	Лист	№ документа	Подп.	Дата
Нач. отд.		Глазунов		
Гл. констр.		Сонцева		
Рук. гр.		Маслобойщикова		
Инжен.		Рекун		
Исполн.		Розина		
Провер.		Рекун		

Лит.	Масса	Масштаб
Р	См. табл.	1:20

Лист Листов

Госстрой СССР
ПРОЕКТНЫЙ ИНСТИТУТ №2
г. Москва

Копир. Бобкина О.

Формат: 12г

1-1

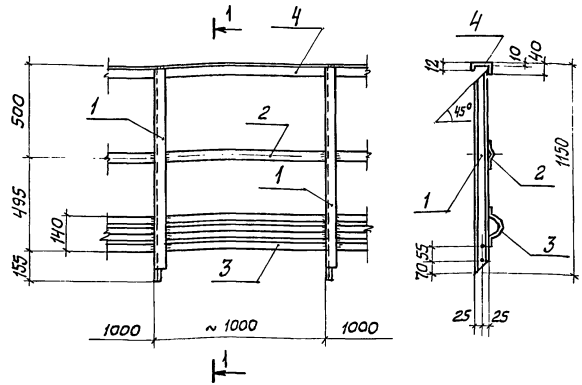

Материал деталей - Вст.3 кп 2 по ГОСТ 380-71*.

Формат	Зона	Поз.	Обозначение	Наименование	Кол.	Примеч.
				Детали		
Б.Ч.		1		L 50×40×12×2,5 ℓ=1140 ГОСТ СТУ 71-33-64	2	1,76 кг.
"		2		L 25×3 ℓ=1000 ГОСТ 19771-74*	1	1,1 кг.
"		3		⌐ 90×30×2,5×3 ℓ=1000 ГОСТ СТУ 71-33-64	1	3,82 кг.
"		4		L 40×50×12×2,5 ℓ=1000 ГОСТ СТУ 71-33-64	1	1,78 кг.

ТП 409-10-44 -КЖИ-ОГ1

Изм.	Лист	№ документа	Подп.	Дата
Нач. отд.		Глазунов		
Гл. констр. пр.		Калбчук		
Рук. гр.		Маслобойщикова		
Исполнит.		Ерохина		
Провер.		Маслобойщикова		

Ограждение ОГ1

Лит.	Масса	Масштаб
Р	10,22 кг.	1:20

Лист	Листов
	1

Госстрой СССР ПРОЕКТНЫЙ ИНСТИТУТ № 2 г. Москва

1-1

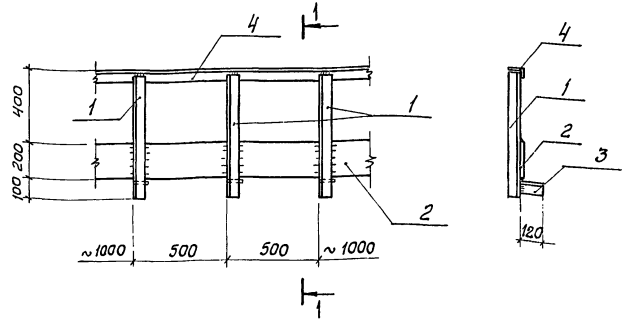

Материал деталей - Вст 3 кп 2 по ГОСТ 380-71*.

Формат	Зона	Поз.	Обозначение	Наименование	Кол.	Примеч.
				Детали		
Б.Ч.		1		L 50×5; ℓ=700 ГОСТ 8509-72*	3	7,95
"		2		-200×4; ℓ=1000 ГОСТ 19903-74*	1	6,28
"		3		L 63×6; ℓ=120 ГОСТ 8509-72*	3	2,05
"		4		L 50×5; ℓ=1000 ГОСТ 8509-72*	1	3,77

ТП 409-10-44 -КЖИ-ОГ2

Изм.	Лист	№ документа	Подп.	Дата
Нач. отд.		Глазунов		
Гл. констр.		Калбчук		
Рук. гр.		Маслобойщикова		
Исполнит.		Ерохина		
Провер.		Маслобойщикова		

Ограждение ОГ2

Лит.	Масса	Масштаб
Р	20,05 кг.	1:20

Лист	Листов
	1

Госстрой СССР ПРОЕКТНЫЙ ИНСТИТУТ № 2 г. Москва

Инв. № подл. | Подп. и дата | Взам. инв. №

7922/4

РС1; РС1а

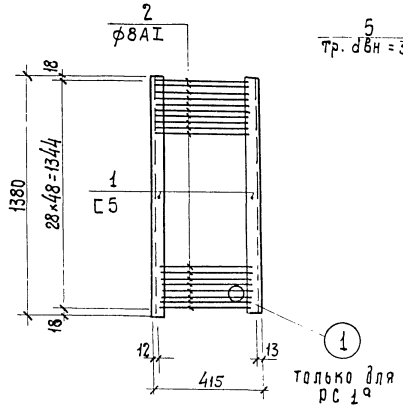

1-1

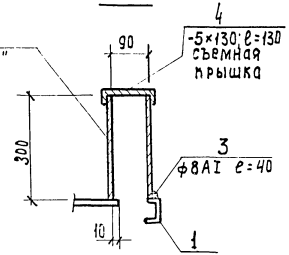

Марка	Масса
РС1	20,8
РС1а	23,3

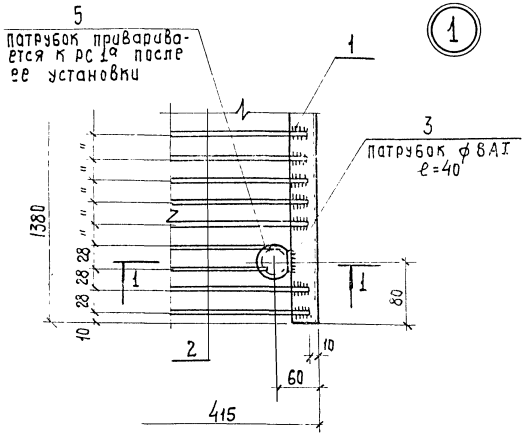

Формат	Зона	Поз.	Обозначение	Наименование	Кол.	Примечан.
				Детали РС1		
6.4		1	КЖИ-РС1, РС1а	С5 ГОСТ 8240-72 В Ст. 3кп2 ГОСТ 380-71* ℓ=1380	2	6,7
"		2		ф8AI ГОСТ 5781-75 ℓ=390	4g	0,15
				Детали РС1а		
6.4		1		С5 ГОСТ 8240-72* В Ст 3 кп2 ГОСТ 380-71* ℓ=1380	2	6,7
"		2		ф8AI ГОСТ 5781-75 ℓ=390	4g	0,15
"		3		ф8AI ГОСТ 5781-75 ℓ=40	1	0,02
"		4		-δ=0,5 0,02м² ГОСТ 8597-57*	1	0,07
"		5		Тр. d=3" ГОСТ 3262-75* ℓ=300	1	2,5

1. Материал конструкций - сталь марки В Ст. 3 кп 2.
2. Сварку производить электродами типа Э42 hшв.=4мм.

7922/4

Изм.	Лист	N Докум.	Подпись	Дата
Нач. отд.		Глазунов		
Гл. спец.		Сальчук		
Рук. гр.		Маслобойщикова		
Исполнит.		Пустовалова		
Проверил		Маслобойщикова		

ТГ 409-10-44 КЖИ-РС1, РС1а

Решетки РС1, РС1а

Лит.	Масса	Масштаб
Р	см. табл.	

Лист | Листов 1

Госстрой СССР
ПРОЕКТНЫЙ ИНСТИТУТ №2
г. Москва

Формат А2г

Инв. № подл. | Подп. и дата | Взам. инв. №

Типовой проект 409-10-44 Альбом II Часть 3

1-1

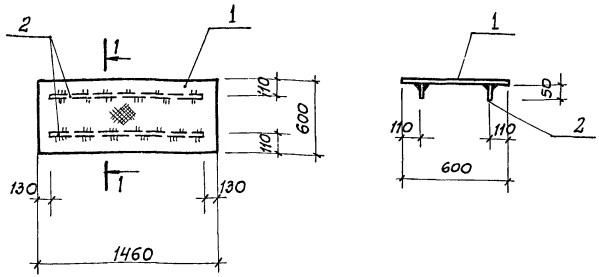

Материал деталей - ВСТ 3 КП2 по ГОСТ 380-71*.

Формат	Зона	Поз.	Обозначение	Наименование	Кол.	Примеч.
				Детали		
Б.Ч.		1		Рифл. ст. S=5 ГОСТ 8568-77*, 0,9м²	–	38,0
"		2		-50×5 ГОСТ 103-76 ; ℓ=1300	2	2,6

ТП 409-10-44 -КЭИ-Щ1

Щит Щ1

Изм.	Лист	№ документа	Подп.	Дата
Нач. отд.		Глазунов		
Гл. спец.		Кальчук		
Рук. гр.		Маслобойщикова		
Исполнит.		Пустовалова		
Провер.		Маслобойщикова		

Лит.	Масса	Масштаб
Р	43.2	

Лист | Листов 1

Госстрой СССР
Проектный институт № 2
г. Москва

Формат: 11В

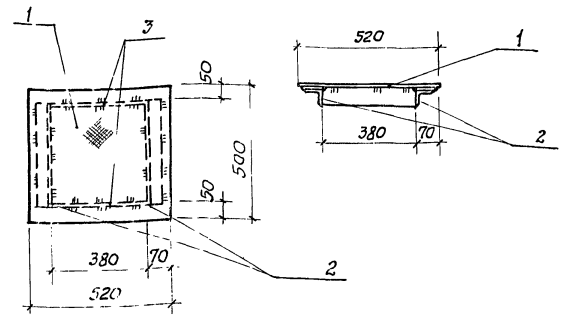

Материал деталей - ВСТ 3 КП2 по ГОСТ 380-71*.

Формат	Зона	Поз.	Обозначение	Наименование	Кол.	Примеч.
				Детали		
Б.Ч.		1		Рифл. ст. S=5 ГОСТ 8568-77*, 0,26м²	–	11.0
"		2		L50×5 ГОСТ 8509-72*, ℓ=500	2	1,9
"		3		-50×5 ГОСТ 103-76 ℓ=380	2	0,74

ТП 409-10-44 -КЭИ-Щ2

Щит Щ2

Изм.	Лист	№ документа	Подп.	Дата
Нач. отд.		Глазунов		
Гл. спец.		Кальчук		
Рук. гр.		Маслобойщикова		
Исполнит.		Пустовалова		
Провер.		Маслобойщикова		

Лит.	Масса	Масштаб
Р	16.3	

Лист | Листов 1

Госстрой СССР
Проектный институт № 2
г. Москва

Инв. № подл. | Подп. и дата | 7922/4

копир [illegible]

Формат: 11В

Типовой проект 409-10-44 Альбом II ч 3

7922/4

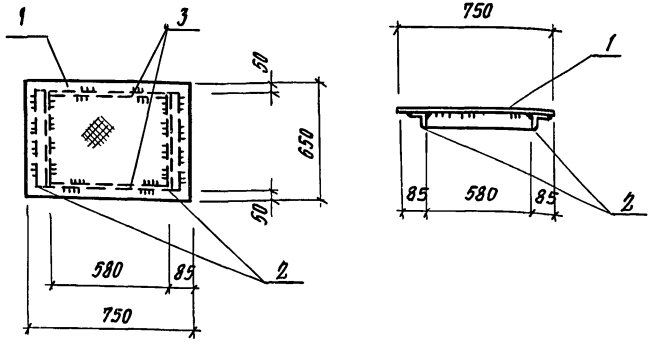

Материал деталей - Вст 3 кп 2 по ГОСТ 380-71*

Формат	Зона	Поз.	Обозначение	Наименование	Кол.	Примеч.
				Детали		
Б.Ч		1		рифл. ст. б=5 ГОСТ 8568-77; 0,39 м²	1	16.5
"		2		∠50×5 ГОСТ 8509-72* ℓ=550	2	2.1
"		3		-50×5 ГОСТ 103-76 ℓ=580	2	1.2

ТП 409-10-44 -КНИ-Щ3

Изм.	Лист	№ документа	Подпись	Дата
Нач. отд.		Глазунов		
Гл. спец.		Кальчук		
Рук. гр.		Маслобойщикова		
Исполнит.		Пуговалова		
Провер.		Маслобойщикова		

Щит Щ3

Лит	Масса	Масштаб
	21.1	
Лист	Листов 1	

госстрой СССР
ПРОЕКТНЫЙ ИНСТИТУТ № 2
г. Москва

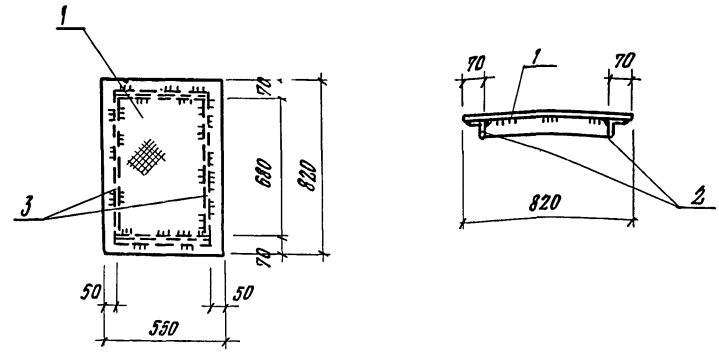

Материал деталей Вст 3 кп 2 по ГОСТ 380-71*

Формат	Зона	Поз.	Обозначение	Наименование	Кол.	Примеч.
				Детали		
Б.Ч		1		рифл. ст. б=5 ГОСТ 8568-77; 0,45 м²	1	19.0
"		2		∠50×5 ГОСТ 8509-72* ℓ=450	2	1.7
"		3		-50×5 ГОСТ 103-76 ℓ=680	2	1.3

ТП 409-10-44 -КНИ-Щ4

Изм.	Лист	№ документа	Подпись	Дата
Нач. отд.		Глазунов		
Гл. спец.		Кальчук		
Рук. гр.		Маслобойщикова		
Исполнит.		Пуговалова		
Провер.		Маслобойщикова		

Щит Щ4

Лит.	Масса	Масштаб
	25.0	
Лист	Листов 1	

госстрой СССР
ПРОЕКТНЫЙ ИНСТИТУТ № 2
г. Москва

Подп. и дата

Инв. № подл.

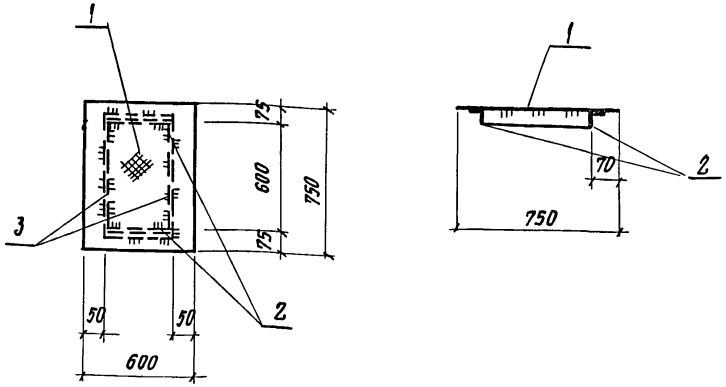

1. Материал деталей - Вст3 кп2 по ГОСТ 380-71*

Формат	Зона	Поз.	Обозначение	Наименование	Кол.	Примеч.
				Детали		
Б.ч.		1		РИФЛ. ОТ Б5 ГОСТ 8568-77*	0.28 м²	11.8
Б.ч.		2		L 50×5 ГОСТ 8509-72* ℓ=500	2	1.89
Б.ч.		3		-50×5 ГОСТ 103-76 ℓ=600	2	1.18

Изм.	Лист	№ документа	Подпись	Дата
Нач. отд.		Глазунов		
Гл. спец.		Кальчук		
Рук. гр.		Маслобойщикова		
Исполн.		Пуговалова		
Провер.		Маслобойщикова		

ТП 409-10-44 -КЖИ-Щ5

Щит Щ5

Лит	Масса	Масштаб
Р	17.94	1:20
Лист	Листов 1	

госстрой СССР
ПРОЕКТНЫЙ ИНСТИТУТ №2
г. Москва

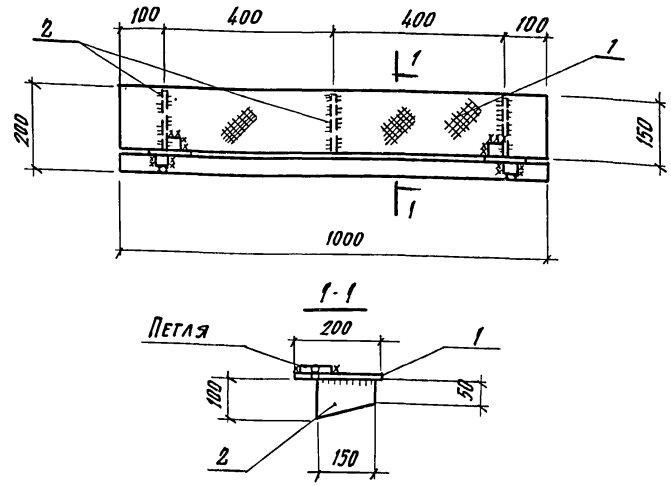

Формат	Зона	Поз.	Обозначение	Наименование	Кол.	Примечание
				Детали		
Б.ч.		1		Рифл. сталь -δ=5; 0.2 м²	1	6.68 кг
Б.ч.		2		-100×8; ℓ=150 ГОСТ 103-76	3	0.94 кг

Изм.	Лист	№ документа	Подп.	Дата
Нач. отд.		Глазунов		
Гл. конс.		Конева		
Рук. гр.		Кальчук		
Ст. инж.		Маслобойщикова		
Исполн.		Буценин		
Провер.		Маслобойщикова		

ТП 409-10-44 -КЖИ-Щ6

Щит стальной Щ6

Лит	Масса	Масштаб
Р	9.5 кг	1:10
Лист	Листов 1	

госстрой СССР
ПРОЕКТНЫЙ ИНСТИТУТ №2
г. Москва

Инв. № подл. | Подп. и дата | 7922/4

Копировал

Формат А1в

МН 19 пог. м.

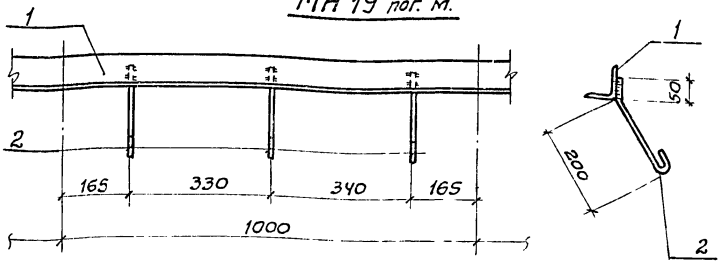

МН 20

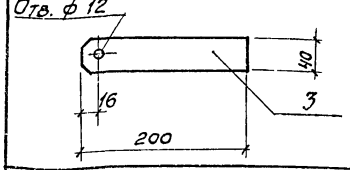

Каркасы изготовлять контактной точечной сваркой в соответствии с требованиями ГОСТ 14098-68 и СН 393-78.

Марка	Масса
МН13	7.3 кг.
МН14	0.7 кг.

Формат	Зона	Поз.	Обозначение	Наименование	Кол.	Примечан.
				МН 19		
				Детали		
Б.Ч.		1		L 75×6 ℓ=1000 ГОСТ 8509-72*	1	6.89 кг.
Б.Ч.		2		ФЗАТ ℓ=310 ГОСТ 5781-75	3	0.122 кг.
				МН 20		
				Детали		
Б.Ч.		3		-40×10 ℓ=200 ГОСТ 103-76	1	0.63 кг.

Изм.	Лист	№ документа	Подп.	Дата
Нач. отд.		Глазунов		
Гл. констр.		Конева		
Рук. гр.		Кальчук		
Ст. инж.		Маслобойщикова		
Разработ.		Синицына		
Проверил		Маслобойщикова		

ТП 409-10-44 КЖИ-МН 19-МН 20

Изделия закладные МН 19; МН 20

Лит.	Масса	Масштаб
Р	См. таблицу	—

Лист | Листов 1

Госстрой СССР Проектный институт № 2 г. Москва

МН 21; МН 22

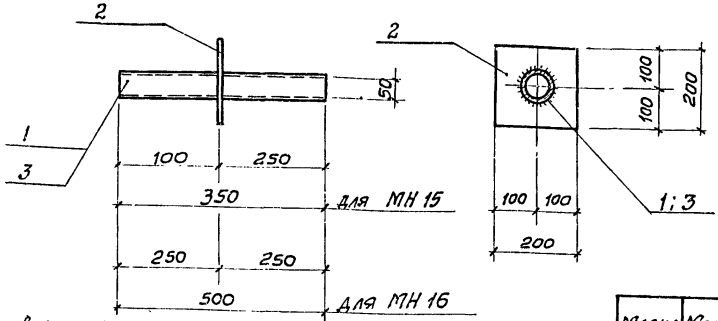

1. В спецификации графе „Примечание" указана масса одной детали в кг.
2. Каркасы изготовлять контактной точечной сваркой в соответствии с требованиями ГОСТ 14098-68 и СН 393-78.

Марка	Масса
МН15	4.9 кг.
МН16	5.6 кг.

Формат	Зона	Поз.	Обозначение	Наименование	Кол.	Примеч.
				МН 21		
				Детали		
Б.Ч.		1		Ст. труба ф 50 ℓ=350 ГОСТ 3262-75	1	1.73 кг.
"		2		-200×10 ℓ=200 ГОСТ 103-76	1	3.14 кг.
				МН 22		
				Детали		
Б.Ч.		2		-200×10 ℓ=200 ГОСТ 103-76*	1	3.14 кг.
"		3		Ст. труба ф 50 ℓ=500 ГОСТ 3262-75	1	2.44 кг.

Изм.	Лист	№ документа	Подп.	Дата
Нач. отд.		Глазунов		
Гл. констр.		Конева		
Рук. гр.		Кальчук		
Ст. инж.		Маслобойщикова		
Разработ.		Синицына		
Проверил		Маслобойщикова		

ТП 409-10-44 КЖИ-МН 21-МН 22

Изделия закладные МН 21; МН 22

Лит.	Масса	Масштаб
Р	См. таблицу	—

Лист | Листов 1

Госстрой СССР Проектный институт № 2 г. Москва

7922/4

Инв. № подл. | Подп. и дата

Формат	Зона	Поз.	Обозначение	Наименование	Кол.	Примеч.
				Документация		
			КЖИ-ВСЗ	Сборочный чертеж	4	листа
				Детали		
		1		-60×9 ГОСТ 103-76 / ВСТ3 КП2 ГОСТ 380-71* l=400	108	1.15 кг
		2		-80×8 ГОСТ 103-76 / ВСТ3 КП2 ГОСТ 380-71* l=80	4	0.4
		3		С12 ГОСТ3 8240-72 / ВСТ3 КП2 ГОСТ 380-71* l=5420	2	56.4
		4		-320×8 ГОСТ 103-76 / ВСТ3 КП2 ГОСТ 380-71* l=380	4	7.24
		5		-260×8 ГОСТ 103-76 / ВСТ3 КП2 ГОСТ 380-71* l=510	4	8.33
		6		-220×8 ГОСТ 103-76 / ВСТ3 КП ГОСТ 380-71* l=430	4	5.94
		7		-320×8 ГОСТ 103-76 / ВСТ3 КП2 ГОСТ 380-71* l=430	2	8.64
		8		С10 ГОСТ 8240-72 / ВСТ3 КП2 ГОСТ 380-71* l=2870	4	26.40
		9		С12 ГОСТ 8240-72 / ВСТ3 КП2 ГОСТ 380-71* l=8160	4	88.13
		10		-300×8 ГОСТ 103-76 / ВСТ3 КП2 ГОСТ 380-71* l=1140	1	21.48
		11		-40×8 ГОСТ 103-76 / ВСТ3 КП2 ГОСТ 380-71* l=120	2	0.31
		12		С14 ГОСТ 8240-72 / ВСТ3 КП2 ГОСТ 380-71* l=11420	1	123.34

ТП 409-10-44 КЖИ-ВСЗ

Изм.	Лист	№ документ	Подп.	Дата
Гл. инж. пр.		Рыжак		
Нач. отд.		Глазунов		
Гл. конст.		Кальчук		
Рук. гр.		Маслобойщикова		
Инжен.		Рекун		
Провер.		Маслобойщикова		

Вертикальная связь ВСЗ

Лит	Масса	Масштаб
Р		

Лист | Листов

Госстрой СССР ПРОЕКТНЫЙ ИНСТИТУТ №2 г. Москва

Копировал

Формат 12г

Типовой проект 409-10-44 Альбом II ч. 3

7922/4

Инв. № подл. | Подп. и дата

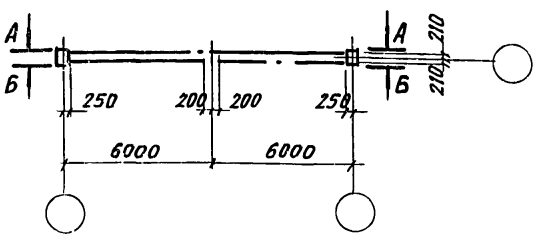

Геометрическая схема

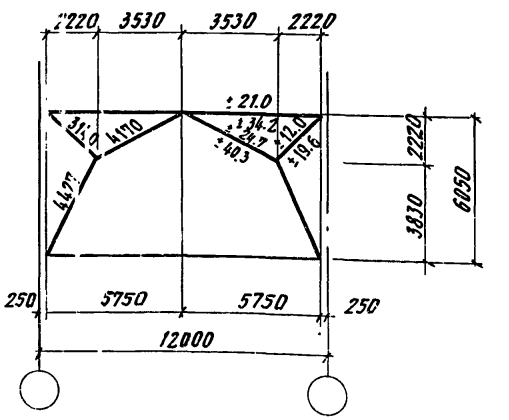

1. Вид по А-А; Б-Б см. листы 2, 3
2. Общие примечания даны на листе 2

ТП 409-10-44 КЖИ-ВСЗ

Изм.	Лист	№ документа	Подпись	Дата
Нач. отд.		Глазунов		
Гл. констр.		Кальчук		
Рук. груп.		Маслобойщикова		
Исполн.		Ерохина		
Провер.		Маслобойщикова		

Вертикальная связь ВСЗ

Лит	Масса	Масштаб
Р		

Лист 1 | Листов 4

Госстрой СССР ПРОЕКТНЫЙ ИНСТИТУТ №2 г. Москва

Копировал

Формат 11в

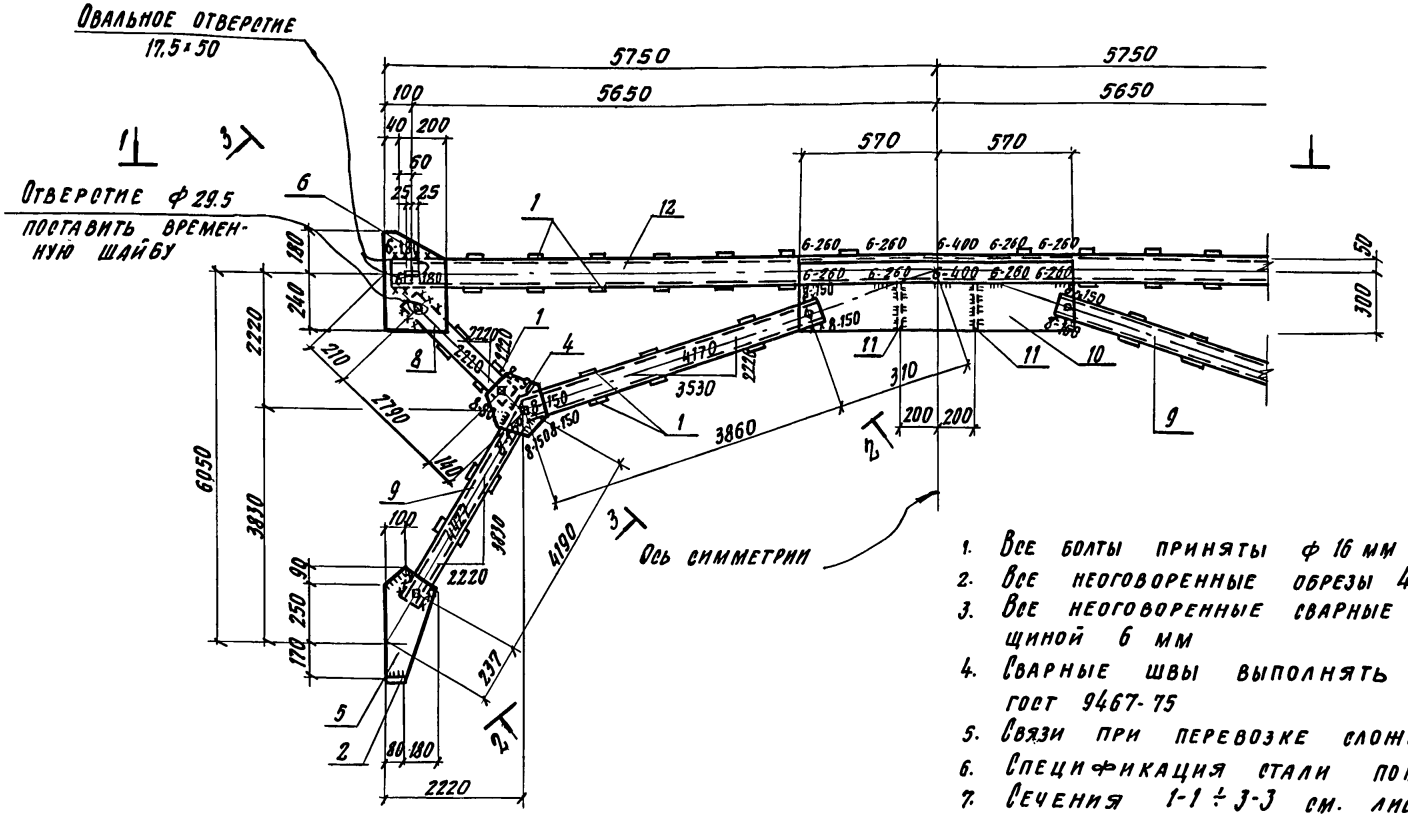

1. Все болты приняты ф 16 мм
2. Все неоговоренные обрезы 40 мм
3. Все неоговоренные сварные швы считать толщиной 6 мм
4. Сварные швы выполнять электродами Э42 гост 9467-75
5. Связи при перевозке сложить и перевязать
6. Спецификация стали помещена на листе
7. Сечения 1-1 ÷ 3-3 см. лист 4
8. Материал конструкций - сталь класса С 38/23 марки ВСт 3 Кп 2 по гост 380-71*

7922/4

Изм.	Лист	№ документа	Подпись	Дата
Нач. отд.		Глазунов		
Гл. конс.		Кальчук		
Рук. гр.		Маслобойщикова		
Исполн.		Ерохина		
Провер.		Маслобойщикова		

ТП 409-10-44 -КЖИ-ВС3

Вертикальная связь СВ3
Вид по А-А

Лит.	Масса	Масштаб
Р		

Лист 2 | Листов

Госстрой СССР
ПРОЕКТНЫЙ ИНСТИТУТ №2
г. Москва

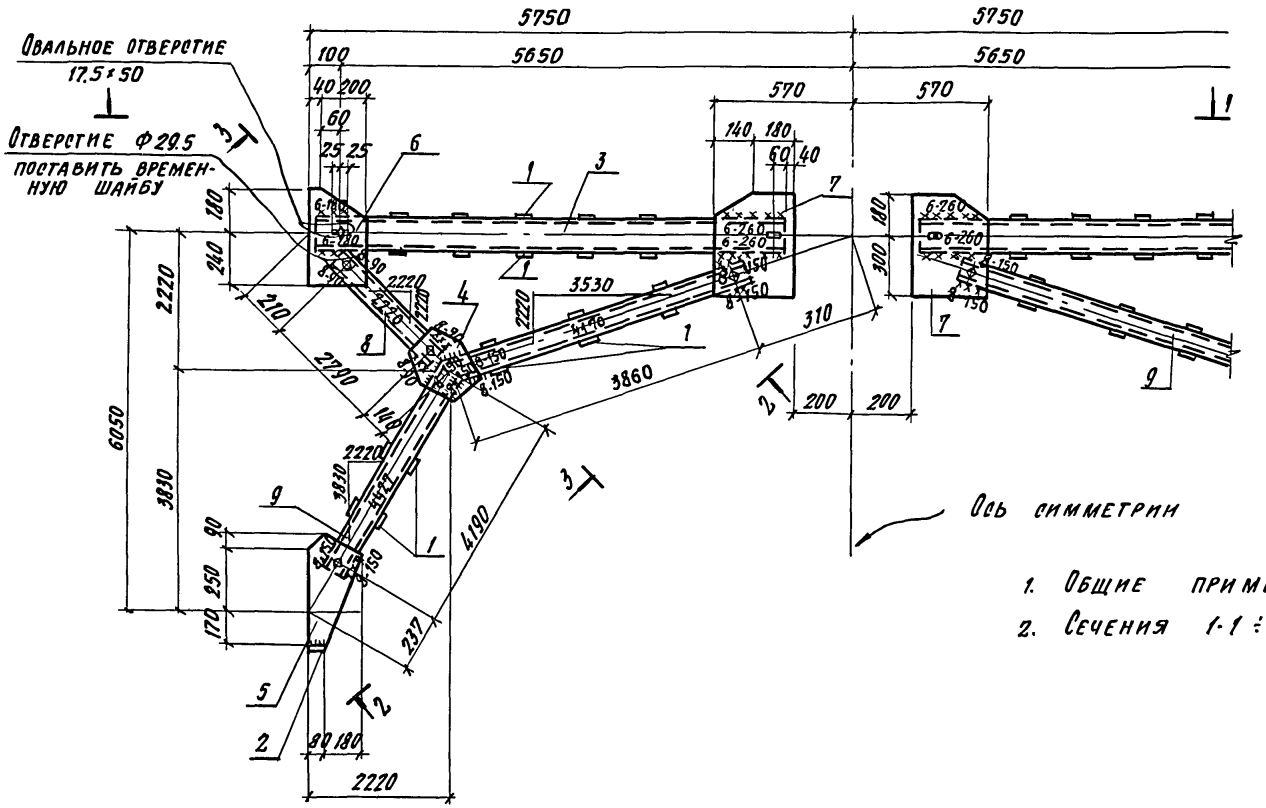

1. Общие примечания см. лист 2
2. Сечения 1-1 ÷ 3-3 см. лист 4

7922/4

					ТП 409-10-44	-КЖИ ВОЗ
Изм.	Лист	№ документа	Подпись	Дата	Вертикальная связь ВОЗ Вид по Б-Б	Лит. Р; Масса; Масштаб
Нач. отд.		Глазунов				Лист 3; Листов 4
Гл. конс.		Кальчук				Госстрой СССР Проектный институт №2 г. Москва
Рук. гр.		Маелобойщикова				
Исполн.		Ерохина				
Провер		Маелобойщикова				

Копировал

Формат А2

1-1

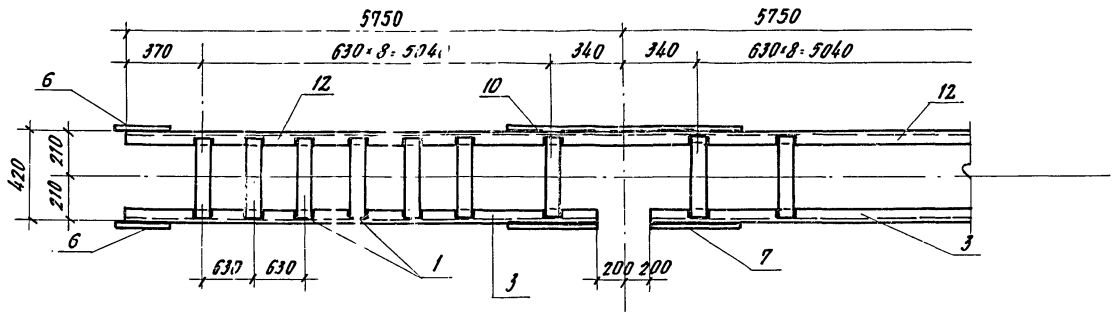

2-2

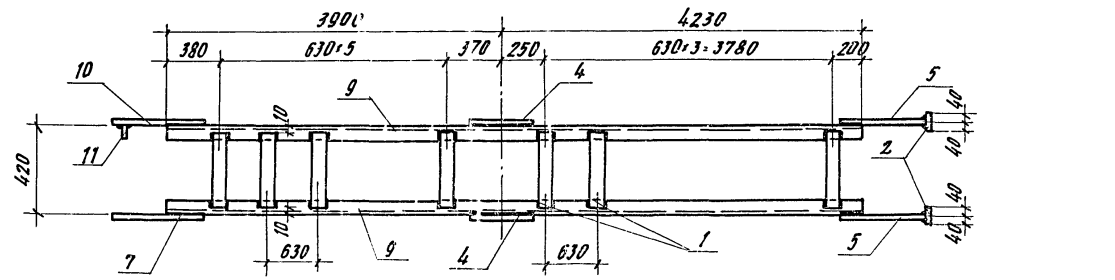

3-3

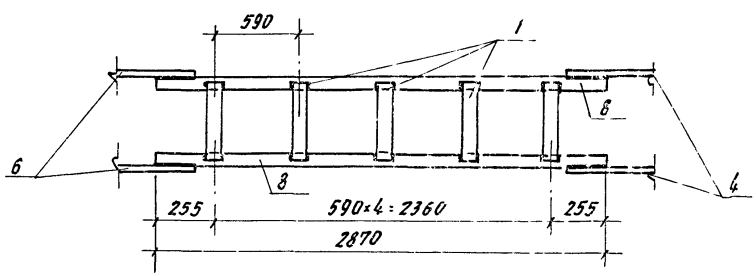

Изм.	Лист	№ документа	Подпись	Дата	
Нач. отд.		Глазунов			
Гл. конс.		Кальчук			
Рук. гр.		Маслобойщикова			
Исполн.		Ерохина			
Провер.		Маслобойщикова			

7922/4

ТП 409-10-44 -КЖИ-ВС3

Вертикальная связь ВС3
Сечения 1-1÷3-3

Лит.	Масса	Масштаб
Р		
Лист 4	Листов	

Госстрой СССР
ПРОЕКТНЫЙ ИНСТИТУТ №2
г. Москва

1-1

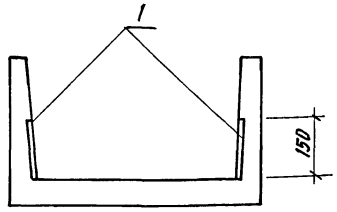

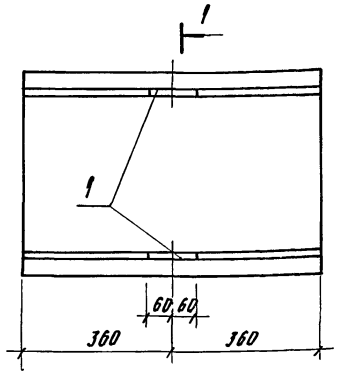

Формат	Зона	Поз.	Обозначение	Наименование	Кол.	Примеч.
				Дополнительные сборочные единицы		
		1	Серия 3.006-2 вып. II-3	Изделие закладное М8	2	
			Переменные данные			
				Л2д-8А		
				Документация		
			Серия 3.006-2-2 вып.	Лоток Л2д-8		
				Л3д-8А		
				Документация		
			то же	Лоток Л3д-8		
				Л12д-8А		
				Документация		
			то же	Лоток Л12д-8		
				Л13д-8А		
				Документация		
			то же	Лоток Л13д-8		

Выборка стали на один элемент, кг

Марка эл-та	Закладные изделия						Всего
	Профильная сталь			Арм. сталь ГОСТ 5781-75 класс А III Ø, мм		Итого	
	-120×6			8			
Л2д-8А	1.6			0.9		0.9	2.5
Л3д-8А	1.6			0.9		0.9	2.5
Л12д-8А	1.6			0.9		0.9	2.5
Л13д-8А	1.6			0.9		0.9	2.5

7922/4

ТП 409-10-44 КЖИ-12д-8А; Л3д-8А; Л12д-8А; Л13д-8А

Изм.	Лист	№ документа	Подпись	Дата
Нач. отд.		Глазунов		
Гл. сп. пр.		Кальчук		
Рук. гр.		Маелобойщикова		
Исполн.		Ерохина		
Провер.		Маелобойщикова		
Н. контр.		Кальчук		

Лотки:
12д-8А; Л3д-8А
Л12д-8А; Л13д-8А

Лит.	Масса	Масштаб
Р		
Лист	Листов	

Горстройпроект
Проектный институт № 2
г. Москва

Копировал:

Формат 12г

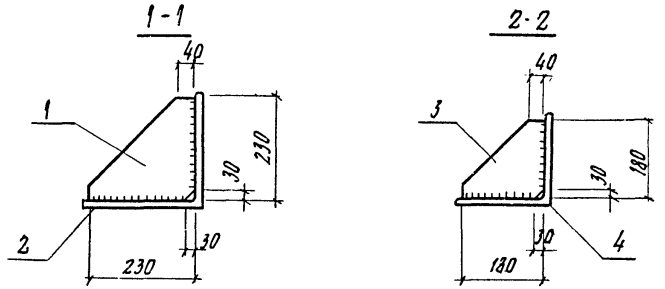

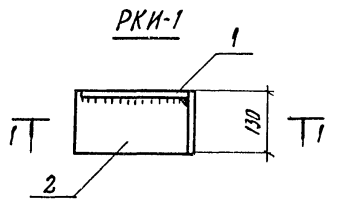

РКИ1	12,1 кг
РКИ2	8,8 кг

Формат	Зона	Поз.	Обозначение	Наименование	Кол.	Примеч.
				РКИ-1		
				Детали		
		1		$\frac{-230\times10\ \text{ГОСТ}\ 103\text{-}76}{\text{ВСт3}\ \text{кп2}\ \text{ГОСТ}\ 380\text{-}71^*}$ $\ell=230$	1	4.1
		2		$\frac{\text{L}\ 250\times16\ \text{ГОСТ}\ 8509\text{-}72^*}{\text{ВСт3}\ \text{кп2}\ \text{ГОСТ}\ 380\text{-}71^*}$ $\ell=130$	1	8.0
				РКИ-2		
				Детали		
		3		$\frac{-180\times10\ \text{ГОСТ}\ 103\text{-}76}{\text{ВСт3}\ \text{кп2}\ \text{ГОСТ}\ 380\text{-}71^*}$ $\ell=180$	1	2.5
		4		$\frac{\text{L}\ 200\times16\ \text{ГОСТ}\ 103\text{-}76}{\text{ВСт3}\ \text{кп2}\ \text{ГОСТ}\ 380\text{-}71^*}$ $\ell=130$	1	6.3

Изм	Лист	№ документа	Подпись	Дата
Нач. отд.		Глазунов		
Гл. спец. пр.		Кальчук		
Рук. гр.		Маслобойщикова		
Исполн.		Ерохина		
Провер.		Маслобойщикова		

ТП 409-10-44 -КЖИ-РКИ1; РКИ-2

Опорные консоли РКИ-1; РКИ-2

Лит.	Масса	Масштаб
Р		
Лист	Листов	

Госстрой СССР
ПРОВИТНЫЙ ИНСТИТУТ № 2
г. Москва

Копировал

Формат 11

Инв. № подл. | Подп. и дата

Изм	Лист	№ документа	Подпись	Дата

Лит.	Масса	Масштаб
Лист	Листов	

Госстрой СССР
ПРОВИТНЫЙ ИНСТИТУТ № 2
г. Москва

Копировал

Формат 11

ЦЕНТРАЛЬНЫЙ ИНСТИТУТ ТИПОВОГО ПРОЕКТИРОВАНИЯ
ГОССТРОЯ СССР
КИЕВСКИЙ ФИЛИАЛ
г Киев-57, ул. Эжена Потье, № 12

1093
Заказ № 695 инв № 7922/4 тираж 150

Сдано в печать 29/I 1982 г. цена 1-90

gost.e-ecolog.ru