ТИПОВОЙ ПРОЕКТ

409-10-44

ПРОИЗВОДСТВЕННЫЙ КОРПУС ПО ИЗГОТОВЛЕНИЮ ЖЕЛЕЗОБЕТОННЫХ ИЗДЕЛИЙ ДЛЯ ЖИЛЫХ ДОМОВ И ОБЩЕСТВЕННЫХ ЗДАНИЙ МОЩНОСТЬЮ 50-60 ТЫС. КУБ. М В ГОД

СОСТАВ ПРОЕКТА

АЛЬБОМ I Пояснительная записка

АЛЬБОМ II часть 1 Архитектурно-строительные решения
часть 2 Конструкции железобетонные
часть 3 Строительные изделия
часть 4 Конструкции металлические

АЛЬБОМ III Технологическая часть, технологическое пароснабжение, промпроводки
часть 1 Пояснительная записка
часть 2 Чертежи

АЛЬБОМ IV Внутренний водопровод и канализация
Отопление и вентиляция

АЛЬБОМ V часть 1 Электроснабжение, силовое электрооборудование, электроосвещение, слаботочные устройства
часть 2 Автоматизация тепловых процессов, сантехнических систем и технологических процессов
часть 3 Задание на изготовление щитов и пультов

АЛЬБОМ VI Нестандартизированное оборудование
части 1, 2, 3

АЛЬБОМ VII Сметы
части 1, 2, 3

АЛЬБОМ VIII Заказные спецификации
части 1, 2, 3

Примененные типовые проекты

409-13-8 Главный корпус для предприятия крупнопанельного домостроения мощностью 120-160 тыс. кв. м полезной площади в год/для изделий домов с малым шагом/ Альбом IX части 5, 8, 9, 10, 16, 17, 18, 20

409-13-9 Блок вспомогательных служб для предприятия крупнопанельного домостроения мощностью 120-160 тыс. кв. м полезной площади в год/для изделий домов с малым шагом/ Альбом VII часть 5. Распространяет Киевский филиал ЦИТПа

Альбом II часть 2

Проектный институт №2
Госстроя СССР
гл. инж. института А.С.Бахарев
гл. инж. проекта А.Д.Рыжак

Проект утвержден Госгражданстроем

Введен в действие

КФ ЦИТП инв. № 7922/3

gost.e-ecolog.ru

Типовой проект 409-10-44 Альбом II часть 2

Содержание альбома

Марка	Наименование	Страница альбома
	Содержание альбома	2
	Конструкции железобетонные	
КЖС-1	Общие данные /начало/	3
КЖС-2	Общие данные /продолжение/	4
КЖС-3	Общие данные /продолжение/	5
КЖС-4	То же	6
КЖС-5	"	7
КЖС-6	"	8
КЖС-7	"	9
КЖС-8	Маркировочная схема фундаментов и фундаментных балок	10
КЖС-9	Элементы плана фундаментов 1÷4	11
КЖС-10	Элементы плана фундаментов 5÷6; 7; 8	12
КЖС-11	Фундаменты ФМ1; ФМ2; ФМ3;	13
КЖС-12	Фундаменты ФМ4; ФМ5;	14
КЖС-13	Фундаменты ФМ6; ФМ7; ФМ8;	15
КЖС-14	Фундаменты ФМ9; ФМ10; ФМ11	16
КЖС-15	Фундаменты ФМ13; ФМ14	17
КЖС-16	Фундаменты ФМ12; ФМ15; ФМ16; ФМ17, ФМ18;	18
КЖС-17	Схема фундаментов под оборудование	19
КЖС-18	Маркировочная схема фундаментов под оборудование в осях „А-Б"	20
КЖС-19	Фундаменты под оборудование ФОМ 1-12÷ФОМ1-14	21
КЖС-20	Фрагмент плана 1-1 /начало/	22
КЖС-21	Фрагмент плана 1-1 /окончание/	23
КЖС-22	Сечения 1-1÷7-7; к фрагменту плана 1-1;	24
КЖС-23	Сечения 8-8÷13-13; узел1 к фрагменту плана 1-1	25
КЖС-24	Спецификация элементов к фрагменту плана 1-1. ФОМ 1-11. Сечения 14-14; 15-15	26
КЖС-25	Фундамент оборудования ФОМ 1-1 / привод полуконвейерной линии/	27
КЖС-26	Сечения 1-1÷8-8 /ФОМ1-1/	28
КЖС-27	Фундамент оборудования ФОМ1-2 /виброплощадка/	29
КЖС-28	Сечения 1-1÷7-7 /ФОМ 1-2/	30
КЖС-29	Армирование фундамента ФОМ 1-2	31
КЖС-30	Армирование фундамента ФОМ 1-3 Спецификации	32
КЖС-31	Фундаменты оборудования ФОМ 1-4÷ФОМ 1-10	33
КЖС-32	Блоки камер БКМ1; БКМ2	34
КЖС-33	Блоки камер БКМ-1; БКМ-2 Разрезы 3-3; 4-4	35
КЖС-34	Блоки камер БКМ-1; БКМ-2 виды по стрелкам „А"; „Б"; „В" Узлы 1,2	36
КЖС-35	Блок камер БКМ-1; армирование	37
КЖС-36	Блок камер БКМ-2; армирование	38
КЖС-37	БКМ-1; сечение 3-3, узел „Г" спецификация	39
КЖС-38	Приямок ПР1	40
КЖС-39	Маркировочная схема фундаментов под оборудование в осях „Б-В"	41
КЖС 40	Фундаменты под оборудование ФОМ 2-6, ФОМ 2-7 приямок ПР2	42
КЖС-41	Фрагмент плана 2-1 (установка для формования многопустотных панелей раз. 7,2х3)	43
КЖС-42	Фундамент ФОМ2-1	44
КЖС-43	Фундамент ФОМ 2-2. Сечения „1-1"÷„3-3"	45
КЖС-44	Фундамент ФОМ 2-3 /виброплощадка грузоподъём 15т/	46
КЖС-45	Фундамент ФОМ 2-3. Сечения „1-1"; „3-3"	47
КЖС-46	Фундамент ФОМ 2-3. Сечения 1-1; 2-2; 4-4÷6-6 (армирование)	48
КЖС-47	Фрагмент плана 2-1. Узел 1	49
КЖС-48	Фрагмент плана 2-2 (кантователь)	50
КЖС-49	Фрагмент плана 2-2. Сечения 1-1÷6-6	51
КЖС-50	Маркировочная схема фундаментов под оборудование в осях „В-Г"	52
КЖС-51	Фундаменты под оборудование ФОМ 3-3÷ФОМ3-7	53
КЖС-52	Фундамент оборудования ФОМ 3-1 /распалубочная машина/	54
КЖС-53	ФОМ 3-1; сечения 1-1÷4-4 / опалубка/	55
КЖС-54	ФОМ3-1; сечения армирования	56
КЖС-55	Фундамент оборудования ФОМ 3-2 /форма для вентиляционных блоков/	57
КЖС-56	Маркировочная схема фундаментов под оборудование в осях „Г-Д"	58
КЖС-57	Фундаменты под оборудование ФОМ4-11; ФОМ4-13	59
КЖС-58	Фрагмент плана 4-1 / см ЖС-286/	60
КЖС-59	Армирование фундамента ФОМ4-1	61
КЖС-60	Фрагмент плана 4-2 / линия для сварки сеток/	62
КЖС-61	Фундаменты под оборудование ФОМ 4-3÷ФОМ4-6	63
КЖС-62	Фундаменты под оборудование ФОМ 4-7÷ФОМ 4-9.	64
КЖС-63	Фундаменты под оборудование ФОМ4-10; ФОМ4-12; ФОМ4-14	65
КЖС-64	Фундаменты под оборудование ФОМ 4-15; ФОМ 4-17	66
КЖС-65	Фундамент под оборудование ФОМ 4-21	67
КЖС-66	Отстойник / опалубка/	68
КЖС-67	Сечение 3-3; 4-4 / опалубка/ спецификации	69
КЖС-68	Отстойник / армирование/	70
КЖС-69	Камера нагретой воды	71
КЖС-70	Маркировочная схема колонн, связей, подкрановых балок и рам ворот	72
КЖС-71	Маркировочная схема стропильных и подстропильных ферм и связей	73
КЖС-72	Разрезы 1-1÷9-9	74
КЖС-73	Маркировочная схема плит покрытия	75
КЖС-74	Спецификация элементов к маркировочным схемам расположенных на листах КЖС 70÷73	76
КЖС-75	Маркировочная схема стеновых панелей по оси „Д" между осями „23-1"	77
КЖС-76	Маркировочные схемы стеновых панелей по оси „1" между осями „Д-А" и по оси „23" между осями „А-Д"	78
КЖС-77	Маркировочная схема стеновых панелей по оси „А" между осями „1-23"	79
КЖС-78	Маркировочная схема торцевого фахверка по осям „1÷23" спецификация	80
КЖС-79	Спецификация / окончание/	81
КЖС-80	Маркировочная схема панелей перегородок по оси „Г"	82
КЖС-81	Маркировочная схема панелей перегородок по оси „22". Разрезы 2-2; 3-3. Фрагменты Н1; Н2	83
КЖС-82	Маркировочные схемы плит перекрытий на отм. 6.600 в осях „1-2" и „А-В", на отм. 3.800 в осях „1-2" и „Б-Б"	84
КЖС-83	Маркировочные плит перекрытий на отм. 6.600 в осях „22-23" и „А-В" и „Г-Д"	85
КЖС-84	Монолитные участки УМ1÷УМ6	86
КЖС-85	Монолитные участки УМ7÷УМ8, УМ9 Монолитные балки БМ1÷БМ4	87
КЖС-86	Спецификации к листам КЖС-82÷КЖС-85 (начало)	89
КЖС-87	Спецификации к листам КЖС-82÷КЖС-85 (окончание)	89

Подп. и дата

7922/3

Изм.	Лист	№ документа	Подп.	Дата	ТП 409-10-44		
					Производственный корпус по изготовлению ж.б. изделий для жилых и общественных зданий мощностью 50-60 тыс. куб. м в год		
Гл. инж. пр.		Рыжак				Лит.	Лист	Листов
Нач. отд.		Глазунов						
Гл. кон. пр.		Кальчук						
Рук. гр.		Маслобойщикова			Содержание альбома	Госстрой СССР Проектный институт №2 г. Москва		
Исполн.		Мазурова						
Провер.		Маслобойщикова						

Ведомость основных комплектов

Обозначение	Наименование	Примечание
– ПЗ	Пояснительная записка	
– ТН	Технология	
– ТТ	Технологическое пароснабжение	
– АР	Архитектурно-строительные решения	
– КЖ	Конструкции железобетонные	
– КЖИ	Строительные изделия	
– КМ	Конструкции металлические	
– ВК	Внутренние водопровод и канализация	
– ОВ	Отопление и вентиляция	
– ТК-I	Промпроводки сжатого воздуха	
– ТК-2	Промпроводки смазки	
– КУ	Промэнергетические установки	
– ЭС	Электроснабжение	
– ЭО	Электроосвещение	
– ЭМ	Электросиловое оборудование	
– ЭУ	Слаботочные устройства	
– ЭА-I	Автоматизация технологических процессов	
– ЭА-2	Автоматизация теплотехнических процессов	
– ЭА-3	Автоматизация санитарно-технических систем	

Ведомость чертежей основного комплекта

Формат	Лист	Наименование	Примечан.
	1	Общие данные (начало)	
	2	Общие данные (продолжение)	
	3	Общие данные (продолжение)	
	4	То же	
	5	"	
	6	"	
	7	"	
	8	Маркировочная схема фундаментов и фундаментных балок	
	9	Элементы плана фундаментов 1÷4	
	10	Элементы плана фундаментов 5; 6; 7; 8	
	11	Фундаменты Фм1; Фм2; Фм3	
	12	Фундаменты Фм4; Фм5;	
	13	Фундаменты Фм6; Фм7; Фм8	
	14	Фундаменты Фм9; Фм10; Фм11	
	15	Фундаменты Фм13; Фм14	
	16	Фундаменты Фм12; Фм15, Фм16; Фм17; Фм18	
	17	Схема фундаментов под оборудование	
	18	Маркировочная схема фундаментов под оборудование в осях „А-Б"	
	19	Фундаменты под оборудование ФОм1-12÷ФОм1-14	
	20	Фрагмент плана 1-1 (начало)	
	21	Фрагмент плана 1-1 (окончание)	
	22	Сечения 1-1÷7-7; к фрагменту плана 1-1	
	23	Сечения 8-8÷13-13, узел 1 к фрагменту плана 1-1	
	24	Спецификация элементов к фрагменту плана 1-1, ФОм 1-11. Сечения 14-14; 15-15	
	25	Фундамент оборудования ФОм1-1 (привод полуконвейерной линии)	
	26	Сечения 1-1÷8-8. (ФОм 1-1)	
	27	Фундамент оборудования ФОм1-2 (виброплощадка)	
	28	Сечения 1-1÷7-7 (ФОм 1-2)	
	29	Армирование фундамента ФОм 1-2	
	30	Армирование фундамента ФОм 1-3 Спецификации	
	31	Фундаменты оборудования ФОм 1-4÷ФОм 1-10	
	32	Блоки камер БКМ-1; БКМ-2	
	33	Блоки камер БКМ-1; БКМ-2 Разрезы 3-3; 4-4	
	34	Блоки камер БКМ-1; БКМ-2 Виды по стелкам „А", „Б", „В" Узлы 1,2	
	35	Блок камер БКМ-1. Армирование	
	36	Блок камер БКМ-2. Армирование	
	37	БКМ-1. Сечение 3-3. Узел „Г" Спецификация	
	38	Приямок ПР1	
	39	Маркировочная схема фундаментов под оборудование в осях „Б-В"	
	40	Фундаменты под оборудование ФОм 2-6; ФОм 2-7 Приямок ПР2	
	41	Фрагмент плана 2-1 (установка для формования многопустотных панелей разм. 7,2×3)	
	42	Фундамент ФОм 2-1	
	43	Фундамент ФОм 2-2 Сечения „1-1"÷„3-3"	
	44	Фундамент ФОм 2-3 (виброплощадка грузоподъемностью 15 т)	
	45	Фундамент ФОм 2-3 Сечения „1-1"; „3-3"	
	46	Фундамент ФОм 2-3. Сечения 1-1; 2-2 4-4÷6-6. (армирование)	
	47	Фрагмент плана 2-1. Узел 1.	
	48	Фрагмент плана 2-2. (кантователь)	

Типовой проект разработан в соответствии с действующими нормами и правилами и предусматривает мероприятия, обеспечивающие взрывную, взрывопожарную и пожарную безопасность при эксплуатации здания

Главный инженер проекта [подпись] / Рыжак /

Инв. № подл. | Подп. и дата

7922/3

3

Изм.	Лист	№ документа	Подп.	Дата
Гл. инж. пр.		Рыжак	[подпись]	
Нач. отд.		Глазунов	[подпись]	
Гл. кон. пр.		Кальчук	[подпись]	
Рук. гр.		Маслобойщикова	[подпись]	
Исполн.		Ерохина	[подпись]	

ТП 409-10-44 КЖ

Производственный корпус по изготовлению ж. б. изделий для жилых и общественных зданий мощностью 50-60 тыс. куб. м в год

Лит.	Лист	Листов
Р	1	

Общие данные (начало)

Госстрой СССР
ПРОЕКТНЫЙ ИНСТИТУТ №2
г. Москва

Типовой проект 409-10-44 Альбом II Часть 2

Ведомость чертежей основного комплекта

Формат	Марка	Наименование	Примечание
	49	Фрагмент плана 2-2. Сечения 1-1÷6-6	
	50	Маркировочная схема фундаментов под оборудование в осях „В-Г"	
	51	Фундаменты под оборудование фом 3-3÷фом 3-7	
	52	Фундамент под оборудования фом 3-1 (распалубочная машина)	
	53	Фом 3-1. Сечения 1-1÷4-4 (Опалубка)	
	54	Фом 3-1. Сечения. Армирования	
	55	Фундамент оборудования фом 3-2 (форма для вентиляционных блоков)	
	56	Маркировочная схема фундаментов под оборудование в осях „Г-А"	
	57	Фундаменты под оборудование фом 4-11, фом 4-13	
	58	Фрагмент плана 4-1 (см. 286)	
	59	Армирование фундамента фом 4-1.	
	60	Фрагмент плана 4-2 (линия для сварки сеток)	
	61	Фундаменты под оборудование фом 4-3÷фом 4-6	
	62	Фундаменты под оборудование фом 4-7÷фом 4-9	
	63	Фундаменты под оборудование фом 4-10; фом 4-12; фом 4-14	
	64	Фундаменты под оборудование фом 4-15÷фом 4-17	
	65	Фундамент под оборудование фом 4-21	
	66	Отстойник (Опалубка)	
	67	Сечение 3-3; 4-4 (Опалубка) Спецификации	
	68	Отстойник (Армирование)	
	69	Камера нагретой воды	
	70	Маркировочная схема колонн, связей, подкрановых балок и рам ворот	
	71	Маркировочная схема стропильных и подстропильных ферм и связей	
	72	Разрезы 1-1÷9-9	
	73	Маркировочная схема плит покрытия	
	74	Спецификация элементов к маркировочным схемам расположенным на листах КЖ 70÷73	
	75	Маркировочная схема стеновых панелей по оси „Д" между осями „23-1"	
	76	Маркировочные схемы стеновых панелей по оси „1" между осями „Д-А" и по оси „23" между осями „А-Д"	
	77	Маркировочная схема стеновых панелей по оси „А" между осями „1-23"	
	78	Маркировочная схема торцевого фахверка по осям „1"; „23". Спецификация	
	79	Спецификация (окончание)	
	80	Маркировочная схема панелей перегородок по оси „Г"	
	81	Маркировочная схема панелей перегородок по оси „22". Разрезы 2-2, 3-3. Фрагменты №1; №2	
	82	Маркировочные схемы плит перекрытий на отм. 6.600 в осях „1-2" и „А-В" на отм. 3.800 в осях „1-2" и Б-Б."	
	83	Маркировочные схемы плит перекрытий на отм. 6.600 в осях „22-23" и „А-В" и „Г-Д"	
	84	Монолитные участки Ум 1÷ум 6.	
	85	Монолитные участки Ум 7; Ум 8; Ум 9 Монолитные балки Бм 1÷Бм 4	
	86	Спецификаций к листам КЖ-82÷КЖ-85 (начало)	
	87	Спецификации к листам КЖ-82÷КЖ-85 (окончание)	

Ведомость примененных и ссылочных документов

Обозначение	Наименование	Примечание
Серия 1.412-1/77 в 1; в.2, в 3	Монолитные железобетонные фундаменты под типовые колонны прямоугольного сечения одноэтажных промышленных зданий	
Серия 1.415-1 в.1	Железобетонные фундаментные балки для стен производственных зданий	
Серия КЭ-01-49 в 1; 4	Сборные железобетонные колонны для одноэтажных производственных зданий	
Серия КЭ-01-55 в 1; 2	Сборные железобетонные колонны продольных и торцевых фахверков одноэтажных промышленных зданий	
Серия 3.006-2 в-1, в II-1; в II-2	Сборные железобетонные каналы и тоннели из лотковых элементов	
Серия КЭ-01-50 в 1; в 2	Сборные железобетонные предварительно напряженные подкрановые балки	
Серия КЭ-01-51	Конструкции крепления крановых рельсов к железобетонным подкрановым балкам кранов грузоподъемностью 10-30т (к серии КЭ-01-50)	
Серия ПК-01-129/68 в 1-1; в 2	Сборные железобетонные предварительно напряженные сегментные фермы для покрытий зданий пролетами 18, 24 и 30 м с шагом ферм 6 и 12 м.	
Серия 1.439-1	Стальные изделия крепления панельных стен одноэтажных производственных зданий с железобетонным каркасом	
Серия 1.432-5 в 0; в 1	Стеновые панели для производственных зданий с шагом колонн 6м	

4

7922/3

				ТП 409-10-44	КЖ
Изм.	Лист	№ документа	Подп.	Дата	Производственный корпус по изготовлению ж.б. изделий для жилых и общественных зданий мощностью 50-60 тыс. куб. м в год.
Гл.инж.пр.		Рыжак			
Нач.отд		Глазунов			Лит. Р; Лист 2; Листов
Гл.конс		Кальчук			
Рук.гр.		Маслобойщикова			Общие данные (продолжение)
Испол.		Ерохина			Госстрой СССР Проектный институт №2 г. Москва
Провер.		Маслобойщикова			

Инв.№ подл. | Подп. и дата

Типовой проект 409-10-44 альбом II часть 4

Ведомость примененных и ссылочных документов

Обозначение	Наименование	Примечание
Серия 1.431-20 в.1; в.5	Перегородки одноэтажных общественных зданий	
Серия 1.494-24 в.1	Стаканы для крепления крышных вентиляторов, дефлекторов и зонтов	
Серия 1.141-1 в.2	Панели перекрытий железобетонные многопустотные	
ГОСТ 22701.0-77 ГОСТ 22701.5-77	Плиты железобетонные ребристые предварительно напряженные размерами 6×3м для производственных зданий	
Серия 1.465-10 в.1	Комплексные железобетонные плиты покрытий одноэтажных промышленных зданий	
Серия 3.400-6	Унифицированные закладные детали. сборных железобетонных конструкций инженерных сооружений промышленных предприятий	
Серия 2.430-4 в.0; в.1	Монтажные детали панельных стен одноэтажных производственных зданий, с железобетонным каркасом (ТДМ)	
Серия 2.420-1 в.0; в1	Монтажные детали сборных железобетонных колонн и подкрановых балок одноэтажных промышленных зданий	
Серия 2.460-2 в.0; в.1; в.2	Монтажные детали сборных железобетонных конструкций покрытий одноэтажных промышленных зданий	
Серия 1.400-7	Стальные изделия для сопряжения сборных железобетонных конструкций одноэтажных промышленных зданий	
Серия 1.459-2 в.2	Стальные лестницы переходные площадки и ограждения чертежи КМД	
Серия 1.410-2 в1; в2	Унифицированные арматурные изделия для монолитных железобетонных конструкций	
Серия 3.901-5	Сальники набивные Ду=50-1400мм для пропуска труб через стены	
Шифр 42-74	Ворота раздвижные складчатые ВРС 3,6×3,0; ВРС 3,6×3,6 ВРС 3,6×4,2; ВРС 4,2×4,2 ВРС 4,9×5,4	
Серия ПК-01-110/68 в.2	Железобетонные предварительно напряженные подстропильные фермы для покрытий зданий со скатной кровлей пролетами 18; 24 и 30м с шагом стропильных ферм 6м	
Серия 1.423-3 в.1	Железобетонные колонны прямоугольного сечения для одноэтажных производственных зданий без мостовых кранов высотой до 9,6м	
Шифр 92-76/1	Сборные железобетонные конструкции одноэтажных, промышленных зданий усовершенствованные узлы сопряжения типовых железобетонных стропильных конструкций с колоннами и подстропильными конструкциями	

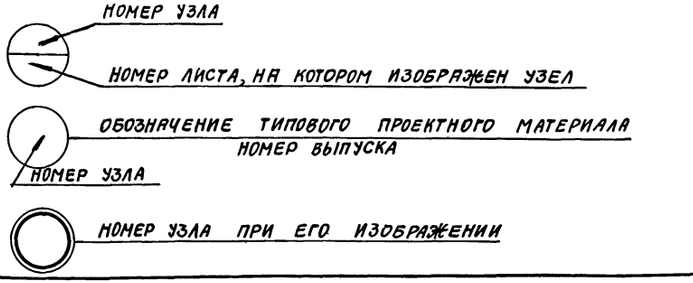

1. Рабочие чертежи железобетонных конструкций разработаны на основании заданий, выданных институтом „Гипростроммаш" и следующих условий строительства:

Сейсмичность района - не свыше 6 баллов, территория - без подработки горными выработками; расчетная зимняя температура -20°С; -30°С; -40°С. Скоростной напор ветра - для I географического района - 27 кг/м², вес снегового покрова - для III района - 100 кг/м²; рельеф территории спокойный, грунтовые воды отсутствуют.

Грунты в основаниях непучинистые, непросадочные со следующими нормативными характеристиками: $\varphi = 28°$; $C^н = 0{,}02$ кг/см²; $E = 150$ кг/см²; $\gamma_0 = 1{,}8$ т/м³.

2. Нормативная полезная нагрузка на пол - 2т/м² в зонах отделки и вертикального хранения изделий - 9т/м², в зонах горизонтального хранения изделий - 4т/м².

Нормативная полезная нагрузка на перекрытия под венткамеры 500 кг/м².

3. За 0.000 принята отметка чистого пола главного корпуса.

4. Фундаменты под колонны производственной части запроектированы монолитные железобетонные стаканного типа с учетом производства работ нулевого цикла.

5. Все монтажные работы должны производиться в соответствии с СНиП III-16-73 „Бетонные и железобетонные конструкции сборные. Правила производства и приемки монтажных работ.

6. Качество сварки арматуры и закладных деталей должно соответствовать требованиям ГОСТ 10922-75. Изготовление и установка стальных закладных деталей в сборных железобетонных изделиях должны производиться в соответствии с инструкцией СН-393-65* изд. 1968 г.

7. Стальные закладные детали и соединительные элементы стеновых панелей должны быть защищены от коррозии цинковым покрытием толщиной 150мкм

Все остальные закладные детали и соединительные элементы и стальные конструкции окрасить эмалью ПФ-133 в 1 слой по грунту ГФ-020.

5

Привязан

Инв. №

7922/3

Изм.	Лист	№ документа	Подп.	Дата
Гл. инж. пр.		Рыжак		
Нач. отд.		Глазунов		
Гл. кон.		Кальчук		
Рук. гр.		Маслобойщикова		
Исполн.		Мазурова		
Провер.		Маслобойщикова		

ТП 409-10-44 КЖ

Производственный корпус по изготовлению ж.б. изделий для жилых и общественных зданий мощностью 50 тыс. м² в год

Лит	Лист	Листов
Р	3	

Госстрой СССР ПРОЕКТНЫЙ ИНСТИТУТ №2 г. Москва

Инв. № подл. | Подп. и дата | Взам. инв. №

Типовой проект 409-10-44 Альбом II Часть 2

Сводная спецификация железобетонных конструкций (начало)

Марка	Обозначение	Наименование	Кол.	Примеч.
		Сборные бетонные и железобетонные конструкции для $t^{\circ}=-20; -30; -40$		
Л1g-8	3.006-2 в.1	лоток Л1g-8	6	0.11т
Л2g-8	то же	то же Л2g-8	45	0.11т
Л2g-8А	- КЖЕИ-Л2g-8А; Л3g-8А; Л12g-8А; Л13g-8А	— " — Л2g-8А	11	0.048т
Л2g-15	3.006-2 в.1	— " — Л2g-15	4	0.048т
Л2-15	то же	— " — Л2-15	3	0.38т
Л3g-8	— " —	— " — Л3g-8	16	0.075т
Л3g-8А	- КЖЕИ-Л2g-8А; Л3g-8А Л12g-8А, Л13g-8А	— " — Л3g-8А	2	0.075т
Л4g-8	3.006-2 в.1	— " — Л4g-8	7	0.23т
Л10g-5	то же	— " — Л10g-5	1	0.43т
Л12g-8	— " —	— " — Л12g-8	25	0.24т
Л13g-8	— " —	— " — Л13g-8	22	0.32т
Л12g-8А	КЖЕИ-Л2g-8А; Л3g-8А Л12g-8А-Л13g-8А	— " — Л12g-8А	5	0.24т
Л13g-8А	то же	— " — Л13g-8А	2	0.32т
П1-15б	3.006-2 в. II-2	плита П1-15б	6	0.04т
П3-15б	то же	то же П3-15б	78	0.05т
П4-15б	— " —	— " — П4-15б	4	0.11т
П5-8б	— " —	— " — П5-8б	3	0.41т
П5g-8б	— " —	— " — П5g-8б	156	0.10т
П7g-5б	— " —	— " — П7g-5б	25	0.15т
П10g-5б	— " —	— " — П10g-5б	1	0.19т
П13g-11б	— " —	— " — П13g-11б	64	0.33т
К1а	- КЖЕИ-КПI-10а; 10б; 10в	колонна КПI-10а	24	8.0т
К1б	— " —	— " — КПI-10б	7	8.0т
К1в	— " —	— " — КПI-10в	4	8.0т
К1г	- КЖЕИ-КПI-10г; 10з; 10е	— " — КПI-10г	8	8.0т
К1g	— " —	— " — КПI-10А	4	8.0т
К1е	— " —	— " — КПI-10е	1	8.0т
К2	КЭ-01-49 в.1	— " — КПI-40	13	12.4т
К2а	- КЖЕИ-КПI-40а; 40б; 40в; 40г	— " — КПI-40а	7	— " —
К2б	— " —	— " — КПI-40б	4	— " —
К2в	— " —	— " — КПI-40в	1	— " —
К2г	— " —	— " — КПI-40г	1	— " —
К2g	- КЖЕИ-КПI-40А; 40е; 40ж	— " — КПI-40А	5	
К2е	— " —	— " — КПI-40е	3	— " —
К2ж	— " —	— " — КПI-40ж	2	— " —
К2и	- КЖЕИ-КПI-40и; 40к; 40л	— " — КПI-40и	1	— " —
К2к	— " —	— " — КПI-40к	1	— " —
К3а	- КЖЕИ-КФ-14-6а; 6б; 6в	— " — КФ-14-6а	10	7.8т
К3б	— " —	— " — КФ-14-6б	5	— " —
К3в	— " —	— " — КФ-14-6в	1	— " —
К4	1.423-3 вып.1	— " — К60-1	15	2.0т
К2л	КЖЕИ-КПI-40н; 40п; 40л	— " — КПI-40л	1	7.8т

Марка	Обозначение	Наименование	Кол.	Прим.
Ст 1а	КЖЕИ-КБ26а; КБ26б; КБ26в; КБ30а	колонна фахверка КБ26а	8	3.8т
	1.431-20 вып.4	стальной элемент Т11	8	0.14т
Ст 1б	КЖЕИ-КБ26а; КБ26б; КБ26в; КБ30а	колонна фахверка КБ26б	1	3.8т
	1.431-20 вып.4	стальной элемент Т11	1	0.14т
Ст 1в	КЖЕИ-КБ26а; КБ26б; КБ26в; КБ30а	колонна фахверка КБ26в	2	3.8т
	1.431-20 вып.4	стальной элемент Т11	2	0.14т
Ст 2а	КЖЕИ-КБ26а; КБ26б; КБ26в; КБ30а	колонна фахверка КБ30	2	5.5т
	1.431-20 вып.4	стальной элемент Т5	2	0.13т
БК1	КЭ-01-50 вып.1	подкрановая балка БКНА6-3с	16	4.15т
БК1а	КЖЕИ-БКНА6-3К-а, БКНА6-2К-а БК-НА12-1К-а; БКНА12-2К-а	— " — БКНА6-3К-а	2	— " —
БК2	КЭ-01-50 вып.1	— " — БКНА6-3К	2	— " —
БК3	— " —	— " — БКНА6-3т	2	— " —
БК4	КЭ-01-50 вып.2	— " — БКНА12-2с	35	10.7т
БК5а	КЖЕИ-БКНА6-3К-а, БКНА6-2К-а БКНА12-1К-а, БКНА12-2К-а	БКНА12-2К-а	10	— " —
БК6	КЭ-01-50 вып.2	БКНА-12-2т	10	10,7т
БК7	— " —	БКНА6-2с	16	4.15т
БК7а	КЖЕИ-БКНА6-3К-а; БКНА6-2К-а БКНА12-1К-а; БКНА12-2К-а	БКНА6-2с-а	2	— " —
БК8	КЭ-01-50 вып.1	БКНА6-2К	2	— " —
БК9	— " —	БКНА6-2т	2	— " —
БК10	КЭ-01-50, вып.2	БКНА12-1с	7	10,7т
БК10а	КЖЕИ-БКНА6-3К-а, БКНА6-2К-а БКНА12-1К-а, БКНА12-2К-а	БКНА12-1К-а	2	— " —
БК 11	КЭ-01-50 вып.2	— " — БКНА12-2т	2	— " —
фс1	- КЖЕИ-ФСМ18I-1/2НВ-1	ферма ФСМ18I-1/2НВ-1	52	6,5т
фс2	- КЖЕИ-ФСМ18I-1/2НВ-2 ФСМ18I-1/2НВ-3	— " — ФСМ18I-1/2НВ-2	28	— " —
фс3	— " —	— " — ФСМ18I-1/2НВ-3	16	— " —
фп1	ПК-01-110/68 вып.1	— " — ПФ-1АТ-$\bar{V}$	14	11.3т
фп2	— " —	— " — ПФ-1АТ-$\bar{V}$К	8	11.2т
фп1а	- КЖЕИ-ПФ-1АТ-$\bar{V}$а ПФ-1АТ-$\bar{V}\bar{K}$	— " — ПФ-1АТ-$\bar{V}$а	7	11.3т
фп2а	— " —	— " — ПФ-1АТ-$\bar{V}^{a}_{K}$	4	11.2т
П2	1.141-1 вып.2	плита ПТ60-15	12	1,14т
П1	— " —	— " — ПТ60-12	42	0,86т
ПГ1	1.431-20 вып.1	панель перегородки ППЛ-1 5.98×2.985	20	1.75т
ПГ2	— " —	— " — ППЛ-1-А 5.98×2,985	3	1.42т
ПГ3	— " —	— " — ППЛ-3 5.98×1.485	21	0.87т
ПГ4	— " —	— " — ППЛ-9 5.72×1.485	22	0.83т
ПГ5	— " —	— " — ППЛ-14 5.22×1.485	4	0.76т
ПГ6	— " —	— " — ППЛ-4 5.98×1.185	24	0.7т
ПГ7	— " —	— " — ППЛ-12 5.27×1.485	18	0.77т
ПГ8	— " —	— " — ППЛ-18 4.88×1.485	3	0.71т
ПГ9	— " —	— " — ППЛ-13-6 5.27×1.185	18	0.61т
ПГ10	— " —	— " — ППЛ-19-6 5.27×1.185	3	0.56т
ПГ11	— " —	— " — ППЛ-17 4.86×1.785	1	0.86т
ПГ12	— " —	— " — ППЛ-11-6 5.56×1.485	2	0.81т
ПГ13	— " —	— " — ППЛ-2 5.98×1.785	1	1.05т
СБ4Б-1	Серия 1.494-24 вып.1	Стакан СБ4Б-1	7	0.16т

Марка	Обозначение	Наименование	Кол.	Примеч.
СБ7Б-1	Серия 1.494-24 вып.1	Стакан СБ7Б-1	5	0.32т
СБ10Б-1	— " —	— " — СБ10Б-1	2	0.28т
СБ10Б-2	— " —	— " — СБ10Б-2	4	0.28т
СБ14Б-2	— " —	— " — СБ14Б-2	2	0.46т
Б13	Серия 1.139-1 вып.1	перемычка Б13	17	0,025т
Б27	— " —	— " — Б27	2	0.115т
Б18	— " —	— " — Б18	10	0.075т
		переменные данные для $t^{\circ}=-20^{\circ}$		
ФБ1	1.415-1 вып.1	фундаментная балка ФБ6-42	36	0.7т
ФБ2	- КЖЕИ-ФБ6-44-1	— " — ФБ6-44-1	8	0.6т
ФБ3	- КЖЕИ-ФБ6-42-1	— " — ФБ6-42-1	9	0.7т
ФБ4	1.415-1 вып.1	— " — ФБ6-8	4	1.4т
ФБ5	— " —	— " — ФБ6-44	4	0.6т
П1	1.465-10, в.1 Гост 22701.1-77	плита ПГ-2АтV-8Рэ	316	2,65т
П2	КЖЕИ-ПГ-2АтV-1, ПВ4-2АтV-1, ПВ7-3АтV-1, ПГ-2АтV-3, ПВ4-3АтV-2 ПВ7-3АтV-2, ПГ-3АтV-1	— " — ПГ-2АтV-1-8Рэ	33	— " —
П4		— " — ПГ-2АтV-3-8Рэ	51	— " —
П3	КЖЕИ-ПГ-2АтV-2; ПВ7-3АтV-3	— " — ПГ-2АтV-2-8Рэ	7	— " —
П5	1.465-10, вып 1; Гост 22701.1-77	— " — ПГ-3АтV-8 Рэ	72	— " —
П6	— " — Гост 22701.2-77	— " — ПВ4-2АтV-8Рэ	1	2,3
П7	КЖЕИ-ПГ-2АтV-1, ПВ4-2АтV-1, ПВ7-3АтV-1, ПГ-2АтV-3, ПВ4-3АтV-2, ПВ7-3АтV-2; ПГ-3АтV-1	— " — ПВ4-2АтV-1-8Рэ	2	— " —
П8		— " — ПВ4-3АтV-2-8Рэ	3	— " —
П9	1.465-10 вып.1 Гост 22701.2-77	— " — ПВ7-3АтV-8Рэ	2	— " —
П10	КЖЕИ-ПГ-2АтV-1; ПВ4-2АтV-1, ПВ7-3АтV-1, ПГ-2АтV-3; ПВ4-3АтV-2, ПВ7-3АтV-2, ПГ-3АтV-1;	— " — ПВ7-3АтV-1-8Рэ	1	— " —
П11		— " — ПВ7-3АтV-2-8Рэ	1	— " —
П12	1.465-10 вып. 1 Гост 22701.2-77	— " — ПВ10-3АтV-8Рэ	3	— " —
П13	- КЖЕИ-ПВ10-3АтV-1	— " — ПВ10-3АтV-1-8Рэ	2	— " —
П14	1.465-10, вып. 1 Гост 22701.2-77	— " — ПВ14-3АтV-8Рэ	2	— " —
П15	- КЖЕИ-ПГ-2АтV-2, ПВ7-2АтV-3	ПВ7-3АтV-3-8Рэ	1	— " —
П16	- КЖЕИ-ПВ10-3АтV-3, ПВ4-2АтV-2	ПВ10-3АтV-3-8Рэ	1	— " —
П17	— " —	ПВ4-2АтV-2-8Рэ	1	— " —
П18	КЖЕИ-ПГ-2АтV-1, ПВ4-2АтV-1 ПВ7-3АтV-1, ПГ-2АтV-3 ПВ4-3АтV-2; ПВ7-3АтV-2, ПГ-3АтV-1	ПГ-3АтV-1-8Рэ	29	— " —

Взамен инв.№ | Подп. и дата | Инв.№ подл.

Привязан

Инв.№

7922/3

ТП 409-10-44 КЖ 6

Производственный корпус по изготовлению эл. б. изделий для жилых и общественных зданий мощностью 50-60 тыс. куб. м в год

Изм.	Лист	№ документа	Подп.	Дата
Гл.инж.пр.		Рыжак		
Нач. отд		Глазунов		
Гл. конст.		Кальчук		
Рук. гр.		Маслобойщикова		
Исполн.		Синицына		
Провер.		Маслобойщикова		

Лит.	Лист	Листов
Р	4	

Общие данные (продолжение)

Госстрой СССР ПРОЕКТНЫЙ ИНСТИТУТ №2 г. Москва

Типовой проект 409-10-44 Альбом V Часть 2

Сводная спецификация железобетонных конструкций

Марка	Обозначение	Наименование	Кол.	Примеч.
ПС1	1.432-5 в.1	Стеновая панель ПСЛ 20 / 1,2×6,0 -111	165	1,6т
ПС2	—— " ——	—— " —— ПСЛ 20 / 1,2×6,0 -212	42	1,6т
ПС3	—— " ——	—— " —— ПСЛ 20 / 1,2×6,0 -211	183	1,6т
ПС4	—— " ——	—— " —— ПСЛ 20 / 1,2×6,0 -112	38	1,6т
ПС5	—— " ——	—— " —— ПСЛ 20 / 1,2×6,0 -721	44	1,6т
ПС6	—— " ——	—— " —— ПСЛ 20 / 0,9×6 -211	24	1,2т
ПС7	—— " ——	—— " —— ПСЛ 20 / 0,9×3 -121	16	0,6т
ПС8	—— " ——	—— " —— ПСЛ 20 / 1,8×6 -111	8	2,5т
ПС9	—— " ——	—— " —— ПСЛ 20 / 1,2×3 -221	2	0,8т
ПС10	—— " ——	—— " —— ПСЛ 20 / 1,2×1,5 -021	2	0,4т
ПС11	—— " ——	—— " —— ПСЛ 20 / 1,2×0,75 -022	4	0,2т
ПС12	—— " ——	—— " —— ПСЛ 20 / 1,8×0,75 -022	4	0,3т
СБ1	1.432-5 в.1	Блок БЛ-24	38	0,05т
СБ2	—— " ——	—— " —— БЛ-6	4	0,04т
СБ3	—— " ——	—— " —— БЛ-26	16	0,19т
СБ4	—— " ——	—— " —— БЛ-44	8	0,29т
СБ5	—— " ——	—— " —— БЛ-25	10	0,12т
СБ6	—— " ——	—— " —— БЛ-43	6	0,18т
СБ7	—— " ——	—— " —— БЛ-42	2	0,08т
		Для $t^0=-30^0$; $t^0=-40^0$		
Бф1	1.415-1 в.1	Фундаментная балка ФБ6-47	36	0,8т
Бф2	-КЖИ-ФБ6-49-1	ФБ6-49-1	8	0,8т
Бф3	-КЖИ-ФБ6-47-1	ФБ6-47-1	9	0,8т
Бф4	1.415-1 в.1	ФБ6-20	2	1,4т
Бф5	"	ФБ6-49	4	0,9т
Бф6	"	ФБ6-8	2	1,4т
		Для $t=-30^0$		
П1	1.465-10, в.1; ГОСТ 22701.1-77	Плита ПГ-2АтVТ-10РЯ	315	2,65
П2	-КЖИ-ПГ-2АтVТ-1; ПВ4-2АтVТ-1 ПВ7-3АтVТ-1, ПГ-2АтVТ-3; ПВ4-3АтVТ-2	" ПГ-2АтVТ-1-10РЯ	33	
П4	ПВ7-3АтVТ-2; ПГ-3АтVТ-1	" ПГ-2АтVТ-3-10РЯ	51	
П3	КЖИ-ПГ-2АтVТ-2; ПВ7-3АтVТ-3	" ПГ-2АтVТ7-2-10РЯ	7	
П5	1.465-10, в.1; ГОСТ 22701.1-77	" ПГ-3АтVТ-10РЯ	72	"
П6	—"— ГОСТ 22701.2-77	" ПВ4-2АтVТ-10РЯ	1	2,3
П7	КЖИ-ПГ-2АтVТ-1; ПВ4-2АтVТ-1	" ПВ4-2АтVТ-1-10РЯ	2	"
П8	ПВ7-3АтVТ-1; ПГ-2АтVТ-3, ПВ4-3АтVТ-2 ПВ7-3АтVТ-2; ПГ-3АтVТ-1	" ПВ4-3АтVТ-2-10РЯ	3	"
П9	1.465-10, В.1; ГОСТ 22701.2-77	" ПВ7-3АтVТ-10РЯ	2	"
П10	-КЖИ-ПГ-2АтVТ-1	" ПВ7-3АтVТ-1-10РЯ	2	"
П11	ПВ4-2АтVТ-1; ПВ7-3АтVТ-1; ПГ-2АтVТ-3 ПВ4-3АтVТ-2; ПВ7-3АтVТ-2, ПГ-3АтVТ-1	" ПВ7-3АтVТ-2-10РЯ	1	"
П12	1.465-10, В.1, ГОСТ 22701.2-77	" ПВ10-3АтVТ-10РЯ	3	"
П13	КЖИ-ПВ10-3АтVТ-1	" ПВ10-3АтVТ-1-10РЯ	2	"

Марка	Обозначение	Наименование	Кол.	Примеч.
П14	1.465-10, в.1; ГОСТ 22701.2-77	" ПВ14-3АтVТ-10РЯ	2	"
П15	-КЖИ-ПГ-2АтVТ-2; ПВ7-2АтVТ-3	" ПВ7-3АтVТ-3-10РЯ	1	"
П16	-КЖИ-ПВ10-4АтVТ-1; ПВ4-2АтVТ-2	" ПВ10-4АтVТ-1-10РЯ	1	"
П17	"	" ПВ4-2АтVТ-2-10РЯ	1	"
П18	-КЖИ-ПГ-2АтVТ-1; ПВ4-2АтVТ-1 ПВ7-3АтVТ-1; ПГ-2АтVТ-3 ПВ4-3АтVТ-2; ПВ7-3АтVТ-2 ПГ-3АтVТ-1	" ПГ-3АтVТ-1-10РЯ	29	"
ПС1	1.432-5 в.1	Стеновая панель ПСЛ 24 / 1,2×6 -111	165	1,9т
ПС2	—— " ——	—— " —— ПСЛ 24 / 1,2×6 -212	42	"
ПС3	—— " ——	—— " —— ПСЛ 24 / 1,2×6 -211	183	"
ПС4	—— " ——	—— " —— ПСЛ 24 / 1,2×6 -112	38	"
ПС5	—— " ——	—— " —— ПСЛ 24 / 1,2×6 -721	44	"
ПС6	—— " ——	—— " —— ПСЛ 24 / 0,9×6 -211	24	1,5т
ПС7	—— " ——	—— " —— ПСЛ 24 / 0,9×3 -121	16	0,7т
ПС8	—— " ——	—— " —— ПСЛ 24 / 1,8×6 -111	8	2,9т
ПС9	—— " ——	—— " —— ПСЛ 24 / 1,2×3 -221	2	1,0т
ПС10	—— " ——	—— " —— ПСЛ 24 / 1,2×1,5 -021	2	0,5т
ПС11	—— " ——	—— " —— ПСЛ 24 / 1,2×0,75 -022	4	0,2т
ПС12	—— " ——	—— " —— ПСЛ 24 / 1,8×0,75 -022	4	0,4т
ПС13	—— " ——	—— " —— ПСЛ 24 / 1,8×6 -211	6	2,9т
ПС14	—— " ——	—— " —— ПСЛ 24 / 1,8×6 -212	2	2,9т
СБ1	1.432-5 в.1	Блок БЛ-28	38	0,08т
СБ2	—— " ——	—— " —— БЛ-10	4	0,06т
СБ3	—— " ——	—— " —— БЛ-31	16	0,4
СБ4	—— " ——	—— " —— БЛ-49	8	0,36т
СБ5	—— " ——	—— " —— БЛ-29	10	0,14
СБ6	—— " ——	—— " —— БЛ-47	6	0,22т
СБ7	—— " ——	—— " —— БЛ-46	2	0,09т
ПС15	1.432-5 в.1	Стеновая панель ПСЛ 24 / 1,2×1,5 021	4	0,5
		Для $t=-40^0$		
П1	1.465-10, В.1; ГОСТ 22701.1-72	Плита ПГ-2АтVТ-12РЯ	315	265т
П2	КЖИ-ПГ-2АтVТ-1; ПВ4-2АтVТ-1 ПВ7-3АтVТ, ПГ-2АтVТ-3; ПВ4-3АтVТ-2	" ПГ-2АтVТ-1-12РЯ	33	"
П4	ПВ7-3АтVТ-2; ПГ-3АтVТ-1	" ПГ-2АтVТ-3-12РЯ	51	"
П3	КЖИ-ПГ-2АтVТ-2; ПВ7-3АтVТ-3	" ПГ-2АтVТ-2-12РЯ	7	"
П5	1.465-10, В.1; ГОСТ 22701.1-77	" ПГ-3АтVТ-12РЯ	72	"
П6	—"— ГОСТ 22701.2-77	" ПВ-2АтVТ-12РЯ	1	23
П7	-КЖИ-ПГ-2АтVТ-1; ПВ4-2АтVТ-1; ПВ7-3АтVТ-1; ПГ-2АтVТ-3	" ПВ4-2АтVТ-1-12РЯ	2	"
П8	ПВ4-3АтVТ-2; ПВ7-3АтVТ-2; ПГ-3АтVТ-1	" ПВ4-3АтVТ-2-12РЯ	3	"
П9	1.465-10; В.1 ГОСТ 22701.2-77	" ПВ7-3АтVТ-12РЯ	2	"
П10	-КЖИ-ПГ-2АтVТ-1; ПВ4-2АтVТ-1 ПВ7-3АтVТ-1; ПГ-2АтVТ-3,	" ПВ7-3АтVТ-1-12РЯ	2	"
П11	ПВ4-3АтVТ-2; ПВ7-3АтVТ-2, ПГ-3АтVТ-1	" ПВ7-3АтVТ-2-12РЯ	1	"
П12	1.465-10, В.1; ГОСТ 22701.2-77	" ПВ10-3АтVТ-12РЯ	3	"
П13	КЖИ-ПВ10-3АтVТ-1	" ПВ10-3АтVТ-1-12РЯ	2	"

Марка	Обозначение	Наименование	Кол.	Примеч.
П14	1.465-10, в.1; ГОСТ 22701.2-77	" ПВ14-3АтVТ-12РЯ	2	"
П15	-КЖИ ПГ-2АтVТ-2; ПВ7-2АтVТ-3	" ПВ7-3АтVТ-3-12РЯ	1	"
П16	-КЖИ-ПВ10-4АтVТ-1; ПВ4-2АтVТ-2	" ПВ10-4АтVТ-1-12РЯ	1	"
П17	"	" ПВ4-2АтVТ-2-12РЯ	1	"
П18	-КЖИ-ПГ-2АтVТ-1; ПВ4-2АтVТ-1 ПВ7-3АтVТ-1; ПГ-2АтVТ-3 ПВ4-3АтVТ-2; ПВ7-3АтVТ-2; ПГ-3АтVТ-1	" ПГ-3АтVТ-1-12РЯ	29	"
ПС1	1.432-5 в.1	Стеновая панель ПСЛ 30 / 1,2×6 -111	165	2,3т
ПС2	—— " ——	—— " —— ПСЛ 30 / 1,2×6 -212	42	—"—
ПС3	—— " ——	—— " —— ПСЛ 30 / 1,2×6 -211	183	—"—
ПС4	—— " ——	—— " —— ПСЛ 20 / 1,2×6 -112	38	—"—
ПС5	—— " ——	—— " —— ПСЛ 30 / 1,2×6 -721	44	—"—
ПС6	—— " ——	—— " —— ПСЛ 30 / 0,9×6 -211	24	1,8т
ПС7	—— " ——	—— " —— ПСЛ 30 / 0,9×3 -121	16	0,9т
ПС8	—— " ——	—— " —— ПСЛ 30 / 1,8×6 -121	8	3,5т
ПС9	—— " ——	—— " —— ПСЛ 30 / 1,2×3 -221	2	1,2т
ПС10	—— " ——	—— " —— ПСЛ 30 / 1,2×1,5 -021	2	0,6т
ПС11	—— " ——	—— " —— ПСЛ 30 / 1,2×0,75 -022	4	0,3т
ПС12	—— " ——	—— " —— ПСЛ 30 / 1,8×0,75 -022	4	0,4т
ПС13	—— " ——	—— " —— ПСЛ 30 / 1,8×6 -211	6	3,5т
ПС14	—— " ——	—— " —— ПСЛ 30 / 1,8×6 -212	2	3,5т
ПС15	—— " ——	—— " —— ПСЛ 30 / 1,2×1,5 -021	4	0,6т
СБ1	1.432-5 в.1	Блок БЛ-33	38	0,12т
СБ2	—— " ——	—— " —— БЛ-15	4	0,09т
СБ3	—— " ——	—— " —— БЛ-36	16	0,31т
СБ4	—— " ——	—— " —— БЛ-54	8	0,47т
СБ5	—— " ——	—— " —— БЛ-34	10	0,18т
СБ6	—— " ——	—— " —— БЛ-52	6	0,26т
СБ7	—— " ——	—— " —— БЛ-51	2	0,18т

7922/3

7

Изм.	Лист	№ документа	Подп.	Дата
Гл. инж. пр.		Рыжак		
Нач. отд.		Глазунов		
Гл. кон. пр.		Кальчук		
Рук. гр.		Маслобойщикова		
Разработ.		Синицына		
Провер.		Маслобойщикова		

ТП 409-10-44 -КЖ

Производственный корпус по изготовлению ж.б. изделий для жилых и общественных зданий мощностью 50-60 тыс. куб. м в год

Лит.	Лист	Листов
Р	5	

Общие данные (продолжение)

Госстрой СССР Проектный институт №2 г. Москва

Инв. № подл. | Подп. и дата

Типовой проект 409-10-44 Альбом II Часть 2

Сводная спецификация железобетонных конструкций (продолжение)

Марка	Обозначение	Наименование	Кол.	Примечание
		Монолитные железобетонные конструкции для t=-20°С; t=-30°С; t=-40°С		
фм1	КЖ-11	Монолитный фундамент фм1	31	
фм2	КЖ-11	" фм2	2	
фм3	КЖ-11	" фм3	2	
фм4	КЖ-12	" фм4	2	
фм5	КЖ-12	" фм5	7	
фм6	КЖ-13	" фм6	16	
фм7	КЖ-13	" фм7	6	
фм8	КЖ-13	" фм8	3	
фм9	КЖ-14	" фм9	4	
фм10	КЖ-14	" фм10	16	
фм11	КЖ-14	" фм11	15	
фм12	КЖ-16	" фм12	13	
фм13	КЖ-15	" фм13	7	
фм14	КЖ-15	" фм14	2	
фм15	КЖ-16	" фм15	3	
фм16	КЖ-16	" фм16	16	
фм17	КЖ-16	" фм17	1	
фм18	КЖ-16	" фм18	12	
фом1-1	КЖ-25	Фундамент оборудования фом1-1	1	мон.
фом1-2	КЖ-27	" фом1-2	1	"
фом1-3	КЖ-30	" фом1-3	1	"
фом1-4	КЖ-31	" фом1-4	2	"
фом1-5	КЖ-31	" фом1-5	4	"
фом1-6	КЖ-31	" фом1-6	2	"
фом1-7	КЖ-31	" фом1-7	2	"
фом1-8	КЖ-31	" фом1-8	1	"
фом1-9	КЖ-31	Фундамент оборудования фом1-9	1	мон.
фом1-10	КЖ-31	" фом1-10	1	"
фом1-11	КЖ-24	" фом1-11	1	"
фом1-12	КЖ-19	" фом1-12	6	"
фом1-13	КЖ-19	" фом1-13	3	"
фом1-14	КЖ-19	" фом1-14	1	"
фом2-1	КЖ-44	" фом2-1	1	"
фом2-2	КЖ-45	" фом2-2	1	"
фом2-3	КЖ-42	" фом2-3	1	"
фом2-4	КЖ-42	" фом2-4	1	"
фом2-4а	КЖ-42	" фом2-4а	1	"
фом2-5	КЖ-40	" фом2-5	2	"
фом2-6	КЖ-40	" фом2-6	4	"
фом2-7	КЖ-43	" фом2-7	1	"
фом3-1	КЖ-52	" фом3-1	1	"
фом3-2	КЖ-55	" фом3-2	2	"
фом3-3	КЖ-51	" фом3-3	2	"
фом3-4	КЖ-51	" фом3-4	3	"
фом3-5	КЖ-51	" фом3-5	1	"
фом3-6	КЖ-51	" фом3-6	1	"
фом3-7	КЖ-51	" фом3-7	1	"
фом4-1	КЖ-58	" фом4-1	1	"
фом4-2	КЖ-60	" фом4-2	6	"
фом4-3	КЖ-61	" фом4-3	1	"
фом4-4	КЖ-61	" фом4-4	1	"
фом4-5	КЖ-61	" фом4-5	1	"
фом4-6	КЖ-61	" фом4-6	1	"
фом4-7	КЖ-62	" фом4-7	1	"
фом4-8	КЖ-62	" фом4-8	1	"
фом4-9	КЖ-62	" фом4-9	1	"
фом4-10	КЖ-63	" фом4-10	1	"
фом4-11	КЖ-57	" фом4-11	2	"
фом4-12	КЖ-63	Фундамент оборудования фом4-12	1	мон
фом4-13	КЖ-57	" фом4-13	2	"
фом4-14	КЖ-63	" фом4-14	1	"
фом4-15	КЖ-64	" фом4-15	1	"
фом4-16	КЖ-64	" фом4-16	1	"
фом4-17	КЖ-64	" фом4-17	1	"
фом4-18	КЖ-60	" фом4-18	1	"
фом4-19	КЖ-60	" фом4-19	1	"
фом4-20	КЖ-60	" фом4-20	3	"
фом4-21	КЖ-65	фом4-21	1	"
ПР1	КЖ-38	Приямок ПР1	1	мон.
ПР2	КЖ-40	То же ПР2	3	"
БКМ-1	КЖ-35	Блок камер БКМ-1	2	"
БКМ-2	КЖ-36	То же БКМ-2	1	"
БКМ-3	Т.П.409-10-38, Ал.V	Блок 3х камер типа IV	2	
БКМ-4	То же	Блок 2х камер типа IV	1	

Марка	Обозначение	Наименование	Кол.	Примечание
Отстойник	КЖ-66	Отстойник	1	
Камера нагретой воды	КЖ-69	Камера нагретой воды	1	
ум1	КЖ-84	Монолитный участок ум1	8	мон
ум2	То же	То же ум2	2	"
ум3		" ум3	3	
ум4	"	" ум4	1	
ум5	"	" ум5	2	
ум6	"	" ум6	1	
ум7	КЖ-85	" ум7	1	
ум8	КЖ-85	" ум8	1	
ум9	"	" ум9	1	
БМ1	КЖ-85	Монолитная балка БМ1	19	
БМ1а	То же	" БМ1а	15	
БМ1б	"	" БМ1б	1	
БМ1в	"	" БМ1в	2	
БМ2	"	" БМ2	1	
БМ3	"	" БМ3	4	
БМ4	"	" БМ4	6	

Инв. № подл. | Подп. и дата

7922/3

8

				ТП 409-10-44 КЖ	
				Производственный корпус по изготовлению ж.б. изделий для жилых и общественных зданий мощностью 50 тыс. куб. м в год	
Изм.	Лист	№ документа	Подп.	Дата	Лит. Р; Лист 6; Листов
Гл. инж. пр.		Рыжак			
Нач. отд.		Глазунов			
Гл. спец.		Кальчук			
Рук. гр.		Маслобойщикова			Общие данные
Исполн.		Рекун			Госстрой СССР Проектный институт №2 г. Москва
Провер.		Маслобойщикова			

Копировал Формат А3

Типовой проект 409-10-44 Альбом II Часть 2

Сводная спецификация железобетонных конструкций (окончание)

Марка	Обозначение	Наименование	Кол. шт.	Примеч.
		Стальные элементы		
		$t_н=-20°C$; $t_н=-30°C$; $t_н=-40°C$		
НУ4	1.439-1	Насадка НУ4	4	0,06 т
НФ10	"	" НФ10	8	0,06 т
НФ11	"	" НФ11	8	0,06 т
НС3	"	" НС3	6	0,04 т
СП1	"	" СП1	6	0,06 т
Т12	"	Соединит. изделие Т12	60	
У1	"	" У1	4	
Т13	"	" Т13	12	
СФ-14	"	Стойки СФ-14	4	
СФ-11	"	" СФ-11	6	
Т-1	"	Соединит. изделие Т1	628	
Т-2	"	" Т2	620	
Т-5	"	" Т5	465	
Т-6	"	" Т6	192	
Т-9	"	" Т9	160	
Т-14	"	" Т14	116	
Т-15	"	" Т15	8	
Т-16	"	" Т16	18	
Т-17	"	" Т17	12	
Т-18	"	" Т18	8	
L125×10	ГОСТ 8509-72	L125×10	23,5	п.м.
-200×16	ГОСТ 103-76	-200×16 ℓ=200	8	
ВС1	КЭО-01-49 в. 1	Вертикальная связь СВ-4	4	0,5 т
ВС2	"	" СВ-10	4	1,02 т
ВС3	КЖИ-ВС-3	" ВС-3	2	
КР70	ГОСТ 4121-76	Рельс крановый КР70	51,0	т
Упор	КЭ-01-51	Упор	16	
В1	Шифр 42-74	Ворота ВРС-3,6×3,0	2	
В2	"	" ВРС-4,2×4,2	3	
В3	"	" ВРС 4,9×5,4	1	
ММ4	1.400-7	Стальное изделие ММ4	16	
ММ19	"	" ММ19	16	
ММ1	"	" ММ1	88	
ММ2	"	" ММ2	132	
РС1	ПК-01-129/68, в. в.I-1	Горизонтальная связь РС1	8	0,2 т
РС2	"	" РС2	28	0,1 т
РС8	"	" РС8	4	0,08
ММ28	1.400-7	Соединительное изд. ММ28	48	
ММ32	то же	то же ММ32	144	
ММ40	"	" ММ40	54	

Марка	Обозначение	Наименование	Кол. шт.	Примеч.
ММ42	1.400-7	Соединительное изд. ММ42	12	
ММ43	"	" ММ43	6	
ММ44	"	" ММ44	6	
ММ45	"	" ММ45	27	
ММ46	"	" ММ46	27	
МС4	ПК-01-110/68 в. I-1	" МС4	120	
-140×8	ГОСТ 103-76	-140×8 ℓ=180 мм	1,2	п.м.
[18	ГОСТ 8240-72	[18	18,0	п.м.
L180×11	ГОСТ 8509-72*	L180×11 ℓ=190 мм	2,1	п.м.
ММ51	1.400-7	Изделие соединительное ММ51	50	
ММ34	"	" ММ34	33	
М4	1.459-2 в. 2	Лестница М4	1	
ПМ1-ПМ2	"	Ограждение ПМ1; ПМ2	1+1	
ОГ1	КЖИ-ОГ1	" ОГ1	55	п.м.
ОГ2	КЖИ-ОГ2	" ОГ2	15,6	п.м.
	ГОСТ 3634-79	Люк с крышкой	1	
L50×5	ГОСТ 8509-72*	L50×5	2,0	п.м.
А4	КЖИ-А4	Анкер А4	8	
МС1	КЖИ-МС1; МН2	Изделие соедин. МС1	274	
Р43	ГОСТ 7173-54*	Рельс Р43	11,7	т
Щ6	КЖИ-Щ6	Щит стальной Щ6	28	
Т1	1.431-20, в. 4	Стальной элемент Т1	1	0,08
Т5	то же	то же Т5	1	0,13
Т11	"	" Т11	9	0,14
Т14	"	" Т14	4	0,13
МС1	1.431-20, в. 7, ч. 2	Изделие соединит. МС1	4	
МС2+МС2а	то же	то же МС2+МС2а	43+43	
МС3	"	" МС3	251	
МС4	"	" МС4	86	
МС5+МС5а	"	" МС5+МС5а	12+13	
МС6	"	" МС6	76	
МС7	"	" МС7	24	
МС8	"	" МС8	1	
МС9	"	" МС9	1	
МС10	"	" МС10	1	
МС14	"	" МС14	29	
МС15	"	" МС15	139	
МС16	"	" МС16	44	
МС19	"	" МС19	13	
МС25	"	" МС25	44	

Марка	Обозначение	Наименование	Кол. шт.	Примеч.
МС34	1.431-20, в. 7, ч. 2	Издел. соединит. МС34	48	
МС37	то же	то же МС37	24	
L75×5	ГОСТ 8509-72*	L 75×5	18,4	п.м
-60×4	ГОСТ 19903-74	-60×4, ℓ=160 мм	298	
Гн 80×80×4	ГОСТ 8278-75*	гн 80×80×4	175,0	п.м.
δ=8	ГОСТ 103-76	δ=8, ℓ=300	5,0	м²
		для $t_н=-20°C$		
МС1	1.439-1	Опорная консоль ТК2	64	
МС2	"	" РК2	147	
МС3	"	" ФК2	39	
МС4	КЖИ-РКи1; РКи2	" РКи2	8	
Т-18	1.439-1	Соединительное изд. Т-18	110	
		для $t_н=-30°C$		
МС1	1.439-1	Опорная консоль ТК1	64	
МС2	"	" РК1	147	
МС3	"	" ФК1	39	
МС4	КЖИ-РКи1; РКи2	" РКи1	8	
Т-19	1.439-1	Соединительное изд Т-19	110	
		для $t_н=40°C$		
МС1	1.439-1	Опорная консоль ТК1	64	
МС2	"	" РК1	147	
МС3	"	" ФК1	39	
МС4	КЖИ-РКи1; РКи2	" РКи1	8	
Т-20	1.439-1	Соединительное изд. Т-20	110	

7922/3

9

Изм.	Лист	№ документа	Подп.	Дата
Гл. инж. пр.		Рыжак		
Нач. отд.		Глазунов		
Гл. констр. пр.		Кальчук		
Рук. гр.		Маслобойщиков		
Исполн.		Шестеркина		
Провер.		Рекун		

ТП 409-10-44 КЖ

Производственный корпус по изготовлению ж.б. изделий для жилых и общественных зданий мощностью 50-60 тыс. куб. м в год

Лит.	Лист	Листов
Р	7	

Общие данные

Госстрой СССР Проектный институт № 2 г. Москва

Инв. № подл. | Подп. и дата

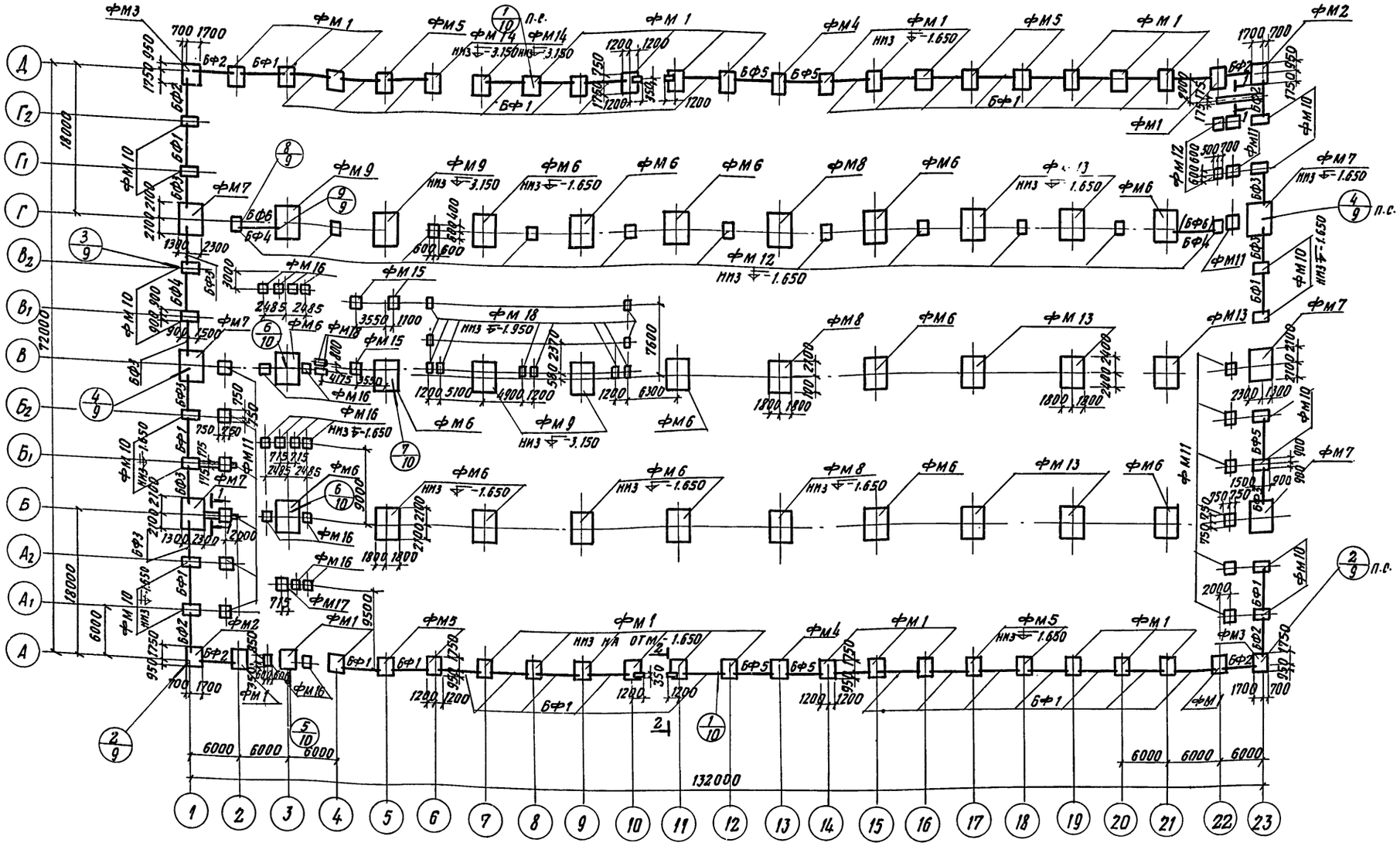

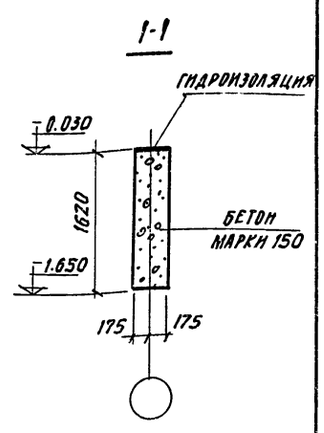

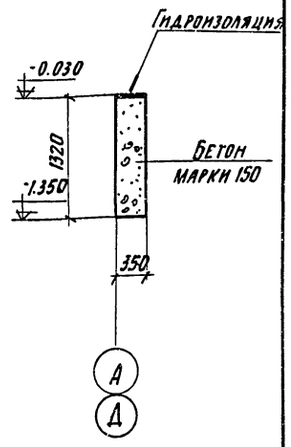

1. Общие указания смотрите на листе КЖ-9
2. В скобках дана маркировка балки для $t=-30°$; $t=40°$

10

7922/3

					ТП 409-10-44 КЖ	
Изм.	Лист	№документа	Подп.	Дата	Производственный корпус по изготовлению ж.б. изделий для жилых и общественных зданий мощностью 50-80 тыс. куб. м в год	
Гл. инж. пр.		Рыжак				
Нач. отд.		Глазунов				Лит. Р; Лист 8; Листов
Гл. конс.		Кальчук				
Рук. гр.		Маслобойщикова				
Исполн.		Рекун			Маркировочная схема фундаментов и фундаментных балок	Госстрой СССР Проектный институт №2 г. Москва
Провер		Маслобойщикова				

Инв. № подл. | Подп. и дата

Типовой проект 409-10-44 Альбом II часть 2

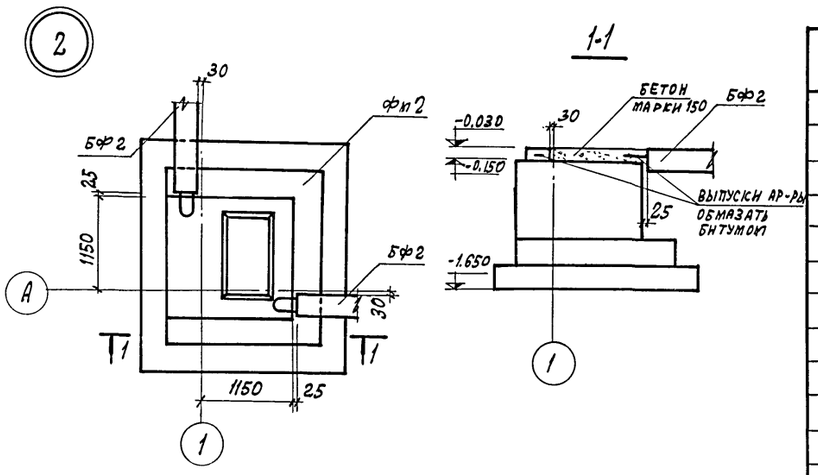

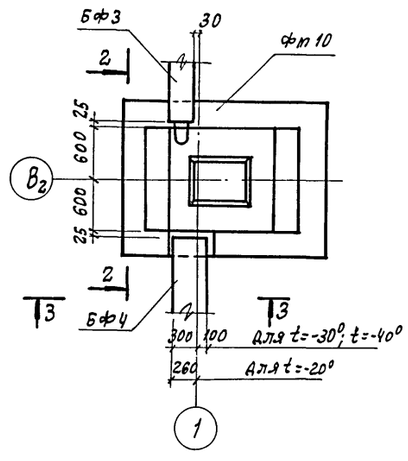

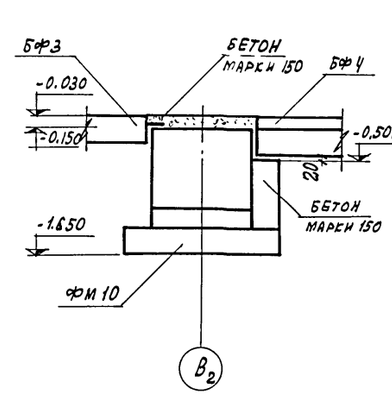

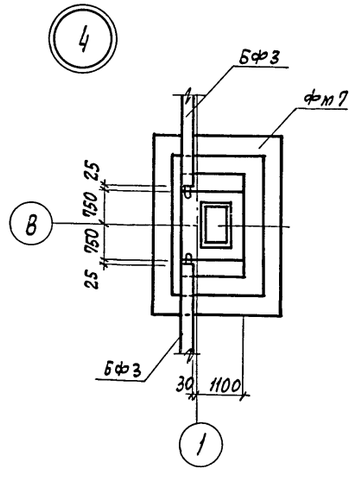

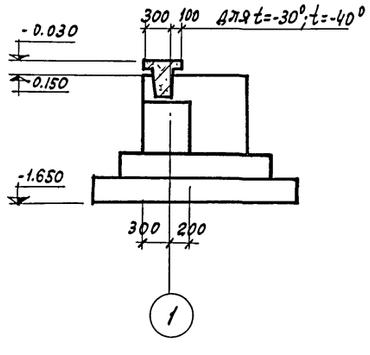

Спецификация элементов к маркировочной схеме, расположенной на листе КЖС-8

Марка	Обозначение	Наименование	Кол.	Примечание
		Маркировочная схема		
		фундаментов и фунд. балок		
		для t=-20°		
Бф1	1.415-1 в.1	фундаментная балка ФБ6-42	36	0,7т
Бф2	- КЖИ-ФБ-44-1	то же ФБ6-44-1	8	0,6т
Бф3	- КЖИ-ФБ6-42-1	" ФБ6-42-1	9	0,7
Бф4	1.415-1 в.1	" ФБ6-8	4	1,4
Бф5	то же	" ФБ6-44	4	0,6
		для t=-30°; t=-40°		
Бф1	1.415-1 в.1	фундаментная балка ФБ6-47	36	0,8
Бф2	- КЖИ-ФБ6-49-1	то же ФБ6-49-1	8	0,8
Бф3	- КЖИ-ФБ6-47-1	" ФБ6-47-1	9	0,8
Бф4	1.415-1 в.1	" ФБ6-20	2	1,4
Бф5	то же	" ФБ6-49	4	0,9
Бф6	"	" ФБ6-8	2	1,4
Фм 1	- КЖ-11	Монолитный фундамент фм 1	31	мон.
Фм 2	- КЖ-11	то же фм 2	2	"
Фм 3	- КЖ-11	" фм 3	2	"
Фм 4	- КЖ-12	" фм 4	2	"
Фм 5	- КЖ-12	" фм 5	7	"
Фм 6	- КЖ-13	" фм 6	16	"
Фм 7	- КЖ-13	" фм 7	6	"
Фм 8	- КЖ-13	" фм 8	3	"
Фм 9	- КЖ-14	" фм 9	4	"
Фм 10	- КЖ-14	" фм 10	16	"
Фм 11	- КЖ-14	" фм 11	15	"
Фм 12	- КЖ-16	" фм 12	13	"
Фм 13	- КЖ-15	" фм 13	7	"
Фм 14	- КЖ-15	" фм 14	2	"
Фм 15	- КЖ-16	" фм 15	3	"
Фм 16	- КЖ-16	" фм 16	16	"
Фм 17	- КЖ-16	" фм 17	1	"
Фм 18	- КЖ-16	" фм 18	12	"

1. За относительную отметку ±0.000 принята отметка чистого пола производственного корпуса.
2. При проектировании фундаментов приняты следующие исходные данные:
а) грунты средней плотности, непросадочные непучинистые;
б) расчет фундаментов произведен на условные грунты с характеристикой:
$c^н = 0{,}02$ кг/см²; $\varphi^н = 28°$; $\gamma_0 = 1{,}8$ т/м³, $E = 150$ кг/см² $K_г = 1$.
в) грунтовые воды отсутствуют
3. Под все фундаменты дать подготовку из бетона марки 50, толщиной 100 мм. Под стаканы ф20 дать подбутку толщиной 300 мм.
4. Гидроизоляция стен - слой цементного раствора состав 1:2, толщиной 30 мм, уложенного поверх фундаментных балок на отм. -0.030.
5. Элементы плана на 2,3,4 замаркированы на листе КЖС-8.
6. При расчете фундаментов нагрузки на пол учитывались (в расчетные схемы не включены).

7922/3

11

Изм.	Лист	№ документа	Подп.	Дата
Гл. инж. пр.		Рыжая		
Нач. отд.		Глазунов		
Гл. конст.		Кальчук		
Рук. гр.		Маслобойщикова		
Исполн.		Рекун		
Провер.		Маслобойщикова		

ТП 409-10-44 КЖС

Производственный корпус по изготовлению ж.б. изделий для жилых и общественных зданий мощностью 50-60 тыс. куб. м в год

Элементы плана фундаментов 1÷4

Лит.	Лист	Листов
Р	9	

Госстрой СССР Проектный институт №2 г. Москва

Инв. № подл. | Подп. и дата

Типовой проект 409-10-44 Альбом II Часть 2

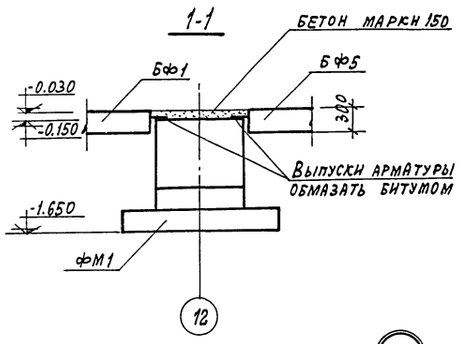

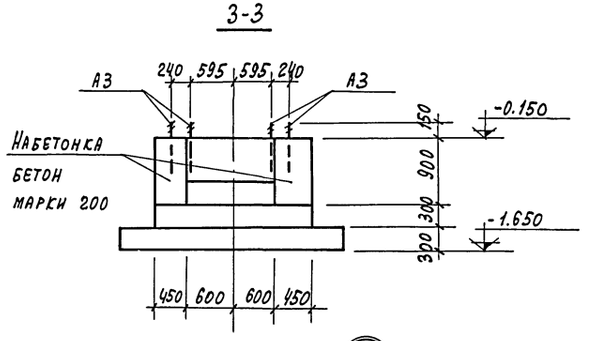

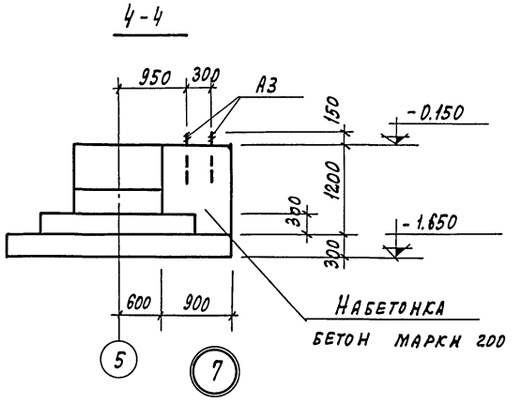

1

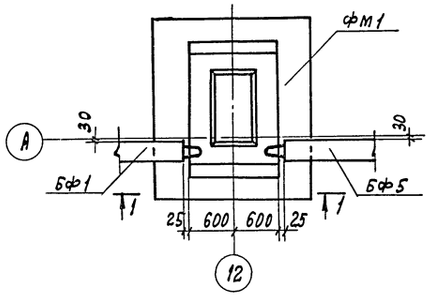

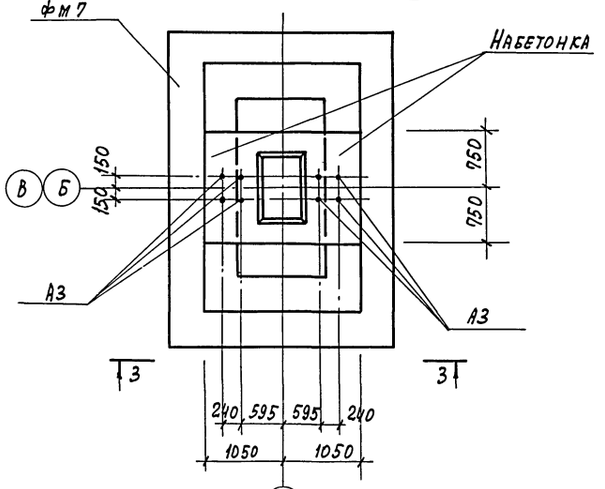

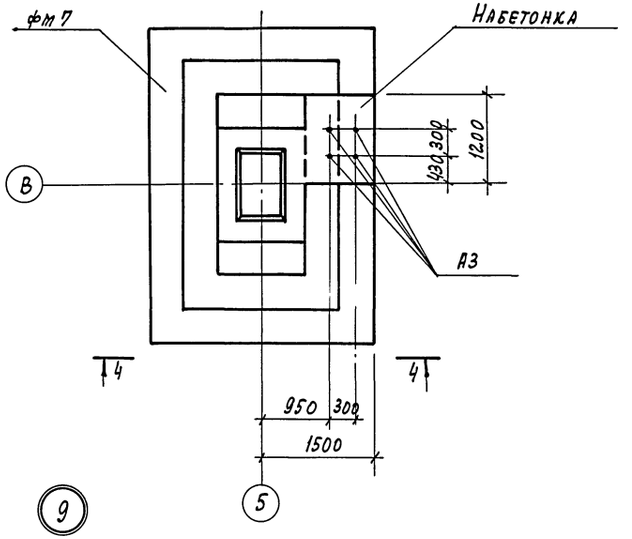

8

9

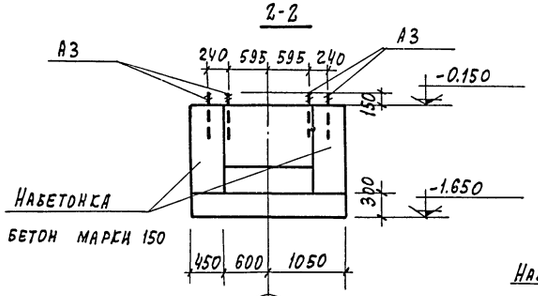

5

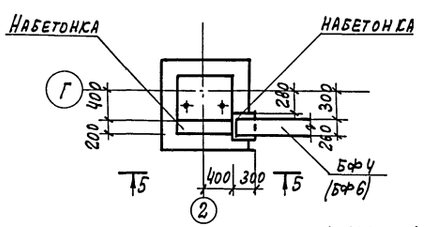

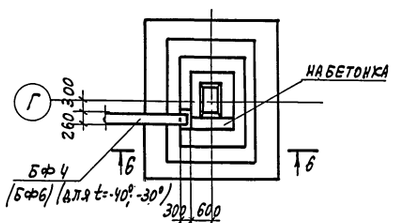

Элементы плана фундаментов замаркированы на листе КЖ-8.

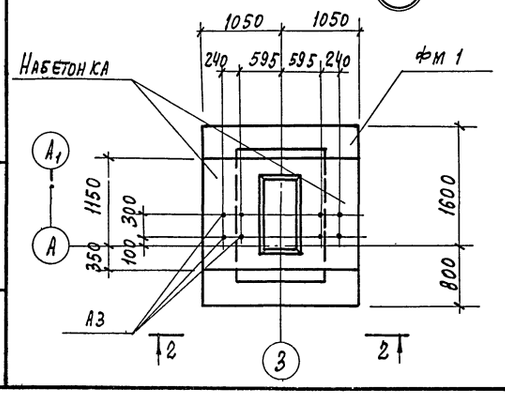

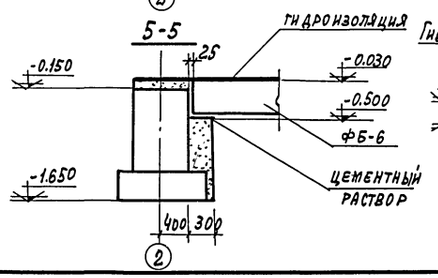

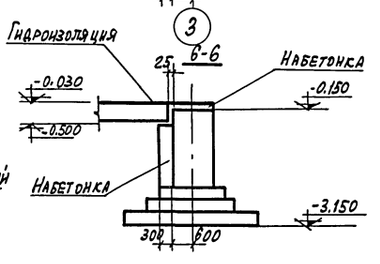

12

7922/3

				ТП 409-10-44 -КЖ	
				Производственный корпус по изготовлению ж.б. изделий для жилых и общественных зданий мощностью 30-60 тыс. куб.м в год	
Изм.	Лист	№документа	Подп.	Дата	
Гл.инж.пр.		Рыжеак			Лит. Р; Лист 10; Листов
Нач. отд.		Глазунов			
Гл.кон.пр.		Кальчук			
Рук.гр.		Масловайцева			Элементы плана фундаментов 5,6,7,8
Инж.		Рекун			Госстрой СССР Проектный институт №2 г. Москва
Разраб.		Синицына			

Копировал

Формат А2

Инв.№ подл. | Подп. и дата

Типовой проект 409-10-44 Альбом II Часть 2

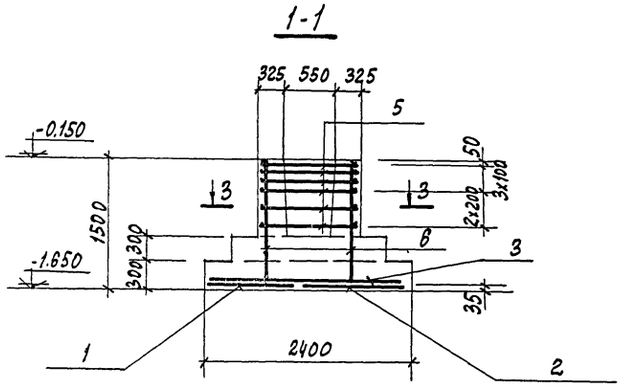

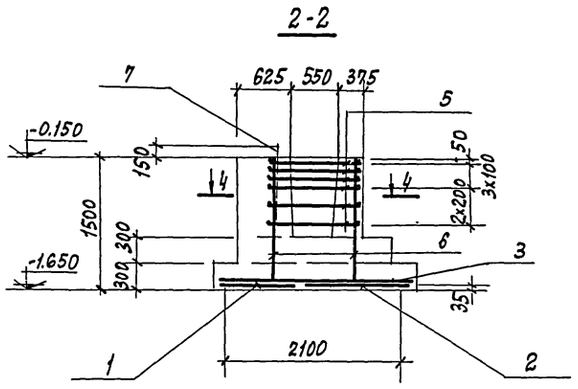

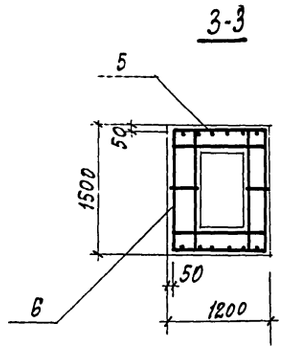

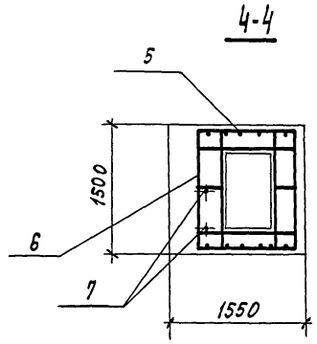

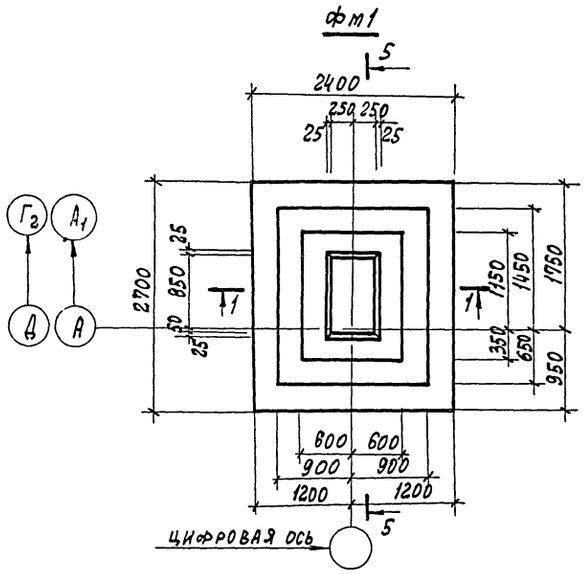

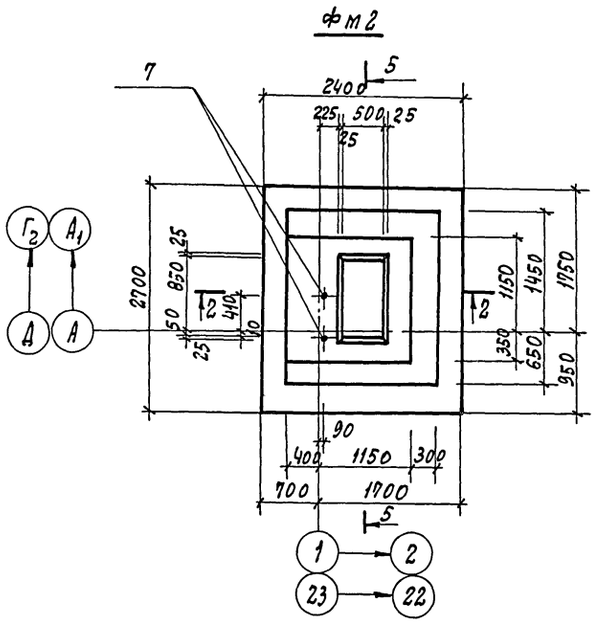

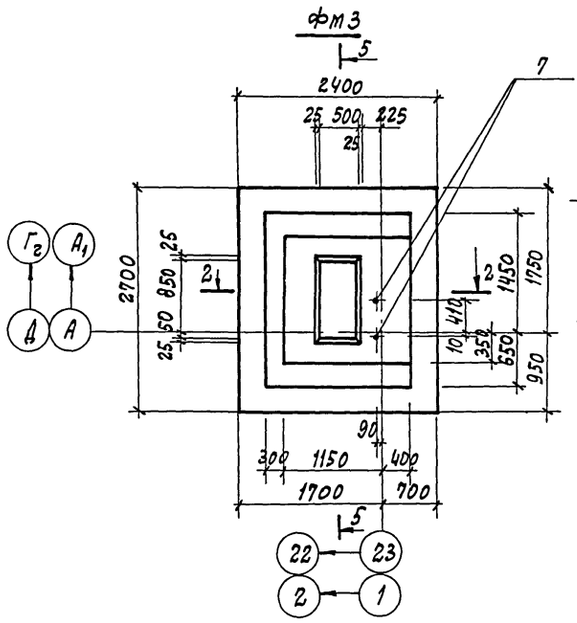

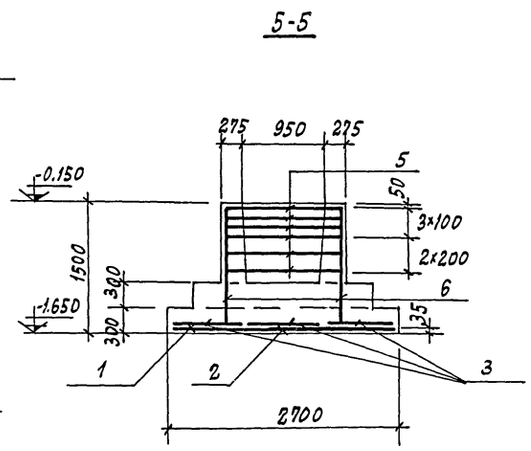

Схема раскладки сеток по подошве фм1; фм2; фм3

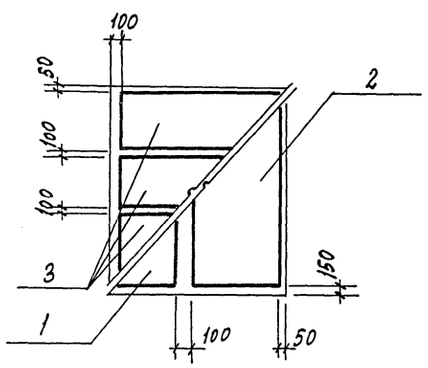

Нагрузки на фундамент

Схема	Нагрузки	фм1, фм2, фм3			фм4, фм5		
		M тм	N т	Q т	M тм	N т	Q т
M N Q	расчетная с h=1	21,4	89,4	2,06	21,4	103,5	2,25
	расчетная h>1	25,4	97,6	3,4	25,4	112,7	3,64

1. Лист смотрите совместно с листом КЖ-12

7922/3

13

					ТП 409-10-44 -КЖ			
					Производственный корпус по изготовлению ж.б. изделий для жилых и общественных зданий мощностью 50-60 тыс. куб. м в год			
Изм.	Лист	№ документа	Подп.	Дата		Лит.	Лист	Листов
Гл. инж. пр.		Рыжак				Р	11	
Нач. отд.		Глазунов						
Гл. конст.		Кальчук						
Рук. гр.		Маслобойщикова			Фундаменты фм1, фм2, фм3	Госстрой СССР Проектный институт №2 г. Москва		
Исполн.		Рекун						

Инв. № подл. | Подп. и дата

1-1

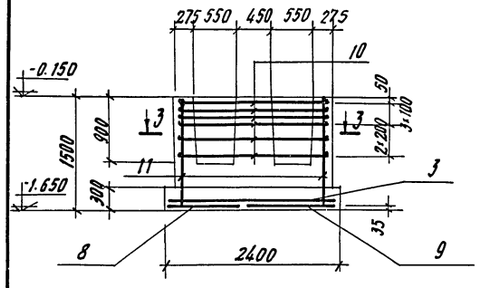

2-2

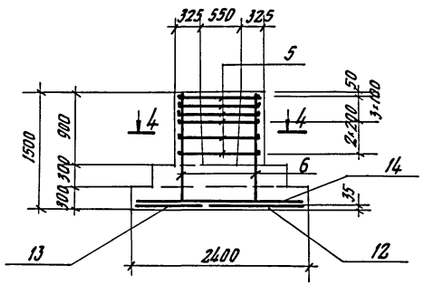

фм4

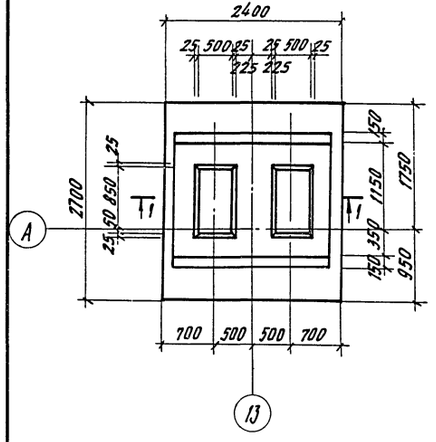

фм5

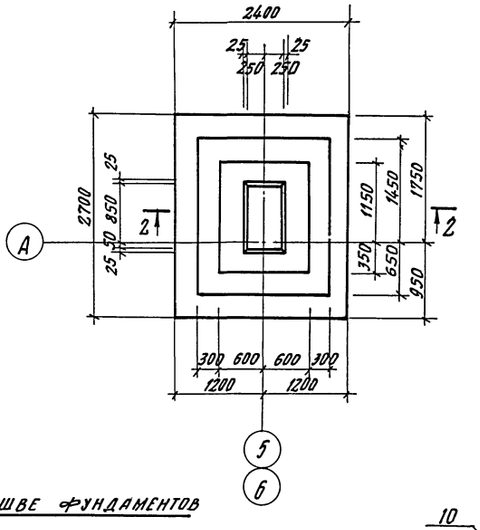

Раскладка сеток по подошве фундаментов

фм4

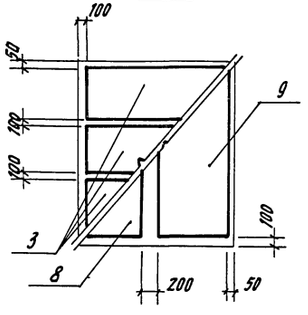

фм5

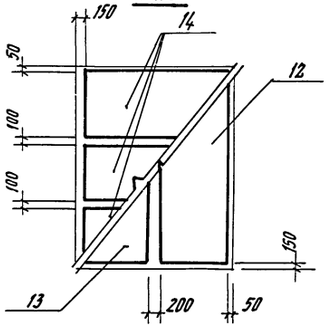

3-3

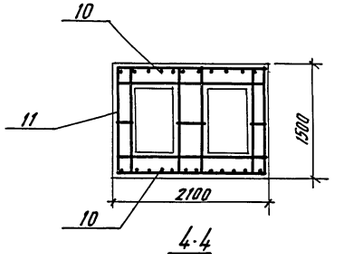

4-4

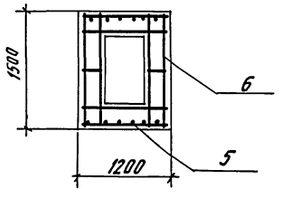

Формат	Зона	Позиц.	Обозначение	Наименование	Кол. на неполн.					Примечание
				Сборочные единицы и детали						
		1	1.410-2, в.1	сетка С10АII-14×27	1	1	1			
		2	—"—	С10АII-8×27	1	1	1			
		3	—"—	С(11)10АII-8-24	3	3	3	3		
		4	—"—							
		5	1.412-1/77, в.3	СН12АII-10×15	2	2	2		2	
		6	—"—	СВ-8АI	6	6	6		6	
		7	КНИ-А1	Анкер А1		1	1			
		8	1.410-2, в.1	Сетка С12АII-14×27				1		
		9	—"—	С12АII-8×27				1		
		10	1.412-1/77, в.3	СН12АII-18×15				2		
		11	—"—	СВТ-8АI				6		
		12	1.410-2, в.1	С12АII-14×27					1	
		13	—"—	С12АII-8×27					1	
		14	—"—	С(1)10-8×24					3	
				Материалы						
				Бетон марки 150	4.7	4.7	4.7	6.3	4.7	
				Литера	А	Р	Р	Р	Р	
				Марка	фм1	фм2 фм3	фм3	фм4	фм5	

1. Лист смотрите совместно с листом КЖ-11

7922/3

				ТП 409-10-44	КЖ
				Производственный корпус по изготовлению ж.б. изделий для жилых и общественных зданий мощностью 50-60 тыс. куб. м в год	
Изм.	Лист	№ документа	Подпись	Дата	
Гл. инж.пр.		Рыжак			Лит. Лист Листов
Нач. отд.		Глазунов			Р 12
Гл. констр.		Кальчук			
Рук. гр.		Маслобойщикова			Фундаменты фм 4 фм 5
Исполн.		Рекун			Госстрой СССР Проектный институт №2 г. Москва
Провер.		Маслобойщикова			

Инв. № подл. | Подп. и дата

Типовой проект 409-10-44 Альбом II Часть 2

1-1

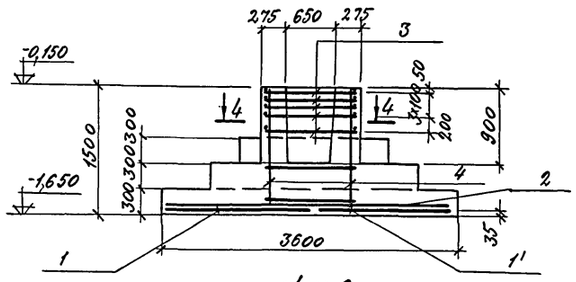

2-2

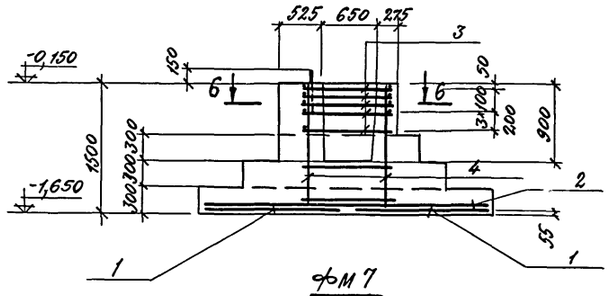

3-3

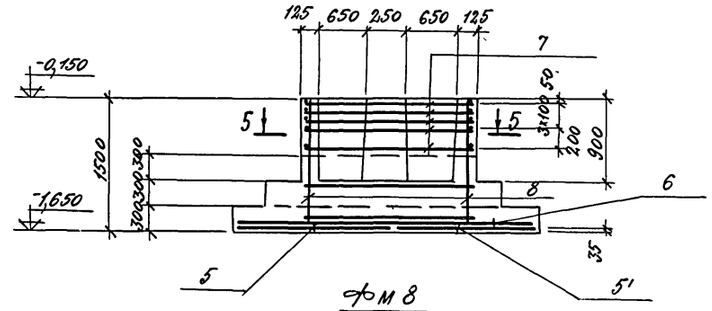

фм 6

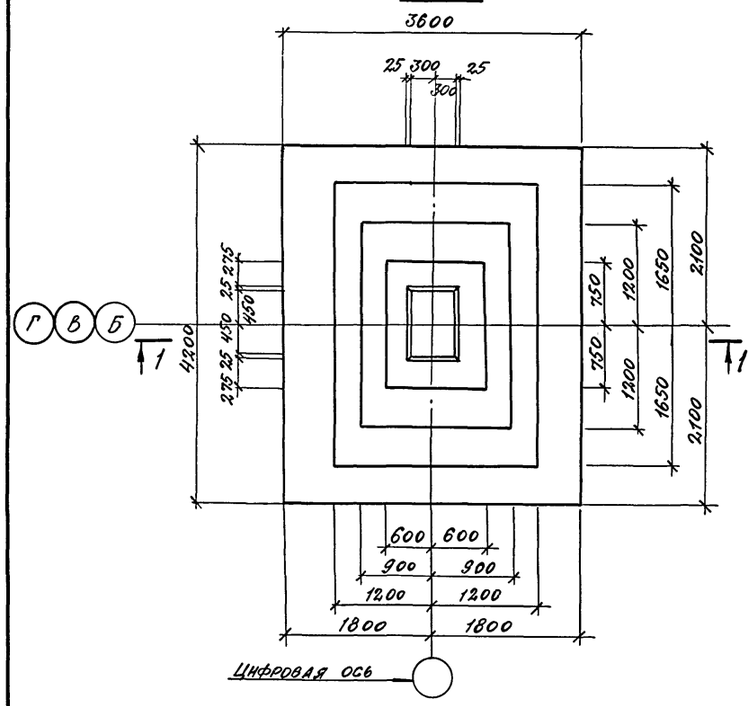

фм 7

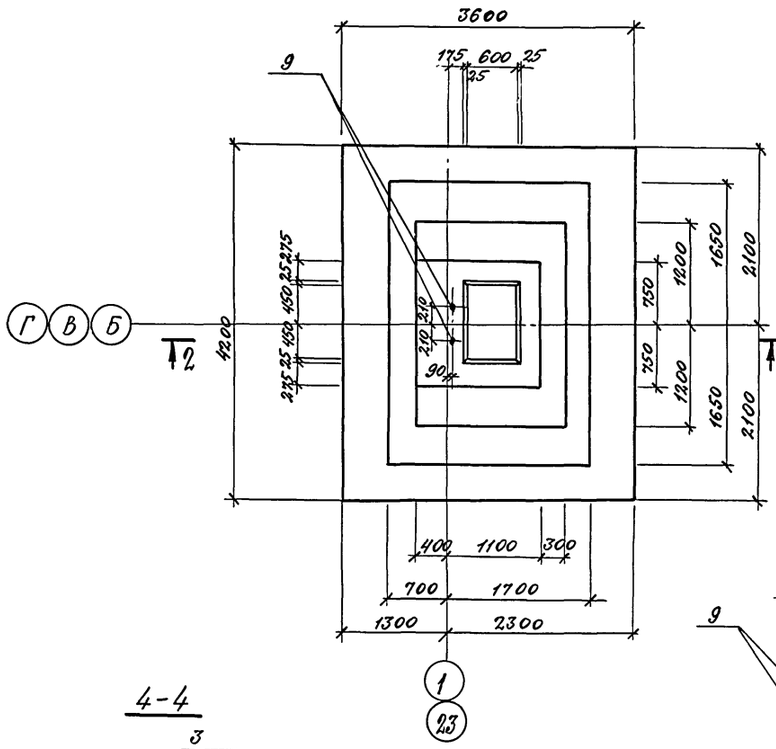

фм 8

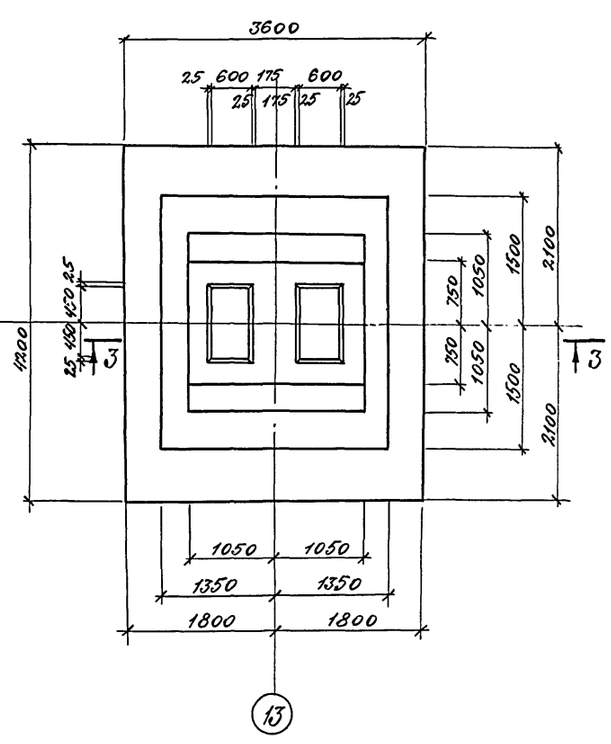

6-6

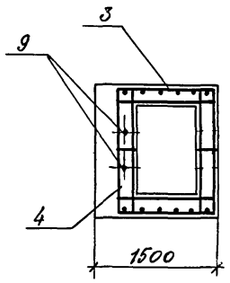

1. Лист смотреть совместно с листом КЖ-14

Раскладка сеток по подошве фундаментов

фм6, фм7, фм9

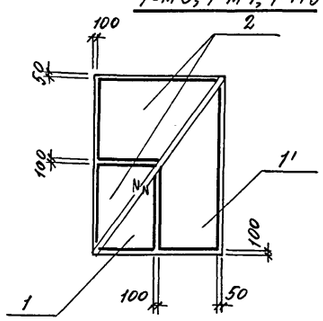

фм 8

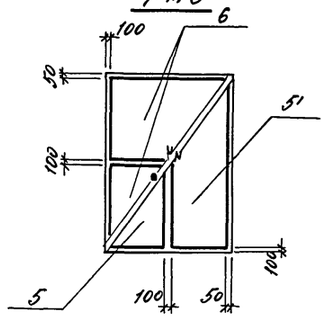

4-4

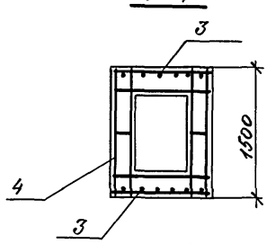

5-5

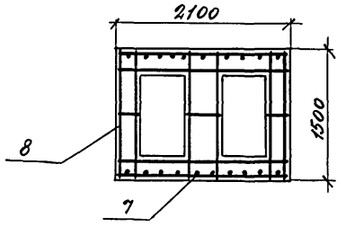

Нагрузки на фундамент

Схема	Нагрузки	фм6÷фм9 M тм	фм6÷фм9 N т	фм6÷фм9 Q т	фм 10 M тм	фм 10 N т	фм 10 Q т	фм11 N т
M N Q	Расчетная h=1	18,3	238,0	0,89	7.4	15,8	1.82	22,5
	Расчетная h>1	20.6	243.4	2,5	12,2	19,0	2,2	24.8

7922/3

Изм.	Лист	№ документа	Подп.	Дата
Гл.инж.пр.		Рыжак		
Нач.отд.		Глазунов		
Гл.констр.		Кальчук		
Рук.гр.		Маслобойщикова		
Исполн.		Рекун		
Проверил		Маслобойщикова		

ТП 409-10-44 -КЖ

Производственный корпус по изготовлению ЖБ изделий для жилых и общественных зданий мощностью 50-60 тыс. куб. м3 в год.

Лит.	Лист	Листов
Р	13	

Фундаменты фм6, фм7; фм8

Госстрой СССР Проектный институт №2 г Москва

Инв. № подл. | Подп. и дата

Типовой проект 409-10-44 Альбом II Часть 2

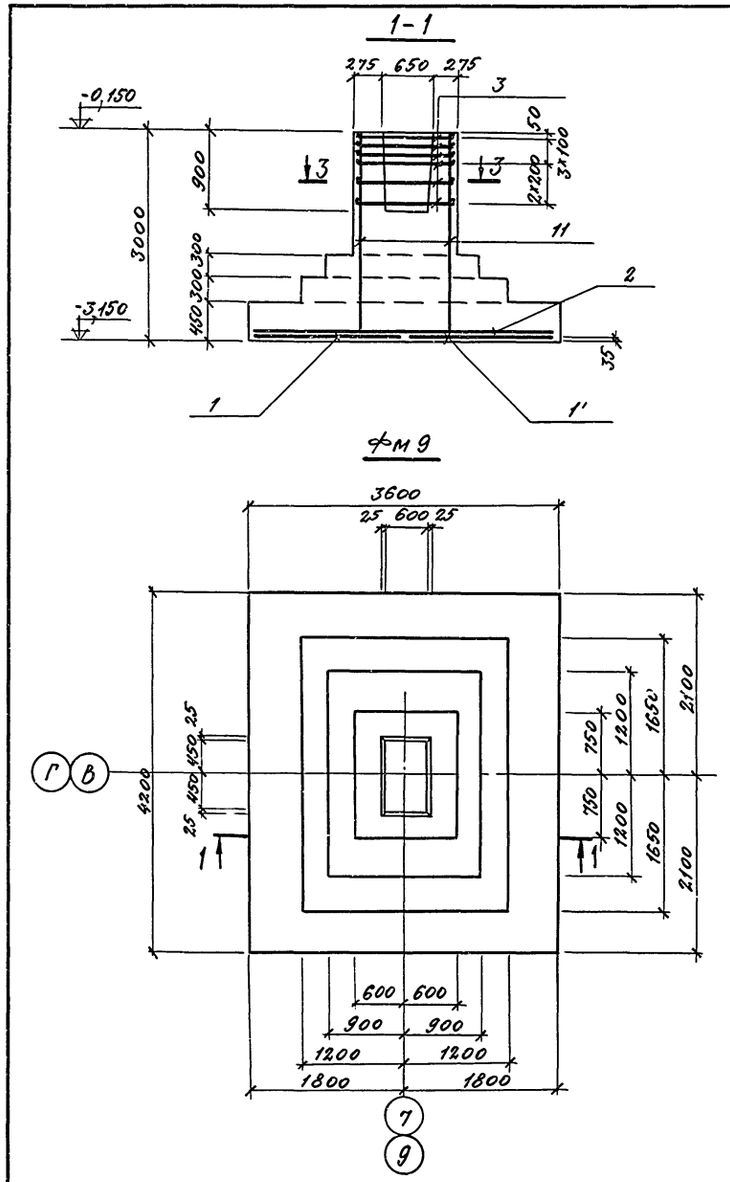

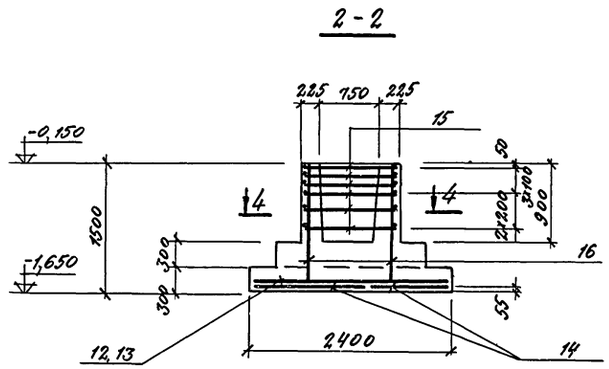

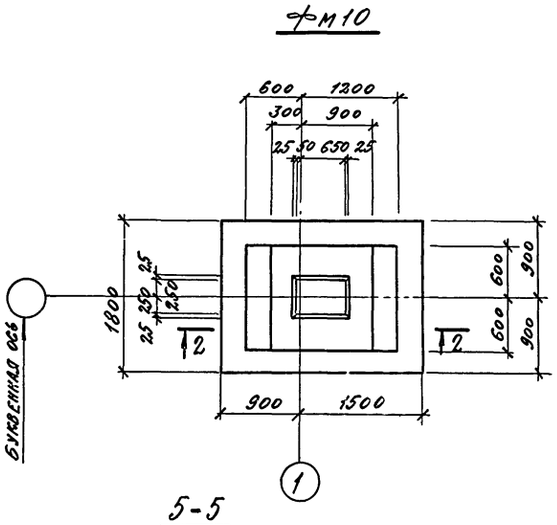

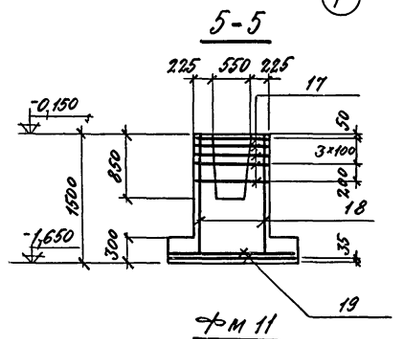

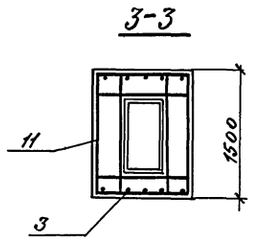

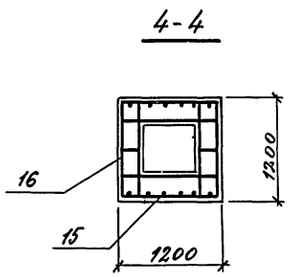

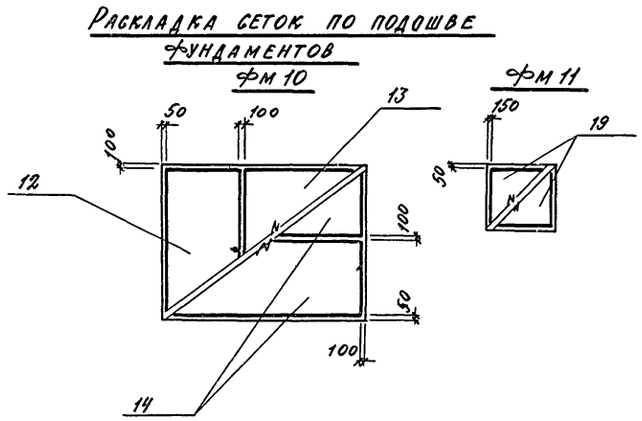

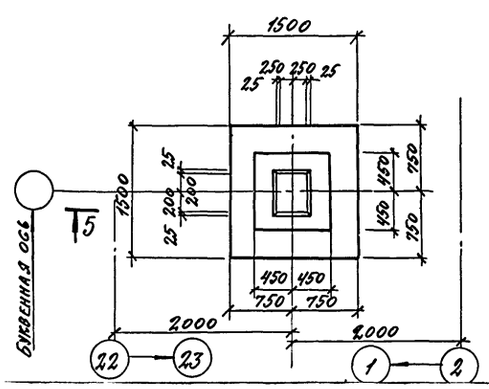

Спецификация элементов монолитных фундаментов

Формат	Зона	Позиц.	Обозначение	Наименование	Кол. на исполнение						Примечание
				Сборочные единицы и детали							
		1	1.410-2 в.2	Сетка С(1)18АII-20×42	1	1		1			
		1'	"	С(1)18АII-14×42	1	1		1			
		2	"	С(1) 14АII-20×36	2	2		2			
		3	1.412-1/77, в.3	СВ-8АI	5	5		6			
		4	"	СН 12АII-10×15	2	2					
		5	1.410-2, в.2	С(1)18АII-20×42			1				
		5'	"	С(1)18АII-14×42			1				
		6	"	С(1)12АII-20×36			2				
		7	1.412-1/77, в.3	СВТ-8АI			5				
		8	"	СН 12АII-18×15			2				
		9	КЖИ-А1	Анкер А1		1					
		11	1.410-2 в.2	Сетка 1С 12АII-10×30				2			
		12	то же	то же С(1)10АII-8×18					1		
		13	"	" С(1)10АII-14×18					1		
		14	"	" С(1) 10АII-8×24					2		
		15	1.412-1/77, в.3	" СБ-8АI					6		
		16	"	" СН12АII-10×15					2		
		17	"	" СА-8АI						5	
		18	"	" СН12АII-6×15						2	
		19	1.410-2 в.2	" С(1)10АII-10×15						2	
				Материалы							
				Бетон марки 200	9.3	9.6	10.2	12.0			
				Бетон марки 150					3.3	1.6	
				Литер	Р	Р	Р	Р	Р	Р	
				Марка	фм6	фм7	фм8	фм9	фм10	фм11	

1. Лист смотрите совместно с листом КЖ-13

7922/3

16

Изм.	Лист	№ документа	Подп.	Дата
Гл. инж. пр.		Рыжак		
Нач. отд.		Глазунов		
Гл. констр.		Кальчук		
Рук. гр.		Маслобойщикова		
Исполн.		Рекун		
Проверил		Маслобойщикова		

ТП 409-10-44 КЖ

Производственный корпус по изготовлению ж.б. изделий для жилых и общественных зданий мощностью 50-60 тыс. куб. м в год.

Лит.	Лист	Листов
Р	14	

Фундаменты фм9, фм10 фм11

Госстрой СССР Проектный институт №2 г. Москва

Инв. № подл. | Подп. и дата

Типовой проект 409-10-44 Альбом II Часть 2

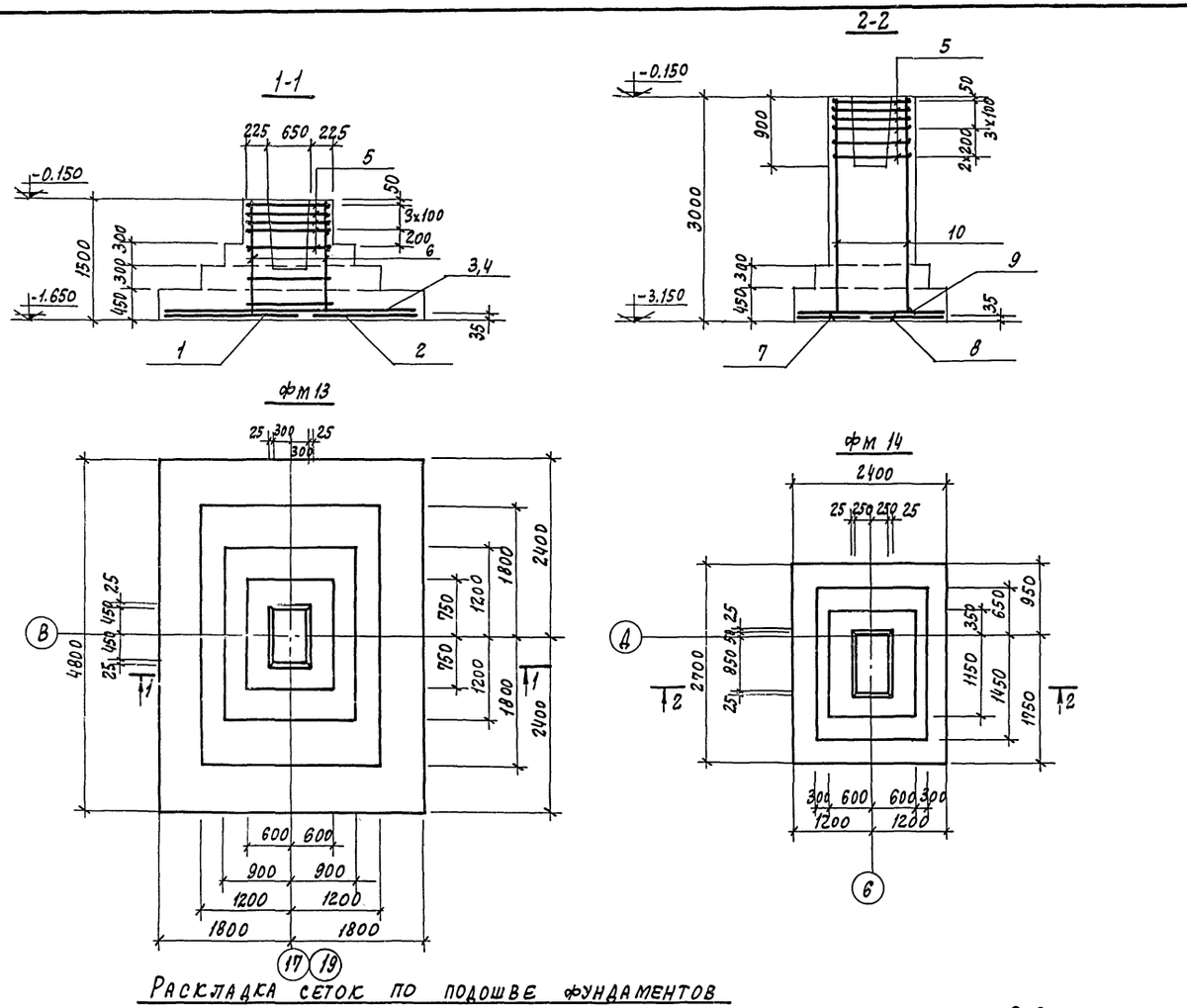

Спецификация элементов монолитных фундаментов

Формат	Зона	Позиц.	Обозначение	Наименование	Кол. на исп.		Примечание
				Сборочные единицы и детали			
		1	1.410-2, в.1	Сетка С(1) 20АII-20×48	1		
		2	—"—	—"— С(1) 20АII-14×48	1		
		3	—"—	—"— С(1) 14АII-14×36	2		
		4	—"—	—"— С(1) 14АII-16×36	1		
		5	1.412-1/77, в.3	—"— СВ-8АI	6	6	
		6	1.410-2, в 1	—"— 1С 12АII-10×15	2		
		7	—"—	—"— С 12АII-14×27		1	
		8	—"—	—"— С 12АII-8×27		1	
		9	—"—	—"— С(1) 10АII-8×24		3	
		10	—"—	—"— 1С 12АII-10×30		2	
				Материалы			
				Бетон марки 150		6,92	
				Бетон марки 200	10,2		
				Литер			
				Марка	фм 13 р	фм 14 р	

Нагрузки на фундамент

Схема	Нагрузки	фм 13 M тм	фм 13 N т	фм 13 Q т	фм 14 M тм	фм 14 N т	фм 14 Q т
	расчетная h=1	18,3	246,1	1,2	21,4	103,5	2,25
	расчетная h>1	20,6	252,0	2,5	25,4	107,1	3,64

Раскладка сеток по подошве фундаментов

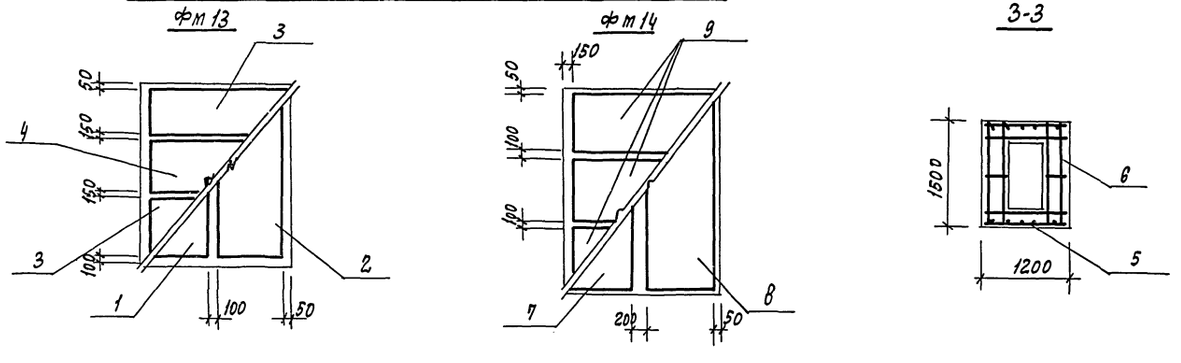

7922/3

17

Изм.	Лист	№ документа	Подп.	Дата
Гл. инж. пр.	Рыжак			
Нач. отд.	Глазунов			
Гл. констр.	Кальчук			
Рук. гр.	Маслобойщикова			
Исполн.	Рекун			
Проверил	Маслобойщикова			

ТП 409-10-44 -КЖ

Производственный корпус по изготовлению ж.б. изделий для жилых и общественных зданий мощностью 50-60 тыс. куб. м в год

Лит.	Лист	Листов
Р	15	

Фундаменты фм13, фм14

Госстрой СССР Проектный институт №2 г. Москва

Инв. № подл. | Подп. и дата

Типовой проект 409-10-44 Альбом II Часть 2

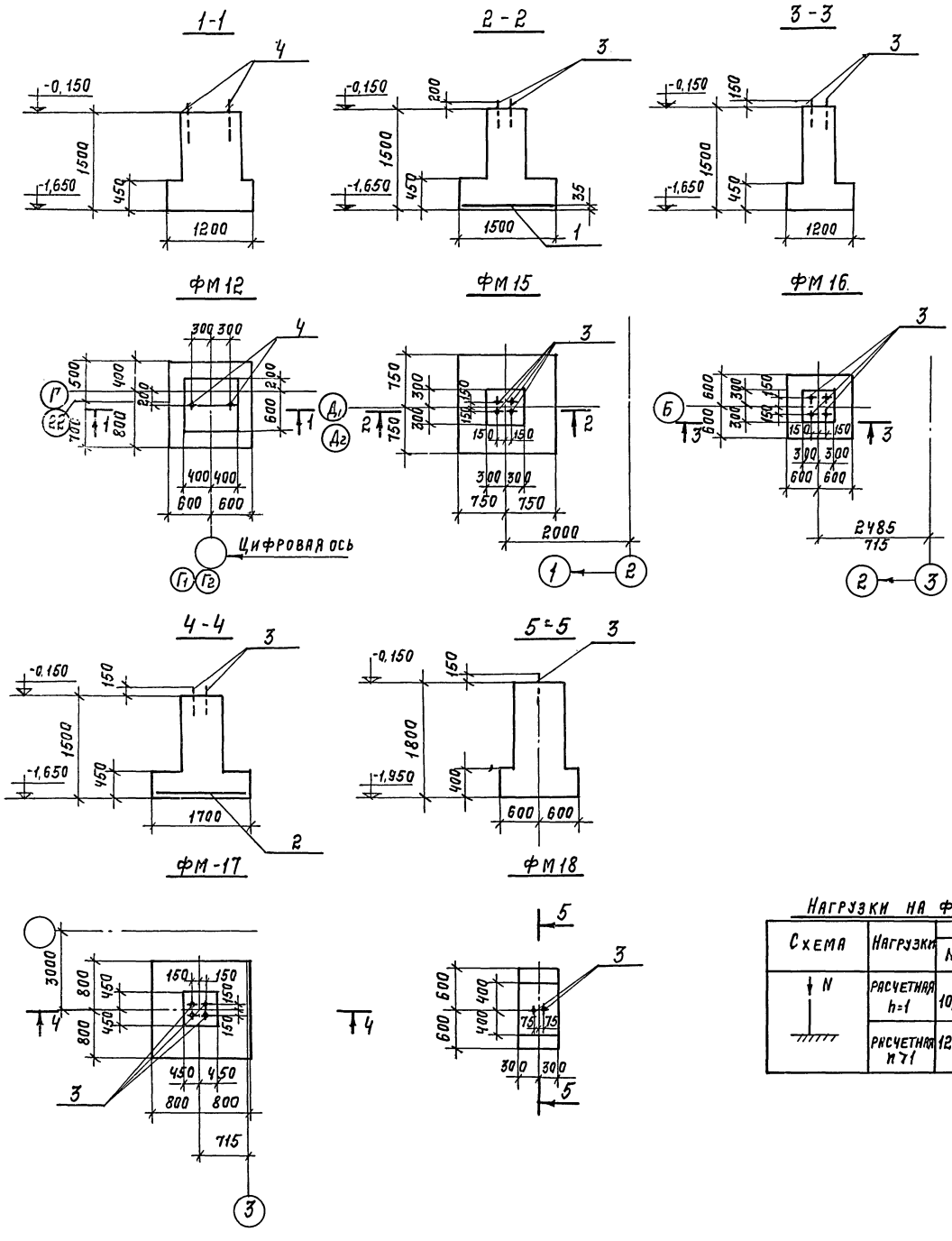

Формат	Зона	Позиц.	Обозначение	Наименование	Кол на исполн.					Примечание
				Сборочные единицы и детали						
		1	-КЖИ-С2	Сетка С2		1				
		2	-КЖИ-С3	— " — С3				1		
		3	-КЖИ-А3, А2	Анкер А3		4	4	4	2	
		4	То же	То же А2	2					
				Материалы						
				Бетон марки 150	1,33	1,42	1,05	2,15	1,06	
				Литера						
				Марка	ФМ12 Р	ФМ15 Р	ФМ16 Р	ФМ17 Р	ФМ18 Р	

Выборка стали на один элемент, в кг.

Марка	Арматурные изделия. Арматурная сталь ГОСТ 5781-75. Класс А I, ф 6	8	10	12	Итого	Класс А II, ф 10	12	14	16	18	20	Итого	Закладн. издел. Арм. сталь ГОСТ 5781-75. Класс А I, ф 22	24	Итого	Всего
ФМ1	12,7	28,2			40,9	56,6	15,4					72,0				112,9
ФМ2, ФМ3	12,7	28,2			40,9	56,6	15,4					72,0		23,8	23,8	136,7
ФМ18													4,64			4,64
ФМ4	10,2	50,3			60,5	35,3	56,4					91,7				152,2
ФМ5	10,2	32,7			42,9	35,3	38,3					73,6				116,5
ФМ6		35,5	17,2		52,7		15,4	94,2		157,5		267,1				319,8
ФМ7		35,5	17,2		52,7		15,4	94,2		157,5		267,1		11,9	11,9	331,7
ФМ8		49,5	17,2		66,7		41,2			85,6		126,8				193,5
ФМ9		35,2	17,2		52,7		31,5	94,2		157,5		283,2				335,9
ФМ10	41,5	2,4			43,9	29,6	15,4					45,0				89,9
ФМ11	2,9	25,4			28,3	10,74	8,5					19,3				47,5
ФМ12														5,96		5,96
ФМ13		12,6		27,5	40,1		15,5	106,8			222,6	344,9				385,0
ФМ14	0,5	35,4			35,9	14,6	62,00					76,6				122,0
ФМ15									32,2			32,2	10,92		10,92	141,4
ФМ16													10,92		10,92	10,92
ФМ17										53,3		53,3	10,92		10,92	64,22

Нагрузки на фундаменты.

Схема	Нагрузки	ФМ12 N_T	ФМ12 M_{TM}	ФМ12 Q_T	ФМ15 N_T	ФМ16 N_T	ФМ17 N_T	ФМ18 N_T
N	Расчетная h=1	10,6	–	–	26,2	17,4	34,5	8,1
	Расчетная n>1	12,4	—	—	30,0	20,0	40,0	9,0

7922/3

18

Изм.	Лист	№ документа	Подп.	Дата
Гл. инж. пр.		Рыжак		
Нач. отд.		Глазунов		
Гл. спец.		Кальчук		
Рук. гр.		Маслобойщикова		
Исполн.		Рекун		
Провер.		Маслобойщикова		

ТП 409-10-44 КЖ

Производственный корпус по изготовлению ж.б. изделий для жилых общественных зданий мощностью 50-60 тыс. куб. м. в год.

Лит.	Лист.	Листов
	16	

Фундаменты ФМ12, ФМ15, ФМ16, ФМ17, ФМ18.

Госстрой СССР. Проектный институт 2 г. Москва.

Инв. № подл. | Подп. и дата

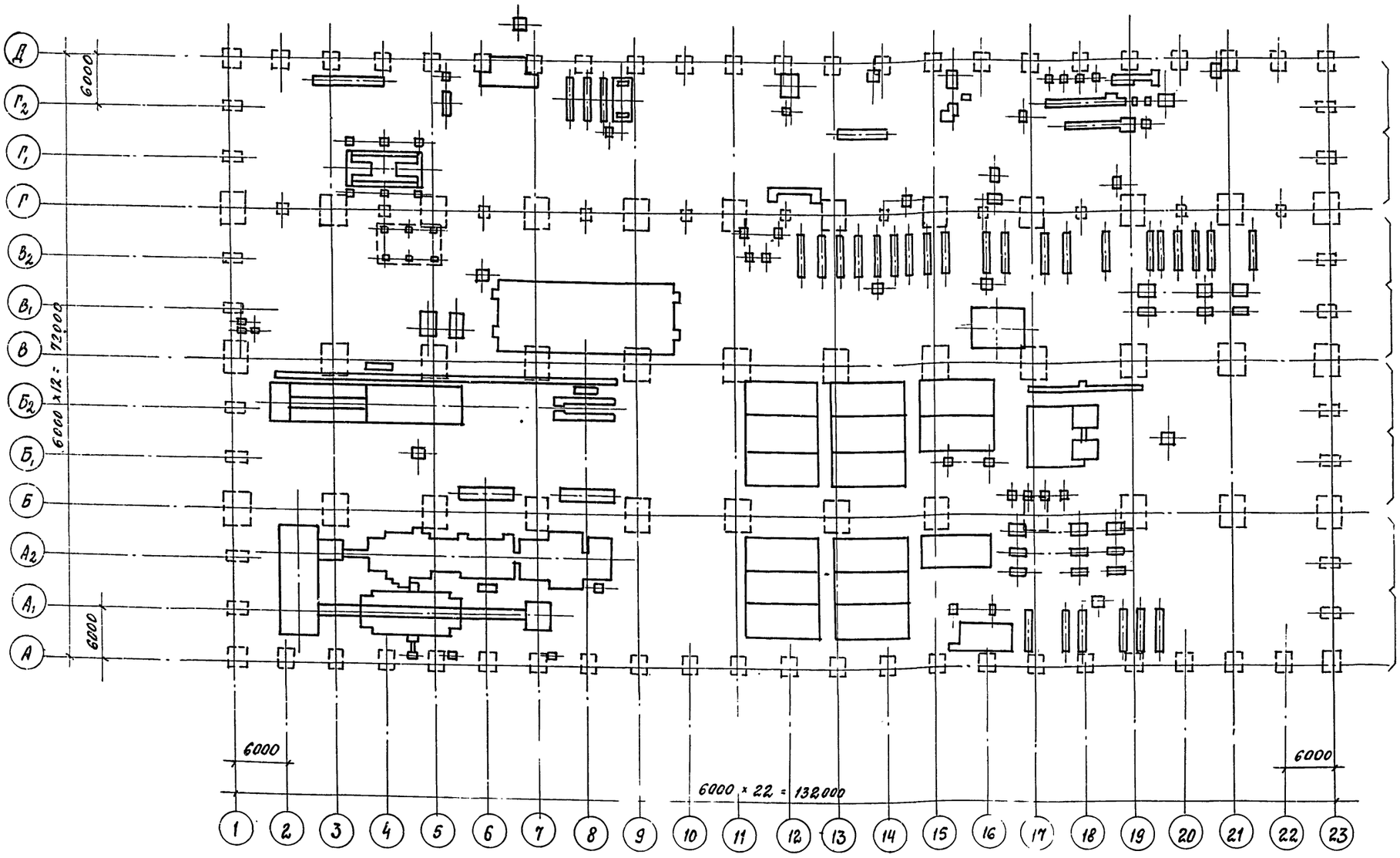

Маркировочная схема фундаментов под оборудование в осях „Д-Г" на листе КЖ-56.

Маркировочная схема фундаментов под оборудование в осях „Г-В" на листе КЖ-50.

Маркировочная схема фундаментов под оборудование в осях „Б-В" на листе КЖ-39.

Маркировочная схема фундаментов под оборудование в осях „А-Б" на листе КЖ-18.

1. Данные о грунтах см. лист КЖ-9.
2. План фундаментов корпуса см. лист КЖ-8.
3. План каналов и приямков см лист АР-3.
4. Фундаменты под оборудование выполнять после получения оборудования, разбивку анкеров и колодцев сверить с установочными чертежами завода изготовителя.
5. Железобетонные фундаменты устанавливать на бетонную подготовку h=100 мм из бетона марки 50.
6. Заполнение колодцев для анкерных болтов производить бетоном марки „200" на мелкой гравии с тщательным штыкованием.

Согласовано: Гипростроммаш

Инв.№ подл. | Подп. и дата

7922/3

Изм.	Лист	№ документа	Подп.	Дата
Гл. инж. пр.		Рыжак		
Нач. отд.		Глазунов		
Гл. спец.		Кальчук		
Рук. гр.		Маслобойщикова		
Испол.		Пустовалов		
Провер.		Маслобойщикова		

ТП 409-10-44 КЖ

Производственный корпус по изготовлению ж.б. изделий для жилых и общественных зданий мощностью 50-60 тыс. куб. м в год

Лит.	Лист	Листов
Р	19	

Схема фундаментов под оборудование

Госстрой СССР Проектный институт

Типовой проект 409-10-44 Альбом II часть 2

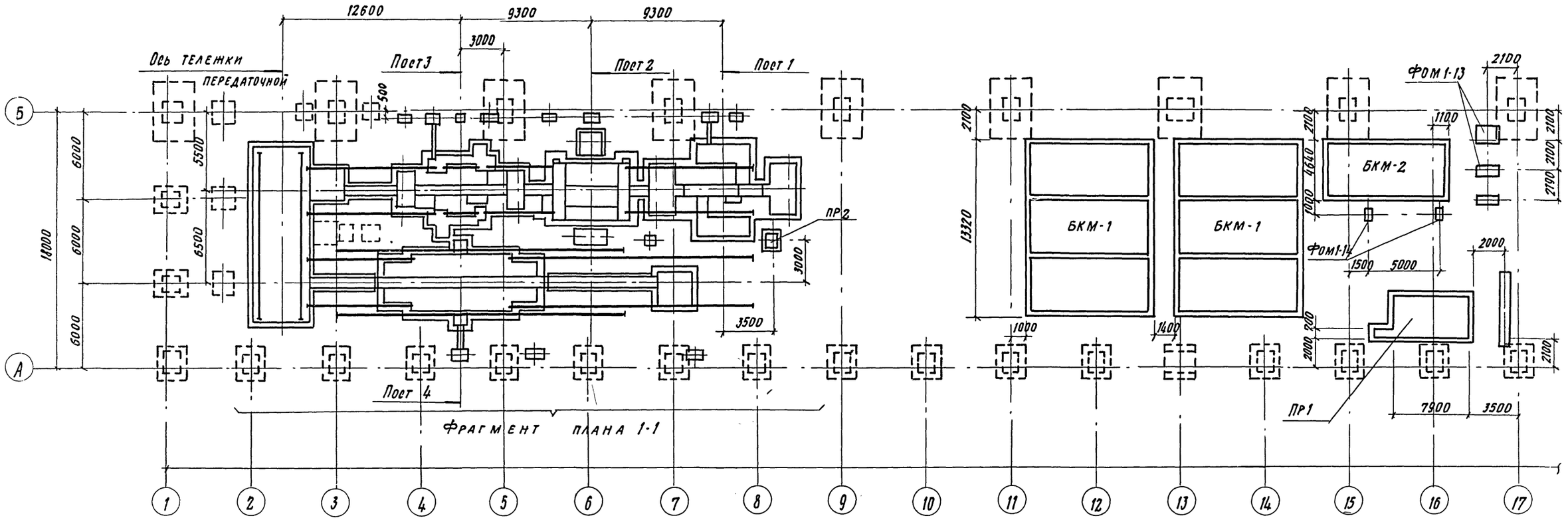

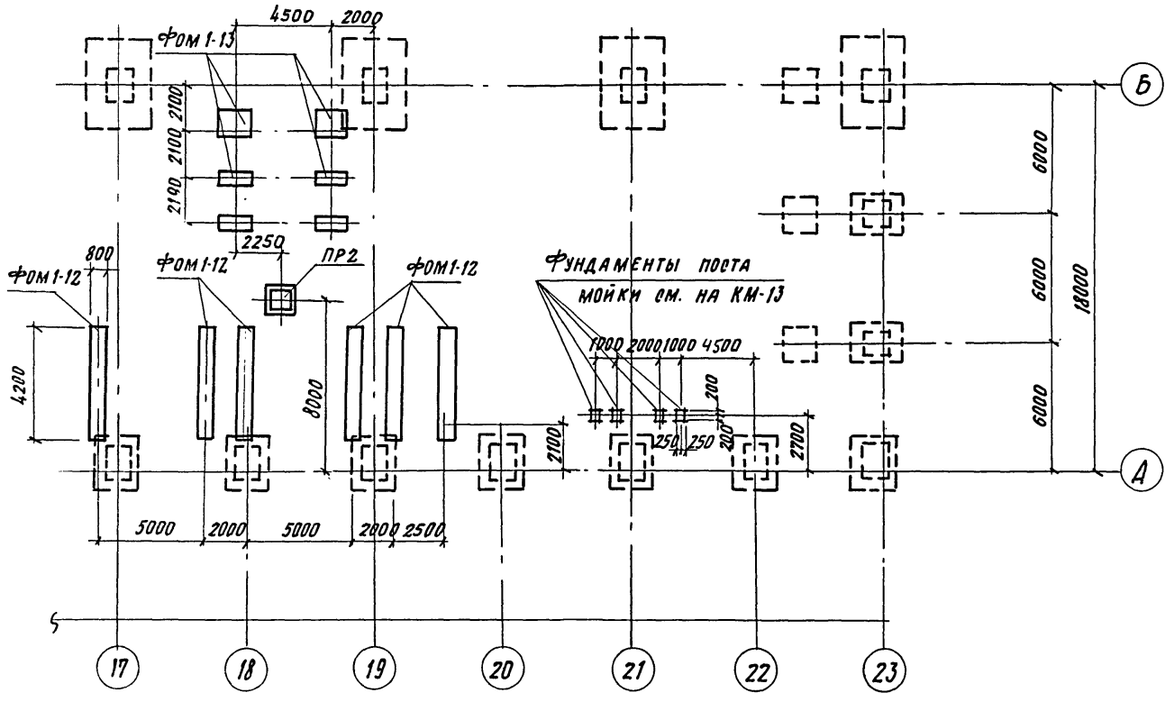

Данный лист смотреть совместно с листом КЖ-19

7922/3

20

Изм	Лист	№ документа	Подпись	Дата
Гл. инж. пр.		Рыжак		
Нач. отд.		Глазунов		
Гл. конс. пр.		Кальчук		
Рук. гр.		Маслобойщикова		
Разраб.		Синицына		
Провер.		Маслобойщикова		

ТП 409-10-44 КЖ

Производственный корпус по изготовлению ж.-б. изделий для жилых и общественных зданий мощностью 50-60 тыс. куб. м в год

Лит	Лист	Листов
Р	18	

Маркировочная схема фундаментов под оборудование в осях „А-Б"

Госстрой СССР
Проектный институт №2
г. Москва

Инв. № подл. | Подп. и дата

Копировал: Формат 22г

Типовой проект 409-10-44 Альбом III Часть 2

Инв. № подл. | Подп. и дата

1-1

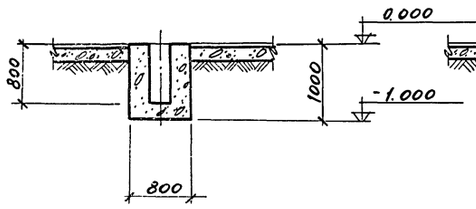

2-2

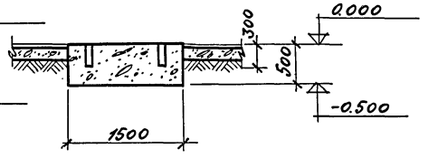

3-3

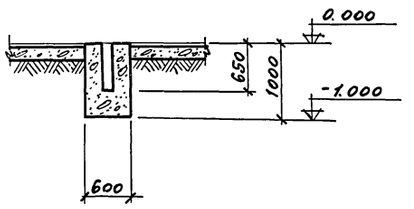

ФОМ 1-12

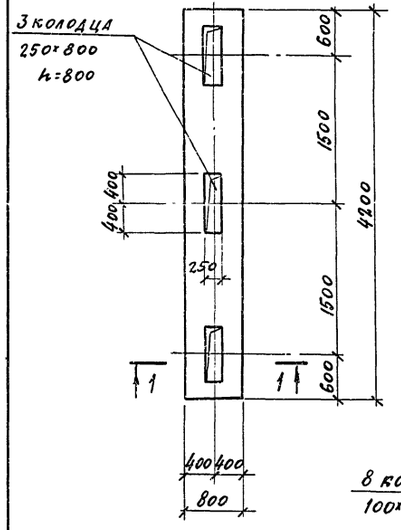

ФОМ 1-13

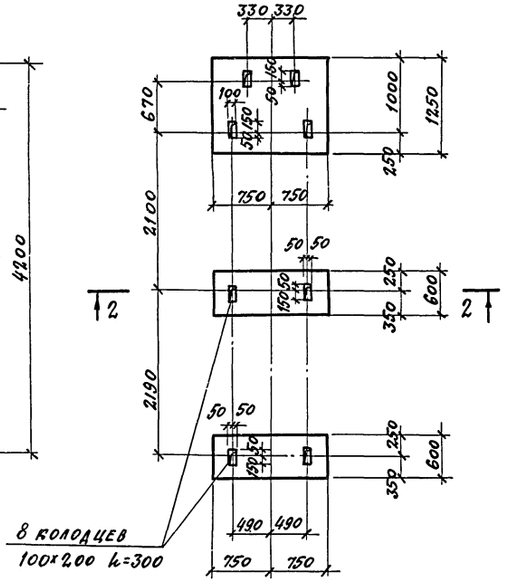

ФОМ 1-14

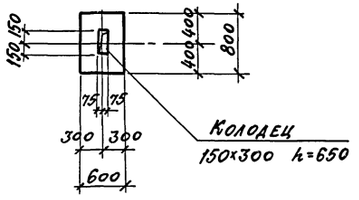

Спецификация элементов к маркировочной схеме, расположенной на листах КЖ 18 ÷ КЖ 19

Марка	Обозначение	Наименование	Кол.	Примеч.
БКМ-1	-КЖ-32	Блок камер БКМ-1	2	
БКМ-2	-КЖ-32	Блок камер БКМ-2	1	
ПР1	-КЖ-38	Приямок ПР1	1	
ПР2	-КЖ-40	Приямок ПР2	2	
ФОМ 1-12	-КЖ-19	Фундамент под оборудование ФОМ 1-12	6	
ФОМ 1-13	КЖ-19	Фундамент под оборудование ФОМ 1-13	3	
ФОМ 1-14	КЖ-19	Фундамент под оборудование ФОМ 1-14	2	
Фрагмент плана 1-1 см. лист КЖ-20				

1. Схему фундаментов под оборудование и общие указания см. КЖ-17.
2. Все швы между фундаментом под виброплощадку ФОМ 1-2 и бетонным полом должны быть заделаны по всему периметру досками толщиной 25 мм, установленными на ребро (ширина должна соответствовать толщине конструкции бетонного пола).

Формат	Зона	Поз.	Обозначение	Наименование	Кол.	Примечание
				Материалы		
				Бетон марки 150		
			КЖ-19	Фундамент под оборудование ФОМ 1-12	2,82	м³
			КЖ-19	" ФОМ 1-13	1,84	"
			КЖ-19	" ФОМ 1-14	0,48	"

7922/3

21

ТП 409-10-44 КЖ

Производственный корпус по изготовлению ж.б. изделий для жилых и общественных зданий мощностью 50-60 тыс. куб. м в год

Изм.	Лист	№ документа	Подп.	Дата
Гл. инж. пр.		Рыжак		
Нач. отд.		Глазунов		
Гл. конструк.		Кальчук		
Рук. гр.		Маслобойщикова		
Разработ.		Синицына		
Проверил.		Маслобойщикова		

Лит. Р | Лист 19 | Листов

Фундаменты под оборудование ФОМ 1-12 ÷ ФОМ 1-14

Госстрой СССР Проектный институт №2

Копировал

Типовой проект 409-10-44 Альбом II Часть 2

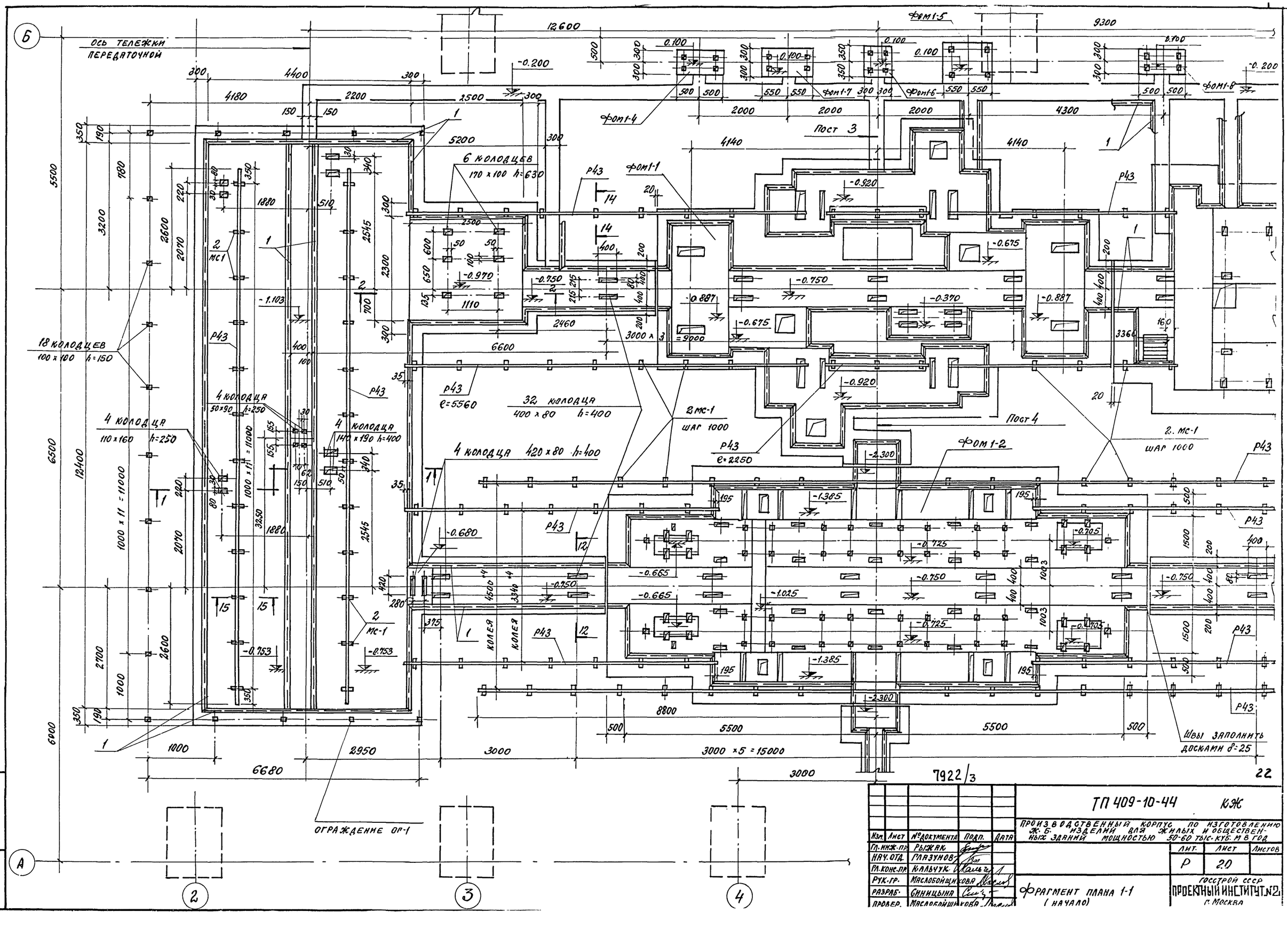

					ТП 409-10-44 КЖ
					Производственный корпус по изготовлению ж.б. изделий для жилых и общественных зданий мощностью 50-60 тыс. куб. м в год
Изм.	Лист	№ документа	Подп.	Дата	
Гл. инж. пр.		Рыжак			Лит. Р; Лист 20; Листов
Нач. отд.		Глазунов			
Гл. конс. пр.		Кальчук			
Рук. гр.		Маслобойщикова			
Разраб.		Синицына			Фрагмент плана 1-1 (начало)
Провер.		Маслобойщикова			Госстрой СССР Проектный институт №2 г. Москва

Инв. № подл. | Подп. и дата

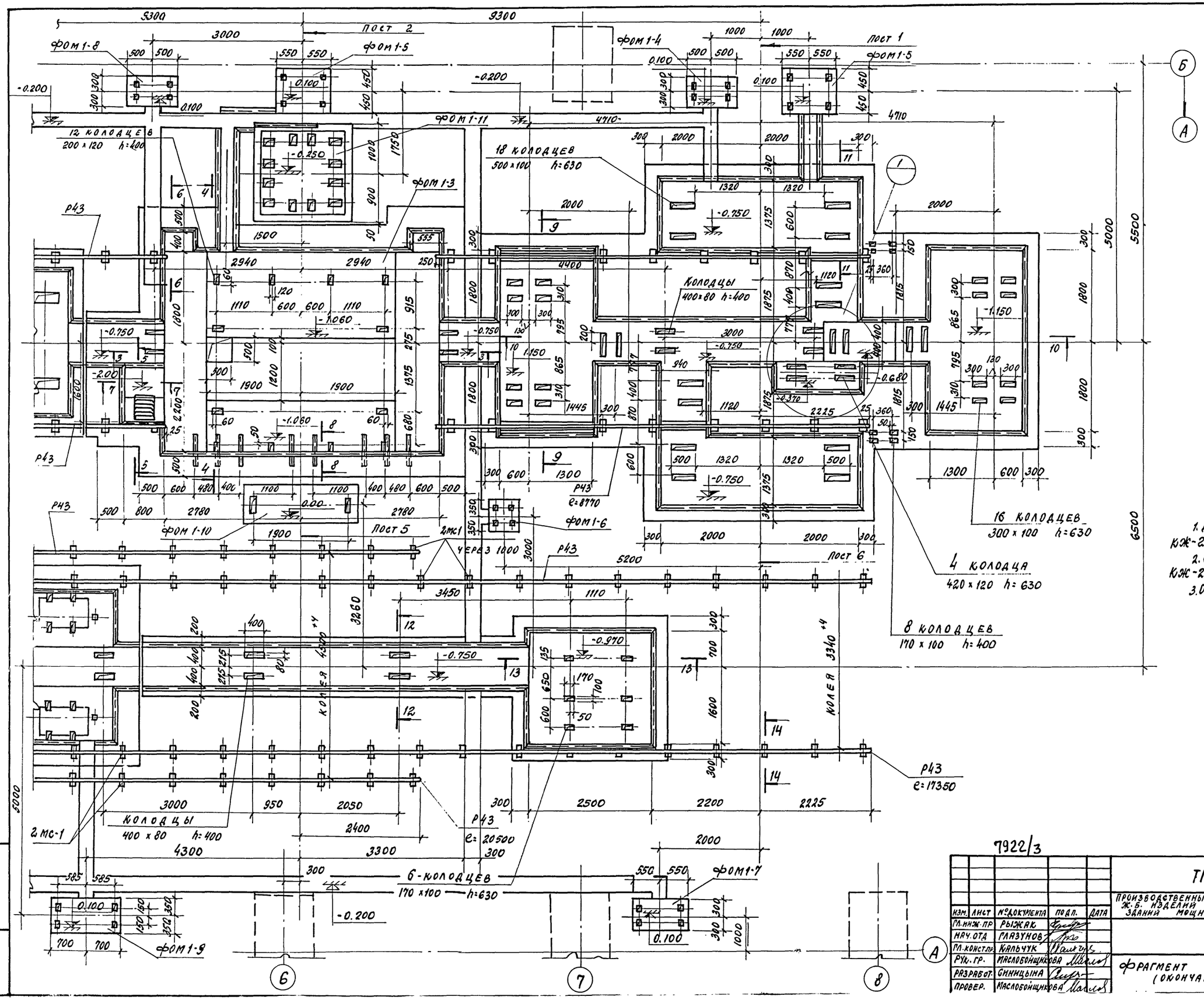

1. Данный лист смотрите с листом КЖ-20.
2. Сечения смотрите на листах КЖ-22 ÷ КЖ-24.
3. Общие указания на листе КЖ-19.

Типовой проект 409-10-44 Альбом II Часть 2

Изм.	Лист	№ документа	Подп.	Дата
Гл. инж. пр.		Рыжак		
Нач. отд.		Глазунов		
Гл. конст. пр.		Кальчук		
Рук. гр.		Маслобойщикова		
Разработ.		Синицына		
Провер.		Маслобойщикова		

ТП 409-10-44 КЖ

Производственный корпус по изготовлению ж.б. изделий для жилых и общественных зданий мощностью 50-60 тыс. куб. м. в год

Лит.	Лист	Листов
Р	21	

Фрагмент плана 1-1 (окончание)

Госстрой СССР Проектный институт №2 г. Москва

Инв. № подл. | Подп. и дата

7922/3

23

Типовой проект 409-10-44 Альбом II Часть 2

1-1

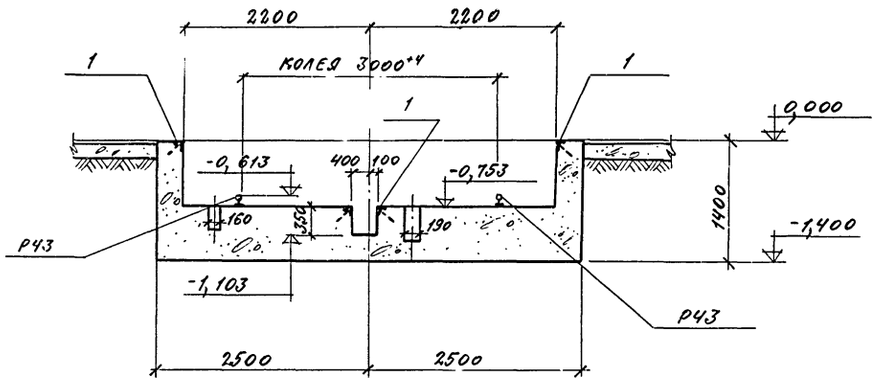

2-2

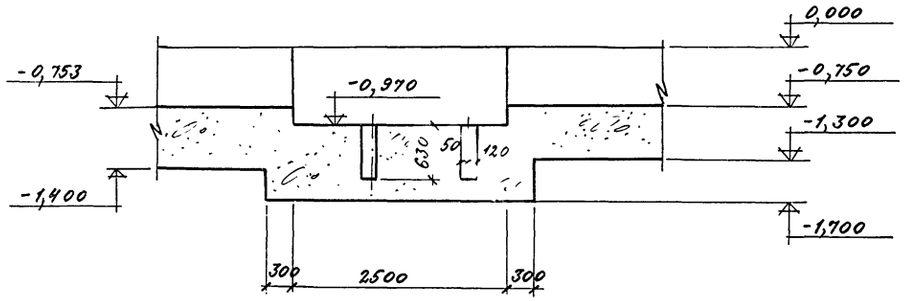

3-3

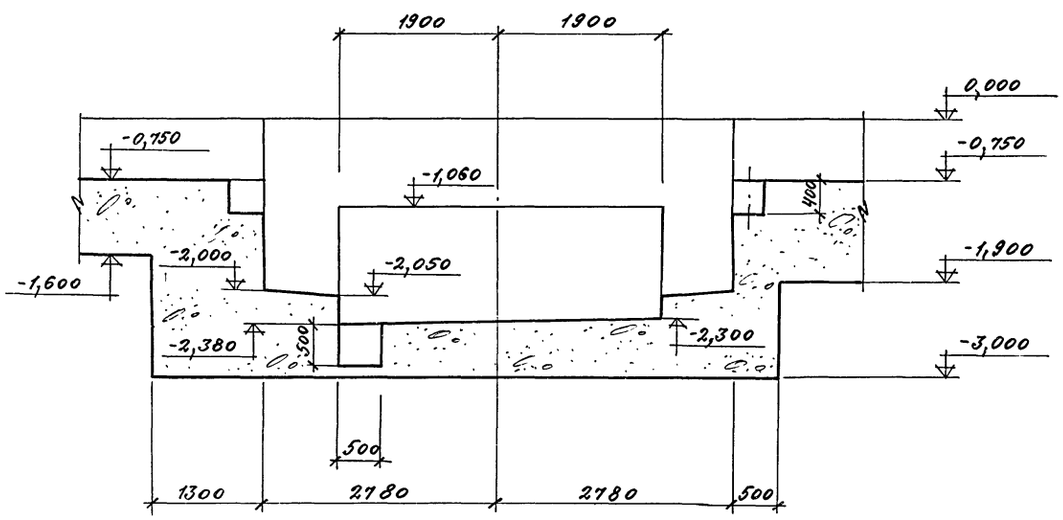

4-4

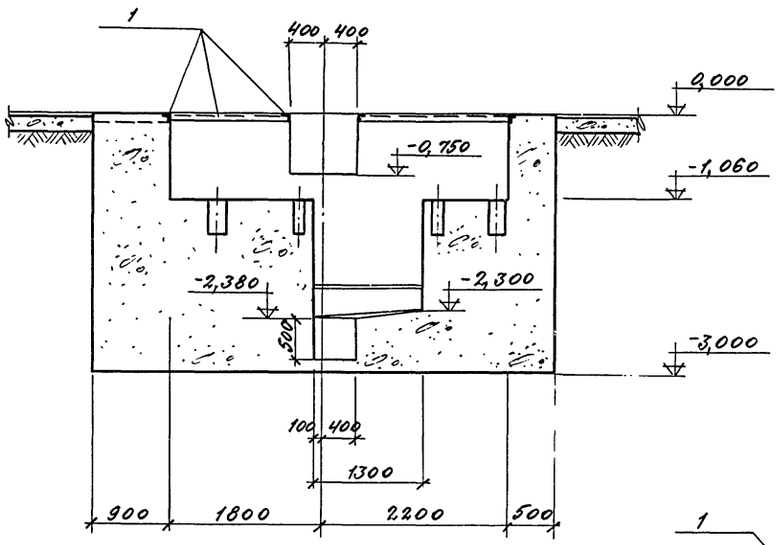

5-5

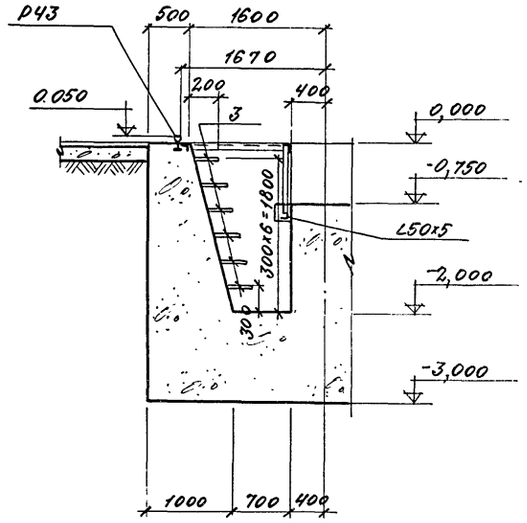

6-6

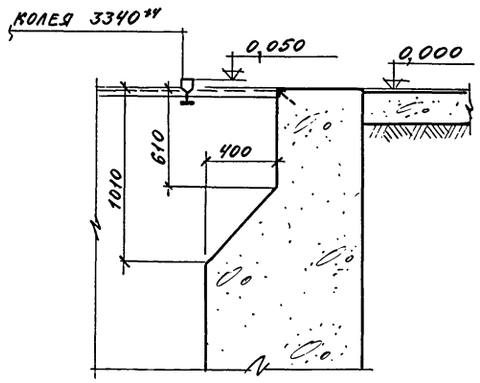

7-7

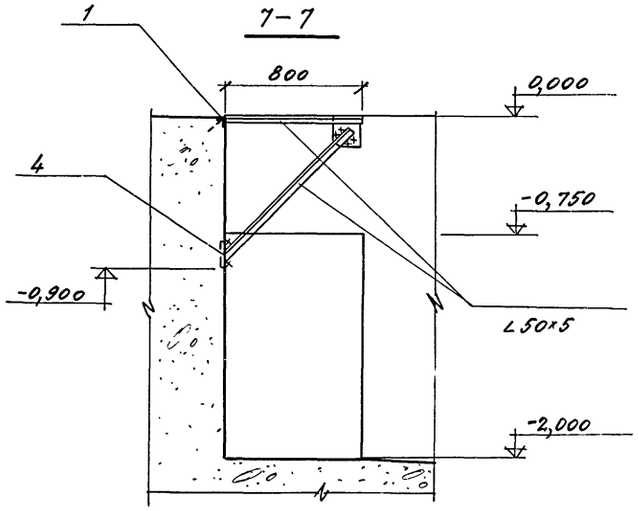

1. Маркировочную схему фундаментов под оборудование смотрите листы КЖЕ-18
2. Общие указания смотрите лист КЖЕ-19
3. Данный лист смотрите с листами КЖЕ-20,21.

7922/3

2У

					ТП 409-10-44 - КЖЕ		
					Производственный корпус по изготовлению эл. б. изделий для жилых и общественных зданий мощностью 50-60 тыс. куб. м. в год.		
Изм.	Лист	№ документа	Подп.	Дата		Лит.	Лист	Листов
Гл.инж.пр.		Рыженко				Р	22	
Нач. отд.		Глазунов						
Гл.конст.пр.		Кальчук						
Рук.гр.		Маслобойщикова			Сечения 1-1 ÷ 7-7 к фрагменту плана 1-1	Госстрой СССР ПРОЕКТНЫЙ ИНСТИТУТ №2 г. Москва		
Разработ.		Синицына						
Проверил		Маслобойщикова						

Инв. № подл. | Подп. и дата

Типовой проект 409-10-44 Альбом II часть 2

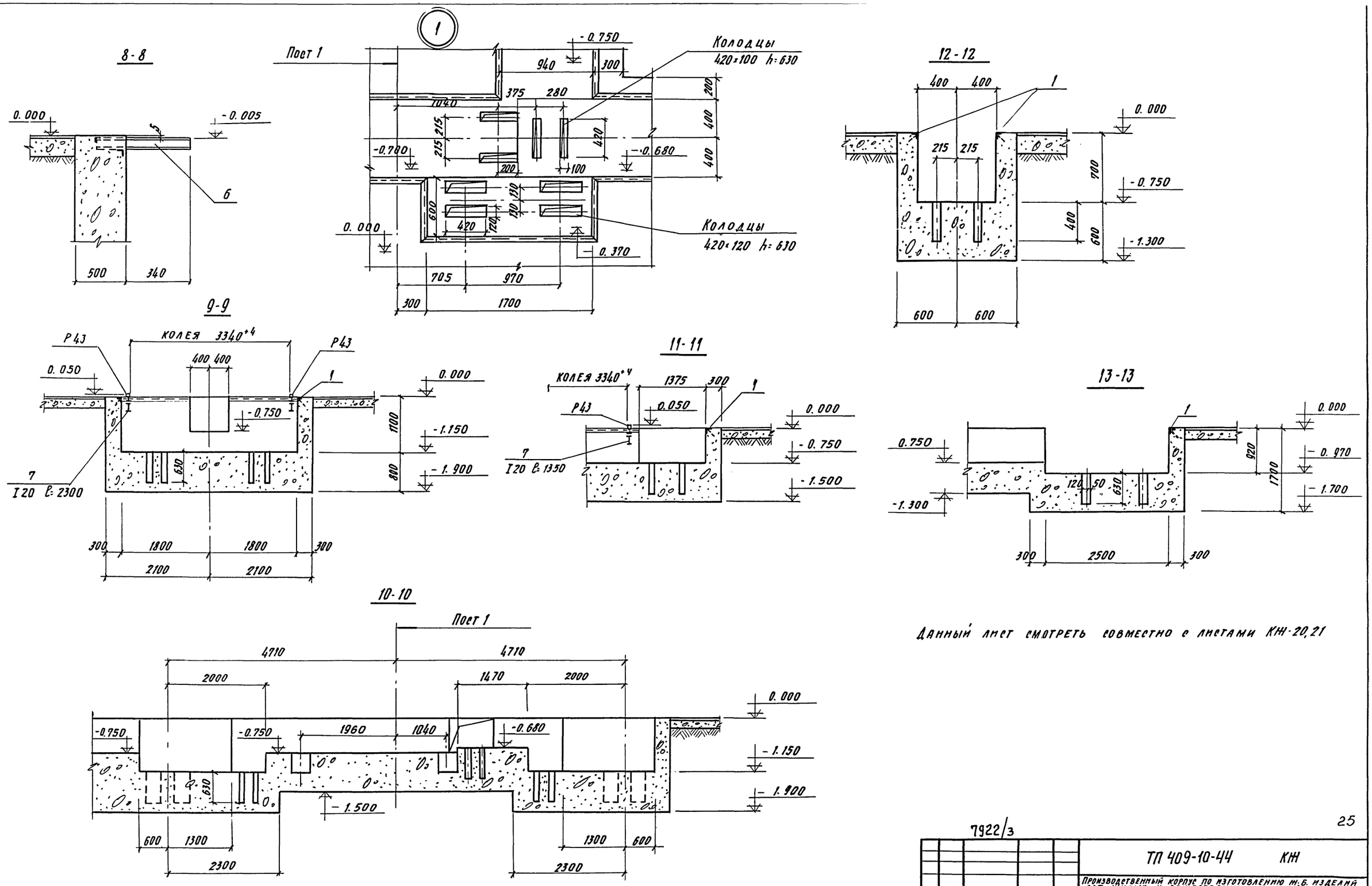

Данный лист смотреть совместно с листами КЖ-20,21

7922/3

25

Изм	Лист	№ документа	Подпись	Дата
Гл. инж. пр.		Рыжак		
Нач. отд.		Глазунов		
Гл. конс. пр.		Кальчук		
Рук. гр.		Маслобойщикова		
Разраб.		Синицына		
Провер.		Маслобойщикова		

ТП 409-10-44 КЖ

Производственный корпус по изготовлению ж.б. изделий для жилых и общественных зданий мощностью 50-60 тыс. куб. м в год

Лит	Лист	Листов
Р	23	

Сечения 8-8 ÷ 13-13, узел 1 к фрагменту плана 1-1

Госстрой СССР
ПРОЕКТНЫЙ ИНСТИТУТ №2
г. Москва

Инв. № подл. | Подп. и дата

Типовой проект 409-10-44 Альбом II Часть 2

ФОМ 1-11

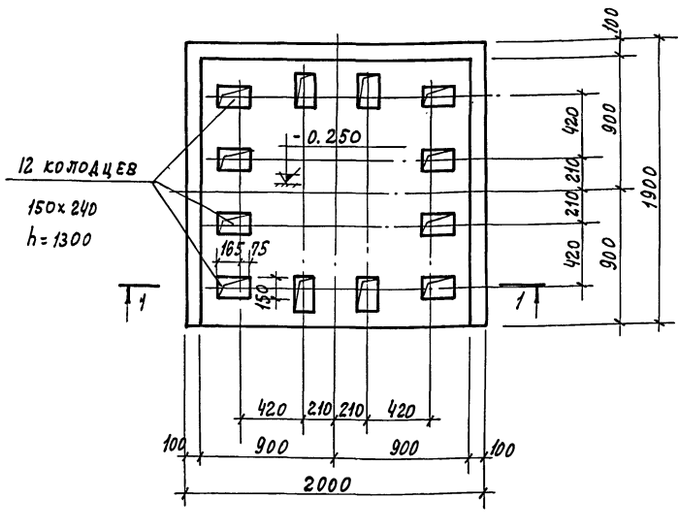

14-14

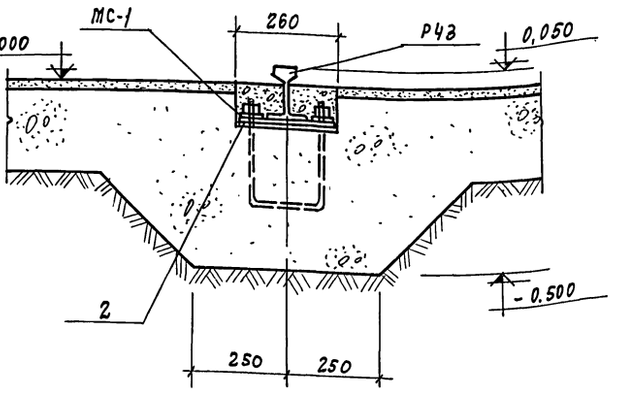

1-1

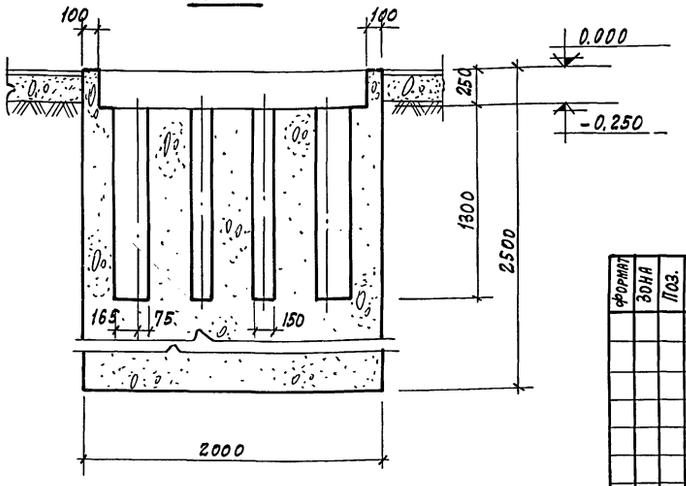

15-15

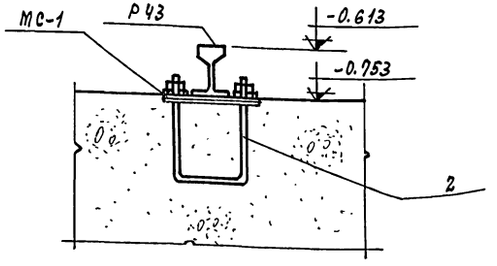

Выборка стали на один элемент, кг

Марка элемента	Закладные изделия: Профильная сталь I20	C10	L50×5	δ=10	Итого	Арматурная сталь ГОСТ 5781-75: Класса I, ф, мм 20		Класса II, ф, мм 12		Класса III, ф, мм 8		Итого	Всего
Фрагмент плана 1	412,0	44,0	1118,0	616,0	2190,0	280,0		3,0		116		399,0	2589,0

Формат	Зона	Поз.	Обозначение	Наименование	Кол.	Примечание
				Материалы		
				Бетон марки 150	м³	
			КЖ-31	Фундамент под оборуд. ФОМ1-1	0,2	
			"	" " ФОМ1-5	0,4	
			"	" " ФОМ1-6	0,2	
			"	" " ФОМ1-7	0,3	
			"	" " ФОМ1-8	0,3	
			"	" " ФОМ1-9	0,4	
			"	" " ФОМ1-10	1,4	
				Бетон марки 200	м³	
			КЖ-25	Фундамент под оборуд. ФОМ1-1	44,0	
			КЖ-24	" " ФОМ1-1	8,7	

Спецификация элементов к маркировочным схемам, расположенным на листах КЖ-20÷КЖ-28

Марка	Обозначение	Наименование	Кол.	Примеч.
Р43	ГОСТ 7173-54*	Рельс Р43	7,24т	
ФОМ1-1		Фундамент оборудования ФОМ1-1	1	мон.
ФОМ1-2		—"— ФОМ1-2	1	—"—
ФОМ1-3		—"— ФОМ1-3	1	—"—
ФОМ1-4		—"— ФОМ1-4	2	—"—
ФОМ1-5	—"—	—"— ФОМ1-5	4	—"—
ФОМ1-6	—"—	—"— ФОМ1-6	2	—"—
ФОМ1-7	—"—	—"— ФОМ1-7	2	—"—
ФОМ1-8	—"—	—"— ФОМ1-8	1	—"—
ФОМ1-9	—"—	—"— ФОМ1-9	1	—"—
ФОМ1-10	—"—	—"— ФОМ1-10	1	—"—
ФОМ1-11		—"— ФОМ1-11	1	—"—
МС-1	КЖИ-МС1-МН2	Изделие соединит. МС-1	150	
	ГОСТ 8509-72*	Уголок 50×5	2,0пм	
ОГ1	КЖИ-ОГ1	Ограждение ОГ1	26,2	пог.м.

Формат	Зона	Поз.	Обозначение	Наименование	Кол.	Примечание
		1	Серия 3.400-6/76	Изделие закладное МИ4-13	290	пог.м.
		2	-КЖИ-МС-1-МН-2	" " МН-2	150	
		3	-КЖИ-МН18-СК1	Скоба СК1	6	
		4	Серия 3.400-6/76	Изделие закладное МН3-39	9	
		5	-КЖИ МН5	" " МН5	4	8 шт.
		6	-КЖИ-МН4	" " МН4	8	
		7	ГОСТ 8239-72	Двутавр I20	12,3	пог.м.

7922/3

Изм.	Лист	№ документа	Подп.	Дата
Гл. инж. пр.		Рыжак		
Нач. отд.		Глазунов		
Гл. конст. пр.		Кальчук		
Рук. гр.		Маслобойщикова		
Разработ.		Синицына		
Провер.		Маслобойщикова		

ТП 409-10-44 КЖ

Производственный корпус по изготовлению ж.б. изделий для жилых и общественных зданий мощностью 50-60 тыс. куб. м в год

Лит.	Лист	Листов
Р	24	

Спецификация элементов к фрагменту плана 1-1. ФОМ1-11. Сечения 14-14, 15-15

Госстрой СССР
Проектный институт №2
г. Москва

Инв. № подл. | Подп. и дата

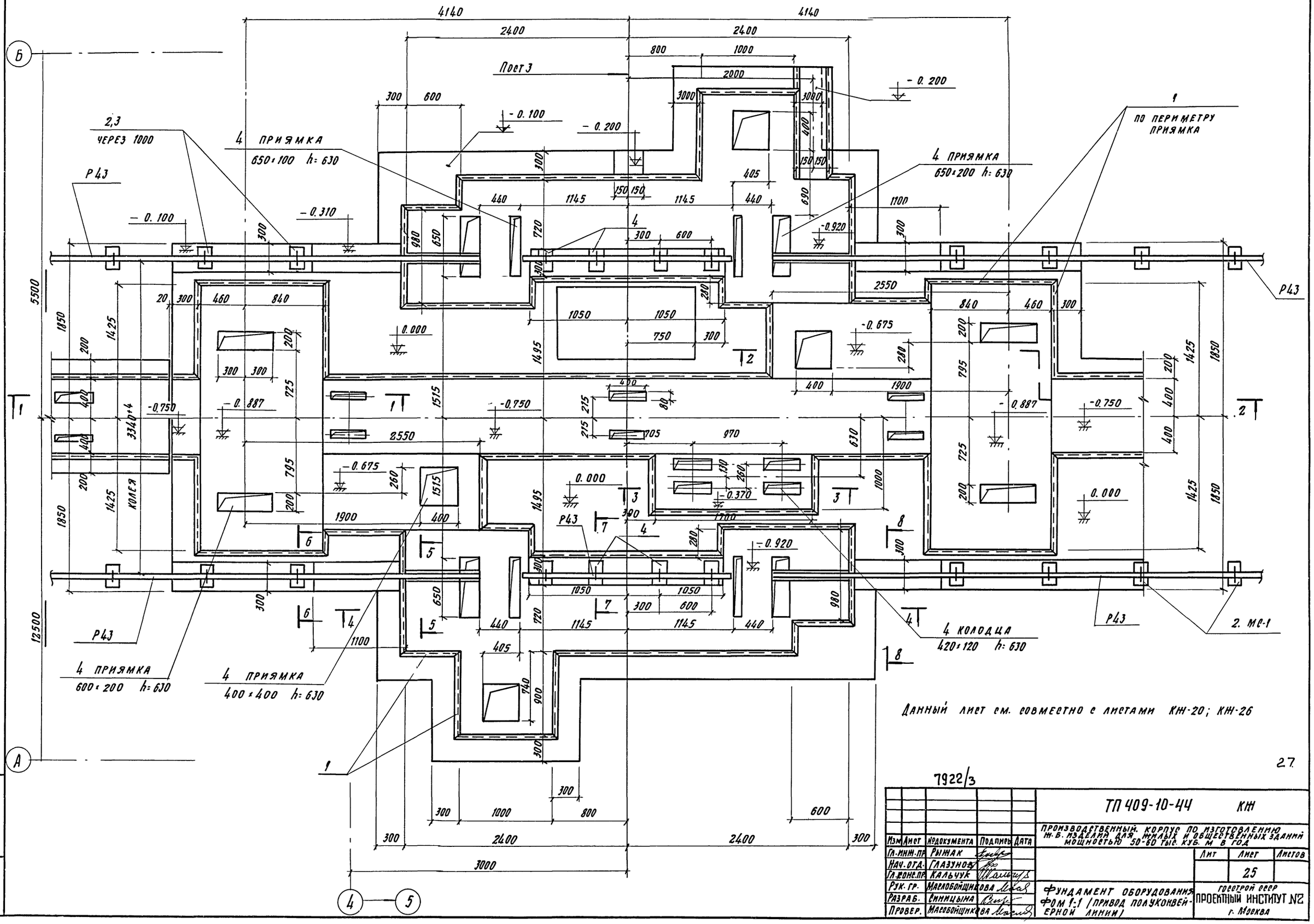

Типовой проект 409-10-44 Альбом II часть 2
Пост 3
2,3 через 1000
4 приямка 650×100 h=630
4 приямка 650×200 h=630
4 приямка 600×200 h=630
4 приямка 400×400 h=630
4 колодца 420×120 h=630
1 по периметру приямка
2. МС-1
Р43
Колея
Данный лист см. совместно с листами КЖ-20; КЖ-26
27
7922/3
ТП 409-10-44 КЖ
Производственный корпус по изготовлению ж.б. изделий для жилых и общественных зданий мощностью 50-60 тыс. куб. м в год
Изм. Лист № документа Подпись Дата
Гл. инж. пр. Рыжак
Нач. отд. Глазунов
Гл. конс. пр. Кальчук
Рук. гр. Маслобойщикова
Разраб. Синицына
Провер. Масобойщикова
Лит Лист Листов
25
Фундамент оборудования ФОМ 1:1 (привод полуконвейерной линии)
Госстрой СССР Проектный институт №2 г. Москва
Инв. № подл. Подп. и дата

1-1

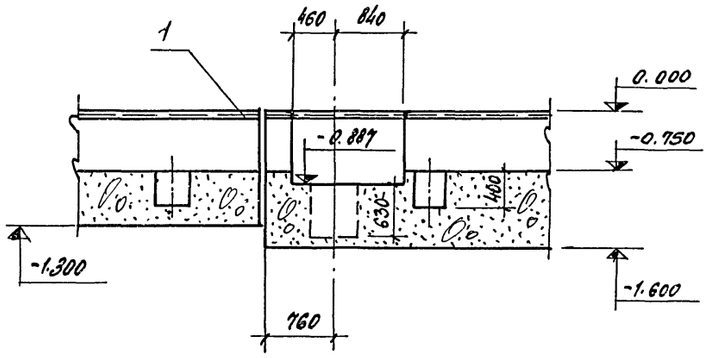

2-2

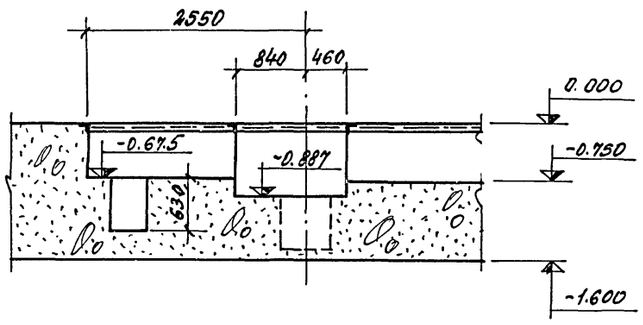

3-3

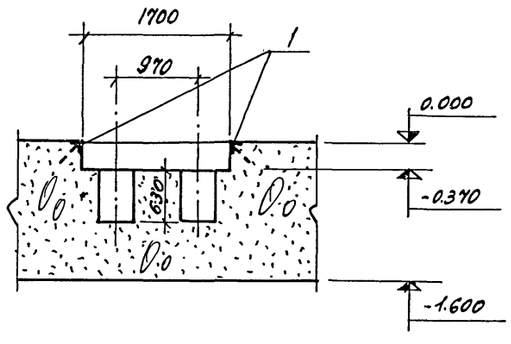

4-4

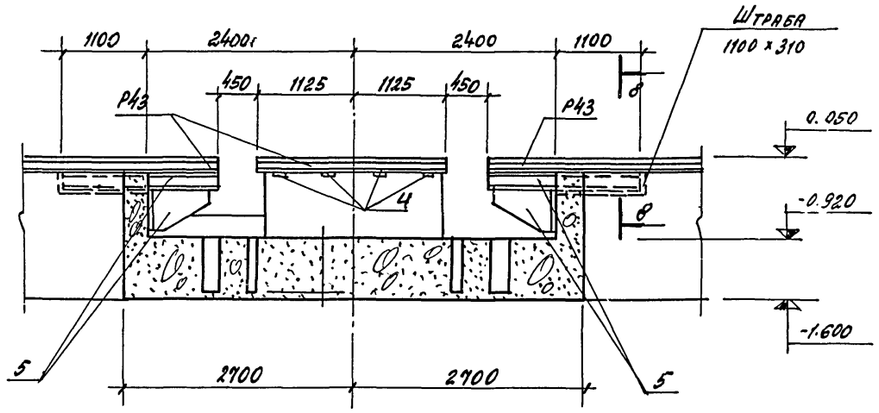

5-5

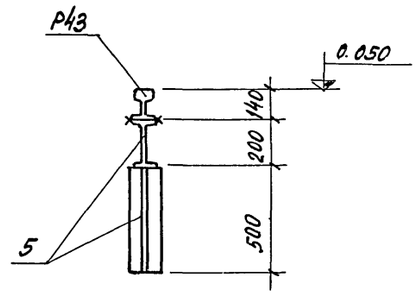

6-6

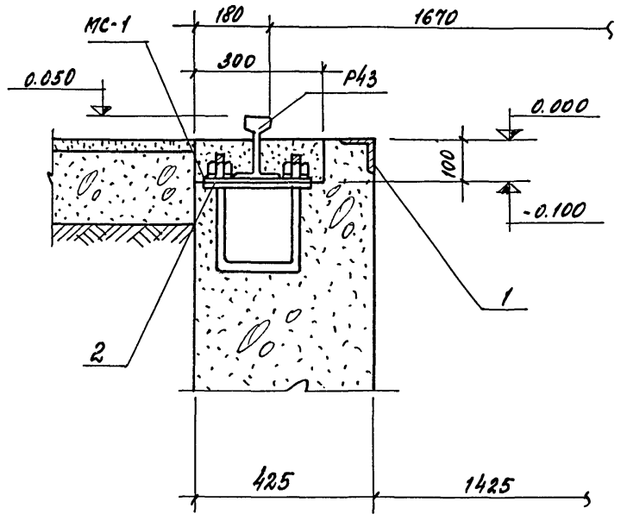

7-7

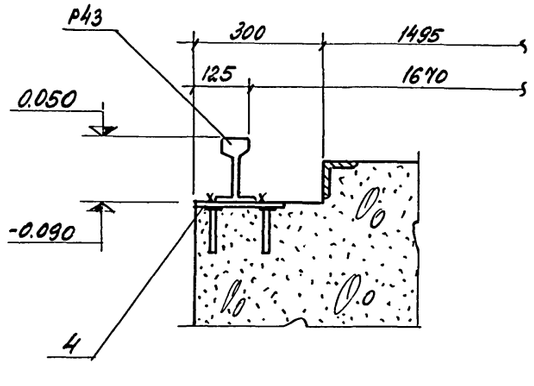

8-8

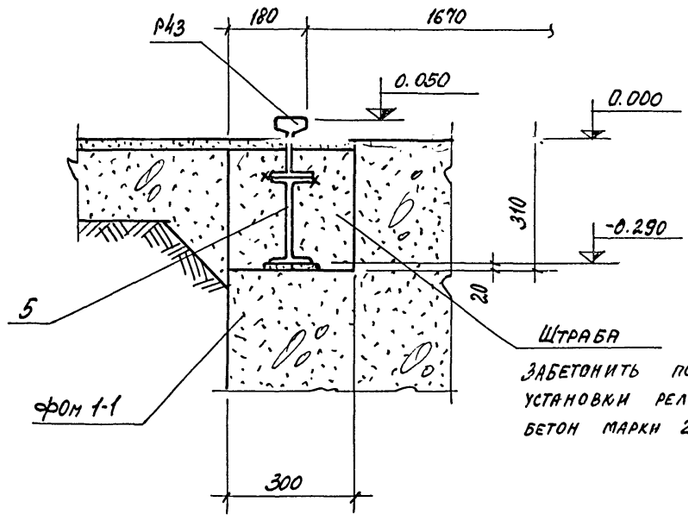

Данный лист смотрите с листом КЖ-25.

7922/3

					ТП 409-10-44 КЖ	
					Производственный корпус по изготовлению ж.б. изделий для жилых и общественных зданий мощностью 50-60 тыс. куб.м в год	
Изм.	Лист	№документа	подп.	дата		
Гл.инж.пр.		Рыжак				Лит. Р / Лист 26 / Листов
Нач.отд.		Разунов				
Гл.конст.		Кальчук				
Рук.гр.		Масловойщикова			Сечения 1-1 ÷ 8-8	Госстрой СССР Проектный институт №2
Разраб.		Синицына				

Инв.№ подл. | Подп. и дата

Типовой проект 409-10-44 Альбом II Часть 2

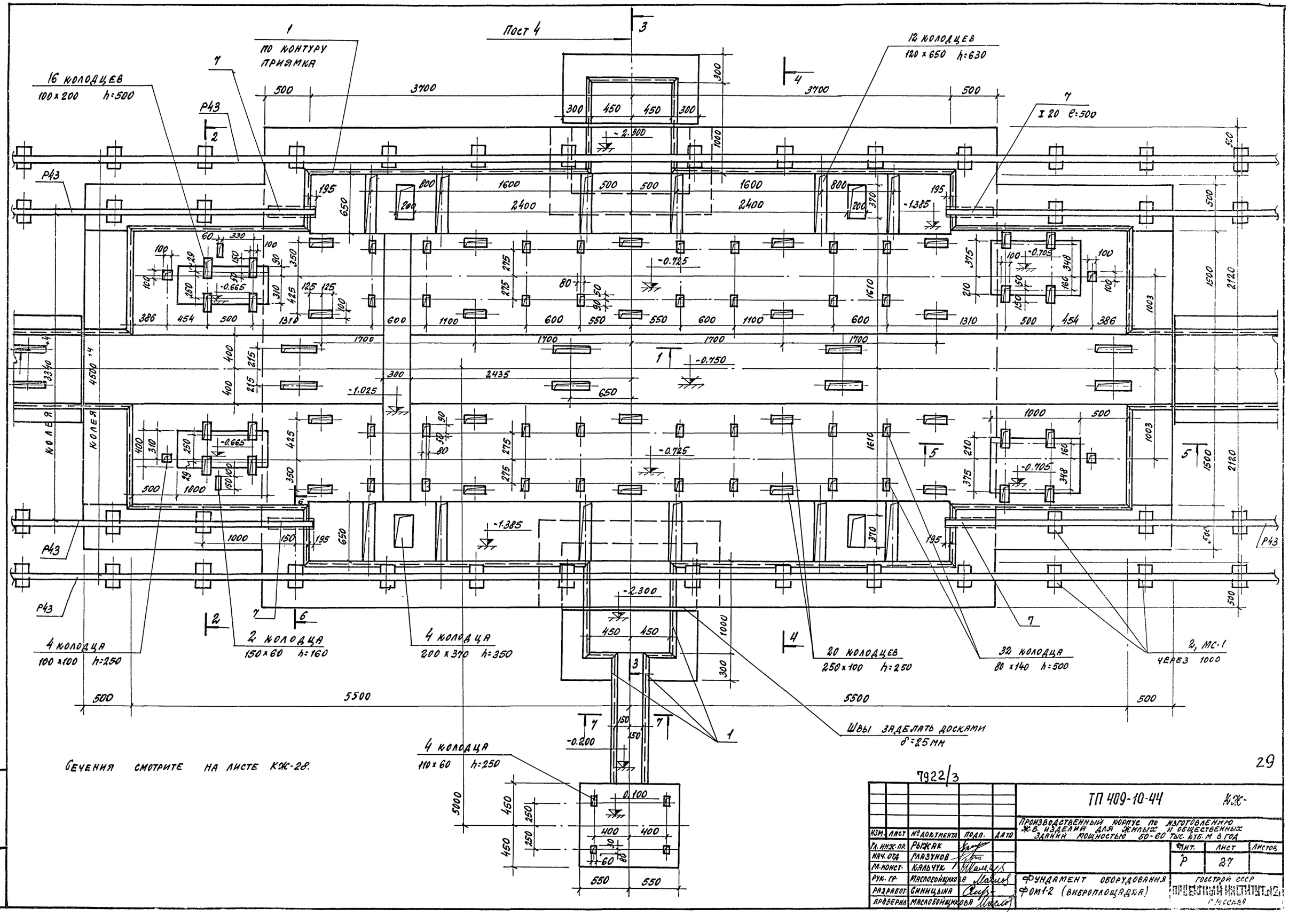

29

7922/3

					ТП 409-10-44 КЖ-
					Производственный корпус по изготовлению ж.б. изделий для жилых и общественных зданий мощностью 50-60 тыс. куб. м в год
Изм.	Лист	№ документа	Подп.	Дата	
Гл. инж. пр.	Рыжак				Лит. Р / Лист 27 / Листов
Нач. отд.	Глазунов				
Гл. конст.	Кальчук				
Рук. гр.	Маслобойщикова				Фундамент оборудования ФОМ1-2 (виброплощадка)
Разработ.	Синицына				Госстрой СССР Проектный институт №2 г. Москва
Проверил	Маслобойщикова				

Инв. № подл. | Подп. и дата

1-1

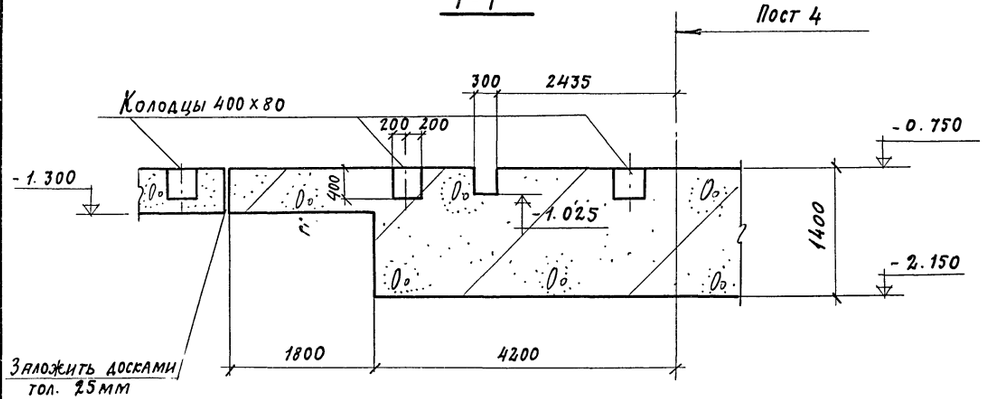

4-4

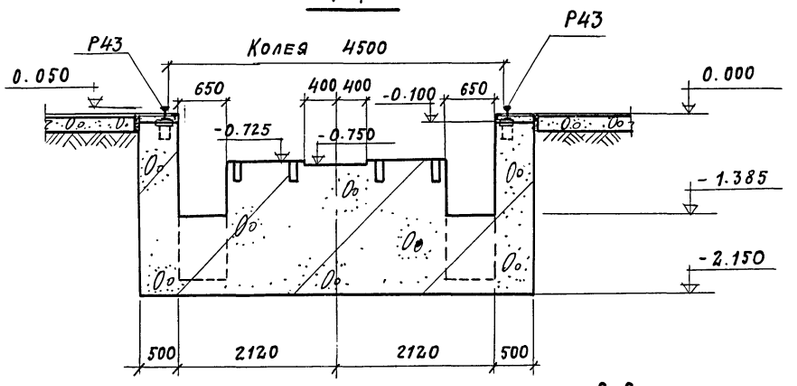

2-2

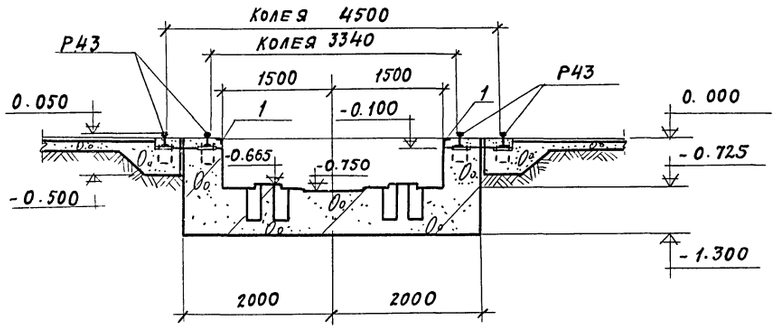

5-5

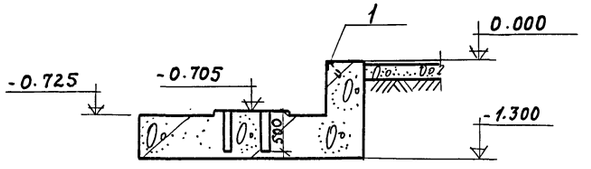

6-6

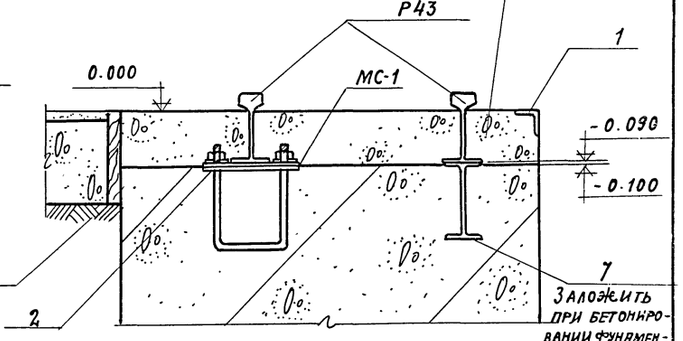

Заделать после установки рельса

3-3

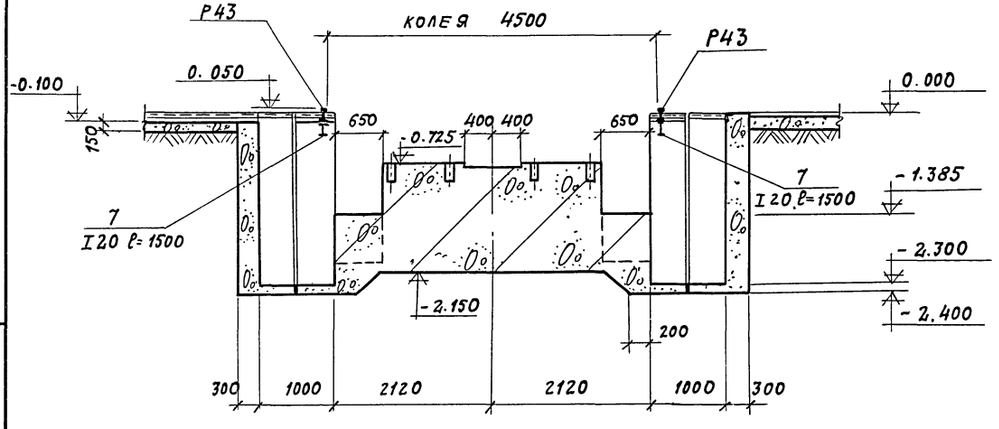

7-7

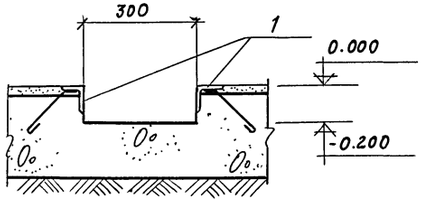

Данный лист смотреть совместно с листом КЖ-27

7922/3

				ТП 409-10-44	КЖ
				Производственный корпус по изготовлению ж.б. изделий для жилых и общественных зданий мощностью 50-60 тыс. куб.м в год	
Изм.	Лист	№ документа	Подп.	Дата	
Гл.инж.пр.		Рыжак			Лит. / Лист 28 / Листов
Нач. отд.		Глазунов			
Гл.констр.пр.		Кальчук			
Рук. гр.		Масалобойщикова			
Разработ.		Синицына			Сечения 1-1 ÷ 7-7 (фрм 1-2)
					Госстрой СССР Проектный институт №2

Инв. № подл. | Подп. и дата

Армирование фундамента ФОМ 1-2

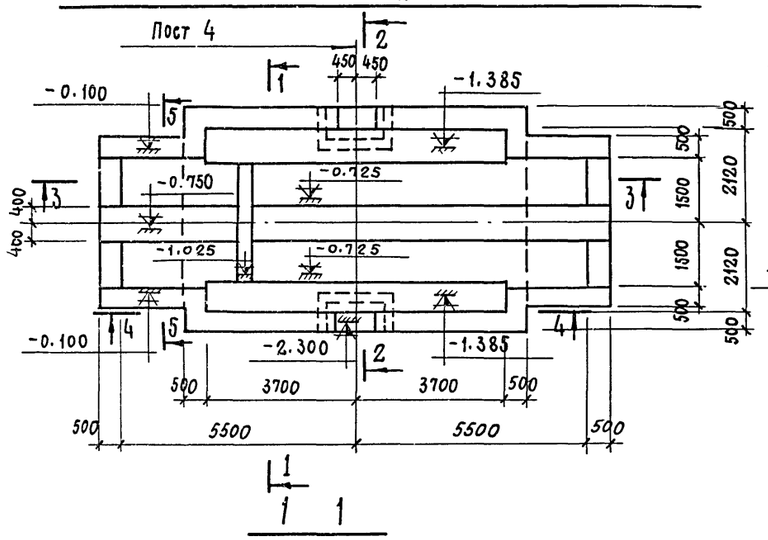

3 - 3

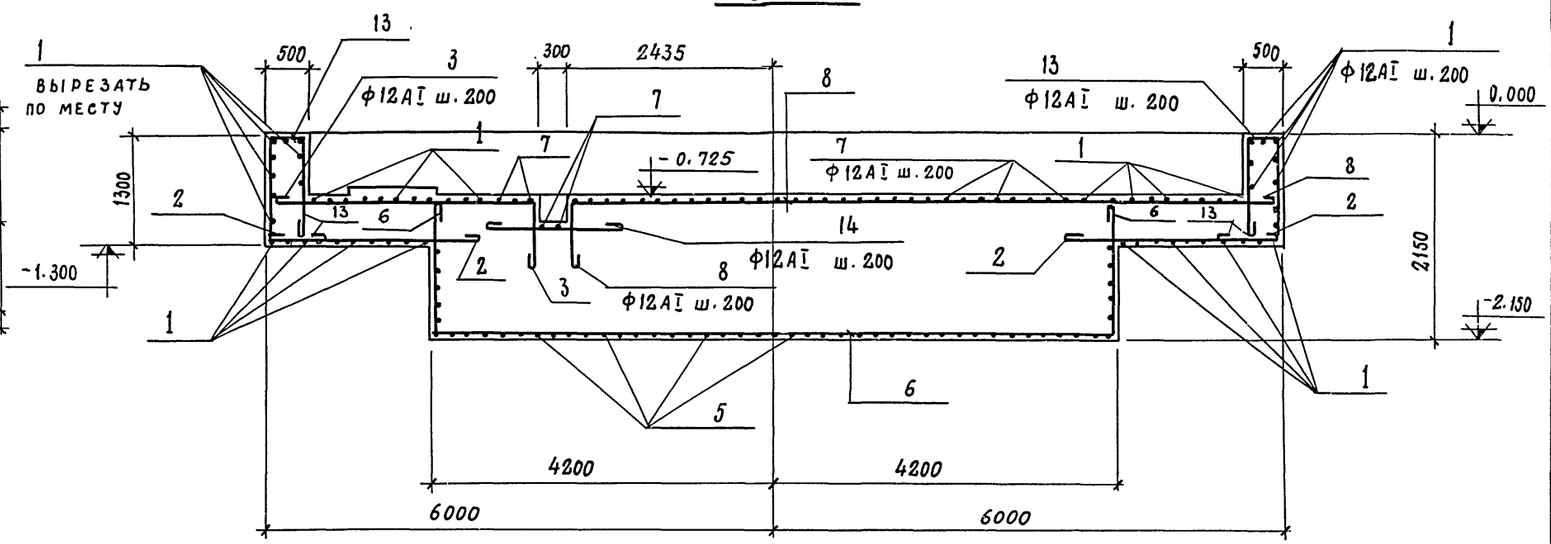

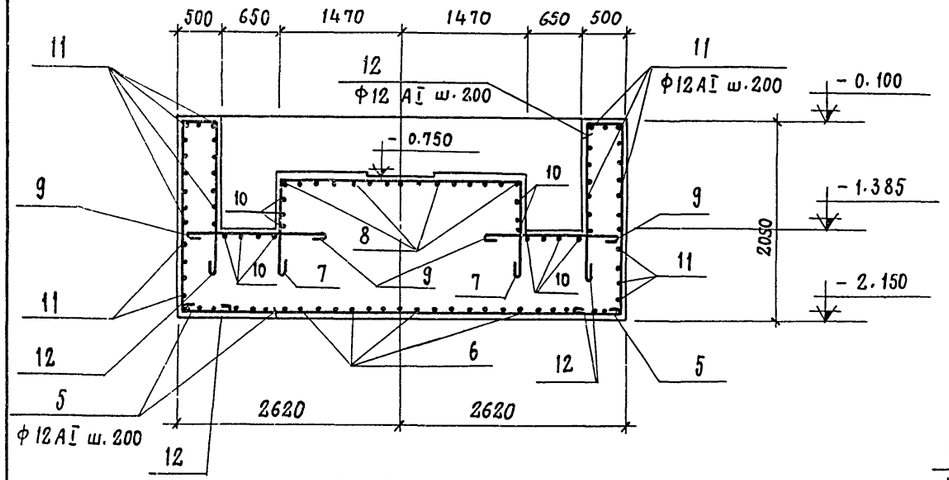

2 - 2

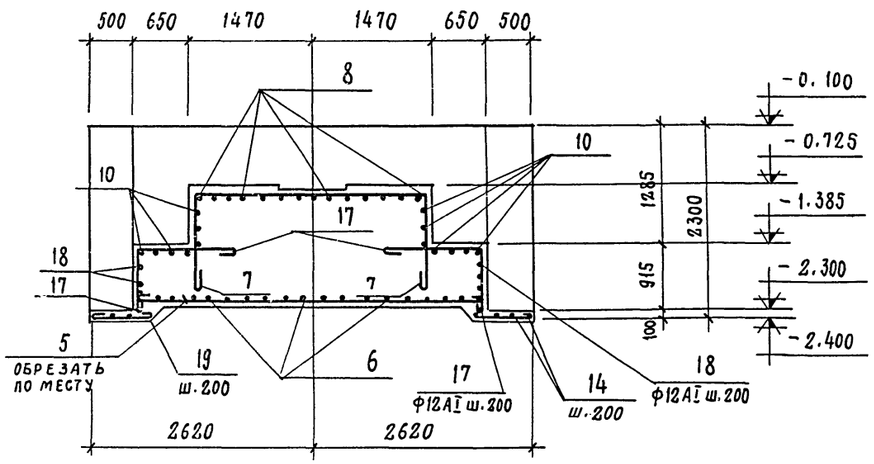

4 - 4

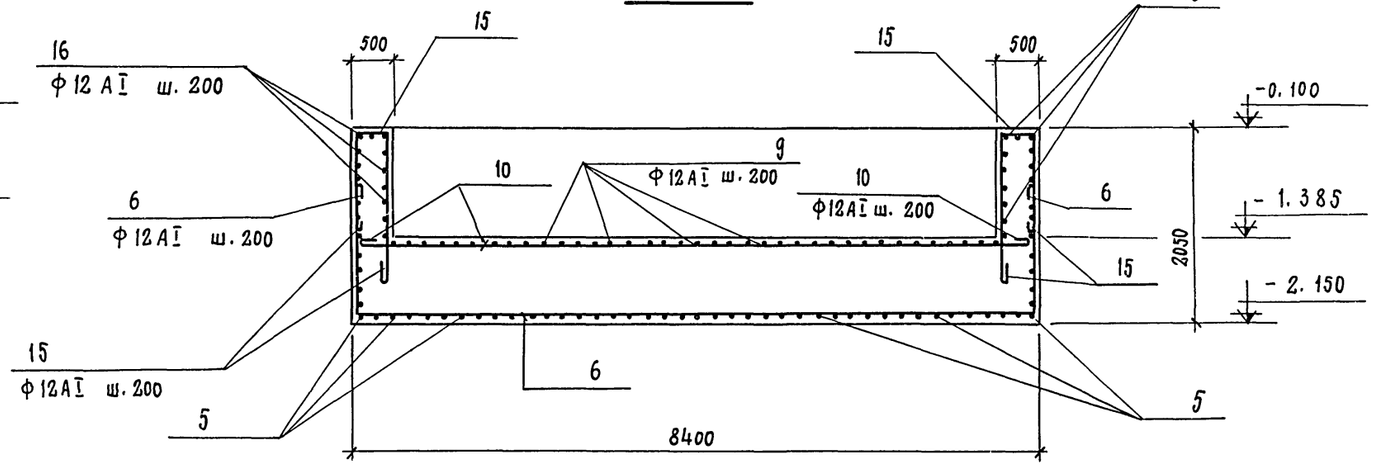

5 - 5

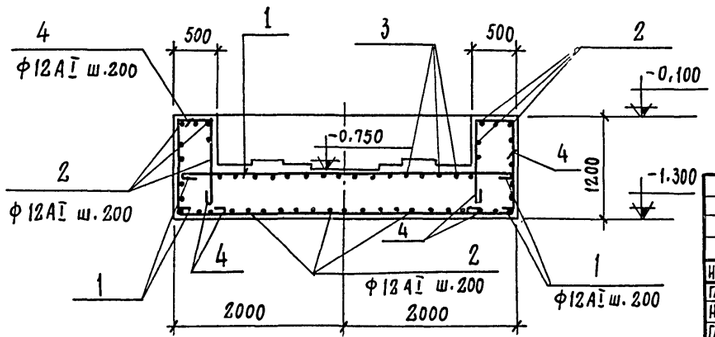

1. Лист смотрите совместно с листами КЖ-27, 28, 30

7922/3

31

ТП 409-10-44 - КЖС				
Производственный корпус по изготовлению ж.б. изделий для жилых и общественных зданий мощностью 50-60 тыс. куб. м в год				
Изм.	Лист	№ документа	Подп.	Дата
Гл. инж. пр.		Рыжак		
Нач. от. д.		Глазунов		
Гл. констр.		Кальчук		
Рук. гр.		Маслобойщикова		
Разработ.		Синицына		
Проверил		Маслобойщикова		
Армирование фундамента ФОМ 1-2			Лит. Р	Лист 29	Листов
Госстрой СССР Проектный институт №2 г. Москва				

Инв. № подл. | Подп. и дата

Армирование фундамента фом 1-3 (кантователь)

4-4

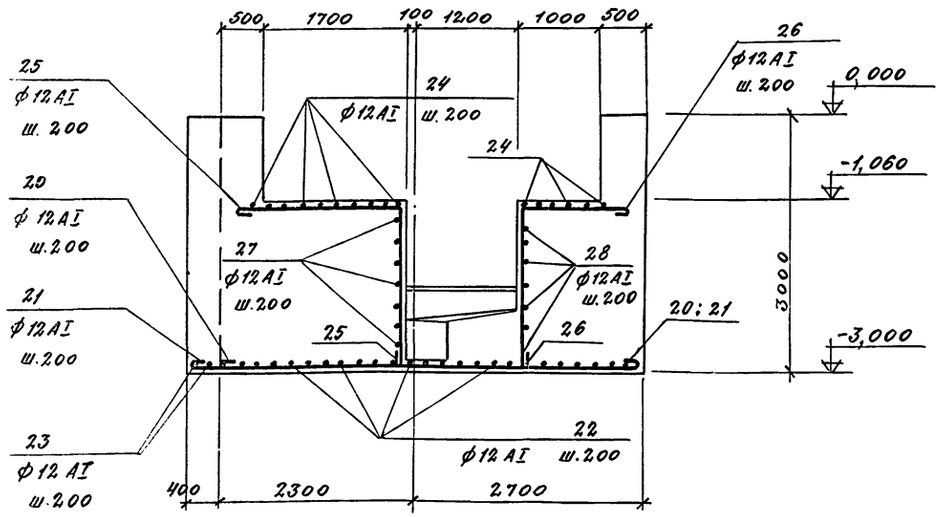

Ведомость стержней на один элемент

Марка эл-та	Поз.	Эскиз или сечение	ф мм	Длина мм	Кол.
фом 1-3	20	4930	12 AI	5110	18
	21	5330	12 AI	5510	16
	22	6500	12 AI	6680	26
	23	1480	12 AI	1660	4
	24	3730 (1870, 1870)	12 AI	7650	16
	25	2100 (1870)	12 AI	4150	20
	26	1400 (1870)	12 AI	3450	20
	27	3730 (2100, 2100)	12 AI	8110	11
	28	3730 (1400, 1400)	12 AI	6710	11

Ведомость стержней на один элемент

Марка эл-та	Поз.	Эскиз или сечение	ф мм	Длина мм.	Кол.
фом 1-2	1	3930	12 AI	4110	66
	2	2350	12 AI	2530	86
	3	3200 (430, 300)	12 AI	4180	16
	4	(1130, 600, 1100)	12 AI	3440	52
	5	5170	12 AI	5350	44
	6	(1600, 8330, 1600)	12 AI	11710	27
	7	2870 (1100, 1100)	12 AI	5250	37
	8	8360 (800)	12 AI	9360	16
	9	1650	12 AI	1830	72
	10	8030	12 AI	8210	14
	11	3700	12 AI	3880	76
	12	430 (2030, 600, 1600)	12 AI	4830	76
	13	430 (1230, 600, 1100)	12 AI	3540	24
	14	1300	12 AI	1480	24
	15	430 (1200, 1900)	12 AI	3710	24
	16	1050	12 AI	1230	84
	17	1150 (340)	12 AI	2270	10
	18	1800	12 AI	1980	8
	19	650	12 AI	830	10

Выборка стали на один элемент, кг

Марка элемента	Арматурные изделия: Арматурная сталь ГОСТ 5781-75, Класс AI, ф, мм 12	Итого	Всего
фом 1-2	2550.0	2550.0	2550.0
фом 1-3	709.0	709.0	709.0

1. Армирование фундамента фом 1-2 смотрите лист КЖ-29.
2. План и разрезы фундамента фом 1-3 смотрите листы КЖ-21,22.

Спецификация элементов монолитной конструкции

Формат	Зона	Поз.	Обозначение	Наименование	Кол.	Примеч
				Армирование фундамента фом 1-2		
				Сборочные единицы и детали		
		1÷19	1СЖЕ-30	Стержни одиночные		
				Материалы:		
				Бетон марки 200	52.0	м³
				Армирование фундамента фом 1-3		
				Сборочные единицы и детали		
		20÷28	1СЖЕ-30	Стержни одиночные		
				Материалы:		
				Бетон марки 200	77.0	м³

7922/3

Изм	Лист	№ документа	Подп.	Дата	ТП 409-10-44 - КЖЕ		
					Производственный корпус по изготовлению ж.б. изделий для жилых и общественных зданий мощностью 50-60 тыс. куб. м в год.		
Гл. инж. пр.		Рыжак				Лит	Лист	Листов
Нач. отд.		Глазунов				Р	30	
Гл. кон. пр.		Кальчук						
Рук. гр.		Маслобойщикова			Армирование фундамента фом 1-3	Госстрой СССР Проектный институт №2	
Разработ.		Синицына			Спецификации		

Инв. № подл. | Подп. и дата

1–1

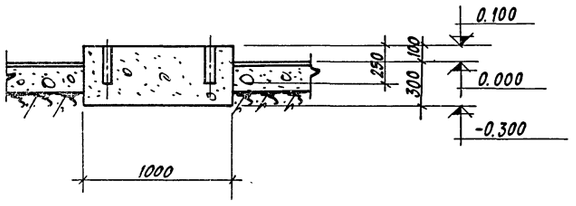

ФОМ1-6

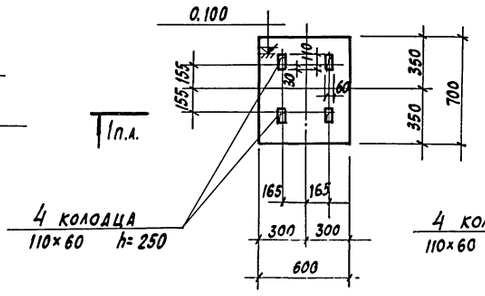

ФОМ1-9

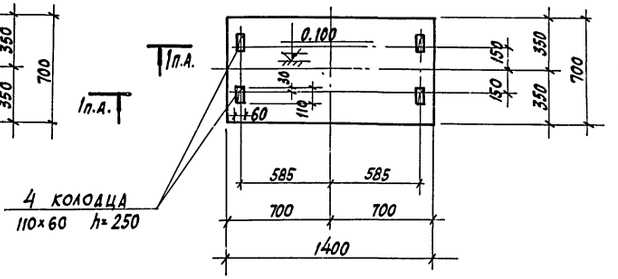

3–3

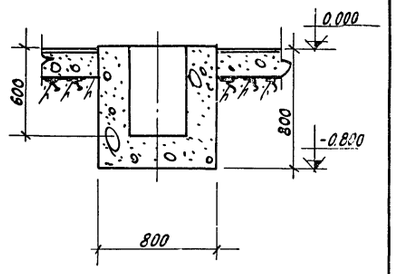

ФОМ1-4

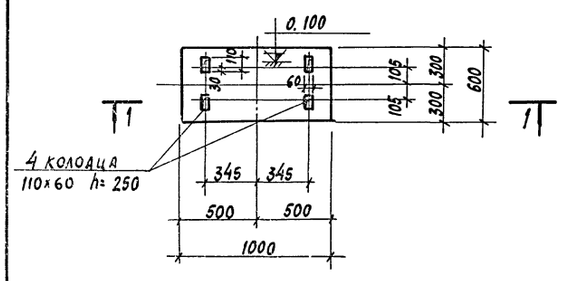

ФОМ1-7

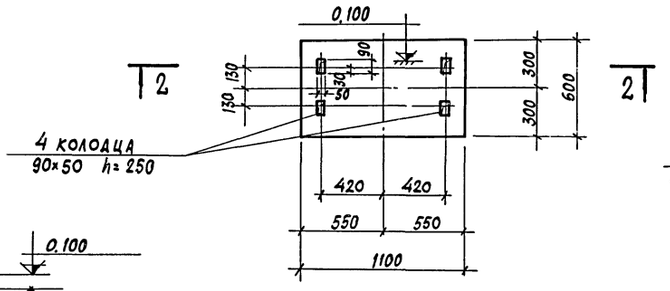

ФОМ1-10

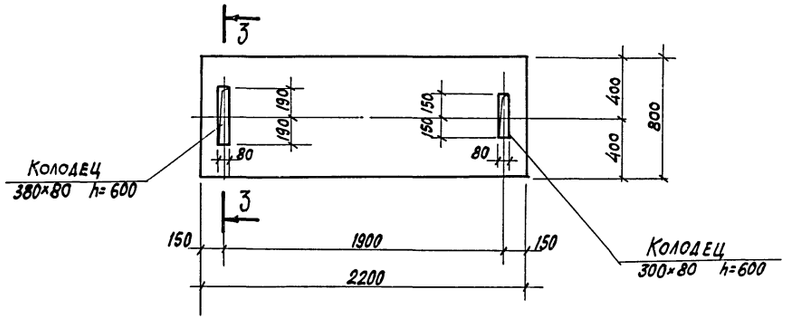

1. Фундаменты замаркированы на листах КЖ-20, КЖ-21.
2. Расход бетона на листе КЖ-24.

2–2

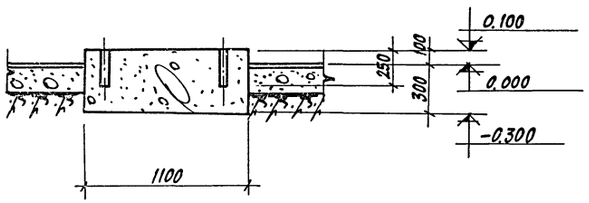

ФОМ1-8

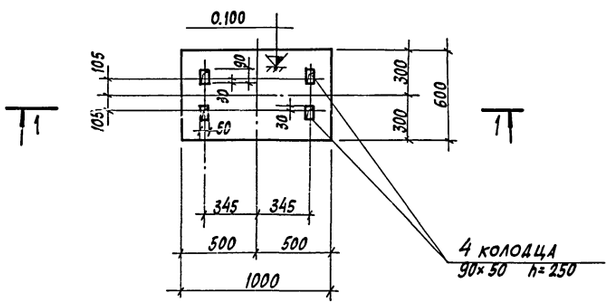

ФОМ1-5

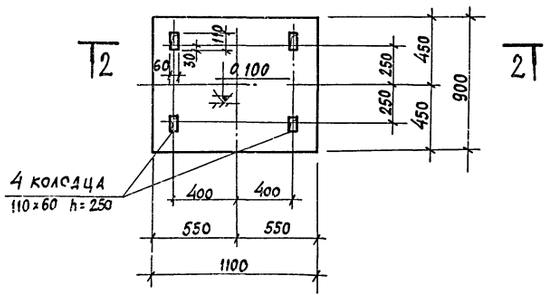

7922/3

				ТП 409-10-44	-КЖ
				Производственный корпус по изготовлению ж.б. изделий для жилых и общественных зданий мощностью 50-60 тыс. куб.м в год.	
Изм.	Лист	№ докумен.	Подп.	Дата	
Гл.инж.пр.		Обыжак			Лит. Лист Листов
Нач.отд.		Глазунов			Р 31
Гл.конст.пр.		Кальчук			
Рук.гр.		Маслобойщикова			Фундаменты оборудования ФОМ1-4 ÷ ФОМ1-10
Разработ.		Синицына			Госстрой СССР Проектный институт №2 г. Москва
Провер.		Маслобойщикова			

Инв. № подл. | Подп. и дата

Типовой проект 409-10-44 Альбом II Часть 2

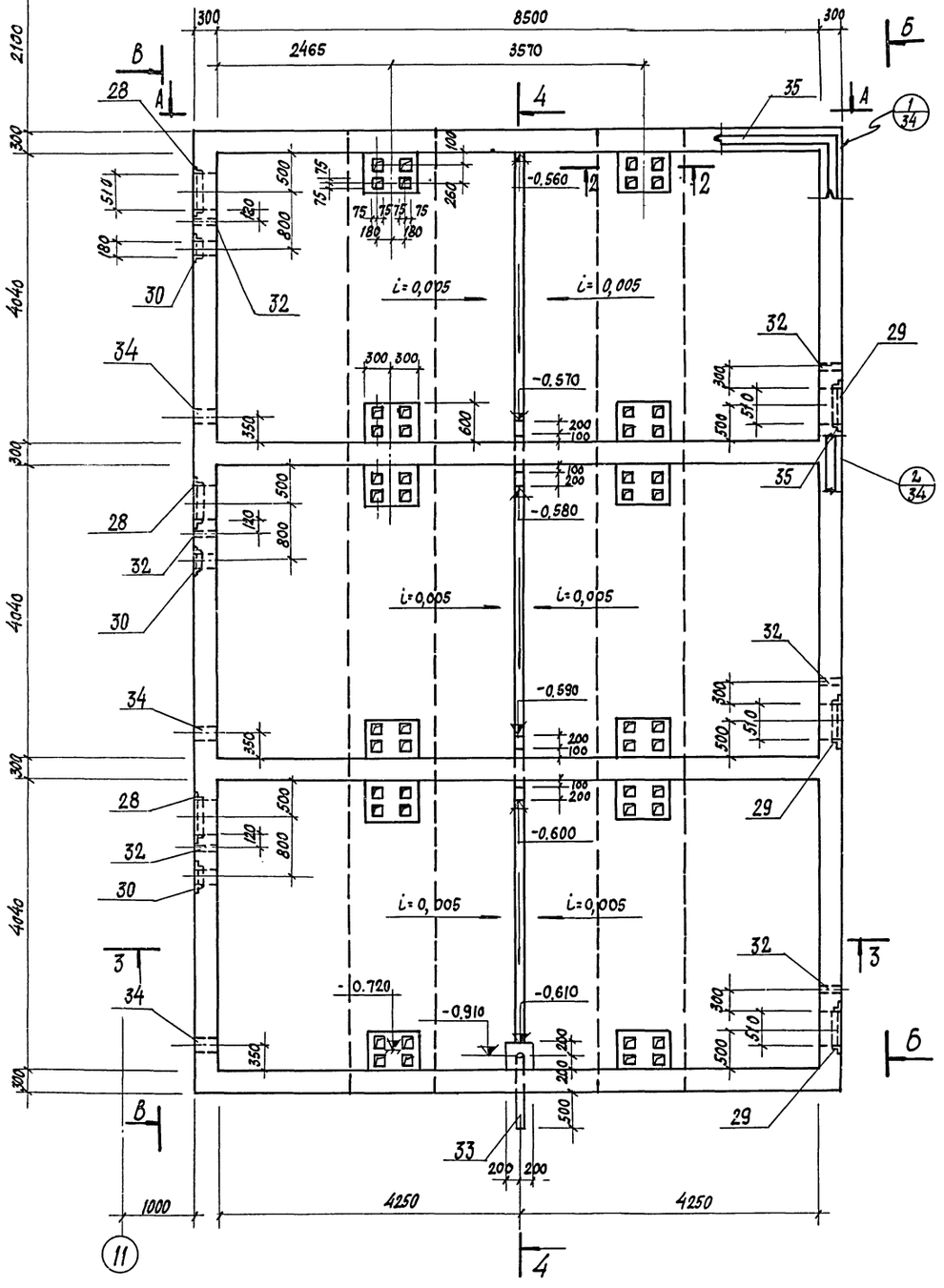

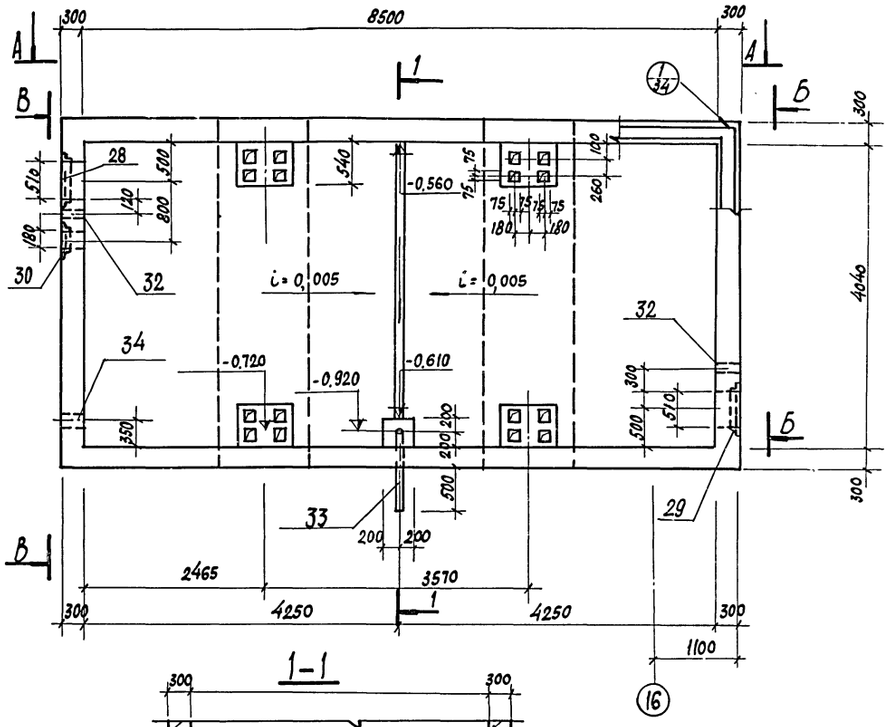

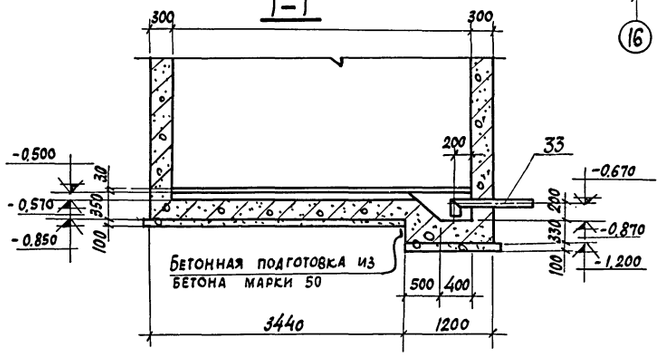

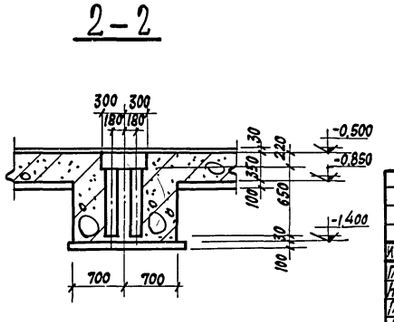

7922/3

Изм.	Лист	№ документа	Подп.	Дата	ТП 409-10-44 -КЖ
Гл. инж. пр.	Рыжак				Производственный корпус по изготовлению ж.б. изделий для жилых и общественных зданий мощностью 50-60 тыс. куб. м в год
Нач. отд.	Глазунов				Лит. Р / Лист 32 / Листов
Гл. конст.	Кальчук				
Рук. гр.	Маслобойщикова				Блоки камер БКМ-1, БКМ-2
Исполн.	Гонсалес				Госстрой СССР Проектный институт №2 г. Москва
Провер.	Маслобойщикова				

Инв. № подл. | Подп. и дата

3–3

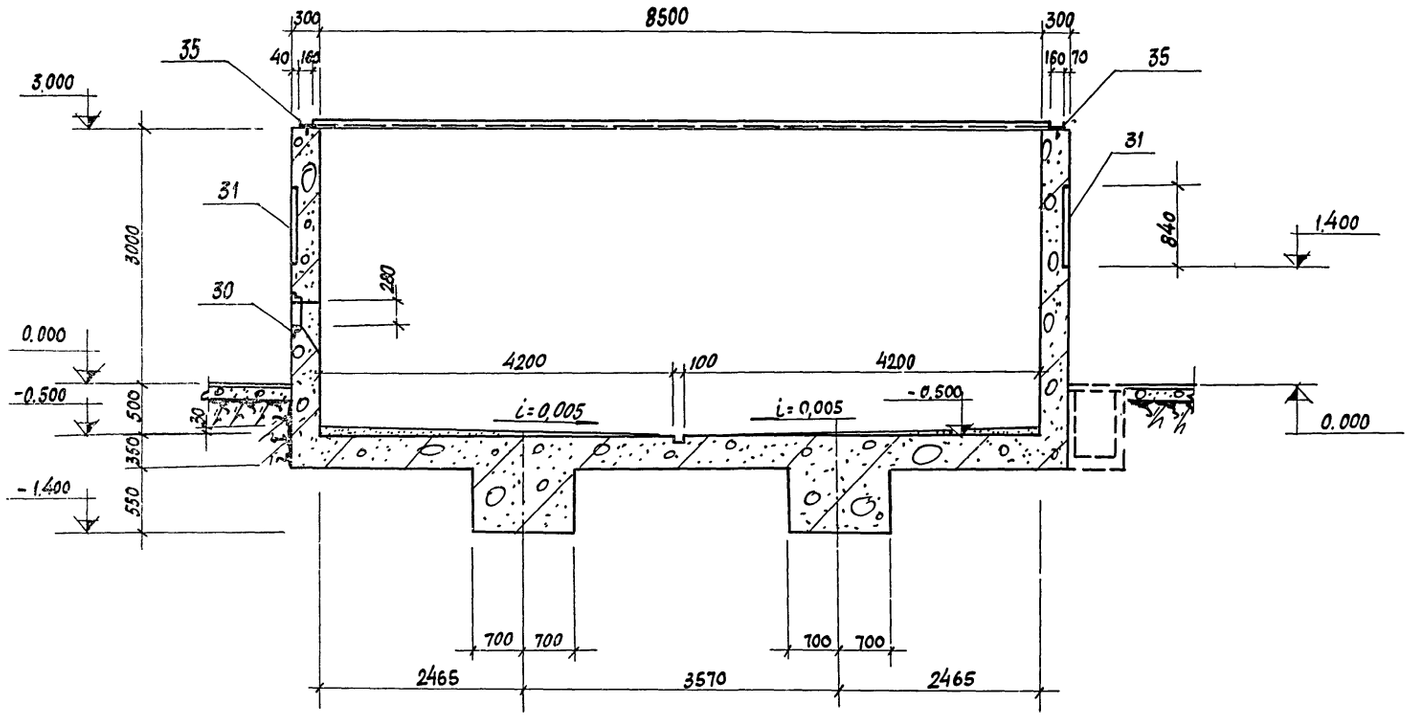

4–4

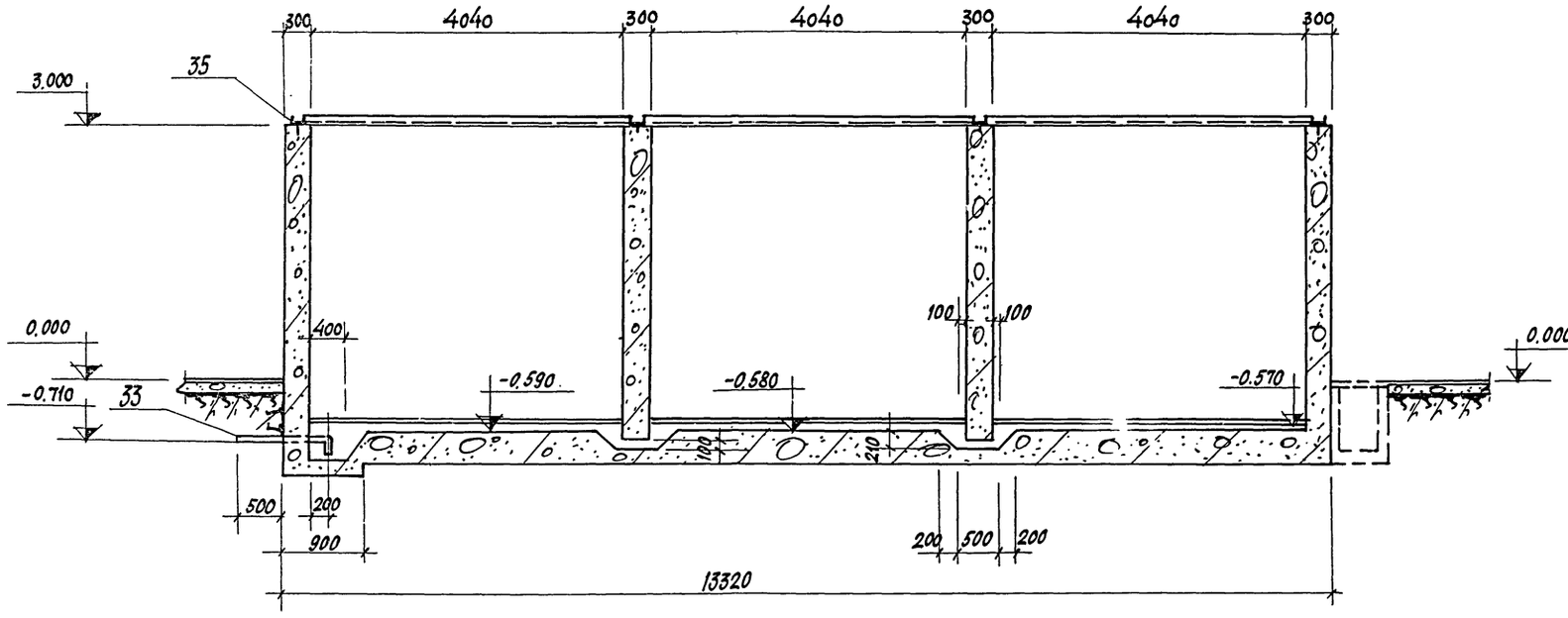

Формат	Зона	Поз.	Обозначение	Наименование	Кол.	Примеч.
				БКМ-1		
				Сборочные единицы и детали		
			КЖ-37	Стержни одиночные		
		28	ТП-409-10-38 ал.V	Закладное изделие Р-1	3	
		29	То же	" Р-2	3	
		30	"	" Р-3	3	
		31	"	" МН-1	19	
		32	"	" МН-2	7	
		33	"	" МН-3	1	
		34	"	" МН-4	3	
		35	"	" [16	53,2	п.м.
		36	"	Ходовая скоба	33	
				Материалы		
				Бетон марки 200	104,7	м³
				БКМ-2		
				Сборочные единицы и детали		
		28	ТП-409-10-38 ал.V	Закладное изделие Р-1	1	
		29	То же	" Р-2	1	
		30	"	" Р-3	1	
		31	"	" МН-1	11	
		32	"	" МН-2	3	
		33	"	" МН-3	1	
		34	"	" МН-4	1	
		35	"	" [16	22,8	п.м.
		36	"	Ходовая скоба	11	
		1-22 27	КЖ-37	Стержни одиночные		
				Материалы		
				Бетон марки 200	42,0	м³

1. Лист смотрите совместно с листом КЖ-32.
2. Позиция 35 устанавливается по периметру камер. Для создания герметичности между бетоном и нижней плоскостью швеллера бетонирование стен камер не доводится до проектной отм. 3,000 на 30-40 мм, оставшийся зазор тщательно зачеканивается пластичным бетоном на мелком гравии.
3. Уклон пола камер выполняется по месту в сторону лотка из цементного раствора состава 1:2.
4. Ходовые скобы устанавливаются на всю высоту камер с шагом 300 мм.
5. Наружные поверхности камер окрашиваются известковыми красками. Боковые поверхности камер, соприкасающиеся с грунтом, покрывают горячим битумом за 2 раза.

7922/3

Изм.	Лист	№ документа	Подп.	Дата	ТП 409-10-44 —КЖ			
					Производственный корпус по изготовлению ж.б. изделий для жилых и общественных зданий мощностью 50-60 тыс. куб. м в год			
Гл. инж. пр.		Рыжак				Лит.	Лист	Листов
Нач. отд.		Глазунов				Р	33	
Гл. конст.		Кальчук						
Рук. гр.		Маслобойщикова			Блоки камер БКМ-1, БКМ-2 Разрезы 3-3, 4-4	Госстрой СССР Проектный институт №2 г. Москва		
Исполн.		Гонсалес						
Провер.		Маслобойщикова						

Инв. № подл. | Подп. и дата

Типовой проект 409-10-44 Альбом II Часть 2

Вид по стрелке „А" для каждой камеры

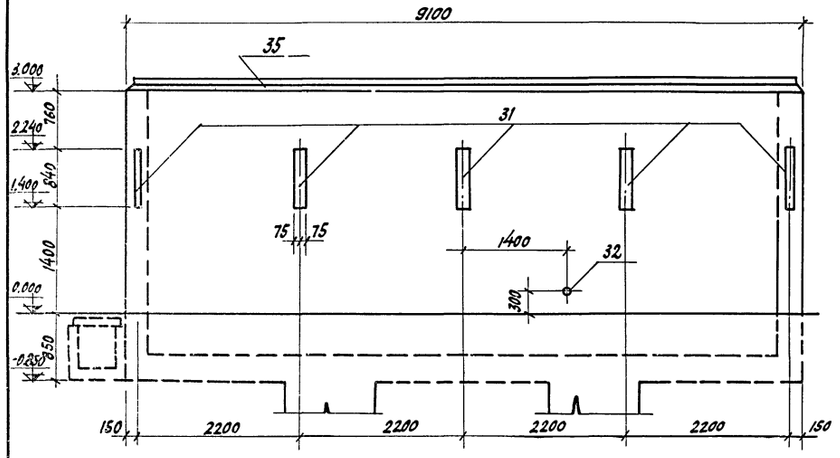

Вид по стрелке „Б" для каждой камеры

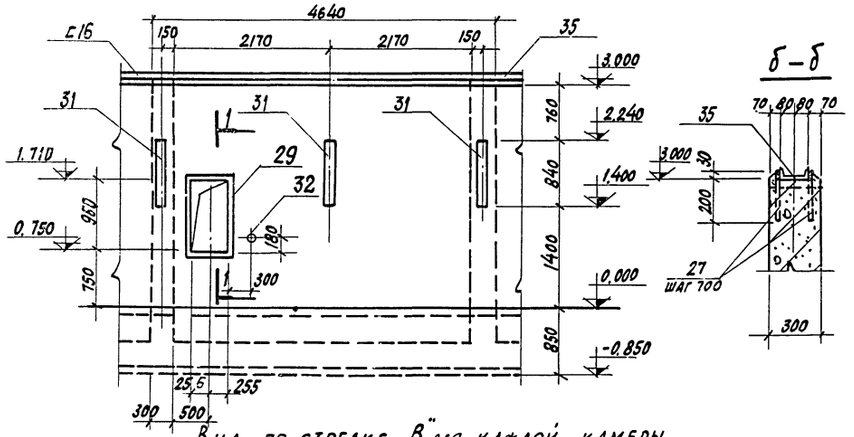

Б – Б

Вид по стрелке „В" для каждой камеры

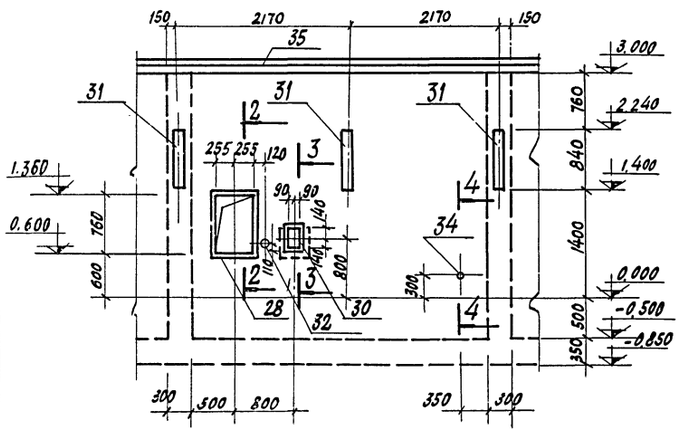

2 – 2

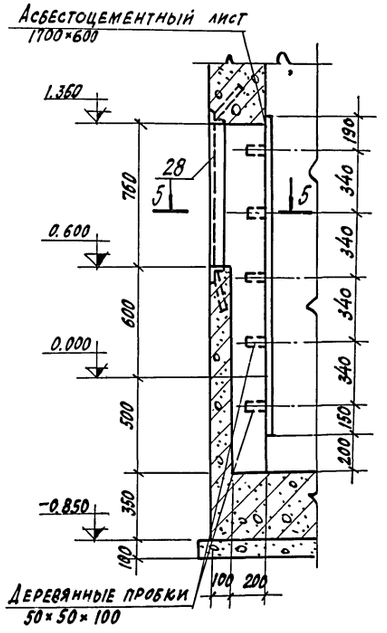

5 – 5

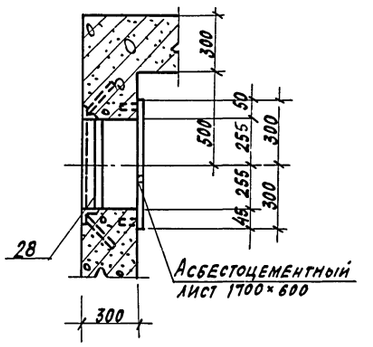

6 – 6

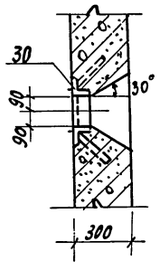

1 – 1

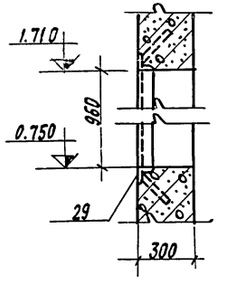

3 – 3

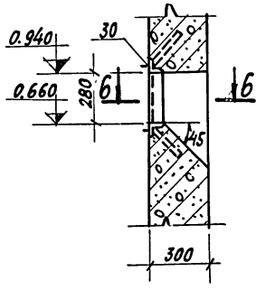

4 – 4

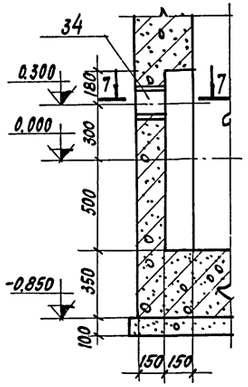

7 – 7

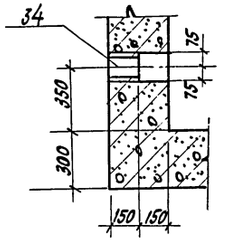

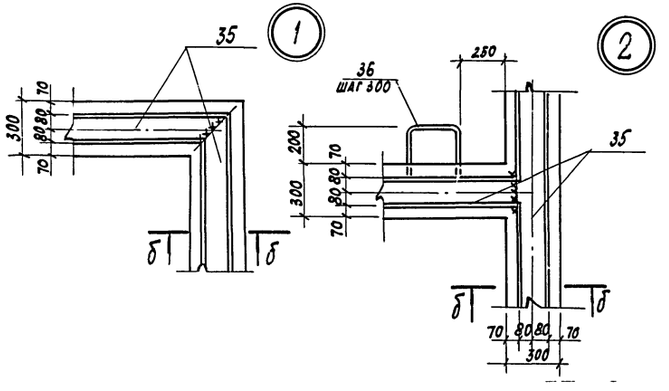

7922/3

				ТП 409-10-44 — КЖ	
				Производственный корпус по изготовлению ж.б. изделий для жилых и общественных зданий мощностью 50-60 тыс. куб. м в год	
Изм.	Лист	№ документа	Подп.	Дата	
Гл. инж. пр.		Рыжак			Лит. Р; Лист 34; Листов
Нач. отд.		Глазунов			
Гл. констр.		Кальчук			
Рук. гр.		Маслобойщикова			Госстрой СССР, Проектный институт №2, г. Москва
Исполн.		Рекун			Блоки камер БКМ-1, БКМ-2. Виды по стрелкам „А", „Б", „В". Узлы 1, 2.
Проверил		Маслобойщикова			

Инв. № подл. | Подп. и дата

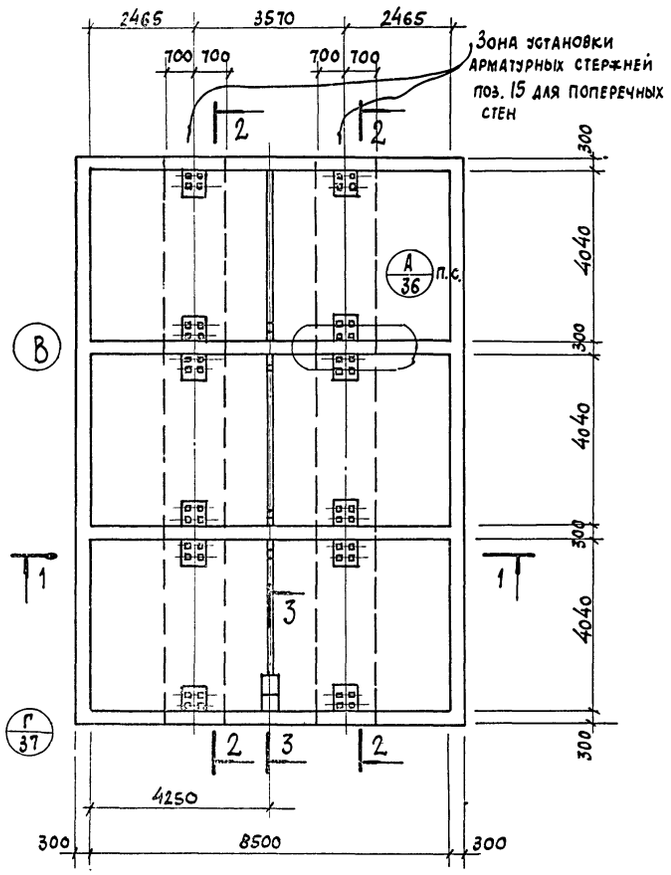

1-1

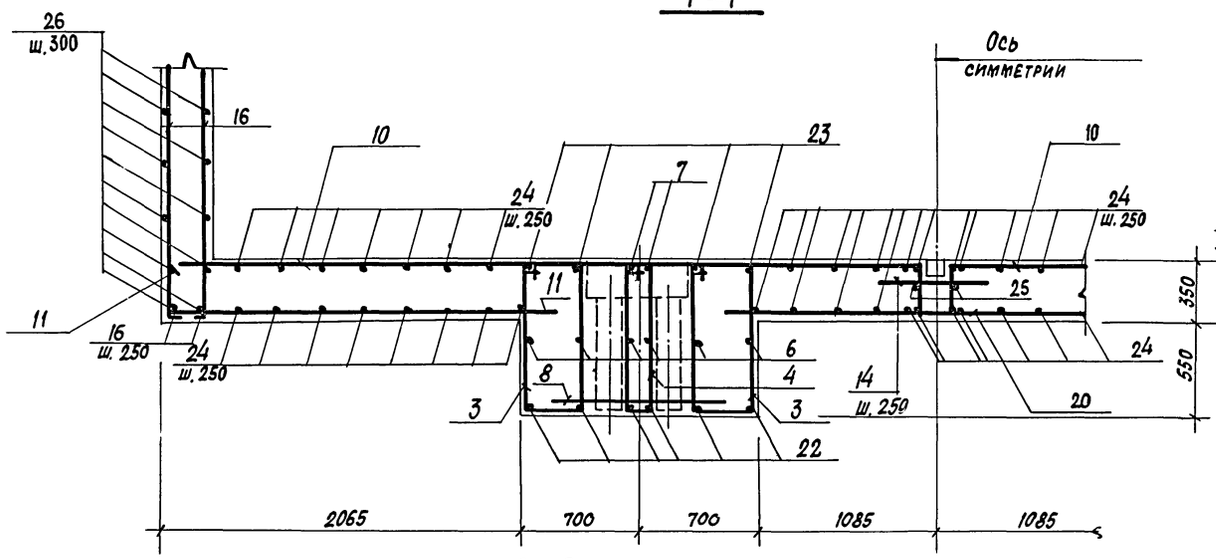

а-а

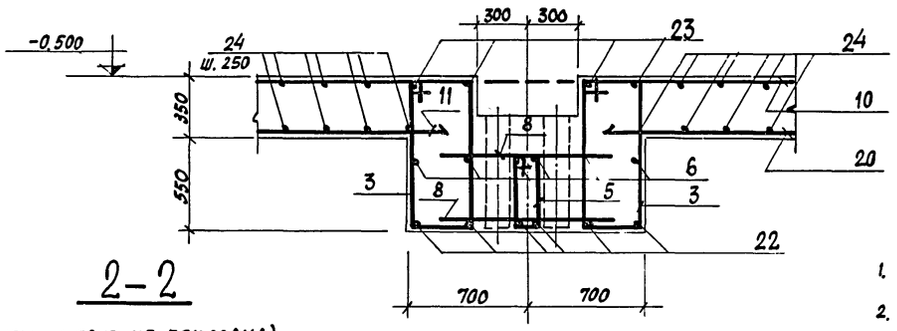

2-2

(АРМАТУРА ПЛИТЫ УСЛОВНО НЕ ПОКАЗАНА)

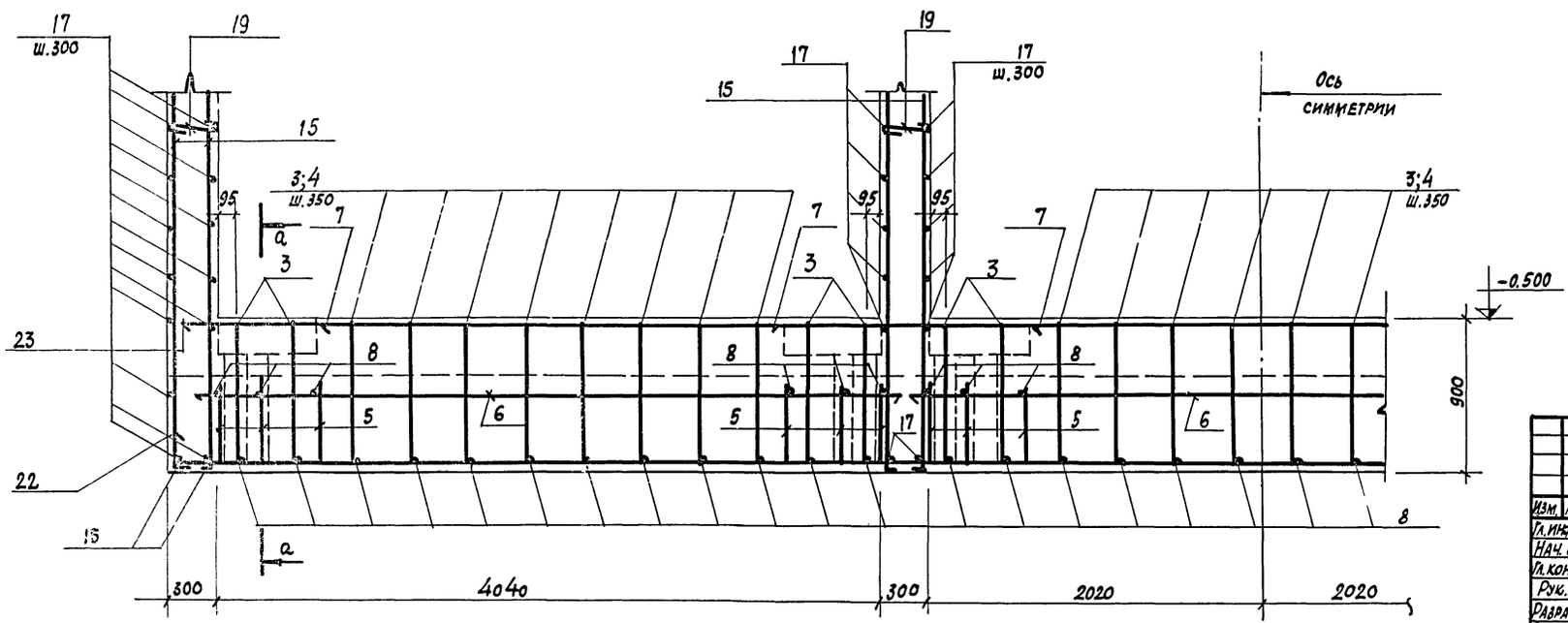

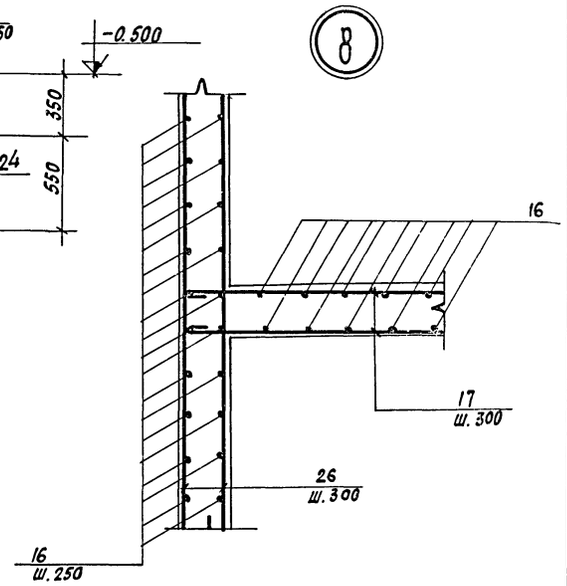

1. Примечания см. лист КФ-36.
2. Сечение 3-3 и узел „Г" см. лист КФ-37.

7922/3

					ТП 409-10-44 -КФ	
					Производственный корпус по изготовлению ж.б. изделий для жилых и общественных зданий мощностью 50-60 тыс. куб. м. в год	
Изм.	Лист	№ документ	Подп.	Дата		Лит. / Лист / Листов
Гл.инж.пр.		Рыжак				Р / 35 /
Нач.ота.		Глазунов				
Гл.кон.пр.		Кальчук				
Рук.гр.		Маслобойщикова			Блок камер БКМ-1 Армирование	Госстрой СССР Проектный институт № 2 г. Москва
Разработ.		Синицына				
Проверил		Маслобойщикова				

Инв.№ подл. | Подп. и дата

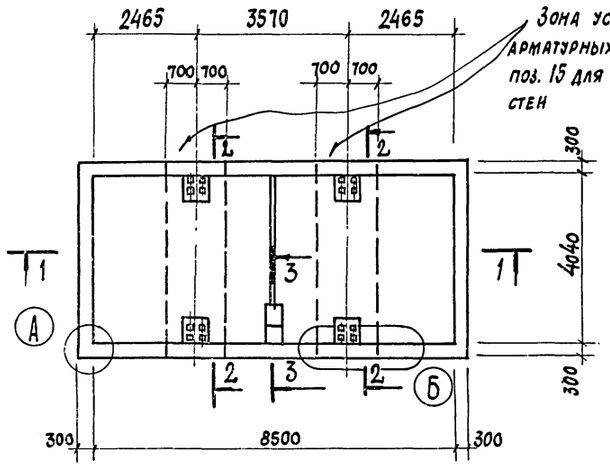

1–1

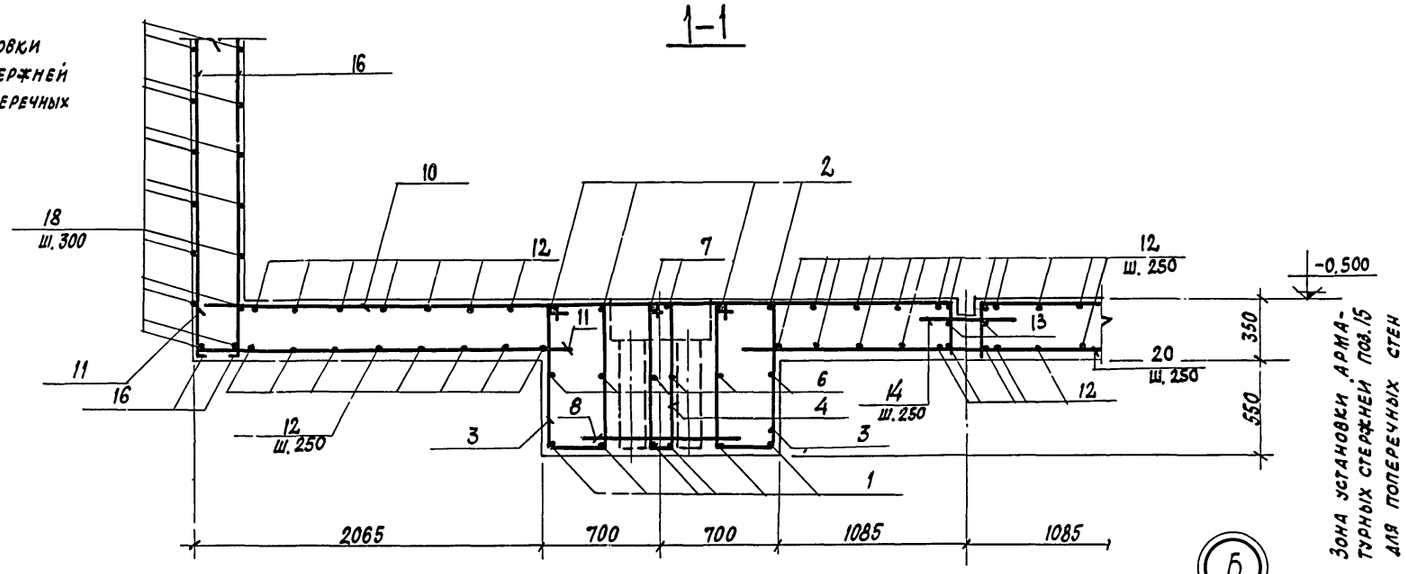

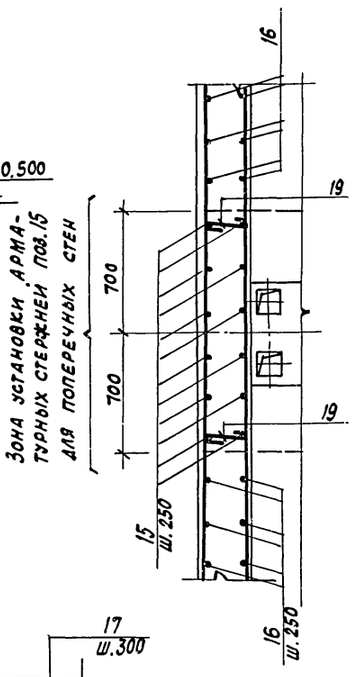

2–2

(арматура плиты условно не показана)

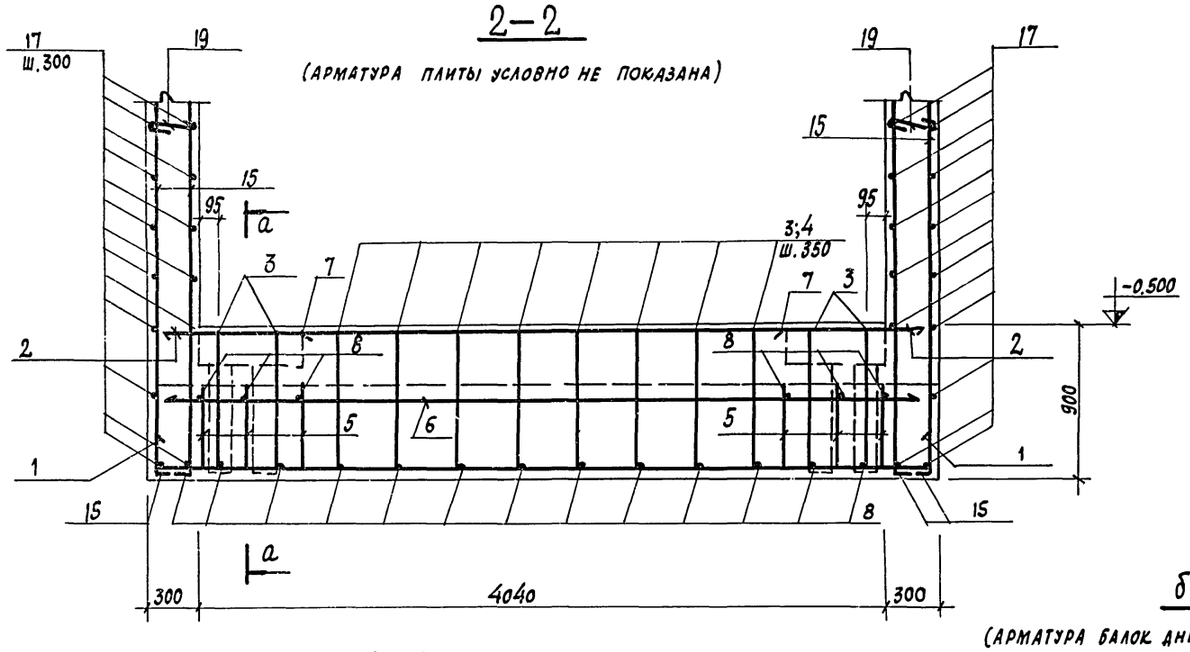

3–3

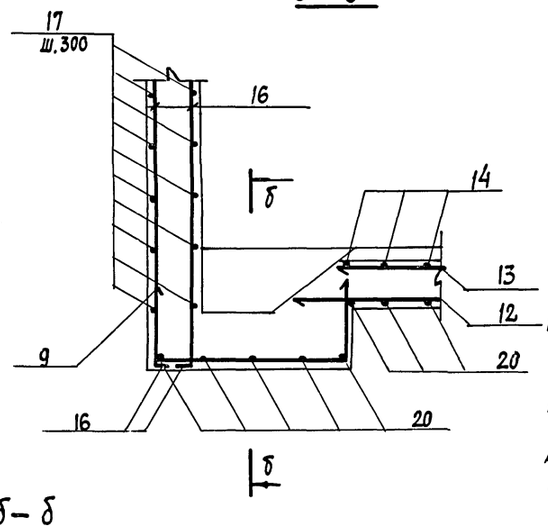

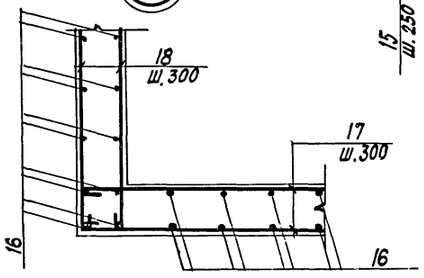

1. Настоящий чертеж читать совместно с листами КЖ-35, КЖ-37.

2. Спецификация арматуры приведена на листе КЖ-37.

3. Арматура, пересекающая отверстия в стенах камер и приямки плиты основания, вырезается по месту.

4. В продольных и поперечных стенах камер вертикальная арматура поз. 16 устанавливается по всему периметру стен, кроме зон указанных в плане.

5. Защитный слой бетона - 30мм.

6. Шпильки (поз. 19) устанавливаются в стенах в горизонтальном и вертикальном направлениях с шагом 1,25 ÷ 1,50м.

а–а

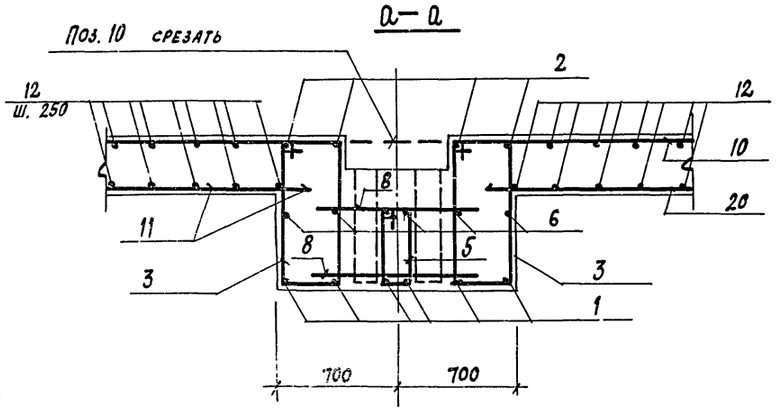

б–б

(арматура балок днища условно не показана)

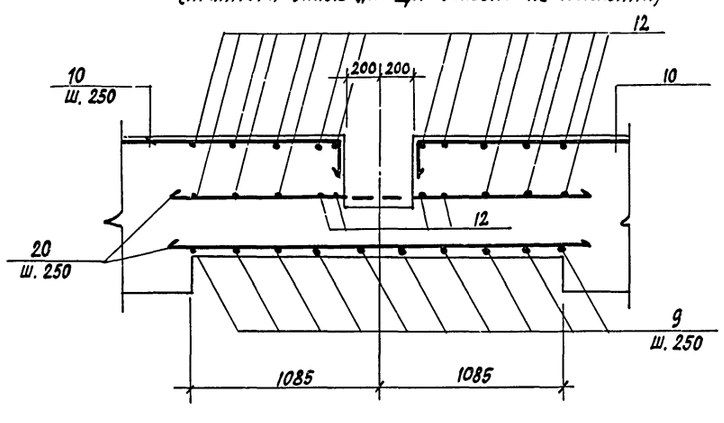

7922/3

					ТП 409-10-44 -КЖС
					Производственный корпус по изготовлению ж.б. изделий для жилых и общественных зданий мощностью 50-60 тыс. куб. м. в год
Изм.	Лист	№ документа	Подп.	Дата	
Гл. инж. пр.		Рыжак			
Нач. отд.		Глазунов			Лит. Р; Лист 36; Листов
Гл. кон. пр.		Кальчук			
Рук. гр.		Масловойщикова			Блок камер БКМ-2 Армирование
Ст. инж.		Асеев			Госстрой СССР Проектный институт №2 г. Москва
Разработал		Синицына			

Инв. № подл. | Подп. и дата

Типовой проект 409-10-44 Альбом II Часть 2

Инв. № подл. | Подп. и дата

3–3

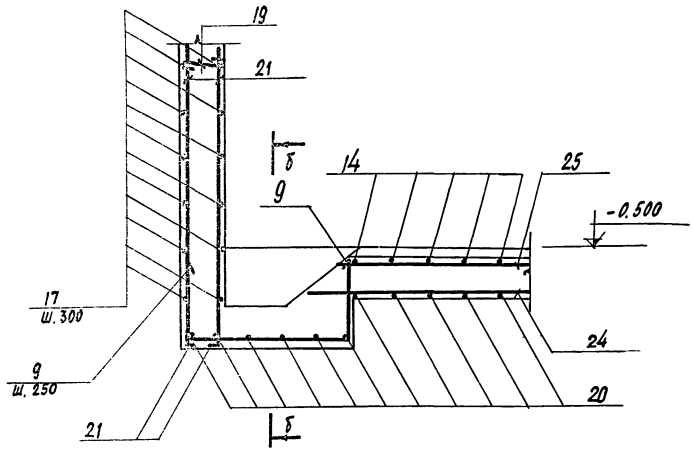

б–б

(АРМАТУРА БАЛОК ДНИЩА УСЛОВНО НЕ ПОКАЗАНА)

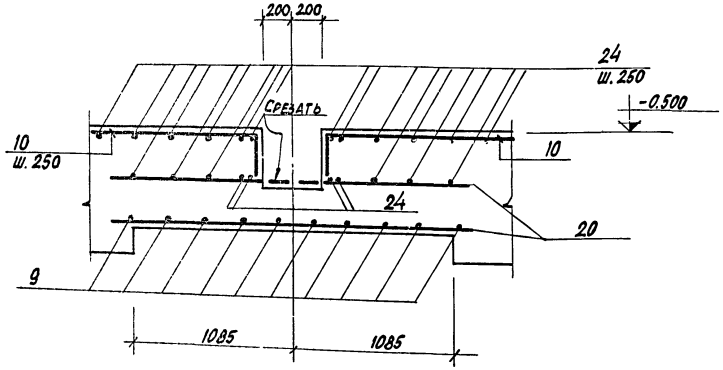

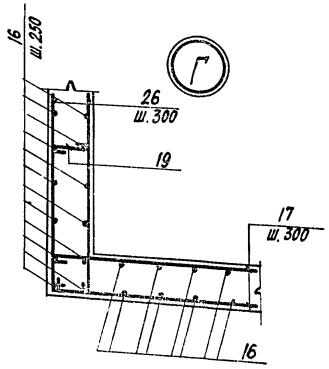

Ведомость стержней на один элемент

Марка эл-та	Поз.	Эскиз или сечение	ф мм	Длина мм	Кол.
БКМ-2	1	130 4580 130	20AII	4840	12
	2	4540	20AII	4540	8
	3	830 330	8AI	2470	48
	4	830 140	8AI	2090	16
	5	420 140	8AI	1270	12
	6	4240	12AII	4240	12
	7	2800	12AII	2800	4
	8	1000	8AI	1000	36
	9	650 1130 650	12AII	2430	10
	10	4350 300	12AII	4650	32
	11	300 2200	12AII	2500	32
	12	4580	12AII	4580	52
	13	3400	8AI	3400	2
	14	600	8AI	600	14
	15	4350 100	20AII	4450	48
	16	3800 100	12AII	3900	150
	17	9060	8AI	9180	58
	18	4580	8AI	4700	56
	19	240	6AI	330	72
	20	2500	12AII	2500	19
	21	4150 100	12AII	4250	20
	27	230	12AII	230	76

Марка эл-та	Поз.	Эскиз или сечение	ф мм	Длина мм	Кол.
БКМ-1	3	830 330	8AI	2470	144
	4	830 140	8AI	2090	48
	5	420 140	8AI	1270	36
	6	4240	12AII	4240	36
	7	2800	12AII	2800	12
	8	1000	8AI	1000	108
	9	650 1130 650	12AII	2430	10
	10	4350 300	12AII	4650	96
	11	300 2200	12AII	2500	96
	14	600	8AI	600	48
	15	4350 100	20AII	4450	96
	16	3800 100	12AII	3800	380
	17	9060	8AI	9180	114
	19	240	6AI	330	180
	20	2500	12AII	2500	51
	21	4150 100	12AII	4250	20
	22	130 13260 130	20AII	13520	12
	23	13220	20AII	13220	8
	24	13260	12AII	13260	52
	25	12200	8AI	12200	2
	26	13260	8AI	13380	56
	27	230	12AII	230	180

Выборка стали на один элемент, кг

Марка элемента	Арматурные изделия: Арматурная сталь ГОСТ 5781-75 класс AI ф, мм 6	8	Итого	класс AII ф, мм 12	20	Итого	Итого	Закладные изделия: Профильная сталь ∠16	⌶63×6	⌶50×5	б=8	б=10	ТР ф=40	ТР ф=108	ТР ф=89×4,5	болт м8	Арм. сталь ГОСТ 5781-75 класс AII ф, мм 10	12	Итого	Всего
БКМ-1	13,0	1094,0	1107,0	2951,0	1715,0	4666,0	5773,0	1080,0	89,4	13,8		198,0	12,0	12,3	16,8	0,3	27,3		1451,0	7224,0
БКМ-2	6,0	406,0	412,0	1147,0	760,0	1907,0	2319,0	394,0	26,4	4,6		114,0	5,1	12,3	5,6	0,1	13,3		575,4	2845,0

7922/3

				ТП 409-10-44	КЖ
				Производственный корпус по изготовлению ж.б. изделий для жилых и общественных зданий мощностью 50-60 тыс. куб. м в год	
Изм.	Лист	№ документ	Подп.	Дата	
Гл. инж. пр.		Рыжак			Лит. Р; Лист 37; Листов
Нач. отд.		Глазунов			
Гл. кон. пр.		Кальчук			
Рук. гр.		Маслобойщикова			Госстрой СССР Проектный институт № 2
Разработ.		Синицына			БКМ-1. Сечение 3-3. Узел „Г" Спецификации
Проверил		Маслобойщикова			

Типовой проект 409-10-44 Альбом II часть

Приямок ПР1

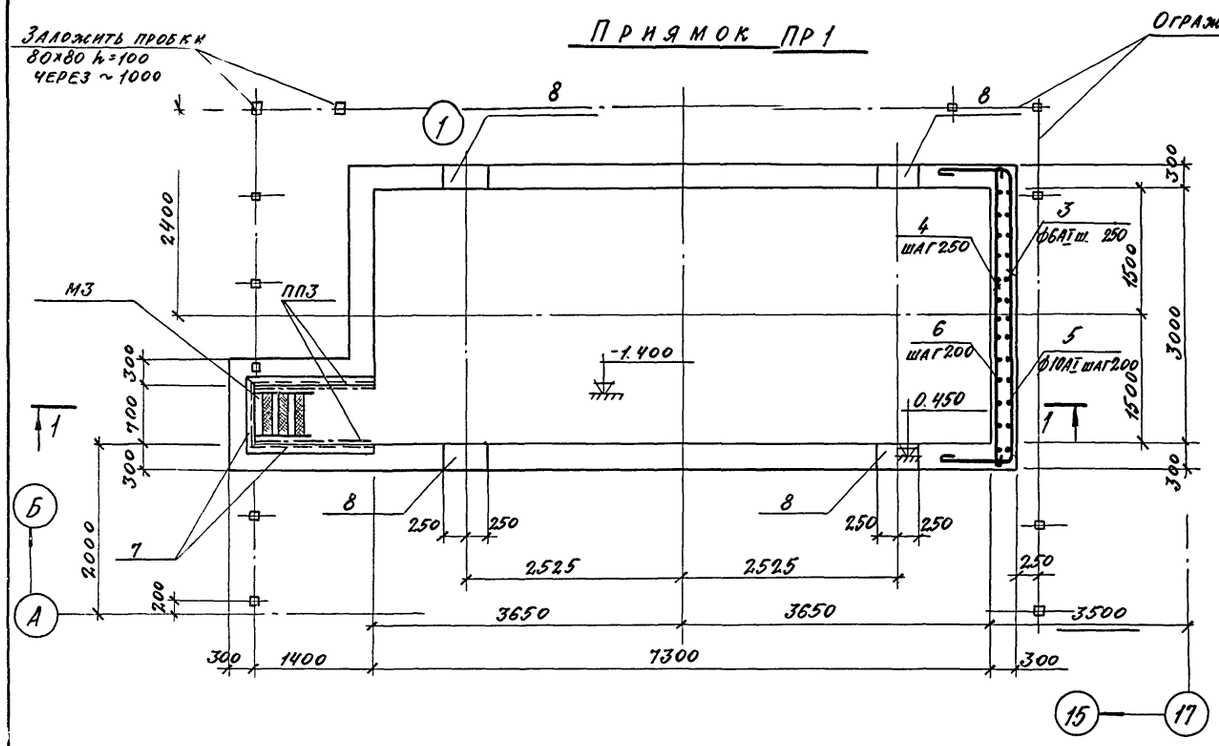

1-1

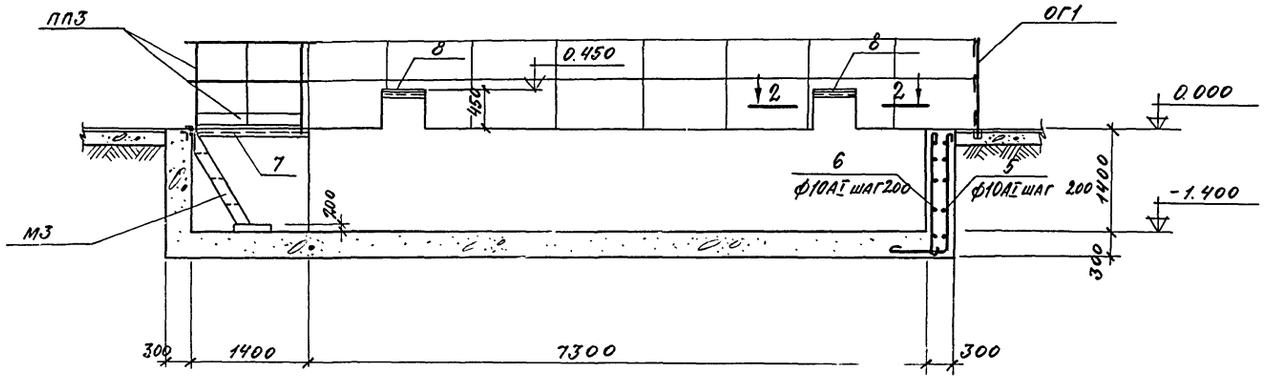

2-2

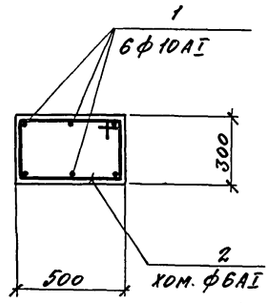

3-3

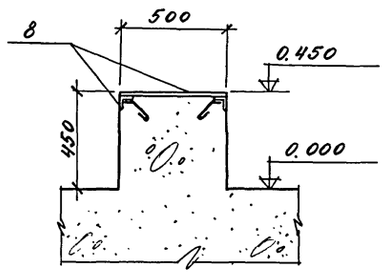

Спецификация элементов к маркировочной схеме, расположенной на данном листе

Марка	Обозначение	Наименование	Кол.	Примеч
МЗ	Серия 1.459-2 вып.2	Лестничный марш МЗ	1	0.059т
ППЗ	то же	Ограждение ППЗ	2	0.024т
ОГ1	КЖИ-ОГ1	Ограждение ОГ1	18.4	п.м

Формат	Зона	Поз.	Обозначение	Наименование	Кол.	Примеч.
				Приямок ПР1		
				Сборочные единицы и детали		
		1÷6		Стержни одиночные		
		7	Серия 3.400-6	Изделие закладное МИ4-37	3.9	п.м
		8	-КЖИ-МИ16	то же МИ16	4	
				Материалы:		
				Бетон марки 200	19.6	м³

Выборка стали на один элемент, кг

Марка элемента	Арм. изделия: Армат. сталь ГОСТ 5781-75 Класс AI Ф, мм 6	10	Итого	Закладные элементы: Прокатные профили 250×5	400×10	300×6	Арм. сталь ГОСТ 5781-75 Класс AII Ф, мм 10	Итого	Всего
ПР1	22.4	54.8	75.2	6.1	58.9	7.1	6.6	78.7	153.9

План подземного хозяйства в пролете „А-Б" и общие примечания по устройству фундаментов под оборудование см. л. КЖ-18.

1

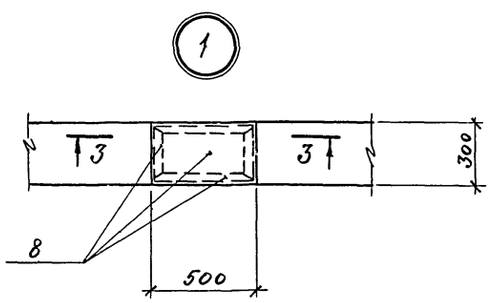

Ведомость стержней на один элемент

Марка эл-та	Поз.	Эскиз или сечение	ф мм	Длина мм.	Кол.
ПР1	1	750	10AI	900	24
	2	250 / 450	6AI	1550	12
	3	970 / 3540 / 970	6AI	5480	8
	4	3640	6AI	3640	8
	5	580 / 1670	10AI	2230	19
	6	1740	10AI	1740	19

Инв.№ подл. | Подп. и дата

7922/3

40

Изм.	Лист	№ документа	Подп.	Дата	ТП 409-10-44 КЖ			
					Производственный корпус по изготовлению ж.б. изделий для жилых и общественных зданий мощностью 50-60 тыс. куб. м. в год.			
Гл.инж.пр.		Рыжак				Лит.	Лист	Листов
Нач.отд.		Глазунов				Р	38	
Гл.конструк.		Кальчук						
Рук.гр.		Маслобойщикова			Приямок ПР1.	Госстрой СССР Проектный институт №2 г. Москва		
Разработ.		Симцыпла						
Проверил		Маслобойщикова						

Типовой проект 409-10-44 Альбом II Часть 2

Фрагмент плана 2-1

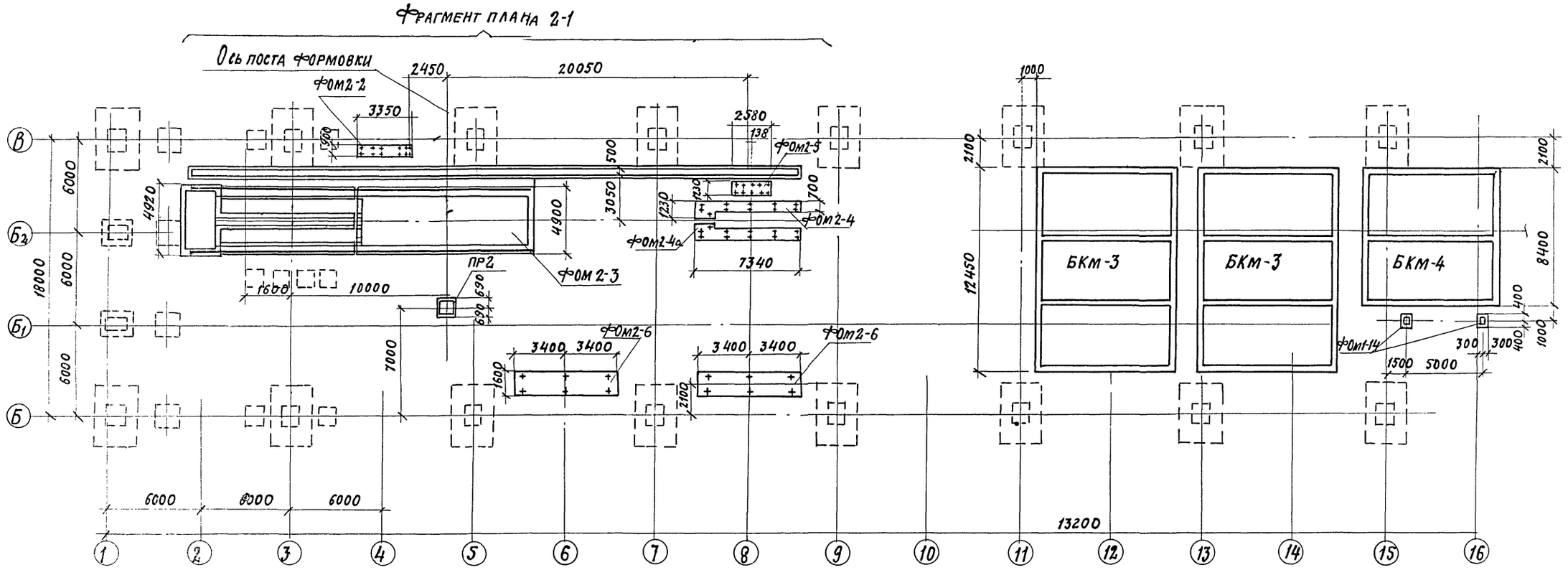

Фрагмент плана 2-2

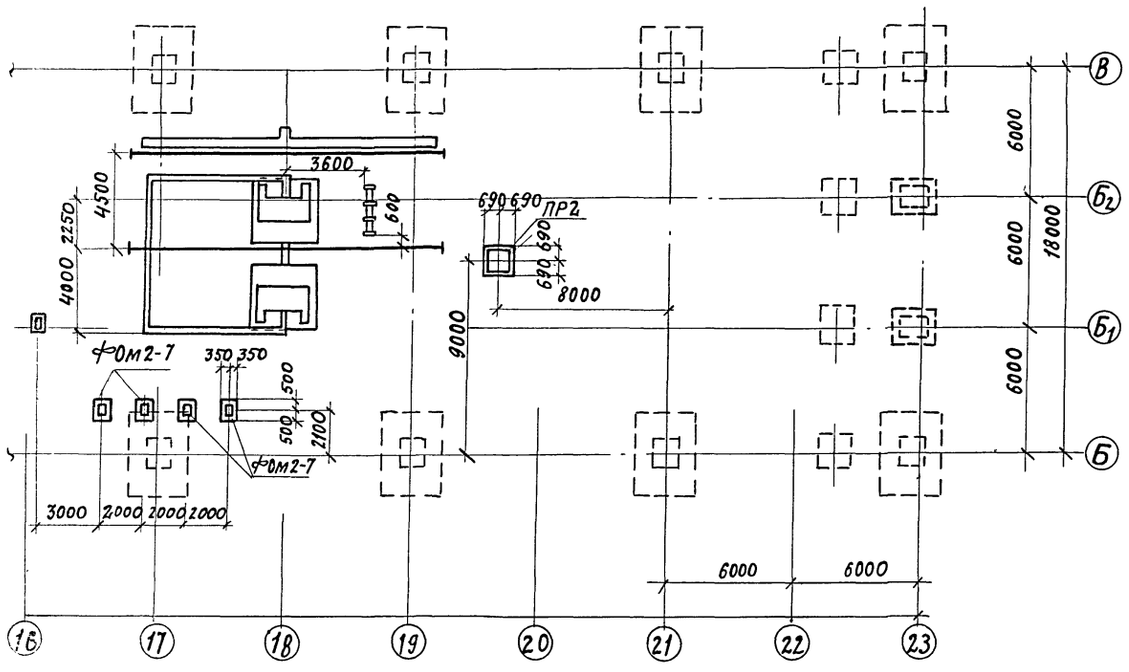

Данный лист смотрите совместно с листом КЖ-40

41

7922/э

					ТП 409-10-44 КЖ	
					Производственный корпус по изготовлению ж.б. изделий для жилых и общественных зданий мощностью 50-60 тыс.куб.м в год	
Изм.	Лист	№ документа	Подп.	Дата		
Гл.инж.пр.		Рыжак				Лит. Р; Лист 39; Листов
Нач.отд.		Глазунов				
Гл.конст.пр.		Кальчук				
Рук.гр.		Маслобойщикова			Маркировочная схема фундаментов под оборудование в осях „Б-В"	Госстрой СССР Проектный институт №2 г. Москва
Исполн.		Ерохина				
Провер.		Маслобойщикова				

Инв. № подл. | Подп. и дата

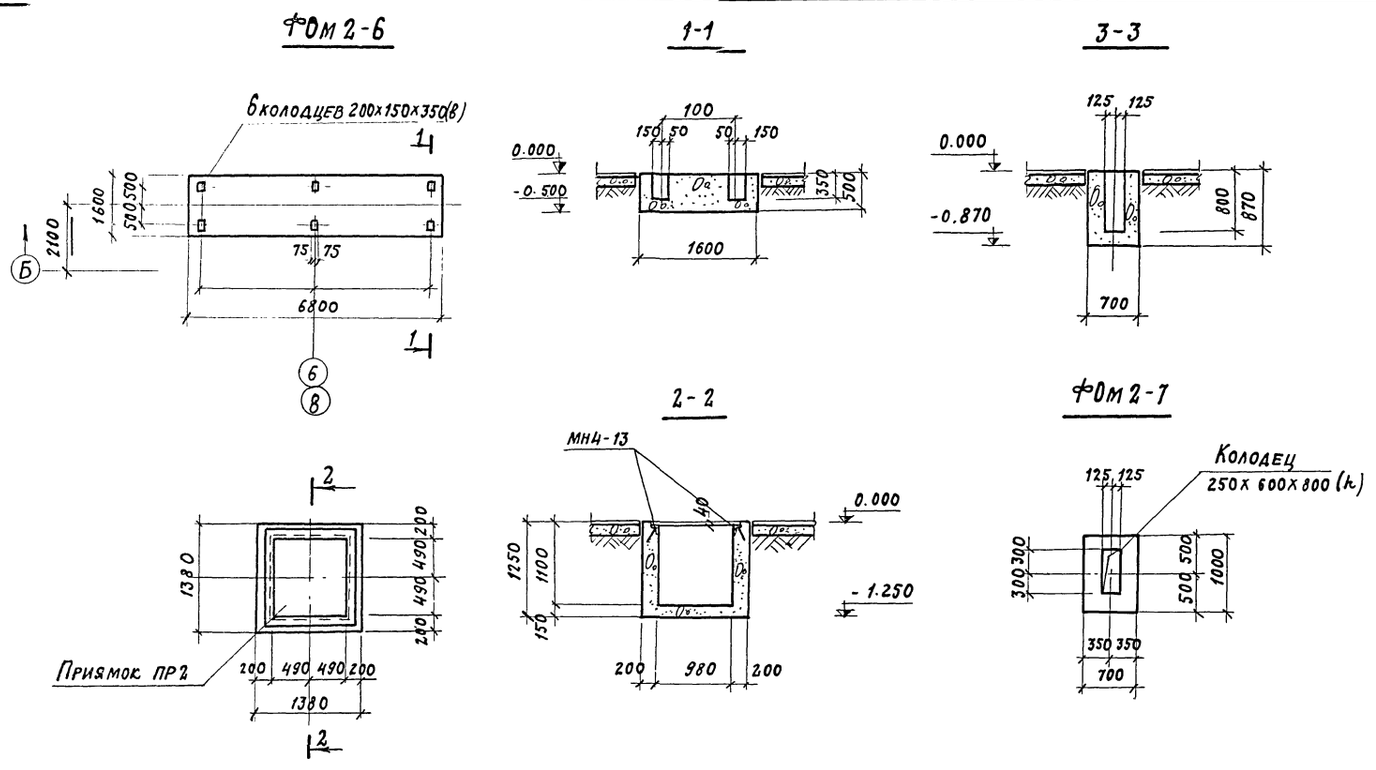

Спецификация к маркировочным схемам, расположенным на листе КЖ-39

Марка	Обозначение	Наименование оборудования	Кол.	Примеч.
БКМ-3	ТП409-10-38 ал. V	Блок 3х камер типа IV	2	
БКМ-4	— " — — " —	Блок 2х камер типа IV	1	
Пр 2	КЖ-40	Приямок Пр 2	2	
ФОМ2-6	КЖ-40	Фундамент под оборудование ФОМ2-6	2	
ФОМ2-7	КЖ-40	Фундамент под оборудование ФОМ2-7	4	
Фрагмент плана 2-1 см. лист КЖ-41				
Фрагмент плана 2-2 см. лист КЖ-48				
ФОМ1-14	КЖ-19	Фундамент под оборудование ФОМ1-14	2	

1. Данный лист смотрите совместно с листом КЖ-39
2. Схему фундаментов под оборудование и общие указания смотрите лист КЖ-17.

Формат	Зона	Поз.	Обозначение	Наименование	Кол.	Примеч.
				ФОМ 2-6		
				Материалы		
				Бетон марки 150	5,43	м³
				ФОМ 2-7		
				Материалы		
				Бетон марки 150	0,6	м³
				ПР2		
				Сборочные единицы и детали		
Б.4			3.400-6	Изделие закладное МН4-13	3,92	п.м
				Материал		
				Бетон марки 150	1.45	м³

7922/3

42

				ТП 409-10-44 КЖ	
				Производственный корпус по изготовлению ж.б. изделий для жилых и общественных зданий мощностью 50–60 тыс. куб.м в год	
Изм.	Лист	№ документа	Подп.	Дата	
Гл. инж. пр.		Рыжак			Лит. Р; Лист 40; Листов
Нач. отд.		Глазунов			
Гл. конс. пр.		Кальчук			
Рук. гр.		Маслобойщикова			Фундаменты под оборудование ФОМ2-6÷2-7. Приямок ПР2
Исполн.		Ерохина			Госстрой СССР Проектный институт №2 г. Москва
Провер.		Маслобойщикова			

Инв. № подл. | Подп. и дата

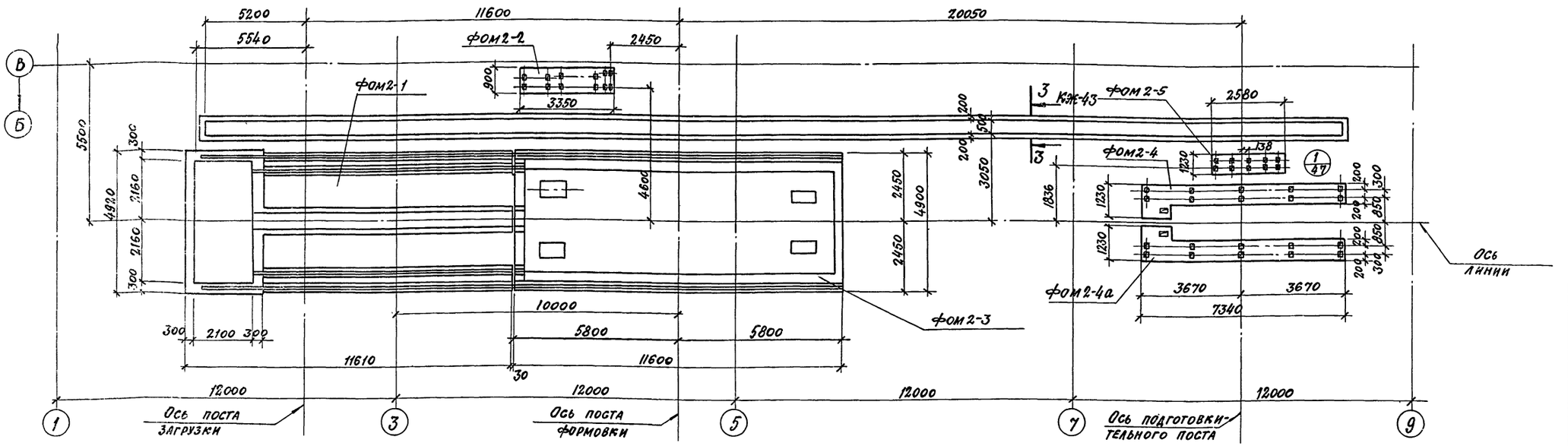

Спецификация элементов к маркировочной схеме, расположенной на данном листе

Марка	Обозначение	Наименование	Кол.	Примечание
		Фрагмент плана 2-1		
фом2-1	КЖ-42	фундамент фом2-1	1	
фом2-2	КЖ-43	" фом2-2	1	
фом2-3	КЖ-44	" фом2-3	1	
фом2-4	КЖ-47	" фом2-4	1	
фом2-4а	КЖ-47	" фом2-4а	1	
фом2-5	КЖ-47	" фом2-5	1	
Р43	ГОСТ 7173-54*	Рельс Р43	3,1	т
МС1	КЖИ-МН2, МС-1	Изделие соединительное МС1	84	

Формат	Зона	Поз.	Обозначение	Наименование	Кол.	Примечание
				фом2-1		
				Сборочные единицы и детали		
		15	3400-6/76	Изделие закладное МИЧ-13	31,2	п.м.
		16	КЖИ-МН2, МС1	" МН2	54	
				Материалы		
				Бетон марки 150	18,2	м³
				фом2-3		
				Сборочные единицы и детали		
		1÷14	КЖ-46	Стержни одиночные		
		15	3400-6/76	Изделие закладное МИЧ-13	29,7	п.м.
		16	КЖИ-МН2, МС1	" МН-2	30	
		17	КЖИ-МН3	" МН-3	2	
				Материалы		
				Бетон марки 200	61,0	м³

Формат	Зона	Поз.	Обозначение	Наименование	Кол.	Примечание
				Материалы		
				Бетон марки 150		
				фом 2-2	1,6	м³
				фом 2-4	3,05	м³
				фом 2-4а	3,05	м³
				фом 2-5	0,86	м³

43

7922/3

Изм	Лист	№ документ	Подп.	Дата
Гл.инж.пр.		Рыжак		
Нач.отд.		Глазунов		
Гл.констр.		Конева		
Рук. гр.		Кальчук		
Ст.инж.		Маслобойщикова		

ТП 409-10-44 - КЖ

Производственный корпус по изготовлению ж.б. изделий для жилых и общественных зданий мощностью 50-60 тыс. куб. м в год

Лит	Лист	Листов
Р	41	

Фрагмент плана 2-1
Установка для формования многопустотных панелей раз 72х7

Госстрой СССР
Проектный институт №2

Типовой проект 409-10-44 Альбом II Часть 2

Инв. № подл. | Подп. и дата

Типовой проект 409-10-44 Альбом II Часть 2

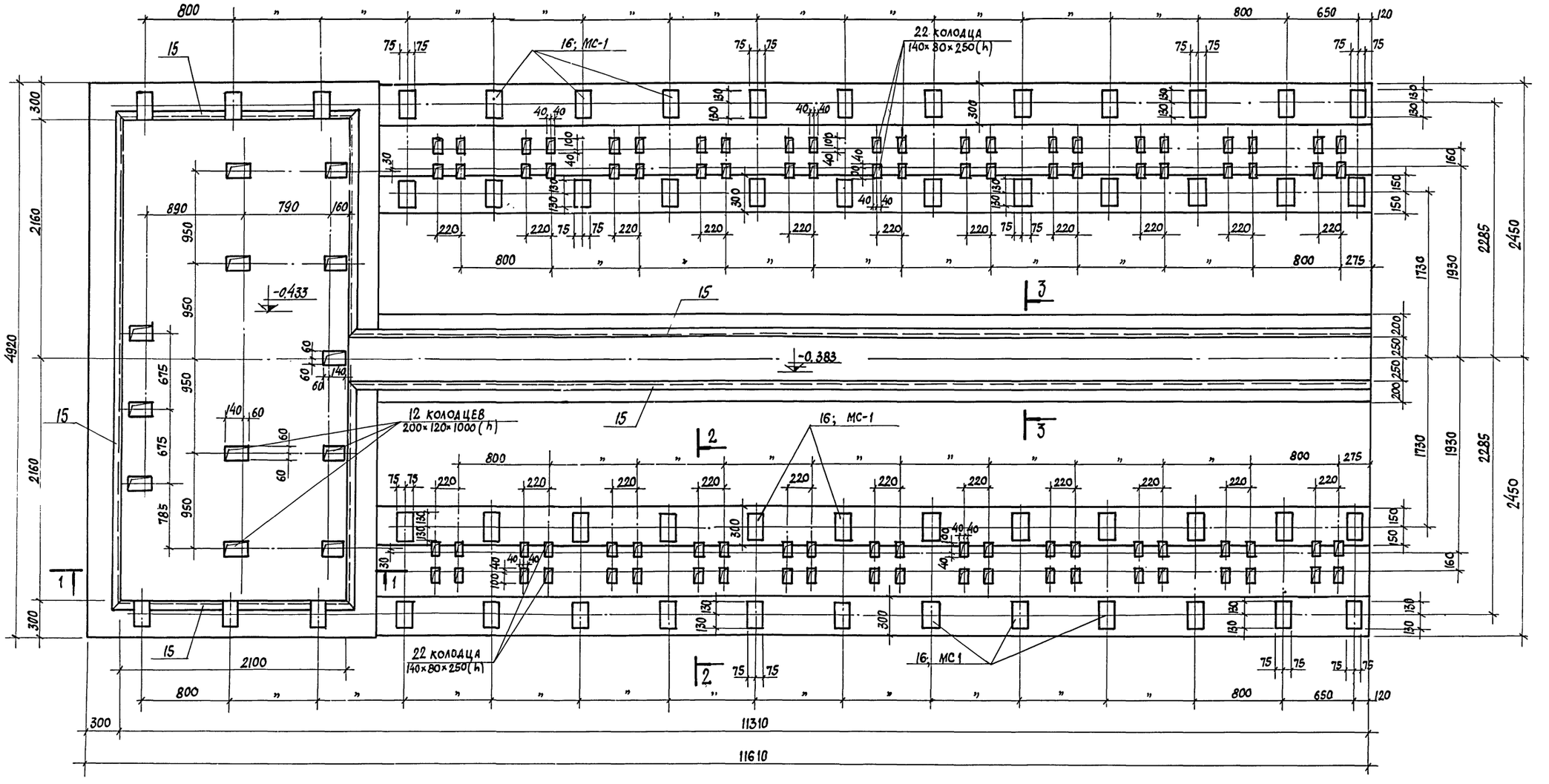

1. Сечения смотрите на листе КЖ-43.
2. На чертеже рельсы условно не показаны.

4У

7922/3

					ТП 409-10-44 — КЖ
Изм.	Лист	№ документ.	Подп.	Дата	Производственный корпус по изготовлению ФБ. изделий для гражданских и общественных зданий мощностью 30-60 тыс. м² в год
Гл. инж. пр.		Рыжак			
Нач. отд.		Глазунов			Лит. Р; Лист 42; Листов
Гл. конст.		Конева			
Рук. гр.		Кальчук			Госстрой СССР Проектный институт № 2 г. Москва
Ст. инж.		Масловойщикова			Фундамент ФОм 2-1
Разработ.		Буценин			

Копировал

Формат

Инв. № подл. | Подп. и дата

Типовой проект 409-10-44 Альбом II Часть 2

Инв.№ подл. | Подп. и дата

Фом 2-2

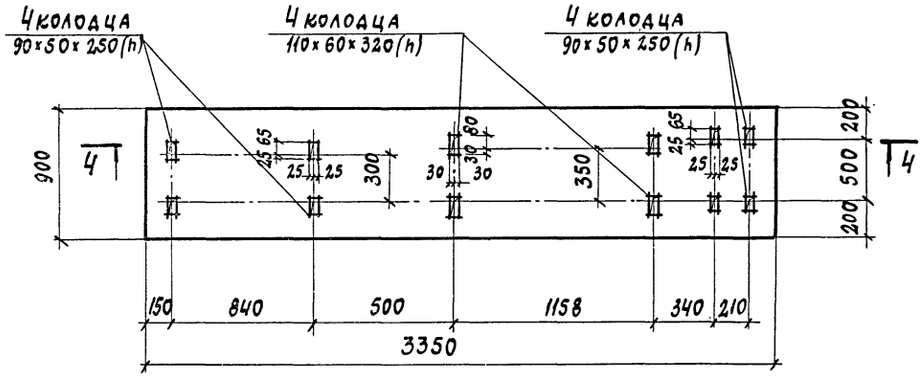

4 - 4

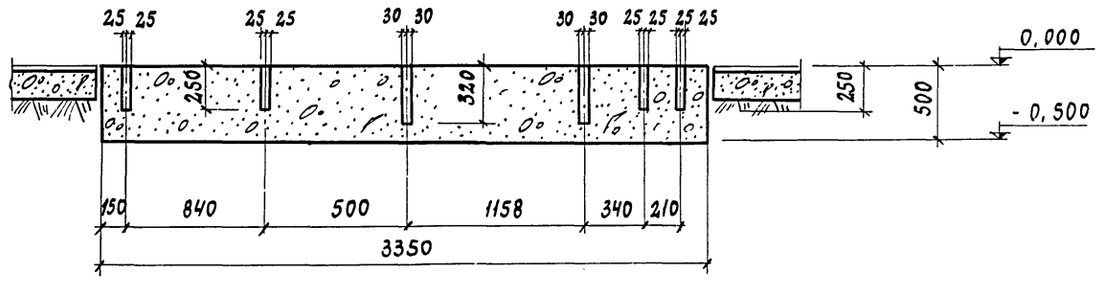

1 - 1

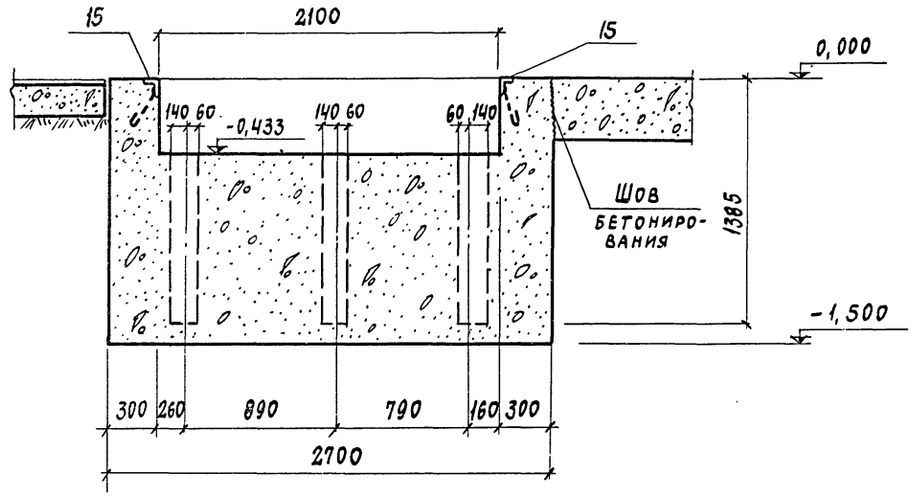

3 - 3

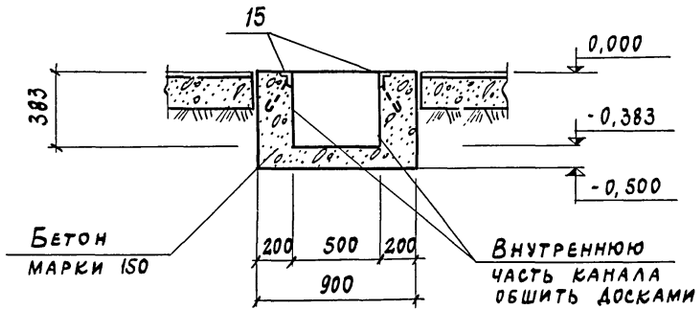

Разрезы „1-1"÷„3-3" замаркированы на листе КЖ-42.

2 - 2

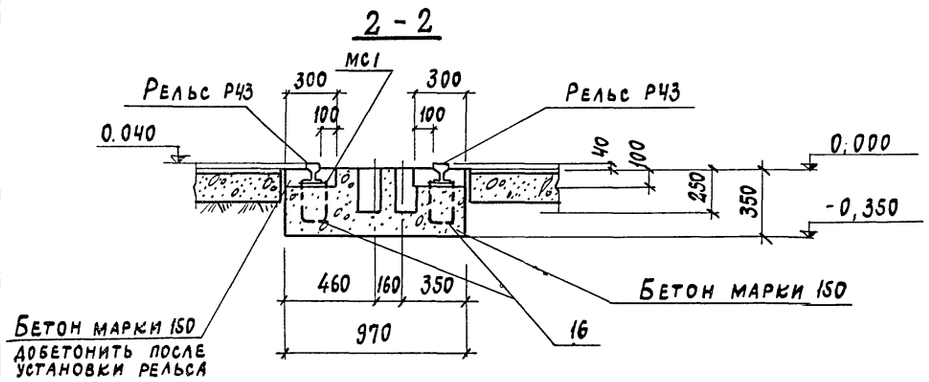

7922/3

					ТП 409-10-44 КЖ
					Производственный корпус по изготовлению ж.б. изделий для жилых и общественных зданий мощностью 50-80 тыс. куб. м в год.
Изм.	Лист	№ докумен.	Подп.	Дата	
Гл. инж. пр.		Рыжак			Лит Р; Лист 43; Листов
Нач. отд.		Глазунов			
Гл. кон.		Конёва			
Рук. гр.		Кальчук			Фундамент ФОМ 2-2 Сечения 1-1"÷3-3"
Ст. инж.		Маслобойщикова			Госстрой СССР Проектный институт №2 г. Москва
Разраб.		Бунеин			

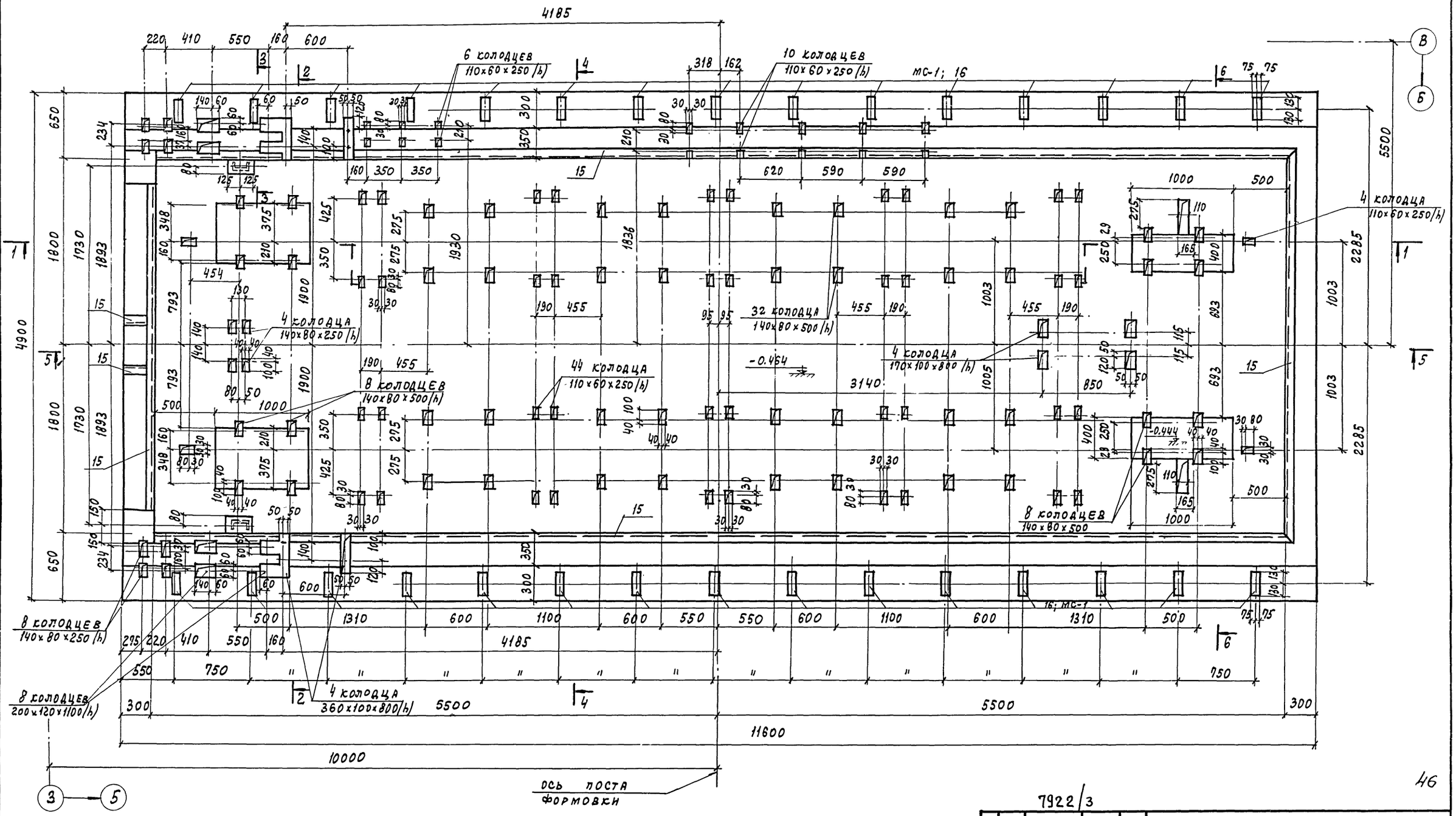

Между фундаментом ФОМ2-3 и полом корпуса проложить доски толщиной 25 мм, установленные на ребро, шириной 130 мм по всему периметру сечения смотрите на листах КЖ-45, 46

7922/3

Изм	Лист	№ документа	Подп.	Дата
Гл. инж. пр.		Рыжак		
Нач. отд.		Глазунов		
Гл. констр.		Конева		
Рук. гр.		Кальчук		
Ст. инж.		Маслобойщикова		
Разработ.		Буценин		

ТП 409-10-44 -КЖ

Производственный корпус по изготовлению ж.б. изделий для жилых и общественных зданий мощностью 50-60 тыс. куб. м в год

Лит.	Лист	Листов
Р	44	

Фундамент ФОМ-2-3 (виброплощадка грузопод. 15т)

Госстрой СССР Проектный институт № 2 г. Москва

Типовой проект 409-10-44 Альбом II часть 2

Инв. № подл. | Подп. и дата

1 - 1

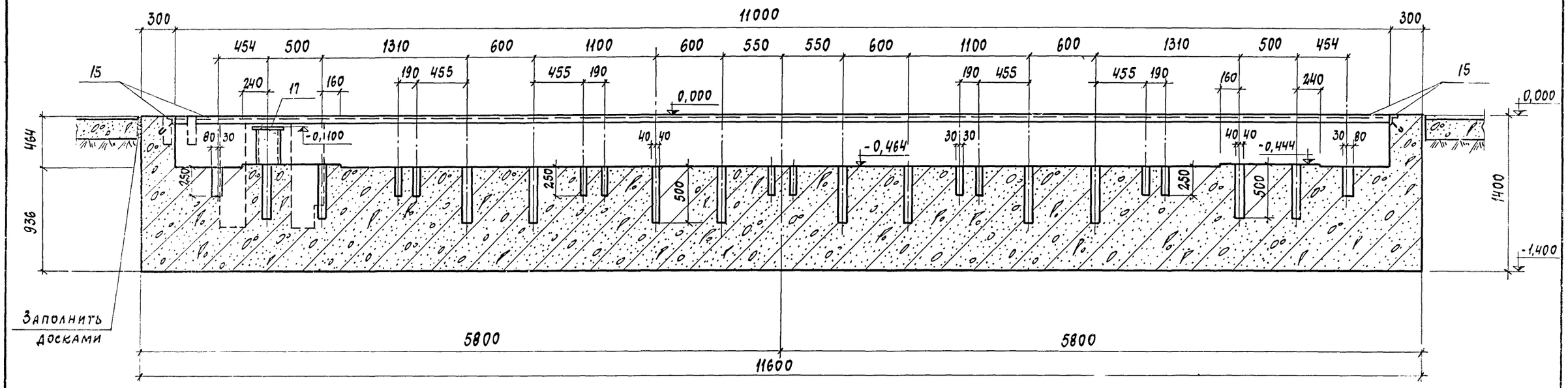

2 - 2

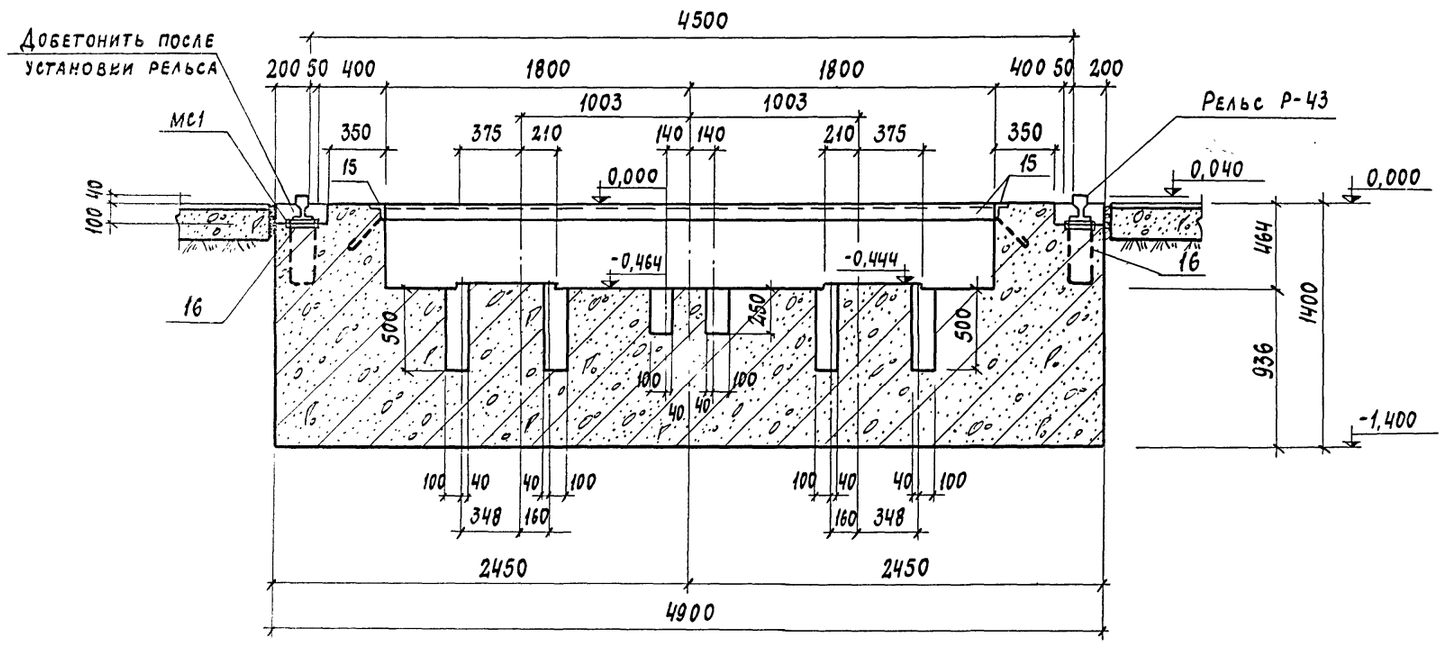

3 - 3

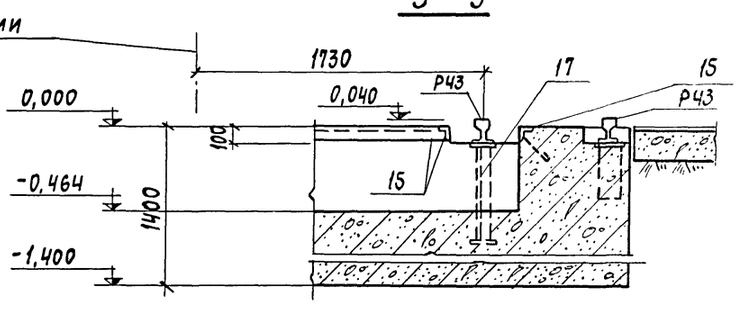

1. Лист смотрите совместно с листом КЖ-44

47

7922/3

					ТП 409-10-44 КЖ	
Изм.	Лист	N документ.	Подп.	Дата	Производственный корпус по изготовлению ж.б. изделий для жилых и общественных зданий мощностью 50-60 тыс. куб. м в год	
Гл. инж. пр.		Рыжак				Лит / Лист / Листов
Нач. отд.		Глазунов				Р / 45 /
Гл. кон.		Конева				
Рук. гр.		Кальчук			Фундамент ФОМ 2-3	Госстрой СССР

Инв. № подл. | Подп. и дата

Типовой проект 409-10-44 Альбом III Часть 2

1-1 (АРМИРОВАНИЕ)

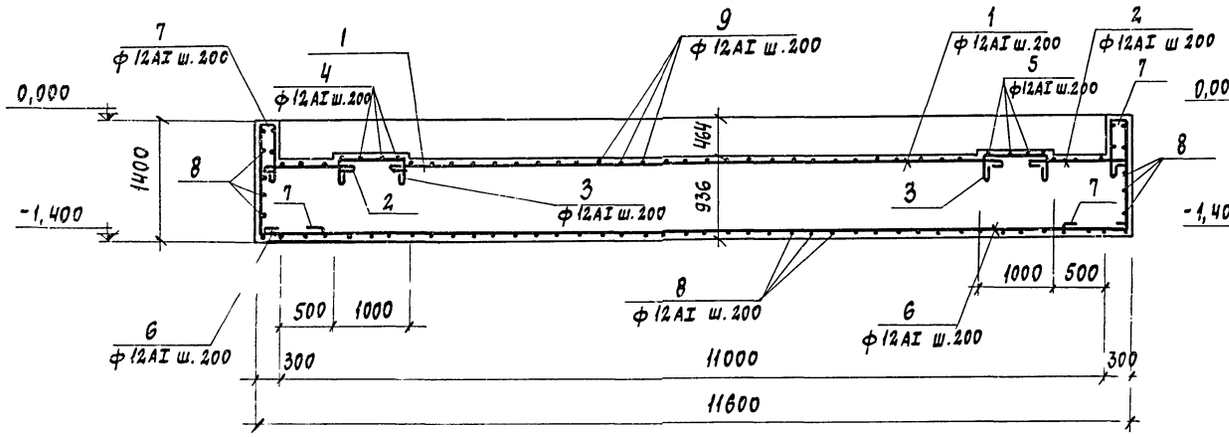

5-5

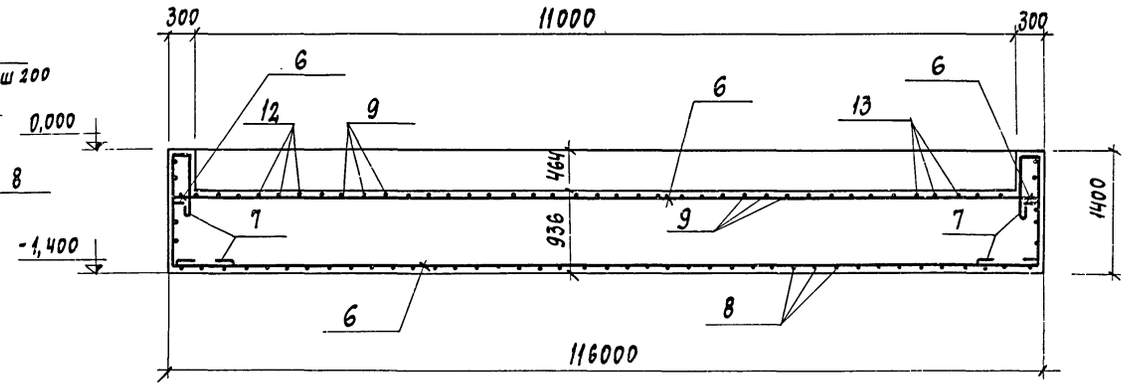

6-6

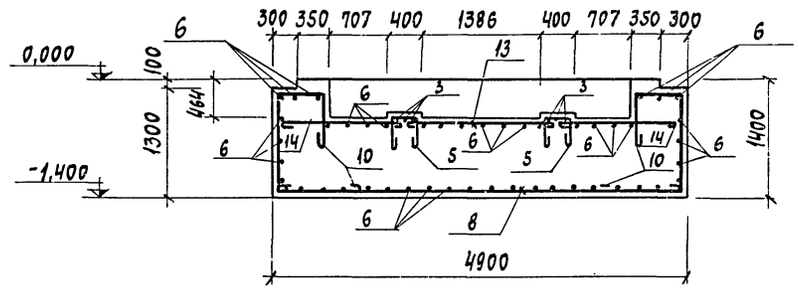

2-2 (АРМИРОВАНИЕ)

Ведомость стержней на один элемент

Марка эл-та	Поз.	Эскиз или сечение	ф мм	Длина мм	Кол.
ФОМ 2-3	1	8720	12AI	8960	5
	2	1100	12AI	1350	10
	3	300 950 300	12AI	1790	11
	4	300 530 300	12AI	1370	11
	5	300 350 300	12AI	1190	11
	6	11530	12AI	11770	104
	7	250 1300 850 500	12AI	3140	50
	8	4850	12AI	5090	22
	9	4300	12AI	4540	49
	10	600 1250 800 950	12AI	3840	118
	11	1350	12AI	1590	11
	12	1900	12AI	1900	6
	13	1700	12AI	1940	6
	14	1500	12AI	1740	11

Выборка стали на один элемент, кг

Марка эл-та	Арматурные изделия				Закладные изделия						Всего
	Арматурная сталь по ГОСТ 5781-75 класс AI ф, мм				Профильная сталь				Арм. сталь ГОСТ кл. AIII ф	ГОСТ 5781-75 кл. AI ф	
	12		Итого		-10	С20	∠50×5	Итого	8	20	
ФОМ 2-3	2180,0		2180,0		95,4	25,8	116,0	237,2	5,2	53,5	2475,9
ФОМ 2-1					166,0		118,0	284,0	6,4	96,0	386,4

Данный лист смотреть совместно с листами КЖ-44, 45

Ц-Ц

48

7922/3

Изм.	Лист	№ докумен.	Подп.	Дата	ТП 409-10-44 КЖ		
Гл. инж. пр.	Рыжак				Производственный корпус по изготовлению ж.б. изделий для жилых и общественных зданий мощностью 30-60 тыс. куб. м в год		
Нач. отд.	Глазунов					Лит.	Лист	Листов
Гл. кон.	Конева					Р	46	
Рук. гр.	Кальчук				Фундамент ФОМ 2-3 Сечение 1-1; 2-2; 4-4 ÷ 6-6 (армирование)	Госстрой СССР Проектный институт №2 г. Москва	
Ст. инж.	Маслоейщук						
Разраб.	Буценин						

Инв. № подл. | Подп. и дата

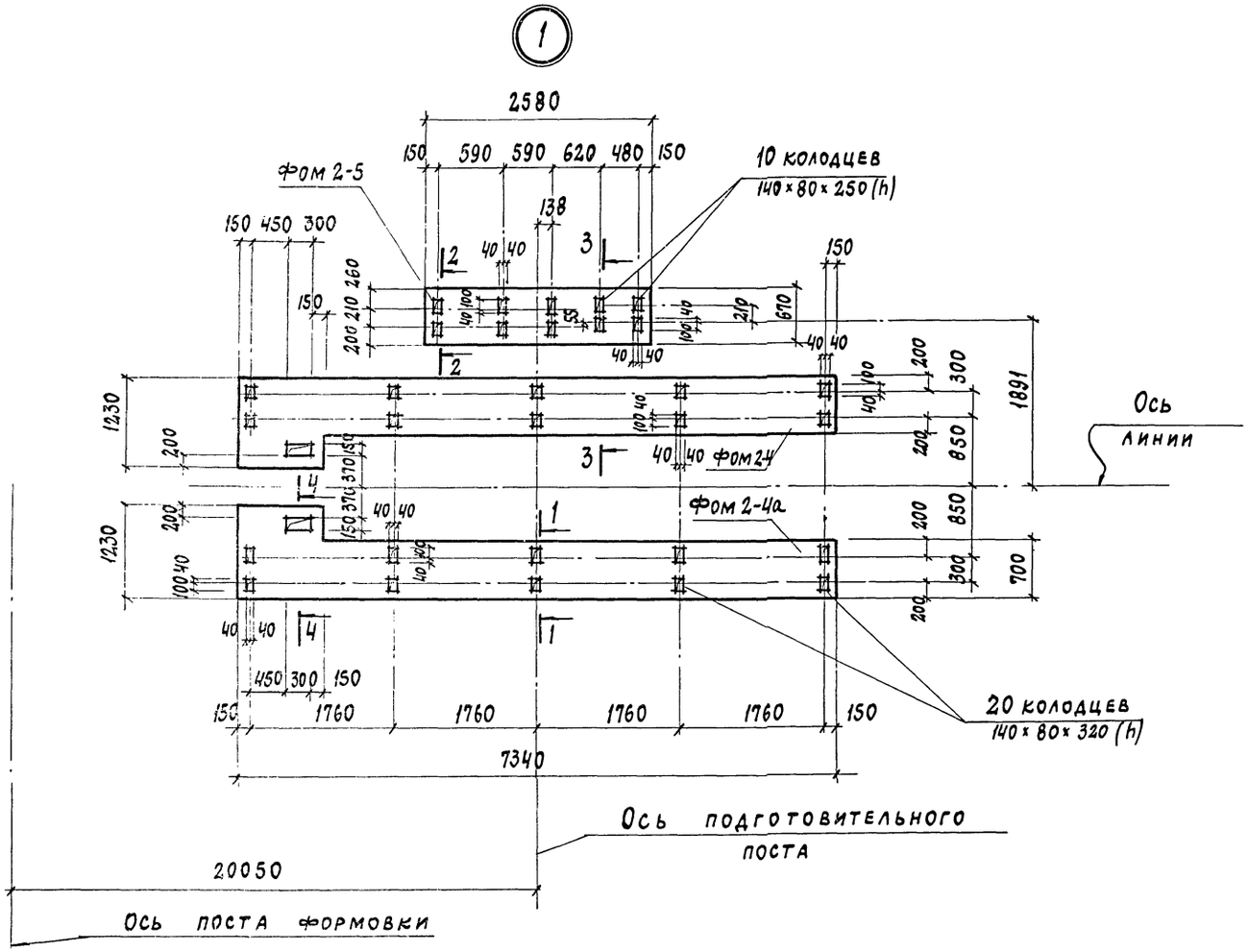

4 - 4

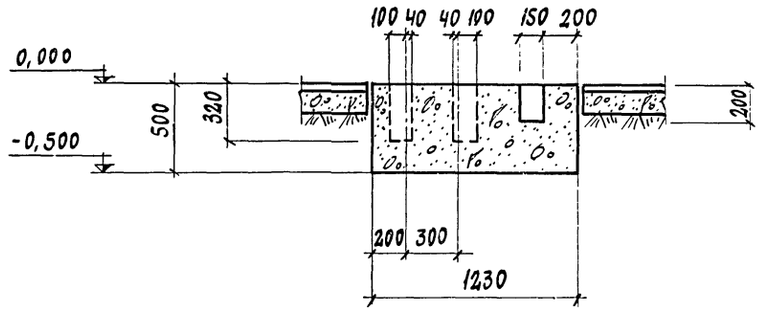

3 - 3

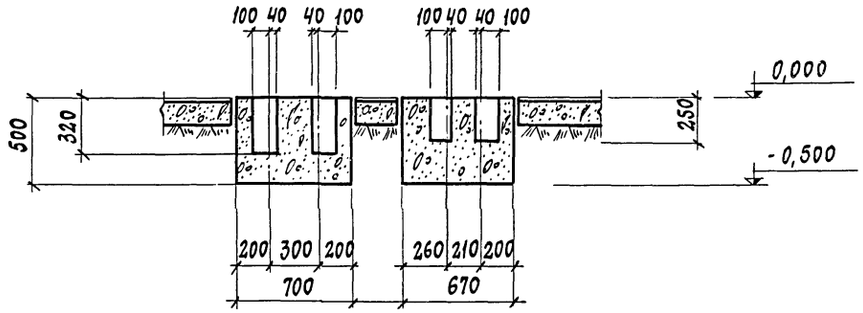

Узел 1 замаркирован на листе КЖ-41.

1 - 1

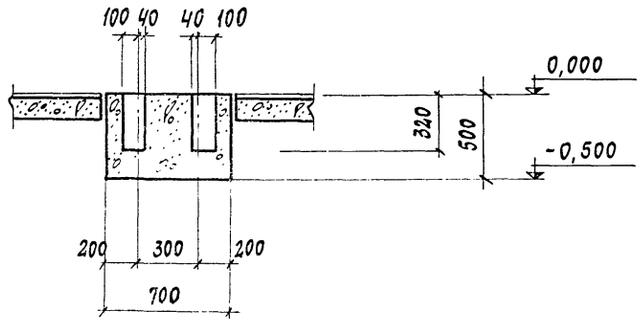

2 - 2

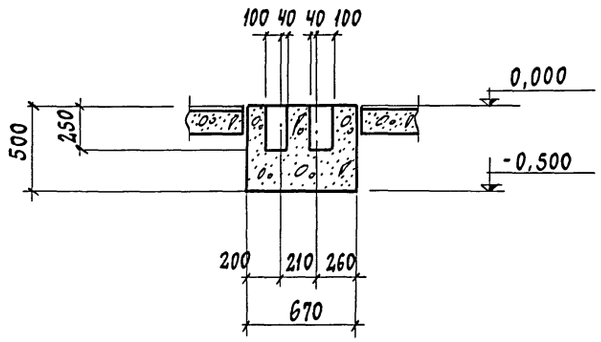

7922/3

					ТП 409-10-44 КЖ	
					Производственный корпус по изготовлению ж.б. изделий для жилых и общественных зданий мощностью 50-60 тыс. куб. м в год	
Изм.	Лист	N докумен.	Подп.	Дата		
Гл. инж. пр.		Рыжак				Лит / Лист / Листов
Нач. отд.		Глазунов				Р / 47 /
Гл. кон.		Конева				
Рук. гр.		Кальчук			Фрагмент плана 2-1 Узел 1	Госстрой СССР Проектный институт №2 г. Москва
Ст. инж.		Маслобойщ	Ковал			
Разраб.		Буценин				

Типовой проект 409-10-44 Альбом II часть 2

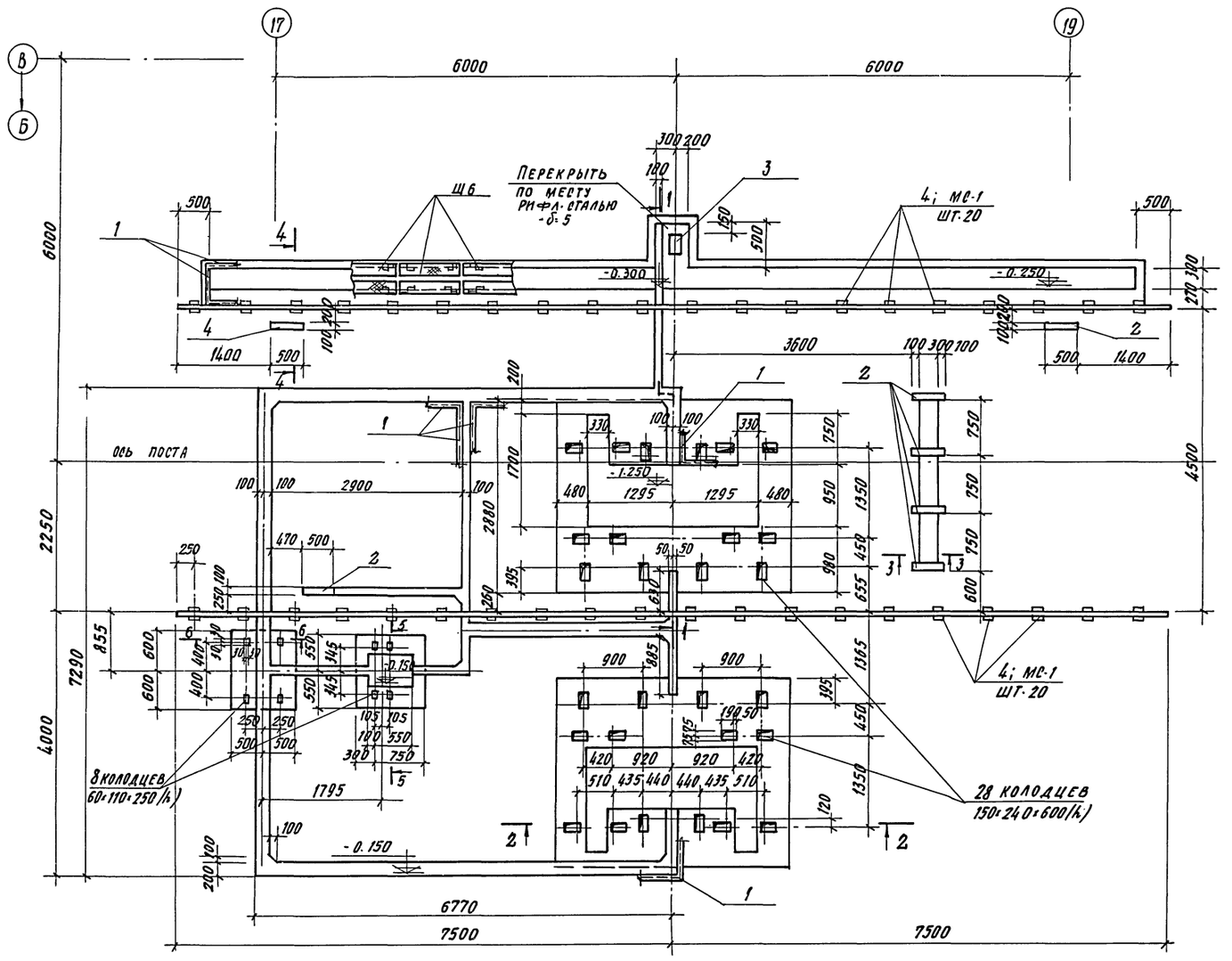

Спецификация элементов к маркировочной схеме, расположенной на листе

Марка	Обозначение	Наименование	Кол	Примечание
		Фрагмент плана 2		
Р43		Релье Р43 ГОСТ 7173-54*	1.35т	
МС1	КЖИ-МН2, МС1	Изделие соединительное МС1	40	3.06 кг
Щ6	КЖИ-Щ6	Щит стальной Щ-6	28	9.5 кг

Формат	Зона	Позиц.	Обозначение	Наименование	Кол.	Примечание
				Фрагмент плана 2		
				Сборочные единицы и детали		
		1	3.400-6/76	Изделие закладное МН 4-13	126.0	п. м
		2	То же	" МН 1-6	4	
		3	КЖИ-МН1	МН 1	1	
		4	КЖИ-МН2, МС1	МН2	40	
				Материалы		
				Бетон марки 150	24.8	м2

1. Сечения „1-1" ÷ „6-6" смотрите лист КЖ-49
2. Маркировочный план фундаментов под оборудование в осях „Б-В" смотрите на листе КЖ-39.

Выборка стали на фрагмент плана, кг

Марка эл-та	Закладные изделия													Всего
	Профильная сталь							Арматурная сталь						
								кл. AI ГОСТ 5781-75	класс AII ГОСТ 5781-75		кл. AIII ГОСТ 5781-75			
	-δ=10	-δ=8	L50×5				Итого	Ф 20	Ф 10	Ф, мм	Ф, мм 8	Ф, мм 10	Итого	
Фрагмент плана 2-2	122.4	19.0	480.0				621.4	71.0	0.72		51.5	1.2	124.4	745.8

7922/3

					ТП 409-10-44	КЖ
					Производственный корпус по изготовлению м.б изделий для жилых и общественных зданий мощностью 50-60 тыс. куб. м в год	
Изм	Лист	№ документа	Подпись	Дата		
Гл. инж. пр.		Рынак				Лит Р; Лист 48; Листов
Нач. отд.		Глазунов				
Гл. констр.		Кальчук				
Рук. гр.		Маслобойщикова				
Исполн.		Буценин			Фрагмент плана 2-2 (кантователь)	Госстрой СССР Проектный институт №2 г. Москва
Провер.		Маслобойщикова				

Инв. № подл. | Подп. и дата

Типовой проект 409-10-44 Альбом III книга

1-1

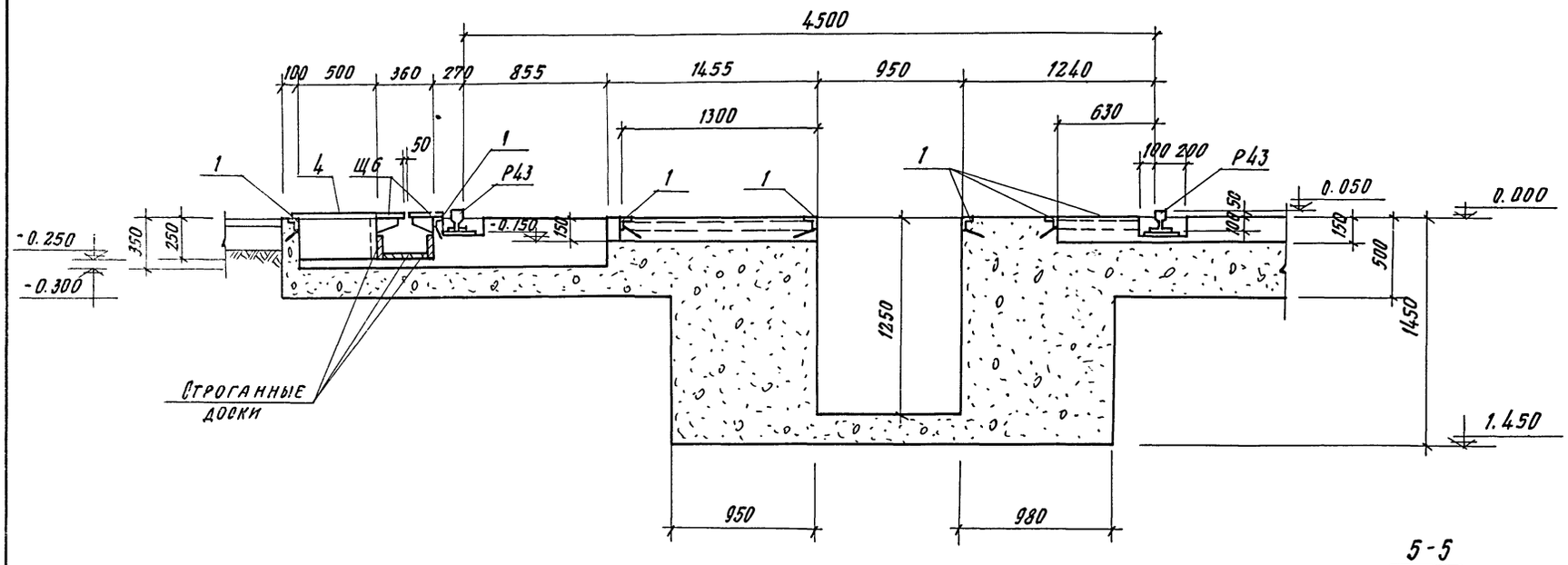

4-4

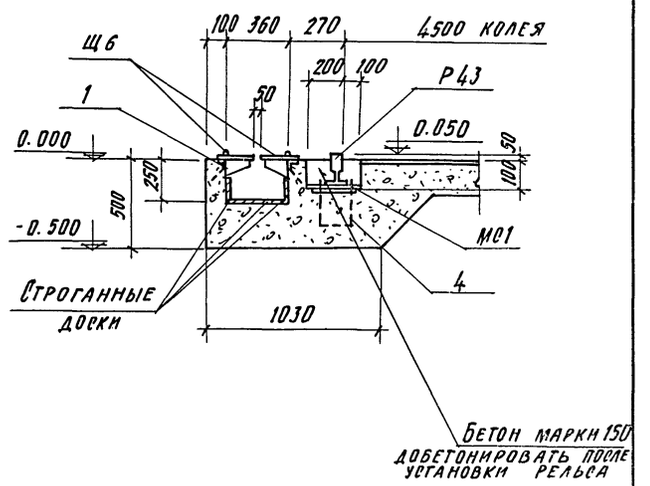

5-5

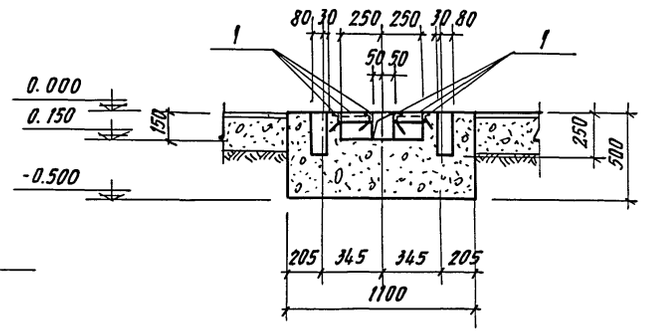

6-6

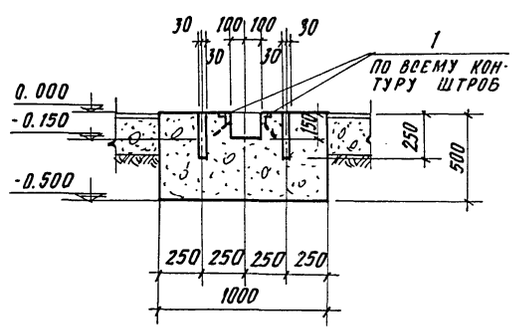

2-2

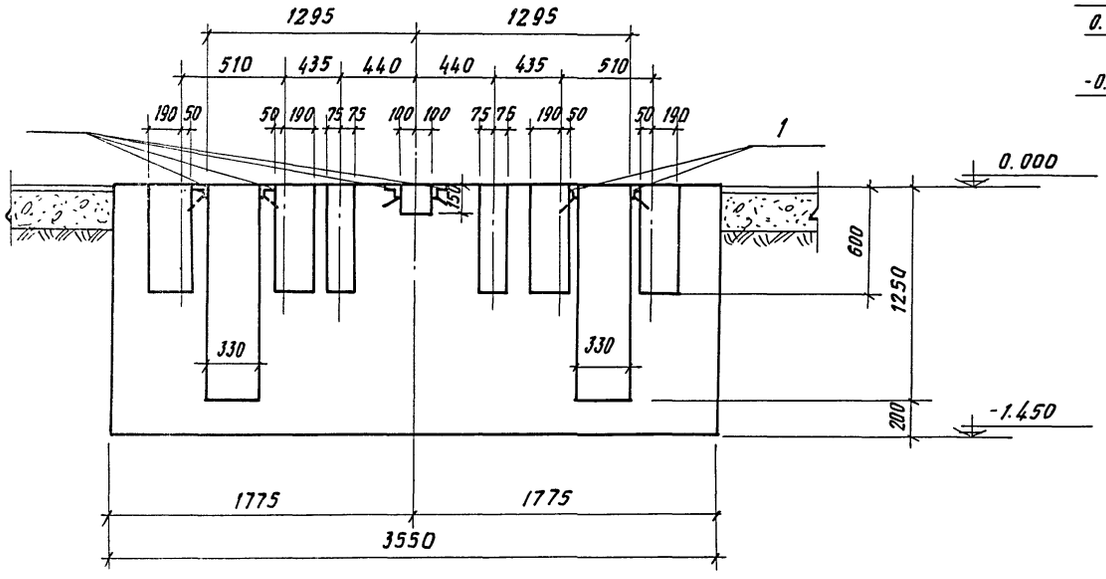

3-3

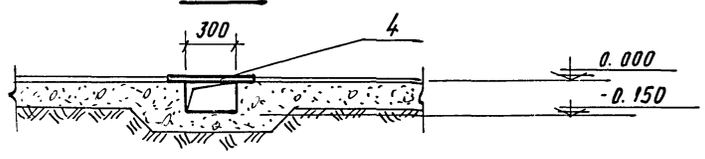

1. Разрезы замаркированы на листе КЖ-48.

5

7922/3

					ТП 409-10-44 КЖ		
					Производственный корпус по изготовлению м.б. изделий для жилых и общественных зданий мощностью 50-60 тыс. куб. м в год		
Изм.	Лист	№ документа	Подпись	Дата		Лит.	Лист	Листов
Гл. инж. пр.		Рыжак				Р	49	
Нач. отд.		Глазунов			Фрагмент плана 2-2 Разрезы 1-1 ÷ 6-6	Госстрой СССР Проектный институт №2 г. Киров		
Гл. конст.		Кальчук						
Рук. груп.		Маслобойщикова						
Исполн.		Буценин						
Провер.		Маслобойщикова						

Инв. № подл. | Подп. и дата

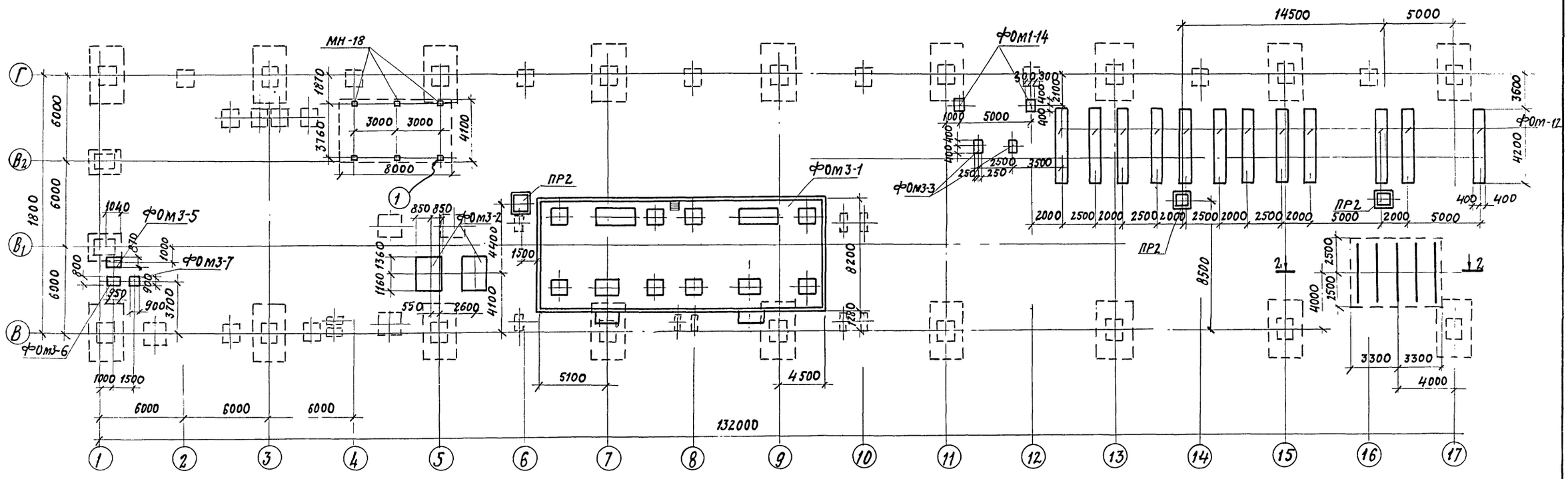

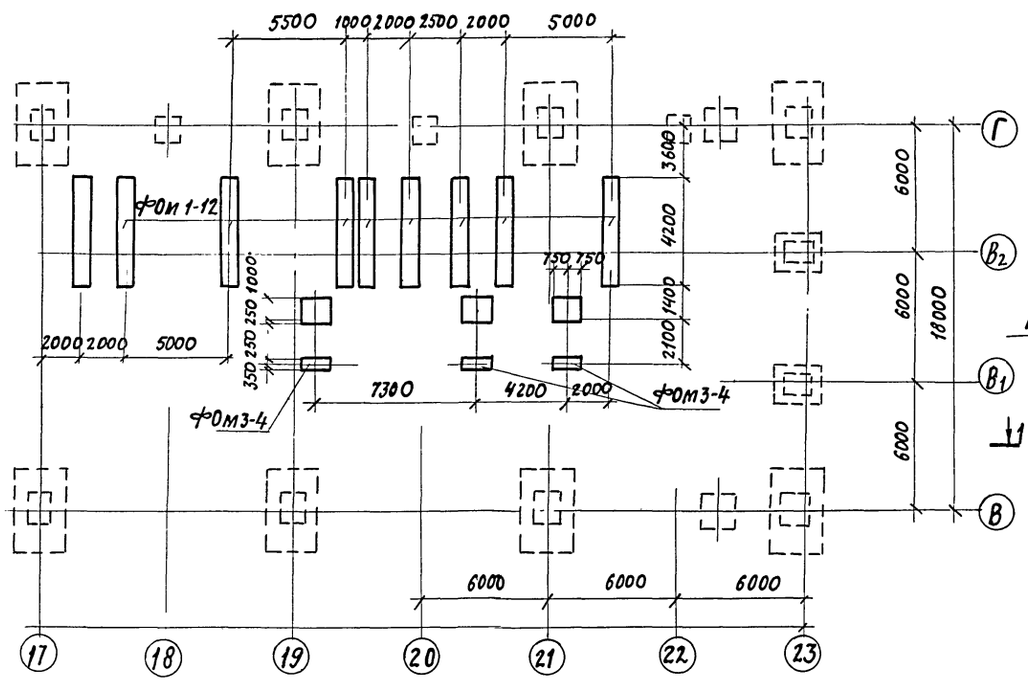

1 - 1

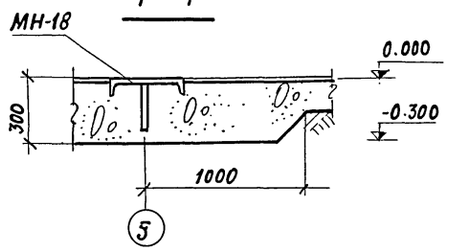

2 - 2

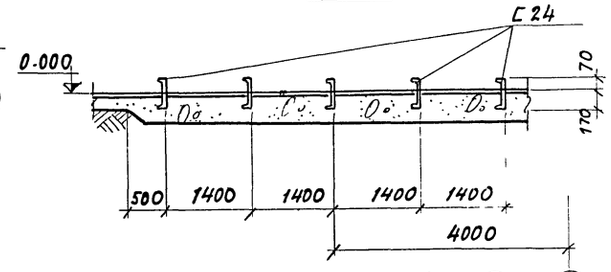

Данный лист см. совместно с листом КЖ-51 (16) — (17)

1

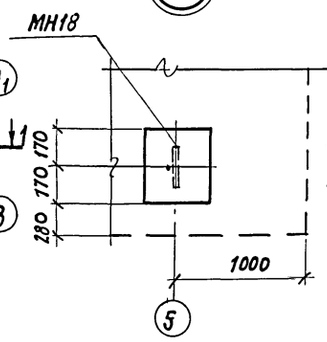

52

7922/3

					ТД 409-10-44 КЖ
					Производственный корпус по изготовлению эл. б. изделий для жилых и общественных зданий мощностью 50-60 тыс. куб м в год
Изм.	Лист	№ документа	Подп.	Дата	
Гл. инж. пр.		Рыж. А.К.			Лит. Р; Лист 50; Листов
Нач. отд.		Глазунов			
Гл. конс. пр.		Кальчук			
Рук. гр.		Маслобойщикова			Маркировочная схема фундаментов под оборудование в осях В-Г
Исполн.		Ерохина			Госстрой СССР Проектный институт №2 г. Москва

Инв. № подл. | Подп. и дата

Типовой проект 409-10-44 Альбом II Часть 2

1-1

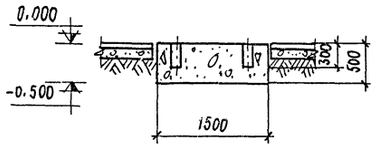

2-2

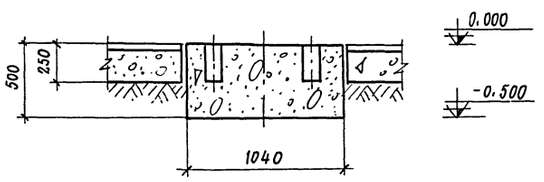

3-3

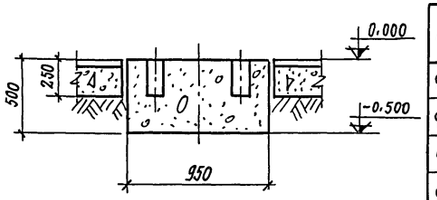

Фом 3-4

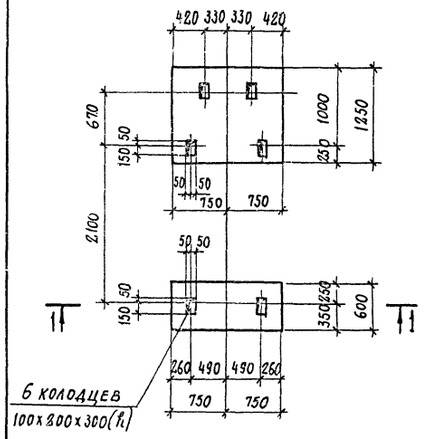

Фом 3-5

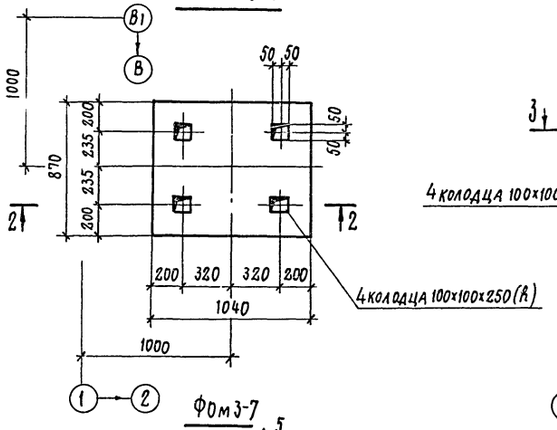

Фом 3-6

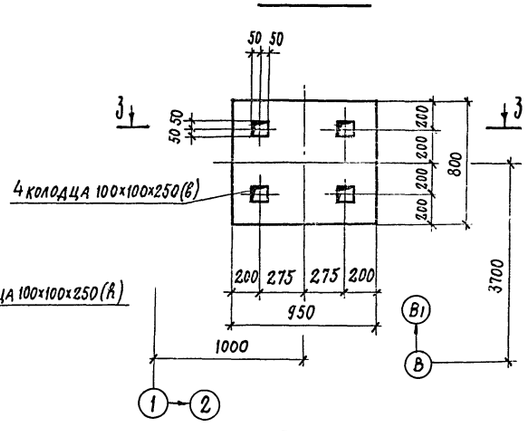

4-4

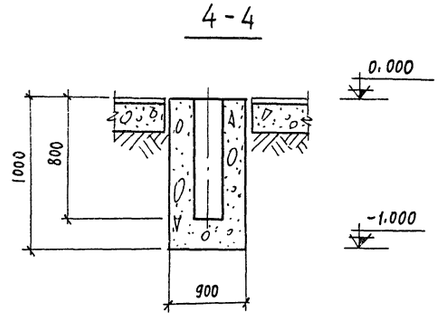

Фом 3-7

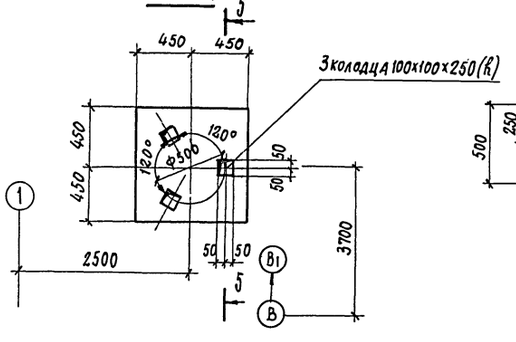

5-5

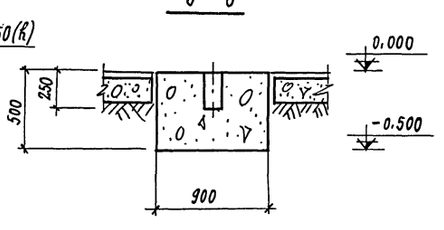

Фом 3-3

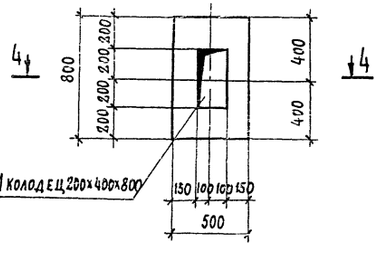

Спецификация элементов к маркировочной схеме расположенной на листе КЖ-50

Марка	Обозначение	Наименование	Кол.	Примеч
Фом 3-1	— КЖ-52	Фундамент под оборуд Фом 3-1	1	
Фом 3-2	— КЖ-55	" " Фом 3-2	2	
Фом 3-3	— КЖ-51	" " Фом 3-3	2	
Фом 3-4	— КЖ-51	" " Фом 3-4	3	
Фом 3-5	— КЖ-51	" " Фом 3-5	1	
Фом 3-6	— КЖ-51	" " Фом 3-6	1	
Фом 3-7	— КЖ-51	" " Фом 3-7	1	
Фом 1-12	— КЖ-19	" " Фом 1-12	18	
Фом 1-14	— КЖ-19	" " Фом 1-14	2	
ПР2	— КЖ-40	Прямок ПР2	3	
МН-18	КЖН-МН18; СК-1	Изделие закладное МН8	1	
		Швеллер С24 ℓ=4000	5	

1. Данный лист смотрите совместно с листом КЖ-50.
2. Схему фундаментов под оборудование и общие указания смотрите лист КЖ-17

Формат	Зона	Поз.	Обозначение	Наименование	Кол.	Примечание
				Материалы		
				Бетон марки 150	м3	
				Фом 3-3	0,34	
				Фом 3-4	1,4	
				Фом 3-5	0,44	
				Фом 3-6	0,37	
				Фом 3-7	0,4	

Инв. № подл. | Подп. и дата

53

7922/3

ТП 409-10-44 КЖ

Производственный корпус по изготовлению ж.б. изделий для жилых и общественных зданий мощностью 50 тыс. куб. м в год.

Изм.	Лист	№ документа	Подп.	Дата
Гл. инж. пр.		Рыжак		
Нач. отд.		Глазунов		
Гл. конс. пр.		Кальчук		
Рук. гр.		Маслобойщикова		
Исполн.		Ерохина		
Провер.		Маслобойщикова		

Фундаменты под оборудование Фом 3-3 ÷ Фом 3-7

Лит.	Лист	Листов
Р	51	

Госстрой СССР Проектный институт № 2 г. Москва

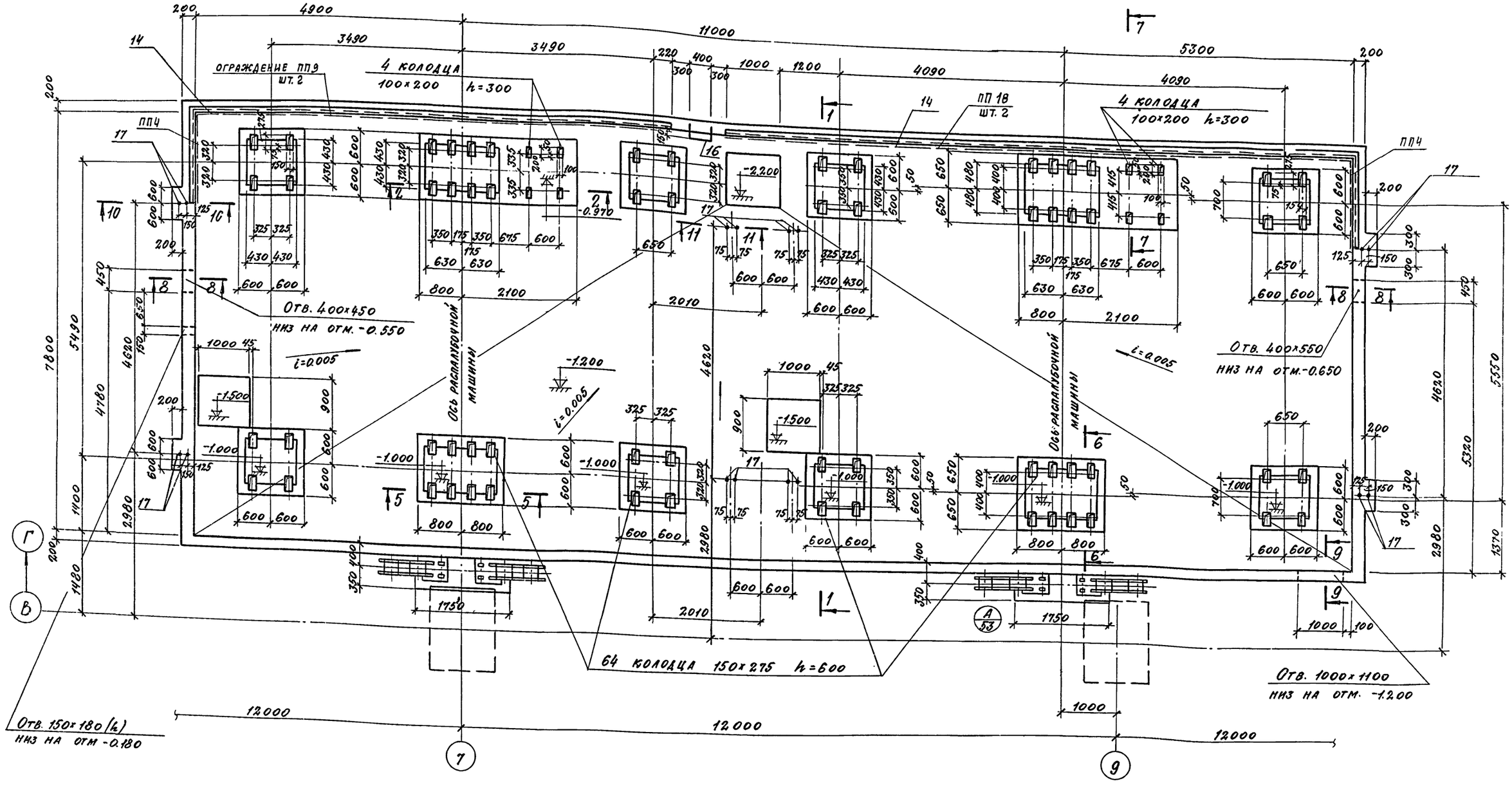

Между фундаментом ФОМ 3-1 и полом корпуса проложить доски толщиной 25 мм, установленные на ребро, шириной 130 мм по всему периметру.

7922/3

					ТП 409-10-44 К.ЖЕ
Изм.	Лист	№ документа	Подп.	Дата	Производственный корпус по изготовлению ж.б. изделий для жилых и общественных зданий мощностью 50-60 тыс. куб. м в год
Гл.инж. пр.		Рыжеак			
Нач. отд.		Глазунов			Лит. Р; Лист 52; Листов
Гл.конст. пр.		Кальчук			
Рук. гр.		Маслобойщикова			Фундамент оборудования ФОМ 3-1 (распалубочная машина)
Разработ.		Синицына			Госстрой СССР Проектный институт №2 г. Москва

Инв. № подл. | Подп. и дата

1-1

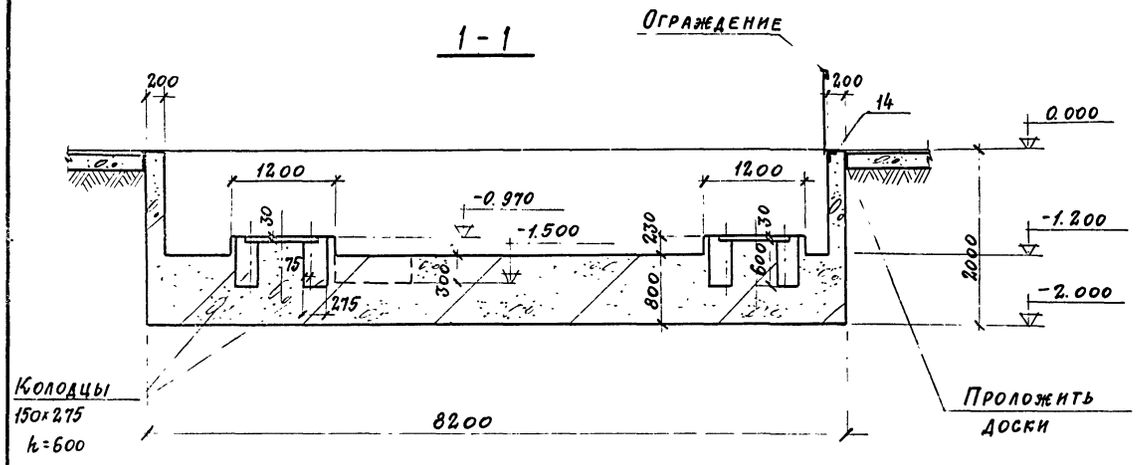

2-2

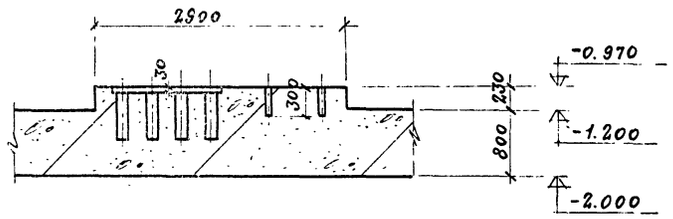

3-3

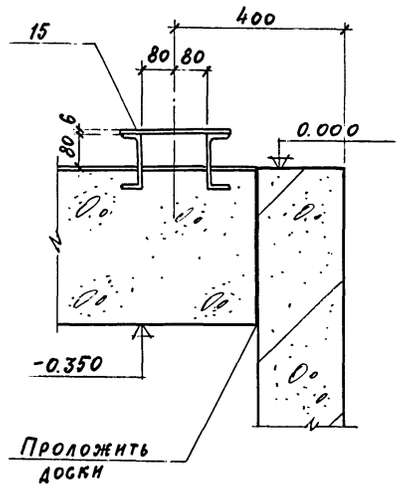

4-4

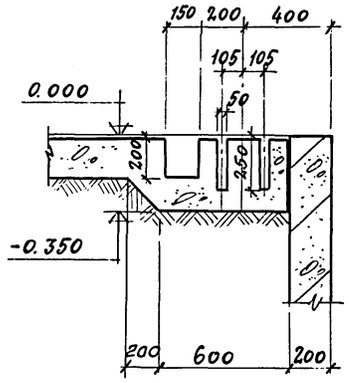

10-10

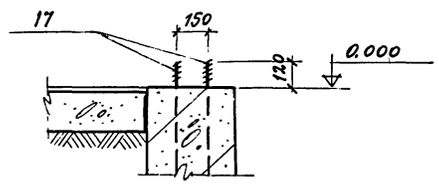

11-11

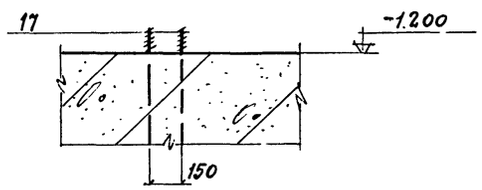

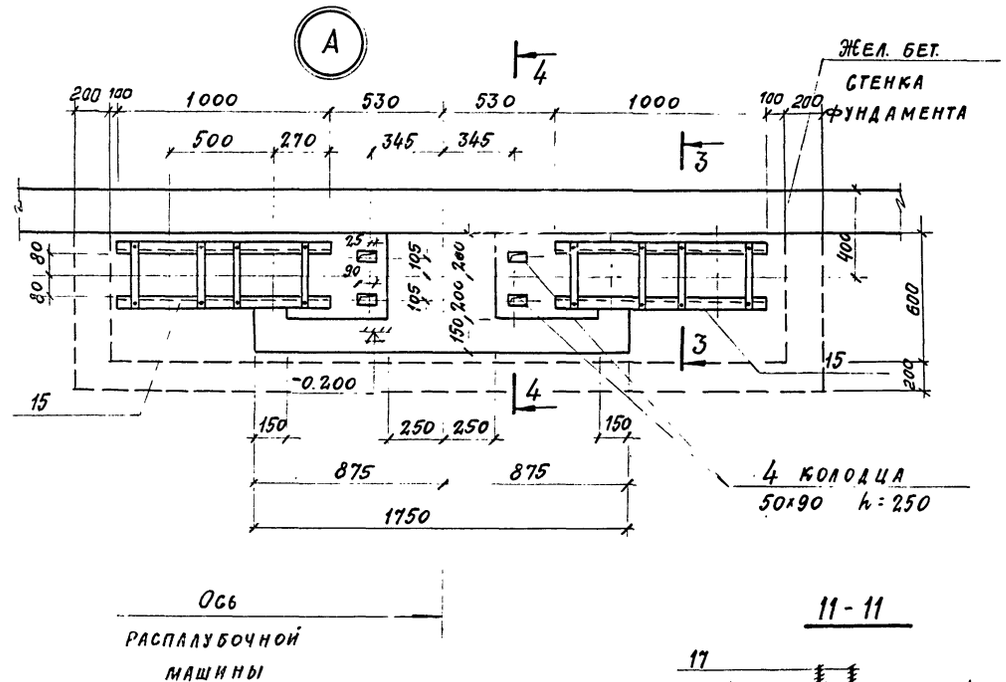

Формат	Зона	Поз.	Обозначение	Наименование	Кол.	Примеч
				Фом 3-1		
				Сборочные единицы и детали		
		1-13	КЖ-54	Стержни одиночные	—	
		14	Серия 3.400-6/76	Изделие закладное МИ4-21	24	п.м
		15	КЖИ-МН6	" МН-6	4	
		17	КЖИ-А4	Анкер А4	8	
		16	КЖ-МН18-СК1	Изделие заклад. СК1	3	
				Материалы		
				Бетон марки 200	161.1	м³

Спецификация элементов к маркировочной схеме расположенной на листе КЖ-52

Марка	Обозначение	Наименование	Кол.	Примечание
		Фом 3-1		
ПП4	Серия 1.459-2 в.2	Ограждение ПП4	2	19
ПП9	" "	" ПП9	2	40
ПП18	" "	" ПП18	2	56кг

55

7922/3

					ТП 409-10-44 -КЖ
					Производственный корпус по изготовлению ж.б. изделий для жилых и общественных зданий мощностью 50-60 тыс. куб.м. в год.
Изм.	Лист	№ документа	Подп.	Дата	
Гл.инж.пр.		Рыжак			Лит. Р; Лист 53; Листов
Нач. отд.		Глазунов			
Гл.констр.		Кальчук			
Рук. гр.		Маслобойщикова			фом 3-1. Сечения 1-1÷4-4 (Продолжение)
Разработ.		Синицына			Госстрой СССР Проектный институт №6

Инв.№ подл. | Подп. и дата

Альбом II часть 2

Типовой проект 409-10-44

1-1

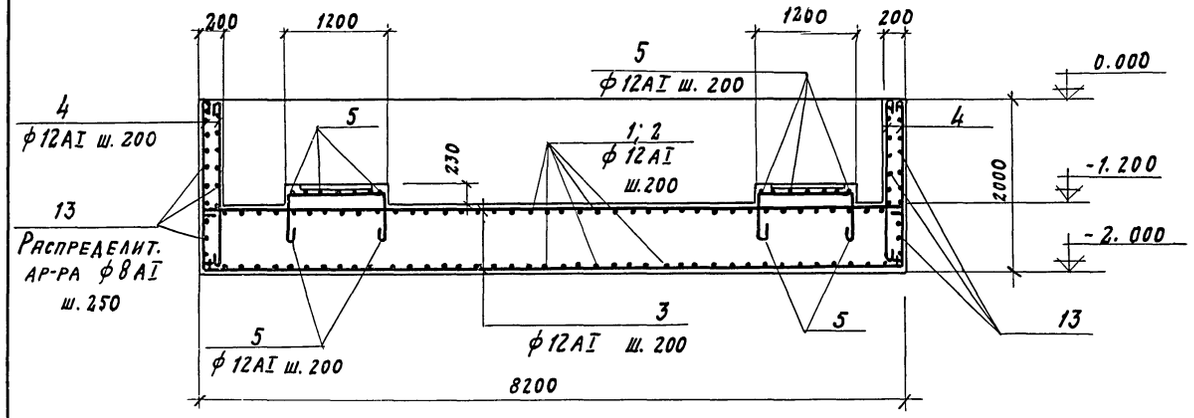

2-2

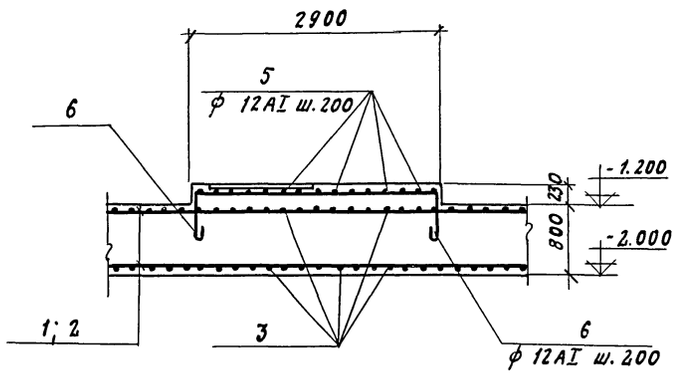

5-5

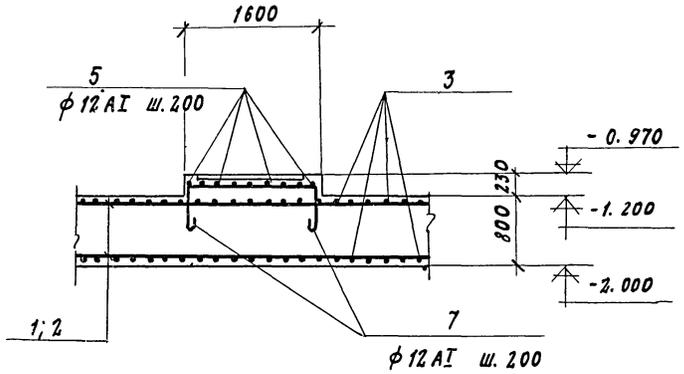

6-6

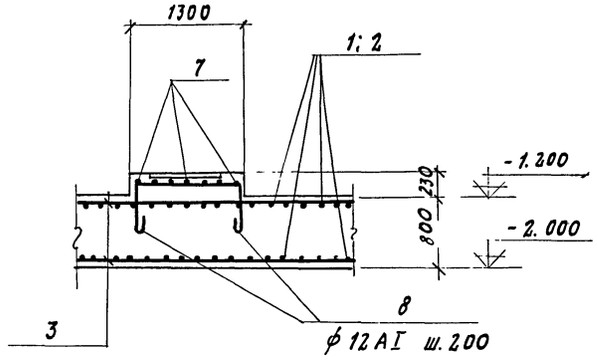

8-8

9-9

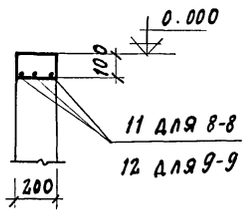

7-7

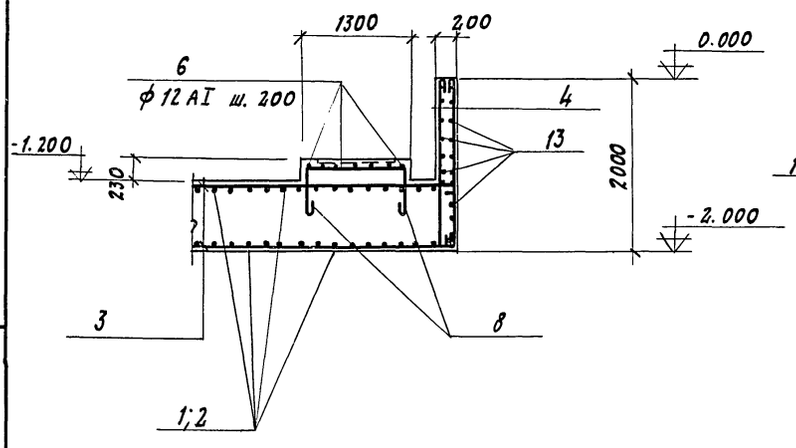

Деталь армирования угла

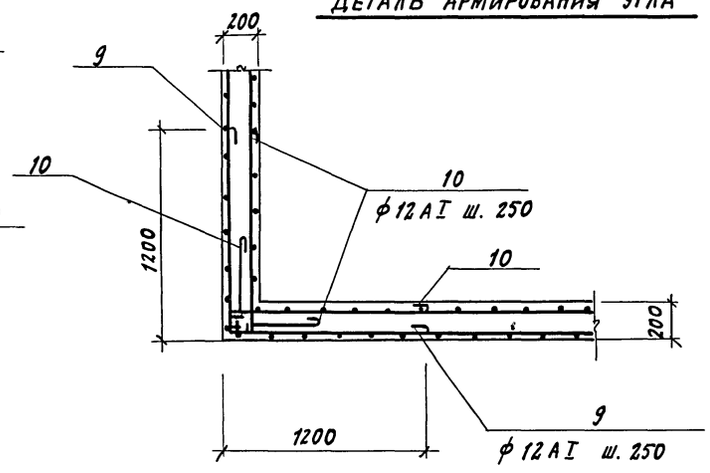

Ведомость стержней на один элемент

Марка эл-та	Поз.	Эскиз или сечение	ф мм	Длина мм	Кол
ФОМ 3-1	1	11800	12AI	11980	82
	2	10160	12AI	10340	82
	3	8160	12AI	8340	215
	4	1950	12AI	2130	596
	5	600 1150 600	12AI	2530	137
	6	600 2850 600	12AI	4230	14
	7	600 1550 600	12AI	2930	14
	8	600 1250 600	12AI	2630	25
	9	1200 1200	12AI	2580	36
	10	400 1200	12AI	1780	48
	11	1120	12AI	1300	6
	12	1720	12AI	1900	3
	13	по месту	8AI	пог.м.	900.0

Выборка стали на один элемент, кг

Марка элемента	Арматурные изделия: Арматурная сталь ГОСТ 5781-75, класс AI, ф, мм: 8	12			Итого	Закладные изделия: Прокатные профили: [12	-50×6	475×8		Арм. сталь ГОСТ 5781-75, класс AI, ф, мм: 22		Класс AII, ф, мм: 8		Итого	Всего
ФОМ3-1	356	4982			5338	83,2	10,0	216,0		32		67,0		408,2	5746,2

7922/3

					ТП 409-10-44 КЖ
					Производственный корпус по изготовлению ж.б. изделий для жилых и общественных зданий, мощностью 50-60 тыс. куб. м в год
Изм.	Лист	№документа	Подпись	Дата	
Гл. инж. пр.		Рыжак К.			Лит. Р; Лист 54; Листов
Нач. отд.		Глазунов			
Гл. констр.		Кальчук			
Рук. гр.		Маслобойщикова			
Разраб.		Синицына			ФОМ3-1. Сечения армирования
Провер.		Маслобойщикова			Госстрой СССР Проектный институт №2 г. Москва

Инв. № подл. | Подп. и дата

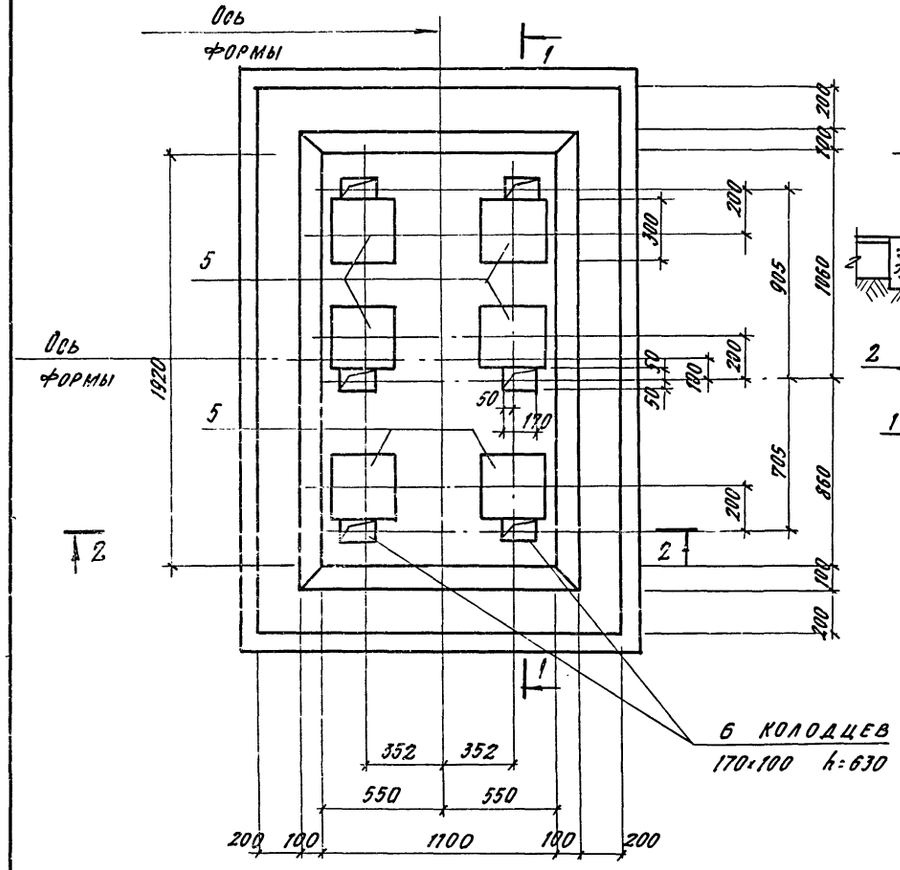

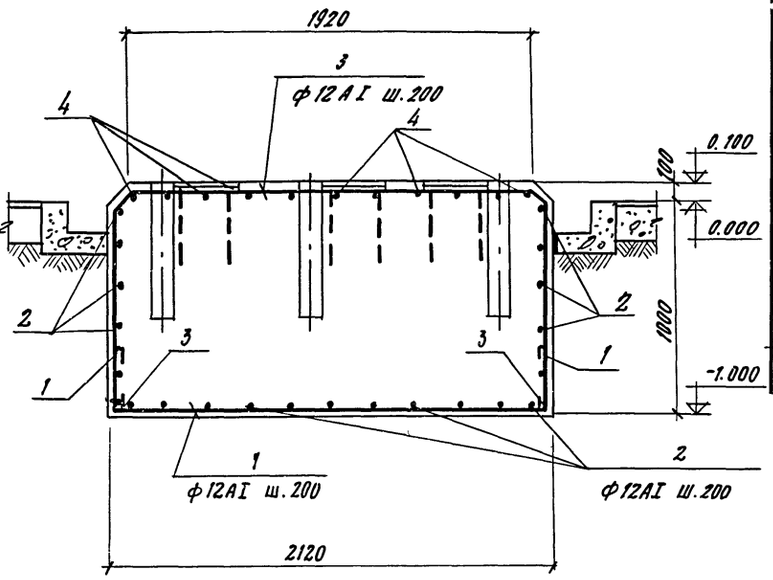

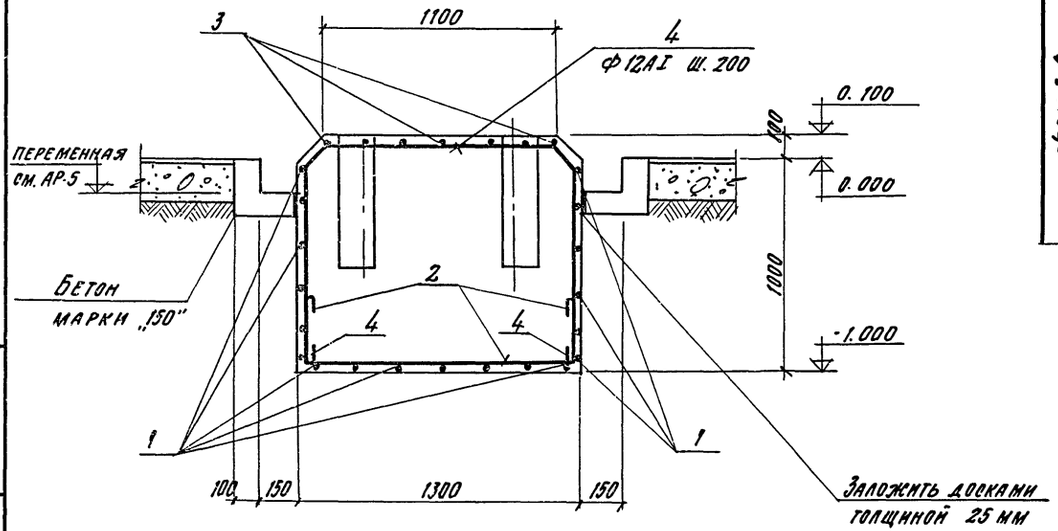

Формат	Зона	Поз.	Обозначение	Наименование	Кол.	Примеч.
				ФОМ 3-2		
				Сборочные единицы и детали		
		1÷4	КЖ-55	Стержни одиночные		
		5	КЖИ-МН17	Изделие закладное МН17	6	
				Материалы:		
				Бетон марки 200	3,0	м³

Выборка стали на один элемент, кг

Марка элемента	Арм. изделия			Закладные элементы				Всего
	Арм. сталь ГОСТ 5781-75 класс AI			Профильная сталь	Арм. сталь ГОСТ 5781-75 класс AII		Итого	
	ф, мм				ф, мм			
	12		Итого	-100×16	12			
ФОМ 3-2	109,1		109,1	45,2	5,1		50,3	159,4

Ведомость стержней на один элемент

Марка эл-та	Поз.	Эскиз или сечение	ф мм	Длина мм	Кол.
ФОМ 3-2	1	100, 2050, 100	12AI	2730	19
	2	300, 1230, 300	12AI	2010	23
	3	100, 1850, 100, 1030, 1030	12AI	4290	7
	4	100, 1030, 100, 1030, 1030	12AI	3470	11

1. Маркировочный план фундаментов под оборудование в осях В-Г см. лист КЖ-50
2. Шов между фундаментом и штрабой заполнить досками тол. 2,5 мм
3. План штраб и каналов смотрите на листе АР-5

7922/3

Изм.	Лист	№ документа	Подпись	Дата	ТП 409-10-44 КЖ			
					Производственный корпус по изготовлению м-б. изделий для жилых и общественных зданий мощностью 30-60 тыс. куб. м в год			
Гл. инж. пр.		Рыжак				Лит.	Лист	Листов
Нач. отд.		Глазунов				Р	55	
Гл. констр.		Кальчук						
Рук. груп.		Маслобойщикова			Фундамент оборудования ФОМ 3-2 (форма для вентпризменных блоков)	Госстрой СССР Проектный институт г. Москва		
Разработ.		Синицына						
Проверил		Маслобойщикова						

Инв. № подл. | Подп. и дата

Альбом III ч. 2

Типовой проект 409-10-44

Маркировочная схема фундаментов под оборудование в осях „Г-Д"

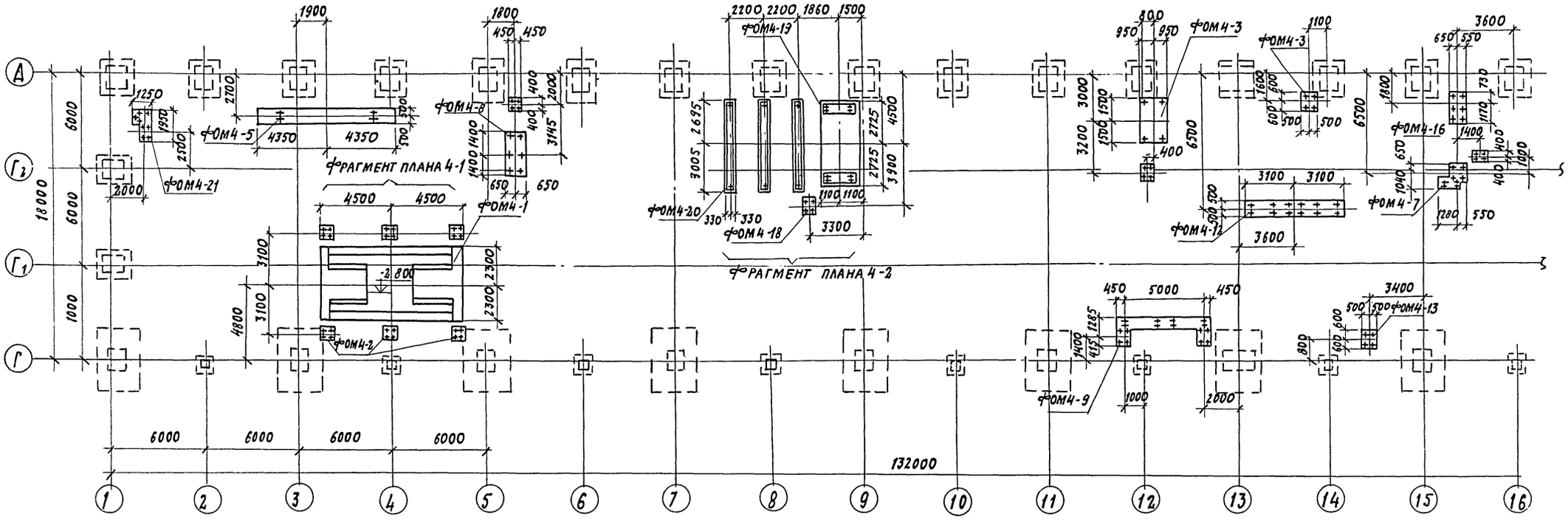

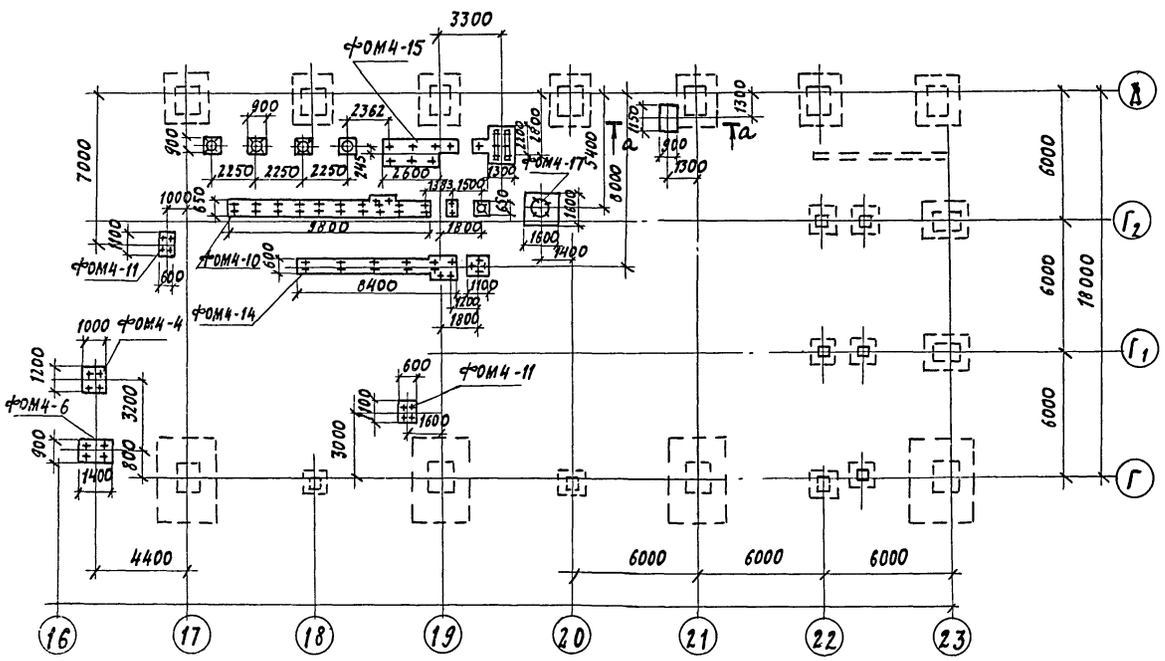

1. Общие примечания смотрите на листе КЖ-17.
2. Спецификацию фундаментов, замаркированных на листе, и сечение а-а смотрите на листе КЖ-57.

58

7922/3

					ТП 409-10-44	КЖ-
					Производственный корпус по изготовлению ж.б. изделий для жилых и общественных зданий мощностью 50-60 тыс. куб. м в год.	
Изм.	Лист	№ документа	Подп.	Дата		
Гл. инж. пр.		Рыжак К.				
Нач. отд.		Глазунов				
Гл. конс. пр.		Кальчук				
Рук. гр.		Маслобойщикова			Маркировочная схема фундаментов под оборудование в осях „Г-Д"	Госстрой СССР Проектный институт №2 г. Москва
Исполн.		Ерохина				
Провер.		Маслобойщикова				

Лит.	Лист	Листов
Р	56	

Гипростроммаш отд. н.4 Соломович

Инв. № подл. | Подп. и дата

ФОм 4-11
(станок С-370А)

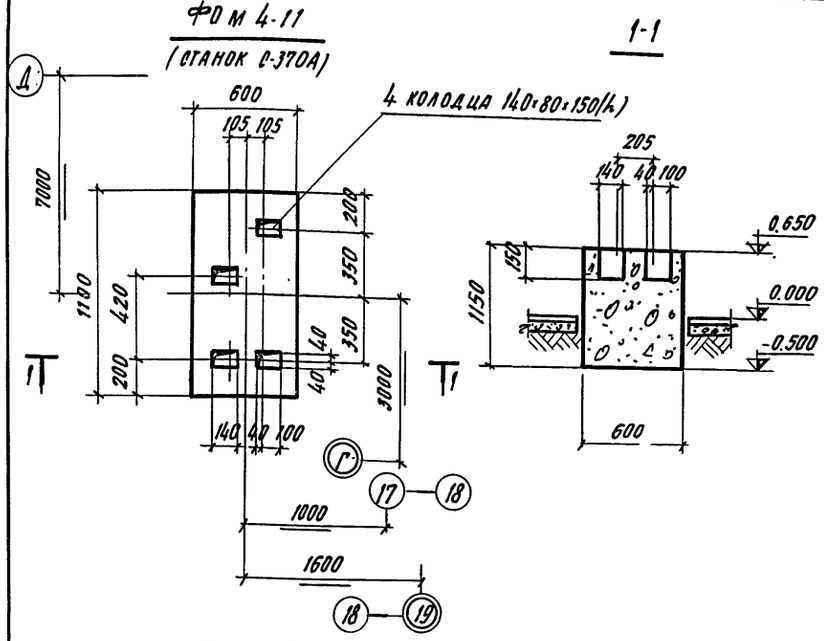

1-1

ФОм 4-13
(машина МТ-1222)

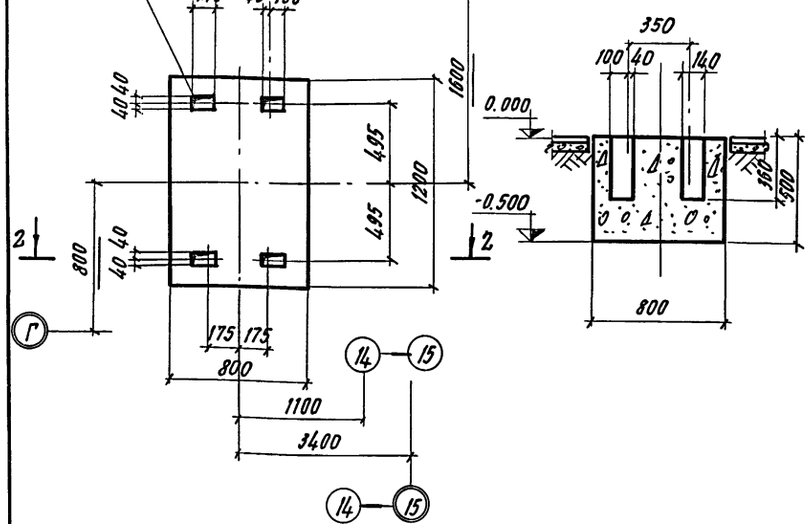

2-2

а-а

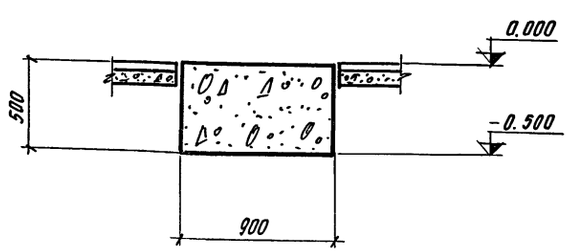

Марка	Обозначение	Наименование	Кол.	Примечание
		Материалы		
		Бетон марки 150		
ФОм 4-3	КЖ-61	Фундамент под оборудование ФОм 4-3	3.8	м³
ФОм 4-4	КЖ-61	" ФОм 4-4	0.7	"
ФОм 4-5	КЖ-61	" ФОм 4-5	5.0	"
ФОм 4-6	КЖ-61	" ФОм 4-6	0.7	"
ФОм 4-7	КЖ-62	" ФОм 4-7	2,3	"
ФОм 4-8	КЖ-62	" ФОм 4-8	2.6	"
ФОм 4-9	КЖ-62	" ФОм 4-9	4	"
ФОм 4-10	КЖ-63	" ФОм 4-10	2.6	"
ФОм 4-11	КЖ-57	" ФОм 4-11	0.74	"
ФОм4-12	КЖ-63	" ФОм 4-12	3,7	"
ФОм 4-13	КЖ-57	" ФОм 4-13	0.57	"
ФОм 4-14	КЖ-63	" ФОм 4-14	2.4	"
ФОм 4-15	КЖ-64	" ФОм 4-15	7.74	"
ФОм 4-16	КЖ-64	" ФОм 4-16	1.03	"
ФОм 4-17	КЖ-64	" ФОм 4-17	1.52	"

Марка	Обозначение	Наименование	Кол.	Примечание
ФОм 4-19	КЖ-60	Фундамент под оборудование ФОм 4-19	1	
ФОм 4-20	КЖ-60	" ФОм 4-20	1	
ФОм 4-21	КЖ-65	" ФОм 4-21	3	

Спецификация элементов к маркировочной схеме, расположенной на листе КЖ-56

Марка	Обозначение	Наименование	Кол.	Примечание
ФОм 4-1	КЖ-58	Фундамент под оборудование ФОм 4-1	1	
ФОм 4-2	КЖ-60	" ФОм 4-2	6	
ФОм 4-3	КЖ-61	" ФОм 4-3	1	
ФОм 4-4	КЖ-61	" ФОм 4-4	1	
ФОм 4-5	КЖ-61	" ФОм 4-5	1	
ФОм 4-6	КЖ-61	" ФОм 4-6	1	
ФОм 4-7	КЖ-62	" ФОм 4-7	1	
ФОм 4-8	КЖ-62	" ФОм 4-8	1	
ФОм 4-9	КЖ-62	" ФОм 4-9	1	
ФОм 4-10	КЖ-63	" ФОм 4-10	1	
ФОм 4-11	КЖ-57	" ФОм 4-11	2	
ФОм 4-12	КЖ-63	" ФОм 4-12	1	
ФОм 4-13	КЖ-57	" ФОм 4-13	2	
ФОм 4-14	КЖ-63	" ФОм 4-14	1	
ФОм 4-15	КЖ-64	" ФОм 4-15	1	
ФОм 4-16	КЖ-64	" ФОм 4-16	1	
ФОм 4-17	КЖ-64	" ФОм 4-17	1	
ФОм 4-18	КЖ-60	" ФОм 4-18	1	

Общие примечания смотрите на листе КЖ-17

7922/3

ТП 409-10-44 КЖ

Производственный корпус по изготовлению ж.б. изделий для жилых и общественных зданий мощностью 50-60 тыс. куб. м в год

Изм.	Лист	№ документа	Подпись	Дата
Гл. инж. пр.		Рыжак		
Нач. отд.		Глазунов		
Гл. констр.		Кальчук		
Рук. гр.		Маслобойщикова		

Фундаменты под оборудование

Лит.	Лист	Листов
Р	57	

Госстрой СССР

Инв. № подл. | Подп. и дата

Типовой проект 409-10-44 Альбом II

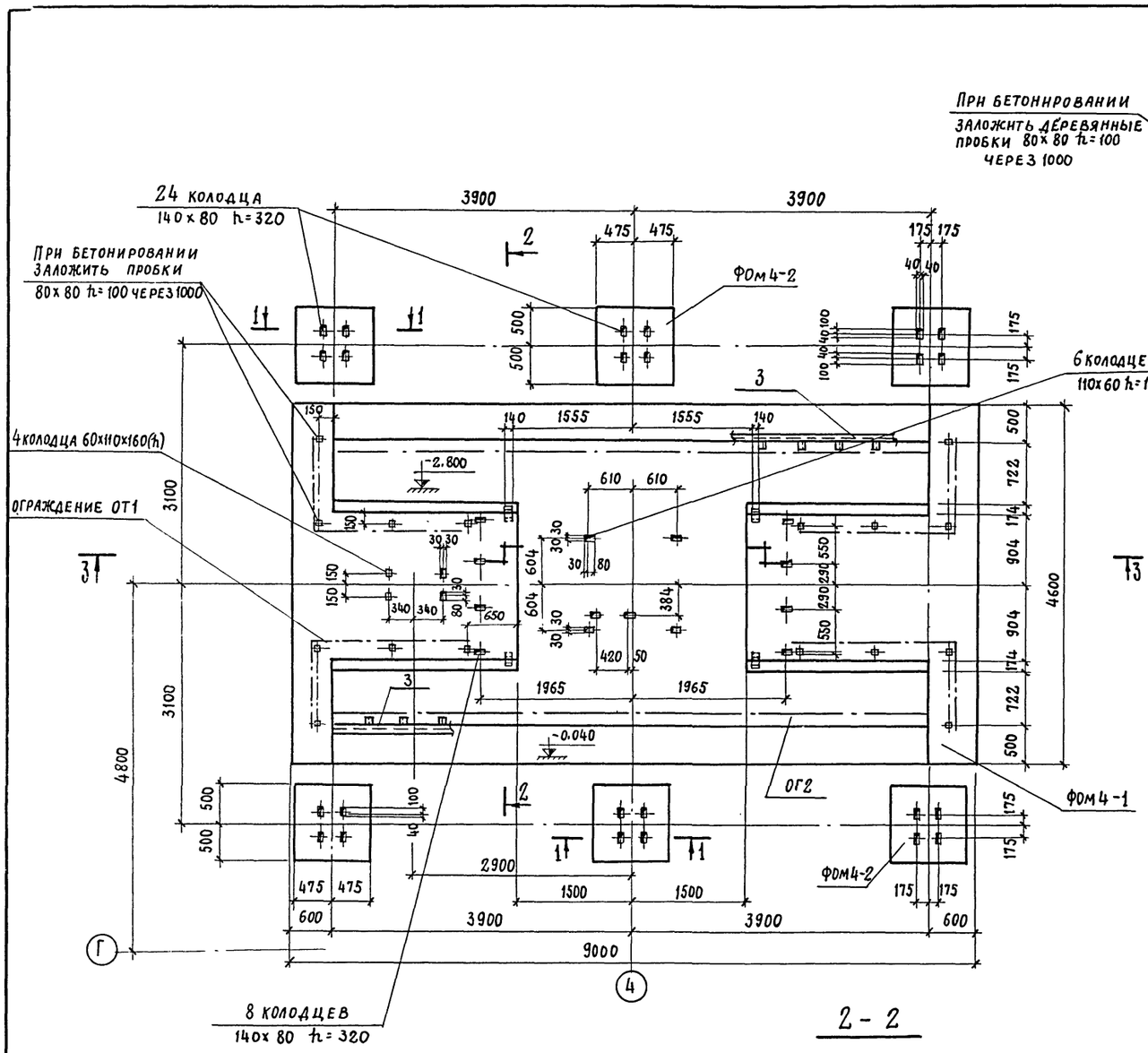

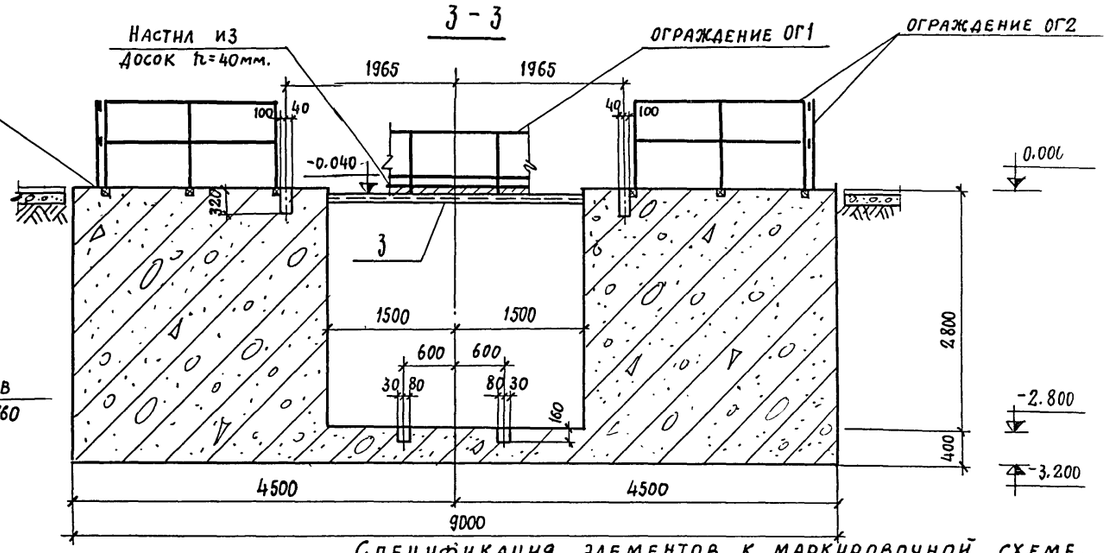

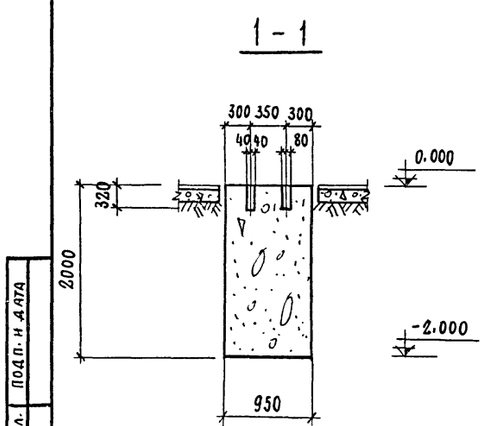

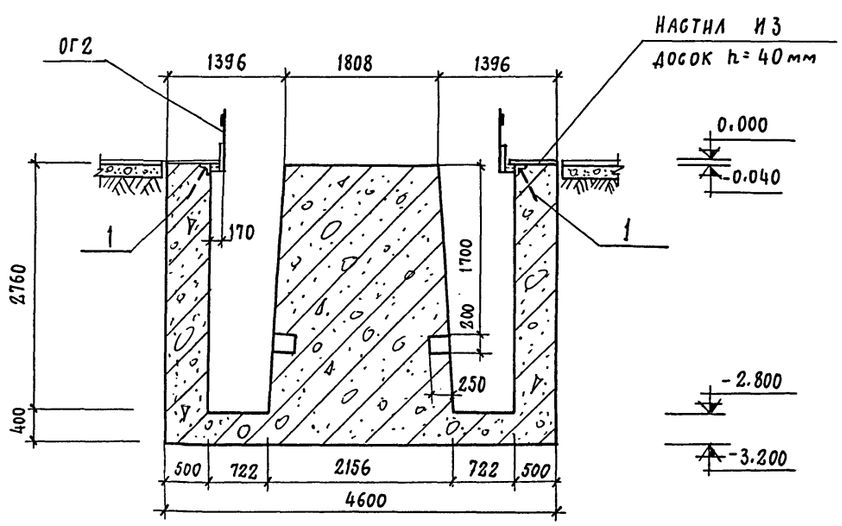

Спецификация элементов к маркировочной схеме, расположенной на листе

Марка	Обозначение	Наименование	Кол.	Примечание
		Фрагмент плана 4-1		
ОГ1	КЖИ-ОГ1	Ограждение ОГ1	12	пм
ОГ2	КЖИ-ОГ2	Ограждение ОГ2	15,6	пм

Формат	Зона	Поз.	Обозначение	Наименование	Кол.	Примечание
				Фом 4-1		
				Сборочные единицы и детали		
		1	3.400-6/76	Изделие закладное МИ4-29	15,6	п.м.
			КЖ-59	стержни одиночные		
				материалы		
				Бетон марки 200	79,5	м³
				Фом 4-2		
				материалы		
				Бетон марки 150	1,9	м³

60

7922/3

Изм	Лист	№ документа	Подп.	Дата
Гл.инж.пр.		Рыжак		
Нач.отд.		Глазунов		
Гл.констр.		Кальчук		
Рук.гр.		Маслобойникова		
Исполн.		Ерохина		
Провер		Маслобойникова		

ТП 409-10-44 КЖ

Производственный корпус по изготовлению ж.б. изделий для жилых и общественных зданий мощностью 50-60 тыс.куб.м в год

Лит.	Лист	Листов
Р	58	

Фрагмент плана 4-1 (СМЖ-286)

Госстрой СССР Проектный институт № 2 г. Москва

Инв.№ подл. | Подп. и дата

ТИПОВОЙ ПРОЕКТ 409-10-44 АЛЬБОМ II-4.2

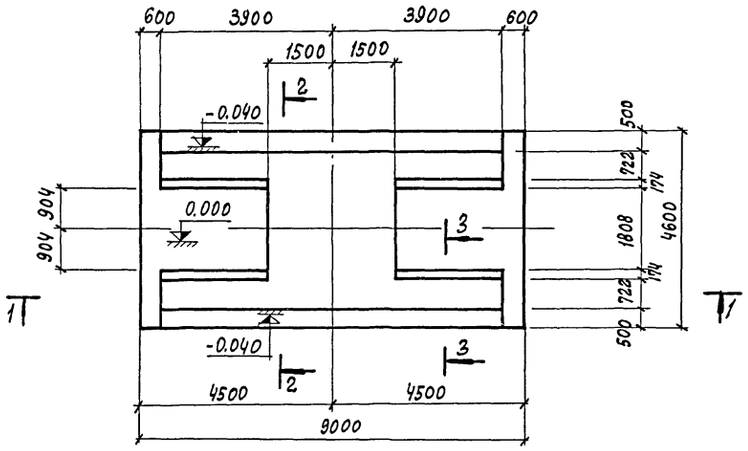

1-1

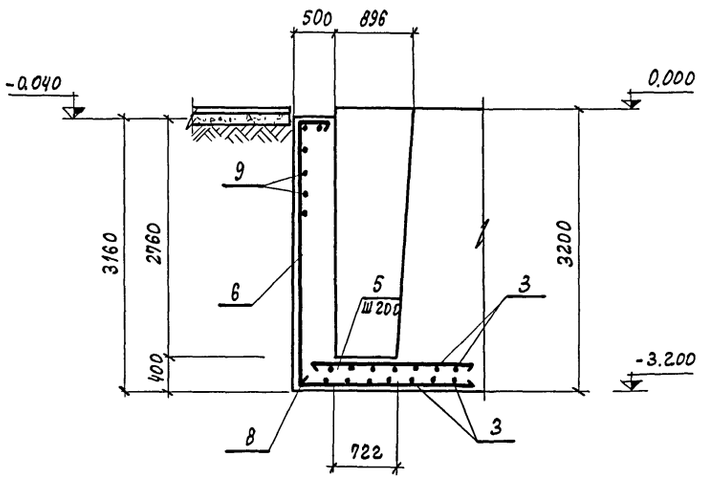

3-3

Ведомость стержней на один элемент

Марка эл-та	Поз.	Эскиз или сечение	ф мм	Длина мм	Кол.
ФОМ 4-1	2	530 / 3130 / 1300	12 А II	4960	48
	3	8930	12 А II	8930	42
	4	1000 / 4530 / 1000	12 А II	6530	34
	5	1600	12 А II	1600	60
	6	430 / 3090 / 1600	12 А II	5120	92
	7	3800	12 А II	3800	8
	8	4530	12 А II	4530	62
	9	1000 / 8930 / 1000	12 А II	10930	34

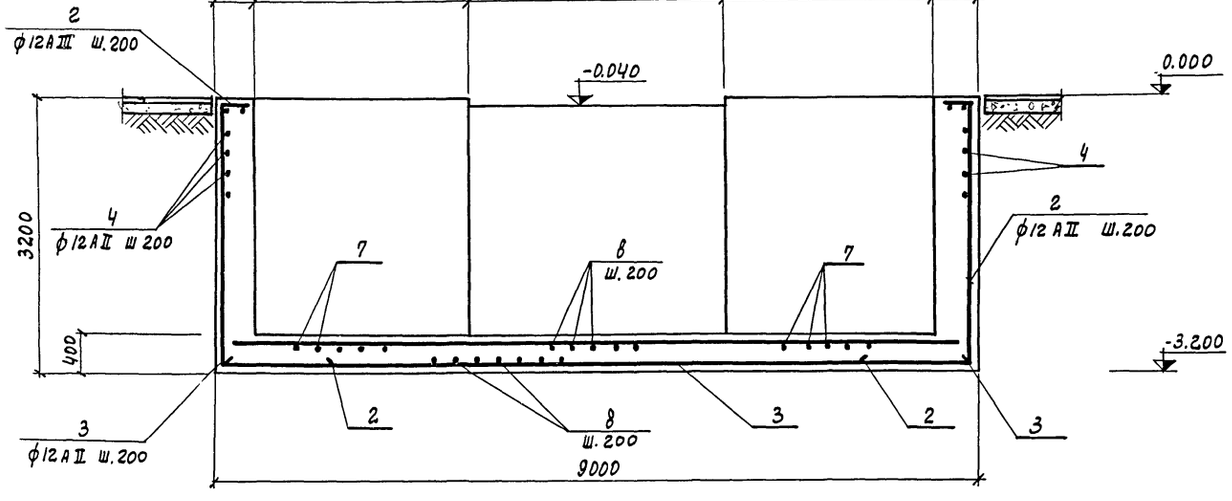

2-2

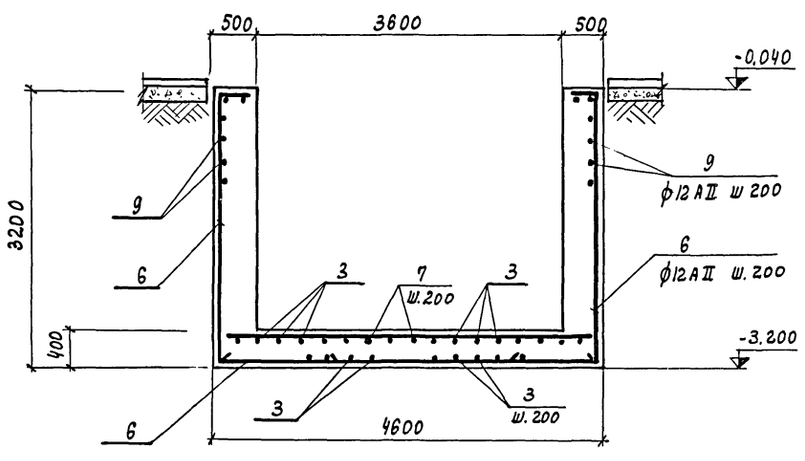

Характеристики грунта, принятые при расчете стен смотрите лист АР-12.

Выборка стали на один элемент, кг

Марка элемента	Арматурные изделия: Арматурная сталь ГОСТ 5781-75, класс АII, ф мм 12	Итого	Итого	Закладные изделия: Профильная сталь	Арм. сталь ГОСТ 5781-75, класс АIII, ф мм 8	Итого	Всего
ФОМ 4-1	1850,0	1850,0	1850,0	124,0	14,4	138,4	1988,4

7922/3

61

Изм.	Лист	№ документа	Подп.	Дата
Гл. инж. пр.		Рыжак		
Нач. отд.		Глазунов		
Гл. конст. пр.		Кальчук		
Рук. гр.		Маслобойщикова		
Исполн.		Ерохина		

ТП 409-10-44 КЖ

Производственный корпус по изготовлению ж.б. изделий для жилых и общественных зданий мощностью 50-60 тыс. куб. м в год

Лит.	Лист	Листов
Р	59	

Армирование фундамента ФОМ 4-1

Госстрой СССР Проектный институт №2

Инв. № подл. | Подп. и дата

Фрагмент плана 4-2

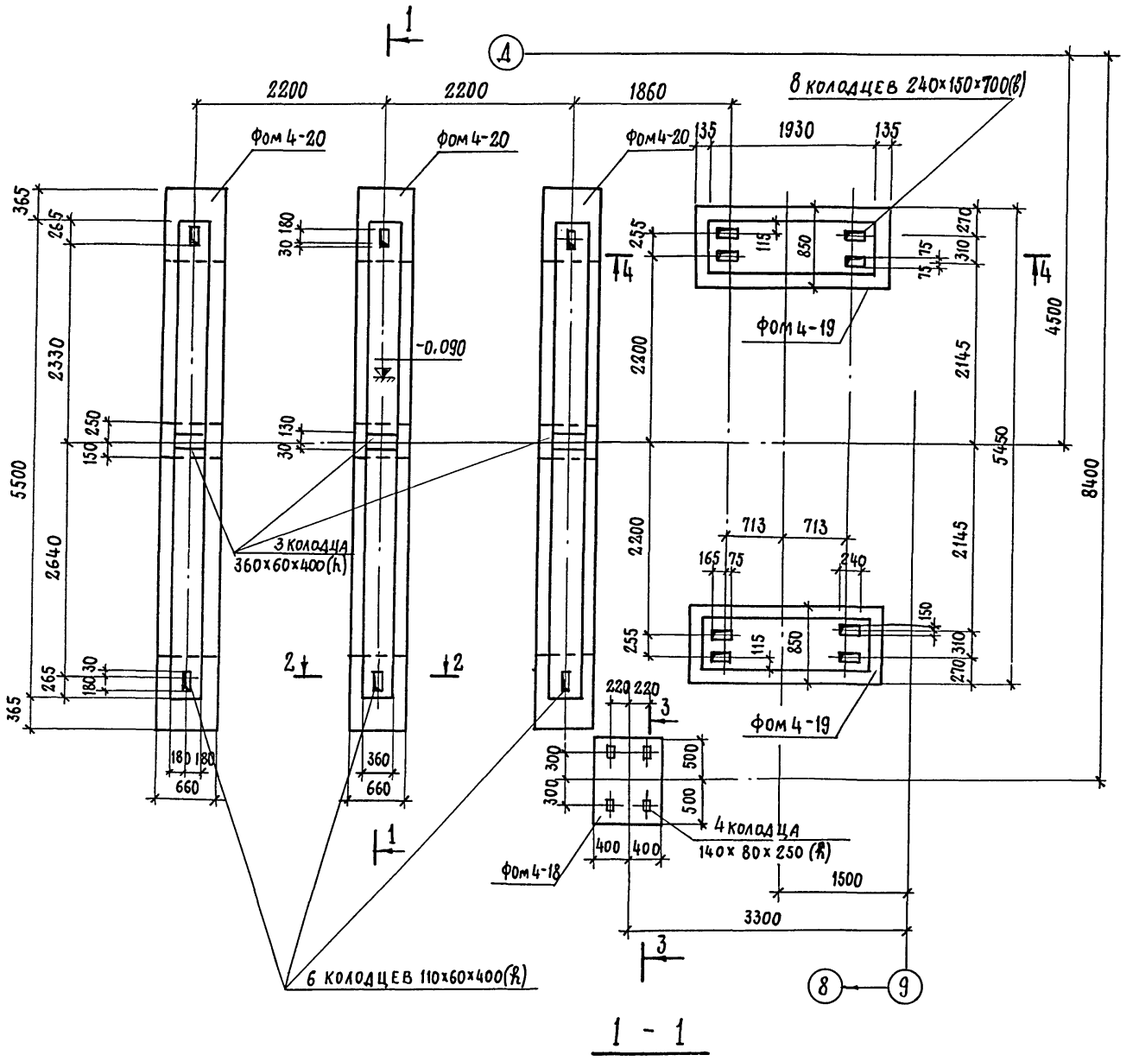

1 - 1

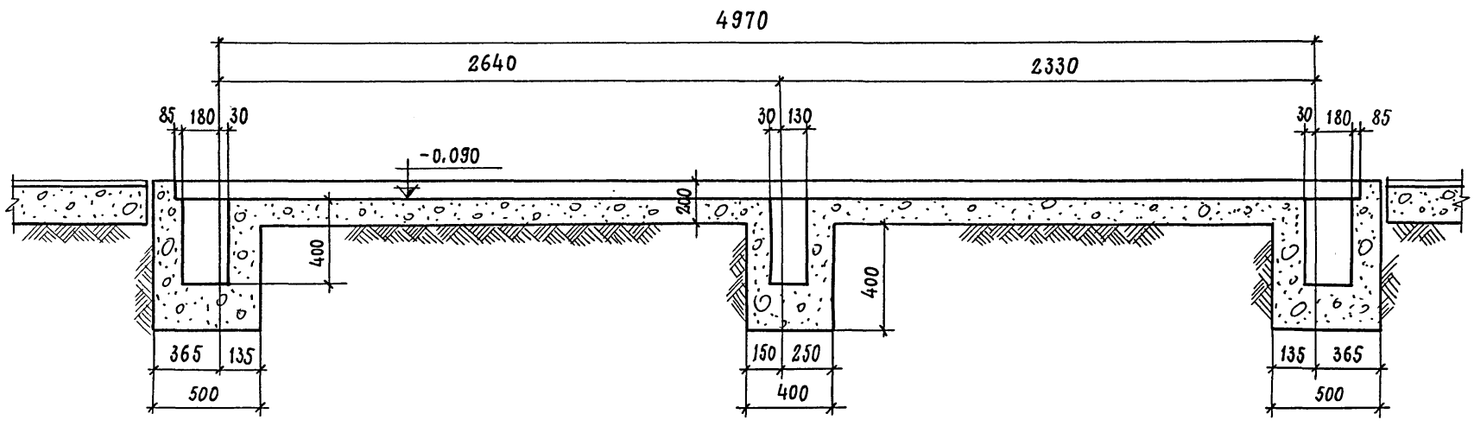

2 — 2

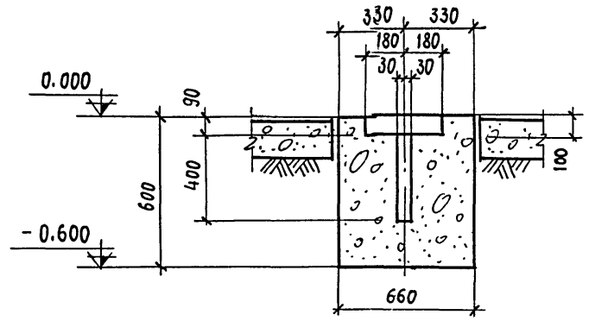

3 - 3

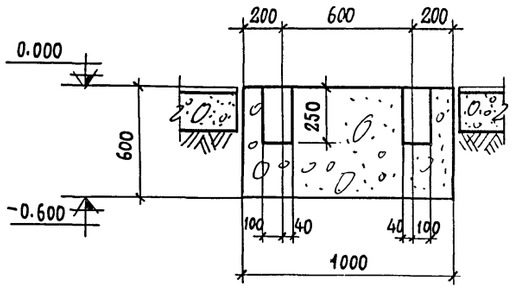

4 — 4

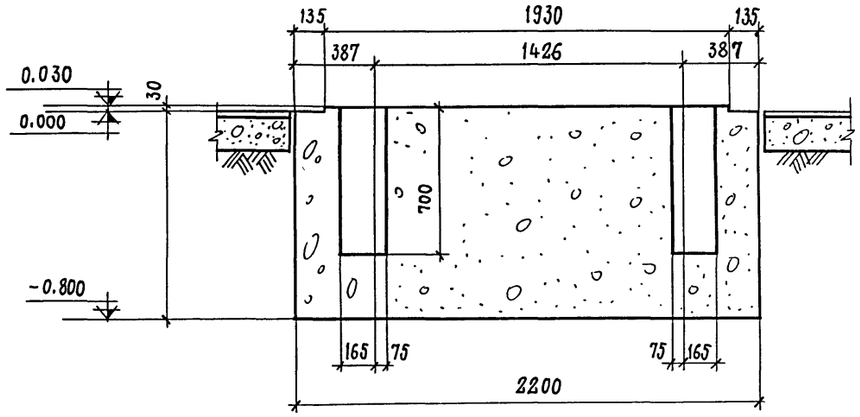

Формат	Зона	Поз.	Обозначение	Наименование	Кол.	Примеч.
				Материалы		
				Бетон марки 150		
				Фом 4-18	0,4	м³
				Фом 4-19	1,5	м³
				Фом 4-20	1,2	м³

7922/3

					ТП 409-10-44 КЖ
					Производственный корпус по изготовлению ж.б. изделий для жилых и общественных зданий мощностью 50-60 тыс. куб. м в год.
Изм.	Лист	№ документа	Подп.	Дата	
Гл. инж. пр.		Рыжак			Лит. Р; Лист 60; Листов
Нач. от.д.		Глазунов			
Гл. конс. пр.		Кальчук			
Рук. гр.		Маслобойщикова			Фрагмент плана 4-2 (линия для сварки сеток)
Исполн.		Ерохина			Госстрой СССР Проектный институт №2 г. Москва
Провер.		Маслобойщикова			

Инв. № подл. | Подп. и дата

ФОМ 4-3
(МАШИНА МТМС 10×35 И ШКАФ УПРАВЛЕНИЯ)

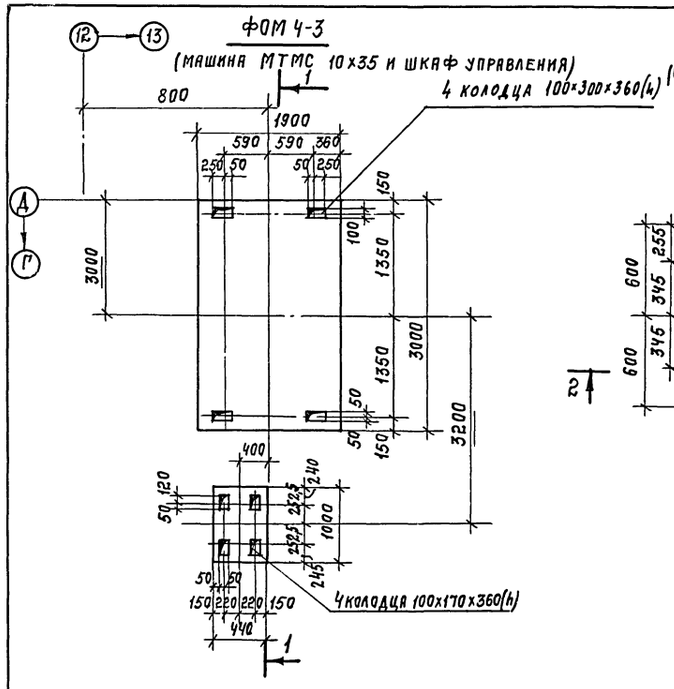

ФОМ 4-4
(СТАНОК ДЛЯ ГИБКИ АРМАТУРНОЙ СТАЛИ С-146Б)

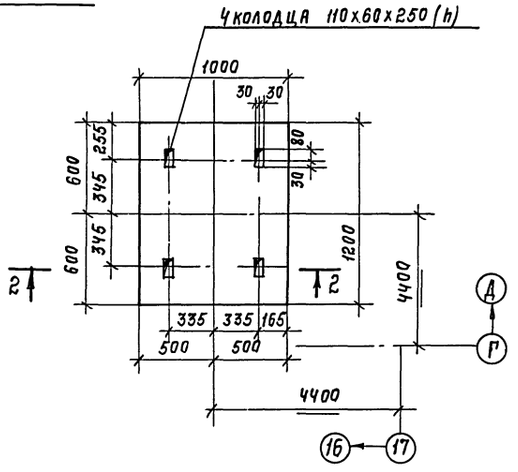

ФОМ 4-5
(МАШИНА ДЛЯ ВЫСАДКИ АНКЕРОВ СМЖ-128А)

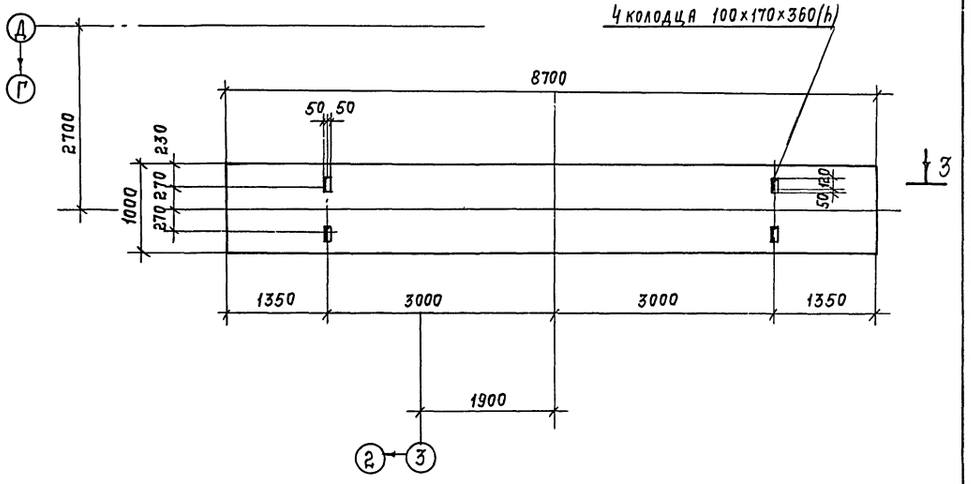

1 - 1

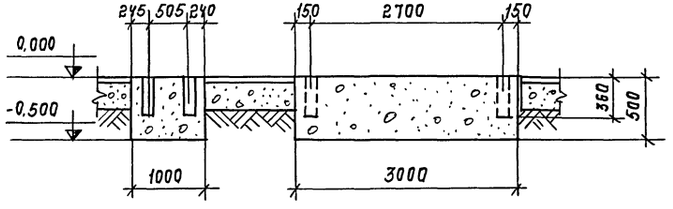

2 - 2

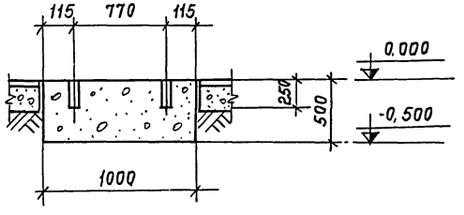

3 - 3

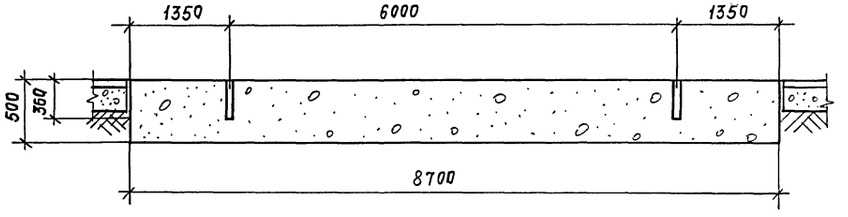

ФОМ 4-6
(МАШИНА ДЛЯ СТЫКОВОЙ СВАРКИ МС-802)

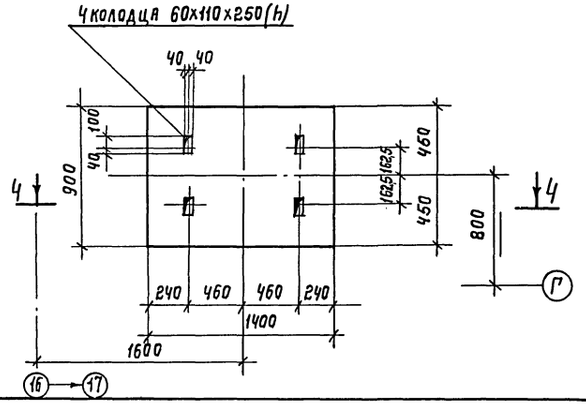

4 - 4

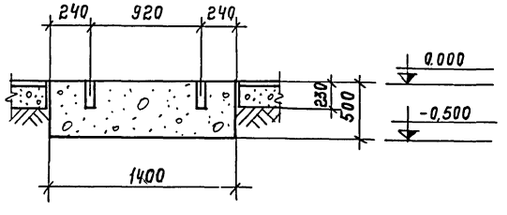

63

7922/3

				ТП 409-10-44	
Изм.	Лист	№документа	Подп.	Дата	Производственный корпус по изготовлению ж.б. изделий для жилых и общественных зданий мощностью 50-60 тыс. куб. м. в год.
Гл.инж.пр		Рыжак			Лит / Лист / Листов: Р / 61 /
Нач.отд.		Глазунов			
Гл.кон.пр		Кальчук			
Рук.гр.		Маслобойщикова			Госстрой СССР. Проектный институт
Исполн.		Ерохина			Фундаменты под оборудование ФОМ 4-3 ÷ ФОМ 4-6.
Провер.		Маслобойщикова			

Инв.№ подл. | Подп. и дата

ФОМ 4-7
(машина для точечной сварки МТМ-33).

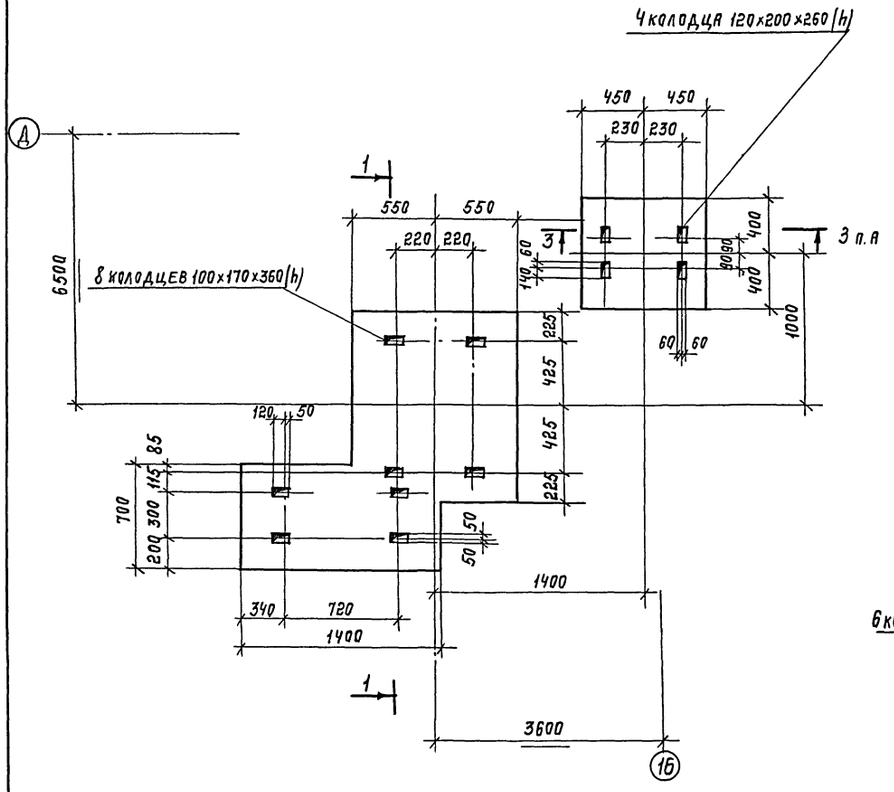

ФОМ 4-8
(установка СМЖ-546)

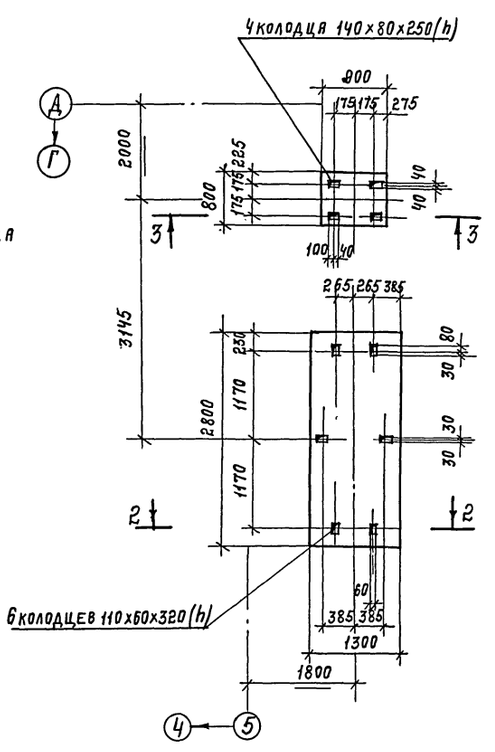

ФОМ 4-9
(линейная установка и рама для подвески машины МПТ-807)

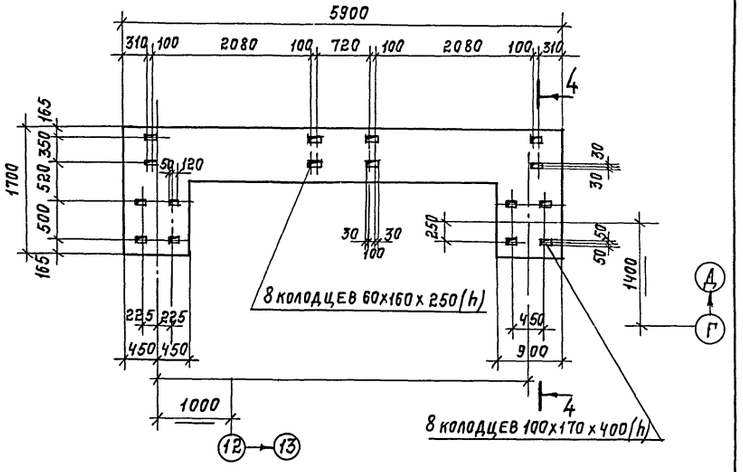

7922/3

					ТП 409-10-44 КЖС	
					Производственный корпус по изготовлению ж.б. изделий для жилых и общественных зданий мощностью 50-60 тыс. куб.м. в год.			
Изм.	Лист	№документ	Подп.	Дата		Лит.	Лист	Листов
Гл.инж.пр.		Рыжак				Р	62	
Нач.отд.		Глазунов						
Гл.кон.пр.		Кальчук						
Рук. гр.		Маслобойщикова			Фундаменты под оборудование ФОМ4-7; ФОМ4-9	Госстрой СССР. Проектный институт №2 г. Москва		
Исполн.		Ерохина						
Провер.		Маслобойщикова						

Инв. № подл. | Подп. и дата | Взам. инв. № | Инв. № дубл. | Подп. и дата

Типовой проект 409-10-44 Альбом III ч. 2

ФОМ 4-10

(Установка для правки и резки арматурной стали СМЖ-357 и размоточного устройства)

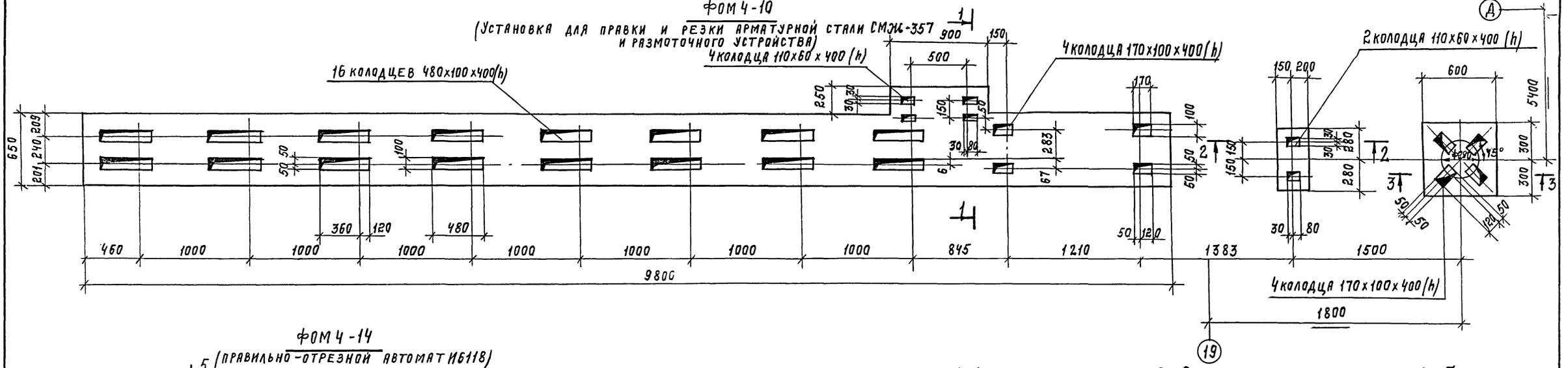

ФОМ 4-14

(Правильно-отрезной автомат И6118)

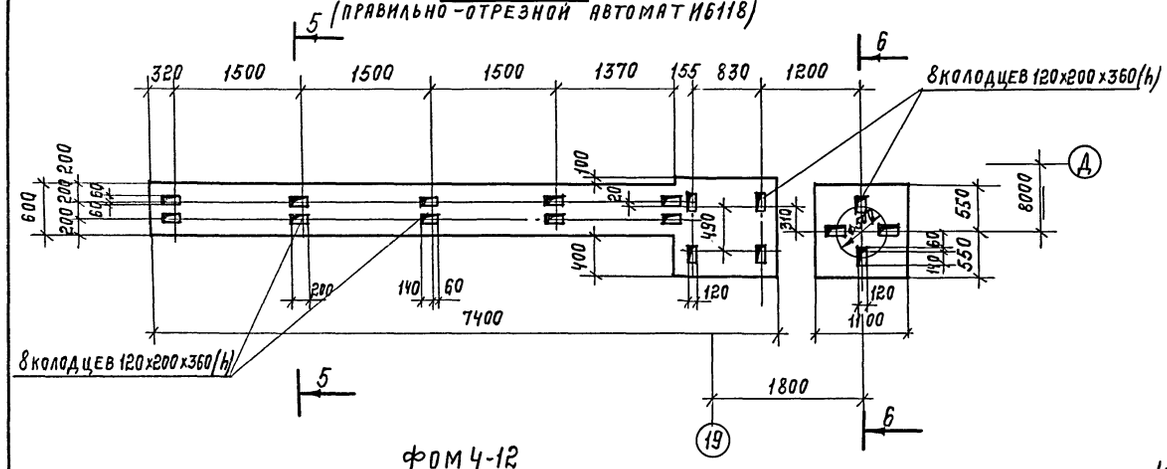

ФОМ 4-12

(Станок для гибки сеток СМЖ-353 7251А)

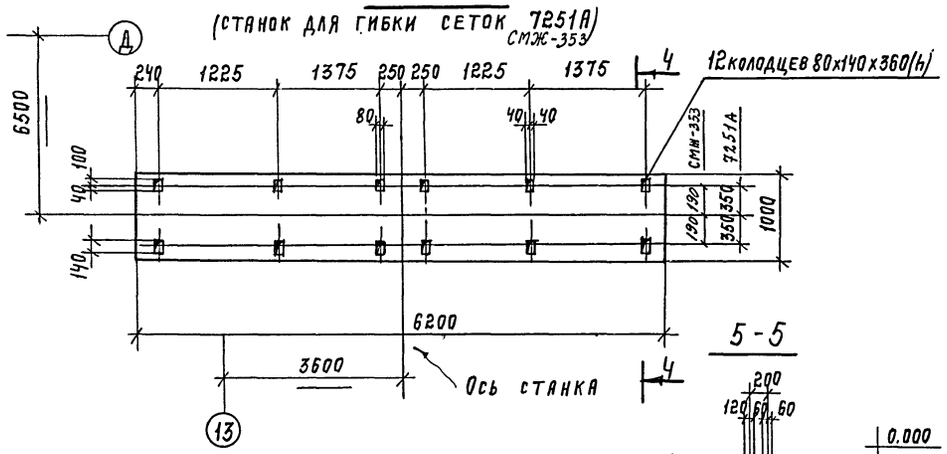

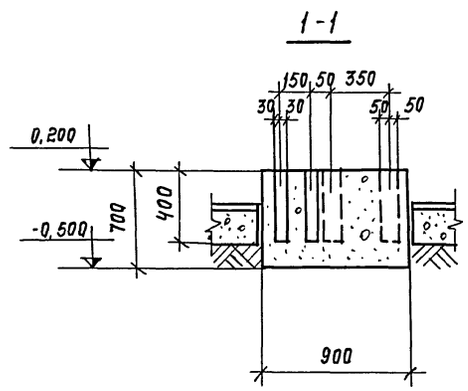

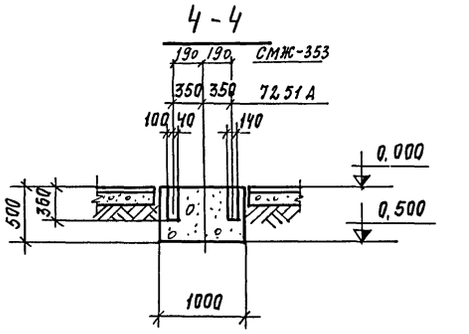

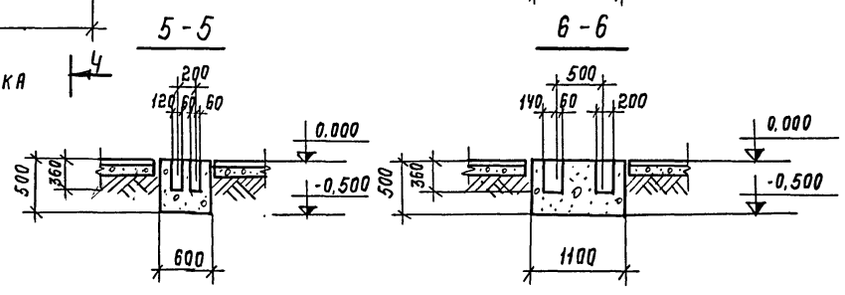

					ТП 409-10-44	-КЖ
Изм.	Лист	№ документа	Подп.	Дата	Производственный корпус по изготовлению ж.б. изделий для жилых общественных зданий мощностью 50-60 тыс. куб.м. в год.	
Гл.инж.пр.		Рыжак				Лит. / Лист / Листов
Нач.отд.		Глазунов				Р / 63 /
Гл.конс.пр.		Кальчук				
Рук. гр.		Маслобойщикова			Фундаменты под оборудование: ФОМ4-10; ФОМ4-12; ФОМ4-14	Госстрой СССР Проектный институт №2
Исполн.		Ерохина				

7922/3

65

Инв. № подл. | Подп. и дата

ФОМ 4-15
(станок для правки и резки арматурной стали И6022)

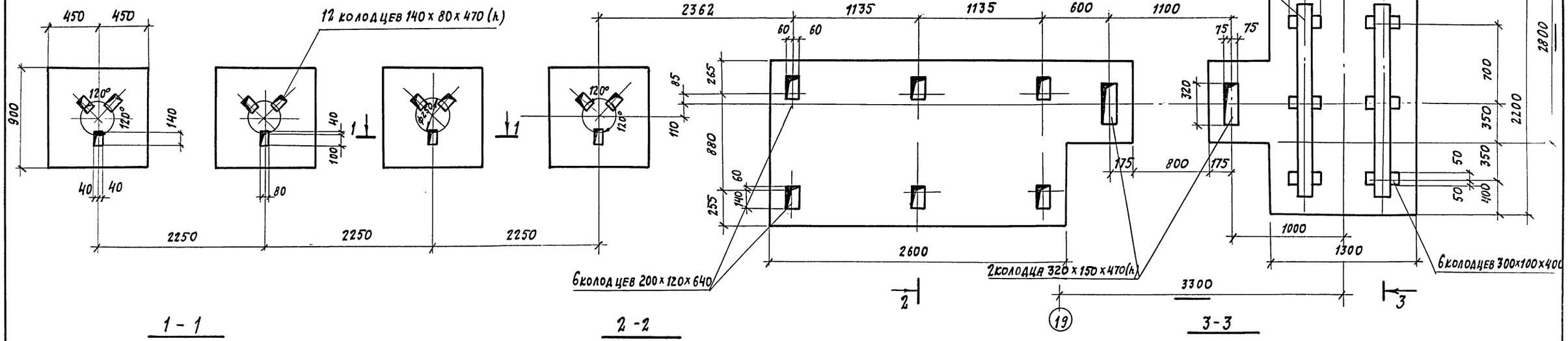

ФОМ 4-16
(машина МТ-2002)

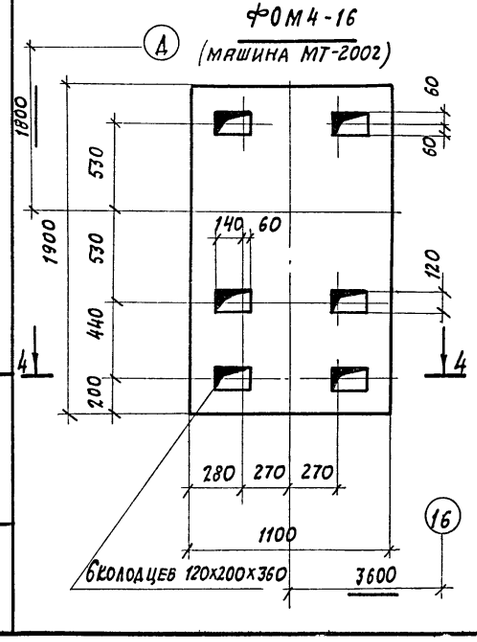

4 - 4

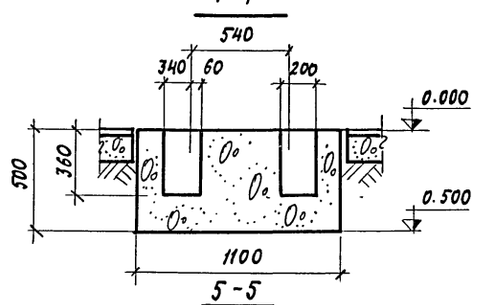

5 - 5

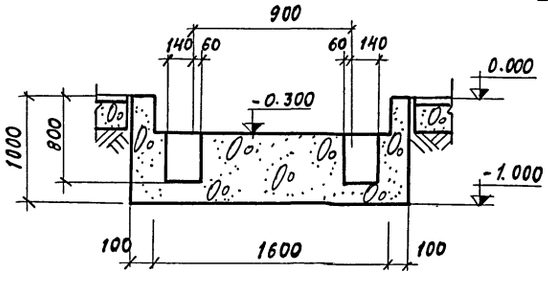

ФОМ 4-17
(консольный кран N 134333)

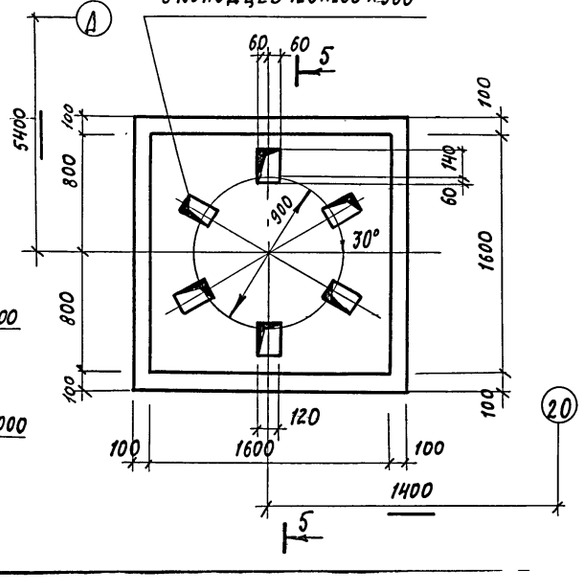

66

7922/3

					ТП 409-10-44 КЖ
					Производственный корпус по изготовлению ж.б. изделий для жилых и общественных зданий мощностью 50-60 тыс. куб. м в год.
Изм.	Лист	N документ.	Подп.	Дата	
Гл. инж. пр.		Рыжая К.			Лит. Р; Лист 64; Листов
Нач. отд.		Глазунов			
Гл. конс. пр.		Кальчук			
Рук. гр.		Маслобойщикова			Фундаменты под оборудование ФОМ 4-15 - ФОМ 4-17
Исполн.		Ерохина			Госстрой СССР Проектный институт N2 г. Москва
Провер.		Маслобойщикова			

Инв. N: | Подл. | Подп. и дата

Типовой проект 409-10-44 альбом II ч. 4

1 - 1

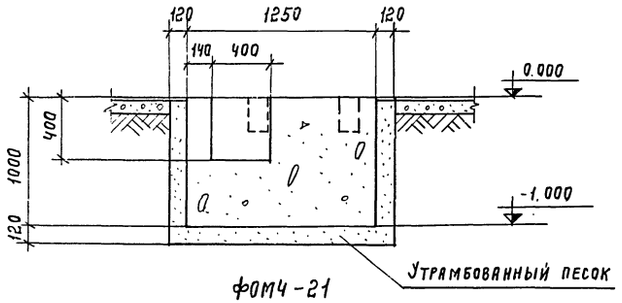

ФОМ 4-21

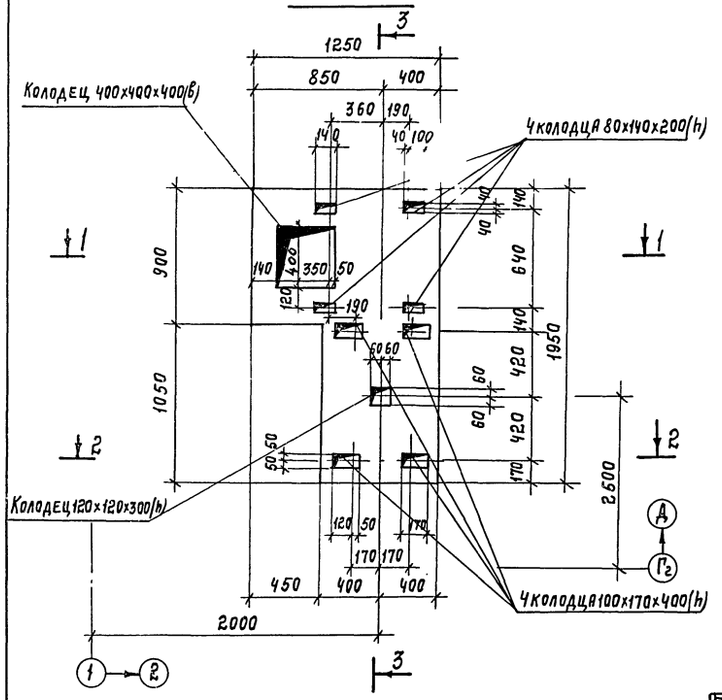

3 - 3

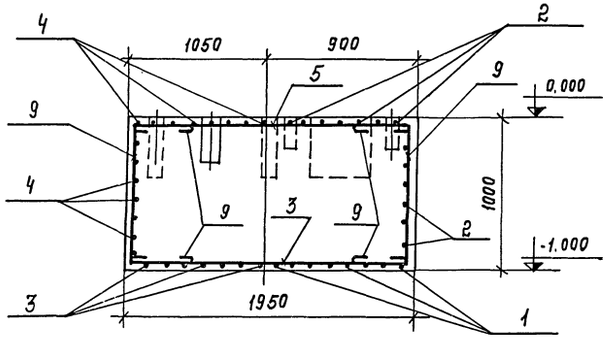

1 - 1 (армирование)

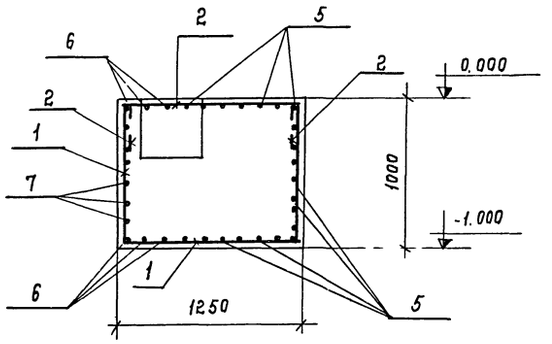

2 - 2

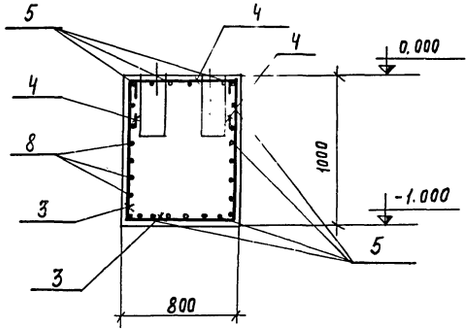

Ведомость стержней на один элемент

Марка эл-та	Поз.	Эскиз или сечение	ф мм.	Длина мм.	Кол.
ФОМ 4-21	1	930 1180 930	12 AI	3220	7
	2	1180 360 360	12 AI	2080	12
	3	930 730 930	12 AI	2770	7
	4	730 360 360	12 AI	1630	12
	5	1880	12 AI	2060	17
	6	830	12 AI	1010	6
	7	830 810	12 AI	1820	5
	8	1400	12 AI	1580	5
	9	930 360	12 AI	1830	20

Выборка стали на один элемент, кг

Марка эл-та	Арматурные изделия. Арматурная сталь ГОСТ 5781-75. Класс AI. ф мм. 12	Итого	Всего
ФОМ 4-21	160,0	160,0	160,0

Формат	Зона	Поз.	Обозначение	Наименование	Кол.	Примеч.
				ФОМ 4-21		
				Сборочные		
				единицы и детали.		
		1-9		Стержни одиночные		
				Материалы		
				Бетон марки 200	1,9	м³

7922/3

				ТП 409-10-44 КЖ	
				Производственный корпус по изготовлению ж.б. изделий для жилых и общественных зданий мощностью 50-60 тыс. куб.м в год.	
Изм.	Лист	№ докумен.	Подп.	Дата	Лит	Лист	Листов
Гл.инж.пр		Рыжак			Р	65	
Нач.отд.		Глазунов					
Гл.кон.пр		Кальчук					
Рук. гр.		Маслобойщикова			Фундамент под оборудование ФОМ 4-21	Госстрой СССР Проектный институт №2 г. Москва.	
Исполн.		Ерохина					
Провер.		Маслобойщикова					

Инв. № подл. | Подп. и дата

Типовой проект 409-10-44 Альбом I Часть 2

План отстойника

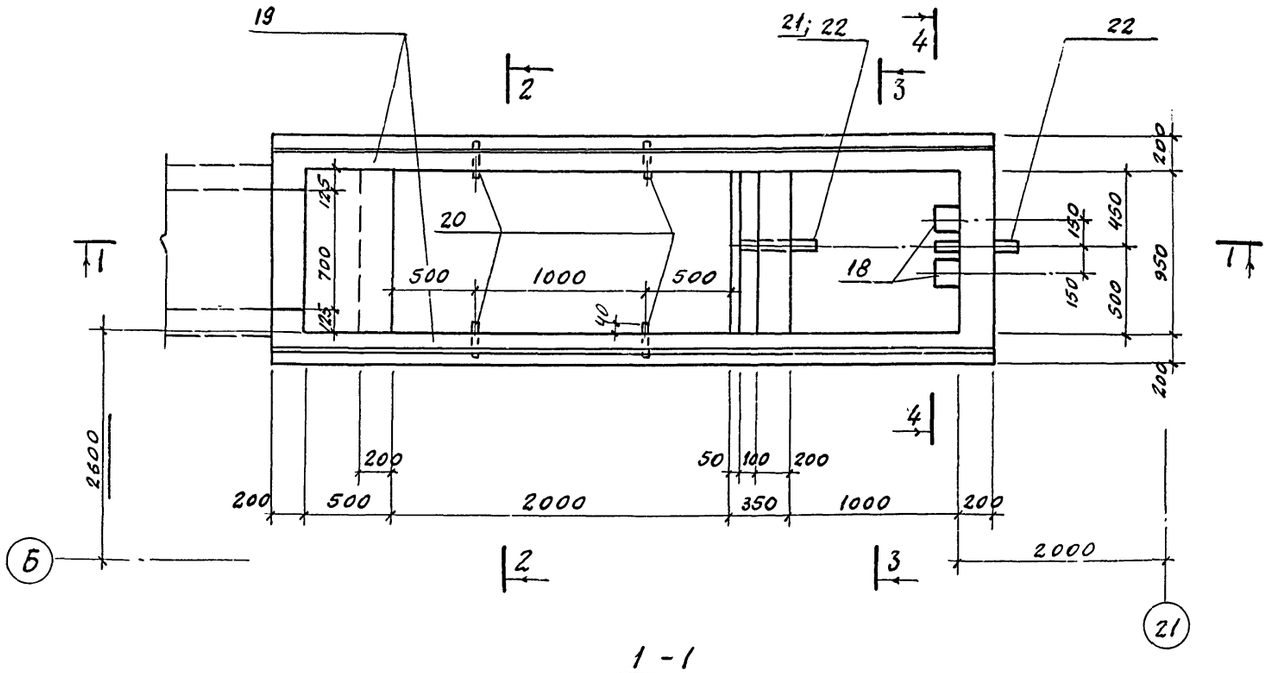

1 - 1

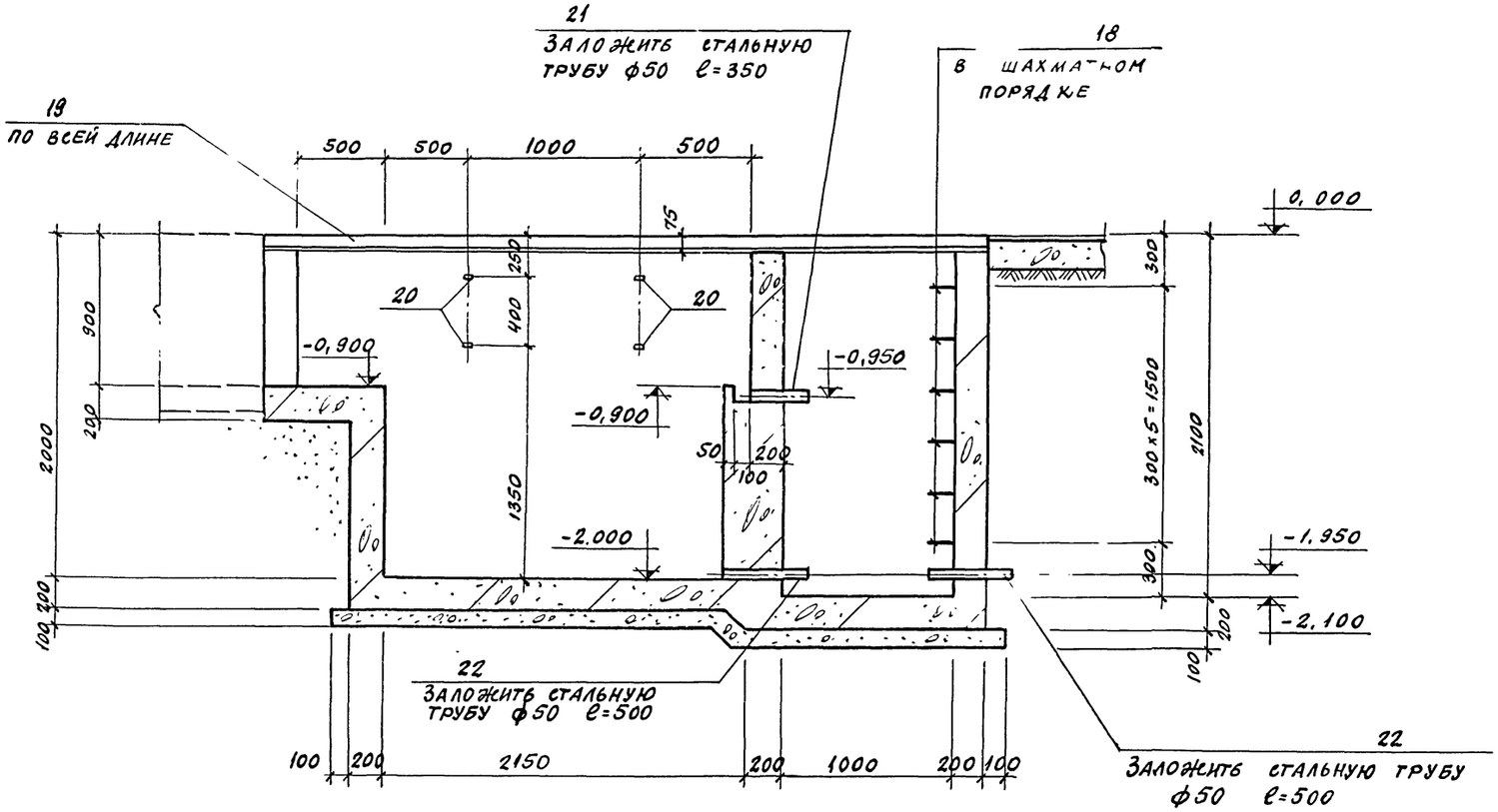

2 - 2

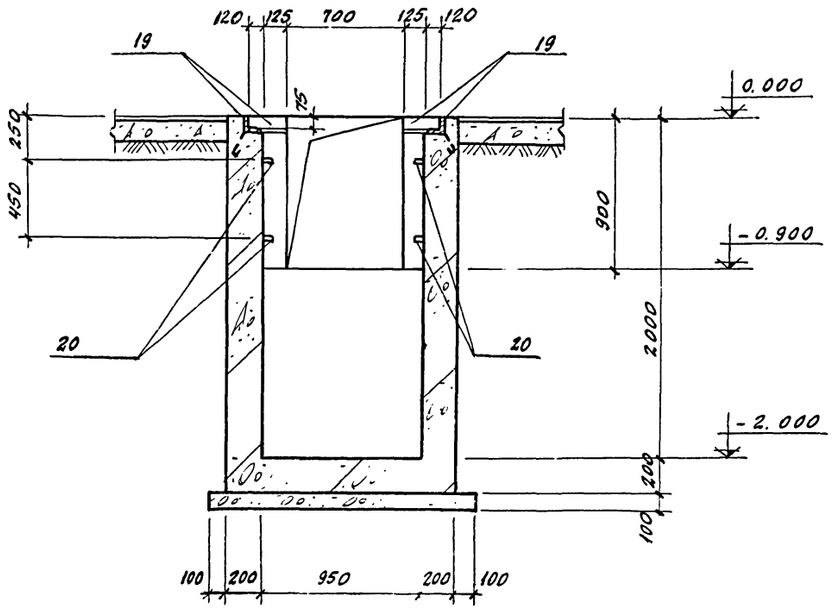

1. Данный лист см. совместно с листами КЖ-67 и КЖ-68.
2. Отстойник перекрывается сборными железобетонными плитами. Раскладку плит см. лист АР-10.
3. Бетон отстойника нормальный марки В-4 с водо-цементным отношением не более 0,6.
4. Внутренние поверхности отстойника покрыть цементно-песчаным раствором (состава от 1:1 до 1:2) толщиной 25мм, наносимым торкретированием.

68

7922/3

					ТП 409-10-44 КЖ	
					Производственный корпус по изготовлению ж.б. изделий для жилых и общественных зданий мощностью 50-60 тыс. куб. м в год	
Изм.	Лист	№ документа	Подп.	Дата		
Гл. инж. пр.		Рвыжак				Лит. Р; Лист 66; Листов
Нач. отд.		Глазунов				
Гл. констр.		Конева				
Рук. гр.		Кальчук			Отстойник (Опалубка)	Госстрой СССР Проектный институт №2 г. Москва
Ст. инж.		Наслобощикова				
Разработ.		Синицына				

3-3

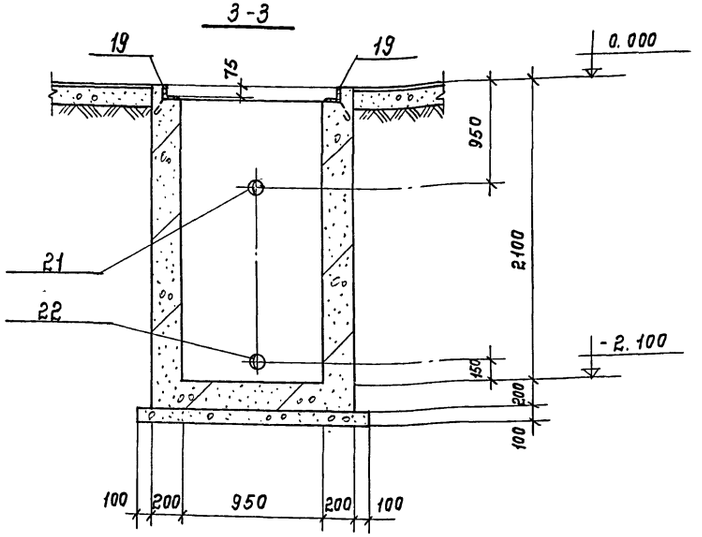

4-4

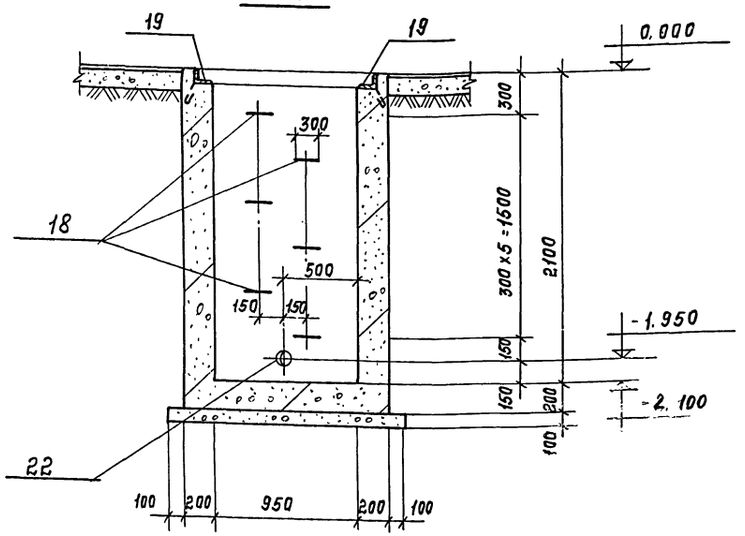

Ведомость стержней на один элемент

Марка эл-та	Поз	Эскиз или сечение	ф мм.	Длина мм.	Кол.
Отстойник	1	2130, 1280	10AI	5690	16
	2	2230, 1280	10AI	5890	10
	3	830, 1280	10AI	3190	3
	4	2050	10AI	2200	34
	5	2150	10AI	2300	34
	6	2150, 1330, 2230	10AI	5860	10
	7	500, 1030, 450	10AI	2130	10
	8	630, 1220	10AI	2000	7
	9	950	10AI	1100	10
	10	1030, 450	10AI	1630	6
	11	12.80	8AI	1400	59
	12	2400	8AI	2520	6
	13	3680	8AI	3800	29
	14	4180, 250	8AI	4560	12
	15	4180	8AI	4300	12
	16	260	8AI	380	10
	17	450, 1280	8AI	2300	18
	18	300, 300, 300	20AI	1800	6

Спецификация элементов монолитной конструкции

Формат	Зона	Поз.	Обозначение	Наименование	Кол.	Примеч
				Отстойник		
				Сборочные единицы и детали		
		1÷18		Стержни одиночные		
		19	-КЖСИ-МН26-МН-27	Изделие закладное МН 26	8,5	пог. м.
		20	——— " ———	Изделие закладное МН 27	4	
		21	-КЖСИ-МН28-МН29	Изделие закладное МН 28	1	
		22		Изделие закладное МН 29	2	
				Материалы		
				Бетон марки 200	5,7	м³

1. Опалубку отстойника см. лист КЖ-66.
2. Армирование отстойника см. лист КЖ-68.

Выборка стали на один элемент, кг

Марка элемента	Арматурные изделия: Арматурная сталь ГОСТ 5781-75, класс AI, ф мм: 8	10	20			Итого	Закладные изделия: Профильная сталь: ∠75×6	-200×10	-10×10	ст.тр Ф60		Арматурная сталь ГОСТ 5781-75, класс AI, ф, мм: 8				Итого	Всего
Отстойник	142,0	264,0	27,0			433,0	73,1	8,1	2,5	8,1		3,9				95,7	528,7

7922/3

ТП 409-10-44 КЖ

Производственный корпус по изготовлению ж.б. изделий для гражданских и общественных зданий мощностью 50-60 тыс. куб. м в год.

Изм.	Лист	№ документ.	Подп.	Дата
Гл. инж. п		Рыжак		
Нач. отд		Глазунов		
Гл. конст.		Конева		
Рук. гр.		Кальчук		
Ст. инж. с		Маслобойщикова		
Разраб.		Синицына		

Сечение 3-3, 4-4 (опалубка). Спецификации.

Лит.	Лист	Листов
Р	67	

Госстрой СССР. Проектный институт 2 г. Москва

Инв. № подл. | Подп. и дата

Типовой проект 409-10-44 Альбом V ч. 2

План отстойника.

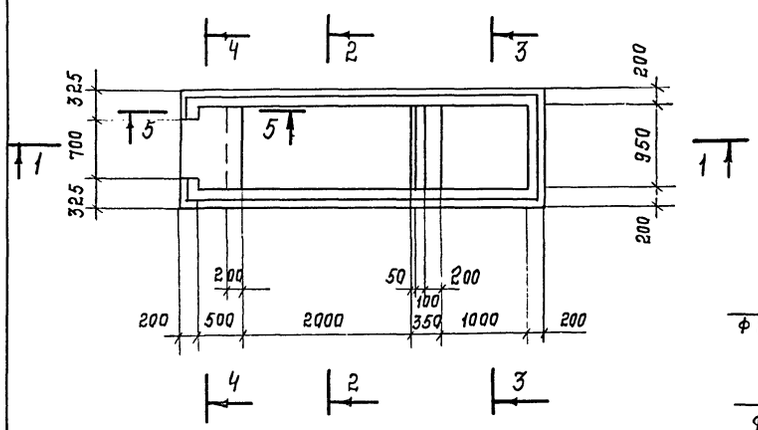

1-1

2-2

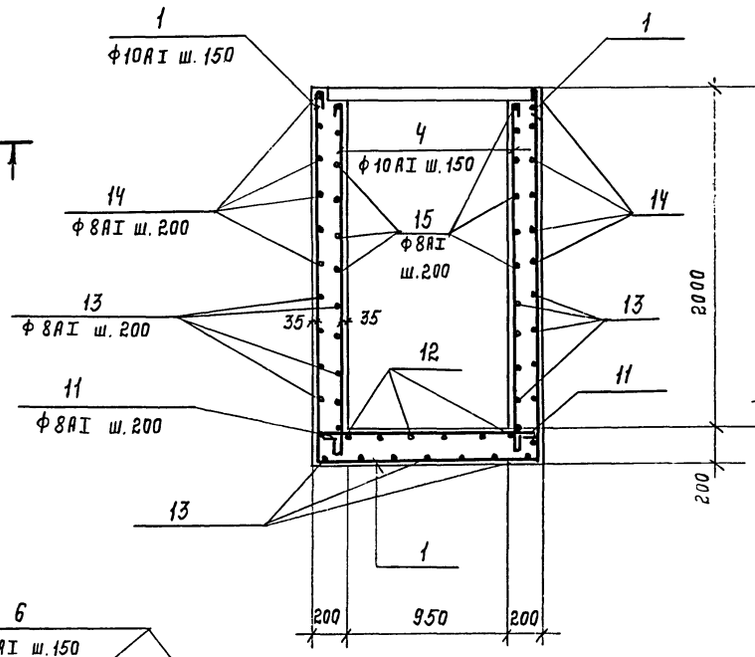

3-3

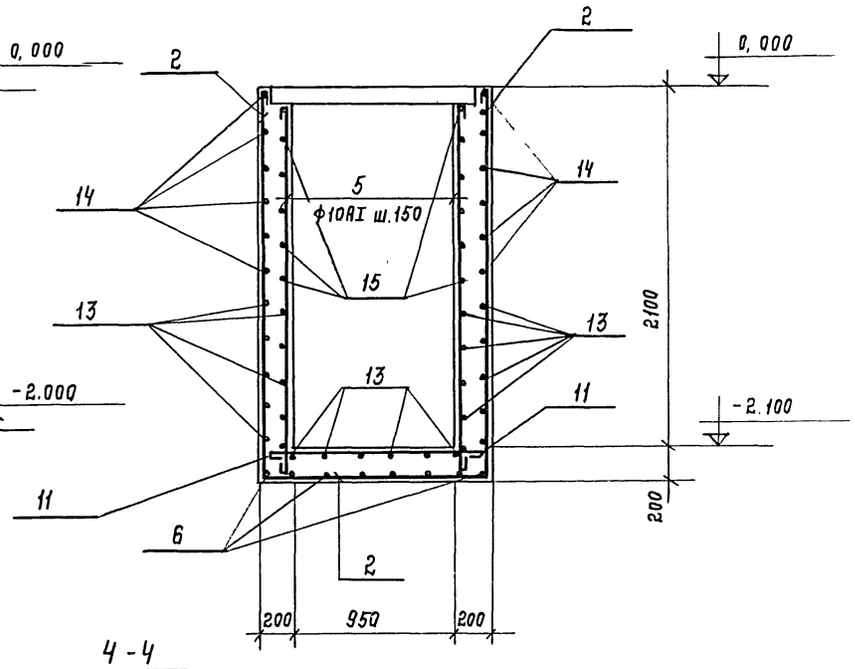

4-4

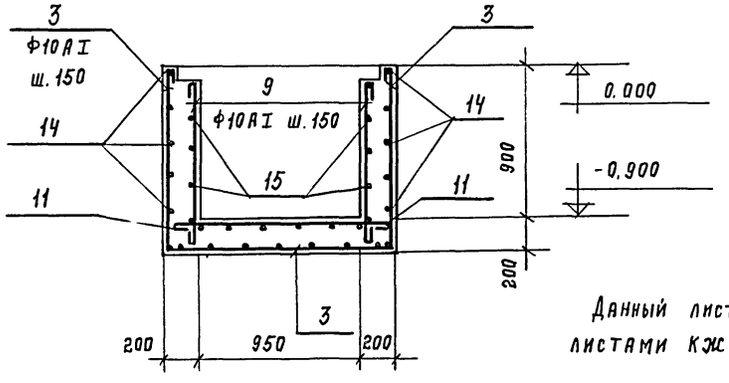

Данный лист см. совместно с листами КЖ-66 и КЖ-67.

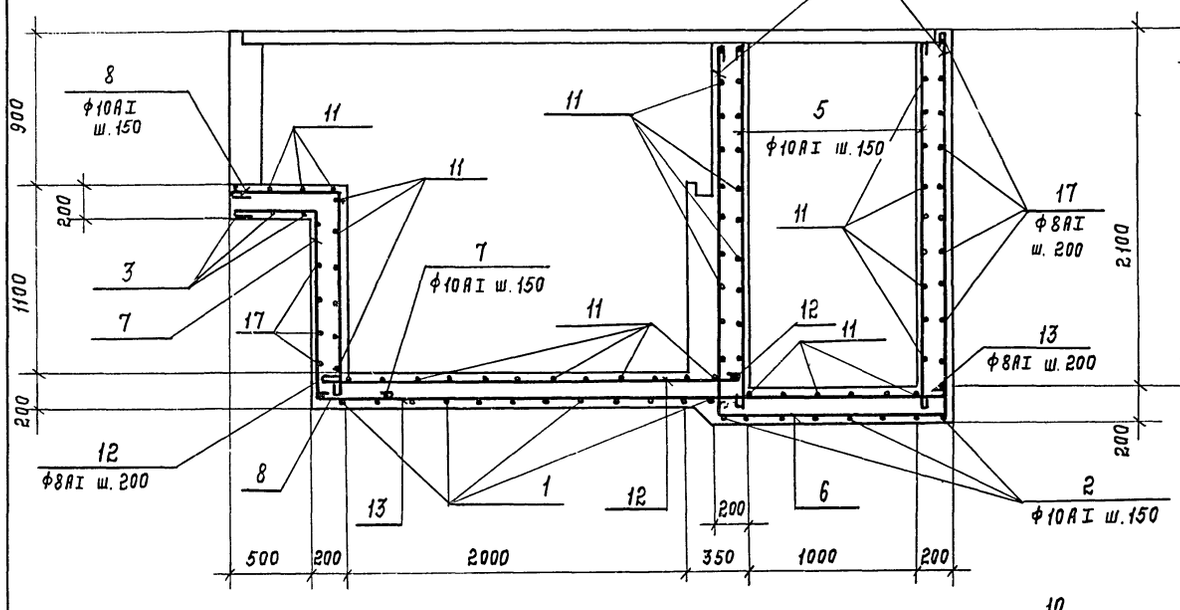

5-5

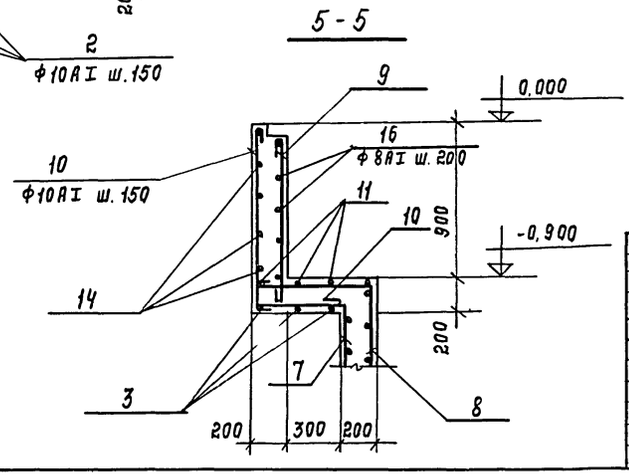

70

7922/3

					ТП 409-10-44 КЖ	
					Производственный корпус по изготовлению ж.б. изделий для жилых и общественных зданий мощностью 50-60 тыс. куб. м. в год.	
Изм	Лист	№документа	Подп.	Дата		
Гл.инж.пр		Рыжак				Лит. Р; Лист 68; Листов
Нач.отд.		Копилевич				
Гл.констр.		Конева				
Рук.гр.		Кальчук			Отстойник. Армирование.	Госстрой СССР. Проектный институт №2 г. Москва.
Ст.инж.		Маслобойщи	кова			
Разработ		Синицына				

Инв.№ подл. | Подп. и дата

Типовой проект 409-10-44 Альбом II часть 2

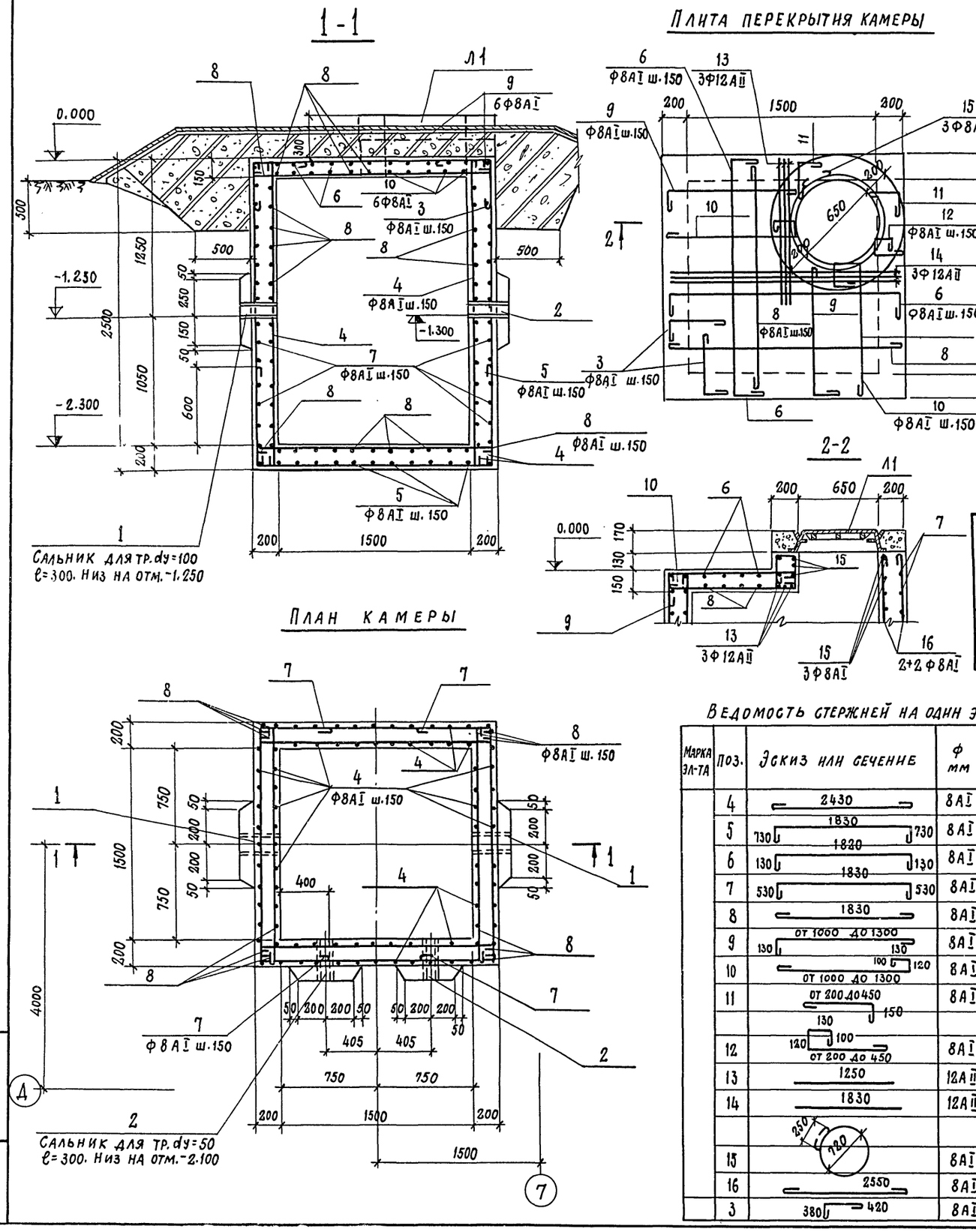

Спецификация элементов к маркировочной схеме, расположенной на данном листе

Марка	Обозначение	Наименование	Кол.	Примечание
Л1	ГОСТ 3634-79	Люк чугунный легкий	1	

Формат	Зона	Поз.	Обозначение	Наименование	Кол.	Примечание
				Сборочные единицы и детали		
		1	3.901-5	Сальник Ду 100 ℓ=300	2	
		2	"	" Ду 50 ℓ=300	2	
		3÷16	КЖ-69	Стержни одиночные		

Выборка стали на один элемент

Марка эл-та	Арматурные изделия: Арматурная сталь ГОСТ 5781-75, класс АI, ф мм: 8						Итого	Класс АII, ф мм: 12				Итого	Закладные изделия: Профильная сталь: ТР 168×5	ТР 121×4	-δ=10		Арм. сталь ГОСТ 5781-75, класс АI, ф мм: 6				Итого	Всего
Камера	305,0						305,0	8,0				8,0	12	7,0	6,0		1,5				26,5	339,5

Ведомость стержней на один элемент

Марка эл-та	Поз.	Эскиз или сечение	ф мм	Длина мм	Кол.
	4	2430	8АI	2530	86
	5	1830; 730; 730	8АI	3400	26
	6	1820; 130; 130	8АI	2200	12
	7	1830; 530; 530	8АI	3000	34
	8	1830	8АI	1930	118
	9	от 1000 до 1300; 130; 130	8АI	ℓср. 1400	12
	10	100; 120; от 1000 до 1300	8АI	ℓср. 1600	12
	11	от 200 до 450; 130; 150	8АI	ℓср. 580	6
				ℓср.	
	12	120; 100; от 200 до 450	8АI	780	6
	13	1250	12АII	1250	3
	14	1830	12АII	1830	3
		250; 720			
	15		8АI	2600	3
	16	2550	8АI	2650	4
	3	380; 420	8АI	920	40

1. Камера нагретой воды замаркирована на листе АР-3.
2. Бетон нормальный марки В4 с водоцементным отношением не более 0,6.
3. Внутренние поверхности камеры покрыть цементно-песчаным раствором (состав от 1:1 до 1:2) тол. 25мм, наносимым торкретированием.
4. По плите перекрытия устраивается следующее защитное покрытие: а) промазка горячим битумом за 2 раза
   б) шлак $\gamma = 800$ кг/м³ – 180 мм.
   в) шлакобетон – 30мм.
   г) гидроизол 3 слоя
   д) асфальтобетон 30мм.

Вокруг камеры устанавливается шлаковая засыпка h=500мм. Наружную поверхность стен обмазать горячим битумом за 2 раза

5. Перекрытие камеры на заезд автомашины не рассчитано.

7922/3 71

Изм.	Лист	№ документа	Подп.	Дата
Гл. инж. пр.		Рыжак		
Нач. отд.		Глазунов		
Гл. констр.		Кальчук		
Рук. гр.		Маслобойщ.	Икова	
Исполн.		Синицына		
Провер.		Маслобойщ.	Икова	

ТП 409-10-44 КЖ

Производственный корпус по изготовлению ж.б. изделий для жилых и общественных зданий мощностью 50-60 тыс. куб. м в год.

Лит. Р | Лист 69 | Листов

Камера нагретой воды

Госстрой СССР Проектный институт №2 г. Москва

Инв. № подл. | Подп. и дата

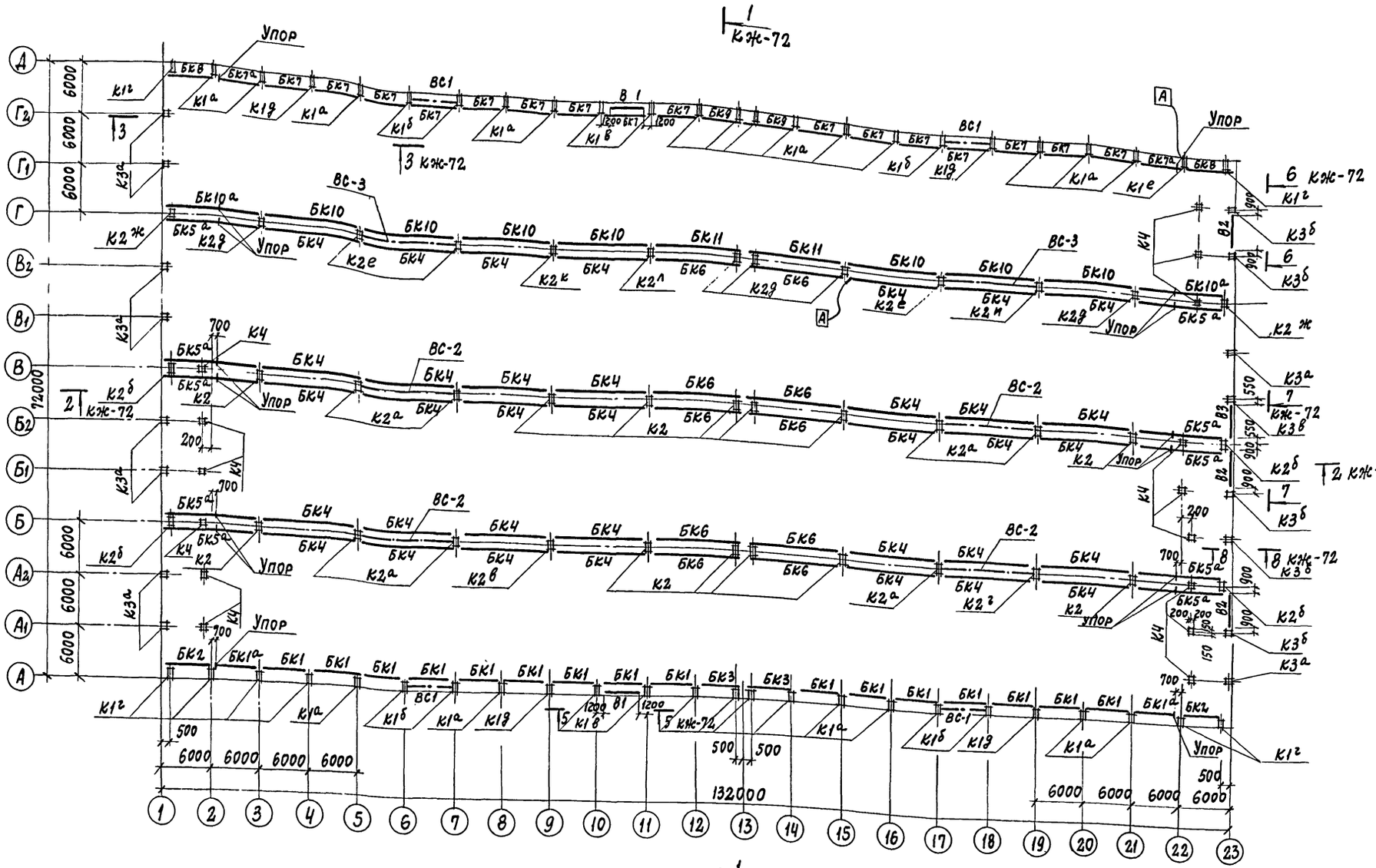

1. После установки колонны стакан фундамента замоноличивается бетоном марки 200 с ВЦ = 0,4÷0,5.
2. Крепление и устройство стыков подкрановых рельсов производить согласно серии КЭ-01-51 стр. 3, листы 5÷12.
3. Индекс [А] дан для ориентации колонн при монтаже.

72

Изм.	Лист	№ документа	Подп.	Дата	7922/3
Гл.инж.пр.		Рыжак			ТП 409-10-44 КЖ
Нач.отд.		Глазунов			Производственный корпус по изготовлению ж.б. изделий для жилых и общественных зданий мощностью 50-60 тыс. куб. м в год
Гл.спец.		Кальчук			Лит Р; Лист 70; Листов
Рук.гр.		Маслобойщикова			Маркировочная схема колонн, связей, подкрановых балок и рам ворот
Исполн.		Ерохина			Госстрой СССР Проектный институт №2 г. Москва
Провер.		Маслобойщикова			

Привязан

Инв. №

Инв. № подл. | Подп. и дата | Взам. инв. №

Копировал

Формат

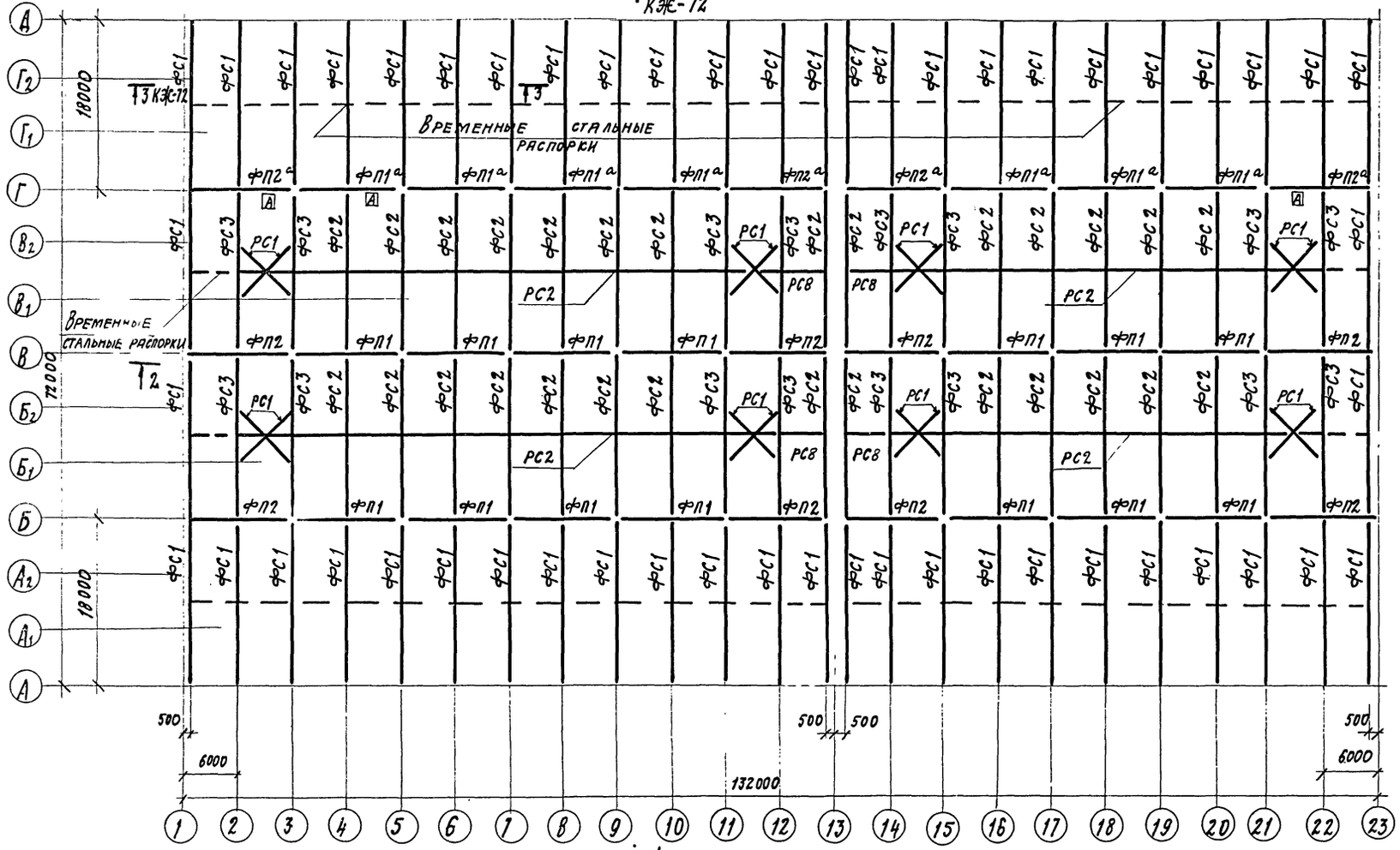

1. Монтаж ферм и связей по ним производить в соответствии с указаниями серии ПК-01-129/68, выпуск I-1 „пояснительная записка" и примечания л. 16.
2. Индекс А дан для ориентации подстропильных ферм при монтаже.

2 КЭЖ-72

План приварки стальных изделий к стропильным фермам

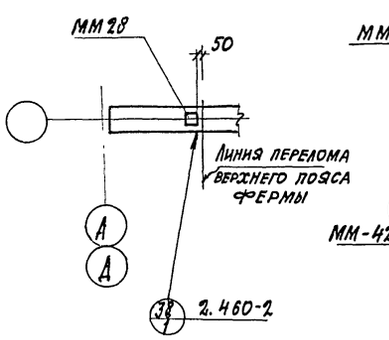

План приварки стальных изделий к подстропильным фермам

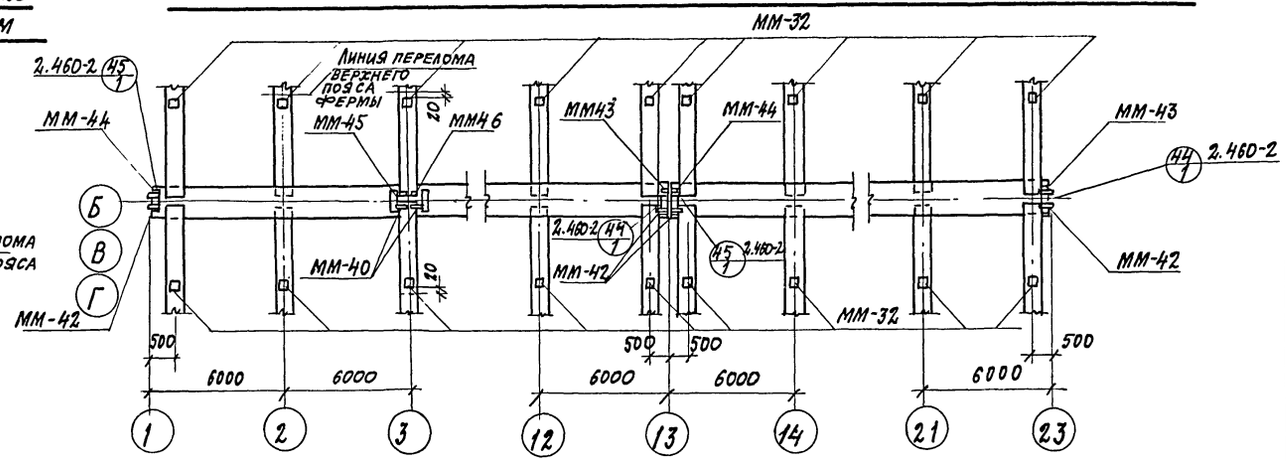

73

Привязан					
Инв. №					

7922/3

Изм.	Лист	№ документа	Подп.	Дата
Гл. инж. пр.		Рыжак		
Нач. отд.		Глазунов		
Гл. спец.		Кальчук		
Рук. гр.		Маслобойщикова		
Исполн.		Рекун		
Проверил		Маслобойщикова		

ТП 409-10-44 КЭЖ

Производственный корпус по изготовлению ж. б. изделий для жилых и общественных зданий мощностью 50-60 тыс. куб. м в год

Лит.	Лист	Листов
Р	71	

Маркировочная схема стропильных и подстропильных ферм и связей

Госстрой СССР Проектный институт г. Москва

Инв. № подл. | Подп. и дата | Взам. инв. №

Типовой проект 409-10-44 Альбом II Часть 2

1-1

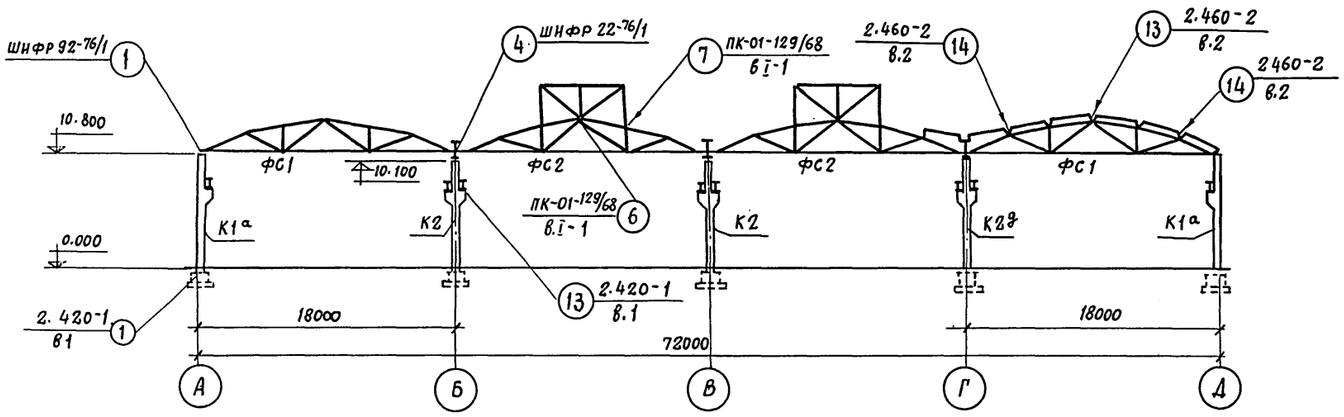

5-5

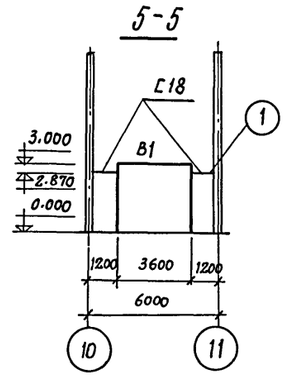

6-6

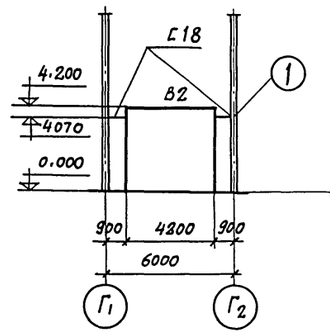

8-8

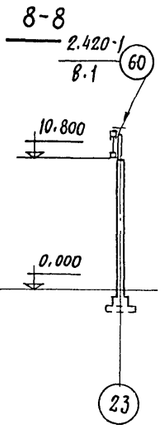

2-2

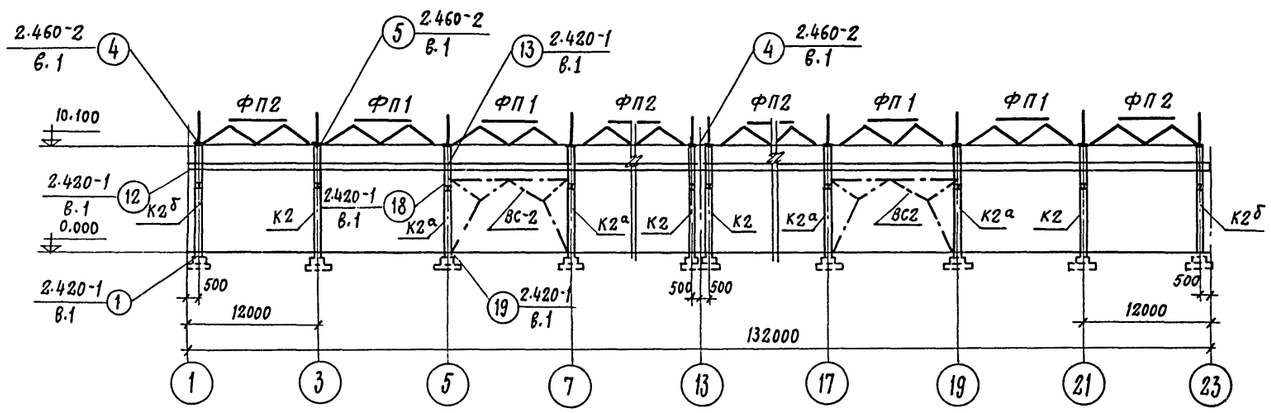

7-7

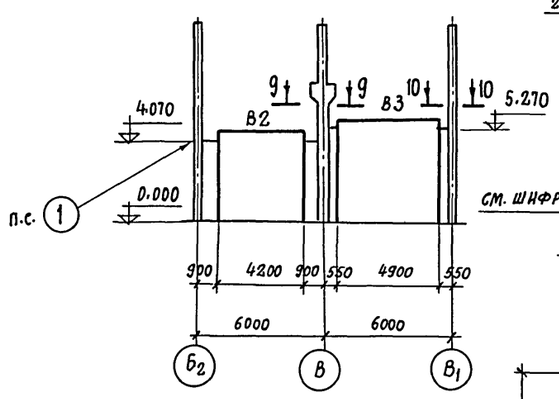

9-9

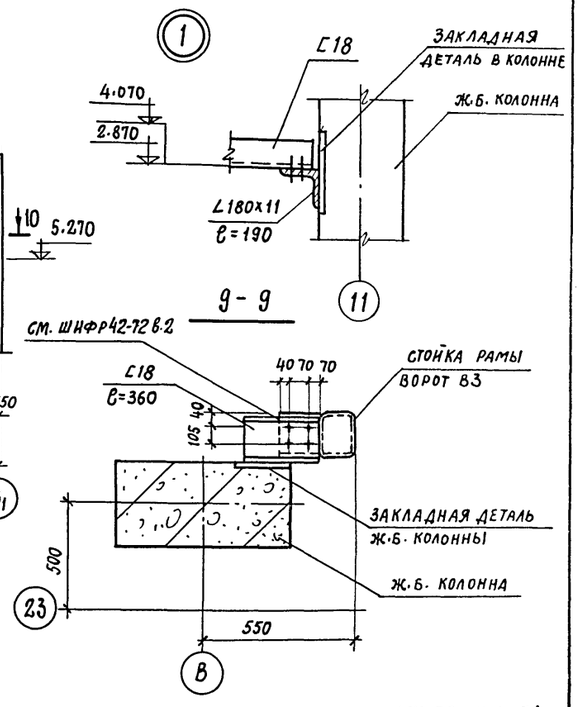

3-3

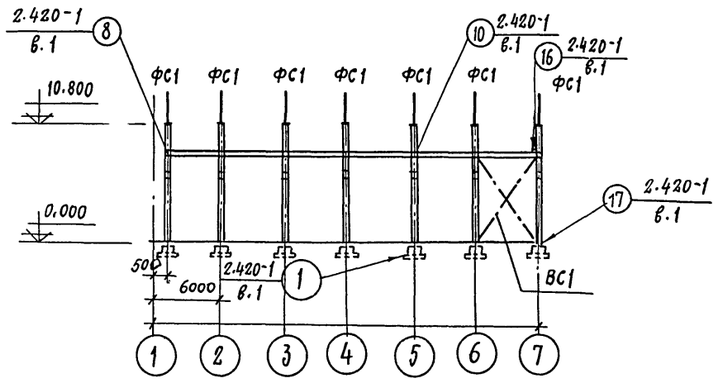

10-10

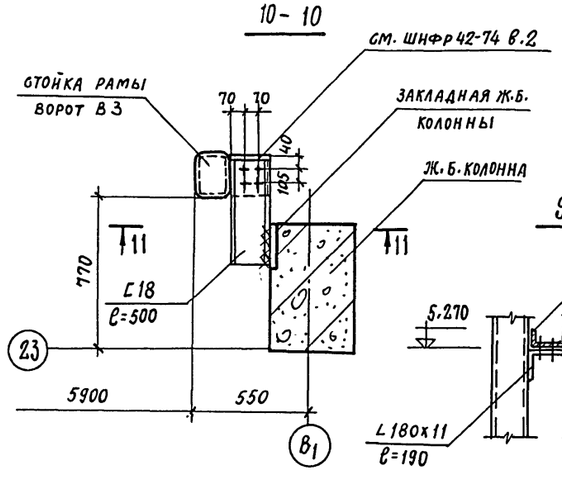

9-9

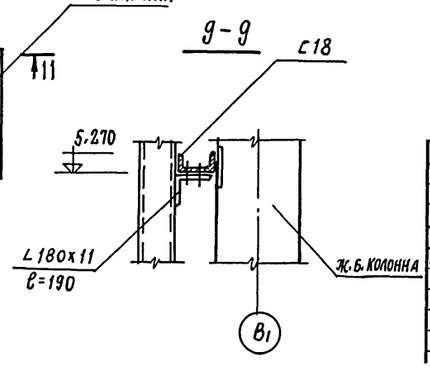

1. Общие примечания смотрите на листах КЖ-70; КЖ-71
2. Установку ворот В1, В2, В3 производить в соответствии с ШНФРом 42-74, в.1, в.2.

7922/3

7У

					ТП 409-10-44 КЖ
					Производственный корпус по изготовлению ж.б. изделий для жилых и общественных зданий мощностью 50-60 тыс. куб. м. в год.
Изм.	Лист	№ документа	Подп.	Дата	
Гл. инж. пр.		Рыжак			Лит. Р; Лист 72; Листов
Нач. отд.		Глазунов			
Гл. спец.		Кальчук			
Рук. гр.		Маслобойщикова			Разрезы 1-1 ÷ 9-9
Исполн.		Рекун			Госстрой СССР Проектный институт № 2 г. Москва
Проверил		Маслобойщикова			

Инв. № подл. | Подп. и дата

Типовой проект 409-10-44 Альбом

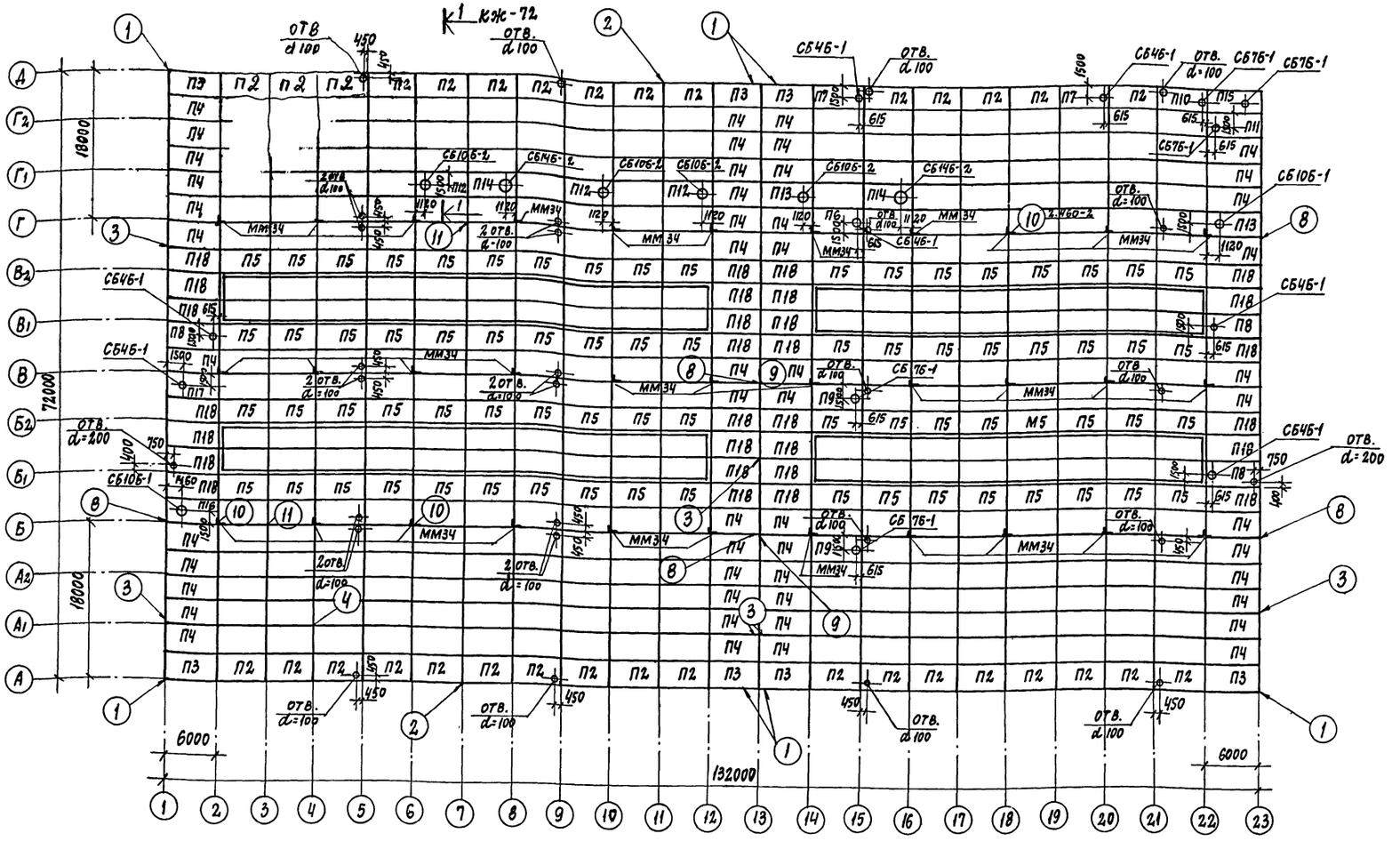

1. Плиты незамаркированные на схеме внесены в таблицу под условной маркой П-1.
2. Спецификацию плит смотрите на листе КЖ-74.
3. Отверстия в плитах $d=100$; $d=200$ мм просверлить на месте, не нарушая ребер плит.
4. Швы между плитами заполнить бетоном марки 200 на мелком гравии.
5. Все узлы выполнить по серии 2.420-2, в. 2.
6. Плиты покрытия приварить к фермам по ходу монтажа, при чем каждая плита должна быть приварена не менее чем в трех углах по всей длине и ширине закладных. Электроды типа Э-42. Сварные швы $h=6$ мм.

Сварные швы, а также участки закладных и соединительных изделий с нарушенным защитным слоем должны быть очищены от ржавчины и окалины и защищены лакокрасочным покрытием в соответствии с п. 7 КЖ-3

75

ПРИВЯЗАН

ИНВ.№

7922/3

ТП 409-10-44 КЖ

Производственный корпус по изготовлению ж.б. изделий для жилых и общественных зданий мощностью 50-60 тыс. куб. м в год.

Изм.	Лист	№ докумен.	Подп.	Дата
Гл. инж. пр.		Рыжак		
Нач. отд.		Глазунов		
Гл. спец.		Кальчук		
Рук. гр.		Маслобойщикова		
Испол.		Рекун		
Провер.		Маслобойщикова		

Маркировочная схема плит покрытия

Лит. Р | Лист 73 | Листов

Госстрой СССР Проектный институт №2 г. Москва

Инв.№ подл. | Подп. и дата | Взам. инв.№

Формат

Альбом II часть 2

Типовой проект 409-10-44

Спецификация элементов к маркировочным схемам расположенным на листах КЖ-70 ÷ КЖ-73

Марка	Обозначение	Наименование	Кол.	Примеч.
		Маркировочная схема		
		колонн, связей, рам ворот		
К1а	КЖИ-КПI-10а, 10б, 10в	Колонна КПI-10а	24	8,0т
К1б	—"—	—"— КПI-10б	7	—"—
К1в	—"—	—"— КПI-10в	4	—"—
К1г	КЖИ-КПI-10г, 10д, 10е	—"— КПI-10г	8	—"—
К1д	—"—	—"— КПI-10д	4	—"—
К1е	—"—	—"— КПI-10е	1	—"—
К2	КЭ-01-49 в.1	—"— КПI-40	13	12,4т
К2а	КЖИ-КПI-40а, 40б, 40в, 40г	—"— КПI-40а	7	—"—
К2б	—"—	—"— КПI-40б	4	—"—
К2в	—"—	—"— КПI-40в	1	—"—
К2г	—"—	—"— КПI-40г	1	—"—
К2д	КЖИ-КПI-40д, 40е, 40ж	—"— КПI-40д	5	7,8т
К2е	—"—	—"— КПI-40е	3	—"—
К2ж	—"—	—"— КПI-40ж	2	—"—
К2и	КЖИ-КПI-40и, 40к, 40л	—"— КПI-40и	1	—"—
К2к	—"—	—"— КПI-40к	1	—"—
К3а	КЖИ-КФ-14-6а, 6б, 6в	—"— КФ-14-6а	10	7,8т
К3б	—"—	—"— КФ-14-6б	5	—"—
К3в	—"—	—"— КФ-14-6в	1	—"—
К4	1.423-3, в1	—"— К60-1	15	2,00т
К2л	КЖИ-КПI-40и, 40к, 40л	—"— КПI-40л	1	7,8т
ВС3	КЖИ-ВС-3	Вертикальная связь ВС-3	2	
ВС1	КЭ-01-49 в.1	—"— СВ-4	4	0,5т
ВС2	—"—	—"— СВ-10	4	1,02т
БК1	КЭ-01-50 в.1	Подкрановая балка БКНА6-3С	16	4,15т
БК1а	КЖИ-БКНА6-3К-а, БКНА6-2К-а БКНА12-1К-а; БКНА12-2К-а	—"— БКНА6-3К-а	2	—"—
БК2	КЭ-01-50 в.1	—"— БКНА6-3К	2	—"—
БК3	—"—	—"— БКНА6-3Т	2	—"—
БК4	КЭ-01-50 в.2	—"— БКНА12-2С	35	10,7т
БК5а	КЖИ-БКНА6-3С-а, БКНА6-2С-а БКНА12-1К-а, БКНА12-2К-а	—"— БКНА12-2К-а	10	—"—
БК6	КЭ-01-50 в.2	—"— БКНА12-2Т	10	—"—
БК7	—"—	—"— БКНА6-2С	16	4,15т
БК7а	КЖИ-БКНА6-3К-а, БКНА6-2К-а БКНА12-1К-а, БКНА12-2К-а	—"— БКНА6-2К-а	2	—"—
БК8	КЭ-01-50 в.1	—"— БКНА6-2К	2	—"—
БК9	—"—	—"— БКНА6-2Т	2	—"—
БК10	КЭ-01-50, в.2	—"— БКНА12-1С	7	10,7
БК10а	КЖИ-БКНА6-3К-а, БКНА6-2К-а БКНА12-1К-а, БКНА12-2К-а	—"— БКНА12-1К-а	2	"
БК11	КЭ-01-50, в.2	—"— БКНА12-2Т	2	"
В1	Шифр 42-74	Ворота ВРС-3,6×3,0	2	

Марка	Обозначение	Наименование	Кол.	Примеч.
В2	—"— 42-74	—"— ВРС-4,2×4,2	3	
В3	То же	—"— ВРС-4,9×5,4	1	
ММ4	1.400-7	Стальное изделие ММ4	16	
ММ19	—"—	—"— ММ19	16	
-140×8		-140×8, ℓ=180мм ГОСТ103-76	1,2	п.м
[18	КЖ-72	[18 ГОСТ8240-72	18,0	п.м
L180×11	КЖ-72	L180×11 ℓ=190мм ГОСТ8509-72	2,1	п.м
ММ1	1.400-7	Стальное изделие ММ1	88	
ММ2	—"—	—"— ММ2	132	
		Маркировочная схема		
		стропильных и подстропильных ферм и связей		
ФС1	КЖИ-ФСМ18I-1/2НВ-1	Ферма ФСМ18I-1/2НВ-1	52	6,5т
ФС2	КЖИ-ФСМ18I-1/2НВ-2 ФСМ18I-1/2НВ-3	—"— ФСМ18I-1/2НВ-2	28	"
ФС3	—"—	—"— ФСМ18I-1/2НВ-3	16	"
ФП1	ПК-01-110/68 в.2	—"— ПФ-1АТ-V	14	11,3т
ФП2	ПК-01-110/68 в.2	—"— ПФ-1АТ-Vк	8	11,2т
РС1	ПК-01-129/68 в.I-1	Горизонтальная связь РС1	8	0,2т
РС2	"	—"— РС2	28	0,1т
РС8	"	—"— РС8	4	
ММ40	1.400-7	Соединительное изделие ММ40	54	
ММ42	—"—	—"— ММ42	12	
ММ43	—"—	—"— ММ43	6	
ММ44	—"—	—"— ММ44	6	
ММ45	—"—	—"— ММ45	27	
ММ46	—"—	—"— ММ46	27	
ММ32	—"—	—"— ММ32	144	
МС4	ПК-01-129/68 в.I-1	—"— МС4	120	
ФП1а	КЖИ-ПФ-1АТ-Vа; ПФ-1АТ-Vа к	Ферма ПФ-1АТ-Vа	7	11,3т
ФП2а	То же	То же ПФ-1АТ-Vа к	4	11,2т
ММ28	1.400-7	Соединительное изделие ММ28	48	
		Плит покрытия		

Марка	Обозначение	Наименование	t=-20°	t=-30°	t=-40°	Кол.	Примеч.
П1	Серия 1.465-10, в.1; ГОСТ 22701.1-77	Плита ПГ-2АТVТ-	-8РЯ	-10РЯ	-12РЯ	315	2,65т
П2	КЖИ-ПГ-2АТVТ-1 ПВ4-2АТVТ-1; ПВ7-3АТVТ-1; ПГ-2АТVI-3	—"— ПГ-2АТVТ-1	-8РЯ	-10РЯ	-12РЯ	33	—"—
П4	ПВ4-3АТVТ-2; ПВ7-3АТVТ-2; ПГ-3АТVТ-1	—"— ПГ-2АТVТ-3	-8РЯ	-10РЯ	-12РЯ	51	—"—
П3	КЖИ-ПГ-2АТVТ-2; ПВ7-3АТVТ-3	—"— ПГ-2АТVТ-2	-8РЯ	-10РЯ	-12РЯ	7	—"—
П5	Серия 1.465-10, в.1; ГОСТ 22701.1-77	—"— ПГ-3АТVТ	-8РЯ	-10РЯ	-12РЯ	72	—"—
П6	" ГОСТ 22701.2-77	—"— ПВ4-2АТVТ-	-8РЯ	-10РЯ	-12РЯ	1	2,3т
П7	КЖИ-ПГ-2АТVТ-1 ПВ4-2АТV-1; ПВ7-3АТV-1; ПТ-2АТV-3	—"— ПВ4-2АТVТ-1	-8РЯ	-10РЯ	-12РЯ	2	—"—
П8	ПВ4-3АТVТ-2; ПВ7-3АТVТ-2; ПВ7-3АТVТ-3	—"— ПВ4-3АТVТ-2	-8РЯ	-10РЯ	-12РЯ	3	—"—
П9	Серия 1.465-10, в.1; ГОСТ 22701.2-77	—"— ПВ7-3АТVТ	-8РЯ	-10РЯ	-12РЯ	2	—"—
П10	КЖИ-ПГ-2АТVТ-1	—"— ПВ7-3АТVТ-1	-8РЯ	-10РЯ	-12РЯ	2	—"—
П11	ПВ4-2АТV-1; ПВ7-3АТV-1; ПГ-2АТV-3 ПВ4-3АТVТ-2; ПВ7-3АТVТ-2; ПГ-3АТVТ-3	—"— ПВ7-3АТVТ-2	-8РЯ	-10РЯ	-12РЯ	1	—"—
П12	Серия 1.465-10, в.1; ГОСТ 22701.2-77	—"— ПВ10-3АТVТ	-8РЯ	-10РЯ	-12РЯ	3	—"—
П13	КЖИ-ПВ10-3АТVТ-1	—"— ПВ10-3АТVТ-1	-8РЯ	-10РЯ	-12РЯ	2	—"—
П14	Серия 1.465-10, в.1; ГОСТ 22701.2-77	—"— ПВ14-3АТVТ	-8РЯ	-10РЯ	-12РЯ	2	—"—

Марка	Обозначение	Наименование	Кол.	Примеч.
П15	КЖИ-ПГ-2АТVТ-2; ПВ7-2АТVТ-3	" ПВ7-3АТVТ-3 -8РЯ -10РЯ -12РЯ	1	2,3
П16	КЖИ-ПВ10-4АТVТ-1; ПВ4-2АТVТ-2	" ПВ10-4АТVТ-1 -8РЯ -10РЯ -12РЯ	1	—"—
П17	—"—	" ПВ4-2АТVТ-2 -8РЯ -10РЯ -12РЯ	1	—"—
П18	-КЖИ- ПГ-2АТVI-1; ПВ4-2АТVТ-1, ПВ7-3АТVТ-1; ПГ-2АТVТ-3 ПВ4-3АТVТ-2; ПВ7-3АТV-2; ПГ-3АТVТ-1	" ПГ-3АТVТ-1 -8РЯ -10РЯ -12РЯ	29	—"—
	Серия 1.494-24	Стакан СБ7Б-1	5	
	—"—	—"— СБ10Б-1	2	
	—"—	—"— СБ10Б-2	4	
	—"—	—"— СБ14Б-2	2	
	—"—	—"— СБ4Б-1	7	
ММS1	1.400-7	Изделие соединительное ММS1	50	
ММ34	—"—	—"— ММ34	33	
КР70	ГОСТ 4121-76	Рельс КР70	51,0	т
Упор	КЭ-01-51	Упор	16	шт

7922/3

76

Изм	Лист	№ докумен.	Подп.	Дата
Гл. инж. пр.		Рыжак		
Нач. отд.		Глазунов		
Гл. кон. пр.		Кальчук		
Рук. гр.		Маслобойщикова		
Исполн.		Рекин		
Провер.		Маслобойщикова		

ТП 409-10-44 КЖ

Производственный корпус по изготовлению ж.б. изделий жилых и общественных зданий мощностью 50-60 тыс. куб. м в год

Лит	Лист	Листов
Р	74	

Спецификация элементов к маркировочным схемам расположенным на листах 70÷73

Госстрой СССР ПРОЕКТНЫЙ ИНСТИТУТ №2 г. Москва

Копировал: Формат

Инв. № подл. | Подп. и дата

Типовой проект 409-10-44 Альбом II Часть 2

Маркировочная схема стеновых панелей по оси „Д"

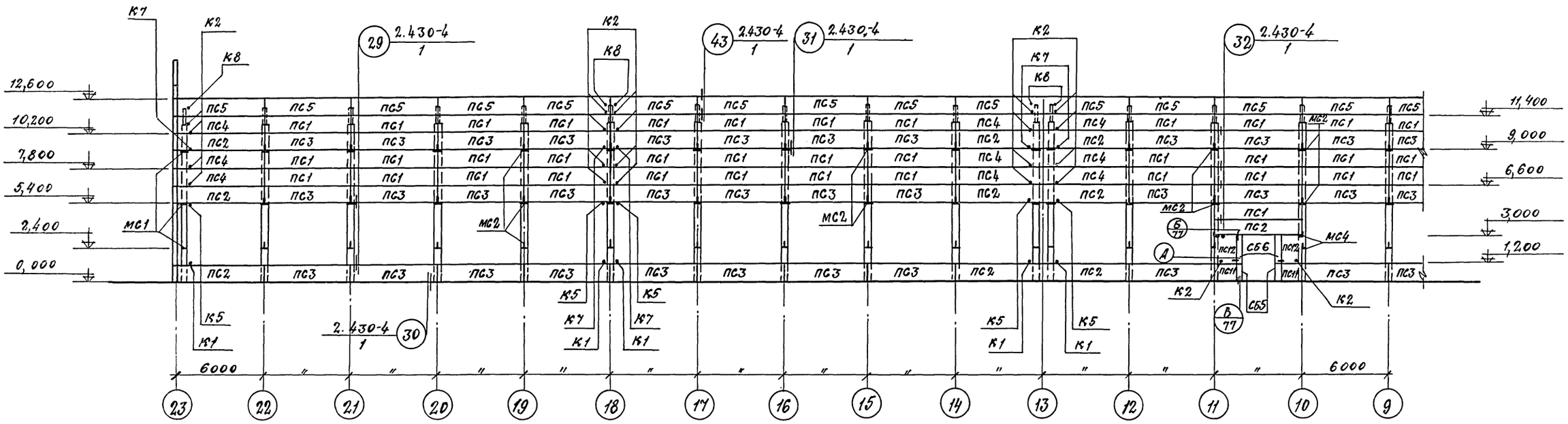

Между осями „23-1"

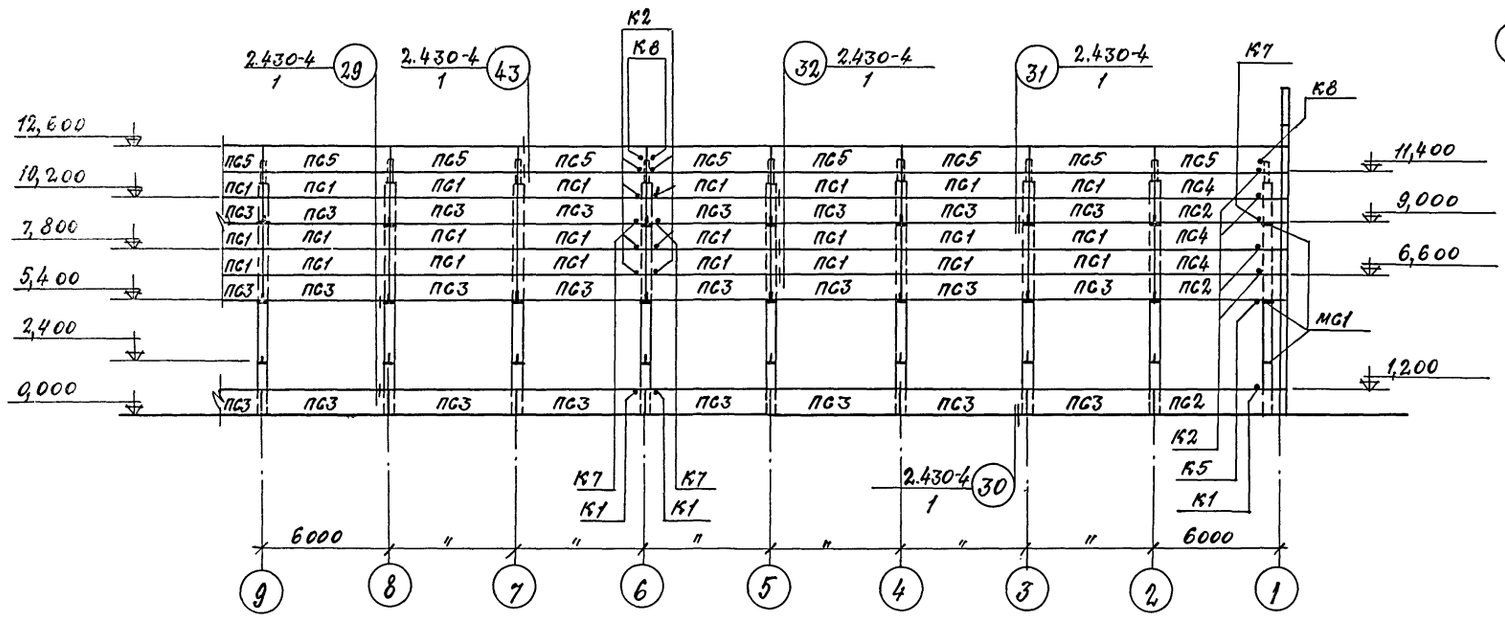

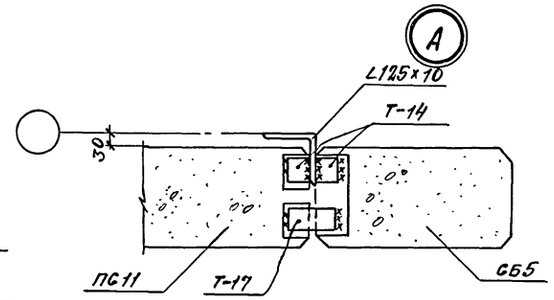

1. Лист смотреть совместно с КЖ-79
2. Общие указания смотрите на КЖ-78

77

7922/3

					ТП 409-10-44 -КЖ
Изм.	Лист.	№ документа	Подп.	Дата	Производственный корпус по изготовлению ж.б. изделий для жилых и общественных зданий мощностью 50-60 тыс. куб. м в год.
Гл.инж.пр.		Рыжак			
Нач.отд.		Глазунов			Лит. Р; Лист 75; Листов
Гл.конст.		Кальчук			
Рук.гр.		Маслобойщ	Акова		Маркировочная схема стеновых панелей по оси Д" между осями 23-1"
Ст.инж.		Асеев			Госстрой СССР Проектный институт №2 г. Москва
Исполн.		Буценин			

Копировал: Формат

Инв.№ подл. | Подп. и дата

Типовой проект 409-10-44 Альбом II Часть 2.

Маркировочная схема стеновых панелей по оси „1" между осями „Д-А"

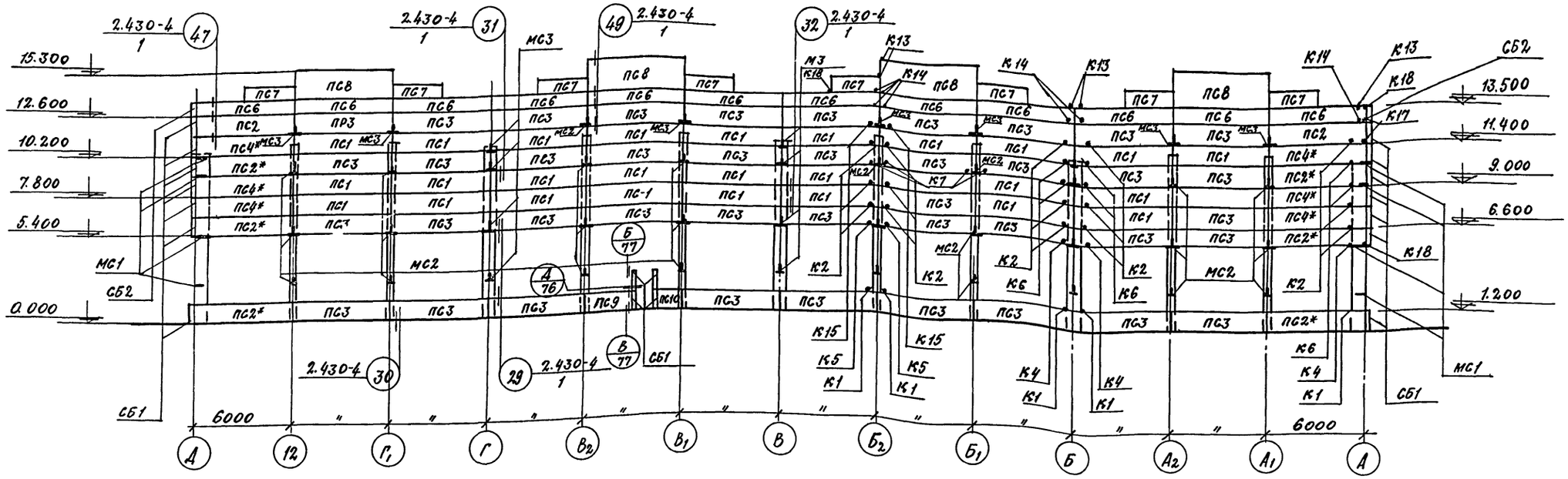

Маркировочная схема стеновых панелей по оси „23" между осями „А-Д"

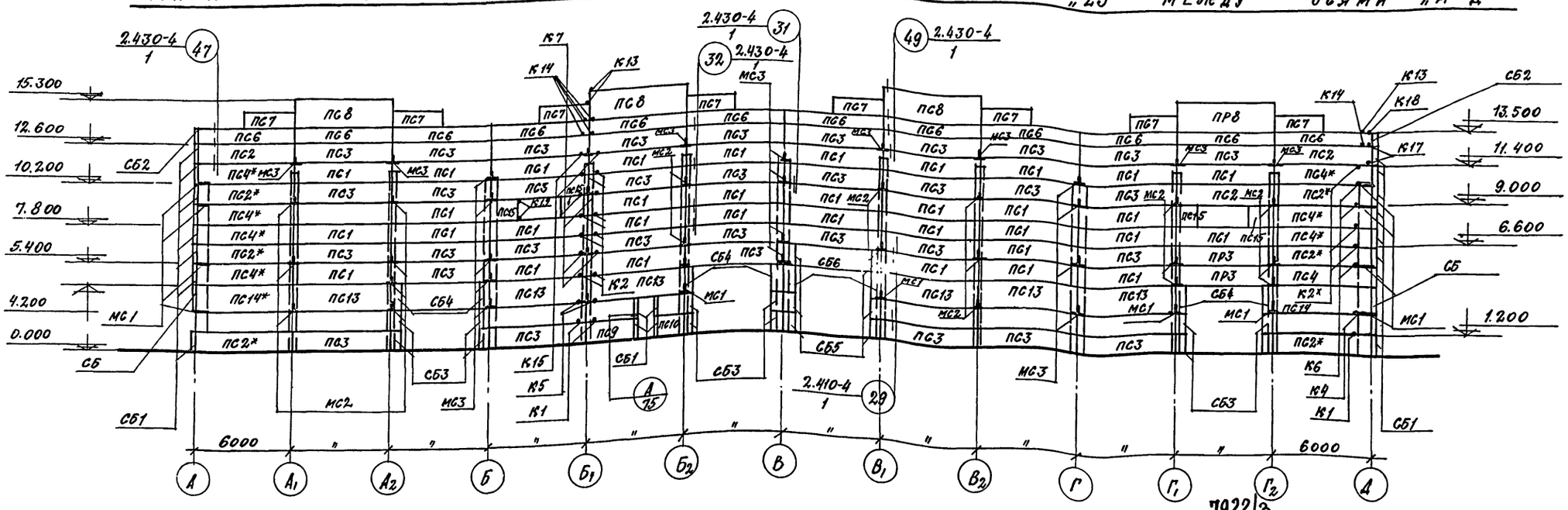

1. Лист смотреть совместно с КЖЕ-79
2. Общие указания смотрите на КЖЕ-78
3. Угловые блоки крепятся до подъема к панелям, обозначеным на схемах *. Крепление К20.

7922/3

					ТП 409-10-44 КЖЕ
Изм.	Лист	№ документа	Подп.	Дата	Производственный корпус по изготовлению ж.б изделий для жилых и общественных зданий мощностью 50-60 тыс. куб. м в год.
Гл.инж.пр.		Рыжак			
Нач.отд.		Глазунов			Лит. Р; Лист 76; Листов
Гл.констр.		Кальчук			
Рук.гр.		Маслобойникова			Маркировочные схемы стеновых панелей по осям „1" между осями и „23" между осями
Ст.инж.		Асеев			Госстрой СССР Проектный институт №2

Инв.№ подл. | Подп. и дата

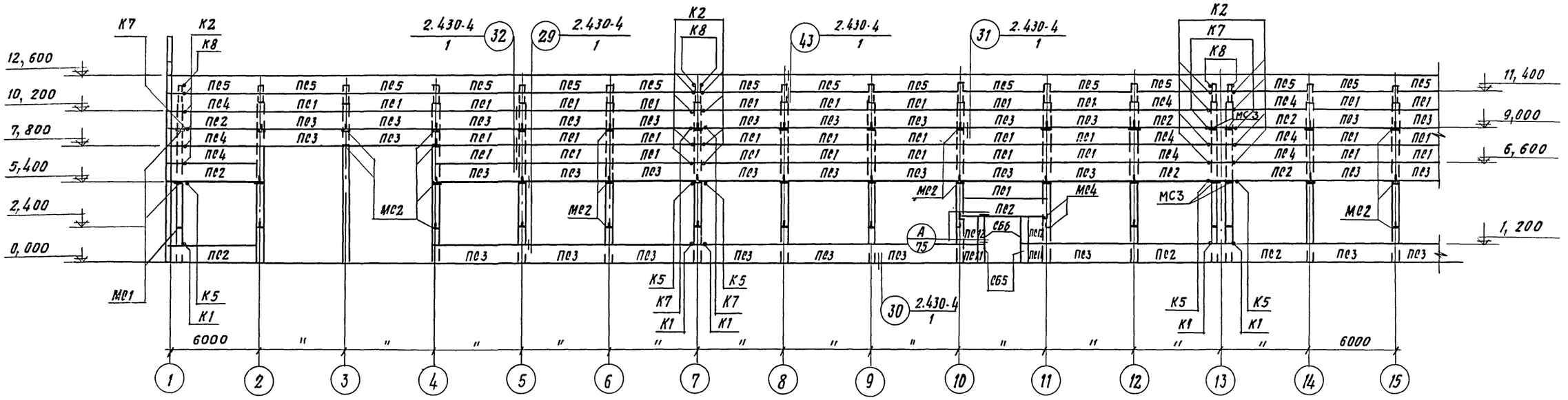

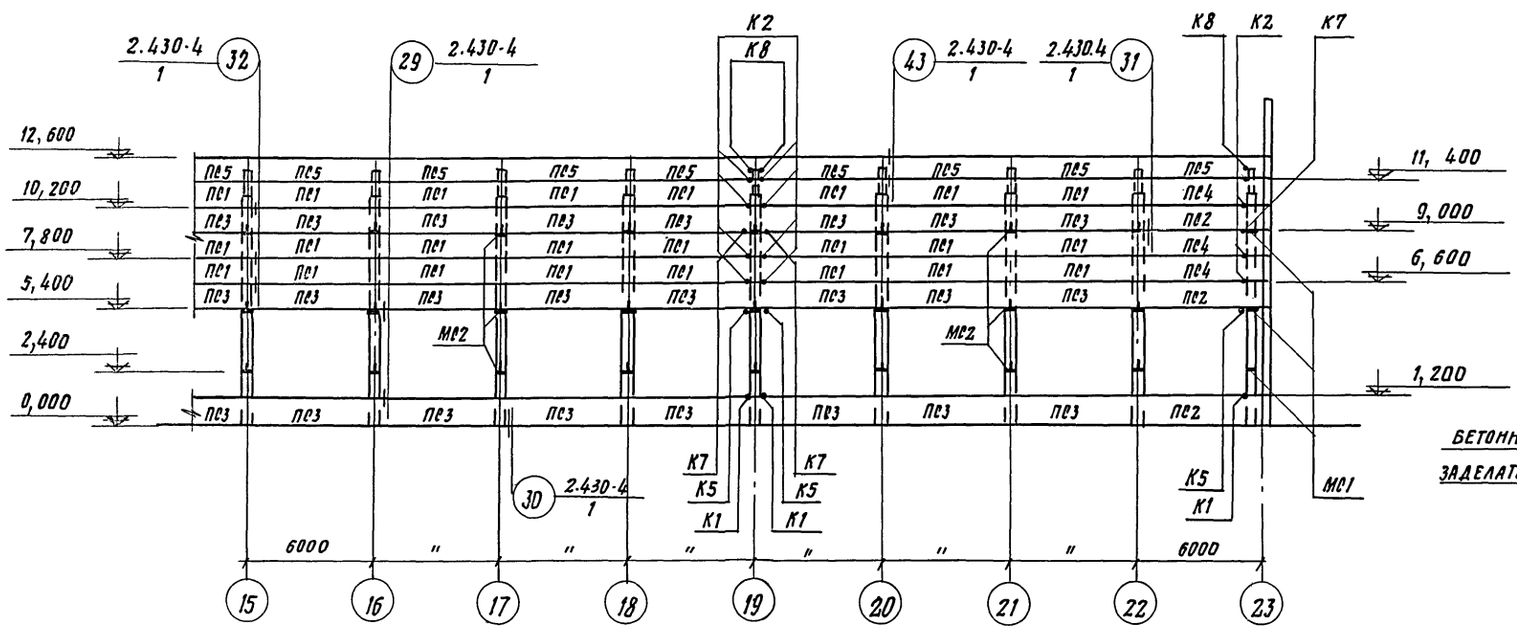

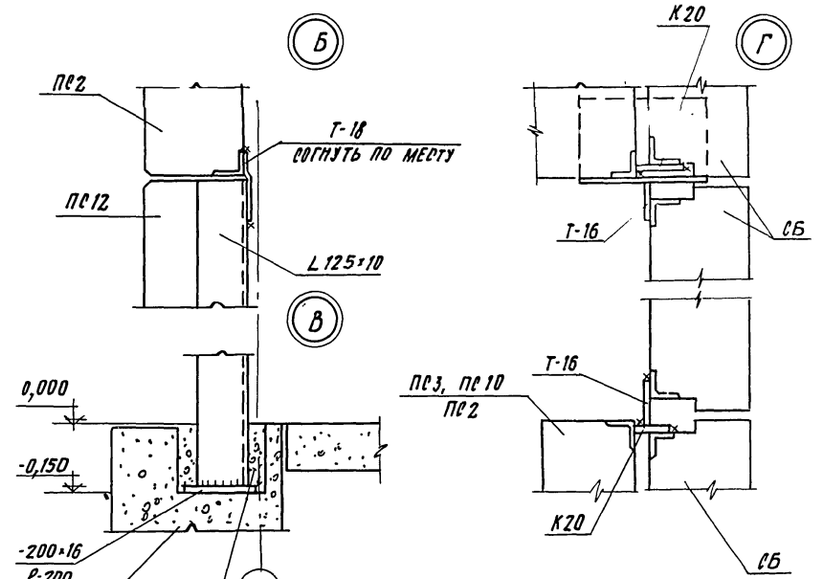

79

7922-3

				ТП 409-10-44 КЖ
				Производственный корпус по изготовлению м-б изделий для жилых и общественных зданий мощностью 50-60 тыс. куб. м в год
Пом. Лист	№ документа	Подпись	Дата	
Гл. инж. пр	Рытак			Лит: Р; Лист: 77; Листов:
Нач. отд.	Глазунов			
Гл. конс.	Кальчук			
Рук. гр.	Маслобойщикова			Маркировочная схема стеновых панелей по оси "А" между осями "1-23"
Ст. инж.	Алеев			Госстрой СССР Проектный институт №2 г. Москва
Исполн.	Буценин			

Инв. № подл. | Подп. и дата

Маркировочная схема торцевого фахверка по осям „1" ; „23"

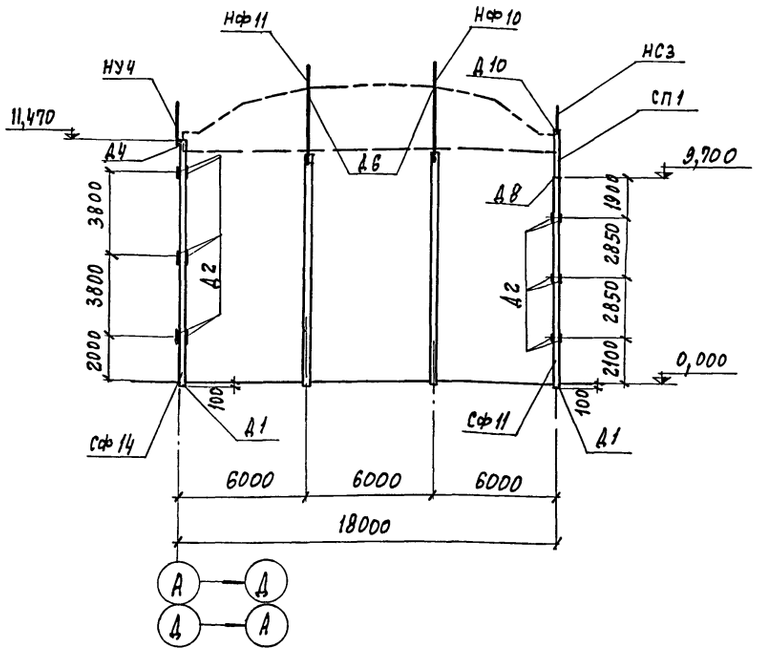

Спецификация к маркировочным схемам, расположенным на листах КЖ-75÷77

Марка	Обозначение	Наименование	Кол	Примечание
		$t = -20°C$		
		Маркировочные схемы стеновых панелей		
ПС1	1.432-5 в.1	Стеновая панель $\frac{ПСЛ20}{1,2\times6}$ - 111	165	1,6 т
ПС2	то же	то же $\frac{ПСЛ20}{1,2\times6}$ - 212	42	1,6 т
ПС3	— " —	— " — $\frac{ПСЛ20}{1,2\times6}$ - 211	183	1,6 т
ПС4	— " —	— " — $\frac{ПСЛ20}{1,2\times6}$ - 112	38	1,6 т
ПС5	— " —	— " — $\frac{ПСЛ20}{1,2\times6}$ - 721	44	1,6 т
ПС6	— " —	— " — $\frac{ПСЛ20}{0,9\times6}$ - 211	24	1,2 т
ПС7	— " —	— " — $\frac{ПСЛ20}{0,9\times3}$ - 121	16	0,6 т
ПС8	— " —	— " — $\frac{ПСЛ20}{1,8\times6}$ - 111	8	2,5 т
ПС9	— " —	— " — $\frac{ПСЛ20}{1,2\times3}$ - 221	2	0,8 т
ПС10	— " —	— " — $\frac{ПСЛ20}{1,2\times1,5}$ - 021	2	0,4 т
ПС11	— " —	— " — $\frac{ПСЛ20}{1,2\times0,75}$ - 022	4	0,2 т
ПС12	— " —	— " — $\frac{ПСЛ20}{1,8\times0,75}$ - 022	4	0,3 т
ПС13	— " —	— " — $\frac{ПСЛ20}{1,8\times6}$ - 211	6	2,5
ПС14	— " —	— " — $\frac{ПСЛ20}{1,8\times6}$ - 212	2	2,5
ПС15	— " —	— " — $\frac{ПСЛ20}{1,2\times1,5}$ - 021	4	0,5

Марка	Обозначение	Наименование	Кол	Примечание
СБ1	1.432-5 в.1	Блок БЛ-24	38	0,05 т
СБ2	— " —	— " — БЛ-6	4	0,04 т
СБ3	— " —	— " — БЛ-26	16	0,19 т
СБ4	— " —	— " — БЛ-44	8	0,29 т
СБ5	— " —	— " — БЛ-25	10	0,12 т
СБ6	— " —	— " — БЛ-43	6	0,18 т
СБ7	— " —	— " — БЛ-42	2	
МС1	1.439-1	Опорная консоль ТК-2	64	
МС2	— " —	— " — РК-2	147	
МС3	— " —	— " — РК-2	39	
МС4	КЖИ-РКИ-2	РКИ-2	8	
Т-18	1.439-1	Соединительное изд. Т-18	110	
		$t = -30°C$		
		Маркировочные схемы стеновых панелей		
ПС1	1.432-5 в.1	Стеновая панель $\frac{ПСЛ24}{1,2\times6}$ - 111	165	1,9 т
ПС2	то же	то же $\frac{ПСЛ24}{1,2\times6}$ - 212	42	— " —
ПС3	— " —	— " — $\frac{ПСЛ24}{1,2\times6}$ - 211	183	— " —
ПС4	— " —	— " — $\frac{ПСЛ24}{1,2\times6}$ - 112	38	— " —
ПС5	— " —	— " — $\frac{ПСЛ24}{1,2\times6}$ - 721	44	— " —
ПС6	— " —	— " — $\frac{ПСЛ24}{0,9\times6}$ - 211	24	1,5 т
ПС7	— " —	— " — $\frac{ПСЛ24}{0,9\times3}$ - 121	16	0,7 т
ПС8	— " —	— " — $\frac{ПСЛ24}{1,8\times6}$ - 111	8	2,9 т
ПС9	— " —	— " — $\frac{ПСЛ24}{1,2\times3}$ - 221	2	1,0 т
ПС10	— " —	— " — $\frac{ПСЛ24}{1,2\times1,5}$ - 021	2	0,5 т
ПС11	— " —	— " — $\frac{ПСЛ24}{1,2\times0,75}$ - 022	4	0,2 т
ПС12	— " —	— " — $\frac{ПСЛ24}{1,8\times0,75}$ - 022	4	0,4 т
ПС13	— " —	— " — $\frac{ПСЛ24}{1,8\times6}$ - 211	6	2,9 т
ПС14	— " —	— " — $\frac{ПСЛ24}{1,8\times6}$ - 212	2	2,9 т
ПС15	— " —	— " — $\frac{ПСЛ24}{1,2\times1,5}$ - 021	4	0,5
СБ1	1.432-5 в.1	Блок БЛ-28	38	0,08 т
СБ2	то же	то же БЛ-10	4	0,06 т
СБ3	— " —	— " — БЛ-31	16	0,6 т
СБ4	— " —	— " — БЛ-49	8	0,36 т
СБ5	— " —	— " — БЛ-29	10	0,14 т
СБ6	— " —	— " — БЛ-47	6	0,22 т
СБ7	— " —	— " — БЛ-46	2	0,09 т

Марка	Обозначение	Наименование	Кол	Примечание
МС1	1.439-1	Опорная консоль ТК1	64	—
МС2	то же	то же РК1	147	—
МС3	— " —	— " — ФК1	39	—
МС4	КЖИ-РКИ-1	— " — РКИ1	8	
Т-19	— " —	Соединительное изд. Т-19	110	

1. Панели ограждения приняты из керамзитобетона с объемным весом $\gamma = 900$ кг/м³
2. Монтаж стеновых панелей вести согласно указаниям серии 1.432-5 вып. 0.
3. Швы между панелями заполнять согласно требованиям п. 15 серии 1.432-5 выпуск 0 стр. 11.
4. Закладные изделия после приварки к ним соединительных элементов и сварные швы защитить от коррозии цинковым покрытием толщиной 150 мкм, осуществляемым способом металлизации в соответствии со СН и П II-28-73

Лист смотреть совместно с КЖ-79

7922/3

80

Изм.	Лист	№ документа	Подп.	Дата
Гл. инж. пр.		Рыжак		
Нач. отд.		Глазунов		
Гл. констр. пр.		Кальчук		
Рук. гр.		Маслобойщикова		
Ст. инж.		Асеев		

ТП 409-10-44 -КЖ

Производственный корпус по изготовлению ж.б. изделий для жилых и общественных зданий мощностью 50-60 тыс. куб. м в год

Лит.	Лист	Листов
Р	78	

Маркировочная схема торцевого фахверка по осям „1" „23".

Госстрой СССР Проектный институт №2

Инв. № подл. | Подп. и дата

Типовой проект 409-10-44 Альбом II Часть 2

Спецификация к маркировочным схемам, расположенным на листах КЖ-75÷77 (окончание)

Марка	Обозначение	Наименование	Кол.	Примечание
		$t = -40^{\circ}C$		
		Маркировочные схемы		
		стеновых панелей		
ПС1	1.432-5 в.1	Стеновая панель ПСЛ30 1,2×6 -121	165	2,3т
ПС2	то же	то же ПСЛ30 1,2×6 -212	42	—"—
ПС3	—"—	—"— ПСЛ30 1,2×6 -211	183	—"—
ПС4	—"—	—"— ПСЛ30 1,2×6 -122	38	—"—
ПС5	—"—	—"— ПСЛ30 1,2×6 -721	44	—"—
ПС6	—"—	—"— ПСЛ30 0,9×6 -211	24	1,8т
ПС7	—"—	—"— ПСЛ30 0,9×3 -121	16	0,9т
ПС8	—"—	—"— ПСЛ30 1,8×6 -121	8	3,5т
ПС9	—"—	—"— ПСЛ30 1,2×3 -221	2	1,2т
ПС10	—"—	—"— ПСЛ30 1,2×1,5 -021	2	0,6т
ПС11	—"—	—"— ПСЛ30 1,2×0,75 -022	4	0,3т
ПС12	—"—	—"— ПСЛ30 1,8×0,75 -022	4	0,4т
ПС13	—"—	—"— ПСЛ30 1,8×6 -211	6	3,5т.
ПС14	—"—	—"— ПСЛ30 1,8×6 -212	2	3,5т
ПС15	—"—	—"— ПСЛ30 1,2×1,5 -021	4	0,6т
СБ1	1.432-5 в.1	Блок БЛ-33	38	0,12т
СБ2	то же	то же БЛ-15	4	0,09т
СБ3	—"—	—"— БЛ-36	16	0,31т
СБ4	—"—	—"— БЛ-54	6	0,47т
СБ5	—"—	—"— БЛ-34	10	0,18т
СБ6	—"—	—"— БЛ-52	6	0,22т
СБ7	—"—	—"— БЛ-51	2	0,26т
МС1	1.439-1	Опорная консоль ТК-1	64	
МС2	то же	то же РК-1	147	
МС3	—"—	—"— ФК-1	39	
МС4	КЖИ-РКИ-1	—"— РКИ-1	8	
Т-20	1.439-1	Соединительное изд. Т-20	110	

Марка	Обозначение	Наименование	Кол	Примечание
		$t = -20^{\circ}C; t = -30^{\circ}C; t = 40^{\circ}C$		
		Маркировочные схемы		
		стеновых панелей		
Т-1	1.439-1	Соединительное изд Т-1	628	
Т-2	то же	то же Т-2	620	
Т-5	—"—	—"— Т-5	465	
Т-6	—"—	—"— Т-6	192	
Т-9	—"—	—"— Т-9	60	
Т-14	—"—	—"— Т-14	116	
Т-15	—"—	—"— Т-15	8	
Т-16	—"—	—"— Т-16	18	
Т-17	—"—	—"— Т-17	12	
Т-18	—"—	—"— Т-18	8	
	ГОСТ 8509-72*	∟125×10	23,5	п.м
	ГОСТ 103-76	-200×16 ℓ=200	8	
		Маркировочная схема		
		торцевого фахверка		
НУ4	1.439-1	Насадка НУ4	4	0,06т
Нф10	то же	то же Нф10	8	0,06т
Нф11	—"—	—"— Нф11	8	0,06т
НС3	—"—	—"— НС3	6	0,04т
СП1	—"—	—"— СП1	6	0,06т
Т12	—"—	Соединит. изделие Т12	60	—
У1	—"—	—"— У1	4	—
Т13	—"—	—"— Т13	12	—
Сф-14	—"—	Стойки Сф-14	4	—
Сф-11	—"—	—"— Сф-11	6	—

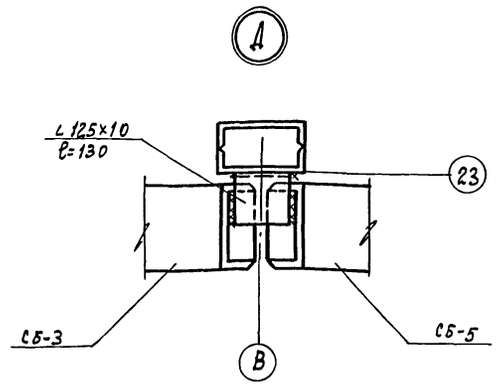

1. Лист смотреть совместно с КЖ-77
2. Общие указания смотрите на КЖ-78

7922/3

81

Изм.	Лист	№ документа	Подп.	Дата
Гл. инж. пр.		Рыжак		
Нач. отд.		Глазунов		
Гл. констр.		Кальчук		
Рук. гр.		Маслобойщикова		
Ст. инж.		Асеев		
Исполн.		Буценин		

ТП 409-10-44 -КЖ

Производственный корпус по изготовлению ж.б. изделий для жилых и общественных зданий мощностью 30-60 тыс. куб. м в год

Лит.	Лист	Листов
Р	79	

Спецификация (окончание)

Госстрой СССР ПРОЕКТНЫЙ ИНСТИТУТ г. Москва

Инв. № подл. | Подп. и дата

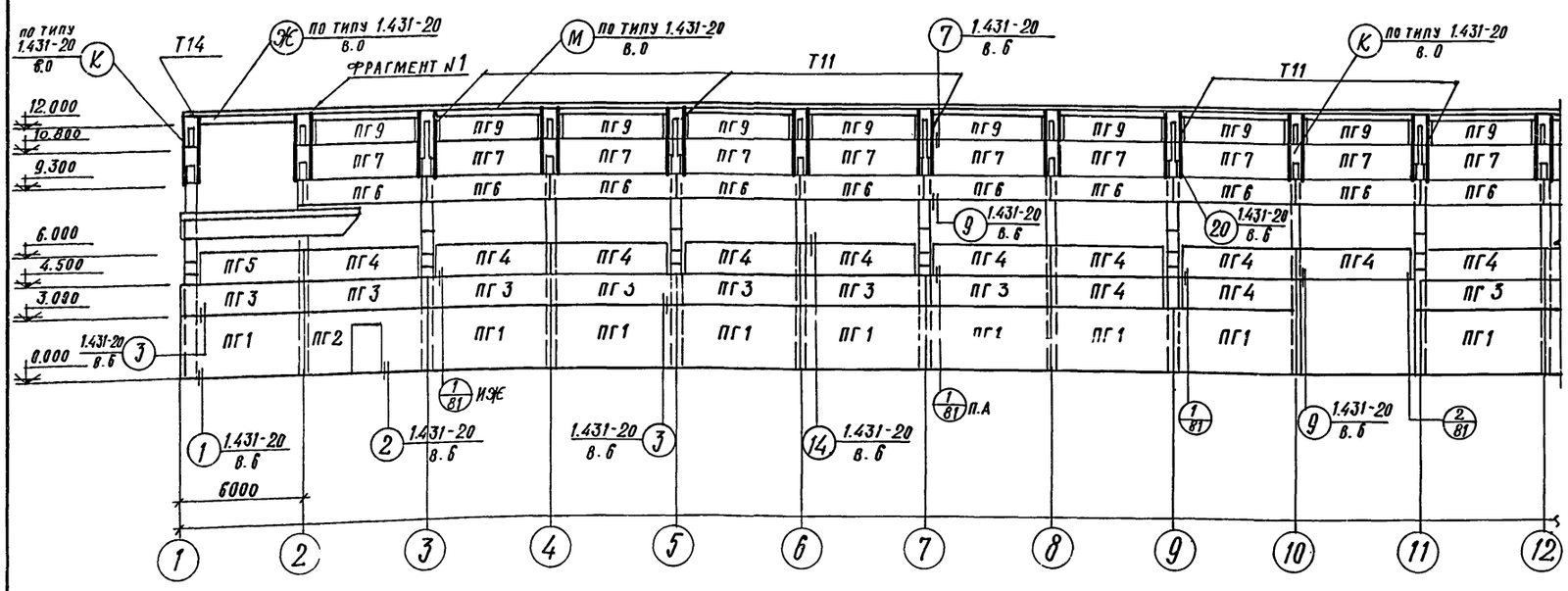

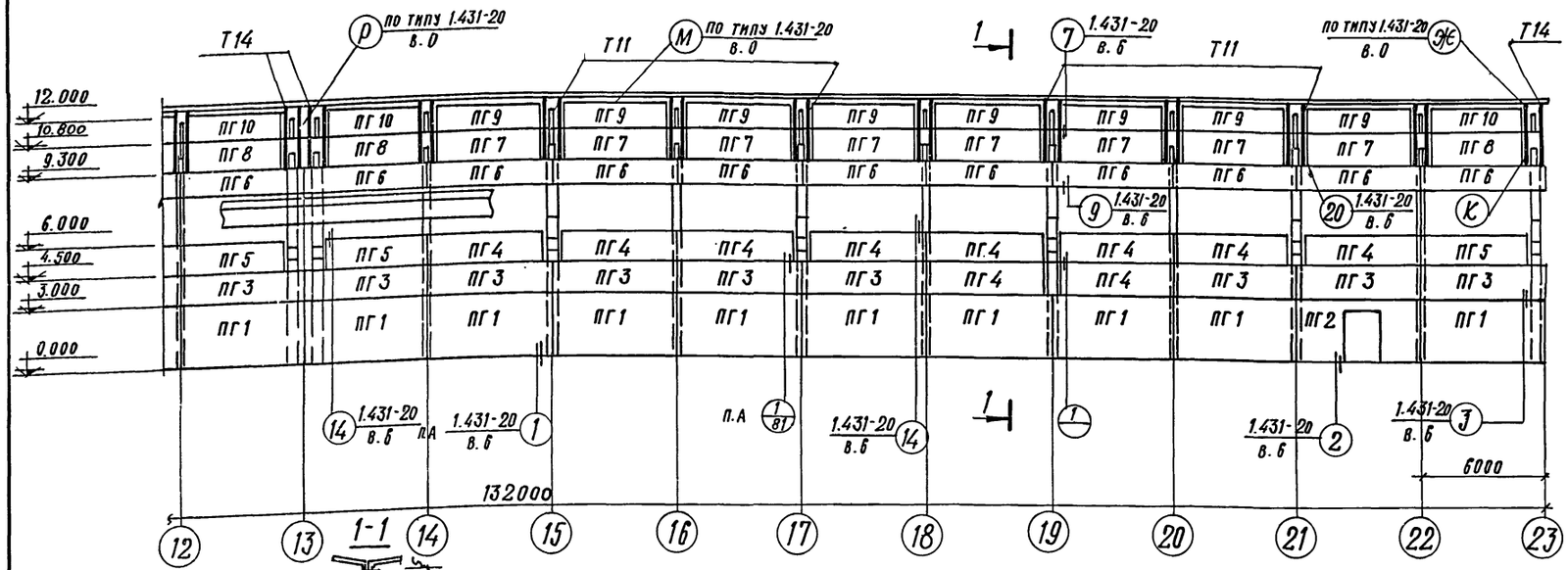

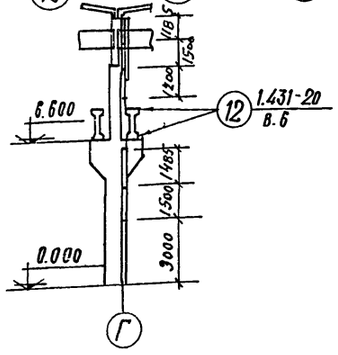

1. Данный лист смотрите с листом КЖ-81.
2. Панели перегородок приняты из легкого бетона объемным весом $\gamma = 1000$ кг/м³.
3. Монтаж панелей выполнять по указаниям серии 1.431-20, в.0.
4. Каркасно-обшивные вкладыши, состоящие из асбестоцементных листов с минераловатным заполнителем общей толщиной 80мм выполнить по месту.
5. Все стальные детали и соединительные элементы при креплении панелей к железобетонным колоннам, а также упорные уголки и болты притяжки в узлах крепления панелей к стальным элементам должны быть защищены от коррозии цинковым покрытием толщиной 150 мкм. Все остальные элементы окрашиваются эмалью ПФ-133 в 1 слой по грунту ГФ-020.

7922/3

СПЕЦИФИКАЦИЯ ЭЛЕМЕНТОВ К МАРКИРОВОЧНЫМ СХЕМАМ, РАСПОЛОЖЕННЫМ НА ЛИСТАХ КЖ-80, КЖ-81

Марка	Обозначение	Наименование	Кол.	Примеч
ПГ1	1.431-20 в.1	панель перегородки ППА-1 / 5.98×2.985	20	1.75т
ПГ2	то же	то же ППА-1-А / 5.98×2.985	3	1.42
ПГ3	"	" ППА-3 / 5.98×1.485	21	0.87
ПГ4	"	" ППА-9 / 5.72×1.485	22	0.83
ПГ5	"	" ППА-14 / 5.22×1.485	4	0.76
ПГ6	"	" ППА-4 / 5.98×1.185	24	0.7
ПГ7	"	" ППА-12 / 5.27×1.485	18	0.77
ПГ8	"	" ППА-18 / 4.88×1.485	3	0.71
ПГ9	"	" ППА-13-В / 5.27×1.185	18	0.61
ПГ10	"	" ППА-19-В / 5.27×1.185	3	0.56
ПГ11	"	" ППА-17 / 4.88×1.785	1	0.86
ПГ12	"	" ППА-11-6 / 5.56×1.485	2	0.81
ПГ13	"	" ППК-2 / 5.98×1.785	1	1.05
СТ1а	КЖИ-КБ26а; КБ26б; КБ26в; КБ30а	колонна фахверка КБ26а	8	3.8
	1.431-20, в.4	стальной элемент Т11	8	0.14
СТ1б	КЖИ-КБ26а; КБ26б; КБ26в; КБ30а	колонна фахверка КБ26б	1	3.8
	1.431-20, в.4	стальной элемент Т11	1	0.14
СТ1в	КЖИ-КБ26а; КБ26б; КБ26в; КБ30а	колонна фахверка КБ26в	2	3.8
	1.431-20 в.4	стальной элемент Т11	2	0.14
СТ2а	КЖИ-КБ26а; КБ26б; КБ26в; КБ30а	колонна фахверка КБ30а	2	6.5
	1.431-20 в.4	стальной элемент Т5	2	0.13
Т1	то же	то же Т1	1	0.08
Т5	"	" Т5	1	0.13
Т11	"	" Т11	9	0.14
Т14	"	" Т14	4	0.13
МС1	1.431-20 в.7, ч.2	изделие соединительное МС1	4	шт.
МС2+МС2а	то же	то же МС2+МС2а	43+43	"
МС3	"	" МС3	251	"
МС4	"	" МС4	86	
МС5+МС5а	"	" МС5+МС5а	12+13	
МС6	"	" МС6	76	
МС7	"	" МС7	24	
МС8	"	" МС8	1	
МС9	"	" МС9	1	
МС10	"	" МС10	1	
МС14	"	" МС14	29	
МС15	"	" МС15	139	
МС16	"	" МС16	44	
МС19	"	" МС19	13	
МС25	"	" МС25	44	
МС34	"	" МС34	48	
МС37	"	" МС37	24	
∠75×5	ГОСТ 8509-72*	∠75×5	18.4	п.м.
-60×4	ГОСТ 19903-74*	-60×4 ℓ=160 мм	298	шт.
ГН80×80×4	ГОСТ 8278-75*	ГН 80×80×4	175.0	п.м
δ=8	ГОСТ 103-76	δ=8 ℓ=300	5.0	м²

ТП 409-10-44 - КЖС 82

Изм.	Лист	№ документа	Подп.	Дата
Гл.инж.пр.		Рыжак		
Нач.отд.		Глазунов		
Гл.спец.		Кальчук		
Рук.гр.		Маслобойщикова		
Исполн.		Рекун		

Производственный корпус по изготовлению ж.б. изделий для жилых и общественных зданий мощностью 50-60 тыс. куб. м в год

Лит.	Лист.	Листов
Р	80	

Маркировочная схема панелей перегородок по оси „Г"

Госстрой СССР Проектный институт № г. Москва

Типовой проект 409-10-44 Альбом II Часть 2

Маркировочная схема перегородки по оси „22"

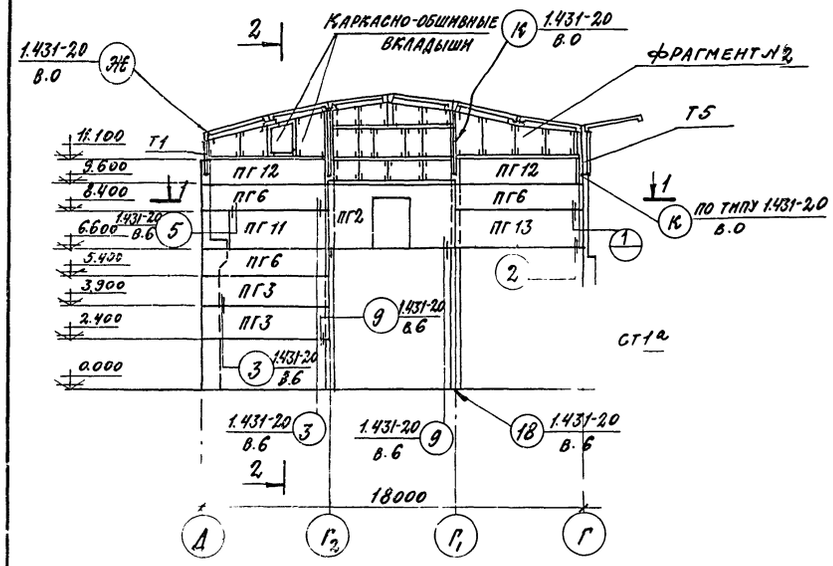

1-1

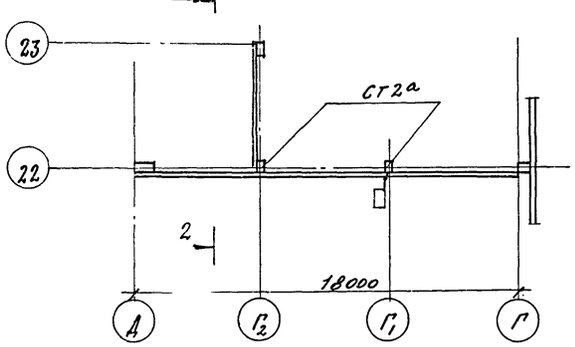

2-2

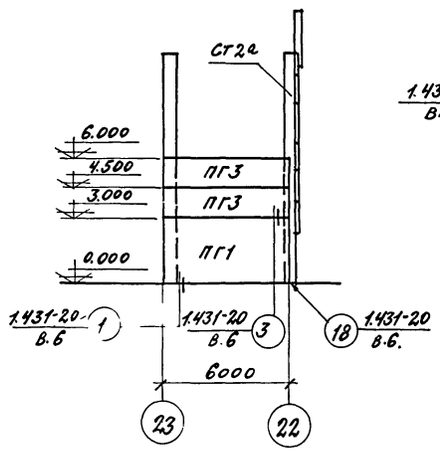

Фрагмент №2

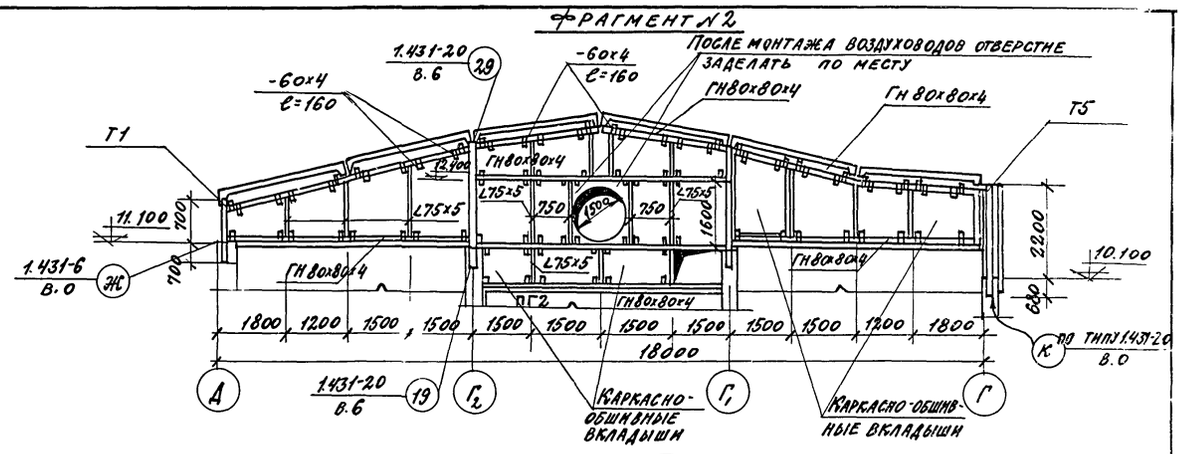

Фрагмент 1

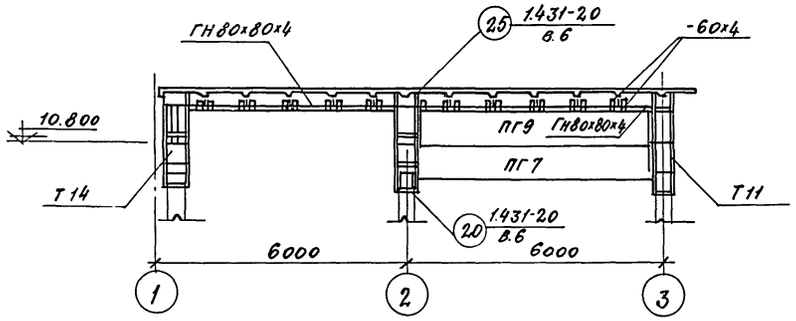

3-3

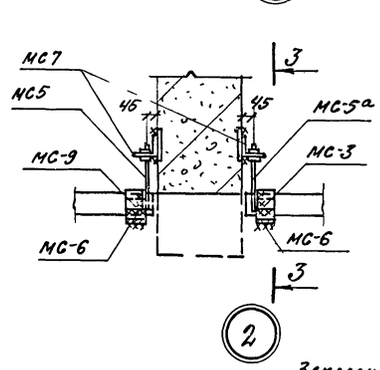

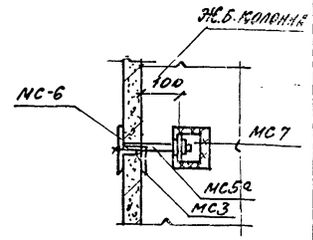

2-2

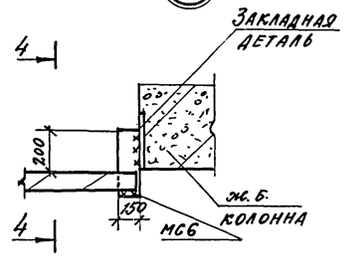

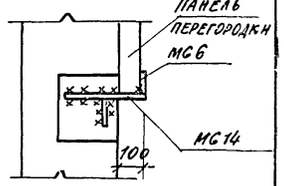

Маркировочная схема фахверковых колонн продольной перегородки

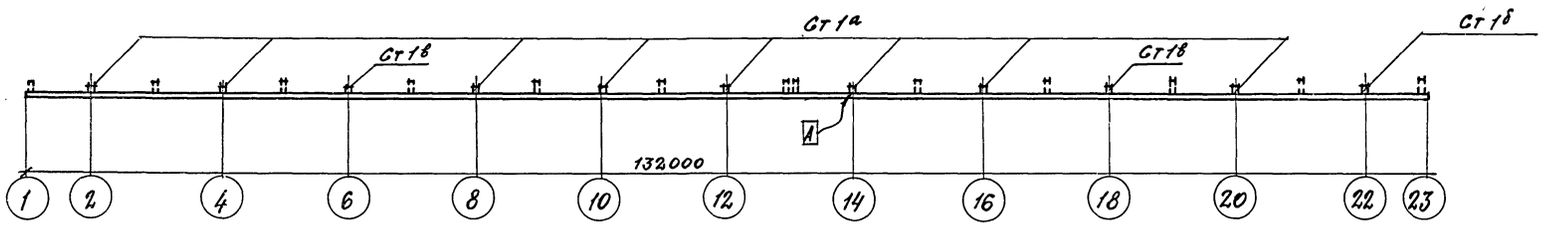

1. Лист смотрите совместно с КЖ-80
2. Индекс [И] дан для ориентации при монтаже
3. Толщина горизонтальных швов между панелями перегородок принята 15мм, вертикальных 20мм.

Горизонтальные швы в перегородках заполняются цементно-песчаным раствором марки 50. Вертикальные швы заполняются жгутами из гернита или пенополиуретана

7922/3

83

					ТП 409-10-44 КЖ
					Производственный корпус по изготовлению ж.б. изделий для жилых и общественных зданий мощностью 50-60 тыс. куб. м. в год.
Изм.	Лист	№ документа	Подп.	Дата	
Гл.инж.пр.		Рыбак			Лит. Р; Лист 81; Листов
Нач.отд.		Глазунов			
Гл.спец.		Кальчук			
Рук.гр.		Маслобойщикова			Маркировочная схема панелей перегородок по оси „22". Разрезы 2-2, 3-3. Фрагменты №1, №2.
Исполн.		Рекун			Госстрой СССР Проектный институт г. Москва
Проверил.		Маслобойщикова			

Инв.№ подл. | Подп. и дата

Маркировочная схема перекрытия на отм. 6,600 в осях „1-2" и „А-В"

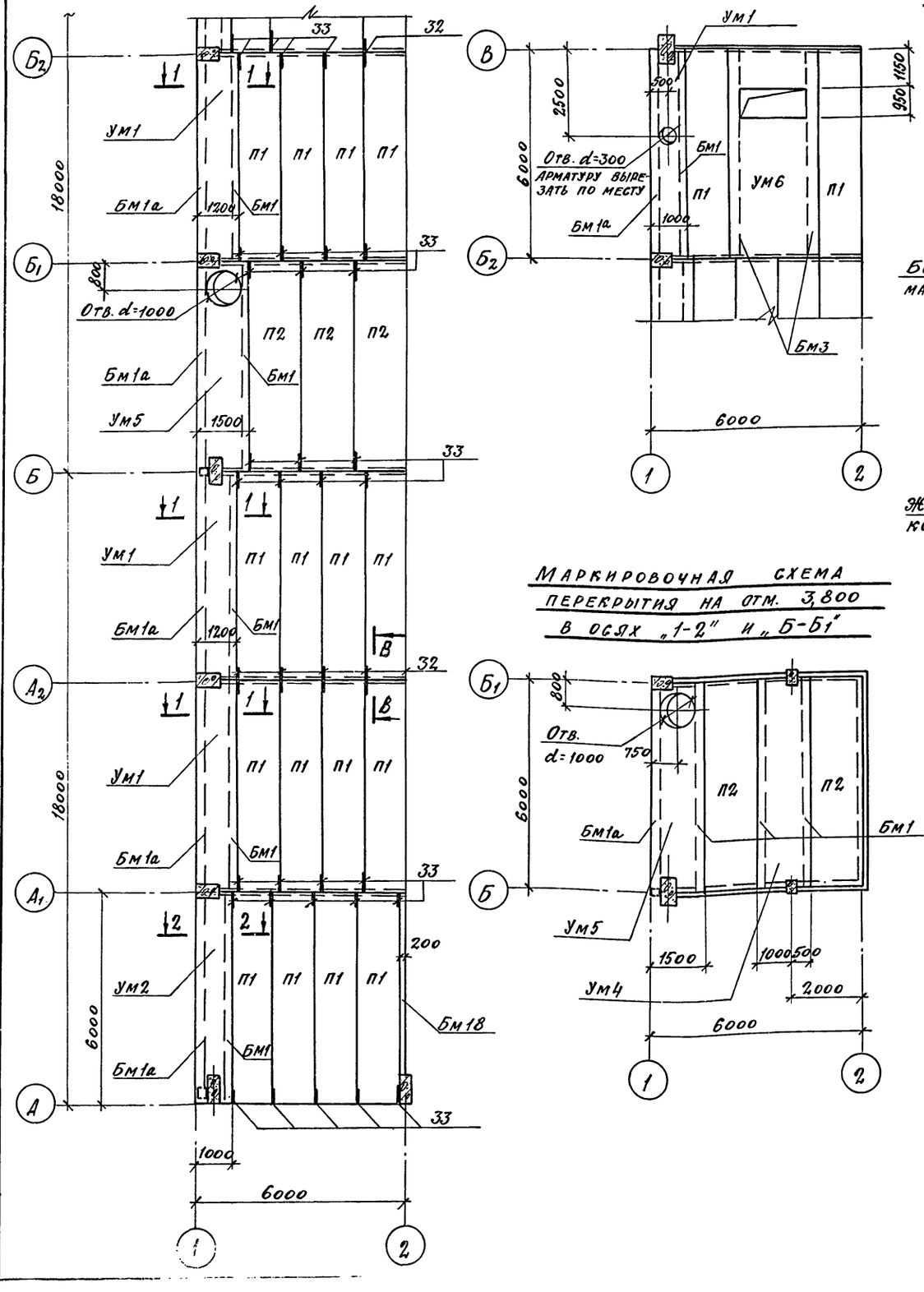

Деталь заделки ограждения венткамер

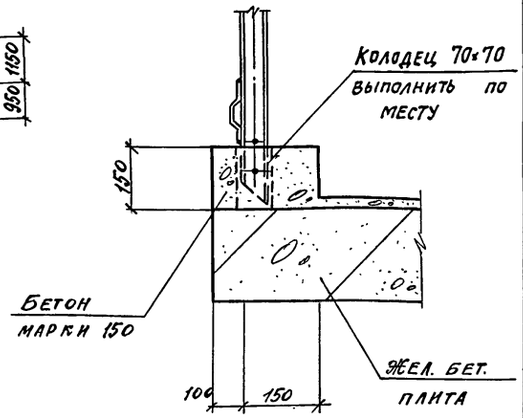

Деталь опирания балки на колонну

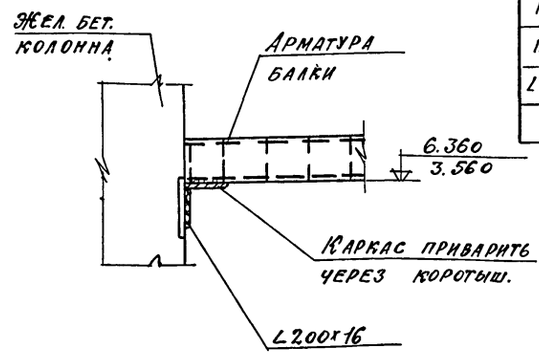

Маркировочная схема перекрытия на отм. 3,800 в осях „1-2" и „Б-Б1"

В - В

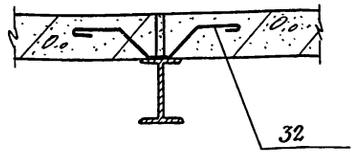

Спецификация элементов к маркировочным схемам, расположенным на данном листе

Марка	Обозначение	Наименование	Кол.	Примеч.
		Маркировочные схемы перекрытий		
П1	1.141-1 в.2	Плита ПТ60-12	18	2.11
П2	"	То же ПТ60-15	5	2,8
Ум1	-КЖ-84	Монолитный участок Ум1	3	мон.
Ум2	—"—	То же Ум2	1	—"—
Ум4	—"—	—"— Ум4	1	—"—
Ум5	—"—	—"— Ум5	2	—"—
Ум6	—"—	—"— Ум6	1	—"—
Бм1	-КЖ-85	Балка монолитная Бм1	9	мон.
Бм1а	—"—	То же Бм1а	7	—"—
Бм1в	—"—	—"— Бм1в	1	—"—
Бм3	—"—	—"— Бм3	2	—"—
Поз.32	-КЖ-86	Стержни одиночные	5	1.0 кг
Поз.33	-КЖ-86	То же	39	0.5 кг
L200×16		L200×16 ГОСТ 8509-72* / ВСт3кп2 ГОСТ 380-71 ℓ=250	15	12.2 кг

1. Ограждение и металлические балки смотрите лист КМ-14.
2. Швы между панелями заполняются бетоном марки „150"
3. Плиты связать за петли проволокой ф6мм.
4. Для опирания балки Бм1в L200×16 пристрелить к колонне 4 дюбелями.

7922/3

8У

					ТП 409-10-44			
Изм.	Лист	№ документа	Подп.	Дата	Производственный корпус по изготовлению ж.б. изделий для жилых и общественных зданий мощностью 50-60 тыс. куб. м. в год			
Гл.инж.пр.		Рыжак				Лит.	Лист	Листов
Нач.отд.		Глазунов				Р	82	
Гл.кон.пр.		Кальчук						
Рук.гр.		Маслобойщикова			Маркировочные схемы перекрытий на отм. 6.600 в осях „1-2" и „А-В" на отм.	Госстрой СССР Проектный институт №2		
Инж.		Рекун						

Инв. № подл. | Подп. и дата | Взам. инв. № | Инв. № дубл. | Подп. и дата

Маркировочная схема перекрытия на отм. 6.600 в осях „22-23" и „А-В"

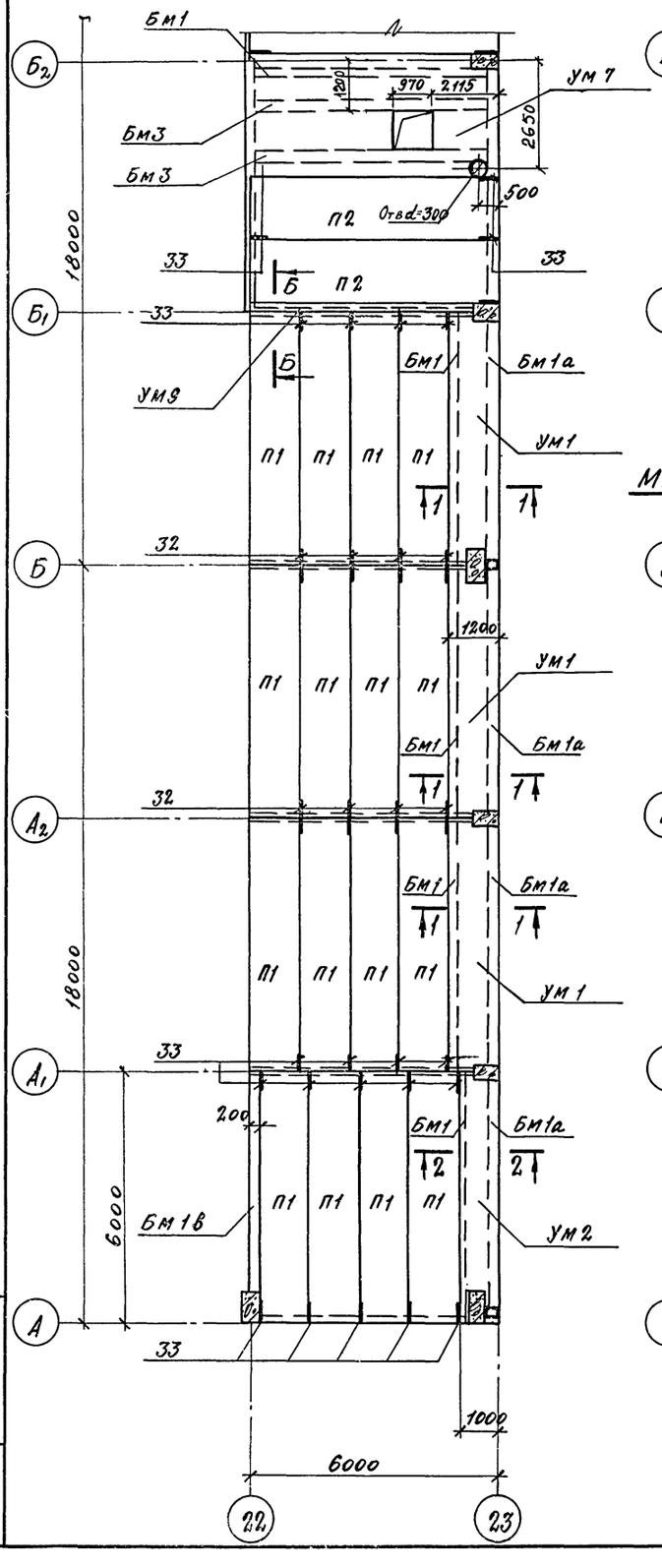

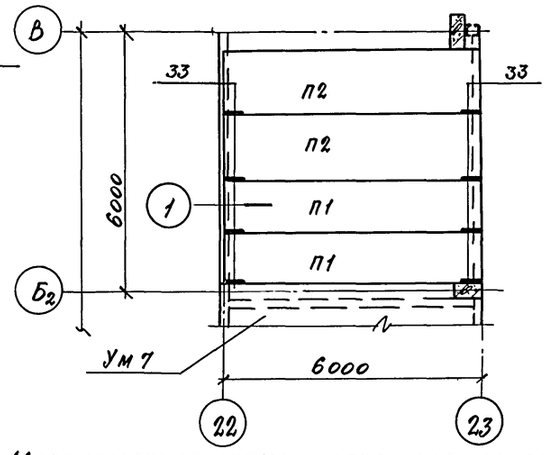

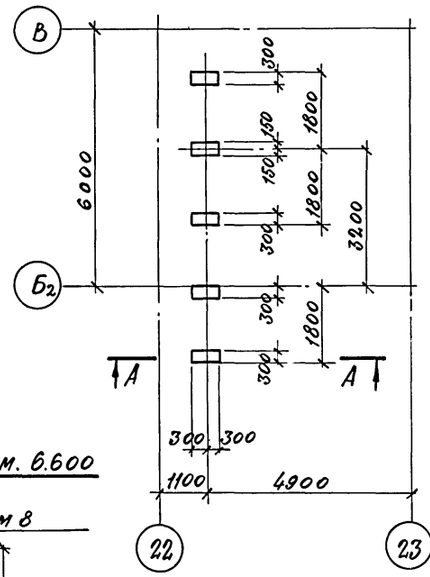

Маркировочная схема перекрытия на отм. 6.600 в осях „22-23" и „Г-А"

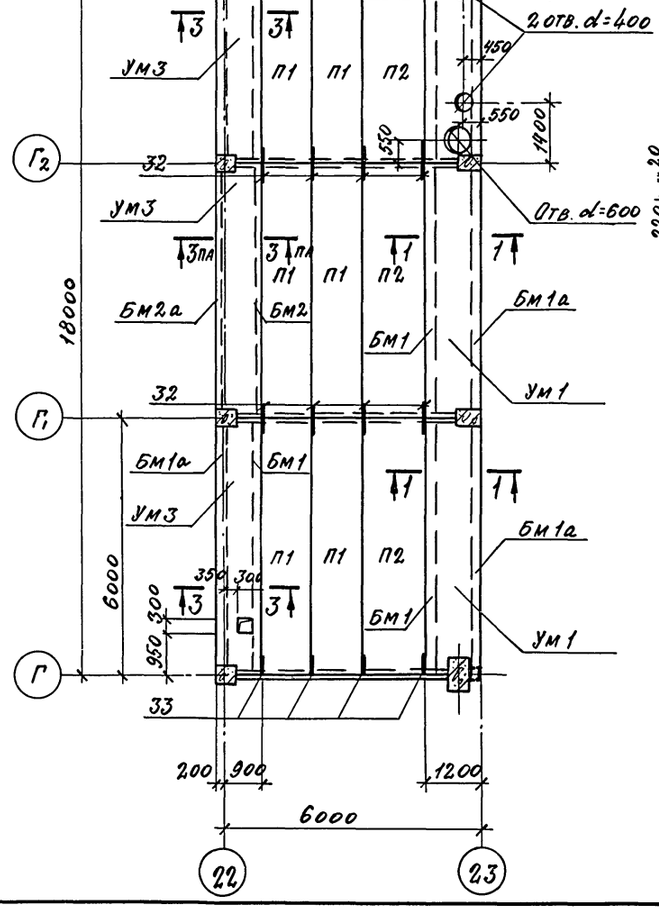

А - А

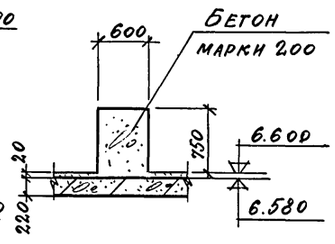

Спецификация элементов к маркировочным схемам расположенным на данном листе

Марка	Обозначение	Наименование	Кол	Примеч
		Маркировочные схемы перекрытий на отм. 6.600		
П1	1.141-1, в. 2	Плита ПТ60-12	24	2,41
П2	то же	то же ПТ60-15	7	2,8
ум1	- КЖ-84	Монолитный участок ум1	5	мон.
ум2	—"—	то же ум2	1	—"—
ум3	—"—	—"— ум3	3	—"—
ум7	- КЖ-85	—"— ум7	1	—"—
ум8	—"—	—"— ум8	1	—"—
ум9	—"—	—"— ум9	1	—"—
Бм1	- КЖ-85	Балка монолитная Бм1	10	мон.
Бм1а	—"—	то же Бм1а	8	—"—
Бм1б	—"—	—"— Бм1б	1	—"—
Бм1в	—"—	—"— Бм1в	1	—"—
Бм2	—"—	—"— Бм2	1	—"—
Бм2а	—"—	—"— Бм2а	1	—"—
Бм3	—"—	—"— Бм3	2	—"—
П03.32	- КЖ-86	Стержни одиночные	16	1.0кг
П03.33	- КЖ-86	то же	38	0.5кг
L200×16		L200×16 ГОСТ 8509-72* В ст3кп2 ГОСТ 380-71* ℓ=2.50	2.1	12,2кг

1. Ограждение и металлические балки смотрите лист КМ-14.
2. Швы между панелями заполняются бетоном марки „150"
3. Плиты связать за петли проволокой ф6мм.

85

7922/3

					ТП 409-10-44 КЖ	
					Производственный корпус по изготовлению ж.б. изделий для жилых и общественных зданий мощностью 50-60 тыс. куб м. в год.	
Изм.	Лист	№ документа	Подп.	Дата		
Гл. инж. пр.		Рыжак				Лит. / Лист / Листов
Нач. отд.		Глазунов				Р / 83 /
Гл. кон. пр.		Кальчук				
Рук. гр.		Маслобойщикова			Маркировочные схемы перекрытий на отм. 6.600 в осях „22-23" и „А-В" и „Г-А"	Госстрой СССР ПРОЕКТНЫЙ ИНСТИТУТ №2 г. Одесса
Инж.		Рекун				
Разработ.		Синицына				

Копировал Сабо

Формат

Армирование Ум 1

1-1

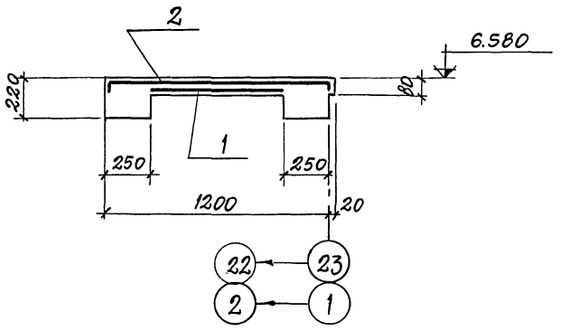

Армирование Ум 2

2-2

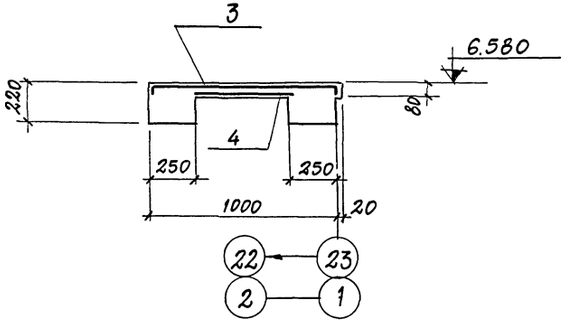

Армирование Ум 3

3-3

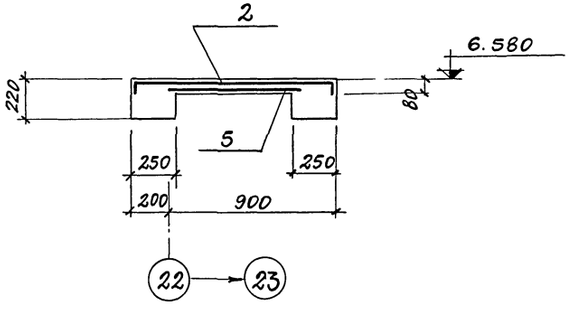

Ум 5

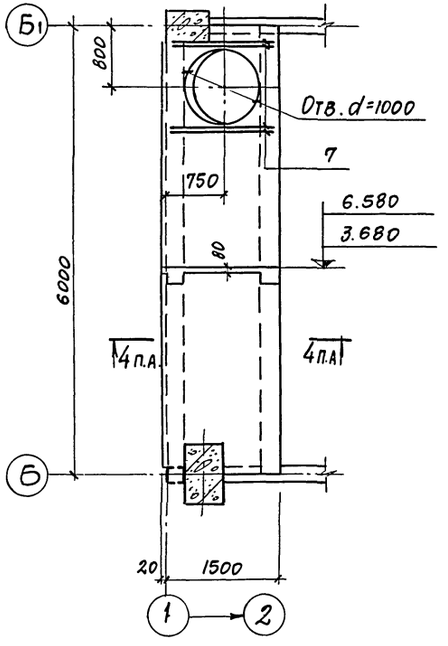

Ум 6

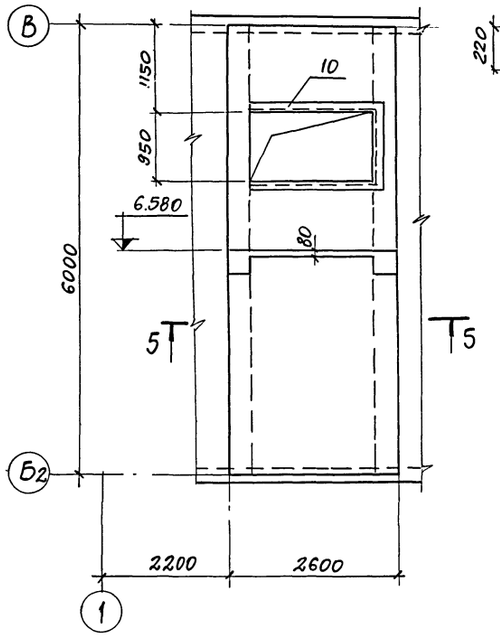

5-5

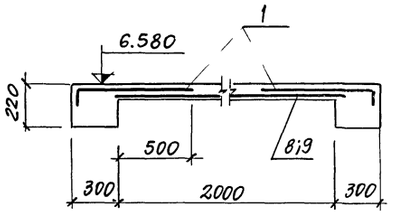

Армирование Ум 4

4-4

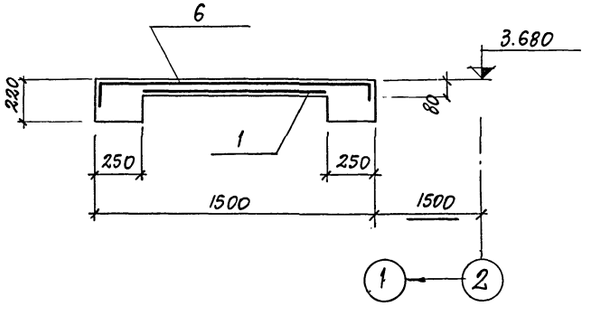

1. Толщина защитного слоя бетона для арматуры монолитных участков - 10 мм.

7922/3

				ТП 409-10-44 КЖ	
				Производственный корпус по изготовлению ж.б изделий для жилых и общественных зданий мощностью 50-60 тыс. куб.м в год	
Изм.	Лист	№документа	Подп.	Дата	
Гл.инж.пр.		Рыжак			Лит. Р; Лист 84; Листов
Нач.отд.		Глазунов			
Гл.кон.пр.		Кальчук			
Рук.гр.		Маслобойщикова			Госстрой СССР Проектный институт Г2
Инж.		Рекун			Монолитные участки Ум1 – Ум6

Инв.№ подл. | Подп. и дата

Ум 7

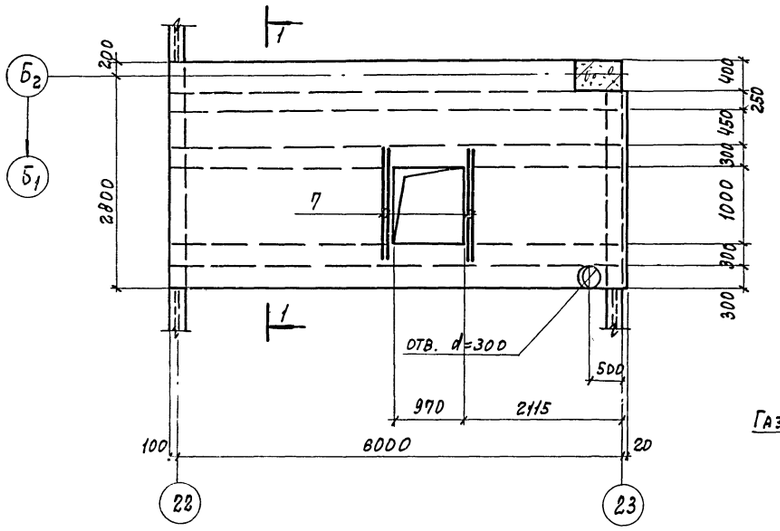

1-1

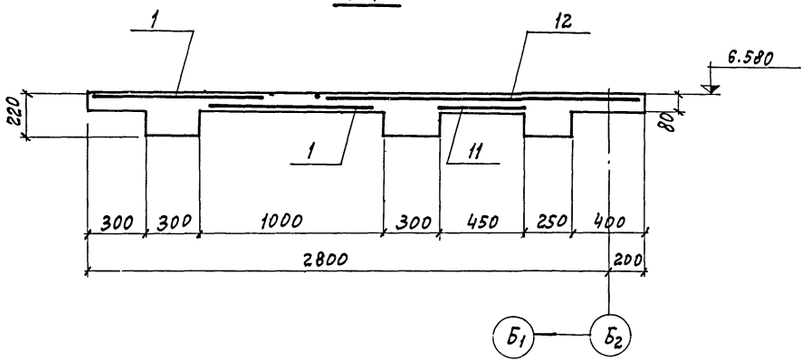

Бм 3

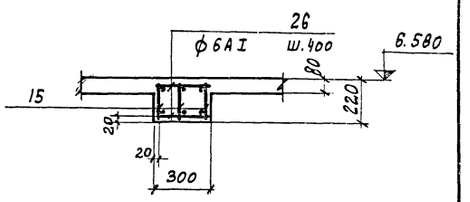

Бм 4

ОПАЛУБКА

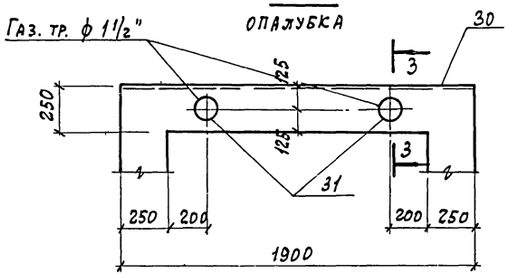

Бм 1; Бм 1а; Бм 1б; Бм 1в

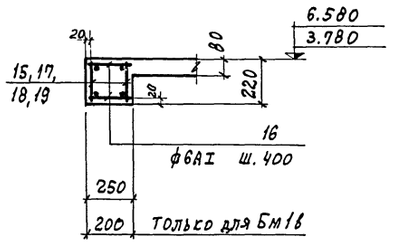

Бм 2; Бм 2а

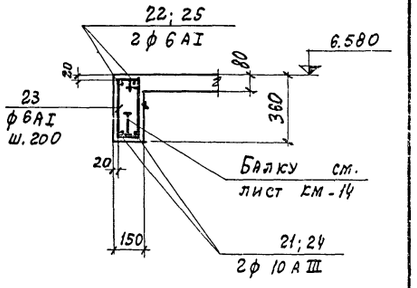

Ум 8

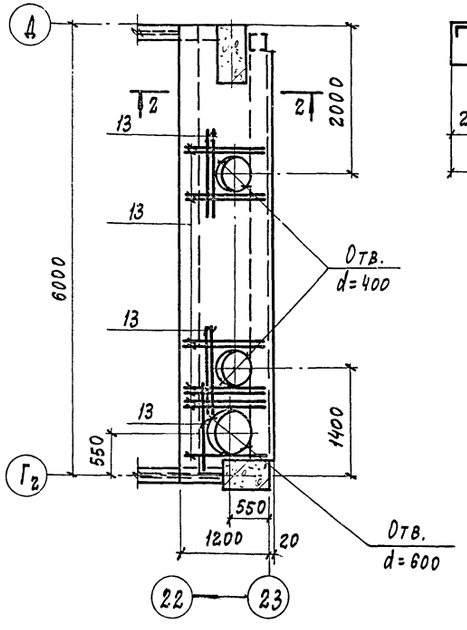

2-2

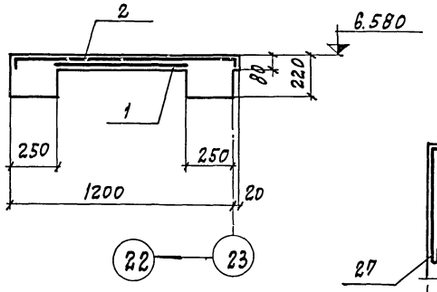

Бм 4

АРМИРОВАНИЕ

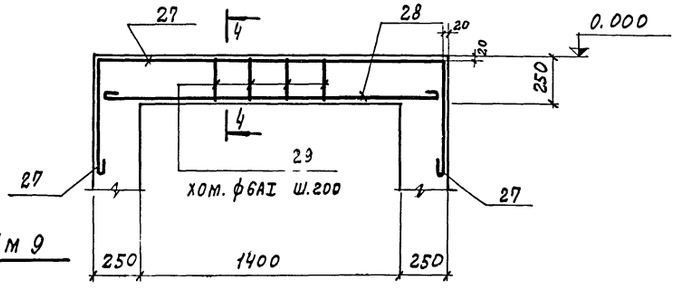

Армирование Ум 9

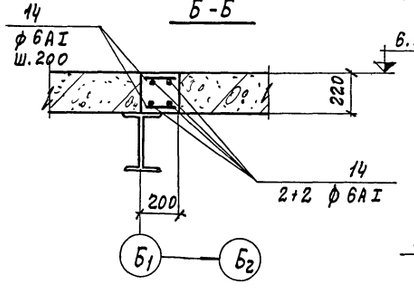

3-3

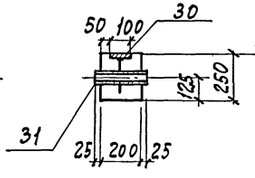

4-4

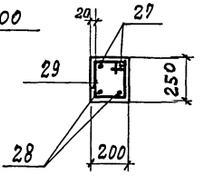

1. Толщина защитного слоя бетона для арматуры монолитных участков - 10 мм.

7922/3

87

					ТП 409-10-44 КЖЕ	
					Производственный корпус по изготовлению ж.б. изделий для жилых и общественных зданий мощностью 50-60 тыс. куб. м в год	
Изм.	Лист	№ документа	Подп.	Дата		
Гл. инж. пр.		Рыжак				Лит. Р; Лист 85; Листов
Нач. отд.		Глазунов				
Гл. конс. пр.		Кальчук				
Рук. гр.		Масобойщикова			Монолитные участки Ум-7, Ум 8; Ум 9; монолитные балки Бм 1÷Бм 4	Госстрой СССР Проектный институт г. Москва
Инж.		Рекун				
Разработ.		Синицына				

Копировал: Графская Формат

Инв. № подл. | Подп. и дата

Типовой проект 409-10-44 Альбом II часть 2

Ведомость стержней на один элемент

Марка эл-та	Поз.	Эскиз или сечение	Ф мм	Длина мм	Кол.
Ум 5 Ум 7	7	1400	10АIII	1400	4
Ум 8	13	1100	10АIII	1100	16
Ум 9	14	по месту	6АI	пог.м	37,0
Бм 1	16	230	6АI	320	32
Бм 1а	16	см. выше	6АI	320	30
Бм 1б	16	см. выше	6АI	320	28
Бм 1в	20	180	6АI	270	28
Бм 2	21	5980	10АIII	5980	2
	22	5980	6АI	6070	2
	23	300 100	6АI	950	31
Бм 2а	23	см. выше	6АI	950	29
	24	5580	10АIII	5580	2
	25	5580	6АI	5670	2
Бм 3	26	280	6АI	370	32
Бм 4	27	1850 600 600	12АI	3140	2
	28	1760	12АI	1940	2
	29	200 150	6АI	850	8
Отдельные стержни	32	100 200 200	12АI	1080	1
	33	100 200 200	12АI	590	1

Формат	Зона	Поз.	Обозначение	Наименование	Кол.	Примеч.
				Сборочные единицы и детали		
				Ум 1		
		1	ГОСТ 8478-66	Сетка арм. 250/150/4/5 В=900 ℓ=5970	1	обрезать
		2	—"—	То же 250/150/4/5 В=1300 ℓ=5970	1	загнуть
				Ум 2		
		3	ГОСТ 8478-66	Сетка арм. 250/150/4/5 В=1100 ℓ=5970	1	загнуть
		4	—"—	То же 250/150/4/5 1/2 В=1100 ℓ=5970	1	разрезать пополам
				Ум 3		
		2	ГОСТ 8478-66	Сетка арм. 250/150/4/5 В=1300 ℓ=5970	1	загнуть
		5	—"—	То же 250/150/4/5 1/2 В=1300 ℓ=5970	1	разрезать пополам
				Ум 4		
		1	ГОСТ 8478-66	Сетка арм. 250/150/4/5 В=900 ℓ=5970	1	
		6	—"—	То же 250/150/4/5 В=1700 ℓ=5970	1	загнуть
				Ум 5		
		1,6		Позиции 1,6 см. Ум 4	—	—
		7		Стержни одиночные		
				Ум 6		
		1	ГОСТ 8478-66	Сетка арм. 250/150/4/5 В=900 ℓ=5970	2	
		8	—"—	То же 250/150/4/5 В=2300 ℓ=1100	1	
		9	—"—	—"— 250/150/4/5 В=2300 ℓ=3850	1	
		10	3.400-6	Изделие закладное МИ4-37	5,0	пог.м
				Ум 7		
		1	ГОСТ 8478-66	Сетка арм. 250/150/4/5 В=900 ℓ=5970	2	
		11	—"—	То же 250/150/4/5 1/2 В=900 ℓ=5970	1	разрезать пополам
		12	—"—	—"— 250/150/4/5 В=1700 ℓ=5970	1	
		7		Стержни одиночные		
				Ум 8		
		1,2		Позиции 1,2 см. Ум 1	—	—
		13		Стержни одиночные		
				Ум 9		
		14		Стержни одиночные		

Формат	Зона	Поз.	Обозначение	Наименование	Кол.	Примеч.
				Бм 1		
		15	КЖИ-КР7÷КР10	Каркас плоский КР7	2	
		16		Стержни одиночные		
				Бм 1а		
		17	КЖИ-КР7÷КР10	Каркас плоский КР8	2	
		16		Стержни одиночные		
				Бм 1б		
		18	КЖИ-КР7÷КР10	Каркас плоский КР10	2	
		16		Стержни одиночные		
				Бм 1в		
		19	КЖИ-КР7÷КР10	Каркас плоский КР9	2	
		20		Стержни одиночные		
				Бм 2		
		21÷23		Стержни одиночные		
				Бм 2а		
		23÷25		Стержни одиночные		
				Бм 3		
		15	КЖИ-КР7÷КР10	Каркас плоский КР7	3	
		26		Стержни одиночные		
				Бм 4		
		27÷29		Стержни одиночные		
		30	КЖИ-МН23	Изделие закладное МН14	1	12,9 кг
		31	ГОСТ 3262-75	Газ. тр. ф 1 1/2" ℓ=250	2	

Продолжение спецификаций см. лист КЖ-87

7922/3

Изм	Лист	№ докумен.	Подп.	Дата
Гл.инж.пр.	Рыжак			
Нач.отд.	Глазунов			
Гл.кон.	Кальчук			
Рук.гр.	Маслобойщикова			
Инж.	Рекун			

ТП 409-10-44 КЖ

Производственный корпус по изготовлению ж. б. изделий для жилых и общественных зданий мощностью 50-60 тыс. куб. м. в год

Лит	Лист	Листов
Р	86	

Спецификации к листам КЖ-82 ÷ КЖ-85

Госстрой СССР
ПРОЕКТНЫЙ ИНСТИТУТ №2
г. Москва

Формат	Зона	Поз.	Обозначение	Наименование	Кол.	Примеч.
				Материалы		
				Бетон марки 200		
				Монолитный участок Ум1	0,33	м³
				То же Ум2	0,20	—"—
				—"— Ум3	0,22	—"—
				—"— Ум4	0,47	—"—
				—"— Ум5	0,40	—"—
				—"— Ум6	0,81	—"—
				—"— Ум7	0,95	—"—
				—"— Ум8	0,29	—"—
				—"— Ум9	0,24	—"—
				Балка монолитная Бм1	0,33	м³
				То же Бм1а	0,31	—"—
				—"— Бм1б	0,28	—"—
				—"— Бм1в	0,23	—"—
				—"— Бм2	0,33	—"—
				—"— Бм2а	0,31	—"—
				—"— Бм3	0,4	—"—
				—"— Бм4	0,1	—"—

Выборка стали на один элемент, кг

Марка элемента	Арматурные изделия: Арматурная сталь ГОСТ 5781-75 класс AI, Ф, мм 6	8	10	12	Итого	Арматурная сталь ГОСТ 5.1459-72* класс AIII, Ф, мм 10	20	Итого	Проволока холоднотян. ГОСТ 6727-53* класс BI, Ф, мм 4	5	Итого	Итого	Закладные изделия: Профильная сталь L100×8	-δ=8	газ.тр. ф1½"	Итого	Арматурная сталь ГОСТ 5781-75 класс AI, Ф, мм 8	Итого	класс AII, Ф, мм 10	Итого	Всего
Ум1									10,0	8,8	18,8	18,8									18,8
Ум2									7,1	6,6	13,7	13,7									13,7
Ум3									8,9	7,8	16,7	16,7									16,7
Ум4									11,1	10,3	21,4	21,4									21,4
Ум5						3,5		3,5	11,1	10,3	21,4	24,9									24,9
Ум6									13,7	24,0	37,7	37,7	74,0					7,4		81,4	119,1
Ум7						3,5		3,5	13,2	12,1	25,3	28,8									28,8
Ум8						10,9		10,9	10,0	8,8	18,8	29,7									29,7
Ум9	8,3				8,3							8,3									8,3
Бм1	2,3	5,0	7,4		14,7		29,6	29,6				44,3									44,3
Бм1а	2,2	4,8	7,0		14,0		27,6	27,6				41,6									41,6
Бм1б	2,0	4,2	6,2		12,4		24,8	24,8				37,2									37,2
Бм1в	1,7	4,4	6,4		12,5		25,6	25,6				38,1									38,1
Бм2	9,3				9,3	7,4		7,4				16,7									16,7
Бм2а	9,1				9,1	6,9		6,9				16,0									16,0
Бм3	2,7	7,5	11,1		21,3		44,4	44,4				65,7									65,7
Бм4	1,6			9,1	10,7							10,7		12,0	3,0		1,0			16,0	26,7

Начало спецификаций см. лист КЖ-86.

7922/3

Изм.	Лист	№ документа	Подп.	Дата
Гл.инж.-пр.		Рыжак		
Нач.отд.		Глазунов		
Гл.кон.пр.		Кальчук		
Рук.гр.		Маслобойщикова		
Инж.		Рекун		
Разработ.		Синицын		

ТП 409-10-44 КЖ

Производственный корпус по изготовлению ж.б. изделий для жилых и общественных зданий мощностью 50-60 тыс. куб. м в год

Лит	Лист	Листов
Р	87	

Спецификации к листам КЖ-82 ÷ КЖ-85 (окончание)

Госстрой СССР Проектный институт №2 г. Москва

Инв.№ подл. | Подп. и дата

ЦЕНТРАЛЬНЫЙ ИНСТИТУТ ТИПОВОГО ПРОЕКТИРОВАНИЯ
ГОССТРОЯ СССР
КИЕВСКИЙ ФИЛИАЛ
г Киев 57, ул Эжена Потье № 12

1092
Заказ № 694 инв № Х922/3 тираж 150
Сдано в печать 29/I 1932 цена 6-92

gost.e-ecolog.ru