УДК

ОТРАСЛЕВОЙ СТАНДАРТ

Трубопроводы тепловых электростанций на параметры Ру 64 ÷ 400

ОСТ 24. 540.03

Взамен МВН 2027-63, МВН 189-63, МВН 2032-63, МВН 2030-63

Министерство тяжелого, энергетического и транспортного машиностроения

ФЛАНЦЫ ПРИВАРНЫЕ ВСТЫК С ВПАДИНОЙ

Группа Е26

Утвержден 27.XII.1968г.

Обязателен с 1.1.1970

Несоблюдение стандарта преследуется по закону.

▽1 Остальное (∞ - для штампованных)

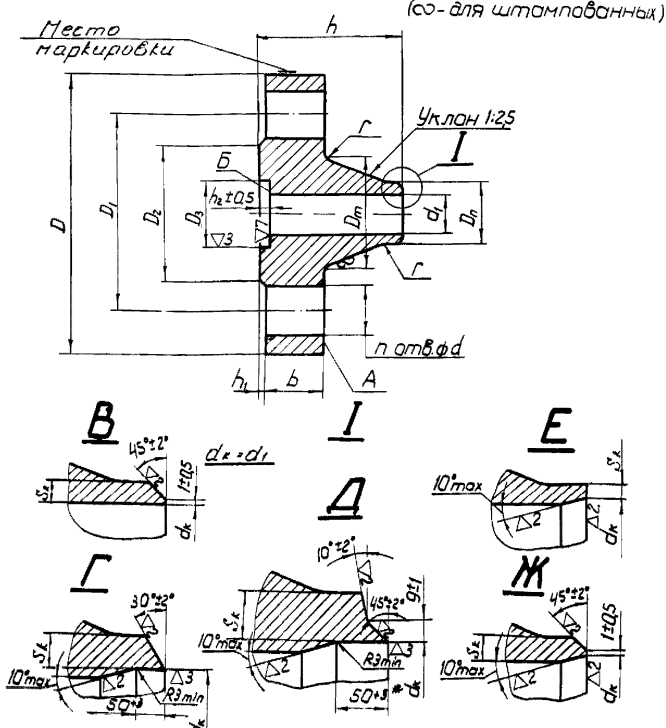

gost.e-ecolog.ru

Размеры в мм

Обозначение	Проход условный Dу	Фланцы																								Шпильки		Тип разделки
		Dп	D		d1		D1	D2		D3		dк		Sk min	Dm	d	b	h		h1	h2	r	n	Вес кг	Диаметр резьбы	Длина	
			ном.	Откл. по B1	ном	Откл. по A1		ном	Откл. по B1	ном.	Откл. по A5	ном	Доп. откл.					ном.	Откл. по B1								
Pном.=140 кгс/см², t=570°C.																												
01 ОСТ 24.540.03	20	29	145	-1,0	20	+0,52	100	71	-0,74	35	+0,34	–	–	3,0	54	25	30	72	-0,74	2	5	5	4	3,9	М22	140	В
02 ОСТ 24.540.03	50	77	255	-1,15	52	+0,74	195	155	-1,0	85	+0,46	58	+0,40	8,0	132	34	57	145	-1,0			8	8	25,80	М30	220	Г
03 ОСТ 24.540.03	100	135	405	-1,55	94	+0,87	320	266	-1,35	142	+0,53	102	+0,46	14,0	224	48	93	225	-1,15					97,3	М42	320	
04 ОСТ 24.540.03	175	222	540	-1,8	166	+1,0	440	376	-1,55	218	+0,6	170	+0,53	23,0	334	58	127	293	-1,35	3	6		12	220,1	М52	420	Д
05 ОСТ 24.540.03	200	278	660	-2,0	196	+1,15	535	464		266	+0,68	211	+0,60	28,5	410	68	157	353				10		419,8	М60×4	500	
06 ОСТ 24.540.03	250	330	760		234		640	566	-1,8	316		251		34,0	500		177	421	-1,55				16	658,5		540	
07 ОСТ 24.540.03	300	382	830	-2,2	270	+1,35	700	610		382	+0,76	291	+0,68	39,5	560	76	207	463						882,7	М68×4	620	
Pном.=140 кгс/см², t=545°C.																												
08 ОСТ 24.540.03	200	278	660	-2,0	210	+1,15	535	464	-1,55	266	+0,68	225	+0,60	22,0	410	68	157	353	-1,35	3	6	10	12	408,1	М60×4	500	Д
09 ОСТ 24.540.03	250	330	760		250		640	566	-1,8	316		267	+0,68	27,0	500		177	421	-1,55				16	637,9		540	

ОСТ 24.540.03

Стр. 2

Размеры в мм

Обозначение	Проход условный D_y	Фланцы D_n	D ном	D Откл. по B_7	d ном	d Откл. по A_7	D_1	D_2 ном	D_2 Откл. по B_7	D_3 ном	D_3 Откл. по A_5	d_k ном	d_k Доп. откл.	S_k min	D_m	d	b	h ном	h Откл. по B_7	h_1	h_2	r	Вес кг	n	Шпильки Диаметр резьбы	Шпильки Длина	Тип разделки
P ном. = 100 кгс/см², t = 540°C																											
10 ОСТ 24.540.03	20	29	130	-1,0	19	+0,52	90	63	-0,74	35	-0,34	23	-0,5	1,7	46	23	26	67	-0,74	2	5	5	2,54	4	М20	120	Е
11 ОСТ 24.540.03	65	77	245	-1,15	58	+0,74	190	154	-1,0	86	+0,46	66	-0,5	4,3	128	30	43	123	-0,87			8	16,1	8	М27	170	Ж
12 ОСТ 24.540.03	100	135	360	-1,35	102	+0,87	292	245	-1,15	138	+0,53	116	+0,46	7,5	208	41	63	173					52,1		М36	240	
13 ОСТ 24.540.03	125	161	385		130		318	271		170		138	+0,53	9,0	234		73	118	-1,0				63,4			260	Г
14 ОСТ 24.540.03	150	196	440	-1,55	150	+1,0	360	306	-1,35	190	+0,6	169		11,0	266	48	79	188		3	6		87,7		М42	300	
15 ОСТ 24.540.03	175	222	475		170		394	340		214		191	+0,60	12,5	294		81	193	-1,15			10	108	12			
16 ОСТ 24.540.03	225	278	580	-1,8	212	+1,15	483	419	-1,55	268	+0,68	239		15,3	374	58	97	243					199		М52	360	Д
17 ОСТ 24.540.03	250	330	670	-2,0	254		572	508	-1,8	319		284	+0,68	18,5	460		107	293	-1,35				310	16		380	

Размеры в мм.

Обозначение	Проход условный D_y	D_n	Фланцы: D ном	D Откл. по B_7	d_1 ном	d_1 Откл. по A_7	D_1	D_2 ном	D_2 Откл. по B_7	D_3 ном	D_3 Откл. по A_7	d_k ном	d_k Доп. откл.	S_k	D_m	d	b	h ном	h Откл. по B_7	h_1	h_2	r	n	Вес кг	Шпильки: Диаметр резьбы	Шпильки: Длина	Тип разделки
$P_{ном.} = 41$ кгс/см², $t = 570°C$.																											
18 ОСТ 24.540.03	50	58	195	-1,15	45	+0,62	145	115	-0,87	86	+0,46	51	-0,5	2,3	86	25	25	75	-0,74	3	4	5	4	6,3	М22	120	Ж
19 ОСТ 24.540.03	100	110	265	-1,35	92	+0,87	210	175	-1,0	150	+0,53	99	+0,46	3,5	146	30	35	103	-0,87			6	8	15,2	М27	160	
20 ОСТ 24.540.03	150	161	350		136	+1,0	290	250	-1,15	204	+0,6	146	+0,53	5,0	214	34	43	138	-1,0		4,5	8	12	33,2	М30	180	Г
21 ОСТ 24.540.03	250	278	500	-1,55	236	+1,15	430	382	-1,55	313	+0,68	252	+0,60	8,8	340	41	57	173				10		87,6	М36	230	
22 ОСТ 24.540.03	350	382	665		332	+1,35	560	498		422	+0,76	346	+0,68	12,5	460		72	214					16	175		280	
23 ОСТ 24.540.03	400	432	715	-2,0	376	+1,55	620	558	-1,8	474		393	+0,76	13,7	510	54	76	224	-1,15	4	5	12		219	М48	300	Д
24 ОСТ 24.540.03	450	470	800		418		700	600		520	+0,9	430		14,8	560		86	254					20	294		320	

Размеры в мм.

Обозначение	Проход условный Dу	Фланцы																							Шпильки		Тип разделки
		Dп	D		d1		D1	D2		D3		dк		S1	Dт	d	b	h		h1	h2	r	n	Вес кг	Диаметр резьбы	Длина	
			ном.	Откл. по B7	ном.	Откл. по A7		ном.	Откл. по B7	ном.	Откл. по A5	ном.	Доп. откл.					ном.	Откл. по B7								
Pном. = 230 кгс/см², t = 230°С; Pном. = 185 кгс/см², t = 215°С.																											
25 ОСТ 24.540.03	20	29	130	-1,0	19	+0,52	90	63	-0,74	35	+0,34	22	-0,50	2,3	46	23	26	62	-0,74	2	5	5	4	2,57	М20	120	Ж
26 ОСТ 24.540.03	65	77	245	-1,15	56	+0,74	190	154	-1,0	86	+0,46	53	+0,40	6,0	128	30	43	123	-0,87					1,63	М27	175	
27 ОСТ 24.540.03	100	135	360	-1,35	100	+0,87	292	245	-1,15	138	+0,53	114	+0,46	8,6	208	41	63	173	-1,0			8	8				
28 ОСТ 24.540.03	150	196	440	-1,55	146	+1,0	360	306	-1,35	190	+0,6	166	+0,53	12,5	266	48	79	193						5,27	М36	240	
29 ОСТ 24.540.03	175	222	475		166		394	340		214		188		14,2	294		81	198	-1,15				12	8,93	М42	300	Г
30 ОСТ 24.540.03	225	278	580	-1,8	208	+1,15	483	419	-1,55	268	+0,68	234	+0,60	17,8	374	58	97	248		3	6	10		11,03			
31 ОСТ 24.540.03	250	330	670	-2,0	248		572	508	-1,8	319		279		21,0	460		107	303	-1,35				16	20,42	М52	360	
		82	760		290	+1,35	640	566		383	+0,76	323	+0,68	24,5	510	68	127	318						32,64		380	Д
																								45,33	М60×4	440	

Пример условного обозначения фланца приварного встык с впадиной на параметры Pном. = 100 кгс/см², t = 540°С с условным проходом Dу 100 мм: 12 ОСТ 24.540.03. ФЛАНЕЦ 100/540-100.

Пример маркировки: 12 ОСТ 24.540.03. [марка завода]

Технические требования по ОСТ 24.540.02

ОСТ 24.540.03 стр. 5

gost.e-ecolog.ru