МИНИСТЕРСТВО ОБОРОНЫ
ВОЙСКОВАЯ ЧАСТЬ 52953

АЛЬБОМ
АРХИТЕКТУРНО-СТРОИТЕЛЬНЫХ КОНСТРУКЦИЙ И ИНЖЕНЕРНОГО ОБОРУДОВАНИЯ ОБЩЕВОЙСКОВЫХ ЗДАНИЙ (СЕРИЯ АОЗ)

Выпуск АОЗ-13-1-84

КОНСТРУКТИВНЫЕ ЭЛЕМЕНТЫ ДЕТАЛИ И УЗЛЫ ДЛЯ СЕЙСМИЧЕСКИХ РАЙОНОВ

ОСНОВНЫЕ КОНСТРУКТИВНЫЕ РЕШЕНИЯ ЗДАНИЙ СО СТЕНАМИ ИЗ КИРПИЧА ДЛЯ РАЙОНОВ С СЕЙСМИЧНОСТЬЮ 7,8,9 БАЛЛОВ

Москва 1984

15961
gost.e-ecolog.ru

МИНИСТЕРСТВО ОБОРОНЫ
ВОЙСКОВАЯ ЧАСТЬ 52953

АЛЬБОМ
АРХИТЕКТУРНО-СТРОИТЕЛЬНЫХ КОНСТРУКЦИЙ И ИНЖЕНЕРНОГО ОБОРУДОВАНИЯ ОБЩЕВОЙСКОВЫХ ЗДАНИЙ (СЕРИЯ АО3)

Выпуск АО3-13-1-84

КОНСТРУКТИВНЫЕ ЭЛЕМЕНТЫ, ДЕТАЛИ И УЗЛЫ ДЛЯ СЕЙСМИЧЕСКИХ РАЙОНОВ

ОСНОВНЫЕ КОНСТРУКТИВНЫЕ РЕШЕНИЯ ЗДАНИЙ СО СТЕНАМИ ИЗ КИРПИЧА ДЛЯ РАЙОНОВ С СЕЙСМИЧНОСТЬЮ 7,8,9 БАЛЛОВ

Гл. инженер в.ч. /В. Башков/
Гл. конструктор /А. Волагин/
Начальник бюро /Б. Парфенов/
Главный инженер проекта /Г. Усенко/

Введен в действие в/ч 52953
Приказ №472 от 20 ноября 1984г.

Москва 1984

Инв. № подл. | Подп. и дата | Взам. инв. №
15567

СОДЕРЖАНИЕ ВЫПУСКА

№ № листов	Наименование	Стр.
	Обложка	
	Титульный лист	
I.	Содержание альбома (начало)	2
2.	Содержание альбома (продолжение)	3
3.	Содержание альбома)окончание)	4
	ОБЩАЯ ЧАСТЬ	
4.	Заглавный лист (начало)	6
5.	Заглавный лист (продолжение)	7
6.	Состав части I3. Конструктивные элементы, детали и узлы для сейсмических районов.	8
7.	Общая часть. Пояснительная записка к выпуску.	9
8		
	РАЗДЕЛ I. ФУНДАМЕНТЫ	
I-I	Пояснительная записка к разделу.	II
I-2	Пример монтажной схемы сборных ленточных фундаментов. Маркировка узлов.	I2
I-3	Сборные фундаменты под наружные стены в зданиях с подвалом, техподпольем. Узлы I,2.	I3
I-4	Сборные фундаменты под внутренние стены в зданиях с подвалом, техподпольем. Узлы 3,4.	I4
I-5	Сборные фундаменты под стены лестничной клетки в зданиях с подвалом. Узлы 5,6.	I5
I-6	Сборные фундаменты под наружные стены в зданиях без подвала.Узлы 7,8.	I6
I-7	Сборные фундаменты под внутренние стены в зданиях без подвала. Узлы 9,I0.	I7
I-8	Сборные фундаменты под стены лестничной клетки в зданиях без подвала. Узлы II,I2.	I8
I-9	Перевязка фундаментных блоков и усиление пересечений стен. Узел I3.	I9
I-I0	Узлы I4 ÷ I6.	20
I-II	Переход фундамента с одной отметки заложения к другой,. Узлы I7 ÷ I8.	2I
I-I2	Сетки СФ-I ÷ СФ-9.	22
I-I3	Сетки СФ-I0÷ СФ-I6.	23

№ № листов	Наименование	Стр.
	РАЗДЕЛ 2	
	КИРПИЧНЫЕ СТЕНЫ СПЛОШНОЙ КЛАДКИ.	
2-I	Пояснительная записка (начало) к разделу	25
2-2	Пояснительная записка к разделу (окончание)	26
2-3	Комплексные конструкции. Фрагмент стены с частым расположением проемов.	27
2-4	Комплексные конструкции. Фрагмент стены с одиночным проемом.	28
2-5	Комплексные конструкции. Фрагмент стены с монолитным железобетонным сердечником.	29
2-6	Фрагмент стены толщиной 380 510,640 мм. со схемой опирания сборных железобетонных перемычек.	30
2-7	Узлы I ÷ I6. Горизонтальное армирование стен в зданиях с расчетной сейсмичностью 7,8,9 баллов	3I
2-8	Сечения I-I ÷ 3-3.	32
2-9	Узлы I7 ÷ 29. Комплексные конструкции. Примеры сечений железобетонных включений в стенах толщиной 380, 510, 640 мм.	33
2-I0	Узлы 30 ÷ 32. Комплексные конструкции. Примеры сечений железобетонных включений в стенах толщиной 380, 510, 640 мм.	34
2-II	Узлы 33 ÷ 40. Комплексные конструкции. Примеры сечений поясов перемычек в стенах толщиной 380 510 и 640 мм. при высоте этажа 2,8 и 3,0 м.	35
2-I2	Узлы 4I ÷ 46. Комплексные конструкции. Примеры сечений поясов перемычек в стенах толщиной 380 510, 640 мм. при высоте этажа 2,8 и 3,0 м.	36
2-I3	Узлы 47 ÷ 52. Комплексные конструкции. Примеры сечений сборных железобетонных перемычек в стенах толщиной 380, 510 и 640 мм. при высоте этажа 2,8 и 3,0 м.	37
2-I4	Узлы 53, 54. Армирование стен над верхним перекрытием при чердачных и бесчердачных невентилируемых покрытиях.	38
2-I5	Крепление кирпичных труб при чердачных покрытиях. Узел 55.	39

Инв.№ подл. | Подпись и дата | 115968

Гл.инж.проекта	Стогниенко		Год выпуска 1984	А03-13-1-84	
Н.контр.	Гришкина		Основные конструктивные решения зданий со стенами из кирпича для районов с сейсмичностью 7,8,9 баллов	Стадия	Лист	Листов
Нач.отд.	Мусиенко				1	
Гл.спец.	Гришкина		Содержание альбома (начало)			
Рук.гр.	Галенко					
Проектир.	Грибкова					
Техническ.	Балакина			в/ч. 52953	Союзпроект	

№ № листов	Наименование	Стр.
2-I6	Узел 56. Крепление кирпичных труб при бесчердачных невентилируемых покрытиях.	40
2-I7	Каркас КТ. Анкер АС-I, АС-2.	4I
2-I8	Сетки СГ-I ÷ СГ-3.	42
2-I9	Каркасы КС-I ÷ КС-7, сборочный чертеж, отдельные стержни, ОС-I ÷ ОС-3.	43
	РАЗДЕЛ 3. ПЕРЕКРЫТИЯ ИЗ МНОГОПУСТОТНЫХ ПАНЕЛЕЙ В КИРПИЧНЫХ СТЕНАХ.	
3-I	Пояснительная записка к разделу.	45
3-2	Примеры монтажных стен перекрытий зданий с расчетной сейсмичностью 7,8,9 баллов. Маркировка узлов.	46
3-3	Узлы I,2. Опирание панелей перекрытий на наружные стены толщиной 380 мм.	47
3-4	Узлы 3,4. Опирание панелей перекрытий на наружные стены толщиной 5I0 мм.	48
3-5	Узлы 5,6. Опирание панелей перекрытий на наружные стены толщиной 640 мм.	49
3-6	Узлы 7,8. Опирание панелей перекрытий на внутренние стены.	50
3-7	Узлы 9 ÷ I2. Опирание панелей перекрытий на внутренние стены с каналами.	5I
3-8	Сечения 3-3 ; 4-4.	52
3-9	Узлы I3 ÷ I6. Опирание панелей перекрытий на внутренние стены с каналами.	53
3-I0	Сечения 3-3 , 4-4.	54
3-II	Узлы I7, I8. Примыкание панелей перекрытий к наружным стенам толщиной 380 мм.	55
3-I2	Узлы I9,20. Примыкание панелей перекрытий к наружным стенам толщиной 5I0 мм.	56
3-I3	Узлы 2I,22. Примыкание панелей перекрытий к наружным стенам толщиной 640 мм.	57
3-I4	Узлы 23,24. Примыкание панелей перекрытий к внутренним стенам.	58
3-I5	Узлы 25 ÷ 28. Примыкание панелей перекрытий к внутренним стенам с каналами.	59
3-I6	Узлы 29,30. Сопряжение антисейсмических поясов наружных стен толщиной 380 мм.	60
3-I7	Узлы 3I,32. Сопряжение антисейсмических поясов наружных стен толщиной 5I0 мм.	6I
3-I8	Узлы 33,34. Сопряжение антисейсмических поясов наружных стен толщиной 640 мм.	62
3-I9	Узлы 35 ÷ 40. Сопряжение антисейсмических поясов.	63
3-20	Узлы 4I ÷ 44. Сопряжения антисейсмических поясов.	64
3-2I	Узлы 45, 46. Сопряжение антисейсмических поясов.	65
3-22	Узел 47. Пересечение антисейсмических поясов.	66
3-23	Каркасы КР-I ÷ КР-4. Сборочный чертеж.	67
3-24	Сетки С-I ÷ С-4. Сборочный чертеж.	68
3-25	Отдельные стержни ОС-I ÷ ОС-I4.	69
3-26	Ведомость расхода стали.	70
	РАЗДЕЛ 4. БЕСЧЕРДАЧНЫЕ КРЫШИ В КИРПИЧНЫХ ЗДАНИЯХ.	
4-I	Пояснительная записка к разделу.	72
4-2	Примеры монтажных схем невентилируемых покрытий зданий с расчетной сейсмичностью 7,8,9 баллов. Маркировка узлов.	73
4-3	Узел I. Крепление карнизных плит при опирании панелей верхнего перекрытия на наружные стены толщиной 380 мм.	74

Инв. № подл. | Подпись и дата | 115969

Гл.инж.-б.	Суховерхов		Год выпуска 1984	АОЗ-13-1-84	
Н.контр.	Гришунин		Основные конструктивные решения зданий со стенами из кирпича для районов с сейсмичностью 7,8,9 баллов	Стадия	Лист 2 / Листов
Нач. отд.	Мурсалимов				
Гл. спец.	Гришунин		Содержание альбома (продолжение)	в/ч 52953	бюро Е
Рук. гр.	Галушко				
Провер.	Грибкова				
Проектир.	Власова				

№№ листов	Наименование	Стр.
4-4	Узел 2. Крепление карнизных плит при опирании панелей верхнего перекрытия на наружные стены толщиной 510 мм.	75
4-5	Узел 3. Крепление карнизных плит при опирании панелей верхнего перекрытия на наружные стены толщиной 640 мм.	76
4-6	Узел 4. Крепление карнизых плит при примыкании панелей верхнего перекрытия к наружным стенам толщиной 380 мм.	77
4-7	Узел 5. Крепление карнизных плит при примыкании панелей верхнего перекрытия к наружным стенам толщиной 510 мм.	78
4-8	Узел 6. Крепление карнизных плит при примыкании панелей верхнего перекрытия к наружным стенам толщиной 640 мм.	79
4-9	Узел 7. Анкеровка антисейсмического пояса верхнего этажа при опирании панелей перекрытий на наружные стены толщиной 510 мм.	80
4-10	Узел 8. Анкеровка антисейсмического пояса верхнего этажа при опарании панелей перекрытий на наружные стены толщиной 510 мм.	81
4-11	Узел 9. Анкеровка антисейсмического пояса верхнего этажа при опирании панелей перекрытий на наружные стены толщиной 640 мм.	82
4-12	Узел 10. Анкеровка антисейсмического пояса при опирании панелей перекрытий на внутренние стены	83
4-13	Узел 11. Анкеровка антисейсмического пояса верхнего этажа при примыкании панелей перекрытий к наружным стенам толщиной 380 мм.	84
4-14	Узел 12. Анкеровка антисейсмического пояса верхнего этажа при примыкании панелей перекрытий к наружным стенам толщиной 510 мм.	85
4-15	Узел 13. Анкеровка антисейсмического пояса верхнего этажа при примыкании панелей перекрытий к наружным стенам толщиной 640 мм.	86
4-16	Узел 14. Анкеровка антисейсмического пояса верхнего этажа при примыкании панелей перекрытий к внутренним стенам.	87
4-17	Анкер АС-1, АС-2. Накладная деталь МНД-1, МНД-2.	88

РАЗДЕЛ 5.

ЛЕСТНИЦЫ

№№ листов	Наименование	Стр.
5-1	Пояснительная записка к разделу.	90
5-2	Лестничные марши плитной конструкции с бетонной поверхностью без фризовых ступеней. Разрез.	91
5-3	Опирание верхней и нижней части лестничного марша. Узелы 1,2.	92
5-4	Опирание нижней части цокольного марша. Узлы 3,4.	93
5-5	Цокольный марш из наборных ступеней по кирпичным стенам. Узлы 5,6.	94
5-6	Лестничные марши ребристой конструкции с бетонной поверхностью с фризовыми ступенями. Разрез.	95
5-7	Опирание верхней и нижней части лестничного марша. Узлы 7,8.	96
5-8	Опирание нижней части цокольного марша. Узлы 9,10.	97
5-9	Цокольный марш из наборных ступеней по кирпичным стенам. Узел 11.	98
5-10	Лестничные марши ребристой конструкции с накладными проступями с фризовыми ступенями. Разрез. маркировка деталей.	99
5-11	Опирание верхней и нижней части лестничного марша. Узлы 12,13.	100
5-12	Опирание нижней части цокольного марша. Узлы 14,15.	101
5-13	Пример монтажной схемы лестничной клетки. Маркировка деталей.	102
5-14	Опирание маршевого ребра лестничной площадки на стену из кирпича. Узел 16.	103
5-15	Опирание пристенного ребра лестничной площадки на стену из кирпича. Узел 17.	104
5-16	Опирание промежуточной лестничной площадки на стену из кирпича. Узел 18.	105
5-17	Примыкание лестничной площадки к стене с проемом. Узел 19.	106
5-18	Устройство лестниц по металлическим косоурам. План. Разрез 1-1. Маркировка узлов.	107
5-19	Узлы 20 ÷ 25.	108
5-20	Плита БЖ*. Ступень ЛС*. Установка закладных деталей ЭД - 1, ЭД - 2.	109

Гл. инж. б	Суховерхов		Год выпуска 1984	АОЗ-13-1-84
Н. контр.	Гришунин		Основные конструктивные решения зданий со стенами из кирпича для районов с сейсмичностью 7,8,9 баллов	Стадия: Лист 3; Листов
Нач. отд.	Мурсалимов			
Гл. спец.	Гришунин		Содержание альбома (окончание)	
Рук. гр.	Галушко			
Провер.	Грибкова			В/ч. 52953 Бюро Е
Проектн.	Власова			

Инв. № подл. 115970 | Подпись, дата

ОБЩАЯ ЧАСТЬ

Инв. № подл. | Подпись и дата
115971

Заглавный лист

1. Альбомы архитектурно-строительных конструкций и инженерного оборудования общевойсковых зданий (далее по тексту именуются альбомы АОЗ) разрабатываются по планам госбюджетных работ в соответствии с заданиями на проектирование, утвержденными в установленном порядке.

2. Альбомы серии АОЗ разрабатываются с целью обеспечения унификации конструктивных решений, монтажных узлов, деталей и инженерного оборудования, а также сокращения объема разрабатываемой проектной документации для зданий и сооружений общевойскового назначения.

3. Альбомы предназначены для проектных организаций Министерства обороны, разрабатывающих проектно-сметную документацию для общевойскового строительства, а также для инженерно-технического персонала строительно-монтажных организаций.

4. Альбомы серии АОЗ содержат:

а) чертежи отдельных изделий, конструкций, элементов, деталей, монтажных схем и узлов основных несущих и ограждающих конструкций общевойсковых зданий и сооружений;

б) таблицы технических и исходных данных, необходимых для оптимального выбора несущих и ограждающих конструкций общевойсковых зданий и сооружений;

в) чертежи повторного применения характерных изделий, деталей, узлов, применяемых в общевойсковом строительстве; типовые элементы чертежей, чертежи-заготовки;

г) чертежи деталей интерьеров и наружной отделки общевойсковых зданий;

д) чертежи элементов благоустройства военных городков;

е) перечни и технические характеристики инженерного оборудования, рекомендации по его применению в общевойсковом строительстве;

ж) схемы принципиальных технических решений по системам инженерного оборудования общевойсковых зданий и сооружений;

з) перечни и чертежи мебели и нестандартизированного оборудования, применяемого в общевойсковом строительстве;

и) чертежи конструктивных элементов, монтажных узлов и деталей реконструируемых зданий.

5. Серия АОЗ состоит из следующих частей:

Часть АОЗ-0. Общая часть

Часть АОЗ-1. Основные несущие конструкции зданий на основе связевого каркаса ИН-04.

Часть АОЗ-2. Основные несущие конструкции крупнопанельных зданий на основе серии „135"

Часть АОЗ-3. Основные несущие конструкции зданий со стенами из местных материалов.

Часть АОЗ-4. Конструктивные элементы, детали, монтажные узлы.

Часть АОЗ-5. Детали интерьеров и наружной отделки зданий.

Часть АОЗ-6. Отопление, вентиляция, теплоснабжение.

Часть АОЗ-7. Водопровод, канализация.

Часть АОЗ-8. Электрооборудование

Часть АОЗ-9 Системы автоматизации и слаботочные устройства.

Часть АОЗ-10. Технологическое оборудование, мебель.

Часть АОЗ-11. Элементы благоустройства территории военных городков.

Гл. инж. б.	Суховерхов			Год выпуска 1984	АОЗ-13-1-84		
Н. контр.	Гришинин			Основные конструктивные решения зданий со стенами из кирпича для районов с сейсмичностью 7,8,9 баллов	Стадия	Лист	Листов
Нач. отд.	Мурзаликов					4	
Гл. спец.	Гришинин			Заглавный лист (начало)			
Рук. гр.	Галушко						
Проверил	Филипенко						
Проектир.	Глухова						
Копир.	Никитина						

Инв. № подл. | Подп. и дата | 115979

Часть АОЗ-12 реконструкция зданий

Часть АОЗ-13. Конструктивные элементы, детали и узлы для сейсмических районов.

6. Альбомы серии АОЗ подразделяются на части, а части - на отдельные выпуски; перечень последних приводится в заглавном листе каждого выпуска.

7. Альбомам присвоен шифр, состоящий из букв „АОЗ" и трех арабских чисел (цифр), написанных через тире. Первое число (цифра) обозначает номер части альбома, в который входит данный выпуск, второе число (цифра) обозначает порядковый номер выпуска; третье число обозначает две последние цифры года издания данного выпуска.

Например: шифр АОЗ-1-2-80 обозначает: Альбом общевойсковых зданий, часть 1, выпуск 2, издание 1980 года.

8. Полный состав альбомов серии АОЗ приведен в выпуске АОЗ-0-1, который издается периодически.

9. Рабочие чертежи, включенные в альбомы АОЗ, в состав проектов, где они находят применение, не включаются.

На соответствующих чертежах разрабатываемых проектов общевоисковых зданий и сооружений даются ссылки по типу:

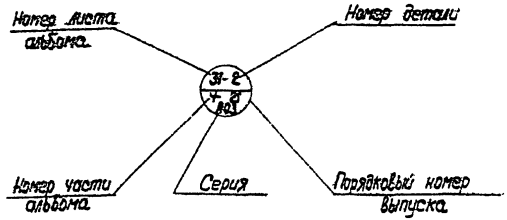

Перечень применяемых чертежей из альбомов серии АОЗ в разрабатываемых проектах приводится на заглавном листе соответствующей марки проекта, в таблице ведомости применяемых альбомов, ГОСТ ов и т. д.

10. Альбомы серии АОЗ для проектных и строительно-монтажных организаций Министерства обороны распространяются в/ч 52953 (адрес: 103160, Москва, К-160, в/ч 52953

Гл.инж. б	Суховецкий		Год выпуска 1984	АОЗ-13-1-84		
Н.контр.	Гришунин		Основные конструктивные решения зданий со стенами из кирпича для районов с сейсмичностью 7,8,9 баллов.	Стадия	Лист	Листов
Нач. отд.	Мурсалимов				5	
Гл. спец.	Гришунин		Заглавный лист (продолжение)	в/ч 52953		Бюро Е
Рук. гр.	Голушко					
Провер.	Грибкова					
Проект.	Глухова					

Инв. № подл. | Подп. и дата | 115975

№ № части альбома	Наименование частей альбома	Шифр выпуска альбома	Наименование выпуска	Шифр ранее изданного выпуска, отменяемого настоящим изданием	Примечания
13.	Конструктивные элементы, детали и узлы для сейсмических районов	АОЗ-13-1-84	Основные конструктивные решения зданий со стенами из кирпича для районов с сейсмичностью 7, 8, 9 баллов		

Гл. инж. б.	Суховерхов		Год выпуска 1984	АОЗ-13-1-84			
Н. контр.	Грищукин		Основные конструктивные решения зданий со стенами из кирпича для районов с сейсмичностью 7, 8, 9 баллов		Стадия	Лист	Листов
Нач. отд.	Мурсалимов					6	
Гл. спец.	Грищукин		Состав части 13. Конструктивные элементы, детали и узлы для сейсмических районов		В/Ч 52953		Бюро Е
Рук. гр.	Галушко						
Провер.	Грибкова						
Проект.	Глухова						

Инв. № подл. | Подп. дата
115974

Пояснительная записка к выпуску

1.1. В настоящий выпуск включены узлы устройства сборных фундаментов; узлы кирпичных стен сплошной кладки, узлы устройства монолитных железобетонных антисейсмических поясов в плоскости перекрытий из многопустотных панелей (независимо от класса рабочей арматуры), узлы крепления сборных железобетонных карнизных плит и узлы устройства связей монолитных железобетонных антисейсмических поясов в плоскости перекрытий из многопустотных панелей верхних этажей с нижележащей кладкой, узлы устройства сборных железобетонных лестничных клеток и узлы устройства лестниц по металлическим косоурам для зданий со стенами из кирпича в районах с расчетной сейсмичностью 7,8 и 9 баллов.

1.2. Все монтажные работы должны выполняться по проекту производства работ в соответствии с требованиями глав СНиП III-16-80 „Бетонные и железобетонные конструкции сборные", СНиП III-15-76 „Бетонные и железобетонные конструкции монолитные" СНиП III-23-76 „Защита строительных конструкций и сооружений от коррозии", а все сварные работы — в соответствии с указаниями СН 393-78.

Гл. инж. б.	Суховерков			Год выпуска 1984	АОЗ-13-1-84		
Н. контр.	Гришкин			Основные конструктивные решения зданий со стенами из кирпича для районов с сейсмичностью 7,8,9 баллов	Стадия	Лист	Листов
Нач. отд.	Мурсалимов					7	
Гл. спец.	Гришкин			Общая часть. Пояснительная записка к выпуску.			
Рук. гр.	Галушко						
Проверил	Грибкова				В/452953		Бюро Е
Проект.	Власова						

Копир. Спиридонова

Инв. № подл. 115975 | Подпись, дата

РАЗДЕЛ 1
ФУНДАМЕНТЫ

Инв. № подл. | Подпись и дата
115976

Пояснительная записка к разделу.

1. В настоящий раздел включено устройство сборных железобетонных фундаментов для районов сейсмичностью 7, 8 и 9 баллов согласно СНиП II-7-81 „Строительство в сейсмических районах".

2. Для районов сейсмичностью 7, 8 и 9 баллов по верху фундаментных плит предусмотрена укладка сеток СФ-1 ÷ СФ-9 для толщин стен фундаментов 400, 500 и 600 мм в слое раствора М 100 толщиной не менее 40 мм.

3. В фундаментах и стенах подвалов из крупных блоков должна быть обеспечена перевязка кладки в каждом ряду, а также во всех углах и пересечениях на глубину не менее 1/3 высоты блока. Фундаментные плиты следует укладывать в виде непрерывной ленты.

Для заполнения швов между блоками следует применять раствор марки не ниже М 25.

4. В зданиях при расчетной сейсмичности 9 баллов предусмотрена укладка в горизонтальные швы в углах и пересечениях стен подвалов арматурных сеток С-10 ÷ С-16 в каждом шве блоков по высоте.

5. Гидроизоляционные слои в зданиях следует выполнять из цементного раствора.

6. Настоящий альбом не предусматривает конструктивных решений фундаментов на просадочных, вечномерзлых грунтах и в районах горных выработок.

Гл. инж.	Суховерхов		Год выпуска 1984	АОЗ - 13 - 1 - 84		
Н. контр.	Грашунин		Основные конструктивные решения зданий со стенами из кирпича для районов с сейсмичностью 7, 8, 9 баллов.	Стадия	Масса	Масштаб
Нач. отд.	Мурсалимов					
Гл. спец.	Грашунин		Пояснительная записка к разделу.	Лист 1-1	Листов	
Рук. гр.	Галушко			В/ч 52953	Бюро Е	
Проверил	Грибкова					
Проектир.	Власова					
Контрольн.: Валкова						

Инв. № подлин. 115972 | Подпись, дата

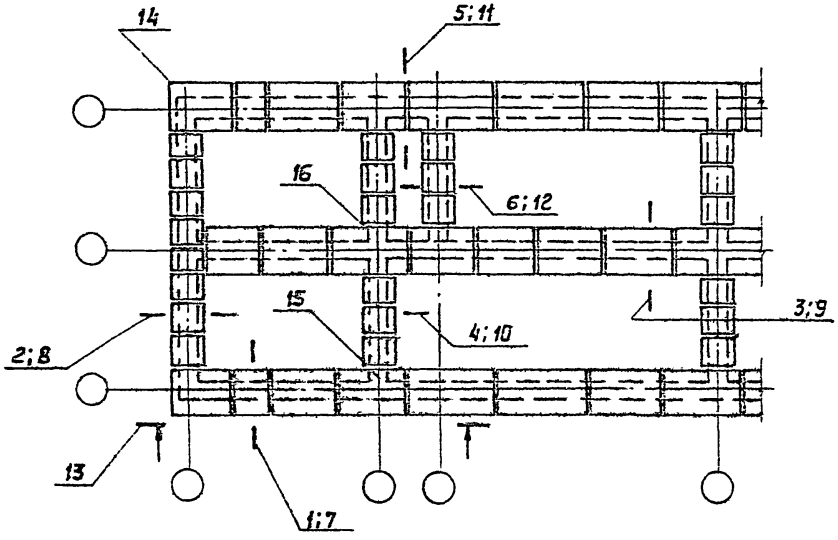

Марка поз.	Обозначение	Толщина стен фундаментов	Наименование	Кол. шт.	Масса ед. кг	Примечан.
		Узел 1 ÷ 12				
	л. 1-13	400	СФ-1, СФ-4; СФ-7			
	— " —	500	СФ-2; СФ-5; СФ-8			
	— " —	600	СФ-3; СФ-6; СФ-9			
		Узел 13				
	л. 1-14	400	СФ-10			
	— " —	500	СФ-11			
	— " —	600	СФ-12			
		Узел 14				
	л 1-14	400	СФ-13			
	— " —	500	СФ-14			
	— " —	600	СФ-15			
		Узел 15				
	л. 1-14	400	СФ-16			

Обозначение	N узла	Марка сетки	Примечания
л. 1-3 ÷ 1-8	1 ÷ 12	СФ-1 ÷ СФ-3	9 баллов
		СФ-4 ÷ СФ-6	8 баллов
		СФ-7 ÷ СФ-9	7 баллов
л. 1-9 ÷ 1-10	13 ÷ 16	СФ-10 ÷ СФ-16	9 баллов

Примечания.

1. Фундаментные плиты укладываются вплотную одна к другой и должны плотно прилегать к подготовленному основанию.
2. При привязке к местным условиям уточняются толщины стен, отметки заложения и ширина подошвы фундаментов, отметка полов подвалов и техподполья, а так же количество блоков по высоте.

Гл.инж.б	Сотоверков		Год выпуска 1984	АОЗ-13-1-84	
Н. контр.	Грошунин		Основные конструктивные решения зданий со стенами из кирпича для районов с сейсмичностью 7, 8, 9 баллов.	Стадия	Масса	Масштаб
Нач. отд.	Мурсаламов					
Гл. спец.	Грошунин		Пример монтажной схемы сборных ленточных фундаментов. Маркировка узлов.	Лист 1-2	Листов	
Гл. гр.	Галушко					
Проверил	Грабкова			В/ч 52953	Бюро Е	
Проектир.	Филипенко					
Контрольн.	Волкова					

Инв. № подлин. | Подпись, дата

115978

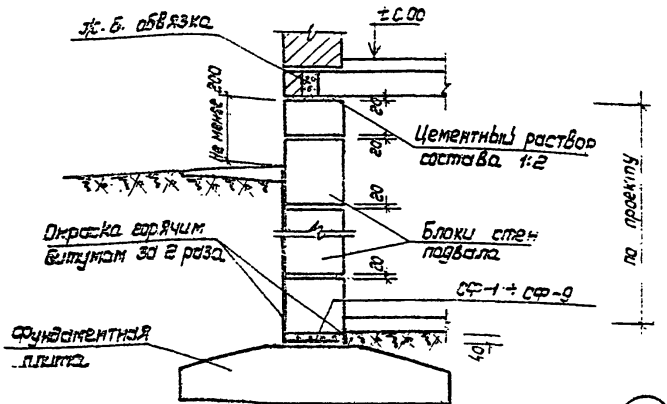

Под несущую стену.

1

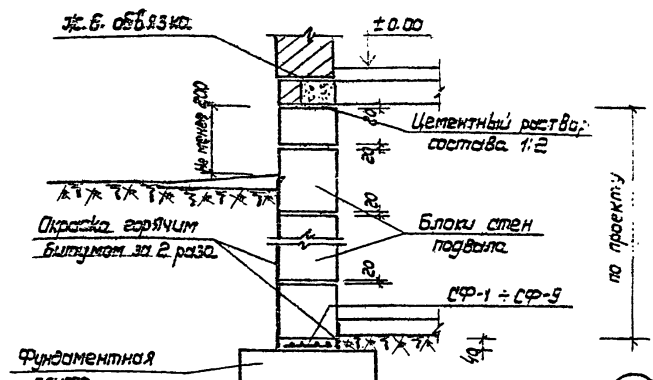

Под ненесущую стену.

2

Примечания:

1. Фундаментные плиты укладывать на выравненное песчаное основание (при песчаных грунтах) или на предварительно уплотненную песчаную подсыпку толщиной 50мм (при прочих грунтах)
2. Маркировку узлов и область применения смотри лист 1-2

Гл. инж. бюро	Суховерков		Год выпуска 1984	АОЗ-13-1-84			
Н. контр.	Гришунин		Основные конструктивные решения зданий со стенами из кирпича для районов с сейсмичностью 7,8,9 баллов.		Стадия	Масса	Масштаб
Нач. отд.	Мурсалимов						
Гл. спец.	Гришунин		Сборные фундаменты под наружные стены в зданиях с подвалом, техподпольем. Узлы 1, 2.		Лист 1-3	Листов	
Рук. гр.	Гилушко						
Провер.	Грибкова						
Проект.	Филипенко				8/452953	Бюро Е	
Копир. Шевалдышева.							

Инв. № подлин. 115979 | Подпись, дата

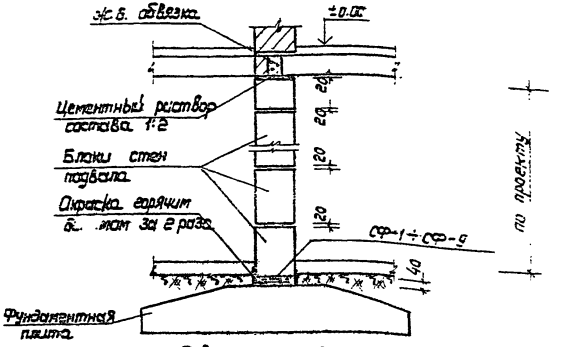

Под несущую стену

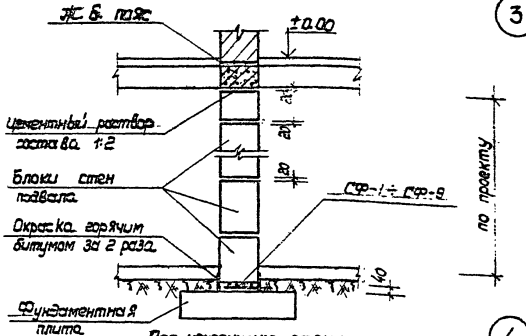

Под негесущую стену.

3

4

Примечания:

1. Фундаментные плиты укладывать на выравненное песчаное основание (при песчаных грунтах) или на предварительно уплотненную песчаную подсыпку толщиной 50 мм (при прочих грунтах).
2. Маркировку узлов и область применения смотри лист 1-2

Гл.инж.бюро	Суковерков		Год выпуска 1984	АОЗ-13-1-84			
Н.Контр.	Гришунин		Основные конструктивные решения зданий со стенами из кирпича для районов с сейсмичностью 7,8,9 баллов.	Стадия	Масса	Масштаб	
Нач.отд.	Мурсалимов						
Гл.спец.	Гришунин		Сборные фундаменты под внутренние стены в зданиях с подвалом, техподпольем. Узлы 3; 4.	Лист 1-4	Листов		
Рук.гр.	Голушко			8/ч 52953	Бюро Е.		
Провер.	Грибкова						
Проект.	Филипенко						

Копир. Шевалдышева.

Инв.№ подл.	Подпись дата
115980	

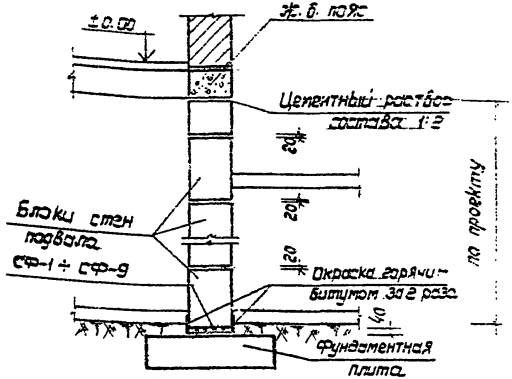

под внутреннюю стену

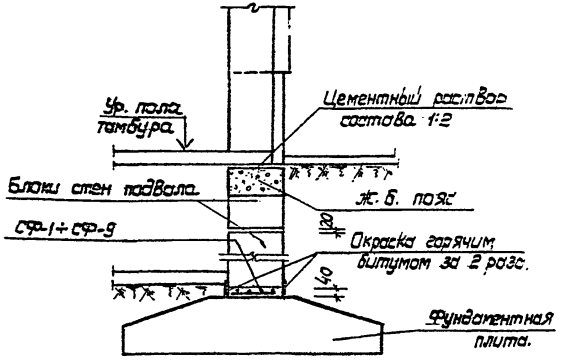

под наружную стену

5

6

Примечание

1. Фундаментные плиты укладывать на выравненное песчаное основание (при песчаных грунтах) или на предварительно уплотненную песчаную подсыпку толщиной 50мм (при прочих грунтах).
2. Маркировку узлов и область применения смотри лист 1-2.

Гл.инж.бюро	Суховерхов		Год выпуска 1984	АОЗ-13-1-84	
Н.контр.	Гришунин		Основные конструктивные решения зданий со стенами из кирпича для районов с сейсмичностью 7,8,9 баллов.	Стадия	Масса	Масштаб
Нач.отд.	Мурсалимов					
Гл.спец.	Гришунин		Сборные фундаменты под стены лестничной клетки в зданиях с подвалом Узлы 5;6.	Лист 1-5	Листов	
Рук.гр.	Галушко					
Проверил	Грибкова			8/452953	Бюро Е	
Проект.	Филипенко					

Копир. Шевалдышева.

Инв.№ подл. 115981 | Подпись, дата

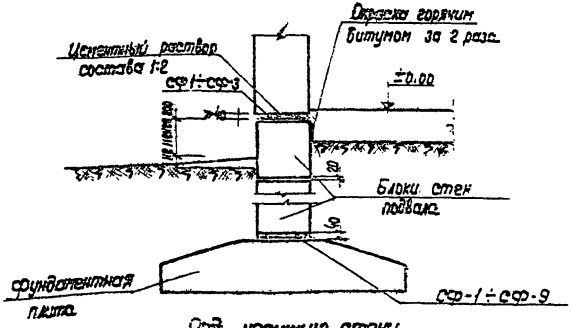

Под несущую стену

7

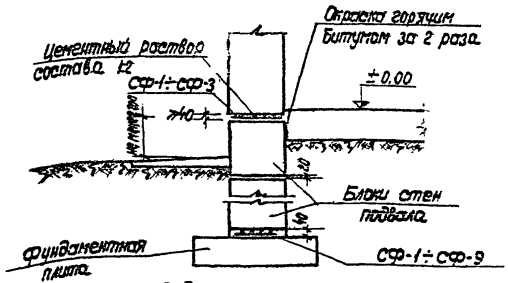

Под ненесущую стену

8

Примечания:

1. Фундаментные плиты укладывать на выравненное песчаное основание (при песчаных грунтах) или на предварительно уплотненную песчаную подсыпку толщиной 50 мм (при прочих грунтах).
2. Маркировку узлов и область применения смотри лист 1-2.

Гл. инж. б	Сиховерков		Год выпуска 1984	АОЗ-13-1-84	
Н. контр.	Грищунин		Обрывные конструктивные решения зданий со стенами из кирпича для районов с сейсмичностью 7, 8, 9 баллов	Стадия	Масштаб
Нач. отд.	Мерзляков				
Гл. спец.	Грищунин		Сборные фундаменты под наружные стены в зданиях без подвала	Лист 1-6	
Рук. гр.	Галушко		Узлы 7; 8	В/ч 52[illegible]	
Проверил	Грибкова				
Проектир.	Филитенко				
Контр.	Никитина				

Инв. № подл. | Подп. дата
115982

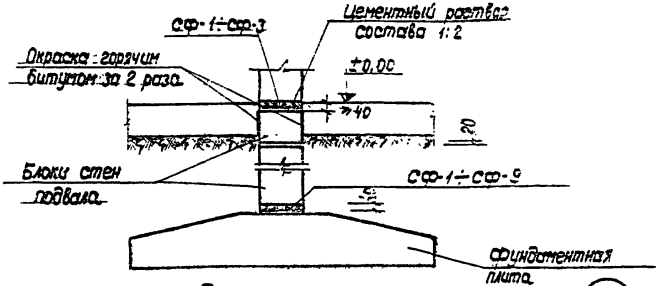

Под несущую стену

9

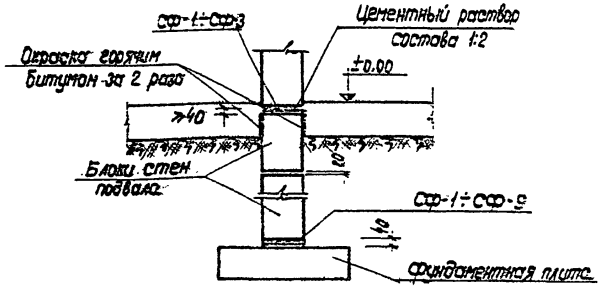

Под ненесущую стену

10

Примечания:

1. Фундаментные плиты укладывать на выравненное песчаное основание (при песчаных грунтах) или на предварительно уплотненную песчаную подсыпку толщиной 50 мм (при прочих грунтах)
2. Маркировку узлов и область применения смотри лист 1-2.

Гл. утв.	Суховерхов		Год выпуска 1984	АОЗ-13-1-84		
Н. контр.	Пришунин		Основные конструктивные решения зданий со стенами из кирпича для районов с сейсмичностью 7, 8, 9 баллов	Стадия	Масса	Масштаб
Нач. отд.	Мурсалимов					
Гл. спец.	Пришунин		Сборные фундаменты под внутренние стены в зданиях без подвала. Узлы 9.10	Лист 1-7	Листов	
Рук. гр.	Галушко			В/Ч 52953	БЮДО Е	
Проверил	Грибкова					
Проект.	Филипенко					

Копир. Никитина

Инв. № подл. 115983 | Подп. дата

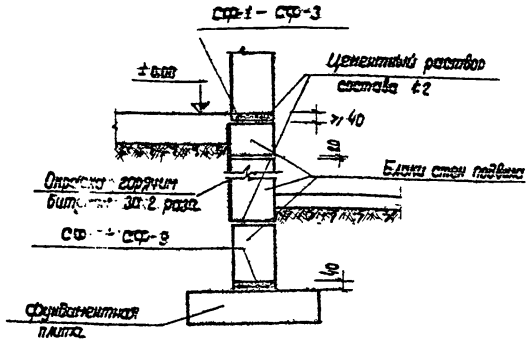

Под внутреннюю стену

11

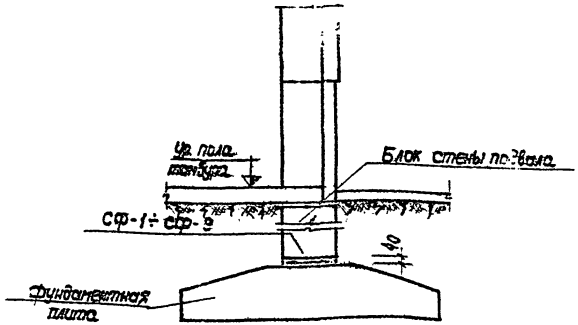

Под наружную стену

12

Примечания:

1. Фундаментные плиты укладывать на выравненное песчаное основание (при песчаных грунтах) или на предварительно уплотненную песчаную подсыпку толщиной 50 мм (при прочих грунтах).
2. Маркировку узлов и область применения смотри лист 1-2

Гл.инж.Б	Суховерхов		Год выпуска 1984	АОЗ-13-1-84		
Н.контр.	Гришунин		Основные конструктивные решения зданий со стенами из кирпича, для районов с сейсмичностью 7,8,9 баллов		Стадия	Масса	Масштаб
Нач.отд.	Мурсалимов						
Гл.спец.	Гришунин		Сборные фундаменты под стены лестничной клетки в зданиях без подвала. Узлы 11; 12		Лист 1-8	Листов
Рук.гр.	Галушко					
Проверил	Грибкова				В/Ч 52953	
Проектор	Филипенко					

Инв.№ подл. 115984 | Подп. дата

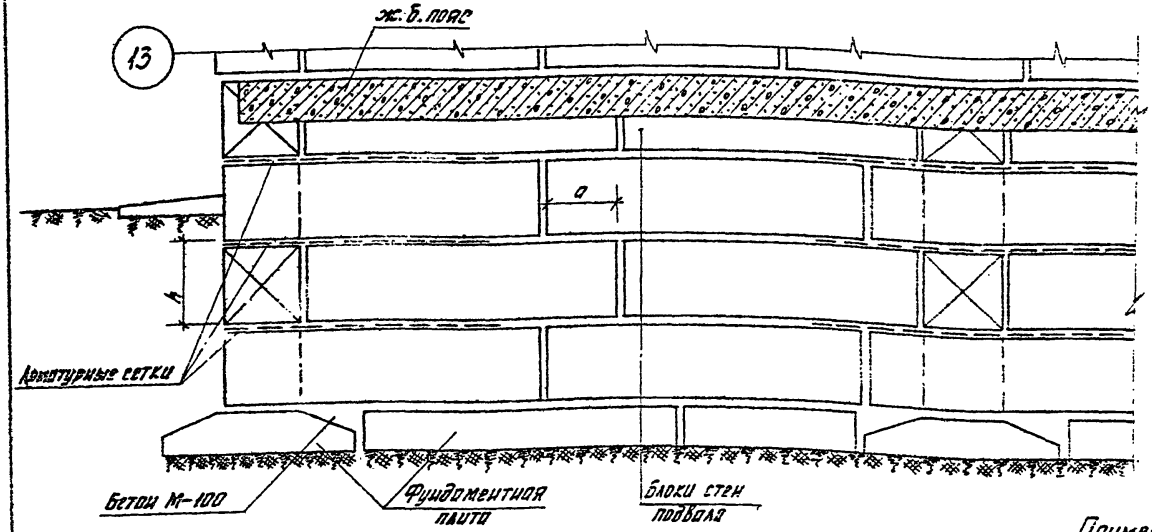

Глубина перевязки шва „а"	
Вид грунта	a
При малосжимаемых грунтах	не менее 0,4h блока
При сильносжимаемых грунтах	не менее h блока

Примечания:

1. В зданиях без подвала и с техподпольем перевязку швов делать аналогично данному чертежу.
2. Армирование поверх сборных фундаментов в пределах сечениях стен, гидроизоляция стен, а так же перекрытие подвала условно не показаны.
3. Арматурные сетки перед укладкой обмазать цементным молоком.
4. Сетки даны на листе 1-14.

Гл. инж. Б.	Суховерков		Год выпуска 1984 — АОЗ-13-1-84
Н. контр.	Гришунин		Основные конструктивные решения зданий бескаркасных из кирпича для районов с сейсмичностью 7,8,9 баллов
Нач. отд.	Мурсалимов		
Гл. спец.	Гришунин		Перевязка фундаментных блоков и усиление пересечений стен. Узел 13
Рук. гр.	Галушко		
Провер.	Рибкова		
Проект.	Филипенко		

Стадия | Масса | Масштаб

Лист 1-9 | Листов

8/4 52953 | Бюро Г

Инв. № подл. 115985 | Подпись и дата

14

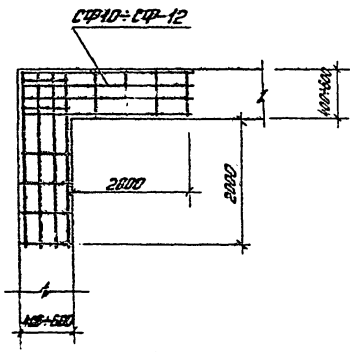

15

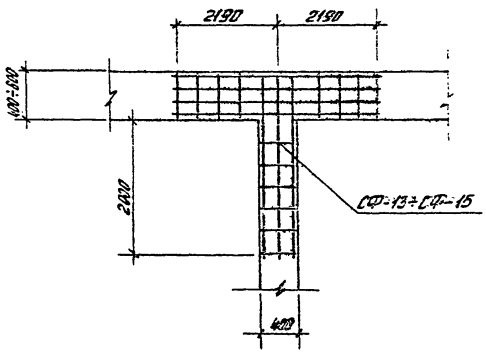

16

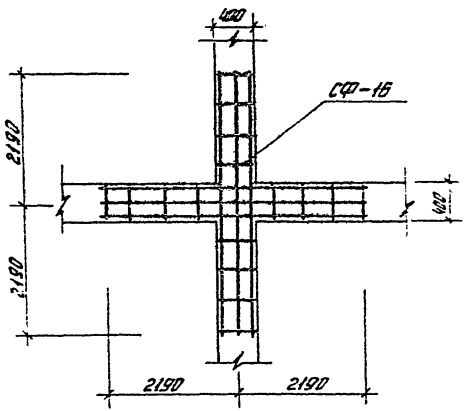

Примечания:

1. Маркировку узлов и области применения смотри лист 1-2.
2. Сетки даны на листе 1-14.

				Гад выпуска 1984	АОЗ-13-1-84		
Гл.инж.Б	Суховерхов			Основные конструктивные решения зданий со стеновой кирпичной кладкой для районов с сейсмичностью 7,8,9 баллов		Стадия	Масса	Масштаб
Н.контр.	Гришунин							
Нач.отд.	Мурсалимов							
Гл.спец.	Гришунина			Узлы 14÷16		Лист 1-10	Листов	
Рук.гр.	Галушко							
Провер.	Грибкова					8/452953		5
Проект.	Коровина							

Инв.№ подл. | Подпись и дата | Взам.инв.№ 115986

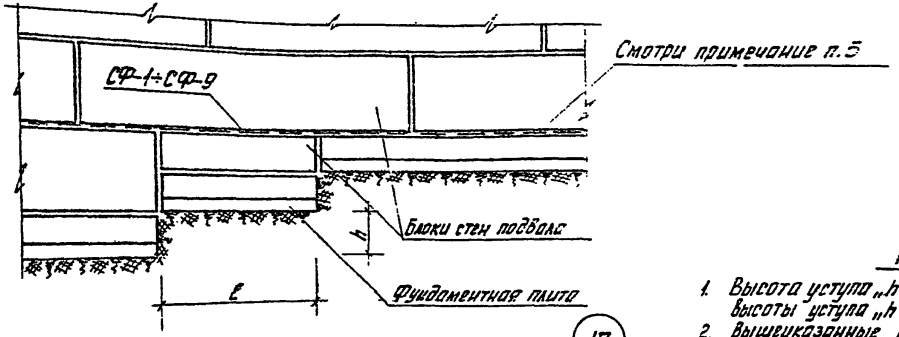

17

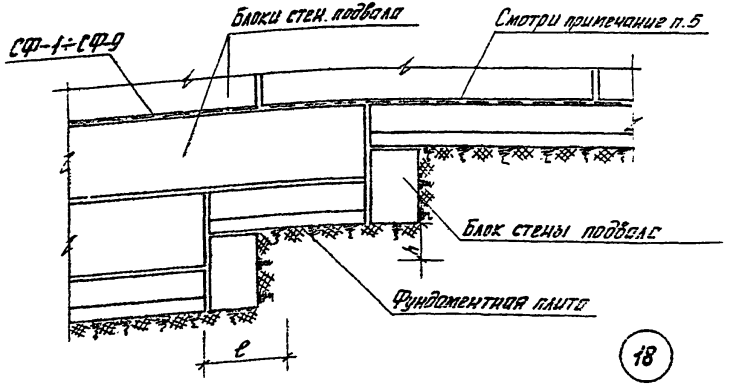

18

Примечания:

1. Высота уступа „h" должна быть не более 600мм, а отношение высоты уступа „h к длине „l" должно быть не круче 1:2.
2. Вышеуказанные ограничения не распространяются на скальные грунты.
3. Монтаж фундаментных плит начинать с более глубокой части фундамента.
4. Гидроизоляция на чертеже условно не показана.
5. Сетки СФ-1÷СФ-9 укладывать по верху наименее заглубленного фундаментного блока по всем стенам фундаментов из сборных блоков.

Гл.ин.б.	Сиховерхов		Год выпуска 1984	А03-13-1-84			
Н.контр.	Гришунин		Основные конструктивные решения. Здания со стенами из кирпича для районов с сейсмичностью 7,8,9 баллов		Стадия	Масса	Масштаб
Нач.отд.	Мурсалимов						
Гл.спец.	Гришунин		Переход фундамента с одной отметки заложения к другой. Узлы 17÷18		Лист 1-13	Листов	
Рук.гр.	Галушко				8/4 52953		Бюро Е
Провер.	Грибкова						
Проект.	Филипенко						

Инв.№ подл. 115987 | Подпись и дата

СФ-1; СФ-2; СФ-3

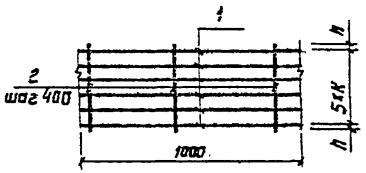

СФ-4; СФ-5; СФ-6

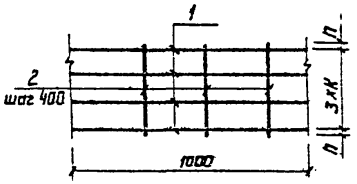

СФ-7; СФ-8; СФ-9

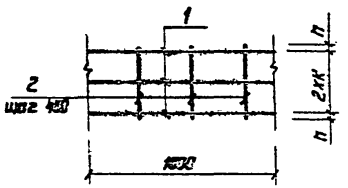

Обозначение	Марка	К, мм	П, мм	Масса, кг
Лист 1-12	СФ-1	70	15	3.91
—"—	СФ-2	90	15	3.97
—"—	СФ-3	110	15	4.02
—"—	СФ-4	120	10	2.68
—"—	СФ-5	150	15	2.74
—"—	СФ-6	180	20	2.79
—"—	СФ-7	175	15	2.06
—"—	СФ-8	225	15	2.12
—"—	СФ-9	275	15	2.17

Показатели по сеткам даны условно на 1п. м.

Марка поз.	Обозначение	Наименование	Кол.	Масса ед., кг	Примечание
		Сетка СФ-1			
1	Лист 1-12	Стержень Ф10АI ГОСТ 5781-82 ℓ=1000	6	0.62	
2	—"—	Стержень Ф6АI ГОСТ 5781-82 ℓ=380	3	0.08	
		Сетка СФ-2			
1	Лист 1-12	Стержень Ф10АI ГОСТ 5781-82 ℓ=1100	6	0.62	
2	—"—	Стержень Ф6АI ГОСТ 5781-82 ℓ=480	3	0.11	
		Сетка СФ-3			
1	Лист 1-12	Стержень Ф10АI ГОСТ 5781-82 ℓ=1000	6	0.62	
2	—"—	Стержень Ф6АI ГОСТ 5781-82 ℓ=580	3	0.13	
		Сетка СФ-4			
1	Лист 1-12	Стержень Ф10АI ГОСТ 5781-82 ℓ=1000	4	0.62	
2	—"—	Стержень Ф6АI ГОСТ 5781-82 ℓ=380	3	0.08	
		Сетка СФ-5			
1	Лист 1-12	Стержень Ф10АI ГОСТ 5781-82 ℓ=1000	4	0.62	
2	—"—	Стержень Ф6АI ГОСТ 5781-82 ℓ=480	3	0.11	
		Сетка СФ-6			
1	Лист 1-12	Стержень Ф10АI ГОСТ 5781-82 ℓ=1000	4	0.62	
2	—"—	Стержень Ф6АI ГОСТ 5781-82 ℓ=580	3	0.13	
		Сетка СФ-7			
1	Лист 1-12	Стержень Ф10АI ГОСТ 5781-82 ℓ=1000	3	0.62	
2	—"—	Стержень Ф6АI ГОСТ 5781-82 ℓ=380	3	0.08	
		Сетка СФ-8			
1	Лист 1-12	Стержень Ф10АI ГОСТ 5781-82 ℓ=1000	3	0.62	
2	—"—	Стержень Ф6АI ГОСТ 5781-82 ℓ=420	3	0.11	
		Сетка СФ-9			
1	Лист 1-12	Стержень Ф10АI ГОСТ 5781-82 ℓ=1000	3	0.62	
2	—"—	Стержень Ф6АI ГОСТ 5781-82 ℓ=580	3	0.13	

Гл.инж.б	Ситвердов		Год выпуска 1984
Н. сектр.	Грошунин		АОЗ-13-1-84
Нач. отд.	Мурсалимов		Основные конструктивные решения зданий со стенами из кирпича для районов с сейсмичностью 7,8,9 баллов.
Гл. спец.	Грошунин		Стадия: — Масса: — Масштаб: —
Рук. гр.	Галушко		Сетки СФ-1÷СФ-9
Проверил	Грибкова		Лист 1-12 Листов —
Проектир.	Филипенко		В/ч 52953 Бирка Е

Конструировал: Валетова

Инв.№ подл. 115988 | Подпись, дата

СФ-10; СФ-11; СФ-12

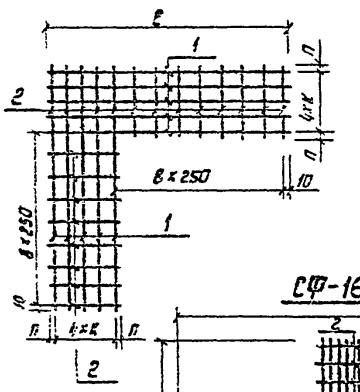

СФ-13; СФ-14; СФ-15

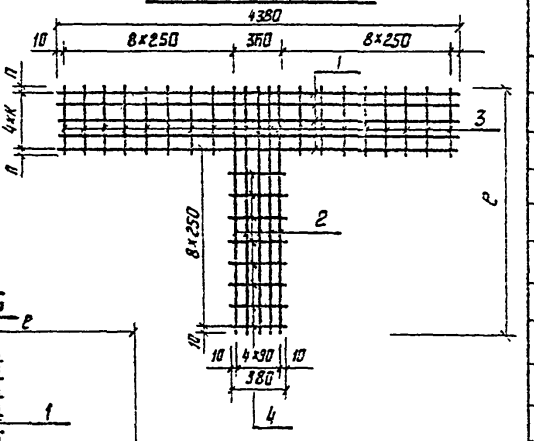

СФ-16

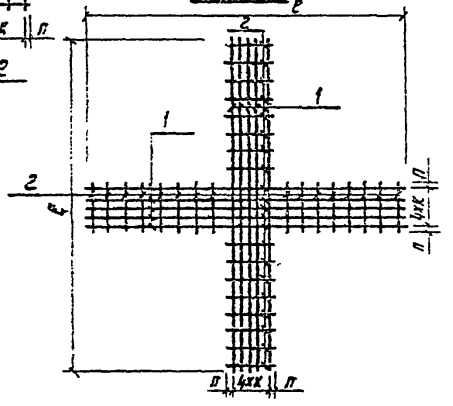

Обозначение	Марка	ℓ, мм	К, мм	П, мм	Масса, кг
Лист 1-13	СФ-10	2380	90	10	4.60
——— " ———	СФ-11	2470	110	20	4.99
——— " ———	СФ-12	2580	140	10	5.40
——— " ———	СФ-13	2380	90	10	6.61
——— " ———	СФ-14	2470	110	20	6.92
——— " ———	СФ-15	2580	140	10	7.26
——— " ———	СФ-16	4380	90	10	8.62

Марка поз.	Обозначение	Наименование	Кол.	Масса ед., кг	Примечание
	Сетка СФ-10				
1	Лист 1-13	Стержень Ф5В-I ℓ=2360 ГОСТ 6727-80	10	0.37	
2	——— " ———	Стержень Ф5В-I ℓ=380 ГОСТ 6727-80	16	0.06	
	Сетка СФ-11				
1	Лист 1-13	Стержень Ф5В-I ℓ=2470 ГОСТ 6727-80	10	0.38	
2	——— " ———	Стержень Ф5В-I ℓ=480 ГОСТ 6727-80	16	0.074	
	Сетка СФ-12				
1	Лист 1-13	Стержень Ф5В-I ℓ=2580 ГОСТ 6727-80	10	0.4	
2	——— " ———	Стержень Ф5В-I ℓ=580 ГОСТ 6727-80	16	0.09	
	Сетка СФ-13				
1	Лист 1-13	Стержень Ф5В-I ℓ=4380 ГОСТ 6727-80	5	0.68	
2	——— " ———	Стержень Ф5В-I ℓ=2380 ГОСТ 6727-80	5	0.37	
3	——— " ———	Стержень Ф5В-I ℓ=380 ГОСТ 6727-80	16	0.06	
4	——— " ———	Стержень Ф5В-I ℓ=380 ГОСТ 6727-80	8	0.06	
	Сетка СФ-14				
1	Лист 1-13	Стержень Ф5В-I ℓ=4380 ГОСТ 6727-80	5	0.68	
2	——— " ———	Стержень Ф5В-I ℓ=2470 ГОСТ 6727-80	5	0.38	
3	——— " ———	Стержень Ф5В-I ℓ=480 ГОСТ 6727-80	16	0.074	
4	——— " ———	Стержень Ф5В-I ℓ=380 ГОСТ 6727-80	8	0.06	
	Сетка СФ-15				
1	Лист 1-13	Стержень Ф5В-I ℓ=4380 ГОСТ 6727-80	5	0.68	
2	——— " ———	Стержень Ф5В-I ℓ=2580 ГОСТ 6727-80	5	0.4	
3	——— " ———	Стержень Ф5В-I ℓ=580 ГОСТ 6727-80	16	0.09	
4	——— " ———	Стержень Ф5В-I ℓ=380 ГОСТ 6727-80	8	0.06	
	Сетка СФ-16				
1	Лист 1-13	Стержень Ф5В-I ℓ=4380 ГОСТ 6727-80	10	0.68	
2	——— " ———	Стержень Ф5В-I ℓ=380 ГОСТ 6727-80	32	0.06	

Инв.№ подл. 115989 | Подпись и дата

Гл.инж. б	Суховерхов	Год выпуска 1984	АОЗ-13-1-84
Н.контр.	Гришунин	Основные конструктивные решения здания со стенами из кирпича для районов с сейсмичностью 7, 8, 9 баллов	Стадия: — | Масса: — | Масштаб: —
Нач.отд.	Мурсалимов		
Гл.спец.	Гришунин	Сетки СФ-10 ÷ СФ-16	Лист 1-13 Листов: —
Рук.гр.	Голушко		
Проверил	Грибкова		В/4 52953 | Бюро Е
Проектир.	Филипенко		

Копировал: Волкова

РАЗДЕЛ 2

КИРПИЧНЫЕ СТЕНЫ СПЛОШНОЙ КЛАДКИ

Инв. № подл. | Подпись и дата
115990

Пояснительная записка к разделу.

В настоящий раздел включены узлы стен сплошной кладки, предназначенные для строительства общевойсковых зданий в сейсмических районах.

Учитывая основные положения СНиП II-7-81 „Строительство в сейсмических районах", которые предъявляют особые требования к кладке и определяют способы повышения её несущей способности, в раздел вошли узлы конструктивного армирования кладки, узлы кладки с железобетонными включениями (комплексные конструкции), а также узлы армирования кирпичной кладки выше верхнего перекрытия (чердачного).

При проектировании и строительстве следует руководствоваться следующими положениями СНиП II-7-81.

1. Расстояния между антисейсмическими швами, высота и этажность зданий не должны превышать указанных в табл. 8.

2. В зданиях с несущими стенами, кроме наружных продольных стен, как правило, должно быть не менее одной внутренней продольной стены. Расстояния между осями поперечных стен или заменяющих их рам должны проверяться расчетом и быть не более, приведённых в табл. 9.

3. Кладка из кирпича в зависимости от сопротивляемости сейсмическим воздействиям, подразделяется на категории, определяемые временным сопротивлением осевому растяжению по неперевязанным швам $R^в_р$ (нормальное сцепление), значение которого должно быть в пределах:
для кладки I категории $R^в_р \geq 1.8$ кгс/см²
для кладки II категории $1.8 > R^в_р \geq 1.2$ кгс/см²
для повышения нормального сцепления $R_р$ следует применять растворы со специальными добавками.

Требуемое значение $R^в_р$ необходимо указывать в проекте. При проектировании значение $R^в_р$ следует назначать в соответствии с результатами испытаний проводимых в районе строительства согласно „Указаниям по определению прочности сцепления в каменной кладке" (СН-434-71).

При невозможности получения на площадке строительства (в том числе на растворах с добавками, повышающими прочность их сцепления с кирпичом) значения $R^в_р$, равного или превышающего 1.2 кгс/см², применение кирпичной кладки не допускается.

Возведение кирпичной кладки вручную при отрицательной температуре для несущих и самонесущих стен (в том числе усиленных армированием или железобетонными включениями) при расчетной сейсмичности 9 баллов запрещается.

При расчетной сейсмичности 7 и 8 баллов допускается возведение зимней кладки вручную с обязательным применением в растворах добавок, обеспечивающих твердение раствора при отрицательных температурах.

В проектах следует указывать, что для кирпичной кладки I-й или II-ой категории, должен применяться кирпич марки не ниже 75.

Гл. инж.	Суховерхов		Год выпуска 1984	АО3-13-1-84		
Н. контр.	Грищунин		Основные конструктивные решения зданий со стенами из кирпича для районов с сейсмичностью 7, 8, 9 баллов.	Стадия	Масса	Масштаб
Нач. отд.	[illegible]салимов					
Гл. спец.	[illegible]унин			Лист 2-1	Листов	
Рук. гр.	[illegible]		Пояснительная записка к разделу (начало).	В/ч 52953		Бюро Е
Проверил.	Гриоко[illegible]					
Проект.	Власов[illegible]					

Катировал: Волкова

Инв. № подлин. 115991 | Подпись, дата

В соответствии с требованиями главы СНиП II-22-81 „Каменные и армокаменные конструкции" Кирпичная кладка стен, усиленных армированием или комплексными конструкциями, должна выполняться на смешанных цементных растворах марки не ниже 50.

Расчет и конструирование железобетонных включений и поясов перемычек должны выполняться в соответствии с требованиями главы СНиП II-21-75 „Бетонные и железобетонные конструкции."

Все монтажные работы должны выполняться по проекту производства работ и в соответствии с требованиями главы СНиП III-16-80. „Бетонные и железобетонные конструкции сборные," СНиП III-15-76 „Бетонные и железобетонные конструкции монолитные" и СНиП III-23-76 „Защита строительных конструкций и сооружений от коррозии", а все сварные работы – в соответствии с указаниями СН 393-78.

Гл.инж.б.	Суховерхов		Год выпуска 1984	АОЗ-13-1-84	
Н.контр.	Гришунин		Основные конструктивные решения зданий со стенами из кирпича для районов с сейсмичностью 7, 8, 9 баллов.	Стадия	Масса	Масштаб
Нач.отд.	Мерсалимов				
Сл.спец.	Гришунин			Лист 2-2	Листов
Рук.гр.	Голубева		Пояснительная записка к разделу (окончание).	В/ч 52953	Вывод Е
Провер.	Грибкова				
Проект.	Власова				
Копировал: Волкова					

Инв. № подлин. 115992 | Подпись, дата

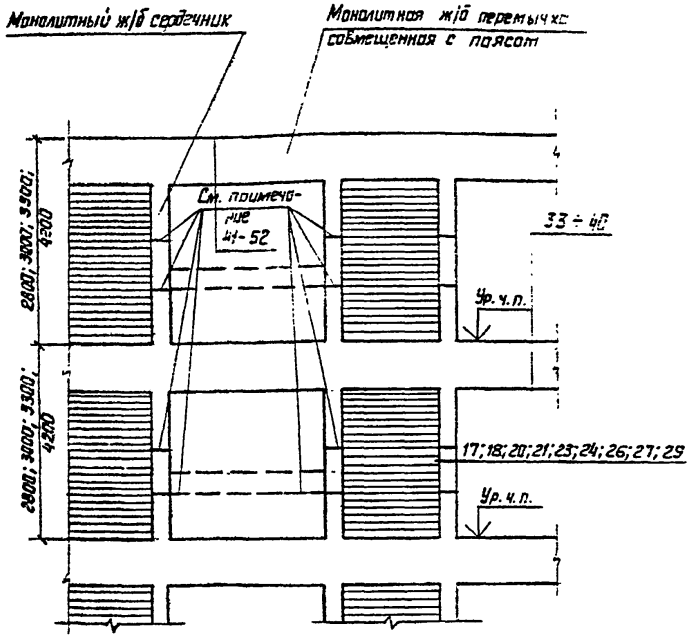

Узлы смотри листы 2-9; 2-11; 2-12

Армирование кладки производится конструктивно и в соответствии с расчетом на главные растягивающие напряжения, при этом арматурные сетки заделываются в монолитные ж/б сердечники.
Пунктиром показана подоконная кладка.

Гл. инж. б	Сухаверхов		Год выпуска 1984	АОЗ-13-1-84		
Н. контр.	Гришумин		Основные конструктивные решения здания со стенами из кирпича для районов с сейсмичностью 7, 8, 9 баллов.		Стадия	Масса	Масштаб
Нач. сект.	Мурсалимов						
Гл. спец.	Гришумин		Комплексные конструкции. Фрагмент стены с частым расположением проёмов.		Лист 2-3	Листов	
Рук. гр.	Галушка				8/ч 52953		
Проверил	Гнибкова						
Проектир.	Финаленко						
Копировал	Замкова						

Инв. № подл. 115993 | Подпись и дата

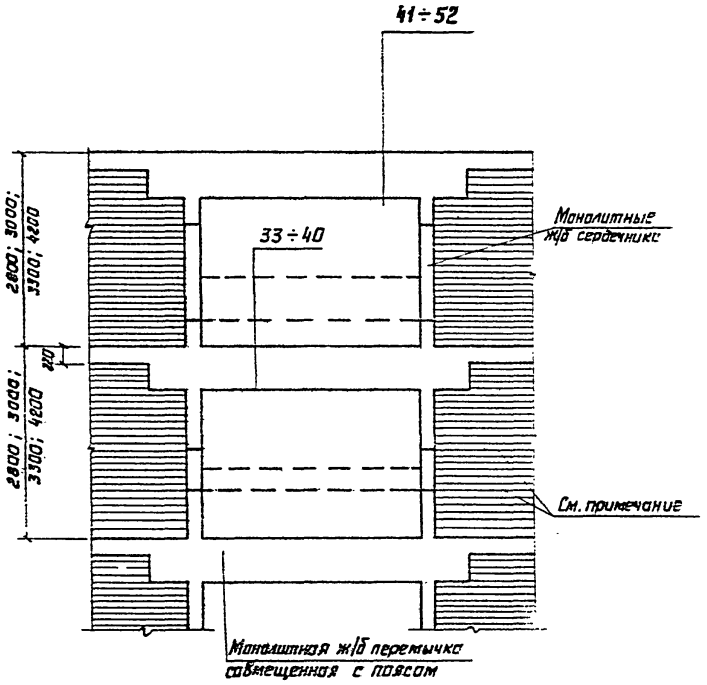

Узлы смотри листы 2-11; 2-12

Армирование кладки производится конструктивно в соответствии с расчетом на главные растягивающие напряжения при этом арматурные сетки заделывают в монолитные ж/б сердечники.

Пунктиром показана подаканная кладка

Гл. инж. б	Сухаверхов		Год выпуска 1984	АОЗ-13-1-84		
Н. контр.	Грищунин		Основные конструктивные решения зданий со стенами из кирпича для районов с сейсмичностью 7, 8, 9 баллов.	Стадия	Масса	Масштаб
Нач. отд.	Мурсалимов					
Гл. спец.	Грищунин		Комплексные конструкции. Фрагмент стены с одиночным проёмом.	Лист 2-4	Листов	
Рук. гр.	Галушко					
Проверил.	Грибкова			В/ч 52953		Бюро Е
Проектир.	Филипенко					

Копировал: Волкова

Инв. № подлин. 115994 | Подпись, дата

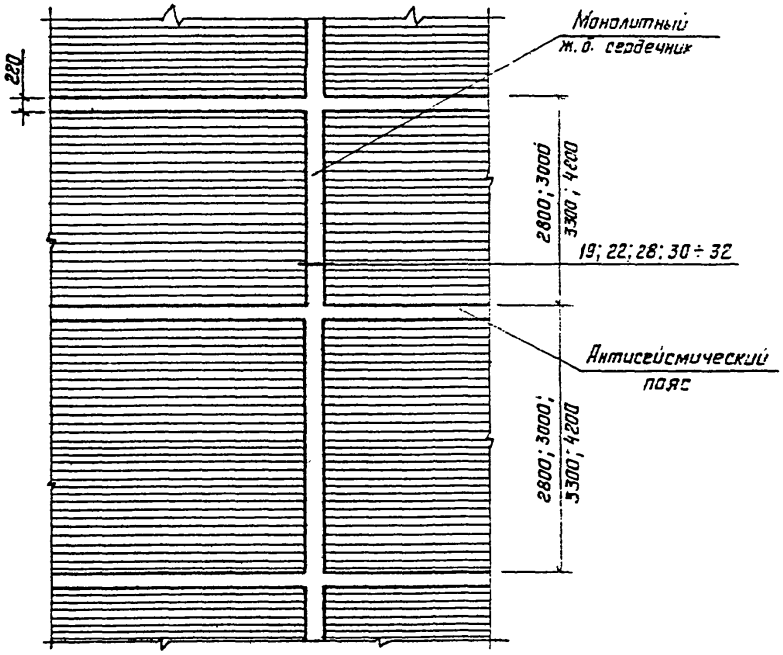

Узлы смотри листы 2-9; 2-10.

Гл.инж. б	Сухаверхов			Год выпуска 1984	АОЗ-13-1-84	
Инженер.	Гришунин			Основные конструктивные решения зданий со стенами из кирпича для районов с сейсмичностью 7, 8, 9 баллов.	Стадия / Масса / Масштаб	
Нач. отд.	Мирсаматов					
Гл. спец.	Гришунин			Комплексные конструкции. Фрагмент стены с монолитным железобетонным сердечником.	Лист 2-5 / Листов	
Рук. гр.	Галушко				В/4 52953	Бюро Е
Проверил	Грибкова					
Проектир.	Филипенко					
Копировал: Белкова						

Инв.№ подлин.	Подпись, дата
115995	

Фрагмент стены толщиной 380мм со схемой опирания сбж/б перемычек.

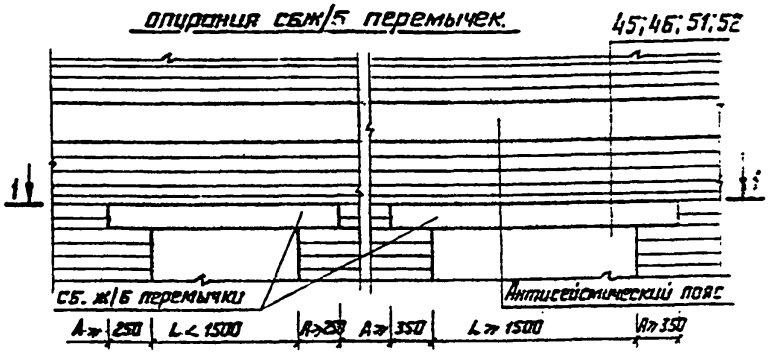

1-1

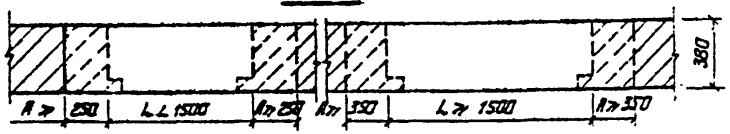

Фрагмент стены толщиной 510, 640мм со схемой опирания сб. ж/б перемычек.

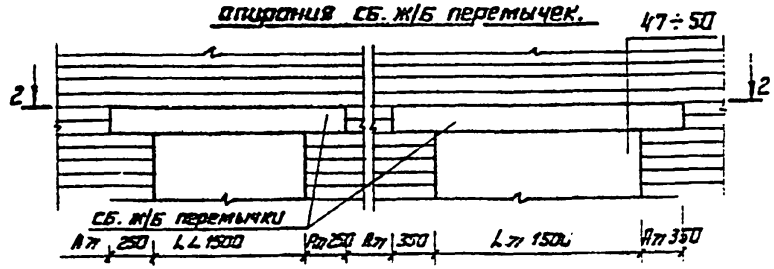

2-2

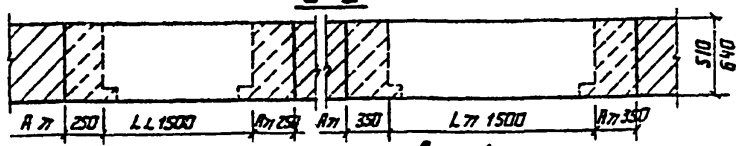

L-ширина проема без учета четвертей

Гл. инж. б	Суховерхов		Год выпуска 1984	А03-13-1-84
Н. контр.	Гришинин		Основные конструктивные решения зданий со стенами из кирпича для районов с сейсмичностью 7, 8, 9 баллов.	Стадия / Масса / Масштаб
Нач. отд.	Мурсалимов			
Гл. спец.	Гришинин		Фрагмент стены толщиной 380, 510, 640 мм со схемой опирания сборных железобетонных перемычек.	Лист 2-6 / Листов
Рук. гр.	Галушко			
Проверил	Грабкова			В/ч 52953 / Бюро Е
Проектир.	Филипенко			
Кооперация: Волкова				

Инв. № подлин. 115996 | Подпись, дата

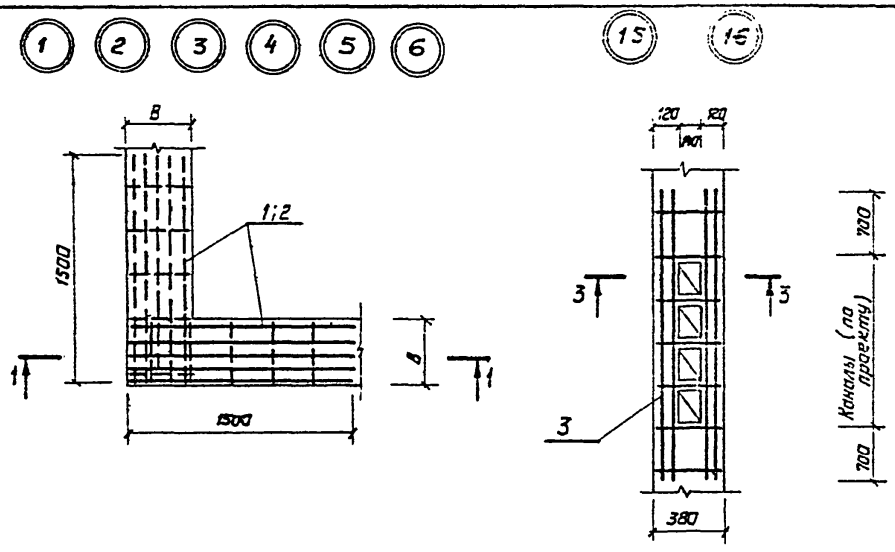

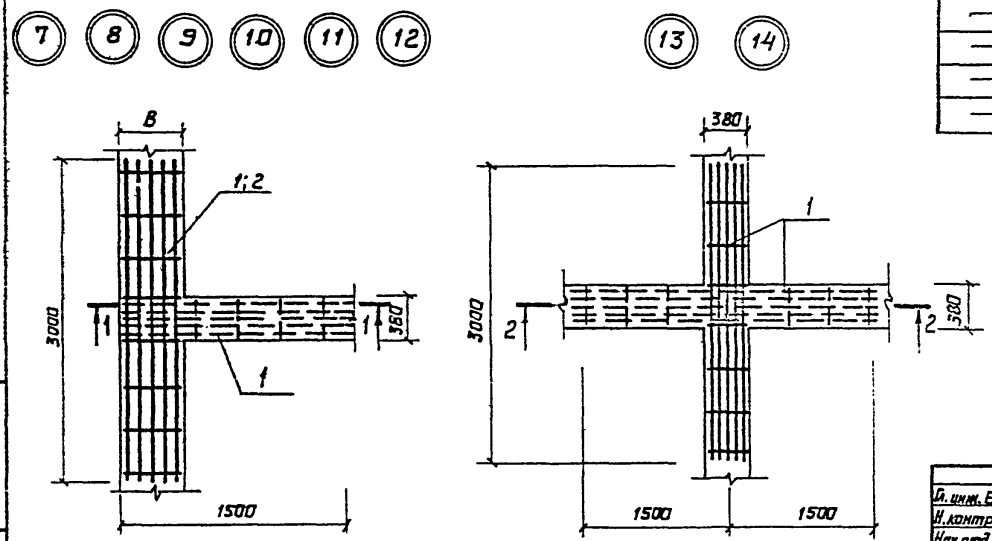

Обозначение	№ узла	А, мм	В, мм	Примечание
Лист 2-7	1	675	380	7,8 баллов
—"—	2	675	510	
—"—	3	675	640	
—"—	4	525	380	9 баллов
—"—	5	525	510	
—"—	6	525	640	
—"—	7	675	380	7,8 баллов
—"—	8	675	510	
—"—	9	675	640	
—"—	10	525	380	9 баллов
—"—	11	525	510	
—"—	12	525	640	
—"—	13	675	—	7,8 баллов
—"—	14	525	—	9 баллов
—"—	15	675	—	7,8 баллов
—"—	16	525	—	9 баллов

В узлах указана длина арматурных сеток для глухих участков стен и простенков ≤ 1,5м, в меньших простенках длина сеток принимается равной ширине простенка. Приведенные узлы действительны для кладки, требующей только конструктивного армирования. Сечения смотри лист 2-8.

Гл. инж. Б	Сукаверков		
Н. контр.	Гришунин		
Нач. отд.	Мурсалимов		
Гл. спец.	Гришунин		
Рук. гр.	Галушко		
Проверил	Грибкова		
Проектир.	Филипенко		

Копировал: Волкова

Год выпуска 1984

АОЗ-13-1-84

Основные конструктивные решения зданий со стенами из кирпича для районов с сейсмичностью 7, 8, 9 баллов.

Узлы 1÷16. Горизонтальное армирование стен в зданиях с расчетной сейсмичностью 7,8 и 9 баллов.

Стадия	Масса	Масштаб
Лист 2-7	Листов	
В/ч 52953		бюро Е

Инв. № подлин. 115997 | Подпись, дата

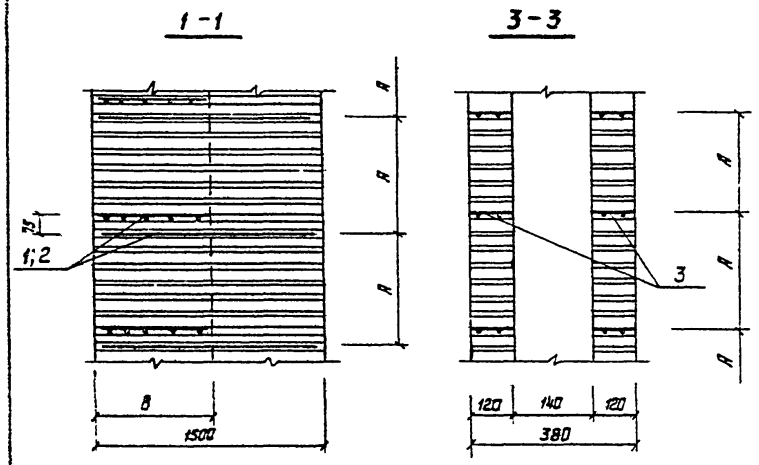

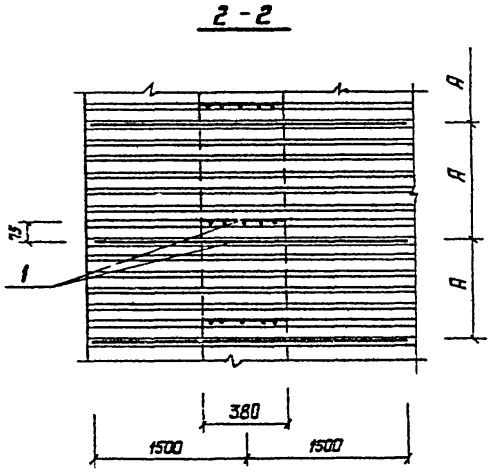

Марка поз.	Обозначение	Наименование	Кол.	Масса ед.,кг	Примечание
		Сборочные единицы.			
		Узел 1;2;4;5			
1	Лист 2-18	Сетка СГ-1	3.0	0.75	п.м.
		Узел 7;8;10;11			
1	Лист 2-18	Сетка СГ-1	4.5	0.75	п.м.
		Узел 13;14			
1	Лист 2-18	Сетка СГ-1	6.0	0.75	п.м.
		Узел 3;6			
2	Лист 2-18	Сетка СГ-2	3.0	0.78	п.м.
		Узел 9;12			
1	Лист 2-18	Сетка СГ-1	1.5	0.75	п.м.
2		Сетка СГ-2	3.0	0.78	п.м.
		Узел 15;16			
3	Лист 2-18	Сетка СГ-3	1.0	0.61	п.м.

Показатели расхода сеток даны по узлам в рассматриваемой плоскости в п.м.

Показатели расхода сеток поз. 3 по узлам 15;16 даны условно на 10 п.м. и должны быть учтены при конкретном проектировании.

Гл. инж. б	Суховерхов		Год выпуска 1984	АОЗ-13-1-84		
Н. контр.	Грищунин		Основные конструктивные решения зданий со стенами из кирпича для районов с сейсмичностью 7, 8, 9 баллов.	Стадия	Масса	Масштаб
Нач. отд.	Мурсалимов					
Гл. спец.	Грищунин		Сечения 1-1÷3-3	Лист 2-8	Листов	
Рук. гр.	Галушко			В/ч 52953		Бюро Е
Проверил	Грибкова					
Проектир.	Филипенко					
Контроль:	Ванцева					

Инв. № подлин. 115998 | Подпись, дата

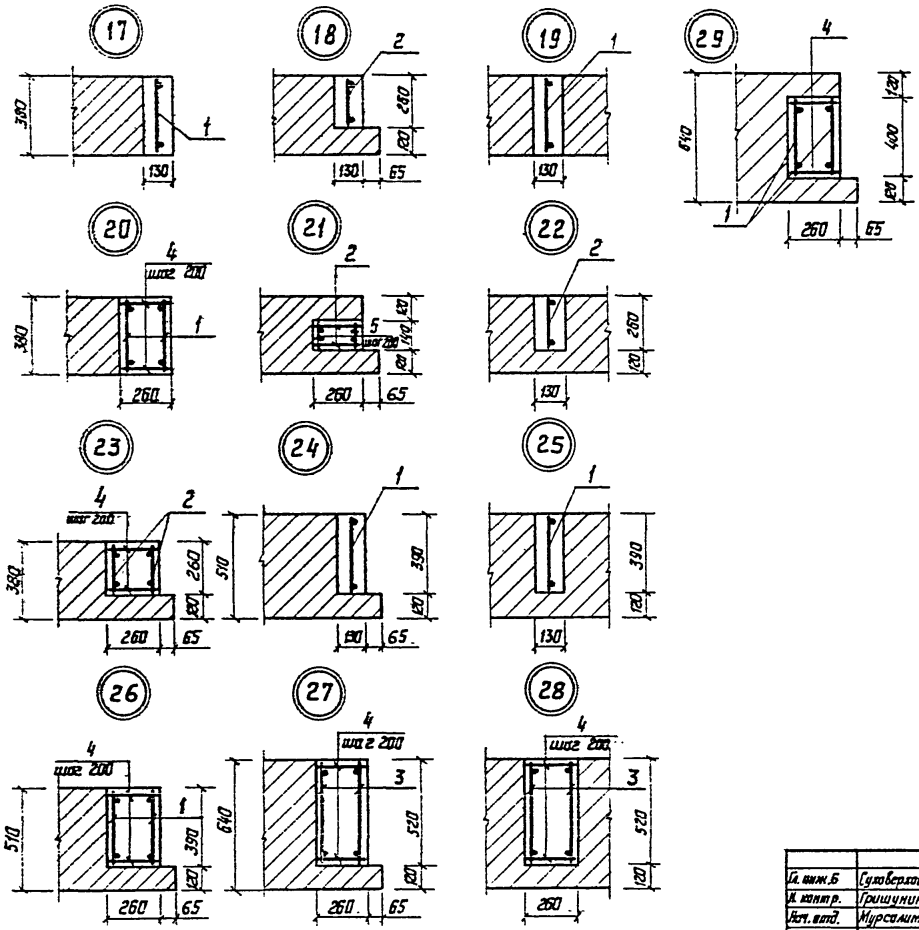

Марка поз.	Обозначение	Наименование	Кол.	Масса ед. кг	Примечание
		Сборочные единицы.			
		Узел 17; 19; 24; 25			
1	Лист 2-19	Каркас КС-1	1	2.65	
		Узел 18; 22			
2	Лист 2-19	Каркас КС-2	1	2.04	
		Узел 20; 26; 29			
1	Лист 2-19	Каркас КС-1	2	2.65	
		Узел 21; 23			
2	Лист 2-19	Каркас КС-2	2	2.04	
		Узел 27; 28			
3	Лист 2-19	Каркас КС-3	2	2.31	
		Детали			
4	Лист 2-19	Стержень ОС-1 ГОСТ 5781-82	1.0	1.25	
5	Лист 2-19	Стержень ОС-2 ГОСТ 5781-82	10	0.10	

Бетон включений должен быть не ниже марки 150.
Кладка должна выполняться на растворе марки не ниже 50
Армирование сердечников принято конструктивно и должно быть проверено расчетом.
Показатели по каркасам даны на 1 п.м.

Гл. инж. б	Суховерхов		Год выпуска 1984	А03-13-1-84		
Н. контр.	Гришунин		Основные конструктивные решения зданий со стенами из кирпича для районов с сейсмичностью 7, 8, 9 баллов.	Стадия	Масса	Масштаб
Нач. отд.	Мурсалимов					
Гл. спец.	Гришунин		Узлы 17÷29. Комплексные конструкции. Примеры сечений железобетонных включений в стенах толщиной 380, 510 и 640 мм.	Лист 2-9	Листов	
Рук. гр.	Галушко			В/ч 52953		Бюро Е
Проверил	Грибкова					
Проектир.	Филиппенко					
Контрольн.:	Волкова					

Инв. № подлин. 115999 | Подпись, дата

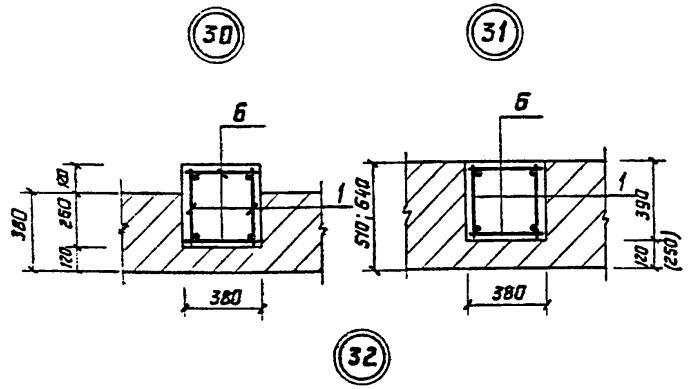

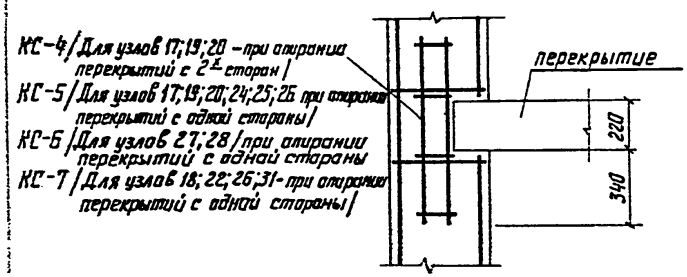

Марка поз.	Обозначение	Наименование	Кол.	Масса ед., кг	Примечание
		Сборочные единицы.			
		Узел 30; 31			
1	Лист 2-19	Каркас КС-1	2	2.65	
—		Узел 32			
—	Лист 2-19	Каркас КС-4	1	1.90	
—	Лист 2-19	Каркас КС-5	1	1.98	
—	Лист 2-19	Каркас КС-6	1	2.12	
—	Лист 2-19	Каркас КС-7	1	1.90	
		Деталь			
6	Лист 2-19	Стержень ОС-3 ГОСТ 5781-82	5	0.35	

Бетон включений должен быть не ниже марки 150, кладка должна выполняться на растворе марки не ниже 50.
Армирование сердечников принято конструктивно и должно быть проверено расчетом.

Гл. инж. б	Сяховерхов			Год выпуска 1984	АОЗ-13-1-84		
Н. контр.	Гришунин			Основные конструктивные решения зданий со стенами из кирпича для районов с сейсмичностью 7, 8, 9 баллов.	Стадия	Масса	Масштаб
Нач. отд.	Мурсалимов						
Гл. спец.	Гришунин			Узлы 30÷32. Комплексные конструкции. Примеры сечений железобетонных включений в стенах толщиной 380; 510 и 640 мм.	Лист 2-10	Листов	
Рук. гр.	Галушко				В/ч 52953		Бюро Е
Проверил	Грибкова						
Проектир.	Филипенко						
Материал: Волкова							

Инв. № подлин. 116000 | Подпись, дата

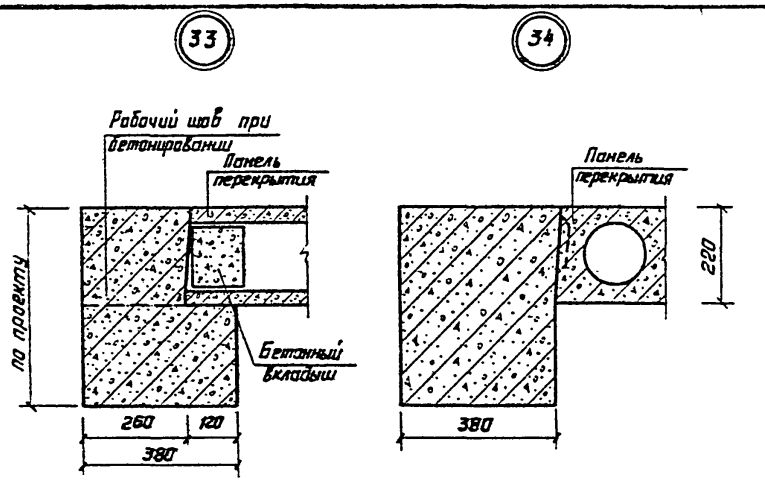

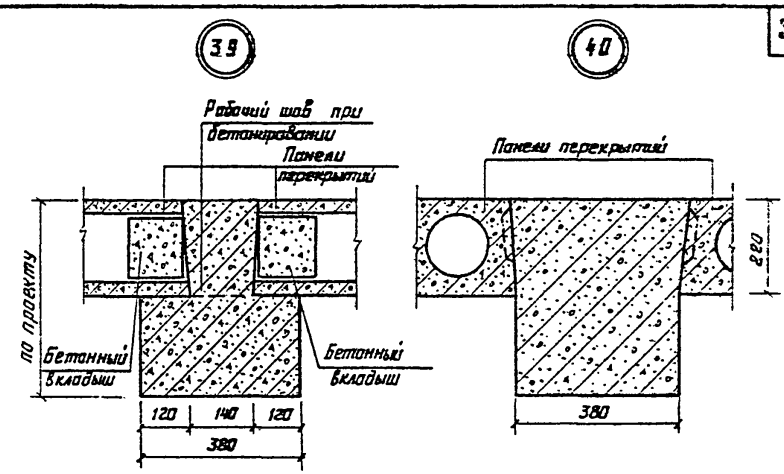

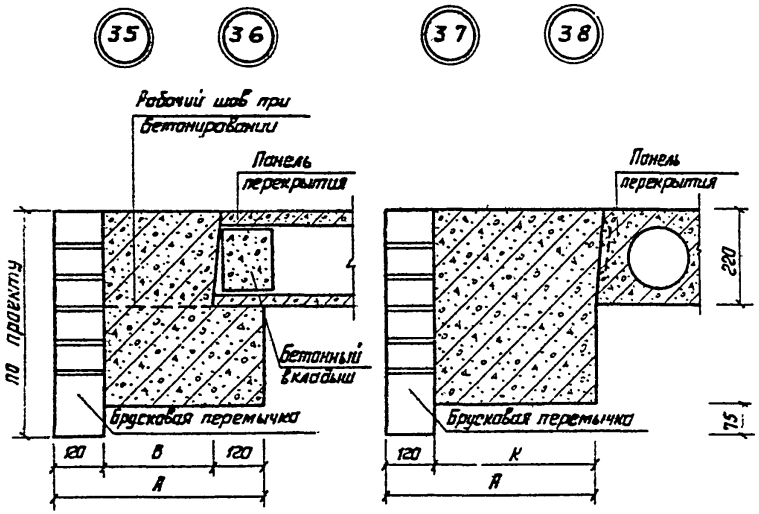

Обозначение	N узла	А, мм	В, мм	К, мм	Примечание
Лист 2-11	33	—	—		
—"—	34	—	—	—	
—"—	35	510	270	—	
—"—	36	640	400	—	
—"—	37	510	—	390	
—"—	38	640	—	520	
—"—	39	—	—	—	
—"—	40	—	—	—	

Гл. инж. б.	Сиховерхов		Год выпуска 1984	АОЗ-13-1-84
Н. контр.	Грищунин		Основные конструктивные решения зданий со стенами из кирпича для районов с сейсмичностью 7, 8, 9 баллов.	Стадия / Масса / Масштаб
Нач. отд.	Мурсалимов		Узлы 33 ÷ 40. Комплексные конструкции. Примеры сечений поясов перемычек в стенах толщиной 380, 510 и 640 мм.	Лист 2-11 / Листов
Гл. спец.	Грищунин			
Рук. гр.	Галушко			
Проверил	Грибкова			
Проектир.	Филипенко			В/ч 52953 / Бюро Е
Контрольн.	Волкова			

Инв. № подлин. 116001 | Подпись, дата

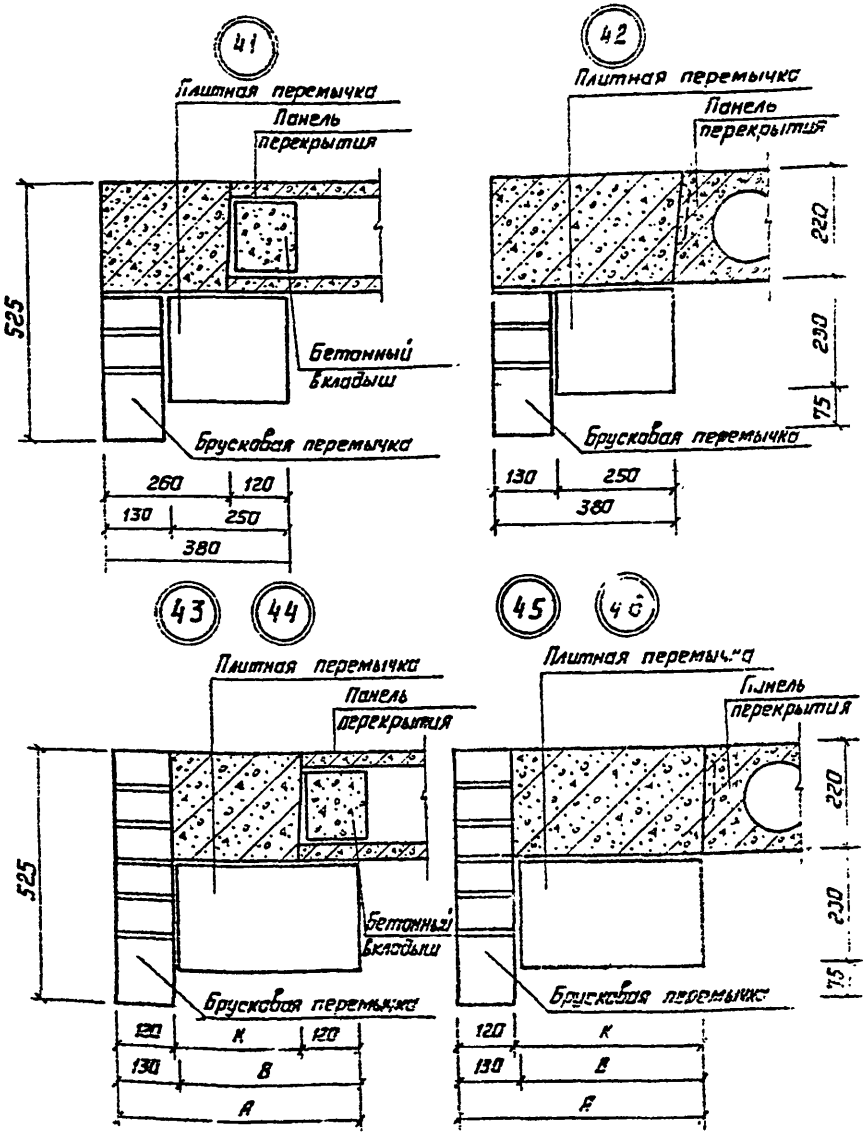

Обозначение	N узла	A_1 мм	B_1 мм	K_1 мм	Примечание
Лист 2-12	41	—	—	—	
— " —	42	—	—	—	
— " —	43	510	380	270	
— " —	44	640	510	400	
— " —	45	510	380	390	
— " —	46	640	510	520	

Гл. инж. б	Суховерхов	Год выпуска 1984	А03-13-1-84	
Н. контр.	Гришунин			
Нач. отд.	Мурсалимов	Условные конструктивные решения зданий со стенами из кирпича с 3 районов с сейсмичностью 7, 8, 9 баллов.	Стадия	Масса	Масштаб
Гл. спец.	Гришунин				
Рук. гр.	Галушко	Узлы 41 ÷ 46. Комплексные конструкции. Примеры сечений поясов перемычек в стенах толщиной 380, 510 и 640 мм.	Лист 2-12	Листов	
Проверил	Грибкова				
Проектир.	Филипенко		В/ч 52953	Бюро Е	
Контровал: Волкова					

Инв. № подл. | Подпись, дата
116002

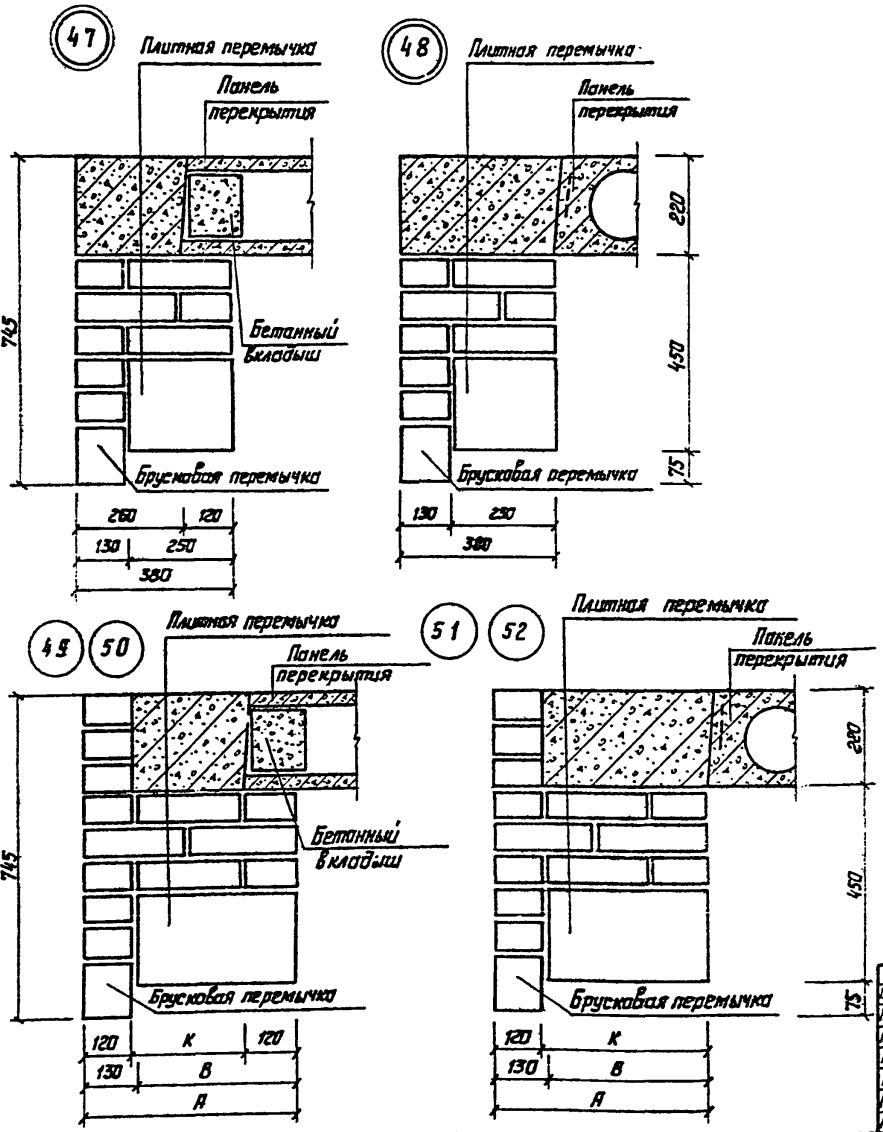

Обозначение	Н узла	А, мм	В, мм	К, мм	Примечание
Лист 2-13	47	—	—	—	
—"—	48	—	—	—	
—"—	49	510	380	270	
—"—	50	640	510	400	
—"—	51	510	380	390	
—"—	52	640	510	520	

Гл. инж.	Суховерхов		
Н. контр.	Гришунин		
Нач. отд.	Мурсалимов		
Гл. спец.	Гришунин		
Рук. гр.	Голушко		
Проверил	Грибкова		
Проектир.	Фищенко		

Копировал: Волкова

Год выпуска 1984

АОЗ-13-1-84

Основные конструктивные решения зданий со стенами из кирпича для районов с сейсмичностью 7, 8, 9 баллов

Узлы 47÷52. Комплексные конструкции. Примеры сечений сборных железобетонных перемычек в стенах толщиной 380, 510 и 640 мм

Стадия	Масса	Масштаб
Лист 2-13	Листов	
Бюро Е		

В/ч 52953

Инв. № подл. 11600 | Подпись, дата

53

Армирование кладки под мауэрлатом при чердачных покрытиях.

54

Армирование парапета при бесчердачных невентилируемых покрытиях.

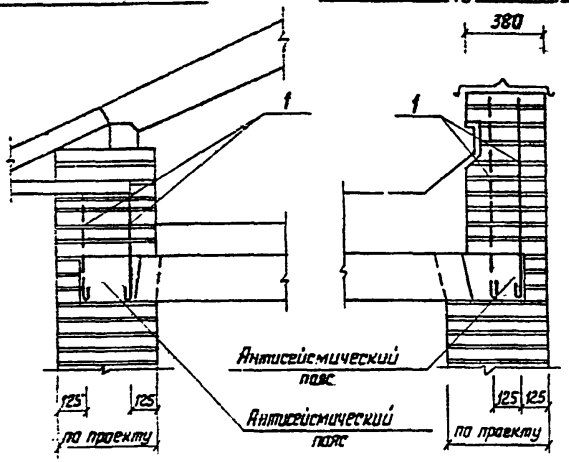

Марка, поз.	Обозначение	Наименование	Кол.	Масса ед. кг	Примечание
		Узел 53			
		Детали			
1	Лист 2-17	Анкер АС-1	2	—	по проекту
		Узел 54			
		Детали			
1	Лист 2-17	Анкер АС-1	2	—	по проекту

Приведенные в узлах конструкции показаны условно и должны быть разработаны в проекте.
В кладке парапета и под мауэрлатом имеющей высоту более 400 мм над верхним перекрытием закладываются анкерующие стержни поз. 1 2шт. на 1п.м. стены в шахматном порядке.

Гл. инж. б	Суховерхов		
Н. контр.	Грашунин		
Нач. отд.	Мурсалимов		
Гл. спец.	Грашунин		
Рук. гр.	Галушко		
Проверил	Грибкова		
Проектир.	Филипенко		
Копировал: Валкова			

Год выпуска 1984

АОЗ-13-1-84

Основные конструктивные решения зданий со стенами из кирпича для районов с сейсмичностью 7, 8, 9 баллов.

Узлы 53; 54. Армирование стен над верхним перекрытием при чердачных и бесчердачных невентилируемых покрытий.

Стадия	Масса	Масштаб
Лист 2-14	Листов	
В/ч 52953		Бюро Е

Инв. № подлин. 116004

Подпись, дата

Схема определения высоты труб

55

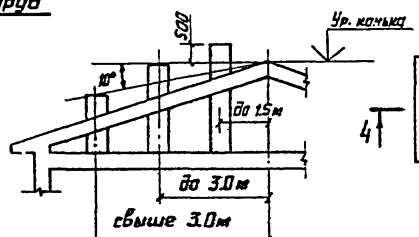

Общий вид кирпичной трубы

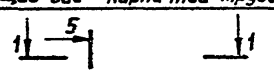

1-1

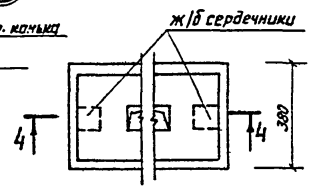

4-4

5-5

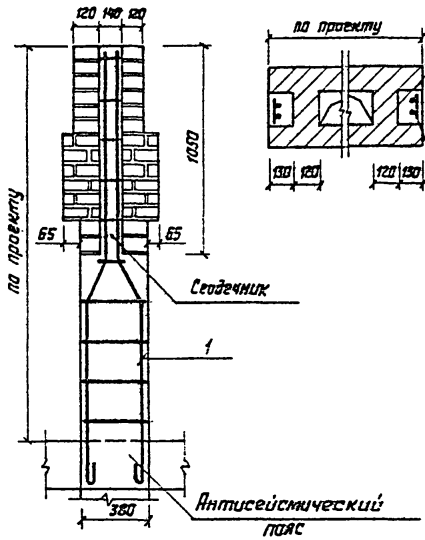

2-2

3-3

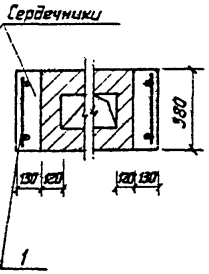

Марка. поз	Обозначение	Наименование	Кол.	Масса ед.кг	Примечание
	лист 2-15	Узел 55			
		Сварочные единицы			
1	лист 2-17	Каркас КТ	2	—	по проекту

Бетонирование сердечников производить в процессе кладки.

Гл. инж.	Суховерков		Год выпуска 1984	АОЗ-13-1-84
Н. контр.	Грошунина		Основные конструктивные решения зданий со стенами из кирпича для районов с сейсмичностью 7, 8, 9 баллов.	Стадия / Масса / Масштаб
Вед. спец.	Мурсалимов			
Гл. спец.	Грошунин		Крепление кирпичных труб при чердачных покрытиях. Узел 55.	Лист 2-15 / Листов
Рук. гр.	Голушко			
Проверил	Грабкова			в/ч 52953 / бюро Е
Проектир.	Филатенко			
Копировал: Зайкова				

Инв.№ подл. | Подпись, дата | 116005

56

Схема определения высоты трубы

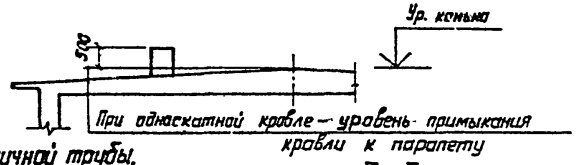

Общий вид кирпичной трубы.

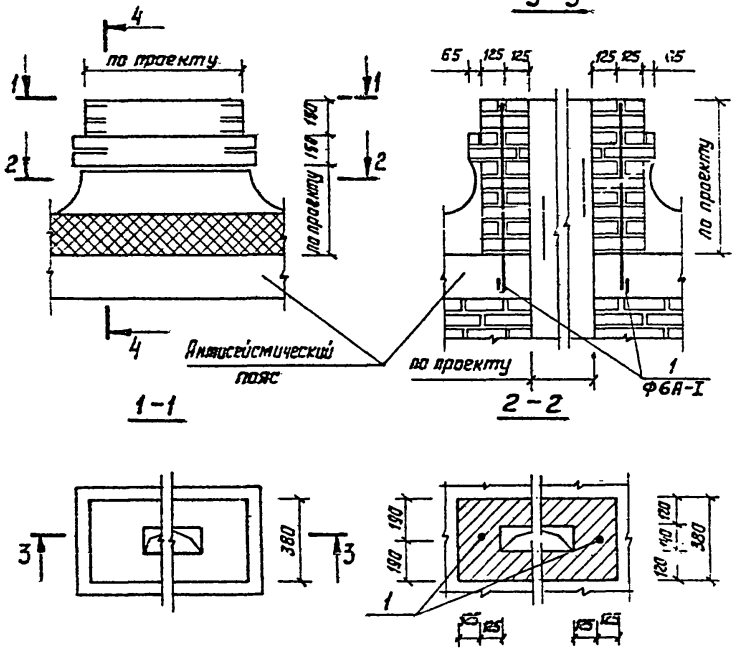

4-4

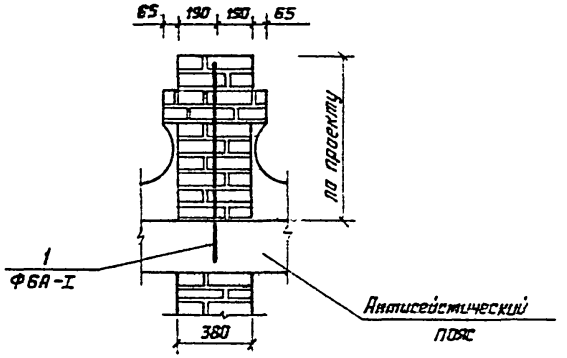

Марка поз.	Обозначение	Наименование	Кол.	Масса ед.кг	Примечание
	Лист 2-16	Узел 56			
		Деталь			
1	Лист 2-17	Анкер АС-2	1	—	по проекту

Гл.инж. Б	Суховерхов		Год выпуска 1984	АОЗ-13-1-84	
Н.контр.	Гришунин		Основные конструктивные решения зданий со стенами из кирпича для районов с сейсмичностью 7, 8, 9 баллов.	Стадия	Масса	Масштаб
Нач.отд.	Мурсалимов					
Гл.спец.	Гришунин		Узел 56. Крепление кирпичных труб при бесчердачных невентилируемых покрытиях.	Лист 2-16	Листов	
Рук.гр.	Галушина					
Проверил	Грибкова			В/ч 52953	Бюро Е
Проектир.	Филипенко				
Контрольн:	Волкова				

Инв.№ подлин. 116006 | Подпись, дата

Каркас КТ

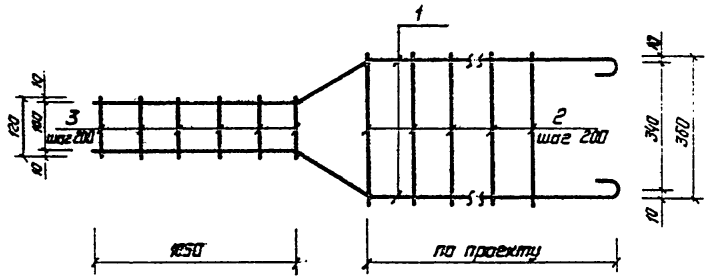

Анкер АС-1; АС-2

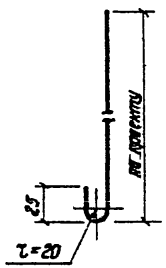

Поз.	Обозначение	Наименование	Кол.	Примечание
		Каркас КТ		
1	Лист 2-17	Стержень Ф12АI, ГОСТ 5781-82	2	по проекту
2	—"—	Стержень Ф6АII, ГОСТ 5781-82, ℓ=360	—	по проекту
3	—"—	Стержень Ф6АI, ГОСТ 5781-82, ℓ=120	6	0.16
	Лист 2-17	Анкер АС-1		
	—"—	Стержень Ф6АI, ГОСТ 5781-82	—	по проекту
	Лист 2-17	Анкер АС-2		
	—"—	Стержень Ф6АI, ГОСТ 5781-82	—	по проекту

Гл.инж. б	Суховерхов		Год выпуска 1984	АОЗ-13-1-84
Н. контр.	Грачунин		Основные конструктивные решения зданий со стенами из кирпича для районов с сейсмичностью 7, 8, 9 баллов.	Стадия Масса Масштаб
Нач. отд.	Мурсалимов			
Гл. спец.	Грачунин		Каркас КТ. Анкер АС-1; АС-2	Лист 2-17 Листов
Рук. гр.	Голушко			В/4 52953 Формат А
Проверил	Грибкова			
Проектир.	Фомиченко			
Копировал: Волкова				

Инв.№ подлин. | Подпись, дата | 116002

Сетка СГ-1 ÷ СГ-3

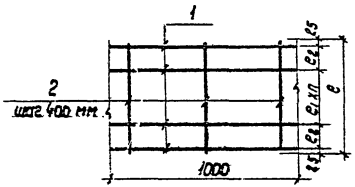

Поз.	Обозначение	Наименование	Кол.	Примечание
		Сетка СГ-1		
1	Лист 2-18	Стержень ф5Вр-I, ГОСТ 6727-80, e=1000	5	0.70
2	—"—	Стержень ф3Вр-I, ГОСТ 6727-80, e=350	3	0.05
		Сетка СГ-2		
1	Лист 2-18	Стержень ф5Вр-I, ГОСТ 6727-80, e=1000	5	0.70
2	—"—	Стержень ф3Вр-I, ГОСТ 6727-80, e=550	3	0.08
		Сетка СГ-3		
1	Лист 2-18	Стержень ф5Вр-I, ГОСТ 6727-80, e=1000	4	0.56
2	—"—	Стержень ф3Вр-I, ГОСТ 6727-80, e=350	3	0.05

Обозначение	Марка	n	e_1, мм	e_2, мм	e, мм	Масса, кг
Лист 2-18	СГ-1	2	100	50	350	0,75
—"—	СГ-2	2	200	50	550	0,78
—"—	СГ-3	1	160	70	350	0,61

Гл. инж. б	Суховерхов		Год выпуска 1984	АОЗ-13-1-84	
Н. контр.	Гришунин		Основные конструктивные решения зданий со стенами из кирпича для районов с сейсмичностью 7, 8, 9 - баллов	Стадия	Масса	Масштаб
Нач. отд.	Мирсалимов				
Гл. спец.	Гришунин		Сетки СГ-1 ÷ СГ-3	Лист 2-18	Листов
Рук. гр.	Галушко			В/Ч 52953	Бюро Е
Проверил	Грибкова				
Проектир.	Филипенко				
Контр.	Никитина				

Инв. № подл. | Подп. и дата

116008

Каркас КС-1 ÷ КС-3

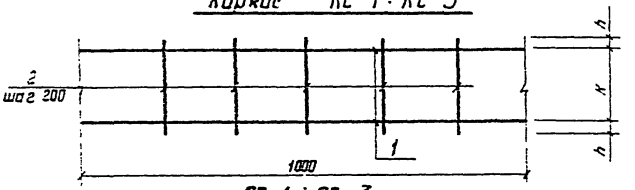

ОС-1 ÷ ОС-3

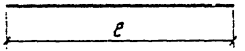

КС-4

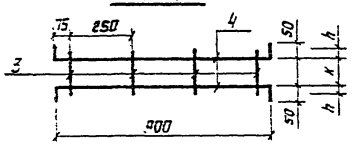

КС-5 ÷ КС-7

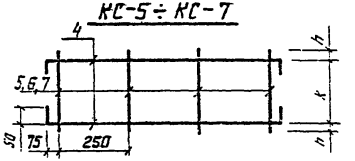

Обозначение	Марка	K, мм	h, мм	Масса, кг
Лист 2-19	КС-1	300	15	2.65
—"—	КС-2	200		2.04
—"—	КС-3	450		2.31
—"—	КС-4	100	15	1.90
—"—	КС-5	200		1.98
—"—	КС-6	350		2.12
—"—	КС-7	100		1.90

Поз.	Обозначение	Наименование	Кол.	Примечание
		Каркас КС-1		
1	Лист 2-19	Стержень Ф12А-I; ℓ=1000	2	1.78
2	—"—	Стержень Ф6А-I; ℓ=330	5	0.37
		Каркас КС-2		
1	Лист 2-19	Стержень Ф12А-I; ℓ=1000	2	1.78
2	—"—	Стержень Ф6А-I; ℓ=230	5	0.26
		Каркас КС-3		
1	Лист 2-19	Стержень Ф12А-I; ℓ=1000	2	1.78
2	—"—	Стержень Ф6А-I; ℓ=480	5	0.53
		ОС-1		
—	Лист 2-19	Стержень Ф6А-I; ℓ=230	1	0.05
		ОС-2		
—	Лист 2-19	Стержень Ф6А-I; ℓ=110	1	0.02
		ОС-3		
—	Лист 2-19	Стержень Ф6А-I; ℓ=330	1	0.07
		Каркас КС-4		
4	Лист 2-19	Стержень Ф12А-I; ℓ=1000	2	1.78
3	—"—	Стержень Ф6А-I; ℓ=130	4	0.12
		Каркас КС-5		
4	Лист 2-19	Стержень Ф12А-I; ℓ=1000	2	1.78
5	—"—	Стержень Ф6А-I; ℓ=230	4	0.20
		Каркас КС-6		
4	Лист 2-19	Стержень Ф12А-I; ℓ=1000	2	1.78
6	—"—	Стержень Ф6А-I; ℓ=380	4	0.34
		Каркас КС-7		
4	Лист 2-19	Стержень Ф12А-I; ℓ=1000	2	1.78
7	—"—	Стержень Ф6А-I; ℓ=130	4	0.12

Гл. инж. б	Суховерков		
Н. контр.	Гришунин		
Нач. отд.	Марсиламов		
Гл. спец.	Гришунин		
Рук. гр.	Гомушко		
Проверил	Грибкова		
Проектир.	Филипенко		

Копировал: Волкова

Год выпуска 1984

АОЗ-13-1-84

Основные конструктивные решения зданий со стенами из кирпича для районов с сейсмичностью 7, 8, 9 баллов.

Каркасы КС-1 ÷ КС-7

Отдельные стержни ОС-1 ÷ ОС-3 сборочный чертеж.

Стадия	Масса	Масштаб

Лист 2-19 листов

В/ч 52953

Бюро Е

Инв. № подлин. 116009

Подпись, дата

РАЗДЕЛ 3

ПЕРЕКРЫТИЯ ИЗ МНОГОПУСТОТНЫХ ПАНЕЛЕЙ В КИРПИЧНЫХ ЗДАНИЯХ

Инв.№подл. | Подпись и дата | 11601-0

Пояснительная записка к разделу.

В настоящий раздел включены узлы устройства монолитных железобетонных антисейсмических поясов в плоскости перекрытий из многопустотных панелей (независимо от класса рабочей арматуры) для применения при строительстве в районах с сейсмичностью 7,8 и 9 баллов общевойсковых зданий со стенами из кирпича.

В разделе приведены узлы перекрытий для кирпичных наружных стен толщиной 38, 51 и 64 см. и внутренних стен толщиной 38 см, которые разработаны с учетом требований СНиП II-7-81 „Строительство в сейсмических районах".

Ширина антисейсмического пояса (с опорным участком перекрытия равной 12 см) в наружных стенах шириной 38, 51 и 64 см принята соответственно 26, 27 и 40 см; высота – толщине многопустотной панели 22 см.

Антисейсмические пояса по наружным, непригруженным перекрытиям и стенам рассчитаны на изгиб под действием инерционной силы от веса примыкающих снизу и сверху участков стены собственного веса пояса.

Расчетная схема пояса принята в виде многопролетной неразрезной балки с пролетами до 6,4 м, нагруженной равномернораспределенной нагрузкой.

Антисейсмические пояса выполняются из бетона М 150 и армируются плоскими сборными каркасами.

При расчетной сейсмичности здания 7 и 8 баллов продольная арматура поясов – 4 ф 10 AI, при 9 баллах – 4 ф 12 AI.

Заанкеривание панелей перекрытий в сейсмический пояс в зданиях с расчетной сейсмичностью 7,8 и 9 баллов осуществляется с помощью арматурных выпусков, предусмотренных в нижней зоне торцов панелей.

Панели перекрытий с анкерными выпусками, должны поставляться заводом изготовителем на строительную площадку с загнутыми концами выпусков. В узлах пунктиром показаны выпуски с крюками на концах из стали класса AI.

Для сокращения расхода монолитного железобетона на антисейсмические пояса, при проектировании и строительстве следует применять многопустотные панели перекрытий с заделкой торцов в заводских условиях бетонными вкладышами.

Панели с усиленными торцами обозначаются аналогичными марками с добавлением индекса „с".

Опирание панелей перекрытий на стены должно производиться по ровной поверхности и по слою цементного раствора М-100, толщиной 10 мм.

Заливка швов между панелями перекрытий производится цементным раствором М-100.

Ввиду аналогичности решений настоящий раздел следует также применять при проектировании и строительстве общевойсковых зданий с перекрытиями из беспустотных панелей.

Гл. инж. бюро	Суховерхов			Год выпуска 1984	АОЗ-13-1-84		
Н. контр.	Гришунин			Основные конструктивные решения зданий со стенами из кирпича для районов с сейсмичностью 7,8,9 баллов.	Стадия	Масса	Масштаб
Нач. отд.	Мурсалимов						
Гл. спец.	Гришунин			Пояснительная записка к разделу.	Лист 3-1	Листов	
Рук. гр.	Галушко						
Провер.	Грибкова				В/ч 52953		Бюро Е
Проект.	Власова						

Копир. Шевалдышева

Инв. № подл. 116011 | Подпись, дата

Здания с поперечными несущими стенами

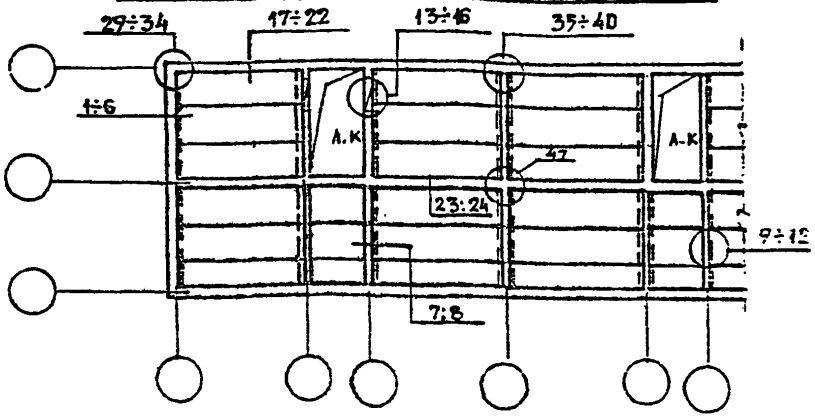

Здания с продольными несущими стенами

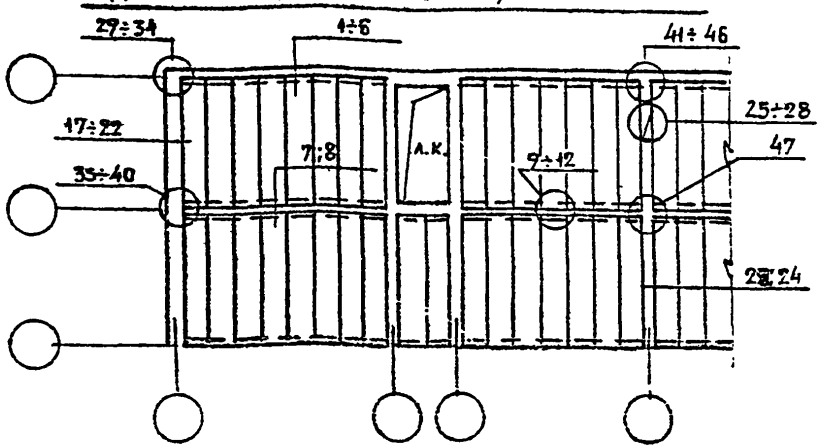

Гл. инж. б	Суховерхов		Год выпуска 1984	А03-13-1-84		
Гл. контр.	Гришунин		Основные конструктивные решения зданий со стенами из кирпича для районов с сейсмичностью 7,8,9 баллов	Стадия	Масса	Масштаб
Нач. отд.	Мурсалимов					
Гл. спец.	Гришунин		Примеры монтажных схем перекрытий зданий с расчетной сейсмичностью 7,8,9 баллов. Маркировка узлов.	Лист 3-2	Листов	
Рук. гр.	Галушко					
Проверил	Грибкова			В/ч 52953		Бюро „Е"
Проектир.	Филипенко					
Копир.						

Инв. № подл. 116012 | Подпись, дата

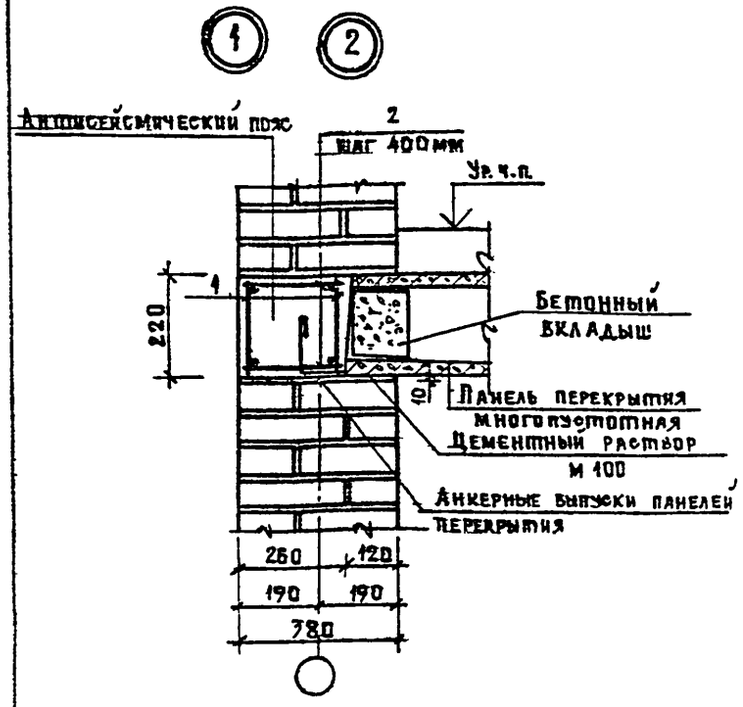

Марка, поз.	Обозначение	Наименование	Кол.	Масса ед. кг.	Примечание
		Детали			
2	Лист 3-25	Стержень ОС-1	6	0,053	
		Переменные данные для исполнения			
		Узел 1			
		Сборочные единицы			
1	Лист. 3-23	Каркас КР 1	2	1,36	
		Материал			
		Бетон М 150	0,059		$м^3$
		Узел 2			
		Сборочные единицы			
1	Лист 3-23	Каркас КР-2	2	1,91	
		Материал			
		Бетон М 150	0,059		$м^3$

Обозначение	№ узла	Примечание
Лист 3-3	1	7,8 баллов
— " —	2	9 баллов

Гл. инж. б	Суховерков		
В. контр.	Гришунин		
Нач. отд.	Мурсалимов		
Гл. спец.	Гришунин		
Рук. гр.	Галушко		
Проверил	Грибкова		
Проектир.	Филипенко		
Копир.			

Год выпуска 1984 | А03-13-1-84

Основные конструктивные решения зданий со стенами из кирпича для районов с сейсмичностью 7,8,9 баллов

Узлы 1,2
Опирание панелей перекрытий на наружные стены толщиной 380мм

Стадия	Масса	Масштаб

Лист 3-3 | Листов

В/ч 52953 | Бюро "Е"

Инв. № подл. 116013 | Подпись, дата

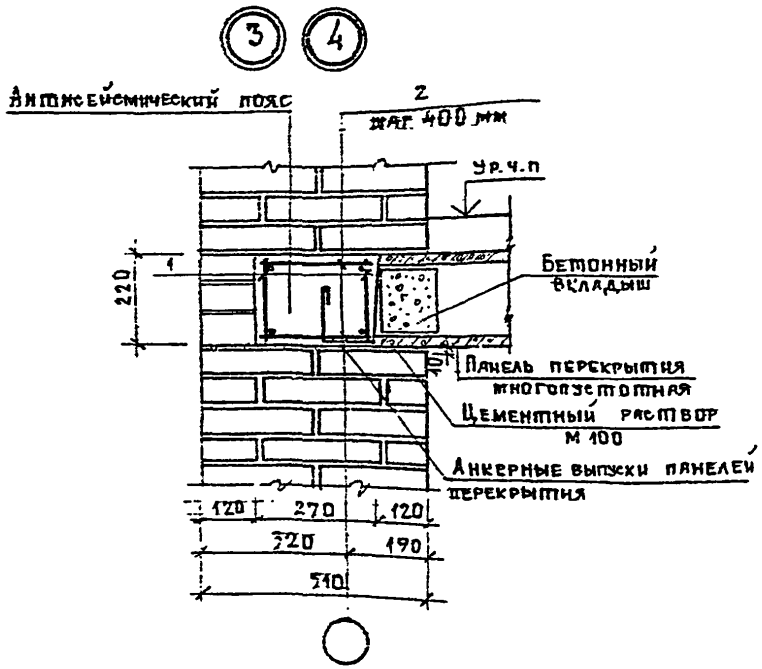

Марка поз.	Обозначение	Наименование	Кол	Масса ед. кг.	Примечание
		Детали			
2	Лист 3-25	Стержень ОС-1	6	0,073	
		Переменные данные для исполнения			
		Узел 3			
		Сборочные единицы			
1	Лист 3-23	Каркас КР-1	2	1,36	
		Материал			
		Бетон М 150	0,06		м³
		Узел 4			
1	Лист 3-23	Сборочные единицы			
		Каркас КР-2	2	1,91	
		Материал			
		Бетон. М150	0,05		м³

Обозначение	№ узла	Примечание
Лист 3-4	3	7,8 баллов
—"—	4	9 баллов

Гл. инж. б.	Суховерхов	Год выпуска 1984	АОЗ-13-1-84
Н. контр.	Гришунин	Основные конструктивные решения зданий со стенами из кирпича для районов с сейсмичностью 7, 8, 9 баллов	
Нач. отд.	Мурсалимов		
Гл. спец.	Гришунин	Узлы 3; 4. Опирание панелей перекрытий на наружные стены толщиной 510 мм	
Рук. гр.	Галушко		
Проверил	Трибкова		
Проектир.	Филипенко		
Копир.			

Стадия	Масса	Масштаб
Лист 3-4	Листов	
8/452953		Бюро Е

Инв. № подл. 116014 | Подпись, дата

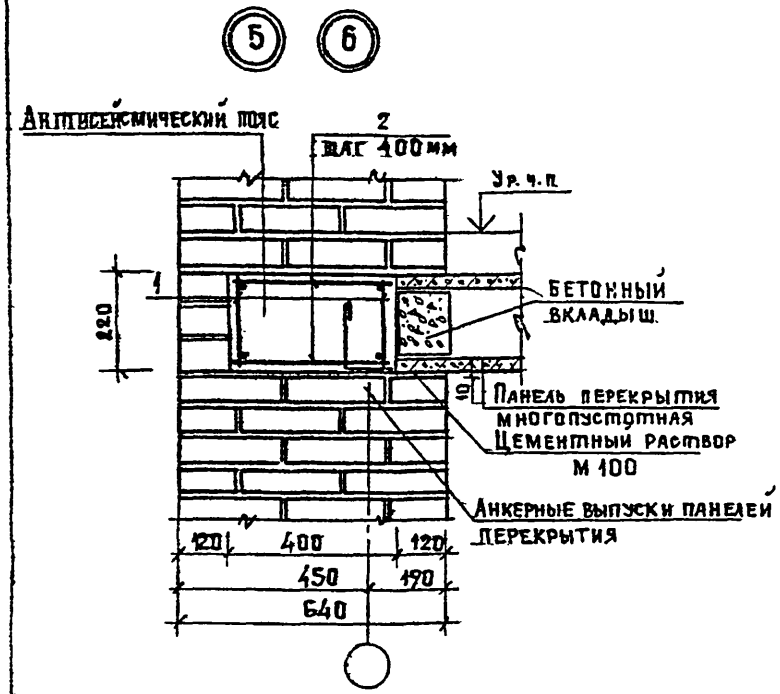

Обозначение	№ узла	Примечание
Лист 3-5	5	7,8 баллов
—— » ——	6	8 баллов

Марка поз.	Обозначение	Наименование	Кол.	Масса ед. кг	Примечание
		Детали			
2	Лист 3-25	Стержень ОС-2	6	0,084	
		Переменные данные для исполнения			
		Узел 5			
		Сборочные единицы			
1	Лист 3-23	Каркас КР-1	2	1,36	
		Материал			
		Бетон М 150	0,09		м³
		Узел 6			
		Сборочные единицы			
1	Лист 3-23	Каркас КР-2	2	1,91	
		Материал			
		Бетон М 150	0,09		м³

Гл. инж. б	Суховерхов		Год выпуска 1984	407-13-1-84
Н. контр.	Гришунин		Основные конструктивные решения зданий со стенами из кирпича для районов с сейсмичностью 7,8,9 баллов	Стадия / Масса / Масштаб
Нач. отд.	Мурсалимов		Узлы 5; 6. Опирание панелей перекрытий на наружные стены толщиной 640 мм	Лист 3-5 / Листов
Гл. спец.	Гришунин			8/4 52953 Бюро Е
Рук. гр.	Галушко			
Проверил	Грибкова			
Проектир.	Филипенко			
Копир.				

Инв. № подл. 116015 | Подпись и дата

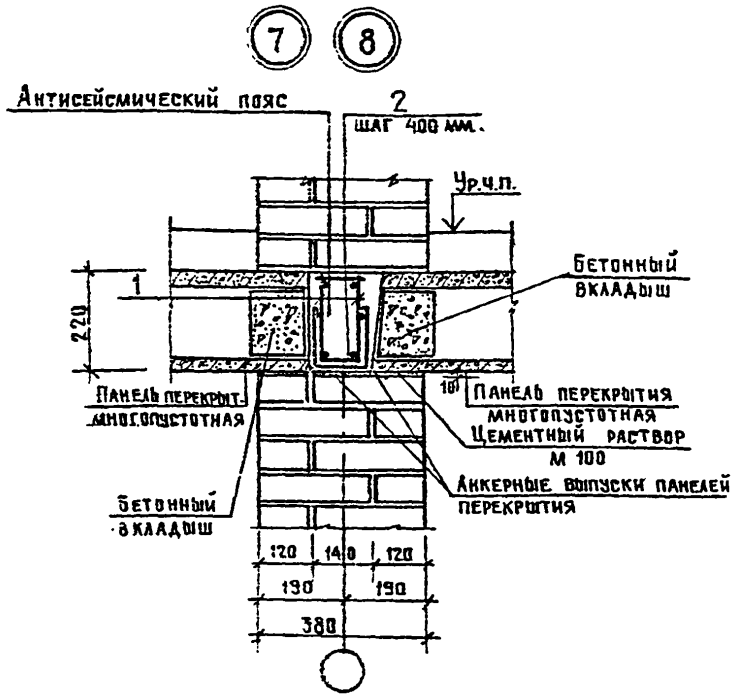

Обозначение	№ узла	Примечание
Лист 3-6	7	7,8 баллов
—"—	8	9 баллов

Марка, поз.	Обозначение	Наименование	Кол.	Масса ед. кг	Примечание
		Детали			
2	Лист 3-25	Стержень ОС-3	6	0,026	
		Переменные данные для исполнения			
		Узел 7			
		Сборочные единицы			
1	Лист 3-23	Каркас КР-1	2	1,36	
		Материал			
		Бетон М 150	0,034		м³
		Узел 8			
		Сборочные единицы			
1	Лист 3-23	Каркас КР-2	2	1,91	
		Материал			
		Бетон М 150	0,034		м³

Гл.инж.б	Суховерхов	Год выпуска 1984	АОЗ-13-1-84
Н.контр.	Гришунин	Основные конструктивные решения зданий со стенами из кирпича для районов с сейсмичностью 7,8,9 баллов	Стадия / Масса / Масштаб
Нач. отд.	Марсакимов	Узлы 7,8. Опирание панелей перекрытий на внутренние стены.	Лист 3-6 / Листов
Гл.спец.	Гришунин		8/ч 52953
Рук. гр.	Галушко		
Проверил	Грибкова		
Проектир.	Филипенко		
Конкр.			

Инв. № подл. | Подпись, дата | 116016

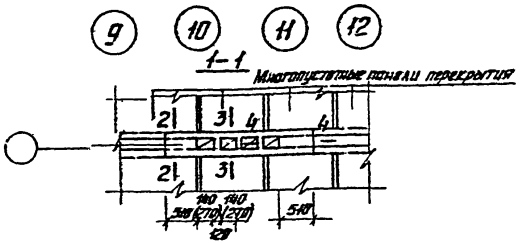

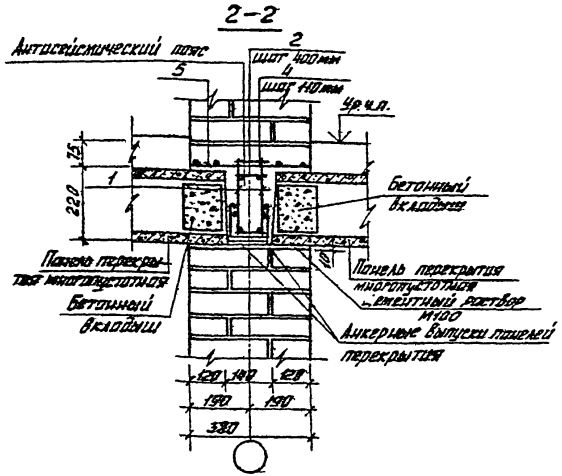

Примерная развертка стены с каналами

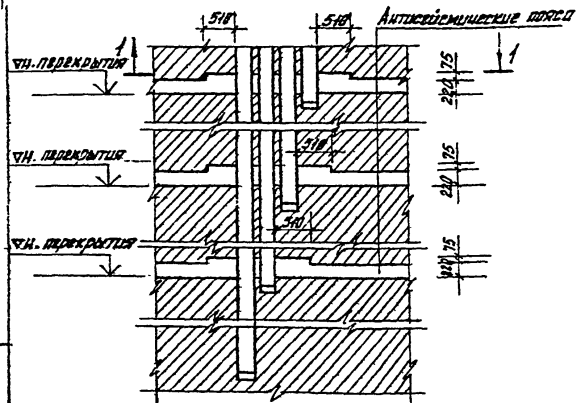

Обозначение	N узла		Примечание
	при каналах 140×140мм	при каналах 140×270мм	
Лист 3-7	9	—	7,8 баллов
	—	10	
— " —	11	—	9 баллов
	—	12	

Сечения каналов, в зависимости от принятого решения в проекте могут быть размером 140×140 или 140×270мм

Несущая способность стены с каналами проверяется расчетами.

Гл. инж. Б	Суховерков		
Н. контр.	Гришанин		
Нач. отд.	Мурсалимов		
Гл. спец.	Гришанин		
Рук. гр.	Галушко		
Провер.	Грибкова		
Проект.	Филипенко		

Год выпуска 1984

АОЗ-13-1-84

Основные конструктивные решения зданий со стенами из кирпича для районов с сейсмичностью 7,8,9 баллов

Узлы 9÷12. Опирание панелей перекрытий на внутренние стены с каналами.

Стадия	Масса	Масштаб

Лист 3-7 | Листов

В/4 52953 | Бюро

Инв. № подл. 116012 | Подпись и дата

3-3

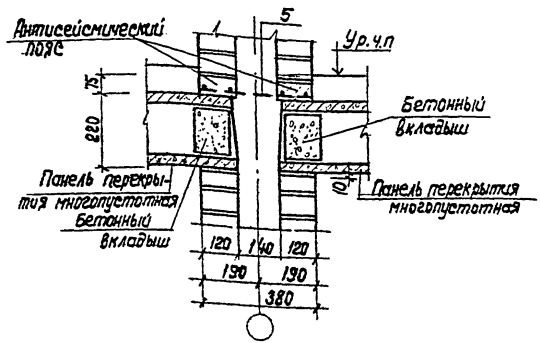

4-4

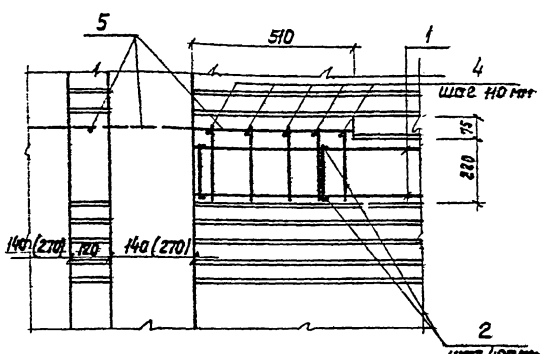

В узлах 9÷12 расход материалов подсчитан условно для стены с четырьмя каналами.

Марка, поз	Обозначение	Наименование	Кол.	Масса ед. кг	Примечание
		Детали			
2	Лист 3-25	Стержень ОС-3	8	0.026	
4		Стержень ОС-7	10	0.18	
	Переменные данные для исполнения				
		Узел 9			
1	Лист 3-23	Каркас кр-1	2	1.36	
3	Лист 3-24	Сетка С-1	1	6.125	
		Материал			
		Бетон М 150		0,101	$м^3$
		Узел 10			
1	Лист 3-23	Каркас кр-1	2	1.36	
5	Лист 3-24	Сетка С-2	1	7.54	
		Материал			
		Бетон М 150		0,117	$м^3$
		Узел 11			
1	Лист 3-23	Каркас кр-2	2	1.91	
5	Лист 3-24	Сетка С-3	1	8.36	
		Материал			
		Бетон М 150		0,101	$м^3$
		Узел 12			
1	Лист 3-23	Каркас кр-2	2	1.91	
5	Лист 3-24	Сетка С-4	1	10.21	
		Материал			
		Бетон М 150		0,117	$м^3$

Гл.инж. б	Суховерхов		Год выпуска 1984	АОЗ-13-1-84
Н.контр.	Гришунин		Основные конструктивные решения зданий со стеновыми из кирпича для районов с сейсмичностью 7, 8, 9 баллов	Стадия / Масса / Масштаб
Нач.отд.	Мурсалимов			
Гл.спец.	Гришунин		Сечения 3-3; 4-4	Лист 3-8 / Листов
Рук.гр.	Галушко			
Проверил	Грибкова			В/Ч 52953 / Бюро Е
Проектир.	Фрилтенко			
Контр.	Никитина			

Инв. № подл. | Подпись, дата
116018

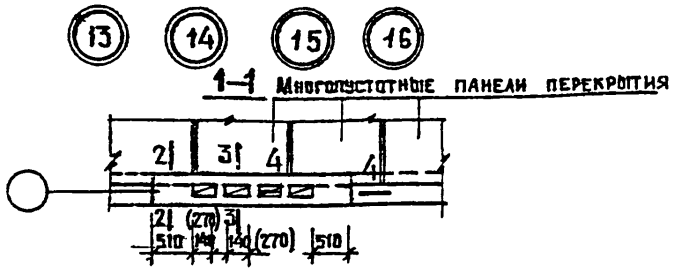

Примерная развертка стены с каналами

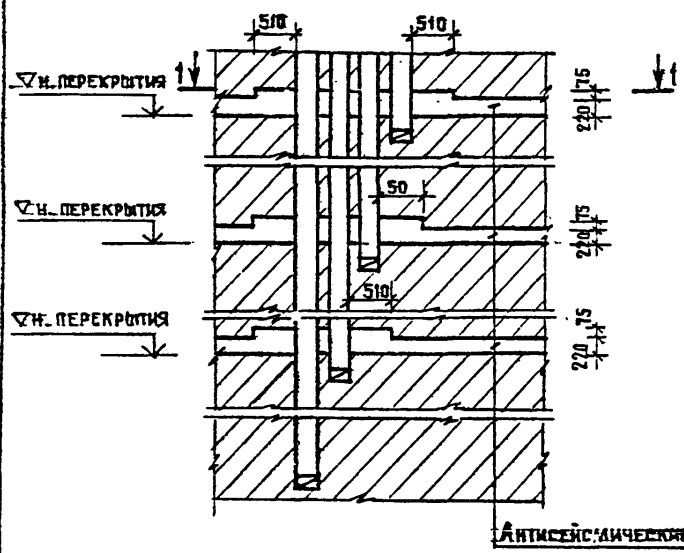

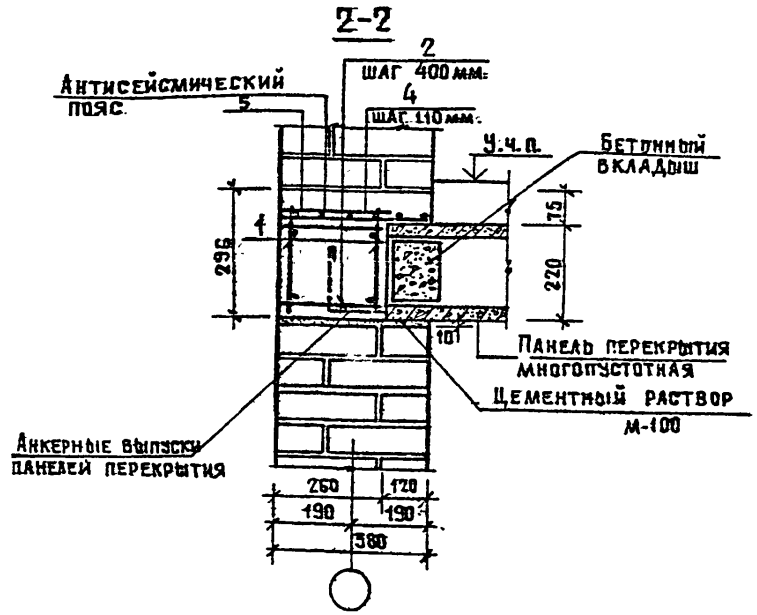

Обозначение	№ узла		Примечания
	при каналах 140×140 мм.	при каналах 140×270 мм.	
Лист 3-9	13	—	7,8 баллов
		14	
— " —	15	—	9 баллов
		16	

Сечения каналов, в зависимости от принятого решения в проекте, могут быть размером 140×140 или 140×270мм.

Несущая способность стены с каналами проверяется расчетом.

Гл. инж. б.	Сэховерхов		Год выпуска 1984
Н. контр.	Гришунин		А03-13-1-84
Нач. отд.	Мурсалимов		Основные конструктивные решения зданий со стенами из кирпича для районов с сейсмичностью 7,8,9 баллов
Гл. спец.	Гришунин		Узлы 13÷16. Опирание панелей перекрытий на внутренние стены с каналами.
Рук. гр.	Галушко		Стадия: — Масса: — Масштаб: —
Проектир.	Грибкова		Лист 3-9 Листов —
Проектир.	Филипенко		в/ч 52953 Группа Е
Копир.			

Инв. № подл. 116019 | Подпись и дата

3-3

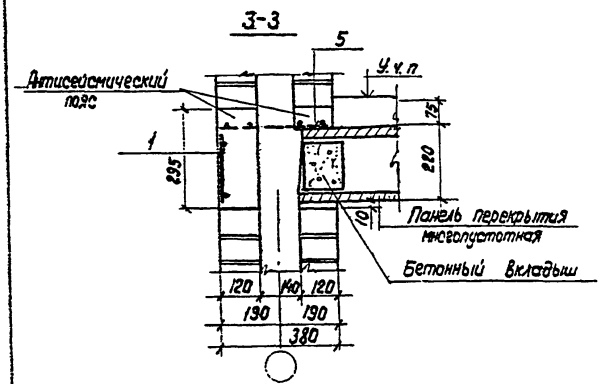

4-4

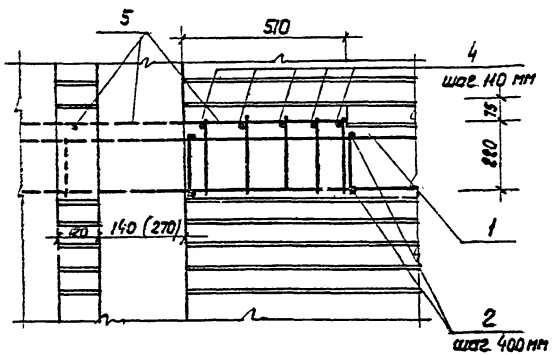

В узлах 13÷16 расход материалов подсчитан условно для стены с четырьмя каналами.

Марка, поз.	Обозначение	Наименование	Кол.	Масса ед. кг	Примечание
		Деталь			
2	Лист 3-25	Стержень ОС-1	8	0,053	
4		Стержень ОС-8	10	0,30	
	Переменные данные для исполнения				
		Сборочные единицы			
		Узел 13			
1	Лист 3-23	Каркас КР-1	3,0	1,36	п.м
5	Лист 3-24	Сетка С-1	1	6,25	
		Материал			
		Бетон М 150		0,151	м³
		Узел 14			
1	Лист 3-23	Каркас КР-1	3.5	1.36	п.м
5	Лист 3-24	Сетка С-2	1	7,54	
		Материал			
		Бетон М 150		0,179	м³
		Узел 15			
1	Лист 3-23	Каркас КР-2	3,0	1,91	п.м
5	Лист 3-24	Сетка С-3	1	8,36	
		Материал			
		Бетон М 150		0,151	м³
		Узел 16			
1	Лист 3-23	Каркас КР-2	3,5	1,91	п.м
5	Лист 3-24	Сетка С-4	1	10,21	
		Материал			
		Бетон М 150		0,179	м³

Гл. инж. Б	Суховерхов	Год выпуска 1984	АОЗ-13-1-84
Н. контр.	Грушинин	Основные конструктивные решения зданий со стенами из кирпича для районов с сейсмичностью 7, 8, 9 баллов.	Стадия / Масса / Масштаб
Нач. отд.	Мурсалимов		
Гл. спец.	Грушинин	Сечения 3-3, 4-4	Лист 3-10 / Листов
Рук. гр.	Галушко		
Проверил	Грибкова		В/Ч 52953 / Сюро „Е"
Проектир.	Филипенко		
Контр.	Никитина		

Инв. № подл. 116020 | Подп. дата

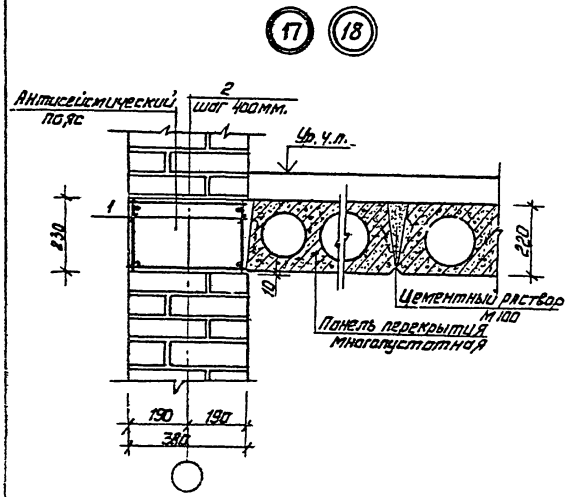

Марка, поз.	Обозначение	Наименование	Кол.	Масса ед. кг	Примечание
		Детали.			
2.	Лист 3-25	Стержень ОС-4	6	0.079	
		Переменные данные для исполнения			
		Узел 17			
		Сборочные единицы.			
1	Лист 3-23	Каркас КР-3	2	1.36	
		Материал.			
		Бетон М150	0,089		$м^3$
		Узел 18			
		Сборочные единицы.			
1	Лист 3-23.	Каркас КР-4	2	1.91	
		Материал			
		Бетон М 150	0,089		$м^3$

Обозначение	N узла	Примечание
Лист 3-11	17	7,8 баллов
—— " ——	18	9 баллов

Гл. инж. б.	Суховерхов		Год выпуска 1984	АОЗ-13-1-84	
Н. контр.	Гришунин		Основные конструктивные решения зданий со стенами из кирпича для районов с сейсмичностью 7, 8, 9 баллов.	Стадия	Масса	Масштаб
Нач. отд.	Мурсалимов				
Гл. спец.	Гришунин		Узлы 17; 18. Примыкание панелей перекрытий к наружным стенам толщиной 380 мм.	Лист 3-11	Листов
Рук. гр.	Галушко				
Проверил	Грибкова			8/4 52953	Бюро. Е
Проект.	Филипенко				

Копир. Спиридонова

Инв. № подл. 116021 | Подпись, дата

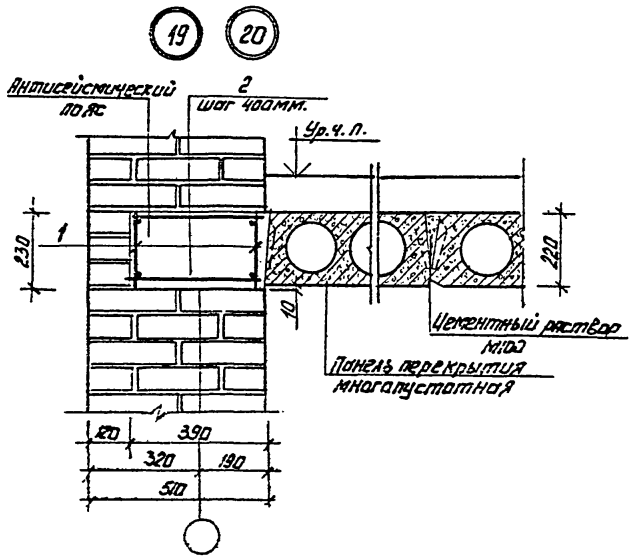

Марка, поз.	Обозначение	Наименование	Кол.	Масса ед. кг	Примечание
		Детали.			
2.	Лист 3-25	Стержень ос-4	6	0,079	
		Переменные данные для исполнения.			
		Узел 19			
		Сборочные единицы.			
1	Лист 3-23	Каркас КР-3	2	1,36	
		Материал.			
		Бетон М 150	0,091		$м^3$
		Узел 20			
		Сборочные единицы.			
1	Лист 3-23	Каркас КР4	2	1,91	
		Материал.			
		Бетон М150	0,091		$м^3$

Обозначение	Н узла	Примечание
Лист 3-12	19	7,8 баллов
—— " ——	20	9 баллов

Гл.инж.б.	Суховерхов			год выпуска 1984	АО3-13-1-84
Н.контр.	Гришунич			Основные конструктивные решения зданий со стенами из кирпича для районов с сейсмичностью 7,8,9 баллов.	
Нач.отд.	Мурсалимов				
Гл.спец.	Гришунин			Узлы 19; 20. Примыкание панелей перекрытий к наружным стенам толщиной 510 мм.	
Рук.гр.	Галушко				
Проверил	Грибкова				
Проект	Филипенко				

Стадия	Масса	Масштаб
Лист 3-12	Листов	
В/Ч 52953		Бюро Е

Инв.№ подл. 116022 | Подпись, дата

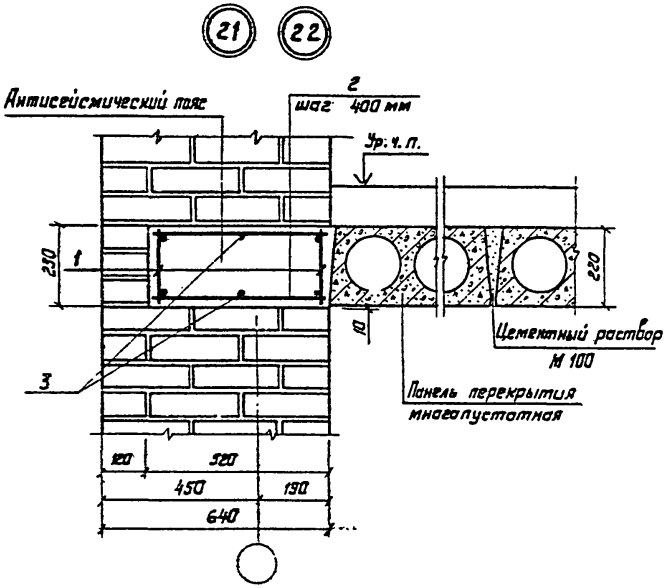

Марка, поз.	Обозначение	Наименование	Кол.	Масса ед, кг	Примечание
		Детали			
2	Лист 3-25	Стержень ОС-5	6	0.111	
3	—— " ——	Стержень ОС-6	2	0.395	
		Переменные данные для исполнения			
		Узел 21			
		Сборочные единицы			
1	Лист 3-24	Каркас КР-3	2	1.36	
		Материал			
		Бетон М 150	0,121		$м^3$
		Узел 22			
		Сборочные единицы			
1	Лист 3-24	Каркас КР-4	2	1.91	
		Материал			
		Бетон М 150	0,121		$м^3$

Обозначение	N узла	Примечание
Лист 3-13	21	7, 8 баллов
—— " ——	22	9 баллов

Гл. инж. б	Суховерхов		Год выпуска 1984	А03-13-1-84
Н. контр.	Гришунин		Основные конструктивные решения зданий со стенами из кирпича для районов с сейсмичностью 7, 8, 9 баллов.	Стадия / Масса / Масштаб
Нач. отд.	Мурсалимов			
Гл. спец.	Гришунин		Узлы 21, 22. Примыкание панелей перекрытий к наружным стенам толщиной 640мм.	Лист 3-13 / Листов
Рук. гр.	Галушка			
Проверил	Грибкова			В/ч 52953 / Бюро Е
Проектир.	Филипенко			
Копировал: Волкова				

Инв. N подлин. 116023 | Подпись, дата

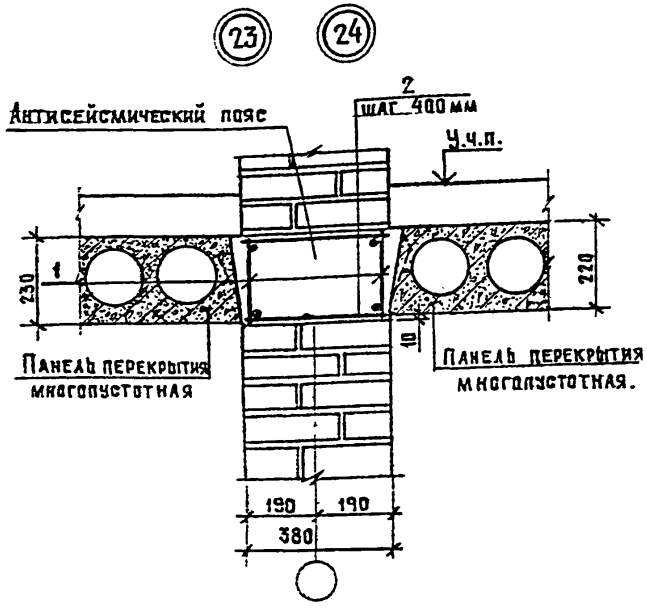

Марка, поз.	Обозначение	Наименование	Код	Масса ед., кг	Примечание
		Детали			
2	Лист 3-25	Стержень ОС-4	6	0,079	
		Переменные данные для исполнения			
		Узел 23			
		Сборочные единицы			
1	Лист 3-23	Каркас КР-3	2	1,36	
		Материал			
		Бетон М 150	0,091		м³
		Узел 24			
		Сборочные единицы			
1	Лист 3-23	Каркас КР-4	2	1,91	
		Материал			
		Бетон М150	0,091		м³

Обозначение	№ узла	Примечание
Лист 3-14	23	7,8 баллов
—"—	24	9 баллов

Инв. № подл. 116024 | Подпись и дата

Гл. инж. б.	Сахаверков		Год выпуска 1984
Н. контр.	Гришунин		
Нач. отд.	Мурсалимов		
Гл. спец.	Гришунин		
Рук. гр.	Галушка		
Исполнил	Грибкова		
Проектир.	Филиппенко		
Копир	Елена		

АПЗ-13-1-84

Основные конструктивные решения зданий со стенами из кирпича для районов с сейсмичностью 7, 8, 9 баллов

Узлы 23,24. Примыкание панелей перекрытий к внутренним стенам.

Стадия	Масса	Масштаб
Лист 3-14	Листов	
В/ч 52953	Бюро Е	

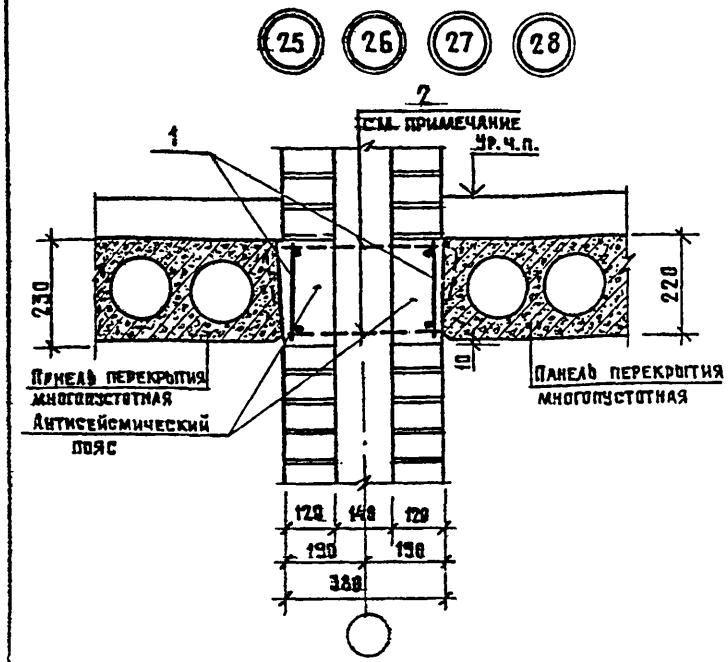

Обозначение	К узлам		Примечание
	При каналах 148×140 мм.	При каналах 140×220 мм	
Лист 3-15	25	—	7,8 баллов
—п—	—	26	
—и—	27	—	9 баллов
—в—	—	28	

Шаг стержней поз. 2 равен 250 мм при сечениях каналов 140×140 мм и 400 мм при сечениях каналов 140×270 мм.

Марка, поз.	Обозначение	Наименование	Кол.		
		Детали			
		Узел 25,27			
2	Лист 3-25	Стержень ос-4	8	0,079	
		Узел 26,28			
2		Стержень ос-4	6	0,079	
		Сборочные единицы			
		Узел 25			
1.	Лист 3-23	Каркас КР-3	2	1,36	
		Материал			
		Бетон М 150		0,073	м³
		Узел 26			
1	Лист 3-23	Каркас КР-3	2	1,36	
		Материал			
		Бетон М 150		0,069	м³
		Узел 27			
1	Лист 3-23	Каркас КР-4	2	1,91	
		Материал			
		Бетон М 150		0,073	м³
		Узел 28			
1	Лист 3-23	Каркас КР-4	2	1,91	
		Материал			
		Бетон М 150		0,069	м³

Гл. инж. б.	Суховерхов	Год выпуска 1984	АОЗ-13-1-84
Н. контр.	Гришунин	Основные конструктивные решения зданий со стенами из кирпича для районов с сейсмичностью 7,8,9 баллов	Стадия / Масса / Масштаб
Нач. отд.	Мурсалимов		
Гл. спец.	Гришунин	Узлы 25÷28. Примыкание панелей перекрытий к внутренним стенам с каналами.	Лист 3-19 Листов
Рук. гр.	Гадушко		8/4 52953 Бюро Е
Проверил	Грибкова		
Проектир.	Филипенко		
Копир.			

Инв. № подл. 116025 | Подпись, дата

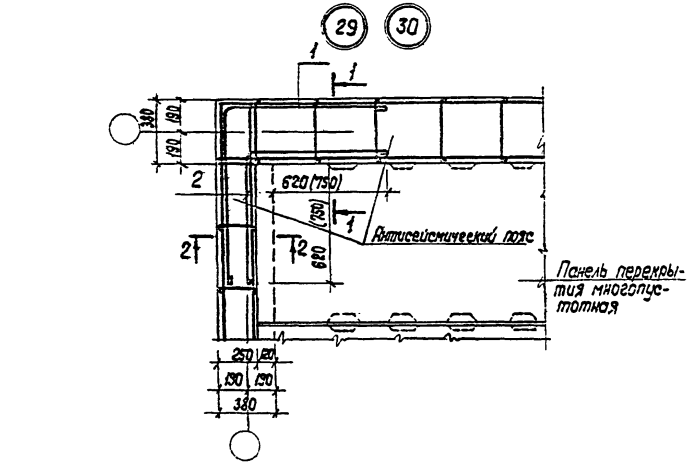

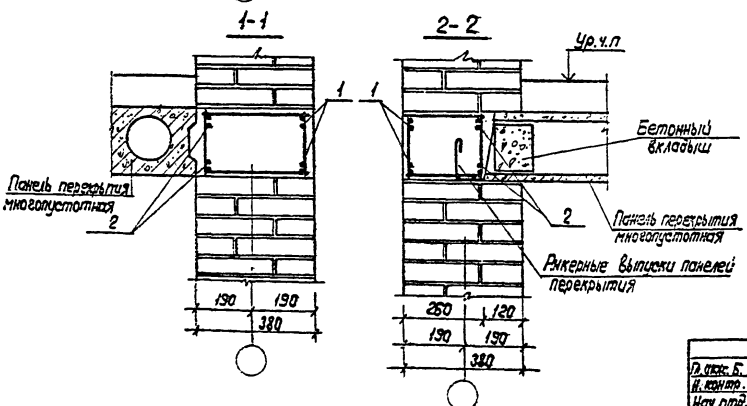

Марка, поз.	Обозначение	Наименование	Кол.	Масса ед, кг	Примечание
		Узел 29			
		Детали			
1	Лист 3-25	Стержень ОС-9	2	1.28	
2	—"—	Стержень ОС-10	2	0.94	
		Узел 30			
		Детали			
1	Лист 3-25	Стержень ОС-12	2	2.10	
2	—"—	Стержень ОС-13	2	1.62	

Обозначение	№ узла	Примечание
Лист. 3-16	29	7.8 баллов
—"—	30	9 баллов

Дополнительные стержни поз.1; 2 приварить к рабочим стержням каркасов

В спецификации к узлам учтено только количество дополнительных стержней поз. 1; 2.

Гл. инж. Б.	Суховерхов		Год выпуска 1984	АО3-13-1-84	
Н. контр.	Грушунин		Основные конструктивные решения зданий со стенами из кирпича для районов с сейсмичностью 7, 8, 9 баллов	Стадия	Масса	Масштаб
Нач. отд.	Мурсалинов					
Гл. спец.	Грушунин		Узлы 29; 30. Сопряжение антисейсмических поясов наружных стен толщиной 380 мм.	Лист 3-16 Листов		
Рук. гр.	Галушко			В/Ч. 52953	Бюро Е
Проверил	Грибкова				
Проектир.	Филипенко				
Копир.	Никитина				

Инв. № подл. | Подп. дата
116026

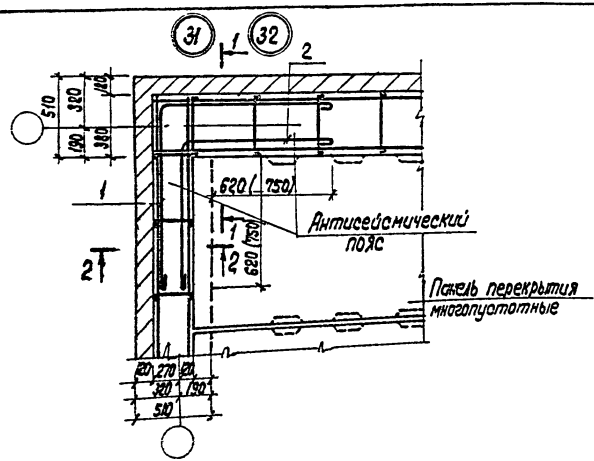

Марка поз.	Обозначение	Наименование	Кол.	Масса ед. кг.	Примечание
		Узел 31			
		Детали			
1	Лист 3-25	Стержень ОС-9	2	1,28	
2	—"—	Стержень ОС-10	2	0,94	
		Узел 32			
		Детали			
1	Лист 3-25	Стержень ОС-12	2	2,10	
2	—"—	Стержень ОС-13	2	1,62	

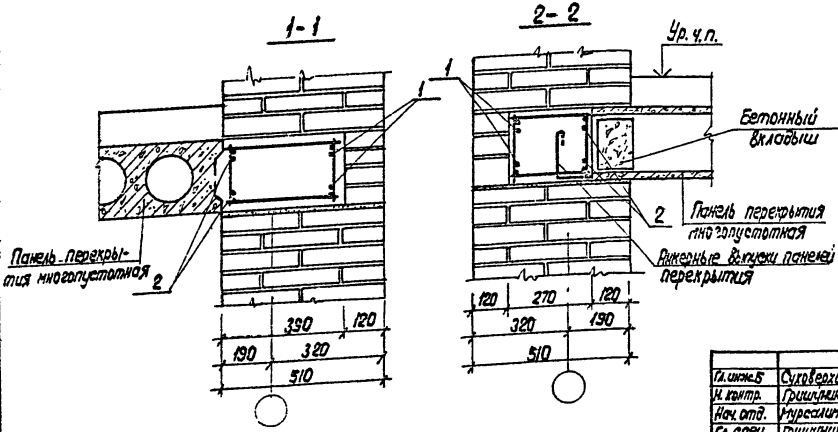

Обозначение	№ узла	Примечание
Лист 3-17	31	7,8 баллов
—"—	32	9 баллов

Дополнительные стержни поз 1; 2 приварить к рабочим стержням каркасов.
В спецификации к узлам учтено только количество дополнительных стержней поз. 1, 2

Гл. инж. Б	Суховерхов		Год выпуска 1984	АОЗ-13-1-84	
Н. контр.	Гришунин		Основные конструктивные решения здания со стенами из кирпича для районов с сейсмичностью 7, 8, 9 баллов	Стадия	Масса	Масштаб
Нач. отд.	Мурсалимов					
Гл. спец.	Гришунин		Узлы 31; 32. Сопряжение антисейсмических поясов наружных стен толщиной 510 мм	Лист 3-17	Листов	
Рук. гр.	Галушко			В/Ч 52953	Бюро Е
Проверил	Грибкова				
Проектир.	Филипенко				
Копир.	Никитина				

Инв. № подл. 116027 | Подп. дата

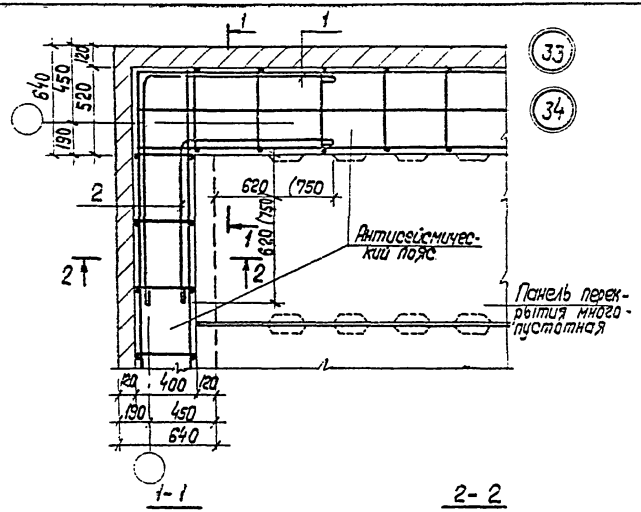

Марка, поз.	Обозначение	Наименование	Кол.	Масса ед.кг	Примечание
		Узел 33			
		Детали			
1	Лист 3-25	Стержень ОС-11	2	1,45	
2	—"—	Стержень ОС-10	2	0,94	
		Узел 34			
		Детали			
1	Лист 3-25	Стержень ОС-14	2	2,34	
2	—"—	Стержень ОС-13	2	1,62	

1-1

2-2

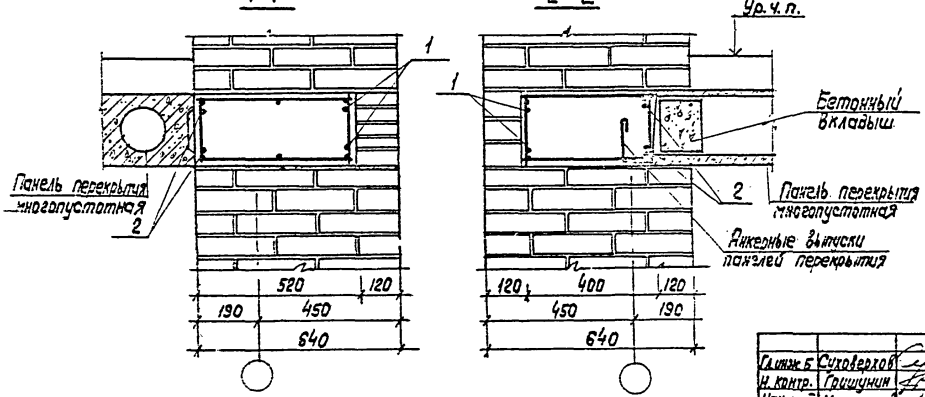

Обозначение	№ узла	Примечание
Лист 3-18	33	7,8 баллов
—"—	34	9 баллов

Дополнительные стержни поз 1; 2 приварить к рабочим стержням каркасов.
В спецификации к узлам учтено только количество дополнительных стержней поз. 1. 2

				Год выпуска 1984	1АО3-13-1-84		
Гл.инж.Б	Суховерхов						
Н. контр.	Грищунин			Основные конструктивные решения зданий со стенами из кирпича для районов с сейсмичностью 7,8,9 баллов	Стадия	Масса	Масштаб
Нач. отд.	Мурсалимов						
Гл. спец.	Грищунин			Узлы 33, 34. Сопряжение антисейсмических поясов наружных стен толщиной 640 мм	Лист 3-1	Листов	
Рук. гр.	Голишко				814 52953	Бюро Е	
Проверил	Грибкова						
Проектир.	Фомиленко						
Копир.	Никитина						

Инв. № подл. | Подп. и дата | Взам. инв. №

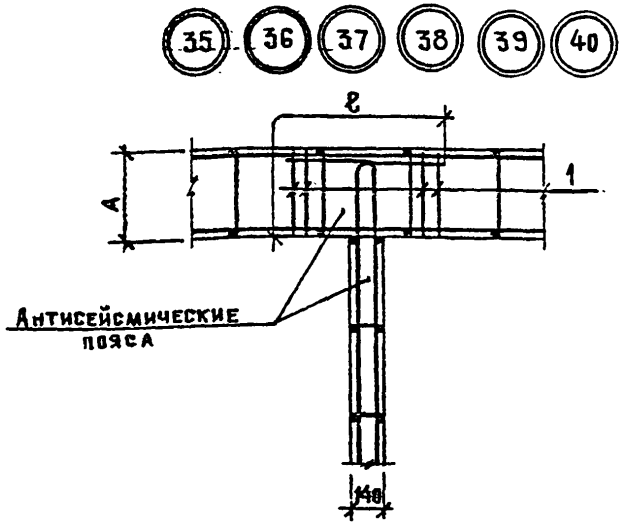

Обозначение	№ узла	A_1 мм	B_1 мм	Примечание
Лист 3-19	35	380	620	7, 8 баллов
—"—	36	390		
—"—	37	520		
—"—	38	380	750	9 баллов
—"—	39	390		
—"—	40	520		

На плане сопряжения антисейсмических поясов, стены и перекрытия условно не показаны.
На отогнутых участках перепуска рабочих стержней каркасов устанавливаются дополнительные стержни поз. 1.
В спецификации к узлам учтено только количество дополнительных стержней поз. 1.
Длину перепуска рабочих стержней каркасов учесть при конкретном проектировании.

Марка, поз.	Обозначение	Наименование	Кол.	Масса ед, кг	Примечание
		Узел 35			
		Детали			
1	лист 3-25	Стержень ОС-4	8	0,079	
		Узел 36			
		Детали			
1	лист 3-25	Стержень ОС-4	8	0,079	
		Узел 37			
		Детали			
1	Лист 3-25	Стержень ОС-5	8	0,111	
		Узел 38			
		Детали			
1.	Лист 3-25	Стержень ОС-4	8	0,079	
		Узел 39			
		Детали			
1	Лист 3-25	Стержень ОС-4	8	0,079	
		Узел 40			
		Детали			
1	Лист 3-25	Стержень ОС-5	8	0,111	

Гл.инж.б.	Суховерхов	Год выпуска 1984	АОЗ-13-1-84
Н.контр.	Гришунин	Основные конструктивные решения зданий со стенами из кирпича для районов с сейсмичностью 7,8,9 баллов	Стадия: — Масса: — Масштаб: —
Нач.отд.	Мирсалимов	Узлы 35÷40. Сопряжение антисейсмических поясов	Лист 3-19 Листов: —
Гл.спец.	Гришунин		8/ч. 52953 БНИРО Е
Рук.гр.	Галушко		
Проверил	Грибкова		
Проектир.	Филипенко		
Копир.			

Инв.№ подл. 116029 | Подпись и дата

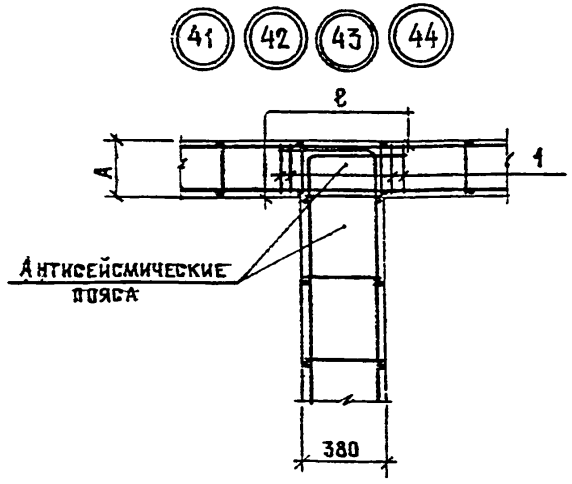

Марка, поз.	Обозначение	Наименование	Кол.	Масса ед., кг.	Примечание
		Узел 41			
		Детали			
1.	Лист 3-25	Стержень ОС-1	8	0,053	
		Узел 42			
		Детали			
1	Лист 3-25	Стержень ОС-1	8	0,053	
		Узел 43			
		Детали			
1	Лист 3-25	Стержень ОС-1	8	0,053	
		Узел 44			
		Детали			
1	Лист 3-25	Стержень ОС-1	8	0,053	

Обозначение	N узла	A, мм	ℓ, мм.	Примечание
Лист 3-20	41	260	620	7,8 баллов
—"—	42	270		
—"—	43	260	750	9 баллов.
—"—	44	270		

На плане сопряжения антисейсмических поясов, стены и перекрытия условно не показаны.
На отогнутых участках перепуска рабочих стержней каркасов устанавливаются дополнительные стержни поз.1
В спецификации к узлам учтено только количество дополнительных стержней поз.1.
Длину перепуска рабочих стержней каркасов учесть при конкретном проектировании.

Гл. инж. б.	Суховерхов		Год выпуска 1984	АОЗ-13-1-84
Н. контр.	Гришунин		Основные конструктивные решения зданий со стенами из кирпича для районов с сейсмичностью 7,8,9 баллов	Стадия / Масса / Масштаб
Нач. отд.	Мурсалимов			
Гл. спец.	Гришунин		Узлы 41÷44. Сопряжение антисейсмических поясов	Лист 3-28 / Листов
Рук. гр.	Галушко			
Проверил	Грибкова			В/ч.52953 Бюро Е
Проектир.	Филипенко			
Копир.	Ельмаш			

Инв. № подл. 116030 | Подпись, дата

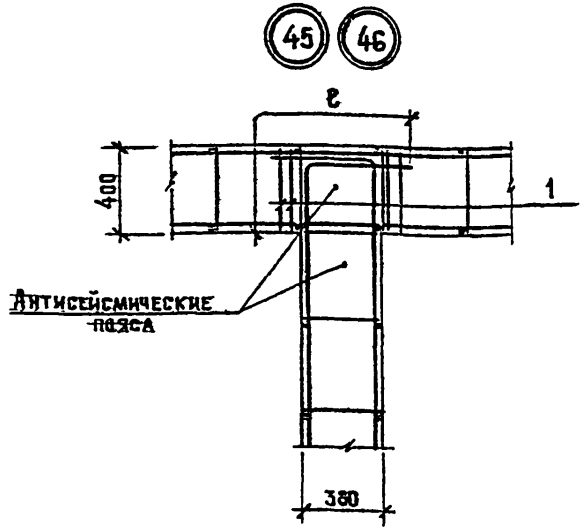

Марка, поз.	Обозначение	Наименование	Кол.	Масса ед.кг	Примечание
		Узел 45			
		Детали			
1	Лист 3-25	Стержень ОС-2	8	0,084	
		Узел 46			
		Детали			
1	Лист 3-25	Стержень ОС-2	8	0,224	

Обозначение	№ узла	ℓ, мм	Примечание
Лист 3-21	45	620	7,8 баллов
—//—	46	750	9 баллов

На плане сопряжения антисейсмических поясов, стены и перекрытия условно не показаны.

На отогнутых участках перепуска рабочих стержней каркасов устанавливаются дополнительные стержни поз. 1.

В спецификации к узлам учтено только количество дополнительных стержней поз. 1

Длину перепуска рабочих стержней каркасов учесть при конкретном проектировании.

Гл.инж.Б.	Суховерхов		
Н.контр.	Гришунин		
Нач.отд.	Мурсалимов		
Гл.спец.	Гришунин		
Рук.гр.	Галушко		
Проверил	Грибкова		
Проектир.	Филипенко		
Копир.			

Год выпуска 1984

А 03-13-1-84

Основные конструктивные решения зданий со стенами из кирпича для районов с сейсмичностью 7,8,9 баллов

Узлы 45,46. Сопряжение антисейсмических поясов.

Стадия	Масса	Масштаб
Лист 3-21	Листов	
8/4 52953	Бюро Е	

Инв.№ подл. 116031 | Подпись и дата

47

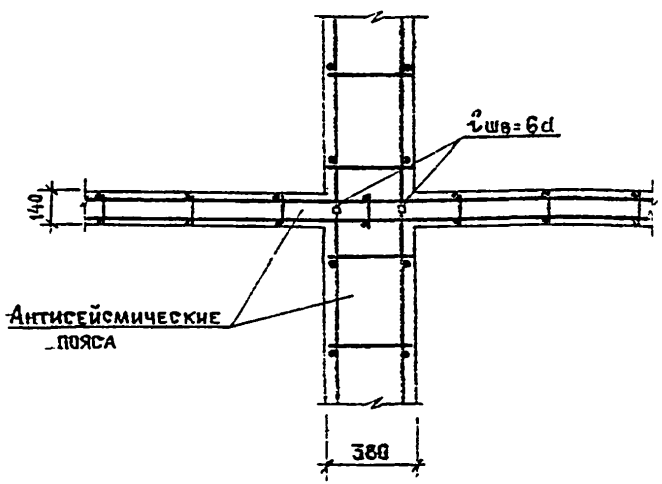

Обозначение	№ узла	Примечание
Лист 3-22	47	7,8 и 9 баллов

На плане пересечения антисейсмических поясов, стены условно не показаны.
Расход материалов на узел учесть при конкретном проектировании.

Гл. инж. б.	Суховерхов	
Гл. контр.	Гришунин	
Нач. отд.	Мурсалимов	
Гл. спец.	Гришунин	
Рук. гр.	Галушко	
Провер.	Грибкова	
Проектир.	Филипенко	
Конкр.		

Год выпуска 1984 | А03-13-1-84

Основные конструктивные решения зданий со стенами из кирпича для районов с сейсмичностью 7,8,9 баллов.

Узел 47. Пересечение антисейсмических поясов.

Стадия	Масса	Масштаб

Лист 3-22 | Листов

В/ч 52953 | Бюро Е

Инв. № подл. 116032 | Подпись, дата

Каркас КР-1÷КР-4

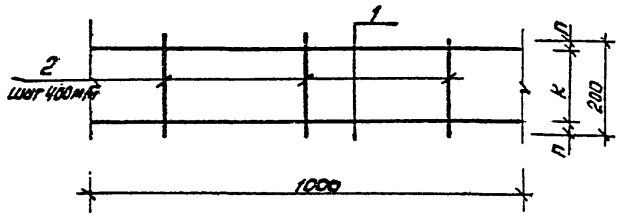

Обозначение	Марка	К, мм	п, мм	Масса, кг
Лист 3-23	КР-1	170	15	1.36
—— " ——	КР-2			1.91
—— " ——	КР-3	140	30	1.36
—— " ——	КР-4			1.91

Позиция	Обозначение	Наименование	Кол.	Примечание
	Лист 3-23	Каркас КР-1		
1	—— " ——	Стержень ф10АI, ГОСТ 5781-82, ℓ=1000	2	1.23кг
2	—— " ——	Стержень ф6АI, ГОСТ 5781-82, ℓ=200	3	0.13кг
		Каркас КР-2		
1	Лист 3-23	Стержень ф12АI, ГОСТ 5781-82, ℓ=1300	2	1.78кг
2	—— " ——	Стержень ф6АI, ГОСТ 5781-82, ℓ=200	3	0.13кг
		Каркас КР-3		
1	Лист 3-23	Стержень ф10АI, ГОСТ 5781-82, ℓ=1000	2	1.23кг
2	—— " ——	Стержень ф6АI, ГОСТ 5781-82, ℓ=200	3	0.13кг
		Каркас КР-4		
1	Лист 3-23	Стержень ф12АI, ГОСТ 5781-82, ℓ=1000	2	1.78кг
2	—— " ——	Стержень ф6-I, ГОСТ 5781-82, ℓ=200	3	0.13кг

Показатели по каркасам КР-1÷КР-4 даны условно на 1 п.м. одного каркаса

Гл. инж. б.	Суховерхов		
Н. контр.	Гришунин		
Нач. отд.	Мерсалимов		
Гл. спец.	Гришунин		
Рук. гр.	Галушко		
Проверил	Грибкова		
Проектор	Филипенко		

Копир. Спиридонова

Год выпуска 1984

АОЗ-13-1-84

Основные конструктивные решения здания со стенами из кирпича для районов с сейсмичностью 7,8,9 баллов.

Каркасы КР-1÷КР-4. Сборочный чертеж.

Стадия	Масса	Масштаб

Лист 3-23 | Листов

В/ч 52953 | Бюро Е

Инв. № подл. 116033 | Подпись, дата

Сетка С-1÷С-4

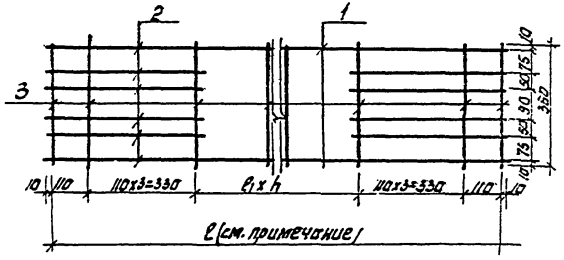

Обозначение	Марка	n	l1 мм	l1 мм²	Масса кг
Лист 3-24	С-1	4	1940	260	6.25
——— " ———	С-2	4	2460	390	7.54
——— " ———	С-3	4	1940	260	8.36
——— " ———	С-4	4	2460	390	10.21

Поз.	Кол.	Обозначение	Наименование	Кол.	Примечан.
			Сетка С-1		
1		Лист 3-24	Стержень ф10АI, ГОСТ 5781-82, ℓ=1940	4	4.78кг
2		——— " ———	Стержень ф6АI, ГОСТ 5781-82 ℓ=500	4	0.44 кг
3		——— " ———	Стержень ф6АI, ГОСТ 5781-82, ℓ=360	13	1.03 кг
			Сетка С-2		
1		Лист 3-24	Стержень ф10АI, ГОСТ 5781-82 ℓ=2460	4	6.07кг
2		——— " ———	Стержень ф6АI, ГОСТ 5781-82, ℓ=500	4	0.44кг
3		——— " ———	Стержень ф6АI, ГОСТ 5781-82, ℓ=360	13	1.03кг
			Сетка С-3		
1		Лист 3-24	Стержень ф10АI ГОСТ 5781-82, ℓ=1940	4	5.89кг
2		——— " ———	Стержень ф6АI, ГОСТ 5781-82, ℓ=500	4	0.44кг.
3		——— " ———	Стержень ф6АI, ГОСТ 5781-82, ℓ=360	13	1.03кг
			Сетка С-4		
1		Лист 3-24	Стержень ф10АI, ГОСТ 5781-82, ℓ=2460	4	8.74 кг
2		——— " ———	Стержень ф6АI, ГОСТ 5781-82, ℓ=500	4	0.44кг.
3		——— " ———	Стержень ф6АI ГОСТ 5781-82, ℓ=360	13	1.03кг.

Показатели по сеткам С-1, С-2, С-3, С-4 приняты условно при h-4
сетки С-1, С-3 - четыре конала 140х140мм.
сетки С-2, С-4 - четыре конала 140х270мм.

Гл.инж.Б.	Сотворухов		Год выпуска 1984	803-13-1-84
Н.контр.	Грищунин			
Нач.отд.	Мурсалимов		Основные конструктивные решения зданий со стенами из кирпича и бл.	Стадия / Масса / Масштаб
Гл.спец.	Грищунин			
Рук.гр.	Голушко		Сетки С-1÷С-4. Сборочный чертеж.	Лист 3-28 / Листов
Проверил	Гришкова			
Проект.	Филиппенко			
Копир. Сидоренкова				В/452953 / Бюро Б

Инв.№ подл. | Подпись и дата | Взам.инв.№ 116034

ОС-1 ÷ ОС-6

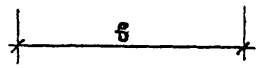

ОС-7 ÷ ОС-8

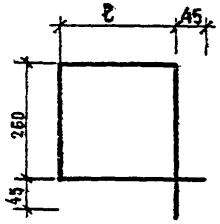

ОС-9 ÷ ОС-14

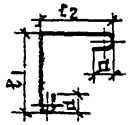

Обозначение	Марка	ℓ_1, мм	Масса, кг
Лист 3-25	ОС-7	106	0,18
—"—	ОС-8	365	0,30

Обозначение	Марка	ℓ_1, мм	ℓ_2, мм	a, мм	Масса, кг
Лист 3-25	ОС-9	975	975	30	1,28
—"—	ОС-10	645	765	30	0,94
—"—	ОС-11	1115	1115	30	1,45
—"—	ОС-12	1105	1105	36	2,10
—"—	ОС-13	775	775	36	1,62
—"—	ОС-14	1245	1245	36	2,34

Обозначение	Наименование	Кол.	Примечание
	ОС-1		
лист 3-25	Стержень ф6АI, ГОСТ 5781-82, ℓ=240	1	0,053 кг
	ОС-2		
лист 3-25	Стержень ф6АI, ГОСТ 5781-82, ℓ=330	1	0,084 кг.
	ОС-3		
лист 3-25	Стержень ф6АI, ГОСТ 5781-82, ℓ=120	1	0,026 кг.
	ОС-4		
лист 3-25	Стержень ф6АI, ГОСТ 5781-82, ℓ=360	1	0,079 кг.
	ОС-5		
лист 3-25	Стержень ф6АI, ГОСТ 5781-82, ℓ=500	1	0,111 кг
	ОС-6		
лист 3-25	Стержень ф6АI, ГОСТ 5781-82, ℓ=1000	1	0,395 кг.
	ОС-7		
лист 3-25	Стержень ф6АI, ГОСТ 5781-82, ℓ=822	1	0,18 кг.
	ОС-8		
лист 3-25	Стержень ф6АI, ГОСТ 5781-82, ℓ=1340	1	0,30 кг.
	ОС-9		
лист 3-25	Стержень ф10АI, ГОСТ 5781-82, ℓ=2070	1	1,28 кг
	ОС-10		
лист 3-25	Стержень ф10АI, ГОСТ 5781-82, ℓ=1530	1	0,94 кг.
	ОС-11		
лист 3-25	Стержень ф10АI, ГОСТ 5781-82, ℓ=2350	1	1,45 кг.
	ОС-12		
лист 3-25	Стержень ф12АI, ГОСТ 5781-82, ℓ=2350	1	2,10 кг.
	ОС-13		
лист 3-25	Стержень ф12АI, ГОСТ 5781-82, ℓ=1820	1	1,62 кг
	ОС-14		
лист 3-25	Стержень ф12АI, ГОСТ 5781-82, ℓ=2540	1	2,34 кг.

Гл.инж.б.	Суховерхов	Год выпуска 1984	АОЗ-13-1-84
Н.контр.	Гришунин	Основные конструктивные решения зданий со стенами из кирпича для районов с сейсмичностью 7,8,9 баллов	Стадия: — Масса: — Масштаб: —
Нач.отд.	Мурсалимов		
Гл.спец.	Гришунин	Отдельные стержни ОС-1 ÷ ОС-14	Лист 3-25 Листов —
Рук.гр.	Галушко		
Проверил	Грибкова		в/ч 52953 Бюро Е
Проектир.	Филипенко		

Копир.

Инв.№ подл. | Подпись и дата | 116035

Ведомость расхода стали на узел, кг.

№ узла	Изделия арматурные					
	Арматура класса А-I ГОСТ 5781-82					Всего
	ф6	ф8	ф10	ф12	Итого	
1	0,58	—	2,46	—		3,04
2	0,58	—	—	3,56		4,14
3	0,58	—	2,46	—		3,04
4	0,58	—	—	3,56		4,14
5	0,76	—	2,46	—		3,22
6	0,76	—	—	3,56		4,32
7	0,42	—	2,46	—		2,88
8	0,42	—	—	3,56		3,98
9	3,74	—	7,24	—		10,98
10	3,74	—	8,53	—		12,27
11	3,74	—	—	10,45		14,19
12	3,74	—	—	12,30		16,04
13	5,28	—	8,47	—		13,75
14	5,34	—	10,38	—		15,72
15	5,28	—	—	12,23		17,51
16	5,34	—	—	14,97		20,31
17	0,74	—	2,46	—		3,20
18	0,74	—	—	3,56		4,30
19	0,74	—	2,46	—		3,20
20	0,74	—	—	3,56		4,30
21	0,93	0,79	2,46	—		4,18
22	0,93	0,79	—	3,56		5,28
23	0,74	—	2,46	—		3,20
24	0,74	—	—	3,56		4,30

N узла	Изделия арматурные					
	Арматура каркаса А-I ГОСТ 5781-82					Всего
	ф6	ф8	ф10	ф12	Итого	
25	0,90	—	2,46	—		3,36
26	0,74	—	2,46	—		3,20
27	0,90	—	—	3,56		4,46
28	0,74	—	—	3,56		4,30
29	—	—	4,44	—		4,44
30	—	—	—	7,4		7,44
31	—	—	4,44	—		4,44
32	—	—	—	7,44		7,44
33	—	—	4,78	—		4,78
34	—	—	—	7,92		7,92
35	0,63	—	—	—		0,63
36	0,63	—	—	—		0,63
37	0,89	—	—	—		0,89
38	0,63	—	—	—		0,63
39	0,63	—	—	—		0,63
40	0,89	—	—	—		0,89
41	0,43	—	—	—		0,43
42	0,43	—	—	—		0,43
43	0,43	—	—	—		0,43

N узла	Изделия арматурные					
	Арматура класса А-I ГОСТ 5781-82					Всего
	ф6	ф8	ф10	ф12	Итого	
44	0,43	—	—	—		0,43
45	0,67	—	—	—		0,67
46	0,57	—	—	—		0,57

Гл. инж. б	Суховерхов		
Н. контр.	Гришунин		
Нач. отд.	Мурсалимов		
Гл. спец.	Гришунин		
Рук. гр.	Галушко		
Проверил	Грибкова		
Проектир.	Филипенко		

Копир. Шикал

Год выпуска 1984 | А03-13-1-84

Основные конструктивные решения зданий со стенами из кирпича для районов с сейсмичностью 7, 8, 9 баллов

Стадия | Масса | Масштаб

Лист 3-26 | Листов

Ведомость расхода стали.

в/ч. 52953 | Бюро Е

Инв. № подл. 116036 | Подпись, дата

РАЗДЕЛ 4
БЕСЧЕРДАЧНЫЕ КРЫШИ В КИРПИЧНЫХ ЗДАНИЯХ

Инв.№ подл. | Подпись и дата
116032

Пояснительная записка к разделу.

В настоящий раздел включены узлы крепления сборных железобетонных карнизных плит бесчердачных невентилируемых крыш для зданий со стенами из кирпича и узлы устройства связей монолитных железобетонных сейсмических поясов в плоскости перекрытий из многопустотных панелей (независимо от класса рабочей арматуры) верхних этажей с нижележащей кладкой. Анкеры АС-1 закладываются в кладке по всей длине стен в шахматном порядке.

Узлы крыш разработаны с учетом требований СНиП II-7-81 „Строительство в сейсмических районах" и предназначены для строительства общественных зданий со стенами из кирпича в районах с расчетной сейсмичностью 7,8 и 9 баллов.

Вид и толщина утеплителя, тип основного гидроизоляционного ковра указывается в конкретном проекте.

Участки стен над верхним перекрытием (покрытием), имеющие в высоту более 400 мм, должны быть армированы и заанкерены в антисейсмический пояс.

Узлы армирования кирпичной кладки над верхним перекрытием (покрытием) разработаны в разделе 2.

Инв.№ подл.	116038				
Подпись и дата					
Взам.инв.№					

Гл.инж.бюро	Суховерхов		Год выпуска 1984	4ОЗ-13-1-84		
Н. контр.	Гришунин		Основные конструктивные решения зданий со стенами из кирпича для районов с сейсмичностью 7,8,9 баллов.		Стадия	Масса	Масштаб
Нач. отд.	Мурсалимов						
Гл. спец.	Гришунин						
Рук. гр.	Галушко		Пояснительная записка к разделу.		Лист 4-1	Листов	
Проверил	Грибкова				В/4 52953	Бюро Е	
Проект.	Власова						

Копир. Шевалдышева

Здание с продольными несущими стенами при двускатной крыше.

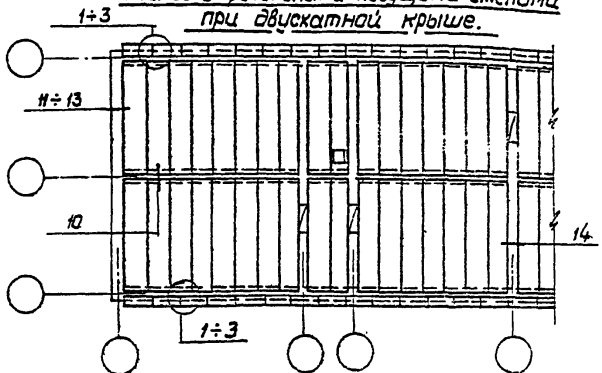

Здание с поперечными несущими стенами при двускатной крыше

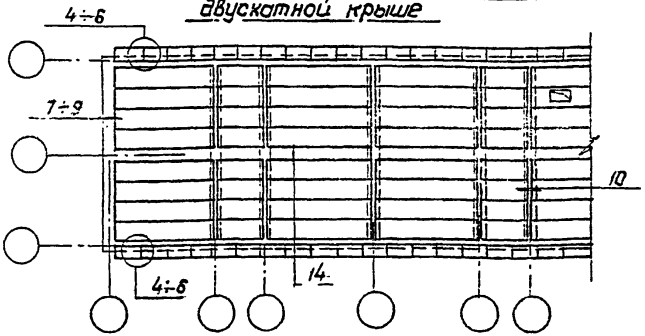

Здание с продольными несущими стенами при односкатной крыше.

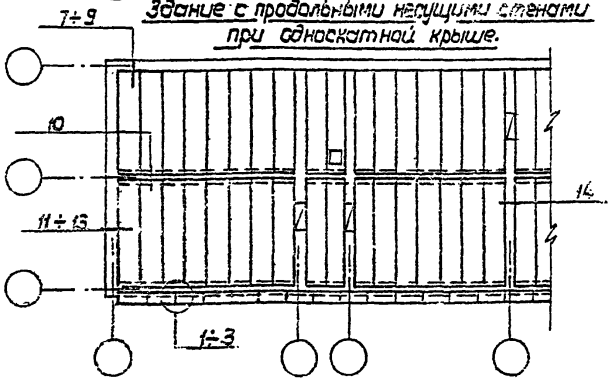

Здание с поперечными несущими стенами при односкатной крыше

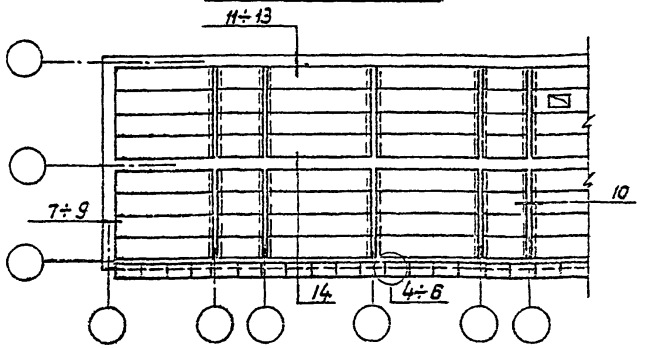

Инж. Бюро	Суховерхов			Год выпуска 1984	АОЗ-13-1-84		
Н. Контр.	Гришунин			Основные конструктивные решения зданий со стенами из кирпича для районов с сейсмичностью 7,8,9 баллов	Стадия	Масса	Масштаб
Нач. отд.	Мурсалимов						
Гл. спец.	Гришунин			Примеры монтажных схем невентилируемых покрытий зданий с расчетной сейсмичностью 7,8 и 9 баллов. Маркировка узлов.	Лист 4-2	Листов	
Рук. гр.	Голушко						
Проверил	Грибкова				8/452953	Бюро Е	
Проект.	Филипенко						

Копир. Шевалдышева.

Инв. № подл. 116039 | Подпись, дата

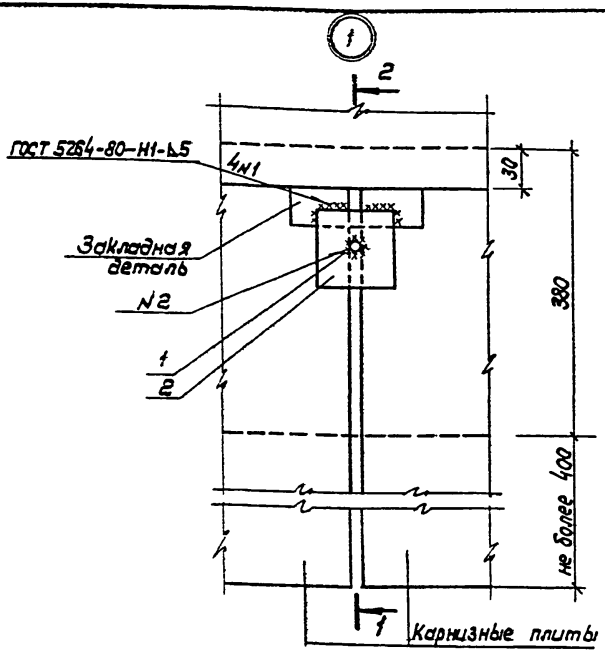

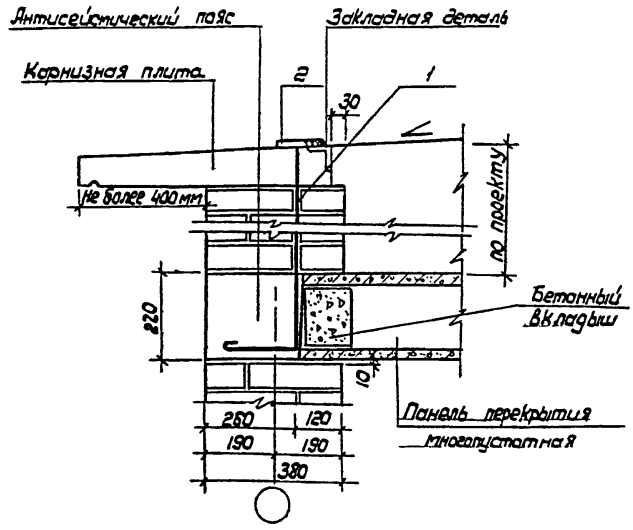

Обозначение	№ узла	Примечание
Лист 4-3	1	7,8 и 9 баллов

Сварочный шов соединения N2 в отверстие с раззенковкой выполняется ручной дуговой сваркой при монтаже изделия.

Марка поз.	Обозначение	Наименование	Кол.	Масса ед. кг	Примечание
		Узел 1			
		Детали			
1	Лист 4-17	Анкер АС-2	1	—	по проекту.
2	—"—	МНД-2	1	0.94	

Гл. инж. бюро	Суховерхов		Год выпуска 1984	АОЗ-13-1-84	
Н. контр.	Гришунин		Основные конструктивные решения зданий со стенами из кирпича для районов с сейсмичностью 7,8,9 баллов.	Стадия	Масса	Масштаб
Нач. отд.	Мурсалимов					
Гл. спец.	Гришунин		Узел 1. Крепление карнизных плит при опирании панелей верхнего перекрытия на наружные стены толщиной 380 мм.	Лист 4-3	Листов	
Рук. гр.	Галушко			8/452953	Бюро Е	
Провер.	Грибкова					
Проект.	Филипенко					

Копир. Шевалдышева.

Инв. № подл. 116040 | Подпись, дата

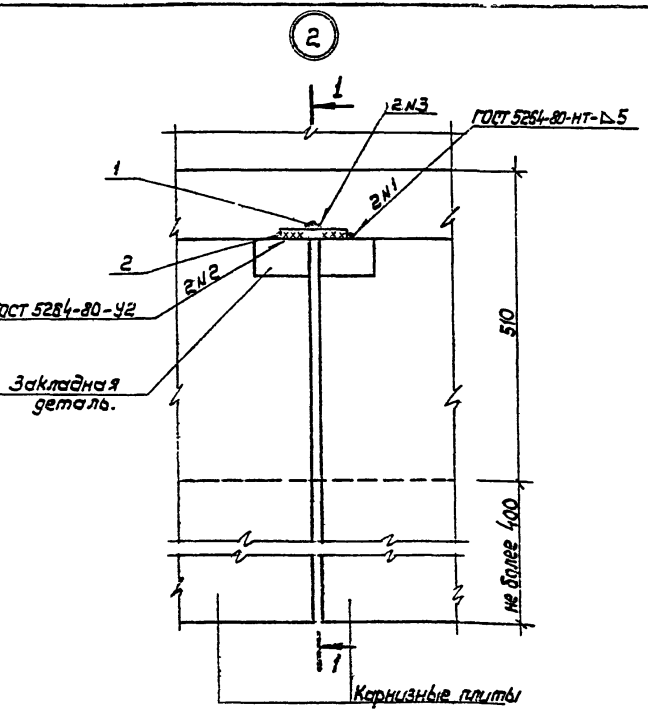

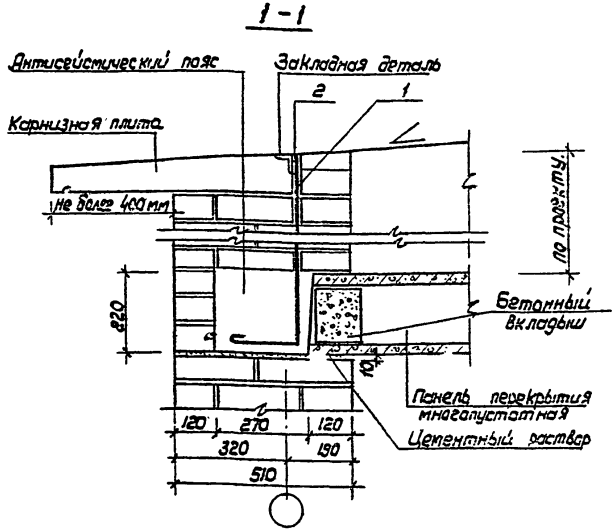

Марка, поз.	Обозначение	Наименование	Кол.	Масса, гд. кг	Примечание
		Узел 2			
		Детали			
1	Лист 4-17	Анкер АС-2	1	—	по проекту
2	—"—	МНД-1	1	0,31	

Обозначение	N узла	Примечание
Лист 4-4	2	7,8 и 9 баллов

Сварочный шов соединения N3 выполняется ручной дуговой сваркой при монтаже изделия.

Гл. инж. бюро	Суховерхов		Год выпуска 1984	АОЗ-13-1-84
Н. Контр.	Гришунин		Основные конструктивные решения зданий со стенами из кирпича для районов с сейсмичностью 7, 8, 9 баллов.	Стадия / Масса / Масштаб
Нач. отд.	Мурсалимов			
Гл. спец.	Гришунин		Узел 2. Крепление карнизных плит при опирании панелей верхнего перекрытия на наружные стены толщиной 510 мм.	Лист 4-4 / Листов
Рук. гр.	Галушко			
Провер.	Грибкова			3/4 52953 / Бюро Е
Проект.	Филипенко			

Корир. Шевалдышева

Инв. № подл. 116041 | Подпись, дата

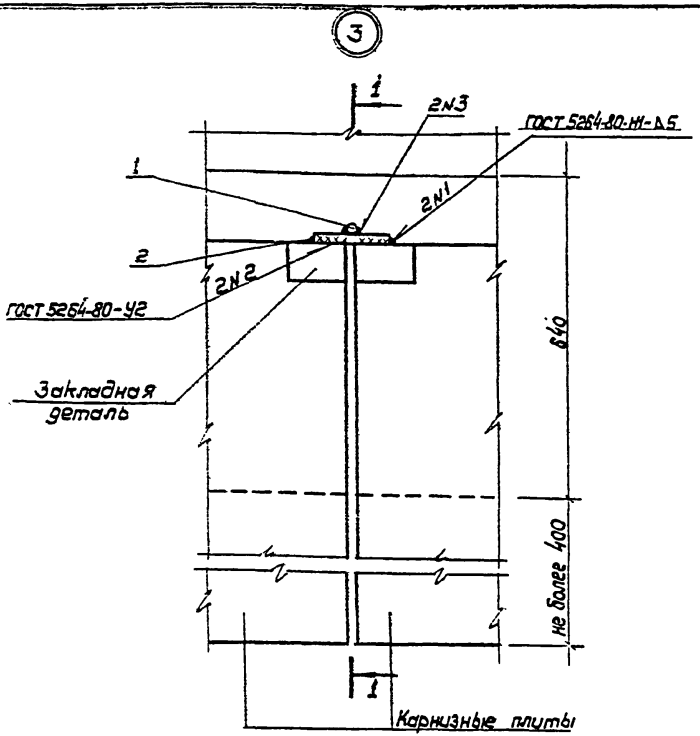

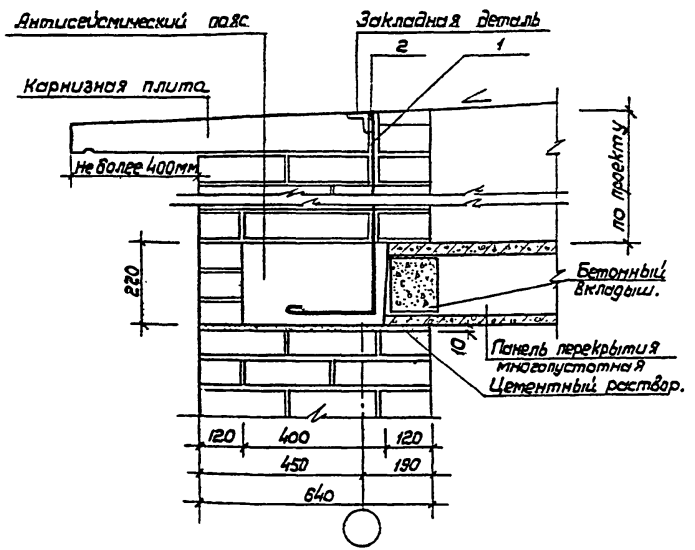

Обозначение	N узла	Примечание
Лист 4-5	3	7,8 и 9 баллов

Сварной шов соединения N3 выполняется ручной дуговой сваркой при монтаже изделия.

Марка, поз.	Обозначение	Наименование	Кол.	Масса ед. кг	Примечание
		Узел 3			
		Детали			
1	Лист 4-17	Анкер АС-2	1	—	по проекту
2		МНД-1	1	0.31	

Гл.инж.бюро	Суховерхов	Год выпуска 1984	АОЗ-13-1-84
Н.контр.	Гришунин	Основные конструктивные решения зданий со стенами из кирпича, для районов с сейсмичностью 7,8,9 баллов	Стадия / Масса / Масштаб
Нач.отд.	Муравлимов		
Гл.спец.	Гришунин	Узел 3. Крепление карнизных плит при опирании панелей верхнего перекрытия на наружные стены толщиной 640 мм.	Лист 4-6 / Листов
Рук.гр.	Галушко		
Провер.	Грибкова		8/452953 Бюро Е
Проект.	Филипенко		

Копир. Шевандышева.

Инв.№ подл. 116042 | Подпись и дата

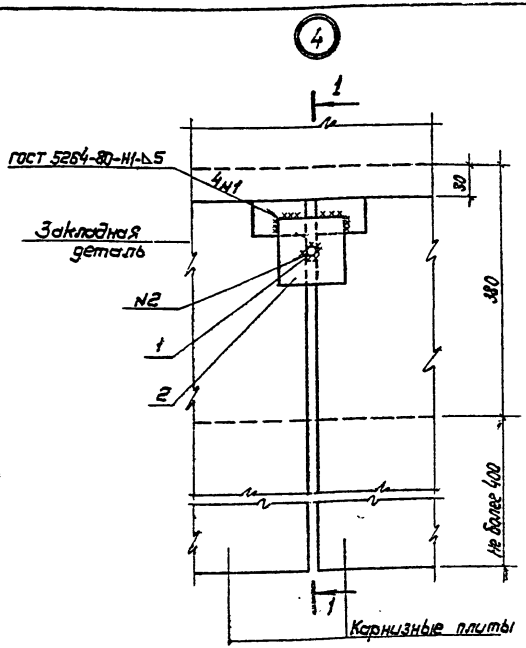

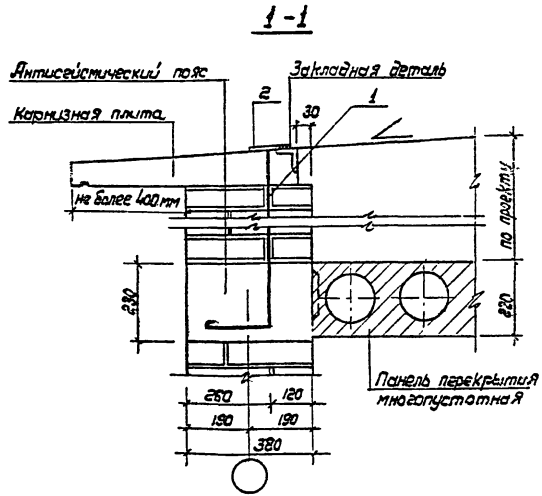

Марка поз.	Обозначение	Наименование	Кол.	Масса ед. кг.	Примечание
		Узел 4			
		Детали			
1	Лист 4-17	Анкер АС-2	1	—	по проекту
2	—"—	МНД-2	1	0.94	

Обозначение	N узла	Примечание
Лист 4-6	4	7,8 и 9 баллов

Сварочный шов соединения N2 в отверстие с раззенковкой выполняется ручной дуговой сваркой при монтаже изделия.

Гл. инж. блок	Суховерхов		
Н. контр.	Гришунин		
Нач. отд.	Мурсалимов		
Гл. спец.	Гришунин		
Рук. гр.	Галушко		
Провер.	Грибкова		
Проектн.	Филипенко		

Копир. Шевалдышева.

Год выпуска 1984

АОЗ-13-1-84

Основные конструктивные решения здания со стенами из кирпича для районов с сейсмичностью 7,8,9 баллов.

Узел 4. Крепление карнизных плит при примыкании панелей верхнего перекрытия к наружным стенам толщиной 380 мм

Стадия	Масса	Масштаб

Лист 4-6 | Листов

8/452953 | Бюро Е

Инв. № подл. 116043 | Подпись дата

5

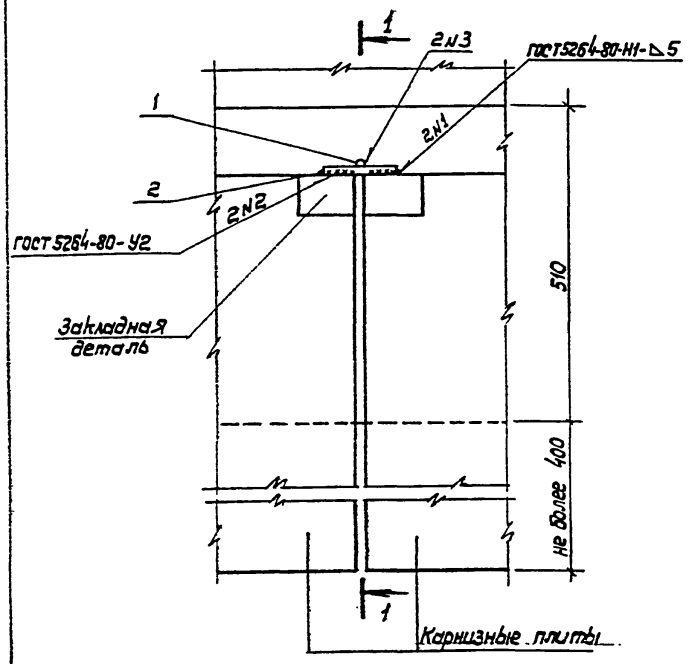

1 – 1

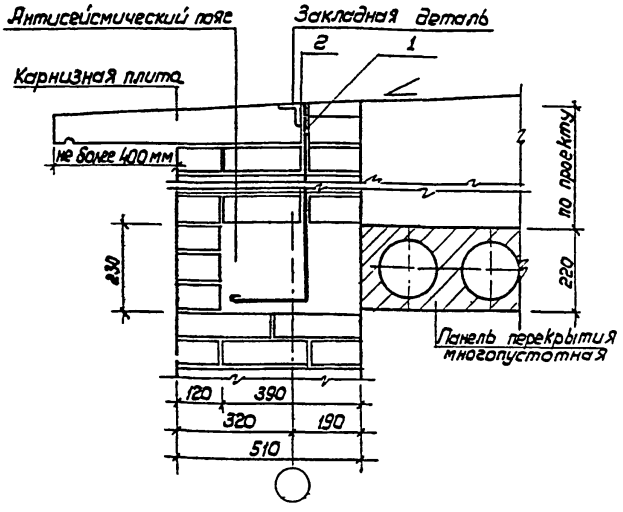

Марка, поз	Обозначение	Наименование	Кол.	Масса ед. кг.	Примечание
		Узел 5			
		Детали			
1	Лист 4-17	Анкер АС-2	1	—	по проекту
2	—"—	МНД-1	1	0.31	

Обозначение	№ узла	Примечание
Лист 4-7	5	7,8 и 9 баллов

Сварочный шов соединения №3 выполняется ручной дуговой сваркой при монтаже изделия.

Гл. инж. бюро	Суховерков	Год выпуска 1984	АОЗ-13-1-84
Н. контр.	Гришунин	Основные конструктивные решения зданий со стенами из кирпича для районов с сейсмичностью 7,8 и 9 баллов.	Стадия / Масса / Масштаб
Нач. отд.	Мурсалимов		
Гл. спец.	Гришунин	Узел 5. Крепление карнизных плит при примыкании панелей верхнего перекрытия к наружным стенам толщиной 510 мм.	Лист 4-7 Листов
Рук. гр.	Галушко		
Провер.	Грибкова		8/4 52953 Бюро Е
Проект.	Филиппенко		
Конгр. Шевалдышева.			

Инв. № подлин. 116044 | Подпись и дата

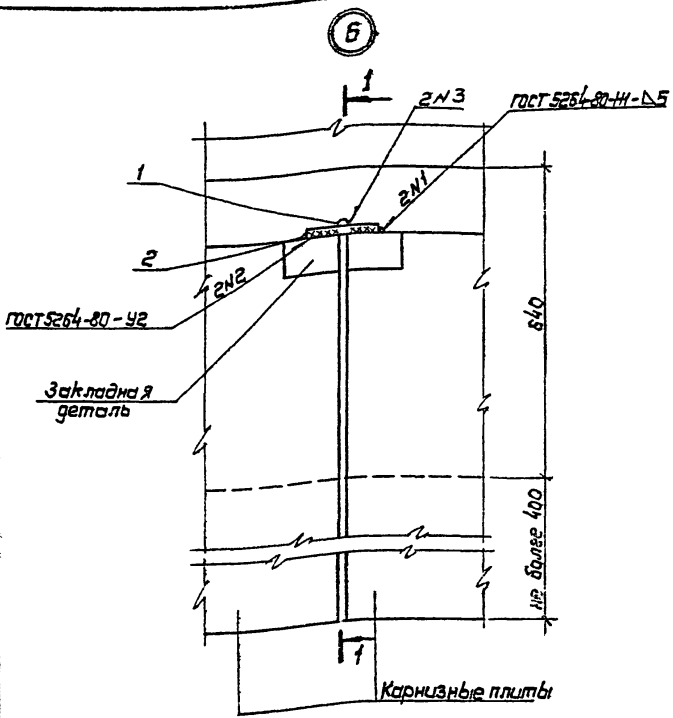

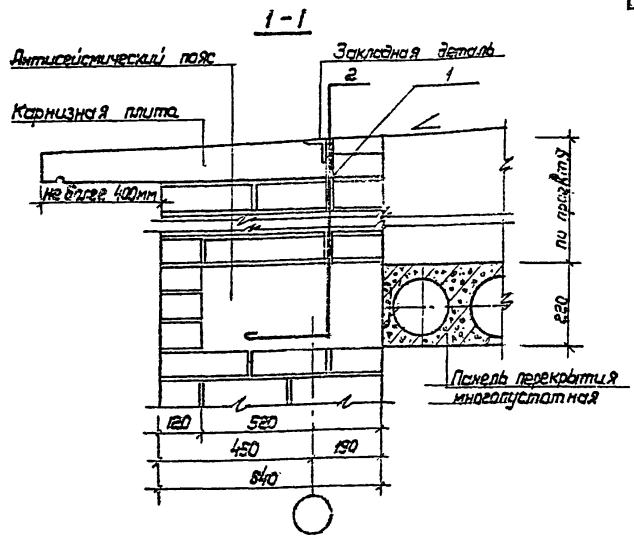

Марка поз.	Обозначение	Наименование	Кол.	Масса ед. кг.	Примечание
		Узел 6			
		Детали			
1	Лист 4-17	Анкер АС-2	1	—	по проекту
2	—"—	МНД-1	1	0.31	

Обозначение	N узла	Примечание
Лист 4-8	6	7,8 и 9 баллов

Сварочный шов соединения N3 выполняется ручной дуговой сваркой при монтаже изделия.

				Год выпуска 1984	АОЗ-13-1-84		
Гл. инж. бюро	Суховерхов			Основные конструктивные решения зданий со стенами из кирпича для районов с сейсмичностью 7,8, 9 баллов.	Стадия	Масса	Масштаб
Н. контр.	Гришунин						
Нач. отд.	Мурсалимов						
Гл. спец.	Гришунин			Узел 6. Крепление карнизных плит при примыкании панелей верх. (...) перекрытия к наружным стенам толщиной 640 мм.	Лист 4-8	Листов	
Рук. гр.	Галушко						
Провер.	Грибкова				В/ч 52953		Бюро Е
Проект.	Филипенко						

Копир. Шевалдышева.

Инв. № подл. 116045 | Подпись, дата

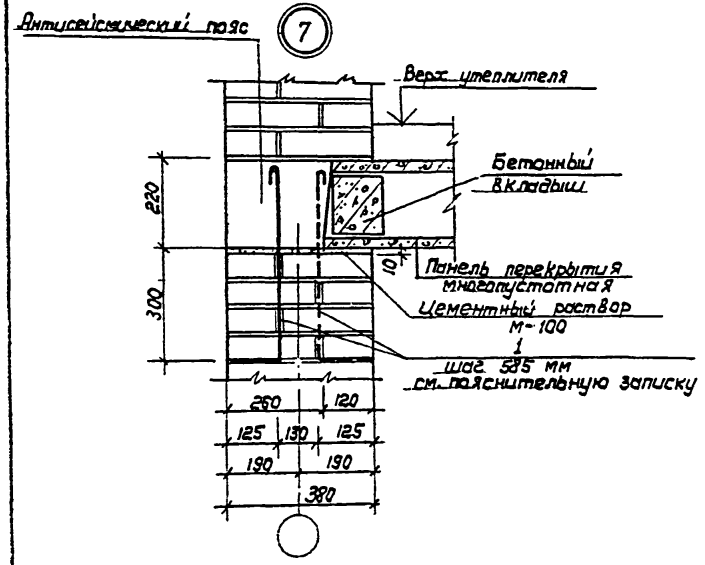

Обозначение	№ узла	Примечание
Лист 4-9	7	7,8,9 баллов

Марка, поз.	Обозначение	Наименование	Кол.	Масса ед. кг	Примечание
		Узел 8			
		Детали			
1	Лист 4-17	Анкер АС-1	2	0.15	

Гл. инж. бюро	Суховерхов			Год выпуска 1984	АОЗ-13-1-84		
Н. контр.	Гришунин			Основные конструктивные решения зданий со стенами из кирпича для районов с сейсмичностью 7,8,9 баллов	Стадия	Масса	Масштаб
Нач. отд.	Мурсалимов						
Гл. спец.	Гришунин			Узел 7. Анкеровка антисейсмического пояса верхнего этажа при опирании панелей перекрытий на наружные стены толщиной 380мм	Лист 4-9	Листов	
Рук. гр.	Галушко				8/452953		Бюро Е
Провер.	Грибкова						
Проект.	Филипенко						

Копир. Шевалдышева.

Инв. № подл. 116046 | Подпись, дата

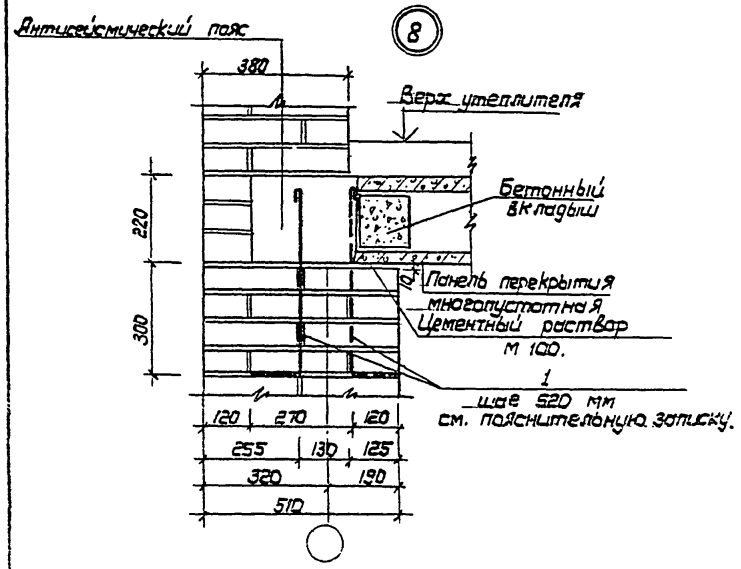

Марка поз	Обозначение	Наименование	Кол.	Масса ед. кг	Примечание
		Узел 8			
		Детали			
1	Лист 4-17	Анкер АС-1	2	0.15	

Обозначение	N узла	Примечание
Лист 4-10	2	7,8 и 9 баллов

Гл. инж. бюро	Суховерхов		Год выпуска 1984	АОЗ-13-1-84	
Н. контр.	Гришунин		Основные конструктивные решения зданий со стенами из кирпича для районов с сейсмичностью 7,8 и 9 баллов.	Стадия	Масса	Масштаб
Нач. отд.	Мурсалимов					
Гл. спец.	Гришунин		Узел 8. Анкерадка антисейсмического пояса. Верх. 220. этажа при опирании панелей перекрытий на наружные стены толщиной 510мм.	Лист 4-10	Листов	
Рук. гр.	Галушко					
Проверил	Грибкова			8/4 52953	Бюро Е
Проект.	Филипенко				

Копир. Шевалдышева.

Инв. № подл. 116047 | Подпись дата

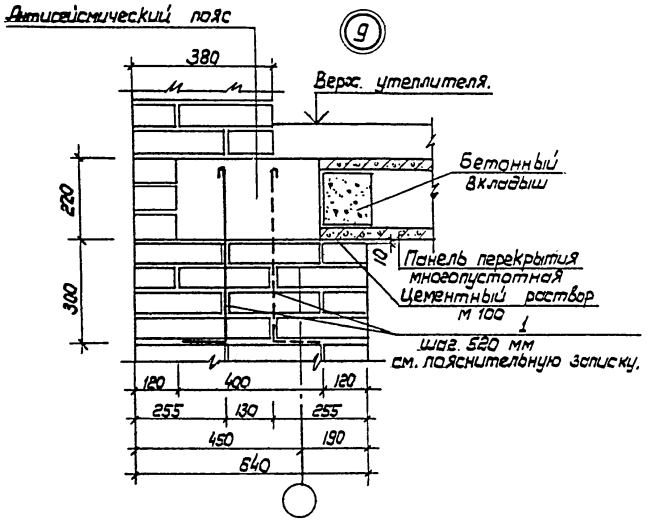

Марка поз.	Обозначение	Наименование	Кол.	Масса ед. кг.	Примечание
		Узел 9			
		Детали			
1	Лист 4-17	Анкер АС-1	2	0.15	

Обозначение	N узла	Примечание
Лист. 4-11	9	7,8 и 9 баллов

Гл. инж. Бюро	Суховерхов		Год выпуска 1984	АОЗ-13-1-84	
Н. контр.	Гришунин		Основные конструктивные решения зданий со стенами из кирпича для районов с сейсмичностью 7,8,9 баллов.	Стадия	Масса	Масштаб
Нач. отд.	Мурзалимов					
Гл. спец.	Гришунин		Узел 9. Анкеровка антисейсмического пояса верхнего этажа при опирании панелей перекрытий на наружные стены толщиной 640 мм.	Лист 4-11	Листов	
Рук. гр.	Галушко					
Провер.	Грибкова					
Проект.	Филипенко			в/у 52953	Бюро Е	

Копир. Шевалдышева.

Инв. № подл. 116048 | Подпись, дата.

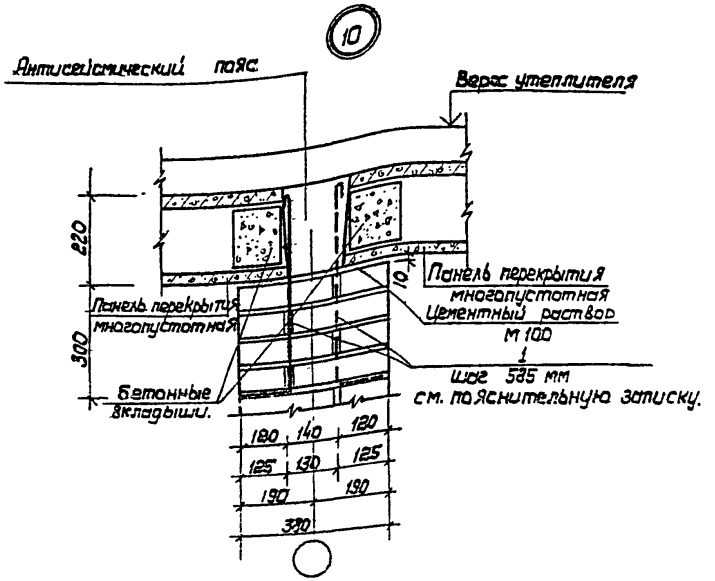

Марка, поз.	Обозначение	Наименование	Кол.	Масса ед. кг	Примечание
		Узел 10			
		Детали			
1	Лист 4-17	Анкер. АС-1	2	0.15	

Обозначение	№ узла	Примечание
Лист 4-12	10	7,8 и 9 баллов

Гл. инж. бюро	Суховерхов			Год выпуска 1984	АОЗ-13-1-84
Н. контр.	Гришунин			Основные комплексные решения зданий со стенами из кирпича для районов с сейсмичностью 7,8 и 9 баллов.	Стадия / Масса / Масштаб
Нач. отд.	Мурсалимов				
Гл. спец.	Гришунин			Узел 10. Анкеровка антисейсмического пояса верхнего этажа при опирании панелей перекрытий на внутренние стены	Лист 4-12 / Листов
Рук. гр.	Галушко				
Провер.	Грибкова				8/452953 / Бюро Е
Проект.	Филипенко				

Копир. Шевалдышева.

Инв. № подл. 116049 | Подпись, дата

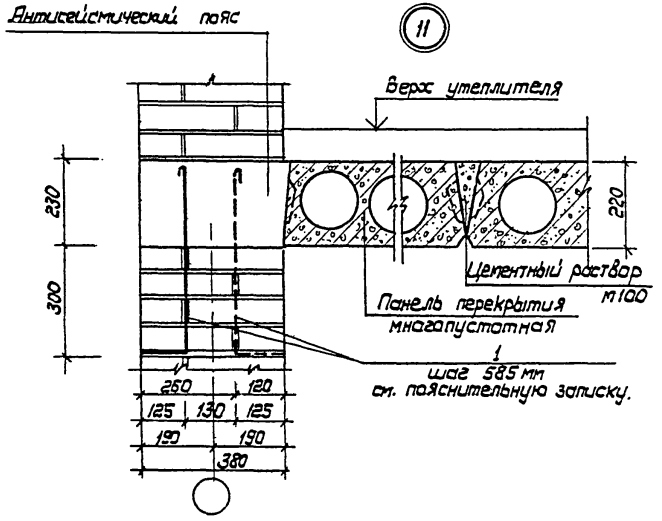

Марка, поз.	Обозначение	Наименование	Кол.	Масса ед. кг	Примечание
		Узел 11			
		Детали			
	Лист 4-17	Анкер АС-1	2	0.15	

Обозначение	№ узла	Примечание
Лист 4-13	11	7,8 и 9 баллов

Гл.инж. бюро	Суховерхов		Год выпуска 1984	АОЗ - 13 - 1 - 84	
Н. Контр.	Гришунин		Основные конструктивные решения зданий со стенами из кирпича для районов с сейсмичностью 7,8 и 9 баллов.	Стадия	Масса	Масштаб
Нач. отд.	Мурсалимов					
Гл. спец.	Гришунин		Узел 11. Анкеровка антисейсмического пояса верхнего этажа при примыкании панелей перекрытий к наружным стенам толщиной 380 мм	Лист 4-13	Листов	
Рук. гр.	Галушко					
Проверил	Грибкова			8/ч 52953	Бюро Е	
Проектир	Филипенко					

Копир. Шевалдышева.

Инв. № подл. 116050 | Подпись дата.

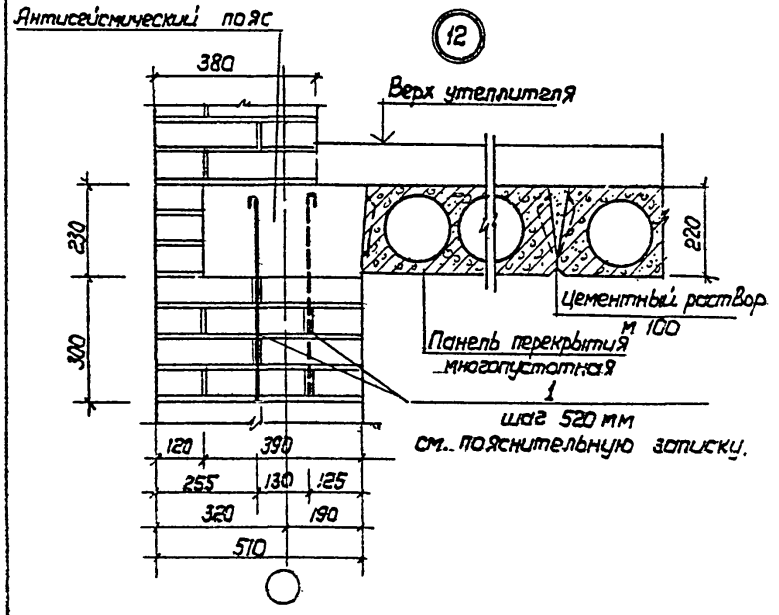

Марка, поз.	Обозначение	Наименование	Кол.	Масса ед. кг.	Примечание
		Узел 12			
		Детали			
1	Лист 4-17	Анкер АС-1	2	0.15	

Обозначение	N узла	Примечание
Лист 4-14	12	7,8 и 9 баллов.

Гл. инж. Бюро	Суховерхов		Год выпуска
Н. контр.	Гришунин		
Нач. отд.	Мурсалимов		
Гл. спец.	Гришунин		
Рук. гр.	Галушко		
Проверк.	Грибкова		
Проект.	Фицпенко		

Копир. Шевалдышева

АОЗ-13-1-84

Основные конструктивные решения зданий со стенами из кирпича для районов с сейсмичностью 7,8 баллов.

Узел 12. Анкеровка антисейсмического пояса верхнего этажа при примыкании панелей перекрытий к наружным стенам толщиной 510 мм.

Стадия	Масса	Масштаб
Лист 4-14	Листов	
3/452953		Бюро Е

Инв. № подл. 116051 | Подпись, дата

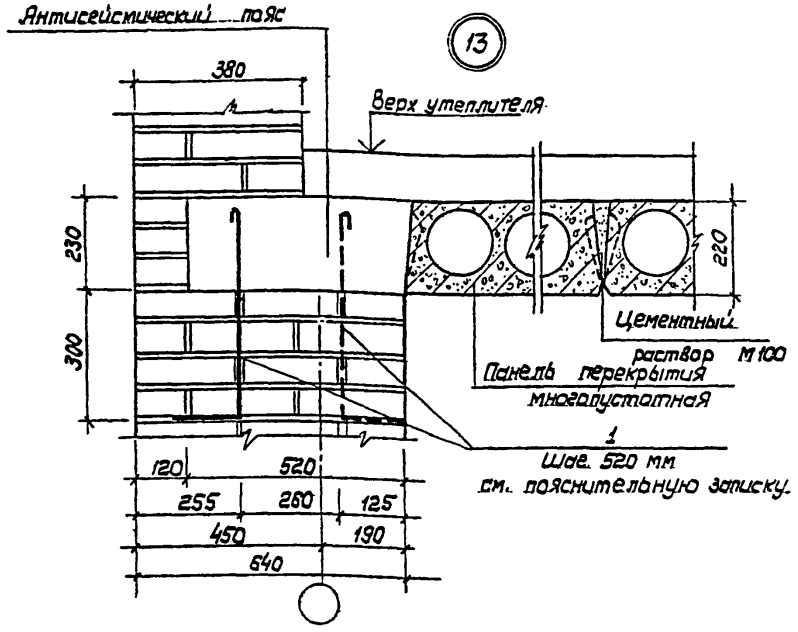

Марка, поз.	Обозначение	Наименование	Кол.	Масса ед. кг	Примечание
		Узел 13			
		Детали			
1	Лист 4-17	Анкер АС-1	2	0.15	

Обозначение	N узла	Примечание
Лист 4-15	13	7,8 и 9 баллов

Инв. № подл. 116052 | Подпись, дата

Гл.инж.бюро	Суховерхов		Год выпуска 1984
Н. контр.	Гришунин		
Нач. отд.	Мурсалимов		
Гл. спец.	Гришунин		
Рук. гр.	Гилушко		
Проверил	Грибкова		
Проект.	Филипенко		

Копир. Шевалдышева.

АОЗ-13-1-84

Основные конструктивные решения зданий со стенами из кирпича для районов с сейсмичностью 7,8,9 баллов.

Узел 13. Анкеровка антисейсмического пояса верхнего этажа при примыкании панелей перекрытий к наружным стенам толщиной 640 мм.

Стадия	Масса	Масштаб
Лист 4-15	Листов	
8/452953	Бюро Е	

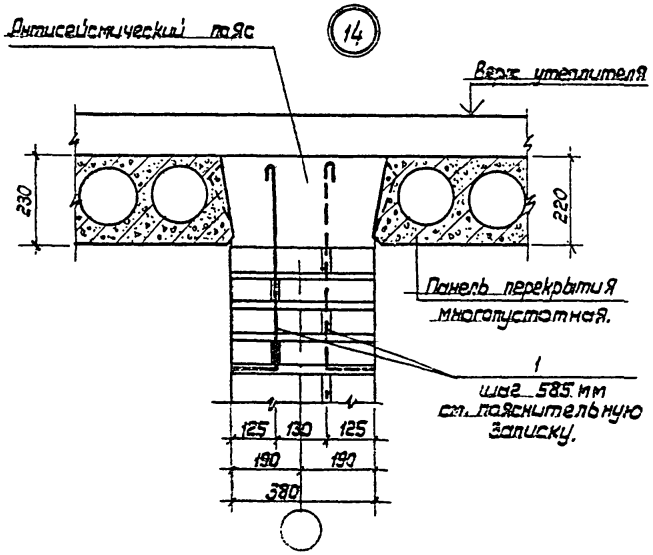

Марка поз	Обозначение	Наименование	Кол.	Масса ед. кг.	Примечание.
		Узел 14			
		Детали			
1	Лист 4-17	Анкер АС-1	2	0.15	

Обозначение	N узла	Примечание
Лист 4-16	14	7,8 и 9 баллов

Гл. инж. бюро	Суховерхов		Год выпуска 1984	АОЗ-13-1-84	
Н. контр.	Гришунин		Основные конструктивные решения зданий со стенами из кирпича для районов с сейсмичностью 7,8,- баллов.	Стадия	Масса	Масштаб
Нач. отд.	Мурсалимов					
Гл. спец.	Гришунин		Узел 14. Анкеровка антисейсмического пояса. Верхнего этажа при примыкании панелей перекрытий к внутренним стенам.	Лист 4-16	Листов	
Рук. гр.	Галушко					
Провер.	Грибкова			В/ч 52953.	Бюро Е	
Проект.	Филипенко					

Копир. Шевалдышева.

Инв. № подл. 116053 | Подпись, дата

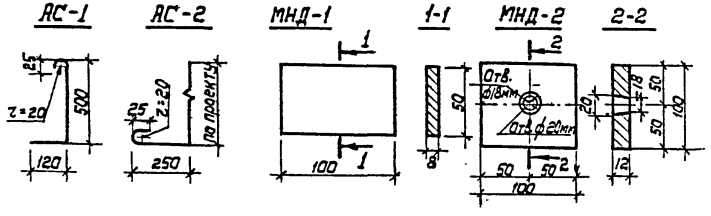

Обозначение	Марка	Рис	δ, мм	Масса, кг
Лист 4-17	АС-1	1	658	0.15
——"——	АС-2	2	по проекту	по проекту
——"——	МНД-1	3	100	0,31
——"——	МНД-2	4	110	0,94

поз.	Обозначение	Наименование	Кол.	Приме-чание
		Анкер АС-1		
	Лист 4-17	Стержень ф6АI ГОСТ 5781-82 ℓ=658мм	1	0.15 кг
		Анкер АС-2		
	Лист 4-17	Стержень ф16АI ГОСТ 5781-82		по проекту
		Накладная деталь МНД-1		
	Лист 4-17	-50х8, ГОСТ 103-76, ℓ=100 мм		0.31 кг
		Накладная деталь МНД-2.		
	Лист 4-17	-100х12, ГОСТ 103-76, ℓ=100 мм	1	0,94 кг.

Инв. № подл. 116054 | Подпись, дата

Гл. инж. проекта	Суховерхов		
Н. контр.	Грищунин		
Нач. отд.	Мурсалимов		
Гл. спец.	Грищунин		
Рук. гр.	Голушко		
Проверил	Грибкова		
Проектир.	Филипенко		
Копир. Шевалдышева			

Год выпуска 1984

3.003-13-1-84

Основные конструктивные решения зданий со стенами из кирпича для районов с сейсмичностью 7,8,9 баллов.

Анкер АС-1; АС-2
Накладная деталь МНД-1; МНД-2.

Стадия	Лист	Масштаб
	Лист 4-17	Листов

8/452953 Бюро Е

РАЗДЕЛ 5.

ЛЕСТНИЦЫ

Инв. № подл. | Подпись и дата
116055

Пояснительная записка.

1. В настоящем разделе приведены детали устройства лестниц из сборных железобетонных маршей и лестниц из наборных ступеней по металлическим косоурам для зданий со стенами из кирпича.

2. Элементы лестниц укладываются на цементно-песчаном растворе М 100.

3. Для крепления сборных лестничных маршей к площадкам предусмотрены соединительные накладки и коротыши.

4. Лестничные марши приняты трех типов:

а) плитной конструкции без фризовых ступеней с бетонной поверхностью;

б) ребристой конструкции с фризовыми ступенями, с бетонной поверхностью;

в) ребристой конструкции с фризовыми ступенями, с накладными проступями.

Цокольные марши решаются в двух вариантах:

а) из сборных элементов (укороченный рядовой марш);

б) наборных ступеней по кирпичным стенам.

Лестничные площадки приняты двух типов:

а) для маршей плитной конструкции;

б) для маршей ребристой конструкции.

5. Для крепления сборных железобетонных ступеней к косоурам и плит перекрытий площадок к балкам должны предусматриваться закладные детали. Разбивка закладных деталей в ступенях и плитах дается в конкретном проекте.

Гл. инж. Б	Суховерхов			Год выпуска 1984	А03-13-1-84		
Н. контр.	Гришунин			Основные конструктивные решения зданий со стенами из кирпича для районов с сейсмичностью 7,8 и 9 баллов		Стадия	Масса	Масштаб
Нач. отд.	Мурсалимов							
Гл. спец.	Гришунин			Пояснительная записка к разделу.		Лист 5-1	Листов
Рук. гр.	Галушко					В/Ч 52953	Бюро Е
Проверил	Грибкова						
Проектир.	Филипенко						
Копир.	Никитина						

Инв. № подл. 116056 | Подпись, дата

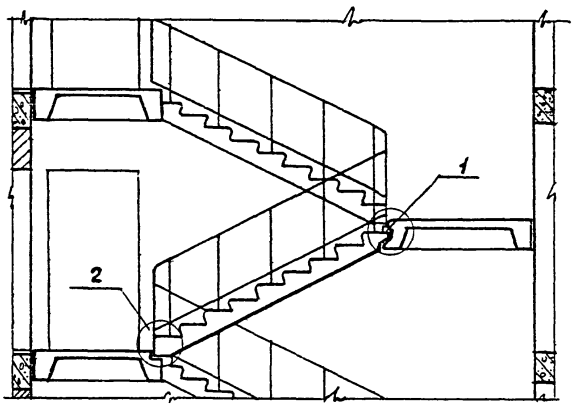

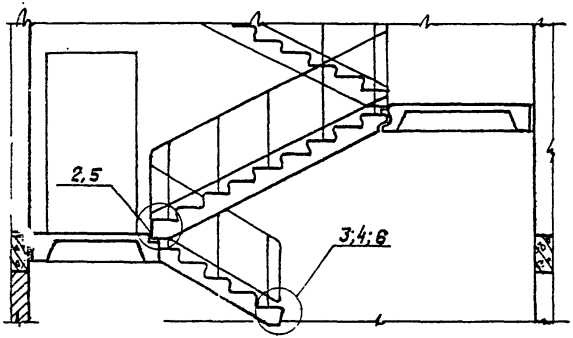

Примечание.

При устройстве цокольного марша из наборных ступеней смотри лист 5-5.

Гл. инж. б	Суховерхов			Год выпуска 1984	А03-13-1-84		
Н. контр.	Гришунин			Основные конструктивные решения зданий со стенами из кирпича для районов с сейсмичностью 7,8,9 баллов	Стадия	Масса	Масштаб
Нач. отд.	Мурсалимов			Лестничные марши плитной конструкции с бетонной поверхностью без фризовых ступеней. Разрез.			
Гл. спец.	Гришунин						
Рук. гр.	Галушко				Лист 5-2	Листов	
Проверил	Грибкова				В/ч 52953	Бюро Е	
Проектир.	Филиленко						

Копир. Никитина

Инв. № подл.	Подп. дата
116057	

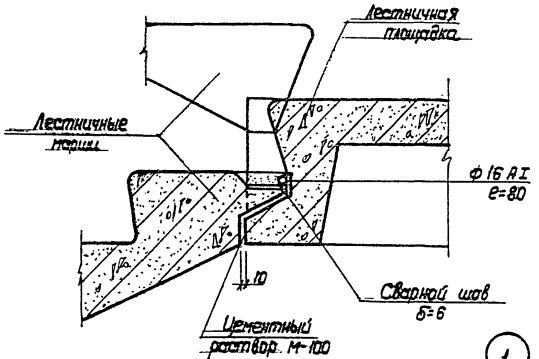

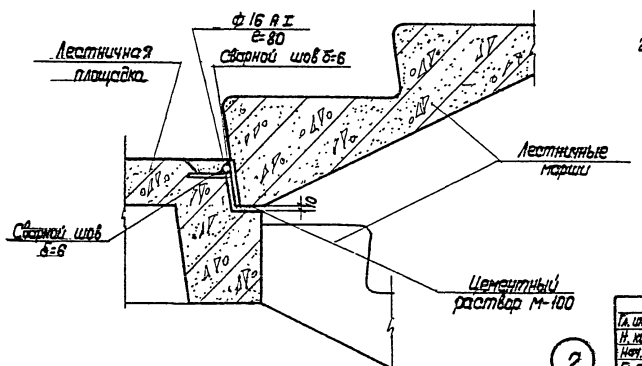

Примечания:

1. При укладке марша необходимо соблюдать одинаковую высоту подступенка верхней и нижней ступеней, регулируя высоту размером растворного шва.
2. В проектах предусматриваются мероприятия по защите элементов крепления от коррозии.

Гл. инж. б	Суховерхов			Год выпуска 1984	А03-13-1-84	
Н. контр.	Гришунин			Основные конструктивные решения узлов со стенами из кирпича для районов с сейсмичностью 7, 8,9 баллов	Стадия	Масса	Масштаб
Нач. отд.	Мирсалимов						
Гл. спец.	Гришунин			Опирание верхней и нижней части лестничного марша	Лист 5-3	Листов	
Рук. гр.	Галушко			Узлы 1, 2	В/ч 52953	Бюро Е	
Проверил	Грибкова						
Проектир.	Филипенко						
Копир.	Никитина						

Инв. № подл. | Подп. и дата
116058

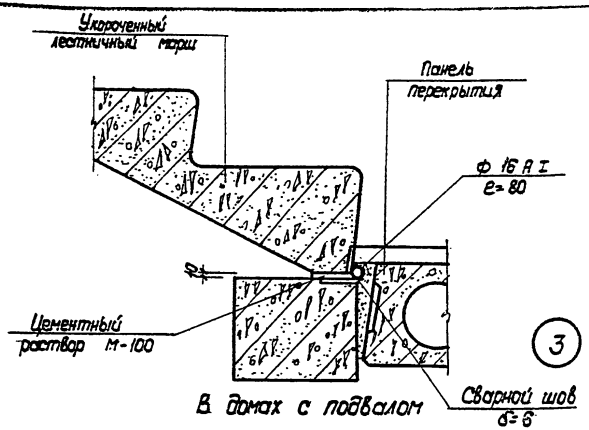

В домах с подвалом

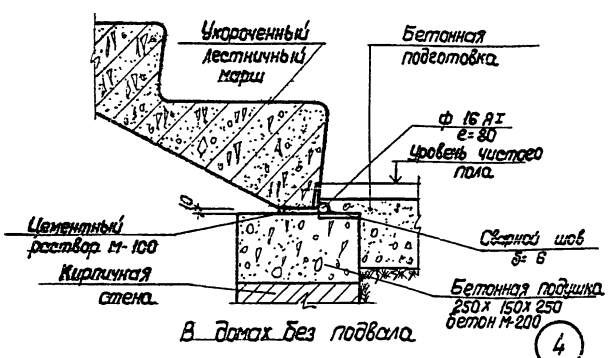

В домах без подвала

Примечание.

При укладке марша необходимо соблюдать одинаковую высоту подступенка нижней ступени со ступенями марша, регулируя высоту размером растворного шва.

Гл.инж.б	Суховерхов			АОЗ-13-1-84			
Н.контр.	Гришунин			Основные конструктивные решения здания со стенами из кирпича для районов с сейсмичностью 7, 8, 9 баллов	Стадия	Масса	Масштаб
Нач. отд.	Мирасалимов						
Гл.спец.	Гришунин			Опирание нижней части цокольного марша. Узлы 3, 4	Лист 5-4	Листов	
Рук. гр.	Галушко				В/Ч 52953	Бюро Е	
Проверил	Грибкова						
Проект.	Филипенко						
Копир.	Никитина						

Инв. № подл. 116059 | Подпись, дата

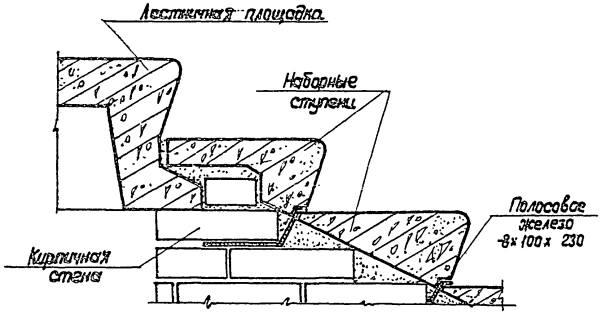

5

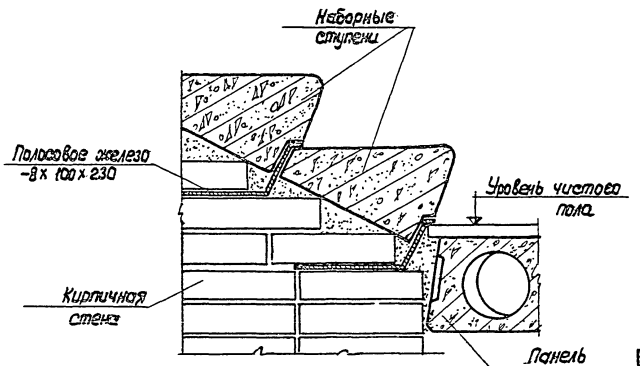

6

Примечание.

Укладку наборных ступеней выполнять с соблюдением одинаковой высоты подступенков, выравнивая их за счет размеров растворных швов.

Гл. инж. б	Суховерхов			АОЗ-13-1-84		
М. контр.	Грищунин			Основные конструктивные решения здания со стенами из кирпича для районов с сейсмичностью 7, 8 и 9 баллов	Стадия	Масса	Масштаб
Нач. отд.	Мурсалимов						
Гл. спец.	Грищунин			Цокольный марш из наборных ступеней по кирпичным стенам.	Лист 5·5	Листов	
Рук. гр.	Галушко						
Провер.	Грибкова			Узлы 5, 6	В/Ч 52953	Бюро Е	
Проект.	Фрилитенко						

Инв. № подл. | Подп. дата
116060

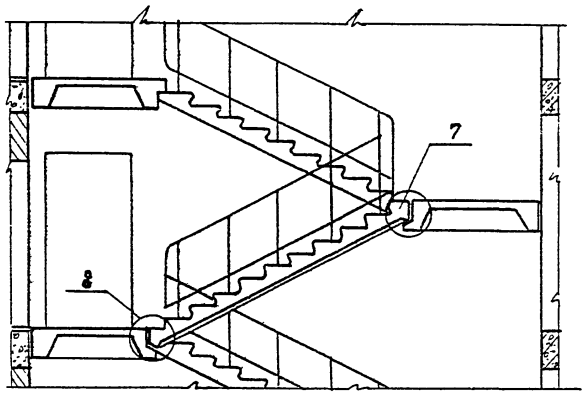

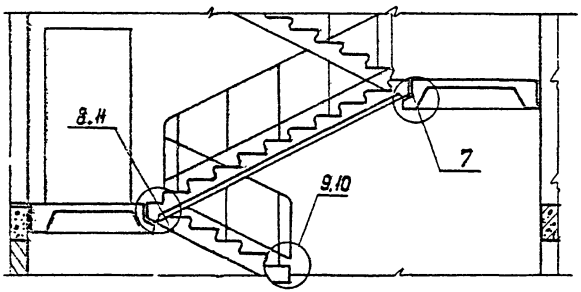

Примечание

При устройстве цокольного марша из наборных ступеней смотри лист 5-9

Гл. инж. б	Суховерхов		Год выпуска 1984	АОЗ-13-1-84	
Н. контр	Гришунин		Основные конструктивные решения здания со стенами из кирпича для районов с сейсмичностью 7, 8, 9 баллов	Стадия	Масса	Масштаб
Нач. отд.	Мурсалимов					
Гл. спец	Гришунин		Лестничные марши ребристой конструкции с бетонной поверхностью с фризовыми ступенями. Разрез			
Рук. гр.	Галишко			Лист 5-6	Листов	
Проверил	Грибкова			В/ч 52953	Бюро Е	
Проектир	Филипенко					
Копир.	Никитина					

Инв. № подл. | Подпись, дата

116061

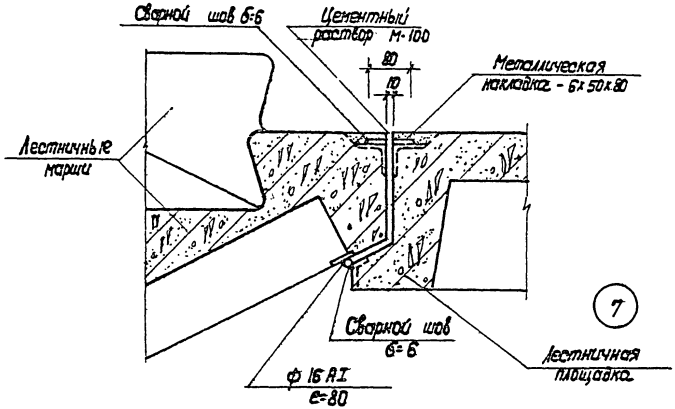

7

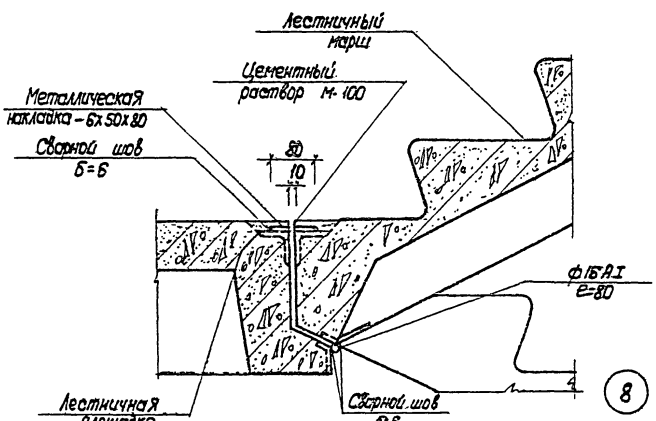

8

Примечания:

1. При укладке марша уровень фризовой ступени должен совпадать с уровнем верха лестничной площадки.
2. Металлическая накладка приваривается по периметру.
3. В проектах предусматриваются мероприятия по защите элементов крепления от коррозии.

Гл.инж. б.	Суховеров		Год выпуска 1984	АП3-13-1-84		
Н. контр.	Грищунин		Основные конструктивные решения зданий со стенами из кирпича для районов с сейсмичностью 7, 8, 9 баллов	Стадия	Масса	Масштаб
Нач. отд.	Мурсалимов					
Гл. спец.	Грищунин		Опирание верхней и нижней части лестничного марша. Узлы 7, 8	Лист 5-7	Листов	
Рук. гр.	Галушко					
Проверил	Грибкова			В/4 52953	Бюро Е	
Корректор	Стрипенко					
Копир.	Никитина					

Инв.№подл. | Подпись и дата | 116062

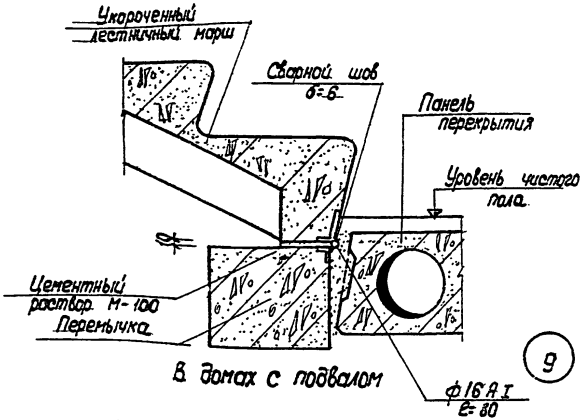

В домах с подвалом

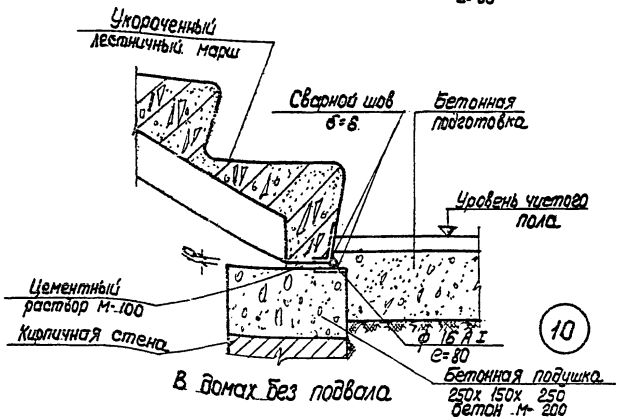

В домах без подвала

Примечание.

При укладке марша необходимо соблюдать одинаковой высоту подступенка нижней ступени со ступенями марша регулируя высоту размером растворного шва.

Гл. инж. б	Суховерхов		Год выпуска 1984	АОЗ-13-1-84		
Н. контр.	Грушкинин		Основные конструктивные решения зданий со стенами из кирпича для районов с сейсмичностью 7,8,9 баллов			
Нач. отд.	Мурсалимов			Стадия	Масса	Масштаб
Гл. спец.	Грушкинин		Опирание нижней части цокольного марша. Узлы 9, 10	Лист 5-8	Листов	
Рук. гр.	Галушко			В/ч 52953		Бюро Е
Проверил	Грибкова					
Проектир.	Филипенко					
Копир.	Никитина					

Инв. № подл. 116063 | Подпись, дата

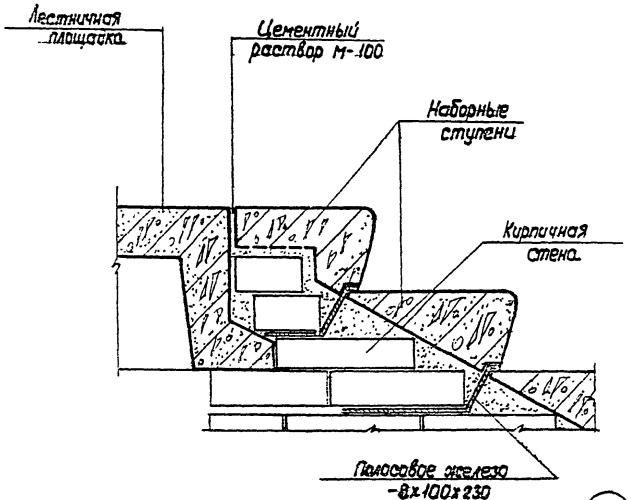

Н

Примечание.

Укладку наборных ступеней выполнять с соблюдением одинаковой высоты подступенков выравнивая их за счет размеров растворных швов. Уровень верха фризовой ступени должен совпадать с уровнем верха лестничной площадки.

Гл.инж. 5	Суховерхов		Год выпуска 1984	А03-13-1-84		
Н. контр.	Гришунин		Основные конструктивные решения зданий со стенами из кирпича для районов с сейсмичностью 7,8,9 баллов	Стадия	Масса	Масштаб
Нач. отд.	Мурсалимов					
Гл. спец.	Гришунин		Цокольный марш из наборных ступеней по кирпичным стенам. Узел Н	Лист 3-9	Листов	
Рук. гр.	Галушко			В/Ч 52953	Бюро Е	
Проверил	Грибкова					
Проектир. копир.	Филипенко никитина					

Инв. № подл. | Подп. дата

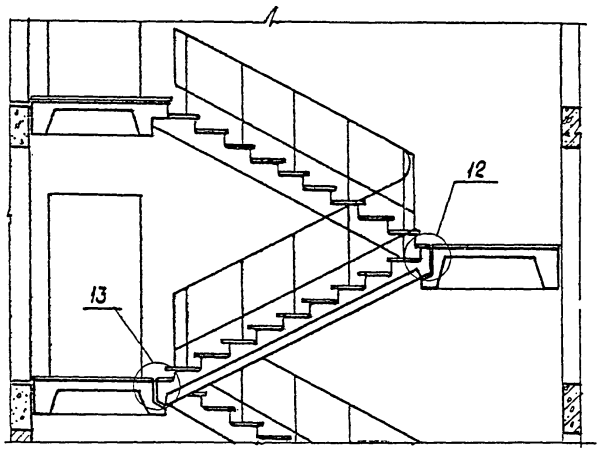

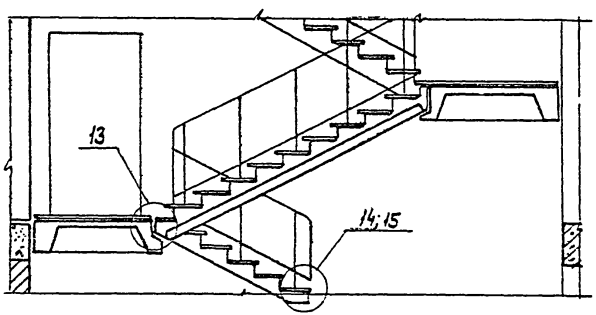

Гл.инж.Б.	Суховерхов		Год выпуска 1984 — АОЗ-13-1-84
Н. контр.	Гришунин		Основные конструктивные решения зданий со стенами из кирпича и блоков с сейсмичностью 7,8,9 баллов
Нач. отд.	Мурсалимов		Лестничные марши рифристой конструкций с накладными проступями "с фризовыми ступенями. Развез. Маркировка деталей
Гл. спец.	Гришунин		
Рук. гр.	Галушко		
Проверил	Грибкова		
Проектир.	Филипенко		
Копир.	Никитина		

Стадия	Масса	Масштаб
Лист 5-10	Листов	
В/4 52953	Бюро Е	

Инв. № подл. 116065 | Подп. и дата

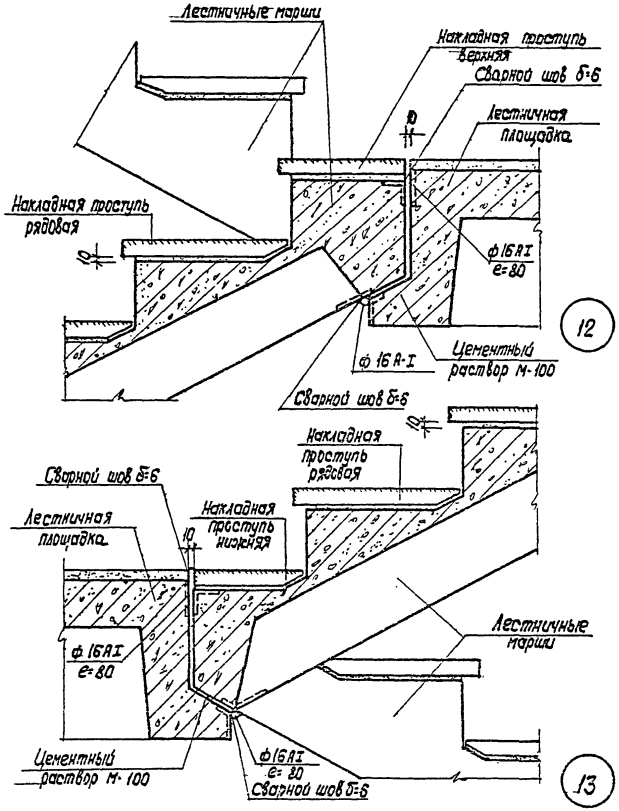

Примечания:

1. Укладку накладных проступей выполнять строго горизонтально с соблюдением одинаковой высоты подступенков, выравнивая их за счет размеров растворных швов.
2. Уровень верха накладной проступи фризовой ступени должен совпадать с уровнем верха лестничной площадки.
3. Металлическая накладка привариваетcя по периметру
4. В проектах предусматриваются мероприятия по защите элементов крепления от коррозии.

Гл. инж. б	Суховерхов		Год выпуска 1984	АО3-13-1-84		
Н. контр.	Гришунин		Основные конструктивные решения здания со стенами из кирпича для работов с сейсмичностью 7, 8, 9 баллов.	Стадия	Масса	Масштаб
Нач. отд.	Мурсалимов					
Гл. спец.	Гришунин		Опирание верхней и нижней части лестничного марша. Узлы 12, 13.	Лист 5-11	Листов	
Рук. гр.	Галушко					
Проверил	Гривкова			В/ч 52953	Бюро „Е"	
Проектир.	Филипенко					

Копир. Никитина

Инв. № подл. 116066 | Подпись, дата

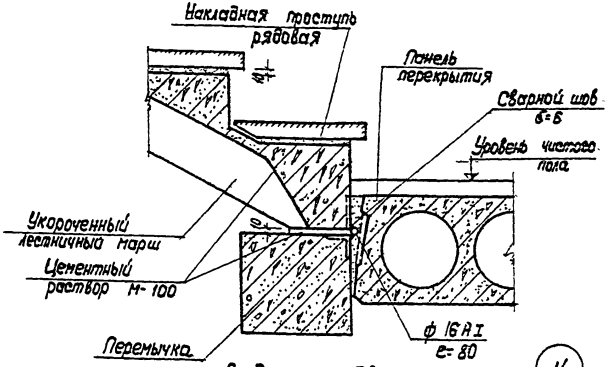

В домах с подвалом

14

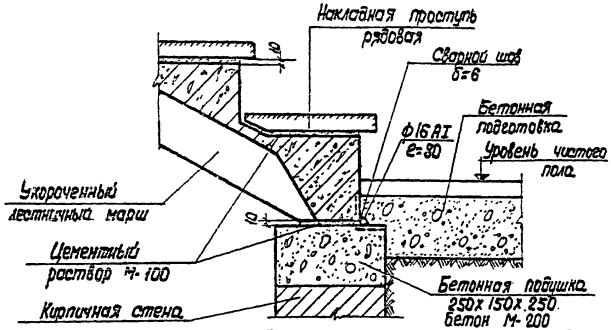

В домах без подвала

15

Примечание.

Укладку накладных проступей выполнять строго горизонтально с соблюдением одинаковой высоты подступенков, выравнивая их за счет размеров растворных швов.

Гл. инж. Б	Суховерхов		Год выпуска 1984	АОЗ-13-1-84		
Н. контр.	Гришунин		Основные конструктивные решения зданий со стенами из кирпича для районов с сейсмичностью 7,8,9 баллов		Стадия	Масса	Масштаб
Нач. отд.	Мурсалимов						
Гл. спец.	Гришунин		Опирание нижней части цокольного марша. Узлы 14, 15.		Лист 5-12	Листов	
Рук. гр.	Галушко						
Проверил	Грибкова				В/Ч 52953	Бюро Е	
Проектир.	Филипенко						
Копир.	Никитина						

Инв. № подл. 116067 | Подпись, дата

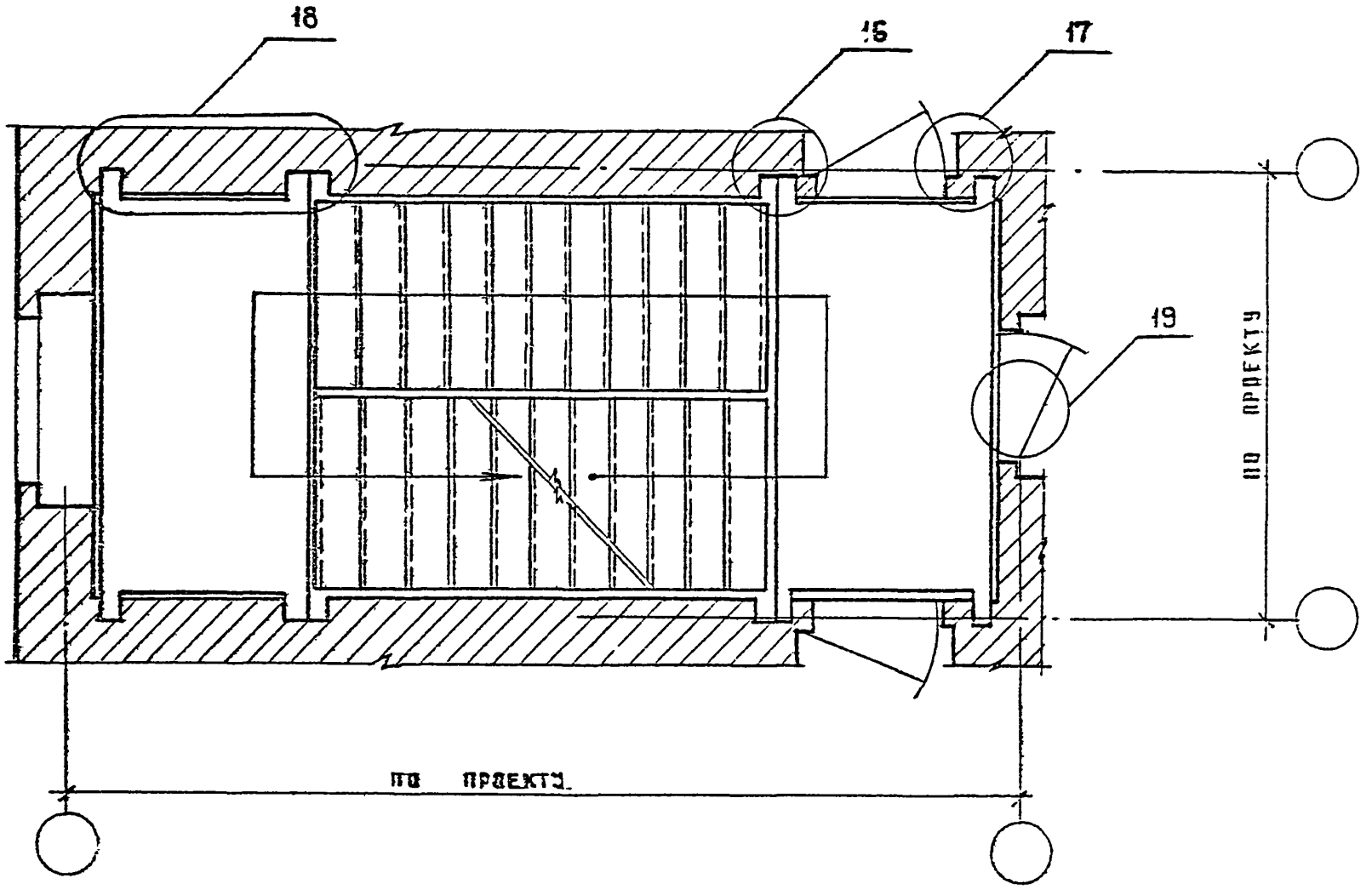

Инв. № подл. | Подпись и дата
116068

Гл. инж. б.	Сеховерхов	Год выпуска 1984	4.03-13-1-84
Н. контр.	Гришунин	Основные конструктивные решения зданий со стенами из кирпича для районов с сейсмичностью 7,8,9 баллов	Стадия | Масса | Масштаб
Нач. отд.	Мирошников		
Гл. спец.	Гришунин	Пример монтажной схемы лестничной клетки. Маркировка деталей.	Лист 5 | 151 листов
Рук. гр.	Галушко		
Проверил	Грибкова		в/ч 52953 | Бюро Е
Проектир.	Филипенко		

Калин.

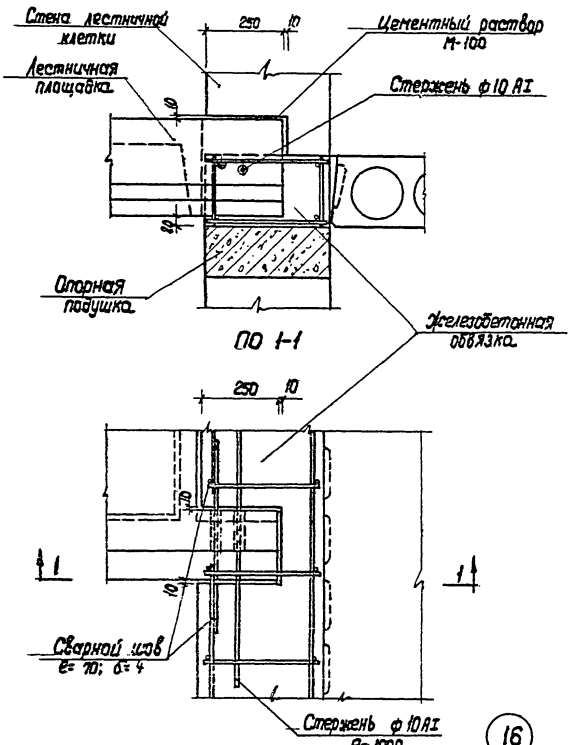

Примечания:

В отверстия опорного ребра лестничной площадки пропускаются верхний стержень каркаса обвязки и стержень ф10AI.

Гл. инж. Б.	Суховерков		Год выпуска 1984	АО3- 13-1-84			
Н. контр.	Гришунин		Основные конструктивные решения зданий со стенами из кирпича для районов с сейсмичностью 7,8,9 баллов		Стадия	Лист	Листов
Нач. отд.	Мурсалимов						
Гл. спец.	Гришунин		Опирание маршевого ребра лестничной площадки на стену из кирпича. Узел 16		Лист 5-14		
Рук. гр.	Галушко						
Провер.	Грибкова				В/ч 52953	Бюро Е	
Проект.	Филипенко						

Инв. № подл. | Подп. дата
116069

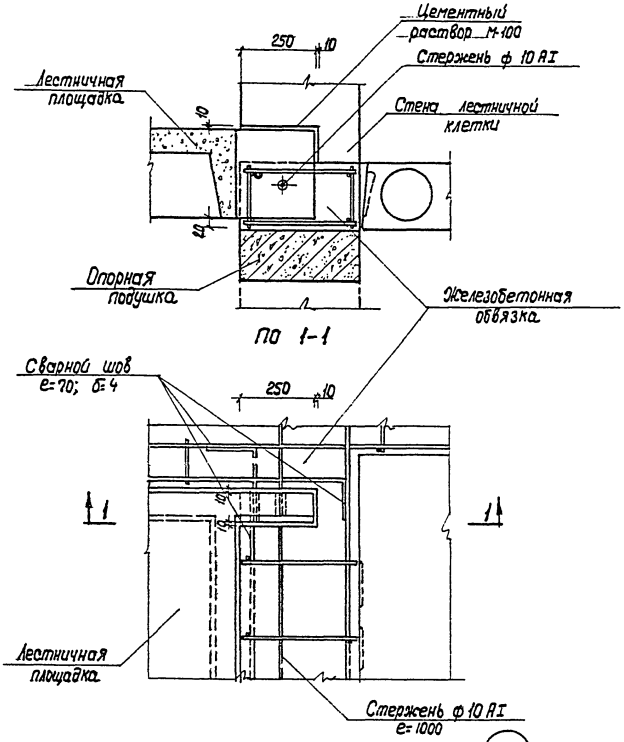

Примечание.

В отверстия опорного ребра лестничной площадки пропускаются верхний стержень каркаса обвязки и стержень ф 10 AI

Гл. инж. Б.	Суховерхов			Год выпуска 1984	АОЗ-13-1-84		
Н. контр.	Гришунин			Основные конструктивные решения зданий со стенами из кирпича для районов с сейсмичностью 7,8,9 баллов	Стадия	Масса	Масштаб
Нач. отд.	Мурсалимов						
Гл. спец.	Гришунин			Опирание пристенного ребра лестничной площадки на стену из кирпича. Узел 17.	Лист 5-15	Листов	
Рук. гр.	Галушко						
Проверил	Грибкова				В/Ч 52953	Бюро Е	
Проектир.	Филипенко						

Инв № подл. 116070 | Подпись, дата

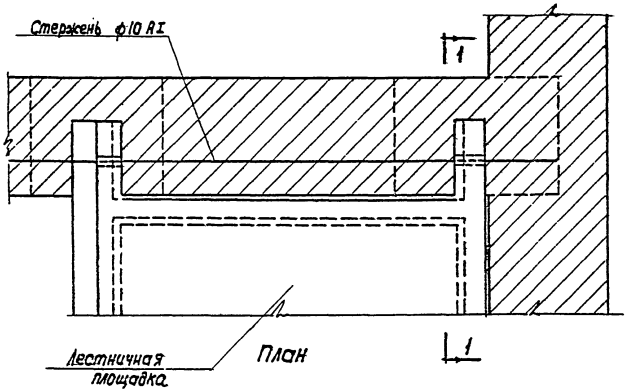

План

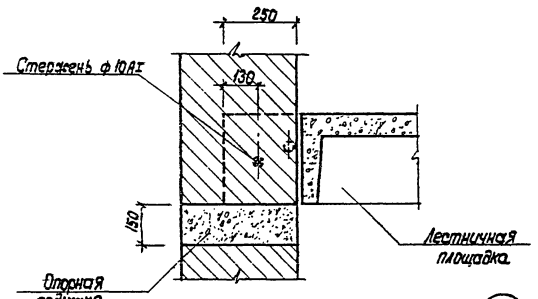

по 1-1

18

Примечание.

Стержень ф 10 AI пропускается в отверстие опорных ребер лестничной площадки.

Гл.инж. Б.	Суховерхов			Год выпуска 1984	АОЗ- 13-1- 84		
Н. контр.	Гришунин			Основные конструктивные решения зданий со стенами из кирпича для районов с сейсмичностью 7,8,9 баллов	Стадия	Масса	Масштаб
Нач. отд.	Мурсалимов						
Гл. спец.	Гришунин			Опирание промежуточной лестничной площадки на стену из кирпича. Узел 18	Лист 5-16	Листов	
Рук. гр.	Галушко				В/Ч 52953	Бюро Е	
Проверил	Грибкова						
Проектир.	Филипенко						
Копир.	Никитина						

Инв. № подл. 116071 | Подпись и дата

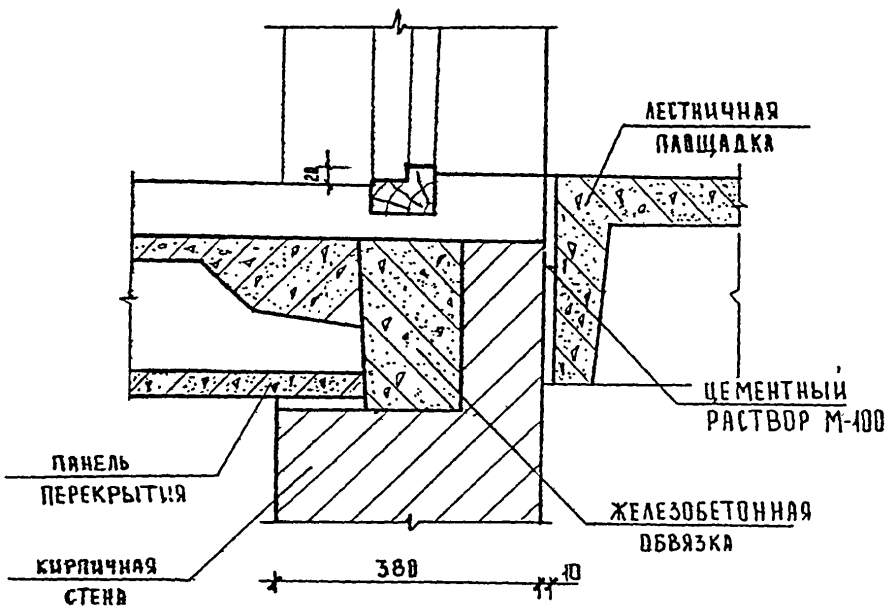

19

ПРИМЕЧАНИЕ

Узел 19 применяется для всех типов лестничных площадок

Гл.инж.Б	Суховерхов			Год выпуска 1984	АОЗ-13-1-84	
Н.контр	Гришунин			Основные конструктивные решения зданий со стенами из кирпича для районов с сейсмичностью 7,8,9 баллов		
Нач.отд.	Мурсалимов				Стадия / Масса / Масштаб	
Гл.спец.	Гришунин			Примыкание лестничной площадки к стене с проемом Узел 19		
Рук.гр.	Галушко				Лист 5-17	Листов
Провер.	Грибкова				В/4 52953	БЮРО „Е"
Проек.	Филиппенко					

Копир. Ширяева

Инв.№подл. | Подпись и дата | 116072

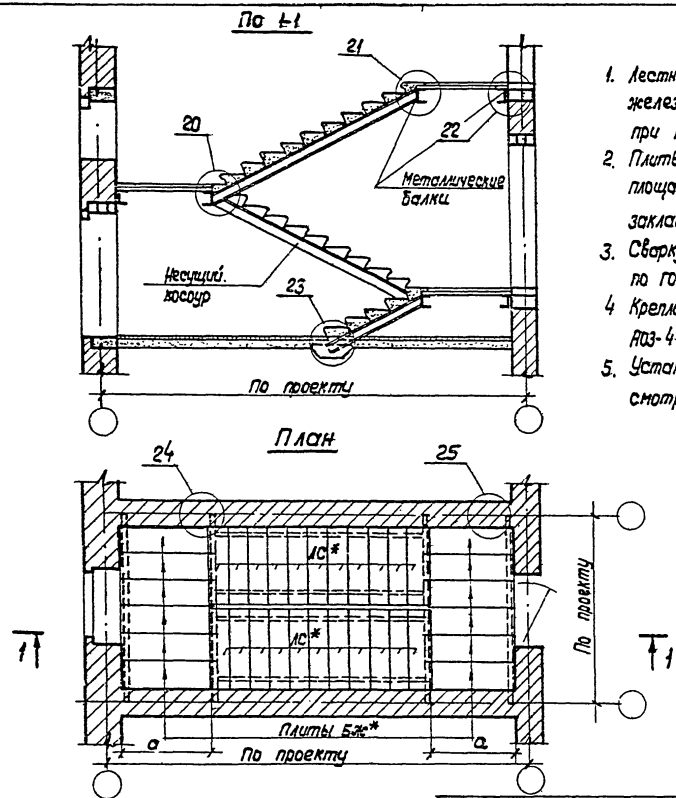

1. Лестничные марши выполняются из сборных железобетонных ступеней ЛС* и крепятся при помощи закладных деталей ЗД-1.
2. Плиты БЖ* перекрывающие лестничные площадки крепятся к балкам при помощи закладных деталей ЗД-2.
3. Сварку производить электродами Э42А по ГОСТ 9467-75, h=6 мм.
4. Крепление косоуров к балкам смотри АОЗ-4-8-81 лист 17.
5. Установку закладных деталей в БЖ* и ЛС* смотри лист 5-20.

Гл. инж. Б	Суховерхов			Год выпуска 1984	АОЗ-13-1-84		
Н. контр.	Гришунин			Основные конструктивные решения зданий со стенами из кирпича для районов с сейсмичностью 7,8,9 баллов	Стадия	Масса	Масштаб
Нач. отд.	Мурсалимов						
Гл. спец.	Гришунин			Устройство лестниц по металлическим косоурам. План. разрез 1-1. Маркировка узлов.	Лист 5-18	Листов	
Рук. гр.	Галушко				В/Ч 52953		Бюро Е
Проверил	Грибкова						
Проектир.	Филипенко						

Копир. Никитина

Инв. № подл. | Подп. дата
116075

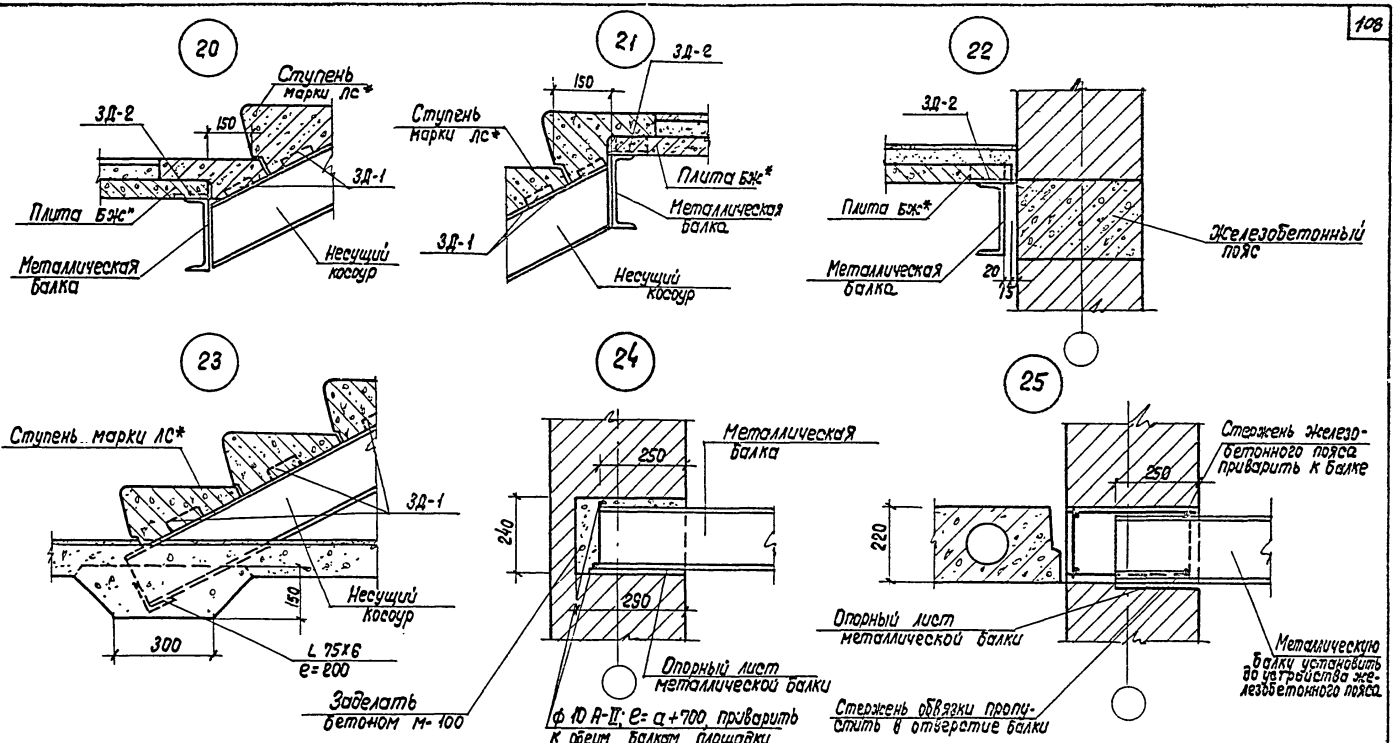

Общие примечания смотри лист 5.

Гл.инж. Б	Суховерхов		Год выпуска 1984	АОЗ-13-1-84		
Н. контр.	Гришунин		Одноэтажные конструктивные решения зданий со стенами из кирпича для районов с сейсмичностью 7, 8, 9 баллов	Стадия	Масса	Масштаб
Нач. отд.	Мурсалимов					
Гл. спец.	Гришунин		Узлы 20÷25	Лист 5-19 Листов		
Рук. гр.	Галушко			814 52953		Бюро Е
Проверил	Грибкова					
Проектир.	Обилиненко					

Копир. Никитина

Инв. № подл. | Подп. и дата | Взам. инв. №

Плита БЖс*

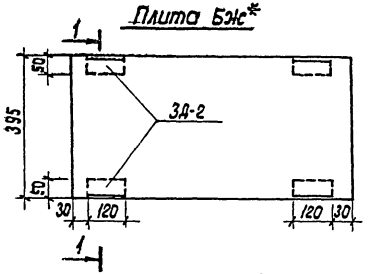

По 1-1

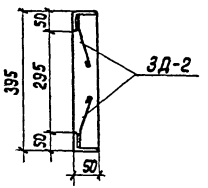

Ступень лс*

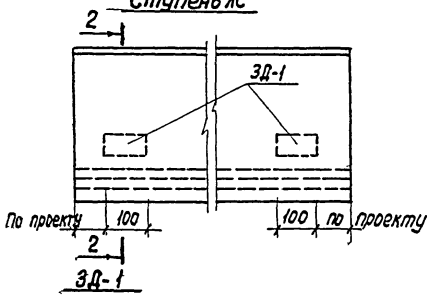

По 2-2

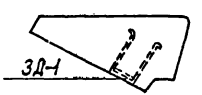

По 3-3

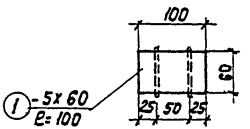

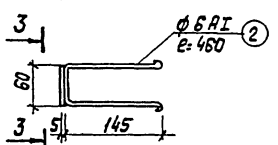

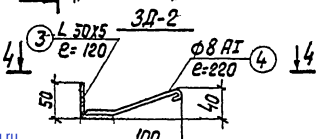

По 4-4

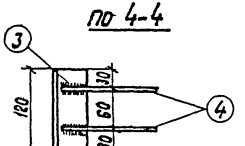

Марка поз.	Обозначение	Наименование	Кол.	Масса ед, кг	Приме-чание
		Переменные данные для исполнения			
		Закладная деталь 3Д-1			
1		Полоса- 5х60, ℓ= 100	1	0,24	
2		Стержень ф 6 AI ГОСТ 5781-82, ℓ=460	2	0,10	
		Закладная деталь 3Д-2			
3		Уголок L 50х5, ℓ= 120	1	0,45	
4		Стержень ф 8 AI ГОСТ 5781-82 ℓ=220	2	0,09	

1. Плиты БЖс* отличаются от плит по альбому ИВП-65 / АС-23-1 наличием дополнительных закладных деталей 3Д-1 для приварки к металлическим балкам.
2. Ступени марки лс* выполняются по серии 1.155-1 с наличием дополнительных закладных деталей 3Д-2 для приварки к косоурам.

				Год выпуска 1984	АОЗ-13-1-84		
Гл. инж.Б	Суховерхов			Основные конструктивные решения зданий со стенами из кирпича для районов с сейсмичностью 7, 8, 9 баллов	Стадия	Масса	Масштаб
Н. контр.	Гришкин						
Нач. отд.	Мурсалимов						
Гл. спец.	Гришкин			Плита БЖс*. Ступень лс*. Установка закладных деталей 3Д-1; 3Д-2	Лист 52	Листов	
Рук. гр.	Галушко						
Проверил	Гривкова				В/ч 52953	Бюро Е	
Проектир.	Филитенко						
Копир.	Никитина						

Инв. № подл. 1161 | Подп. и дата

gost.e-ecolog.ru