15211Т № 409-10-053.86

ТИПОВОЕ ПРОЕКТНОЕ РЕШЕНИЕ

409-013-12.83

КОНВЕЙЕРНАЯ ЛИНИЯ ПО ИЗГОТОВЛЕНИЮ ОДНОСЛОЙНЫХ ПАНЕЛЕЙ НАРУЖНЫХ СТЕН ДЛЯ ЗАВОДОВ КРУПНОПАНЕЛЬНОГО ДОМОСТРОЕНИЯ СРЕДНЕЙ МОЩНОСТИ

АЛЬБОМ X

НЕСТАНДАРТИЗИРОВАННОЕ ОБОРУДОВАНИЕ

8618/10
Ц. 5-09

gost.e-ecolog.ru

КФ ЦИТП инв. N 8618/10

ТИПОВОЕ ПРОЕКТНОЕ РЕШЕНИЕ 409-013-12.83

КОНВЕЙЕРНАЯ ЛИНИЯ ПО ИЗГОТОВЛЕНИЮ ОДНОСЛОЙНЫХ ПАНЕЛЕЙ НАРУЖНЫХ СТЕН ДЛЯ ЗАВОДОВ КРУПНОПАНЕЛЬНОГО ДОМОСТРОЕНИЯ СРЕДНЕЙ МОЩНОСТИ

АЛЬБОМ X

СОСТАВ ПРОЕКТА

АЛЬБОМ I	Пояснительная записка по технологии производства, технологическому пароснабжению и промпроводкам.
АЛЬБОМ II	Технология производства. Технологическое пароснабжение промпроводки /чертежи/
АЛЬБОМ III	Конструкции железобетонные. Конструкции металлические. Внутренние водопровод и канализация. Вариант 1
АЛЬБОМ IV	Конструкции железобетонные. Конструкции металлические. Внутренние водопровод и канализация. Вариант 2.
АЛЬБОМ V	Строительные изделия
АЛЬБОМ VI	Электротехническая часть. Автоматизация тепловых процессов.
АЛЬБОМ VII	Заказные спецификации
АЛЬБОМ VIII	Сметы
АЛЬБОМ IX	Ведомости потребности в материалах
АЛЬБОМ X	Нестандартизированное оборудование
АЛЬБОМ XI	Задание заводу-изготовителю на электротехнические щиты управления

РАЗРАБОТАН
ПРОЕКТНЫМ ИНСТИТУТОМ ГИПРОСТРОММАШ
ГЛ. ИНЖЕНЕР ГСМ В.М.БУЗИНОВ
ГЛ. ИНЖЕНЕР ПРОЕКТА Ф.М.ШИНДЕРОВ

ПРОЕКТ УТВЕРЖДЕН ГОСГРАЖДАНСТРОЕМ
ПРОТОКОЛ ОТ 25.02.1982 г
РАБОЧАЯ ДОКУМЕНТАЦИЯ ВВЕДЕНА
В ДЕЙСТВИЕ ГИПРОСТРОММАШЕМ
ПРИКАЗ № 9 ОТ 25.01.83г

КФ ЦИТП инв. N 8618/10

Привязан

Инв №

Наименование	Обозначение	Лист
Перечень чертежей		2
Гидроразводка. Сборочный чертеж	3075/1.000СБ	3
—"—	—"—	4
—"—	—"—	5
—"—	—"—	6
Схема гидравлическая принципиальная	3075/1.000Г3	7
—"—	—"—	8
—"—	—"—	9
—"—	—"—	10
—"—	—"—	11
Скоба	3075/1.001	12
Скоба	3075/1.002	12
Скоба	3075/1.003	12
Скоба	3075/1.004	12
Тройник	3075/1.005	13
Штуцер	3075/1.006	13
Скоба	3075/1.007	15
Ведомость покупных изделий	3075/1.000ВП	13
Инструкция по эксплуатации	3075/1.000И3	14.15
Спецификация	3075/1.000	15
Щиты укрытия приямков Спецификация	3076/2.000	16
Щиты укрытия приямков Сборочный чертеж	3076/2.000СБ	17
—"—	—"—	18
—"—	—"—	19
—"—	—"—	20
—"—	—"—	21
—"—	—"—	22
—"—	—"—	23
—"—	—"—	24
—"—	—"—	25
—"—	—"—	26
—"—	—"—	27
—"—	—"—	28
—"—	—"—	29
Щиты укрытия приямков Спецификация	3076/3.000	30
Щиты укрытия приямков Сборочный чертеж	3076/3.000СБ	31
—"—	—"—	32
—"—	—"—	33
—"—	—"—	34
—"—	—"—	35
—"—	—"—	36
—"—	—"—	37

Наименование	Обозначение	Лист
Щиты укрытия приямков Сборочный чертеж	3076/3.000СБ	38
—"—	—"—	39
—"—	—"—	40
—"—	—"—	41
—"—	—"—	42
—"—	—"—	43
Подставка под траверсу Сборочный чертеж	3078/5.000СБ	44
Секция двухрядная длиной 4м Сборочный чертеж	3076/6.000СБ	45
—"—	—"—	46
Стойка для ремонта изделий Сборочный чертеж	3076/7.000СБ	47
Стропы с 4 я крюками г/п. 10 тонн Сборочный чертеж	3076/8.000СБ	48
Пневмоскребок. Сборочный чертеж	3076/9.000СБ	49
Бункер для отходов Сборочный чертеж	3076/10.000СБ	50
Стойка для установки изделий Сборочный чертеж	3076/11.000СБ	51
Пирамида. Сборочный чертеж	3076/12.000СБ	52
—"—	—"—	53
—"—	—"—	54
Секция двухрядная длиной 2м Сборочный чертеж	3076/13.000СБ	55
—"—	—"—	56
Рельс изолированный Сборочный чертеж	3076/14.000СБ	57
Стойка для хранения и отделки изделий Сборочный чертеж	3135/10.000СБ	58
Контейнер для вентблоков Сборочный чертеж	3135/11.000СБ	59
Лестница передвижная Сборочный чертеж	3135/12.000СБ	60
Строп балансированный 6 ч Вет-вевой г/п 10тонн Сборочный чертеж	3135/13.000СБ	61
—"—	—"—	62
Траверса. Сборочный чертеж	3135/14.00.000СБ	63
—"—	—"—	64
Контейнер для вентблоков Сборочный чертеж	3137/11.000СБ	65

8618/10

Альбом 3

Лит.	Лист	№ докум.	Подп.	Дата
Разраб.		Меньчукова		01.83
Пров.		Макров		
Т.контр.				
Гл.инж.		Рухов.		
Н.контр.				
Утв.				

Перечень чертежей

Лит.	Масса	Масштаб
Лист 1	Листов 7	

Гипростроммаш г. Москва

Инв. № подл. | Подп. и дата | Взам. инв. № | Инв. № дубл. | Подп. и дата

Устройство для открывания или закрывания бортов и кантователь

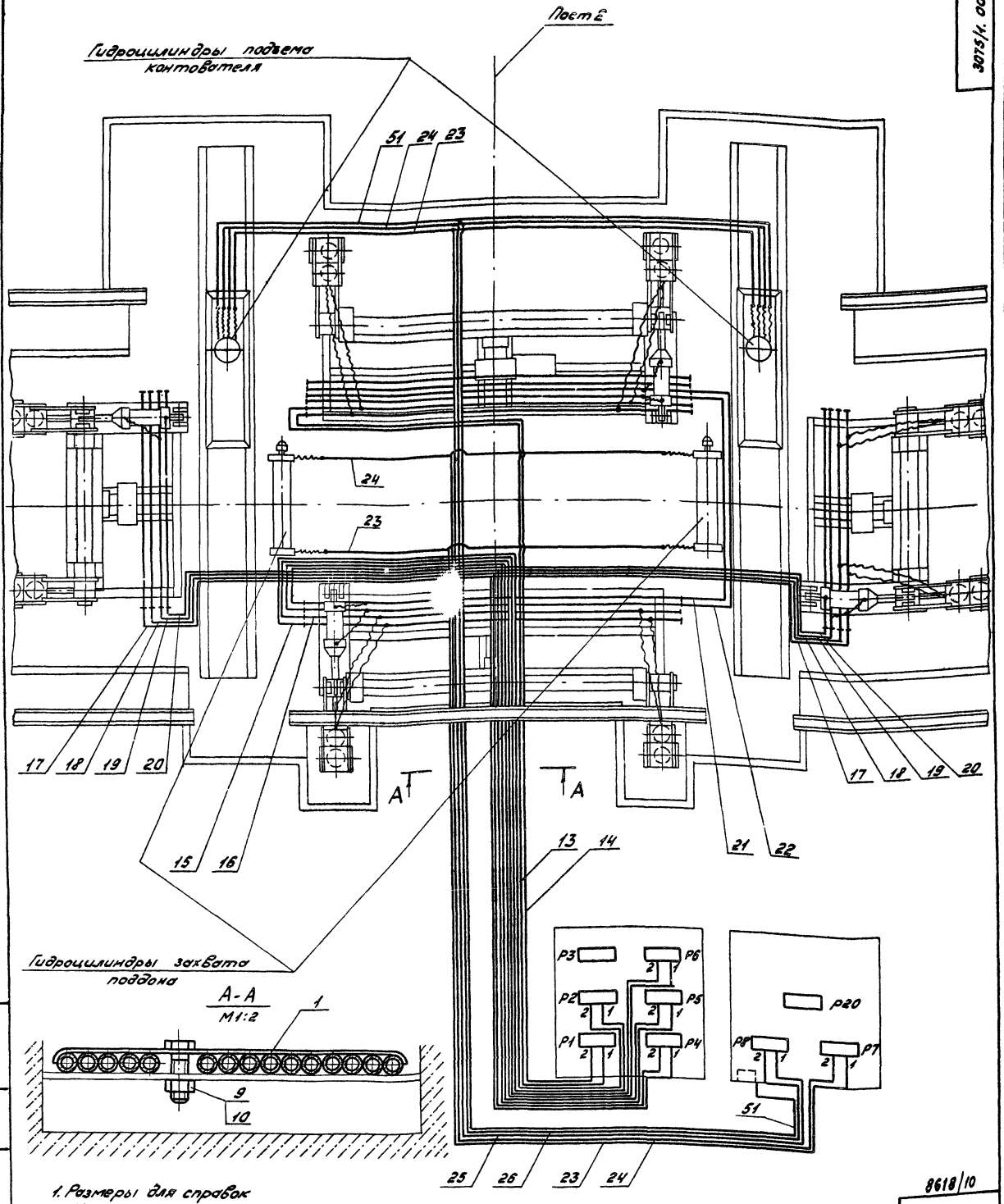

А-А
М1:2

1. Размеры для справок
2. Крепление трубопроводов скобами производить с шагом 600...700мм.
3. Нумерация вводов и позиции трубопроводов соответствуют номерам и позициям на схеме 3075/1.000 Г.3

8618/10

Альбом 1

3075/1.000СБ

Изм.	Лист	№ докум.	Подп.	Дата
Разраб.		Каминский		
Пров.		Агеев		
Т. контр.		Шалдин		
Рук. гр.		Агеев		
Н. контр.		Агеев		
Утв.		Агеев		

Гидроразбойка
Сварочный чертеж

Лит.	Масса	Масштаб
	600	1:20

Лист 3 Листов 13

Гипростроммаш
Москва

Типовое проектное решение

Инв. № подл. | Подп. и дата | Взам. инв. № | Инв. № дубл. | Подп. и дата

Типовое проектное решение

Устройство для открывания или закрывания бортов

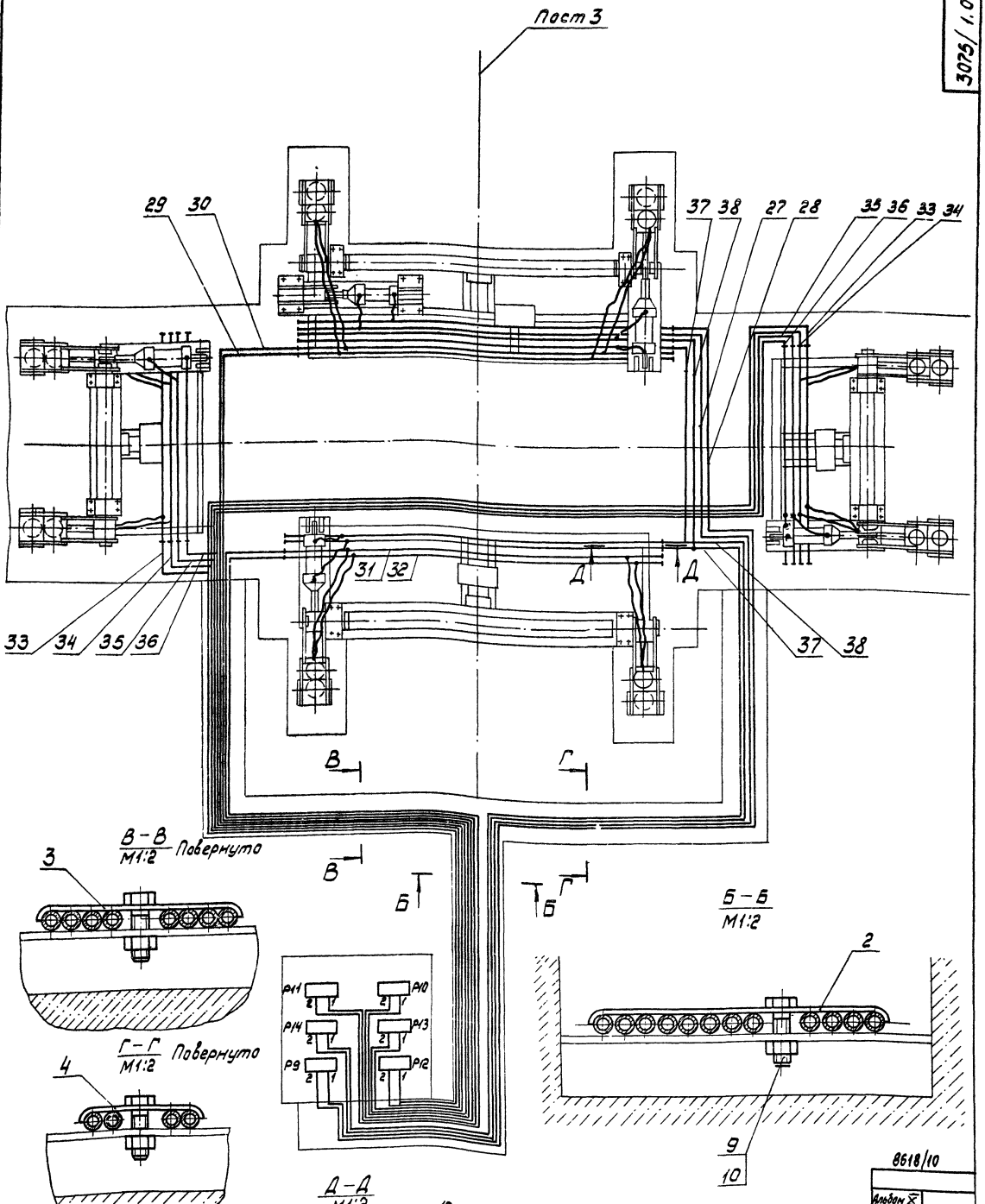

8618/10

Альбом X

					3075/1.000 СБ			
Изм	Лист	№ докум.	Подпись	Дата	Гидроразводка. Сборочный чертеж	Лит	Масса	Масштаб 1:20
Разраб.		Никитина						
Пров.		Каминский				Лист 4	Листов	
Т. контр.		Чалдин						
Рук.		Каминский				Гипростроммаш г. Москва		
Н. контр.		Каминский						
Утв.		Лагеев						

Инв. № подл. | Подпись и дата | Взам. инв. № | Инв. № дубл. | Подпись и дата

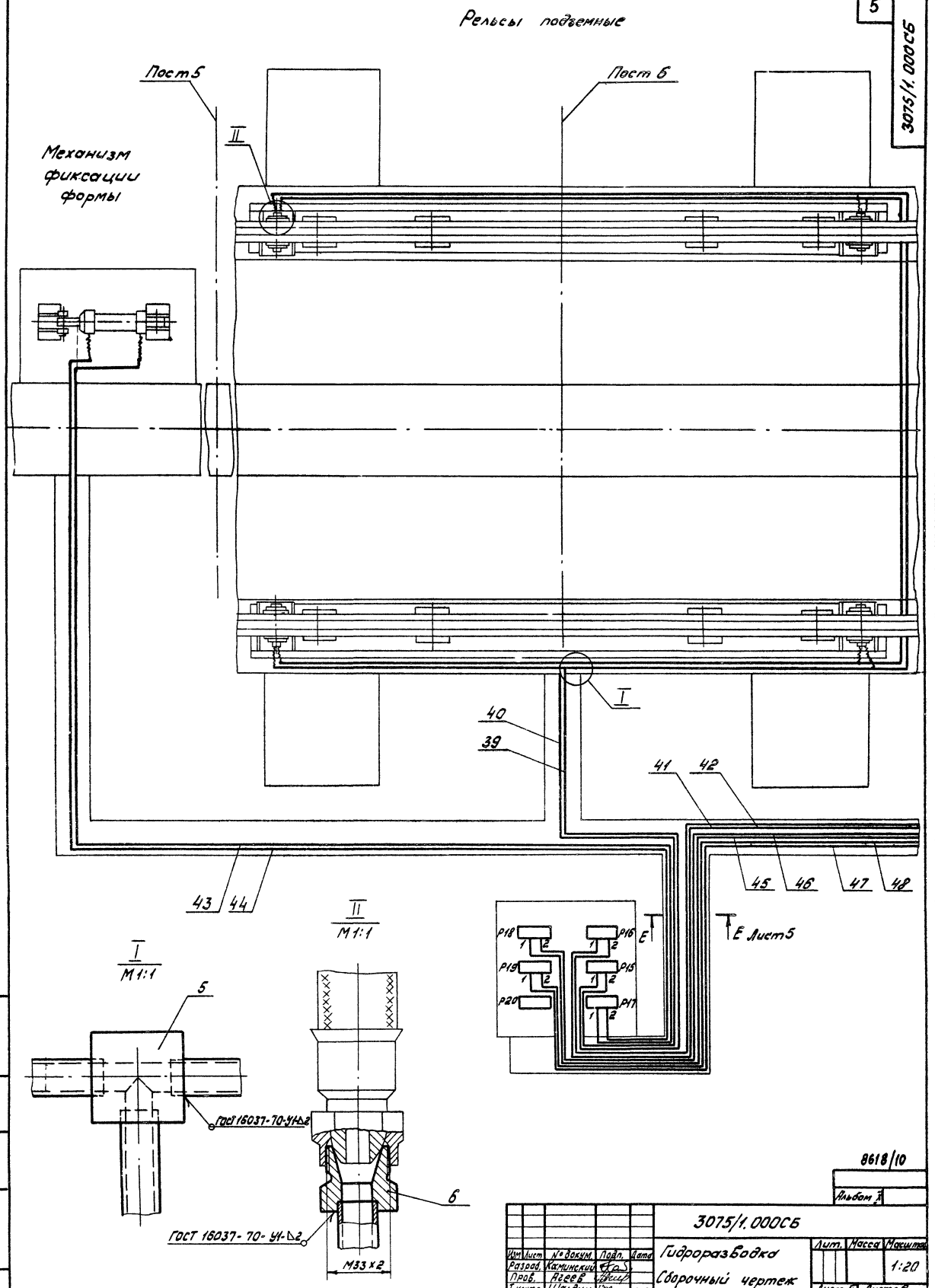

Типовое проектное решение

Инв. № подл.	Подп. и дата	Взам. инв. №	Инв. № дубл.	Подп. и дата

8618/10

Альбом I

Изм.	Лист	№ докум.	Подп.	Дата	3075/1.000СБ	Лит.	Масса	Масштаб
Разраб.		Каминский			Гидроразводка			1:20
Пров.		Агеев			Сборочный чертеж			
Т.контр.		Шалдин				Лист 5	Листов	
Руков.		Агеев				Гипростроммаш Москва		
Н.контр.		Агеев						
Утв.		Агеев						

3075/1.000СБ

Механизмы фиксации форм на технологических постах

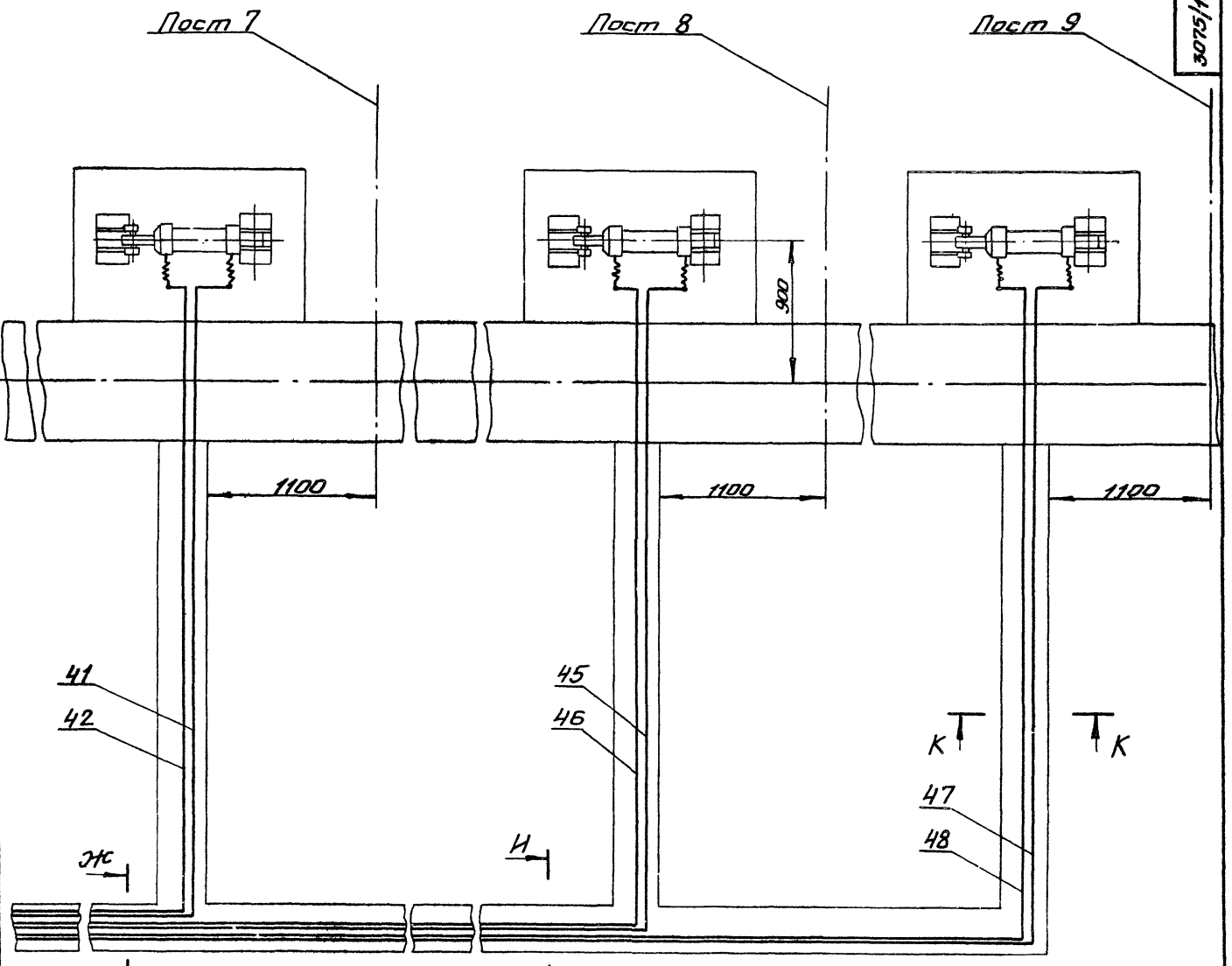

Типовое проектное решение

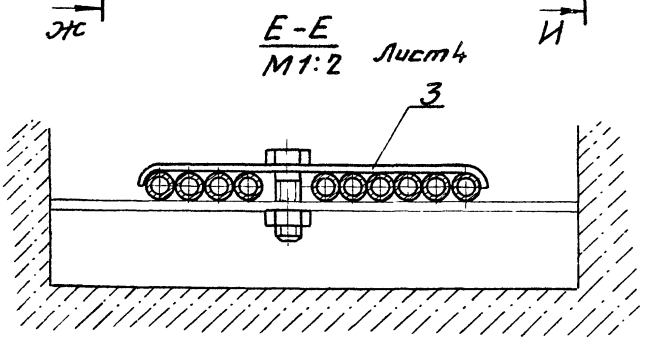

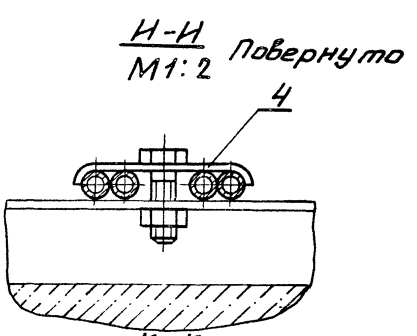

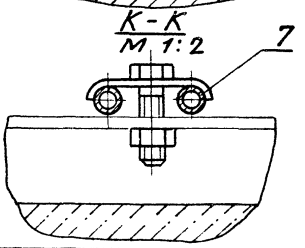

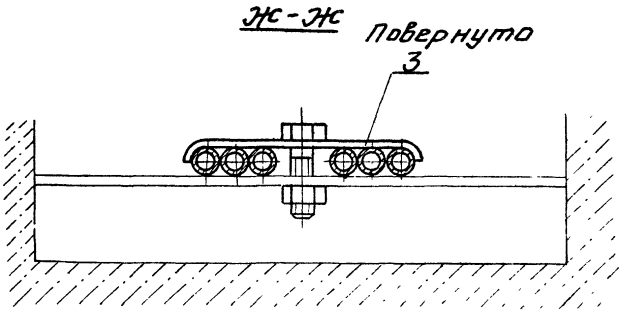

8618/10

Альбом X

Изм	Лист	N докум	Подп	Дата	3075/1.000СБ			
Разраб	Коминский				Гидроразводка Сборочный чертеж	Лит.	Масса	Масшт. 1:20
Пров.	Агеев					Лист 6	Листов	
Т.контр	Шалдин					Гипростроммаш Москва		
Руков	Агеев							
Н.контр	Агеев							
Утв.	Агеев							

Инв.№ подл. | Подп. и дата | Взам.инв.№ | Инв.№ дубл. | Подп. и дата

Типовое проектное решение

Гидропривод А4

Вывод	Поз. обозначен.	Адрес
1	39	— Р15:1 — Ц31:1...Ц34:1
2	40	— Р15:2 — Ц31:2...Ц34:2
1	41	— Р16:1 — Ц35:1
2	42	— Р16:2 — Ц35:2
1	43	— Р17:1 — Ц36:1
2	44	— Р17:2 — Ц36:2
1	45	— Р18:1 — Ц37:1
2	46	— Р18:2 — Ц37:2
1	47	— Р19:1 — Ц38:1
2	48	— Р19:2 — Ц38:2

Гидропривод А1

Вывод	Поз. обозначен.	Адрес
1	11	— Р1:1 — Ц13:1
2	12	— Р1:2 — Ц13:2
1	13	— Р2:1 — Ц3:1; Ц4:1
2	14	— Р2:2 — Ц3:2; Ц4:2
1	15	— Р3:1 — Ц1:1; Ц2:1
2	16	— Р3:2 — Ц1:2; Ц2:2
1	17	— Р4:1 — Ц7:1; Ц8:1; Ц9:1; Ц10:1
2	18	— Р4:2 — Ц7:2; Ц8:2; Ц9:2; Ц10:2
1	19	— Р5:1 — Ц11:1; Ц12:1
2	20	— Р5:2 — Ц11:2; Ц12:2
1	21	— Р6:1 — Ц5:1; Ц6:1
2	22	— Р6:2 — Ц5:2; Ц6:2

Гидропривод А3

Вывод	Поз. обозначен.	Адрес
1	27	— Р9:1 — Ц30:1
2	28	— Р9:2 — Ц30:2
1	29	— Р10:1 — Ц20:1; Ц21:1
2	30	— Р10:2 — Ц20:2; Ц21:2
1	31	— Р11:1 — Ц18:1; Ц19:1
2	32	— Р11:2 — Ц18:2; Ц19:2
1	33	— Р12:1 — Ц22:1; Ц23:1; Ц24:1; Ц25:1
2	34	— Р12:2 — Ц22:2; Ц23:2; Ц24:2; Ц25:2
1	35	— Р13:1 — Ц28:1; Ц29:1
2	36	— Р13:2 — Ц28:2; Ц29:2
1	37	— Р14:1 — Ц26:1; Ц27:1
2	38	— Р14:2 — Ц26:2; Ц27:2

Гидропривод А2

Вывод	Поз. обозначен.	Адрес
1	23	— Р7:1 — Ц14:1; Ц15:1
2	24	— Р7:2 — Ц14:1; Ц15:1
1	25	— Р8:1 — Ц16:1; Ц17:1
2	26	— Р8:2 — Ц16:2; Ц17:2

Поз. обозначен.	Наименование	Кол.	Примечание
А1	Гидропривод устройства для открывания или закрывания бортов	1	
А2	Гидропривод кантователя	1	
А3	Гидропривод устройства для открывания или закрывания бортов	1	
А4	Гидропривод подъемных рельс и фиксаторов	1	
Н1...Н3	Насос лопастной Г12-24А	3	Q=50л/мин P=63кгс/см²
Н4	Насос лопастной БГ12-24А	1	Q=50л/мин. P=125кгс/см²
Ф1...Ф4	Фильтр сливной	4	
КП1...КП4	Клапан предохранительно-разгрузочный МКП-20	4	
МН1...МН4	Манометр МТЛ-100Н-160-2,5 ГОСТ 8625-77	4	
ДР	Гидродроссель ПГ55-24	1	
РД	Реле давления ПГ62-11	4	
Р1...Р21	Гидрораспределитель 44ПГ-73-24	21	
РЗ	Золотник напорный с обратным клапаном ВГ-66-14	6	
Ц1...Ц38	Гидроцилиндр	38	
11...51	Линии связи		

Инв.№ подл. | Подп. и дата | Взам. инв.№ | Инв.№ дубл. | Подп. и дата

8618/10

Альбом IX

3075/1. 000 ГЗ

Изм.	Лист	N докум.	Подп.	Дата
Разраб.		Каминский		
Пров.		Агеев		
Т.контр.				
Рук.ов.		Агеев		
Н.контр.		Агеев		
Утв.		Агеев		

Схема гидравлическая принципиальная

Лит.	Масса	Масшт.
	—	—

Лист 7 Листов 1

Гипростроммаш Москва

Альбом

Типовое проектное решение

Кантователь
Пост 2

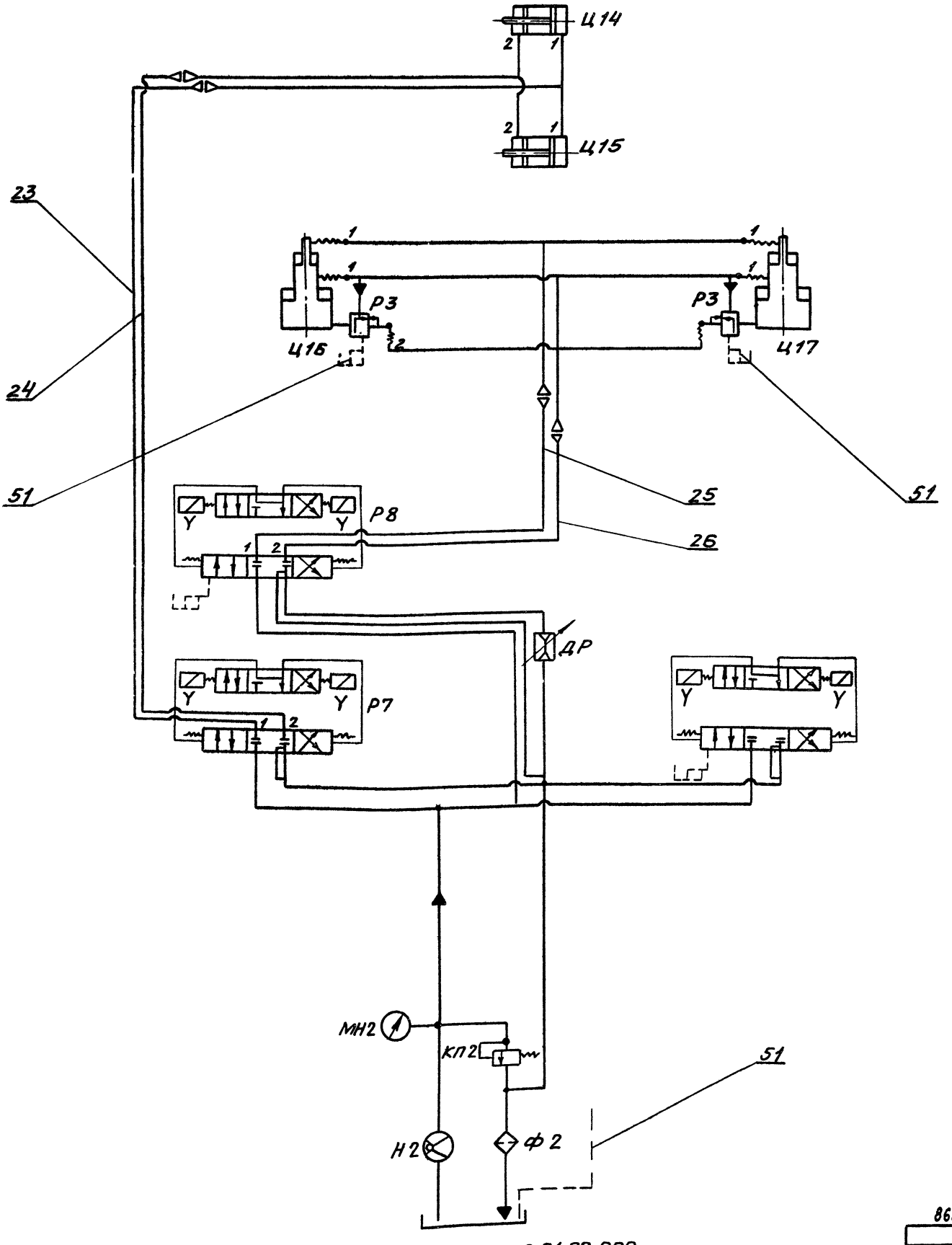

Насосная станция СМЖс-439.01.00.000

Устройство для открывания или закрывания бортов

Лист 2

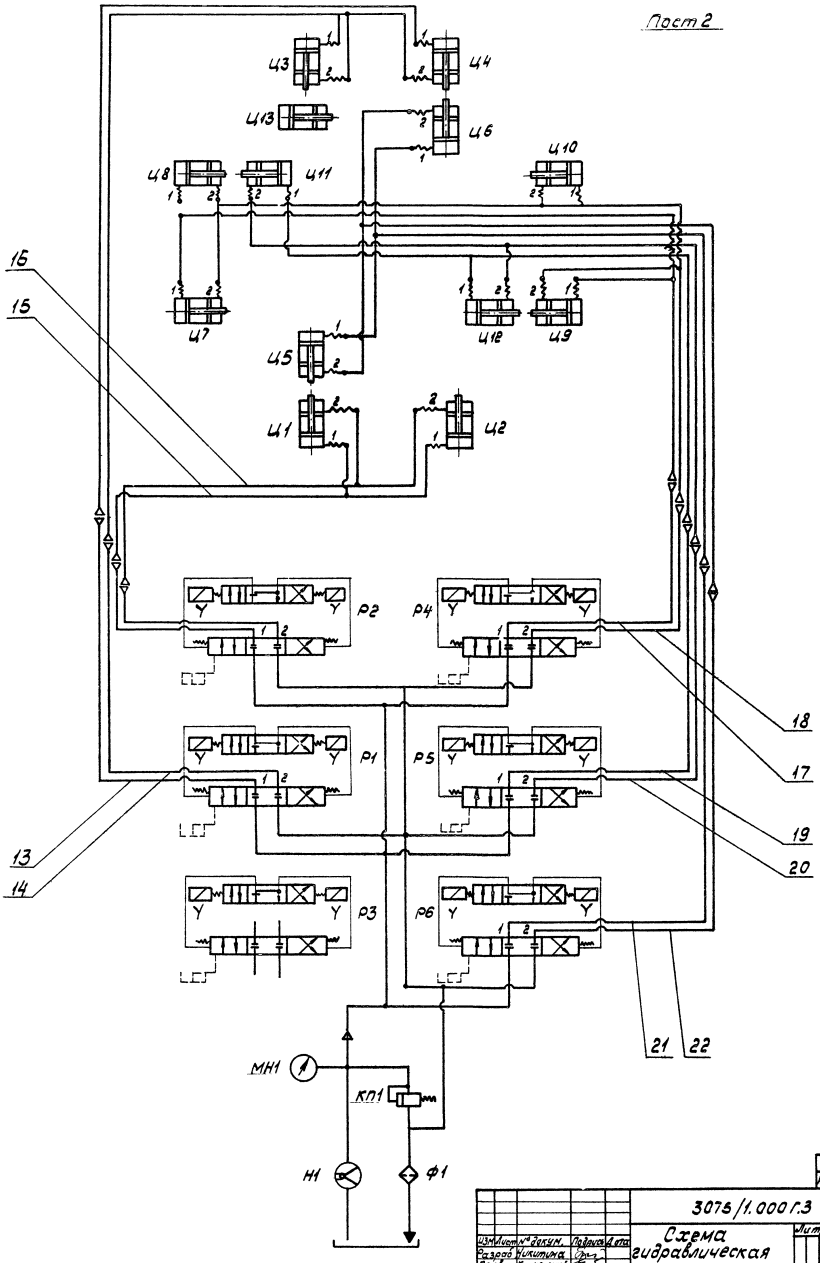

Насосная станция СМЖ-3003Б

Типовое проектное решение

Изм.	Лист	№ докум.	Подпись	Дата
Разраб.		Никитина		
Пров.		Каминский		
Т.контр.				
Н.контр.		Каминский		
Утв.		Иссеев		

3075/1.000Г.3

Схема гидравлическая принципиальная

Лит.	Масса	Масштаб
	-	-

Лист 3 Листов

Гипростроммаш г. Москва

Альбом 3

8618/10

Формат А2

Инв.№ подл. | Подпись и дата | Взам.инв.№ | Инв.№ дубл. | Подпись и дата

Устройство для открывания или закрывания бортов

3075/1.000 Г.3

Типовое проектное решение

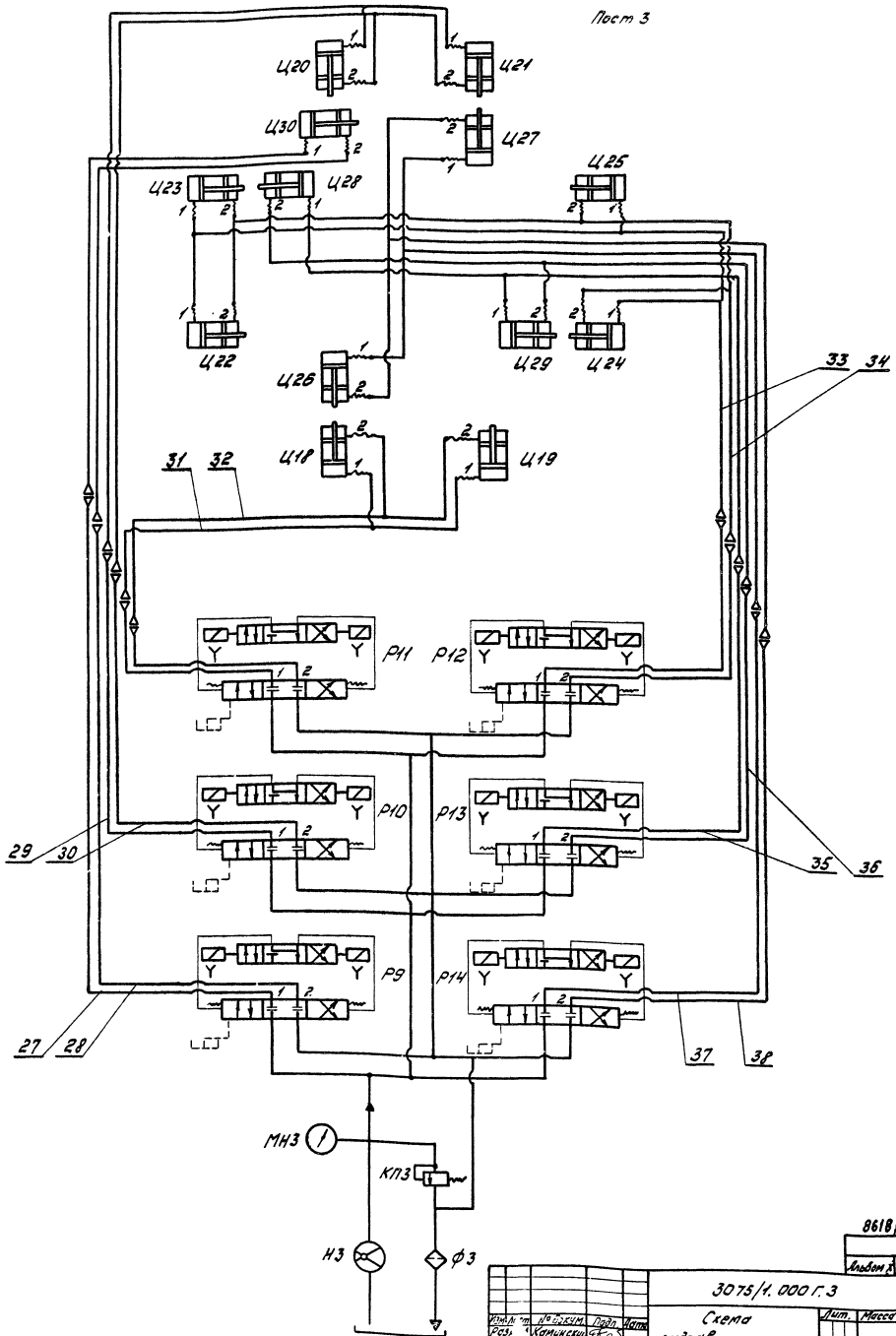

Насосная станция СМЖ-3003Б

8618/10

Альбом X

3075/1.000 Г.3

Изм.	Лист	№ докум.	Подп.	Дата
Разр.		Каминский		
Пров.		Агеев		
Т. контр.				
Рукоп.		Агеев		
Н. контр.		Агеев		
Утв.		Агеев		

Схема гидравлическая принципиальная

Лит.	Масса	Масштаб
	—	—

Лист 10 Листов

Гипростроммаш Москва

Инв. № подл. | Подп. и дата | Взам. инв. № | Инв. № дубл. | Подп. и дата

Рельсы подъемные
Пост 6

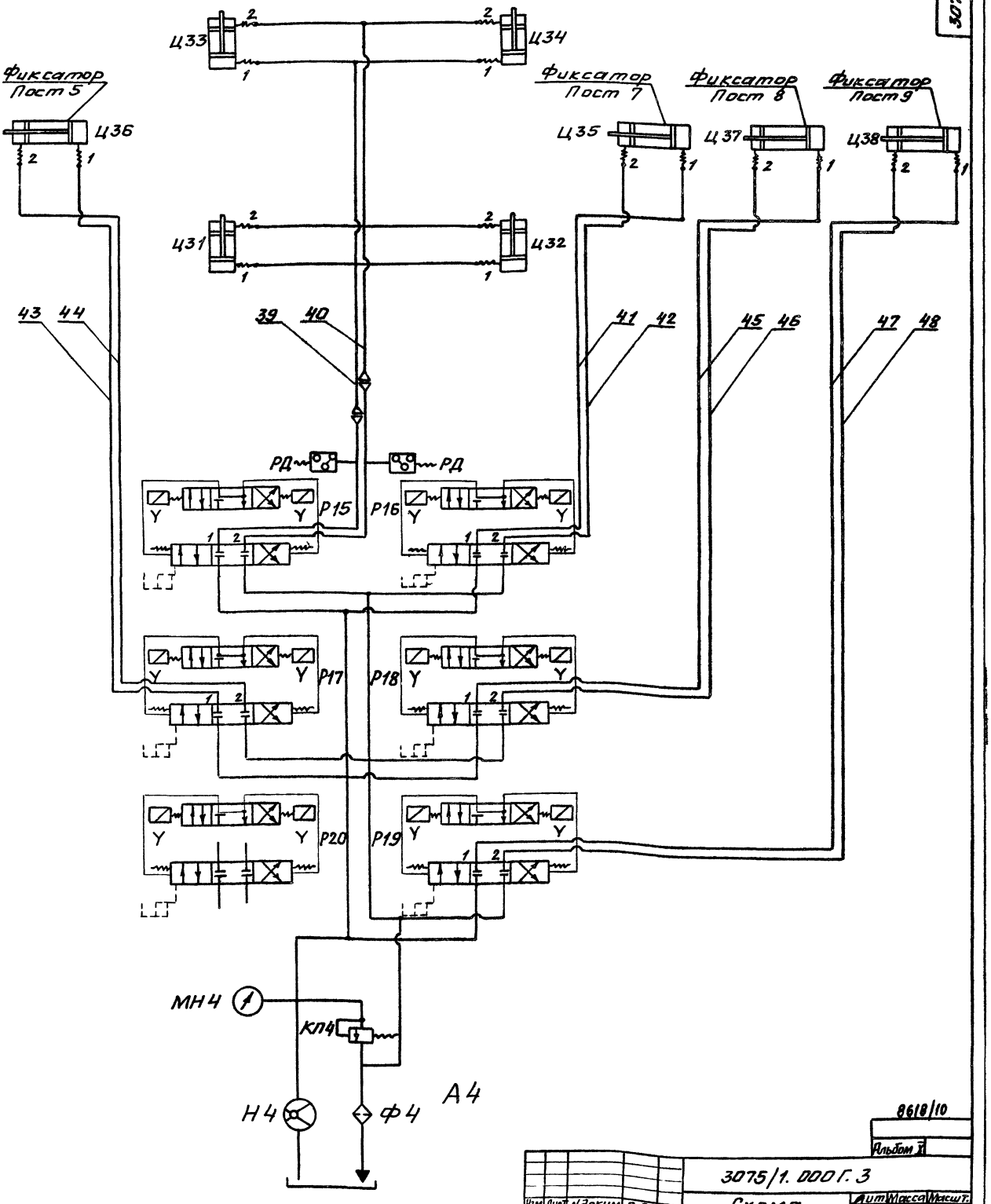

Насосная станция СМЖ-3003Б

Типовое проектное решение

Изм.	Лист	№ докум.	Подп.	Дата
Разраб.		Камчинский		
Пров.		Агеев		
Т.контр.				
Руков.		Агеев		
Н.контр.		Агеев		
Утв.		Агеев		

3075/1.000Г.3

Схема гидравлическая принципиальная

Лит.	Масса	Масштаб
	—	—

Лист | Листов

Гипростроммаш Москва

Альбом II

8618/10

Инв.№ подл. | Подп. и дата | Взам. инв.№ | Инв.№ дубл. | Подп. и дата

Формат А

Типовое проектное решение

3075/1.004

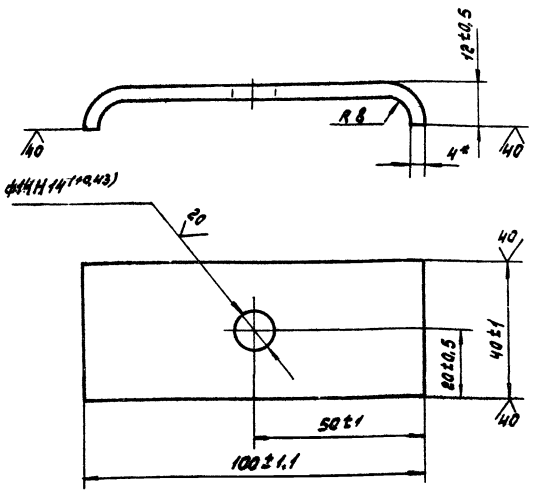

1.*Размер для справок.

2. Длина развертки 107мм

Изм.	Лист	№ докум.	Подпись	Дата
Разраб.		Никитина		
Пров.		Каминский		
Т.контр.		Шалдин		
Рук.гр.				
Н.контр.		Каминский		
Утв.		Каминский		

3075/1.004

Скоба

Лит.	Масса	Масштаб
	0,13	1:1
Лист	Листов	

Лист Б-ПН-4 ГОСТ 19903-74
Вст3пс ГОСТ 14637-79

Гипростроммаш г. Москва

Формат А4

Типовое проектное решение

3075/1.003

12

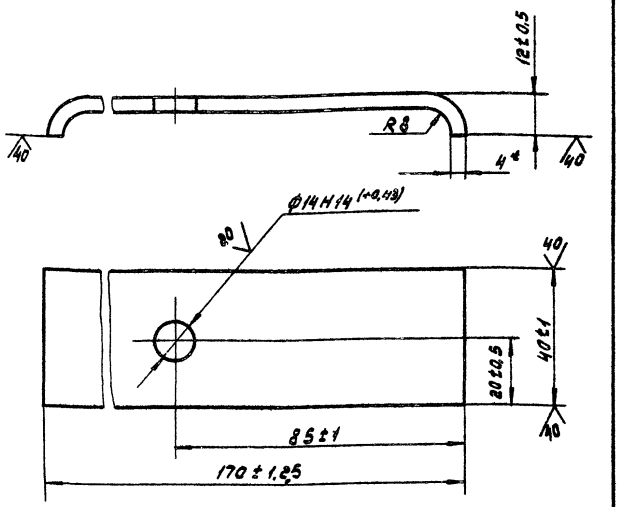

1* Размер для справок.

2. Длина развертки 177мм

Изм.	Лист	№ докум.	Подп.	Дата
Разраб.		Никитина		
Пров.		Каминский		
Т.контр.		Шалдин		
Рук.гр.				
Н.контр.		Каминский		
Утв.		Каминский		

3075/1.003

Скоба

Лит.	Масса	Масштаб
	0,21	1:1
Лист	Листов	

Лист Б-ПН-4 ГОСТ 19903-74
Вст3пс ГОСТ 14637-79

Гипростроммаш г. Москва

Формат А4

Типовое проектное решение

3075/1.002

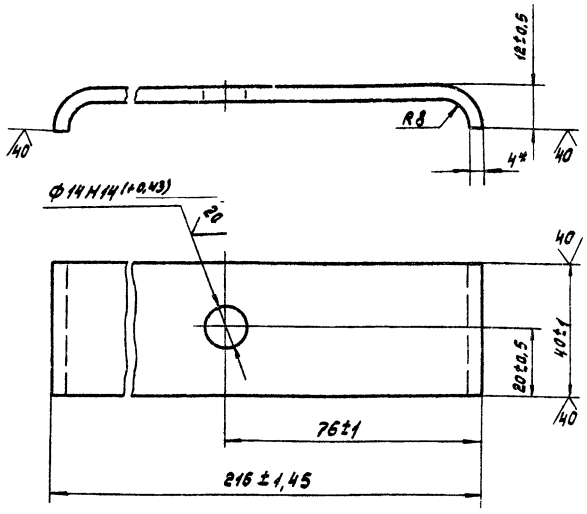

1.*Размер для справок

2. Длина развертки 223 мм

Изм.	Лист	№ докум.	Подпись	Дата
Разраб.		Никитина		
Пров.		Каминский		
Т.контр.		Шалдин		
Рук.				
Н.контр.		Каминский		
Утв.		Каминский		

3075/1.002

Скоба

Лит.	Масса	Масштаб
	0,27	1:1
Лист	Листов	

Лист Б-ПН-4 ГОСТ 19903-74
Вст3пс ГОСТ 19637-79

Гипростроммаш г. Москва

Формат А4

Типовое проектное решение

3075/1.001

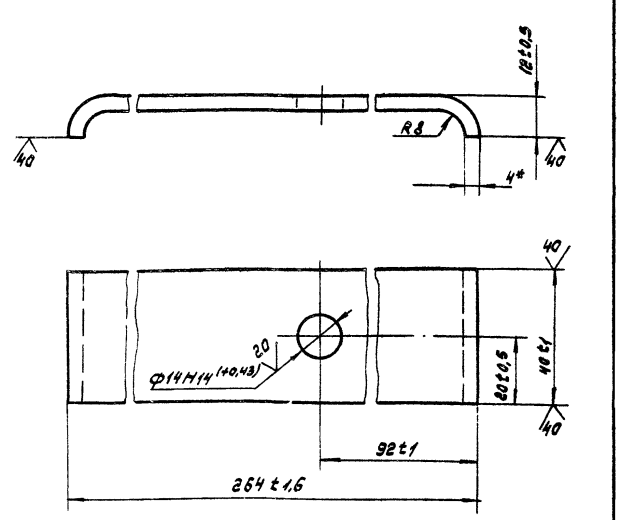

1.*Размер для справок.

2. Длина развертки 271 мм

8618/10

Альбом 3

Изм.	Лист	№ докум.	Подпись	Дата
Разраб.		Никитина		
Пров.		Каминский		
Т.контр.		Шалдин		
Рук.				
Н.контр.		Каминский		
Утв.		Каминский		

3075/1.001

Скоба

Лит.	Масса	Масштаб
	0,35	1:1
Лист 12	Листов	

Лист Б-ПН-4 ГОСТ 19903-74
Вст3пс ГОСТ 14637-79

Гипростроммаш г. Москва

Формат А4

Типовое проектное решение

№ строки	Наименование	Код ОКП	Обозначение документа на поставку	Поставщик	Куда входит (обозначение)	Количество на изделие	Количество в комплекты	Количество на регулир.	Количество Всего	Примечание
1	Болт М12×30.46		ГОСТ 7798-70			80			80	
2										
3	Гайка М12.5		ГОСТ 5915-70			80			80	
4										
5										
6										
7										
8										
9										
10										
11										
12										
13										
14										
15										
16										
17										
18										
19										
20										
21										
22										
23										
24										
25										

Инв.№ подл. | Подпись и дата | Взам.инв.№ | Инв.№ дубл. | Подпись и дата

13

Изм.	Лист	№ докум.	Подпись	Дата
Разраб.		Каминский		
Пров.		Агеев		
Рукав		Агеев		
Н.контр.		Агеев		
Утв.		Гиреский		

3075/1.000ВП

Гидроразводка. Ведомость покупных изделий

Лит.	Лист	Листов
		1

Гипростроммаш г. Москва

Типовое проектное решение

3075/1.006

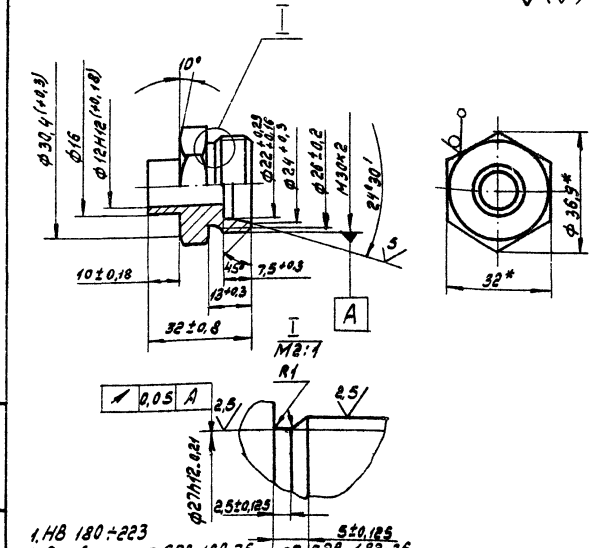

1. НВ 180÷223
2. Резьбы пр ст СЭВ 180-75 и ст СЭВ 182-75 После допусков на резьбу по ГОСТ 16093-70 для наружных резьб - 6 g
3. Покрытие К9 по ГОСТ 9.073-77
4. Маркировать величину условного прохода Dy и условного давления Ру.
5. *Размеры для справок.
6. Остальные технические требования по ГОСТ 15763-75

Изм.	Лист	№ докум.	Подпись	Дата
Разраб.		Никитина		
Пров.		Каминский		
Т.контр.		Шалдин		
Рукав				
Н.контр.		Каминский		
Утв.		Каминский		

Штуцер

Лит.	Масса	Масштаб
	0,12	1:1

Лист | Листов 1

Материал: Сталь 32-5 ГОСТ 8560-76 / 45-8 ГОСТ 1050-74

Гипростроммаш г. Москва

Формат А4

Типовое проектное решение

3075/1.005

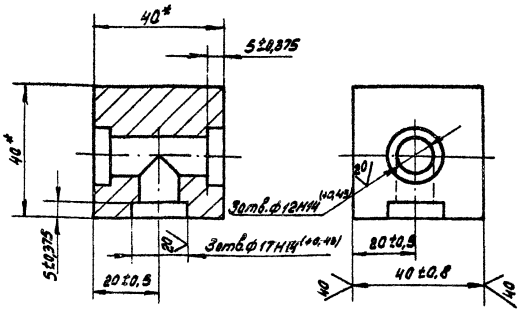

*Размер для справок.

8618/10

Альбом 3

Изм.	Лист	№ докум.	Подпись	Дата
Разраб.		Никитина		
Пров.		Каминский		
Т.контр.		Шалдин		
Рукав				
Н.контр.		Каминский		
Утв.		Каминский		

3075/1.005

Тройник

Лит.	Масса	Масштаб
	0,4	1:1

Лист 13 | Листов

Материал: Квадрат В40 ГОСТ 2591-71 / Вст3пс5-1 ГОСТ 535-79

Гипростроммаш г. Москва

Формат А4

Типовое проектное решение

3.2 Перед распределительными гидрозолотниками каждой насосной установки на напорном трубопроводе должен быть установлен запорный вентиль для определения недопустимых утечек в гидроаппаратуре при падении давления в гидросистеме. Утечки гидрооборудования определять методом последовательного отключения машин и механизмов от напорных трубопроводов. В качестве запорных вентилей могут быть применены другие устройства, выпускаемые промышленностью для этого назначения.

4. Монтаж трубопроводов гидроразводки

4.1. Трубопроводы гидроразводки разделяются на напорные, сливные и дренажные. Особое внимание уделяется трубопроводам высокого давления (напорным), так как они работают в тяжелых условиях в связи с наличием гидравлических ударов, порождающих сотрясения и вибрации.

Эти явления вызываются кратковременными перекрытиями распределительной аппаратуры при работе механизмов. Поэтому соединения и крепления трубопроводов высокого давления должны быть достаточно прочными.

4.2. Трубы перед производством монтажных работ подвергаются тщательному внешнему осмотру.

На наружных поверхностях труб не допускаются плены закаты, глубокие риски. Указанные дефекты удаляются путем зачистки наждачным кругом, напильником и т.д. Кроме заварки и зачеканки, после исправления дефектов толщина стенок в вычищенных местах не должна быть меньше пределов составляющего ±10% толщины стенки трубы.

4.3 Как правило, трубы на монтаж поступают длиной до 9м. Торцы труб должны быть равными и перпендикулярными оси трубы, не иметь заусенцев и забоин.

4.4 Для придания требуемой конфигурации трубопроводы подвергаются гибке. Недопускается гибка труб с песком и подогревом в местах перегиба, так как оставшийся пригоревший песок полностью не удаляется и засоряет гидросистему.

4.5 Радиус гиба труб должен быть не менее четырех диаметров.

Инв.№подл. | Подпись и дата | Взам.инв.№ | Инв.№дубл. | Подпись и дата

Изм	Лист	№ докум.	Подпис	Дата	3075/1.000 ИЭ	Лист

Типовое проектное решение

4.6 Трубы не должны иметь после гиба овальности, вмятин, складок и других дефектов.

4.7 Для присоединения к трубам арматуры, муфт и тройников необходимо применять газовую сварку.

4.8. При хранении на трубах обычно появляется ржавчина, а при изготовлении трубопроводов трубы нагреваются до высокой температуры во время сварки их с ниппелями, муфтами и тройниками, а также в процессе гибки, в результате чего в них появляется окалина. Для очистки внутренней поверхности до металлического блеска, после изготовления, трубы подвергаются промывке и травлению по следующей технологии:

4.8.1. Очистить трубы от грязи

4.8.2. Очищенные трубы погрузить в ванну или заполнить растворам ингибированной соляной кислоты при комнатной температуре. Продолжительность обработки определяется в зависимости от степени загрязнения труб.

4.8.3 После травления, трубы сразу промыть в проточной воде и не оставлять на воздухе, чтобы избежать коррозии

4.8.4. Промыть трубы в нейтрализующем содовом растворе (20г кальцинированной соды и 0.4г нитрата натрия на 1л. воды).

4.8.5 После нейтрализации остатков кислоты, трубы промыть в растворе нитрата натрия (20-30г нитрата натрия на 1л воды)

4.8.6 Высушить трубы в сушильном шкафу при температуре 110-120°с до полного удаления влаги

4.8.7. Произвести визуальный контроль качества травления.

4.8.8. Заполнить трубу ингибированным минеральным маслом. Слить масло и закупорить трубу пробками до их монтажа в гидросистеме.

4.9. При соединении труб с гидроаппаратами применяются шарокомусные соединения.

4.10. Трубопроводы должны располагаться в местах где исключена возможность их механического повреждения. Доступ к узлам, требующим регулировки должен быть свободным. Вместе с тем необходимо обеспечить легкость монтажа и демонтажа трубопроводов, а также возможность подтяжки соединений, в которых обнаружена утечка.

Инв.№подл. | Подпись и дата | Взам.инв.№ | Инв.№дубл. | Подпись и дата

Изм	Лист	№ докум.	Подпис	Дата	3075/1.000 ИЭ	Лист

Типовое проектное решение

СССР

МИНИСТЕРСТВО СТРОИТЕЛЬНОГО, ДОРОЖНОГО И КОММУНАЛЬНОГО МАШИНОСТРОЕНИЯ

ГИДРОРАЗВОДКА
3075/1.000 ИЭ

ИНСТРУКЦИЯ ПО ЭКСПЛУАТАЦИИ
3075/1. 000 ИЭ

1982 год

Типовое проектное решение

1. Назначение гидроразводки.

1.1 Гидроразводка предназначена для типовых проектов конвейерных линий по изготовлению однослойных панелей наружных стен и конвейерных линий по изготовлению панелей перекрытий для заводов КЛД средней мощности.

1.2. Размещение гидроразводки в районах с умеренным климатом в отапливаемых помещениях с температурой окружающей среды +16°..18°С

2. Основные технологические данные и характеристики.

Наименование показателей		Значения
Применяемые насосные установки, индекс		СМЖ-3003Б СМЖ-439.01.00.000
Наибольшее количество одновременно подключаемых машин и механизмов, шт.		5
Рабочее давление в гидроразводке, кгс/см²		63, 125
Применяемые трубы для гидроразводки, мм	диаметр	16
	толщина стенок	2

3. Устройство гидроразводки

3.1 Гидроразводка представляет собой систему напорных, сливных и дренажных трубопроводов. Трубопроводы должны быть изготовлены из цельнотянутых стальных металлических труб. Для соединения отдельных отрезков труб применяются стальные муфты. Для разветвления магистральных трубопроводов применяются стальные тройники. Трубопроводы укладываются в каналах на опоры (уголки) и крепятся к опорам металлическими скобами при помощи болтов.

8618/10

Альбом 3

Инв.№подл. | Подпись и дата | Взам.инв.№ | Инв.№дубл. | Подпись и дата

Изм	Лист	№ докум.	Подпись	Дата	3075/1.000 ИЭ			
Разраб.		Никитина			Гидроразводка. Инструкция по эксплуатации.	Лит.	Лист 14	Листов
Пров.		Каминский				Гипростроммаш г. Москва		
Рук.гр.		Каминский						
Н.контр.		Каминский						
Утв.		Агеев						

Формат А4

Типовое проектное решение

4.11. Магистральные трубопроводы укладываются в специальных бетонных каналах, которые рекомендуется засыпать чистым сухим песком и закрыть съемными щитами.

4.12. Для повышения жесткости и уменьшения вибрации трубопроводов, необходимо применять скобы, закрепляющие трубы на специальных опорах, уложенных в каналах и приямках. Расстояние между опорами не должно превышать 1,5м. Крепление труб к опорам должно производиться на прямолинейных участках трубопроводов вне зоны сварных швов.

4.13. После окончания монтажа трубопроводов, произвести опрессовку гидросистемы давлением 100кгс/см² в течении 10мин. - течь масла в соединениях трубопроводов не допускается.

4.14. Трубопроводы гидроразводки должны иметь отличительную окраску. Трубопроводы окрасить маслостойкой краской: напорные магистрали - красного цвета, сливные - черного и дренажные - коричневого цвета. На трубопроводах окрашенных в основной цвет изделия, должны сохраняться отличительные маркировки около присоединительных элементов. Окраску трубопроводов производить после испытания на герметичность.

5 Требования безопасности

5.1. Требования к конструкции

5.1.1. Трубопроводы не должны быть подвержены напряжениям в результате температурных изменений.

5.1.2 Для осмотра и контроля состояния трубопровод и их соединений должен быть опеспечен свободный доступ.

5.2. Требования к монтажу, демонтажу и ремонту.

5.2.1. Монтаж демонтаж и ремонт гидроразводки должен производиться только с помощью специально предназначенного для этого инструмента и принадлежностей.

5.2.2. Перед демонтажом или ремонте необходимо выключить энергоисточники и принять меры, исключающие возможности случайного их Включения, разгрузить системы гидропривода от давления, слить рабочую жидкость.

Инв.№ подл. | Подп. и дата | Взам. инв.№ | Инв.№ дубл. | Подп. и дата

Изм.	Лист	№ докум.	Подп.	Дата	3075/1.000 ИЭ	Лист

Формат А4

Типовое проектное решение

5.2.3 Демонтаж и ремонт гидроразводки, находящейся под давлением, запрещается.

5.2.4 Сварка трубопроводов предназначенных для работы под давлением, должна производиться сварщиком, имеющим удостоверение на право Выполнения данных работ.

5.2.5 Сварка трубопроводов должна производится только очистки их от остатков минеральных масел. Сварочные работы на подсоединенных к гидроприводу трубопроводах и других элементах запрещается.

5.2.6 Перед присоединением трубопроводов необходимо проверить качество резьбовых соединений

5.2.7 Трубопроводы, работающие под давлением, должны быть испытаны на прочность и герметичность.

5.2.8 Подключение энергоисточников должно производиться после окончания монтажных, демонтажных или ремонтных работ.

5.3. Испытания и эксплуатация

5.3.1 Пуск в работу вновь установленной или прошедшей ремонт гидроразводки должен производится только с разрешения представителя администрации цеха и инженера по технике безопасности.

5.3.2. Перед пробным пуском и начала испытаний гидроразводки необходимо проверить наличие предусмотренных ограждений, надежность их закрепления и вывесить предупредительное объявление „Внимание! Идут испытания.

5.3.3 Испытания и эксплуатация гидроразводки должны производиться при строгом соблюдении правил противопожарной эксплуатации.

5.3.4 К работам по гидроразводке допускается персонал, ознакомленный с правилами её эксплуатации при соблюдении правил техники безопасности, изложенных в настоящей инструкции, также нормативно-технической документацией, утвержденной в установленном порядке.

6. Техническое обслуживание

6.1 Ежедневно визуально проверять утечку масла в соединениях.

6.2. Ежедневно проверять герметичность трубопроводов.

6.3. Раз в год производить испытания трубопроводов гидроразводки.

Инв.№ подл. | Подп. и дата | Взам. инв.№ | Инв.№ дубл. | Подп. и дата

Изм.	Лист	№ докум.	Подп.	Дата	3075/1.000 ИЭ	Лист 5

Формат А4

Типовое проектное решение

3075/1.007

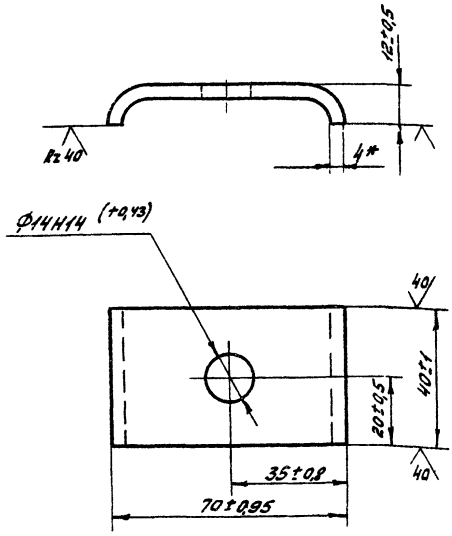

1* Размер для справок

2. Длина развертки 77мм

Инв.№ подл. | Подп. и дата | Взам. инв.№ | Инв.№ дубл. | Подп. и дата

Изм.	Лист	№ докум.	Подп.	Дата	3075/1.007			
Разраб.		Никитина			Скоба	Лит.	Масса	Масштаб
Пров.		Каминский					0,1	1:1
Т.контр.		Шелдин				Лист	Листов 1	
Руков.					Лист 6-ПН УГОСТ 19903-74	Гипростроммаш Москва		
Н.контр.		Каминский						
Утв.		Каминский			6 Ст.3 ПС ГОСТ 14637-79			

Формат А4

Типовое проектное решение

Позиция	Зона	Поз.	Обозначение	Наименование	Кол.	Примечание
				Документация		
			3075/1.000СБ	Сборочный чертеж		
			3075/1.000ГЗ	Схема гидравлическая принципиальная		
			3075/1.000ВП	Ведомость покупных изделий		
			3075/1.000ИЭ	Инструкция по эксплуатации		
				Детали		
		1	3075/1.001	Скоба	8	
		2	3075/1.002	Скоба	20	
		3	3075/1.003	Скоба	10	
		4	3075/1.004	Скоба	30	
		5	3075/1.005	Тройник	15	
		6	3075/1.006	Штуцер	76	
		7	3075/1.007	Скоба	30	
				Стандартные изделия		
		9		Болт М12х30.46 ГОСТ 7798-70	80	
		10		Гайка М12.5 ГОСТ 5915-70	80	
				Материалы		
				Труба 16х2 ГОСТ 8734-75	200	
				В20 ГОСТ 8733-74	п/м	

8618 110

Альбом 1

Инв.№ подл. | Подп. и дата | Взам. инв.№ | Инв.№ дубл. | Подп. и дата

Изм.	Лист	№ докум.	Подп.	Дата	3075/1.000			
Разраб.		Каминский			Гидроразводка Спецификация	Лит.	Лист 15	Листов
Пров.		Агеев				Гипростроммаш Москва		
Руков.		Агеев						
Н.контр.		Агеев						
Утв.		Агеев						

Формат А4

Типовое проектное решение

Формат	Зона	Поз.	Обозначение	Наименование	Кол.	Примечание
		35	3076/2.350	Щит	2	
		36	3076/2.360	Щит	1	
		37	3076/2.370	Щит	1	
		38	3076/2.380	Щит	2	
		39	3076/2.390	Щит	4	
		40	3076/2.400	Щит	1	
		41	3076/2.410	Щит	1	
		42	3076/2.420	Щит	1	
		43	3076/2.430	Щит	4	
		44	3076/2.440	Щит	1	
		45	3076/2.450	Щит	4	
		46	3076/2.460	Щит	2	
		47	3076/2.470	Щит	12	
		48	3076/2.480	Щит	2	
		49	3076/2.490	Щит	6	
		50	3076/2.500	Щит	3	

Инв. № подл. | Подп. и дата | Взам. инв. № | Инв. № дубл. | Подп. и дата

Изм. | Лист | № докум. | Подп. | Дата

3076/2.000

Лист 3

Типовое проектное решение

Формат	Зона	Поз.	Обозначение	Наименование	Кол.	Примечание
		19	3076/2.190	Щит	1	
		20	3076/2.200	Щит	1	
		21	3076/2.210	Петля	154	
		22	3076/2.220	Щит	1	
		23	3076/2.230	Щит	1	
		24	3076/2.240	Щит	1	
		25	3076/2.250	Щит	1	
		26	3076/2.260	Щит	1	
		27	3076/2.270	Щит	1	
		28	3076/2.280	Щит	1	
		29	3076/2.290	Щит	2	
		30	3076/2.300	Щит	1	
		31	3076/2.310	Щит	5	
		32	3076/2.320	Щит	2	
		33	3076/2.330	Щит	1	
		34	3076/2.340	Щит	2	

Инв. № подл. | Подп. и дата | Взам. инв. № | Инв. № дубл. | Подп. и дата

Изм. | Лист | № докум. | Подп. | Дата

3076/2.000

Лист 2

Типовое проектное решение

16

Формат	Зона	Поз.	Обозначение	Наименование	Кол.	Прим.
		51	3076/2.510	Щит	2	
		52	3076/2.520	Щит	6	
		53	3076/2.530	Щит	1	
		54	3076/2.540	Щит	2	
		55	3076/2.550	Щит	4	
		56	3076/2.560	Щит	4	
		57	3076/2.570	Щит	1	
		58	3076/2.580	Щит	1	
		59	3076/2.590	Щит	1	
		60	3076/2.600	Щит	4	
		61	3076/2.610	Щит	1	
		62	3076/2.620	Щит	1	
		63	3076/2.630	Щит	3	
		64	3076/2.640	Щит	1	
		65	3076/2.650	Щит	1	
		66	3076/2.660	Щит	1	
		67	3076/2.670	Щит	1	
		68	3076/2.680	Щит	1	
		69	3076/2.690	Щит	1	
		70	3076/2.700	Щит	1	
		71	3076/2.710	Щит	1	
		72	3076/2.720	Щит	1	
		73	3076/2.730	Щит	1	
		74	3076/2.740	Щит	4	
		75	3076/2.750	Щит	1	
		76	3076/2.760	Щит	2	
		77	3076/2.770	Щит	1	
		78	3076/2.780	Щит	1	

Инв. № подл. | Подп. и дата | Взам. инв. № | Инв. № дубл. | Подп. и дата

Изм. | Лист | № докум. | Подп. | Дата

3076/2.000

Лист 4

Типовое проектное решение

Формат	Зона	Поз.	Обозначение	Наименование	Кол.	Примечание
				Документация		
			3076/2.000.СБ	Сборочный чертеж		
				Сборочные единицы		
		1	3076/2.010	Щит	2	
		2	3076/2.020	Щит	2	
		3	3076/2.030	Щит	2	
		4	3076/2.040	Щит	1	
		5	3076/2.050	Щит	80	
		6	3076/2.060	Щит	1	
		7	3076/2.070	Щит	1	
		8	3076/2.080	Щит	1	
		9	3076/2.090	Щит	53	
		10	3076/2.100	Щит	14	
		11	3076/2.110	Щит	1	
		12	3076/2.120	Щит	6	
		13	3076/2.130	Щит	12	
		14	3076/2.140	Щит	1	
		15	3076/2.150	Щит	2	
		16	3076/2.160	Щит	6	
		17	3076/2.170	Щит	2	
		18	3076/2.180	Щит	1	

Инв. № подл. | Подп. и дата | Взам. инв. № | Инв. № дубл. | Подп. и дата

8618/10 Альбом X

Изм. | Лист | № докум. | Подп. | Дата

3076/2.000

Разраб.	Каминский		
Пров.	Агеев		
Рук.	Асеев		
Н. контр.	Агеев		
Утв.	Агеев		

Щиты укрытия приямков Спецификация

Лит. | Лист 1 | Листов 14

Гипростроммаш Москва

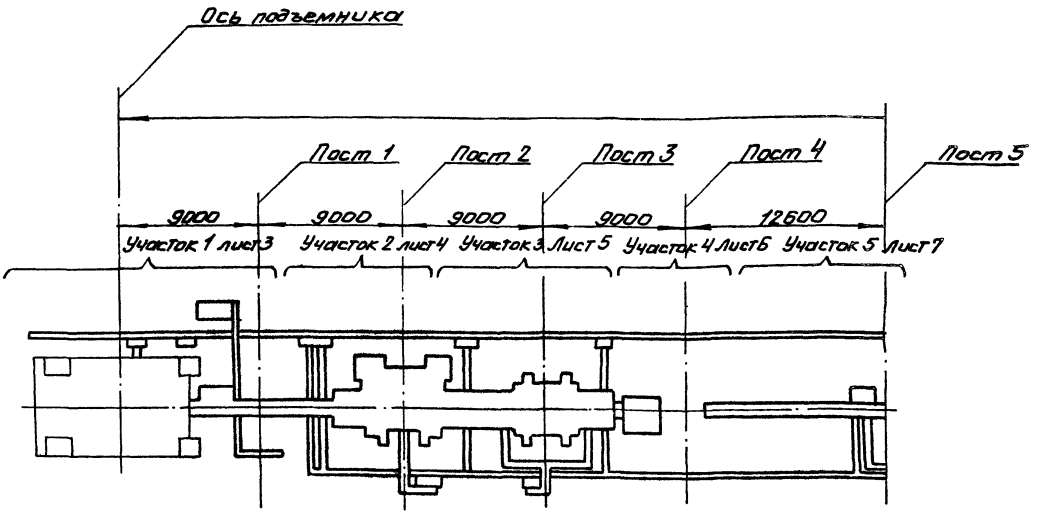

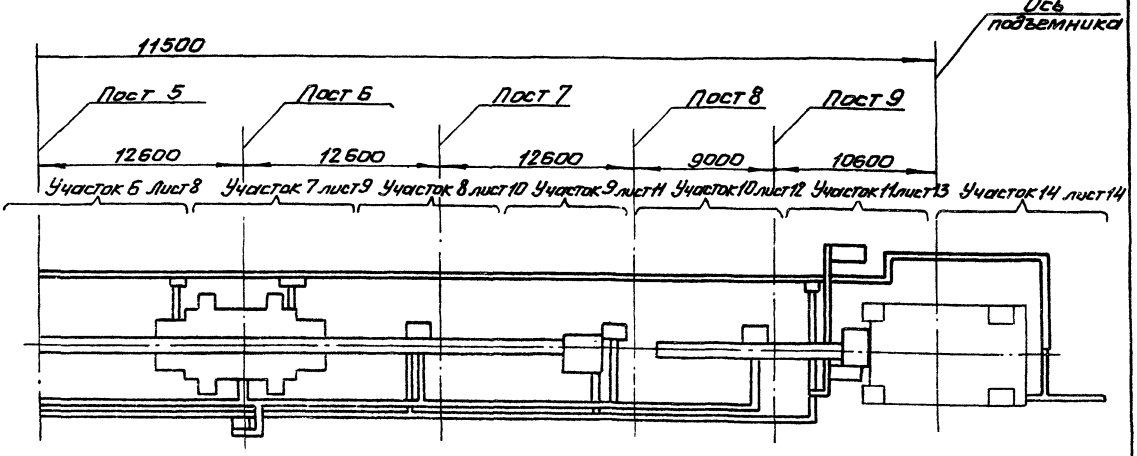

1. Размеры щитов укрытия приямков указаны как справочные и подлежат уточнению по фактически выполненным фундаментам и смонтированному оборудованию
2. Допускаются зазоры между смежными щитами не более 10 мм.
3. Перепад по высоте в местах стыков щитов не более 4 мм.
4. После уточнения размеров заказчику надлежит выпустить рабочие чертежи на узлы и детали (по его усмотрению)
5. Все нерабочие поверхности деталей укрытия приямков покрыть грунтовкой рекомендованной для условий данного предприятия.
6. Петли чертеж 3076/2. 210 (поз. 21) для открывания щитов, приварить на монтаже. Привязочные размеры приварки петель могут быть изменены.
7. Неукрытые места приямков между пультами, шкафами и штробами укрыть листами из рифленой стали.
8. Сварные швы по ГОСТ 5264-80.

Типовое проектное решение

Инв.№ подл. | Подп. и дата | Взам. инв.№ | Инв.№ дубл. | Подп. и дата

8618/10

Альбом V

Изм.	Лист	N докум.	Подп.	Дата
Разраб.		Каминский		
Пров.		Агеев		
Т.контр.		Шалдин		
Руков.		Агеев		
Н.контр.		Агеев		
Утв.		Агеев		

3076/2. 000 СБ

Щиты укрытия приямков
Сборочный чертеж

Лит.	Масса	Масшт.
		1:200

Лист 2 Листов

Гипростроммаш Москва

Участок 1

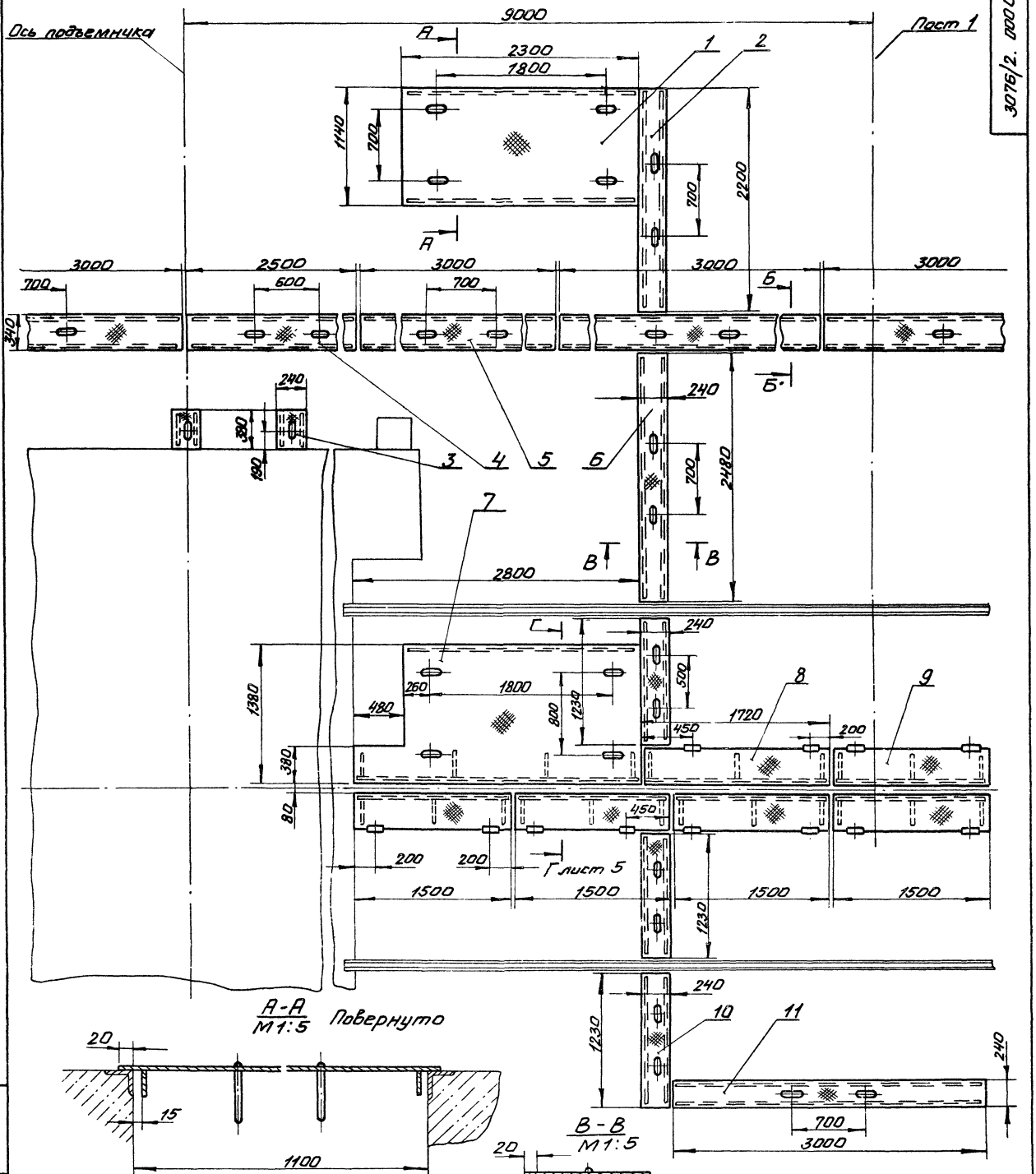

Типовое проектное решение

Инв.№подл. | Подп. и дата | Взам.инв.№ | Инв.№дубл. | Подп. и дата

Изм.	Лист	№ докум.	Подп.	Дата
Разраб.		Каминский		
Пров.		Агеев		
Т.контр.		Шалдин		
Рукоб.		Агеев		
Н.контр.		Агеев		
Утв.		Агеев		

3076/2.000 СБ

Щиты укрытия приямков
Сборочный чертеж

Лит.	Масса	Масшт.
		1:25

Лист 3 Листов

Гипростроммаш Москва

8618/10

Альбом X

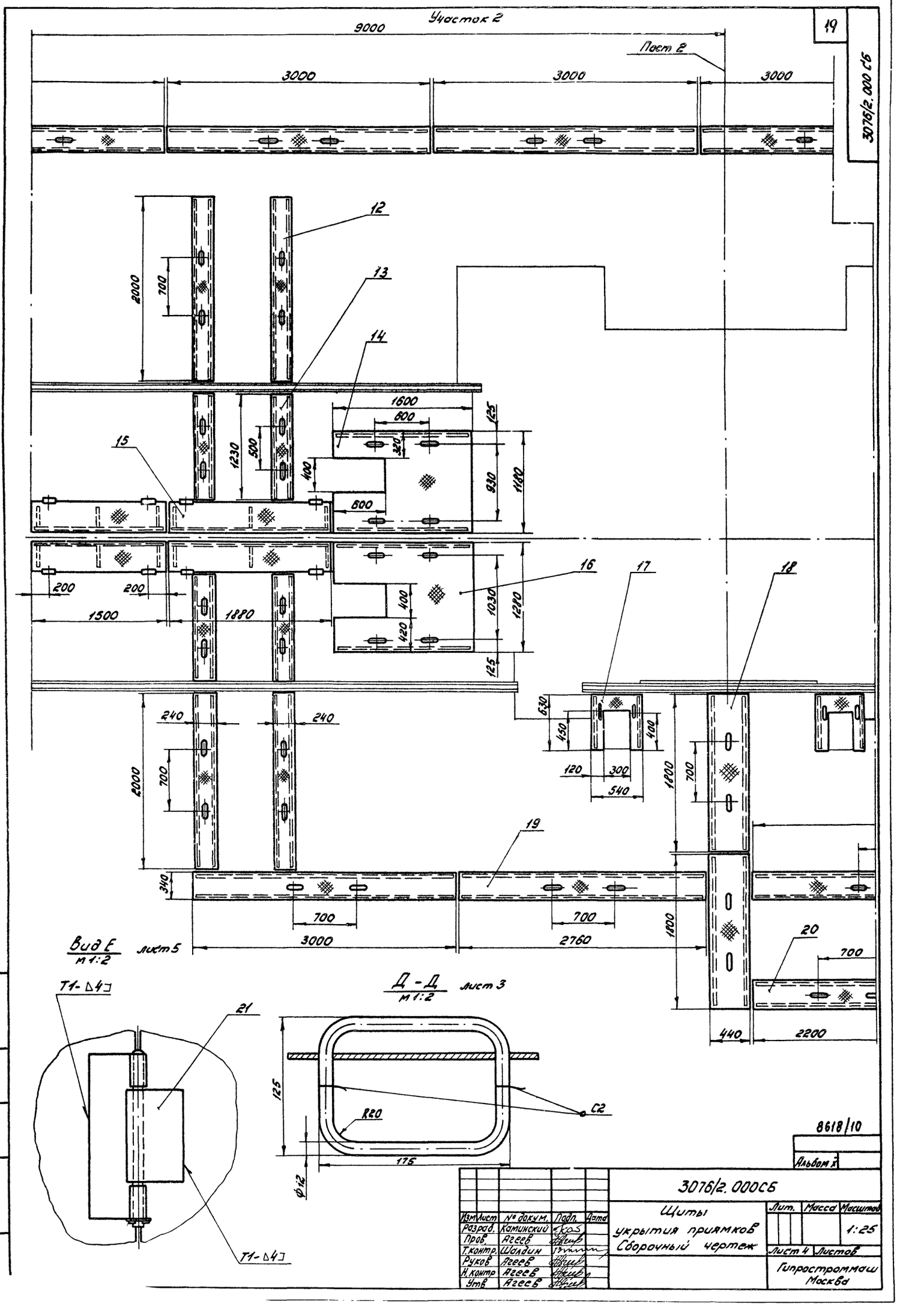

Типовое проектное решение

Изм	Лист	№ докум.	Подп.	Дата
Разраб.		Каминский		
Пров.		Агеев		
Т.контр.		Шалдин		
Руков.		Агеев		
Н.контр.		Агеев		
Утв.		Агеев		

8618/10

Альбом X

3076/2.000СБ

Щиты укрытия приямков Сборочный чертеж

Лит.	Масса	Масштаб
		1:25

Лист 4 Листов

Гипростроммаш Москва

Е. № подл.	Подп. дата	Взам. инв. №	Инв. № дубл.	Подп. и дата

Участок 3

Лист 3

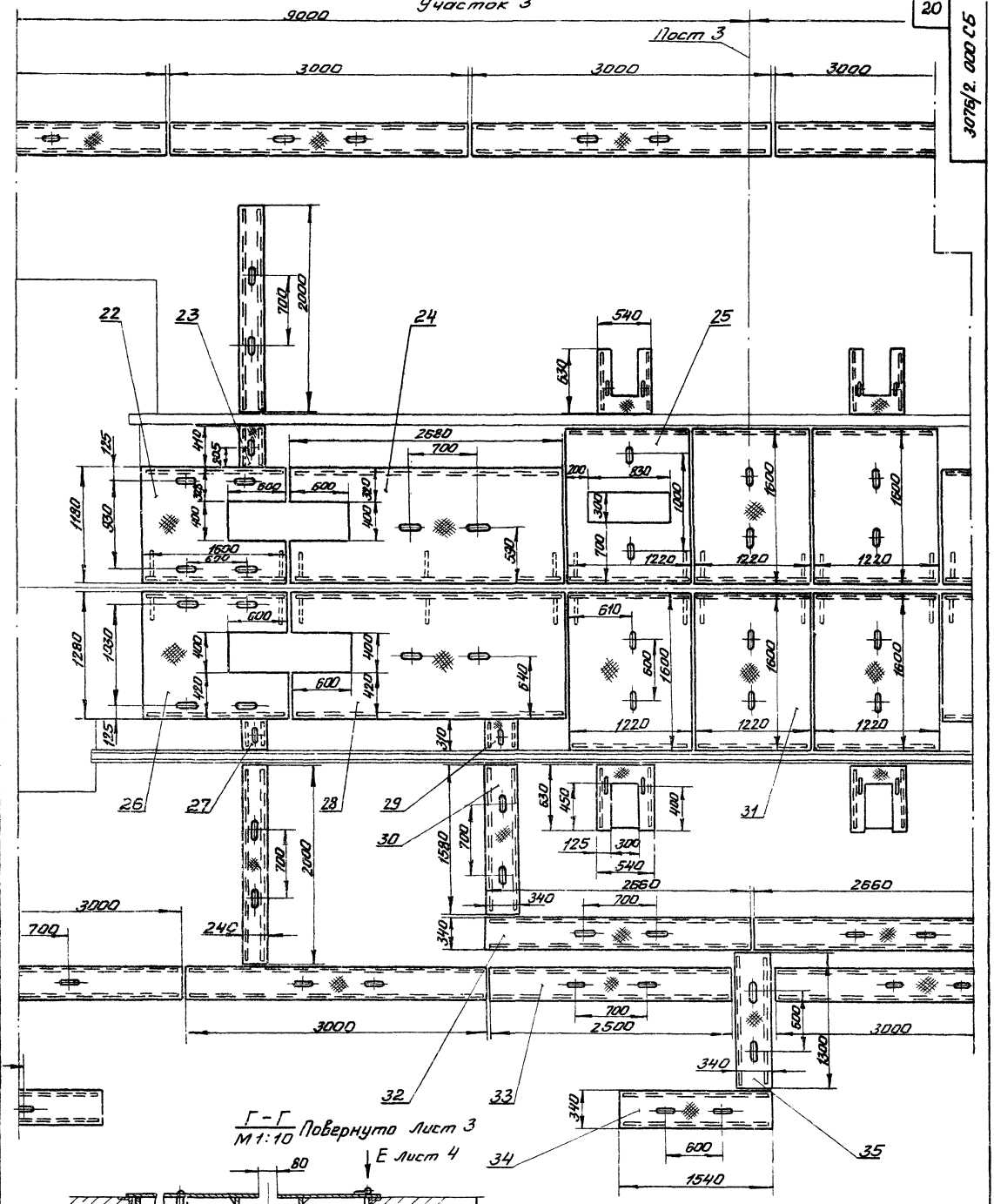

Г - Г
М 1:10
Повернуто Лист 3

Е Лист 4

Типовое проектное решение

Инв.№ подл. | Подп. и дата | Взам. инв.№ | Инв.№ дубл. | Подп. и дата

8618/10

Альбом V

Изм.	Лист	N докум.	Подп.	Дата	3076/2.000 СБ		
Разраб.		Каминский			Щиты укрытия приямков Сборочный чертеж	Лит.	Масса	Масшт. 1:25
Пров.		Агеев						
Т.контр.		Шапиро				Лист 5	Листов	
Рук.гр.		Агеев				Гипростроммаш Москва		
Н.контр.		Агеев						
Утв.		Агеев						

Участок 4

Пост 4

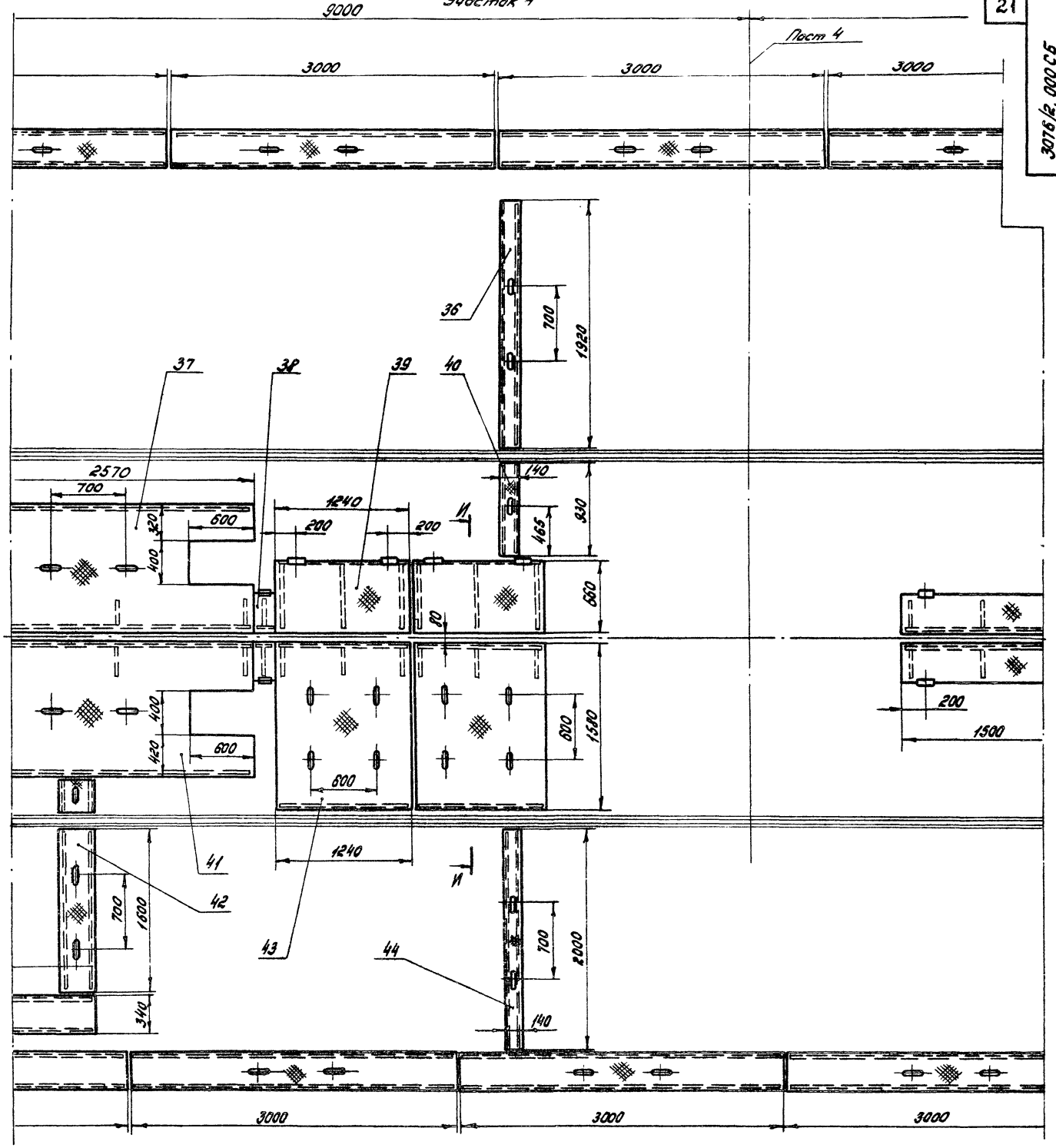

И - И
М 1:5

Повернуто

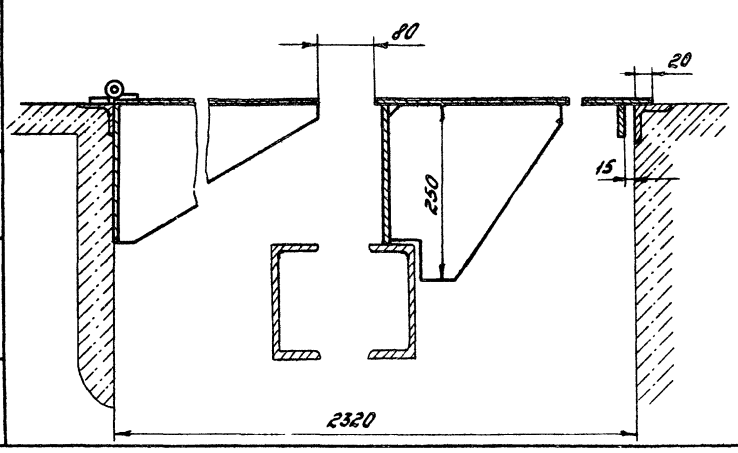

Типовое проектное решение

Инв. № подл. | Подп. и дата | Взам. инв. № | Инв. № дубл. | Подп. и дата

8618/10

Альбом V

3076/2.000 СБ

Изм. Лист	№ докум.	Подп.	Дата
Разраб.	Камински		
Пров.	Агеев		
Т.контр.	Шалдин		
Рук.ов.	Агеев		
Н.контр.	Агеев		
Утв.	Агеев		

Щиты укрытия приямков
Сборочный чертеж

Лит.	Масса	Масштаб
		1:25
Лист 6	Листов	

Гипростроммонтаж Москва

Участок 5

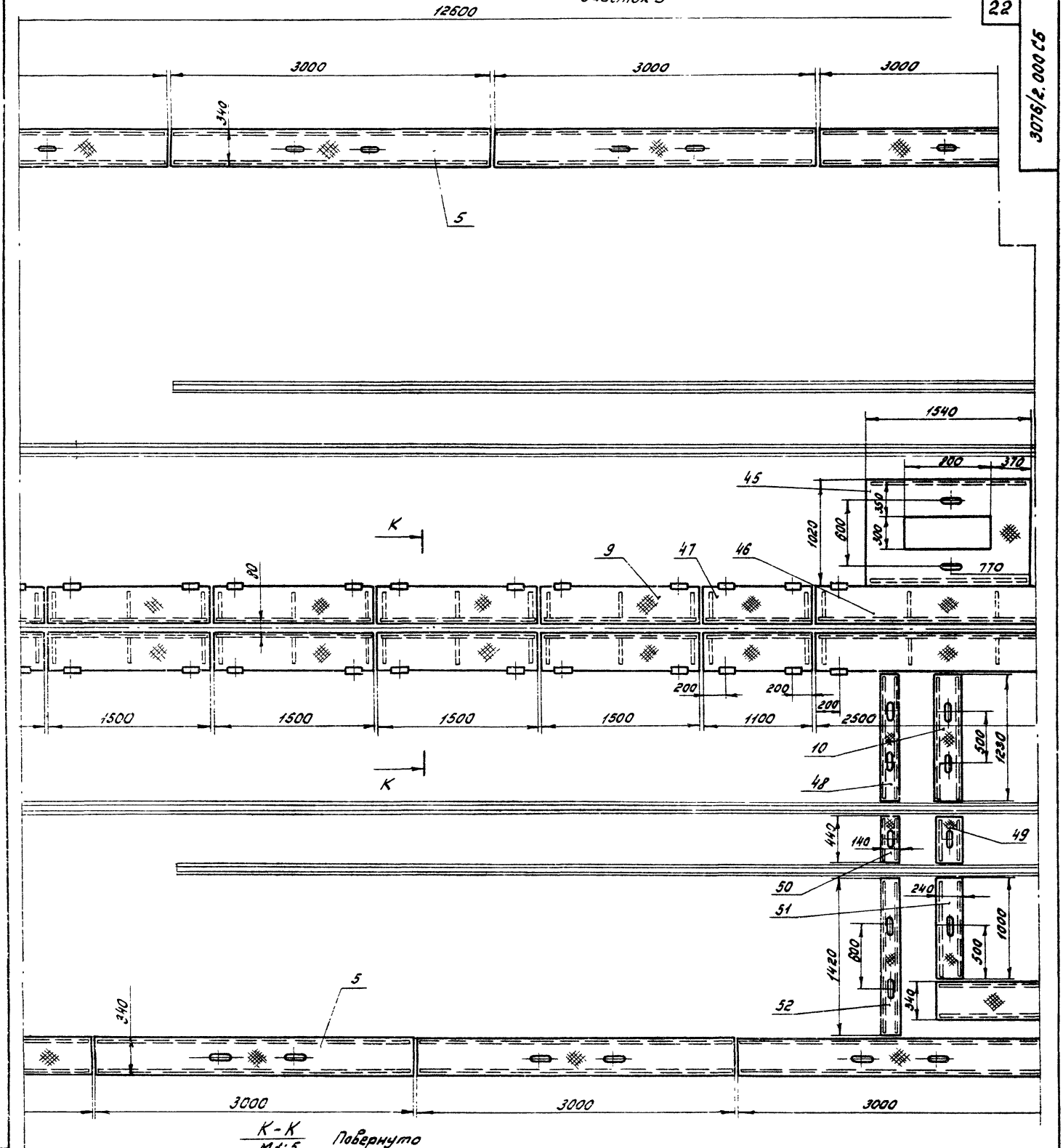

К-К
М1:5
Повернуто

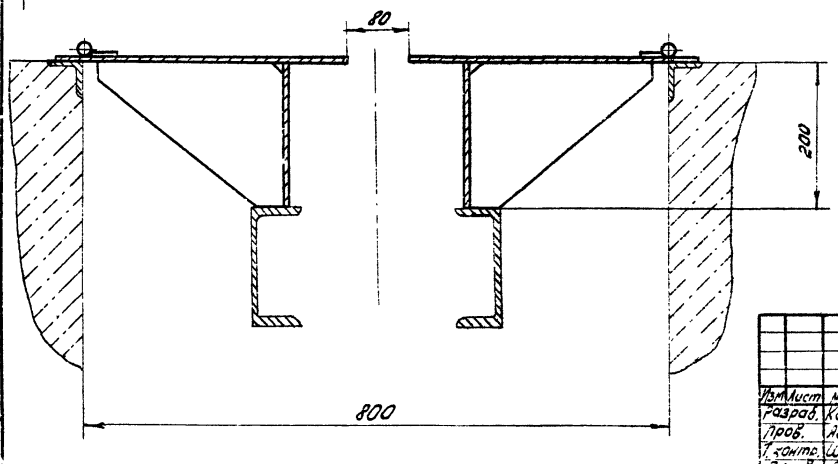

Типовое проектное решение

Инв. № подл. | Подп. и дата | Взам. инв. № | Инв. № дубл. | Подп. и дата

8618/10
Альбом X

Изм.	Лист	№ докум.	Подп.	Дата
Разраб.		Каминский		
Пров.		Агеев		
Т. контр.		Шалдин		
Руков.		Агеев		
Н. контр.		Агеев		
Утв.		Агеев		

3076/2.000СБ

Щиты укрытия приямков
Сборочный чертеж

Лит.	Масса	Масштаб
		1:25

Лист 7 | Листов

Гипростроммаш
Москва

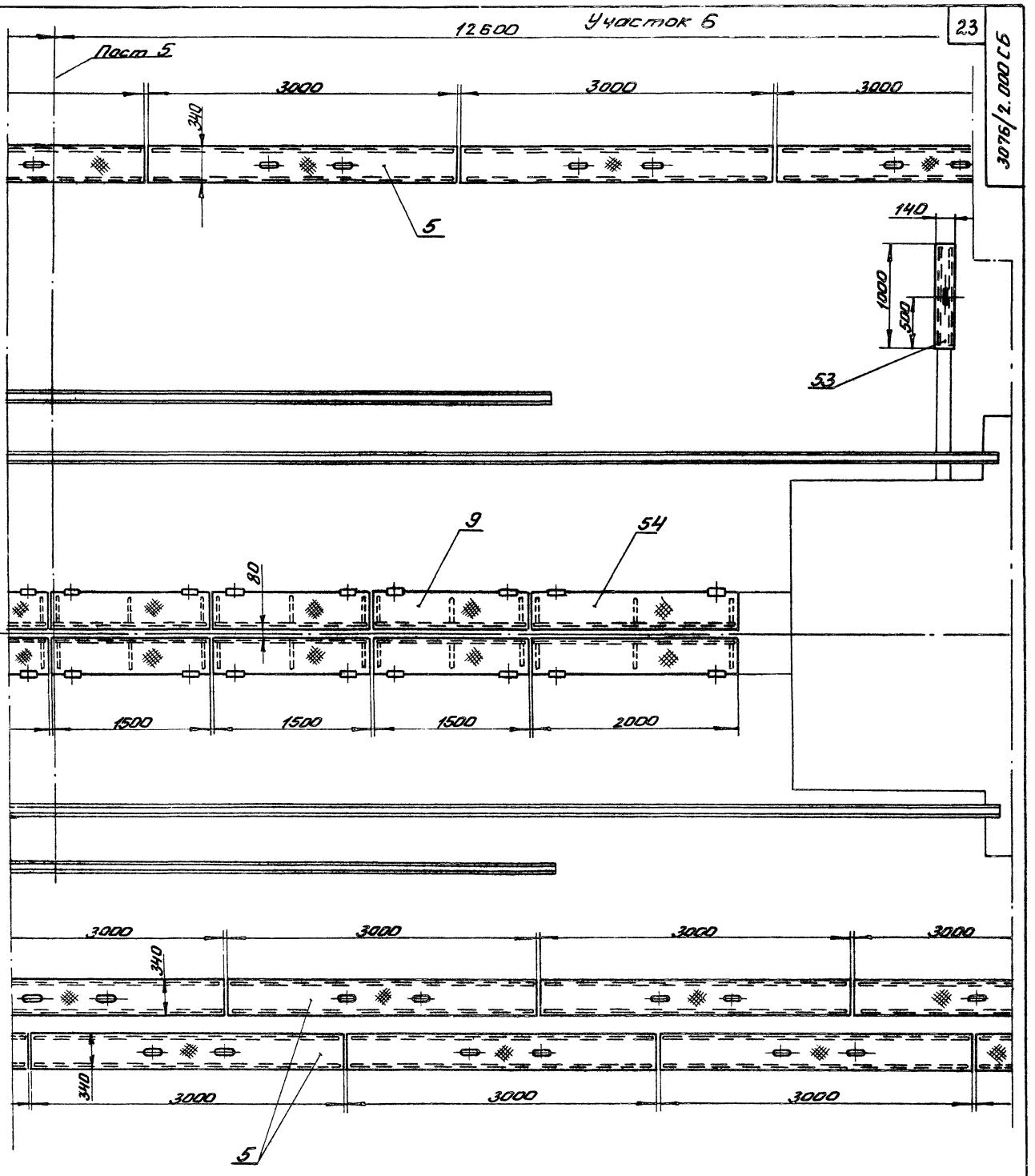

Типовое проектное решение

Инв.№ подл. | Подп. и дата | Взам.инв.№ | Инв.№ дубл. | Подп. и дата

8618/10

Альбом I

					3076/2.000 СБ	
Изм.	Лист	№ докум.	Подп.	Дата	Щиты укрытия приямков Сборочный чертеж	Лит. / Масса / Масш. 1:25
Разраб.		Каминский				
Пров.		Агеев				Лист 8 Листов
Т.контр.		Шалдин				
Руков.		Агеев				Гипростроммаш Москва
Н.контр.		Агеев				
Утв.		Агеев				

3076/2.000СБ

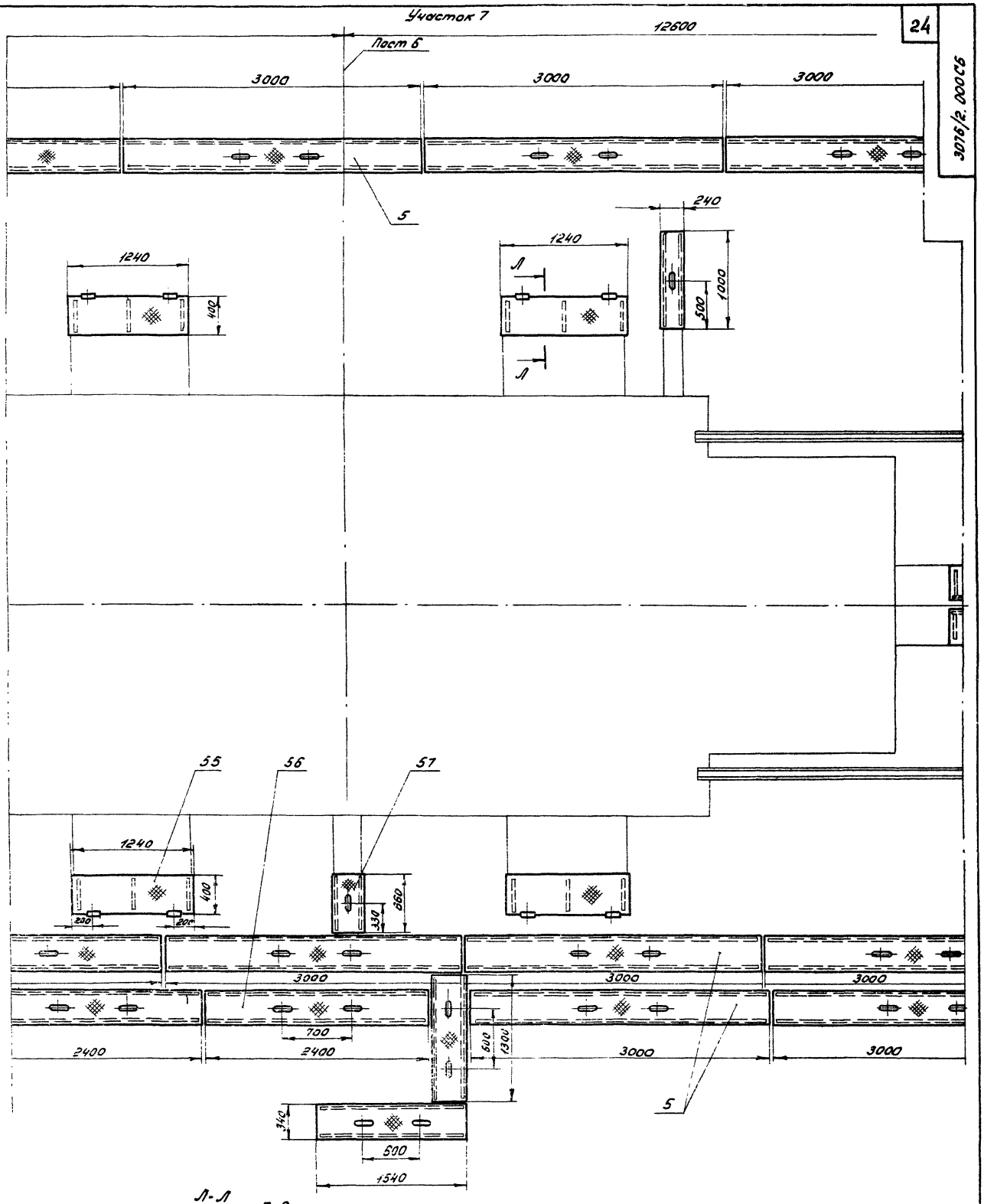

Л-Л
М1:5
Повернуто

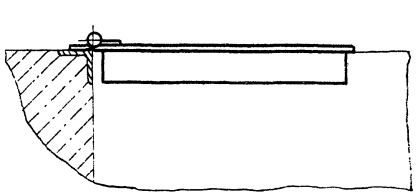

Типовое проектное решение

8618/10

Альбом X

					3076/2.000СБ		
Изм.	Лист	№ докум.	Подп.	Дата	Шиты укрытия приямков Сборочный чертеж	Лит	Масса	Масштаб
Разраб.		Каминский						1:25
Пров.		Агеев				Лист 9	Листов
Т.контр.		Шалдин				Гипростроммаш Москва	
Рукав.		Агеев					
Н.контр.		Агеев					
Утв.		Агеев					

Инв. № подл. | Подп. и дата | Взам. инв. № | Инв. № дубл. | Подп. и дата

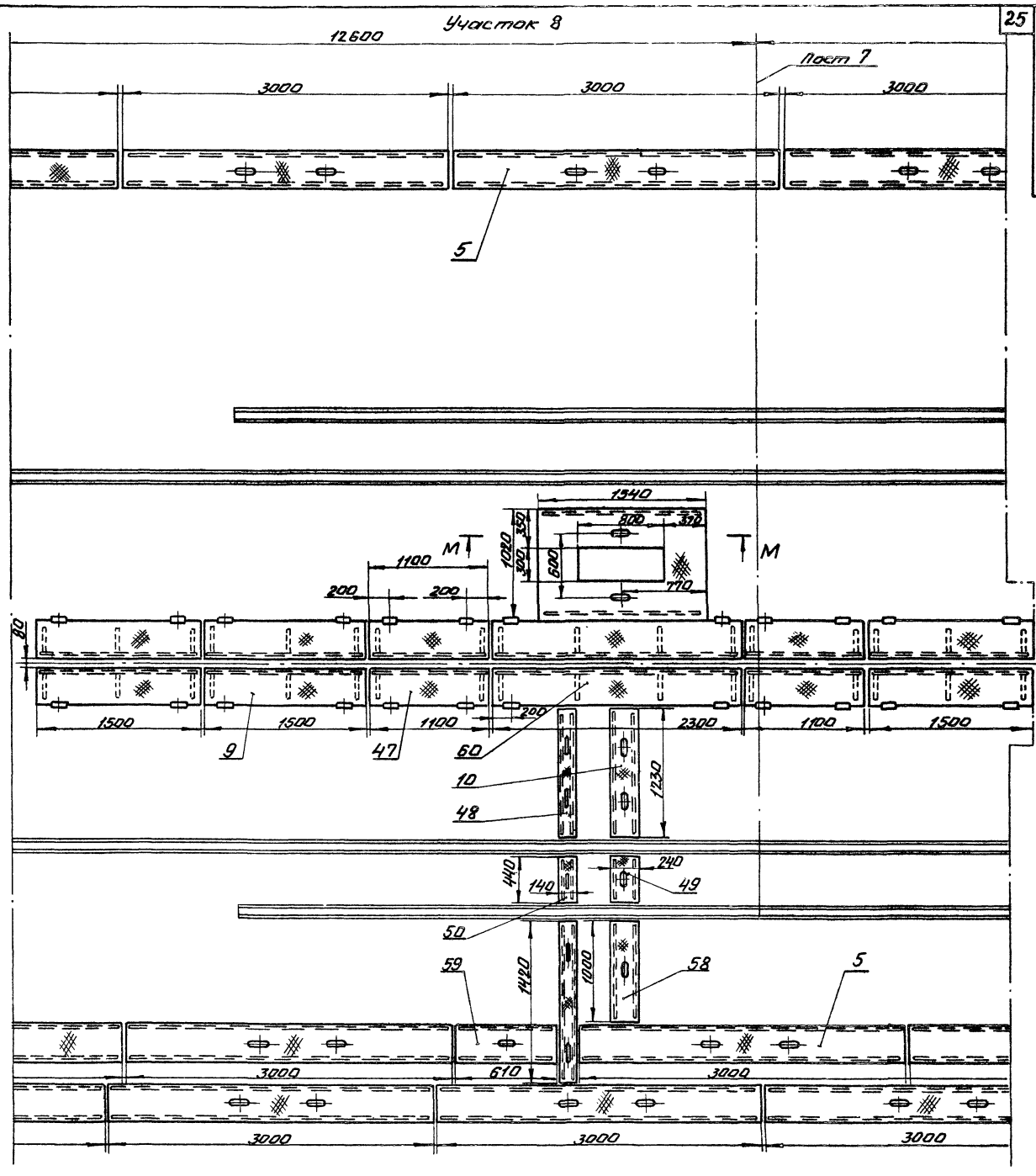

М-М
М1:5

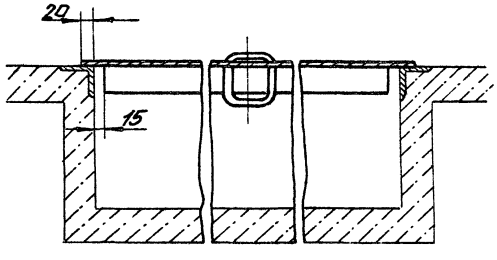

Типовое проектное решение

Инв.№подл. | Подп. и дата | Взам. инв.№ | Инв.№дубл. | Подп. и дата

8618/10
Альбом XI

				3076/2.000 СБ	
Изм.	Лист	N докум.	Подп.	Дата	
Разраб.		Каминский			Щиты укрытия приямков. Сборочный чертеж
Провер.		Агеев			
Т.контр.		Шалдин			
Рук.об.		Агеев			
Н.контр.		Агеев			
Утв.		Агеев			

Лит.	Масса	Масштаб
		1:25
Лист 10	Листов	

Гипростроммаш Москва

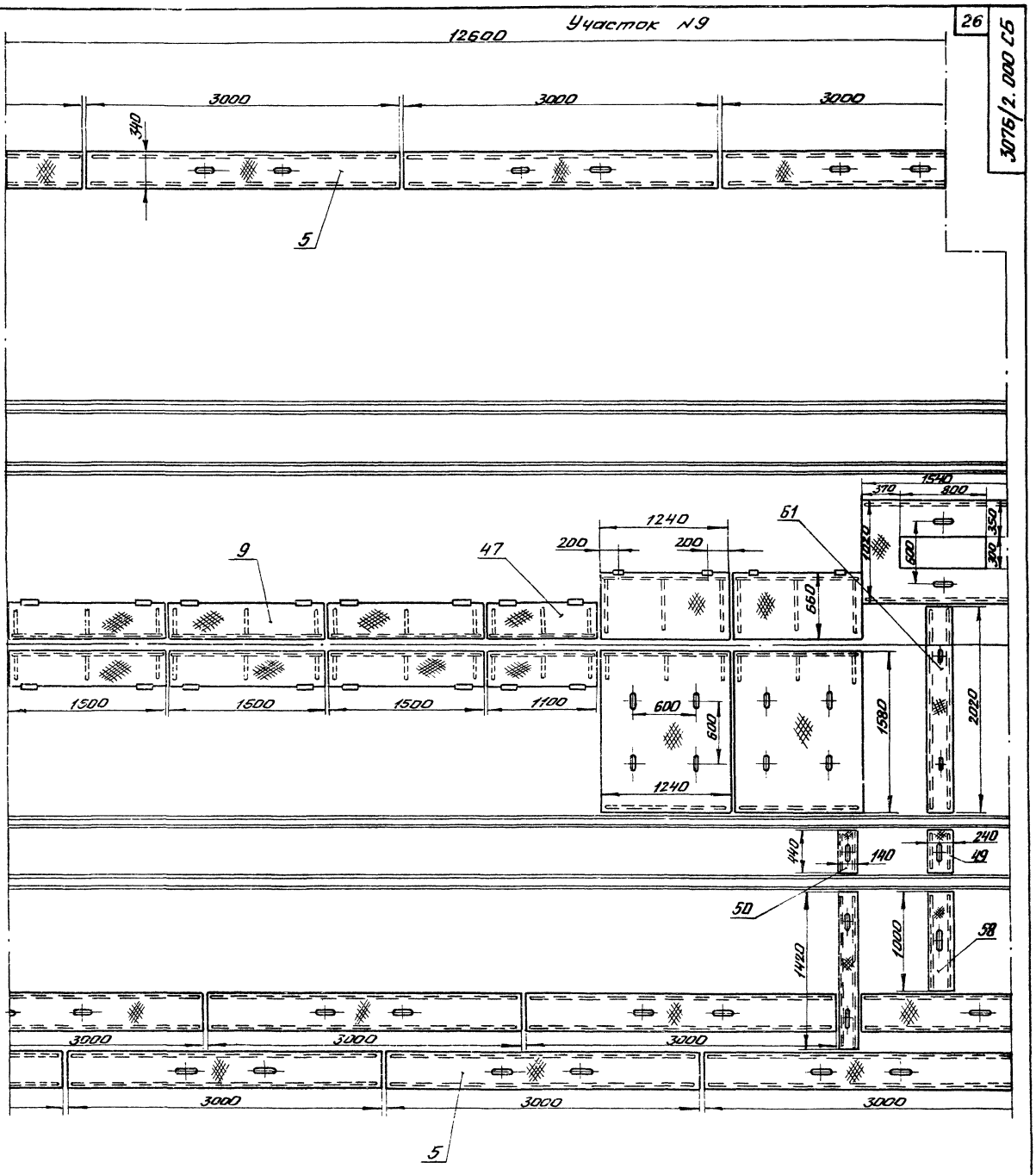

Типовой проектный решение

Инв.№подл. | Подп. и дата | Взам.инв.№ | Инв.№дубл. | Подп. и дата

8618/10

Альбом V

				3076/2.000 СБ	
Нач.	Лист	Н.докум.	Подп.	Дата	
Разраб.		Каминский			Щиты укрытия, приямков. Сборочный чертеж
Провер.		Азеев			
Т.контр.		Шалдин			
Руков.		Азеев			
Н.контр.		Азеев			
Утв.		Азеев			

Лит.	Масса	Масштаб
		1:25

Лист 11 Листов

Гипростроммаш Москва

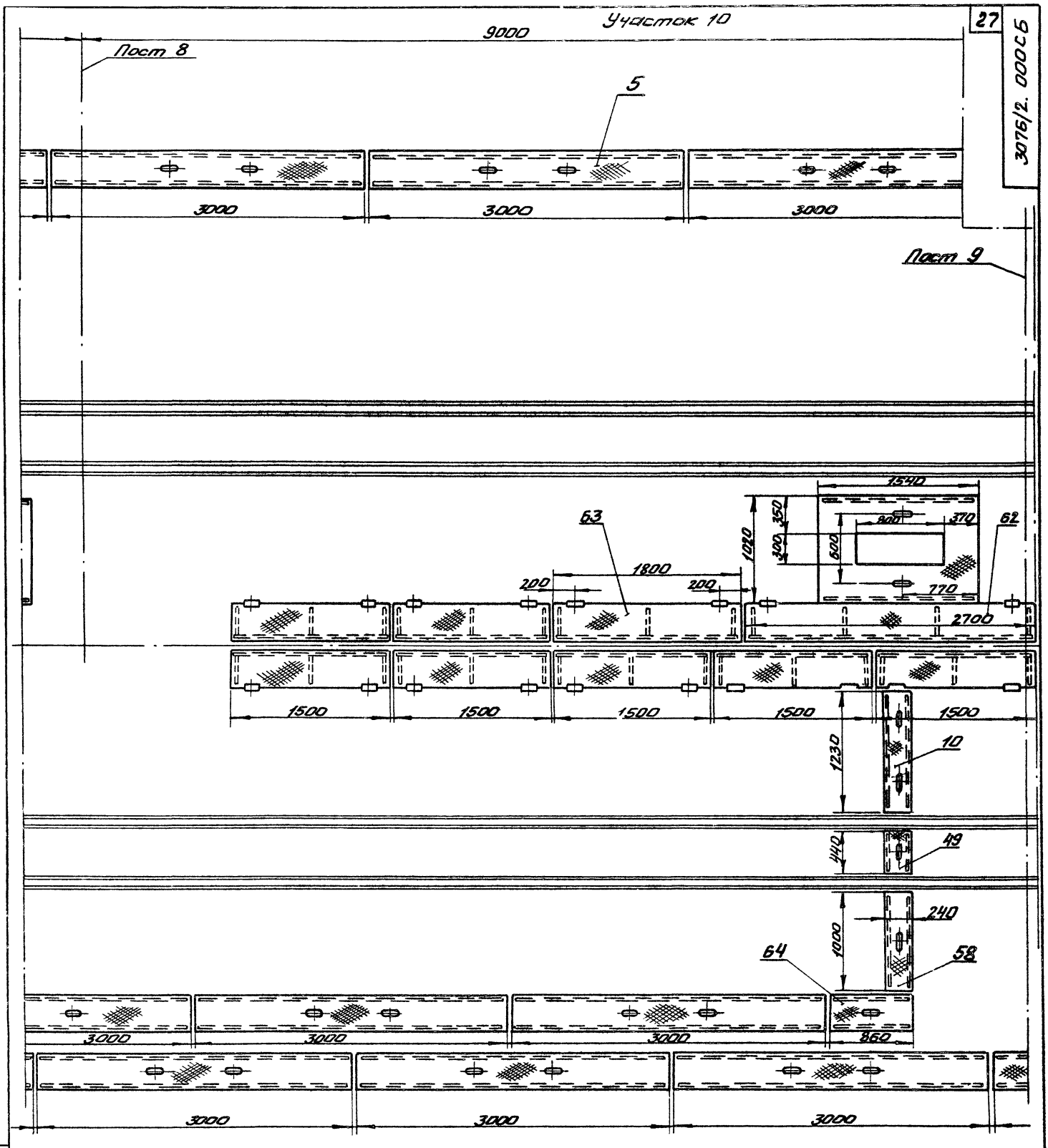

8618/10

Альбом X

					3076/2. 000 СБ			
Изм	Лист	N докум.	Подп.	Дата	Щиты укрытия приямков Сборочный чертеж	Лит.	Масса	Масшт.
Разраб.		Каминский						1:25
Пров.		Агеев				Лист 12	Листов	
Т.контр.		Шалдин				Гипростроммаш Москва		
Руков.		Агеев						
Н.контр.		Агеев						
Утв.		Агеев						

Инв. N подл. | Подп. и дата | Взам. инв. N | Инв. N дубл. | Подп. и дата

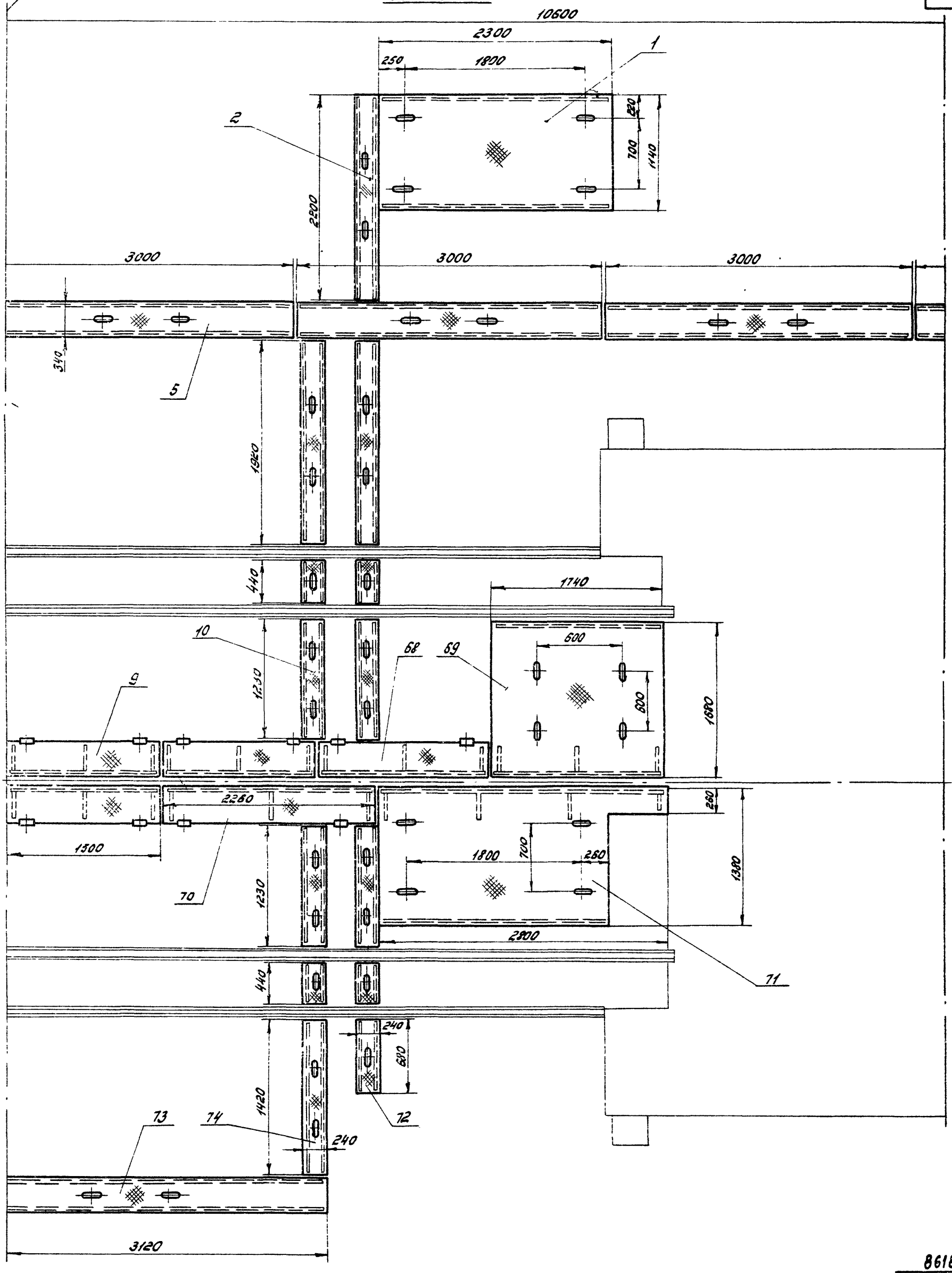

Типовое проектное решение

8618/10

Альбом 2

Изм.	Лист	№ докум.	Подп.	Дата	3076/2.000СБ
Разраб.		Каминский			Щиты укрытия приямков Сборочный чертеж
Пров.		Агеев			
Т.контр.		Шелкин			
Н.контр.		Агеев			
Н.контр.		Агеев			
Утв.		Агеев			

Лит.	Масса	Масштаб
		1:25

Лист 13 Листов

Гипростроммаш Москва

Инв. № подл. | Подп. и дата | Взам. инв. № | Инв. № дубл. | Подп. и дата

Участок 12

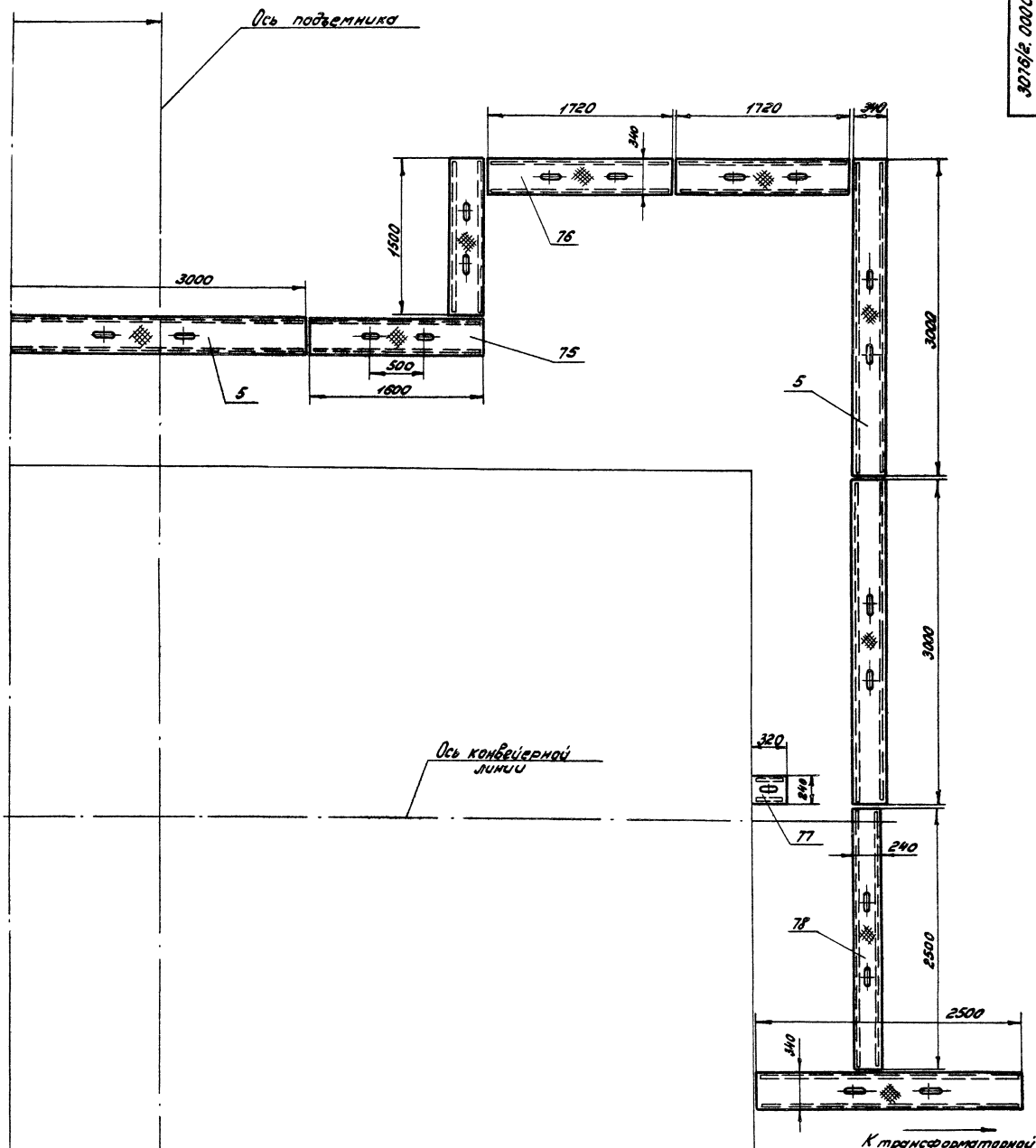

Типовое проектное решение

Инв. № подл. | Подп. и дата | Взам. инв. № | Инв. № дубл. | Подп. и дата

8618/10

Альбом V

Изм.	Лист	№ докум.	Подп.	Дата
Разраб.		Камышкин		
Пров.		Агеев		
Т.контр.		Шолдин		
Руков.		Агеев		
Н.контр.		Агеев		
Утв.		Агеев		

3076/2.000СБ

Щиты укрытия приямков
Сборочный чертеж

Лит.	Масса	Масштаб
		1:25

Лист 14 Листов

Гипростроммаш
Москва

Типовое проектное решение

Формат	Зона	Поз.	Обозначение	Наименование	Кол.	Примечание
		26	3076/3. 260	Щит	2	
		27	3076/3. 270	Щит	1	
		28	3076/3. 280	Щит	2	
		29	3076/3. 290	Щит	2	
		30	3076/3. 300	Щит	1	
		31	3076/3. 310	Щит	1	
		32	3076/3. 320	Щит	2	
		33	3076/3. 330	Щит	5	
		34	3076/3. 340	Щит	1	
		35	3076/3. 350	Щит	1	
		36	3076/3. 360	Щит	1	
		37	3076/3. 370	Щит	5	
		38	3076/3. 380	Щит	1	
		39	3076/3. 390	Щит	4	
		40	3076/3. 400	Щит	2	
		41	3076/3. 410	Щит	9	

Инв. № подл. | Подп. и дата | Взам. инв. № | Инв. № дубл. | Подп. и дата

Изм. Лист № докум. Подп. Дата

3076/3. 000

Лист 3

Типовое проектное решение

Формат	Зона	Поз.	Обозначение	Наименование	Кол.	Примечание
		42	3076/3. 420	Щит	2	
		43	3076/3. 430	Щит	6	
		44	3076/3. 440	Щит	3	
		45	3076/3. 450	Щит	2	
		46	3076/3. 460	Щит	6	
		47	3076/3. 470	Щит	1	
		48	3076/3. 480	Щит	2	
		49	3076/3. 490	Щит	4	
		50	3076/3. 500	Щит	2	
		51	3076/3. 510	Щит	1	
		52	3076/3. 520	Щит	1	
		53	3076/3. 530	Щит	1	
		54	3076/3. 540	Щит	2	
		55	3076/3. 550	Щит	1	
		56	3076/3. 560	Щит	1	
		57	3076/3. 570	Щит	2	
		58	3076/3. 580	Щит	1	
		59	3076/3. 590	Щит	1	
		60	3076/3. 600	Щит	1	
		61	3076/3. 610	Щит	2	

Инв. № подл. | Подп. и дата | Взам. инв. № | Инв. № дубл. | Подп. и дата

Изм. Лист № докум. Подп. Дата

3076/3. 000

Лист 4

30 прим.

Типовое проектное решение

Формат	Зона	Поз.	Обозначение	Наименование	Кол.	Примечание
		10	3076/3. 100	Щит	1	
		11	3076/3. 110	Щит	6	
		12	3076/3. 120	Щит	2	
		13	3076/3. 130	Щит	1	
		14	3076/3. 140	Щит	1	
		15	3076/3. 150	Петля	158	
		16	3076/3. 160	Щит	1	
		17	3076/3. 170	Щит	1	
		18	3076/3. 180	Щит	1	
		19	3076/3. 190	Щит	1	
		20	3076/3. 200	Щит	1	
		21	3076/3. 210	Щит	1	
		22	3076/3. 220	Щит	1	
		23	3076/3. 230	Щит	2	
		24	3076/3. 240	Щит	1	
		25	3076/3. 250	Щит	5	

Инв. № подл. | Подп. и дата | Взам. инв. № | Инв. № дубл. | Подп. и дата

Изм. Лист № докум. Подп. Дата

3076/3. 000

Лист 2

Типовое проектное решение

Формат	Зона	Поз.	Обозначение	Наименование	Кол.	Примечание
				Документация		
			3076/3. 000. СБ	Сборочный чертеж		
				Сборочные единицы		
		1	3076/3. 010	Щит	1	
		2	3076/3. 020	Щит	1	
		3	3076/3. 030	Щит	1	
		4	3076/3. 040	Щит	76	
		5	3076/3. 050	Щит	68	
		6	3076/3. 060	Щит	6	
		7	3076/3. 070	Щит	9	
		8	3076/3. 080	Щит	1	
		9	3076/3. 090	Щит	2	

8618/10 Альбом 3

Инв. № подл. | Подп. и дата | Взам. инв. № | Инв. № дубл. | Подп. и дата

Изм.	Лист	№ докум.	Подпись	Дата
Разраб.	Статинский			
Пров.	Агеев			
Рук.	Агеев			
Н. контр.	Агеев			
Утв.	Агеев			

3076/3. 000

Щиты укрытия приямков

Спецификация

Литера	Лист	Листов
	1	14

Гипростроммаш Москва

3076/3. 000 СБ

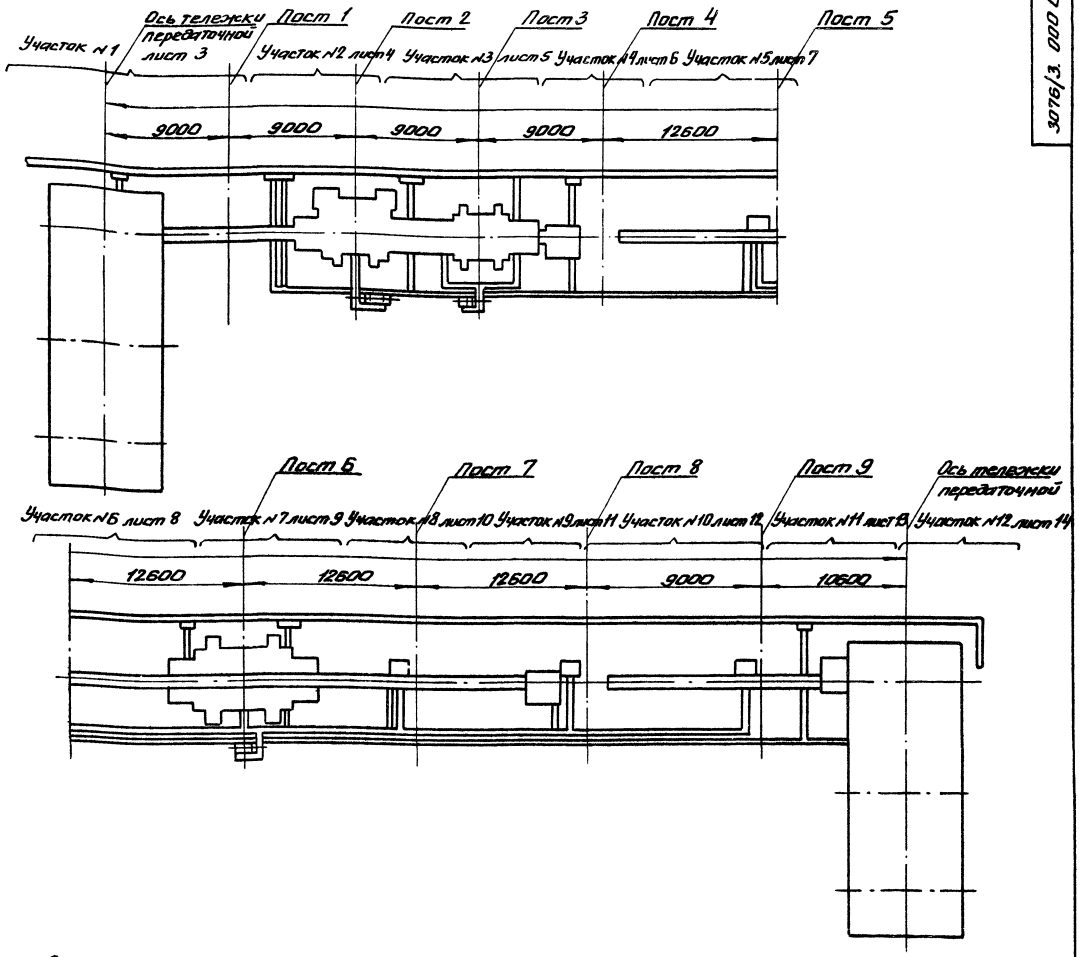

1. Размеры щитов укрытия приямков указаны как справочные и подлежат уточнению по фактически выполненным фундаментам и смонтированному оборудованию
2. Допустимые зазоры между смежными щитами не более 10 мм.
3. Перепад по высоте в местах стыков щитов не более 4 мм.
4. После уточнения размеров заказчику надлежит выпустить рабочие чертежи на детали (по его усмотрению).
5. Все нерабочие поверхности деталей укрытия приямков покрыть грунтовкой рекомендованной для условий данного предприятия.
6. Петли чертеж 3076/3.150 (поз.15) для открывания щитов, приварить на монтаже Привязочные размеры приварки петель могут быть изменены.
7. Сварные швы по ГОСТ 5264-80

Типовое проектное решение

Инв.№ подл.	Подп. и дата	Взам. инв.№	Инв.№ дубл.	Подп. и дата

8618/10

Альбом X

					3076/3. 000СБ			
Изм.	Лист	№ докум.	Подп.	Дата	Щиты укрытия приямков Сборочный чертеж	Лит.	Масса	Масшт.
Разраб.		Каминский					7000	1:200
Пров.		Агеев				Лист 2	Листов	
Т.контр.		Шалдин				Гипростроммаш Москва		
Руков.		Агеев						
Н.контр.		Агеев						
Утв.		Агеев						

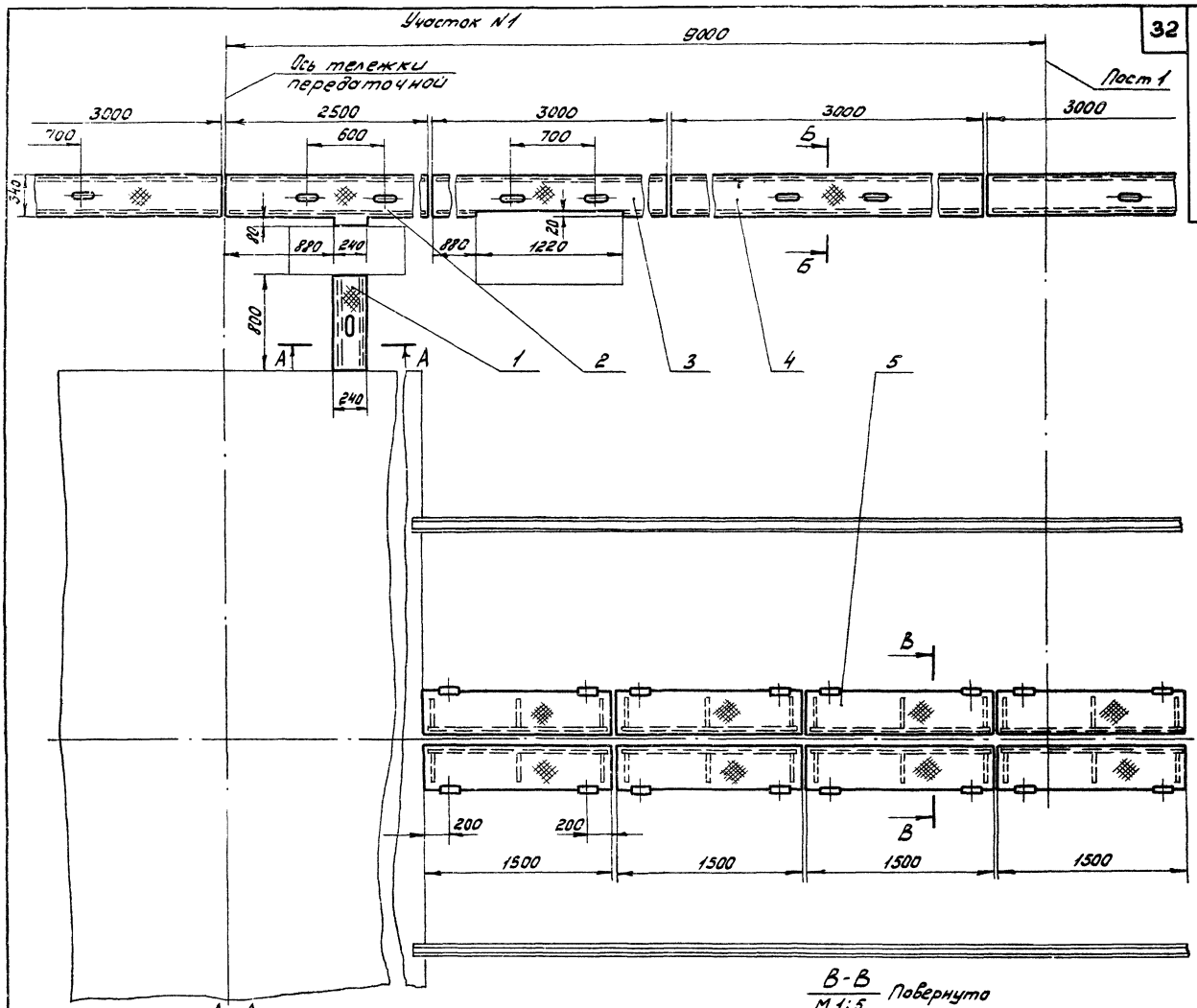

А-А
М1:5

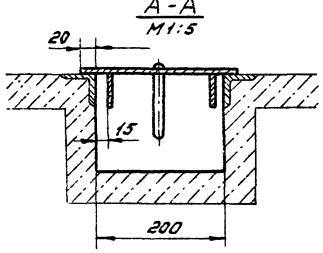

Б-Б
М1:5
Повернуто

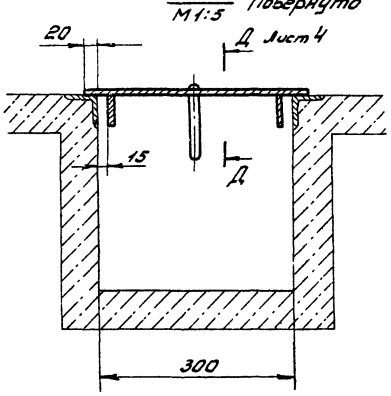

В-В
М1:5
Повернуто

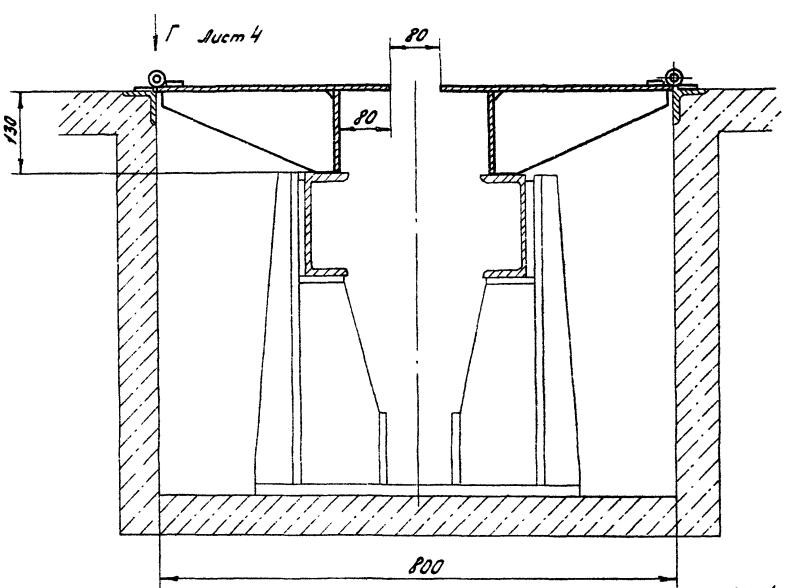

Типовое проектное решение

Инв. № подл. | Подп. и дата | Взам. инв. № | Инв. № дубл. | Подп. и дата

8618/10
Альбом X

					3076/3.000 СБ		
Изм.	Лист	№ докум.	Подп.	Дата	Щиты укрытия приямков Сборочный чертеж	Лит.	Масса	Масштаб
Разраб.		Каминский						1:25
Пров.		Ларев				Лист 3	Листов 6	
Т. контр.		Шапошин				Гипростроммаш Москва		
Рук. гр.		Ларев						
Н. контр.		Ларев						
Утв.		Ларев						

Альбом

Типовое проектное решение

Участок № 2

Лист 2

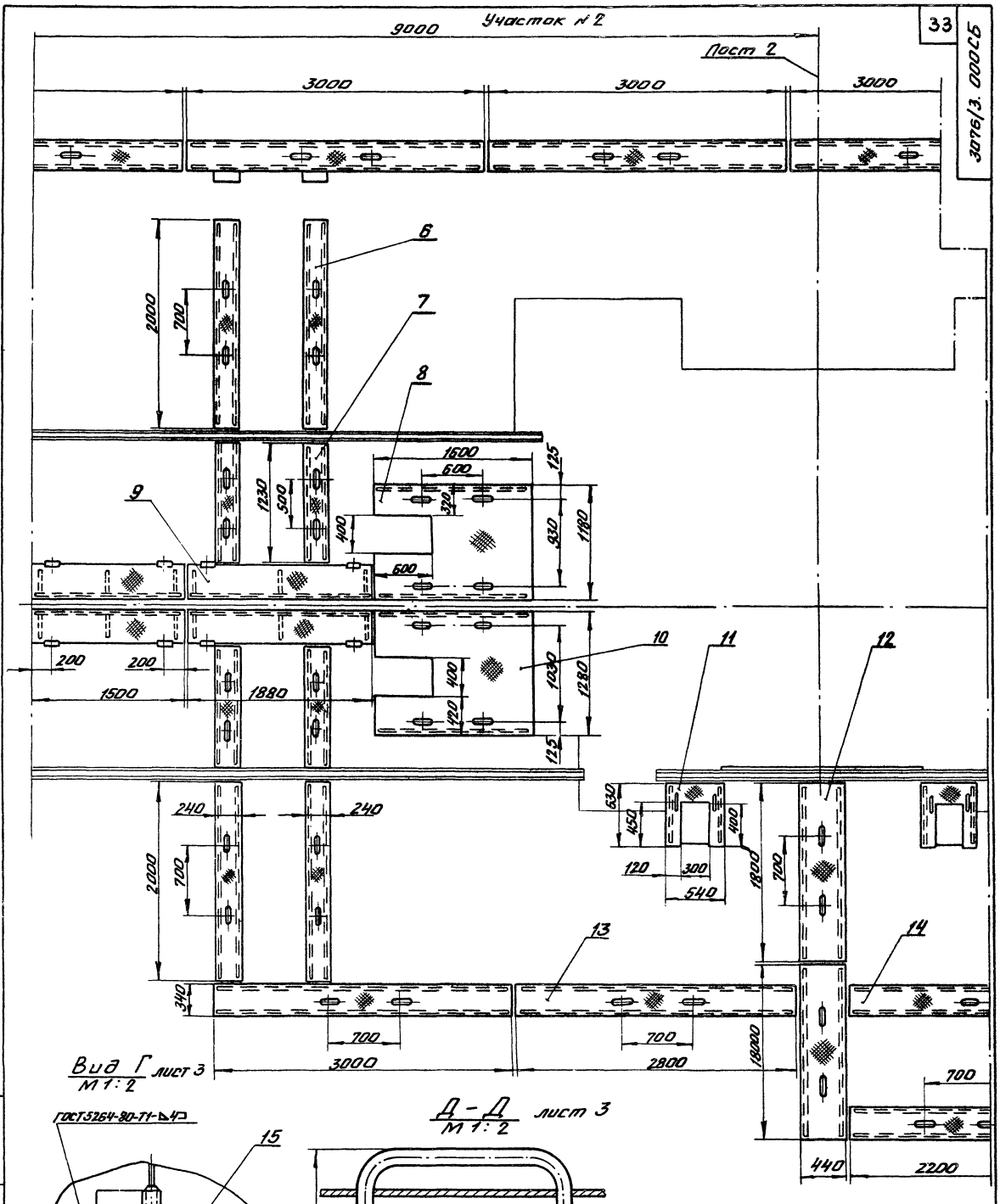

Вид Г
М 1:2
лист 3

Д - Д
М 1:2
лист 3

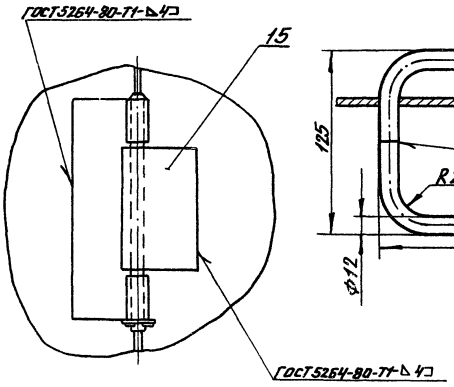

8618/10

Альбом V

3076/3.000СБ

Щиты укрытия приямков
Сборочный чертеж

Изм.	Лист	№ докум.	Подп.	Дата
Разраб.		Каминский		
Пров.		Агеев Б.		
Т.контр.		Шалдин		
Н.контр.		Агеев Б.		
Утв.		Агеев Б.		

Лит.	Масса	Масштаб
		1:25

Лист 4 Листов

Типростроммаш
Москва

Инв. № подл. | Подп. и дата | Взам. инв. № | Инв. № дубл. | Подп. и дата

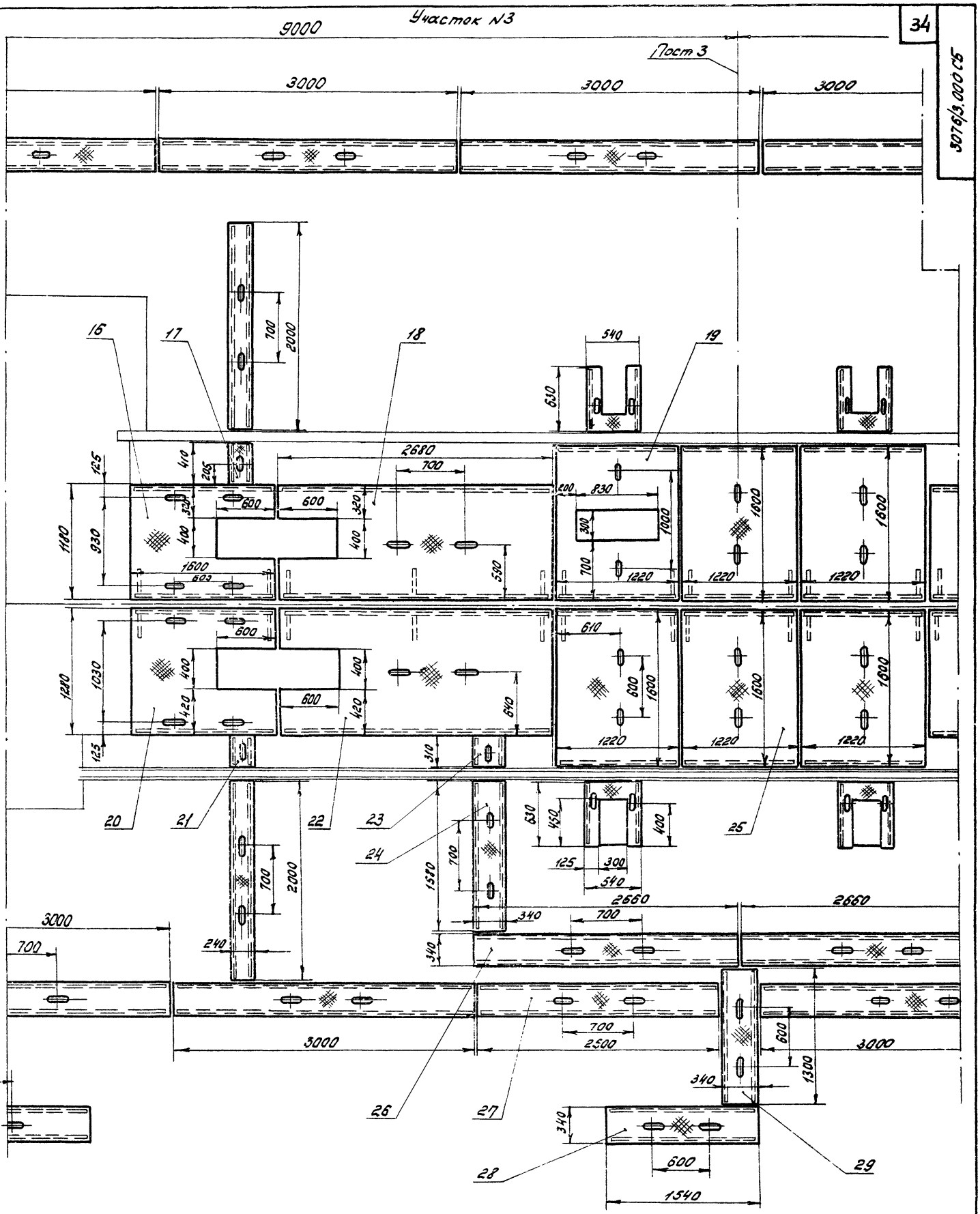

Типовое проектное решение

Инв.№ подл. | Подп. и дата | Взам. инв.№ | Инв.№ дубл. | Подп. и дата

8618/10

Альбом X

Изм.	Лист	№ докум.	Подп.	Дата	3076/3.000 СБ		
Разраб.		Каминский			Щиты укрытия приямков Сборочный чертеж	Лит.	Масса	Масштаб
Пров.		Лазев						1:25
Т. контр.		Шлабин				Лист 5	Листов	
Н. контр.		Лазев				Гипростроммаш Москва		
Утв.		Лазев						

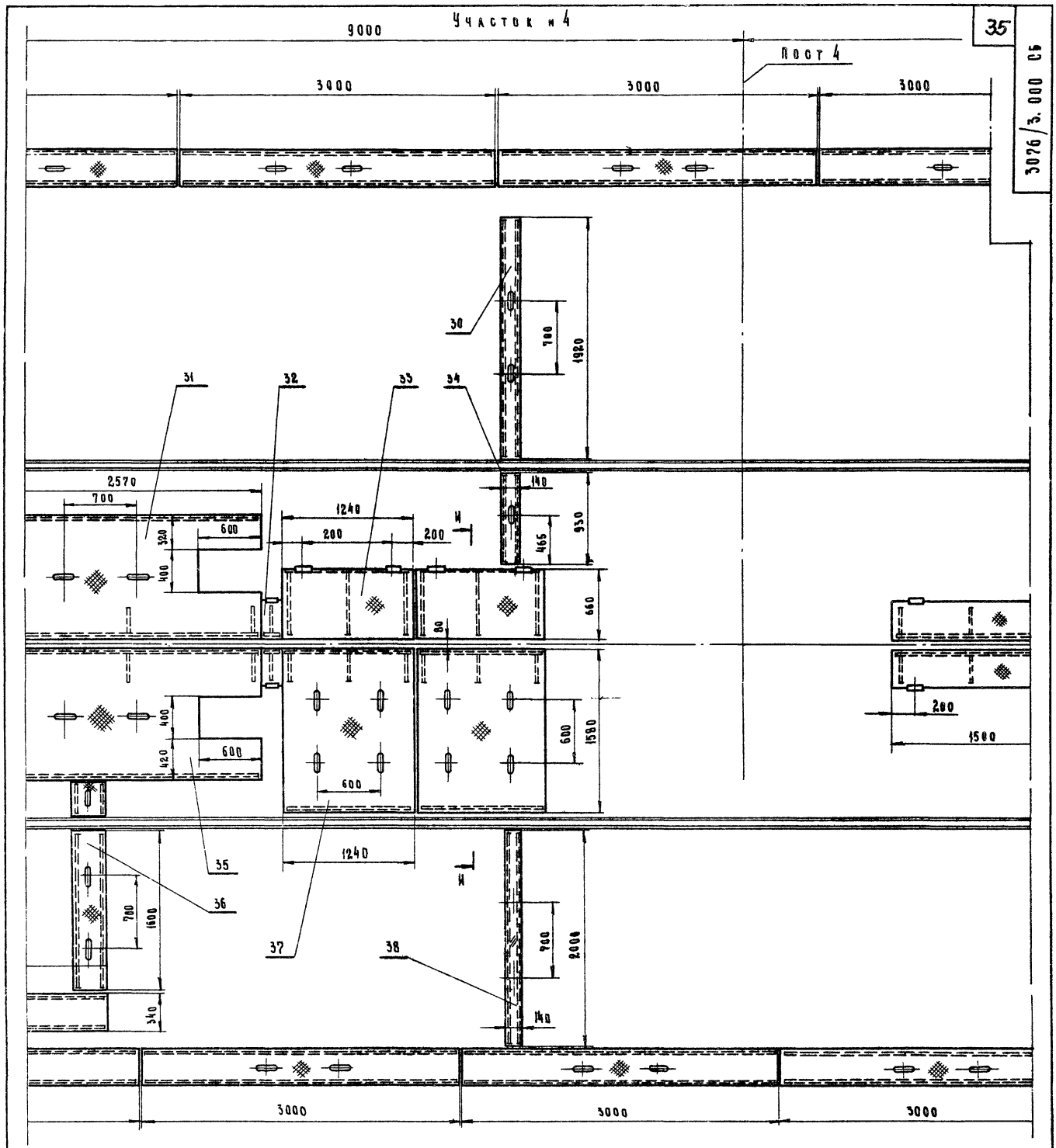

И - И

М 1:5

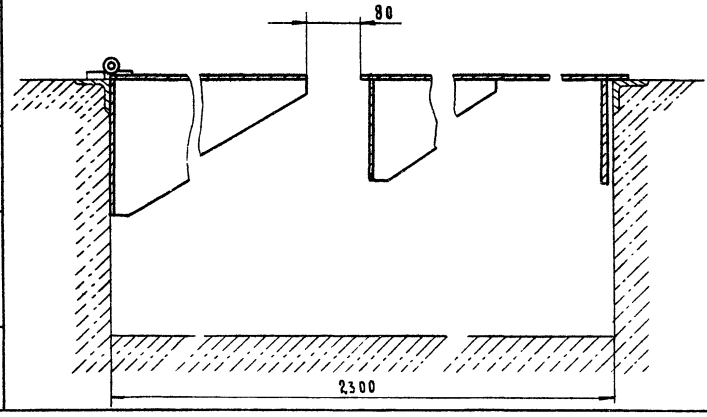

Типовое проектное решение

Инв. № подл.	Подп. и дата	Взам. инв. №	Инв. № дубл.	Подп. и дата

8618/10

Альбом 5

3076/3.000.СБ

Изм.	Лист	№ докум.	Подп.	Дата
Разраб.		Каминский		
Пров.		Агеев		
Т. контр.		Шалдин		
Рук.		Агеев		
Н. контр.		Агеев		
Утв.		Агеев		

Щиты укрытия приямков
Сборочный чертеж

Лит.	Масса	Масштаб
		1:25
Лист 6	Листов	

Гипростроммаш
Москва

Участок №9

12600

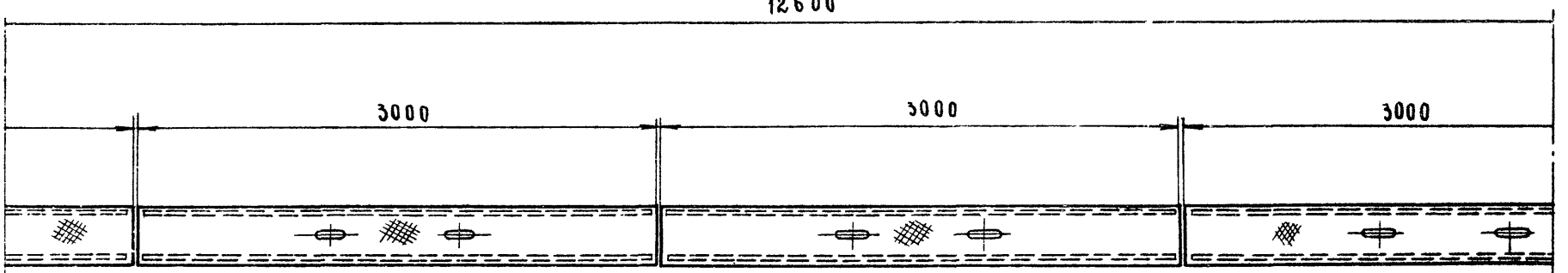

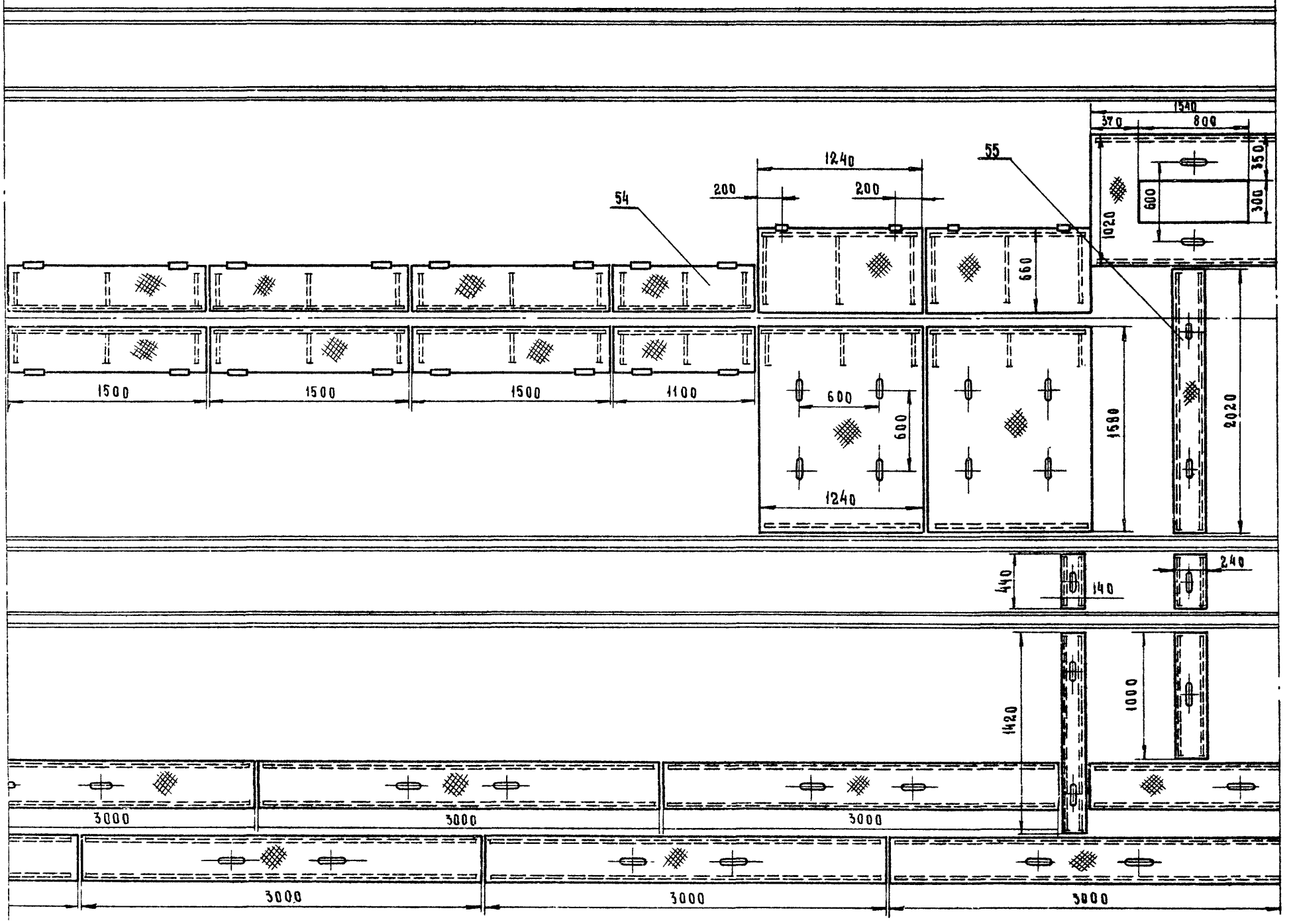

Типовое проектное решение

Инв.№ подл.	Подп. и дата	Взам. инв.№	Инв.№ дубл.	Подп. и дата

8618/10

Альбом X

3076/3.000.СБ

Изм	Лист	№ докум.	Подп.	Дата
Разраб.		Каминский		
Пров.		Агеев		
Контр.		Шолбин		
Рчков		Агеев		
Н.контр.		Агеев		
Утв.		Агеев		

Щиты укрытия приямков

Сборочный чертеж

Лит.	Масса	Масштаб
		1:25
Лист 9	Листов	

Гипростроммаш Москва

Участок

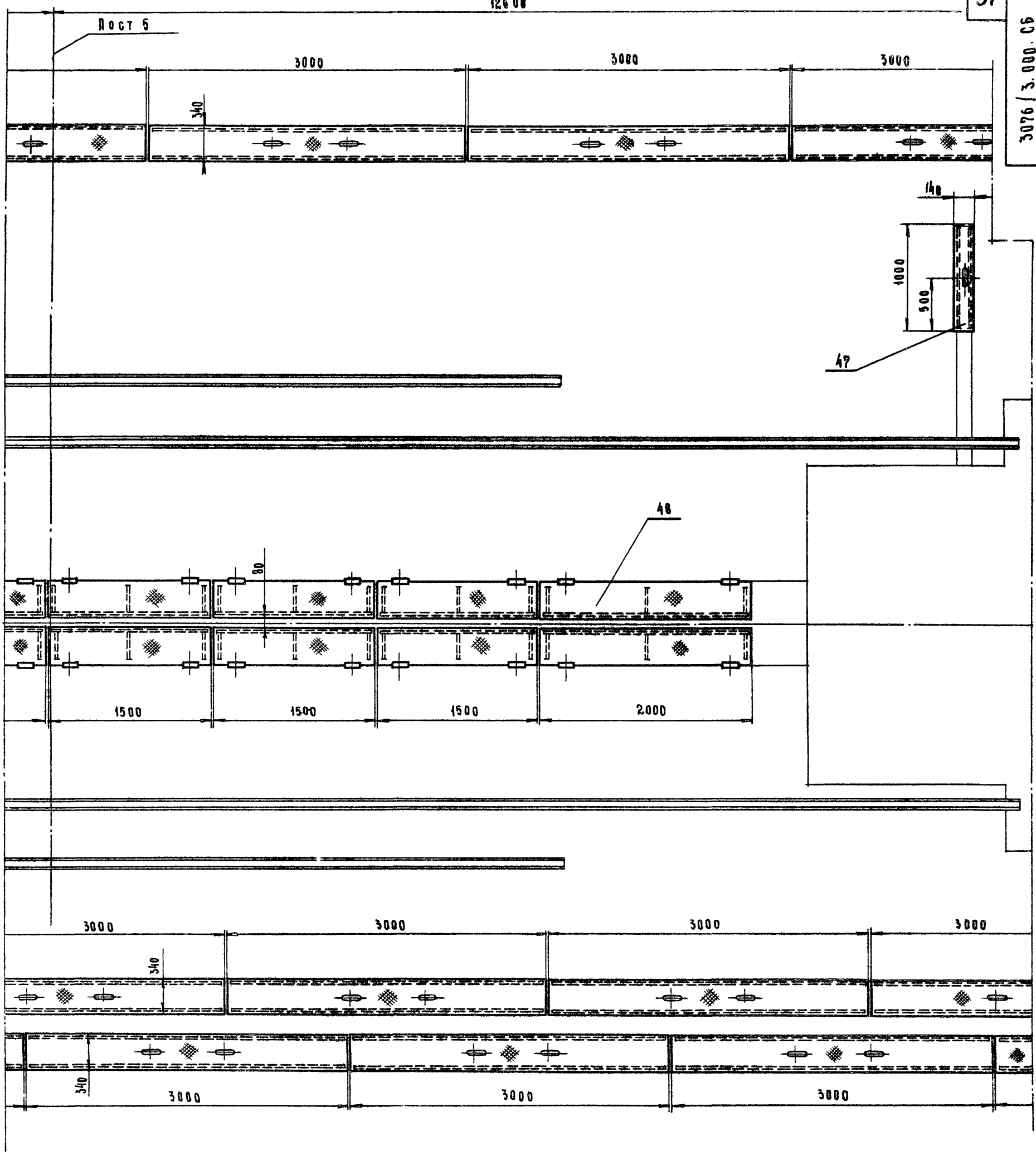

Типовые проектные решения

Инв.№ подл.	Подп. и дата	Взам. инв.№	Инв.№ дубл.	Подп. и дата

8618/10

Альбом 1

3076/3.000.СБ

Изм.	Кол.	№ докум.	Подп.	Дата
Разраб.		Каминский		
Пров.		Агеев		
Т. контр.		Шалдин		
Рук. ов.		Агеев		
Н. контр.		Агеев		
Утв.		Агеев		

Щиты

укрытия приямков

Сборочный чертеж

Лит.	Масса	Масштаб
		1:25
Лит. О	Листов	

Гипростроммаш
Москва

3076/3.000.СБ

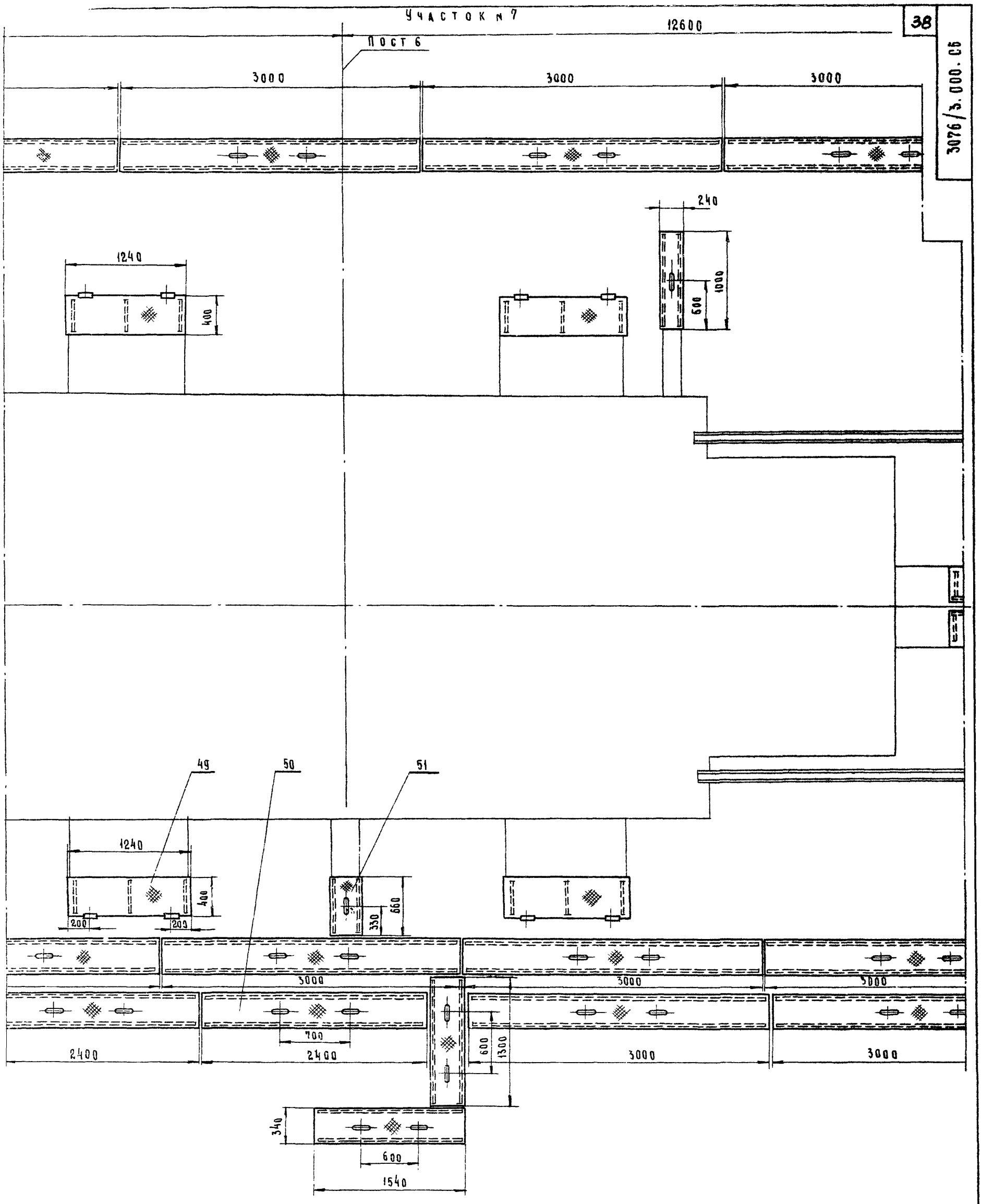

Типовое проектное решение

Инв. № подл.	Подп. и дата	Взам. инв. №	Инв. № дубл.	Подп. и дата

8618/10

Альбом X

3076/3.000.СБ

Изм	Лист	№ докум	Подп.	Дата
Разраб.		Хаминский		
Пров		Агеев		
Т. контр		Шалдин		
Руков		Агеев		
Н. контр		Агеев		
Утв		Агеев		

Щиты

Укрытия приямков

Сборочный чертеж

Лит	Масса	Масштаб
		1:25

Лист 9 Листов

Гипростроммаш Москва

Участок 8

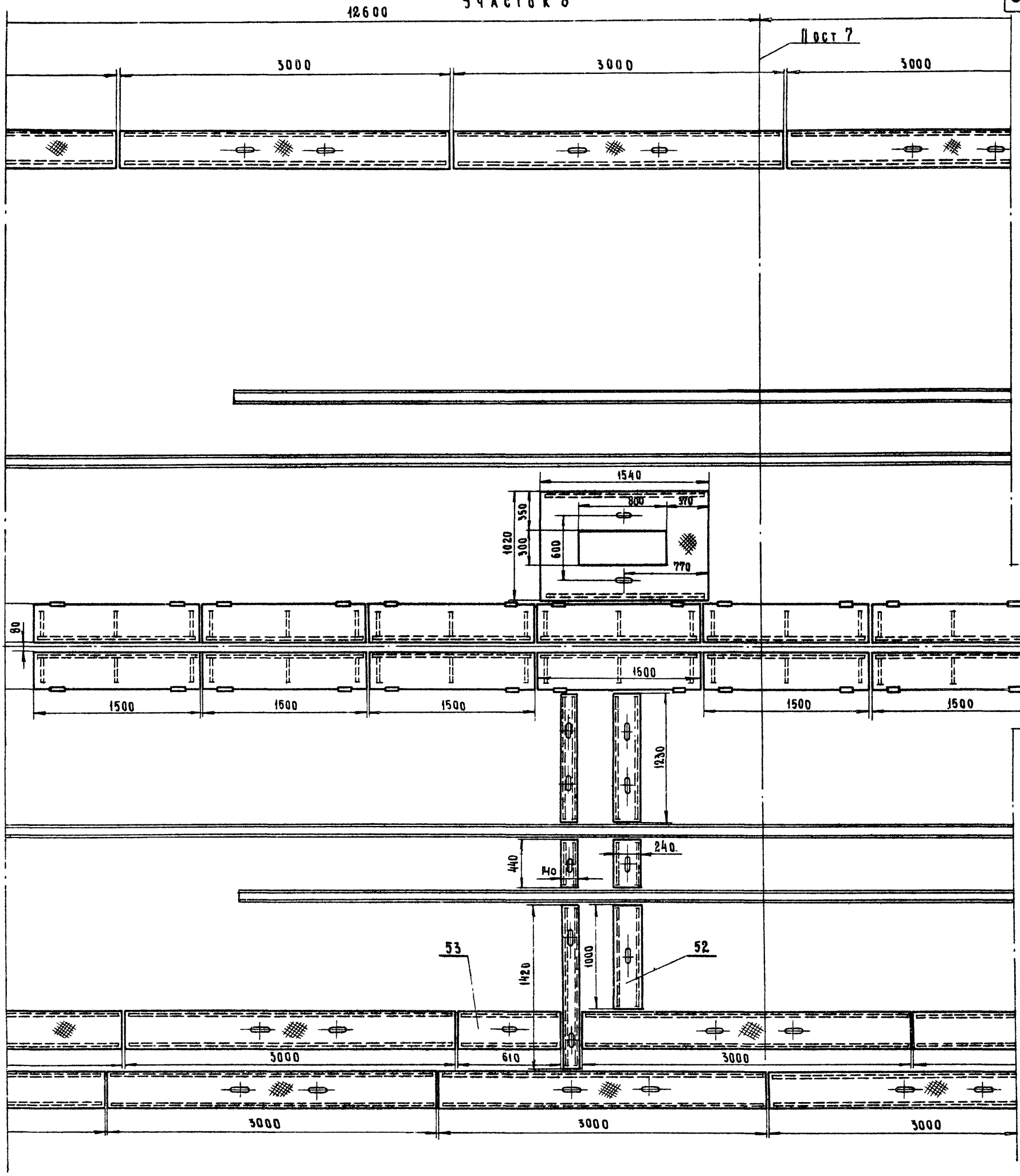

Типовые проектные решения

Инв.№ подл.	Подп. и дата	Взам. инв.№	Инв.№ дубл.	Подп. и дата

8618/10

Альбом 3

3076/3.000.СБ

Изм.	Лист	№ докум.	Подпись	Дата
Разраб.		Каминский		
Провер.		Агеев		
Т. контр.		Шолдин		
Рук. гр.		Агеев		
Н. контр.		Агеев		
Утв.		Агеев		

Щиты

укрытия приямков

Сборочный чертеж

Лит.	Масса	Масштаб
		1:25
Лист 10	Листов	

Гипростроммаш
Москва

Участок №5

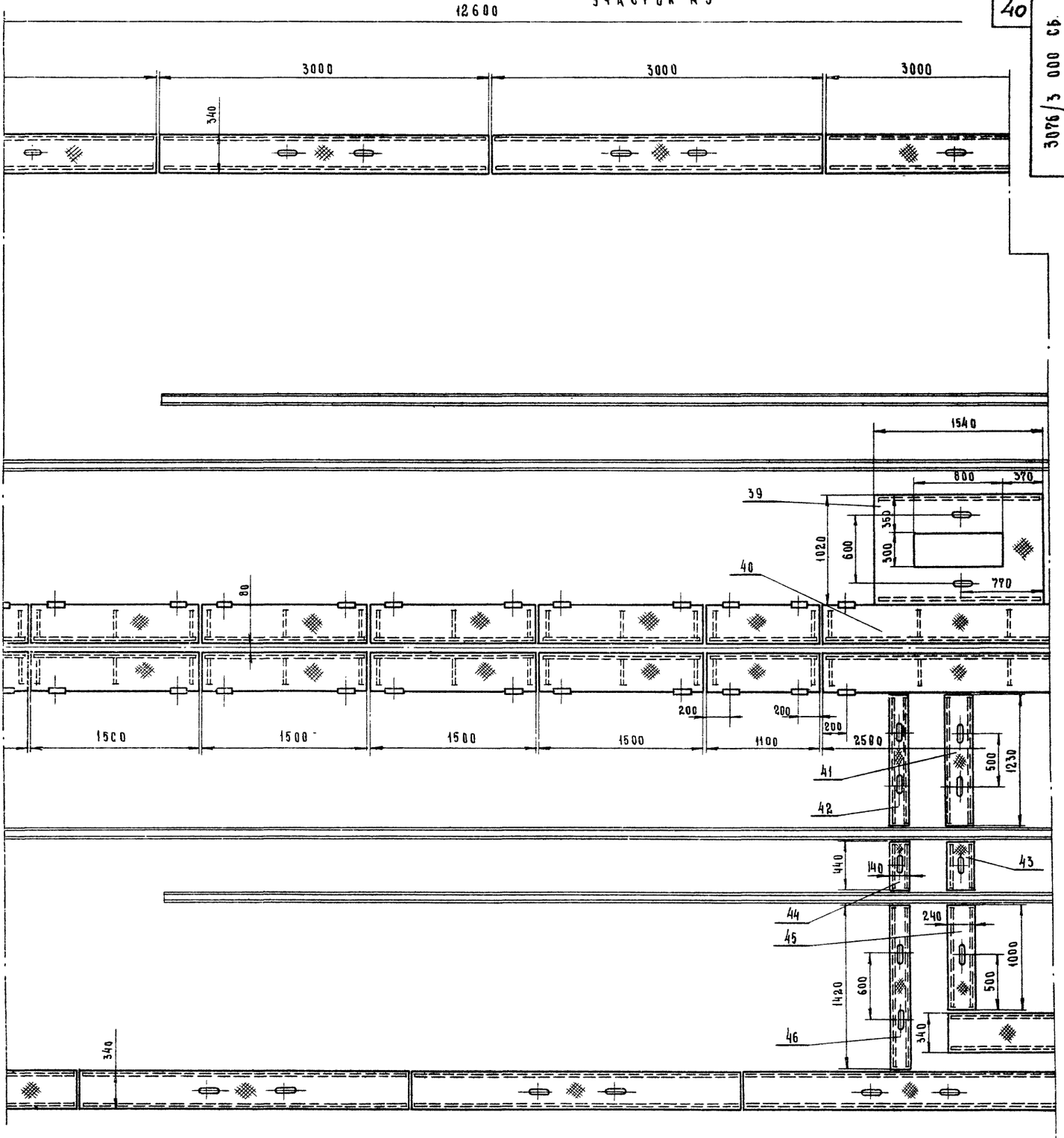

Типовое проектное решение

Инв. № подл.	Подп. и дата	Взам. инв. №	Инв. № дубл.	Подп. и дата

8618/10

Альбом 3

3076/3.000.СБ

Изм.	Лист	№ докум.	Подп.	Дата
Разраб.		Каминский		
Провер.		Агеев		
Т.контр.		Шульдин		
Рук.		Агеев		
Н.контр.		Агеев		
Утв.		Агеев		

Щиты

укрытия приямков

Сборочный чертеж

Лит.	Масса	Масштаб
		1:25

Лист 11 Листов

Гипростроммаш
Москва

Участок № 10

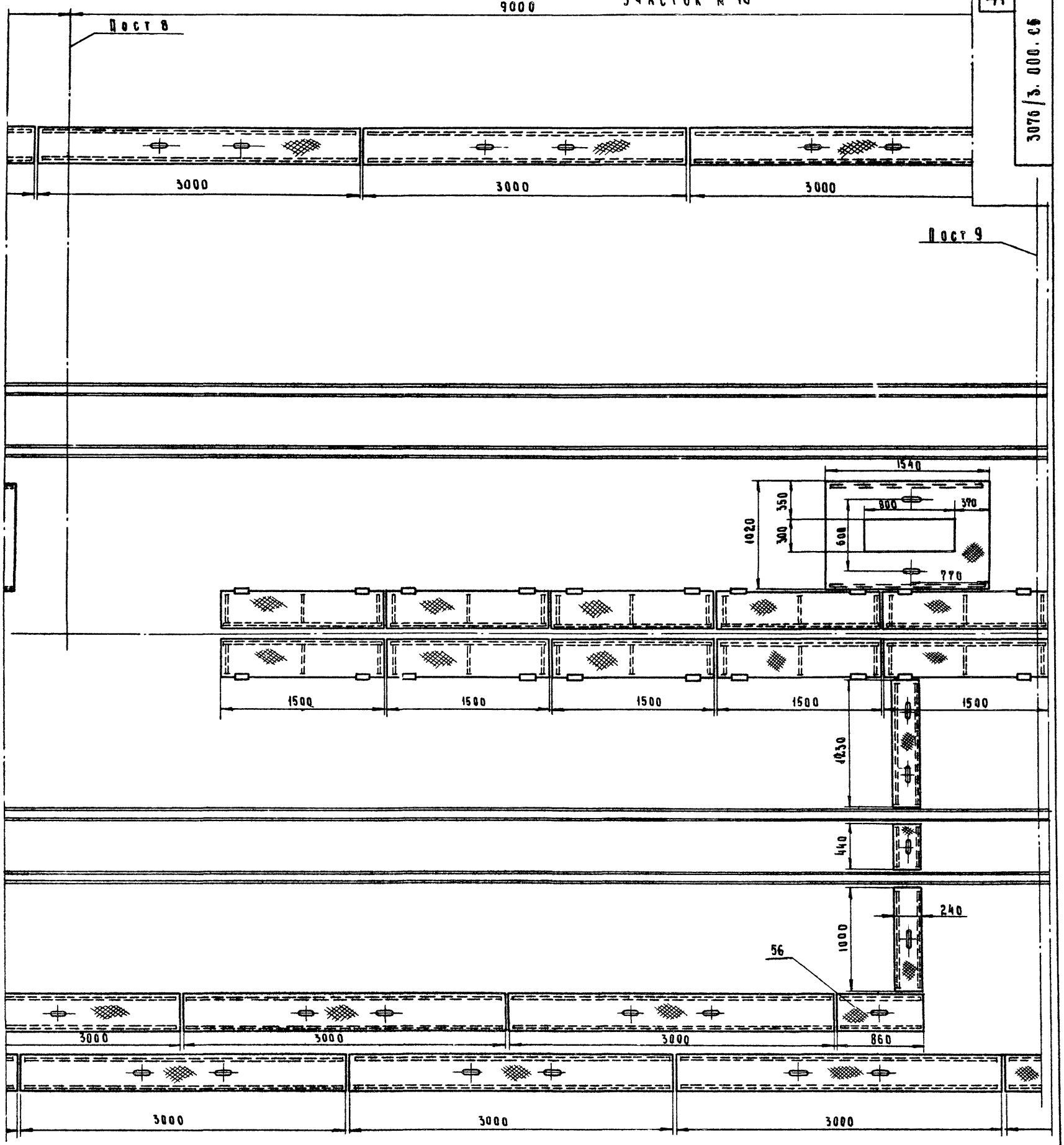

Типовое проектное решение

Инв.№ подл. | Подп. и дата | Взам. инв.№ | Инв.№ дубл. | Подп. и дата

8618/10

Альбом X

					3076 / 3. 000. С6	
Изм	Лист	№ докум.	Подпись	Дата	Щиты укрытия приямков Сборочный чертеж	Лит / Масса / Масштаб: 1:25
Разраб.		Каминский				
Провер.		Агеев				Лист 12 Листов
Т. контр.		Шолохин				Гипростроммаш Москва
Рухов		Агеев				
Н. контр.		Агеев				
Утв.		Агеев				

Пост 9

Участок н Н

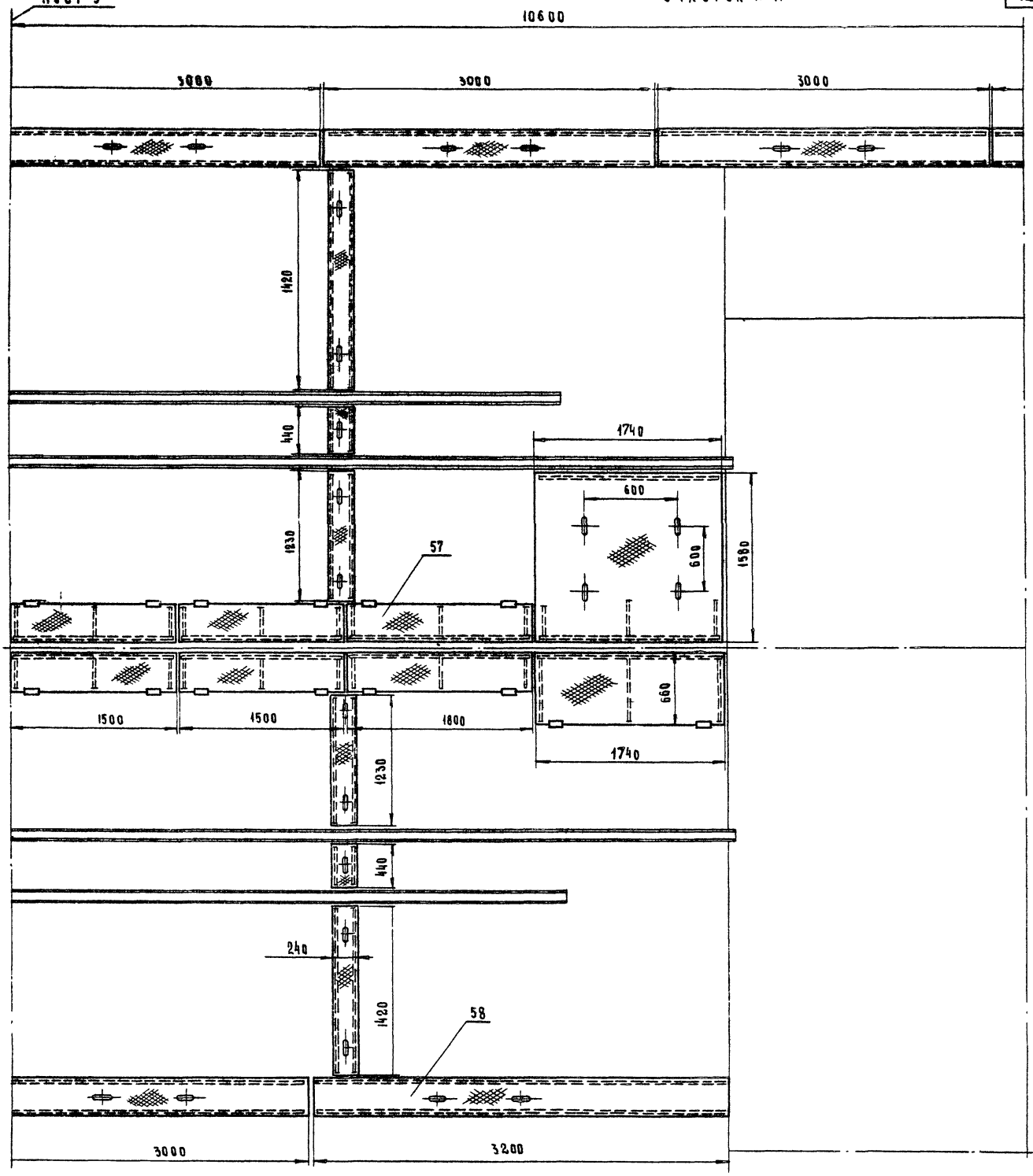

Типовое проектное решение

Инв. № подл. | Подп. и дата | Взам. инв. № | Инв. № дубл. | Подп. и дата

8618/10

Альбом 3

Изм.	Лист	№ докум.	Подпись	Дата	3076/3.000 СБ			
Разраб.		Каминский			Щиты укрытия приямков Сборочный чертеж	Лит.	Масса	Масштаб
Провер.		Агеев						1:25
Т. контр.		Шонохин				Лист 13	Листов	
Рук. гр.		Агеев				Гипростроммаш Москва		
Н. контр.		Агеев						
Утв.		Агеев						

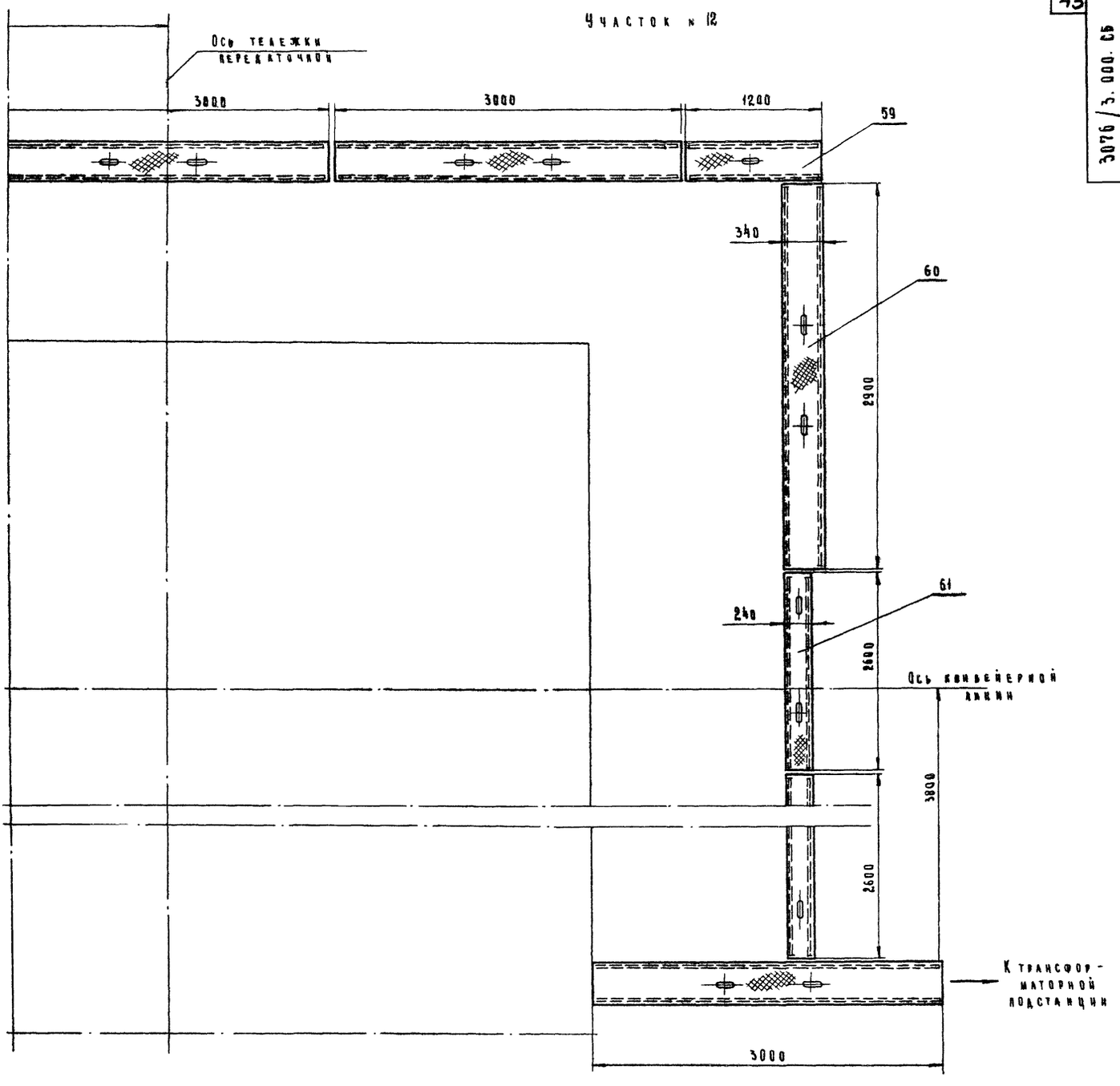

8618/10

Альбом V

					3076/3.000.СБ		
Изм.	Лист	№ докум.	Подп.	Дата	Щиты укрытия приямков Сборочный чертеж	Лит	Масса	Масштаб
Разраб.		Каминский						1:25
Провер.		Агеев				Лист 14	Листов	
Т. контр.		Шолдин				Гипростроммаш Москва		
Руков.		Агеев						
Н. контр.		Агеев						
Утв.		Агеев						

Инв. № подл. | Подп. и дата | Взам. инв. № | Инв. № дубл. | Подп. и дата

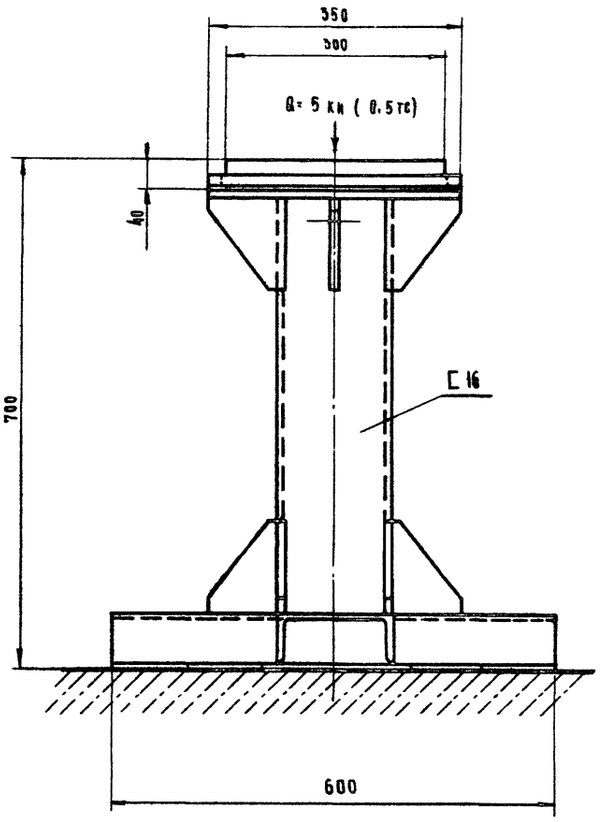

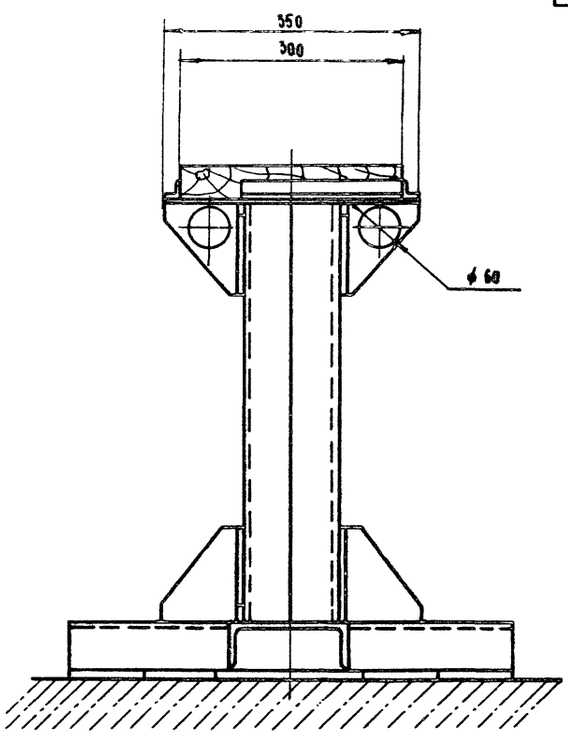

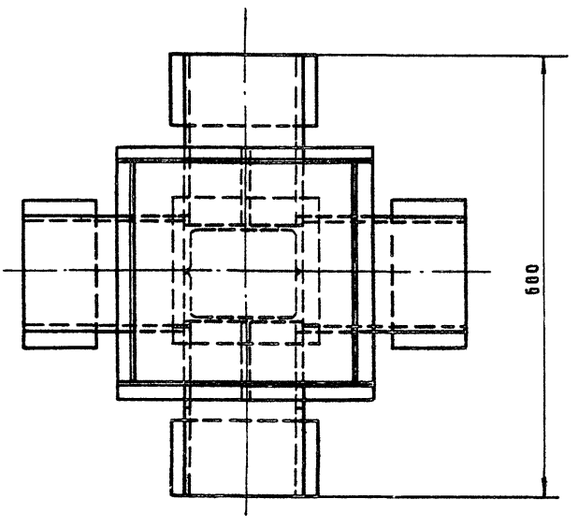

Назначение.

Подставка предназначена для установки траверсы при ее хранении (Используются две подставки на одну траверсу

Техническая характеристика

1. Габаритные размеры, мм

длина	600
ширина	600
высота	700

2. Масса, кг 60

8618/10

Альбом V

Изм.	Лист	№ докум.	Подп.	Дата
Разраб.		Строганова		01.83
Пров.		Бизин		
Т.контр.		Шаадин		
Рчков		Бизин		
Н. контр.		Козлова		
Утв.		Бизин		01.83

3076/5.000.СБ

Подставка под траверсу. Сборочный чертеж

Лит.	Масса	Масштаб
	60	1:5

Листов 1

Гипростроммаш Москва

Формат А4

Инв.№подл. | Подп. и дата | Взам. инв.№ | Инв.№дубл. | Подп. и дата

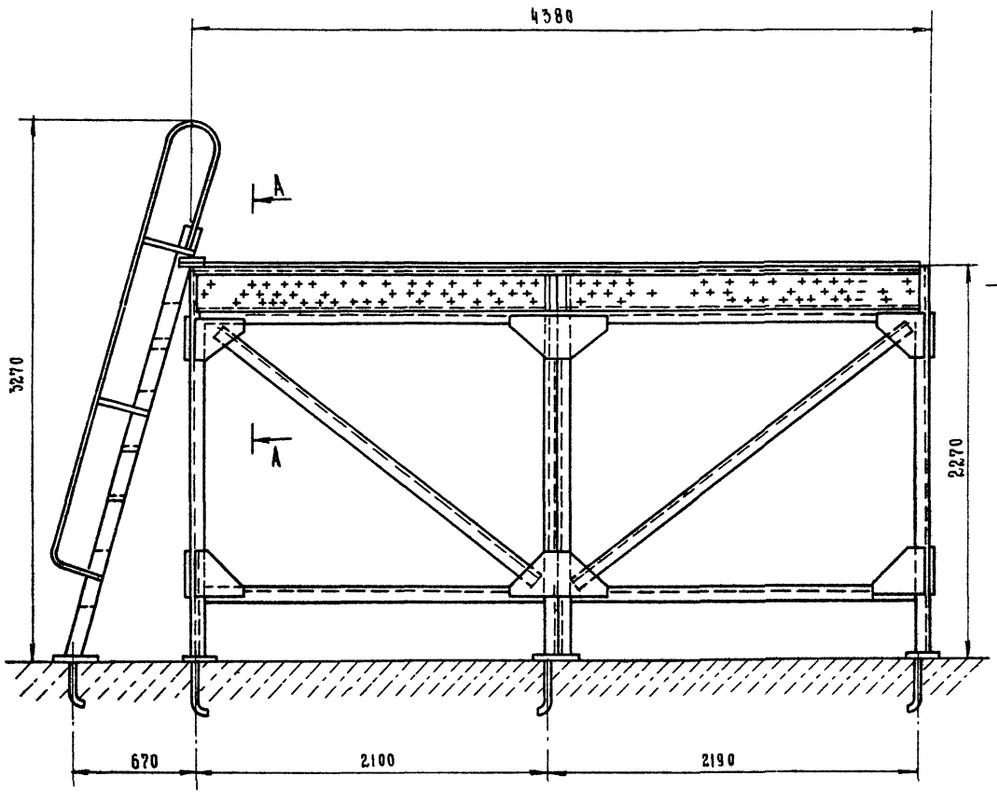

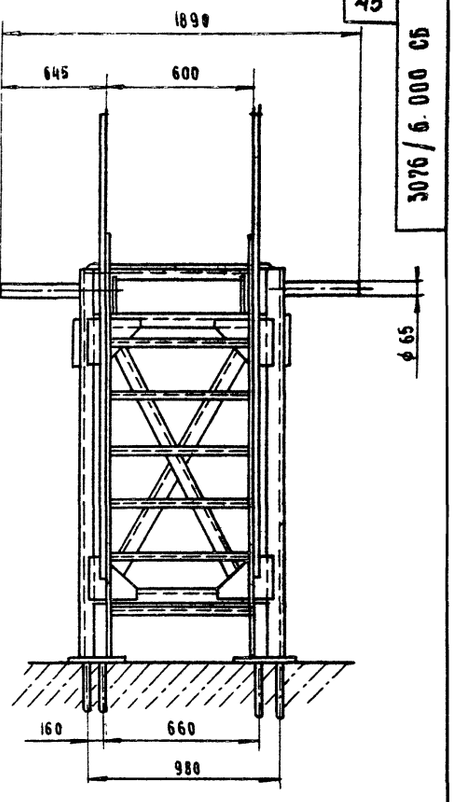

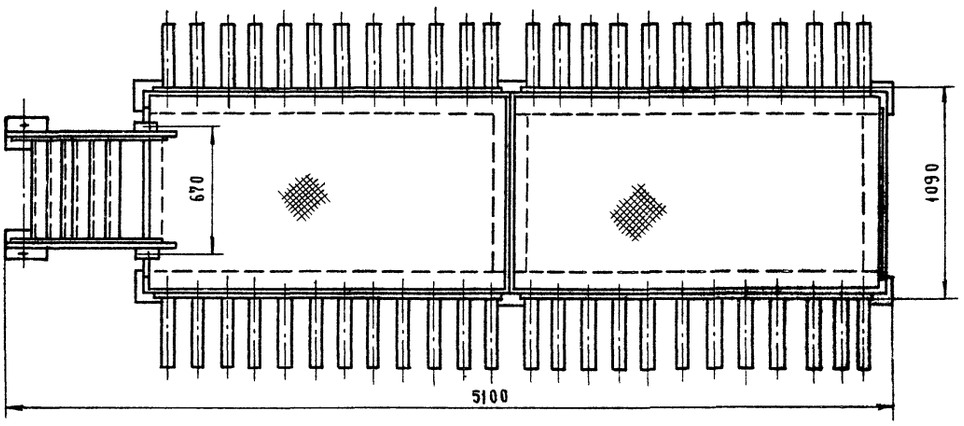

А-А

М1:5

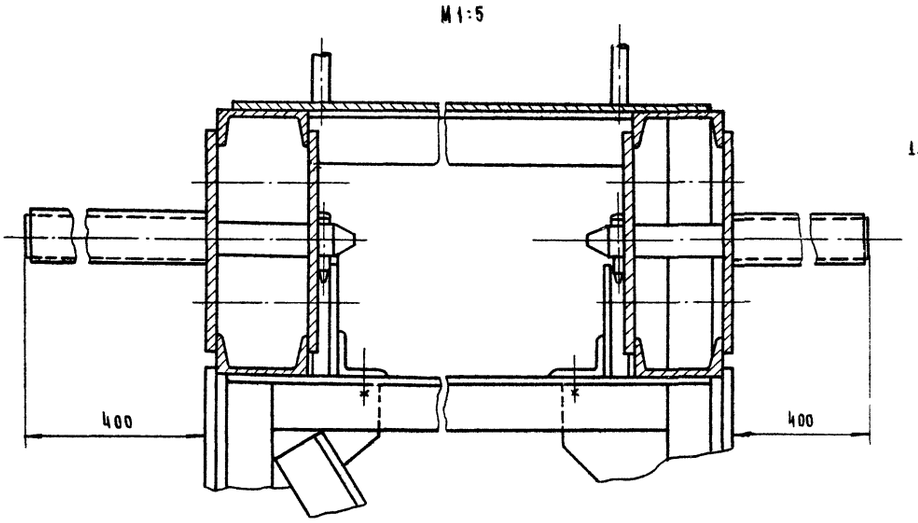

Назначение

Секция предназначена для хранения железобетонных изделий.

Техническая характеристика

1. Габаритные размеры мм

длина	5100
ширина	1890
высота	3270

2. Масса кг 1500

8618/10

Альбом X

Изм.	Лист.	№ докум.	Подп.	Дата			
Разраб.		Строганова		01.83			
Пров.		Бизин					
Т.контр.		Шаадин					
Руков.		Бизин					
Н.контр.		Козлова					
Утв.		Бизин		01.83			

3076/6.000 СБ

Секция двухрядная
ℓ= 4м
Сборочный чертеж

Лит.	Масса	Масштаб
	1500	1:20

Лист 1 Листов 2

Гипростроммаш
Москва

Формат А4

Инв.№ подл. | Подп. и дата | Взам. инв.№ | Инв.№ дубл. | Подп. и дата

Схема установки ограничителей для фиксации изделий

Плита

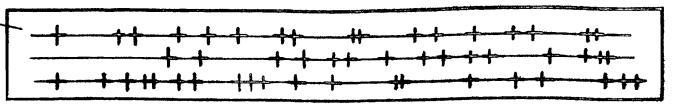

Количество устанавливаемых изделий в сечении, шт.	Толщина изделий, мм	Размеры для установки ограничителей
48	60	12×145=1740; 145; 150; 10
36	100	185; 3×185=555; 180; 370; 185; 4×185=740; 70
32	140	8×225=1800; 225; 230
28	160	245; 7×245=1715; 10
24	200	6×290=1740; 290; 150; 10
20	260	345; 5×345=1725; 10; 10
16	300	4×385=1540; 385; 150; 10
16	350	435; 4×435=1740; 10; 10
12	400	490; 490; 1480; 10

8618/10

Альбом VI

Изм.	Лист	№ докум.	Подп.	Дата
Разраб.		Строганова		
Пров.		Бизин		12.81
Т.контр.		Шалдин		
Рук.гр.		Бизин		
Н.контр.		Козлова		
Утв.		Бизин		

3076/6.000СБ

Секция двухрядная L=4м

Сборочный чертеж

Лит.	Масса	Масштаб
	—	-

Лист 2 | Листов 2

Гипростроммаш Москва

Формат А2

Инв.№ подл. | Подп. и дата | Взам.инв.№ | Инв.№ дубл. | Подп. и дата

3076/7.000 СБ

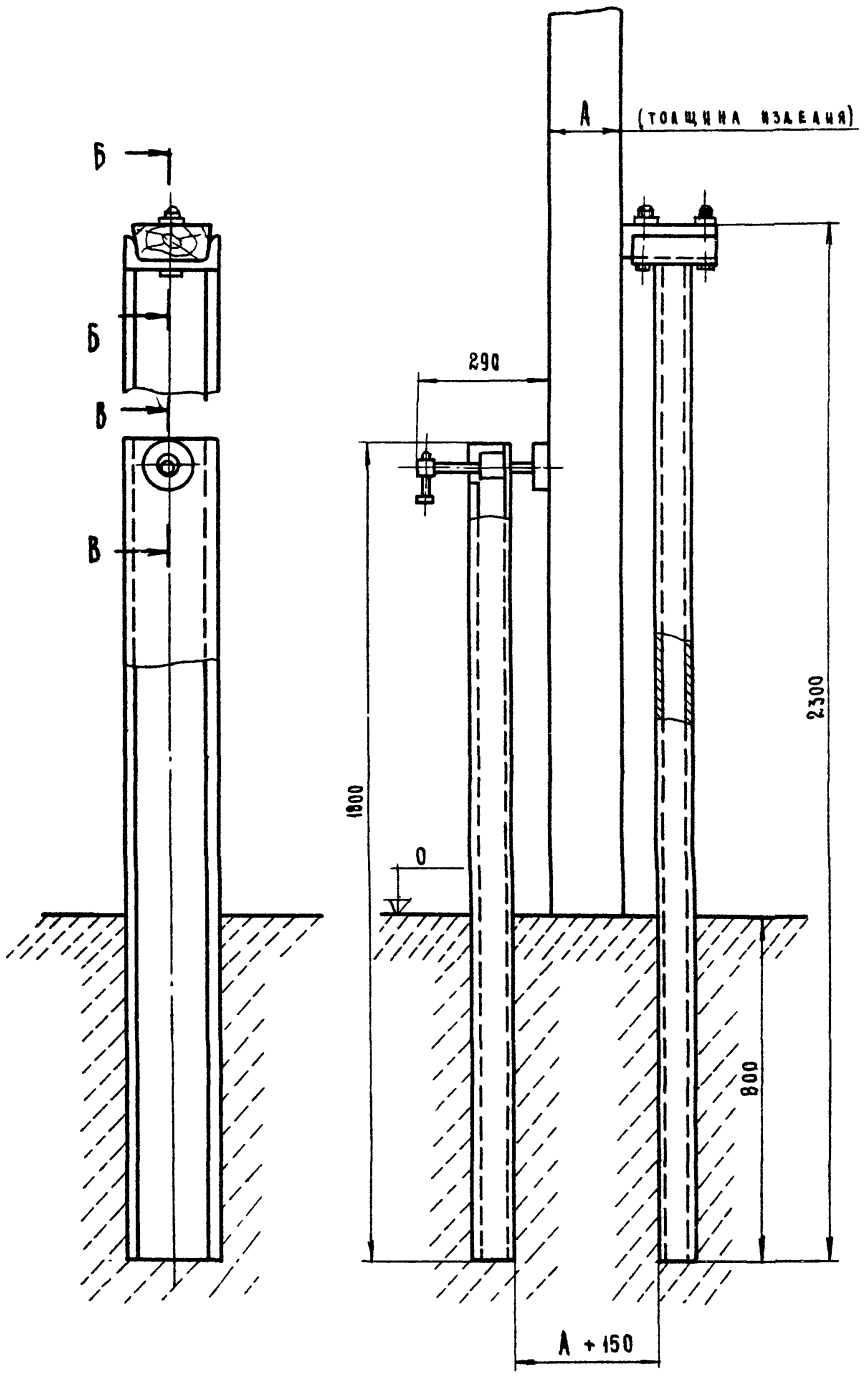

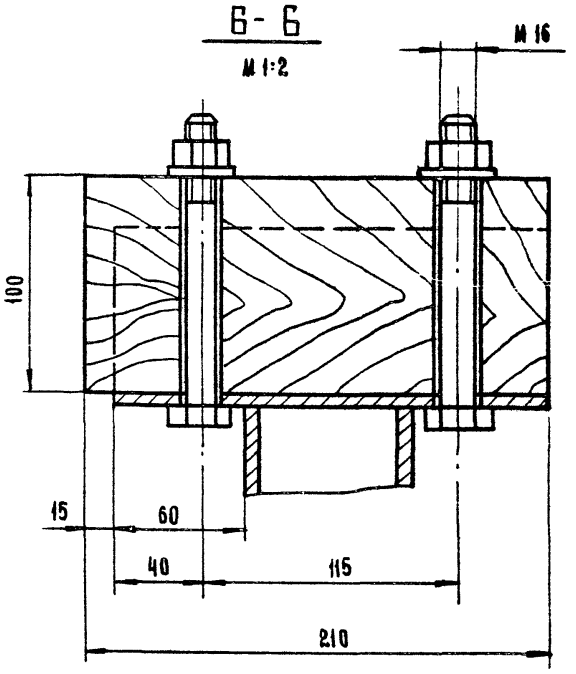

Назначение

Стойка предназначена для зажима изделия при производстве его ремонта.

Техническая характеристика

1. Габаритные размеры, мм
   - ширина 200
   - высота 2300
2. Глубина бетонирования стойки, мм 800
3. Масса, кг 120

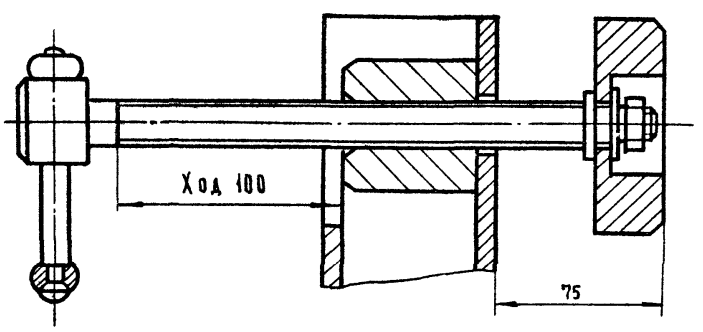

8618/10

Альбом X

Изм	Лист	N докум.	Подп.	Дата	3076/7.000 СБ		
Разраб.		Строганова		0183	Стойка для ремонта изделий	Лит	Масса 120	Масштаб 1:10
Пров		Бизин			Сборочный чертеж	Лист 1	Листов 1
Т. контр		Шалдин				Гипростроммаш Москва	
Руков		Бизин					
Н. контр		Козлова					
Утв		Бизин		0183			

Инв. № подл. | Подп. и дата | Взам. инв. № | Инв. № дубл. | Подп. и дата

Формат А4

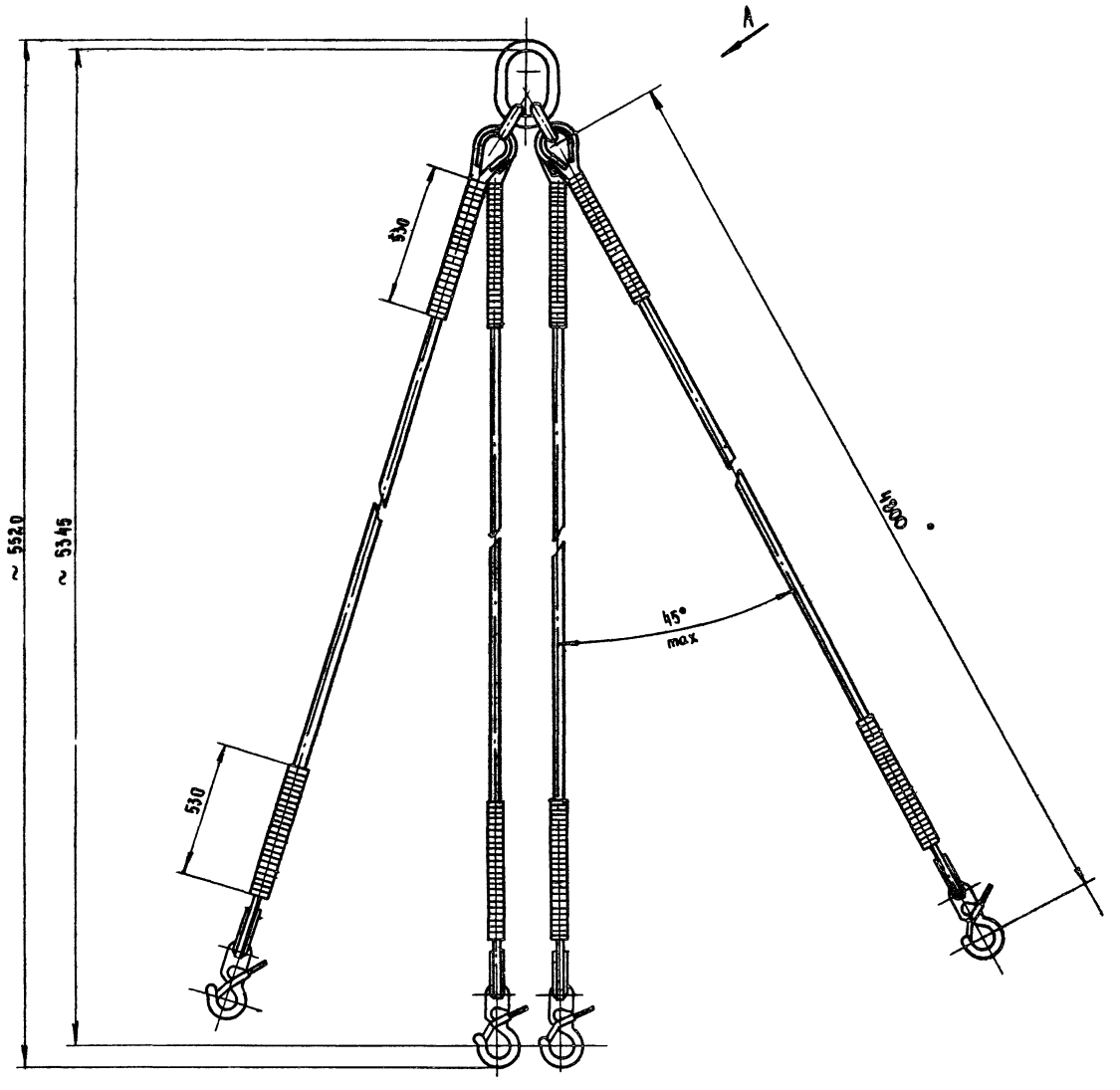

Вид А повернуто

М 1:2

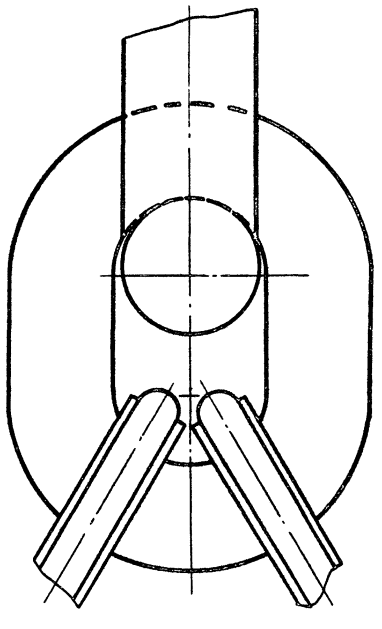

Техническая характеристика

1. Грузоподъемность, кН (тс)	- 100 (10)
2. Максимальный угол между ветвями не более 45° от вертикали	
3. Диаметр каната, мм	- 24.5
4. Длина ветви, мм	- 4800
5. Масса, кг	- 180

Назначение

Стропы предназначены для транспортирования железобетонных изделий, вадьи, бункера и т.д.

8618/10

Альбом II

					3076/8.000.СБ		
Изм.	Лист.	№ докум.	Подп.	Дата	Стропы с 4-мя крюками грузоподъемностью 10 т Сборочный чертеж	Лит.	Масса	Масштаб
Разраб.		Строганова		01.88			180	1:10
Пров.		Бызин				Лист 1	Листов 1	
Т.контр.		Шалдин				Гипростроммаш Москва		
Руков.		Бызин						
Н.контр.		Козлова						
Утв.		Бызин		01.88				

Инв.№ подл. | Подп. и дата | Взам. инв.№ | Инв.№ дубл. | Подп. и дата

Формат А4

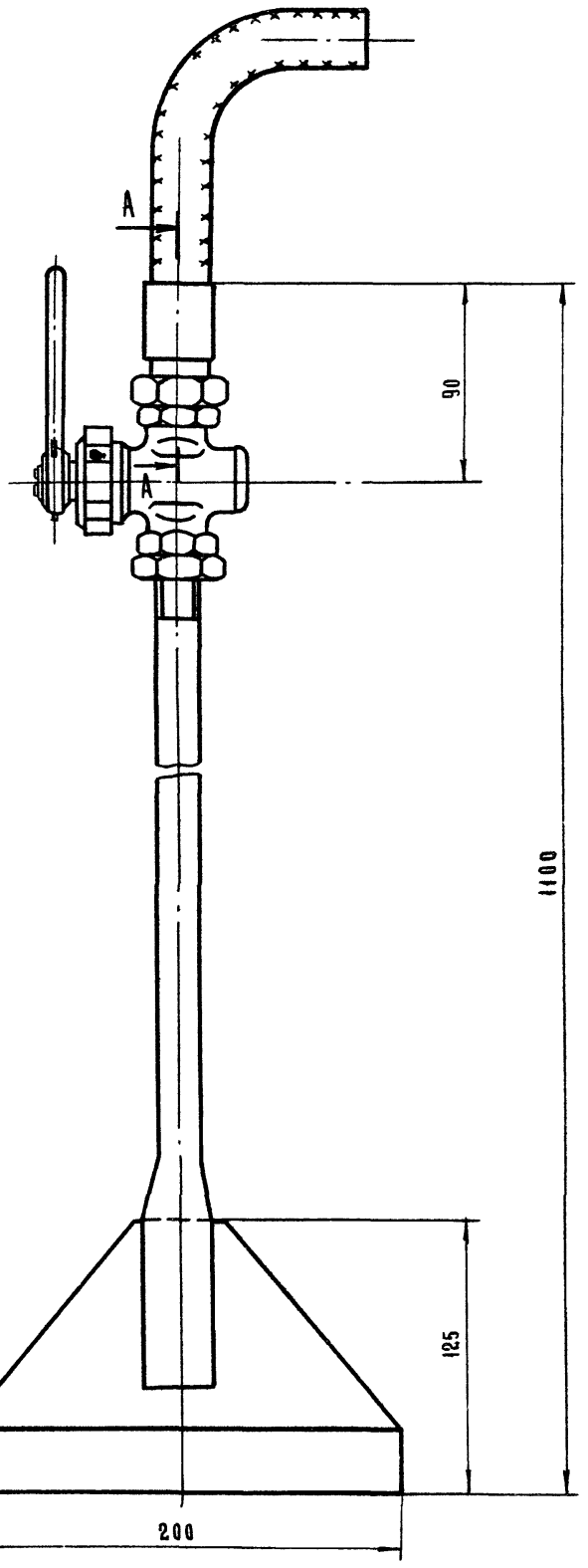

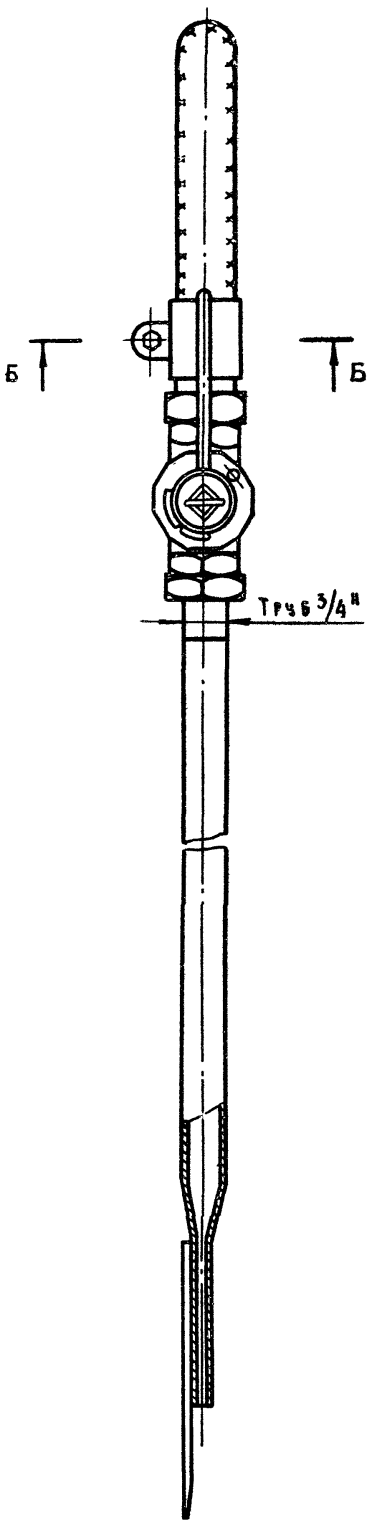

Техническая характеристика

1.	Рабочее давление воздуха, Па (кгс/см²)	$2 \cdot 10^5 \div 6 \cdot 10^5$ (2÷6)
2.	Расход воздуха, м³/мин	0,2
3.	Габаритные размеры, мм	
	длина (без пневмошланга)	1100
	ширина	200
4.	Масса, кг	14

Назначение

Скребок предназначен для чистки стальных форм

А-А
М 1:1

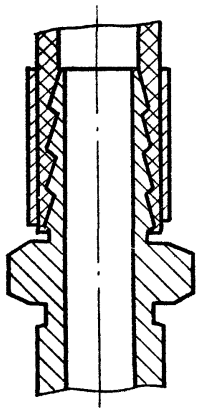

Б-Б
М 1:1

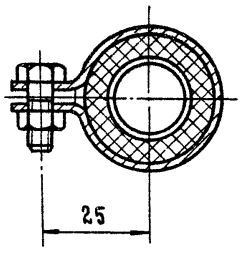

8618/10

Альбом V

					3076/9.000.Сб		
Изм	Лист	№ докум.	Подп	Дата	Пневмоскребок сборочный чертеж	Лит	Масса 14 / Масштаб 1:2
Разраб		Строганова		01.83			
Пров		Бизин				Лист	Листов 1
Т.контр		Шалдин				Гипростроммаш Москва	
Руков		Бизин					
Н.контр		Козлова					
Утв		Бизин		01.83			

Инв. № подл. | Подп. и дата | Взам. инв. № | Инв. № дубл. | Подп. и дата

Формат А4

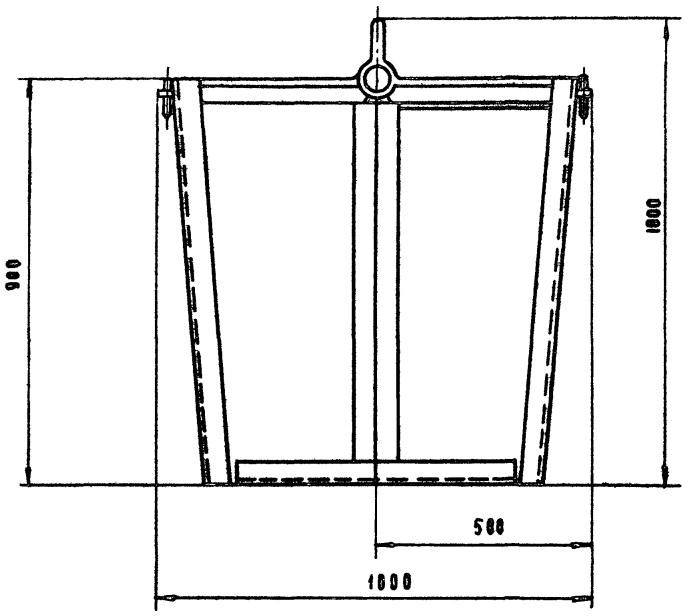

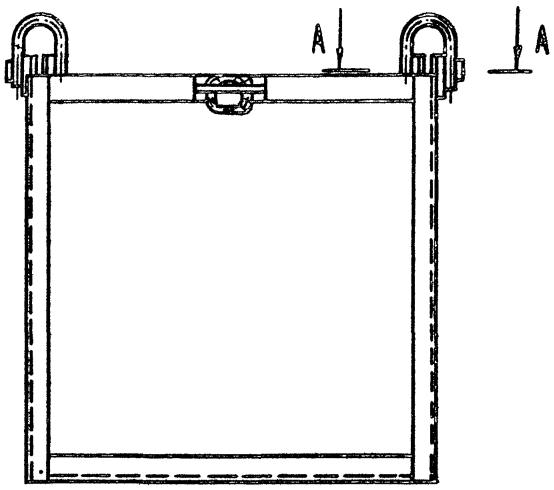

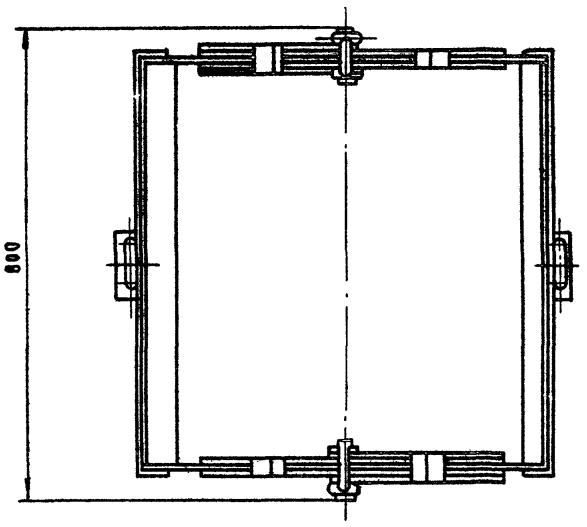

А - А

М 1:2

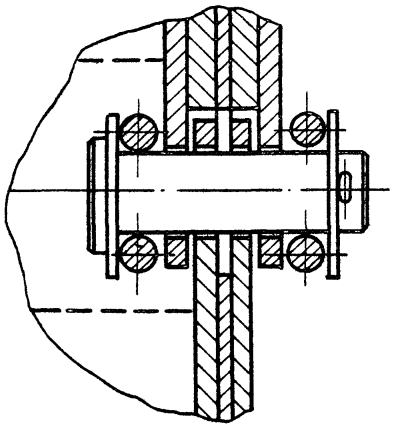

Назначение

Бункер предназначен для сбора отходов (железобетонных, металлических и др.). Бункер снабжен специальными приспособлениями для транспортировки краном, погрузчиком и т.д.

Техническая характеристика

1. Габаритные размеры, мм	
длина	1000
ширина	800
высота	1000
2. Вместимость, м³	0,55
3. Масса, кг	230

8618/10

Альбом I

Изм.	Лист	№ докум.	Подп.	Дата	3076/10.000 СБ			
Разраб.		Строганова		01.83	Бункер для отходов	Лит.	Масса	Масштаб
Пров.		Бизин			Сборочный чертеж		230	1:10
Т.контр		Шаадин				Лист 1	Листов 1	
Руков.		Бизин				Гипростроммаш Москва		
Н.контр		Козлова						
Утв.		Бизин		01.83				

Формат А4

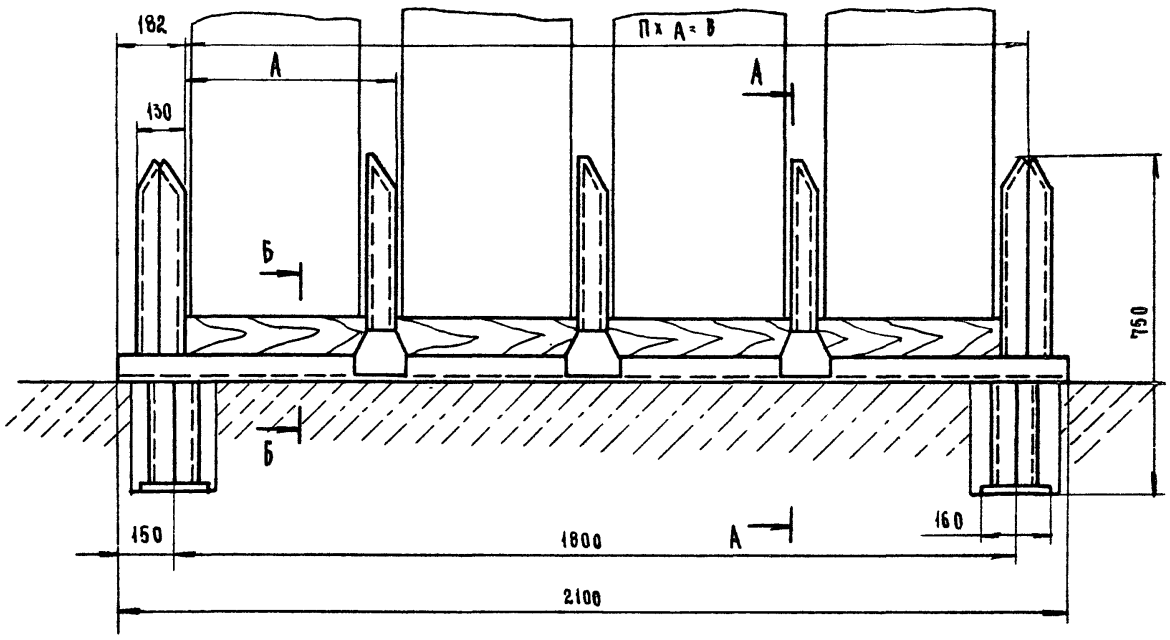

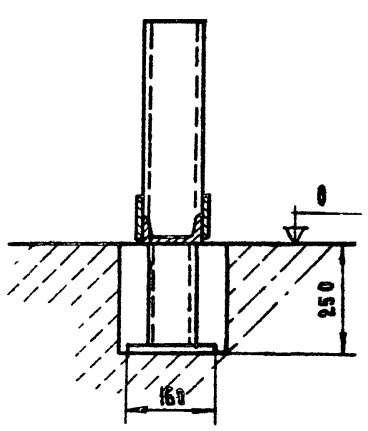

Б - Б

М 1:2

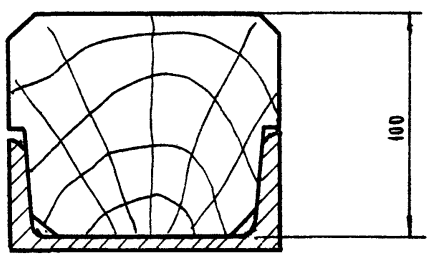

Назначение

Стойка предназначена для установки железобетонных изделий при их хранении.

Таблица исполнений стойки

Тип стойки	Толщина изделия	Кол-во устанавливаемых изделий	Размеры А	Размеры Б	Размеры В	Вес стойки
VII	400	3	490	3	1470	102
VI	350	4	435	4	1740	114
V	300	4	385	4	1540	112
IV	260	5	345	5	1725	124
III	208	6	290	6	1740	132
II	160	7	245	7	1715	142
I	140	8	225	8	1800	152

Техническая характеристика

1. Габаритные размеры, мм

длина	2100
ширина	160
высота	750
высота от отметки „0"	500

2. Масса, кг — см. таблицу

8618/10

Альбом X

					3076/11.000 СБ	
Изм.	Лист.	№ докум.	Подп.	Дата	Стойка для установки изделий Сборочный чертеж	Лит. / Масса / Масштаб
Разраб.		Строганова		01.83		См. табл. / 1:10
Пров.		Бизин				Лист / Листов 1
Т. контр.		Шалдин				
Руков.		Бизин				Гипростроммаш Москва
Н. контр.		Козлова				
Утв.		Бизин		01.83		

Инв. № подл. | Подп. и дата | Взам. инв. № | Инв. № дубл. | Подп. и дата

Формат А4

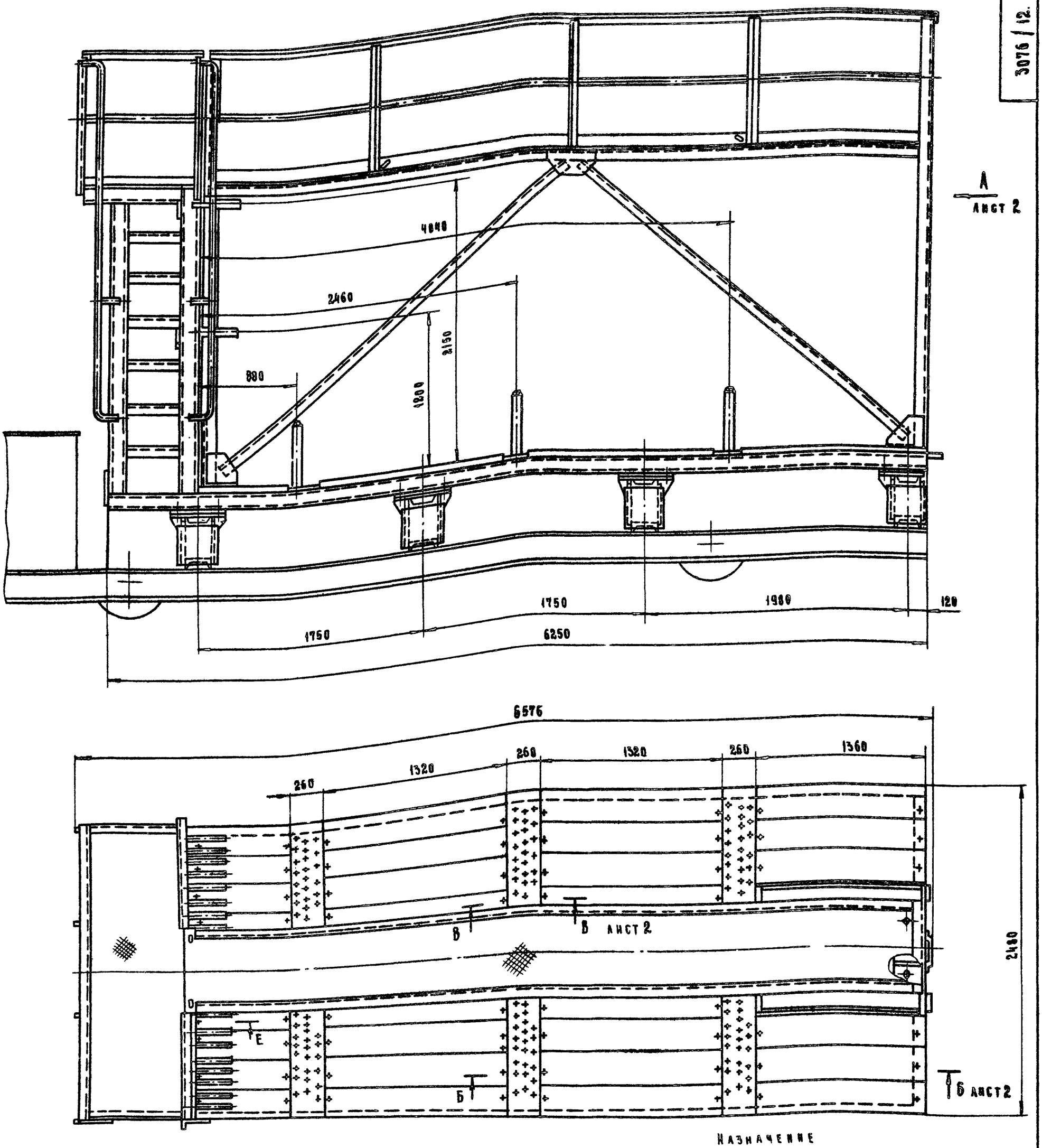

Назначение

Предназначена для установки железобетонных изделий в вертикальном положении при транспортировке их на самоходной тележке. Может быть применена также для укладки изделий в горизонтальное положение в пределах габаритов платформы

Техническая характеристика

1. Максимальный общий вес транспортируемых изделий, кН (тс) — 180 (18)
2. Толщина транспортируемых изделий, мм — 60 ÷ 400
3. Габаритные размеры, мм:
   - длина — 6576
   - ширина — 2552
   - высота — 3430
4. Масса, кг — 2470

8618/10

Альбом V

Изм.	Лист	№ докум.	Подп.	Дата
Разраб.		Строганова		01.83
Пров.		Бизин		
Т. контр.		Шалдин		
Руков.		Бизин		
Н. контр.		Козлова		
Утв.		Бизин		01.83

3076 / 12.000 СБ

Пирамида

Сборочный чертеж

Лит.	Масса	Масштаб
	2470	1:20

Лист 1 | Листов 3

Гипростроммаш Москва

Формат А4

Инв. № подл. | Подп. и дата | Взам. инв. № | Инв. № дубл. | Подп. и дата

Вид А
Лист 1

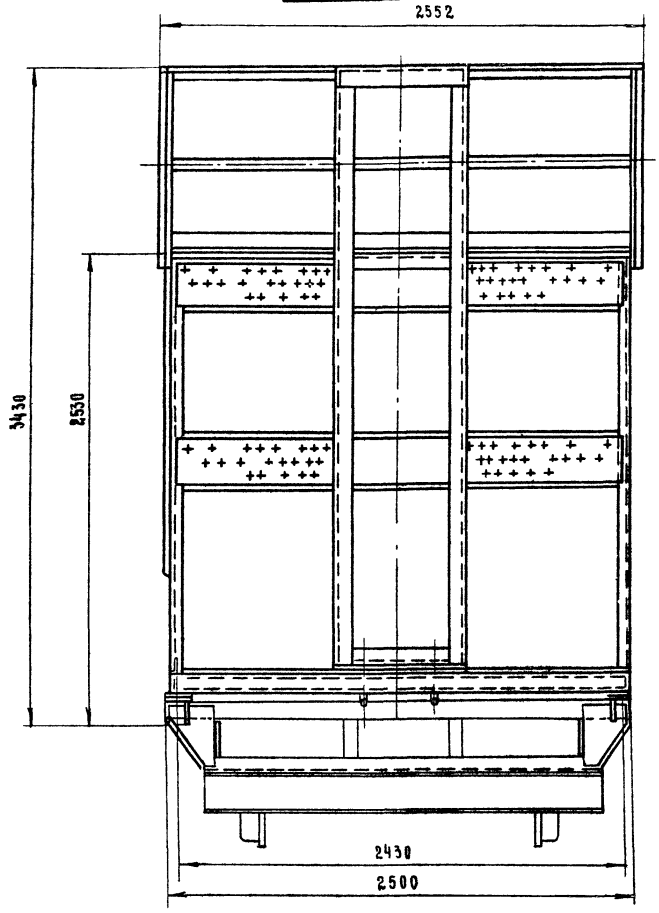

В - В
М 1:2.5
Лист 1

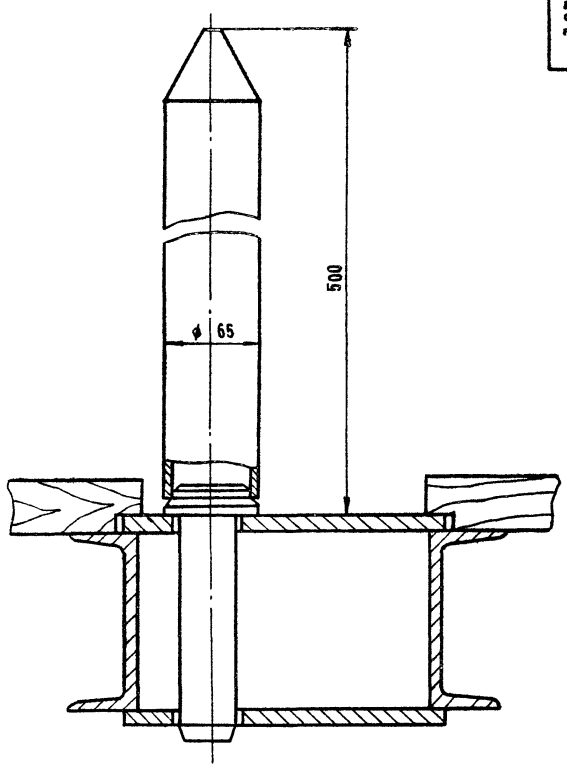

Б - Б
Лист 1
М 1:2

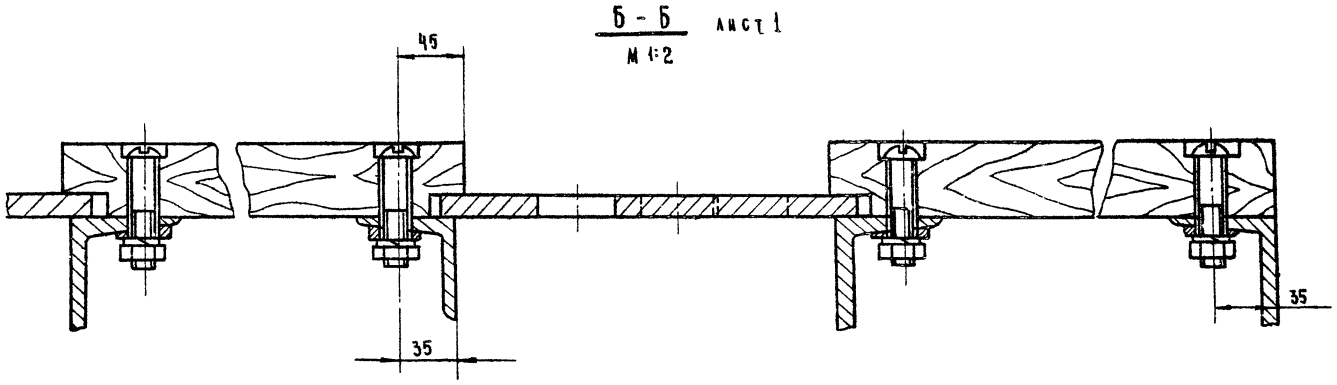

8618/10

Альбом I

					3076 / 12.000. СБ		
Изм.	Лист	№ докум.	Подп.	Дата			
Разраб.		Строганова		01.83	Пирамида	Лит.	Масса	Масштаб
Пров.		Бизин					—	1:20
Т.контр.		Шаадин			Сборочный чертеж			
Руков.		Бизин				Лист 2	Листов 3	
Н.контр.		Козлова						
Утв.		Бизин		01.83		Гипростроммаш Москва		

Инв. № подл. | Подп. и дата | Взам. инв. № | Инв. № дубл. | Подп. и дата

Формат А4

Схема установки ограничителей для фиксации изделий
(первое изделие устанавливается вплотную к металлоконструкции площадки)

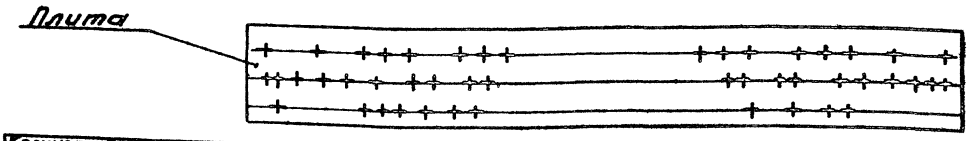

Количество устанавливаемых изделий в секции, шт.	Толщина изделий мм	Размеры для установки ограничителей
12	60	140; 60; 5×140=700; 140; 5×140=700; 60; 70; 80; 80; 300
10	80	165; 60; 4×165=660; 165; 4×165=660; 60
8	120	3×205=615; 60; 90; 205; 205; 3×205=615; 90
6	140	3×225=675; 225; 3×225=675; 225
6	160	150; 2×250=500; 250; 2×250=500; 250; 150
6	180	90; 255; 275; 275; 255; 90
6	200	60; 280; 280; 280; 280; 60
4	300	150; 375; 375; 150
4	350	60; 420; 420; 60
2	400	410; 410

8618/10

Альбом X

Изм.	Лист	N докум.	Подп.	Дата
Разраб.		Строганова		
Пров.		Бизин		02.83
Т.контр.		Шалдин		
Рукав.		Бизин		
Н.контр.		Казлова		
Утв.		Бизин		

3076/12.000СБ

Пирамида

Сборочный чертеж

Лит.	Масса	Масшт.
	—	—

Лист 3 | Листов 3

Гипростроммаш Москва

Формат А2

Инв. N подл. | Подп. и дата | Взам. инв. N | Инв. N дубл. | Подп. и дата

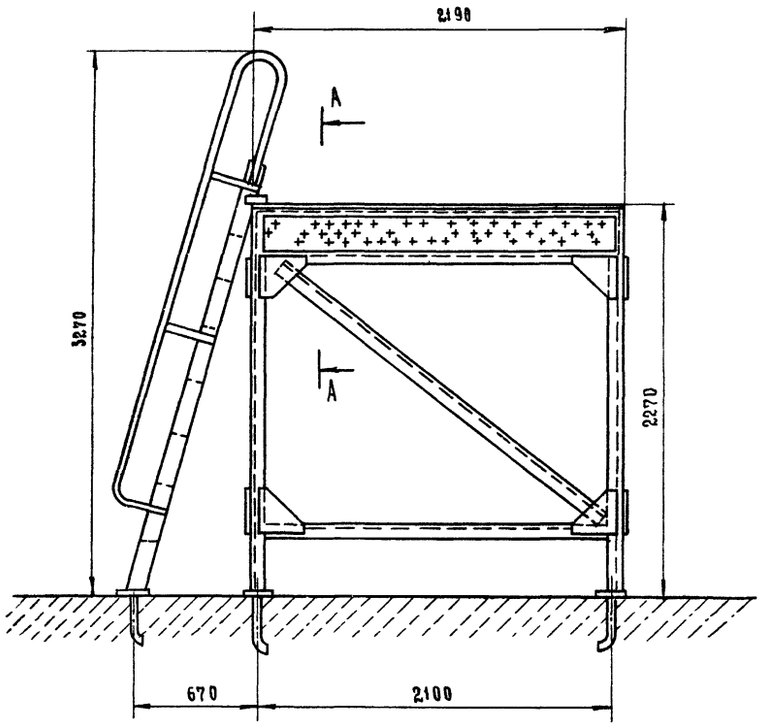

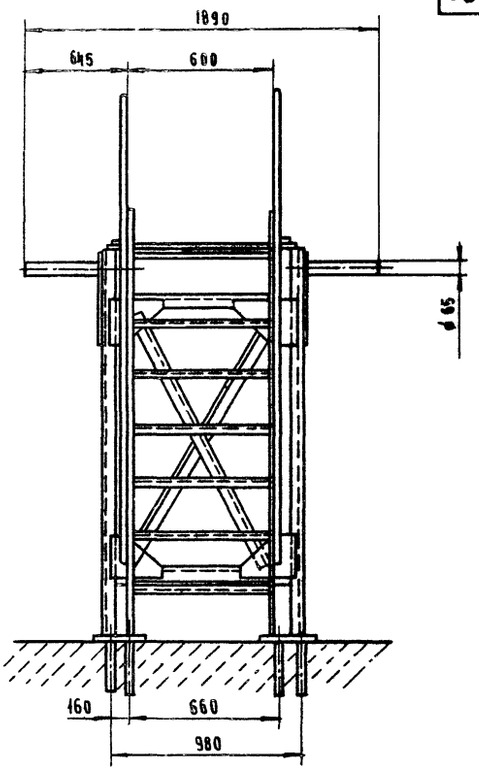

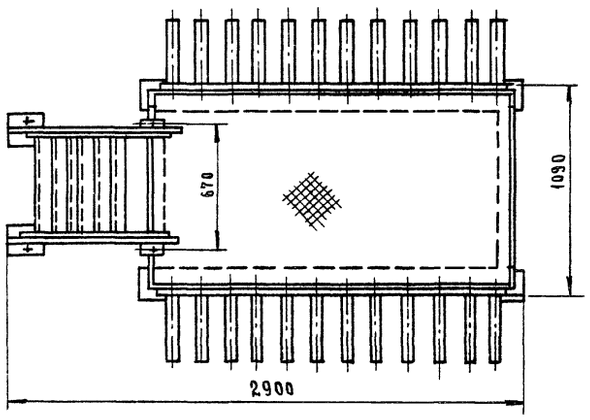

Назначение

Секция предназначена для хранения железобетонных изделий.

Техническая характеристика

1. Габаритные размеры мм

длина	2900
ширина	1890
высота	3270

2. Масса, кг 880

А-А

М1:5

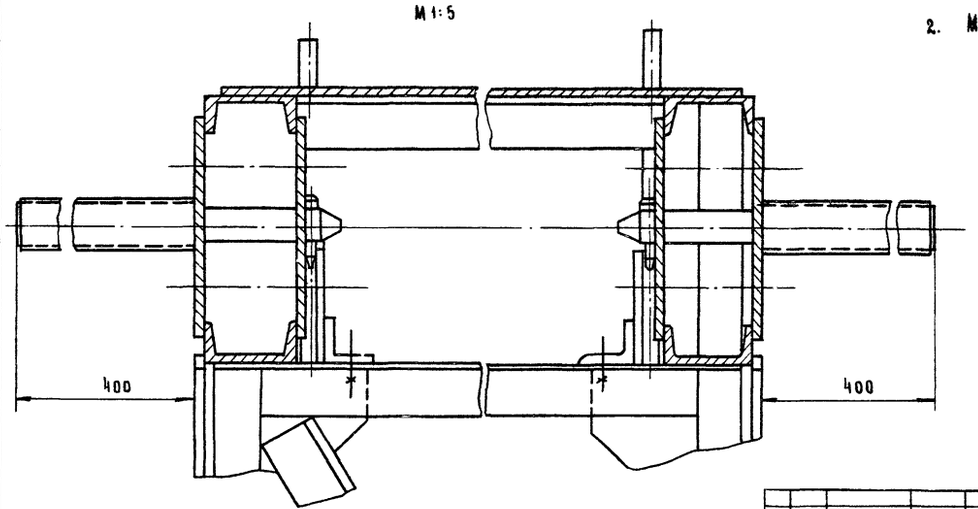

8618/10

Альбом X

Изм.	Лист	№ докум.	Подп.	Дата	
Разраб.		Строганова		01.83	Секция двухрядная ℓ= 2м Сборочный чертеж
Пров.		Бизин			
Т.контр.		Шалдин			
Руков.		Бизин			
Н.контр.		Козлова			
УТР		Бизин		01.83	

3076/13.000 СБ

Лит	Масса	Масштаб
	880	1:20

Лист 1 Листов 2

Гипростроммаш Москва

Инв. № подл. | Подп. и дата | Взам. инв. № | Инв. № дубл. | Подп. и дата

Формат А4

Схема установки ограничителей для фиксации изделий

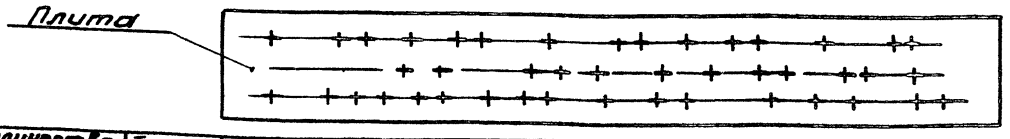

Количество устанавливаемых изделий в секции	Толщина изделий в мм	Размеры для установки ограничителей
24	60	12 × 145 = 1740; 145; 150; 80; 70
18	100	185; 180; 185; 3 × 185 = 555; 370; 4 × 185 = 740; 70
16	140	8 × 225 = 1800; 225; 230; 70
14	160	245; 7 × 245 = 1715; 70
12	200	6 × 290 = 1740; 290; 150; 80; 70
10	260	345; 5 × 345 = 1725; 80; 70
8	300	385; 4 × 385 = 1540; 150; 80; 70
8	350	435; 4 × 435 = 1740; 80; 70
6	400	490; 490; 1480

8618/10

Альбом X

3076/13.000СБ

Изм.	Лист	№ докум.	Подп.	Дата
Разраб.		Строганова		
Пров.		Бизин		0233
Т.контр.		Шапдин		
Руков.		Бизин		
Н.контр.		Козлова		
Утв.		Бизин		

Секция двухрядная
l = 2 м
Сборочный чертеж

Лит.	Масса	Масштаб
	—	—

Лист 2 Листов 2

Гипростроммаш
Москва

Формат А2

Инв.№ подл. | Подп. и дата | Взам. инв.№ | Инв.№ дубл. | Подп. и дата

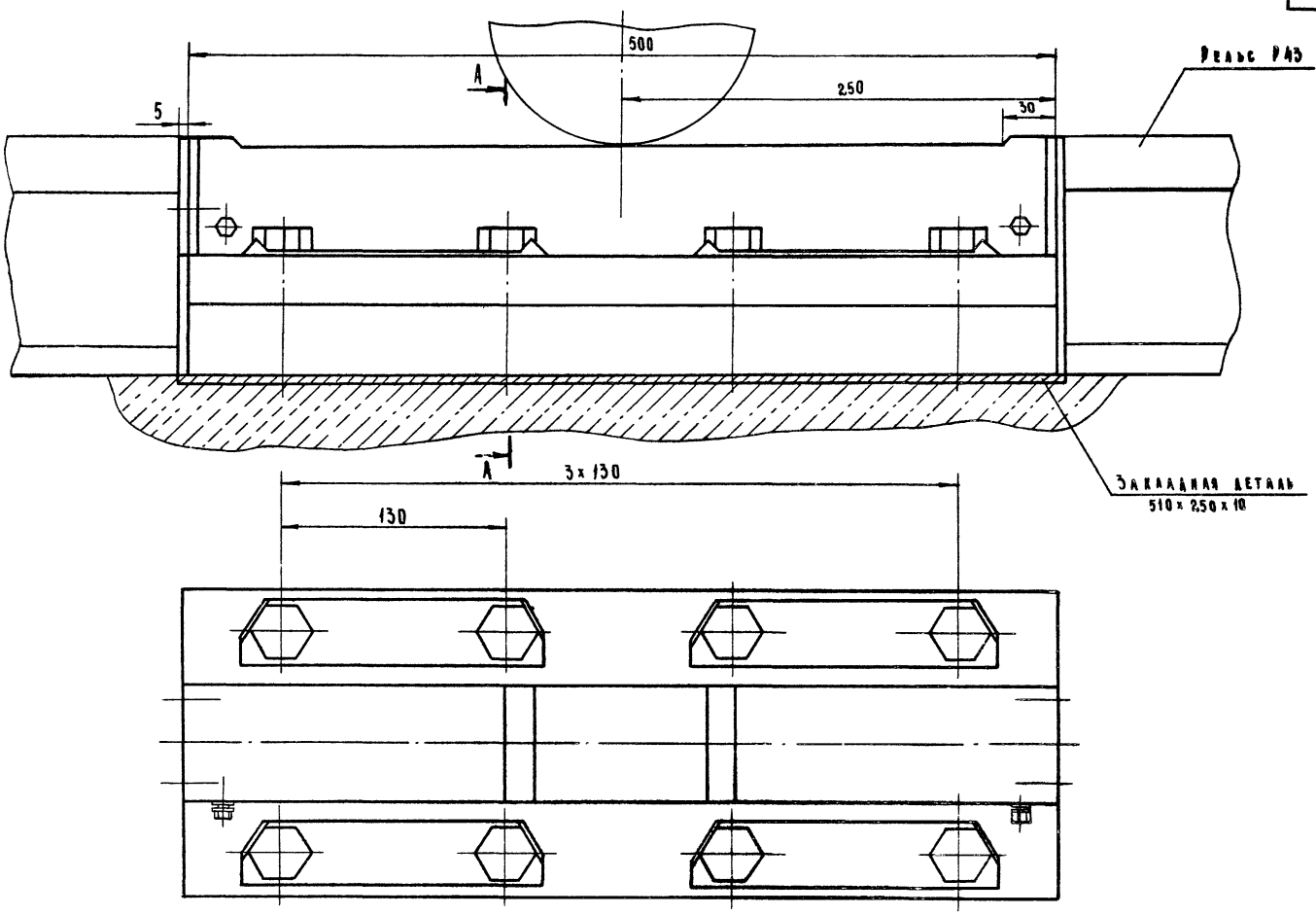

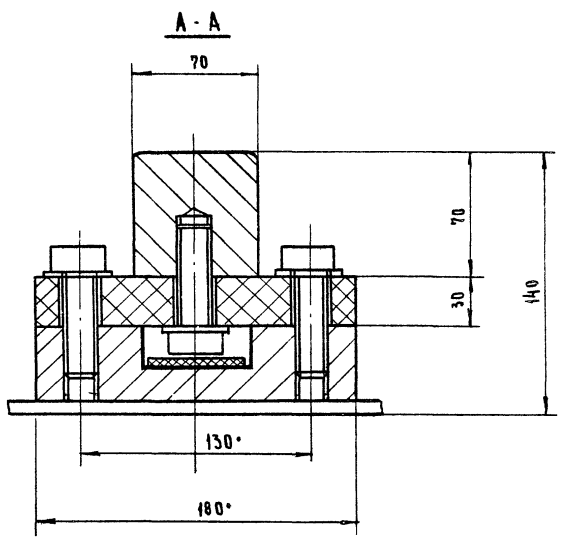

Назначение

Рельс изолированный предназначен для подачи сигнала в наличии поддона (тележки) на данном технологическом посту

Техническая характеристика

1. Габаритные размеры, мм

длина	510
ширина	180
высота	140

2. Масса, кг 48

8618/10

Альбом I

Изм	Лист	№ докум	Подп	Дата
Разраб.		Строганова		01.83
Пров		Бизин		
Т контр		Шалдин		
Рукоз		Бизин		
Н контр		Козлова		
Утр		Бизин		01.83

3076 / 14.000 СБ

Рельс изолированный
Сборочный чертеж

Лит.	Масса	Масштаб
	48	1:2

Лист | Листов 1

Гипростроммаш
Москва

Инв. № подл. | Подп. и дата | Взам. инв. № | Инв. № дубл. | Подп. и дата

Формат А4

3135/10.000

3135/10.000-01
ОСТАЛЬНОЕ СМ. 3135/10.000

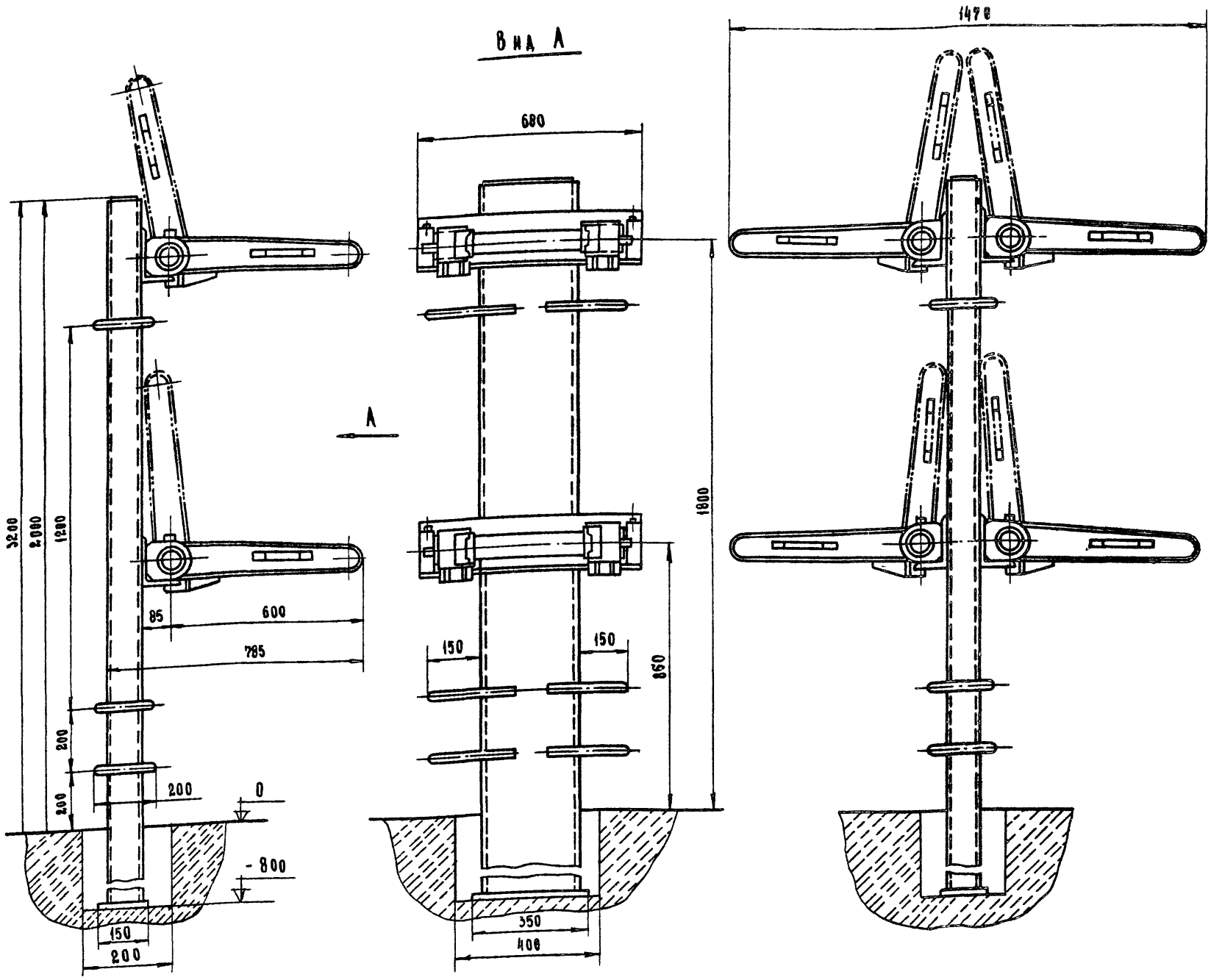

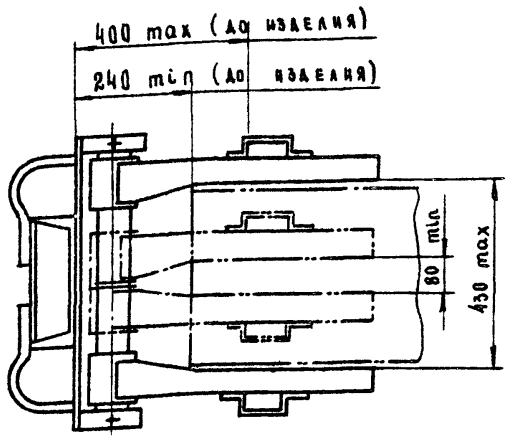

Техническая характеристика

	3135/10.000 (стойка односторонняя)	3135/10.000-01 (стойка двухсторонняя)
1. Толщина изделий, устанавливаемых в стойках, мм	60, 120, 140, 160, 260, 300, 320, 340, 350, 400	
2. Габаритные размеры, мм:		
длина	785	1470
ширина	660	
высота	3200	
3. Масса, кг	275	405

Назначение

Предназначена для хранения изделий и проведения отделочных операций после формования.

8618/10

Альбом X

3135/10.000 СБ

Стойка для хранения и отделки изделий. Сборочный чертеж

Изм.	Лист	№ докум.	Подп.	Дата
Разраб.	Строганова			01.83
Пров.	Бизин			
Т.контр.	Шакдин			
Руков.	Бизин			
Н.контр.	Козлова			
Утв.	Бизин			01.83

Лит.	Масса	Масштаб
	—	1:10
Лист	Листов 1	

Гипростроммаш Москва

Формат А4

Инв.№ подл. | Подп. и дата | Взам.инв.№ | Инв.№ дубл. | Подп. и дата

3135/11.000 СБ

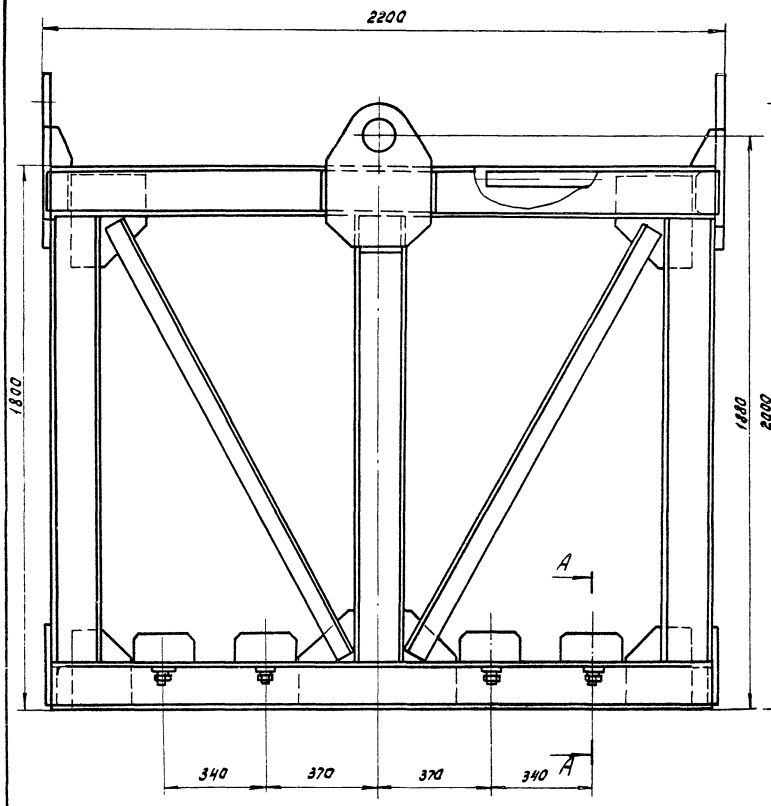

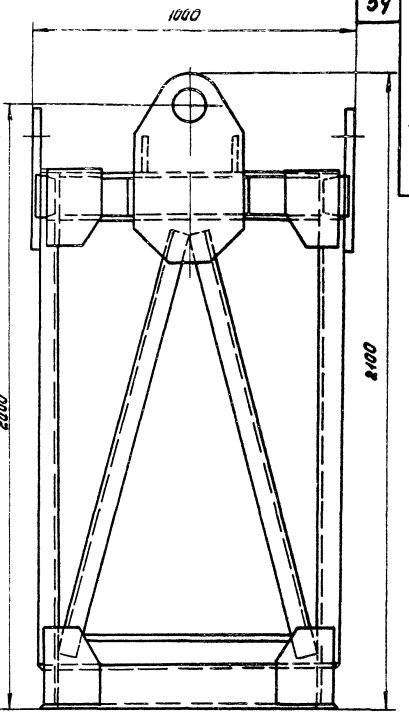

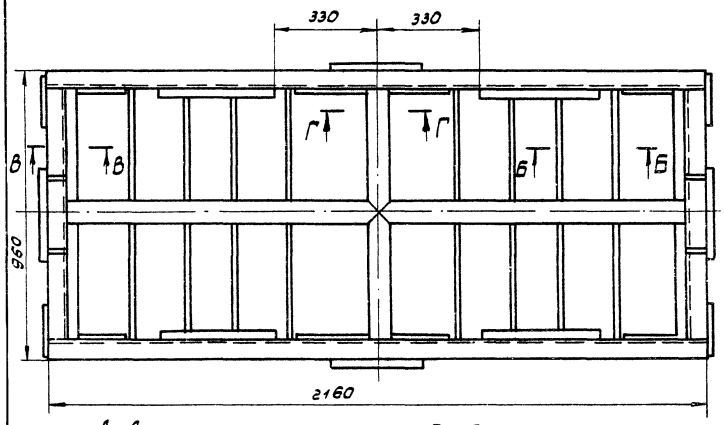

Назначение

Предназначен для складирования и транспортировки вентиляционных блоков ВВ1

Техническая характеристика

1. Максимальные размеры складируемых изделий, мм:
   - длина - 880
   - ширина - 300
   - высота - 2780
2. Количество изделий в контейнере, шт. 4
3. Грузоподъемность контейнера, кн(тс) - 35 (3.5)
4. Габаритные размеры, мм:
   - длина - 2200
   - ширина - 1000
   - высота - 2100
5. Масса, кг - 700

А – А
М1:4

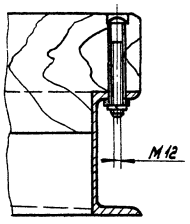

Б – Б
М1:4

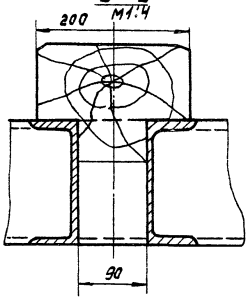

В – В
М1:4

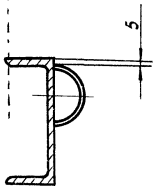

Г – Г
М1:4

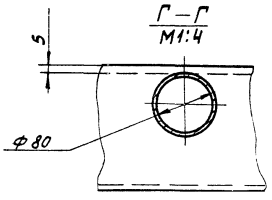

8618/10

Альбом I

Изм.	Лист	№ докум.	Подпись	Дата
Разраб.		Строганова		01.83
Пров.		Бузин		
Т.контр.		Рыбалин		
Рукав.		Бузин		
Н.контр.		Казакова		
Утв.		Рыбалин		01.83

3135/11.000СБ

Контейнер для вентблоков

Сборочный чертеж

Лит.	Масса	Масштаб
	700	1:10

Лист | Листов 1

Гипростроммонтаж г. Москва

формат А2

Инв. № подл. | Подпись и дата | Взам. инв. № | Инв. № дубл.

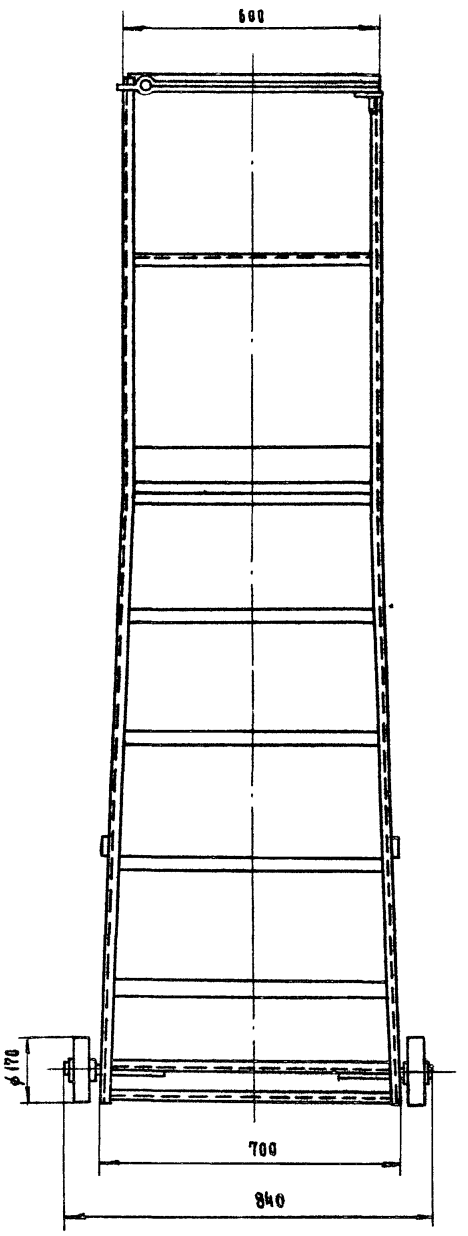

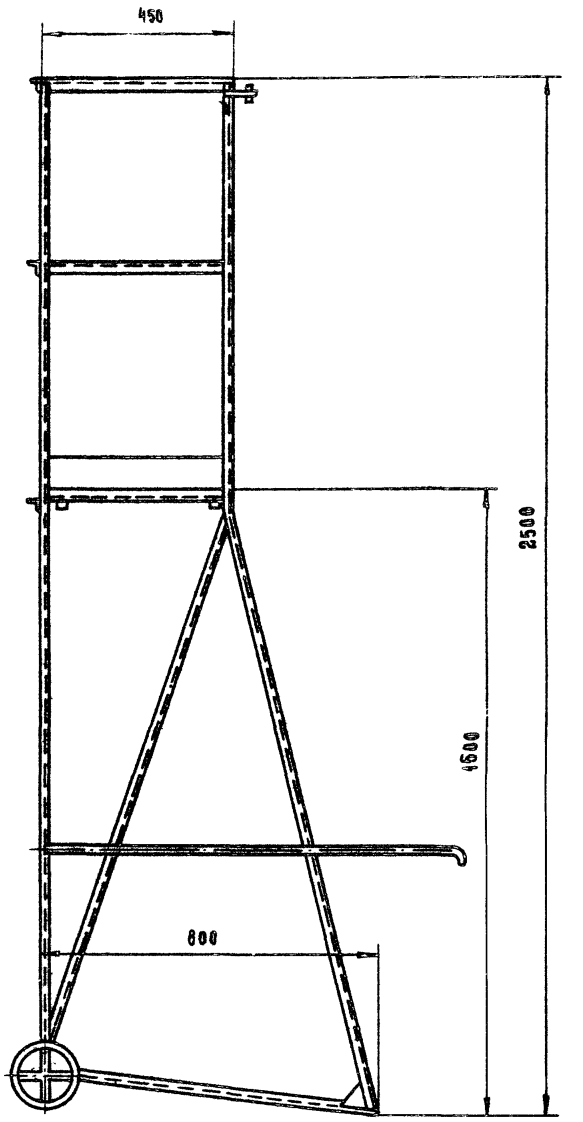

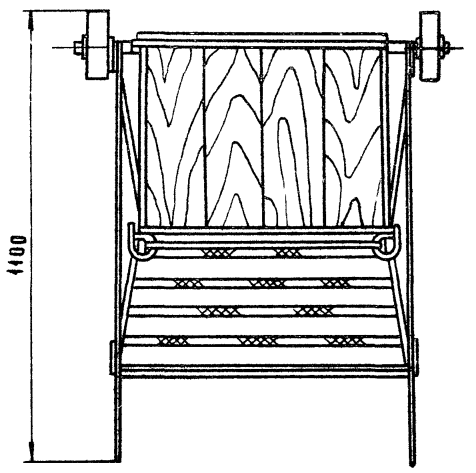

Назначение

Используется при ремонте и отделке железобетонных изделий, а также при монтажных работах на строительной площадке.

Техническая характеристика

1. Габаритные размеры, мм

длина	1100
ширина	840
высота	2500

2. Масса, кг 30

8618/10

Альбом V

Изм.	Лист	№ докум.	Подп.	Дата	3135/12.000.СБ
Разраб.		Строганова		01.83	Лестница передвижная
Пров.		Бизин			Сборочный чертеж
Т. контр.		Шаадин			
Руков.		Бизин			
Н. контр.		Козлова			
Утв.		Бизин		01.83	

Лит.	Масса	Масштаб
	30	1:10
Лист	Листов 1	

Гипростроммаш Москва

Формат А1

Инв. № подл. | Подп. и дата | Взам. инв. № | Инв. № дубл. | Подп. и дата

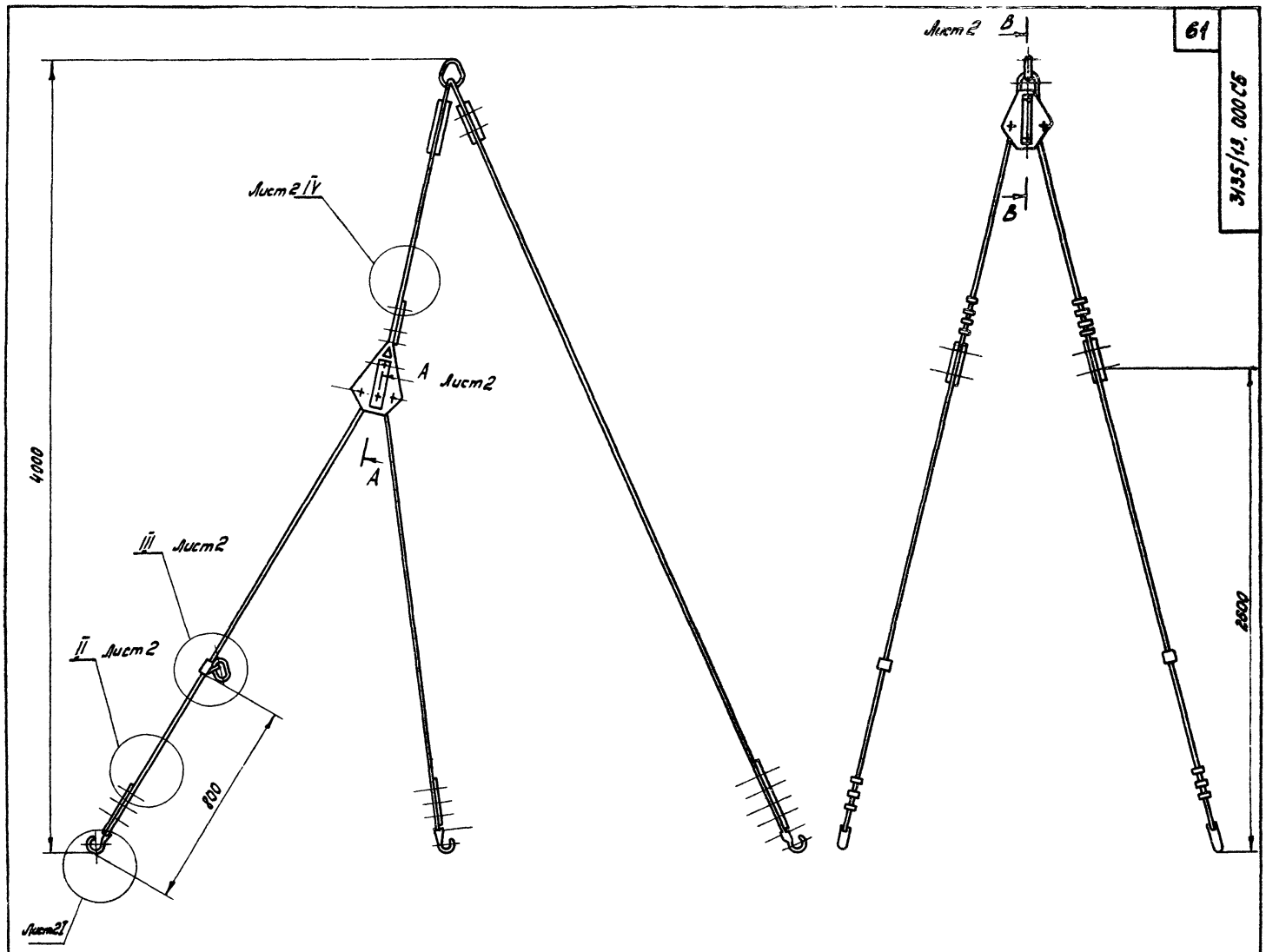

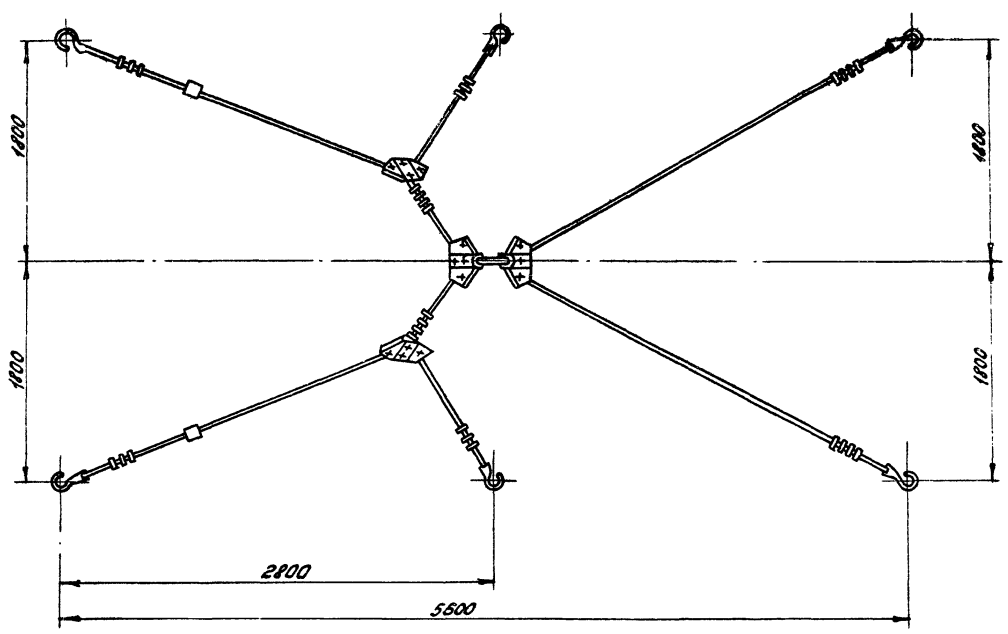

Назначение

Предназначен для транспортировки панелей перекрытий 7.2×3 за 6 петель

Техническая характеристика

1. Тип строп:
   6-ти ветвевые, тросовые, балансирные блочного устройства.
2. Грузоподъемность каждой стропы, кн (тс) - 17 (1,7)
3. Суммарная грузоподъемность кн (тс) - 100 (10)
4. Габаритные размеры в рабочем положении, мм:
   длина - 5600
   ширина - 3600
   высота - 4000
5. Масса, кг - 300

8618/10

Альбом V

Изм.	Лист	№ докум.	Подп.	Дата
Разраб.		Строганова		
Пров.		Бизин		02.87
Гл.констр.		Шалдин		
Рук.гр.		Бизин		
Н.контр.		Казлова		
Утв.		Бизин		

3135/13.000СБ

Строп балансированный 6-ти ветвевой г/п 10т

Сборочный чертеж

Лит	Масса	Масштаб
	300	1:20
Лист 1	Листов 2	

Гипростроммаш Москва

Инв.№ подл. | Подп. и дата | Взам. инв.№ | Инв.№ дубл. | Подп. и дата

Формат А2

I лист 1

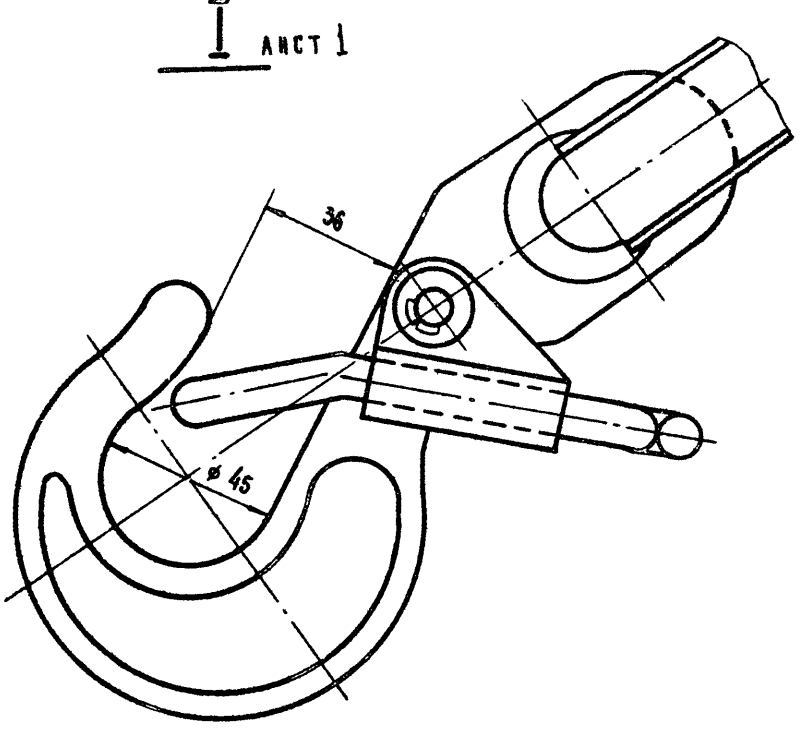

II повернуто лист 1

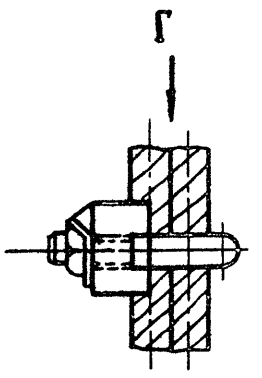

III повернуто лист 1

М 1:2.5

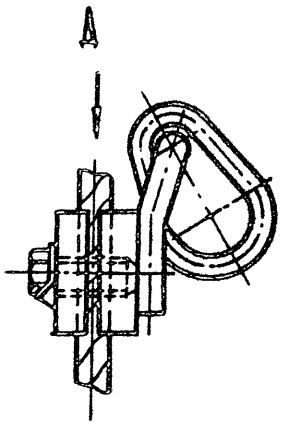

В - В лист 1

М 1:2.5

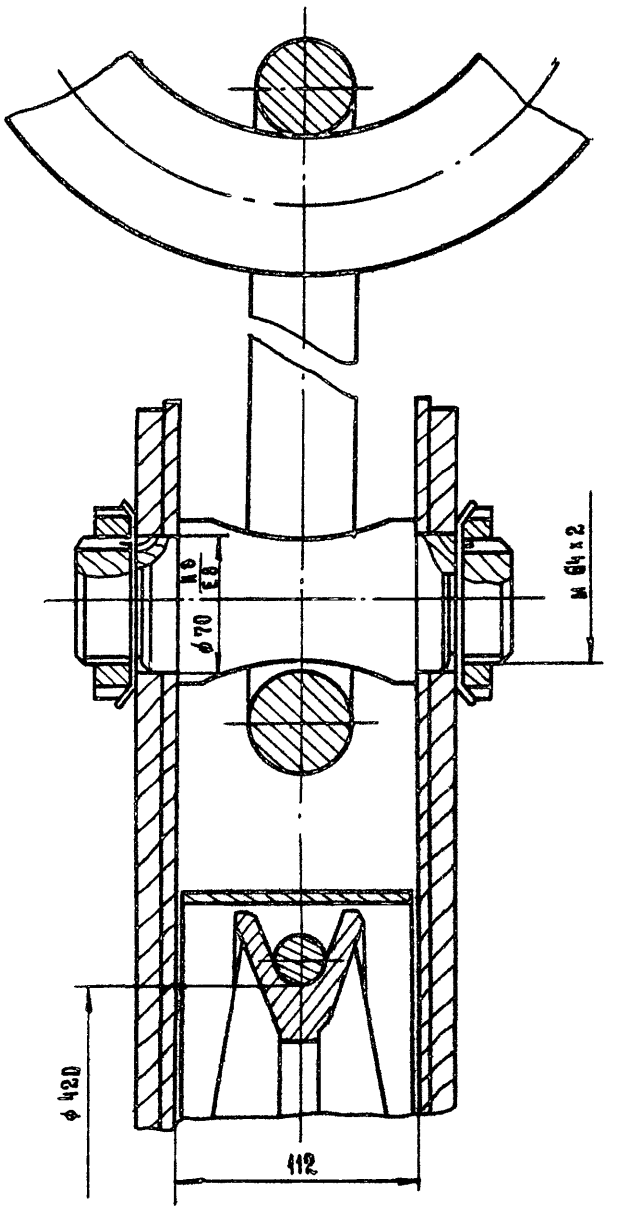

А - А повернуто лист 1

М 1:2.5

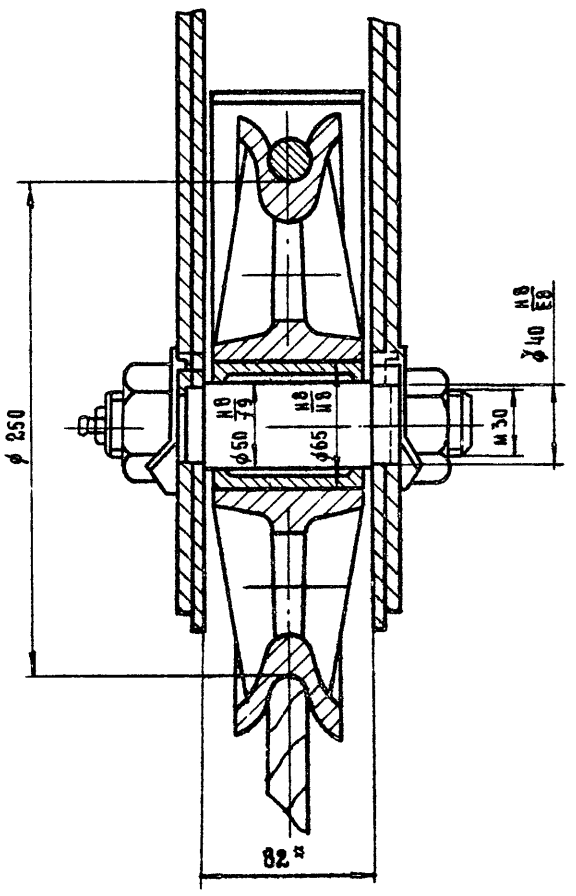

IV повернуто лист 1

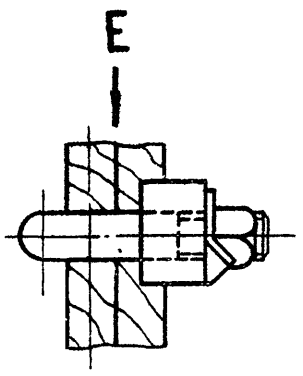

Вид Д

М 1:2.5

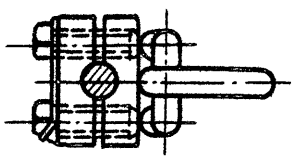

Вид Г

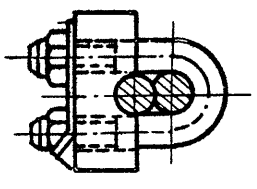

Вид Е

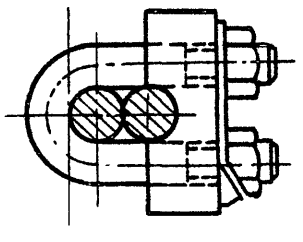

8618/10

Альбом X

Изм.	Лист	№ докум.	Подп.	Дата	3135 / 13.000 СБ.
Разраб.		Строганова		12.83	Строп балансированный 6-ти ветвевой г.п. 10т. Сборочный чертеж
Пров.		Бизин			
Т контр.		Шаадин			
Руков.		Бизин			
Н контр.		Козлова			
Утв.		Бизин		01.83	

Лит.	Масса	Масштаб
	—	1:2
Лист 2	Листов 2	

Гипростроммаш Москва

Инв.№ подл. | Подп. и дата | Взам. инв.№ | Инв.№ дубл. | Подп. и дата

Формат А2

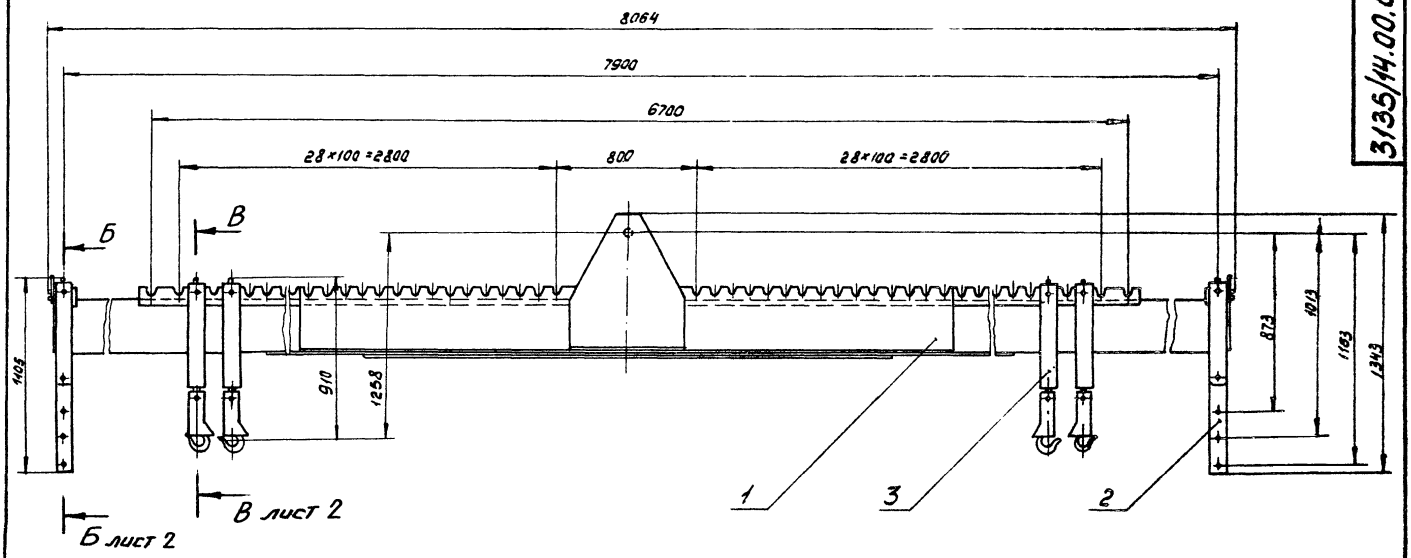

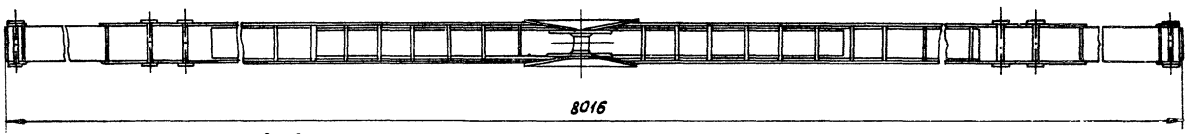

А–А
М1:5

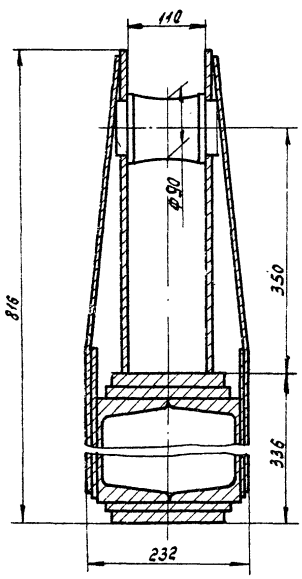

I
М1:2

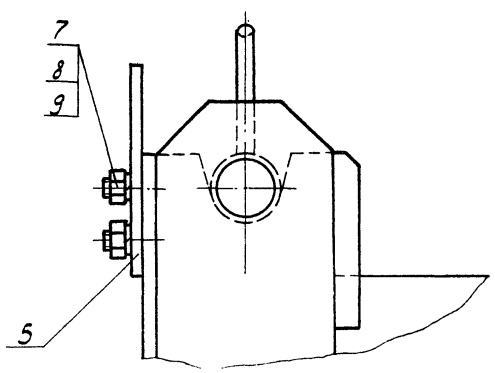

Техническая характеристика

1. Грузоподъемность траверсы, тс
   - при транспортировке изделий — -8
   - при транспортировке кассетных стенок — -14
2. Расстояние между осями подвесок (с крюками) для подъема изделий
   - наименьшее — -800
   - наибольшее — -6400
3. Расстояние между осями подвесок для подъема кассетных стенок — -6400, 6700, 7900
4. Траверса предназначена для работы с краном грузоподъемностью, тс — -16, 20
5. Габаритные размеры траверсы, мм
   - длина — -8064
   - ширина — -268
   - высота — -1343
6. Масса, кг — -1210

1. Траверса предназначена для работы на предприятия КПД и ЖБИ для транспортирования кассетных стенок и изделий

2. Размеры для справок

8618/10

Альбом 8

Изм.	Лист	№ докум.	Подпис	Дата
Разраб.		Полинковский		
Пров.		Голованцев		
Т. контр.		Шалдин		
Рукав.		Полинковский		
Н. контр.		Глуховская		
Утв.		Голованцев		

3135/14.00.000 СБ

Траверса

Сборочный чертеж

Лит	Масса	Масштаб
А	1210	1:20

Лист 1 | Листов 2

Гипростроммаш г. Москва

Инв. № подл. | Подпись и дата | Взам. инв. № | Инв. № дубл. | Подпись и дата

А2

Формат	Зона	Поз.	Обозначение	Наименование	Кол.	Примеч.
				Документация		
А2			3135/14.00.000СБ	Сборочный чертеж		
				Сборочные единицы		
А4		1	3135/14.00.100	Балка	1	
А4		2	3135/14.01.000	Подвеска	2	
А4		3	3135/14.02.000	Подвеска	4	
				Детали		
		5	3135/14.00.00.001	Упор	2	
				Стандартные изделия		
		7		Болт М12×30.56		
				ГОСТ 7798-70	6	
		8		Гайка М12.6		
				ГОСТ 5915-70	6	
		9		Шайба 12.65Г		
				ГОСТ 6402-70	6	

64

Инв. N подл. | Подп. и дата | Взам. инв. | Инв. N дубл. | Подп. и дата

Изм.	Лист	N докум.	Подп.	Дата
Разраб.		Полинковский		01.83
Пров.		Голованцев		
Руков.		Полинковский		
Н.контр.		Глуховская		
Утв.		Голованцев		

3135/14.00.000

Траверса

Лит.	Лист	Листов
А		1

Гипростроммаш Москва

3135/14.00.000СБ

Б-Б лист 1
М1:5

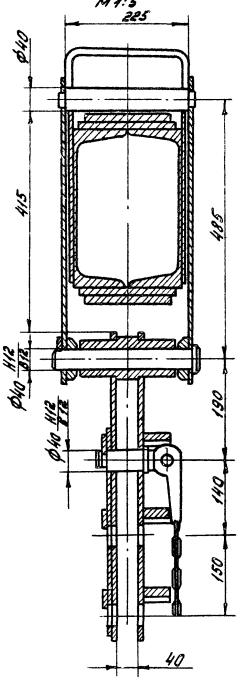

В-В лист 5
М1:5

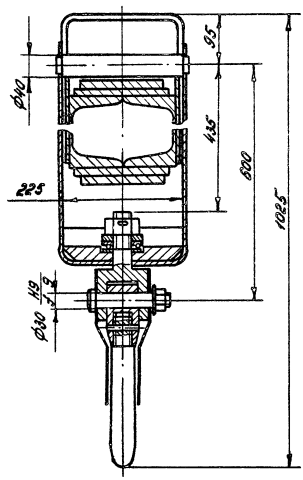

8618/10

Альбом 8

3135/14.00.000СБ

Изм.	Лист	N докум.	Подп.	Дата
Разраб.		Полинковский		01.83
Пров.		Голованцев		
Т.контр.		Шалдин		
Руков.		Полинковский		
Н.контр.		Глуховская		
Утв.		Голованцев		

Траверса
Сборочный чертеж

Лит.	Масса	Масштаб
А	—	—

Лист 2 | Листов 2

Гипростроммаш Москва

Формат А2

Инв. N подл. | Подп. и дата | Взам. инв. | Инв. N дубл. | Подп. и дата

3137/11.000 СБ

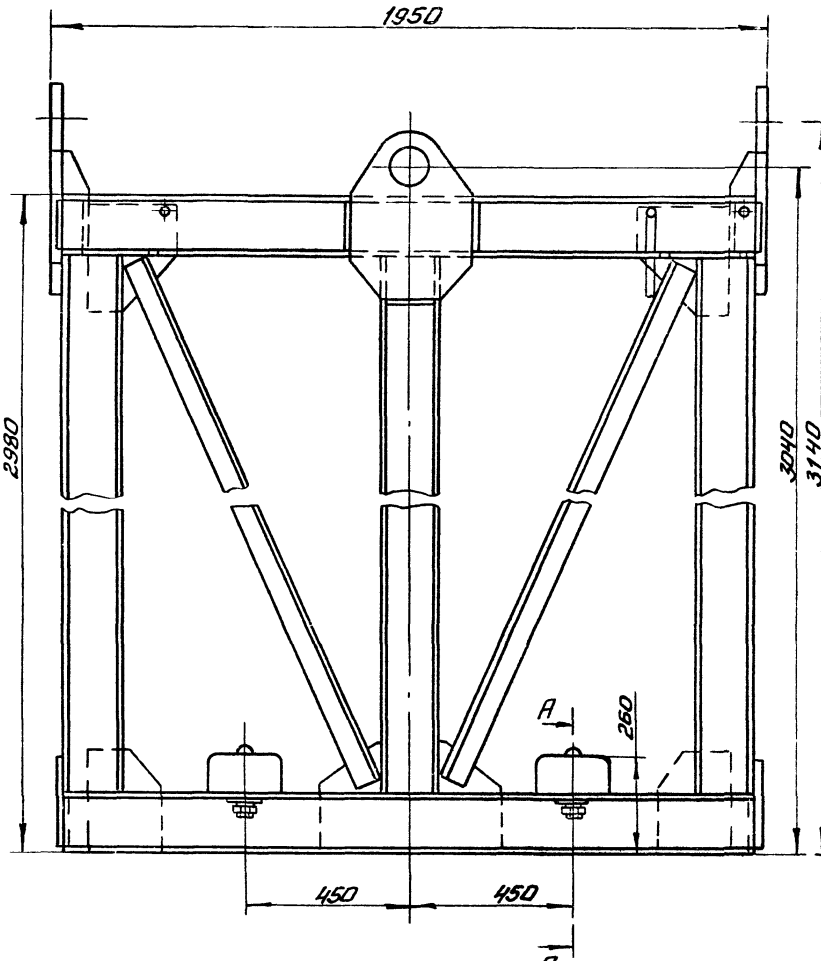

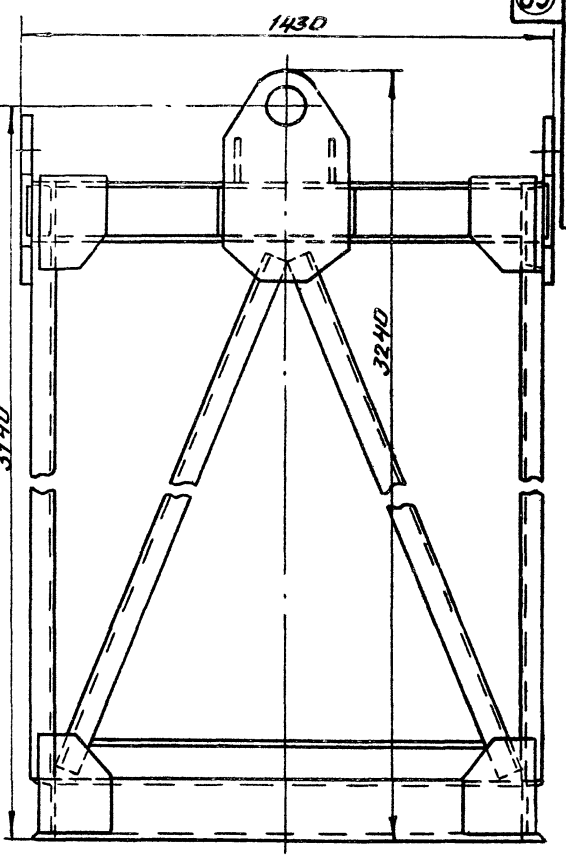

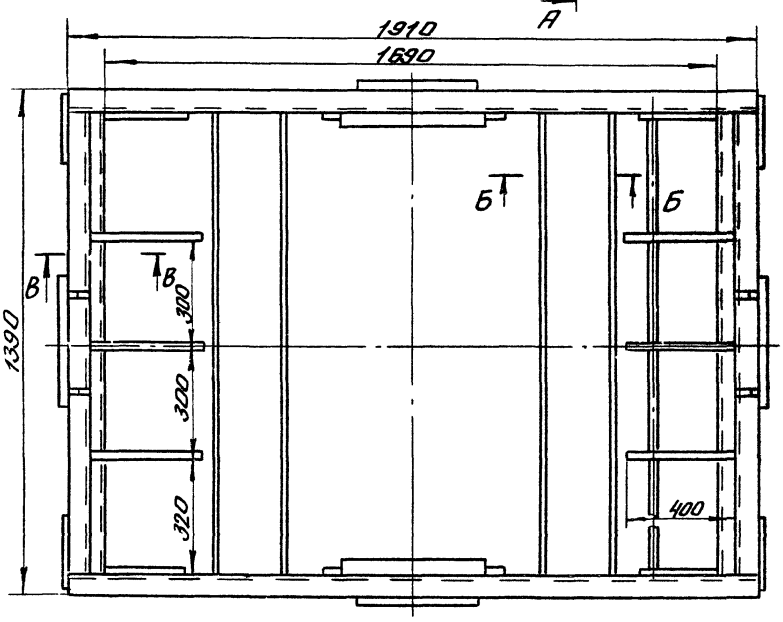

В - В
М1:4

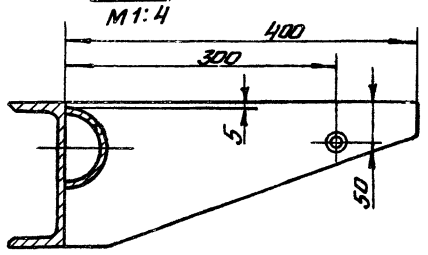

А - А
М1:4

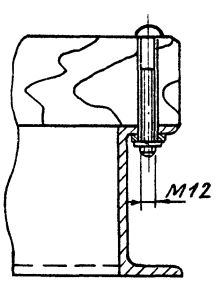

Б - Б
М1:4

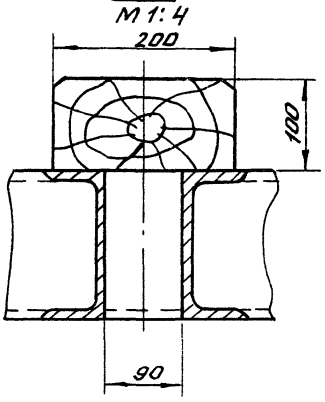

Г - Г
М1:4

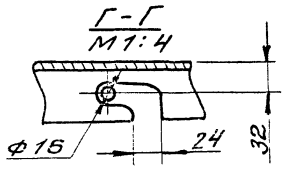

Назначение

Предназначен для складирования и транспортировки вентиляционных блоков.

Техническая характеристика

1. Максимальные размеры складируемых изделий, мм:
   - длина – 1600 – 1360
   - ширина – 240
   - высота – 2780
2. Количество изделий в контейнере, шт – 4
3. Грузоподъемность контейнера, кн(тс) – 55 (5,5)
4. Габаритные размеры, мм:
   - длина – 1950
   - ширина – 1430
   - высота – 3240
5. Масса, кг – 800

8618/10

Альбом X Часть

Изм.	Лист	N докум.	Подп.	Дата	3137/11.000 СБ	
Разраб.		Строганова		02.11	Контейнер для Вентблоков	Лит. / Масса / Масшт.
Пров.		Бизин				700 / 1:10
Т.контр.		Шалдин			Сборочный чертеж	Лист / Листов 1
Рук.гр.		Бизин				Гипростроммаш Москва
Н.контр.		Козлова				
Утв.		Бизин				

Инв.№ подл. | Подп. и дата | Взам.инв.№ | Инв.№ дубл. | Подп. и дата

Формат А2

ЦЕНТРАЛЬНЫЙ ИНСТИТУТ ТИПОВОГО ПРОЕКТИРОВАНИЯ
ГОССТРОЯ СССР
КИЕВСКИЙ ФИЛИАЛ
г Киев-57 ул. Эжена Потье № 12

73.9
Заказ № 7194 Инв. № 8618/10 Тираж 300
Сдано в печать 5.10 1986 Цена 5-09

gost.e-ecolog.ru