ТИПОВОЕ ПРОЕКТНОЕ РЕШЕНИЕ

409-013-14.83

ГЛАВНЫЙ КОРПУС ПРЕДПРИЯТИЯ КПД МОЩНОСТЬЮ 120 - 160 ТЫС.КВ.М ПОЛЕЗНОЙ ПЛОЩАДИ В ГОД ДЛЯ ДОМОВ С МАЛЫМ ШАГОМ

ТЕХНОЛОГИЧЕСКАЯ ЛИНИЯ ПАНЕЛЕЙ НАРУЖНЫХ СТЕН

АЛЬБОМ VII

Восьмипостовая линия
Монтажные чертежи и задание на фундаменты
Линия отделки и комплектации панелей наружных стен.
Задание на фундаменты.

8732/7
Ц. 5-40

КФ ЦИТП инв № [illegible]

gost.e-ecolog.ru

ЦЕНТРАЛЬНЫЙ ИНСТИТУТ ТИПОВОГО ПРОЕКТИРОВАНИЯ
ГОССТРОЯ СССР
КИЕВСКИЙ ФИЛИАЛ
г. Киев-57 ул. Эжена Потье № 12
11/7
Заказ № 5408 Инв. № 8732/7 Тираж 380
Сдано в печать 5·7 198 Y Цена 5-40

ТИПОВОЕ ПРОЕКТНОЕ РЕШЕНИЕ

409-013-14.83

ГЛАВНЫЙ КОРПУС ПРЕДПРИЯТИЯ КПД МОЩНОСТЬЮ 120-160 ТЫС.КВ.М ПОЛЕЗНОЙ ПЛОЩАДИ В ГОД ДЛЯ ДОМОВ С МАЛЫМ ШАГОМ

ТЕХНОЛОГИЧЕСКАЯ ЛИНИЯ ПАНЕЛЕЙ НАРУЖНЫХ СТЕН

АЛЬБОМ VII

СОСТАВ ПРОЕКТА

АЛЬБОМ I	Пояснительная записка: Общая часть. Технология производства. Технологическое пароснабжение
АЛЬБОМ II	Чертежи: Технология производства. Технологическое пароснабжение Задания по смежным частям проекта.
АЛЬБОМ III	Силовое электрооборудование. Автоматизация технологических процессов.
АЛЬБОМ IV	Заказные спецификации.
АЛЬБОМ V	Сметы.
АЛЬБОМ VI	Задания заводу-изготовителю на электротехнические щиты управления
АЛЬБОМ VII	Восьмипостовая линия. Монтажные чертежи и задание на фундаменты Линия отделки и комплектации панелей наружных стен. Задание на фундаменты
АЛЬБОМ X	Нестандартизированное оборудование / из ТП 409-013-12.83 /

РАЗРАБОТАН
ВГПИ ГИПРОСТРОММАШ
Гл. инженер института В.М. Бузинов
Гл. инженер проекта В.Л. Портных

Проект утвержден Госгражданстроем
протокол от 20.12.83г.
Рабочая документация введена в действие
ВГПИ Гипростроммаш
приказ № 6 от 10.01.84г.

КФ ЦИТП инв. № 8732/7

Ведомость основных комплектов.

Обозначение	Наименование
ТХ	Технология производства
ТТ	Технологическое пароснабжение
ЭМ	Силовое электрооборудование
АТП	Автоматизация тепловых процессов

Ведомость чертежей основного комплекта ТХ

Лист	Наименование	Примечание
	Содержание альбома	
	Восьмипостовая линия	
ТХ-16	Общие данные	
ТХ-17	Монтажный чертеж Спецификация	
ТХ-18	Монтажный чертеж	
ТХ-19	Монтажный чертеж	
ТХ-20	Монтажный чертеж	
ТХ-21	Монтажный чертеж	
ТХ-22	Монтажный чертеж	
ТХ-23	Монтажный чертеж	
ТХ-24	Монтажный чертеж	
ТХ-25	Монтажный чертеж	
ТХ-26	Монтажный чертеж	
ТХ-27	Монтажный чертеж	
ТХ-28	Монтажный чертеж	
ТХ-29	Монтажный чертеж	
ТХ-30	Техническое описание	
ТХ-31	Техническое описание	
ТХ-32	Техническое описание	
ТХ-33	Задание на проектирование фундаментов	
ТХ-34	Задание на проектирование фундаментов	
ТХ-35	Задание на проектирование фундаментов	
ТХ-36	Задание на проектирование фундаментов	
ТХ-37	Задание на проектирование фундаментов	
ТХ-38	Задание на проектирование фундаментов	
ТХ-39	Задание на проектирование фундаментов	
ТХ-40	Задание на проектирование фундаментов	
ТХ-41	Задание на проектирование фундаментов	
ТХ-42	Задание на проектирование фундаментов	
ТХ-43	Задание на проектирование фундаментов	
ТХ-44	Задание на проектирование фундаментов	
ТХ-45	Задание на проектирование фундаментов	
ТХ-46	Задание на проектирование фундаментов	
ТХ-47	Задание на проектирование фундаментов	
ТХ-48	Задание на проектирование фундаментов	
ТХ-49	Задание на проектирование фундаментов	
ТХ-50	Задание на проектирование фундаментов	
ТХ-51	Задание на проектирование фундаментов	
ТХ-52	Задание на проектирование фундаментов	
ТХ-53	Гидроразводка. Спецификация. Ведомость покупных изделий	
ТХ-54	Гидроразводка	
ТХ-55	Гидроразводка	
ТХ-56	Гидроразводка	
ТХ-57	Схема гидравлическая принципиальная	
ТХ-58	Схема гидравлическая принципиальная	
ТХ-59	Схема гидравлическая принципиальная	
ТХ-60	Схема гидравлическая принципиальная	
ТХ-61	Гидроразводка. Инструкция по эксплуатации	
ТХ-62	Гидроразводка. Инструкция по эксплуатации	
ТХ-63	Гидроразводка. Детали	
ТХ-64	Гидроразводка. Детали	
ТХ-65	Гидроразводка. Детали	
ТХ-66	Щиты укрытия приямков. Спецификация	
ТХ-67	Щиты укрытия приямков	
ТХ-68	Щиты укрытия приямков	
ТХ-69	Щиты укрытия приямков	
ТХ-70	Щиты укрытия приямков	
ТХ-71	Щиты укрытия приямков	
ТХ-72	Щиты укрытия приямков	
ТХ-73	Щиты укрытия приямков	
ТХ-74	Щиты укрытия приямков	
ТХ-75	Щиты укрытия приямков	
ТХ-76	Щиты укрытия приямков	
ТХ-77	Щиты укрытия приямков	
ТХ-78	Щиты укрытия приямков	
	Линия отделки и комплектации	
	панелей наружных стен	
ТХ-79	Задание на проектирование фундаментов	
ТХ-80	Задание на проектирование фундаментов	
ТХ-81	Задание на проектирование фундаментов	
ТХ-82	Задание на проектирование фундаментов	

8732/7

Настоящий проект разработан в соответствии с действующими нормами и правилами и предусматривает мероприятия, обеспечивающие взрывную, взрывно-пожарную и пожарную безопасность при эксплуатации здания.

Гл. инженер проекта В.Л. Портных

Привязан

Гл. инж. пр.	Портных	
Нач. отд. №1	Гирский	
Гл. констр.	Агеев	

ТП 409-013-14.83 ТХ

Главный корпус предприятия КПД мощностью 120-160тыс. кв.м полезной площади в год (для домов с малым шагом)

Технологическая линия панелей наружных стен

Стадия	Лист	Листов
Р	16	

Общие данные

Гипростроммаш г. Москва

Инв. № подл. | Подпись и дата | Взам. инв. №

Альбом VII

Типовое проектное решение ТП 409-013-14.83

Формат	Зона	Поз.	Обозначение	Наименование	Кол.	Примечание
				Документация		
			ТП ТХ17÷25	Монтажный чертеж		
			ТП ТХ30÷32	Техническое описание		
			ТП ТХ33÷52	Задание на разработку фундаментов		
				Сборочные единицы		
		1	ТП ТХ53÷65	Гидроразводка	1	
		2	ТП ТХ66÷78	Щиты укрытия приямков	1	
		3	СМЖ-444.00.00.000-02	Тележка передаточная	2	
		4	СМЖ-453.00.00.000	Устройство для закрывания или открывания болтов	2	
		5	СМЖ-439.00.00.000	Кантователь	1	
		6	СМЖ-200Б.00.00.000	Виброплощадка	1	
		7	СМЖ-458.00.00.000	Рельсы подъемные	1	
		8	СМЖ-445.00.00.000	Оборудование щелевых камер	6	

Формат	Зона	Поз.	Обозначение	Наименование	Кол.	Примечание
		9	СМЖ-166Б 00.00.000	Бетоноукладчик	1	
		10	СМЖ-3507.00.00.000	Бетоноукладчик	1	
		11	СМЖ-3003Б.00.000	Насосная станция	3	
		12	СМЖ-30056.00.00.000	Привод конвейерной линии	1	
		13	3076/14.00.000	Рельс изолированный	6	

Данный чертеж читать совместно с чертежами ТП 409-013-14.83 ТХ листы 18, 19, 20

Инв. № подл. | Подп. и дата | Взам. инв. №

4

8732/7

Гл. инж. пр.	Портных	
Нач. отд.	Гирский	
Гл. констр.	Агеев	
Рук. гр.	Каминский	

Привязан

ТП 409-013-14.83 ТХ

Главный корпус предприятия КПД мощностью 120-160 тыс. м полезной площади в год (для домов с малым шагом)

Технологическая линия панелей наружных стен	Стадия	Лист	Листов
	Р	17	

Монтажный чертеж
Спецификация

Гипростроммаш г. Москва

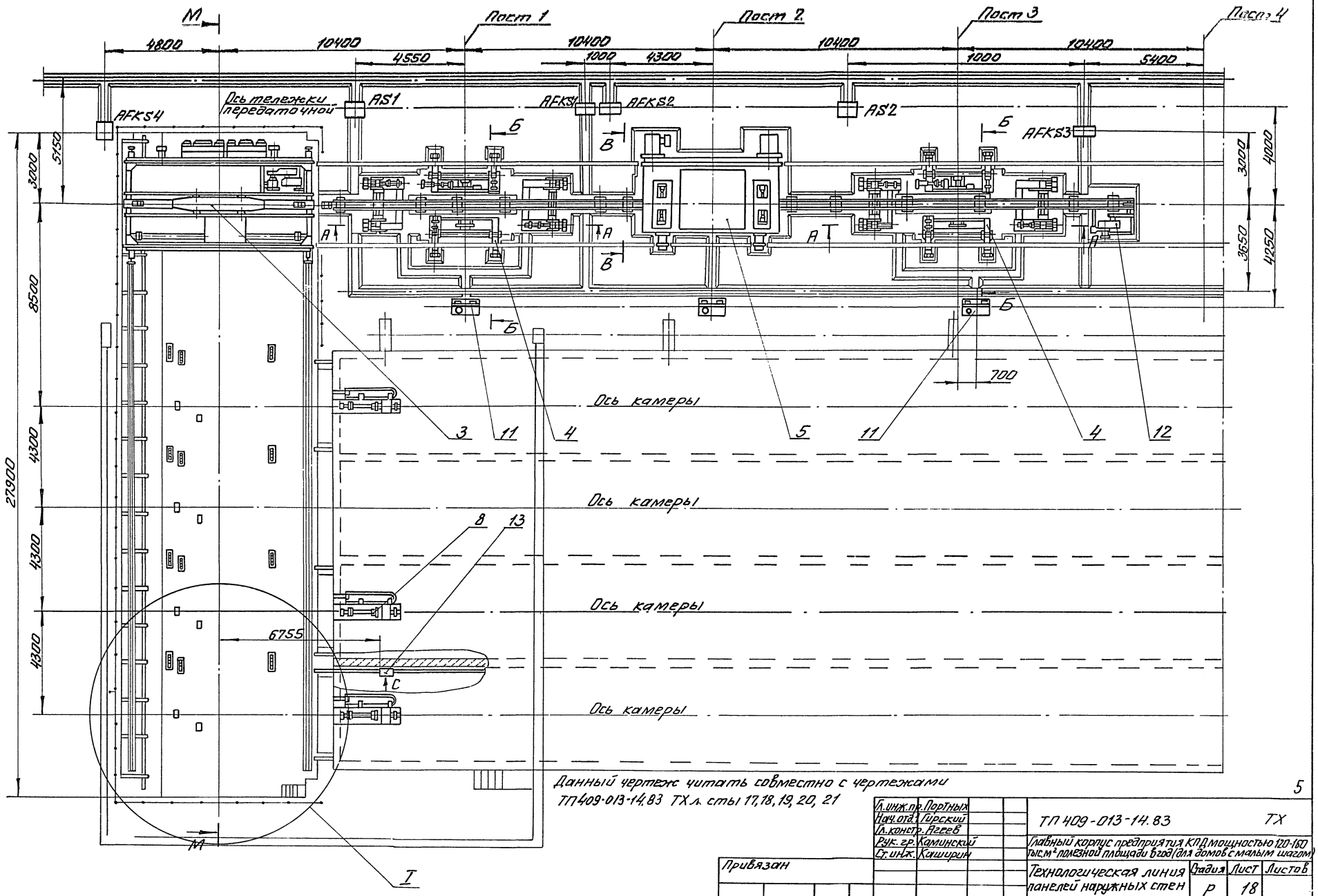

Альбом VII

Типовое проектное решение ТП409-013-14.83

Инв.№ подл. | Подп. и дата | Взам. инв.№

Гл. инж. пр.	Портных		
Нач. отд.	Гирский		
Гл. констр.	Агеев		
Рук. гр.	Каминский		
Ст. инж.	Каширин		

Привязан

Инв. №

8732/7

ТП 409-013-14.83 ТХ

Главный корпус предприятия КПД мощностью 120-160 тыс.м² полезной площади 6 эта (для домов с малым шагом)

Технологическая линия панелей наружных стен

Стадия	Лист	Листов
Р	18	

Монтажный чертеж

Гипростроммаш г. Москва

5

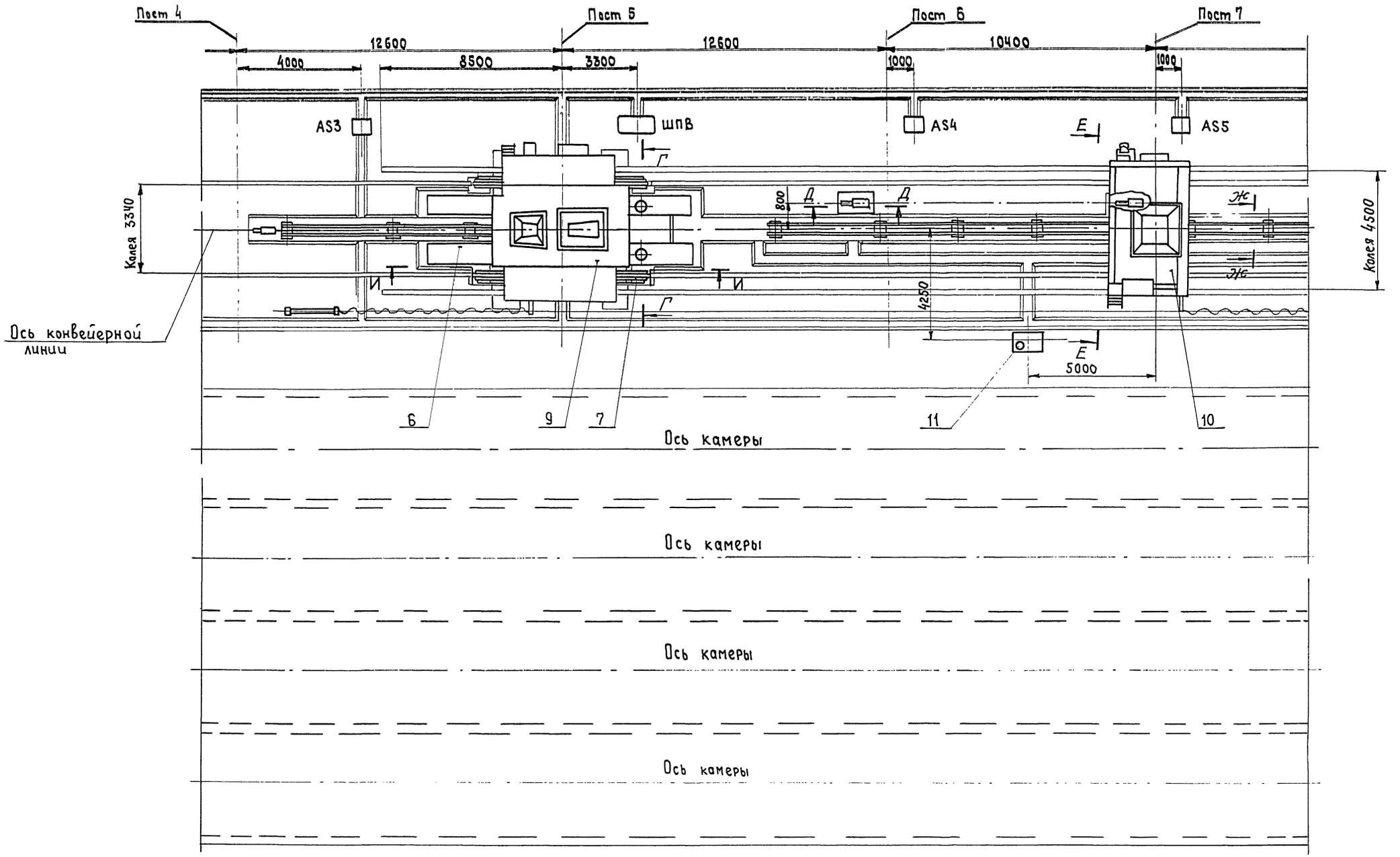

Альбом VII

Типовое проектное решение ТП409-013-14.83

Данный чертеж читать совместно с чертежами ТП 409-013-14.83 ТХ листы 17, 18, 20

Гл.инж.пр.	Портных	
Нач.отд.1	Гирский	
Гл.констр.	Агеев В	
Рук.гр.	Каминский	
Ст. инж.	Каширин	

Привязан

Инв. №

ТП 409-013-14.83 ТХ

Главный корпус предприятия КПД, мощностью 120-160тыс.кв.м. полезной площади в год (для домов с малым шагом)

Технологическая линия панелей наружных стен

Стадия	Лист	Листов
Р	19	

Монтажный чертеж

Гипростроммаш г. Москва

6

8732/7

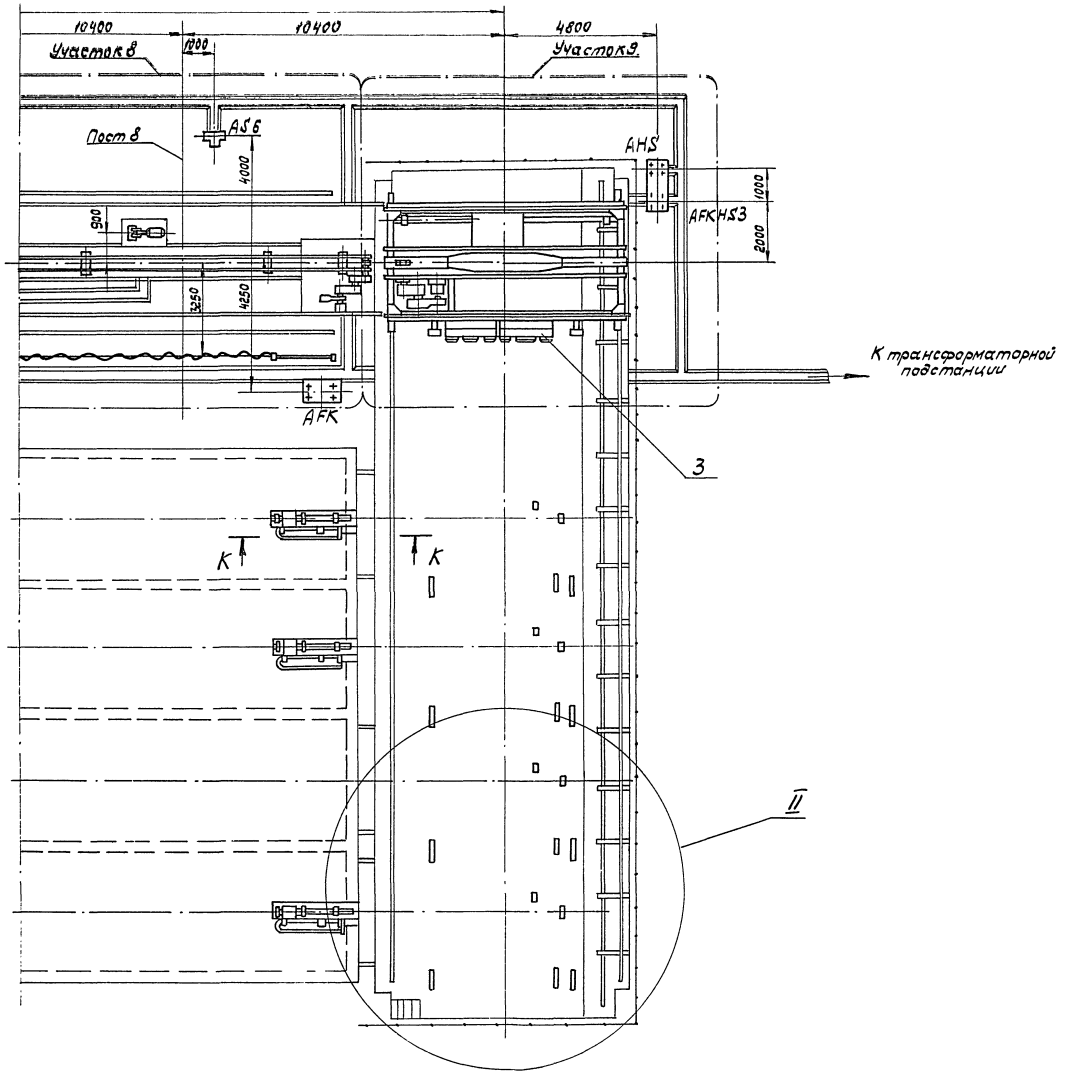

Управление оборудованием

AFKS4 - Пульт управления технологической линией

AS1... AS6 - Пульт аварийного отключения

AFKS1 - Шкаф-пульт управления устройством для открывания бортов

AFKS2 - Шкаф-пульт управления кантователем

AFKS3 - Шкаф-пульт управления устройством для закрывания бортов

ШПВ - шкаф-пульт виброплощадки

AHS - Шкаф-пульт управления тележкой передаточной

AFKHS3 - Пульт управления приводом П в технологическом режиме и управление фиксаторами на постах 6,7 и 8

AFK - Шкаф управления

Данный чертеж читать совместно с чертежами ТП 409-013-14.83 ТХ листы 17,18,19

7
8732/7

Гл.инж.пр	Портных		ТП 409-013-14.83 ТХ		
Нач.отд	Гирский				
Гл.констр	Алеев		Главный корпус предприятия КД мощностью 120-180 тыс.кв. полезной площади в год (для домов с малым шагом)		
Рук.гр.	Каминский		Технологическая линия панелей наружных стен	Стадия	Лист 20	Листов
Привязан			Монтажный чертеж	Гипростроммаш		

Альбом VII

Типовое проектное решение ТП 409-013-14.83

Инв.№ подл. | Подпись и дата | Взам.инв.№

Типовое проектное решение ТП409-013-14.83 Альбом VII

Технические требования

1. Монтаж линии проводить в соответствии с чертежами общего вида и техническими требованиями, указанными в технической и эксплуатационной документации каждой единицы оборудования
2. Зазоры между сопрягаемыми элементами оборудования должны быть выдержаны в полном соответствии с указаниями в технической документации оборудования и данного чертежа.
3. Перепад по высоте и ширине на стыках головок основных рельсов колеи и подъемных рельсов должен быть не более 2* мм., а зазоры между ними не более 5 мм.

Колея на тележке передаточной в рабочем положении должна стыковаться с основной, колеей технологических постов и колеей щелевых камер. Перепад по высоте и ширине на стыках не более 2* мм, а зазоры между ними не более 5 мм.

4. Захват поддонов каретками приводов конвейерной линии должен производиться за упоры, специально предусмотренные на поддоне, захват за другие части поддона не допускается.
5. После установки оборудования произвести монтаж гидроразводки по чертежам ТП ТХ 53÷65 приямки укрыть металлическими щитами, разработанными согласно чертежам ТП ТХ 66÷78
6. Устройство контактное поз. 14 установить в конце щелевых камер (см. вид С, сеч. Л-Л)
7. После окончания монтажа и наладочных работ провести окраску мест сварки, а также мест повреждения лакокрасочных покрытий и провести установку всех видов ограждений, предусмотренных техдокументацией монтируемого оборудования

Необходимо проверить вхолостую взаимодействие работы оборудования при перемещении поддона по всем постам конвейерной линии.

8* Размеры для справок.

9. Швы сварных соединений по ГОСТ 14771-76. Допускаются сварные швы по ГОСТ 5264-80
10. Установка оборудования щелевых камер СМЖ-445 показана для камер, строительная часть, которых выполнена по типовому проекту 409-13-8

1. Тип и количество поддонов определяются технологической частью проекта.
2. Гидроразводка поз. 1 и щиты укрытия приямков поз. 2 на чертеже не показаны.

Техническая характеристика

1. Тип формируемых изделий - панели наружных стен
2. Максимально возможные габариты формуемых изделий мм
   - длина 7200
   - ширина 3100
   - толщина 400
3. Максимально возможная масса формуемых изделий кг - 7500
4. Количество технологических постов в конвейерной линии шт - 8
5. Тепловлажностная обработка изделий — в одноярусной щелевой камере
6. Количество щелевых камер - 3
7. Количество форм в каждой камере - 11
8. Способ управления оборудованием конвейерной линии — дистанционный с индивидуальных постов
9. Общая установленная мощность оборудования квт — 204
10. Максимальные размеры площади занимаемой конвейерной линией мм
    - длина — 109000
    - ширина — 31000
11. Общая масса технологического оборудования конвейерной линии (без комплекта форм) кг — 100000

Данный чертеж читать совместно с чертежами ТП409-013-14.83ТХ листы 17÷20

8
8732/7

Гл. инж. пр.	Портных	
Нач. отд. № 1	Гирский	
Гл. констр.	Агеев	
Рук. гр.	Каминский	
Ст. инж.	Каширин	

ТП 409-013-14.83 ТХ

Главный корпус предприятия КПД мощностью 120-160 тыс. кв. м полезной площади в год (для домов с малым шагом)

Технологическая линия панелей наружных стен

Стадия	Лист	Листов
Р	21	

Монтажный чертеж

Гипростроммаш г. Москва

Привязан

Инв. №

Инв. № подл. | Подпись и дата | Взам. инв. №

Альбом VII

Типовое проектное решение ТП 409-013-14.83

Инв.№ подл. | Подп. и дата | Взам. инв.№

А - А
М 1:10

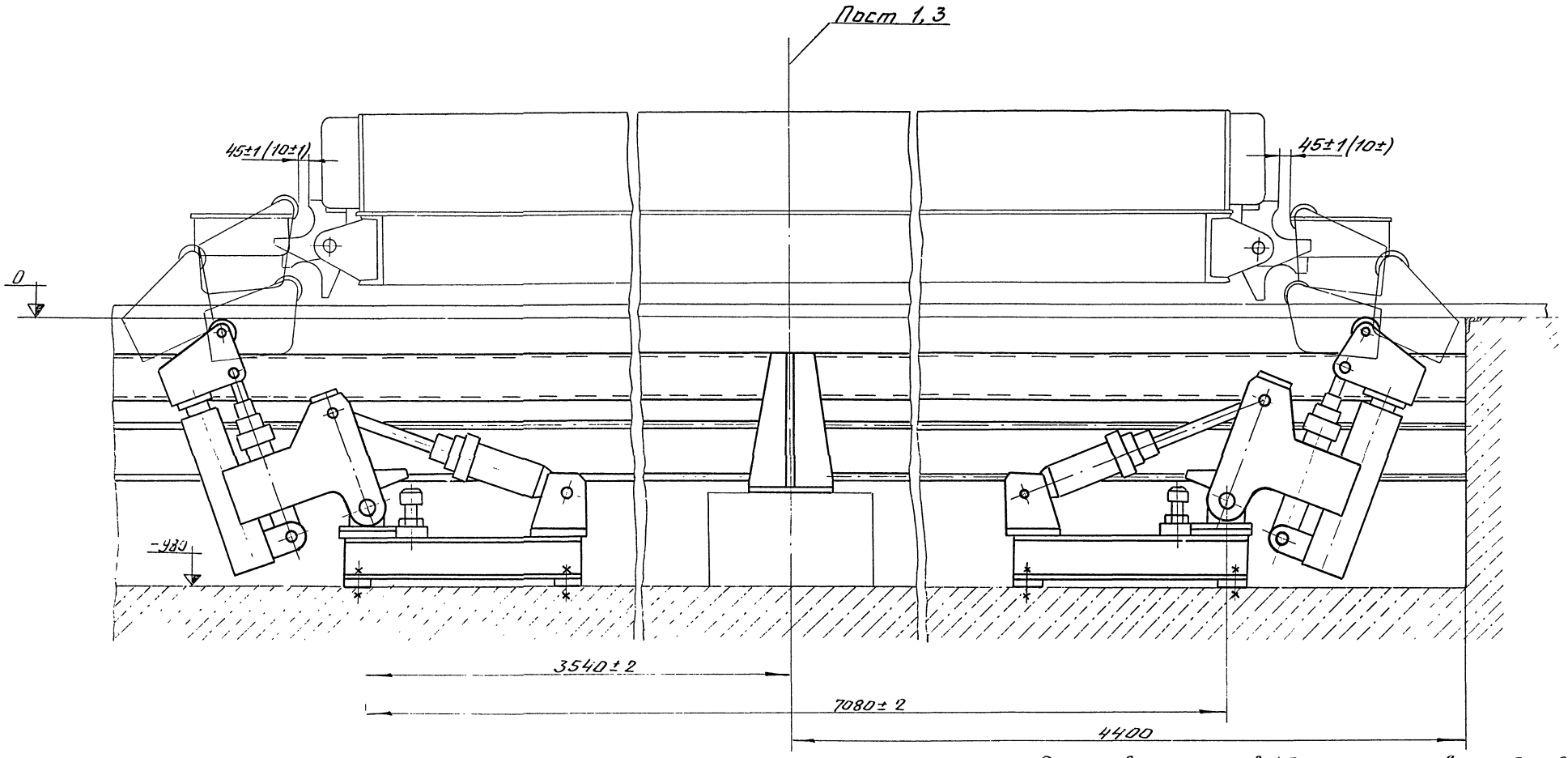

Регулировку размеров 45мм при открывании бортов и 10мм при закрывании бортов производить регулировочными винтами согласно чертежу СМЖ-453.00.00.000

9

Данный чертеж читать совместно с чертежами ТП 409-013-14.83 ТХ листы 17,18,21

Гл.инж.пр.	Партных		ТП 409-013-14.83 ТХ
Нач.отд.	Ирский		Главный корпус предприятия КПД мощностью 120-160тыс.кв.м полезной площади в год (для домов с малым шагом)
Гл.констр.	Агеев		Технологическая линия панелей наружных стен
Рук.гр.	Каминский		Стадия: Р; Лист: 22; Листов:
Ст.инж.	Куширин		Монтажный чертеж — Гипростроммаш г. Москва

Привязан

Инв. №: 8732/7

Альбом VII

Типовое проектное решение ТП 409-013-14.83

Б-Б Повернуто
м1:10

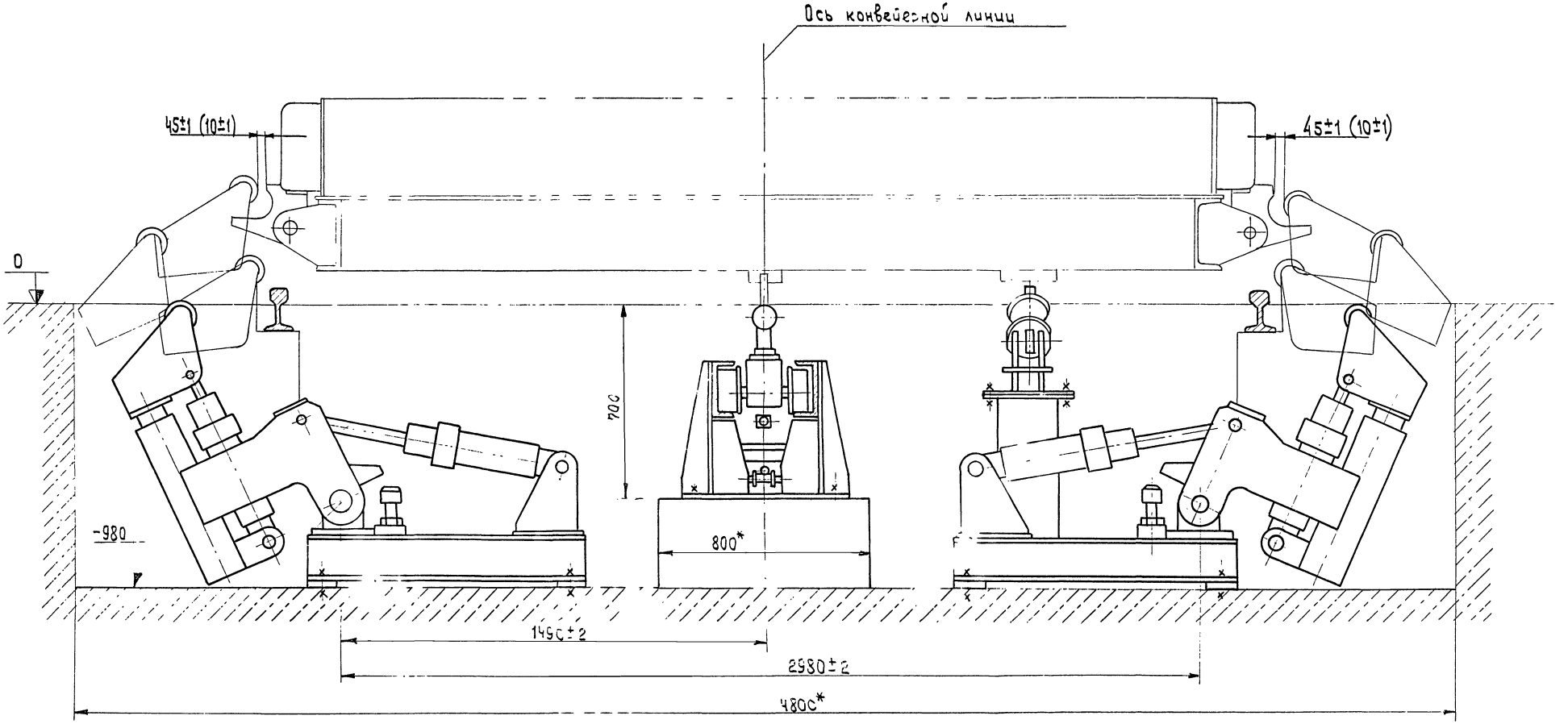

Регулировку размеров 45мм. при открывании бортов и 10мм. при закрывании бортов производить регулировочными винтами согласно чертежу СМЖ-453.00.00.000.

Данный чертёж читать совместно с чертежами ТП 409-013-14.83 ТХ листы 17, 18, 21

10
8732/7

Гл.инж.пр.	Портных		ТП 409-013-14.83 ТХ
Нач.отд.№1	Гирский		Главный корпус предприятия КПД мощностью 120-160тыс.кв.м полезной площади в год (для домов с малым шагом)
Гл.констр.	Абеев		
Рук.гр.	Каминский		Технологическая линия панелей наружных стен
Ст.инж.	Кашкрин		Монтажный чертеж

Стадия	Лист	Листов
Р	23	

Гипростроммаш г. Москва

Привязан

Инв.№

Инв.№подл. | Подпись и дата | Взам.инв.№

Типовое проектное решение ТП 409-013-14.83 Альбом VII

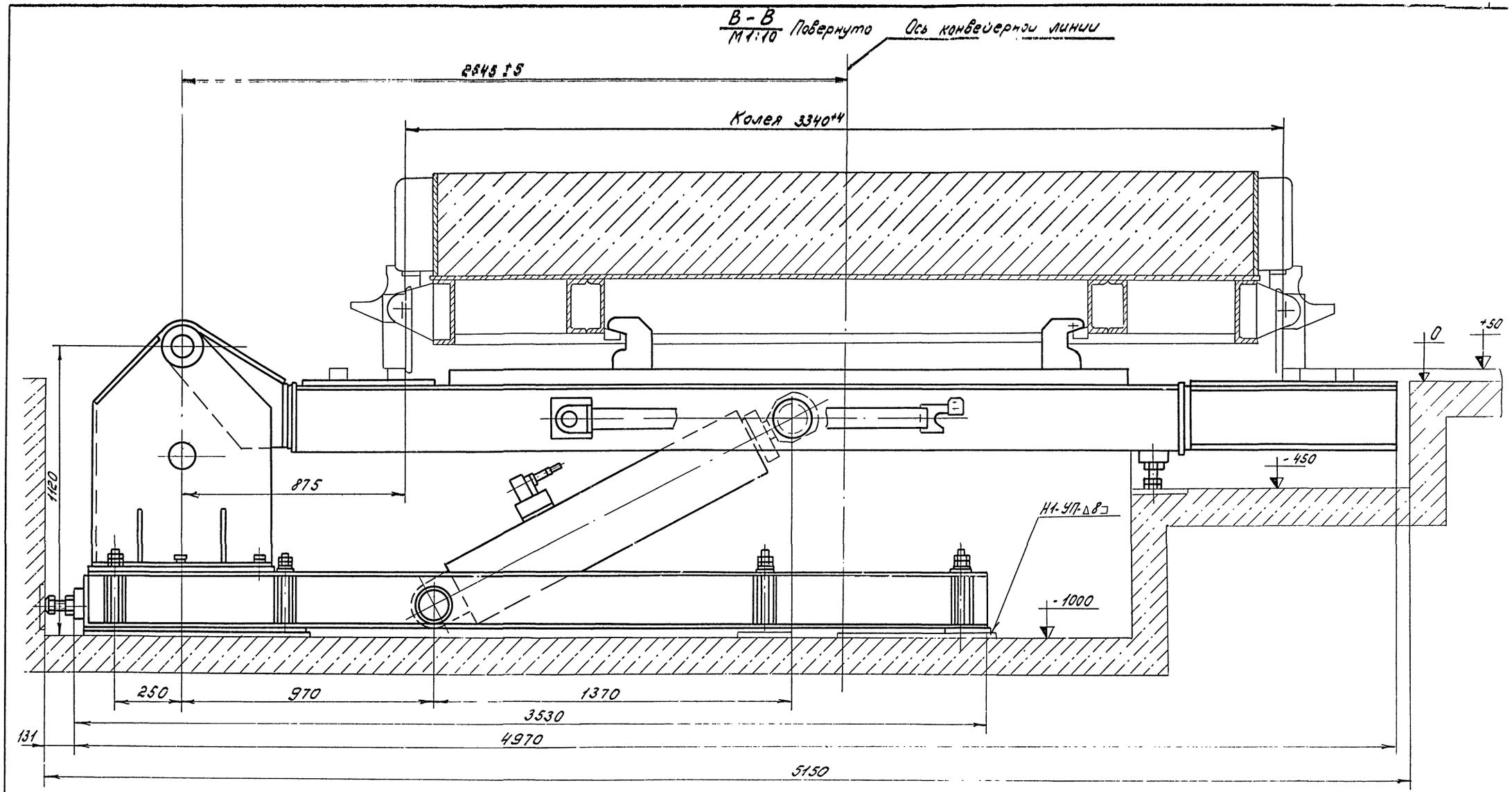

Данный чертеж читать совместно
с чертежами ТП 409-013-14.83 ТХ листы 17, 18, 21

11
8732/7

Гл.инж.пр.	Портных		ТП 409-01[illegible]-14.83 ТХ
Нач.отд.	Гирский		Главный корпус предприятия КПД мощностью 120-160 тыс.кв.м полезной площади в год (для домов с малым шагом)
Гл.конст.	Агеев		Технологическая линия панелей наружных стен
Рук.гр.	Каминский		Стадия Р; Лист 24; Листов
Ст.инж.	Кашкирин		Монтажный чертеж
			Гипростроммаш г. Москва

Привязан

Инв.№

Подп. и дата | Взам.инв.№

Альбом VII

Типовое проектное решение ТП 409-013-14.83

Инв. № подл. | Подп. и дата | Взам. инв. №

Г-Г
М 1:20 повернуто

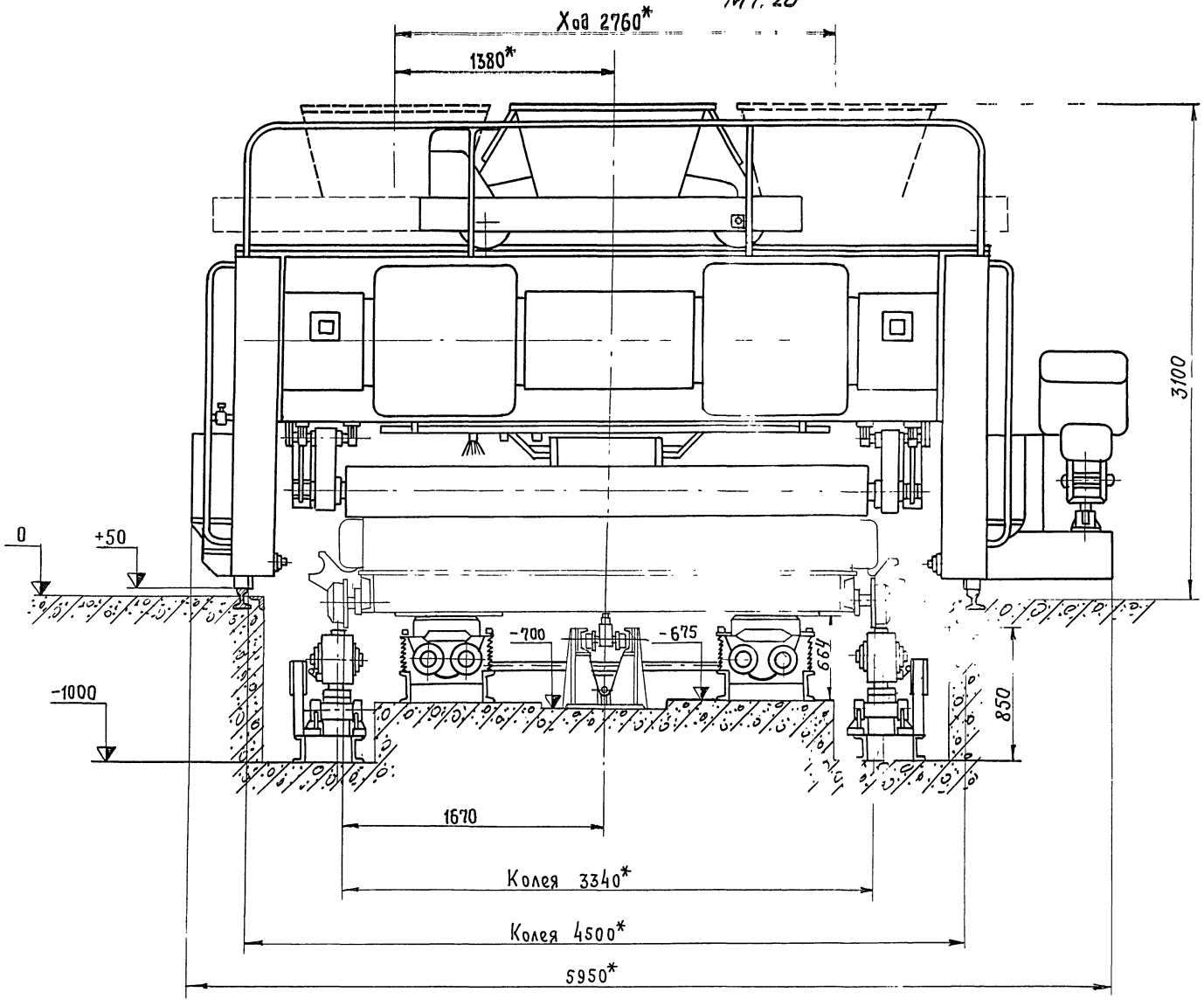

Данный чертеж читать совместно с чертежом ТП 409-013-14.83 ТХ лист 19, 21

12
8732/7

Гл. инж. пр.	Портный		ТП 409-013-14.83 ТХ
Нач. отд. №1	Гирский		Главный корпус предприятия КПД мощностью 120-160 тыс. кв. м полезной площади в год (для домов с малым шагом)
Гл. констр.	Агеев		
Рук. гр.	Каминский		Технологическая линия панелей наружных стен
Ст. инж.	Каширин		Монтажный чертеж

Стадия	Лист	Листов
Р	25	

Гипростроммаш г. Москва

Привязан:

Инв. №

Типовое проектное решение ТП409-013-14.83 Альбом VII

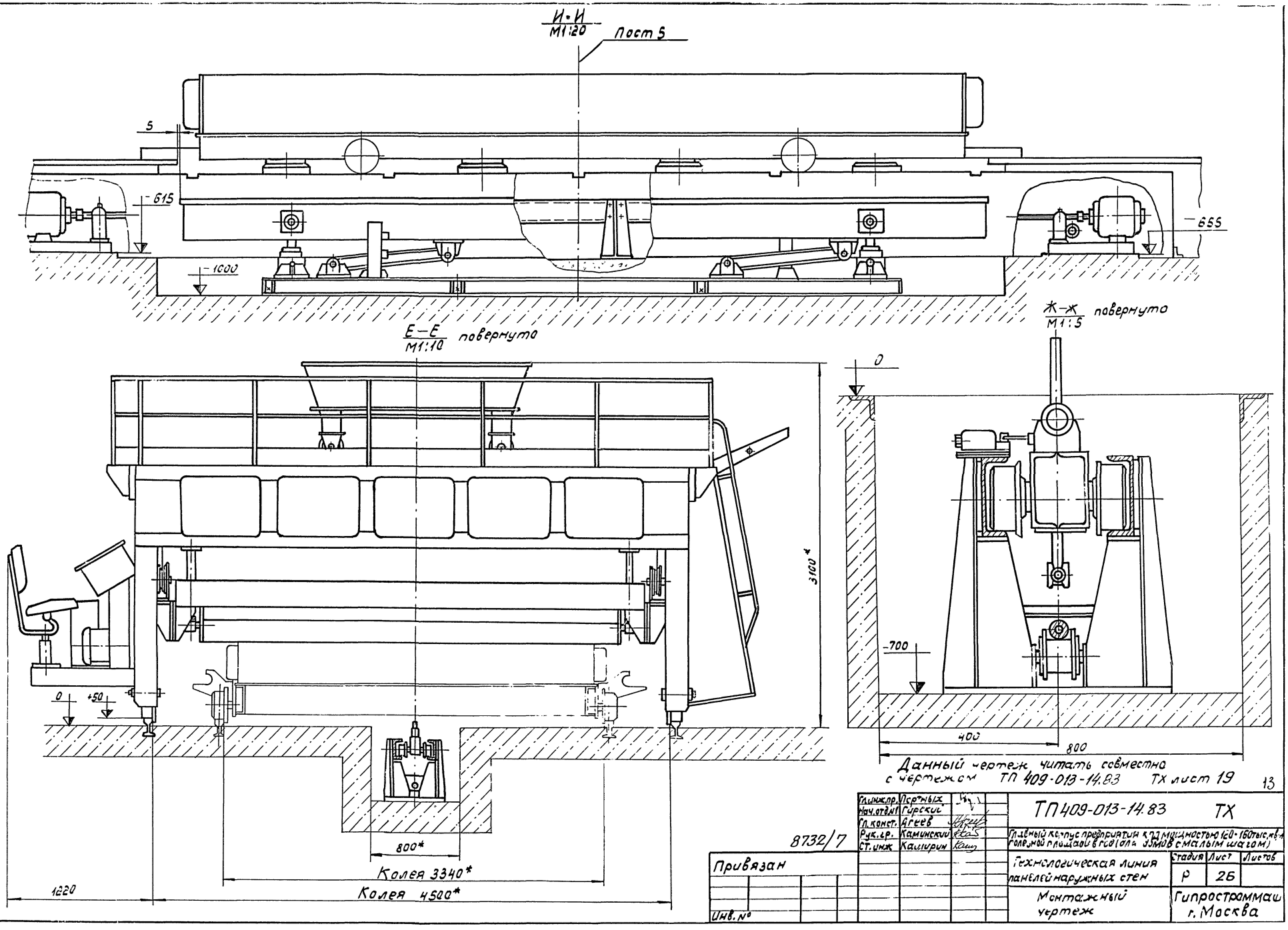

Данный чертеж читать совместно с чертежом ТП 409-013-14.83 ТХ лист 19

13

Гл.инж.пр.	Портных		ТП409-013-14.83	ТХ
Нач.отд.№1	Гирский			
Гл.конст.	Агеев		Главный корпус предприятия КПД мощностью 120-160тыс.кв.м полезной площади в год (для домов с малым шагом)	
Рук.гр.	Каминский			
Ст.инж	Каширин			
Привязан			Технологическая линия панелей наружных стен	Стадия: Р; Лист: 2Б; Листов:
Инв.№			Монтажный чертеж	Гипростроммаш г. Москва

8732/7

Инв.№ подл. | Подпись и дата | Взам. инв.№

Альбом VIII

Типовое проектное решение 409-013-14.83

Инв. № подл. | Подпись и дата | Взам. инв. №

К-К
М1:10

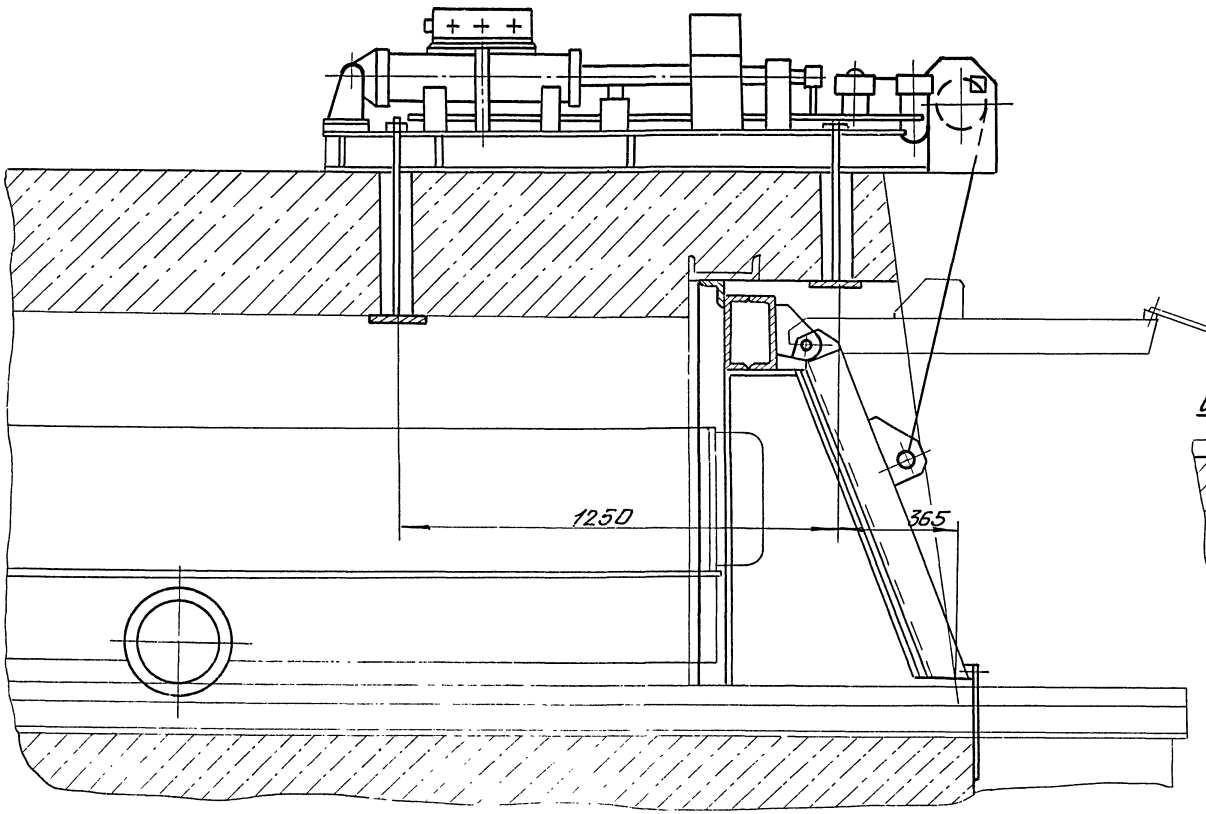

Д-Д
М1:10

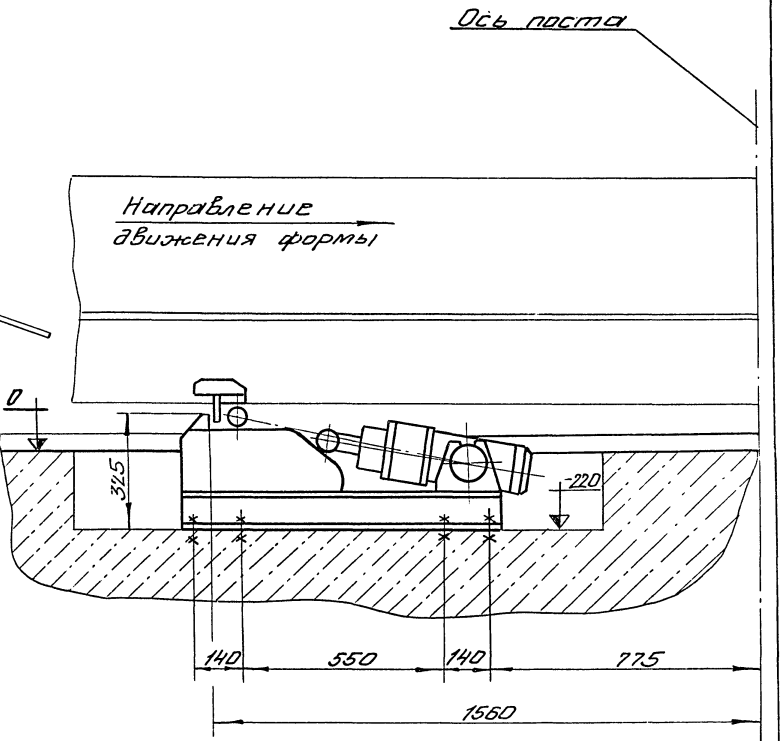

Данный чертеж читать совместно с чертежами ТП 409-013-14.83 ТХ листы 17, 19, 20

14
8732/7

Гл. инж. пр.	Лортных		ТП 409-013-14.83 ТХ
Нач. отд.	Гирский		Главный корпус предприятия КПД мощностью 120-160 тыс кв.м полезной площади в год (для домов с малым шагом
Гл. констр.	Агеев		Технологическая линия панелей наружных стен
Рук. гр.	Каминский		Стадия: Р; Лист: 27; Листов:
Ст. инж.	Каширин		Монтажный чертеж
			Гипростроммаш г. Москва

Привязан

Инв. N

Типовой проектное решение ТП409-013-14.83 Альбом VII

$\frac{М-М}{М1:50}$ Повернуто

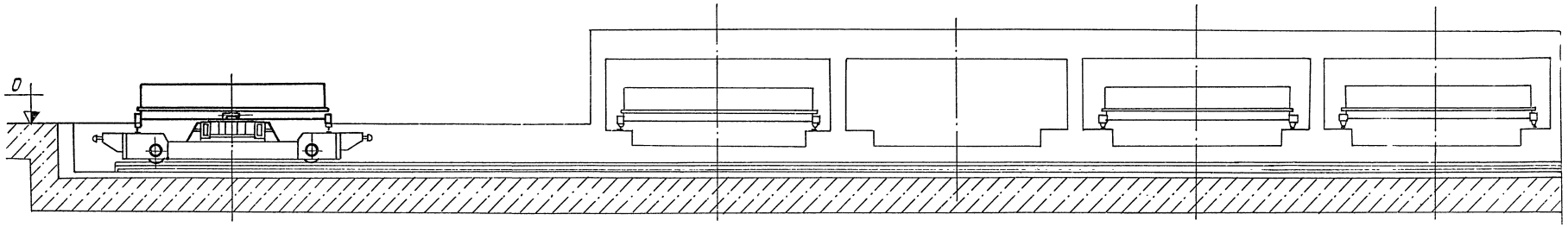

$\frac{Г}{М1:20}$

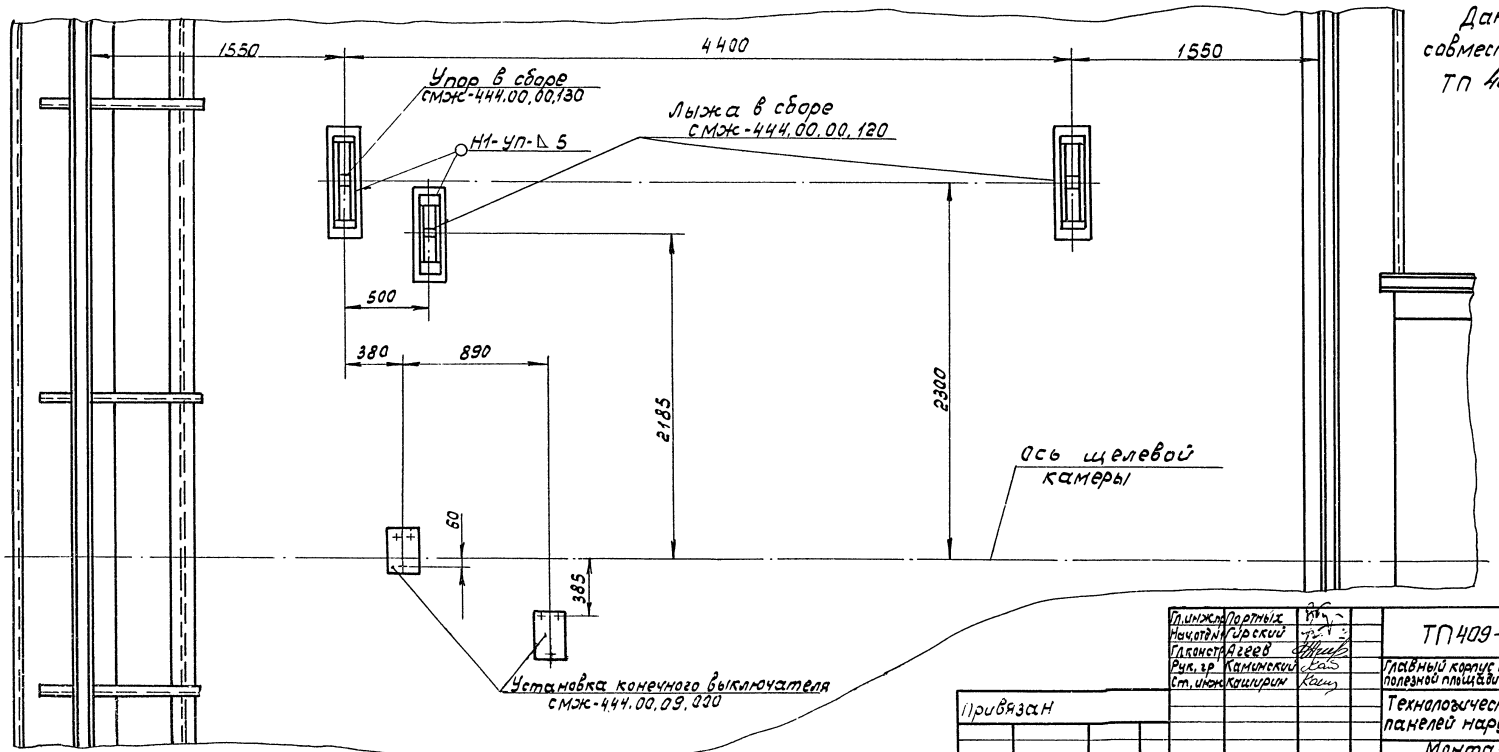

Данный чертеж читать совместно с чертежами ТП 409-013-14.83 ТХ листы 17, 18

15
8732/7

Гл.инж.	Портных		
Нач.отд.	Гурский		
Гл.конст.	Агеев		
Рук.гр.	Каминский		
Ст.инж.	Кашурин		

ТП409-013-14.83 ТХ

Главный корпус предприятия КПД мощностью 120-160 тыс.кв.м полезной площади в год (для домов с малым шагом)

Технологическая линия панелей наружных стен

Стадия	Лист	Листов
Р	28	

Монтажный чертеж

Гипростроммаш г. Москва

Привязан

Инв. №

Подпись и дата | Инв. № подл. | Взам. инв. №

Альбом VII

Типовое проектное решение ТП 409-013-14.83

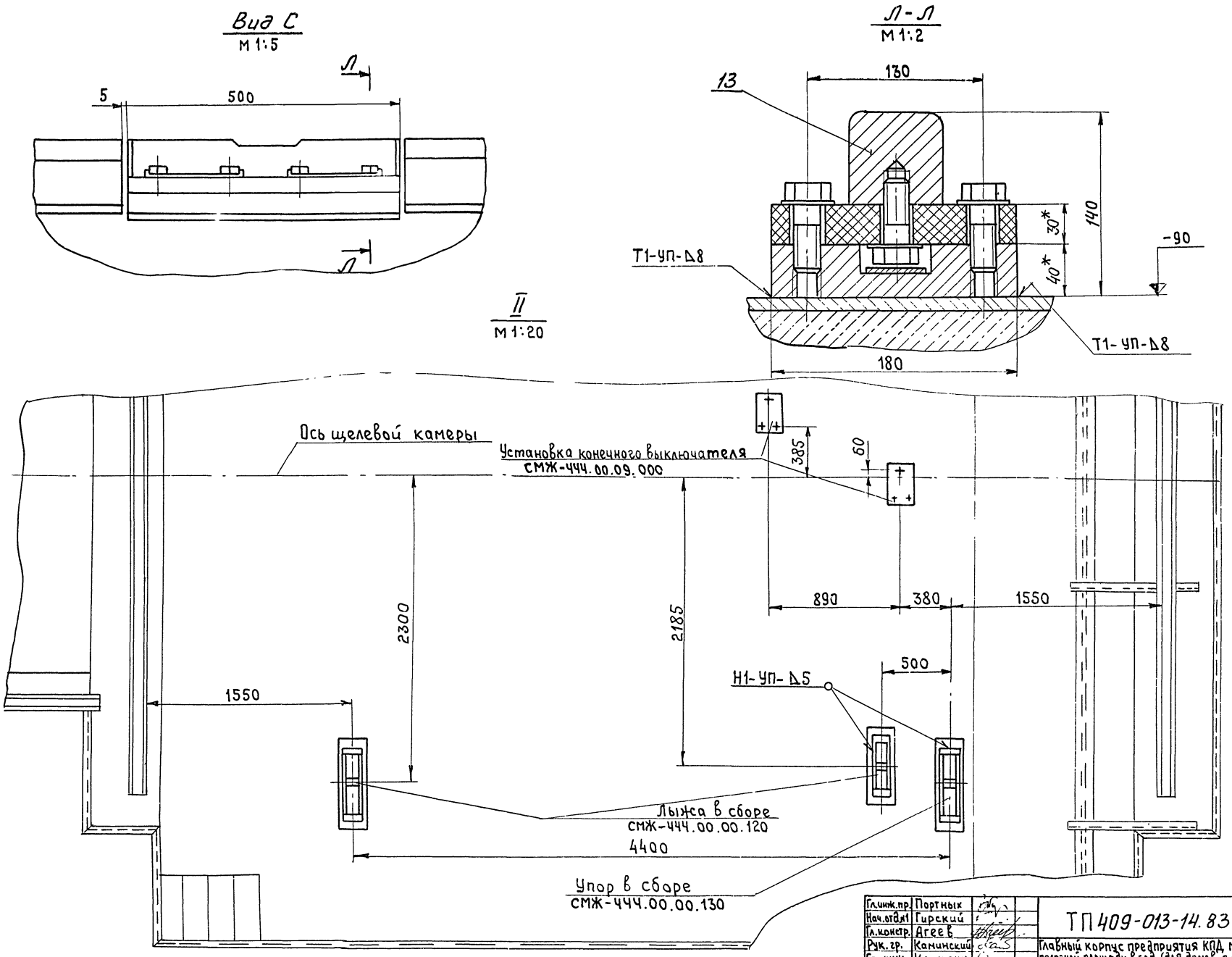

16
8732/7

Данный чертеж читать совместно с чертежами ТП 409-013-14.83 ТХ листы 17,18,20

Гл.инж.пр.	Портных		ТП 409-013-14.83 ТХ
Нач.отд.№1	Гирский		Главный корпус предприятия КПД мощностью 120-160 тыс.кв.м. полезной площади в год (для домов с малым шагом)
Гл.констр.	Агеев		
Рук.гр.	Каминский		
Ст.инж.	Каширин		

Привязан	Технологическая линия панелей наружных стен	Стадия: Р	Лист: 29
Инв.№	Монтажный чертеж	Гипростроммаш г.Москва	

Инв.№подл. | Подп. и дата | Взам.инв.№

Введение

Настоящее техническое описание и инструкция по эксплуатации предназначены для краткого ознакомления с назначением, составом, работой и техническими параметрами оборудования линии, необходимыми для обеспечения полного использования технических возможностей последней.

Техническое описание разработано в виде единого документа, состоящего из „Технического описания", включая инструкцию по эксплуатации.

Кроме настоящего документа, необходимо для изучения конструкции и правил эксплуатации оборудования, входящего в состав конвейерной линии, руководствоваться соответствующей эксплуатационной документацией, прилагаемой к каждой единице поставляемого оборудования.

1. Назначение

Конвейерная линия предназначена для изготовления панелей наружных стен на предприятиях КПД мощностью 120-160 тыс. кв.м полезной площади в год.

2. Технические данные

Наименование показателей единица измерения	Значение
2.1 Тип формуемых изделий	Панели наружных стен
2.2. Максимально возможные габариты формуемых изделий мм	
длина	7200
ширина	3100
толщина	400
2.3 Максимально возможная масса формуемых изделий, кг	7500
2.4 Количество технологических постов в конвейерной линии, шт.	8
2.5 Тепловлажностная обработка изделий	В одноярусной щелевой камере
2.6 Количество щелевых камер	3
2.7 Количество форм в каждой камере, шт.	11
2.8. Способ управления оборудованием конвейерной линии.	Дистанционный с индивидуальных пультов
2.9 Общая установленная мощность оборудования, квт.	204
2.10 Максимальные размеры занимаемой конвейерной линией мм. длина	109000
ширина	31000
2.11 Общая масса технологического оборудования конвейерной линии (без комплекта форм) кг	100000

3. Состав конвейерной линии

Наименование оборудования	Индекс
3.1 Привод конвейерной линии	СМЖС-3005Б
3.2 Тележка передаточная	СМЖС-444-02
3.3 Кантователь	СМЖС-439
3.4 Устройство для открывания или закрывания бортов	СМЖС-453
3.5 Бетоноукладчик	СМЖС-166Б
3.6 Виброплощадка грузоподъемностью 15 т	СМЖС-200Б
3.7 Рельсы подъемные (для колеи 3340 длиною =7000)	СМЖС-458
3.8 Оборудование щелевых камер	СМЖС-445
3.9 Насосная станция	СМЖС-3003Б
3.10 Бетоноукладчик	СМЖС-3507
3.11 Комплект поддонов с оснасткой	В соответствии с заказной спецификацией. Технологической части проекта
3.12 Рельс изолированный	3076/14 ТП
3.13 Гидроразводка	ТП ТХ-53÷65
3.14 Щиты укрытия приямков	ТХ-66÷78

Привязан

Инв. №

8732/7

Гл. инж. пр.	Портных		ТП409-013-14.83 ТХ
Нач. отд.	Гирский		Главный корпус предприятия КПД мощностью 120-160 тыс кв.м полезной площади в год для домов с малым шагом
Гл. констр.	Агеев		Технологическая линия панелей наружных стен
Руков. гр.	Каминский		Стадия Р; Лист 30; Листов
Ст. инж.	Каширин		Техническое описание
			Гипростроммаш г. Москва

Инв. № подл. | Подп. и дата | Взам. инв. №

4. Работа конвейерной линии

4.1. Восьмипостовая конвейерная линия с одноярусными щелевыми камерами состоит из двух параллельных потоков. В первом потоке расположены восемь технологических постов, назначение которых указано в технологической части проекта.

Во втором потоке расположены одноярусные щелевые камеры.

Оба потока соединены между собой передаточными тележками.

4.2. Работа на технологических постах линии начинается с момента передачи формы на каждый пост.

4.3. Перемещение форм от поста к посту осуществляется при помощи привода конвейерной линии. На первый пост форма подается передаточной тележкой. После окончания работ на восьмом посту, форма с этого поста перемещается на передаточную тележку.

Перемещение формы на передаточную тележку производится захватом передаточной тележки.

С помощью передаточной тележки форма перемещается к щелевым камерам. При остановке тележки напротив щелевой камеры посредством конечного выключателя дается команда механизму открывания дверей камеры. После открывания двери, толкатель передаточной тележки заталкивает форму в щелевую камеру.

Форма может быть перемещена в щелевую камеру только в том случае, если противоположная сторона камеры освобождена от формы, о чем дается соответствующий сигнал.

Извлечение формы из щелевой камеры также осуществляется с помощью передаточной тележки, которая транспортирует и перемещает форму с тележки на первый пост конвейерной линии.

4.4. Работа всех машин и механизмов конвейерной линии в технологическом режиме возможна только при строгом соблюдении всех блокировок, предусмотренных проектами электрической части соответствующего оборудования.

5. Инструкция по эксплуатации

Введение

Инструкция предназначена для руководства при установке, подготовке к работе и пуску оборудования, входящего в линию, и поддержания его в постоянной готовности. При монтаже, вводе в действие и эксплуатации линии, кроме данной инструкции, необходимо руководствоваться „Техническим описанием" и „Инструкцией по монтажу, пуску и регулированию" каждой машины, входящей в линию.

5.1. Указание мер безопасности

5.1.1. К обслуживанию и управлению работой машин и оборудования линии допускаются лица, прошедшие теоретическое и практическое обучение и имеющие удостоверение на право обслуживания соответствующего оборудования.

5.1.2. Администрацией предприятия должна быть разработана подробная инструкция по технике безопасности, уходу и смазке всех машин и оборудования, входящих в линию, применительно к местным условиям эксплуатации.

Эта инструкция должна быть вывешана около пультов управления конвейерной линии на видном месте.

При эксплуатации линии необходимо руководствоваться указаниями мер безопасности, изложенными в „Техническом описании" каждой единицы оборудования, входящей в линию.

5.1.3. Все ограждения, предусмотренные проектом, должны быть поставлены на место.

Открытые места приямков должны иметь ограждающие конструкции.

5.1.4. Рабочие места конвейерной линии должны быть хорошо освещены.

5.1.5. Очистка, смазка и ремонт оборудования, входящего в линию, во время работы категорически запрещается.

5.1.6 Перед пуском, после монтажа или ремонта всех единиц оборудования, входящих в линию, необходимо проверить работу каждой единицы оборудования отдельно, а также их совместную работу в составе линии без нагрузки.

5.1.7 Обслуживающему персоналу не разрешается:

- начинать и продолжать работы при обнаружении какой-либо неисправности в составе оборудования линии;
- находиться вблизи движущихся частей машин и оборудования;
- находиться на форме при уплотнении бетонной смеси на виброплощадке.

Гл.инж.пр.	Портных		ТП 409-013-14.83 ТХ
Нач.отд.	Гирский		Главный корпус предприятия КПД мощностью 120-150 тыс. кв.м полезной площади в год (для домов с малым шагом)
Гл.констр.	Агеев		Технологическая линия панелей наружных стен — Стадия: Р; Лист: 31; Листов:
Рук.гр.	Каминский		Техническое описание — Гипростроммаш г. Москва
Ст.инж.	Каширин		

Привязан

Инв.№

Инв.№подл. | Подп. и дата | Взам.инв.№

5.1.8. Посторонним лицам находиться в зоне линии во время ее работы запрещается.

5.2 Порядок установки.

Все машины и механизмы, входящие в линию, устанавливаются на месте, согласно чертежам фундаментов под оборудование и чертежам общего вида линии. Стыковка всего оборудования линии между собой производится в соответствии с привязками, указанными на чертежах общего вида конвейерной линии.

При установке оборудования необходимо также руководствоваться „Инструкцией по монтажу, пуску и регулированию" каждой машины или механизма, входящих в линию.

5.3. Подготовка к работе

Подготовка к работе конвейерной линии производится в соответствии с технологической частью проекта.

5.4. Указания по текущему ремонту

Виды ремонта и их периодичность производятся в соответствии с графиком, составленным на заводе-потребителе, и утвержденным в установленном порядке.

5.5. Техническое обслуживание

Техническое обслуживание линии состоит из технического обслуживания отдельных машин и механизмов, входящих в линию, которое в свою очередь производится в соответствии с указаниями по техническому обслуживанию, изложенному в „Техническом описании" машин и механизмов.

5.6. Правила хранения, консервации

Подготовка к консервации:

Консервация и расконсервация каждой машины и механизма, входящих в линию, производится в соответствии с указаниями по консервации, изложенными в „Техническом описании" каждой машины и механизма.

Хранение металлоконструкций машин и механизмов, входящих в линию, должно осуществляться в местах, исключающих проникновение влаги и атмосферных осадков (под навесами, в закрытых помещениях и т.д).

5.7. Транспортирование

Транспортирование каждой машины и оборудования, входящих в линию, производится в соответствии с правилами транспортирования изложенными в „Техническом описании" по каждой машине и оборудованию.

Альбом VIII

Типовое проектное решение ТП 409-013-14.83

Инв. № подл. | Подп. и дата | Взам. инв. №

Привязан

Инв. №

Гл. инж. пр.	Портных	ТП 409-013-14.83 ТХ	
Нач. отд.	Гирский		
Гл. констр.	Агеев В.		
Рук. гр.	Каминский	Главный корпус предприятия КПД мощностью 120-160 тыс. кв.м полезной площади в год для домов с малым шагом	
Ст. инж.	Каширин	Технологическая линия панелей наружных стен	Стадия Р; Лист 32; Листов
		Техническое описание	Гипростроммаш г. Москва

19
8732/7

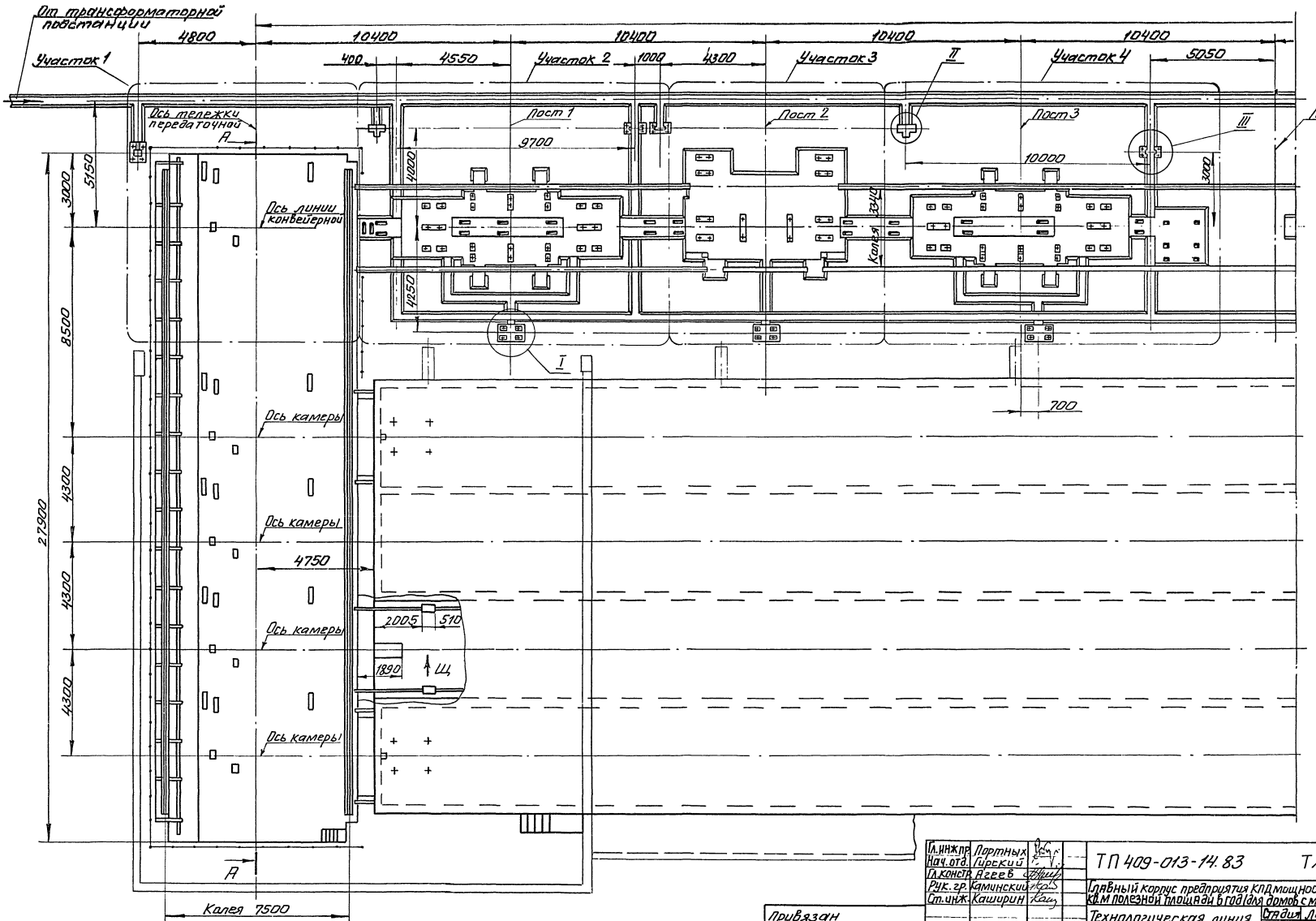

Данный чертеж читать совместно с чертежами ТП 409-013-14.83 ТХ листы 34÷39,52

Гл.инж.пр.	Портных		ТП 409-013-14.83 ТХ
Нач.отд.	Гирский		Главный корпус предприятия КПД мощностью 120-160 тыс. кв.м полезной площади в год (для домов с малым шагом)
Гл.констр.	Агеев		Технологическая линия панелей наружных стен
Рук.гр.	Каминский		Задание на проектирование фундаментов
Ст.инж.	Кашкрин		Стадия Р; Лист 33; Листов
			Гипростроммаш г. Москва

Привязан

Инв. №

Альбом VIII

Типовое проектное решение ТП 409-013-14.83

Инв. № подл. | Подп. и дата | Взам. инв. №

20
8732/7

Типовое проектное решение ТП 409-013-14.83

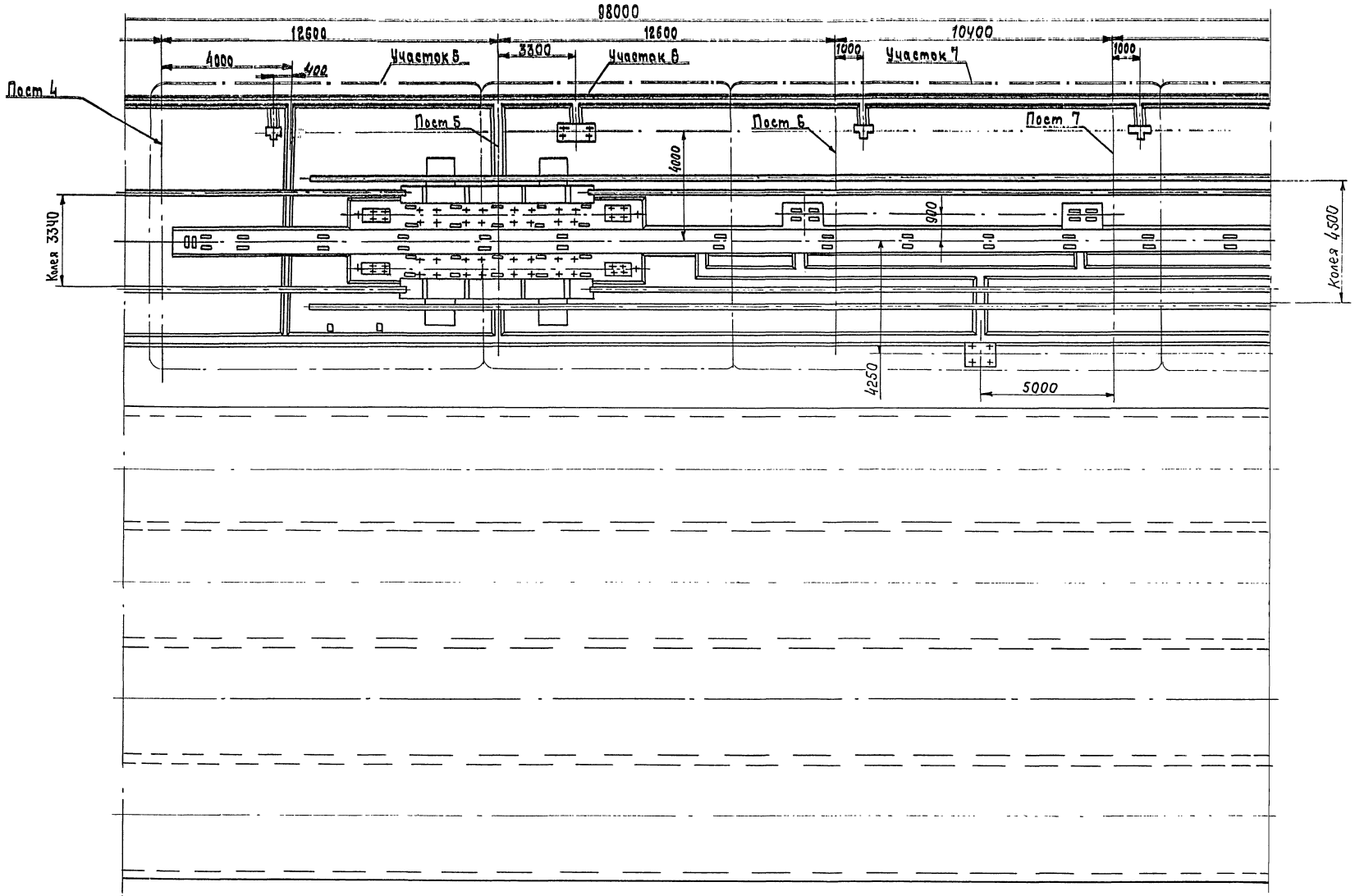

Данный чертеж читать совместно
с чертежами ТП 409-013-14.83 ТХ листы 33, 35, 40, 41, 42

Гл. инж. пр	Портных	
Нач. отд. №1	Гирский	
Гл. констр.	Агеев	
Рук. гр.	Каминский	
Ст. инж.	Кашарин	

Привязан:

Инв. №

ТП 409-013-14.83 ТХ

Главный корпус предприятия КПД мощностью 120-160 тыс. кв. м полезной площади в год (для домов с малым шагом)

Технологическая линия панелей наружных стен

Стадия	Лист	Листов
Р	34	

Задание на проектирование фундаментов

Гипростроммаш г. Москва

21
8732/7

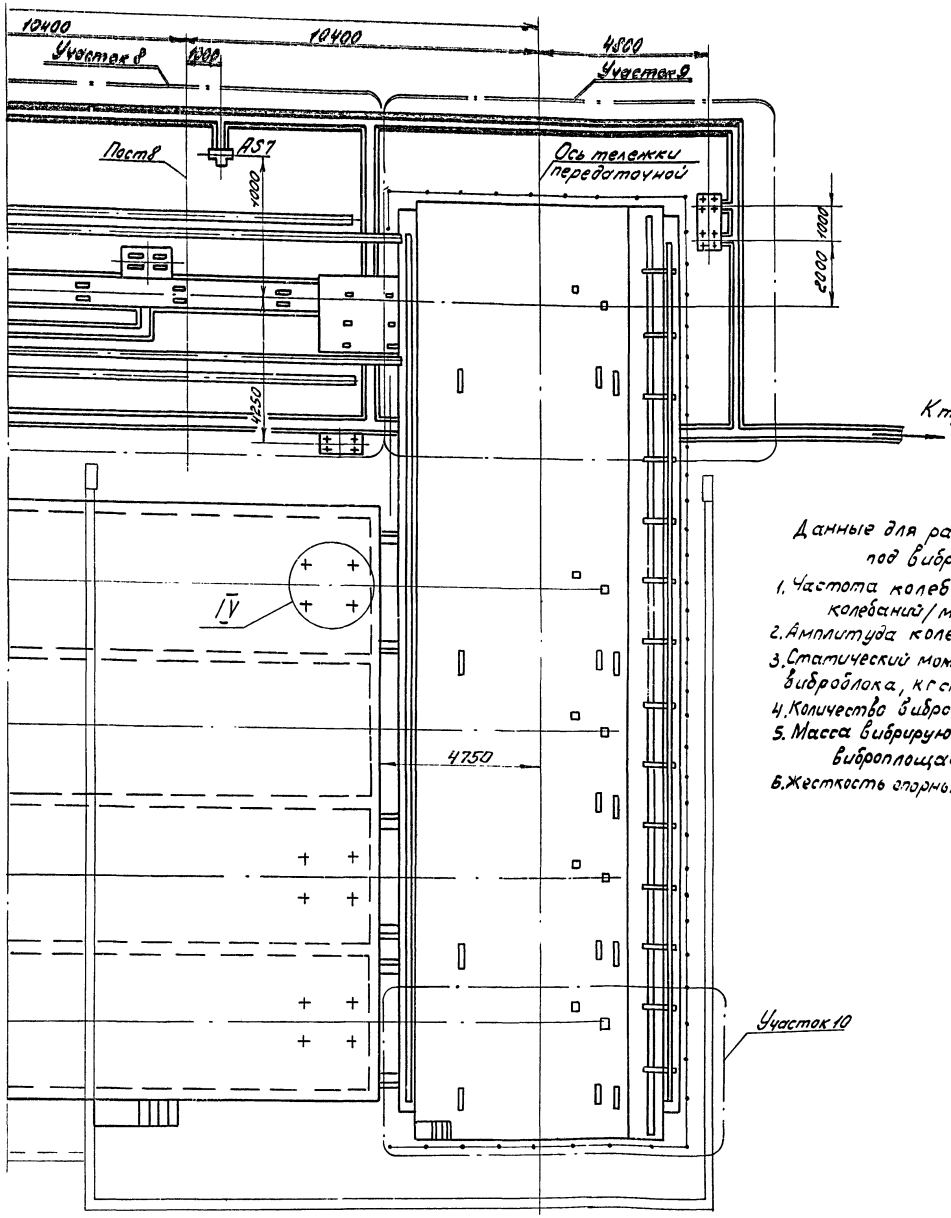

Данные для расчета фундамента под виброплощадку

1. Частота колебаний, колебаний/мин	2700÷3000
2. Амплитуда колебаний, мм	0,4÷0,6
3. Статический момент одного виброблока, кгсм	60
4. Количество виброблоков, шт	8
5. Масса вибрирующих частей виброплощадки, кг	3100
6. Жесткость опорных пружин, кгсм верхней	128
нижней	340

1. Данный чертеж является заданием на проектирование рабочих чертежей фундаментов.
2. На чертежах даны теоретические отметки на фундаменты оборудования. При разработке рабочих чертежей фундаментов отметки должны быть выполнены ниже теоретических на величину принятой подливки при монтаже оборудования.
3. Фундаменты под виброплощадку (см. ТХ л. 40, 41, 42-51) должны соответствовать требованиям „Технические условия на проектирование фундаментов под машины с динамическими нагрузкам" (СН 190-61)
4. Все нагрузки даны в статическом состоянии.
5. Размер 8500 (см. участок I) уточняется при проектировании строительной части.
6. Таблицу нагрузок на фундаменты - (смотри лист ТХ 52)
7. Металлические элементы фундаментов проектируются на основании данного чертежа с учетом указанных нагрузок, заказываются в строительной части и изготавливаются при монтаже.
8. Боковые грани площадок под пульты, шкафы и насосные станции высотой 100мм выложить керамической плиткой. Масса каждого пульта, шкафа, насосной станции не более 500кг.
9. От постов №№ 1, 2, 3 предусмотреть штробы для отвода шламовых вод. Уклоны штроб выполнить в сторону общецехового отстойника.
10. Трубы для электропроводки закладываются в фундамент ниже уровня пола на 150мм. По длине трубы выполнить в соответствии с электротехнической частью проекта от приямков до штроб с электрошкафом. Размер трубы принять не менее d_y = 50мм.
11. При наличии грунтовых вод выше дна приямков в них устанавливаются сварные металлические кессоны по размерам приямков.
12. У приямков передаточных тележек с отметкой -900мм. установить ограждения. Со стороны подачи форм ограждение не предусматривать.
13. Расположение электрошкафов, пультов и насосных станций подлежит уточнению в соответствии с технологической электротехнической частями проекта.
14. Плиты под упоры (ТХ л. 45) установить только в зоне заталкивания форм в щелевые камеры
15. Монорельсы для поддержки кабеля (см. ТХ л. 36, 45) выполнить с возможной регулировкой на монтаже в горизонтальной и вертикальной плоскостях в пределах 20мм.
16. Длина и привязка рельсов установка стоек у фегоноукладчика выполняются по технологической части проекта.
17. * Размеры для справок.
18. Фундамент под привод конвейерной линии выполнен на основании чертежа СМЭС-3005Б 00.00. 000 СБ
19. Контуры приямков должны окаймляться по периметру стальюугловой 50×50×5 с отметкой верха 0

22

Данный чертеж читать совместно с чертежами ТП 409-013-14.83 ТХ листы 33, 34, 43, 44, 45, 52

8732/7

Привязан

Инв. №

Гл. инж. пр.	Портных		ТП 409-013-14.83 ТХ
Нач. отд.	Гирский		Главный корпус предприятия КПД мощностью 120-150 тыс. т/год полезной площади (для домов с малым шагом)
Гл. констр.	Агеев		Технологическая линия панелей наружных стен — Стадия: Р; Лист: 35; Листов:
Рук. гр.	Каминский		Задание на проектирование фундаментов — Гипростроммаш г. Москва
Ст. инж.	Каширин		

Альбом VIII

Типовое проектное решение ТП 409-013-14.83

Инв. № подл. | Подп. и дата | Взам. инв. №

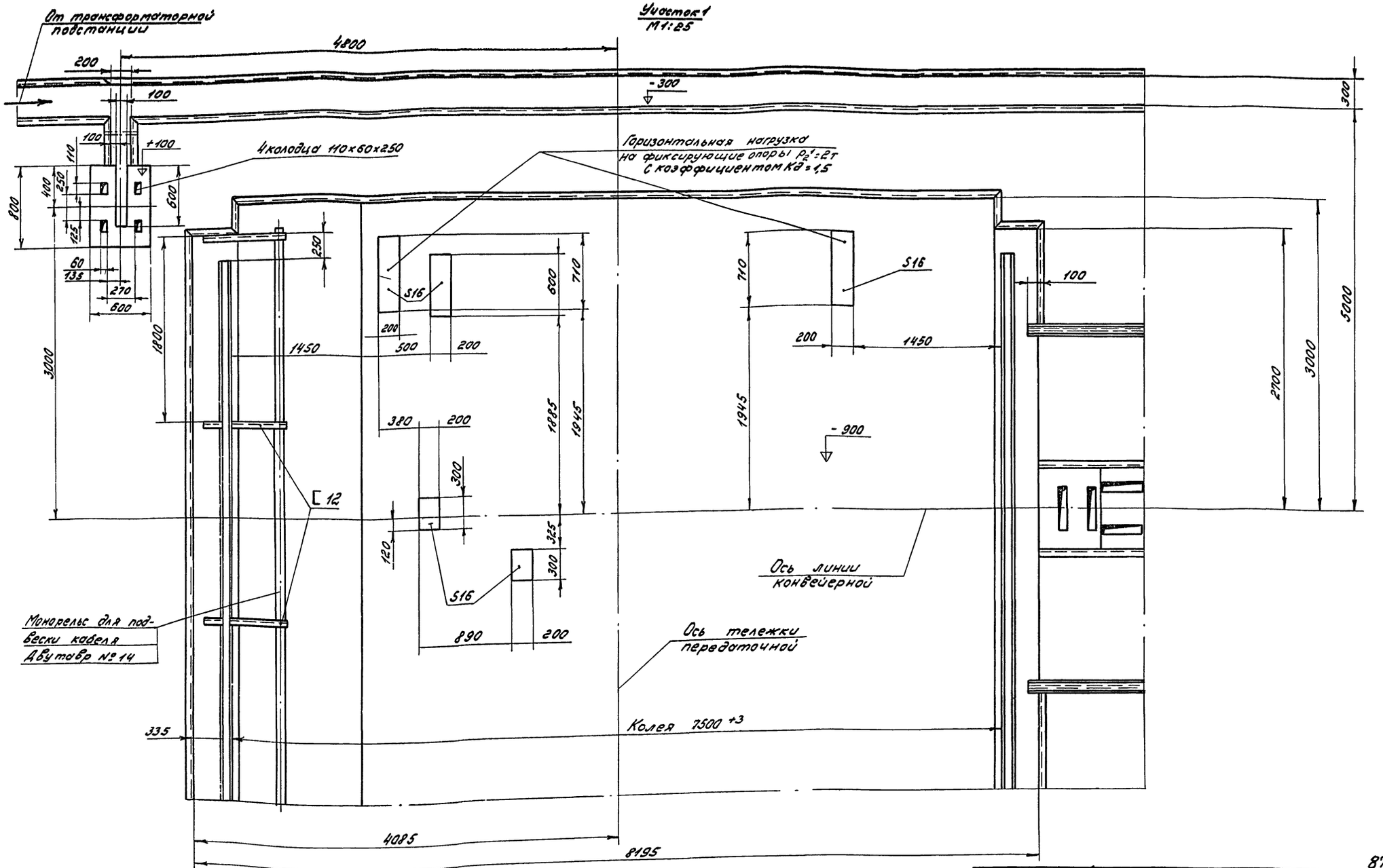

Данный чертеж читать совместно с чертежами ТП 409-013-14.83 ТХ листы 33,35

Гл. инж. пр.	Портных		
Нач. отд.	Гирский		
Гл. констр	Агеев		
Рук. гр.	Комиссий		
Ст. инж.	Каширин		

Привязан

Инв. №

ТП 409-013-14.83 ТХ

Главный корпус предприятия КПД мощностью 120-180 тыс. кв.м. полезной площади в год (для домов с малым шагом)

Технологическая линия панелей наружных стен

Стадия	Лист	Листов
Р	36	

Задание на проектирование фундаментов

Гипростроммаш г. Москва

23
8732/7

Альбом VII

Типовое проектное решение ТП 409-013-14.83

Инв. № подл. | Подп. и дата | Взам. инв. №

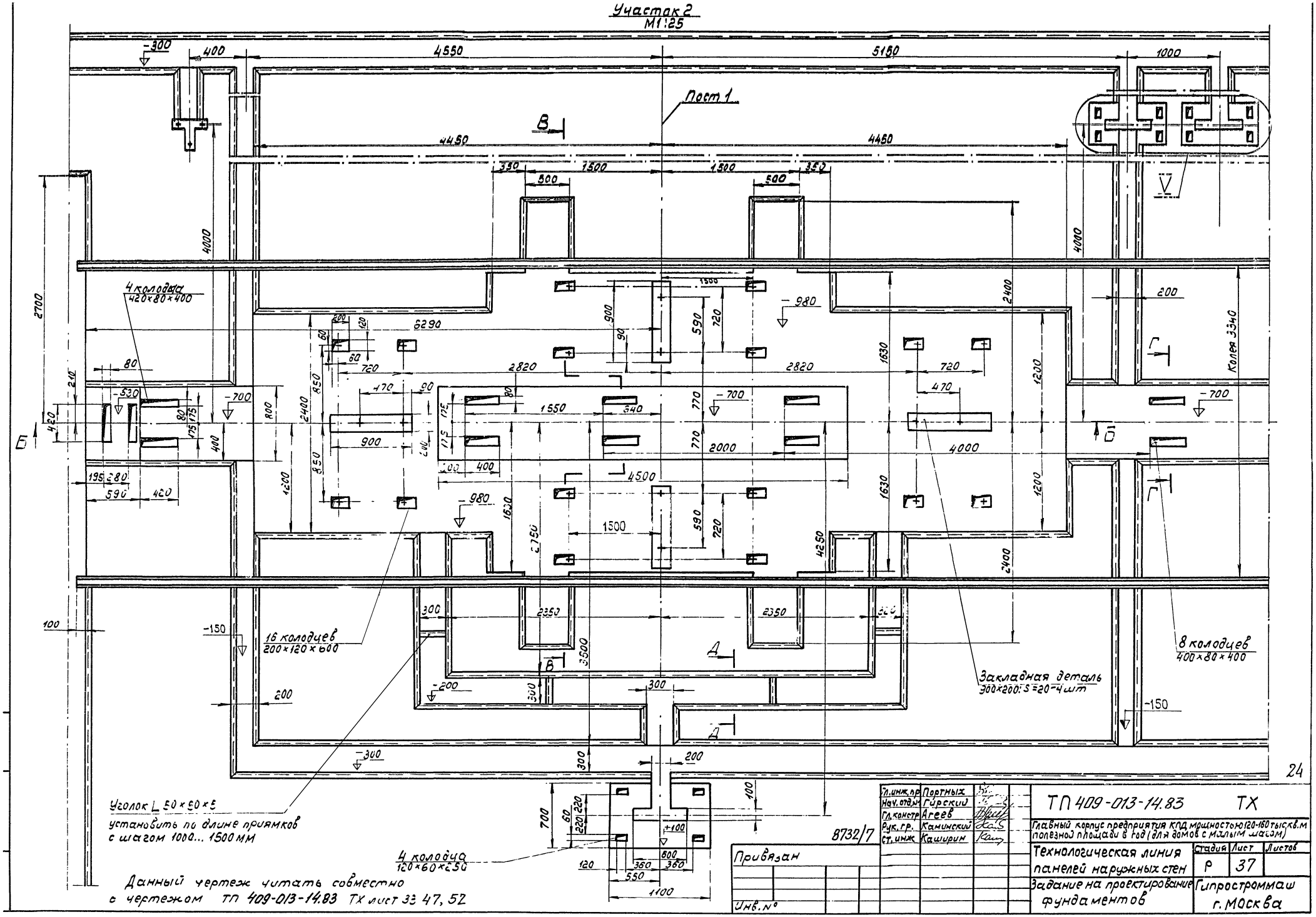

Данный чертеж читать совместно с чертежом ТП 409-013-14.83 ТХ лист 33 47, 52

Гл. инж. пр.	Портных		
Нач. отд. М	Гуревич		
Гл. констр.	Агеев		
Рук. гр.	Каминский		
Ст. инж.	Кашурин		

8732/7

Привязан

Инв. №

ТП 409-013-14.83 ТХ

Главный корпус предприятия КЛД мощностью 120-160 тыс. кв. м полезной площади в год (для домов с малым шагом)

Технологическая линия панелей наружных стен

Задание на проектирование фундаментов

Стадия	Лист	Листов
Р	37	

Гипростроммаш г. Москва

Альбом VII

Типовое проектное решение ТП409-013-14.83

Участок 3
М 1:25

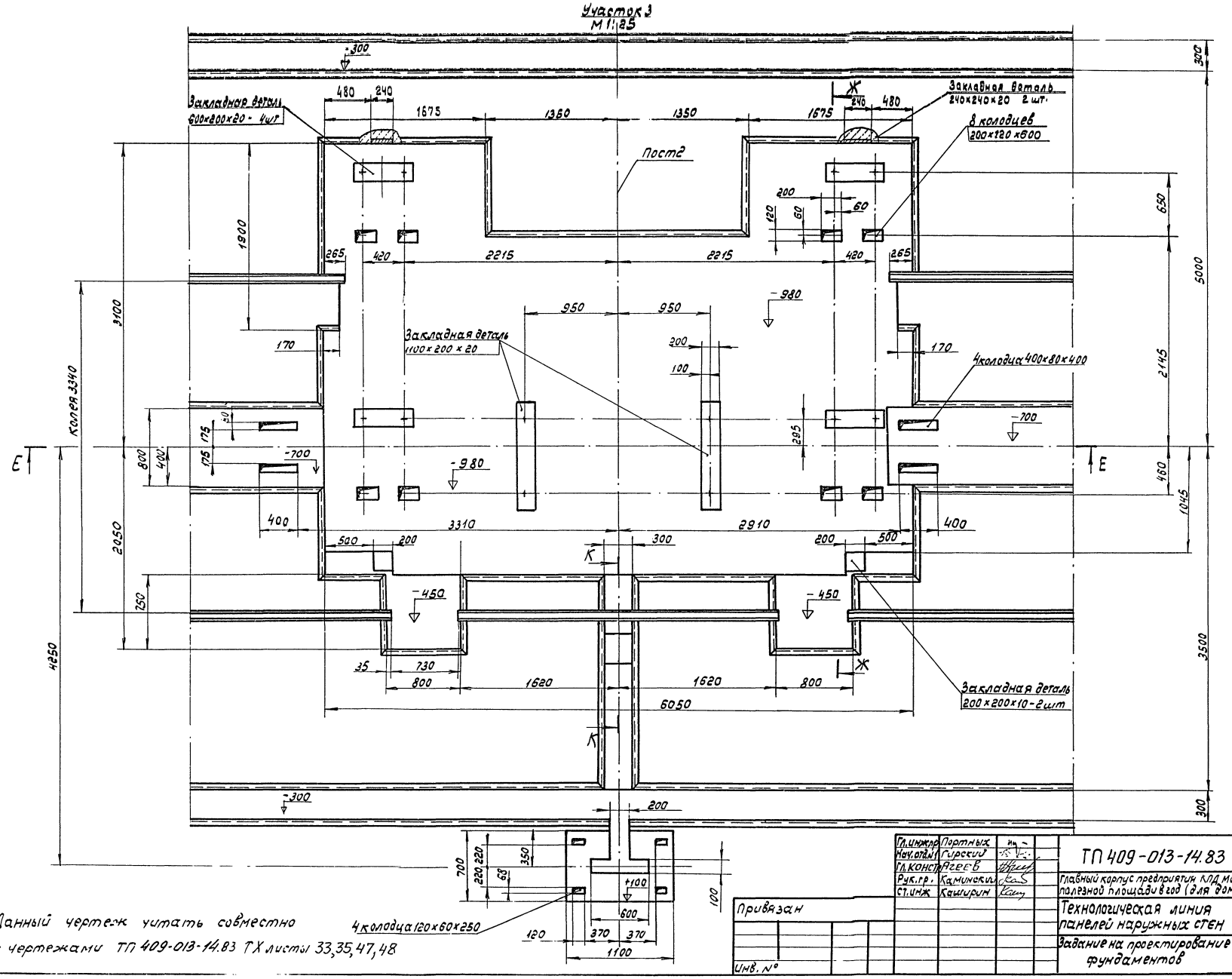

Данный чертеж читать совместно с чертежами ТП 409-013-14.83 ТХ листы 33,35,47,48

Гл.инжпр	Портных	
Нач.отд.№1	Гирский	
Гл.констр	Агеев	
Рук.гр.	Каминский	
Ст.инж	Каширин	

Привязан

Инв. №

ТП 409-013-14.83 ТХ

Главный корпус предприятия КПД мощностью 120-160 тыс.кв.м полезной площади в год (для домов с малым шагом)

Технологическая линия панелей наружных стен

Стадия	Лист	Листов
Р	38	

Задание на проектирование фундаментов

Гипростроммаш г. Москва

8732/7 25

Альбом VII

Типовое проектное решение ТП 409-013-14.83

Участок 4
М 1:25

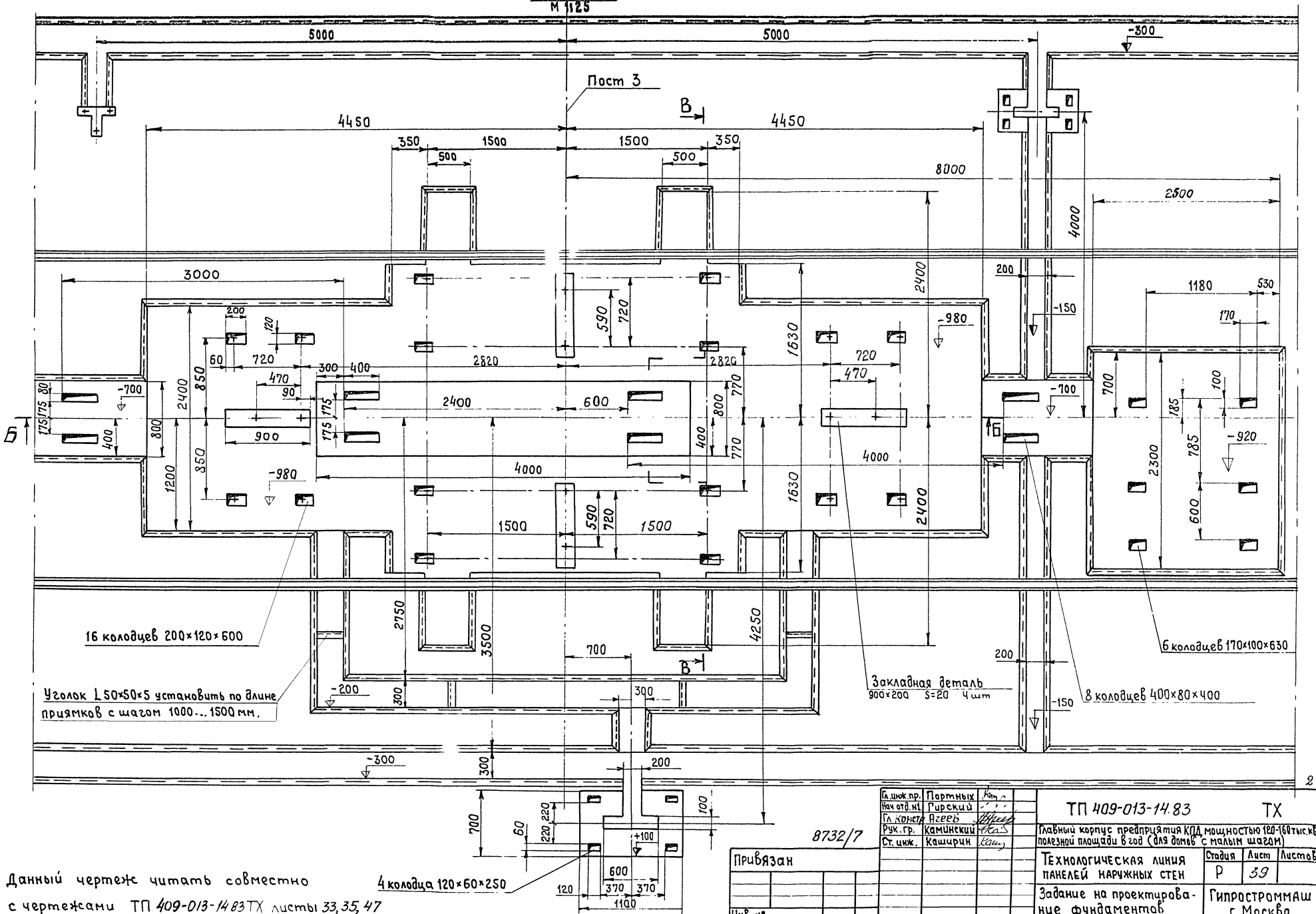

Данный чертеж читать совместно с чертежами ТП 409-013-14.83 ТХ листы 33, 35, 47

8732/7

Привязан

Инв. №

Гл. инж. пр.	Партных	
Нач. отд. №1	Гирский	
Гл. конструктор	Агеев	
Рук. гр.	Каминский	
Ст. инж.	Кашарин	

ТП 409-013-14.83 ТХ

Главный корпус предприятия КПД мощностью 120-160 тыс. кв.м полезной площади в год (для домов с малым шагом)

Технологическая линия панелей наружных стен

Задание на проектирование фундаментов

Стадия	Лист	Листов
Р	39	

Гипростроммаш г. Москва

26

Инв. № подл. | Подп. и дата | Взам. инв. №

Альбом VII

Типовое проектное решение ТП 409-013-14.83

Инв. № подл. | Подп. и дата | Взам. инв. №

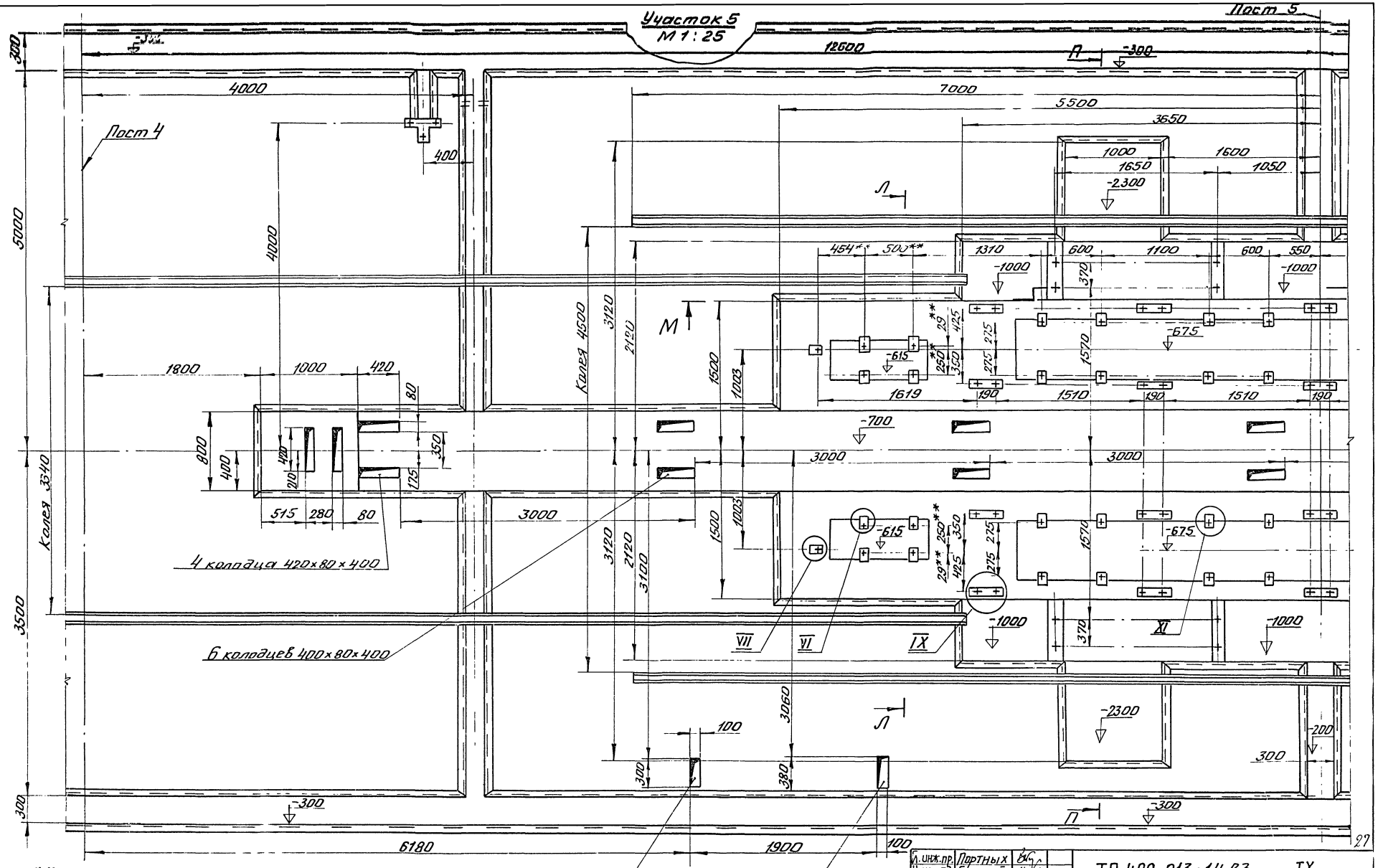

**Размеры уточнить по оборудованию

Данный чертеж читать совместно с чертежами ТП 409-013-14.83 ТХ 34, 35, 49, 51

Гл. инж. пр.	Портных	
Нач. отд.	Гирский	
Гл. констр.	Агеев	
Рук. гр.	Каминский	
Ст. инж.	Каширин	

Привязан

Инв. №

8732/7

ТП 409-013-14.83 ТХ

Главный корпус предприятия КПД мощностью 120-160 тыс кв.м полезной площади в год для домов с малым шагом

Технологическая линия панелей наружных стен	Стадия	Лист	Листов
	Р	40	
Задание на проектирование фундаментов	Гипростроммаш г. Москва		

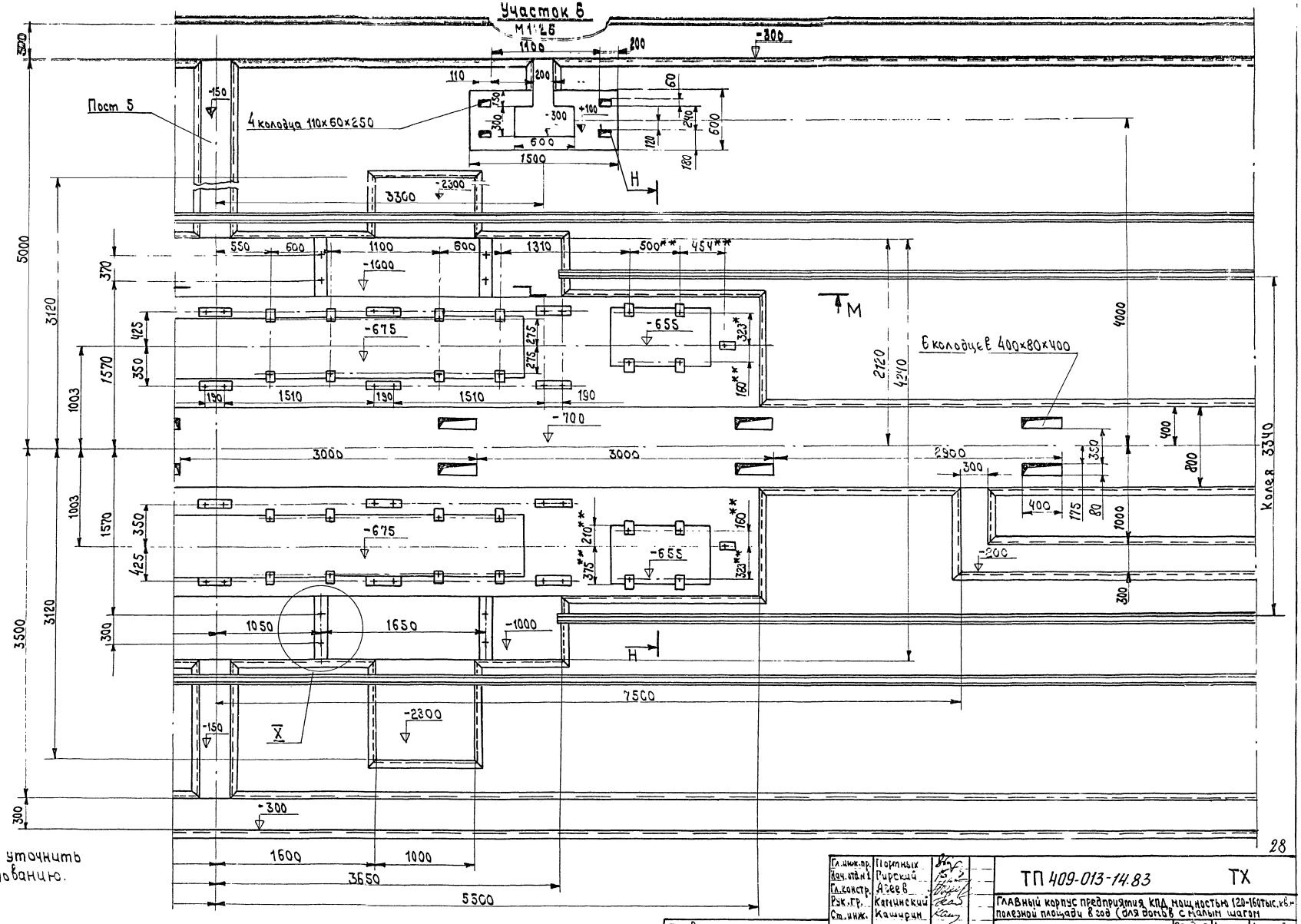

** Размеры уточнить по обарудованию.

Данный чертеж читать совместно с чертежами ТП 409-013-14.83 ТХ 34, 50, 51

8732/7

28

Гл. инж. пр.	Портных		ТП 409-013-14.83 ТХ
Нач. отд. № 1	Рирский		Главный корпус предприятия КПД мощностью 120-160тыс. кв. м полезной площади в год (для вагов с малым шагом
Гл. констр.	Агеев В		Технологическая линия панелей наружных стен
Рук. гр.	Катинский		Стадия: Р; Лист: 41; Листов:
Ст. инж.	Кашкрин		Задание на проектирование фундаментов
			Гипростроммаш г. Москва

Привязан:

Инв. №

Альбом VII

Типовое проектное решение ТП409-013-14.83

Инв.№подл. | Подп. и дата | Взам.инв.№

Участок 7
М 1:25

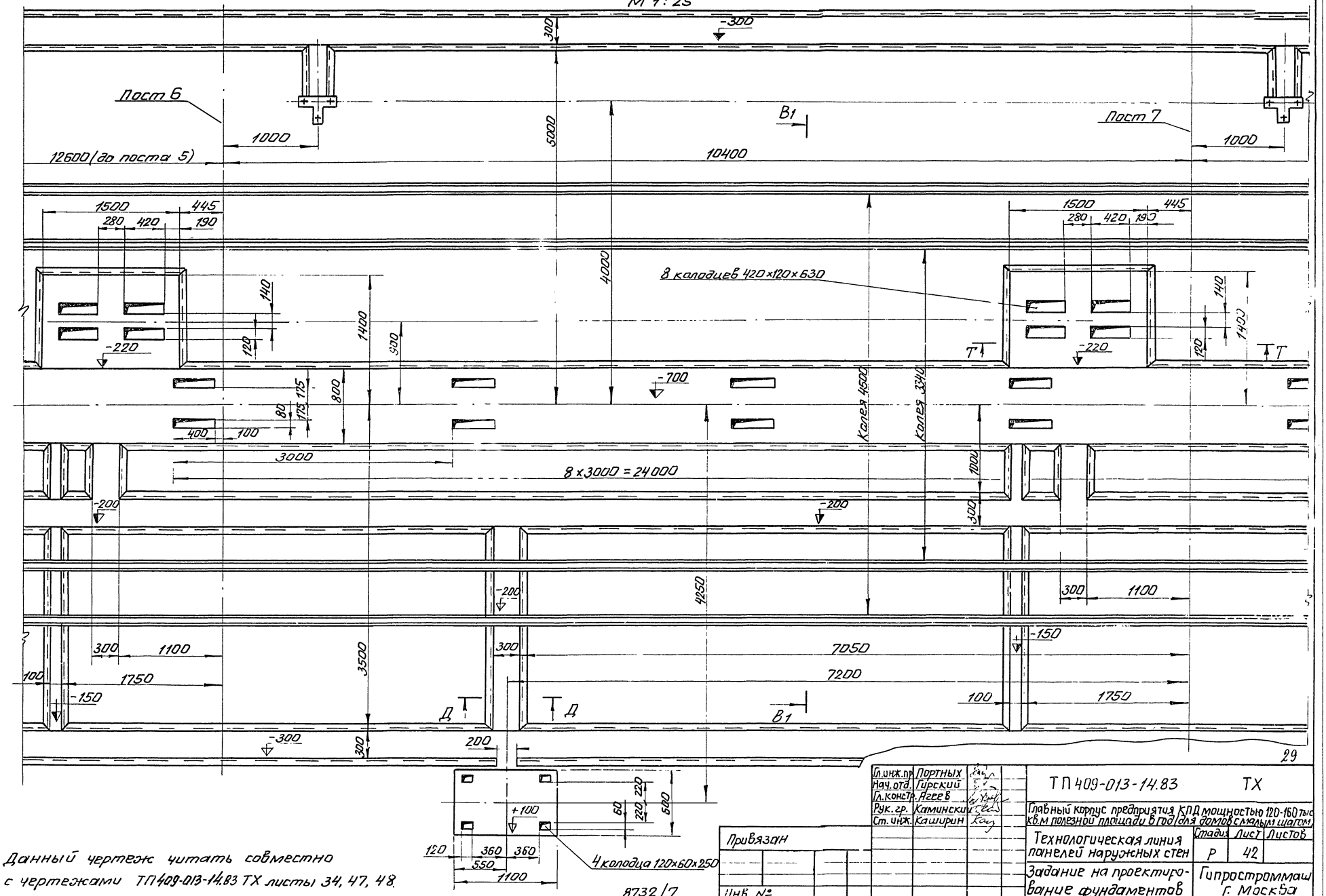

Данный чертеж читать совместно с чертежами ТП409-013-14.83 ТХ листы 34, 47, 48.

8732/7

Гл.инж.пр.	Портных	
Нач.отд.	Гирский	
Гл.констр.	Агеев В	
Рук.гр.	Каминский	
Ст.инж.	Каширин	

Привязан

Инв. №

ТП409-013-14.83 ТХ

Главный корпус предприятия КПД мощностью 120-160 тыс кв.м полезной площади в год для домов с малым шагом

Технологическая линия панелей наружных стен

Задание на проектирование фундаментов

Стадия	Лист	Листов
Р	42	

Гипростроммаш г. Москва

Альбом VII

Типовое проектное решение ТП 409-013-14.83

Инв.№ подл. | Подп. и дата | Взам.инв.№

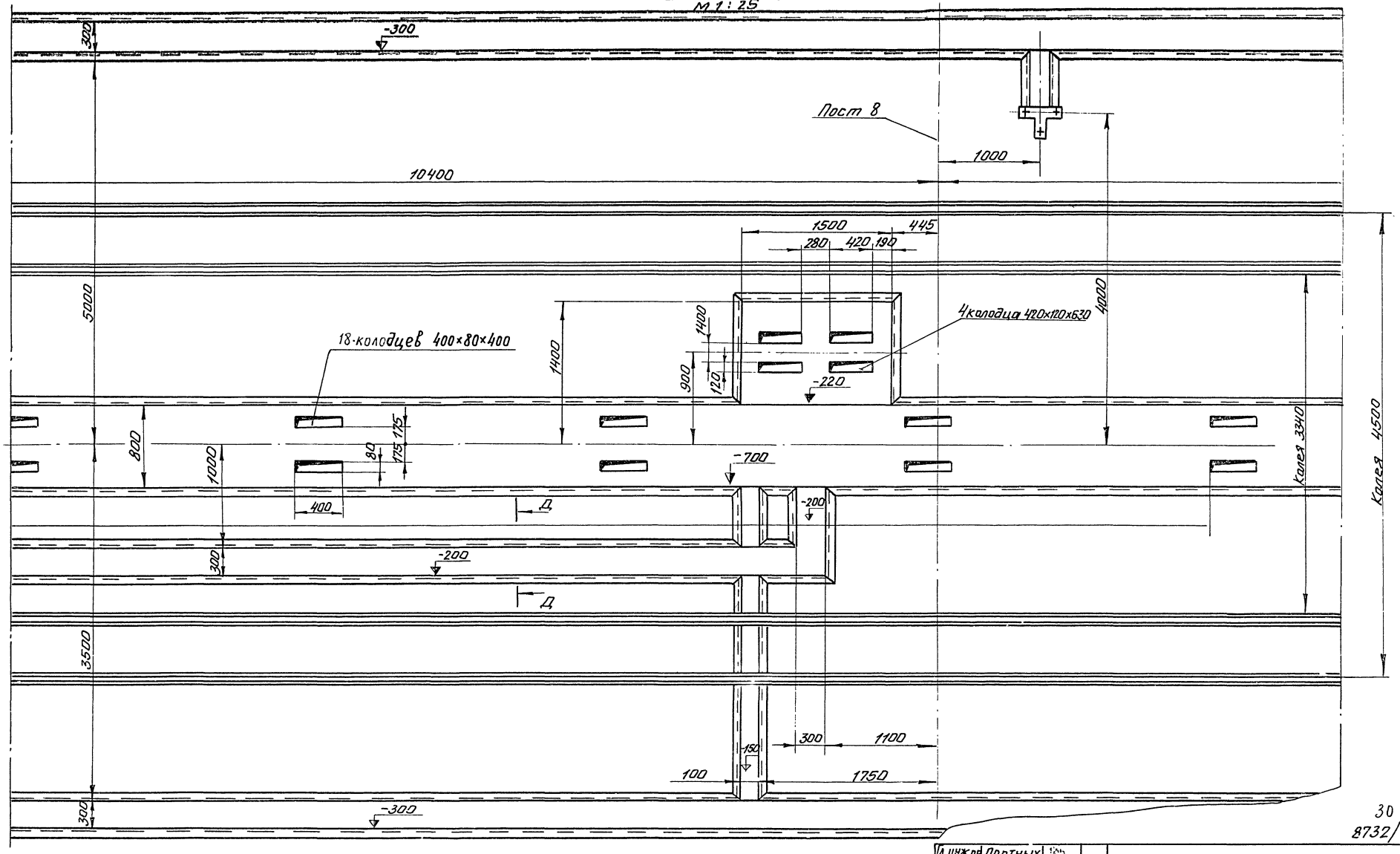

30
8732/7

Данный чертеж читать совместно
с чертежами ТП 409-013-14.83 ТХ листы 35, 47

Гл.инж.пр.	Портных	
Нач.отд.	Гирский	
Гл.констр.	Агеев	
Рук.гр.	Каминский	
Ст.инж.	Каширин	

Привязан

Инв. №

ТП 409-013-14.83 ТХ

Главный корпус предприятия КПД мощностью 120-160 тыс. кв.м полезной площади в год (для домов с малым шагом)

Технологическая линия панелей наружных стен

Стадия	Лист	Листов
Р	43	

Задание на проектирование фундаментов

Гипростроммаш г. Москва

Альбом VII

Типовое проектное решение ТП 409-013-14.83

Участок 9
М 1:25

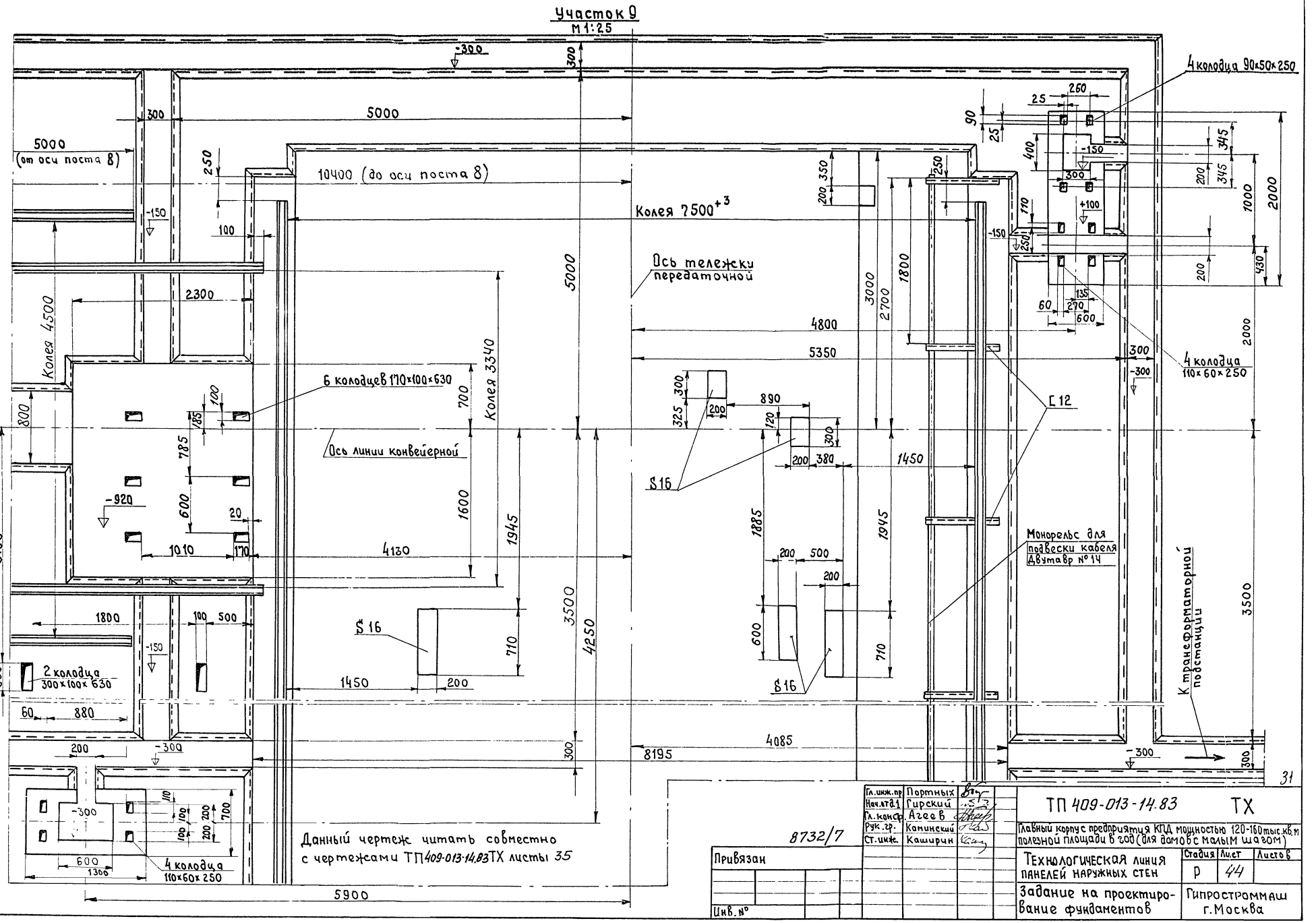

Гл. инж. пр.	Портных	
Нач. отд. 1	Гирский	
Гл. конст.	Агеев	
Рук. гр.	Каминский	
Ст. инж.	Каширин	

8732/7

Привязан

Инв. №

ТП 409-013-14.83 ТХ

Главный корпус предприятия КПД мощностью 120-160 тыс. кв. м полезной площади в год (для домов с малым шагом)

Технологическая линия панелей наружных стен

Стадия	Лист	Листов
Р	44	

Задание на проектирование фундаментов

Гипростроммаш г. Москва

Инв. № подл. | Подп. и дата | Взам. инв. №

31

Альбом VIII

Типовое проектное решение ТП 409-013-14.83

Участок 10
М 1:25

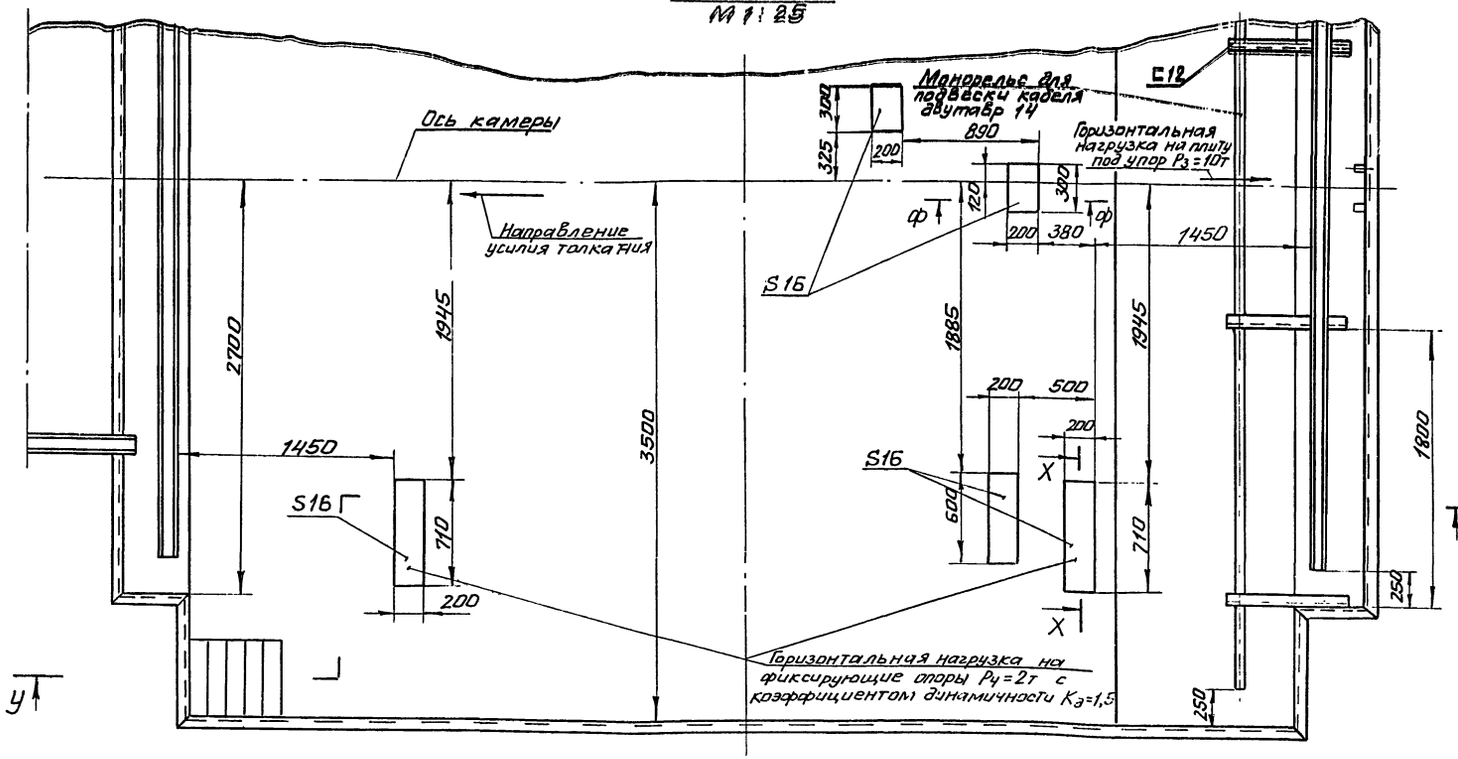

У-У
М 1:25

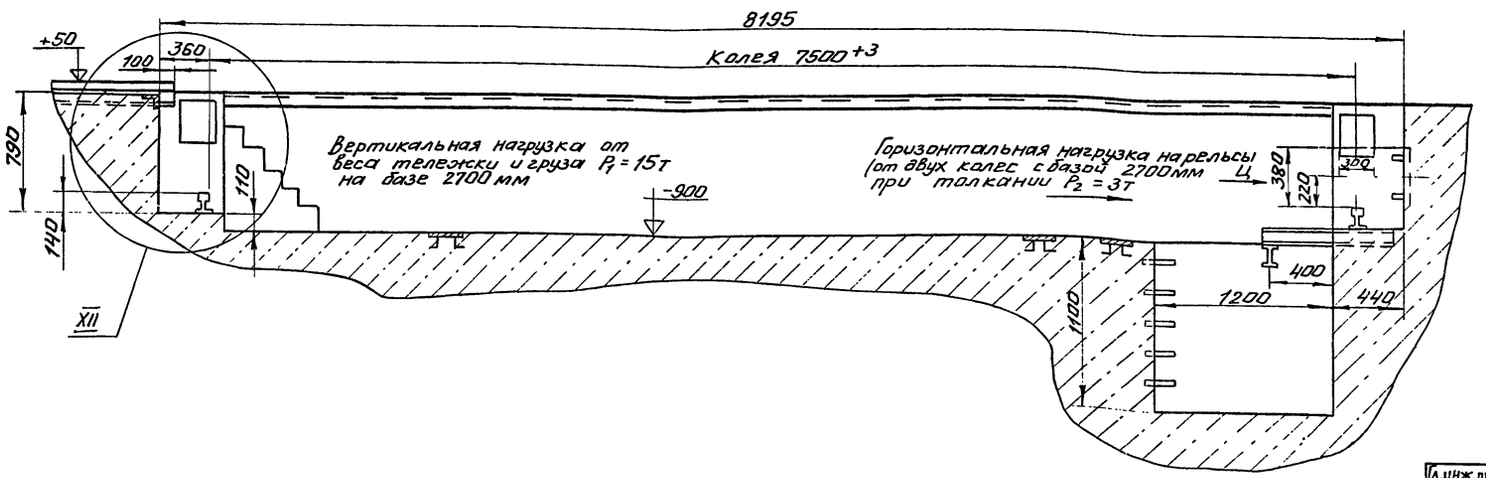

Ф=Ф
М 1:10

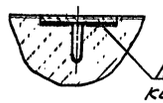

Х-Х повернуто
М 1:10

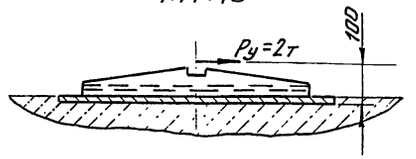

Вид Ц
М 1:10

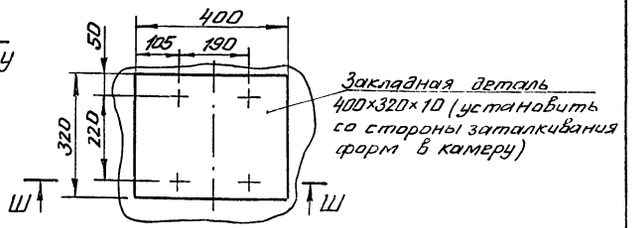

Ш-Ш
М 1:10

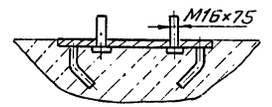

XII
М 1:10

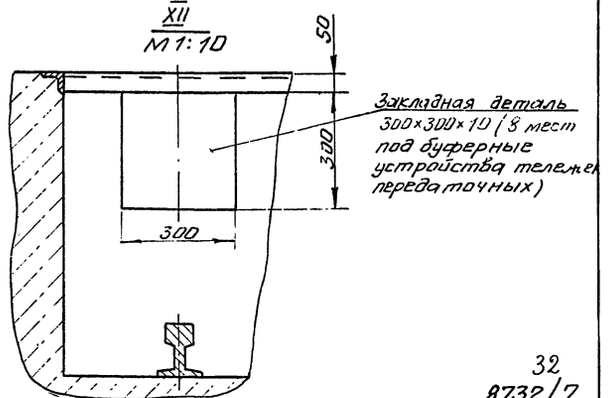

32
8732/7

Данный чертеж читать совместно с чертежами ТП 409-013-14.83 ТХ листы 33,35

Гл.инж.пр.	Портных		ТП 409-013-14.83 ТХ
Нач.отд.	Гирский		Главный корпус предприятия КПД мощностью 120-160 тыс. кв.м полезной площади в год для домов с малым шагом)
Гл.констр.	Агеев		Технологическая линия панелей наружных стен — Стадия: Р; Лист: 45; Листов:
Рук.гр.	Каминский		Задание на проектирование фундаментов — Гипростроммаш г. Москва

Привязан

Инв. №

Инв.№подл. | Подп. и дата | Взам.инв.№

Альбом VII

Типовое проектное решение ТП409-013-14.83

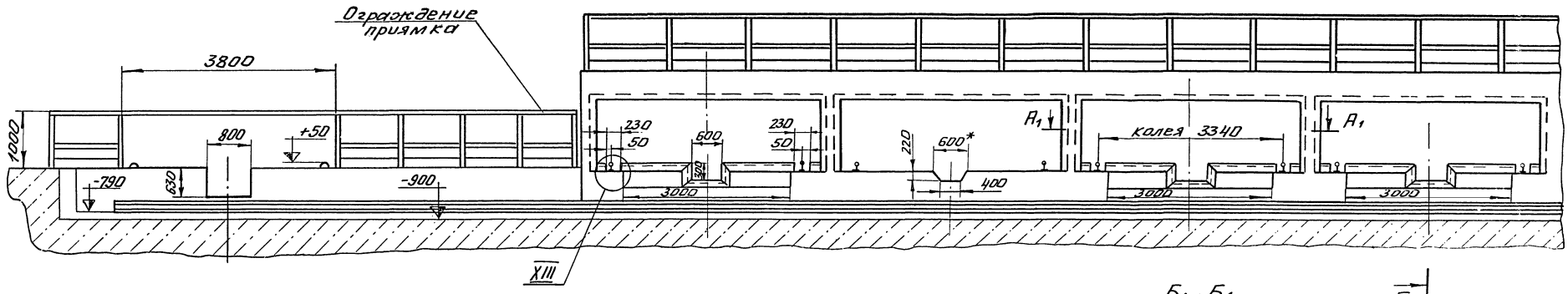

А1 - А1
М1:20

Б1 - Б1
М1:20

Б1

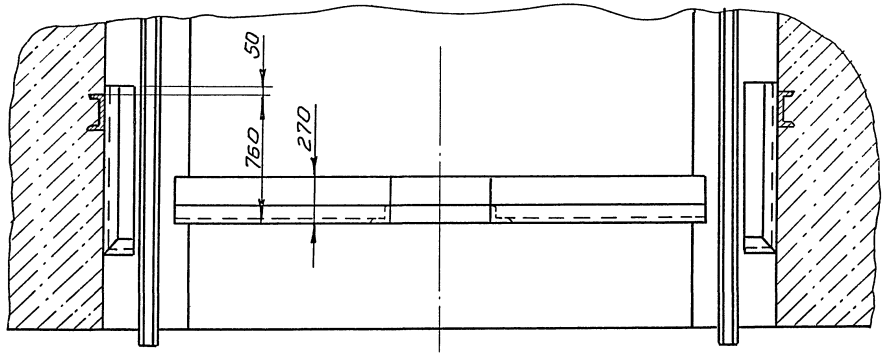

XIII
М1:10

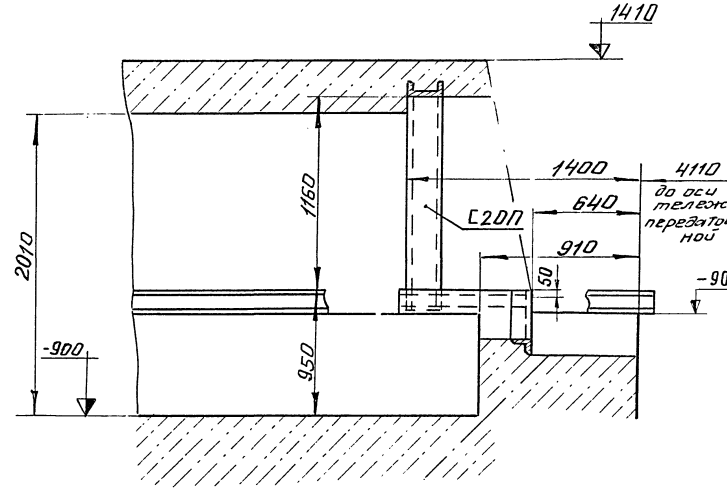

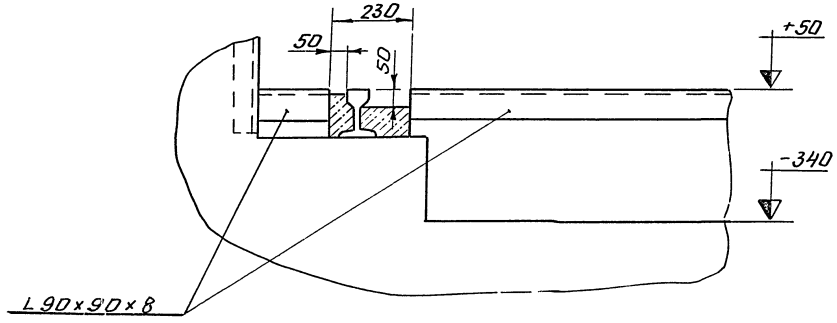

Данный чертеж читать совместно с чертежами ТП 409-013-14.83 ТХ листы 33, 35

33

Гл.инж.пр	Портных		ТП 409-013-14.83 ТХ
Нач.отд	Гирский		Главный корпус предприятия КПД мощностью 120-160 тыс кам полезной площади в год для домов с малым шагом
Гл.конст	Агеев		Технологическая линия пинелей наружных стен — Стадия Р, Лист 45, Листов
Рук.гр.	Каминский		Задание на проектирование фундаментов — Гипростроммаш г. Москва
Ст.инж.	Каширин		

Привязан

Инв №

8732/7

Инв.№ подл. | Подп. и дата | Взам. инв.№

Альбом VII

Типовое проектное решение ТП 409-013-14.83

Б-Б
М 1:25

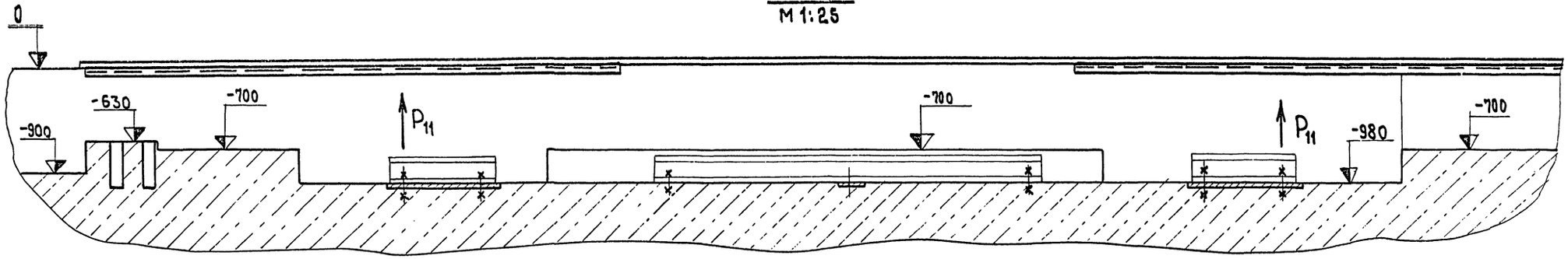

В-В
М 1:20 Повернуто

Колея 3340+3

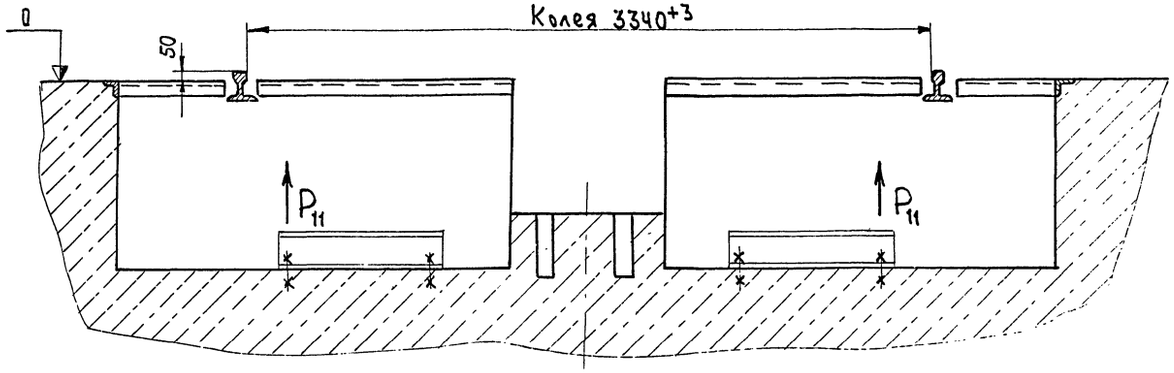

Г-Г
М 1:20 Повернуто

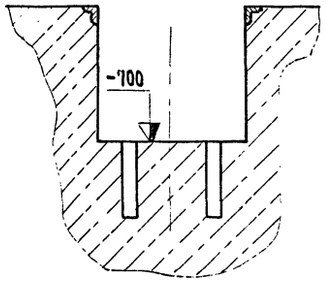

Д-Д
М 1:5 Повернуто

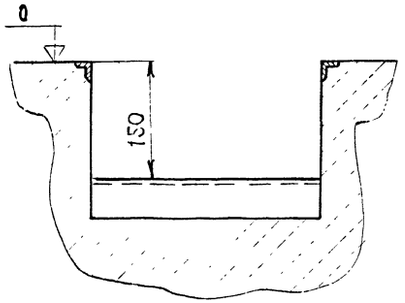

Е-Е
М 1:20

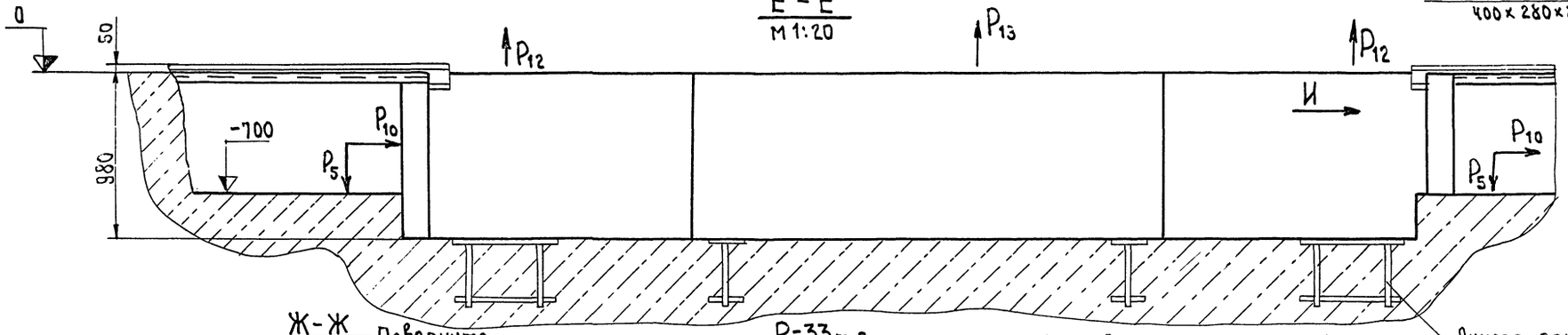

Вид И
М 1:20

Закладная деталь
400×280×20

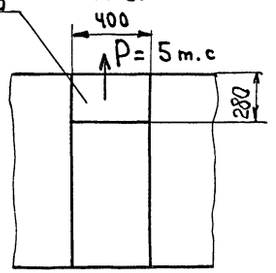

Ж-Ж
М 1:20 Повернуто

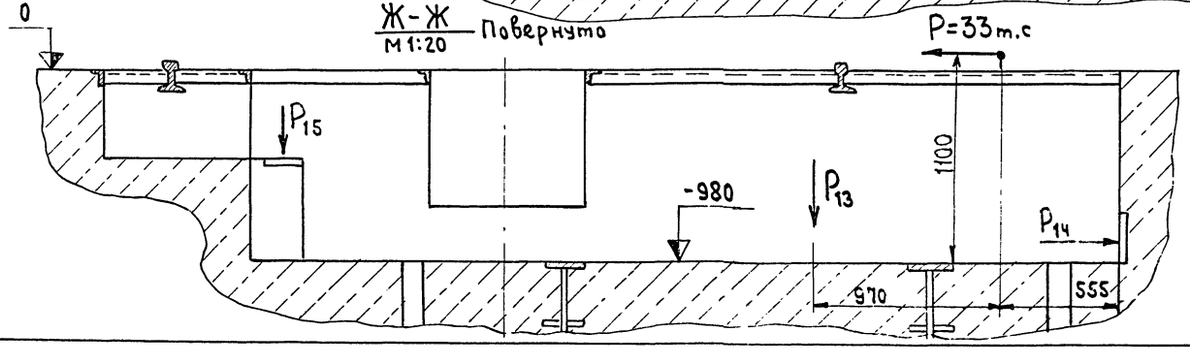

Данный чертеж читать совместно с чертежами ТП 409-013-14.83 ТХ листы 37,38,39,42

Анкера закладных деталей приварить к рабочей арматуре

34

8732/7

Гл.инж.пр.	Портных	
Нач.отд.№1	Гирский	
Гл.констр.	Агеев	
Рук.гр.	Каминский	
Ст.инж.	Камирин	

Привязан

Инв. №

ТП 409-013-14.83 ТХ

Главный корпус предприятия КПД мощностью 120-160тыс.кв.м полезной площади в год (для домов с малым шагом)

Технологическая линия панелей наружных стен

Стадия	Лист	Листов
Р	47	

Задание на проектирование фундаментов

Гипростроммаш г. Москва

Альбом VII

Типовое проектное решение ТП 409-013-14.83

С - С
м 1:50

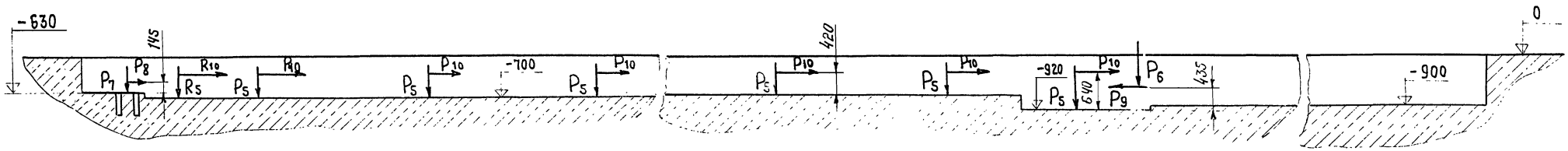

В1 - В1 Повернуто
м 1:20

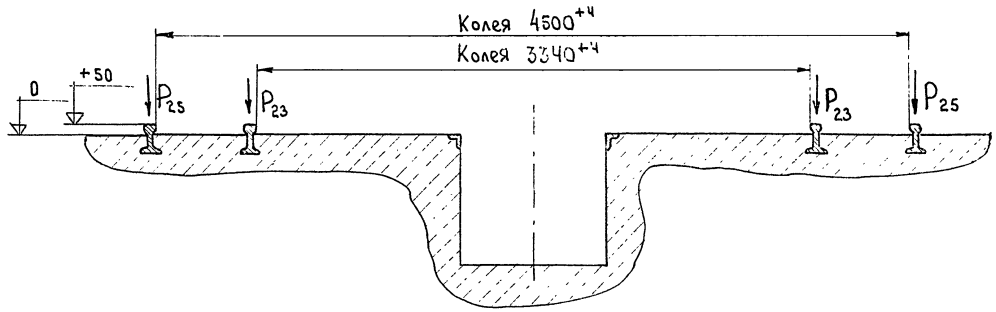

К - К
м 1:5

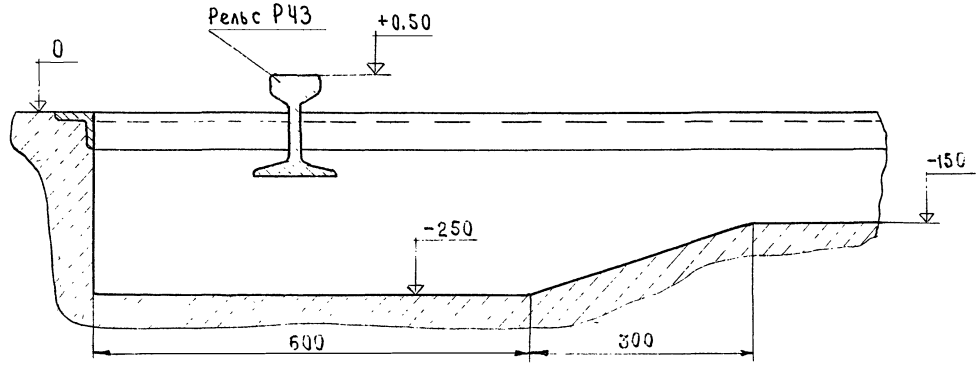

Г1 - Г1
м 1:25

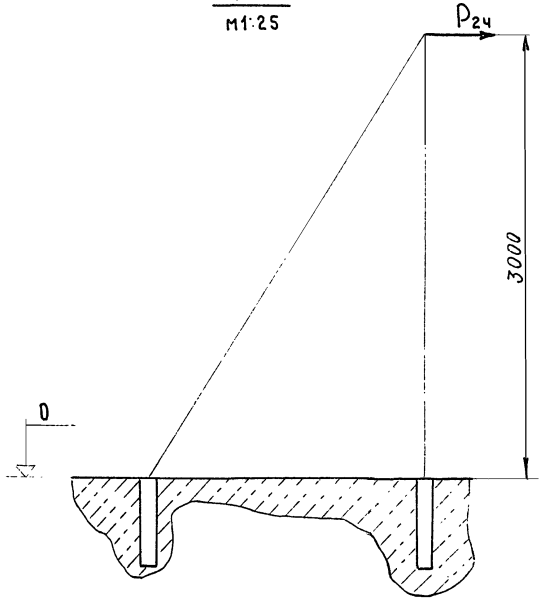

Т - Т
м 1:10

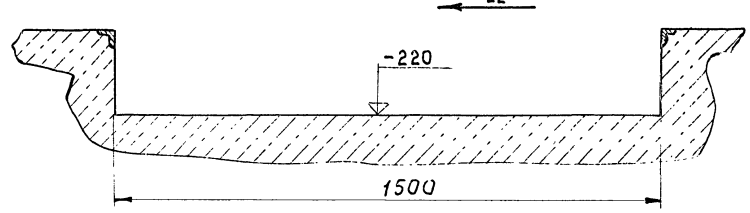

Данный чертеж читать совместно с чертежами ТП 409-013-14.83 ТХ листы 38, 42

35
8732/7

Гл.инж.пр.	Портных	
Нач.отд.№1	Гирский	
Гл.констр.	Агеев	
Рук. гр.	Каминский	
Ст.инж.	Раков	

ТП 409-013-14.83 ТХ

Главный корпус предприятия КПД мощностью 120-160 тыс.кв.м полезной площади в год (для домов с малым шагом)

Технологическая линия панелей наружных стен

Задание на проектирование фундаментов

Стадия	Лист	Листов
Р	48	

Гипростроммаш г. Москва

Привязан

Инв.№

Инв.№подл. | Подп. и дата | Взам.инв.№

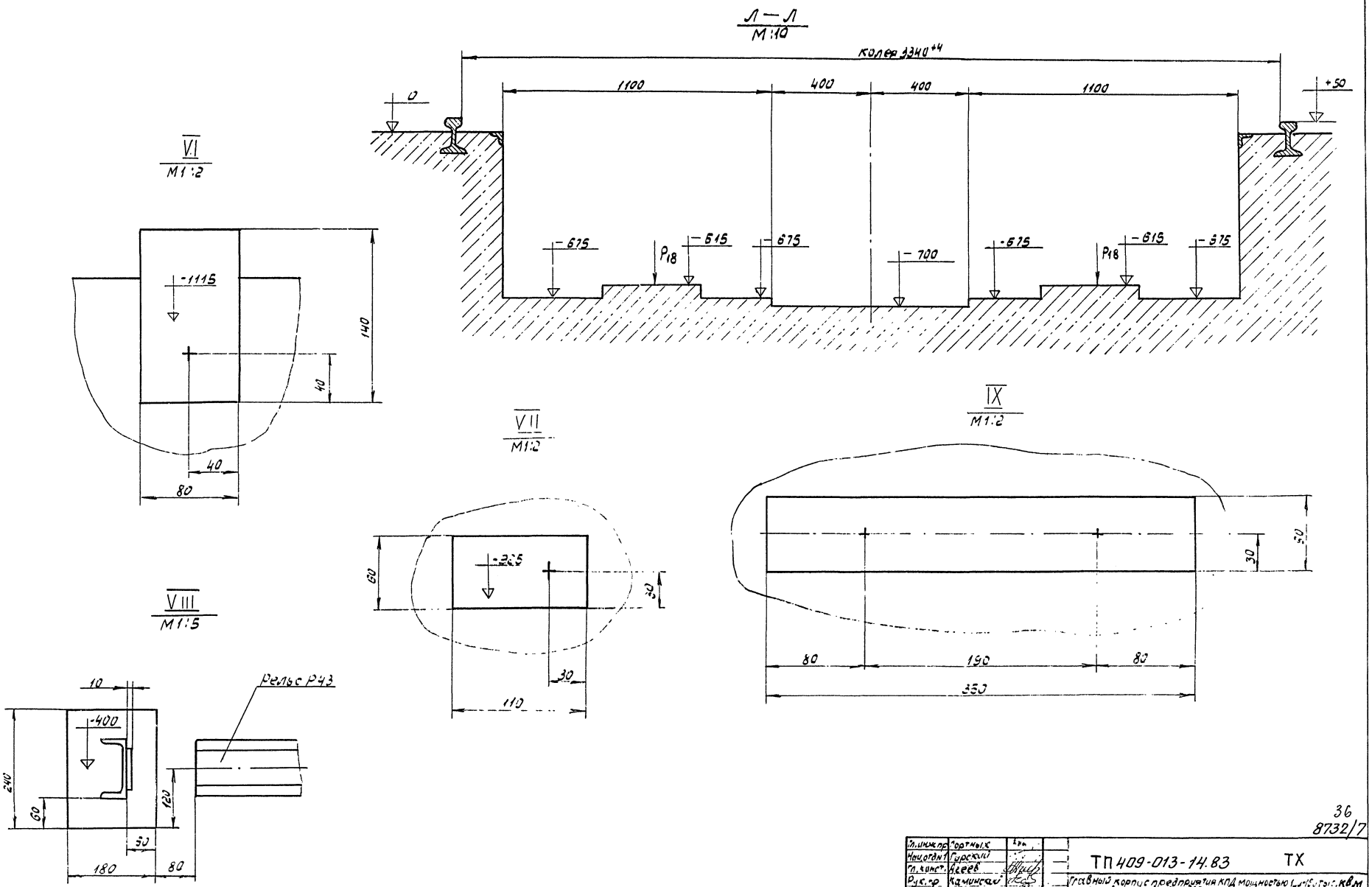

Данный чертеж читать совместно
с чертежами ТП 409-013-14.83 ТХ листы 40, 52

36
8732/7

Гл.инж.пр.	Портных		ТП 409-013-14.83 ТХ
Нач.отд.№1	Гурский		Главный корпус предприятия КПД мощностью 1 и 1,5 тыс. кв.м полезной площади в год (для домов с малым шагом)
Гл.конст.	Агеев		
Рук.гр.	Каминский		Технологическая линия панелей наружных стен
Ст.инж.	Раков		Задание на проектирование фундаментов

Стадия	Лист	Листов
Р	49	

Гипростроммаш г. Москва

Привязан

Инв.№

Альбом VII

Типовое проектное решение ТП 409-013-14.83

М - М
М 1:20

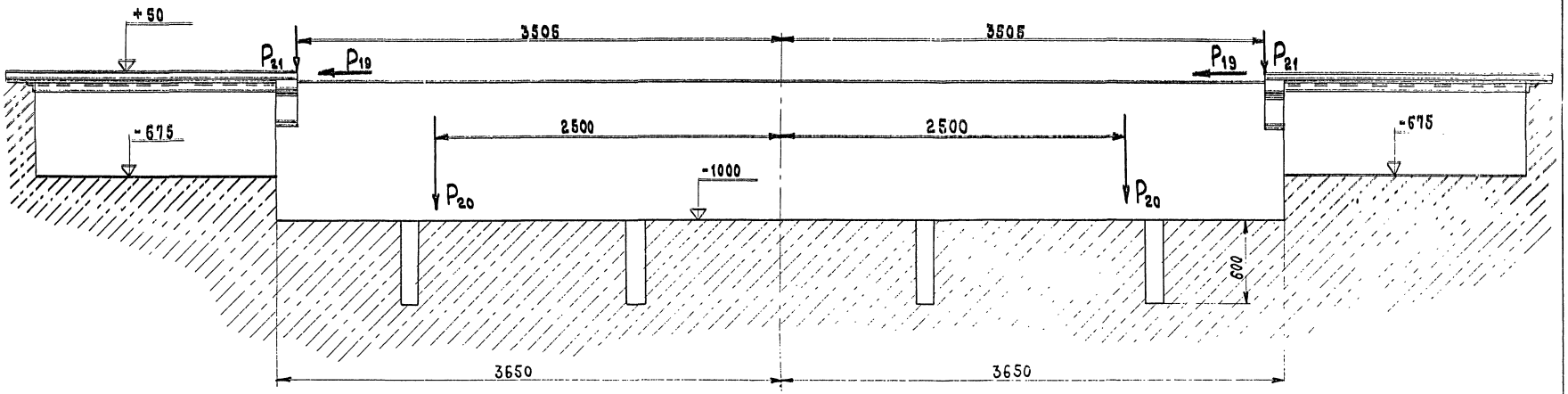

Н - Н
М 1:10

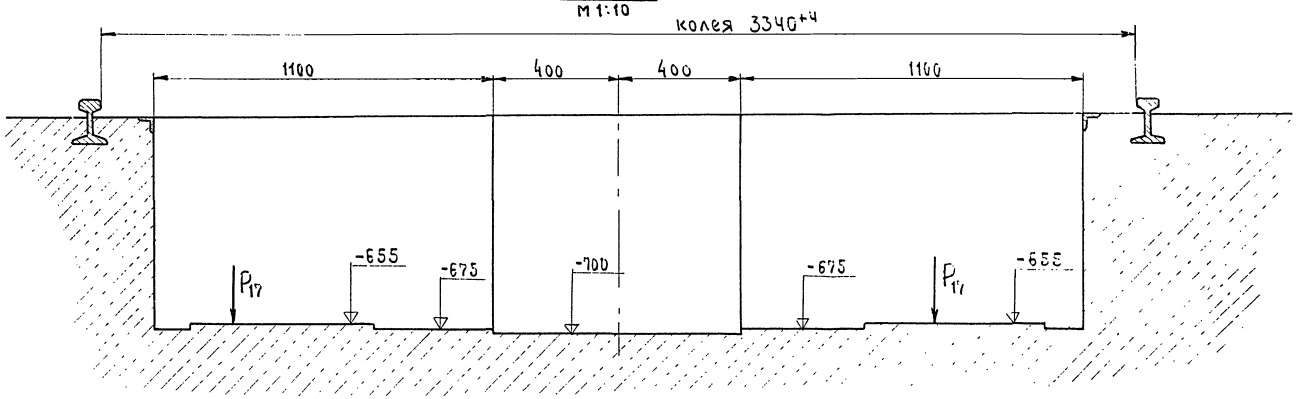

Данный чертеж читать совместно с чертежами ТП 409-013-14.83 ТХ листы 40,41

37
8732/7

Гл.инж.пр.	Портных	
Нач.отд.№1	Гурский	
Гл.констр.	Алеев	
Рук.гр.	Каминский	
Ст.инж.	Раков	

ТП 409-013-14.83 ТХ

Главный корпус предприятия КПД мощностью 120-160 тыс.кв.м полезной площади в год (для домов с малым шагом)

Технологическая линия панелей наружных стен

Стадия	Лист	Листов
Р	50	

Задание на проектирование фундаментов

Гипростроммаш г. Москва

Привязан

Инв.№

Инв.№ подл. | Подп. и дата | Взам.инв.№

Альбом VII

Типовое проектное решение ТП 409-013-14.83

Инв.№ подл. | Подпись и дата | Взам.инв.№

П — П повернуто, М1:20

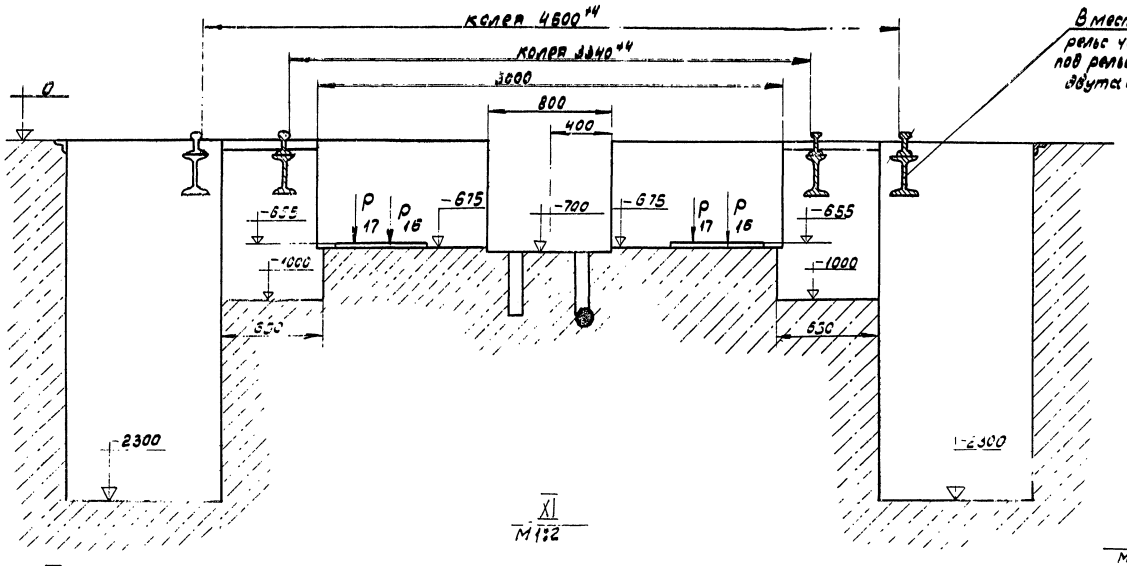

XI М1:2

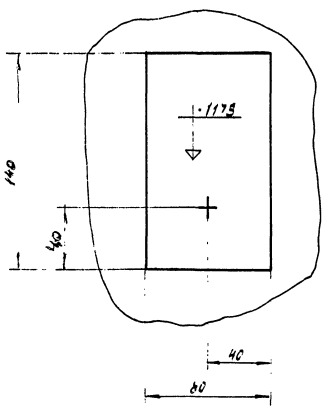

X М1:5

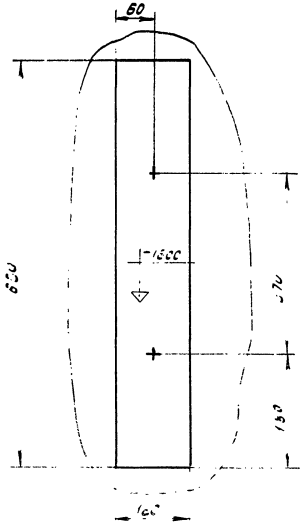

V М1:20

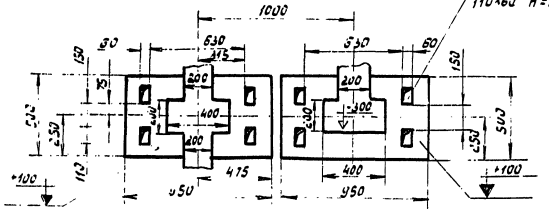

Данный чертеж читать совместно с чертежами ТП 409-013-14.83 ТХ листы 37,40.

38
8732/7

Гл.инж.пр	Портных		ТП 409-013-14.83 ТХ
Нач.отд	Гирский		Главный корпус предприятия КПД мощностью 60 тыс. т полезной площади в год (для домов с малым шагом)
Гл.констр	Агеев		Технологическая линия панелей наружных стен
Рук.гр	Каминский		Задание на проектирование фундаментов
Ст.инж	Раков		Стадия Р; Лист 51; Листов
Привязан			Гипростроммаш г. Москва
Инв.№			

Альбом VII

Типовое проектное решение ТП 409-013-14.83

Инв.№ подл. | Подп. и дата | Взам. инв.№

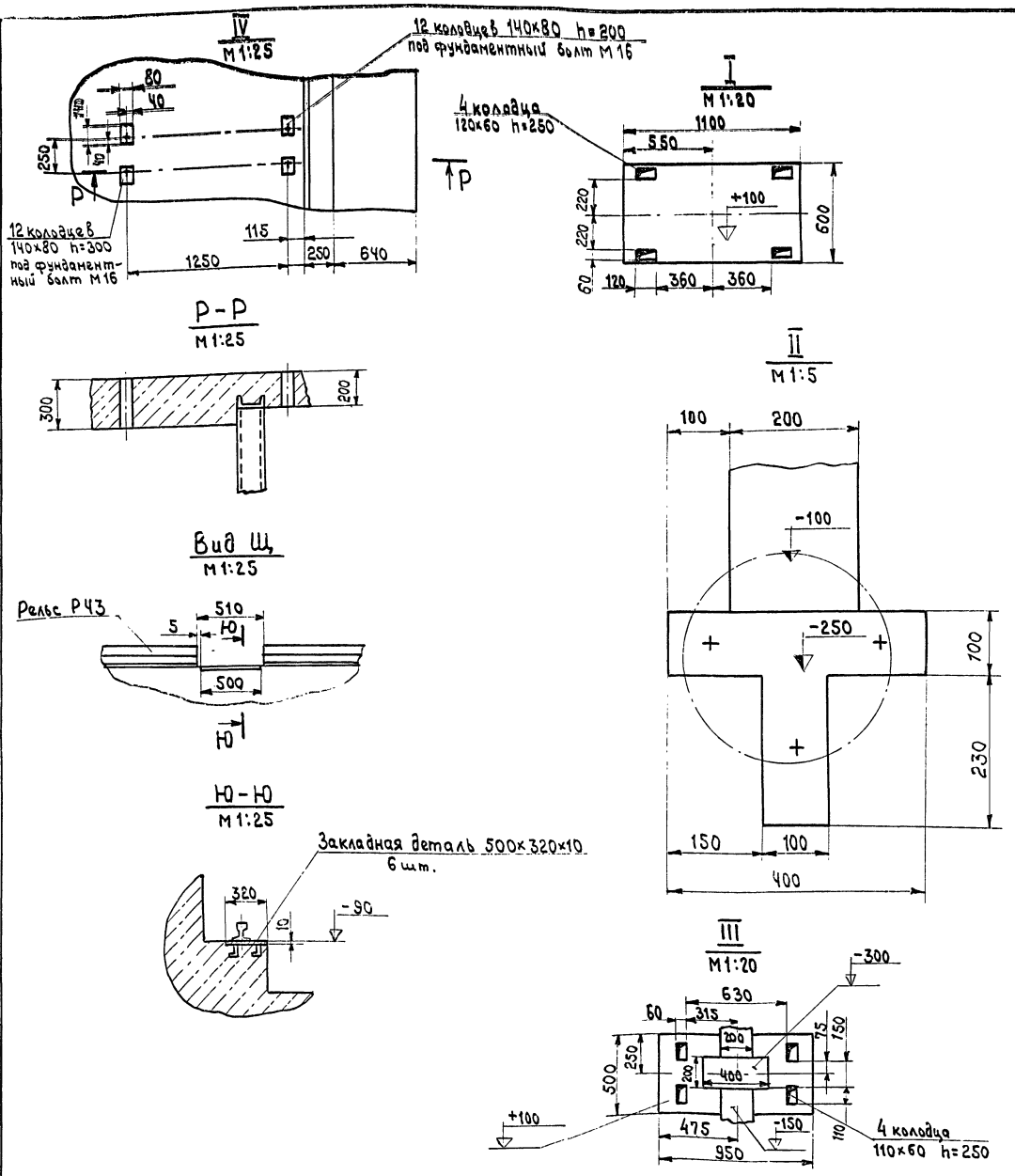

Данный чертеж читать совместно
с чертежами ТП 409-013-14.83 ТХ листы 33, 35, 47÷51

Таблица нагрузок на фундаменты

Оборудование	Обозначение	Величина нагрузки кгс	Наименование оборудования
Тележка передаточная СМЖ-4441.02	P_1	15000	Вертикальная нагрузка от веса тележки на базе 2700мм.
	P_2	3000	Горизонтальная нагрузка на рельсы от двух колес с базой 2700мм. при толканиии
Привод конвейерной линии 2693/1	P_3	10000	Горизонтальная нагрузка на плиту под упор
	P_4	2000	Горизонтальная нагрузка на фиксирующие упоры
	P_5	150	Усилие на одну стойку.
	P_6	550	Масса приводной станции
	P_7	45	Масса натяжного устройства
	P_8	400	Усилие на натяжной звездочке
	P_9	1700	Тяговое усилие привода
	P_{10}	1700	Сила тяги на каждую стойку.
Устройство для выталкивания изделия из формы СМЖ-4441.00.000	P_{11}	10500	Усилие на каждую из 4-х рам устройства
Кантователь СМЖ-439	P_{12}	26050	Усилие на раму, создаваемое при повороте кантователя
	P_{13}	27000	Усилие на раму от веса кантователя
	P_{14}	10000	Усилие от сдвига рам кантователя
	P_{15}	6000	
Виброплощадка СМЖ-2005	P_{16}	9600	Усилие статическое одну раму
	P_{17}	300	Масса привода
	P_{18}	252	Масса привода
Рельсы подъемные СМЖ-458	P_{19}	850	Усилие сдвига от выталкивания формы на 1 рельс
	P_{20}	6000	Усилие передаваемое опорной рамой
	P_{21}	10000	Усилие на конец рельса от массы формы с бетоном
Механизм фиксации формы	P_{22}	5000	Усилие гидроцилиндра
Форма	P_{23}	9000	Масса формы с изделием База колес 4040мм. (на один рельс)
Бетоноукладчики СМЖ-166А 3507	P_{24}	1250	Усилие на стойку подвески кабеля
	P_{25}	7885	Масса бетоноукладчика База колес 4500мм. (на один рельс)

39
8732/7

Гл. инж. пр	Портных	
Нач. отд.	Гирский	
Гл. констр.	Агеев	
Рук. гр.	Камчинский	

ТП 409-013-14.83 ТХ

Главный корпус предприятия КПД мощностью 120-160тыс.кв.м. полезной площади в год (для домов с малым шагом)

Технологическая линия панелей наружных стен

Стадия	Лист	Листов
Р	52	

Задание на проектирование фундаментов.

Гипростроммаш г. Москва

Привязан

Инв.№

Альбом VII

Типовое проектное решение ТП 409-013-14.83

№ строки	Наименование	Код ОКП	Обозначение документа на поставку	Поставщик	Куда входит (обозначение)	Количество: на изделие	в комплекты	на регулир.	Всего	Примечание
1	Болт М12х30. 4.6		ГОСТ 7798-70			90			90	
2										
3	Гайка М12.5		ГОСТ 5915-70			90			90	
4										
5										
6										
7										
8										
9										
10										
11										
12										
13										
14										
15										
16										
17										
18										
19										
20										
21										
22										
23										
24										
25										
26										

Формат	Зона	Поз.	Обозначение	Наименование	Кол.	Примечание
				Документация		
			ТП ТХ54÷58	Гидроразводка		
			ТП ТХ51÷60	Схема гидравлическая принципиальная		
			ТП ТХ 53	Ведомость покупных изделий		
			ТП ТХ61÷62	Инструкция по эксплуатации		
				Детали		
		1	ТП ТХ-63	Скоба	20	
		2	ТП ТХ-63	Тройник	25	
		3	ТП ТХ-64	Штуцер	40	
		4	ТП ТХ-64	Скоба	20	
		5	ТП ТХ-65	Скоба	30	
		6	ТП ТХ-65	Скоба	10	
		7	ТП ТХ-65	Скоба	10	
		8		Болт М12х30. 4.6 ГОСТ 7798-70	90	
		9		Гайка М12.5 ГОСТ 5915-70	90	
				Материал		
		100		Труба 16х2 ГОСТ 8734-75 В20 ГОСТ 8733-74	500 п/м	

Инв.№ подл. | Подп. и дата | Взам. инв.№

Привязан

Инв.№

Гл.инж.пр.	Портных	
Нач.отд.	Гурский	
Гл.конст.	Агеев	
Рук.гр.	Камынский	
Ст.инж.	Раков	

40
8732/7

ТП 409-013-14.83 ТХ

Главный корпус предприятия КПД мощностью 120-150 тыс кв.м полезной площади в год (для домов с малым шагом

Технологическая линия панелей наружных стен

Гидроразводка Спецификация ведомость покупных изделий

Стадия	Лист	Листов
Р	53	

Гипростроммаш г. Москва

Альбом VII

Типовое проектное решение ТП 409-013-14.83

Устройство для открывания или закрывания бортов

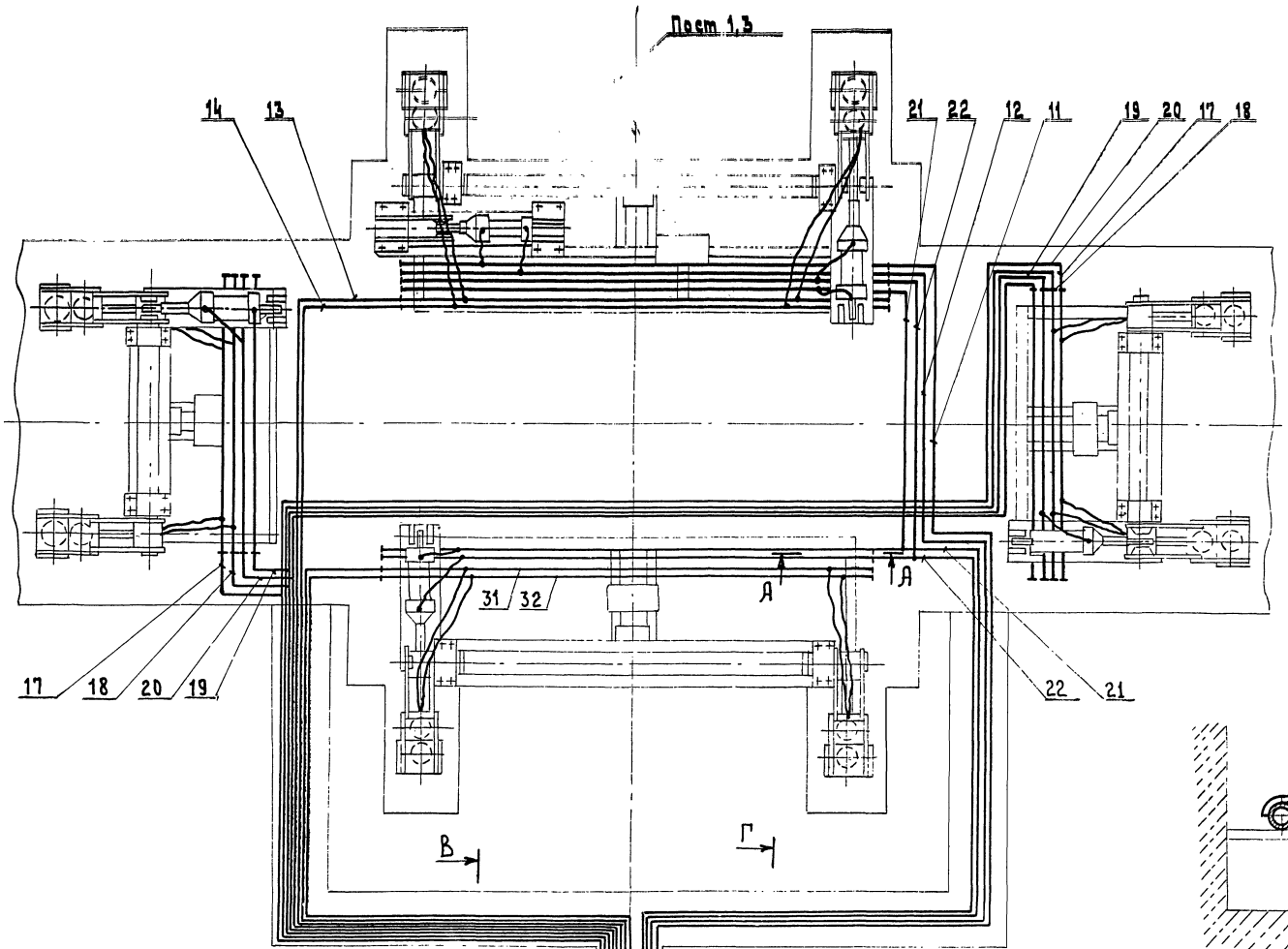

А - А
М 1:1

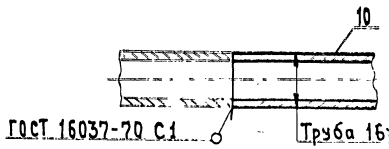

В - В
М 1:2 Повернуто

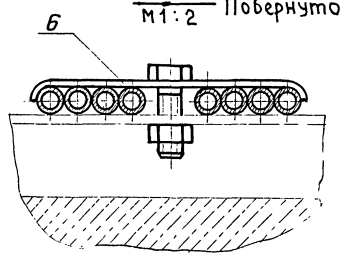

Б - Б
М 1:2

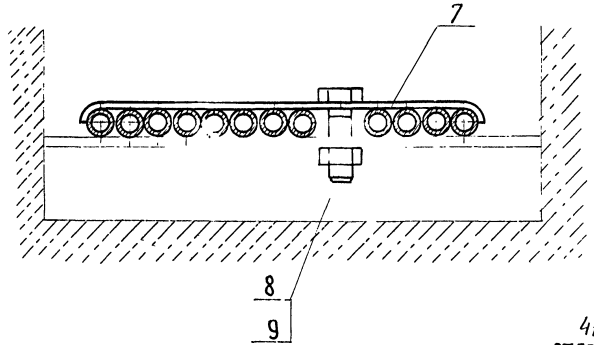

Г - Г
М 1:2 Повернуто

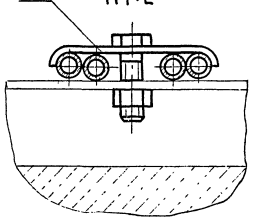

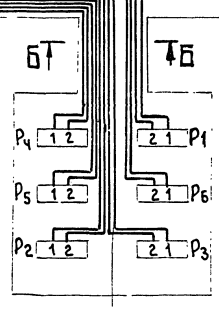

41
8732/7

Гл.инж.пр.	Портных		ТП 409-013-14.83 ТХ	
Нач.отд.№1	Гирский			
Гл констр.	Азеев			
Рук. гр.	Каминский		Главный корпус предприятия КПД мощностью 1,0-1,6 тыс. кВ и полезной площади в год (для домов с малым шагом)	
Ст инж	Кашарин		Технологическая линия панелей наружных стен	Стадия: Р; Лист: 54; Листов:
			Гидроразводка	Гипростроммаш г. Москва

Привязан

Инв. №

Инв.№ подл. | Подп. и дата | Взам. инв.№

Альбом VII

Типовое [illegible] решение ТП 409-013-14.83

Кантователь СМЖ-439

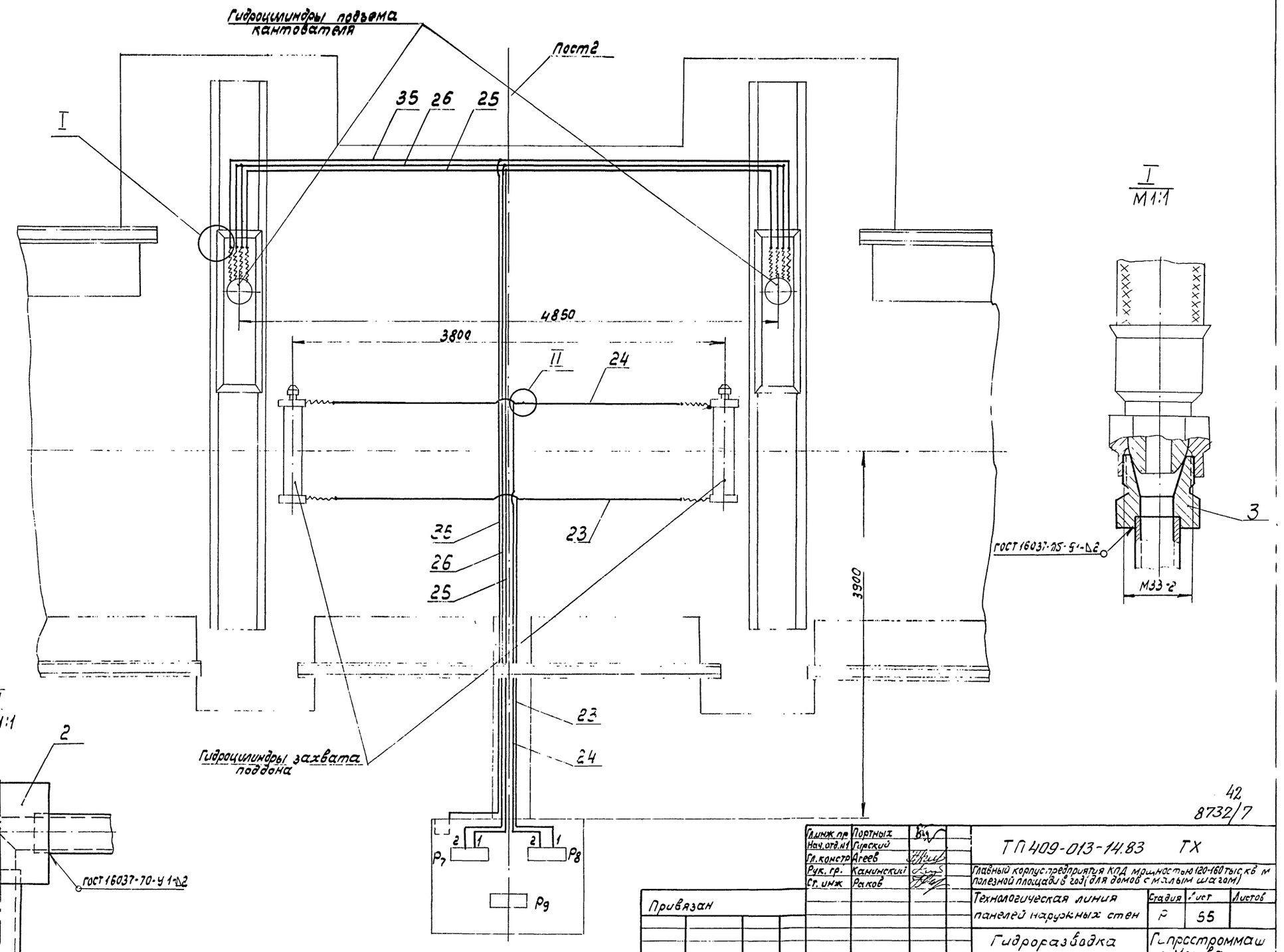

42
8732/7

Гл.инж.пр	Портных		ТП 409-013-14.83 ТХ
Нач.отд.№1	Гирский		Главный корпус предприятия КЛД мощностью 120-160 тыс.кв.м полезной площади в год (для домов с малым шагом)
Гл.констр	Агеев		Технологическая линия панелей наружных стен
Рук.гр.	Каминский		Стадия Р; Лист 55; Листов
Ст.инж.	Раков		Гидроразбадка
			Гипростроммаш г. Москва

Привязан

Инв. №

Инв. № подл. | Подпись и дата | Взам. инв. №

Альбом VII

Типовое проектное решение ТП 409-013-14.83

Рельсы подъемные

Механизмы фиксации форм

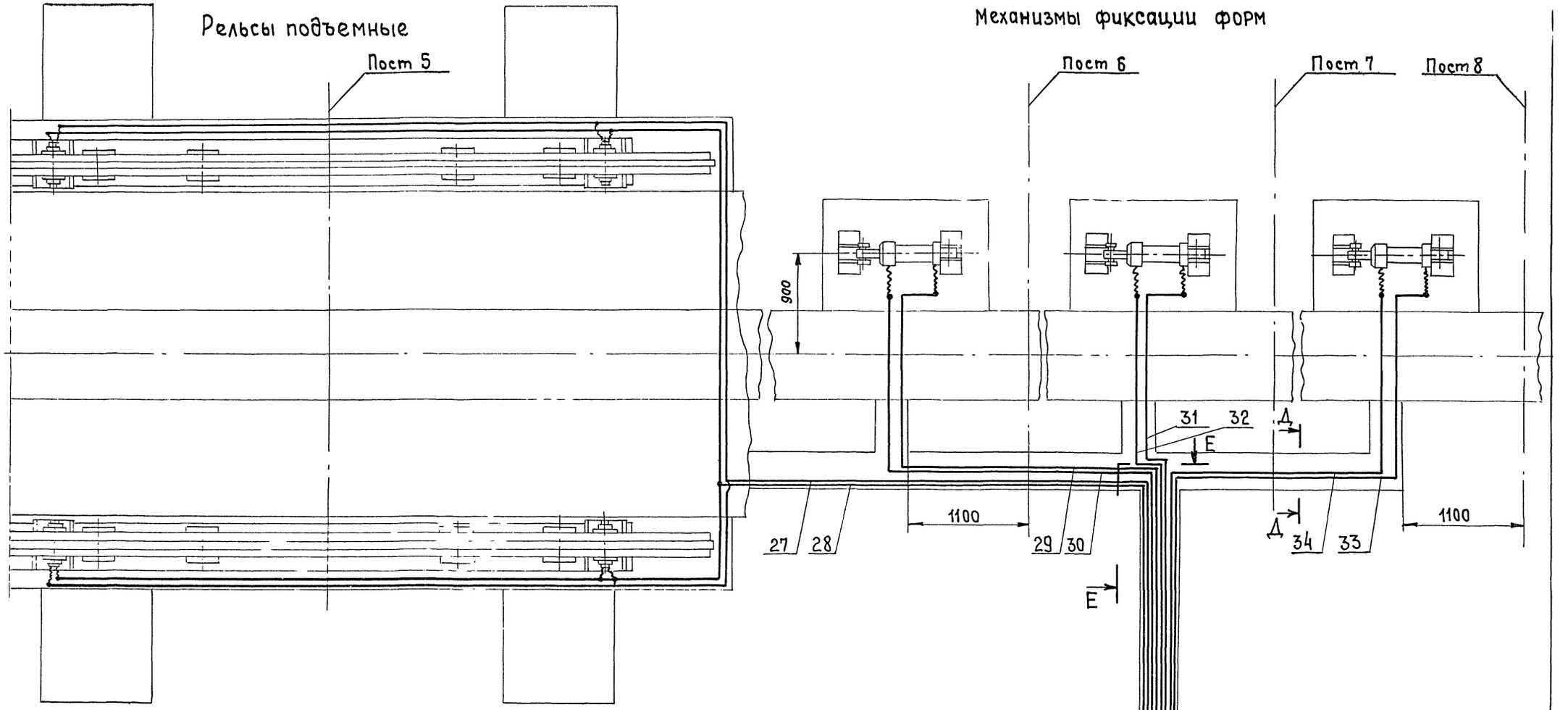

Е – Е / М 1:2 Повернуто

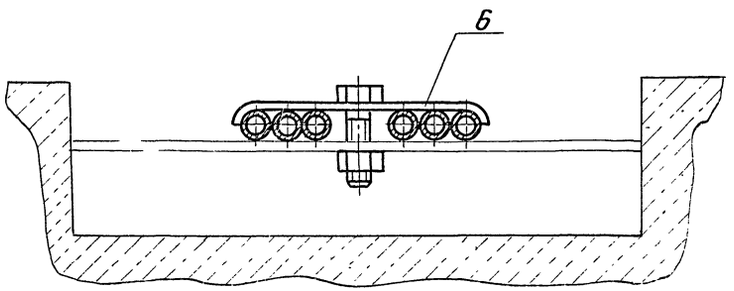

Д – Д / М 1:2 Повернуто

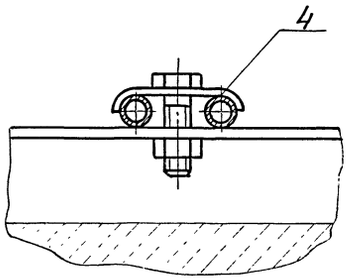

43
8732/7

Гл.инж.пр.	Портных		ТП 409-013-14.83 ТХ
Нач.отд.81	Гирский		Главный корпус предприятия КПД мощностью 120-160тыс.кв.м полезной площади в год (для домов с малым шагом)
Гл.констр.	Ягеев		Технологическая линия панелей наружных стен — Стадия: Р; Лист: 56; Листов:
Рук.гр.	Каминский		Гидроразводка — Гипростроммаш г. Москва
Ст. инж.	Раков		

Привязан

Инв.№

Инв.№подл. | Подп. и дата | Взам.инв.№

Гидропривод А1

Вывод	Поз. обозначение	Адрес
1	11	— Р1:1 — Ц1:1
2	12	— Р1:2 — Ц1:2
1	13	— Р2:1 — Ц2:1; Ц3:1
2	14	— Р2:2 — Ц2:2; Ц3:2
1	15	— Р3:1 — Ц4:1; Ц5:1
2	16	— Р3:2 — Ц4:2; Ц5:2
1	17	— Р4:1 — Ц6:1; Ц7:1; Ц8:1; Ц9:1
2	18	— Р4:2 — Ц6:2; Ц7:2; Ц8:2; Ц9:2
1	19	— Р5:1 — Ц10:1; Ц11:1
2	20	— Р5:2 — Ц10:2; Ц11:2
1	21	— Р6:1 — Ц12:1; Ц13:1
2	22	— Р6:2 — Ц12:2; Ц13:2

Гидропривод А2

Вывод	Поз. обозначение	Адрес
1	23	Р7:1 — Ц14:1; Ц15:1
2	24	Р7:2 — Ц14:2; Ц15:2
1	25	Р8:1 — Ц16:1; Ц17:1
2	26	Р8:2 — Ц16:2; Ц17:2

Гидропривод А3

Вывод	Поз. обозначение	Адрес
1	27	Р10:1 — Ц18:1; Ц19:1; Ц20:1; Ц21:1
2	28	Р10:2 — Ц18:2; Ц19:2; Ц20:2; Ц21:2
1	29	Р11:1 — Ц22:1
2	30	Р11:2 — Ц22:2
1	31	Р12:1 — Ц23:1
2	32	Р12:2 — Ц23:2
1	33	Р13:1 — Ц24:1
2	34	Р13:2 — Ц24:2

Поз. обозначен.	Наименование	Кол	Примечание
А1	Гидропривод устройства для открывания и закрывания бортов	2	
А2	Гидропривод кантователя	1	
А3	Гидропривод подъемных рельс и фиксаторов	1	
Н1... Н3	Насос лопастной Г12-24А	2	Q = 50 л/мин P = 63 кгс/см²
Н2	Насос лопастной ВГ12-24А	1	Q = 50 л/мин P = 125 кгс/см²
Ф1... Ф3	Фильтр сливной	3	
КП1... КП3	Клапан предохранительный разгрузочный МКП-20	3	
МН1... МН3	Манометр МТЛ-100/1-160-2,5 ГОСТ 8625-77	3	
ДР	Гидродроссель ПГ55-24	1	
РД	Реле давления ПГ62-11	2	
Р1... Р15	Гидрораспределитель ЦНПГ-73-24	15	
Р3	Золотник напорный с обратным клапаном ВГ-66-14	2	
Ц1... Ц24	Гидроцилиндр	24	
11... 35	Линии связи		

44
8732/7

Гл.инж.пр	Портных		ТП 409-013-14.83 ТХ
Нач.отд.№1	Гурский		
Гл.конст	Агеев		Главный корпус предприятия КПД мощностью 120-160 тыс.кв.м полезной площади год (для домов с малым. шагом)
Рук.гр	Каминский		Технологическая линия панелей наружных стен — Стадия: Р; Лист: 57; Листов:
Ст.инж	Кашкирин		Схема гидравлическая принципиальная — Гипростроммаш г. Москва

Привязан

Инв. №

Устройство для открывания или закрывания бортов
Пост 1,3

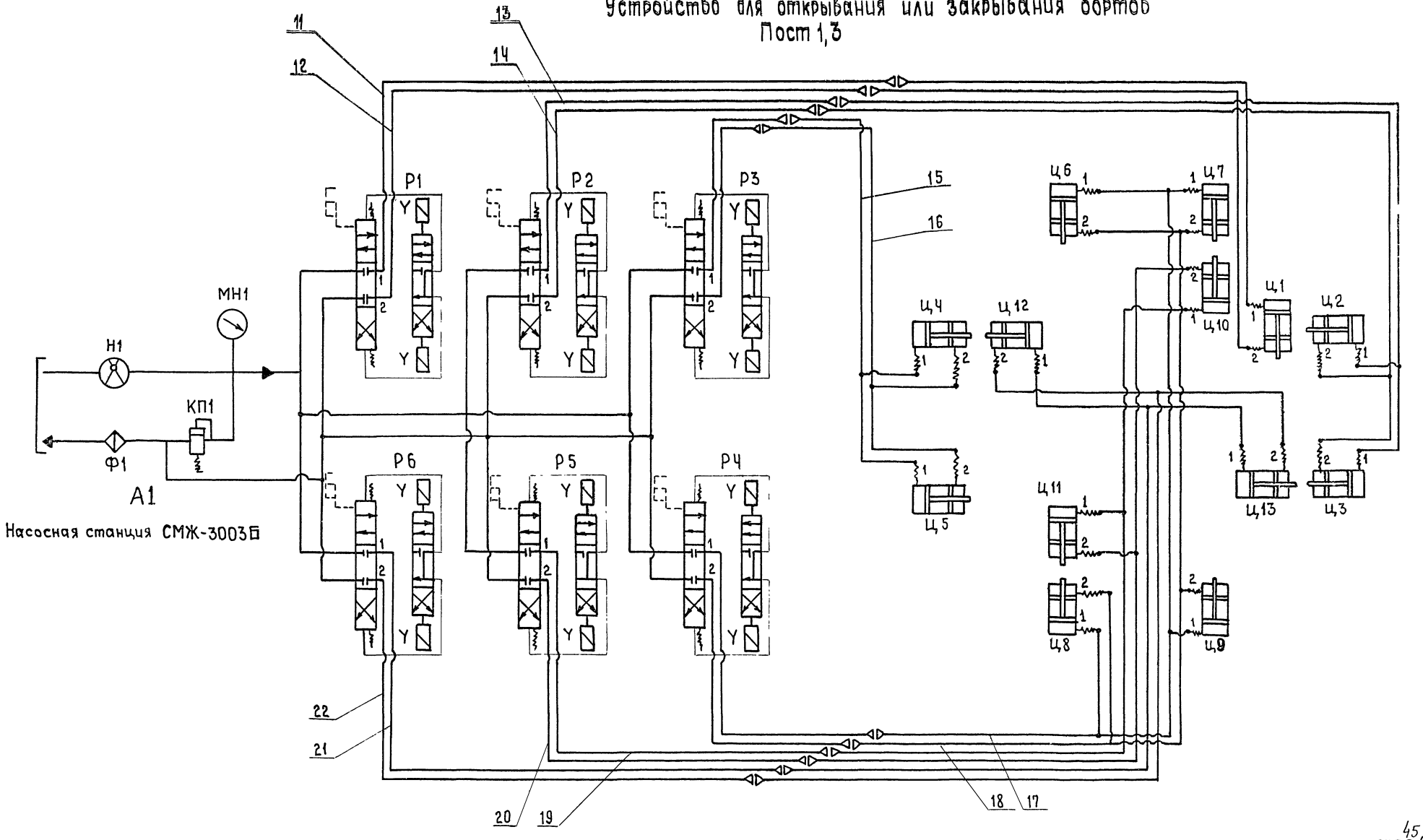

45
8732/7

Гл.инж.пр.	Портных		
Нач.отд.№1	Гирский		
Гл констр.	Агеев		
Рук гр.	Каминский		
Ст. инж.	Раков		

Привязан

Инв.№

ТП 409-013-14.83 ТХ

Главный корпус предприятия КПД мощностью 120-160 тыс. кв.м полезной площади в год (для домов с малым шагом)

Технологическая линия панелей наружных стен

Схема гидравлическая принципиальная

Стадия	Лист	Листов
Р	58	

Гипростроммаш г Москва

Инв.№подл. | Подп. и дата | Взам. инв.№

Кантователь СМЖ-439
Пост 2

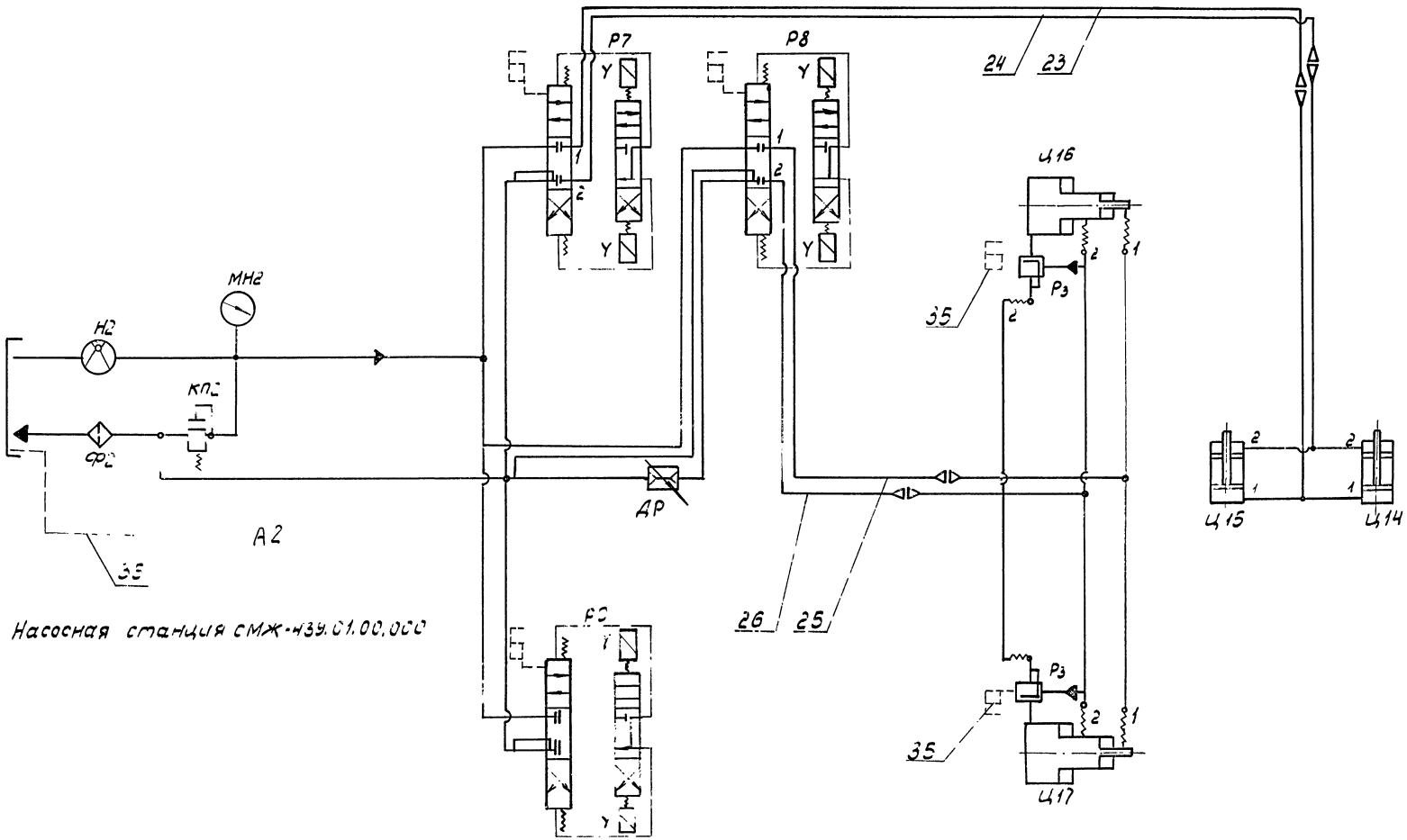

Насосная станция СМЖ-439.01.00.000

46
8732/7

Гл.инж.пр.	Портных		ТП 409-013-14.83 ТХ
Нач.отд.№1	Гирский		
Гл.конст.	Агеев		Главный корпус предприятия КПД мощностью 120-160 тыс.кв.м полезной площади в год (для домов с малым шагом)
Р.ж.гр.	Каминский		
Ст.инж.	Раков		Технологическая линия — Стадия: Р; Лист: 59; Листов:
Привязан			Схема гидравлическая принципиальная — Гипростроммаш г.Москва
Инв.№			

Типовое проектное решение ТП 409-013-14.83 Альбом VII

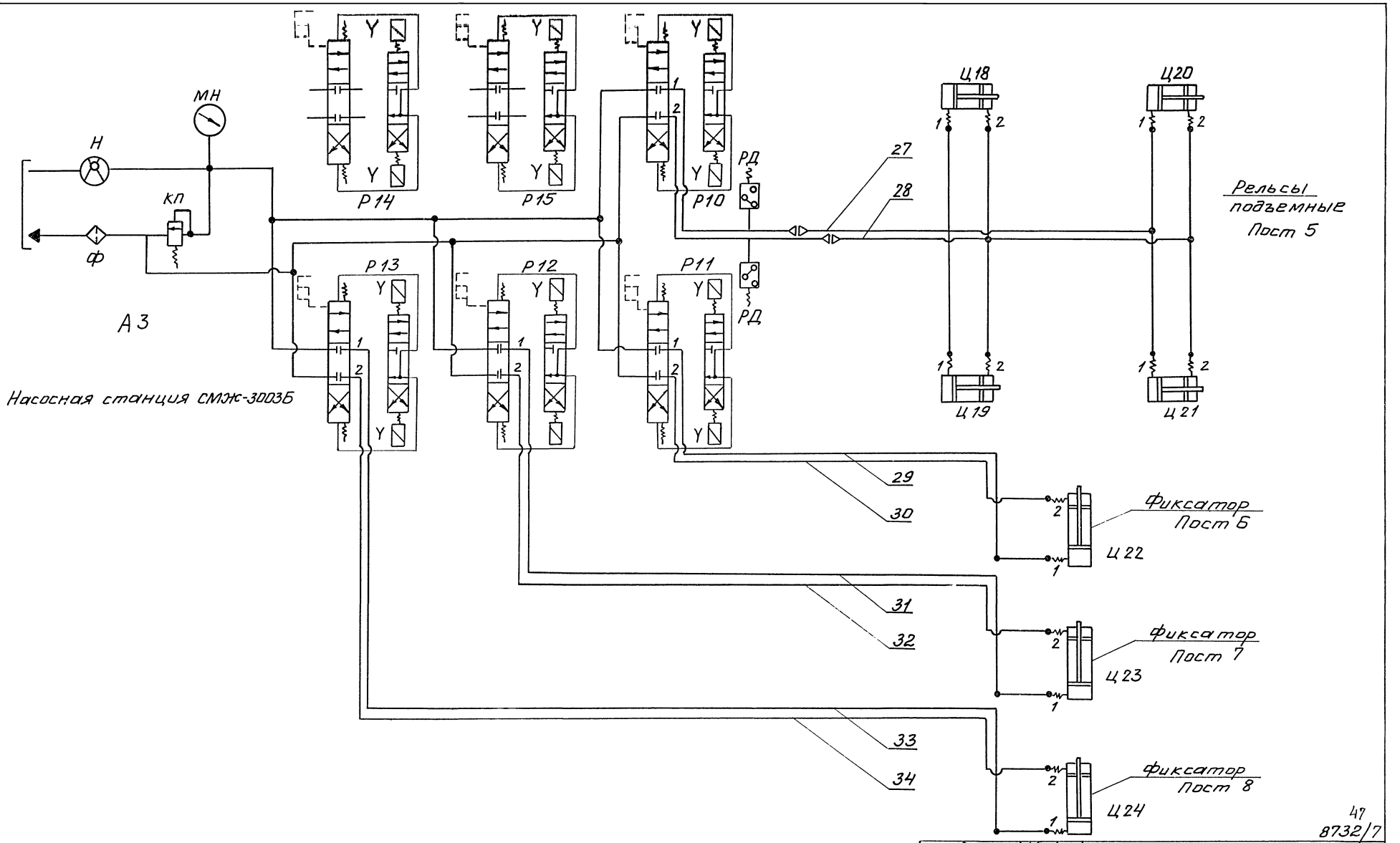

47
8732/7

Гл.инж.пр.	Портных		ТП 409-013-14.83 ТХ
Нач.отд.	Гирский		Главный корпус предприятия КПД мощностью 120-160 тыс. кв.м полезной площади в год для домов с малым шагом
Гл.констр.	Агеев		
Рук.гр.	Каминский		Технологическая линия панелей наружных стен — Стадия: Р; Лист: 60; Листов:
Ст.инж.	Роков		Схема гидравлическая принципиальная — Гипростроммаш г. Москва

Привязан

Инв. №

Инв.№подл. | Подп. и дата | Взам.инв.№

Альбом VIII

Типовые проектные решения ТП 409-013-14.83

Назначение гидроразводки

1.1 Гидроразводка предназначена для типовых проектов конвейерных линий панелей наружных стен для предприятий КПД мощностью 120-160 тыс. кв.м полезной площади в год (для домов с малым шагом)

1.2. Размещение гидроразводки в районах с умеренным климатом в отапливаемых помещениях с температурой окружающей среды +16°..18С.

2. Основные технические данные и характеристики.

Наименование показателей	Значения
Применяемые насосные установки, индекс	СМЖ-3003Б СМЖ-432.01.00.000
Наибольшее количество одновременно подключаемых машин и механизмов, шт.	2
Рабочее давление в гидроразводке кгс/см²	63; 125
Применяемые трубы для гидроразводки, мм диаметр	16
толщина стенок	2

3. Устройство гидроразводки

3.1 Гидроразводка представляет собой систему напорных, сливных и дренажных трубопроводов. Трубопроводы должны быть изготовлены из цельнотянутых стальных металлических труб. Для соединения отдельных отрезков труб применяются стальные муфты. Для разветвления магистральных трубопроводов применяются стальные тройники. Трубопроводы укладываются в каналах на опоры (уголки) и крепятся к опорам металлическими скобами при помощи болтов.

3.2 Перед распределительными гидрозолотниками каждой насосной установки на напорном трубопроводе должен быть установлен запорный вентиль для определения недопустимых утечек в гидроаппаратуре при падении давления в гидросистеме. Утечки гидрооборудования определять методом последовательного отключения машин и механизмов от напорных трубопроводов в качестве запорных вентилей могут быть применены другие устройства, выпускаемые промышленностью для этого назначения

4. Монтаж трубопроводов гидроразводки

4.1 Трубопроводы гидроразводки разделяются на напорные, сливные и дренажные. Особое внимание уделяется трубопроводам высокого давления (напорным), так как они работают в тяжелых условиях в связи с наличием гидравлических ударов, порождающих сотрясения и вибрации.

Эти явления вызываются кратковременными перекрытиями распределительной аппаратуры при работе механизмов. Поэтому соединения и крепления трубопроводов высокого давления должны быть достаточно прочными.

4.2 Трубы перед производством монтажных работ подвергаются тщательному внешнему осмотру.

На наружных поверхностях труб не допускаются плены, закаты, глубокие риски. Указанные дефекты удаляются путем зачистки наждачным кругом, напильником и т.д. Кроме заварки и заделанки, после исправления дефектов толщина стенок в вычищенных местах не должна быть меньше пределов составляющего ± 10% толщины стенки трубы.

4.3 Как правило, трубы на монтаж поступают длиной до 9м. Торцы труб должны быть ровными и перпендикулярными оси трубы, не иметь заусенцев и забоин.

4.4 Для придания требуемой конфигурации трубопроводы подвергаются гибке. Недопускается гибка труб с песком и подогревом в местах перегиба, так как оставшийся пригоревший песок полностью не удаляется и засоряет гидросистему.

4.5. Радиус гиба труб должен быть не менее четырех диаметров.

4.6. Трубы не должны иметь после гиба овальности, вмятин, складок и других дефектов.

4.7. Для присоединения к трубам арматуры, муфт и тройников необходима применять газовую сварку.

4.8. При хранении на трубах обычно появляется ржавчина, а при изготовлении трубопроводов трубы нагреваются до высокой температуры во время сварки их с ниппелями, муфтами и тройниками, а также в процессе гибки, в результате чего в них появляется окалина. Для очистки внутренней поверхности до металлического блеска, после изготовления, трубы подвергаются промывке и травлению по следующей технологии:

4.8.1. Очистить трубы от грязи.

4.8.2. Очищенные трубы погрузить в ванну или заполнить раствором ингибированной соляной кислоты при комнатной температуре. Продолжительность обработки определяется в зависимости от степени загрязнения труб.

4.8.3 После травления, трубы сразу промыть в проточной воде и не оставлять на воздухе, чтобы избежать коррозии.

Гл. инж. пр.	Портных		ТП 409-013-14.83 ТХ
Нач. отд.	Гирский		(Главный корпус предприятия КПД мощностью 120-160 тыс. кв.м полезной площади в год (для домов с малым шагом)
Гл. конст.	Агеев		Технологическая линия панелей наружных стен
Рук. гр.	Каминский		Стадия: Р; Лист: 61; Листов:
Ст. инж.	Раков		Гидроразводка. Инструкция по эксплуатации
			Гипростроммаш г. Москва

Привязан

Инв. №

Инв. № подл. | Подп. и дата | Взам. инв. №

4.8.4. Промыть трубы в нейтрализующем содовом растворе (20г. кальцинированной соды и 0,4 г нитрата натрия на 1л. воды).

4.8.5. После нейтрализации остатков кислоты, трубы промыть в растворе нитрата натрия (20-30г. нитрата натрия на 1л. воды).

4.8.6. Высушить трубы в сушильном шкафу при температуре 110-120°С до полного удаления влаги.

4.8.7. Произвести визуальный контроль качества травления.

4.8.8. Заполнить трубу ингибированным минеральным маслом. Слить масло и закупорить трубу пробками до их монтажа в гидросистеме.

4.9. При соединении труб с гидроаппаратами применяются шароконусные соединения.

4.10. Трубопроводы должны располагаться в местах, где исключена возможность их механического повреждения. Доступ к узлам, требующим регулировки должен быть свободным. Вместе с тем необходимо обеспечить легкость монтажа и демонтажа трубопроводов, а также возможность подтяжки соединений, в которых обнаружена утечка.

4.11 Магистральные трубопроводы укладываются в специальных бетонных каналах, которые рекомендуется засыпать чистым сухим песком и закрыть съемными щитами.

4.12. Для повышения жесткости и уменьшения вибрации трубопроводов, необходимо применять скобы, закрепляющие трубы на специальных опорах, уложенных в каналах и приямках. Расстояние между опорами не должно превышать 1,5м. Крепление труб к опорам должно производиться на прямолинейных участках трубопроводов вне зоны сварных швов.

4.13 После окончания монтажа трубопроводов, произвести опрессовку гидросистемы давлением 100кгс/см² в течении 10 мин. - течь масла в соединениях трубопроводов не допускается.

4.14 Трубопроводы гидроразводки должны иметь отличительную окраску. Трубопроводы окрасить маслостойкой краской: напорные магистрали - красного цвета, сливные - черного и дренажные - коричневого цвета.

На трубопроводах окрашенных в основной цвет изделия, должны сохраняться отличительные маркировки около присоединительных элементов. Окраску трубопроводов производить после испытания на герметичность.

5. Требования безопасности.

5.1 Требования к конструкции.

5.1.1 Трубопроводы не должны быть подвержены напряжениям в результате температурных изменений.

5.1.2. Для осмотра и контроля состояния трубопроводов и их соединений должен быть опеспечен свободный доступ.

5.2 Требования к монтажу, демонтажу и ремонту.

5.2.1. Монтаж, демонтаж и ремонт гидроразводки должен производиться только с помощью специально предназначенного для этого инструмента и принадлежностей.

5.2.2. Перед демонтажом или ремонте необходимо выключить энергоисточники и принять меры, исключающие возможность случайного их включения, разгрузить системы гидропривода от давления, слить рабочую жидкость.

5.2.3 Демонтаж и ремонт гидроразводки, находящейся под давлением, запрещается.

5.2.4 Сварка трубопроводов, предназначенных для работы под давлением, должна производиться сварщиком имеющим удостоверение на право выполнения данных работ.

5.2.5 Сварка трубопроводов должна производится только очистки их от остатков минеральных масел. Сварочные работы на подсоединенных к гидроприводу трубопроводах и других элементах запрещается.

5.2.6 Перед присоединением трубопроводов необходимо проверить качество резьбовых соединений.

5.2.7 Трубопроводы, работающие под давлением, должны быть испытаны на прочность и герметичность.

5.2.8. Подключение энергоисточников должно производиться после окончания монтажных, демонтажных или ремонтных работ.

5.3. Испытания и эксплуатация.

5.3.1 Пуск в работу вновь установленной или прошедшей ремонт гидроразводки должен производиться только с разрешения представителя администрации цеха и инженера по технике безопасности.

5.3.2 Перед пробным пуском и началом испытаний гидроразводки необходимо проверить наличие предусмотренных ограждений, надежность их закрепления и вывесить предупредительное объявление „Внимание! Идут испытания."

5.3.3 Испытания и эксплуатация гидроразводки должны производиться при строгом соблюдении правил противопожарной эксплуатации.

5.3.4 К работам на гидроразводке допускается персонал ознакомленный с правилами её эксплуатации при соблюдении правил техники безопасности, изложенных в настоящей инструкции, а также нормативно-технической документацией, утвержденной в установленном порядке.

6. Техническое обслуживание

6.1. Ежедневно визуально проверять утечку масла в соединениях.

6.2 Ежедневно проверять герметичность трубопроводов.

6.3. Раз в год производить испытания трубопроводов в гидроразводки.

Гл.инж.пр.	Портных		ТП409-013-14.83 ТХ
Нач.отд.	Гирский		
Гл.констр.	Агеев		Главный корпус предприятия КПД мощностью 120-160тыс. кв.м полезной площади в год (для домов с малым шагом)
Рук.гр.	Каминский		Технологическая линия панелей наружных стен
Ст.инж.	Раков		Стадия Р; Лист 62; Листов
			Гидроразводка. Инструкция по эксплуатации
			Гипростроммаш г. Москва

Привязан

Инв.№

Инв.№подл. | Подп. и дата | Взам.инв.№

Поз. 1

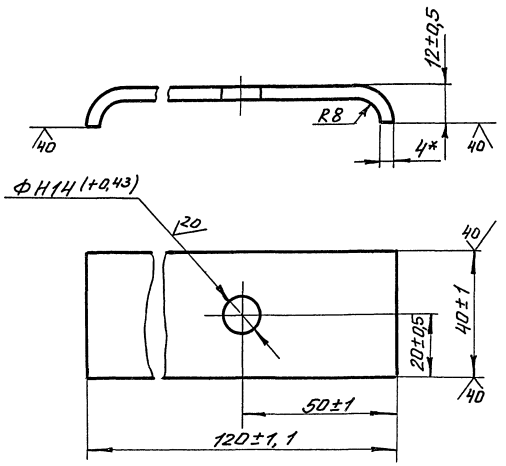

1. *Размер для справок
2. Длина развертки 127 мм

Скоба

Лист Б-ПН-4 ГОСТ 19903-74
Вст.3пс ГОСТ 14637-79

Поз. 2

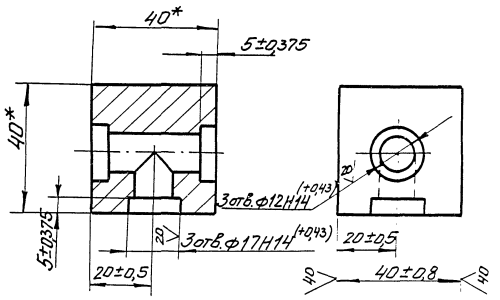

*Размер для справок

Тройник

Квадрат Б 40 ГОСТ 2591-71
Вст.3пс-I ГОСТ 535-79

Альбом VII

Типовое проектное решение ТП 409-013-14.83

Инв.№подл. | Подп. и дата | Взам. инв.№

Гл.инж.пр.	Портных		ТП 409-013-14.83 ТХ
Нач.отд.	Гирский		Главный корпус предприятия КПД мощностью 120-150 тыс кв.м полезной площади в год для домов с малым шагом
Гл.констр.	Агеев		
Рук.гр.	Каминский		Технологическая линия панелей наружных стен
Ст.инж.	Раков		Гидроразводка Детали

Стадия	Лист	Листов
Р	63	

Гипростроммаш г. Москва

Привязан

Инв.№

5Я
8732/7

Типовое проектное решение ТП409-013-14.83 Альбом VII

Поз. 3

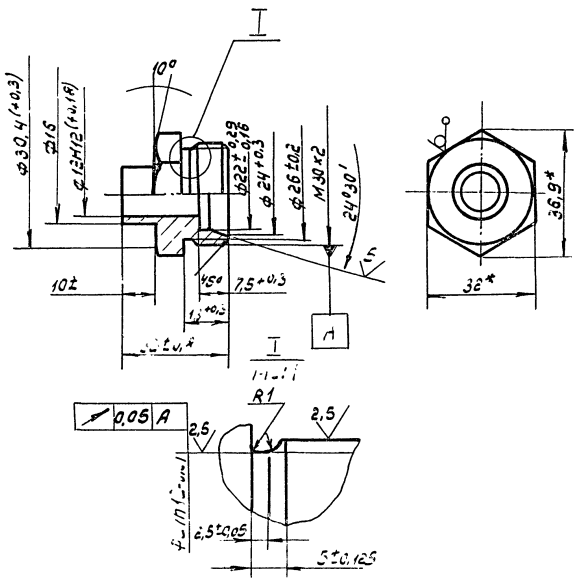

1. НВ 180÷223
2. Резьбы по ГОСТ 9.180-75 и ст. СЭВ 182-75
Поле допусков на резьбу по ГОСТ 16093-70, для наружных резьб-6ф
3. Покрытие КЭ по ГОСТ 9.073-77
4. Маркировать величину условного прохода Dy и условного давления Py
5.* Размеры для справок.
6. Остальные технические требования по ГОСТ 15763-75.

Штуцер

Шестигранник 32-5 ГОСТ 8560-74 / 45-6 ГОСТ 1050-74

Поз. 4

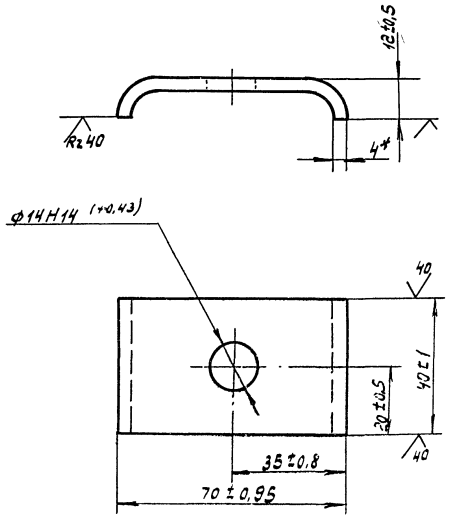

1.* Размер для справок
2. Длина развертки 77 мм

Скоба

Лист Б-ПН-4 ГОСТ 19903-74 / Вст3пс ГОСТ 14637-79

S1
8732

Гл. инж. пр.	Портной		ТП409-013-14.83
Нач. отд.	Гирский		
Гл. конст.	Агеев		
Рук. гр.	Каминский		
Ст. инж.	Раков		
Привязан			Технологическая линия панелей наружных стен
Инв. №			Гидроразводка Детали
			Стадия: 2 · Лист: 64 · Листов:
			Гипрострокмаш г. Москва

Инв. № подл. | Подпись и дата | Взам. инв. №

Поз. 5

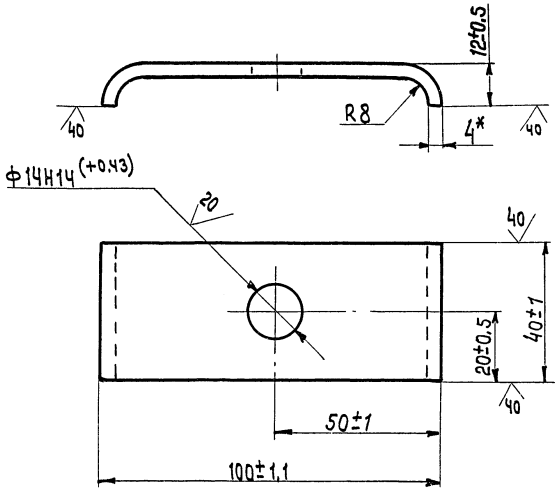

1.* Размер для справок.

2. Длина развёртки 107мм.

Скоба

Лист Б-ПН-4 ГОСТ 19903-74
В Ст.3пс ГОСТ 14637-79

Поз. 6

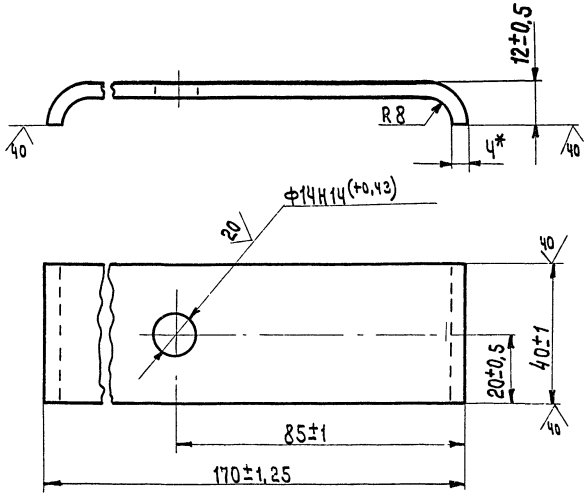

1.* Размер для справок.

2. Длина развёртки 177мм.

Скоба

Лист Б-ПН-4 ГОСТ 19903-74
В Ст.3пс ГОСТ 14637-79

Поз. 7

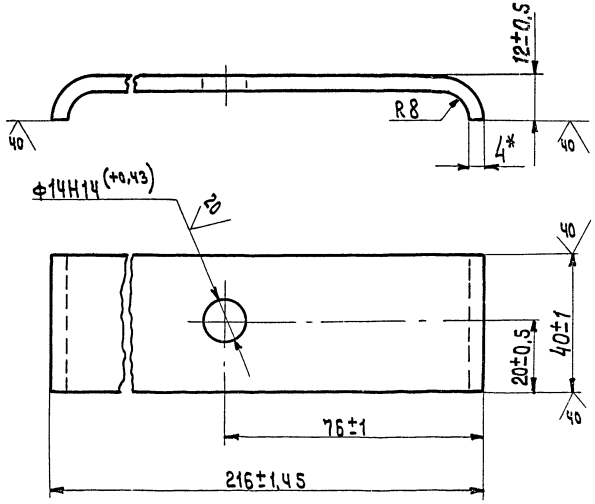

1.* Размер для справок.

2. Длина развёртки 223мм.

Скоба

Лист Б-ПН-4 ГОСТ 19903-74
В Ст.3пс ГОСТ 14637-79

Гл.инж.пр.	Портных		ТП 409-013-14.83 ТХ
Нач.отд.№1	Гирский		
Гл.констр.	Агеев		Главный корпус предприятия КПД мощностью 120-160тыс.кв.м. полезной площади в год (для домов с малым шагом)
Рук.гр.	Каминский		Технологическая линия панелей наружных стен — Стадия Р; Лист 65; Листов
Ст.инж.	Шарипов		Гидроразводка детали — Гипростроммаш г. Москва

Привязан

Инв. №

8732/7

Инв.№подл. | Подп. и дата | Взам.инв.№

Альбом VII

Типовое проектное решение ТП 409-013-14.83

Формат	Зона	Поз.	Обозначение	Наименование	Кол.	Примечание
				Документация		
			ТП ТХ67-78	Щиты укрытия приямков		
				Сборочные единицы		
		1	ТП ТХ	Щит	1	
		2	ТП ТХ	Щит	77	
		3	ТП ТХ	Щит	2	
		4	ТП ТХ	Щит	1	
		5	ТП ТХ	Щит	9	
		6	ТП ТХ	Щит	8	
		7	ТП ТХ	Щит	4	
		8	ТП ТХ	Щит	2	
		9	ТП ТХ	Щит	1	
		10	ТП ТХ	Щит	4	
		11	ТП ТХ	Щит	5	
		12	ТП ТХ	Щит	4	
		13	ТП ТХ	Щит	2	
		14	ТП ТХ	Щит	10	
		15	ТП ТХ	Щит	2	
		16	ТП ТХ	Щит	3	
		17	ТП ТХ	Щит	3	
		18	ТП ТХ	Щит	5	
		19	ТП ТХ	Щит	8	
		20	ТП ТХ	Щит	8	
		21	ТП ТХ	Щит	1	
		22	ТП ТХ	Щит	1	
		23	ТП ТХ	Щит	1	
		24	ТП ТХ	Щит	1	
		25	ТП ТХ	Щит	2	

Формат	Зона	Поз.	Обозначение	Наименование	Кол.	Примечание
		26	ТП ТХ	Щит	2	
		27	ТП ТХ	Щит	2	
		28	ТП ТХ	Щит	2	
		29	ТП ТХ	Щит	6	
		30	ТП ТХ	Щит	1	
		31	ТП ТХ	Щит	6	
		32	ТП ТХ	Щит	4	
		33	ТП ТХ	Щит	1	
		34	ТП ТХ	Щит	1	
		35	ТП ТХ	Щит	6	
		36	ТП ТХ	Щит	1	
		37	ТП ТХ	Щит	3	
		38	ТП ТХ	Щит	26	
		39	ТП ТХ	Щит	1	
		40	ТП ТХ	Щит	1	
		41	ТП ТХ	Щит	2	
		42	ТП ТХ	Щит	3	
		43	ТП ТХ	Щит	3	
		44	ТП ТХ	Щит	3	
		45	ТП ТХ	Щит	2	
		46	ТП ТХ	Щит	6	
		47	ТП ТХ	Щит	1	
		48	ТП ТХ	Щит	1	
		49	ТП ТХ	Щит	1	
		50	ТП ТХ	Щит	1	
		51	ТП ТХ	Щит	1	
		52	ТП ТХ	Петля	120	
		53	ТП ТХ	Щит	2	
		54	ТП ТХ	Щит	2	

Обозначение сборочных единиц определяется при выпуске рабочих чертежей заказчиком

53
8732/7

Гл. инж. пр.	Портных	
Нач. отд.	Гирский	
Гл. констр.	Агеев	
Рук. гр.	Каминский	
Ст. инж.	Никитина	

ТП 409-013-14.83 ТХ

Главный корпус предприятия КПД мощностью 120-150 тысяч м полезной площади в год (для домов с малым шагом)

Технологическая линия панелей наружных стен

Стадия	Лист	Листов
Р	66	

Щиты укрытия приямков
Спецификация

Гипростроммаш г. Москва

Привязан

Инв. №

Инв. № подл. | Подп. и дата | Взам. инв. №

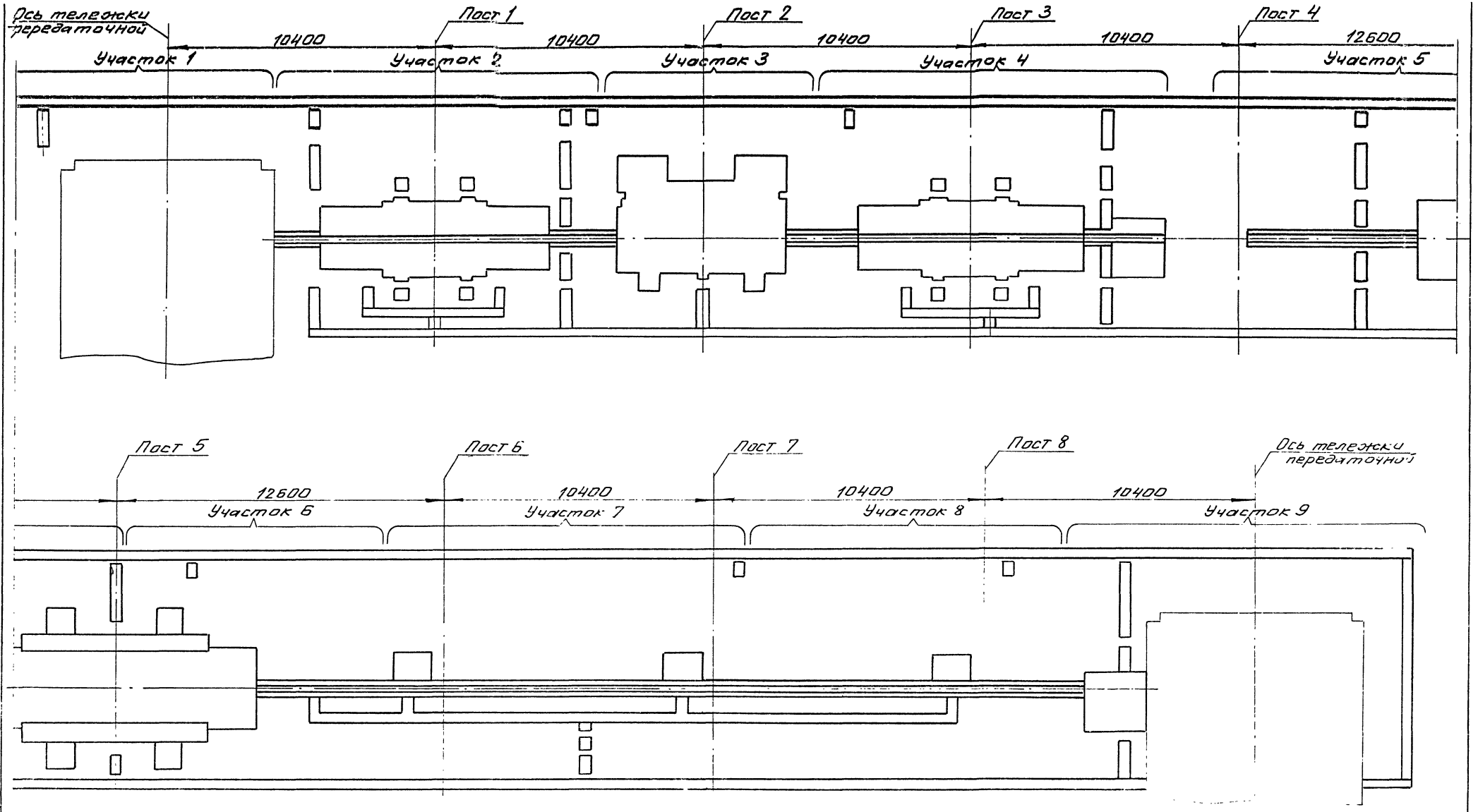

Альбом VII

Типовое проектное решение ТП 409-013-14.83

54

8732/7

Гл. инж. пр.	Портных		ТП 409-013-14.83 ТХ
Нач. отд.	Гирский		
Гл. констр.	Асеев		Главный корпус предприятия КПД мощностью 120-150 тыс. кв.м полезной площади в год (для домов с малым шагом)
Рук. гр.	Кулинский		
Ст. инж.	Никитина		Технологическая линия панелей наружных стен — Стадия: Р; Лист: 67; Листов:
Привязан			Щиты укрытия приямков — Гипростроммаш г. Москва
Инв. №			

Инв. № подл. | Подп. и дата | Взам. инв. №

Альбом VII

Типовое проектное решение ТП 409-013-14.83

Инв. № подл. | Подп. и дата | Взам. инв. №

Участок 1
М 1:25

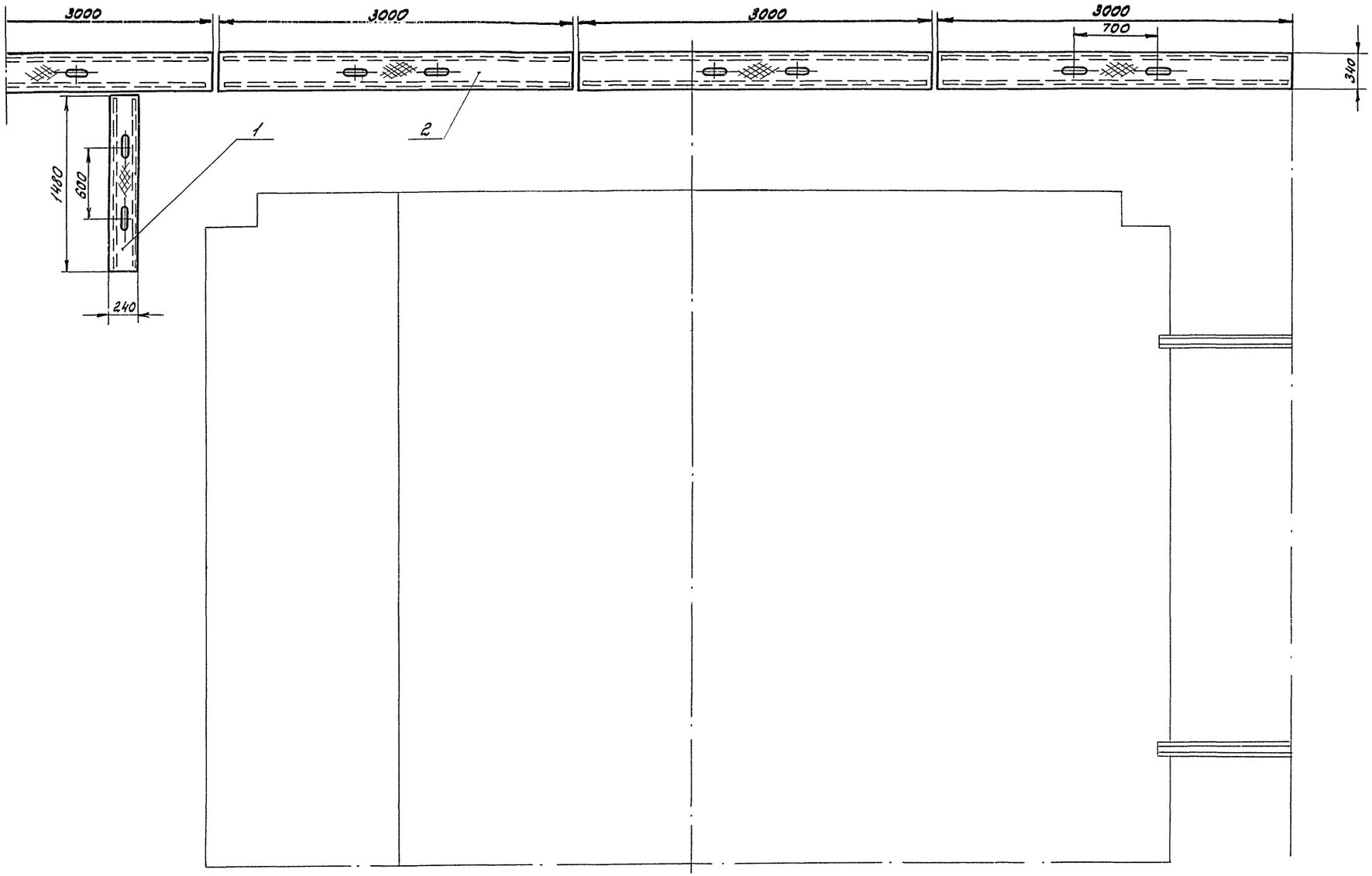

Данный чертеж читать совместно
с чертежами ТП 409-013-14.83 ТХ листы 66, 67

55
8732/7

Гл. инж. пр.	Портных		ТП 409-013-14.83 ТХ
Нач. отд. №	Гирский		Главный корпус предприятия КПД мощностью 120-160 тыс. кв. м полезной площади в год (для домов с малым шагом)
Гл. констр.	Агеев		Технологическая линия панелей наружных стен — Стадия: Р; Лист: 68; Листов:
Рук. гр.	Катинский		Щиты укрытия приямков — Гипростроммаш г. Москва
Ст. инж.	Шарипов		

Привязан

Инв. №

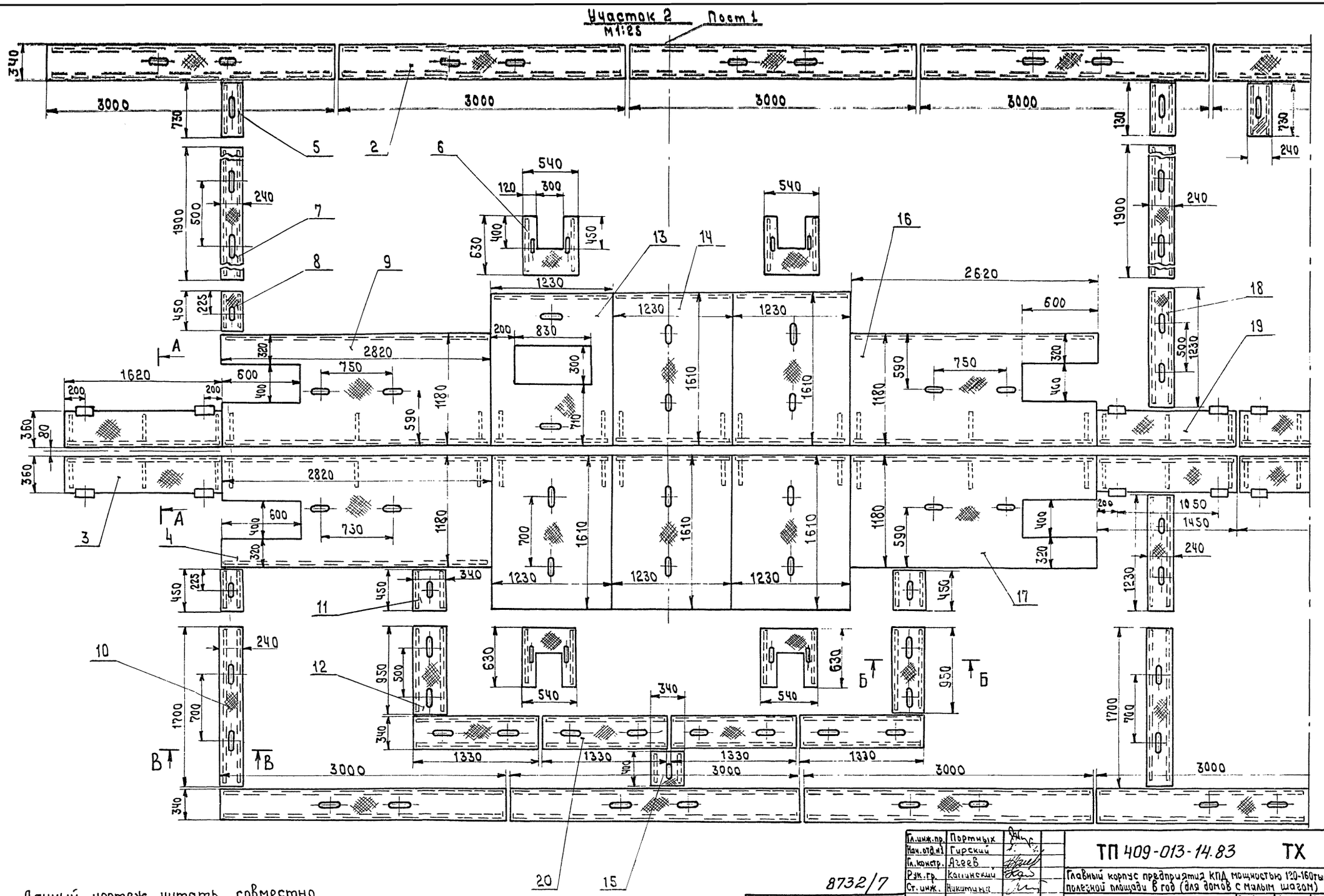

Альбом VII

Типовое проектное решение ТП 409-013-14.83

Данный чертеж читать совместно с чертежами ТП 409-013-14.83 ТХ листы 66, 67, 77

8732/7

Привязан

Инв. №

Гл. инж. пр.	Портных	
Нач. отд. №1	Гирский	
Гл. констр.	Азеев	
Рук. гр.	Калинский	
Ст. инж.	Никитина	

ТП 409-013-14.83 ТХ

Главный корпус предприятия КПД мощностью 120-160 тыс. кв. м. полезной площади в год (для домов с малым шагом)

Технологическая линия панелей наружных стен	Стадия	Лист	Листов
	Р	69	
Щиты укрытия приямков	Гипростроммаш г. Москва		

56

Инв. № подл. | Подп. и дата | Взам. инв. №

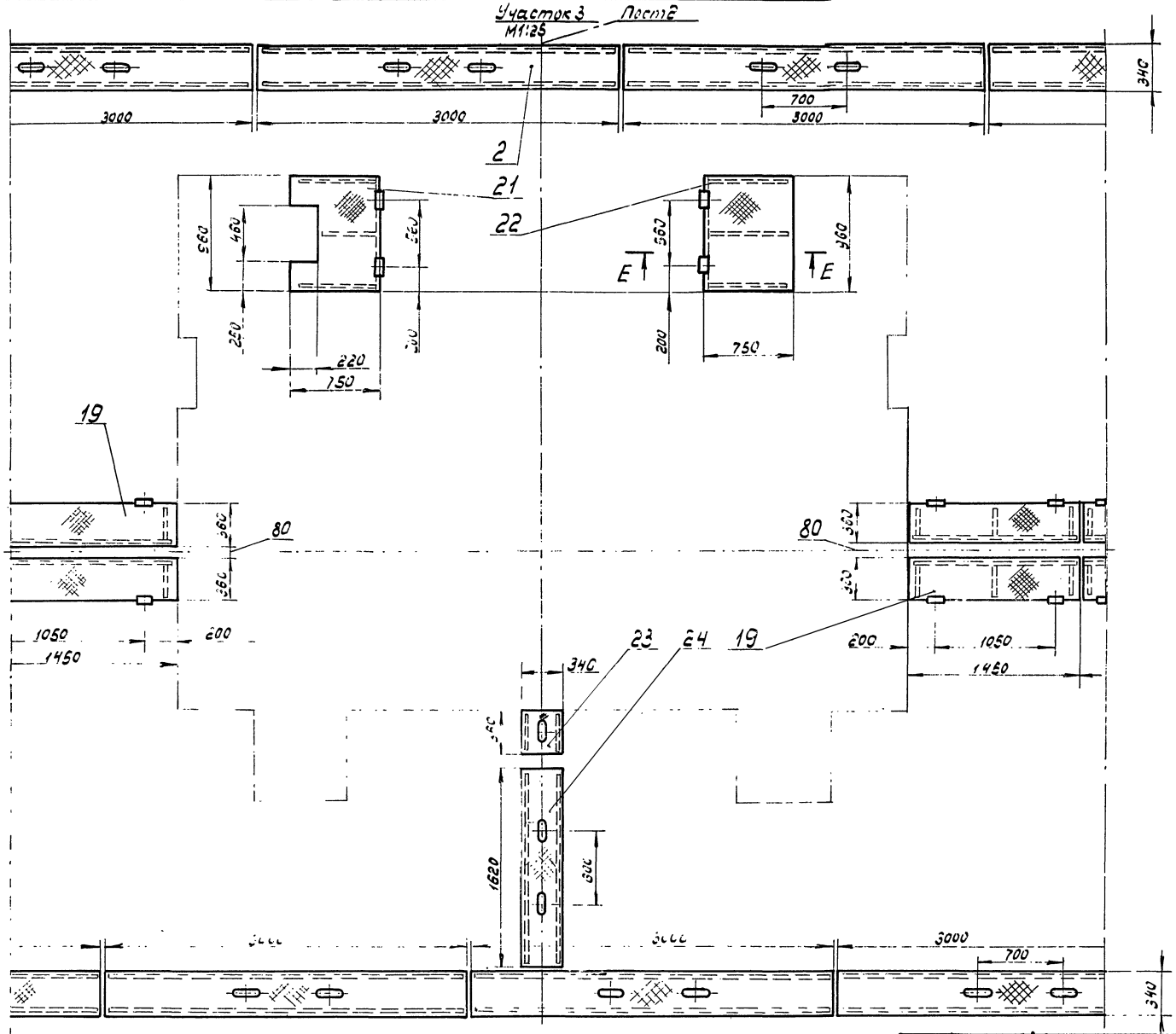

Альбом VII

Типовое проектное решение ТП 409-013-14.83

Данный чертеж читать совместно с чертежами ТП 409-013-14.83 ТХ листы 66, 67, 77

Гл. инж. пр	Портных	
Нач. отд.	Гуревский	
Гл. констр	Агеев	
Рук. гр	Каминский	
Ст. инж	Шарипов	

Привязан

Инв. №

ТП 409-013-14.83 ТХ

Главный корпус предприятия КПД мощностью 120-160 тыс. кв. м полезной площади в год (для домов с малым шагом)

Технологическая линия панелей наружных стен

Щиты укрытия приямков

Стадия	Лист	Листов
Р	70	

Гипростромма ш г. Москва

57
8732/7

Альбом VIII

Типовое проектное решение ТП 409-013-14.83

Инв. № подл. | Подп. и дата | Взам. инв. №

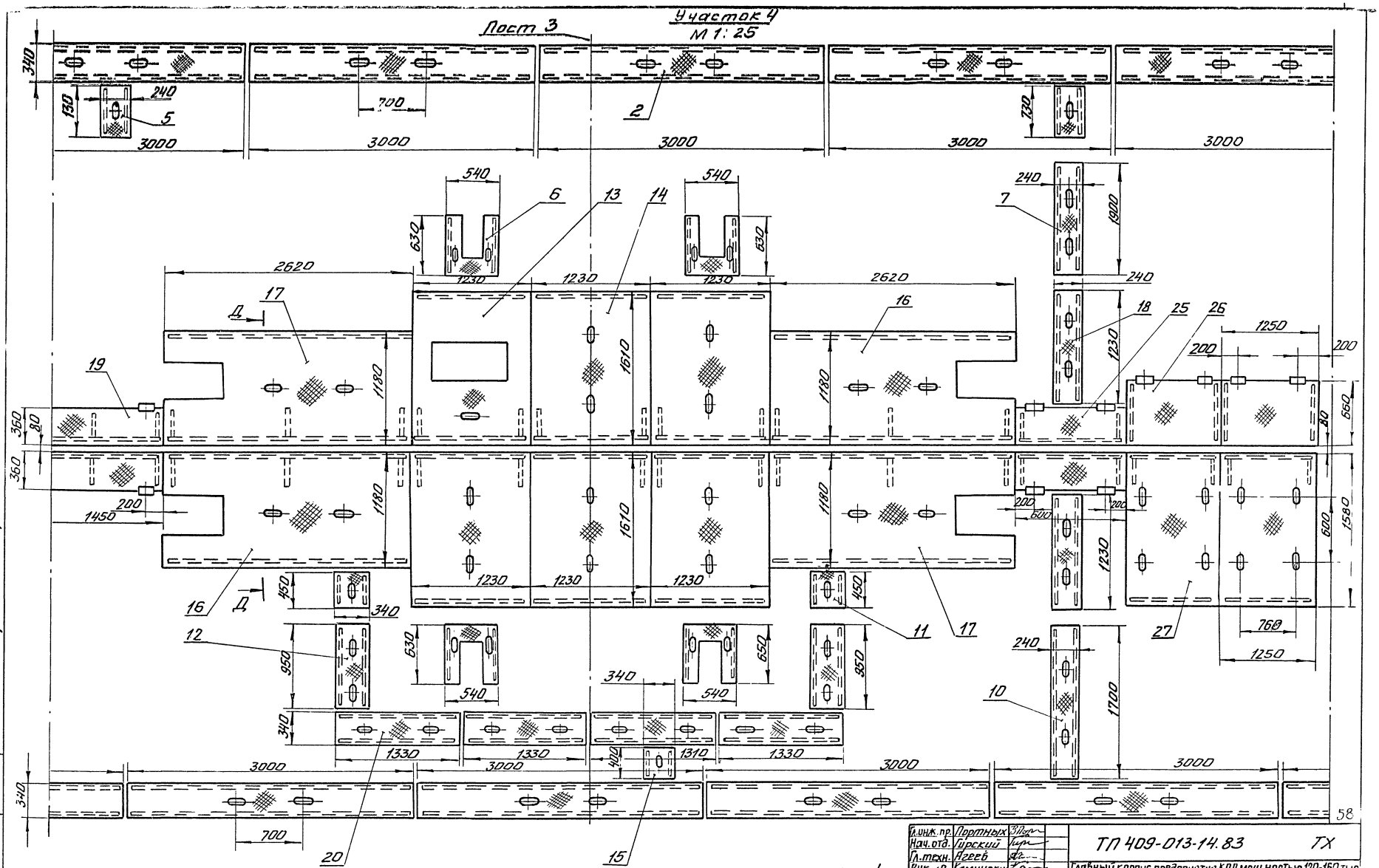

Данный чертеж читать совместно с чертежами ТП 409-013-14.83 листы 66, 67, 77

Гл. инж. пр.	Портных		
Нач. отд.	Гирский		
Гл. техн.	Агеев		
Рук. гр.	Каминский		
Ст. инж.	Никитина		

8732/7

Привязан

Инв. №:

ТП 409-013-14.83 ТХ

Главный корпус предприятия КПД мощностью 120-160 тыс кв.м полезной площади в год (для домов с малым шагом)

Технологическая линия панелей наружных стен

Щиты укрытия приямков

Стадия	Лист	Листов
Р	71	

Гипростроммаш г. Москва

Альбом VII

Типовое проектное решение ТП 409-013-14.83

Участок 5
М 1:25

Пост 4

Пост 5

340

700

3000

365

730

3000

3000

3000

5

2

7

18

28

29

1900

600

1230

600

200

200

360

80

360

1760

1760

1760

1230

600

240

10

1700

600

3000

3000

3000

3000

3000

340

700

2420

700

340

320

1850

1000

2420

2420

30

600

1480

31

32

33

2420

2420

320

1040

340

600

400

800

1080

600

3000

3000

3000

3000

3000

59

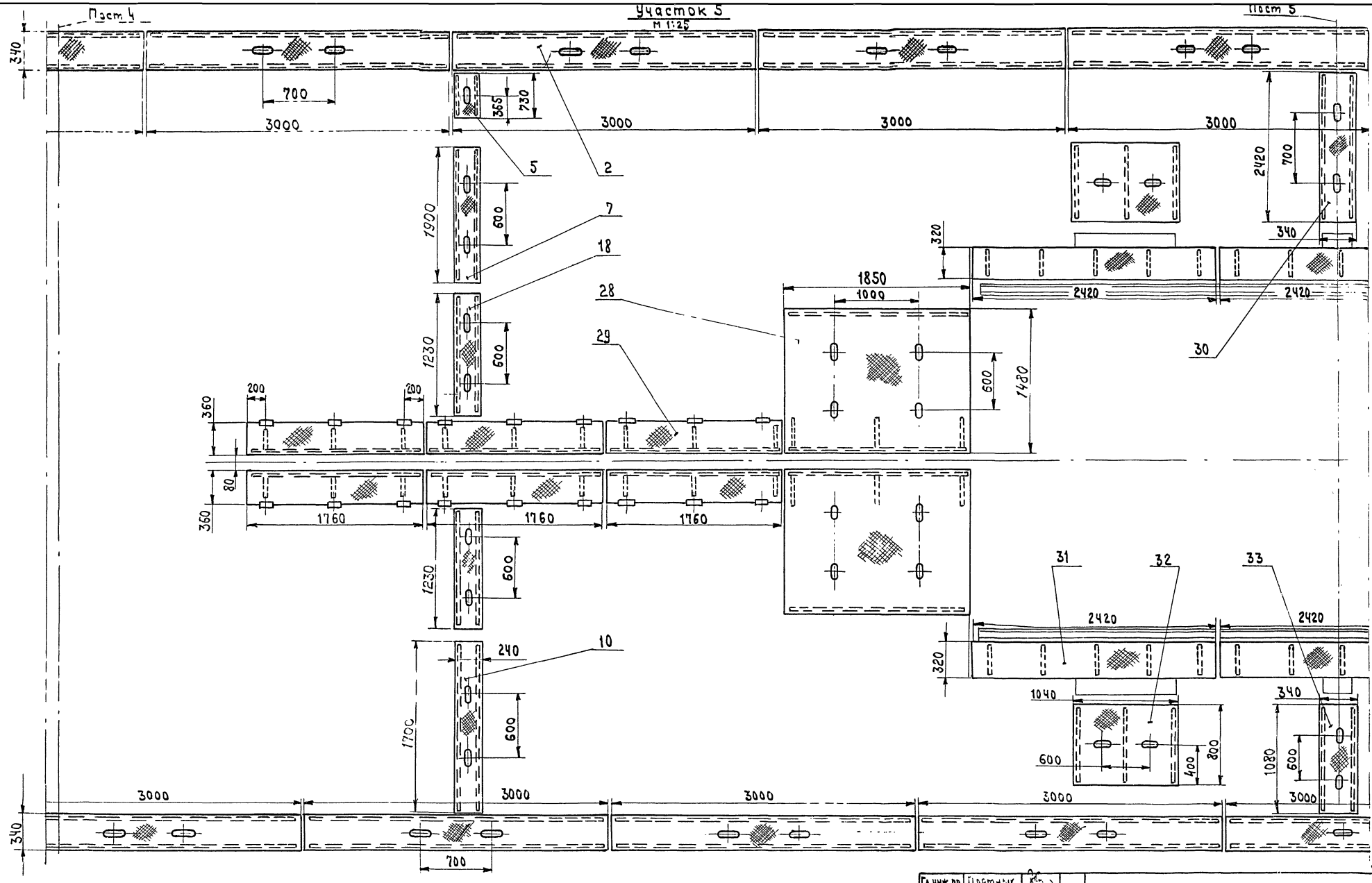

Данный чертеж читать совместно с чертежами ТП 409-013-14.83 ТХ листы 66, 67

Гл. инж. пр.	Портных	
Нач. отд. №1	Гирский	
Гл. констр.	Агеев	
Рук. гр.	Каминский	
Ст. инж.	Шарипов	

ТП 409-013-14.83 ТХ

Главный корпус предприятия КПД мощностью 120-160 тыс. кв. м. полезной площади в год (для домов с малым шагом)

Технологическая линия панелей наружных стен

Стадия	Лист	Листов
Р	72	

Щиты укрытия приямков

Гипростроммаш г. Москва

Привязан

Инв. №

8732/7

Инв. № подл. Подпись и дата Взам. инв. №

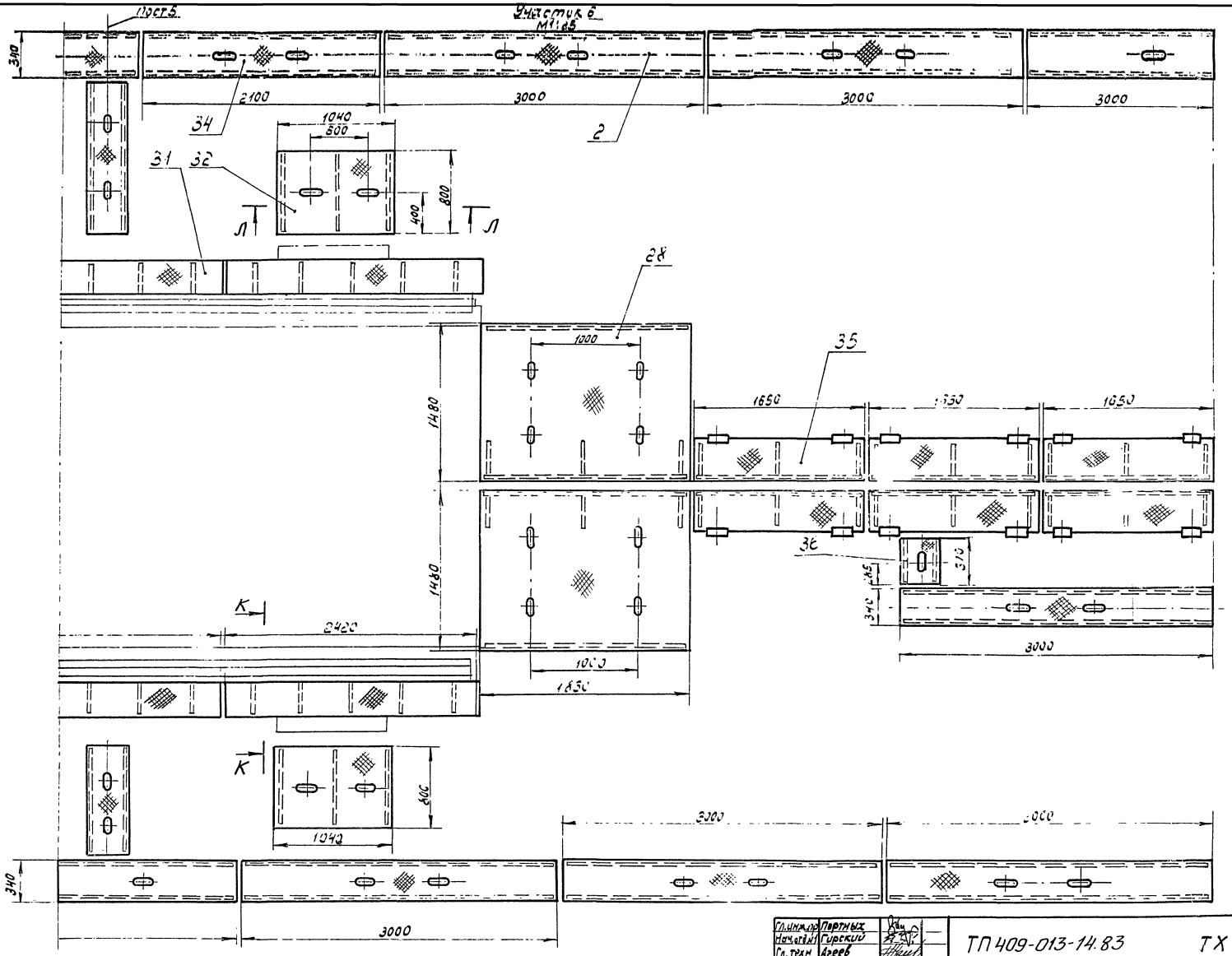

Альбом VII

Типовое проектное решение ТП 409-013-14.83

Инв.№ подл. | Подпись и дата | Взам.инв.№

Данный чертеж читать совместно с чертежами ТП 409-013-14.83ТХ листы 66, 67, 78

8732/7

Привязан

Инв.№

Гл.инж.пр.	Портных		
Нач.отд.	Гирский		
Гл.техн.	Агеев		
Нач.гр.	Калмыцкий		
Ст.инж.	Никитина		

ТП 409-013-14.83 ТХ

Главный корпус предприятия КД мощностью 150-180 тыс.кв.м полезной площади в год (для домов с малым шагом)

Технологическая линия панелей наружных стен

Стадия	Лист	Листов
Р	73	

Щиты укрытия приямков

Гипростроммаш г. Москва

60

Альбом VII

Типовое проектное решение ТП 409-013-14.83

Участок 7
М1:25

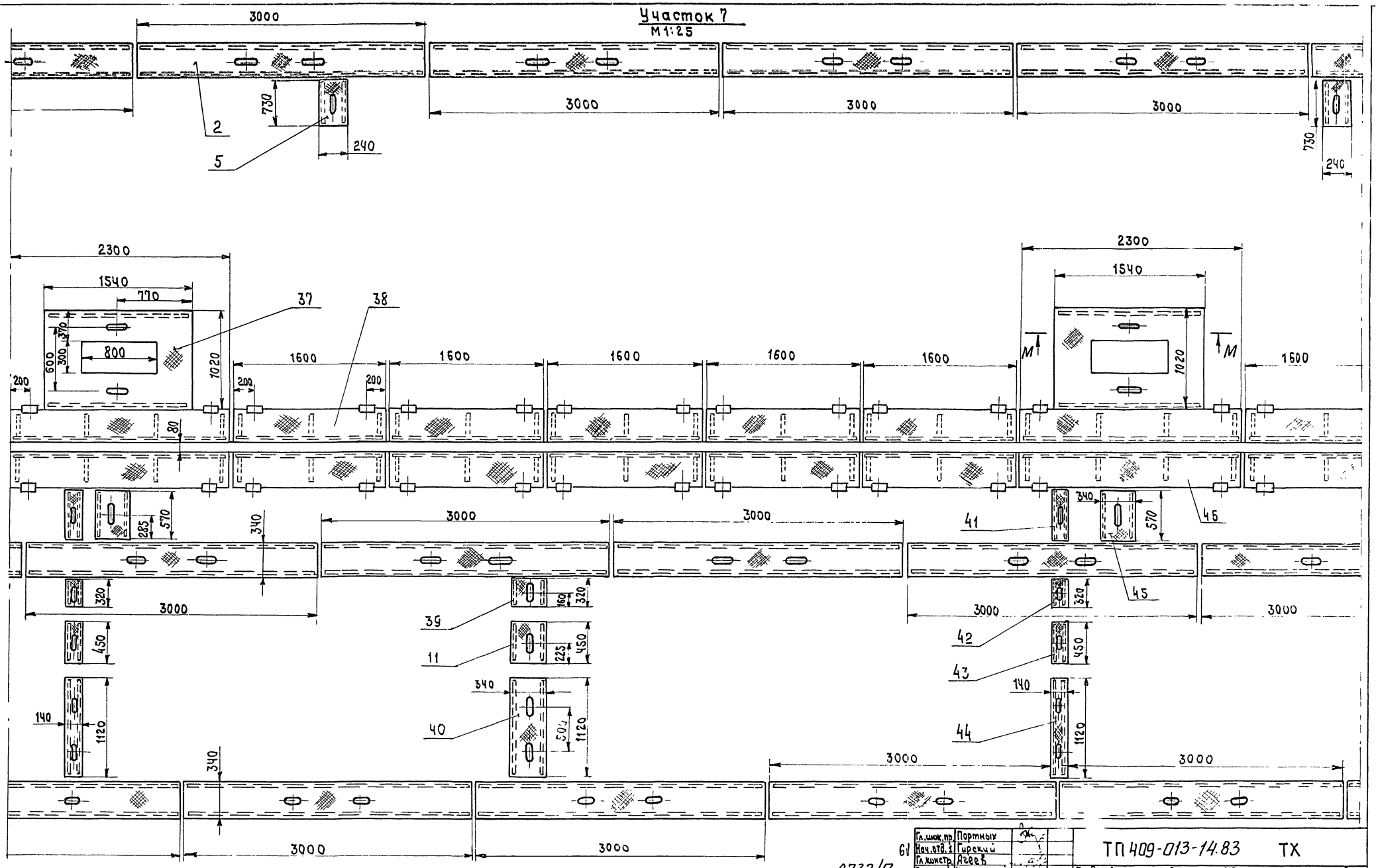

Данный чертеж читать совместно с чертежами ТП 409-013-14.83 ТХ листы 66, 67, 78

8732/7

61

Гл. инж. пр.	Портных		ТП 409-013-14.83 ТХ
Нач. отд. 1	Гирский		Главный корпус предприятия КПД мощностью 120-150 тыс. кв. м. полезной площади в год (для домов с малым шагом)
Гл. конструктор	Агеев		Технологическая линия панелей наружных стен
Рук. гр.	Каминский		Стадия: Р; Лист: 74; Листов:
Ст. инж.	Никитина		Щиты укрытия приямков
			Гипростроммаш г. Москва

Привязан

Инв. №

Инв. № подл. | Подп. и дата | Взам. инв. №

Альбом VII

Типовое проектное решение ТП 409-013-14.83

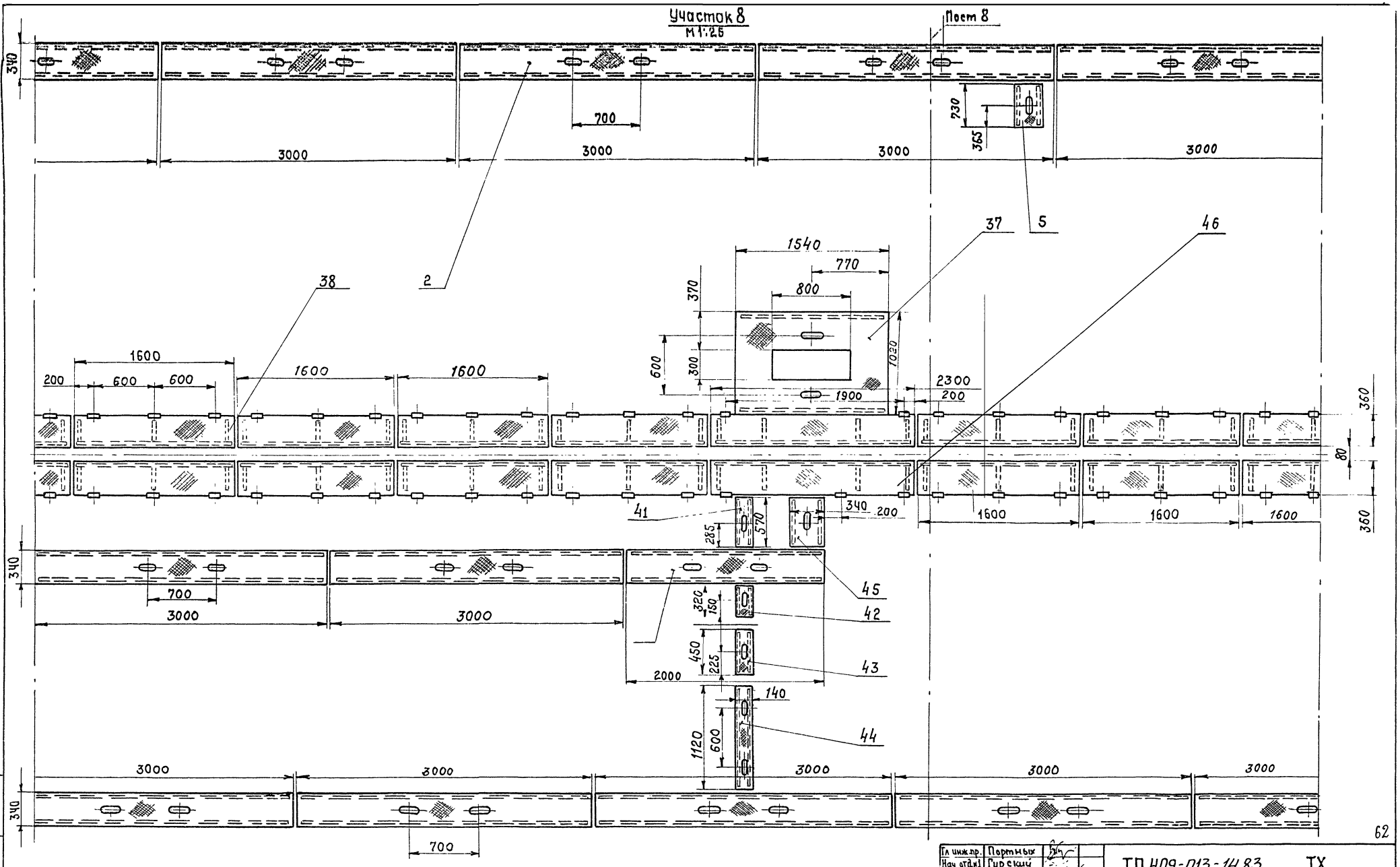

62

Данный чертеж читать совместно с чертежами ТП 409-013-14.83 ТХ листы 66,67

8732/7

Гл. инж. пр.	Портных	
Нач. отд. № 1	Гирский	
Гл. констр.	Агеев	
Рук. гр.	Каминский	
Ст. инж.	Шарипов	

Привязан

Инв. №

ТП 409-013-14.83 ТХ

Главный корпус предприятия КОД мощностью 120-160 тыс. кв. м полезной площади в год (для домов с малым шагом)

Технологическая линия панелей наружных стен

Стадия	Лист	Листов
Р	75	

Щиты укрытия приямков

Гипростроммаш г. Москва

Инв. № подл. | Подп. и дата | Взам. инв. №

Альбом VII

Типовое проектное решение ТП 409-013-14.83

Участок 7
М1:25

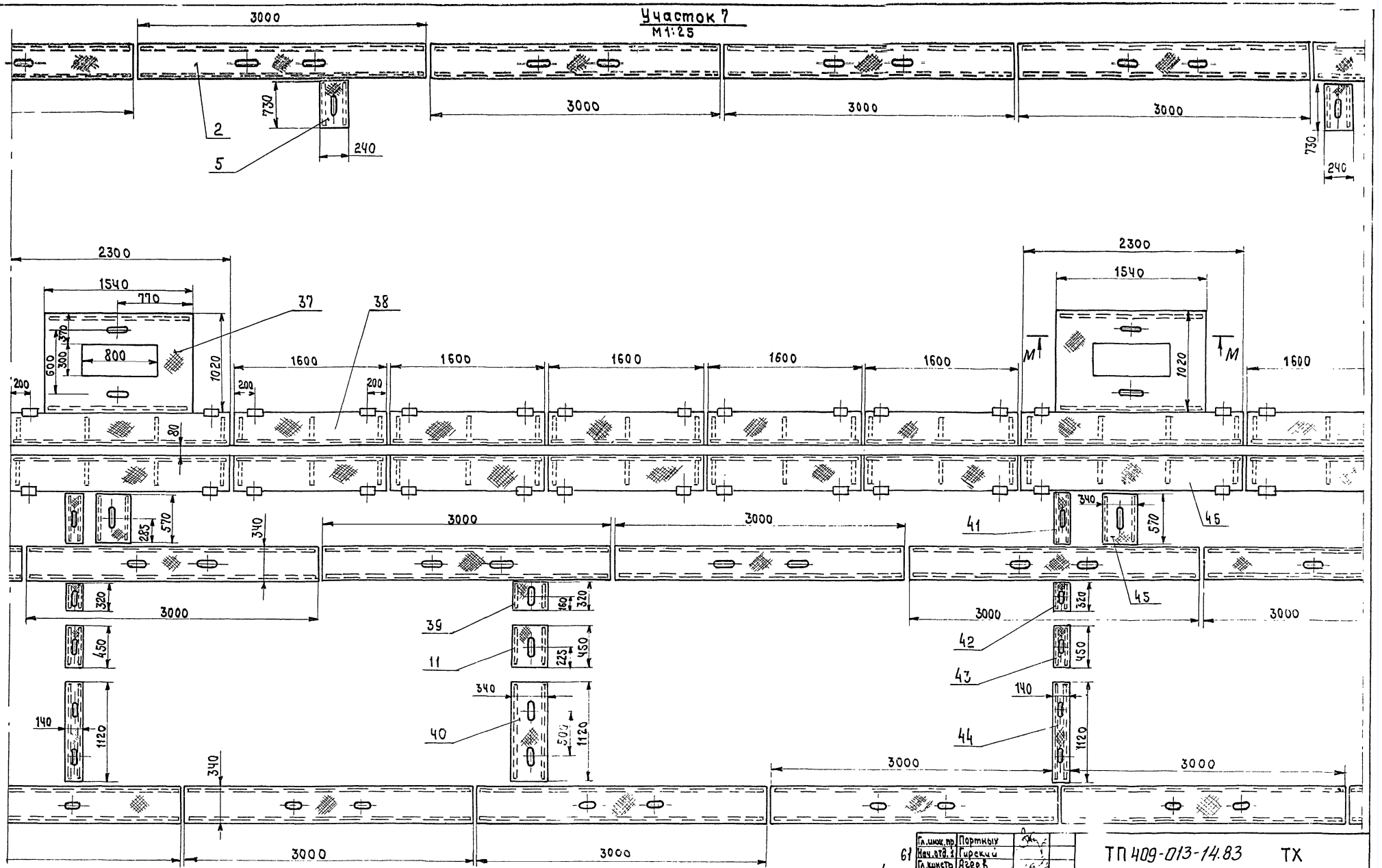

Данный чертеж читать совместно с чертежами ТП 409-013-14.83 ТХ листы 66, 67, 78

Гл.инж.пр.	Портных		
Нач.отд.1	Гирский		
Гл.констр.	Агеев		
Рук.гр.	Каминский		
Ст.инж.	Никитина		

61

8732/7

Привязан

Инв.№

Взам.инв.№ | Подп. и дата | Инв.№ подл.

ТП 409-013-14.83 ТХ

Главный корпус предприятия КПД мощностью 120-160 тыс.кв.м. полезной площади в год (для домов с малым шагом)

Технологическая линия панелей наружных стен

Щиты укрытия приямков

Стадия	Лист	Листов
Р	74	

Гипростроммаш г. Москва

Альбом VII

Типовое проектное решение ТП 409-013-14.83

Участок 8
М 1:25

Пост 8

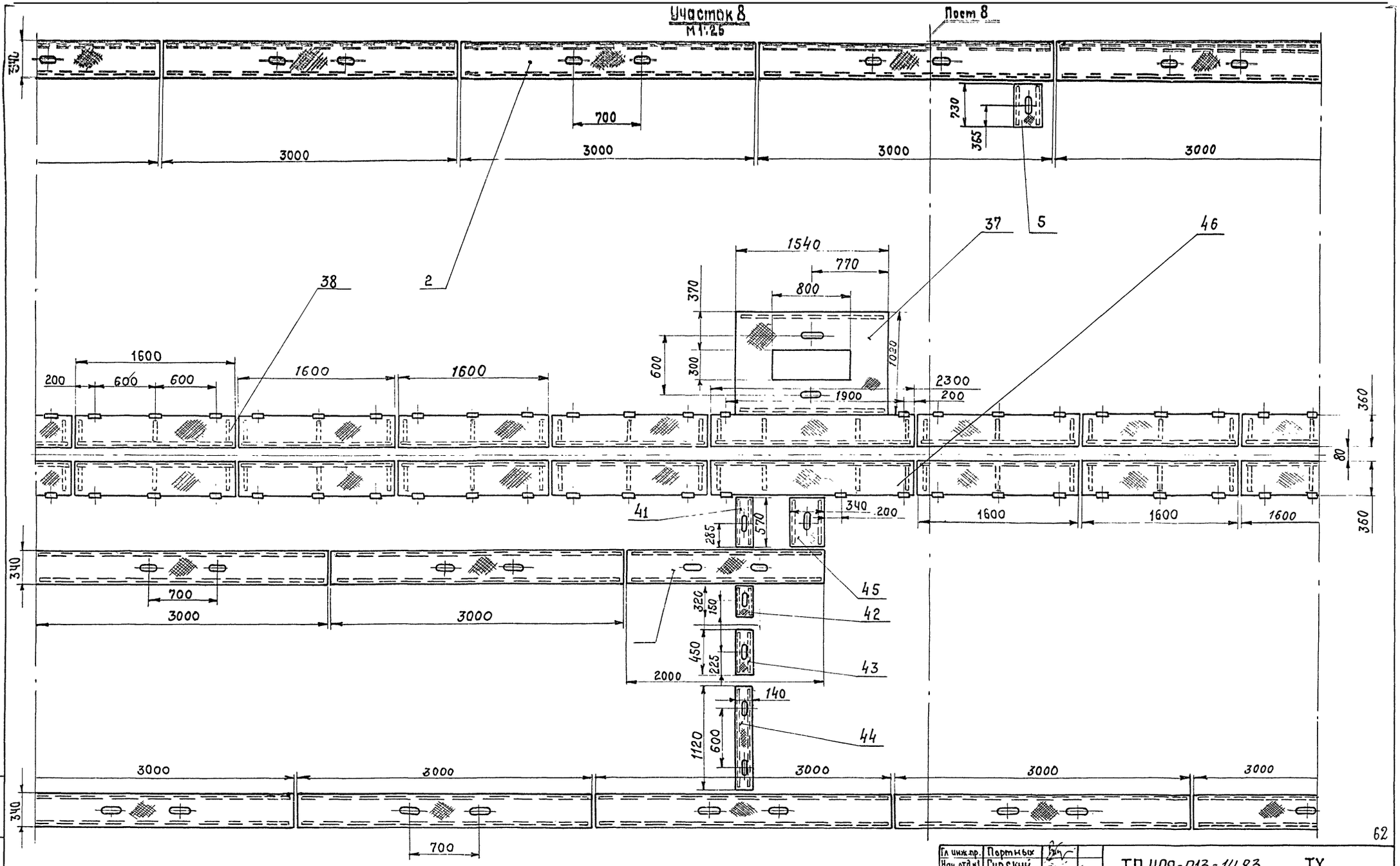

62

Данный чертеж читать совместно с чертежами ТП 409-013-14.83 ТХ листы 66,67

8732/7

Привязан

Инв. №

Взам. инв. №

Подп. и дата

Инв. № подл.

Гл. инж. пр.	Портных	
Нач. отд. №1	Гирский	
Гл. констр.	Агеев Б.	
Рук. гр.	Каминский	
Ст. инж.	Шарипов	

ТП 409-013-14.83 ТХ

Главный корпус предприятия КПД мощностью 120-160 тыс. кв. м полезной площади в год (для домов с малым шагом)

Технологическая линия панелей наружных стен

Стадия	Лист	Листов
Р	75	

Щиты укрытия приямков

Гипростроммаш г. Москва

Альбом VII

Типовые проектные решения ТП 409-013-14.83

Участок 9
М1:25

Ось тележки передаточной

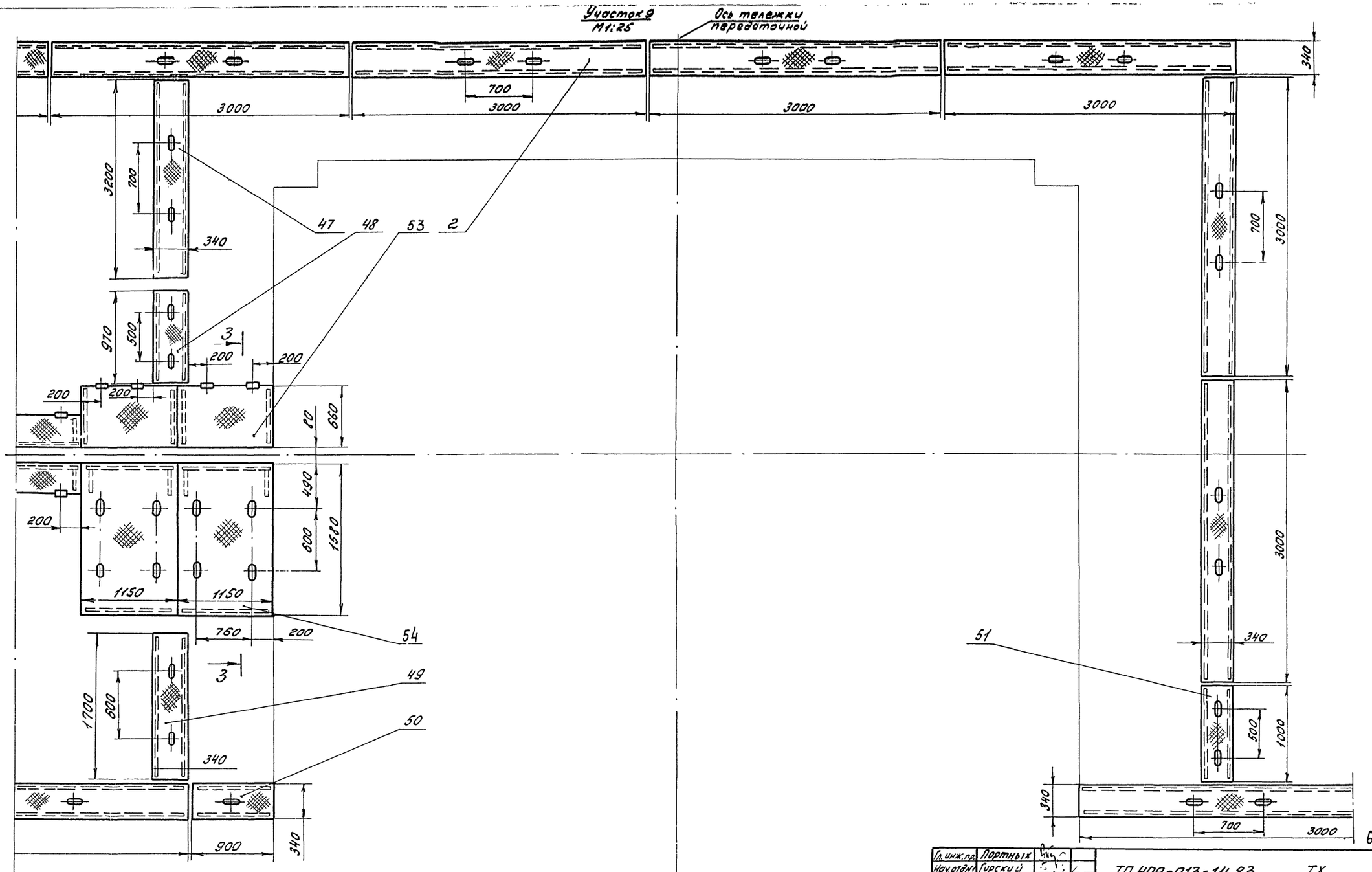

Данный чертеж читать совместно с чертежами ТП 409-013-14.83 ТХ листы 66, 67, 78

Гл. инж. пр.	Портных		ТП 409-013-14.83 ТХ
Нач. отд.	Гирский		Главный корпус предприятия КПД мощностью 120-160 тыс. кв. м полезной площади в год (для домов с малым шагом)
Гл. констр.	Агеев		
Рук. гр.	Каминский		Технологическая линия панелей наружных стен
Ст. инж.	Шорилов		Щиты укрытия приямков

Стадия Р | Лист 76 | Листов

Гипростроммаш г. Москва

8732/7

Привязан

Инв. № подл. | Подп. и дата | Взам. инв. №

Инв. №

Альбом VII

Типовое проектное решение ТП 409-013-14.83

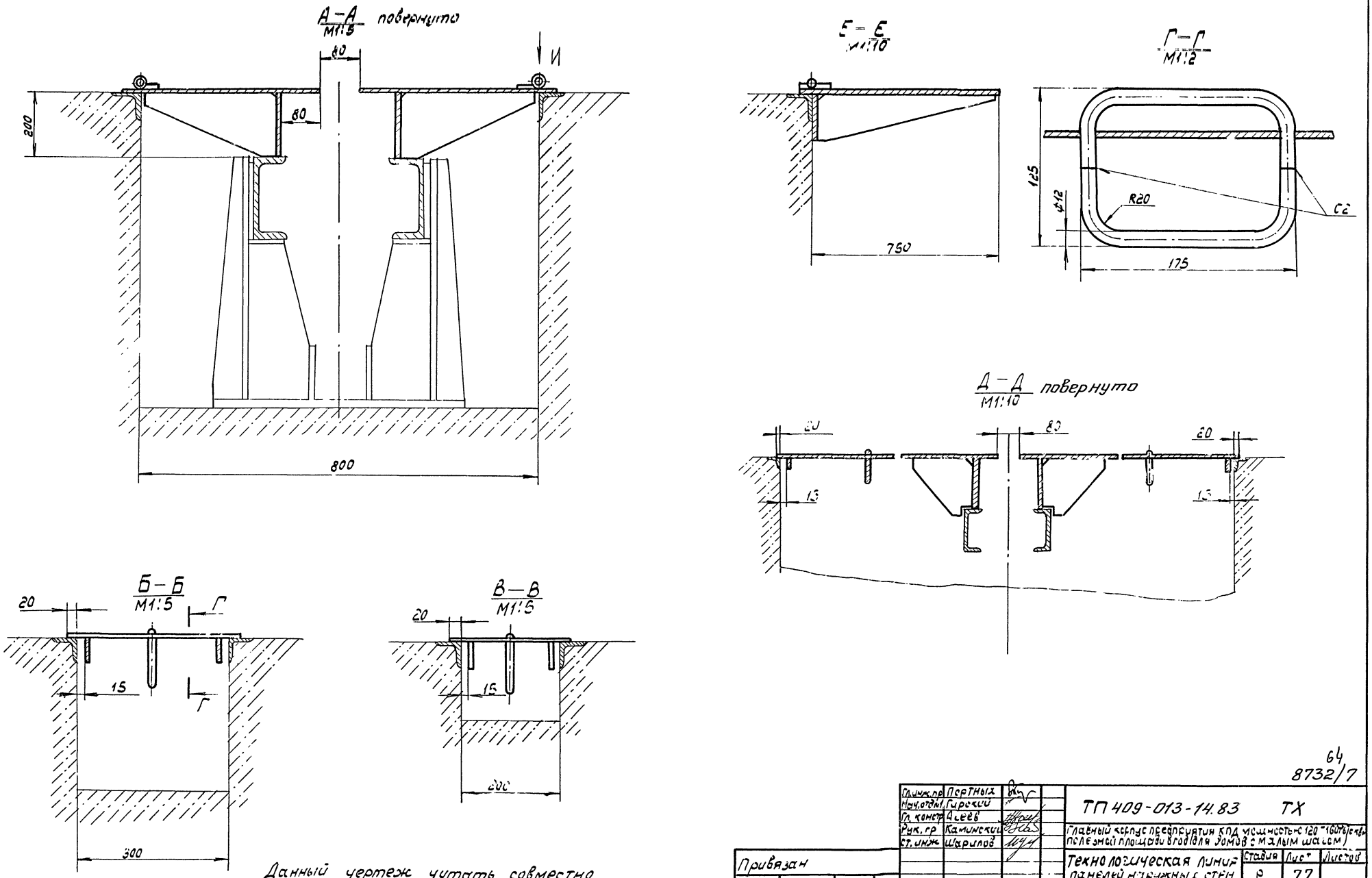

Данный чертеж читать совместно с чертежами ТП 409-013-14.83 ТХ листы 69,70,71

64
8732/7

Гл.инж.пр	Портных		ТП 409-013-14.83 ТХ
Нач.отдел	Гирский		
Гл.констр	Алеев		Главный корпус предприятия КПД мощностью 120–160 тыс. кв.м полезной площади в год для домов с малым шагом
Рук.гр	Каминский		
Ст.инж	Шарипов		Технологическая линия панелей наружных стен
			Щиты укрытия приямков

Стадия	Лист	Листов
Р	77	

Гипростроммаш г. Москва

Привязан

Инв. №

Инв. № подл. | Подпись и дата | Взам. инв. №

Альбом VII

Типовое проектное решение 409-013-14.83

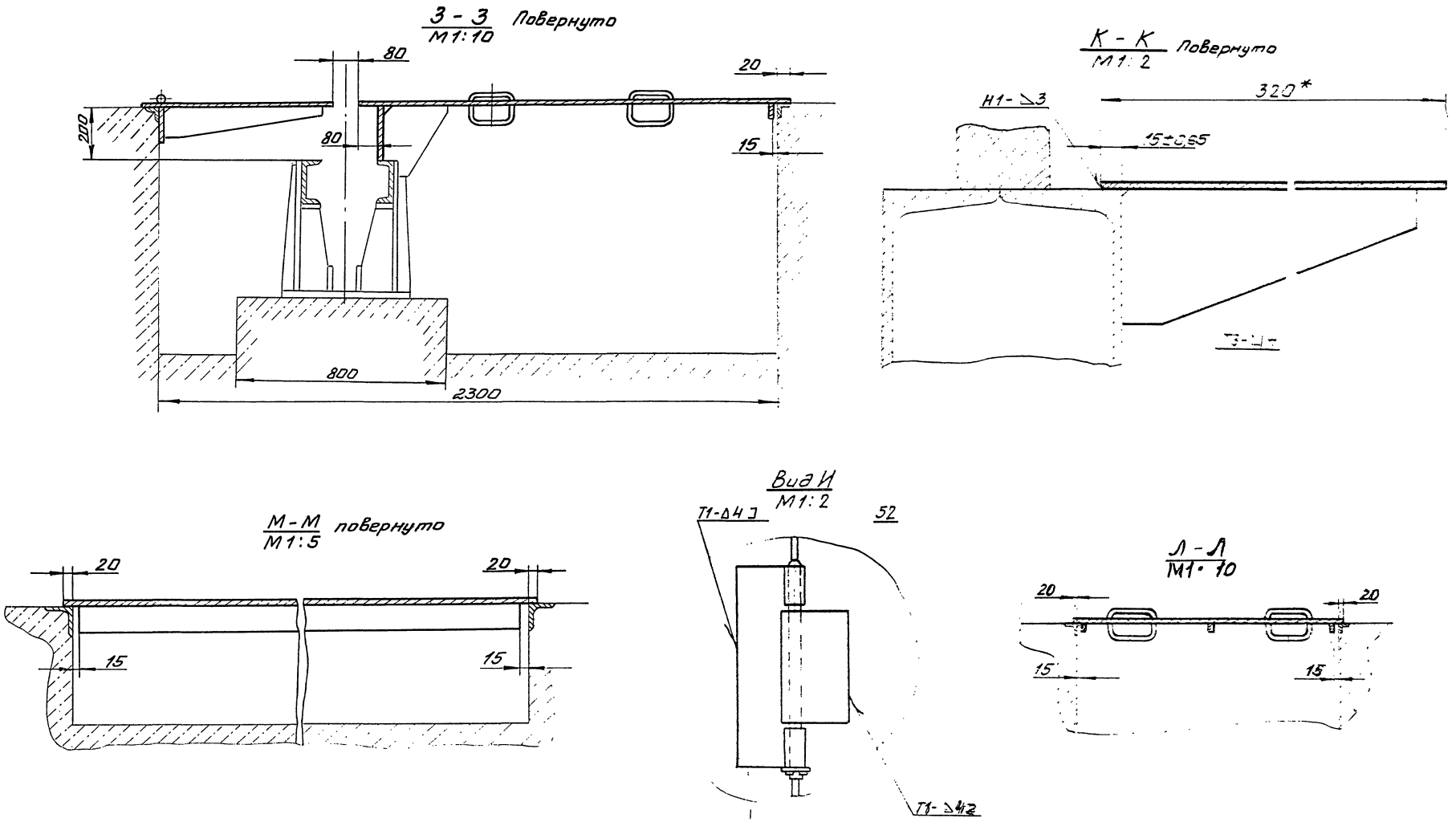

65
8732/7

Данный чертеж читать совместно с чертежами ТП 409-013-14.83 ТХ листы 73, 74, 75, 77

Гл. инж. пр.	Гортных		ТП 409-013-14.83 ТХ
Нач. отд.	Гирский		
Гл. констр.	Ягеев		Главный корпус предприятия КПД мощностью 120-160 тыс. кв.м полезной площади в год (для домов с малым шагом)
Рук. гр.	Каминский		
Ст. инж.	Шарипов		Технологическая линия панелей наружных стен
Стадия	Лист	Листов	
Р	78		
Щиты укрытия приямков			Гипростроммаш г. Москва

Привязан

Инв. №

Инв. № подл. | Подп. и дата | Взам. инв. №

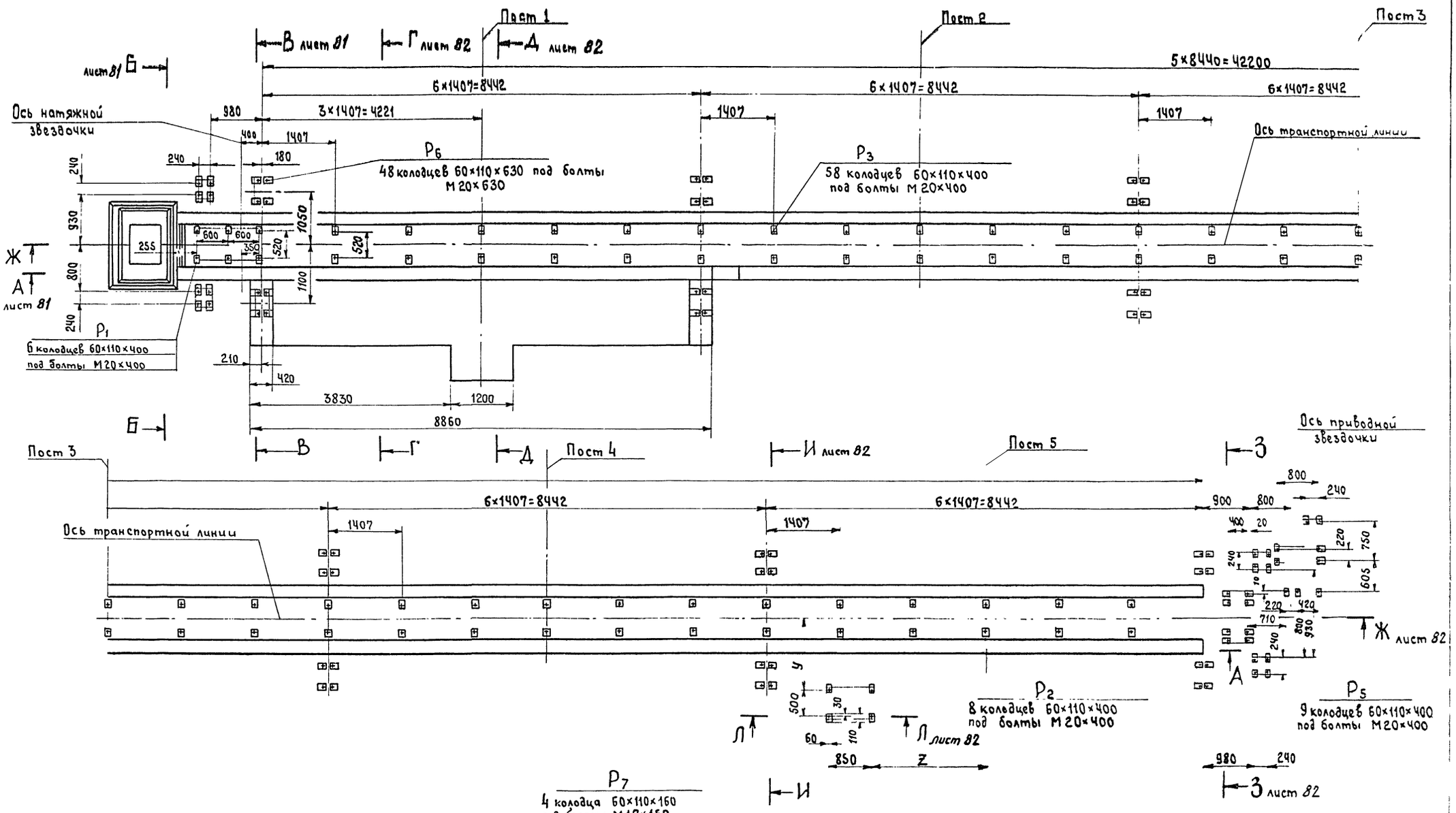

Размеры У и Z установить при монтаже линии на месте эксплуатации

ЕЕ

Гл.инж.пр.	Портных		ТП 409-013-14.83 ТХ
Нач.отд.№3	Пономарев		Главный корпус предприятия КПД мощностью 120-160тыс м² полезной площади в год (для домов с малым шагом)
Гл.констр.	Швященко		
Рук.гр.	Шкарина		Технологическая линия панелей наружных стен
Ст.инж.	Пузырева		Стадия Р; Лист 79; Листов
			Линия отделки и комплектации панелей наружных стен. Задание на проектирование фундаментов
			Гипростроммаш г. Москва

8732/7

Привязан

Инв. №

Альбом VIII

Типовое проектное решение 409-013-14.83

Инв.№ подл. | Подпись и дата | Взам.инв.№

Таблица нагрузок

Оборудование	Обозначение	Величина нагрузки кг	Наименование нагрузки
Конвейер линии	P_1	420	Нагрузка от массы натяжной станции
	P_2	400	Нагрузка от массы головной секции
	P_3	50.000	Нагрузка от массы конвейера с изделиями
	P_4	3.600	Горизонтальная сила тяги
Привод конвейера	P_5	670	Нагрузка от массы привода конвейера
Эстакада линии	P_6	28500	Нагрузка от массы эстакады и подземных площадок
Шкаф-пульт	P_7	120	Нагрузка от массы шкафа-пульта
Бадья отстойник	P_8	50	Нагрузка от массы крышки бадьи-отстойника

1. Данный чертеж является заданием на разработку фундаментов.
2. На чертежи даны теоретические отметки на фундаменты оборудования.
3. Все нагрузки даны в статическом состоянии, для P_4 и P_6 коэффициент динамичности принять 1,15
4. Боковые грани площадки под шкаф-пульт высотой 100 мм выложить керамической плиткой.
5. Трубы для электропроводки закладываются ниже уровня пола на 150 мм.
6. При наличии грунтовых вод выше дна приямков в них устанавливаются сварные металлические кессоны по размерам приямков.
7. Дренажную трубку для отвода воды выполнить с уклоном в сторону общецехового отстойника.

67
8732/7

Гл.инж.пр.	Портных			ТП 409-013-14.83 ТХ	
Нач.отд.	Пономарев				
Гл.констр.	Иващенко		4.04.83		
Рук.гр.	Шкарина		4.04.83	Главный корпус предприятия КПД мощностью 120-150 тыс. кв.м полезной площади в год для домов с малым шагом	
Ст.инж.	Пузырева		4.04.83	Технологическая линия панелей наружных стен	Стадия Р; Лист 80; Листов
				Линия отделки и комплектации панелей наружных стен. Задание на проектирование фундаментов	Гипростроммаш г. Москва

Привязан

Инв. №

Инв.№ подл. | Подп. и дата | Взам.инв.№

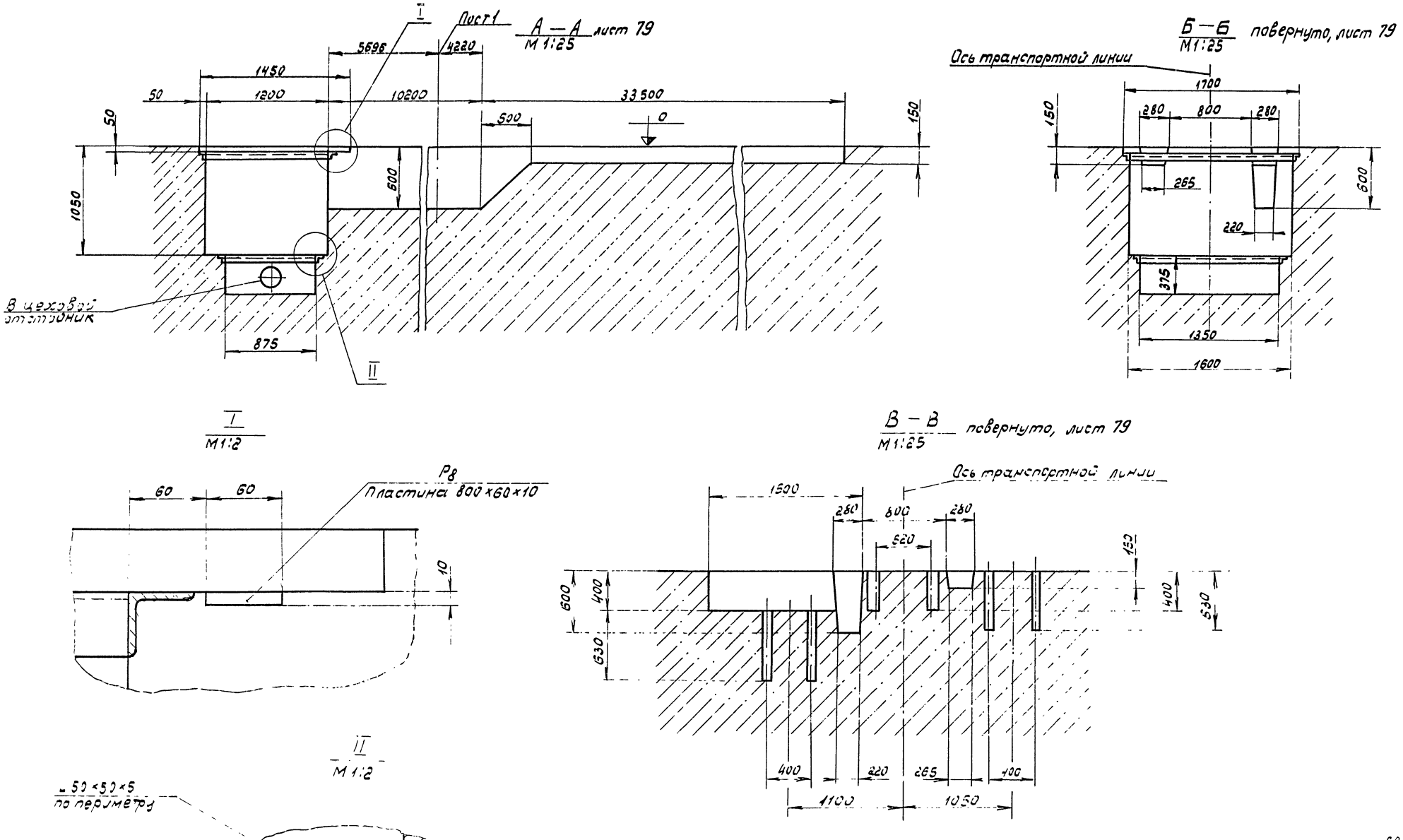

Альбом VII

Типовое проектное решение 409-013-14.83

68
8732/7

Гл.инж.пр	Портных			ТП 409-013-14.83 ТХ
Нач.отд.№1	Пономарев			
Гл.констр.	Иващенко		4048	Главный корпус предприятия КПД мощностью 120×1 тыс. кв.м полезной площади в год (для домов с малым шагом)
Рук. гр	Шкарина		4048	
Ст.инж	Пузырева		4048	Технологическая линия панелей наружных стен
				Линия отделки и комплектации панелей наружных стен. Задание на проектирование фундаментов

Стадия	Лист	Листов
Р	81	

Гипростроммаш г. Москва

Привязан

Инв. №

Альбом VIII

Типовые проектные решения 409-013-14.83

Инв.№ подл. | Подпись и дата | Взам.инв.№

Д — Д повернуто, лист 79
М1:25

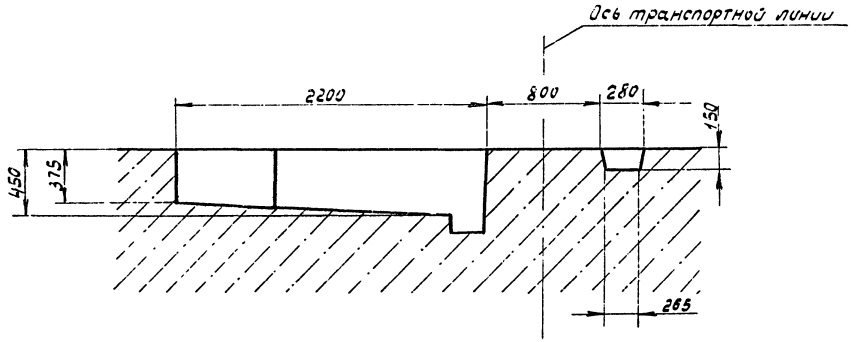

Ж — Ж лист 79
М1:25

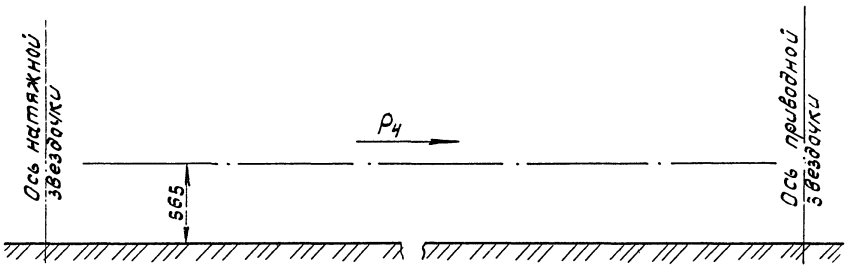

Г — Г повернуто, лист 79
М1:25

З — З повернуто, лист 79
М1:25

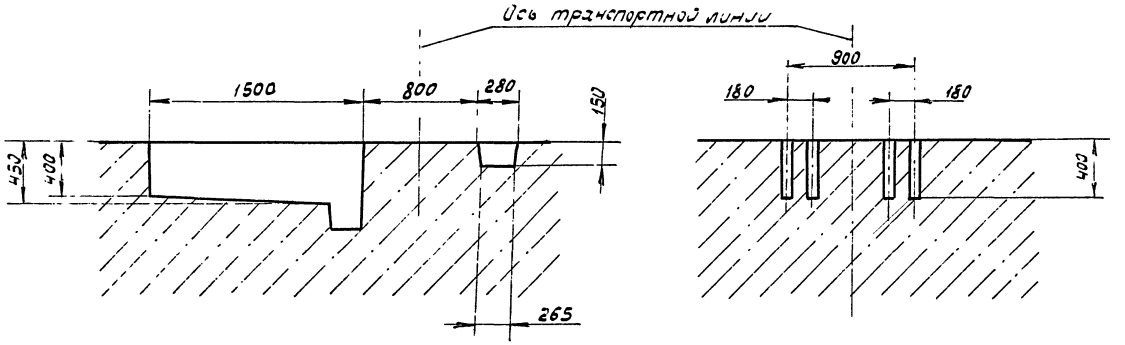

И — И повернуто, лист 79
М1:25

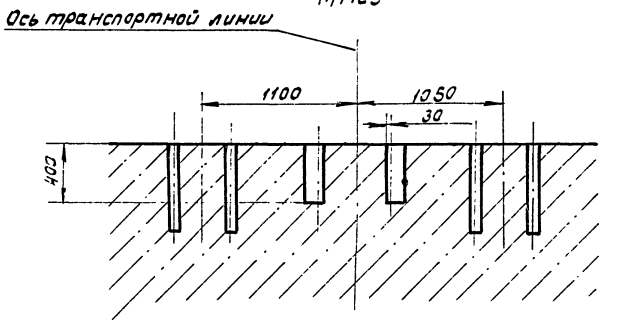

Л — Л лист 79
М1:25

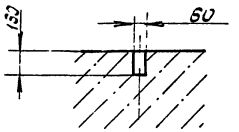

8732/7

Гл.инж.пр	Портных			ТП 409-013-14.83	ТХ
Нач.отд.№1	Пономарев				
Гл.конст.	Ващенко			Главный корпус предприятия КДД мощностью 120-160 тыс. кв.м полезной площади (в том числе домов с малым шагом)	
Рук.гр	Шкарина				
Ст.инж.	Пузырева			Технологическая линия панелей наружных стен	Стадия: Р; Лист: 82; Листов:
				Линия отделки и комплектации панелей наружных стен. Задание на проектирование фундаментов	Гипростроммаш г. Москва

Привязан

Инв.№

gost.e-ecolog.ru