ТИПОВОЕ ПРОЕКТНОЕ РЕШЕНИЕ
409-013-12.83

КОНВЕЙЕРНАЯ ЛИНИЯ ПО ИЗГОТОВЛЕНИЮ ОДНОСЛОЙНЫХ ПАНЕЛЕЙ НАРУЖНЫХ СТЕН ДЛЯ ЗАВОДОВ КРУПНОПАНЕЛЬНОГО ДОМОСТРОЕНИЯ СРЕДНЕЙ МОЩНОСТИ

АЛЬБОМ III

КОНСТРУКЦИИ ЖЕЛЕЗОБЕТОННЫЕ
КОНСТРУКЦИИ МЕТАЛЛИЧЕСКИЕ
ВНУТРЕННИЕ ВОДОПРОВОД И КАНАЛИЗАЦИЯ
ВАРИАНТ I

8618/3
Ц. 6-84

gost.e-ecolog.ru

КФ ЦИТП инв N 8618/3

ТИПОВОЕ ПРОЕКТНОЕ РЕШЕНИЕ
409-013-12.83

КОНВЕЙЕРНАЯ ЛИНИЯ ПО ИЗГОТОВЛЕНИЮ ОДНОСЛОЙНЫХ ПАНЕЛЕЙ НАРУЖНЫХ СТЕН ДЛЯ ЗАВОДОВ КРУПНОПАНЕЛЬНОГО ДОМОСТРОЕНИЯ СРЕДНЕЙ МОЩНОСТИ

АЛЬБОМ III
СОСТАВ ПРОЕКТА

АЛЬБОМ I	Пояснительная записка по технологии производства технологическому пароснабжению и промпроводки
АЛЬБОМ II	Технология производства. Технологическое пароснабжение промпроводки /чертежи/
АЛЬБОМ III	Конструкции железобетонные. Конструкции металлические. Внутренние водопровод и канализация. Вариант 1.
АЛЬБОМ IV	Конструкции железобетонные. Конструкции металлические. Внутренние водопровод и канализация. Вариант 2.
АЛЬБОМ V	Строительные изделия
АЛЬБОМ VI	Электротехническая часть. Автоматизация тепловых процессов.
АЛЬБОМ VII	Заказные спецификации
АЛЬБОМ VIII	Сметы
АЛЬБОМ IX	Ведомости потребности в материалах
АЛЬБОМ X	Нестандартизированное оборудование
АЛЬБОМ XI	Задание заводу изготовителю на электротехнические щиты управления

8618/3

Разработан
Проектным институтом N2
гл. инженер ПИ-2 В.П.Илюхин
гл. инженер проекта О.Г.Любавин

Проект утвержден Госгражданстроем
протокол от 25.02.1982 г.
рабочая документация введена
в действие Гипростроммашем
приказ N 9 от 25.01.83 г.

КФ ЦИТП инв. N 8618/3

© КФ ЦИТП Госстроя СССР 1988 г.

Марка	Наименование	Стр.
	Содержание альбома	
	Конструкции железобетонные	
КЖ-1	Общие данные (начало)	
КЖ-2	Общие данные (окончание)	
КЖ-3	Схема расположения фундаментов под оборудование щелевых камер, каналов, приямков, технологических путей (начало)	
КЖ-4	Схема расположения фундаментов под оборудование щелевых камер, каналов, приямков, технологических путей (окончание)	
КЖ-5	Спецификация к схеме расположения фундаментов под оборудование, щелевых камер, каналов, технологических путей. Сечение А-А	
КЖ-6	Фундаменты под оборудование Фом 1, Фом 3	
КЖ-7	Фундамент под оборудование Фом 2	
КЖ-8	Фундамент под оборудование Фом 4 Узлы II, III	
КЖ-9	Фундамент Фом 4. План на отм. -3.600 и -1.000 Сечения 1-1, 2-2	
КЖ-10	Фундаменты под оборудование Фом 5, Фом 6	
КЖ-11	Фундаменты под оборудование Сечения 1-1 ÷ 6-6	
КЖ-12	Фундаменты под оборудование Сечения 7-7 ÷ 14-14	
КЖ-13	Фундаменты под оборудование Фом 16, Фом 16н Сечения 15-15 ÷ 19-19	
КЖ-14	Фундамент под оборудование Фом 4 Сечения 22-22, 23-23, 25-25	
КЖ-15	Фундаменты под оборудование Узлы IV - IX. Канал N2	
КЖ-16	Фундаменты под оборудование Фом 7 ÷ Фом 10	
КЖ-17	Фундаменты под оборудование Фом 11 ÷ Фом 15 Приямок Прм-3. Узел XI	
КЖ-18	Схемы армирования стен и днища фундамента Фом 4 Сечения 1-1, 4-4	
КЖ-19	Фундамент Фом 4. Схема армирования верха фундамента. Сечения 2-2, 3-3, 5-5	
КЖ-20	Спецификация к фундаменту под оборудование Фом 4 Ведомость деталей	
КЖ-21	Спецификация к схемам расположения элементов подземных каналов	
КЖ-22	Спецификация к фундаментам под оборудование (окончание)	
КЖ-23	Фом 17. План (начало) Сечения 7-7, 8-8	
КЖ-24	Фом 17. План (окончание). Сечение 14-14	
КЖ-25	Фом 17. Сечения 1-1 ÷ 6-6, а-а	
КЖ-26	Фом 17 Сечения 9-9 ÷ 13-13. Спецификации и ведомость расхода стали	
КЖ-27	Фом 18, Фом 19. План, сечения	
КЖ-28	Щелевые камеры Схема расположения элементов камеры (начало) Сечение 1-1	
КЖ-29	Щелевые камеры Схема расположения элементов камеры (продолжение) Сечение 1-1	
КЖ-30	Щелевые камеры Схема расположения элементов камеры (окончание) Сечение 1-1	
КЖ-31	Щелевые камеры Сечение 2-2	
КЖ-32	Щелевые камеры Сечение 3-3	
КЖ-33	Щелевые камеры Сечение 4-4	
КЖ-34	Щелевые камеры Сечения 5-5, 6-6	
КЖ-35	Щелевые камеры Схема расположения элементов перекрытия камеры (начало)	
КЖ-36	Схема расположения элементов перекрытия камеры (продолжение, окончание)	
КЖ-37	Щелевые камеры Монолитные участки Ум 1 ÷ Ум 4; Ум 12; Ум 1н ÷ Ум 4н, Ум 12н Опалубка	
КЖ-38	Щелевые камеры Монолитные участки Ум 5 ÷ Ум 9; Ум 11; Ум 5н ÷ Ум 9н; Ум 11н Опалубка	
КЖ-39	Щелевые камеры Монолитные участки Ум 10, Ум 10н, Ум 13 Опалубка	
КЖ-40	Щелевые камеры Монолитные участки Ум 1 ÷ Ум 7, Ум 9, Ум 11, Ум 12, Ум 1н ÷ Ум 7н Ум 11н, Ум 12н. Армирование	
КЖ-41	Щелевые камеры Монолитные участки Ум 8, Ум 10, Ум 10н, Ум 13 Армирование	
КЖ-42	Перекрытие щелевых камер Монолитный участок Ум 14. Опалубка	
КЖ-43	Монолитный участок Ум 14 Схемы раскладки верхних и нижних сеток (армирование)	
КЖ-44	Перекрытие щелевых камер Участки монолитные Ум 15 ÷ Ум 19	
КЖ-45	Щелевые камеры Спецификация к монолитным участкам (начало)	
КЖ-46	Щелевые камеры Спецификация к монолитным участкам (продолжение)	
КЖ-47	Щелевые камеры Спецификация к монолитным участкам (продолжение)	
КЖ-48	Щелевые камеры Спецификация к монолитным участкам (окончание) Ведомость расхода стали на элемент	
КЖ-49	Щелевые камеры Схема расположения элементов каналов, бетонных блоков и рельсов	
КЖ-50	Щелевые камеры Разрезы 1-1, 9-9	
КЖ-51	Прм 1. Опалубка Планы на отм. 0.000; -3.400	
КЖ-52	Прм 2. Опалубка Планы на отм. 0.000; -3.400	
КЖ-53	Разрезы 1-1 ÷ 3-3	
КЖ-54	Разрезы 4-4 ÷ 6-6	
КЖ-55	Прм 1. Схемы армирования днища	

Марка	Наименование	Стр.
КЖ-56	Прм 2. Схемы армирования днища	
КЖ-57	Прм 1, Прм 2. Схемы армирования стен приямков	
КЖ-58	Разрезы 1-1 ÷ 3-3. Узлы I, II	
КЖ-59	Разрезы 4-4 ÷ 6-6. Узел I	
КЖ-60	Прм 1, Прм 2. Спецификации	
КЖ-61	Прм 1, Прм 2. Спецификации	
КЖ-62	Плиты Пм1, Пм 2. Опалубка. Сечение 1-1	
КЖ-63	Плиты Пм1, Пм 2. Опалубка. Сечения 2-2 ÷ 8-8	
КЖ-64	Плита Пм 1. Планы раскладки нижних и верхних сеток	
КЖ-65	Плита Пм 2. Планы раскладки нижних и верхних сеток	
КЖ-66	Балки Бм1 ÷ Бм4	
КЖ-67	Спецификация элементов монолитных конструкций (начало)	
КЖ-68	Спецификация элементов монолитных конструкций (окончание)	
КЖ-69	Схема расположения канала N1 (начало) Сечения 1-1 ÷ 5а-5а	
КЖ-70	Схема расположения канала N1 (продолжение) Сечения 6-6 ÷ 9-9	
КЖ-71	Схема расположения канала N1 (окончание) Узлы I-IV	

Марка	Наименование	Стр.
КЖ-72	Схема расположения канала N1 Узлы V - IX	
КЖ-73	Узлы X - XIII. Спецификация к схеме расположения канала N1	
КЖ-74	Схема расположения подземных каналов	
КЖ-75	Сечения 1-1 ÷ 13-13	
КЖ-76	Спецификация к схемам расположения элементов подземных каналов. Спецификация монолитных участков подземных каналов (начало)	
КЖ-77	Спецификация монолитных участков подземных каналов (окончание). Ведомость расхода стали на один элемент	
	Конструкции металлические	
КМ-1	Общие данные (начало) Техническая спецификация металла	
КМ-2	Общие данные (окончание). Техническая спецификация металла по ограждениям. Ведомость металлоконструкций по видам профилей	
КМ-3	Схема расположения балок, настила, ограждений и лестницы площадки на отм. 0.500. лс-1. Узлы	
КМ-4	Схема расположения ограждений, монорельсов, короба, кронштейна. Сечения. Спецификация	
КМ-5	Узлы I - IX	
	Внутренние водопровод и канализация	
ВК-1	Общие данные	
ВК-2	План на отм. 0.00 с сетями водопровода и канализации	
ВК-3	Схемы систем В-3; К-3; Т-5 Сечение 1-1	

Ведомость рабочих чертежей основного комплекта (начало)

Лист	Наименование	Примечание
1	Общие данные (начало)	
2	Общие данные (окончание)	
3	Схема расположения фундаментов под оборудование, щелевых камер, каналов, приямков, технологических путей (начало)	
4	Схема расположения фундаментов под оборудование, щелевых камер, каналов, приямков, технологических путей (окончание)	
5	Спецификация к схеме расположения фундаментов под оборудование, щелевых камер, каналов, технологических путей. Сечение А-А	
6	Фундаменты под оборудование ФОМ 1, ФОМ 3	
7	Фундамент под оборудование ФОМ 2	
8	Фундамент под оборудование ФОМ 4 Узлы II, III	
9	Фундамент ФОМ 4. План на отм. -3.600 и -1.000 Сечения 1-1, 2-2	
10	Фундаменты под оборудование ФОМ 5, ФОМ 6	
11	Фундаменты под оборудование Сечения 1-1 ÷ 6-6	
12	Фундаменты под оборудование Сечения 7-7 ÷ 14-14	
13	Фундаменты под оборудование ФОМ 16, ФОМ 16н Сечения 15-15 ÷ 19-19	
14	Фундамент под оборудование ФОМ 4 Сечения 22-22, 23-23, 25-25	
15	Фундаменты под оборудование Узлы IV - IX. Канал №2	
16	Фундаменты под оборудование ФОМ 7 ÷ ФОМ 10	
17	Фундаменты под оборудование ФОМ 11 ÷ ФОМ 15 Приямок ПРМ 3. Узел XI	
18	Схемы армирования стен и днища фундамента ФОМ 4 Сечения 1-1; 4-4	
19	Фундамент ФОМ 4 Схема армирования верха фундамента Сечения 2-2, 3-3, 5-5	
20	Спецификация к фундаменту под оборудование ФОМ 4. Ведомость деталей	
21	Спецификация к схемам расположения элементов подземных каналов	
22	Спецификация к фундаментам под оборудование (окончание)	
23	ФОМ 17. План (начало) Сечения 7-7, 8-8	
24	ФОМ 17. План (окончание) Сечение 14-14	
25	ФОМ 17 Сечения 1-1 ÷ 6-6, а-а	
26	ФОМ 17. Сечения 9-9 ÷ 13-13 Спецификации и ведомость расхода стали	
27	ФОМ 18, ФОМ 19 План, сечения	
28	Щелевые камеры Схема расположения элементов камеры (начало) Сечение 1-1	
29	Щелевые камеры Схема расположения элементов камеры (продолжение) Сечение 1-1	
30	Щелевые камеры Схема расположения элементов камеры (окончание) Сечение 1-1	
31	Щелевые камеры Сечение 2-2	
32	Щелевые камеры Сечение 3-3	
33	Щелевые камеры Сечение 4-4	
34	Щелевые камеры Сечения 5-5, 6-6	
35	Щелевые камеры Схема расположения элементов перекрытия камеры (начало)	
36	Схема расположения элементов перекрытия камеры (продолжение, окончание)	
37	Щелевые камеры Монолитные участки Ум1 ÷ Ум4; Ум12; Ум1н ÷ Ум4н, Ум12н Опалубка	
38	Щелевые камеры Монолитные участки Ум5 ÷ Ум9, Ум11; Ум5н ÷ Ум9н, Ум11н Опалубка	
39	Щелевые камеры Монолитные участки Ум10, Ум10н, Ум13 Опалубка	
40	Щелевые камеры Монолитные участки Ум1 ÷ Ум7, Ум9, Ум11, Ум12, Ум1н ÷ Ум7н, Ум11н, Ум12н. Армирование	
41	Щелевые камеры Монолитные участки Ум8, Ум10, Ум10н, Ум13 Армирование	
42	Перекрытие щелевых камер Монолитный участок Ум14. Опалубка	
43	Монолитный участок Ум14 Схемы раскладки верхних и нижних сеток (армирование)	
44	Перекрытие щелевых камер Участки монолитные Ум15 ÷ Ум19	
45	Щелевые камеры Спецификация к монолитным участкам (начало)	
46	Щелевые камеры Спецификация к монолитным участкам (продолжение)	
47	Щелевые камеры Спецификация к монолитным участкам (продолжение)	
48	Щелевые камеры. Спецификация к монолитным участкам (окончание) Ведомость расхода стали на элемент	
49	Щелевые камеры Схема расположения элементов каналов, бетонных блоков и рельсов	
50	Щелевые камеры Разрезы 1-1 ÷ 9-9	
51	ПРМ 1. Опалубка Планы на отм. 0.000; -3.400	
52	ПРМ 2. Опалубка Планы на отм. 0.000; -3.400	
53	Разрезы 1-1 ÷ 3-3	
54	Разрезы 4-4 ÷ 6-6	

Типовой проект разработан в соответствии с действующими нормами и правилами и предусматривает мероприятия, обеспечивающие взрывную, взрывопожарную и пожарную безопасность при эксплуатации здания.

Главный инженер проекта /Любавин/

Инв. № подл. | Подпись и дата | Взам. инв. №

4

8618/3

Инв. №

Гл. инж. пр.	Любавин	
Нач. отд.	Чистяков	
Гл. констр.	Новикова	
Рук. гр.	Гонсалес	
Исполн.	Серегина	
Провер.	Гонсалес	
Н. контр.	Новикова	

Привязан

ТП 409-013-12.83 КЖС-

Конвейерная линия по изготовлению однослойных плоских железобетонных стеновых панелей для заводов КПД средней мощности

Вариант 1

Стадия	Лист	Листов
Р	1	77

Общие данные (начало)

Госстрой СССР Проектный институт №2 г. Москва

Копировал Формат

Типовой проект 409-013-12.83 Альбом III

Ведомость рабочих чертежей основного комплекта (продолжение)

Лист	Наименование	Примечание
55	ПРМ1. Схемы армирования днища	
56	ПРМ2. Схемы армирования днища	
57	ПРМ1, ПРМ2. Схемы армирования стен приямков	
58	Разрезы 1-1÷3-3. Узлы I, II	
59	Разрезы 4-4÷6-6. Узел I	
60	ПРМ1, ПРМ2. Спецификации	
61	ПРМ1, ПРМ2. Спецификации	
62	Плиты ПМ1, ПМ2. Опалубка. Сечение 1-1	
63	Плиты ПМ1, ПМ2. Опалубка. Сечения 2-2÷8-8	
64	Плита ПМ1. Планы раскладки нижних и верхних сеток	
65	Плита ПМ2. Планы раскладки нижних и верхних сеток	
66	Балки БМ1÷БМ4	
67	Спецификация элементов монолитных конструкций (начало)	
68	Спецификация элементов монолитных конструкций (окончание)	
69	Схема расположения канала N1 (начало) Сечения 1-1÷5а-5а	
70	Схема расположения канала N1 (продолжение) Сечения 6-6÷9-9	
71	Схема расположения канала N1 (окончание) Узлы I-IV	
72	Схема расположения канала N1 Узлы V-IX	
73	Узлы X-XIII. Спецификация к схеме расположения канала N1	
74	Схема расположения подземных каналов	
75	Сечения 1-1÷13-13	
76	Спецификация к схемам расположения элементов подземных каналов. Спецификация монолитных участков подземных каналов (начало)	

Лист	Наименование	Примечание
77	Спецификация монолитных участков подземных каналов (окончание). Ведомость расхода стали на один элемент	

Ведомость ссылочных и прилагаемых документов

Обозначение	Наименование	Примечание
	Ссылочные документы	
ГОСТ 23279-78	Сетки сварные из стержневой арматуры диаметром до 40мм	
3.006-3 в.II-1, II-2	Сборные железобетонные конструкции тоннелей. Тоннели с применением уголковых стеновых элементов	
ГОСТ 13579-78	Блоки бетонные стен подвала	
1.400-15 в.1	Унифицированные закладные изделия железобетонных конструкций для креплений теплотехнических коммуникаций и устройств	
3.400-6/76	Унифицированные закладные детали сборных железобетонных конструкций инженерных сооружений промышленных предприятий	
3.006-2 в.II-1, II-2	Сборные железобетонные каналы и тоннели из лотковых элементов	

Ведомость основных комплектов

Обозначение	Наименование	Примечание
ТХ	Технология производства	
КЖ	Конструкции железобетонные	
КЖИ	Строительные изделия	
КМ	Конструкции металлические	
ВК	Внутренние водопровод и канализация	
ЭМ	Электрооборудование силовое	
АОВ	Автоматизация систем отопления и вентиляции	

Ведомость спецификаций

Лист	Наименование	Примечание
5	Спецификация к схеме расположения фундаментов под оборудование, щелевых камер, каналов, приямков технологических путей	
21	Спецификация к схемам расположения элементов подземных каналов	
28	Спецификация к схеме расположения элементов камер	
35	Спецификация к схеме расположения элементов перекрытия камер	
49	Спецификация к схеме расположения элементов каналов, бетонных блоков и рельсов	
63	Спецификация к схеме расположения элементов перекрытия приямка	
73	Спецификация к схеме расположения канала N1	
76,77	Спецификация к схемам расположения элементов подземных каналов	

Инв.№ подл. | Подпись и дата | Взамен инв.№

5
8618/3

Привязан

Инв.№

Гл.инж.пр.	Любавин		
Нач.отд.	Чистяков		
Гл.констр.	Новикова		
Рук.гр.	Гонсалес		
Исполн.	Серегина		
Провер.	Гонсалес		
Н.контр.	Новикова		

ТП 409-013-12.83 КЖ

Конвейерная линия по изготовлению однослойных панелей наружных стен для заводов КПД средней мощности

Вариант 1

Стадия	Лист	Листов
Р	2	

Общие данные (окончание)

Госстрой СССР Проектный институт №2 г.Москва

Копировал: Формат

Типовой проект 409-013-12.83 Альбом III

Схема расположения фундаментов под оборудование, щелевых камер, каналов, приямков, технологических путей (начало)

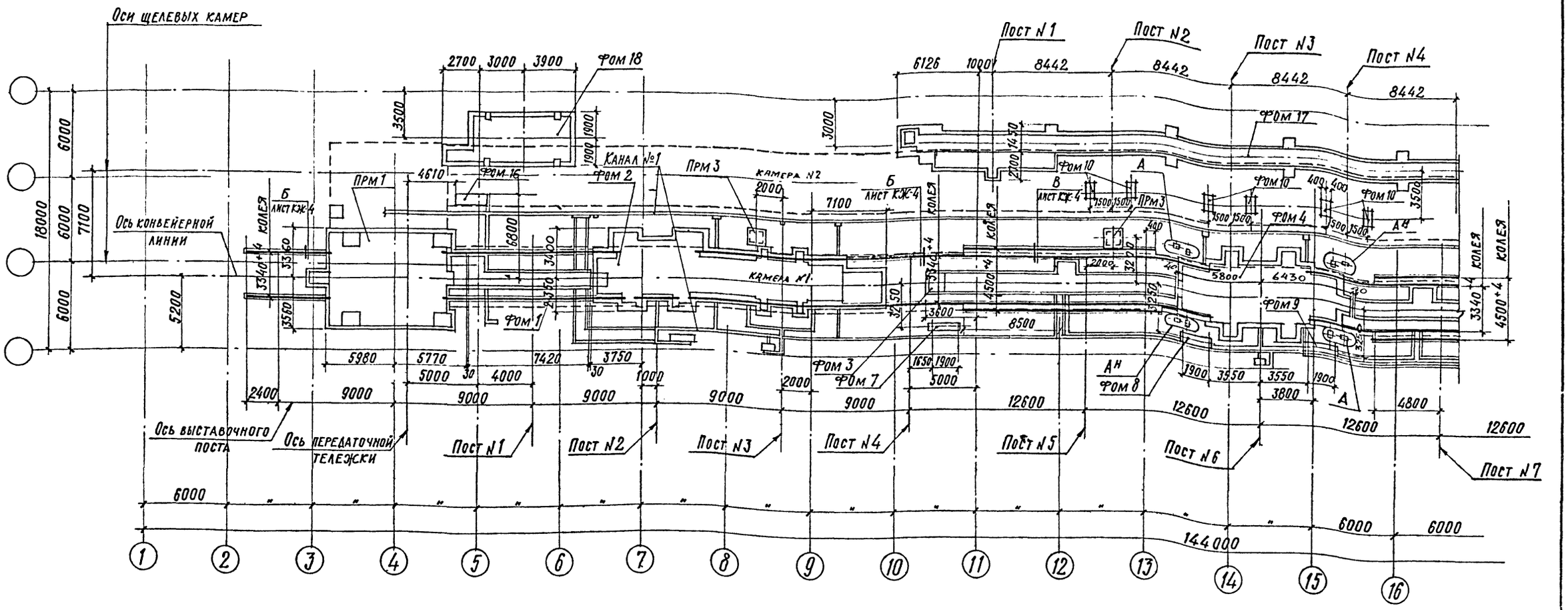



Обратно чертежу

1-1

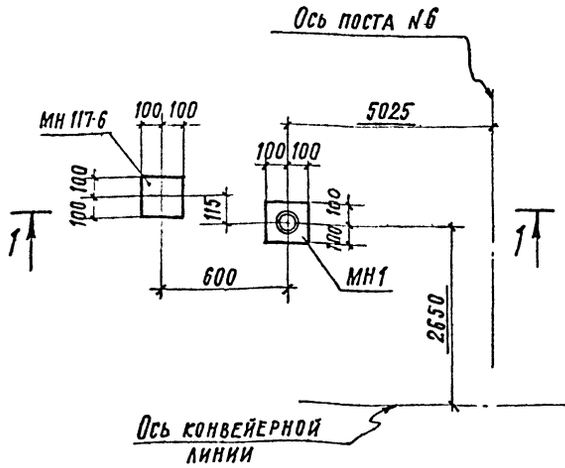

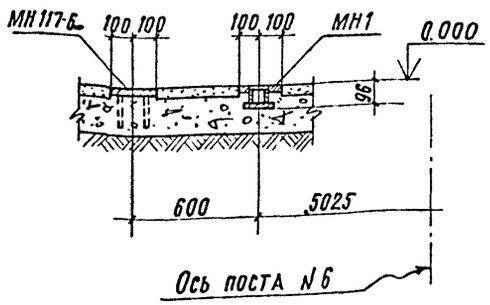

1. Данный лист см. совместно с листом КЖ-4.
2. Спецификацию к схеме расположения фундаментов под оборудование, щелевых камер, каналов, приямков, технологических путей и общие примечания см. лист КЖ-5.

Инв. № подл. | Подпись и дата | Взам. инв. № | Инв. № дубл. | Подпись и дата

ГИП	Любавин		
Нач. отд.	Чистяков		
Гл. констр.	Новикова		
Рук. гр.	Гонсалес		
Инж.	Семенников		
Проверил	Гонсалес		
Н. контр.	Новикова		

Привязан

Инв. №

ТП 409-013-12.83 КЖ

Конвейерная линия по изготовлению однослойных панелей наружных стен для заводов КПД средней мощности

Вариант 1

Стадия	Лист	Листов
Р	3	

Схема расположения фундаментов под оборудование, щелевых камер, каналов приямков, технологических путей (начало)

Госстрой СССР Проектный институт №2 г. Москва

6
8618/3

Копировал

Формат

Схема расположения фундаментов под оборудование, щелевых камер, каналов, приямков, технологических путей (окончание)

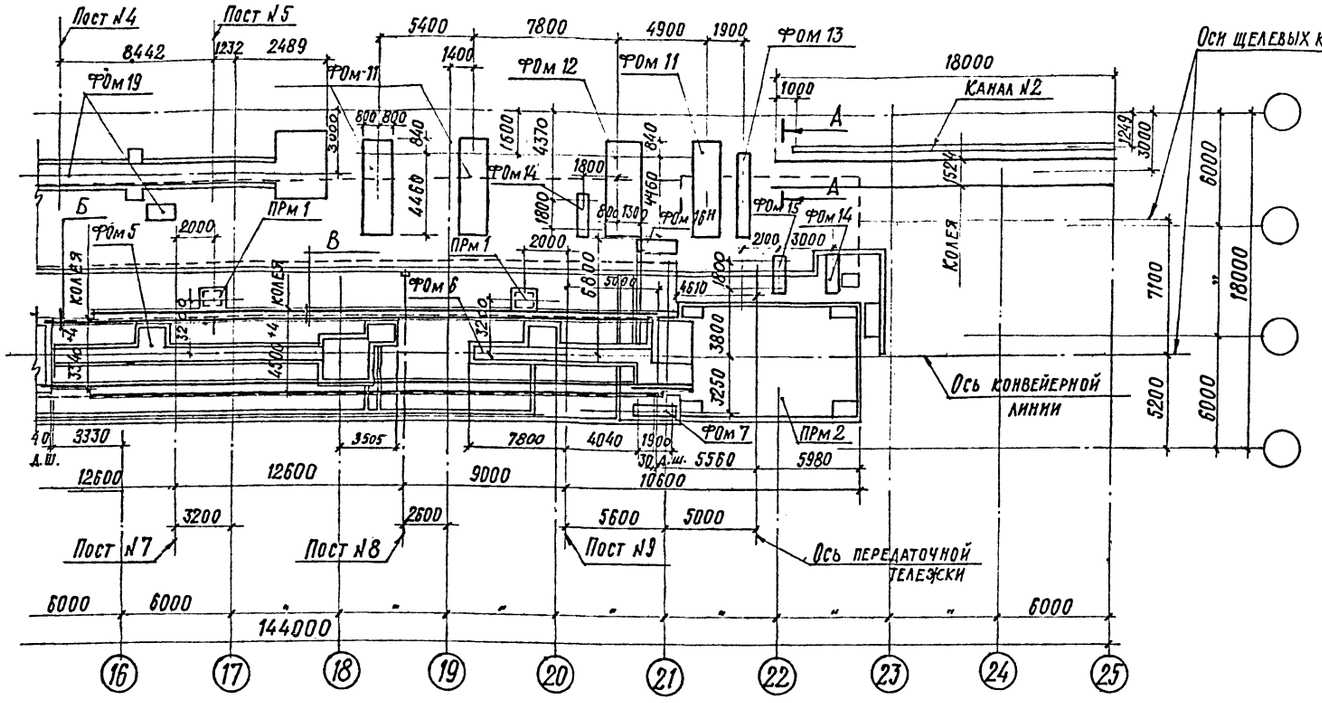

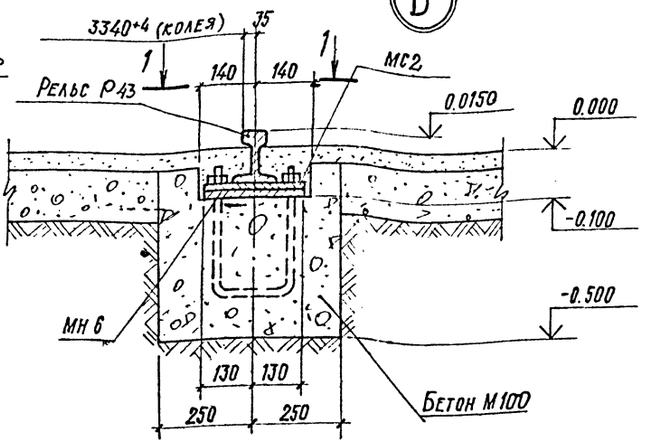

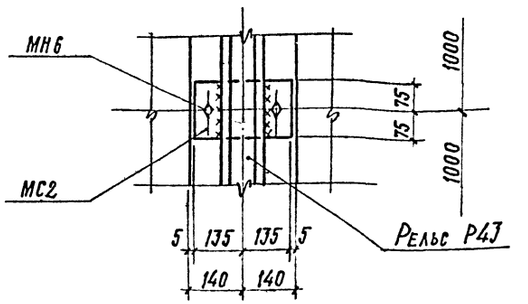

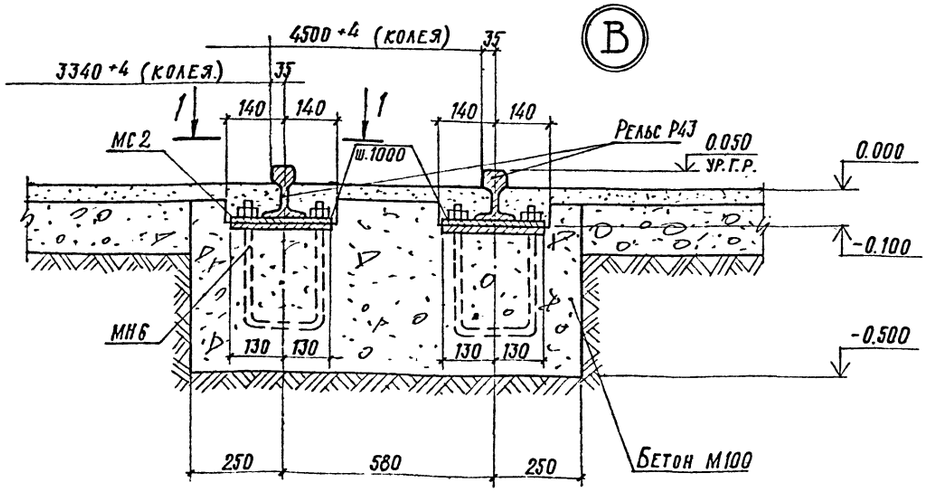

1. Данный лист см. совместно с листом КЖС-3.
2. Спецификацию к схеме расположения фундаментов под оборудование, щелевых камер, каналов, приямков, технологических путей и общие примечания см. лист КЖС-5.
3. Сечение А-А см. лист КЖС-5.

7
8618/3

Привязан

Инв. №

ГИП	Любавин	
Нач. отд.	Чистяков	
Гл. констр.	Новикова	
Рук. гр.	Гонсалес	
Инж.	Семенников	
Провер.	Гонсалес	
Н. контр.	Новикова	

ТП 409-013-12.83 КЖЕ

Конвейерная линия по изготовлению однослойных панелей наружных стен для заводов КПД средней мощности

Вариант 1

Стадия	Лист	Листов
Р	4	

Схема расположения фундаментов под оборудование, щелевых камер, каналов, приямков, технологических путей (окончание)

Госстрой СССР Проектный институт №2 г. Москва

Копировал

Формат

Инв. № подл. | Подпись и дата | Взам. инв. №

Типовой проект 409-013-12.83 Альбом III

Спецификация к схеме расположения фундаментов под оборудование, щелевых камер, каналов, приямков, технологических путей

Марка поз.	Обозначение	Наименование	Кол.	Масса ед кг	Примечание
		Фундаменты под оборудование			
ФОМ1	Лист 6		1		
ФОМ2	Лист 7	ФОМ2 фундамент под устройство для открывания и закрывания бортов см.ж.45 и контовательгрузоподъемностью 20т СМЖ-489	1		
ФОМ3	Лист 6		1		
ФОМ4	Листы 8,9	ФОМ4. Фундамент под виброплощадку грузоподъемностью 15т СМЖ-2006	1		
ФОМ5	Лист 10				
ФОМ6	Лист 10				
ФОМ7	Лист 16	ФОМ7. Фундамент под стойку для подвески кабеля	2		
ФОМ8	Лист 16	ФОМ8. Фундамент под стойку для подвески кабеля	1		
ФОМ9	Лист 16	ФОМ9. Фундамент под стойку для подвески кабеля	1		
ФОМ10	Лист 16	ФОМ10. Фундамент под стойку для ремонта изделий ш.2807/21	6		
ФОМ11	Лист 17	ФОМ11. Фундамент под двухрядную секцию е=4м ш. 2807/20	3		
ФОМ12	Лист 17	ФОМ12. Фундамент под двухрядную секцию е=2м ш. 2807/29	1		
ФОМ13	Лист 17	ФОМ13. Фундамент под стойку для установки изделий ш.2807/25	1		
ФОМ14	Лист 17	ФОМ14. Фундамент под стойку для установки изделий ш.2807/25	2		
ФОМ15	Лист 17	ФОМ15. Фундамент под стойку для установки изделий ш.2807/25	1		
ФОМ16	Лист 13				
ФОМ16Н	Лист 13				
ФОМ17	Листы 23,24	ФОМ17. Фундамент под линию отделки и комплектации наружных панелей СМЖ-463	1		
ФОМ18	Лист 27	ФОМ18. Фундамент под пост для переоснастки форм	1		
ФОМ19	Лист 27	ФОМ19. Фундамент под площадку	6		
		Щелевые камеры			
Камера N1	Листы 34;35;36	Камера N1	1		
Камера N2	Листы 34;35;36	Камера N2	1		
		Каналы			
Канал N1	Листы 69,70,71	Канал №1	1		
Канал N2	Лист 15	Канал N2	1		
Канал N3	Лист 74	Канал N3	1		
Канал N4	Лист 74	Канал N4	1		
Канал N5	Лист 74	Канал N5	1		
Канал N6	Лист 74	Канал N6	1		
Канал N7	Лист 74	Канал N7	1		
Канал N8	Лист 74	Канал N8	1		
Канал N9	Лист 74	Канал N9	1		
Канал N10	Лист 74	Канал N10	1		
Канал N11	Лист 74	Канал N11	1		
Канал N12	Лист 74	Канал N12	1		
		Приямки			
ПРМ1	Лист 51	ПРМ1	1		
ПРМ2	Лист 52	ПРМ2	1		
ПРМ3	Лист 17	ПРМ3	4		
		Рельсы			
Р43	ГОСТ 7173-54*	Р43	760	п.м	
		Изделия соединительные			
МС2	КЖИ-МН6, МС2	МС2	730		
КС1	КЖИ-КС1	КС1	4	76,6	
		Изделия закладные			
МН117-6	1.400-15 в.1	МН117-6	4	2,4	
МН1	КЖИ-МН1	МН1	4	6,5	
МН6	КЖИ-МН6, МС2	МН6	233	5,7	

А-А

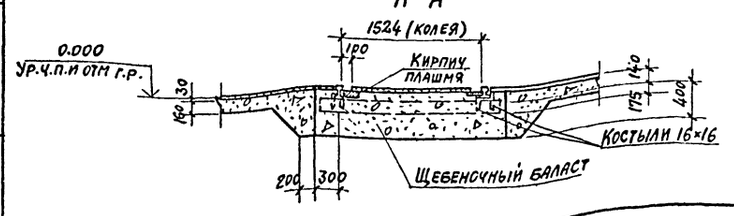

1. Рабочие чертежи конвейерной линии разработаны на основании задания института „Гипростроммаш" и предназначены для закрытых отапливаемых помещений.
2. При проектировании линии приняты следующие исходные данные
   а) грунты непучинистые, непросадочные со следующими нормативными характеристиками:
   $C_н = 0.02$ кгс/см^2; $\varphi = 28°$; $\gamma = 1.8$ тс/м^3; $E = 150$ кгс/см^2
   б) грунтовые воды отсутствуют
   в) сейсмичность района не более 6 баллов
   г) расчетная зимняя температура $t = -30°C$
   д) нормативная снеговая нагрузка 100 кг/м^2
3. За условную отметку 0.000 принята отметка чистого пола цеха
4. Все фундаменты под оборудование устанавливать на бетонную подготовку $h = 100$мм из бетона М50.
5. В деформационных швах между фундаментами конвейерной линии заложить просмоленые доски толщиной 30мм. Между фундаментами под виброплощадку (ФОМ 4) и бетонным полом цеха заложить просмоленые доски толщиной 25 мм.
6. Разбивку колодцев под анкерные болты в фундаментах под оборудование сверить по полученному оборудованию.
7. Заливку колодцев под анкерные болты производить бетоном М-150 на мелком заполнителе с тщательным штыкованием.
8. Монтаж сборных конструкций вести в соответствии с СН и П III-16-80 и указаний пояснительной записки серии 3.006-3 в.I.
9. Работы по возведению монтажных железобетонных и бетонных конструкций вести в соответствии с СН и П III-15-76.
10. Качество сварки арматуры и закладных деталей должно соответствовать требованиям ГОСТ 10922-75.
11. Закладные и соединительные изделия в щелевых камерах покрасить за 2 раза масляно-битумной краской БТ-577 ГОСТ 5631-79, в остальных конструкциях - покрытие пентафталевыми эмалями ПФ-115, ГОСТ 6465-76 толщиной 130мкм, нанесенного в 2 слоя по грунту из лака ГФ-020 ГОСТ 18186-79.
12. Бетонирование монолитных бетонных и железобетонных конструкций производить непрерывно с вибрированием
13. Все швы между сборными железобетонными конструкциями заделать цементным раствором М 50 в соответствии с замаркированными узлами.
14. Обратную засыпку котлована производить по окончании работ по устройству теплоизоляции равномерными слоями, толщиной 20-30см, с уплотнением одновременно с обоих сторон камер.
15. Все бетонные каналы выполнить из бетона М-100.
16. При установке оборудования под плитами станин во всех указанных на чертежах случаях выполнять подливку из цементного м-150, при толщине подливки менее 40мм и из бетона М-200 на мелком заполнителе размером не более 20мм, при толщине подливки более 40мм. Поверхность фундаментов перед подливкой очистить от грязи, пыли, масла.

8

8618/3

Привязан

Инв. №

Гл. инжн.	Любавин		
Нач. отд.	Чистяков		
Гл. констр.	Новикова		
Рук. гр.	Гонсалес		
Инж.	Семенников		
Провер.	Гонсалес		
Н. контр.	Новикова		

ТП 409-013-12.83 КЖ

Конвейерная линия по изготовлению стеновых панелей наружных стен для заводов КПД средней мощности

Вариант 1

Стадия	Лист	Листов
Р	5	

Спецификация к схеме расположения фундаментов под оборудование щелевых камер, каналов, технологических путей. Сечение А-А

Госстрой СССР Проектный институт Г-2 г. Москва

Копировал

Формат

Инв. № подл. | Подпись и дата | Взамен инв.

Типовой проект 409-0/3-12.83 Альбом III

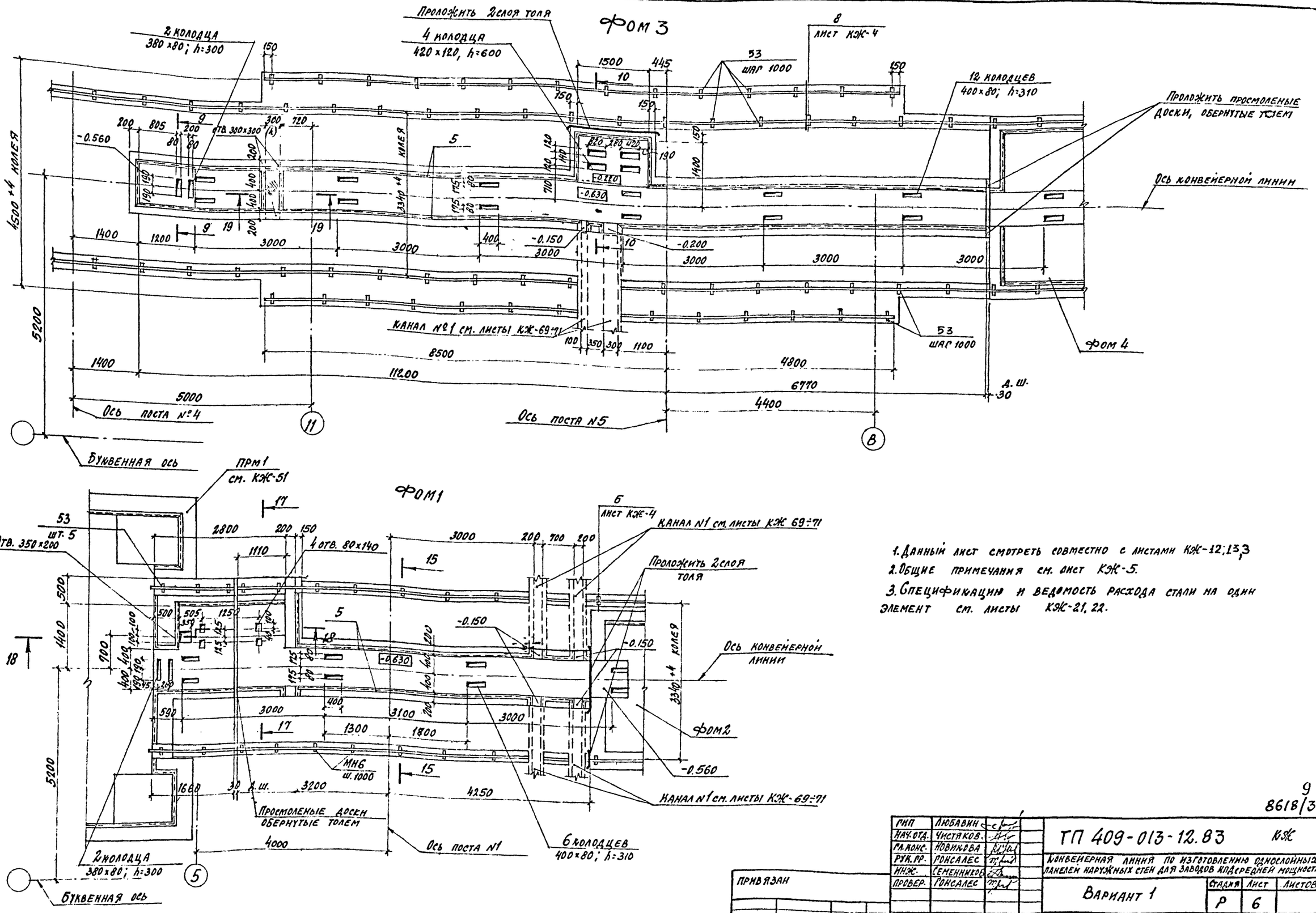

1. Данный лист смотреть совместно с листами КЖ-12; 13; 3
2. Общие примечания см. лист КЖ-5.
3. Спецификации и ведомость расхода стали на один элемент см. листы КЖ-21, 22.

9
8618/3

ГИП	Любавин		ТП 409-013-12.83 КЖ
Нач. отд.	Чистяков		Конвейерная линия по изготовлению однослойных панелей наружных стен для заводов кпдередней мощности
Гл. конс.	Новикова		Вариант 1
Рук. гр.	Гонсалес		Стадия Р; Лист 6; Листов
Инж.	Семенников		Фундаменты под оборудование ФОМ 1, ФОМ 3
Провер.	Гонсалес		Госстрой СССР Проектный институт №2 г. Москва
Н. контр.	Новикова		

Привязан

Инв. №

Инв. № подл. | Подпись и дата | Взам. инв. №

Копировал

Формат

Типовой проект 409-013-12.83 Альбом III

Фом 2

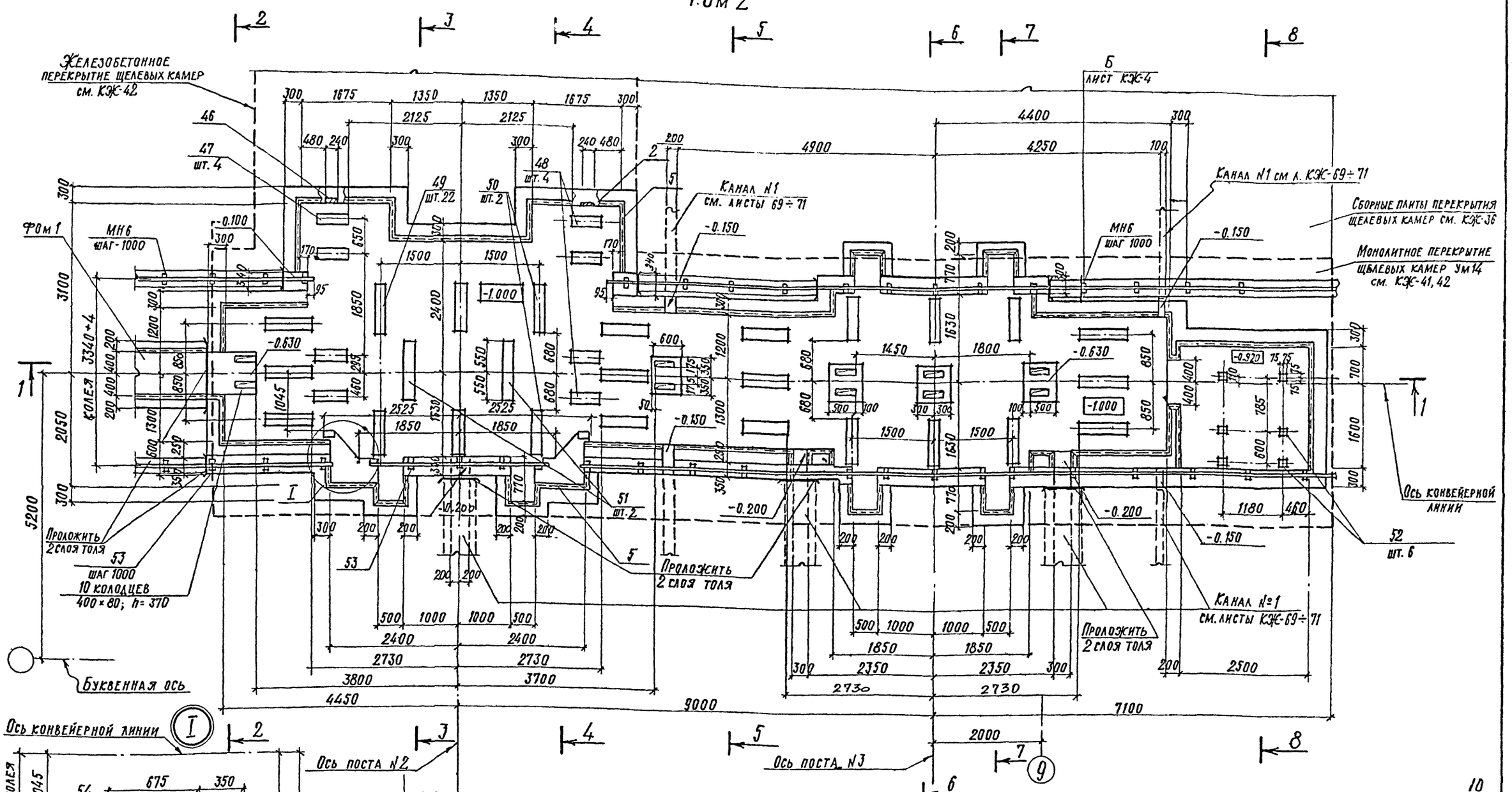

1. Данный лист смотреть совместно с листами КЖС-11, 12, 42, 43, 3
2. Общие примечания см. лист КЖС-5.
3. Анкерные стержни закладных деталей (поз. с47 по 57) приварить к рабочей арматуре плиты Ум14.
4. Армирование плиты Ум14 см. на листе КЖС-43.
5. Армирование Фом2, спецификацию и ведомость расхода стали на один элемент см. листы КЖС-21, 22.

10
8618/3

ГИП	Любавин		
Нач. отд.	Чистяков		
Гл. констр.	Новикова		
Рук. гр.	Гонсалес		
Инж.	Семенников		
Провер.	Гонсалес		
Н. контр.	Новикова		

ТП 409-013-12.83 КЖС

Конвейерная линия по изготовлению однослойных панелей наружных стен для заводов КПД средней мощности

Вариант 1

Стадия	Лист	Листов
Р	7	

Фундамент под оборудование Фом 2

Госстрой СССР Проектный институт №2 г. Москва

Привязан

Инв. №

Взамен инв. № | Подпись и дата | Инв. № подл.

Копировал Формат

Типовой проект 409-013-12.83 Альбом III

фом 4
(план на отм. 0.000)

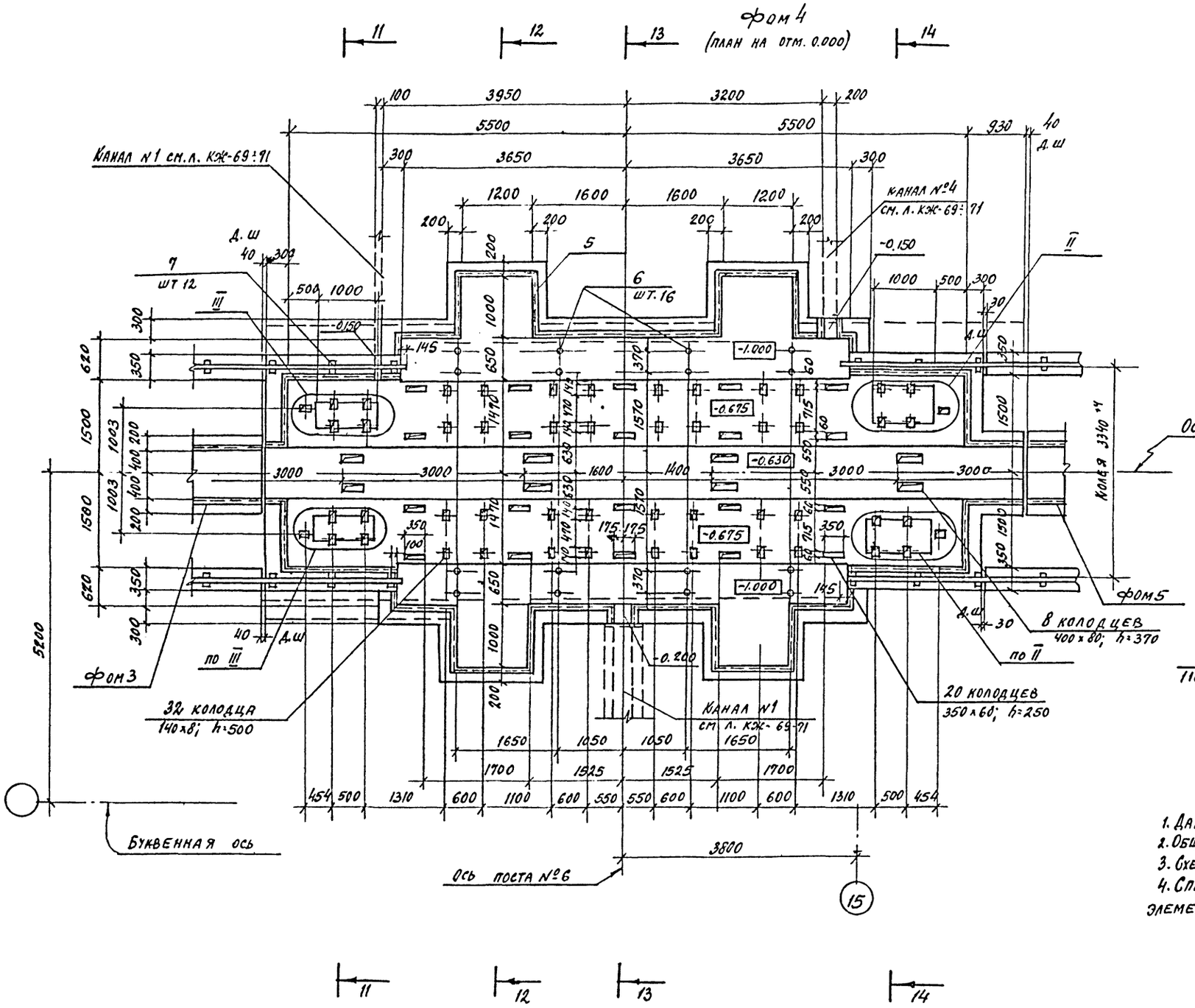

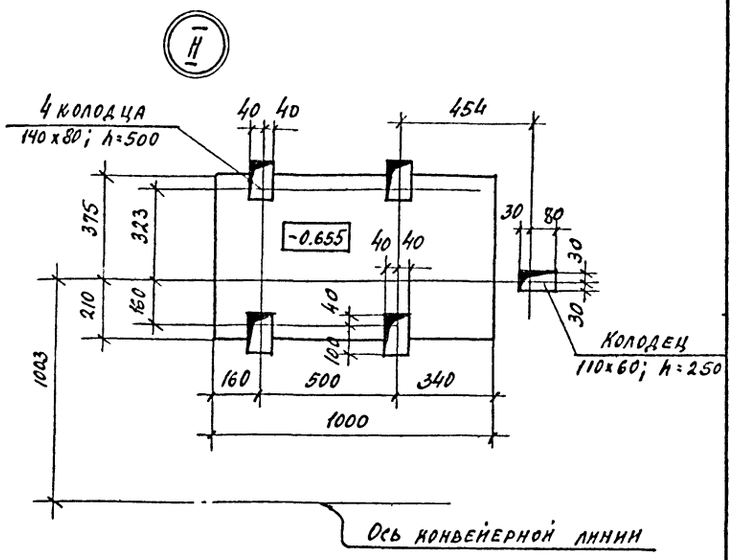

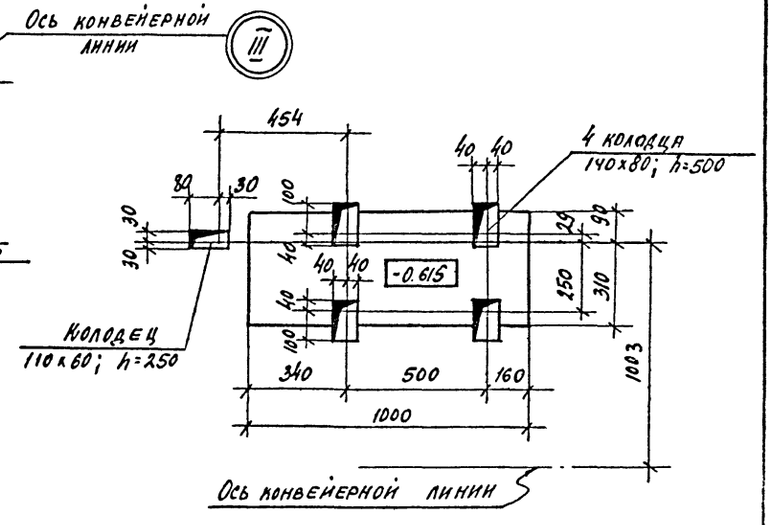

1. Данный лист смотреть совместно с листами КЖ-9; 12; 14.3
2. Общие примечания смотри лист КЖ-5.
3. Схемы армирования фундамента см. листы КЖ-18; 19.
4. Спецификацию и ведомость расхода стали на один элемент см. листы КЖ-20.

11
8618/3

ГИП	Любавин		ТП 409-013-12.83 КЖ
Нач. отд.	Чистяков		Конвейерная линия по изготовлению однослойных панелей наружных стен для заводов кпд средней мощности
Гл. кон.	Новикова		Вариант 1 — Стадия Р; Лист 8; Листов
Рук. гр.	Гонсалес		Фундамент под оборудование фом 4. Узлы II-III
Инж.	Семенников		Госстрой СССР Проектный институт №2 г. Москва
Провер.	Гонсалес		
Н. конт.	Новикова		

Привязан

Инв. №

Копировал: Формат

Инв. № подл. | Подпись и дата | Взам. инв. №

Фундамент ФОМ4. План на отм. -3.600

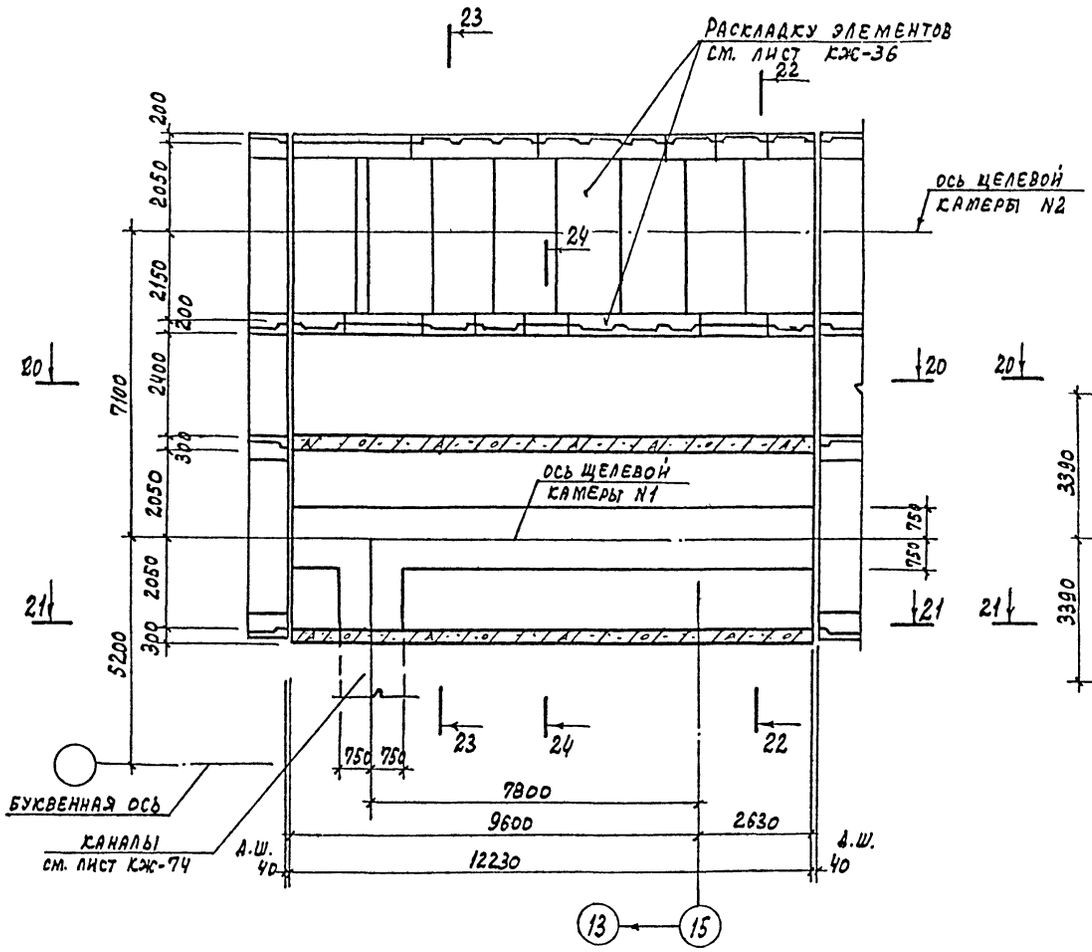

Фундамент ФОМ4. План на отм. -1.000

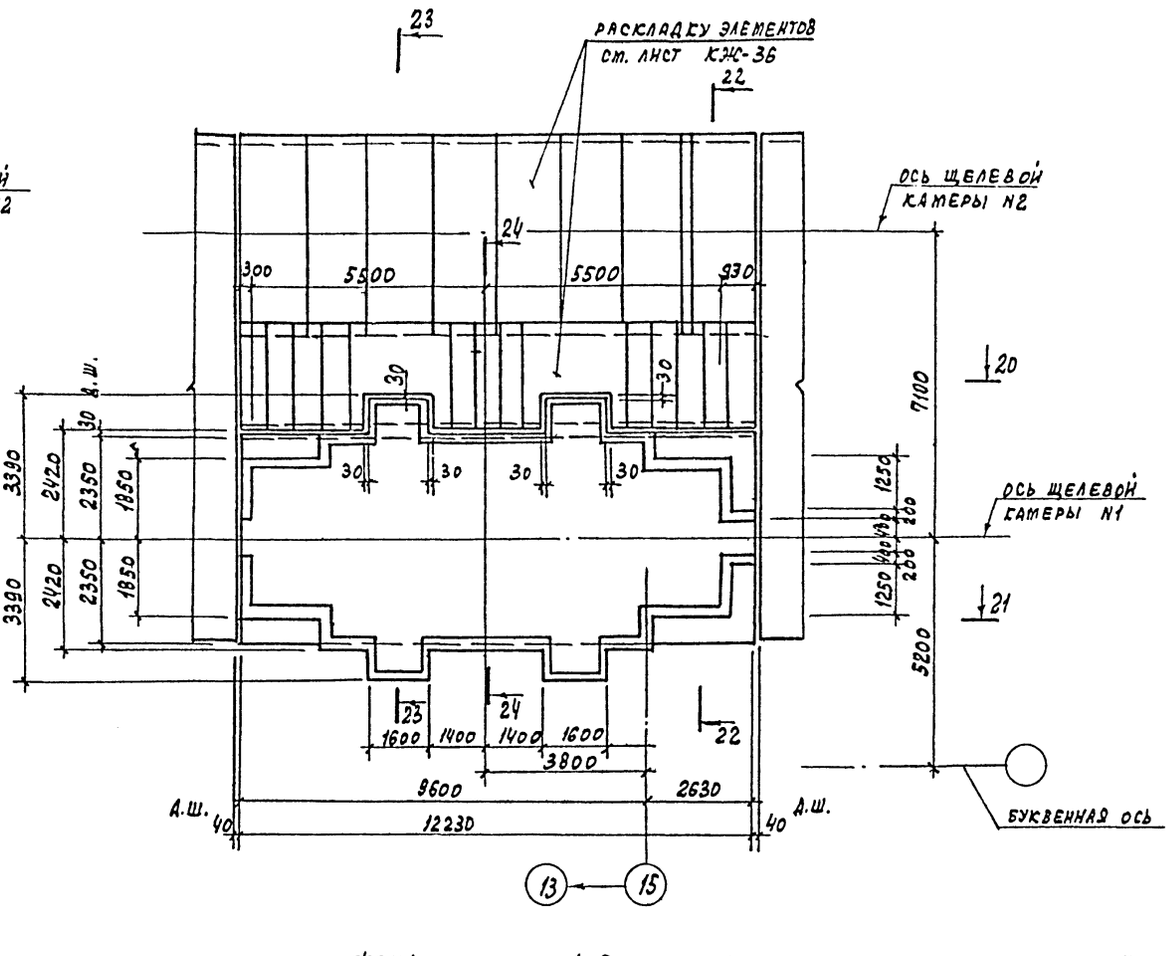

20-20

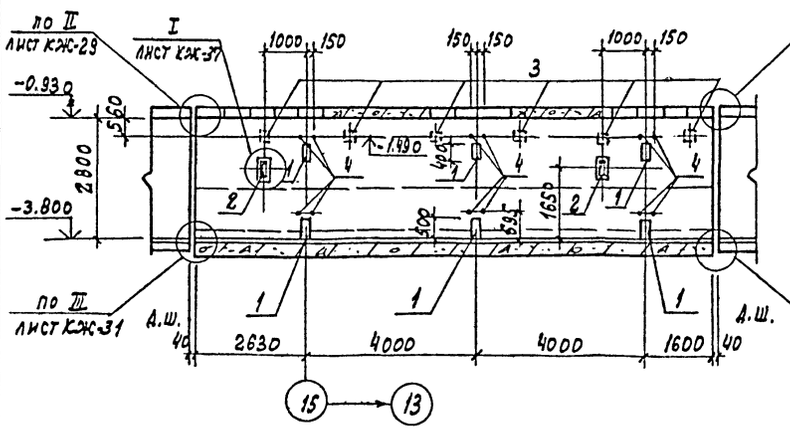

21-21

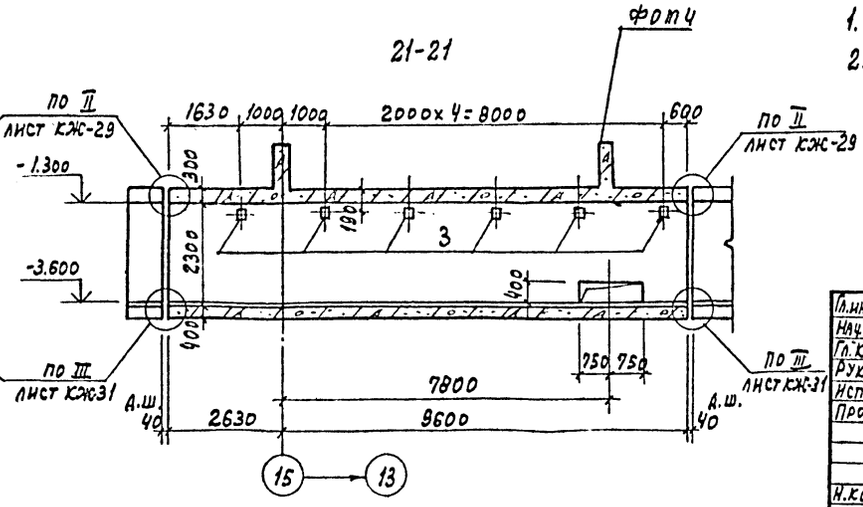

1. Сечения 22-22 ÷ 25-25 см. на листе КЖ-14.
2. Данный лист читать совместно с листом КЖ-8.

12
8618/3

Привязан

Инв. N

Гл.инж.пр.	Любавин		
Нач.отд.	Чистяков		
Гл.конст.	Новикова		
Рук.гр.	Гонсалес		
Исполн.	Андропова		
Провер.	Гонсалес		
Н.контр.	Новикова		

ТП 409-013-12.83 КЖ-

Конвейерная линия по изготовлению однослойных панелей наружных стен для заводов ЕлД средней мощности

Вариант 1

Стадия	Лист	Листов
	9	

Фундамент ФОМ4. План на отм. -3.600 и -1.000. Сечения 1-1; 2-2

Госстрой СССР Проектный институт N 2 г. Москва

Копировал:

Формат

Инв.№ подл. | Подпись и дата | Взамен инв.№

Типовой проект 409-013-12.83 Альбом III

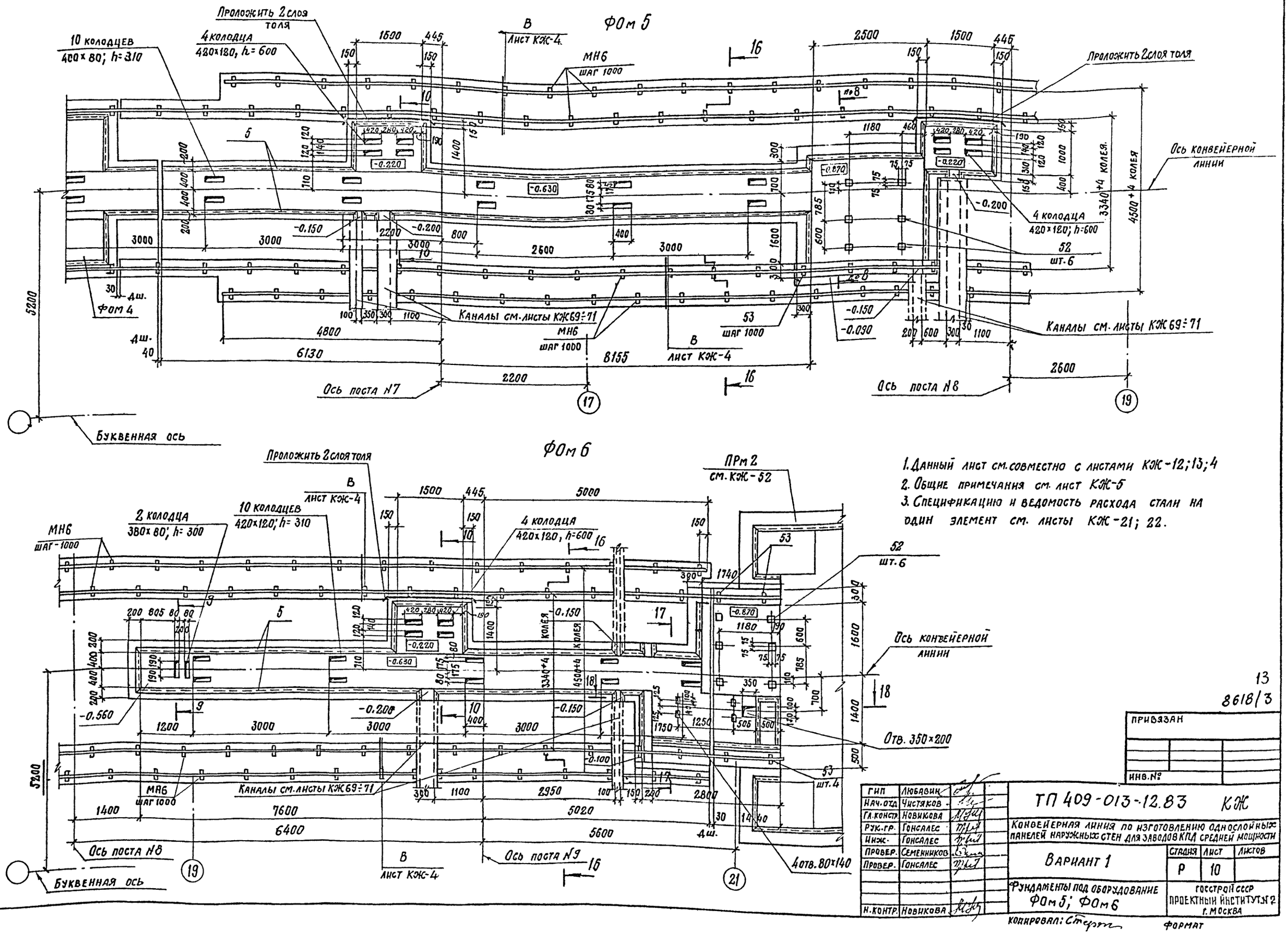

1. Данный лист см. совместно с листами КЖ-12; 13; 4
2. Общие примечания см. лист КЖ-5
3. Спецификацию и ведомость расхода стали на один элемент см. листы КЖ-21; 22.

13
8618/3

ПРИВЯЗАН		
ИНВ. №		

ГИП	Любавин	
Нач. отд.	Чистяков	
Гл. констр.	Новикова	
Рук. гр.	Гонсалес	
Инж.	Гонсалес	
Провер.	Семенников	
Провер.	Гонсалес	
Н. контр.	Новикова	

ТП 409-013-12.83 КЖ

Конвейерная линия по изготовлению однослойных панелей наружных стен для заводов КПД средней мощности

Вариант 1

Стадия	Лист	Листов
Р	10	

Фундаменты под оборудование ФОм 5; ФОм 6

Госстрой СССР Проектный институт № 2 г. Москва

Копировал: Стерт

Формат

Инв. № подл. | Подпись и дата | Взамен инв.

1-1

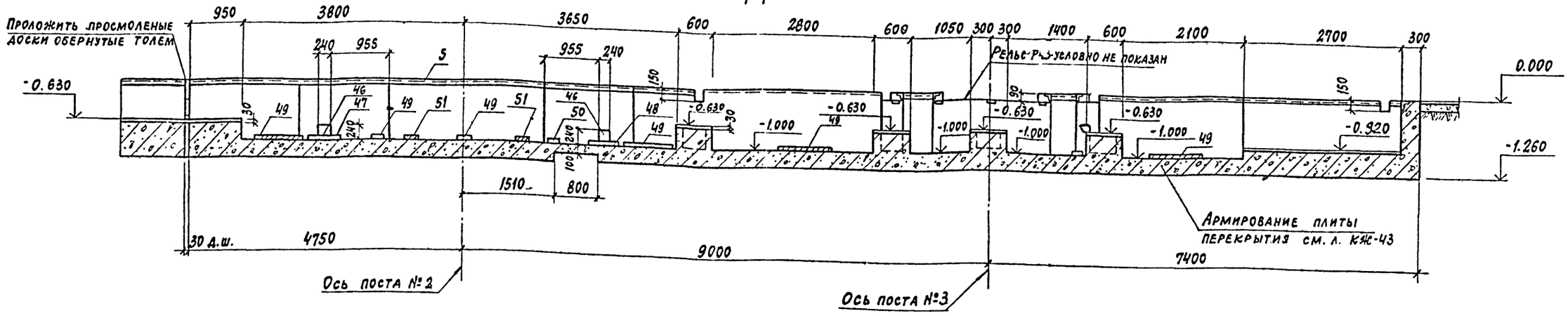

2-2

3-3

4-4

5-5

6-6

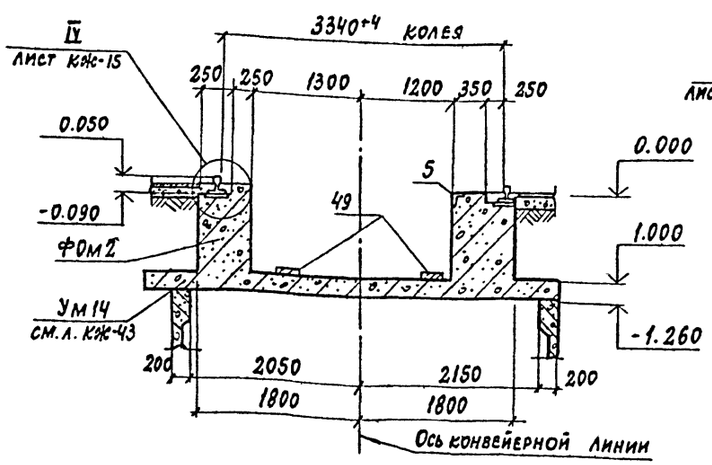

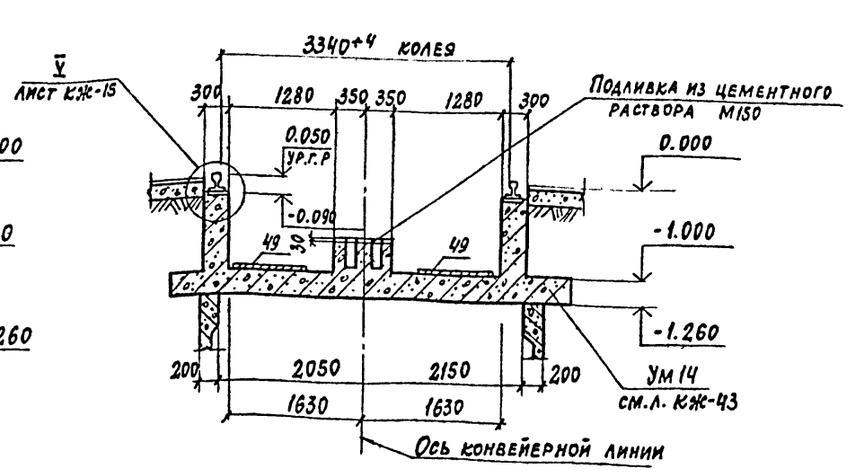

1. Данный лист смотреть совместно с листом КЖ-7
2. Общие примечания см. лист КЖ-5
3. Анкера закладных деталей (поз. с 3 по 7) приварить к рабочей арматуре плиты см. деталь на КЖ-12.

1/4

8618/3

ПРИВЯЗАН

ИНВ. №

Гл. инж. пр.	Любавин		
Нач. отд.	Чистяков		
Гл. кон.	Новикова		
Рук. гр.	Гонсалес		
Инж.	Семенников		
Провер.	Гонсалес		
Н. контр.	Новикова		

ТП 409-013-12.83 КЖ

Конвейерная линия по изготовлению однослойных панелей наружных стен для заводов КПД средней мощности

Вариант 1

Стадия	Лист	Листов
Р	11	

Фундаменты под оборудование. Сечения 1-1 ÷ 6-6

Госстрой СССР ПРОЕКТНЫЙ ИНСТИТУТ №2 г. Москва

Копировал:

Формат

Инв. № подл. | Подпись и дата | Взам. инв. №

Типовой проект 409-013-12.83 Альбом III

7-7

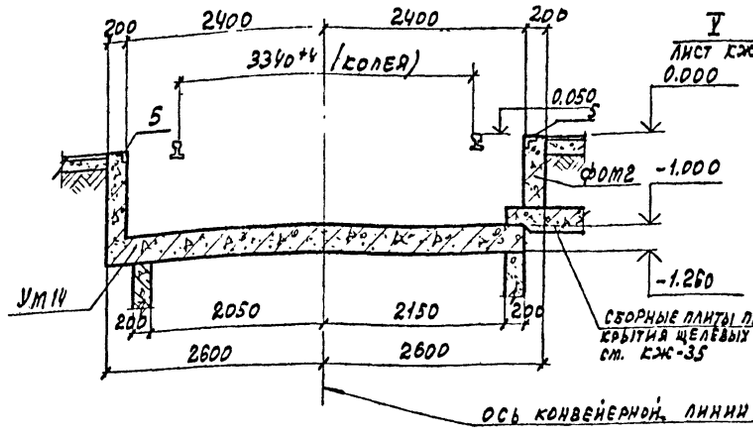

8-8

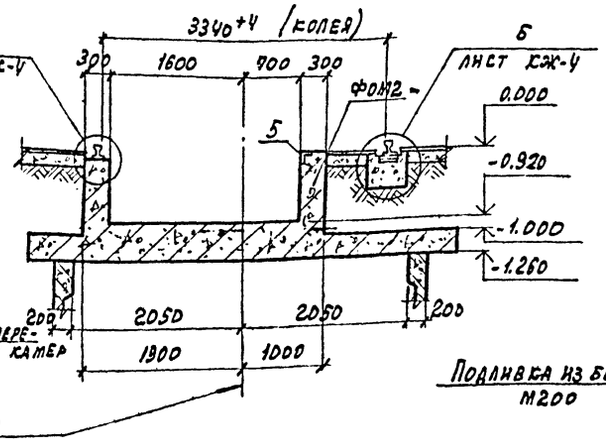

9-9

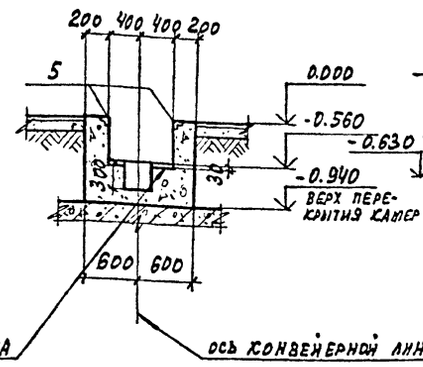

10-10

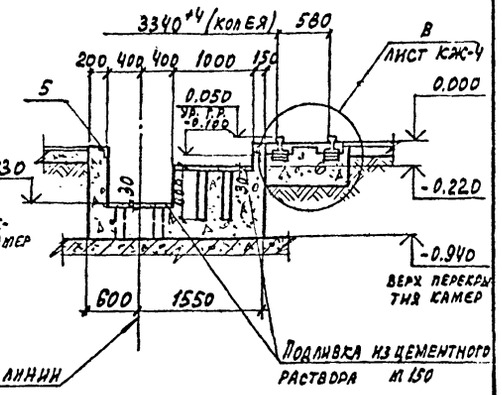

11-11

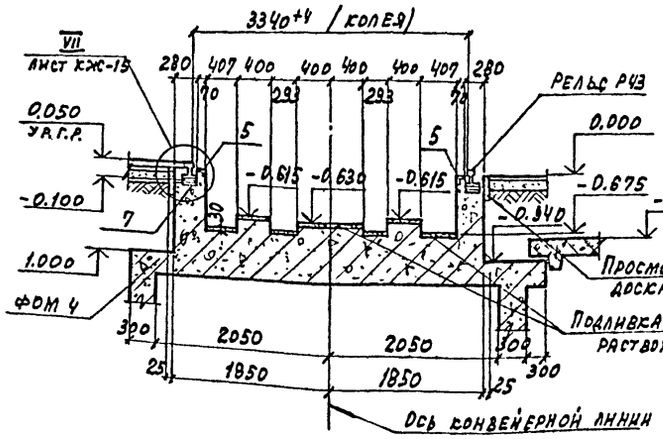

12-12

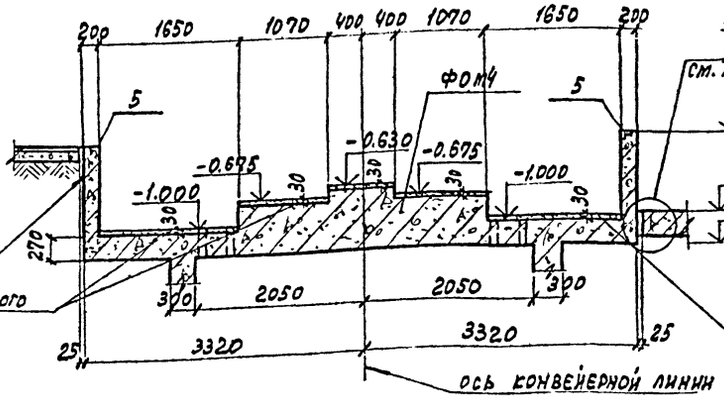

13-13

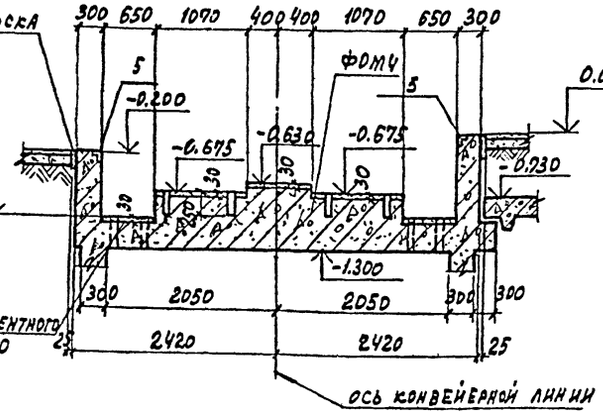

14-14

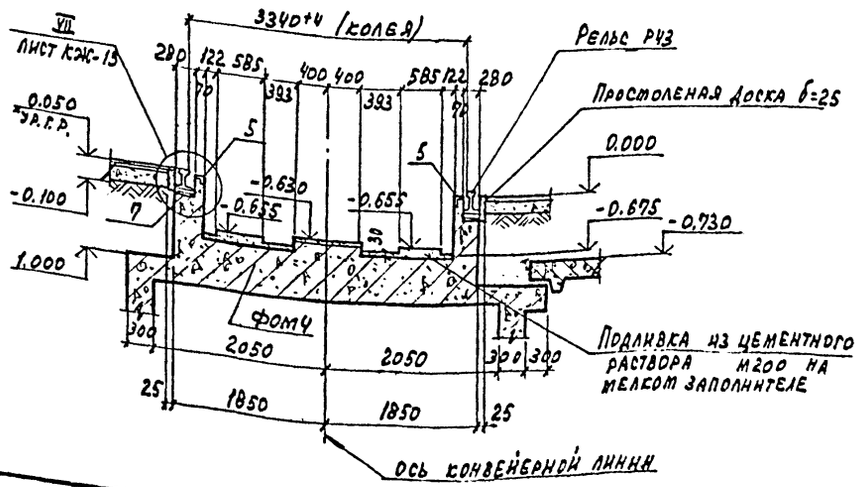

1. Данный лист см. совместно с листами КЖ-7; 8; 9; 14.
2. Общие примечания см. лист КЖ-5.

Инв. № подл. | Подпись и дата | Взам. инв. №

15
8618/3

ГИП	Любавин		ТП 409-013-12.83 КЖ	
Нач. отд.	Чистяков		Конвейерная линия по изготовлению однослойных панелей наружных стен для заводов КПД средней мощности	
Гл. конст.	Новикова		Вариант 1	Стадия: Р; Лист: 12; Листов:
Рук. гр.	Гонсалес		Фундаменты под оборудование. Сечения 9-9÷14-14	Госстрой СССР Проектный институт №2 г. Москва
Инж.	Семенникова			
Провер.	Гонсалес			
Н. контр.	Новикова			

Привязан

Инв. №

Копировал: Графская Формат

Типовой проект 409-013-12.83 Альбом III

15-15

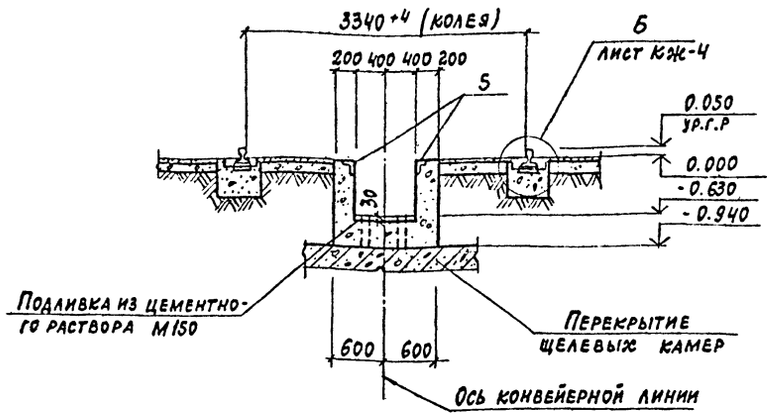

16-16

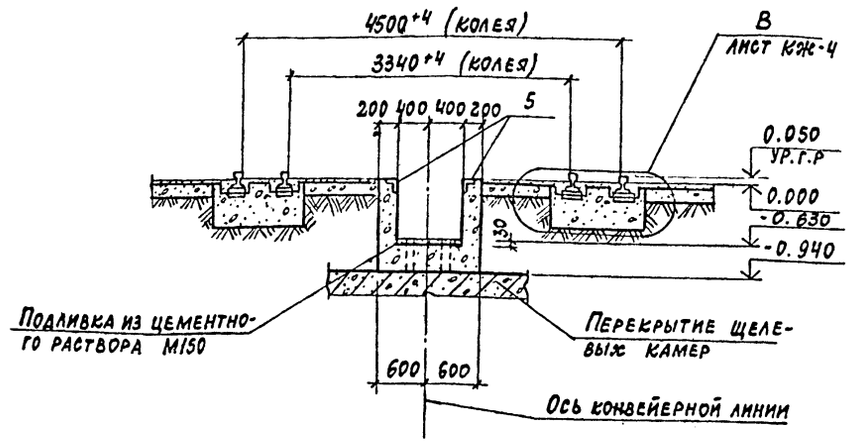

ФОМ-16, ФОМ 16н

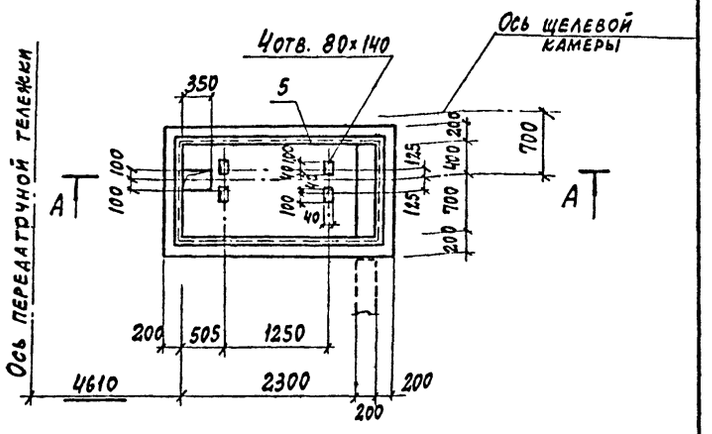

17-17

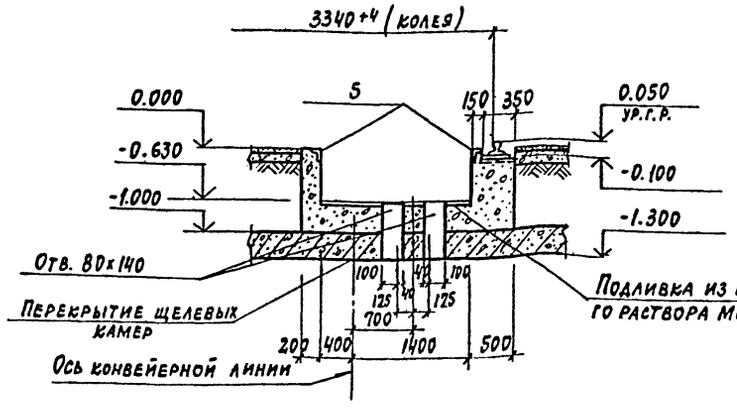

18-18

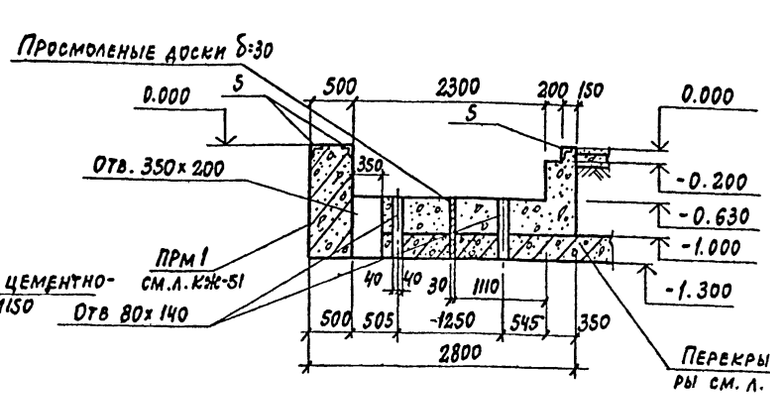

А-А

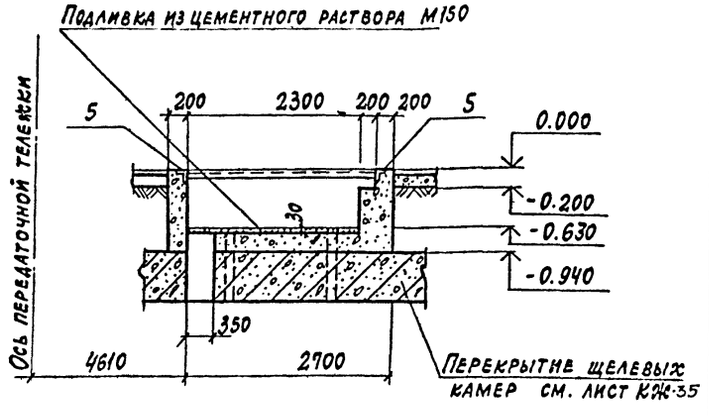

19-19

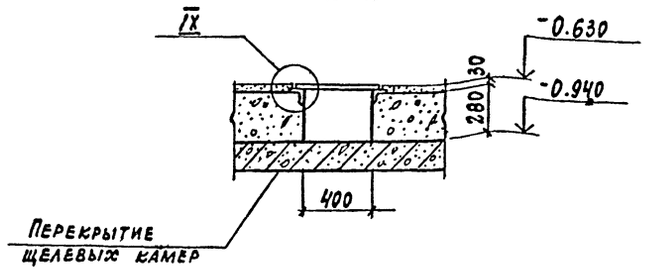

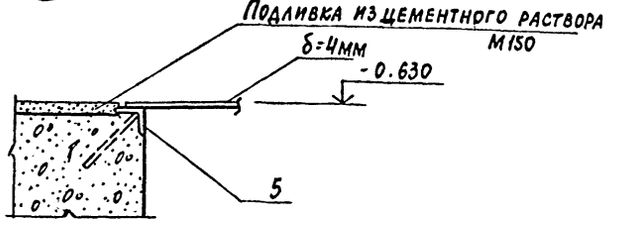

1. Данный лист смотреть совместно с л. КЖ 6; КЖ 10.

16
8618/3

Гл.инж.пр.	Любавин		ТП 409-013-12.83 КЖ	
Нач.отд.	Чистяков		Конвейерная линия по изготовлению однослойных панелей наружных стен для заводов КПД средней мощности	
Гл.кон.	Новикова		Вариант 1	Стадия: Р; Лист: 13; Листов:
Рук.гр.	Гонсалес		Фундаменты под оборудование ФОМ 16, ФОМ 16н. Сечения 15-15 ÷ 19-19	Госстрой СССР Проектный институт №2 г. Москва
Исполн.	Семенник			
Провер.	Гонсалес			
Н.кон.	Новикова			

Привязан

Инв. №

Инв. № подл. | Подпись и дата | Взам. инв. №

Копировал:

Формат

Типовой проект 409-013-12.83 Альбом III

22-22

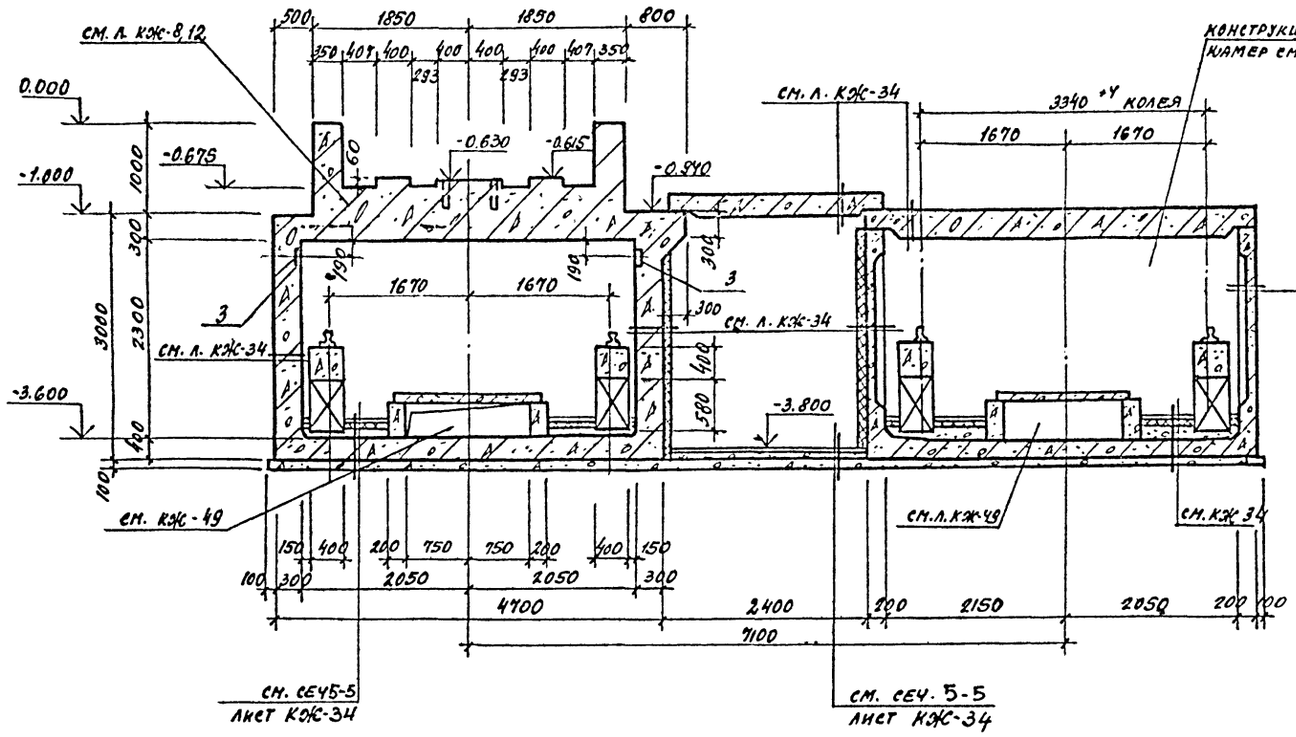

25-25

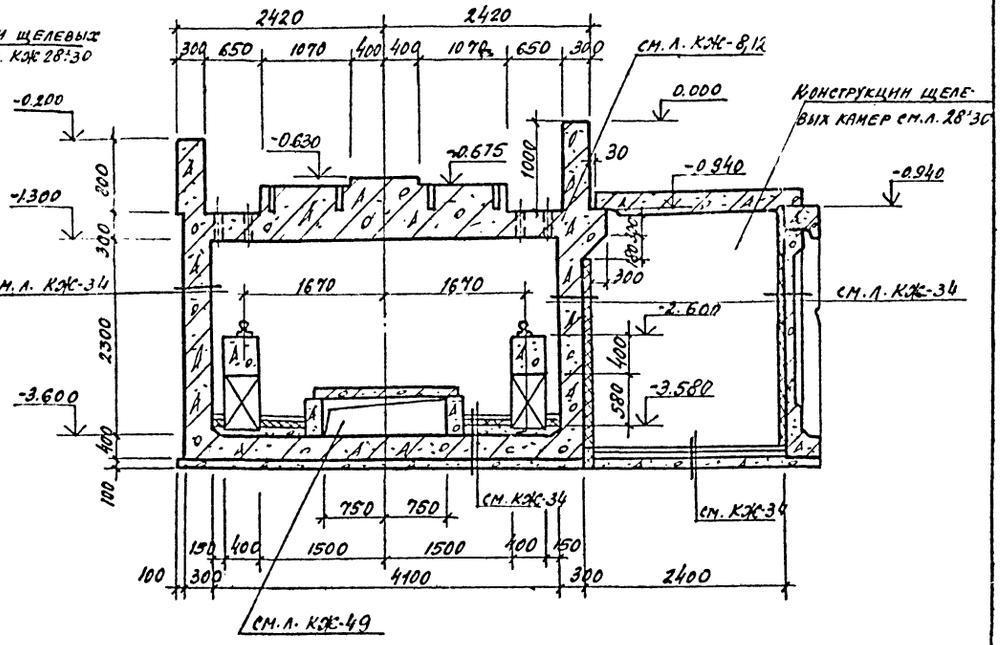

23-23

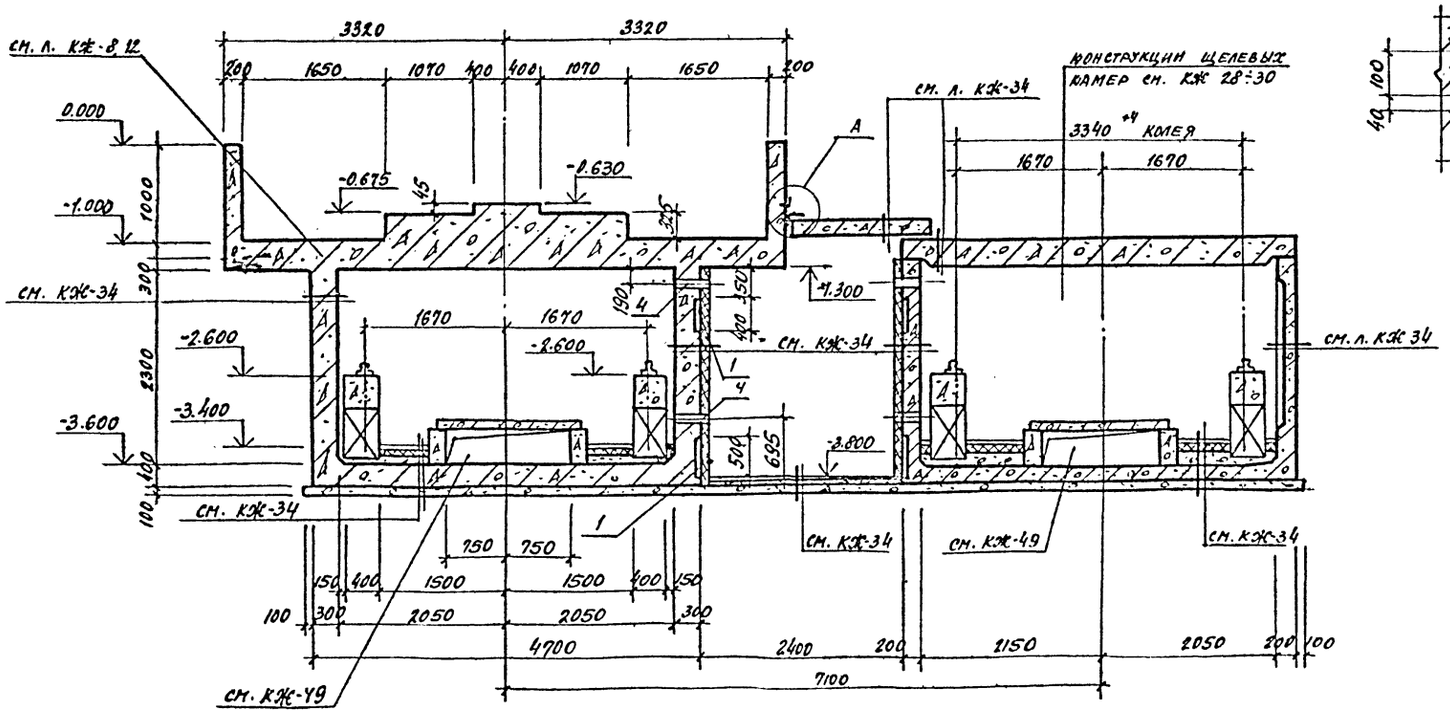

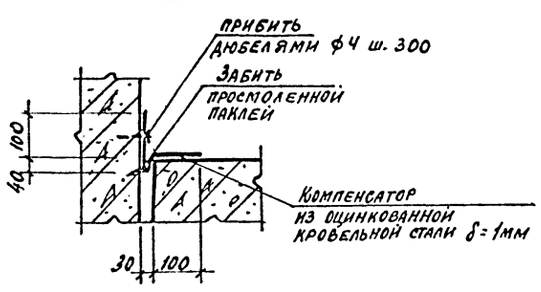

1. Данный лист см. совместно с листом КЖ-9.

17
8618/3

Гл. инж. пр.	Любавин	
Нач. отд.	Чистяков	
Гл. конст.	Новикова	
Рук. гр.	Гонсалес	
Исполн.	Андропова	
Провер.	Гонсалес	
Н. контр.	Новикова	

ТП 409-013-12.83 КЖ

Конвейерная линия по изготовлению однослойных панелей наружных стен для заводов КПД средней мощности

Вариант 1

Стадия	Лист	Листов
Р	14	

Фундамент под оборудование Фом 4. Сечения 22-22, 23-23, 25-25

Госстрой СССР Проектный институт № 2 г. Москва

Копировал Формат

Инв. № подл. | Подпись и дата | Взамен инв. №

Инв. №

Типовой проект 409-013-12.83 Альбом III

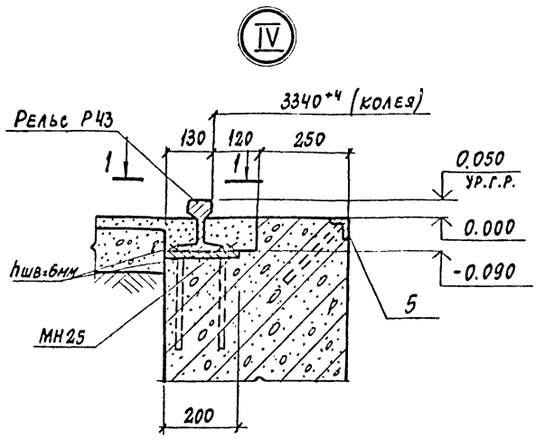

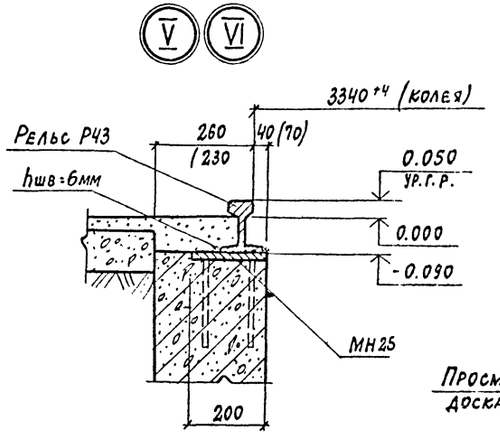

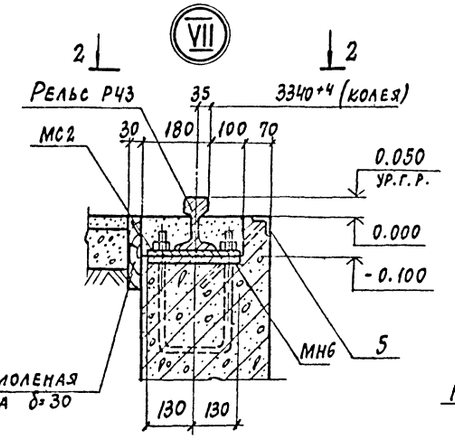

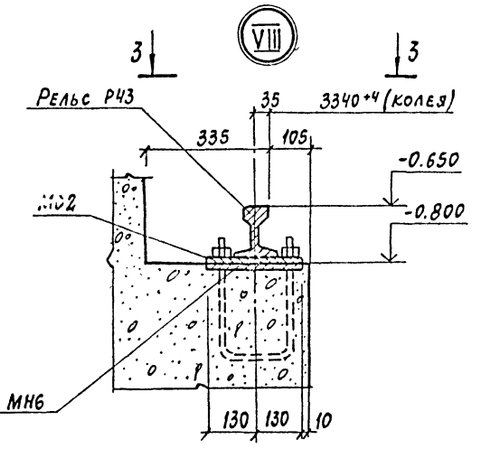

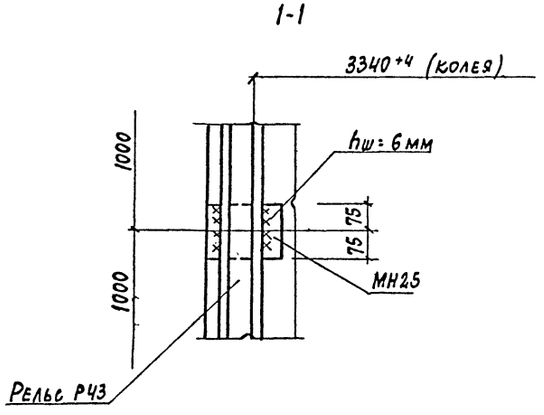

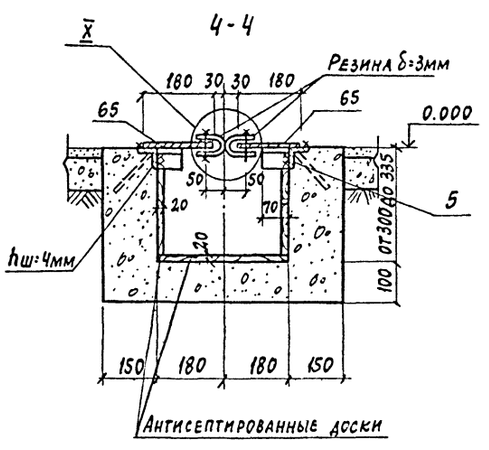

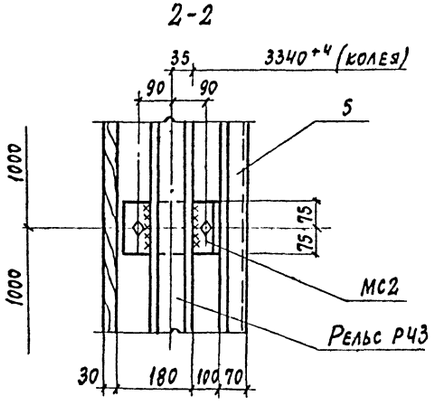

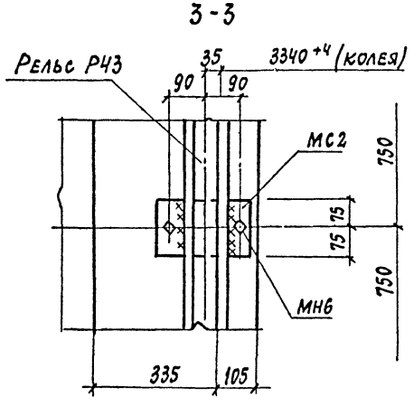

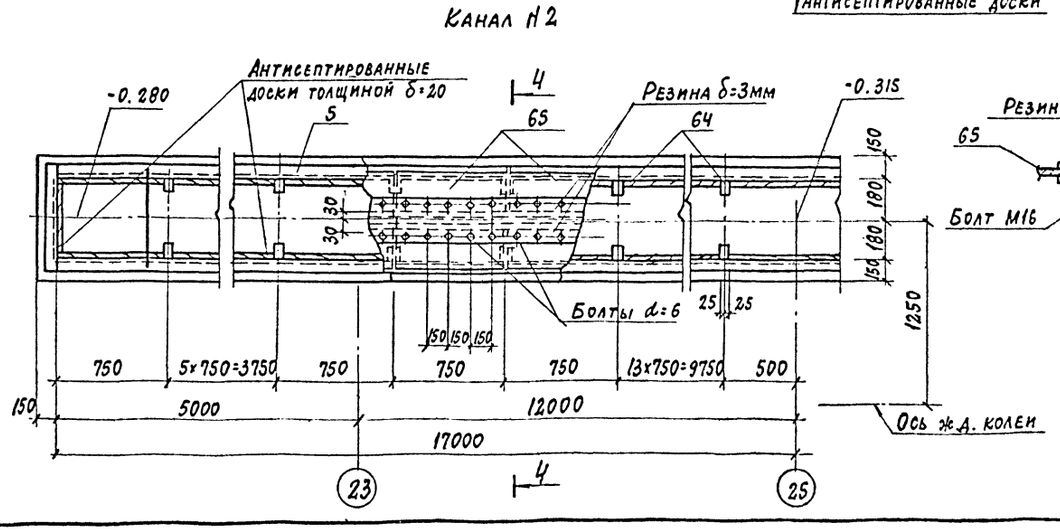

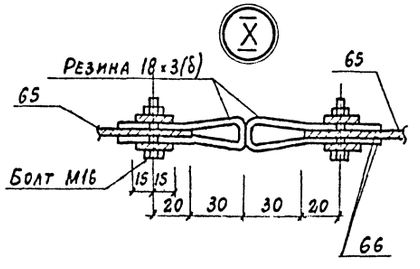

1. Узлы замаркированы на листах КЖ-11, 12
2. Размеры в скобках даны для узла VI
3. Схему расположения канала см. лист КЖ-4
4. Общие примечания см. лист КЖ-5.
5. Спецификацию и ведомость расхода стали на один элемент см. лист КЖ-21; 22.

18

8618/3

Гл.инж.пр.	Любавин		ТП 409-013-12.83 КЖ
Нач.отд.	Чистяков		
Гл.кон.	Новикова		Конвейерная линия по изготовлению однослойных панелей наружных стен для заводов КЛД средней мощности
Рук.гр.	Гонсалес		
Испол.	Семенников		Вариант 1 — Стадия: Р; Лист: 15; Листов:
Провер.	Гонсалес		Фундаменты под оборудование. Узлы IX - IX. Канал N2 — Госстрой СССР, Проектный институт N2, г. Москва
Н.кон.	Новикова		

Привязан

Инв.№

Инв.№ подл. | Подпись и дата | Взам.инв.№

Копировал:

Формат

Типовой проект 409-013-12.83 Альбом III

ФОМ-7

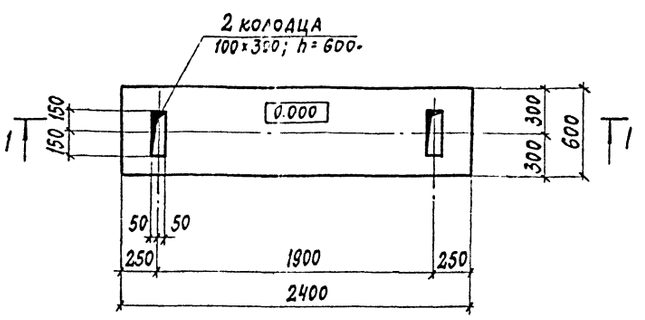

ФОМ 8

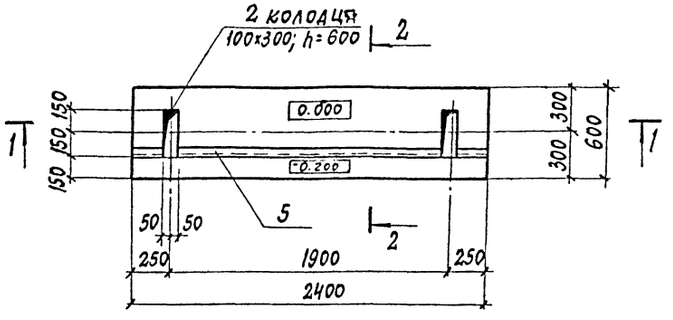

ФОМ 9

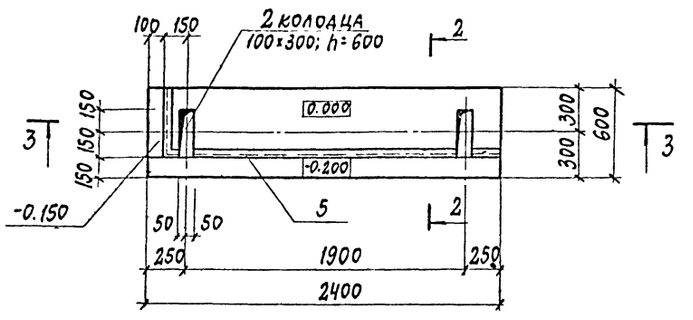

1-1

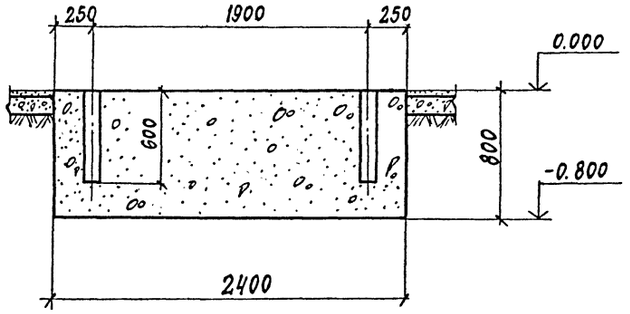

2-2

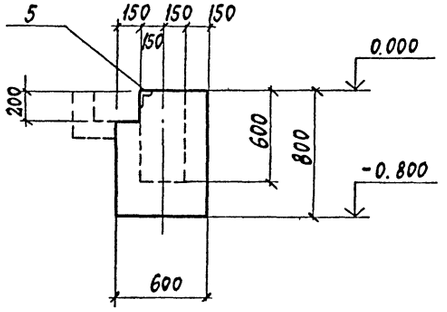

3-3

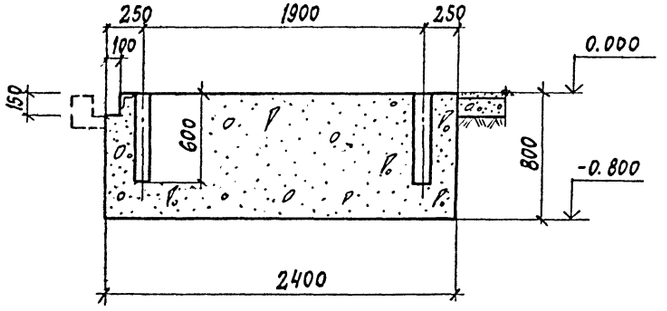

1. Данный лист см. совместно с листами КЖ-69÷71; 3; 4.
2. Общие примечания см. лист КЖ-5
3. Спецификация и ведомость расхода стали на один элемент см. лист КЖ-21; 22

ФОМ 10

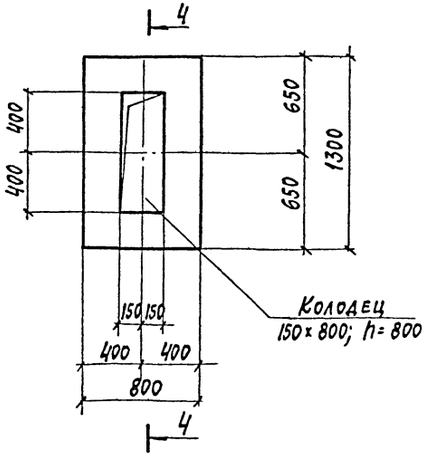

4-4

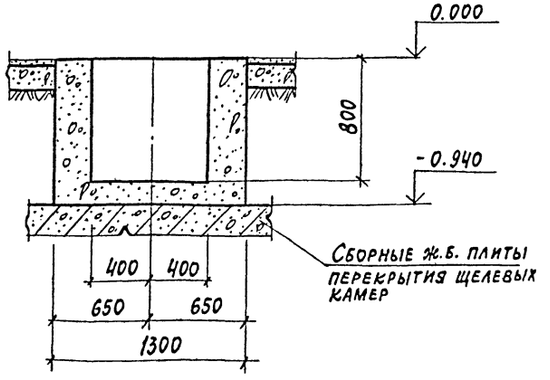

19
8618/3

ПРИВЯЗАН

Инв. №

Гл. инж. пр.	Любавин		
Нач. отд.	Чистяков		
Гл. кон.	Новикова		
Рук. гр.	Гонсалес		
Исполн.	Семенников		
Провер.	Гонсалес		
Н. контр.	Новикова		

ТП 409-013-12.83 КЖ

Конвейерная линия по изготовлению однослойных плит наружных стен для заводов КПД средней мощности

Вариант 1

Стадия	Лист	Листов
Р	16	

Фундаменты под оборудование ФОМ 7÷ФОМ 10

Госстрой СССР
Проектный институт № 2
г. Москва

Копировал

Формат

Инв. № подл. | Подпись и дата | Взам. инв. №

Типовой проект 409-013-12.83 Альбом

Фом 11

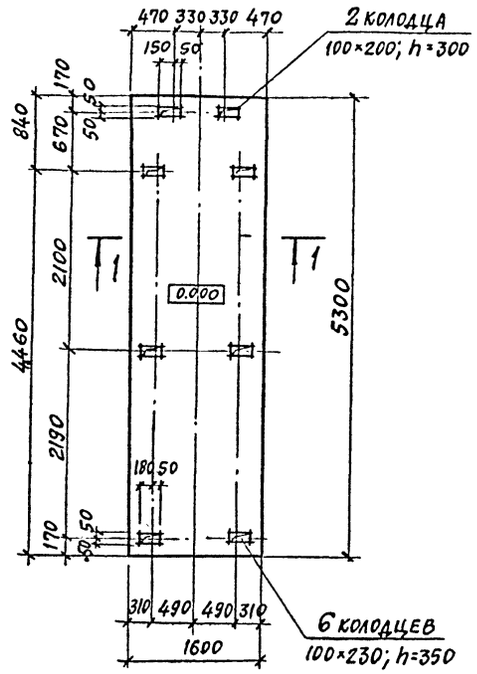

Фом 12

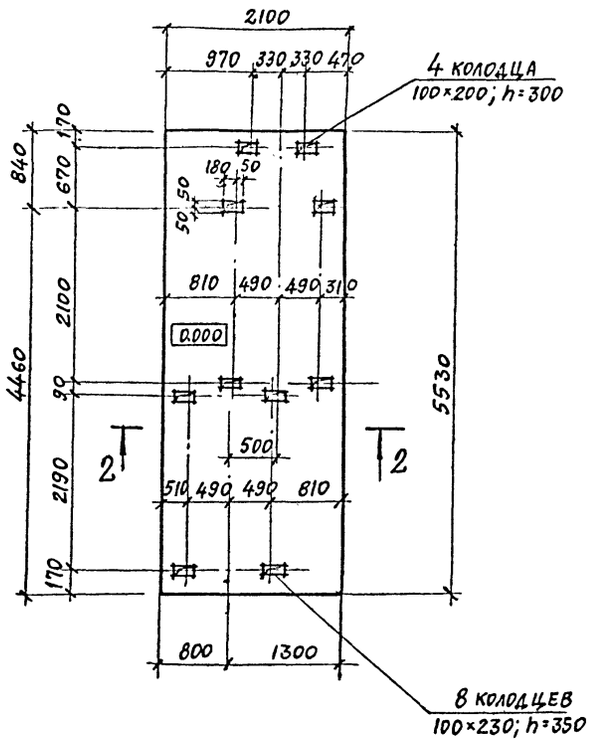

Фом 13

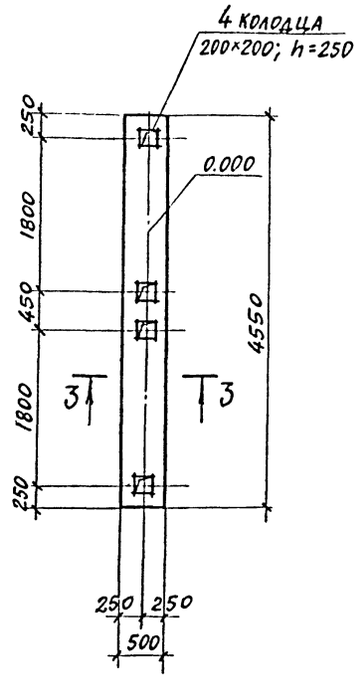

Фом 14

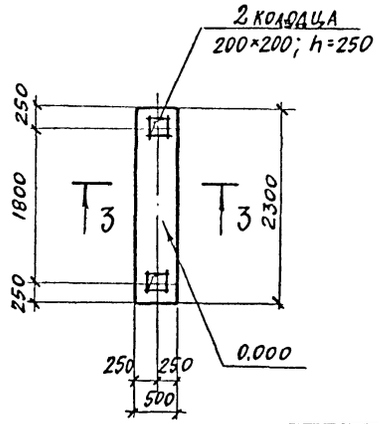

Фом 15

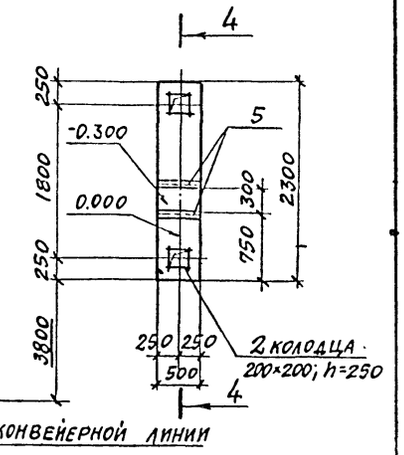

4-4

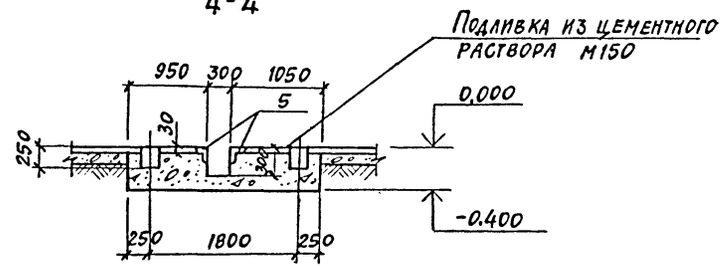

1-1

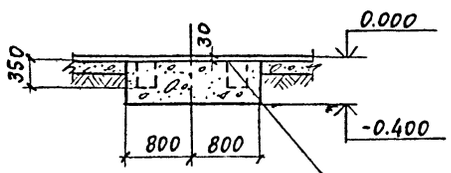

2-2

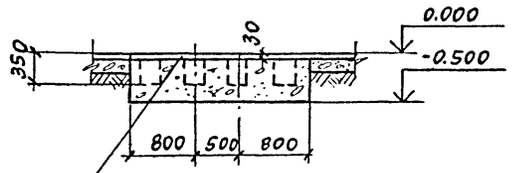

3-3

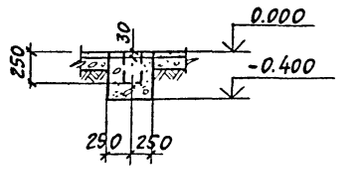

Подливка из цементного раствора м150

ПРм 3

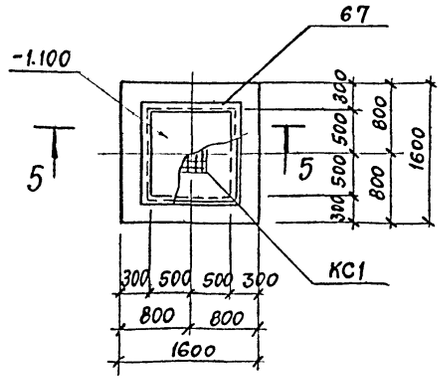

5-5

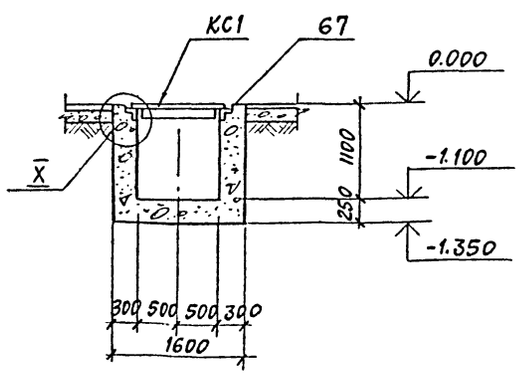

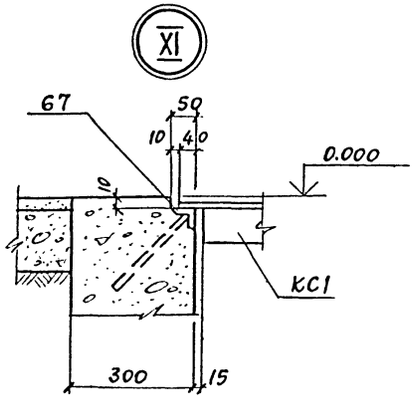

1. Данный лист см. совместно с листами КЖ-3; 4; 69÷71.
2. Общие примечания см. лист КЖ-5.
3. Спецификацию и ведомость расхода стали на один элемент см. лист КЖ-21; 22.

8618/3 20

ПРИВЯЗАН

Инв. №

Гл. инж.	Любавин		тп 409-013-12.83 КЖ		
Нач. отд.	Чистяков		Конвейерная линия по изготовлению однослойных панелей наружных стен для заводов КПД средней мощности		
Гл. констр.	Новикова		Вариант 1	Стадия	Лист	Листов
Рук. гр.	Гонсалес			Р	17	
Исполн.	Семенников		Фундаменты под оборудование фом 11÷фом 15 Приямок ПРм 3. Узел XI	Госстрой СССР Проектный институт № 2 г. Москва	
Провер.	Гонсалес				
Н. контр.	Новикова				

Копировал: Формат

Взамен инв. № | Подпись и дата | Инв. № подл.

Типовой проект 409-013-12.83 Альбом III

Схема армирования стен фундамента

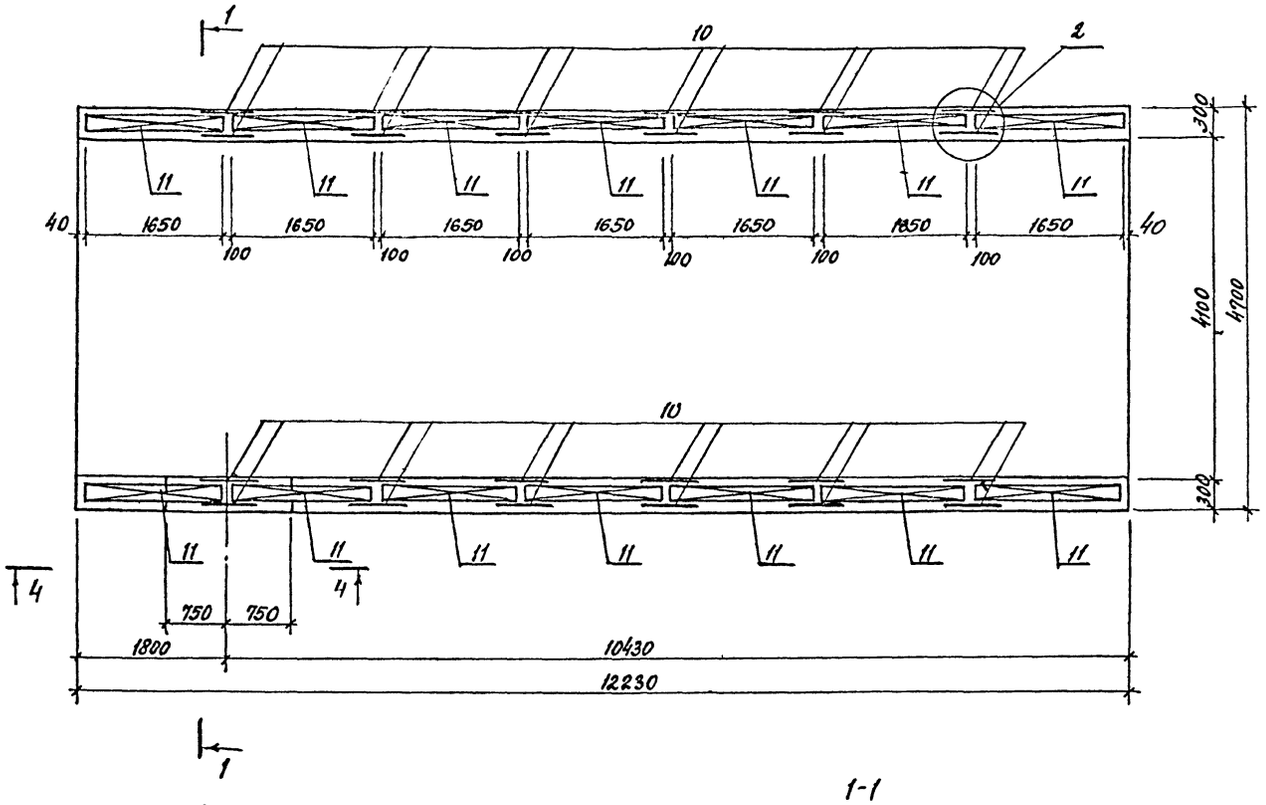

4-4

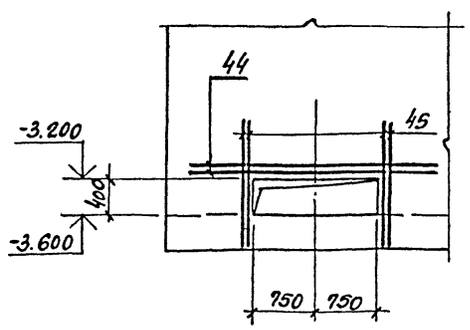

1-1

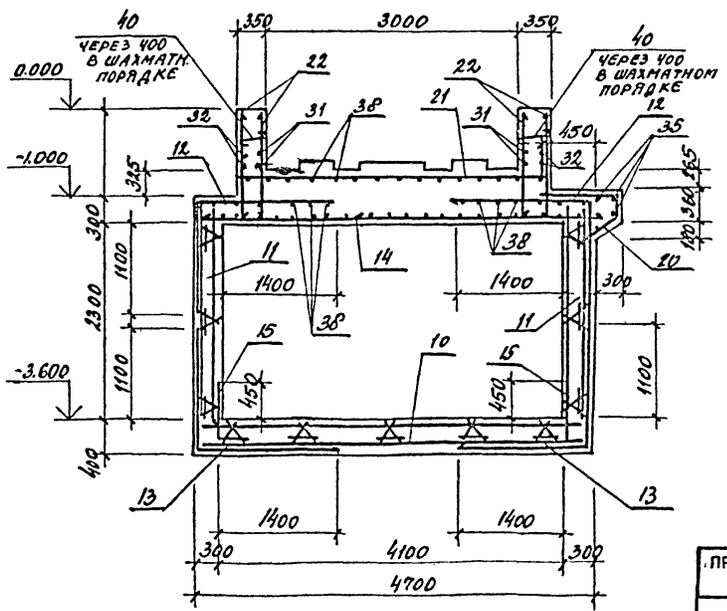

Схема армирования днища фундамента

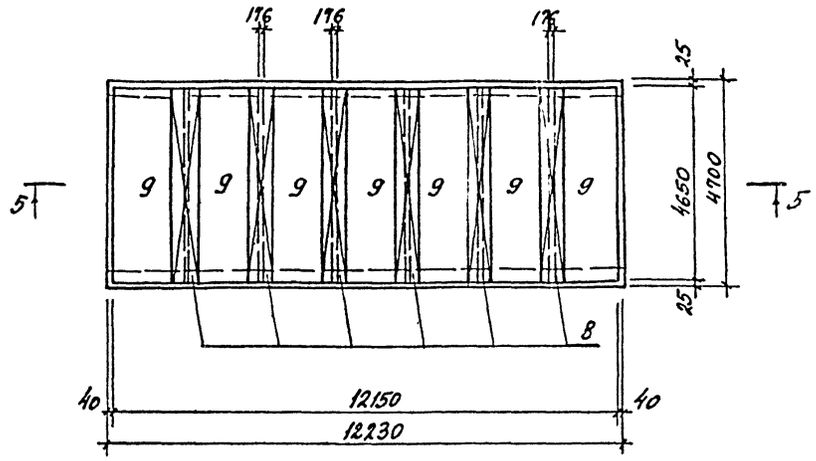

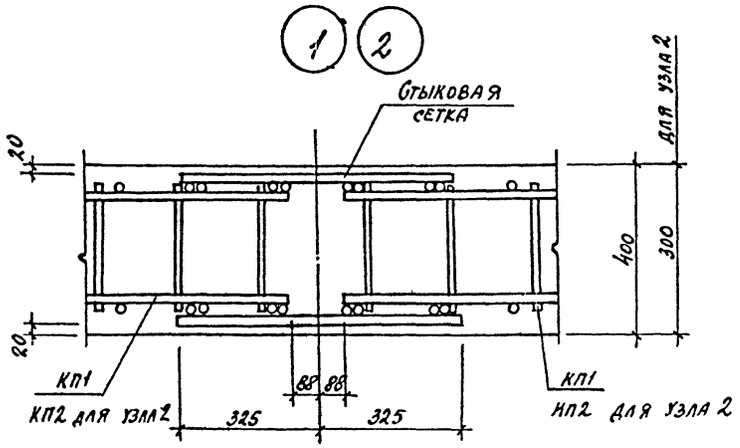

1. Всю неоговоренную на чертеже арматуру ставить с шагом 200 мм.
2. Ведомость деталей и спецификацию к фундаменту см. на листе КЖ-20.
3. Опалубочные чертежи фундамента см. на листе КЖ-14.
3. Защитный слой бетона арматуры в верхней части фундамента принять - 25 мм.
5. Данный лист читать совместно с листом КЖ-19.

21

8618/3

Гл. инж. пр.	Любавин		ТП 409-013-12.83 КЖ
Нач. отд.	Чистяков		Конвейерная линия по изготовлению однослойных панелей наружных стен для заводов КПД средней мощности
Гл. кон.	Новикова		
Рук. гр.	Гонсалес		Вариант 1 — Лит. Р; Лист 18; Листов
Ст. инж.	Доброходов		
Исполн.	Дарыдов		Схемы армирования стен и днища фундамента фрм 14. Сечения 1-1; 4-4
Провер.	Андропова		Госстрой СССР, Проектный институт № 2, г. Москва
Н. контр.	Новикова		

Привязан

Инв. №

Инв. № подл. | Подпись и дата | Взам. инв. №

Копиров. Формат

Типовой проект 409-013-12.83 Альбом III

Схема армирования верха фундамента

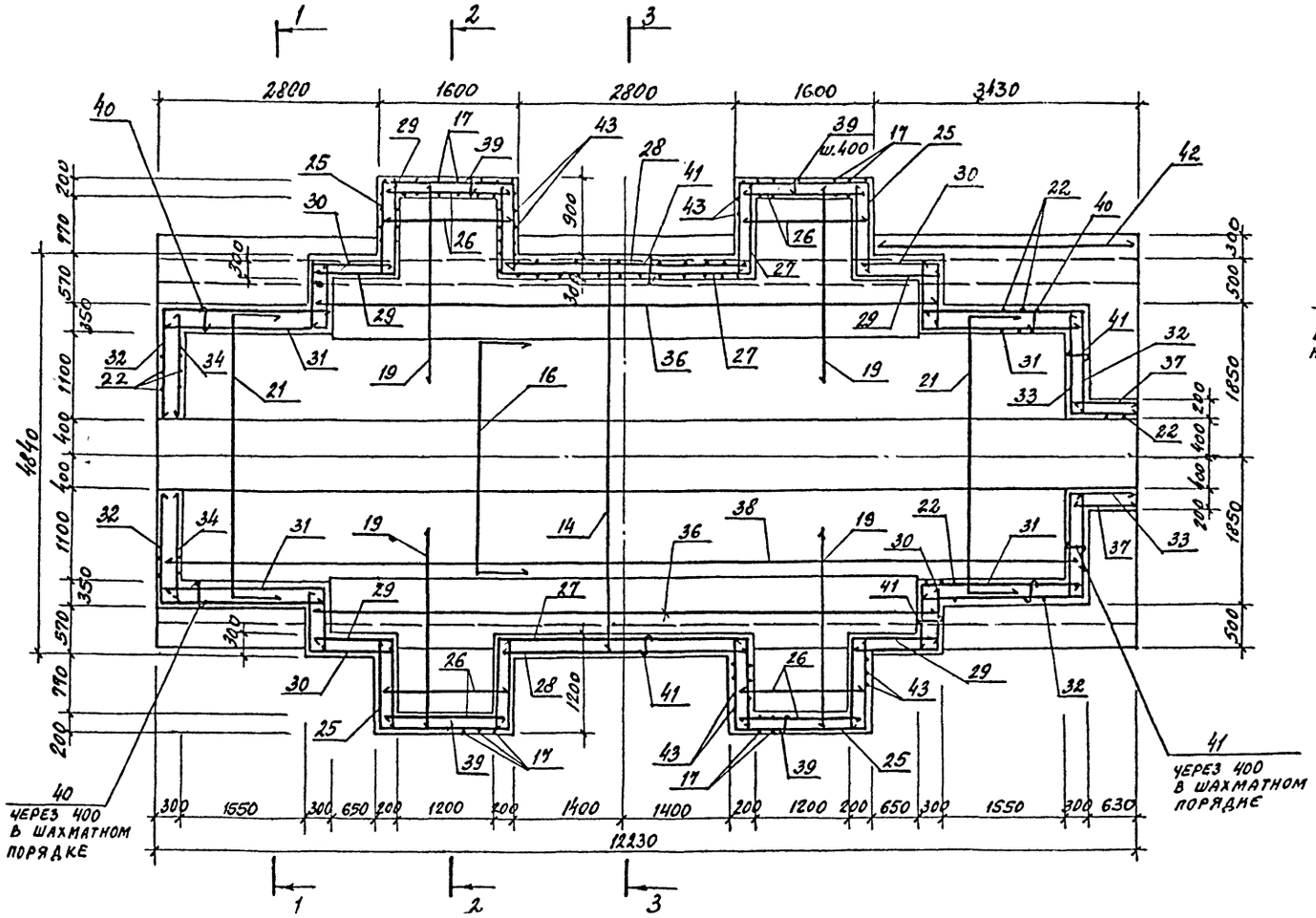

5-5

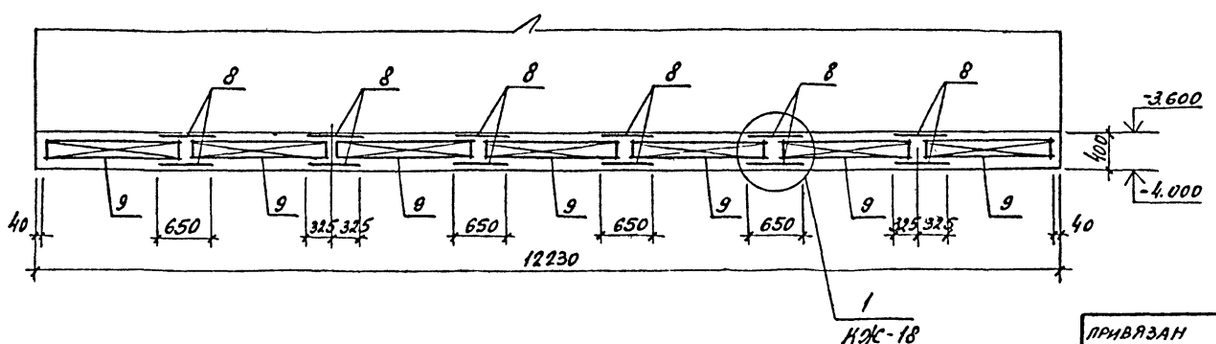

2-2

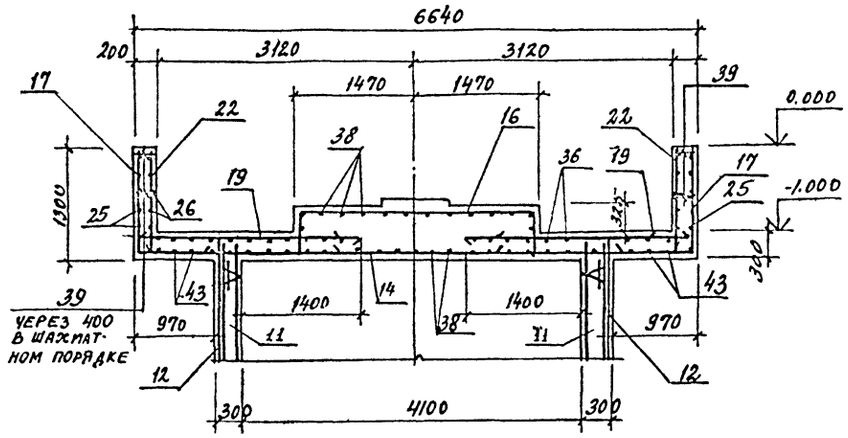

3-3

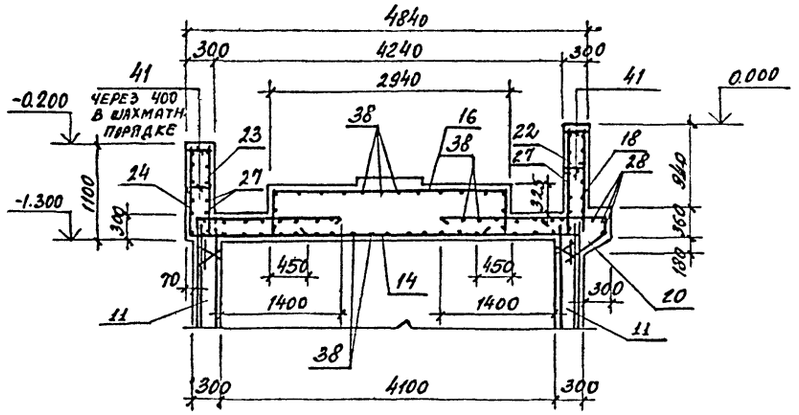

1. Всю неоговоренную на чертеже арматуру ставить с шагом 200 мм.
2. Ведомость деталей и спецификацию к фундаменту см. на листе КЖ-20.
3. Защитный слой бетона для арматуры, в верхней части фундамента принять -25мм.
4. Данный лист читать совместно с листом КЖ-18.

22
8618/3

ГИП	Любавин		ТП 409-013-12.83 КЖ
Нач. отд	Чистяков		Конвейерная линия по изготовлению однослойных панелей наружных стен заводов КПД средней мощности
Гл. конст	Новикова		Вариант 1
Рук. гр.	Гонсалес		Лит. Р; Лист 19; Листов
Вед. инж	Доброходов		Фундамент ФОМ 4. Схема армирования верха фундамента. Сечения 2-2, 3-3, 5-5
Исполн.	Давыдов		Госстрой СССР Проектный институт № 8 г. Москва
Провер	Андронова		
Н. контр	Новикова		

Привязан

Инв. № подл. | Подпись и дата | Взам. инв. №

Инв. №

Копиров. Печ

Формат

Типовой проект 409-013-12.83 Альбом III

Спецификация к фундаменту под оборудование ФОм4

Формат	Зона	Поз.	Обозначение	Наименование	Кол.	Примечание
				ФОм4		
				Сборочные единицы		
		1	1.400-15 в.1	Изделие закладное МН 127-6	2,7	п.м.
		2	КЖИ-МН23	То же, МН23	2	
		3	1.400-15, в.1	" МН117-6	12	
		4	КЖИ-МС4; МН21; МН22	" МН21	12	
		5	1.400-15 в.1	" МН 553	40	п.м.
		6	КЖИ-МС4, МН21, МН22	" МН 22	16	
		7	КЖИ-МН6, МС2	" МН 6	12	
				Сетка арматурная		
		8	ГОСТ 23279-78	$C\frac{12A\text{III}-200}{12A\text{III}-200}$ 650×4650 $\frac{25}{25}$	12	
		10	ГОСТ 23279-78	$C\frac{12A\text{III}-200}{12A\text{III}-200}$ 650×2450 $\frac{25}{25}$	24	
		9	КЖИ-КП1; КП2	Каркас пространственный КП1	7	
		11	КЖИ-КП1; КП2	То же, КП2	14	
		12*		ф16АIII, ГОСТ 5781-81, ℓ=2860	124	4,51
		13*		ℓ=3150	124	5,0
		14		ф12АIII, ГОСТ 5781-81 ℓ=4790	124	4,25
		15		ф12АIII, ГОСТ 5781-81 ℓ=820	124	0,73
		16*		ℓ=4050	37	3,6
		17*		ℓ=3530	36	3,14
		18*		ℓ=2630	39	2,34
		19		ℓ=2300	36	2,04
		20*		ℓ=1630	48	1,45
		21*		ℓ=4800	20	4,3

* Позиции 12, 13, 16÷18, 20, 21, 24÷27, 29÷32, 39÷41, 43 смотри ведомость деталей на данном листе.

Формат	Зона	Поз.	Обозначение	Наименование	Кол.	Примечание
		22		ф12АIII, ГОСТ 5781-81, ℓ=1250	181	1,1
		23		ℓ=1050	15	0,94
		24*		ℓ=2430	15	2,2
		25*		ℓ=3850	23	3,42
		26		ℓ=1550	24	1,4
		27*		ℓ=5450	11	4,84
		28		ℓ=3160	15	2,8
		29*		ℓ=1970	24	1,75
		30*		ℓ=1970	24	1,75
		31*		ℓ=2970	24	2,64
		32*		ℓ=3500	24	3,1
		33*		ℓ=2280	12	2,03
		34		ℓ=1400	12	1,24
		35		ℓ=2950	4	2,62
		36		ℓ=7850	20	7,0
		37		ℓ=880	17	0,8
		38		ℓ=11550	40	10,3
		39*		ф8АI, ГОСТ 5781-81, ℓ=250	48	0,1
		40*		ℓ=400	30	0,16
		41*		ℓ=350	60	0,14
		42		12АIII, ГОСТ 5781-81 ℓ=3380	4	3,0
		43*		ℓ=5050	24	4,5
		44		16АIII, ГОСТ 5781-81 ℓ=2460	4	3,9
		45		16АIII, ГОСТ 5781-81, ℓ=1280	8	2,02
				Материалы		
				Бетон марки 300	69,82	м³
				Мрз 50		

Ведомость деталей

Поз.	Эскиз
12	1680 / 1180
13	1680 / 1470
16	2890 / 575 / 575
17	2280 / 1250
18	1380 / 1250
20	750 / 250 / 630
21	3650 / 575 / 575
24	1380 / 1250
25	1550 / 1150 / 1150
27	3150 / 1150 / 1150
29	1100 / 1250
30	1100 / 870
31	2100 / 870
32	2100 / 1400
33	1400 / 880
39	150
40	300
41	250
43	1550 / 1250 / 1250

Ведомость расхода стали на один элемент, кг

Марка элемента	Арматурные изделия: Арматурная сталь ГОСТ 5781-81, класс А I, ф мм 8	Итого	Класс А-III, ф мм 12	16	Итого	Закладные изделия: Профильная сталь В Ст. 3 кп2: 50×5	δ=6	δ=8	δ=12	тр. 57×3	тр. 30×3	Арматурная сталь ГОСТ 5781-81, класс А I, ф мм 20	Класс А-III, ф мм 8	Итого	Всего
ФОм4	467,8	467,8	5349,6	1669,1	7486,3	79,4	35,5	6,3	122,4	19,2	11,7	24	2,4	300,9	7787,4

23

8618/3

Гл. инж. пр.	Любавин	
Нач. отд.	Чистяков	
Гл. конст.	Новикова	
Рук. гр.	Гонсалес	
Ст. инж.	Доброходов	
Исполн.	Андропова	
Провер.	Доброходов	
Н. контр.	Новикова	

Привязан

Инв. №

ТП 409-013-12.83 КЖ

Конвейерная линия по изготовлению однослойных панелей наружных стен для заводов КПД средней мощности

Вариант 1

Лит.	Лист	Листов
	20	

Спецификация к фундаменту под оборудование ФОм4. Ведомость деталей

Госстрой СССР Проектный институт №2 Москва

Инв. № подл. | Подпись и дата | Взамен инв. №

Копировал | Формат

Типовой проект 409-013-12.83 Альбом III

Деталь А

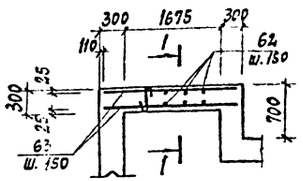

Деталь Б

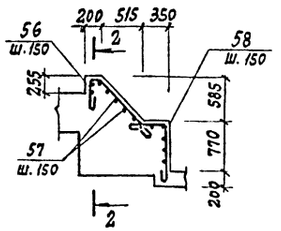

1-1

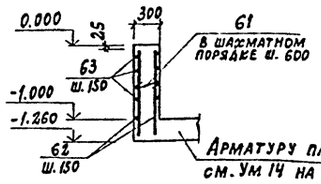

2-2

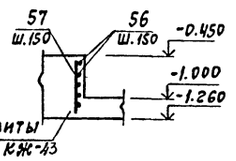

Деталь В

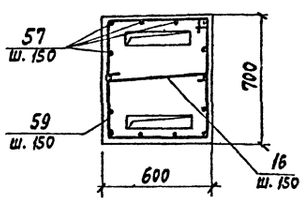

3-3

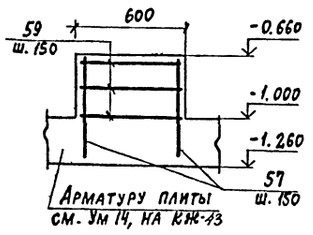

1. Детали А, Б, В замаркированы на л. КЖ-42.
2. Позиции обозначенные * см. ведомость деталей на л. КЖ-22.
3. Общие примечания см. на л. КЖ-5.

Спецификация к фундаментам под оборудование /начало/

Формат	Зона	Поз.	Обозначение	Наименование	Кол.	Примечание
				Фом 1		
				Сборочные единицы		
		5	1.400-15 в.1	Изделие закладное МН-553	18.5	п.м
		53	КЖИ МН25	МН25	5	
				Материалы		
				Бетон марки 100	7.83	м³
				Фом 2		
				Сборочные единицы		
		5	1.400-15 в.1	Изделие закладное МН553	54.0	п.м.
		46	КЖИ МН5	МН5	2	
		47	КЖИ МН26	МН26	4	
		48	КЖИ МН30	МН30	4	
		49	КЖИ МН27	МН27	22	
		50	КЖИ МН29	МН29	2	
		51	КЖИ МН28	МН28	2	
		52	1.400-15 в.1	МН111-6	6	
		53	КЖИ МН25	МН-25	40	
		54	1.400-15 в.1	МН118-3	4	
		55	КЖИ МС1	МС1	2	
		56		ф12AIII ГОСТ5781-81 ℓ=1575	10	1.4 кг
		57		ℓ=800	82	0.7 кг
		58		ℓ=1500	10	1.3 кг
		59		ф8AI ГОСТ5781-81 ℓ=2850	12	1.1 кг
		60		ℓ=700	12	0.3 кг
		61		ℓ=400	20	0.2 кг
		62		ф12AIII ГОСТ5781-81 ℓ=1230	64	1.1 кг
		63		ℓ=2220	28	2.0 кг
				Материалы		
				Бетон марки 150	23.1	м³
				Фом 3		
				Сборочные единицы		
		5	1.400-15 в.1	Изделие закладное МН553	40.0	п.м.
				Материалы		
				Бетон марки 100	12.34	м³
				Фом 5		
				Сборочные единицы		
		5	1.400-15 в.1	Изделие закладное МН553	43.3	п.м.
		52	1.400-15 в.1	МН111-6	6	
		53	КЖИ МН25	МН25	4	

Формат	Зона	Поз.	Обозначение	Наименование	Кол.	Примечание
				Материалы		
				Бетон марки 100	14.84	м³
				Фом 6		
				Сборочные единицы		
		5	1.400-15 в.1	Изделие закладное МН553	29.5	п.м.
		12	1.400-15 в.1	МН111-6	6	
		53	КЖИ МН25	МН25	6	
				Материалы		
				Бетон марки 100	11.83	м³
				Фом 7		
				Материалы		
				Бетон марки 100	1.22	м³
				Фом 8		
				Сборочные единицы		
		5	1.400-15 в.1	Изделие закладное МН553	2.2	п.м.
				Материалы		
				Бетон марки 100	1.22	м³
				Фом 9		
				Сборочные единицы		
		5	1.400-15 в.1	Изделие закладное МН553	2.55	п.м.
				Материалы		
				Бетон марки 100	1.22	м³
				Фом 10		
				Материалы		
				Бетон марки 100	0.85	м³

24
8618/3

Гл.инж.пр.	Любавин		ТП 409-013-12.83 КЖ
Нач.отд.	Чистяков		Конвейерная линия по изготовлению однослойных панелей наружных стен для заводов КПД средней мощности
Гл.кон.	Новикова		Вариант 1
Рук.гр.	Гонсалес		Стадия Р; Лист 2.1; Листов
Исполн.	Косарева		Детали А,Б,В. Спецификация к фундаментам под оборудование /начало/
Провер.	Гонсалес		Госстрой СССР Проектный институт №2 г. Москва
Н.кон.	Новикова		

Копировал: Формат

Инв.№ подл. | Подпись и дата | Взам. инв.№

Типовой проект 409-013-12.83 Альбом III

Спецификация к фундаментам под оборудование /окончание/

Формат	Зона	Поз.	Обозначение	Наименование	Кол.	Примечание
				ФОм 11		
				Материалы		
				Бетон марки 100	3.39	м³
				ФОм 12		
				Материалы		
				Бетон марки 100	5.01	м³
				ФОм 13		
				Материалы		
				Бетон марки 100	0.91	м³
				ФОм 14		
				Материалы		
				Бетон марки 100	0.46	м³
				ФОм 15		
				Сборочные единицы		
		5	1.400-15 в.1	Изделие закладное МН553	1.0	п.м.
				Материалы		
				Бетон марки 100	0.46	м³

Формат	Зона	Поз.	Обозначение	Наименование	Кол.	Примечание
				ФОм 16; 16н		
				Сборочные единицы		
		5	1.400-15 в.1	Изделие закладное МН553	7.0	п.м
				Материалы		
				Бетон марки 100	2.34	м³
				ПРм3		
				Сборочные единицы		
		67	1.400-15 в.1	Изделие закладное МН751-2	1	
				Материалы		
				Бетон марки 100		м³
				Канал N2		
				Сборочные единицы		
		5	1.400-15 в.1	Изделие закладное МН553	34.9	п.м.
		64		L50×5, ГОСТ 8509-72 ℓ=70	46	0.3 кг
		65		-180×4, ГОСТ 19903-74 ℓ=746	44	4.2 кг
		66		-30×4, ГОСТ 19903-74 С=19090	4	11.9 кг

Формат	Зона	Поз.	Обозначение	Наименование	Кол	Примечание
				Материалы		
				Бетон марки 100	2.7	м³

Ведомость деталей

Поз.	Эскиз
56	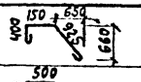
58	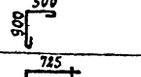
59	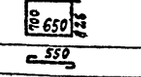
60	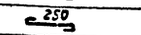
61	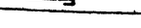

Ведомость расхода стали на один элемент, кг

Марка элемента	Арматурные изделия: Арматурная сталь ГОСТ 5781-81: Класс AI, ф мм: 8 AI	Итого	Класс AII, ф мм: 12 AII	Итого	Итого	Закладные изделия: Профильная сталь Вст3 кп2: L50×5	δ=4	δ=6	δ=8	δ=12	δ=20	Арматурная сталь ГОСТ 5781-81: Класс AI, ф мм: 20 AI	Класс AIII, ф мм: 8 AIII	12 AIII	16 AIII	Итого	Всего
ФОм 1						70.3							5.5			75.8	75.8
ФОм 2	20.0		209.7		229.7	205.2		6.6	12.4	148.0	877.6	72.0	16.8	4.0	158.2	1511.8	1741.5
ФОм 3						152.0							12.0			164.0	164.0
ФОм 5						164.6				14.8		7.2	13.0			199.6	199.6
ФОм 6						112.1							8.9			121.0	121.0
ФОм 8						8.4							0.7			9.1	9.1
ФОм 9						9.7							0.8			10.5	10.5
ФОм 15						3.8							0.3			4.1	4.1
ФОм 16						26.6							2.1			28.7	28.7
ФОм 16н						26.6							2.1			28.7	28.7
ПРм 3						15.8							1.3			17.1	17.1
Канал N2						142.0	240.8						10.1			392.9	392.9

1. Данный лист смотреть совместно с л. КЖ-21
2. Детали, обозначенные *, см. ведомость деталей
3. Общие примечания см. л. КЖ-5.

Инв. № подл. | Подпись и дата | Взам. инв. №

Привязан

Инв. №

Гл. инж. пр.	Любавин	
Нач. отд.	Чистяков	
Гл. кон.	Новикова	
Рук. гр.	Гонсалес	
Исполн.	Косарева	
Провер.	Гонсалес	
Н. контр.	Новикова	

25
8618/3

ТП 409-013-12.83 КЖ

Конвейерная линия по изготовлению однослойных панелей наружных стен для заводов КПД средней мощности

Вариант 1

Стадия	Лист	Листов
Р	22	

Спецификация к фундаментам под оборудование /окончание/

Госстрой СССР Проектный институт N2 г. Москва

Копировал: Формат

Типовой проект 409-013-12.83 Альбом III

ФОМ 17 (начало)

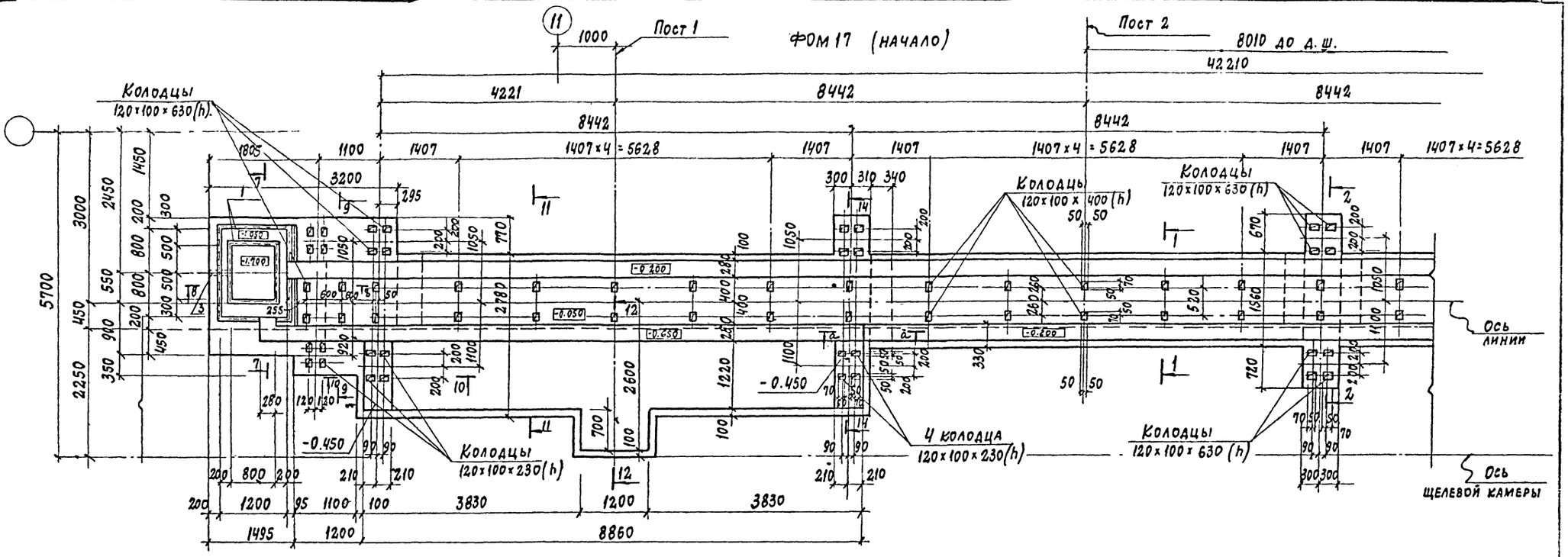

7-7

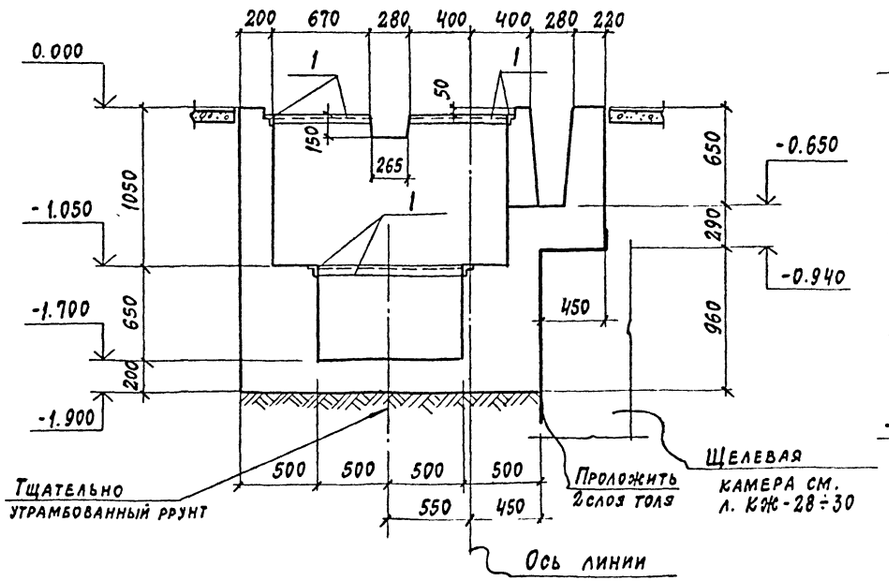

8-8

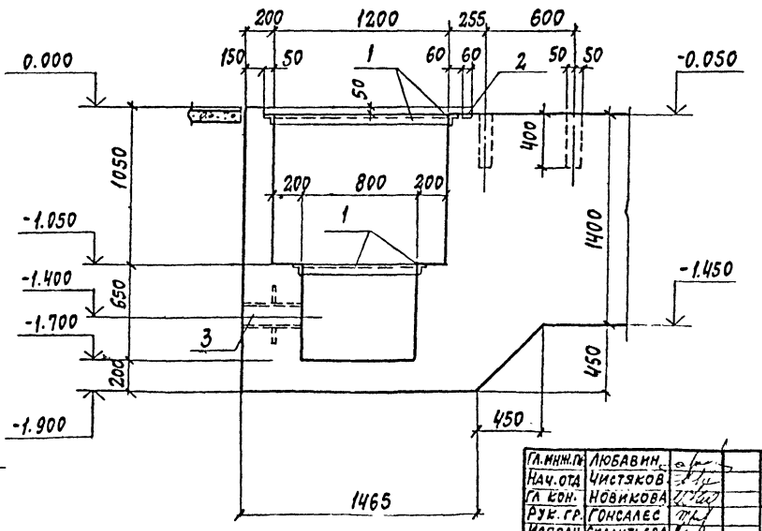

1. Данный лист смотреть совместно с листами КЖ-24÷26,3
2. Общие примечания см. КЖ-5
3. Спецификации и ведомость расхода стали см. на КЖ-26.

26
8618/3

Инв.№ подл. | Подпись и дата | Взам. инв.№

ГИП	Любавин		
Нач.отд	Чистяков		
Гл.кон.	Новикова		
Рук.гр.	Гонсалес		
Исполн.	Силантьева		
Провер.	Гонсалес		
Н.контр.	Новикова		

ТП 409-013-12.83 КЖ

Конвейерная линия по изготовлению однослойных панелей наружных стен для завода КПД средней мощности

Вариант 1

Стадия	Лист	Листов
Р	23	

ФОМ 17. План (начало) Сечения 7-7, 8-8

Госстрой СССР Проектный институт №2 г. Москва

Привязан

Инв.№

Копировал

Формат

Типовой проект 409-013-12.83 Альбом III

ФЭМ 17 (окончание)

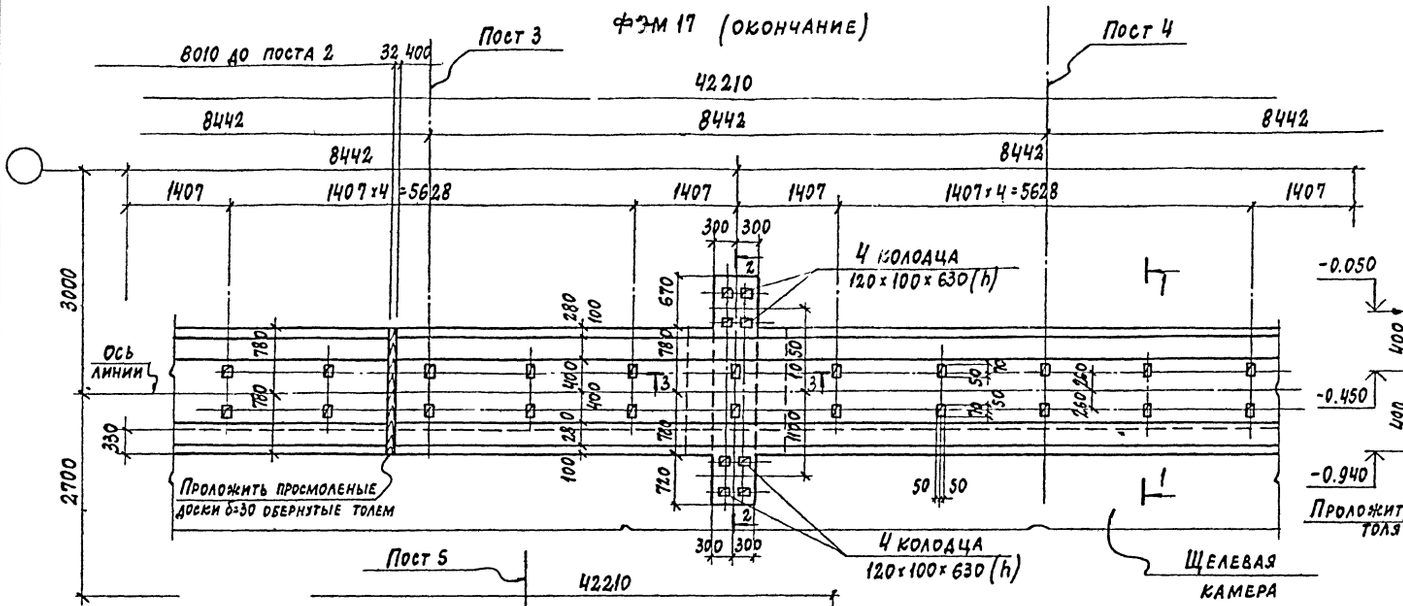

14-14

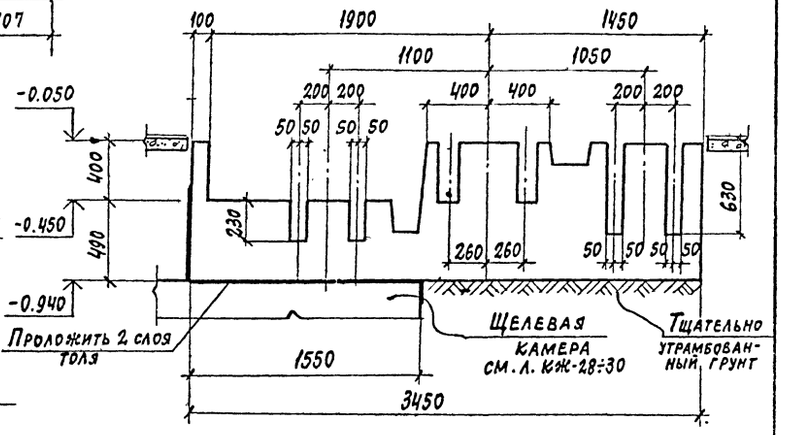

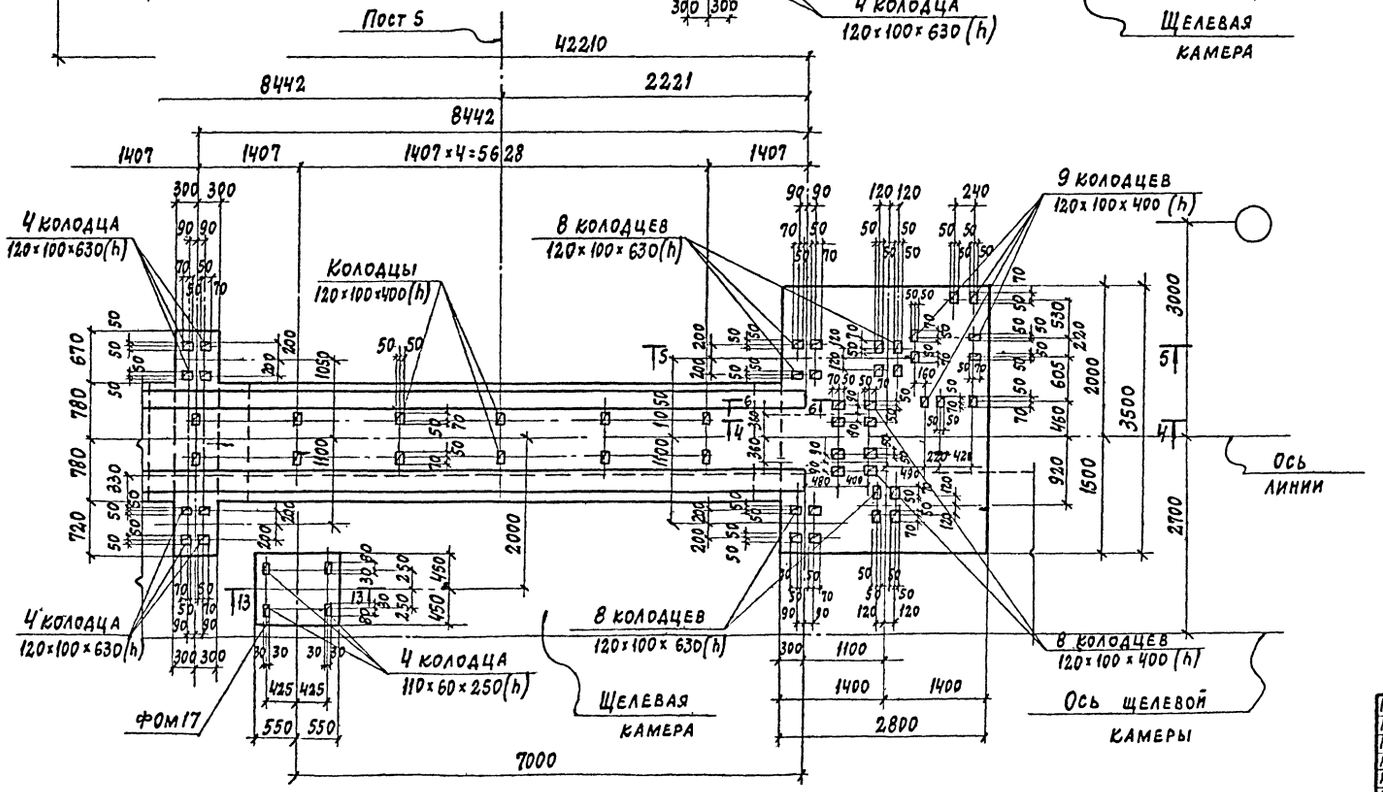

1. Данный лист смотреть совместно с листами КЖ-23, 25, 26, 4, 3.
2. Общие примечания см. КЖ-5.
3. Спецификации и ведомость расхода стали см. на листе КЖ-26.

27
8618/3

Привязан

Инв. №

Гл. инж. пр.	Любавин		ТП 409-013-12.83 КЖ-
Нач. отд.	Чистяков		Конвейерная линия по изготовлению однослойных панелей наружных стен для завода КПД средней мощности
Гл. кон.	Новикова		Вариант 1
Рук. гр.	Гонсалес		Стадия Р; Лист 24; Листов
Исполн.	Силантьева		ФОМ 17. План (окончание) Сечение 14-14
Провер.	Гонсалес		Госстрой СССР Проектный институт №2 г. Москва
Н. кон.	Новикова		

Копировал: Формат

Инв. № подл. | Подпись и дата | Взам. инв. №

Типовой проект 409-013-12.83 Альбом III

1-1

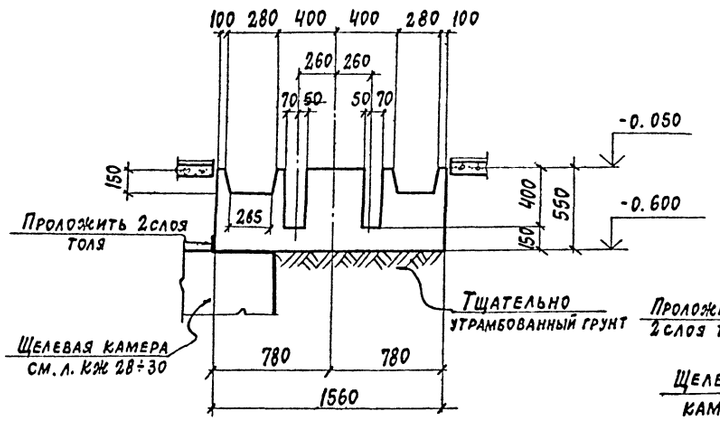

2-2

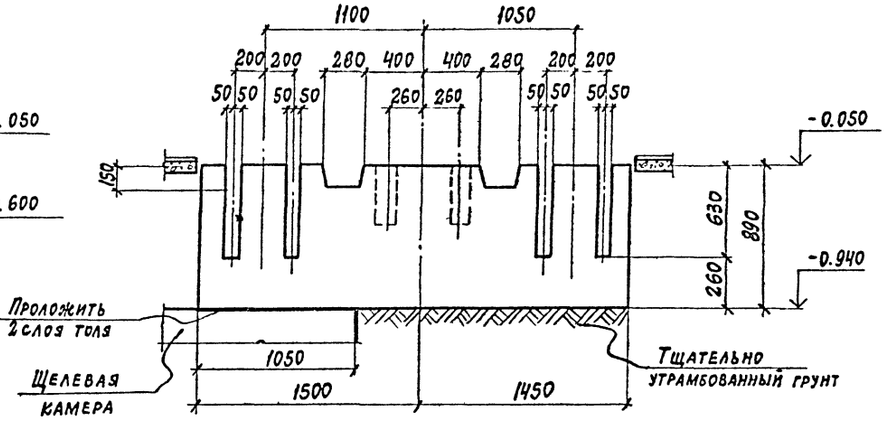

3-3

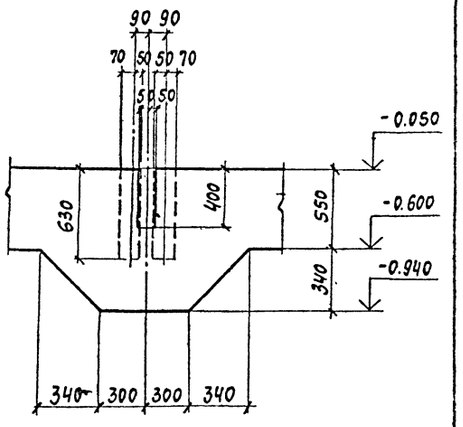

4-4

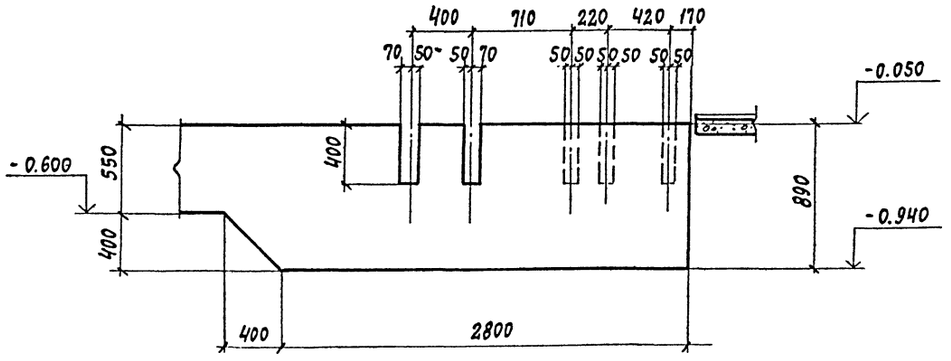

6-6

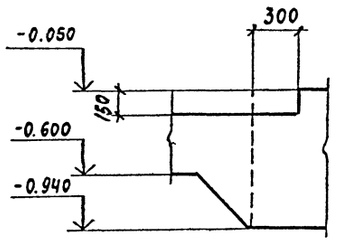

5-5

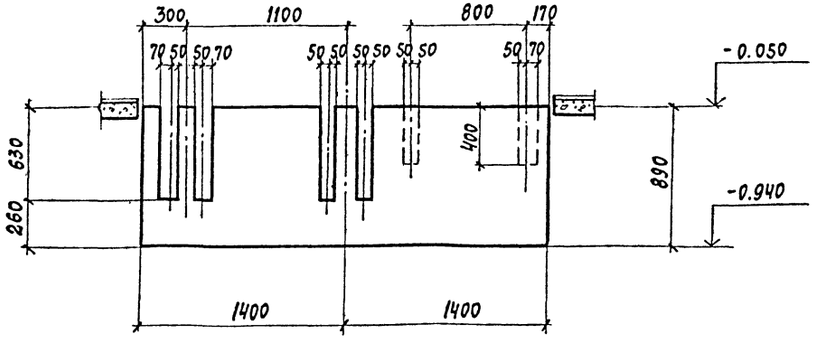

а-а

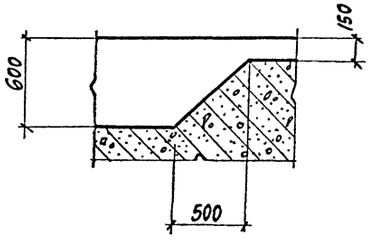

1. Данный лист смотреть совместно с листами КЖ-23, 24, 26
2. Общие примечания см. КЖ-5
3. Спецификации и ведомость расхода стали см. на КЖ-26

28
8618/3

Гл. инж. пр.	Любавин		ТП 409-013-12.83 КЖ
Нач. отд.	Чистяков		Конвейерная линия по изготовлению однослойных панелей наружных стен для завода КПД средней мощности
Гл. кон.	Новикова		
Рук. гр.	Гонсалес		Вариант 1
Исполн.	Силантьева		Стадия Р; Лист 25; Листов
Провер.	Гонсалес		Фрагмент сечения 1-1÷6-6; а-а
Н. контр.	Новикова		Госстрой СССР Проектный институт № 2 г. Москва

Привязан

Инв. №

Инв. № подл. | Подпись и дата | Взам. инв. №

Копировал:

Формат

Альбом III

Типовой проект 409-013-12.83

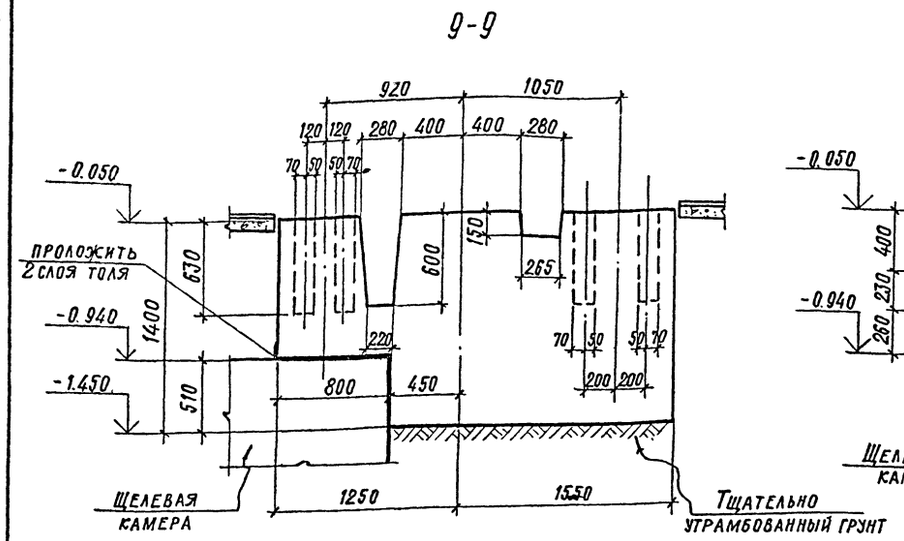

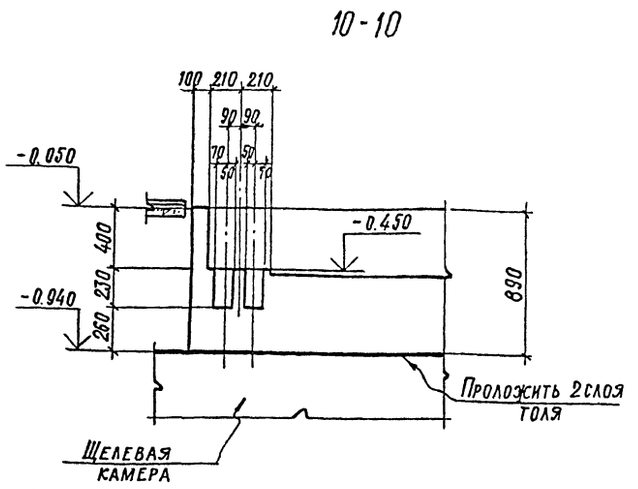

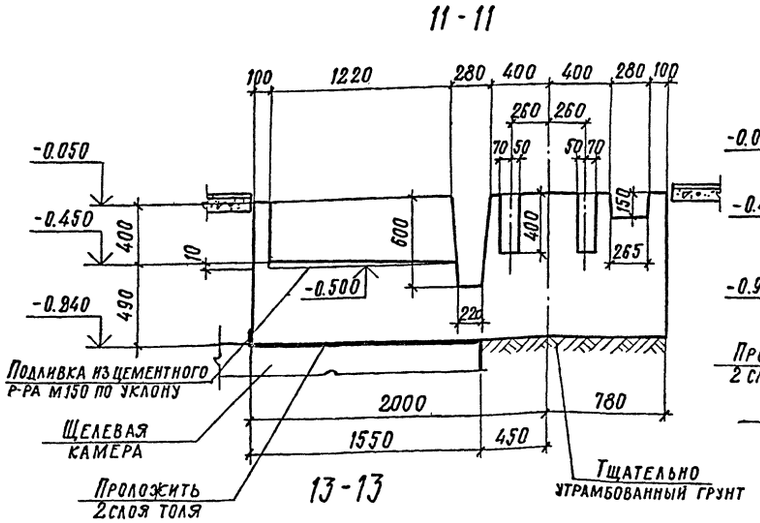

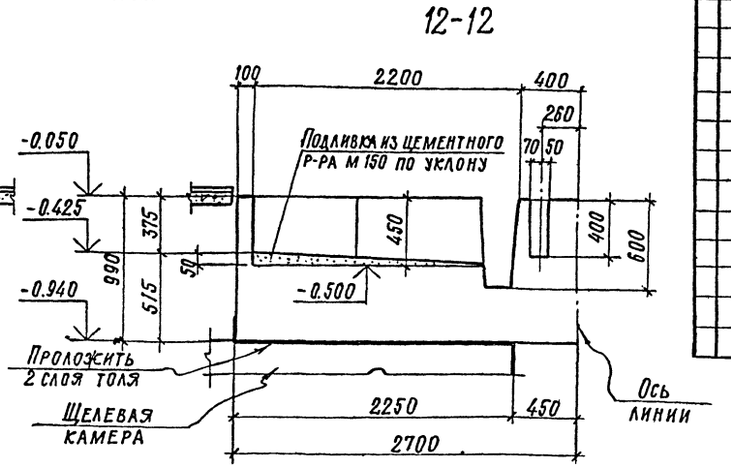

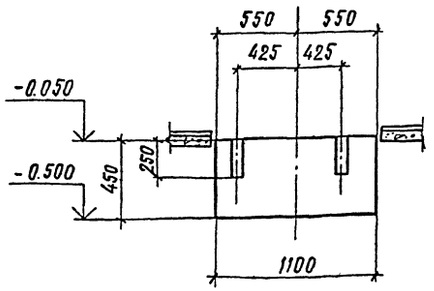

Формат	Зона	Поз.	Обозначение	Наименование	Кол.	Примечание
				ФОМ 17		
				Сборочные единицы		
		1	1.400-15 в.1	Изделие закладное МН553	9.44	м пог.
		2	3.400-6/76	То же МИ1-2	1.50	м пог.
		3	3.901-5	Сальник Ду100; ℓ500	1	12.3 кг
				Материалы:		
				Бетон марки 150	66.7	м³
				ФОМ 18		
				Сборочные единицы		
		4	1.400-15 в.1	Изделие закладное МН553	19.9	м пог.
		5		ГОСТ -480×8; ℓ=480	4	14.5 кг
		6	1.400-15 в.1	" МН-113-3	15	1.4 кг
				Материалы:		
				Бетон М150	12.6	м³
				ФОМ 19		
				Сборочные единицы		
		7	1.400-15 в.1	Изделие закладное МН-107-2	1	1.3 кг
				Материалы:		
				Бетон М150	0.15	м³

1. Данный лист смотреть совместно с листами КЖ-23÷25.
2. Общие примечания см. КЖ-5.

Ведомость расхода стали на один элемент

Марка	Закладные изделия: Профильная сталь 250×5	δ8	δ6	Сальник Ду100			Арматурная сталь ГОСТ-5781-81 Класс А-III Ф мм: 8АШ						Всего
ФОМ 17	35.8	5.9		12.3			3.7						57.7
ФОМ 18	75.0	58.0	1.7				11.1						145.8
ФОМ 19			0.9				0.4						1.3

29
8618/3

Привязан

Инв. №

ГИП	Любавин	
Нач. отд.	Чистяков	
Гл. констр.	Новикова	
Рук. гр.	Гонсалес	
Исполн.	Силантьева	
Провер.	Гонсалес	
Н. контр.	Новикова	

ТП 409-013-12.83 КЖ

Конвейерная линия по изготовлению однослойных панелей наружных стен для завода КПД средней мощности

Вариант 1

Стадия	Лист	Листов
Р	26	

ФОМ 17. Сечения 9-9÷13-13. Спецификации и ведомость расхода стали.

Госстрой СССР Проектный институт №2 г. Москва

Инв. № подл. | Подпись и дата | Взамен инв. №

Копировал | Формат

Типовой проект 409-013-12.83 Альбом III

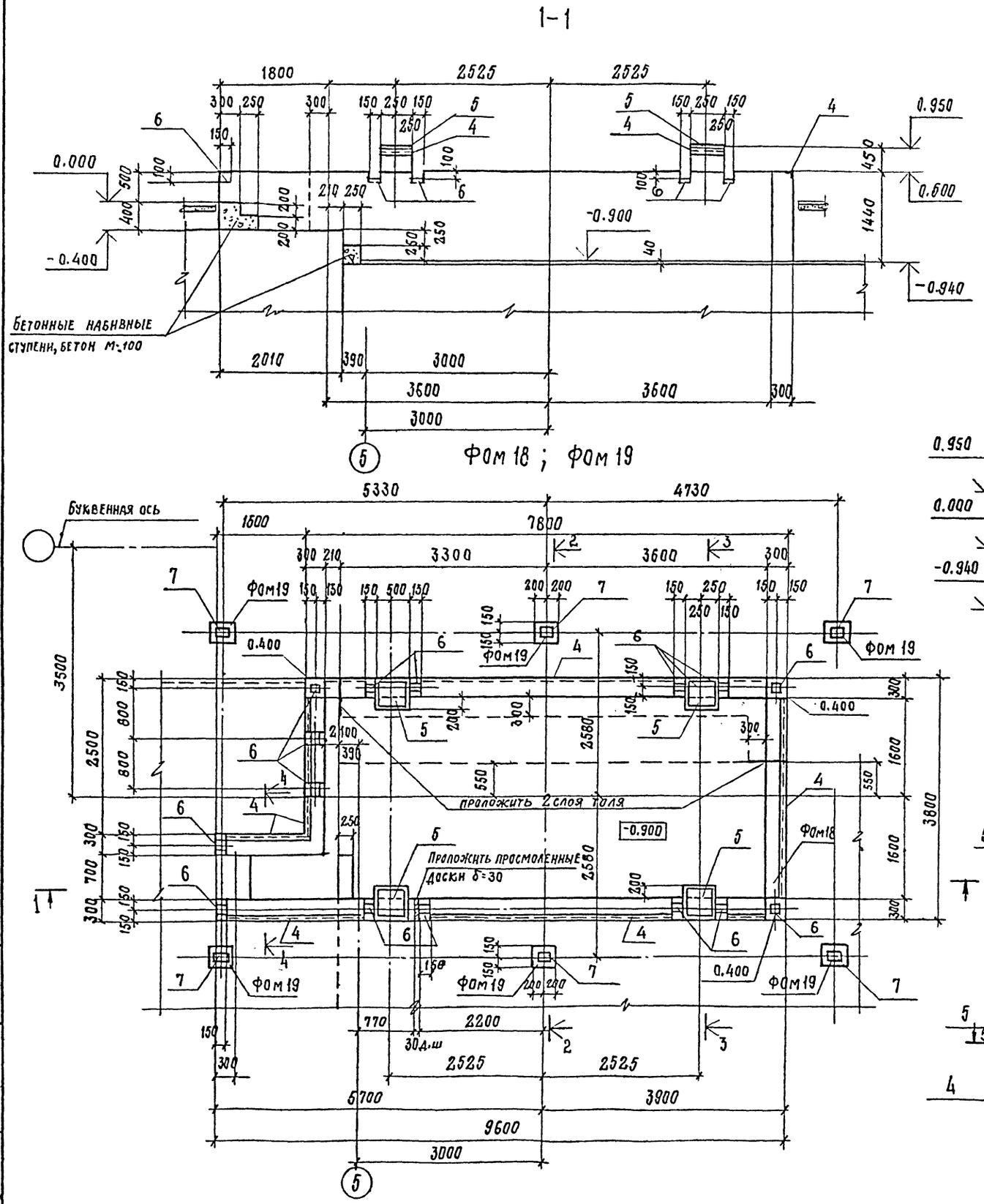

1. Общие примечания см. на л. КЖ-5
2. Спецификацию и ведомость расхода стали на один элемент см. л. КЖ-26.
3. Схему расположения фундаментов см. на листе КЖ-3.

30
8618/3

ГИП	Любавин	
Нач.отд.	Чистяков	
Гл.конст.	Новикова	
Рук.гр.	Гонсалес	
Исполн.	Силантьева	
Провер.	Гонсалес	
Н.контр.	Новикова	

ПРИВЯЗАН

ИНВ.№

ТП 409-013-12.83 КЖ

Конвейерная линия по изготовлению однослойных панелей наружных стен для заводов КПД средней мощности

Вариант 1

Стадия	Лист	Листов
Р	27	

Фом 18; Фом 19
План; сечения.

Госстрой СССР
Проектный институт №2
г. Москва

Инв.№ подл. | Подпись и дата | Взамен инв.№

Копировал: Стерлук. Формат

Типовой проект 409-013-12.83 Альбом III

Схема расположения элементов камеры (начало)

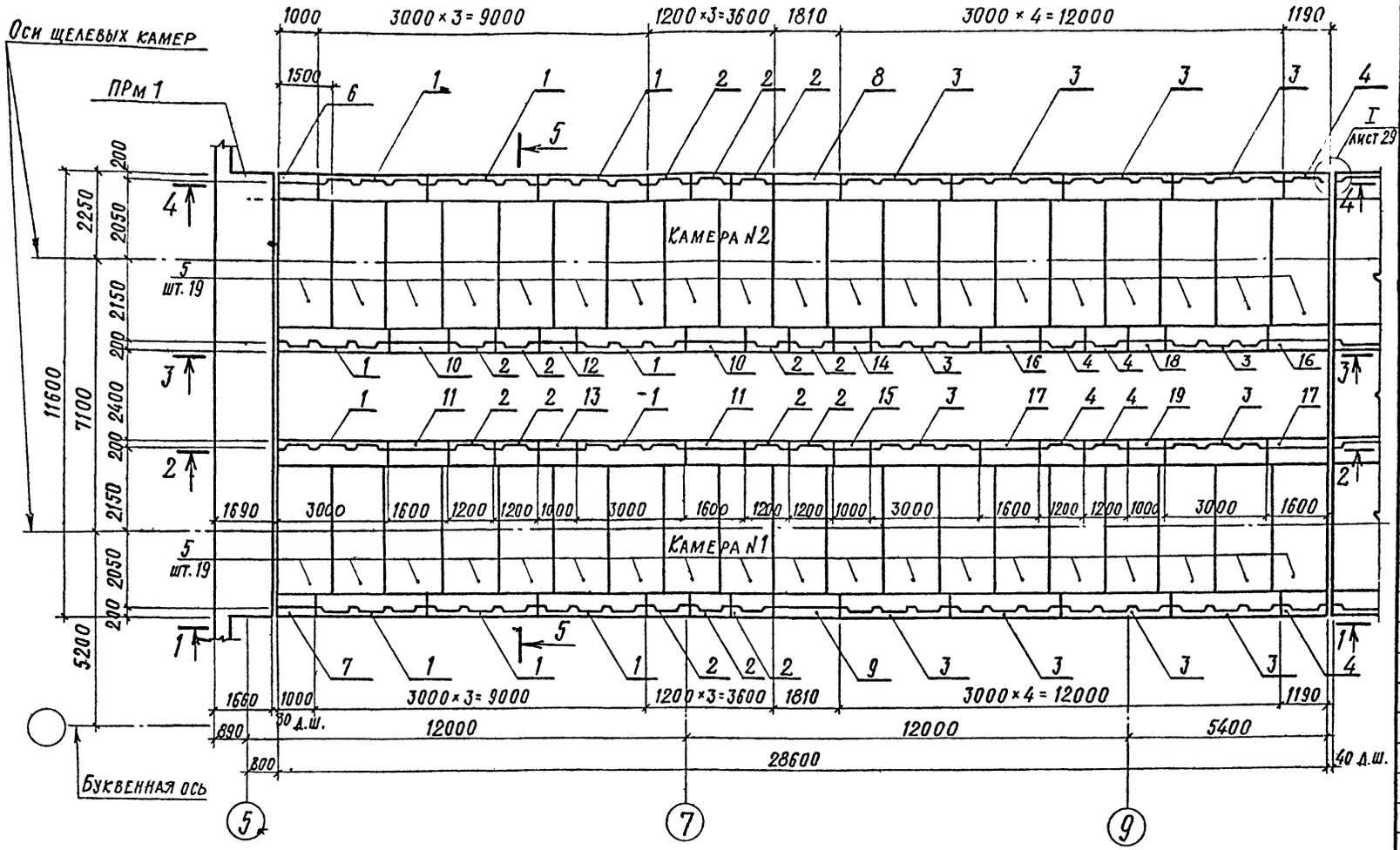

1-1 (начало)

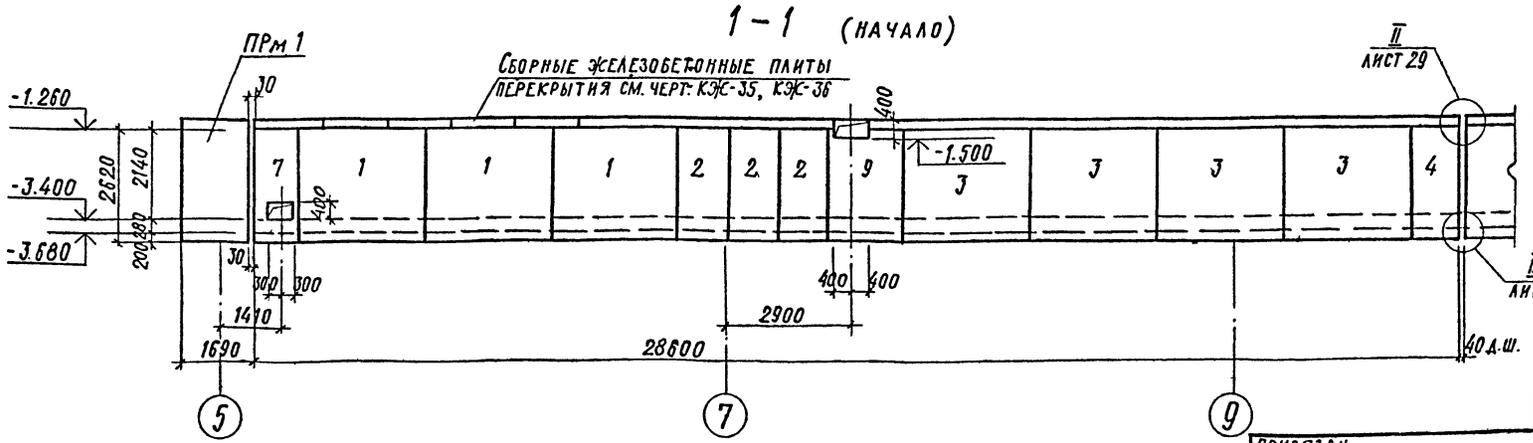

Спецификация к схеме расположения элементов камеры

Марка поз.	Обозначение	Наименование	Кол.	Примечание
1	3.036-3, в. II-1	Стеновые блоки СБ24-11	10	
2		СБ24д-11	14	
3		СБ24-11а	59	
4		СБ24д-11а	47	
5	3.006-3, в. II-1	Плита днища ПД36-11	114	
6	лист 37	Участок монолит. Ум 1	1	
7	лист 37	Ум 1н	1	
8	лист 37	Ум 2	1	
9	лист 37	Ум 2н	1	
10	лист 37	Ум 3	2	
11	лист 37	Ум 3н	2	
12	лист 37	Ум 4	1	
13	лист 37	Ум 4н	1	
14	лист 38	Ум 5	1	
15	лист 38	Ум 5н	1	
16	лист 38	Ум 6	9	
17	лист 38	Ум 6н	8	
18	лист 38	Ум 7	8	
19	лист 38	Ум 7н	7	
20	лист 38	Ум 8	1	
21	лист 38	Ум 9	1	
22	лист 39	Ум 10	1	
23	лист 39	Ум 10н	1	
24	лист 38	Ум 11	1	
25	лист 38	Ум 11н	1	
26	лист 37	Ум 12	1	
27	лист 37	Ум 12н	1	
28	лист 39	Ум 13	2	

1. Общие примечания см. на листе КЖ-32.
2. Данный лист см. совместно с чер. КЖ-29 ÷ КЖ-34,3

31
8618/3

Взам. инв. № | Подпись и дата | Инв. № подл.

Привязан

Инв. №

Гл. инж. пр.	Любавин	
Нач. отд.	Чистяков	
Гл. кон.	Новикова	
Рук. гр.	Гонсалес	
Исп.	Липатова	
Проверил	Гонсалес	
Н. кон.	Новикова	

ТП 409-013-12.83 КЖ

Конвейерная линия по изготовлению однослойных панелей наружных стен для заводов КПД средней мощности

Вариант I

Стадия	Лист	Листов
Р	28	

Щелевые камеры. Схема расположения элементов камеры (начало) Сечение 1-1

Госстрой СССР Проектный институт №2 г. Москва

Копировал

Формат

Схема расположения элементов камеры (продолжение)

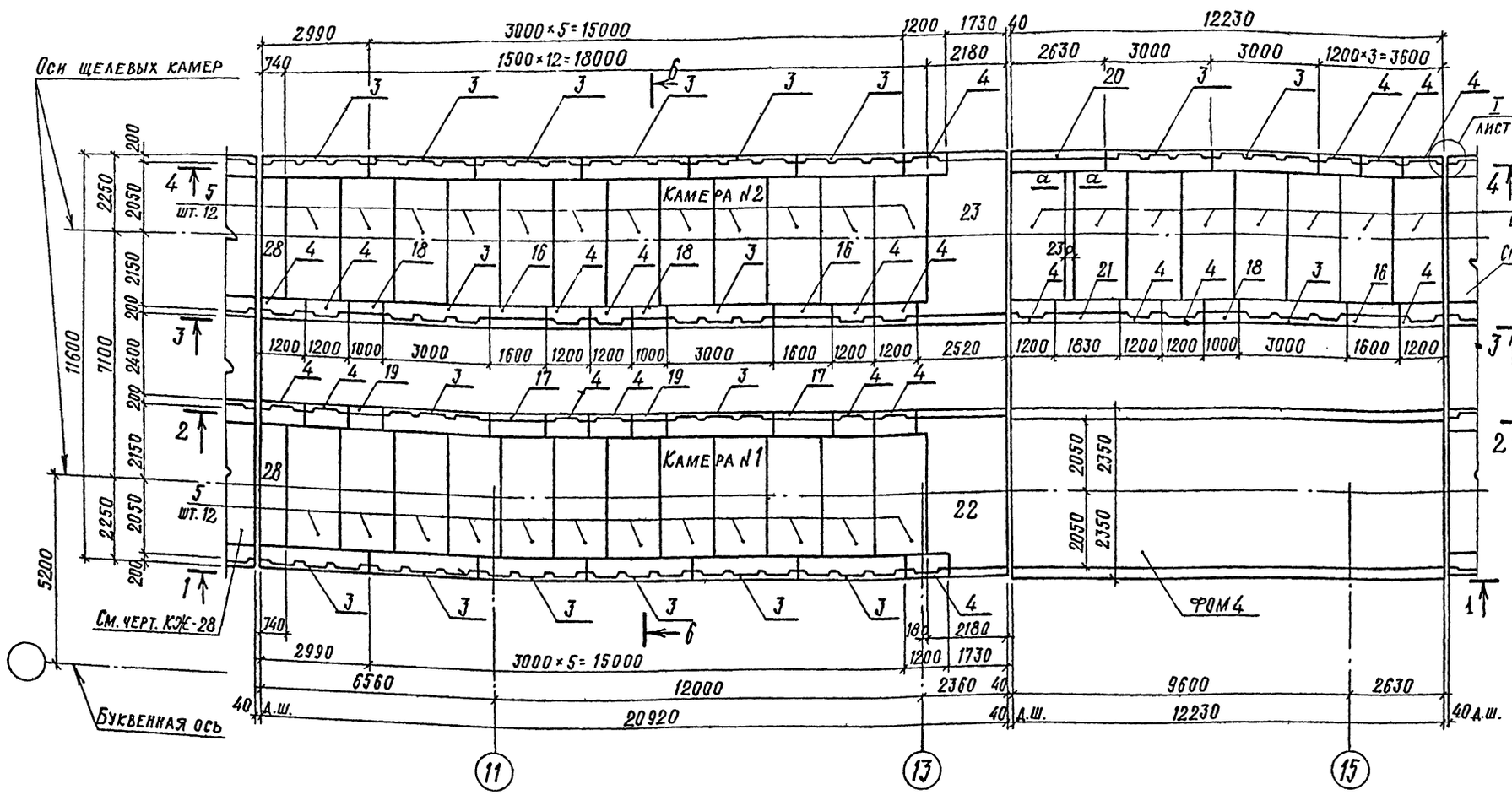

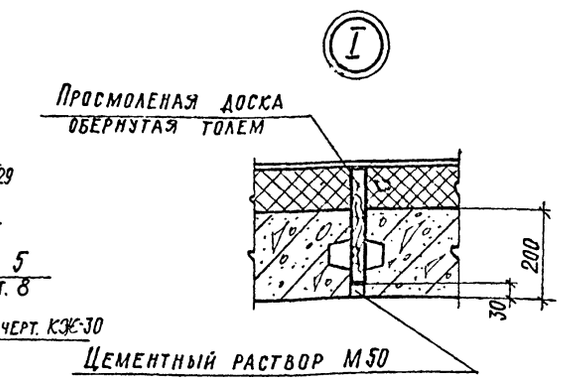

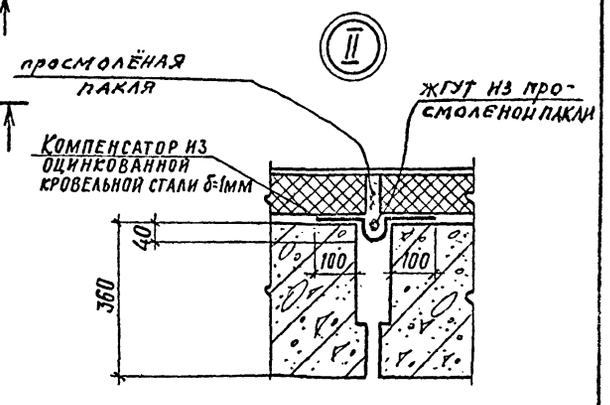

1. Общие примечания см. на листе КЖ-32.
2. Данный лист см. совместно с черт. КЖ-28 ÷ КЖ-34.3
3. Спецификацию к схеме расположения элементов камеры см. КЖ-28.
4. Схему расположения элементов перекрытия камеры см. черт. КЖ-35; КЖ-36.
5. Сечение „а-а" см. лист КЖ-44.

1—1 (продолжение)

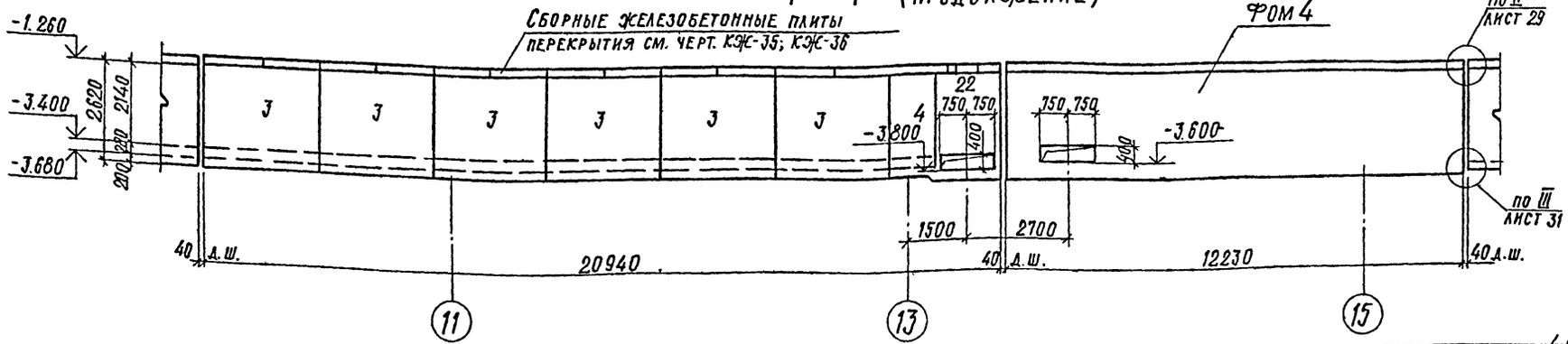

32

8618/3

Гл. инж. пр.	Любавин		ТП 409-013-12.83 КЖ
Нач. отд.	Чистяков		Конвейерная линия по изготовлению однослойных панелей наружных стен для заводов КПД средней мощности
Гл. кон.	Новикова		Вариант I
Рук. гр.	Гонсалес		Стадия Р; Лист 29; Листов
Исп.	Липатова		Щелевые камеры. Схема расположения элементов камеры (продолж.) Сечение 1—1
Проверил	Гонсалес		Госстрой СССР Проектный институт №2 г. Москва
Н. кон.	Новикова		

Привязан

Инв. №

Взам. инв. №

Подпись и дата

Инв. № подл.

Копировал

Формат

Альбом III

Типовой проект 409-013-12.83

Схема расположения элементов камеры (окончание)

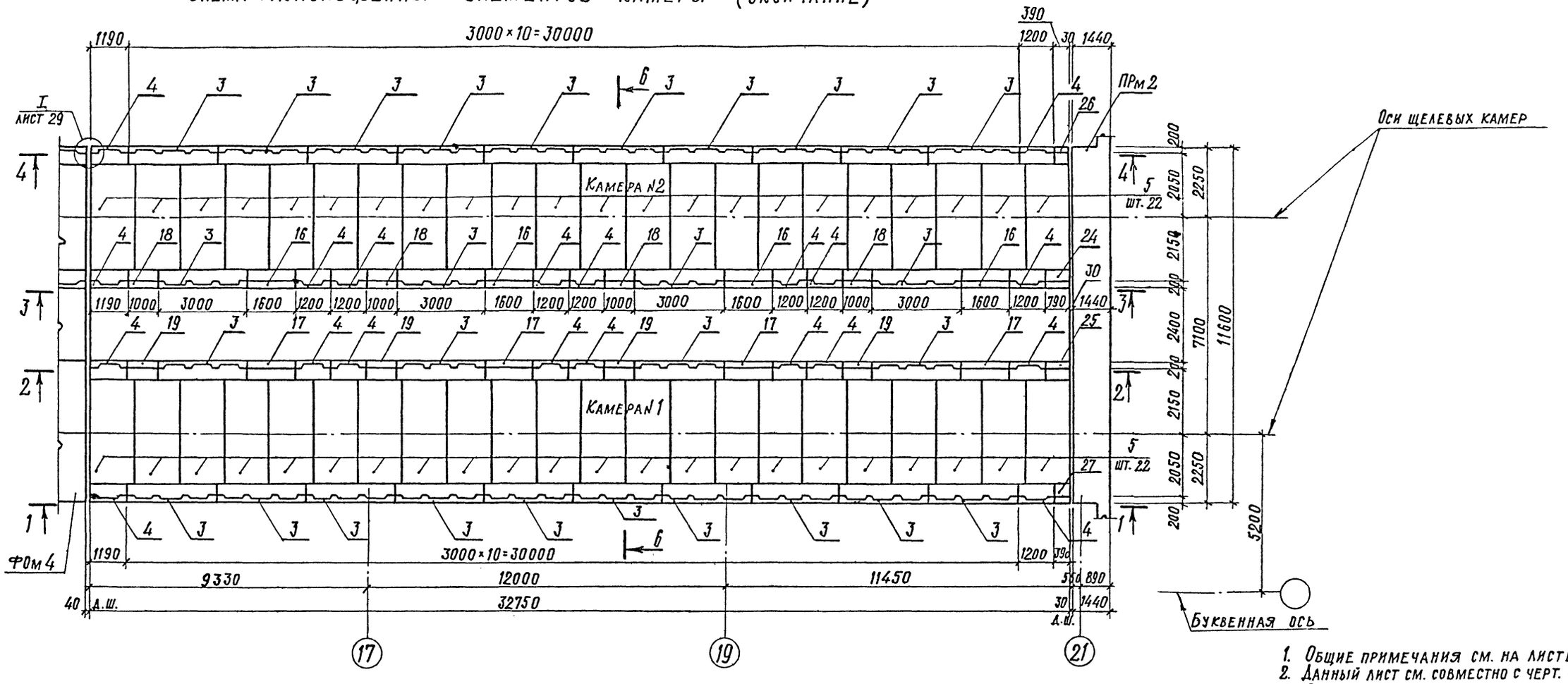

1—1 (окончание)

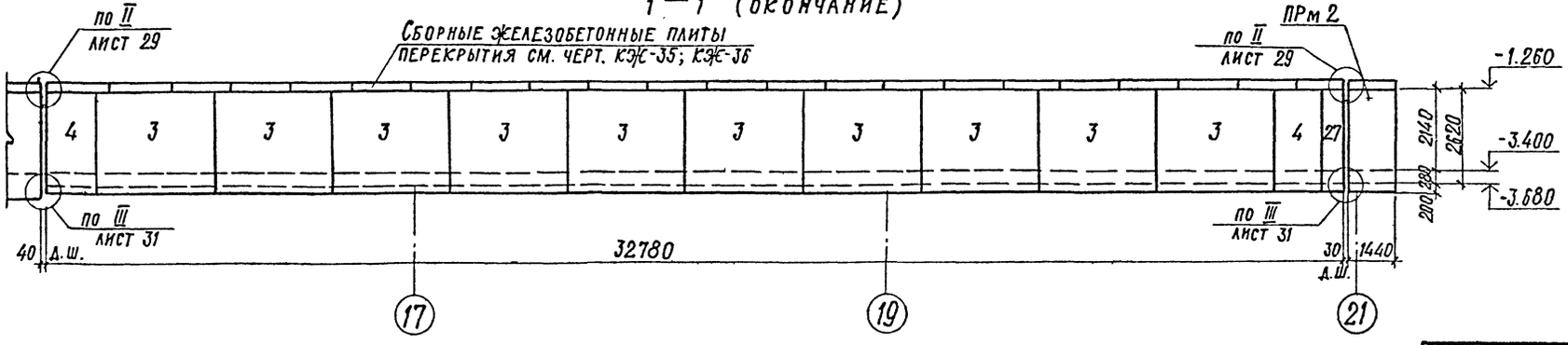

1. Общие примечания см. на листе КЭЖ-32.
2. Данный лист см. совместно с черт. КЭЖ-28÷КЭЖ-34.
3. Спецификацию к схеме расположения элементов камеры см. КЭЖ-28.
4. Схему расположения элементов перекрытия камеры см. черт. КЭЖ-35, КЭЖ-36.

33
8618/3

Гл. инж. пр.	Любавин		ТП 409-013-12.83 КЭЖ
Нач. отд.	Чистяков		Конвейерная линия по изготовлению однослойных панелей наружных стен для заводов КПД средней мощности
Гл. кон.	Новикова		Вариант 1 — Стадия Р; Лист 30; Листов
Рук. гр.	Гонсалес		Щелевые камеры. Схема расположения элементов камеры (окончание) Сечение 1-1
Исп.	Липатова		Госстрой СССР Проектный институт №2 г. Москва
Проверил	Гонсалес		
Н. кон.	Новикова		

Привязан

Инв. №

Инв. № подл. | Подпись и дата | Взам. инв. №

Копировал: Формат

Альбом 17

Типовой проект 409-013-12.83

2 — 2 (НАЧАЛО)

Сборные железобетонные плиты перекрытия см. черт. КЖС-35; КЖС-36

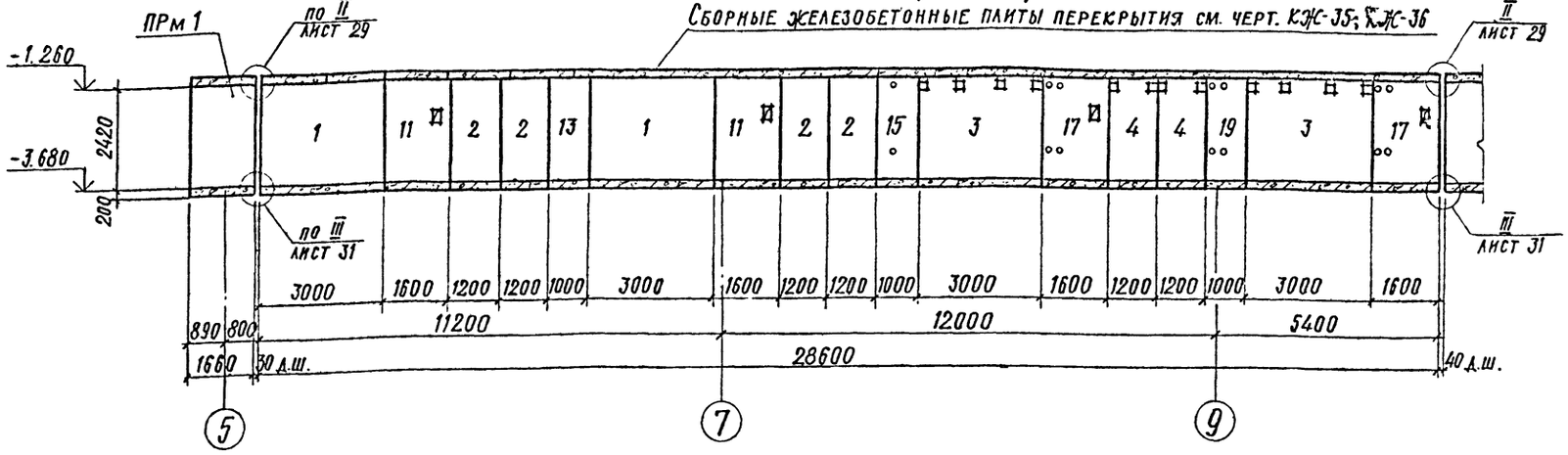

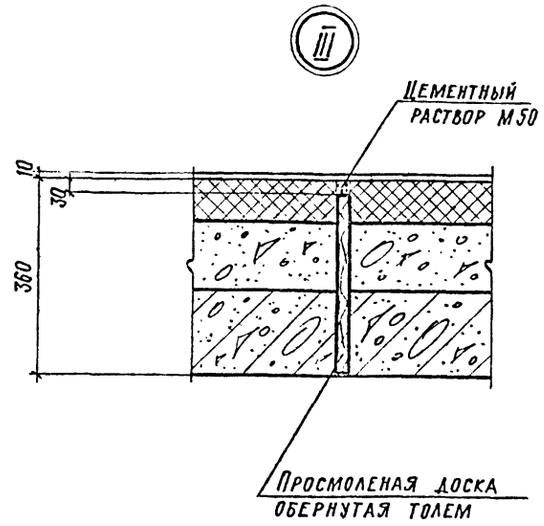

2 — 2 (ПРОДОЛЖЕНИЕ)

Сборные железобетонные плиты перекрытия см. черт. КЖ-35 - КЖ-36

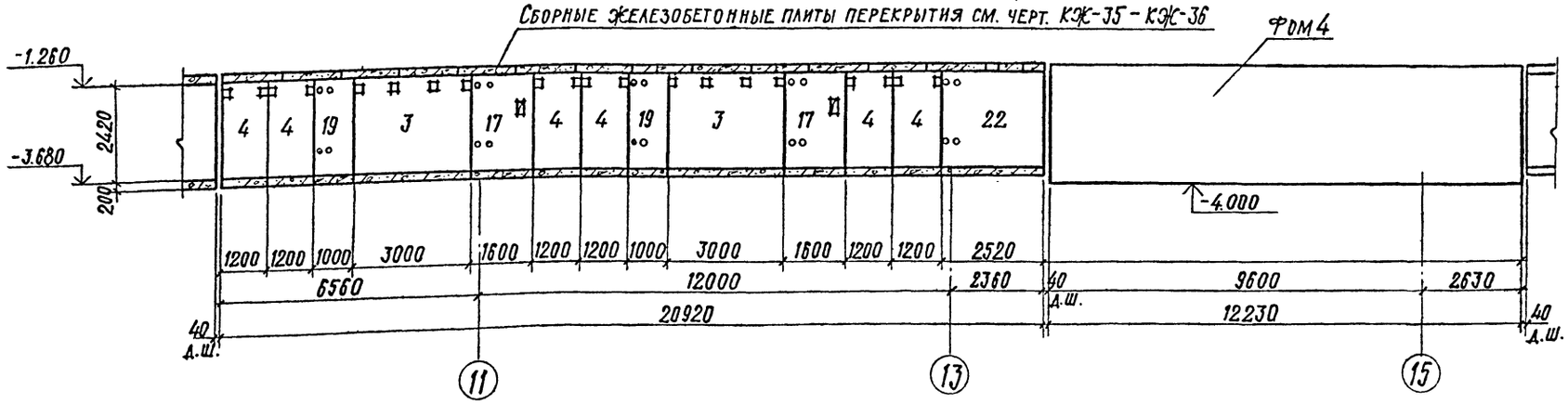

1. Общие примечания см. на листе КЖ-32.
2. Данный лист см. совместно с черт. КЖ-28 ÷ КЖ-34.

2 — 2 (ОКОНЧАНИЕ)

Сборные железобетонные плиты перекрытия см. черт. КЖ-35; КЖ-36

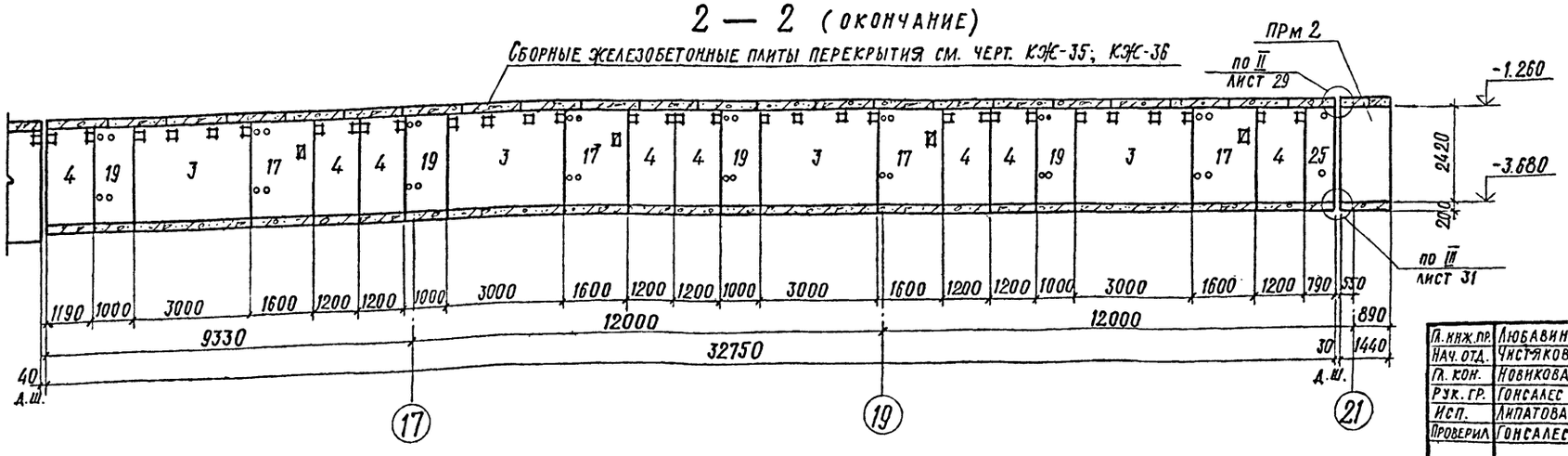

34
8618/3

Гл. инж. пр.	Любавин		
Нач. отд.	Чистяков		
Гл. кон.	Новикова		
Рук. гр.	Гонсалес		
Исп.	Липатова		
Проверил	Гонсалес		
Н. кон.	Новикова		

ТП 409-013-12.83 КЖ

Конвейерная линия по изготовлению однослойных панелей наружных стен для заводов КПД средней мощности

Вариант I

Щелевые камеры. Сечение 2-2.

Стадия	Лист	Листов
Р	31	

Госстрой СССР Проектный институт №2 г. Москва

Привязан

Инв. №

Инв. № подл. | Подпись и дата | Взамен инв. №

Копировал: Формат

Типовой проект 409-013-12.83 Альбом III

3 — 3 (НАЧАЛО)

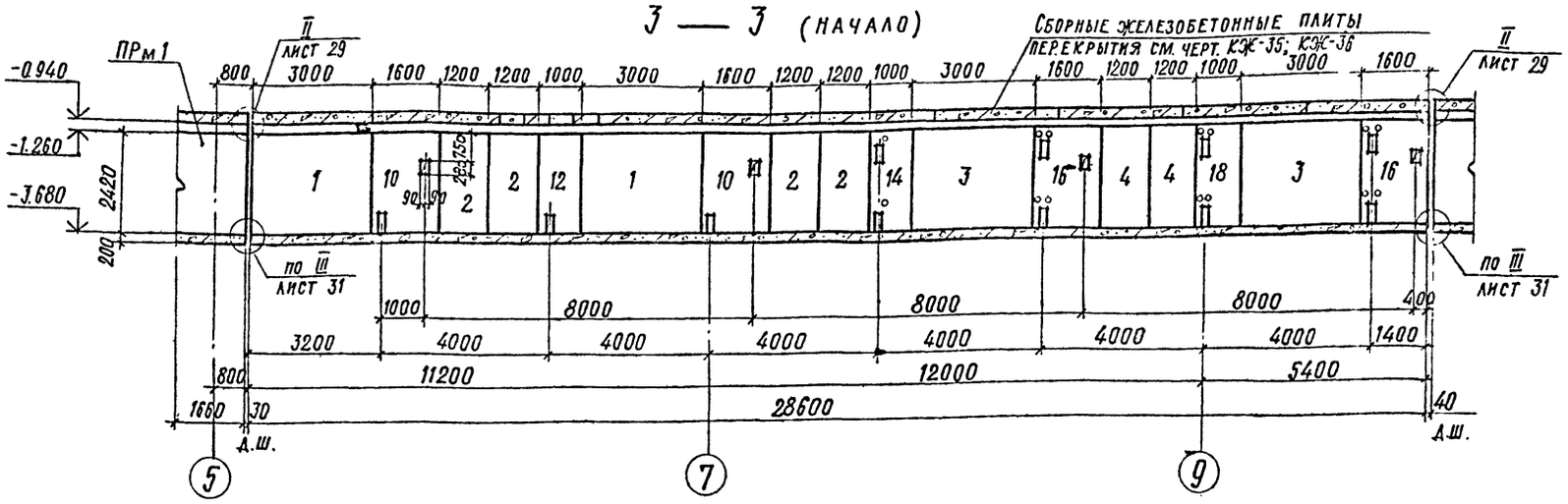

3 — 3 (ПРОДОЛЖЕНИЕ)

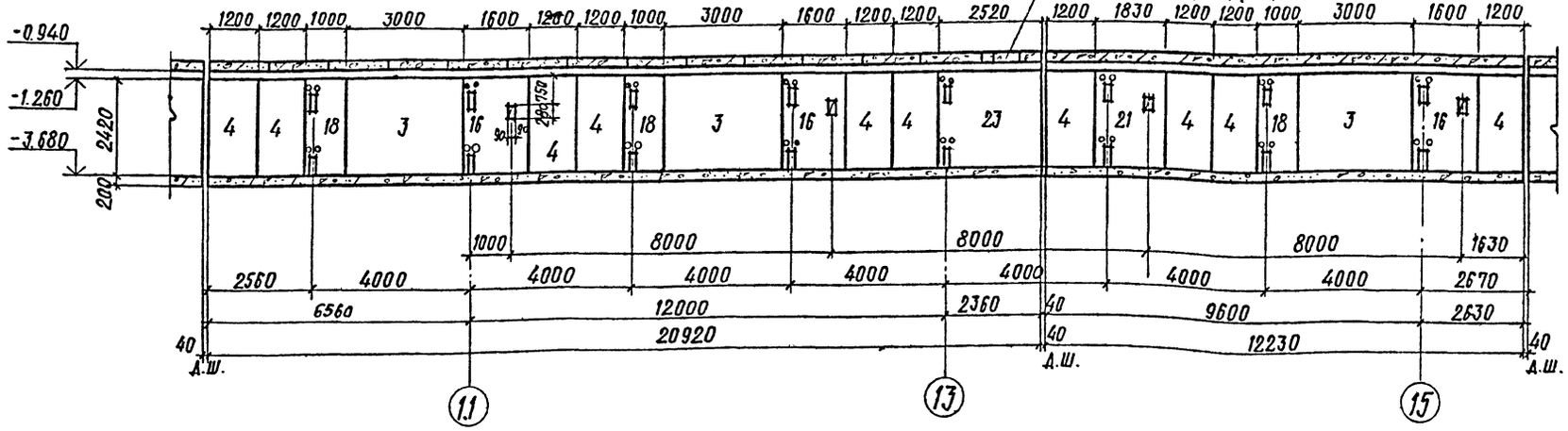

3 — 3 (ОКОНЧАНИЕ)

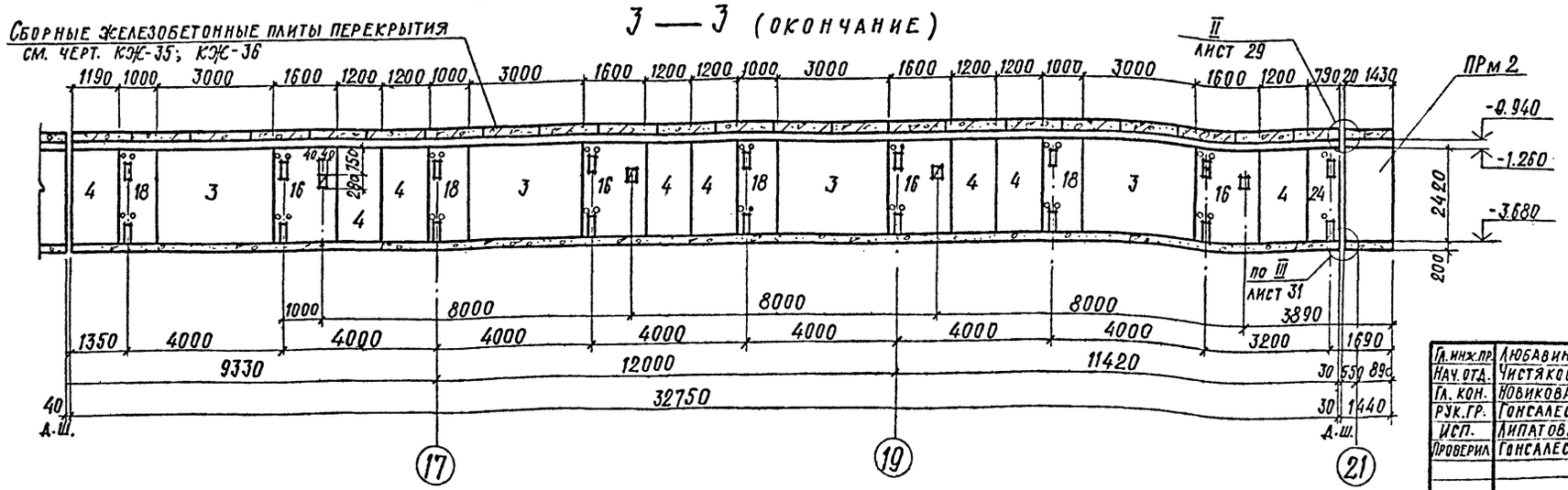

1. Монтаж сборных ж.б. конструкций щелевых камер выполнять в соответствии с указаниями пояснительной записки серии 3.006-3, в.1 и СНиП III-16-80
2. Монтаж сборных ж.б. элементов осуществлять на бетонной подготовке из бетона М100 толщиной 100 мм по слою свежеуложенного раствора.
3. Все швы между сборными ж.б. конструкциями заделать цементным раствором М50 по узлам серии 3.006-3, в.1 лист 28.
4. Детали деформационных швов днищ, стен и перекрытия камер см. на черт. КЭЖ-29; КЭЖ-31.
5. Указания по антикоррозийной защите закладных деталей и стальных элементов см. примечания на листе КЭЖ-5.
6. Бетонирование всех монолитных участков выполнять непрерывно с вибрированием в соответствии со СНиП III-15-76.
7. Плиты перекрытий камер укладывать на слой свежеуложенного цементного раствора М50 толщиной 10 мм.
8. Данный лист см. совместно с чертежами КЭЖ-28 ÷ КЭЖ-34.

35
86.18/3

Привязан

Инв. №

Гл. инж. пр.	Любавин	
Нач. отд.	Чистяков	
Гл. кон.	Новикова	
Рук. гр.	Гонсалес	
Исп.	Липатова	
Проверил	Гонсалес	
Н. кон.	Новикова	

ТП 409-013-12.83 КЭЖ

Конвейерная линия по изготовлению однослойных панелей наружных стен для заводов КПД средней мощности

Вариант I

Стадия	Лист	Листов
Р	32	

Щелевые камеры
Сечение 3-3

Госстрой СССР
Проектный институт №2
г. Москва

Копировал: Формат

Взамен инв.№ | Подпись и дата | Инв.№ подл.

Типовой проект 409-013-12.83 Альбом III

4 – 4 (начало)

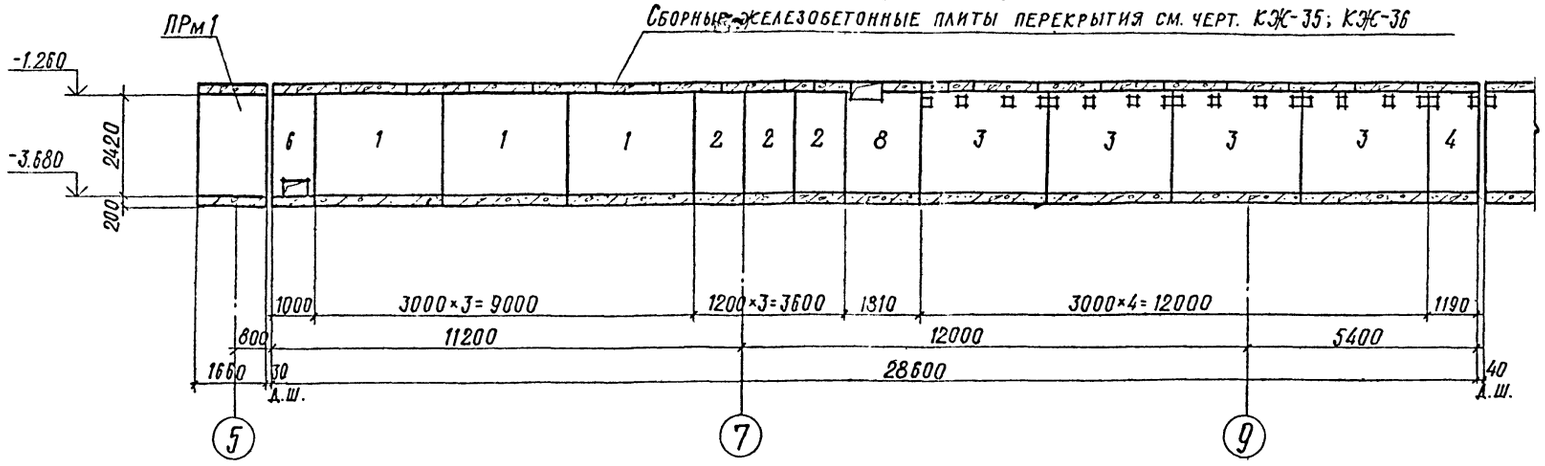

Деталь установки полосы для крепления регистров (см. прим. п. 3)

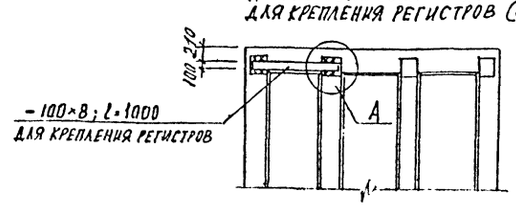

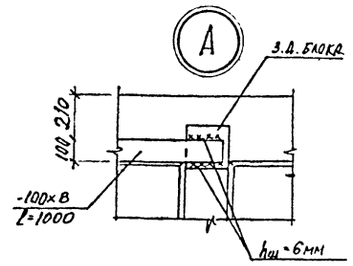

4 – 4 (продолжение)

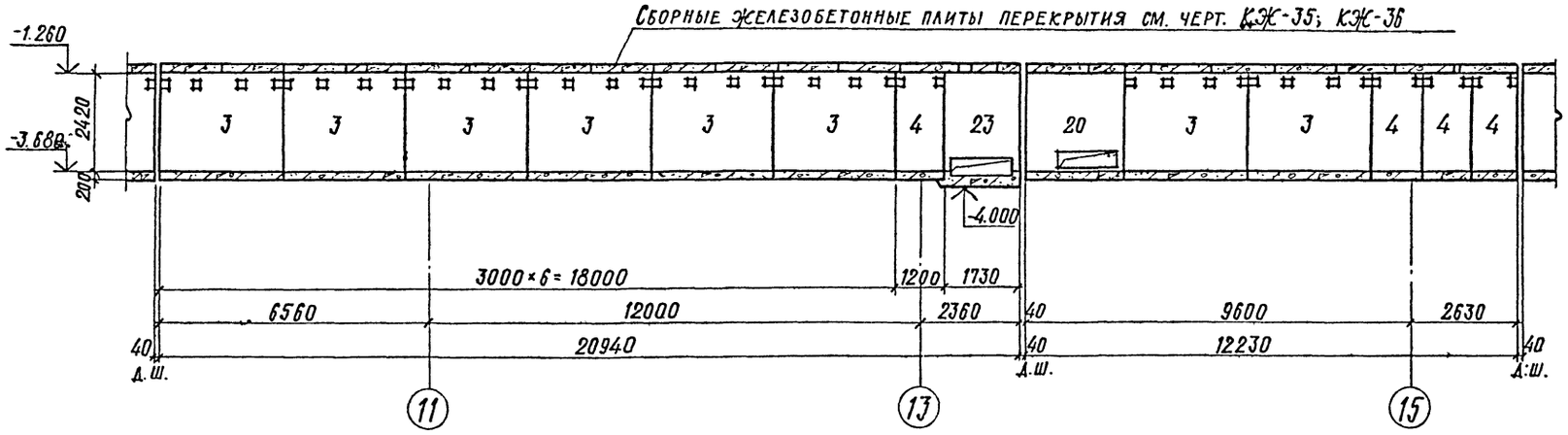

1. Общие примечания см. лист КЖ-32.
2. Данный лист см. совместно с черт. КЖ-28 ÷ КЖ-34.
3. Полосы 100×8 для крепления регистров приварить к закладным деталям стен при монтаже регистров. Расположение регистров см. чертежи марки „ТТ".

4 – 4 (окончание)

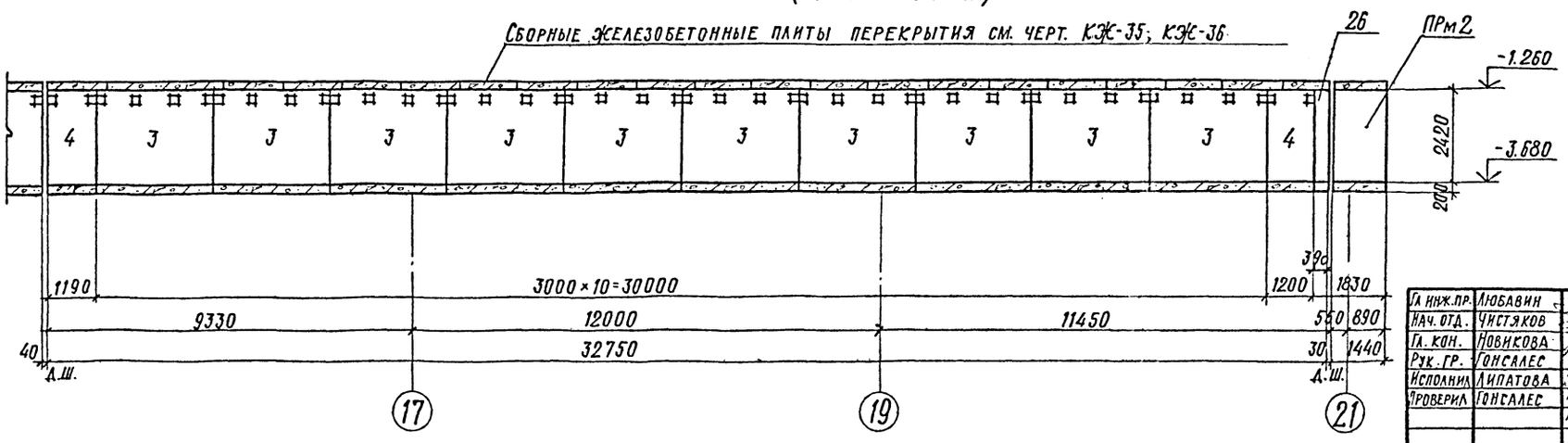

36
8618/3

Гл. инж. пр.	Любавин		
Нач. отд.	Чистяков		
Гл. кон.	Новикова		
Рук. гр.	Гонсалес		
Исполнил	Липатова		
Проверил	Гонсалес		
Н. конт.	Новикова		

ТП 409-013-12.83 КЖ

Конвейерная линия по изготовлению однослойных панелей наружных стен для заводов КПД средней мощности

Вариант I

Стадия	Лист	Листов
Р	33	

Щелевые камеры. Сечение 4-4

Госстрой СССР Проектный институт №2 г. Москва

Привязан

Инв. №

Взамен инв. №

Подпись и дата

Инв. № подл.

Копировал

Формат

Альбом III

Типовой проект 409-013-12.83

5 — 5

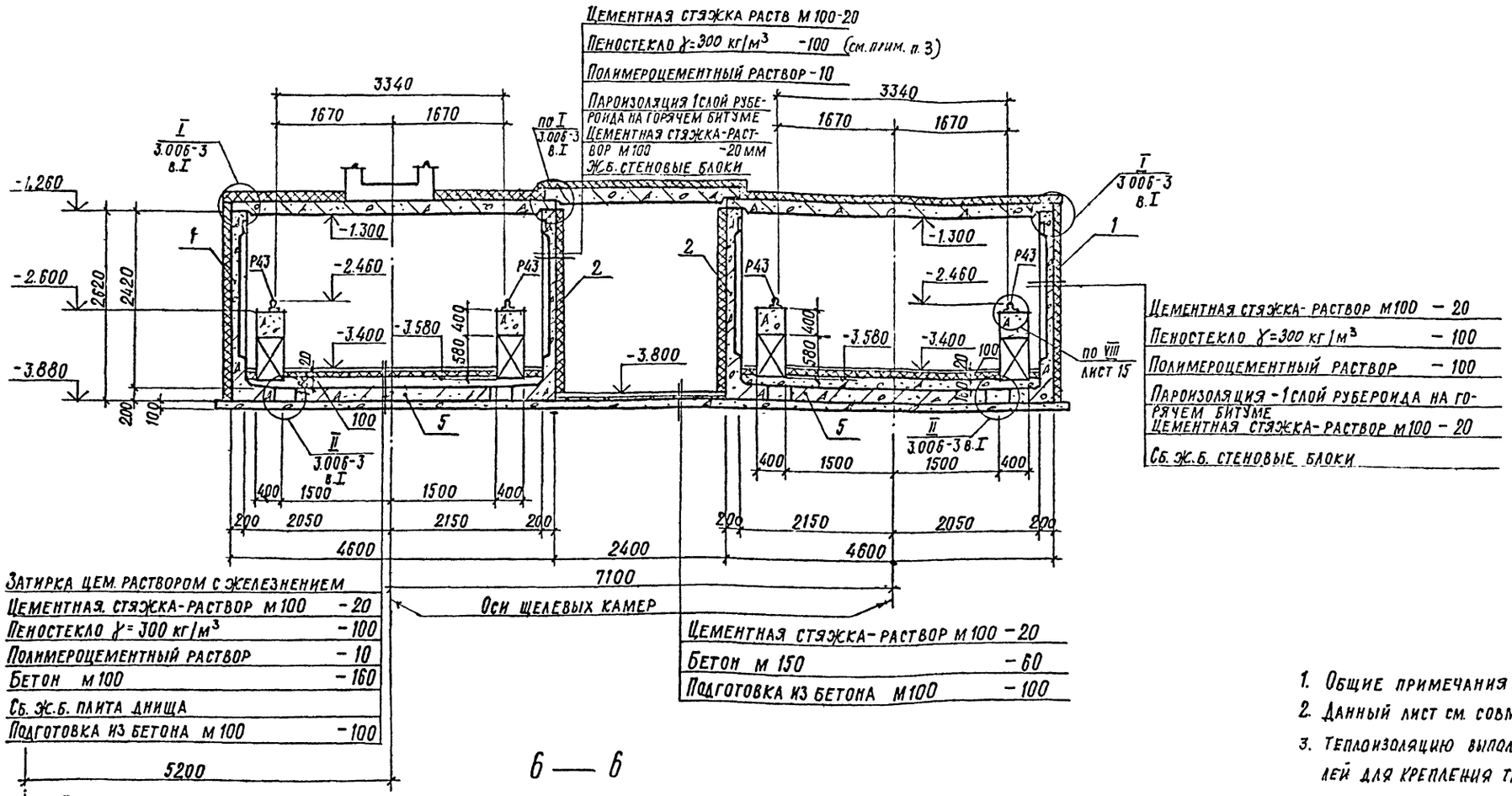

6 — 6

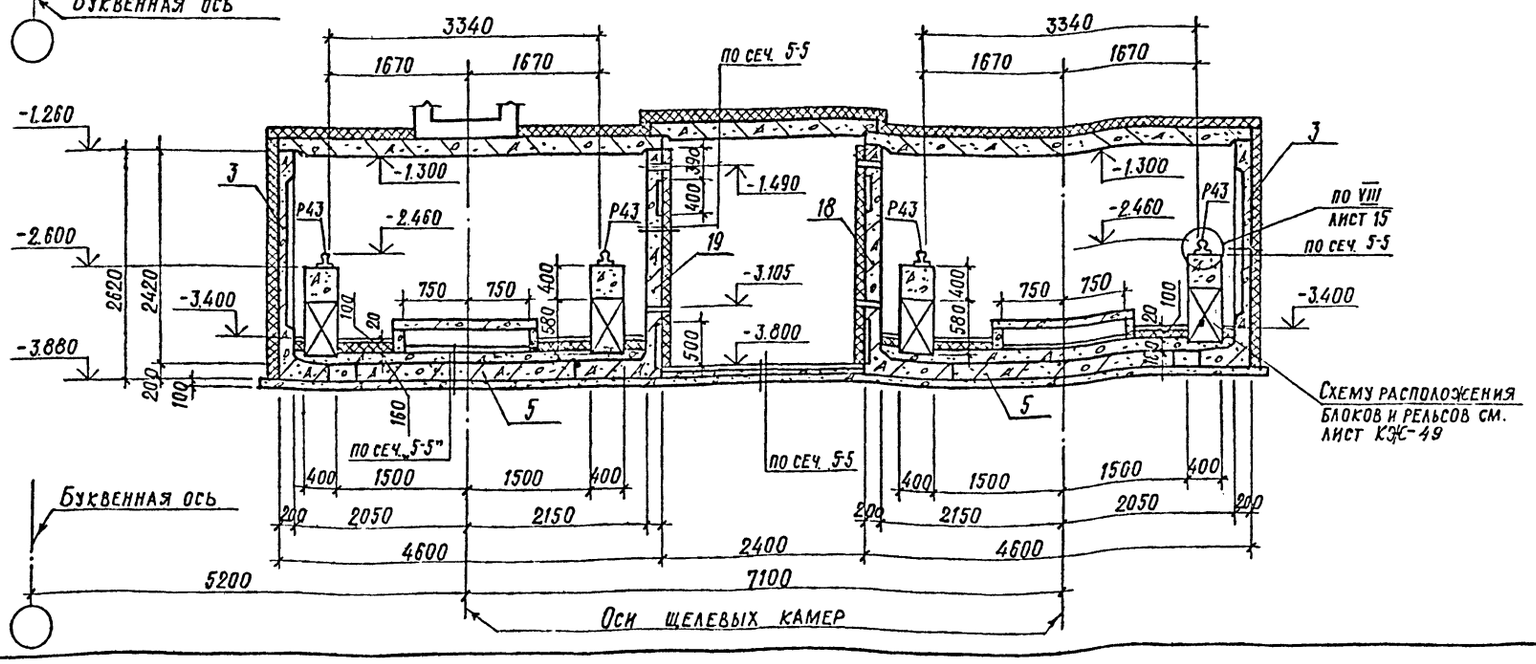

1. Общие примечания см. лист КЖ-32.
2. Данный лист см. совместно с черт. КЖ-28 ÷ КЖ-33.
3. Теплоизоляцию выполнить после приварки к з.д. консолей для крепления трубопроводов.

37
8618/3

Гл. инж. пр.	Любавин	
Нач. отд.	Чистяков	
Гл. кон.	Новикова	
Рук. гр.	Гонсалес	
Исп.	Чайковская	
Проверил	Гонсалес	
Н. конт.	Новикова	

ПРИВЯЗАН

ИНВ №

ТП 409-013-12.83 КЖ

Конвейерная линия по изготовлению однослойных панелей наружных стен для заводов КПД средней мощности

Вариант I

Стадия	Лист	Листов
Р	34	

Щелевые камеры. Сечения 5-5; 6-6

Госстрой СССР Проектный институт Н.2 Москва

Копиров: Пи...

Формат

Инв. № подл. | Подпись и дата | Взамен инв. №

Типовой проект 409-013-12.83 Альбом III

Схема расположения элементов перекрытия камеры (начало)

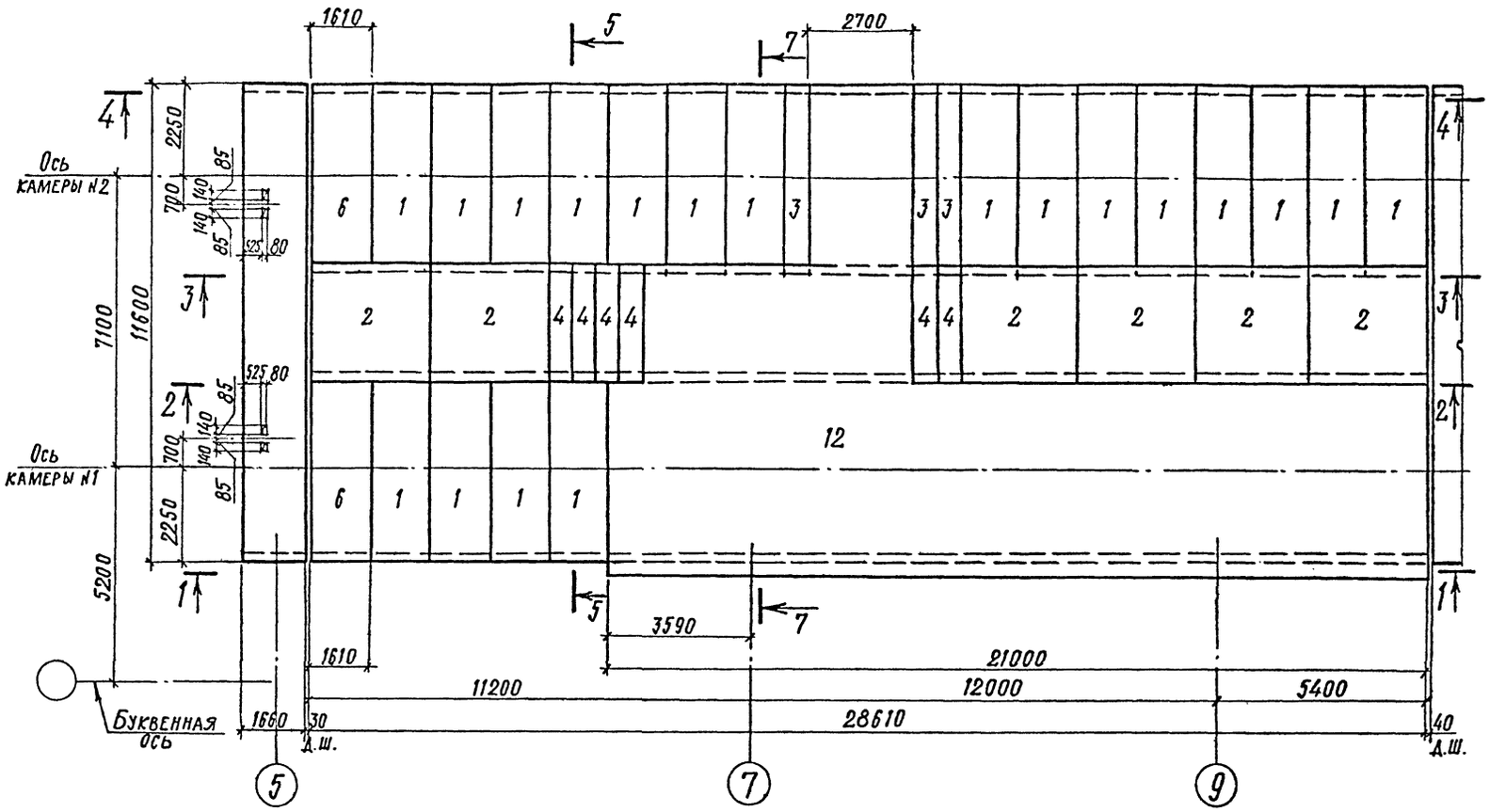

7-7

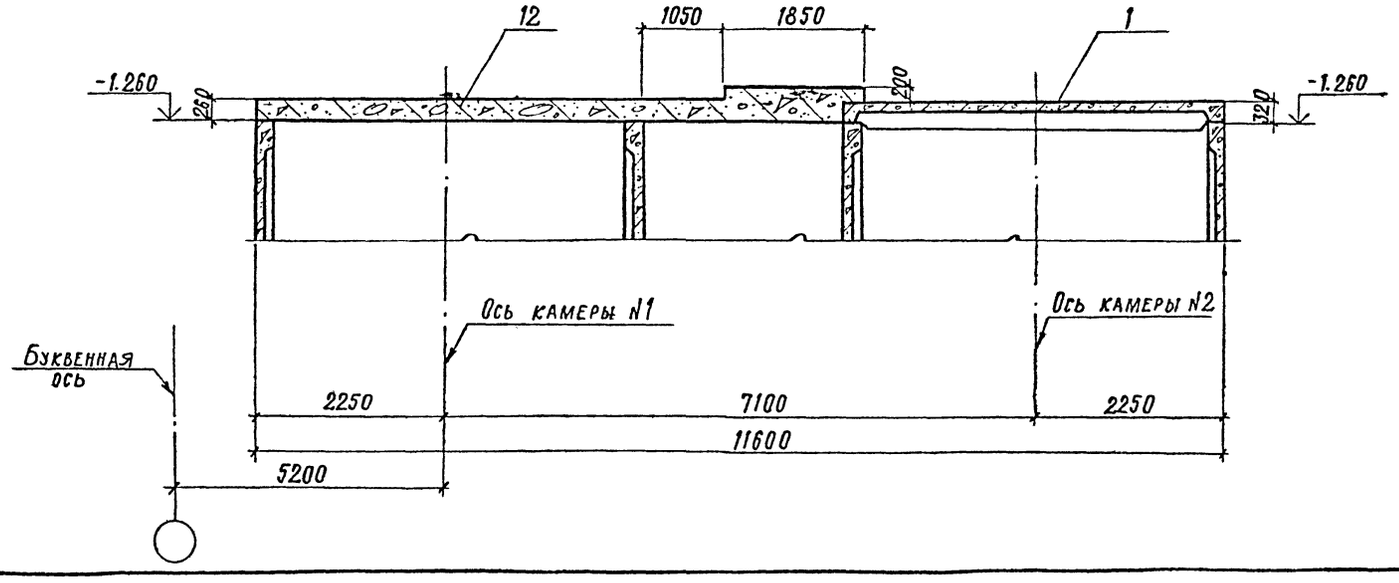

Спецификация к схеме расположения элементов перекрытия камеры

Марка поз.	Обозначение	Наименование	Кол.	Примечание
1	3.006-3, в. II-2	Плиты перекр. ПТ42-11	95	
2		ПТ24-11	21	
3		ПТ42д-12	7	
4		ПТ24д-12	18	
5	3.006-3 в. II-2	ПТ21д-12	12	
6	лист 44	Участок монолит. Ум 15	2	
7	лист 44	Ум 16	1	
8	лист 44	Ум 17	1	
9	лист 44	Ум 18	1	
10	лист 44	Ум 19	1	
11	лист 44	Ум 20	2	
12	лист 43	Ум 14	1	

1. Общие примечания см. лист КЖ-5.
2. Данный лист см. совместно с черт. КЖ-28 ÷ КЖ-34,3

38
8618/3

Взамен инв. | Подпись и дата | Инв. №подл.

Привязан

Инв. №

Гл. инж. пр.	Любавин	ТП 409-013-12.83 КЖ	
Нач. отд.	Чистяков	Конвейерная линия по изготовлению однослойных панелей наружных стен для заводов КПД средней мощности	
Гл. кон.	Новикова		
Рук. гр.	Гонсалес	Вариант I	Стадия Р; Лист 35; Листов
Исполн.	Липатова	Щелевые камеры. Схема расположения элементов перекрытия камеры. (начало)	Госстрой СССР Проектный институт №2 г. Москва
Провер.	Гонсалес		
Н. кон.	Новикова		

Копировал Формат

Альбом III

Типовой проект 409-013-12.83

Схема расположения элементов перекрытия камеры (окончание)

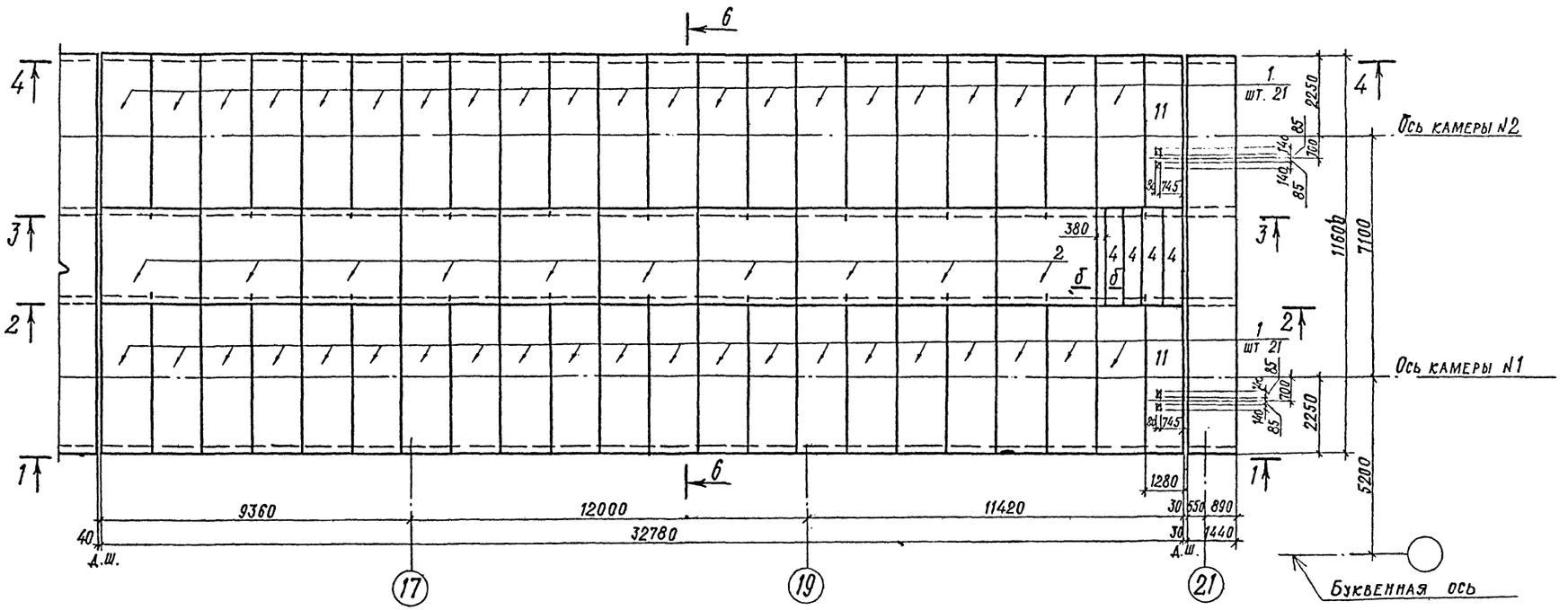

Схема расположения элементов перекрытия камеры (продолжение)

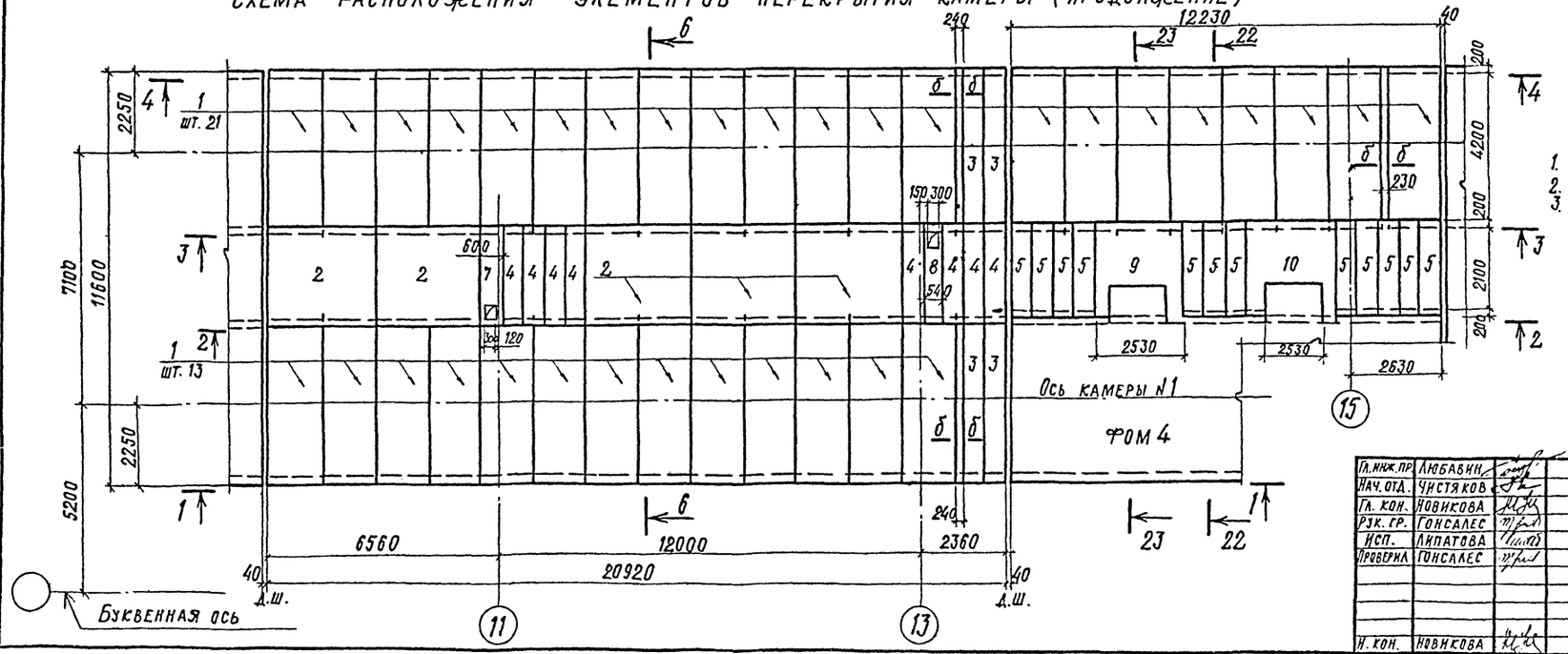

1. Общие примечания см. лист КЖ-32.
2. Данный лист см. совместно с черт. КЖ-28 ÷ КЖ-35,34
3. Сечение „б-б" см. лист КЖ-44.

39
8618/3

Гл. инж. пр.	Любавин		ТП 409-013-12.83 КЖ
Нач. отд.	Чистяков		Конвейерная линия по изготовлению однослойных панелей наружных стен для заводов КПД средней мощности
Гл. кон.	Новикова		Вариант I — Стадия Р, Лист 36, Листов
Рук. гр.	Гонсалес		Схема расположения элементов перекрытия камеры (продолжение, окончание)
Исп.	Липатова		Госстрой СССР Проектный институт №2 г. Москва
Проверил	Гонсалес		
Н. кон.	Новикова		

Привязан

Инв. №

Инв. № подл. | Подпись и дата | Взам. инв. №

Копировал

Формат

Типовой проект 409-013-12.83 Альбом III

Ум 1; (Ум 1Н - обратно чертежу)

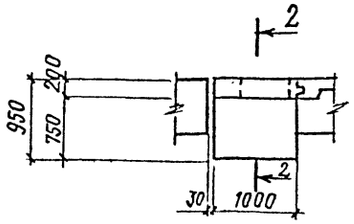

1 – 1

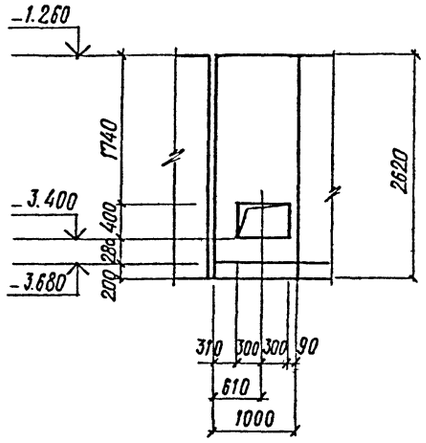

2 – 2

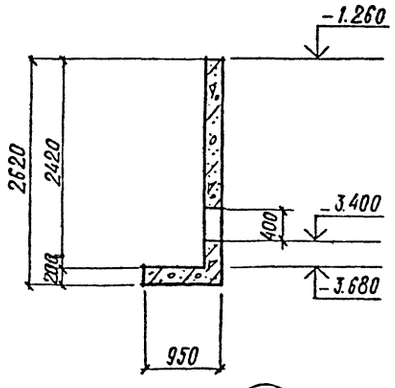

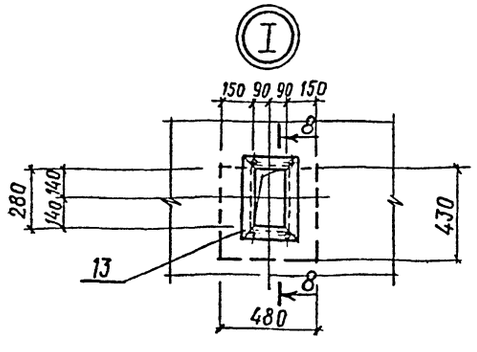

Ум 2; (Ум 2Н - обратно чертежу)

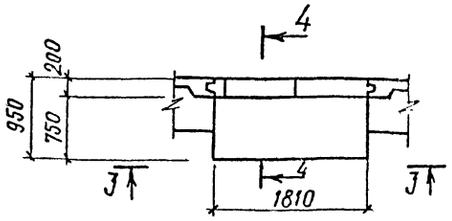

3 – 3

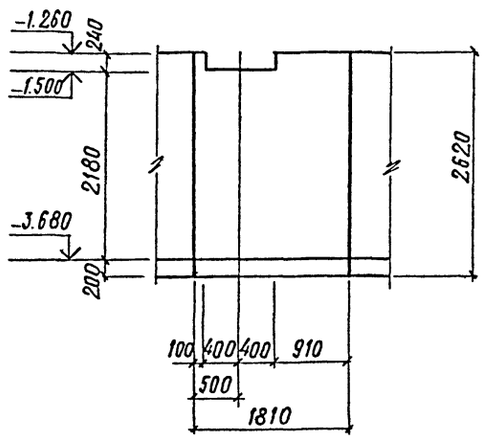

4 – 4

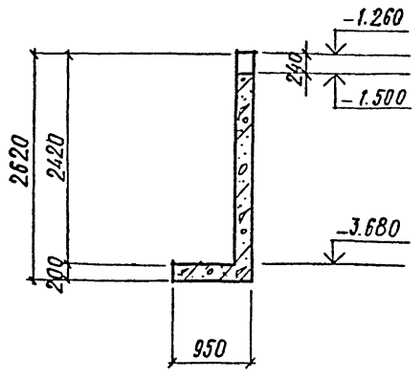

8 – 8

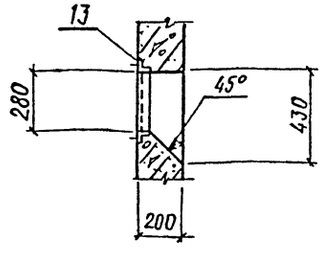

Ум 3, (Ум 3Н - обратно чертежу)

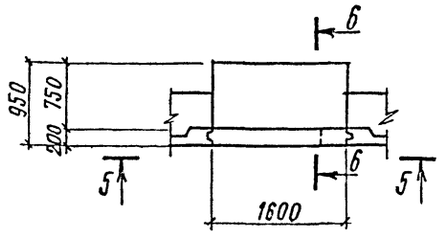

5 – 5

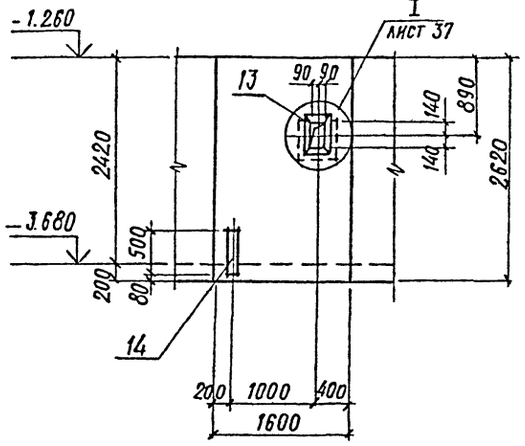

6 – 6

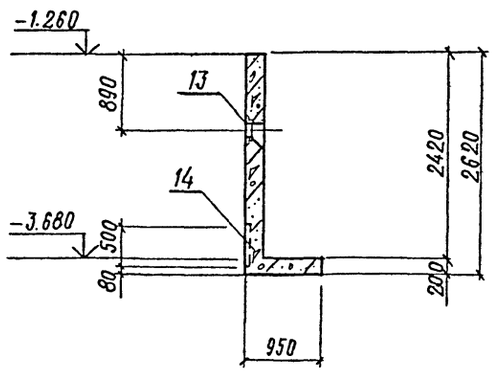

Ум 4; (Ум 4Н - обратно чертежу)
Ум 12; (Ум 12Н - обратно чертежу)

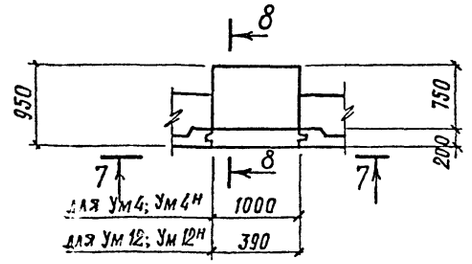

7 – 7

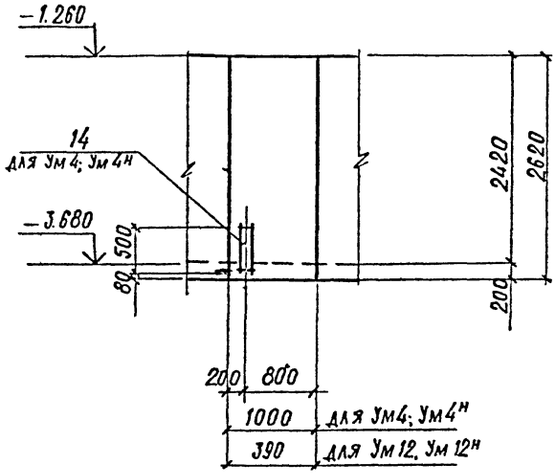

8 – 8

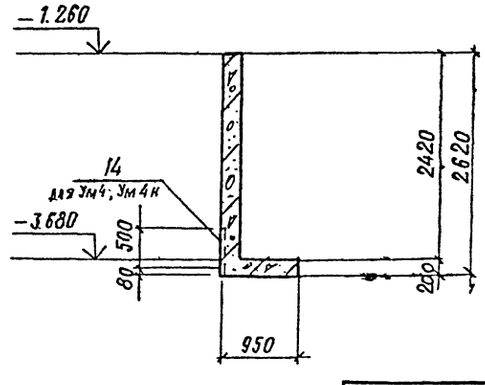

1. Общие примечания см. КЖ-32.
2. Данный лист см. совместно с черт. КЖ-28 ÷ КЖ-30
3. Армирование монолитных участков см. лист КЖ-40.
4. Спецификацию к монолитным участкам см. лист КЖ-45.

Гл. инж. пр.	Любавин	
Нач. отд.	Чистяков	
Гл. кон.	Новикова	
Рук. гр.	Гонсалес	
Исп.	Липатова	
Проверил	Гонсалес	
Н. кон.	Новикова	

ТП 409-013-12.83 КЖС

Конвейерная линия по изготовлению однослойных панелей наружных стен для заводов КПД средней мощности

Вариант I

Стадия	Лист	Листов
Р	37	

Щелевые камеры. Монолитные участки Ум-1÷Ум4, Ум12 Ум1Н÷Ум4Н, Ум-12Н. Опалубка

Госстрой СССР Проектный институт №2 г. Москва

Копировал: Формат

Привязан

Инв. №

Инв. № подл. | Подпись и дата | Взамен инв. №

Типовой проект 409-013-12.83 Альбом III

Ум 5; (Ум 5н - обратно чертежу)

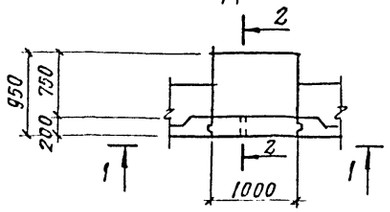

1 — 1

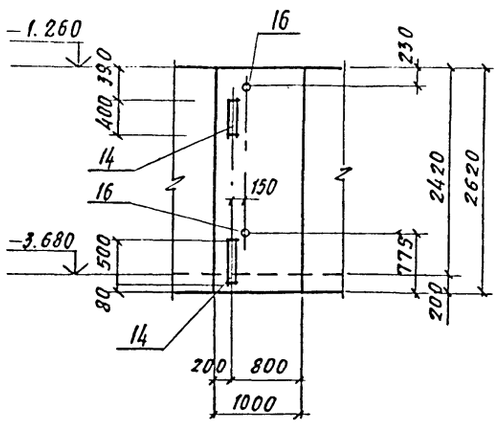

2 — 2

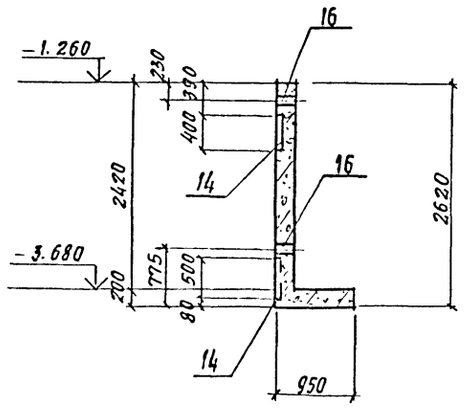

Ум 9

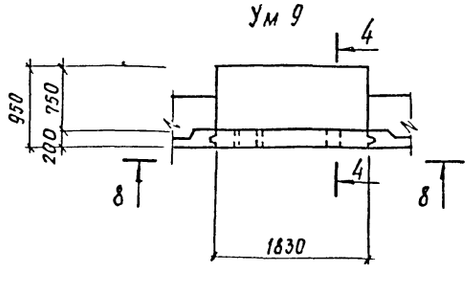

Ум 6; (Ум 6н - обратно чертежу)

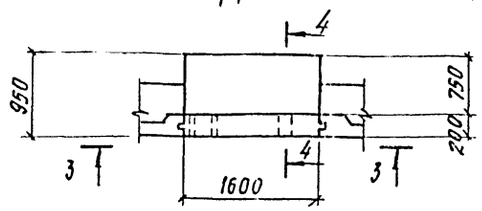

3 — 3

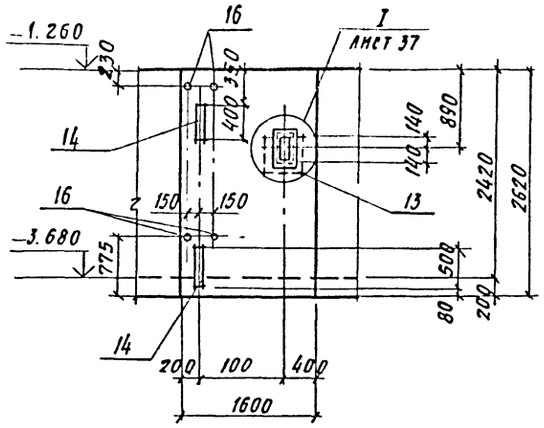

4 — 4

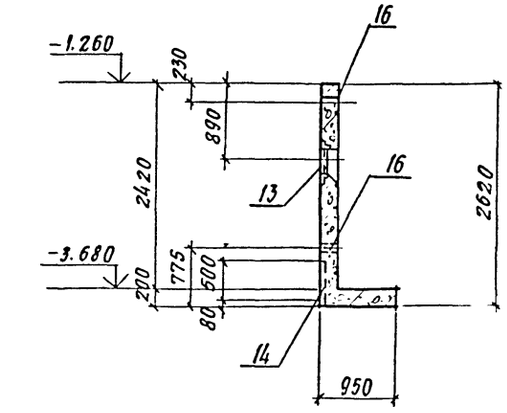

8 — 8

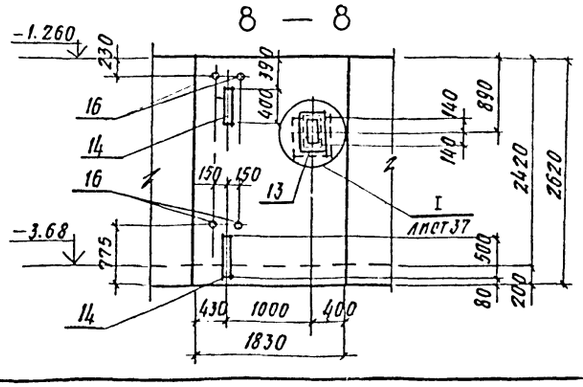

Ум 7; (Ум 7н обратно чертежу)
Ум 11; (Ум 11н - обратно чертежу)

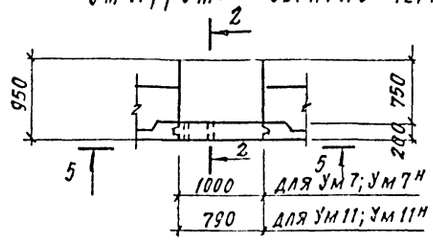

5 — 5

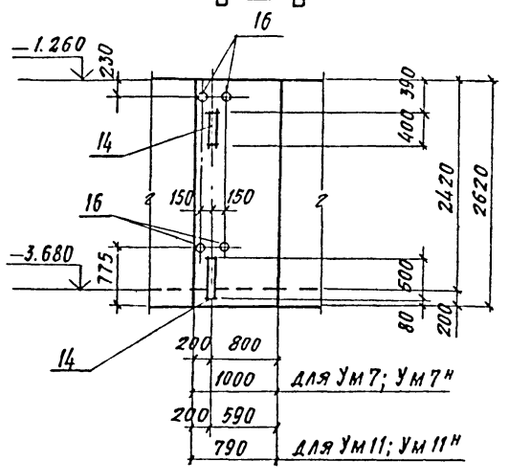

7 — 7

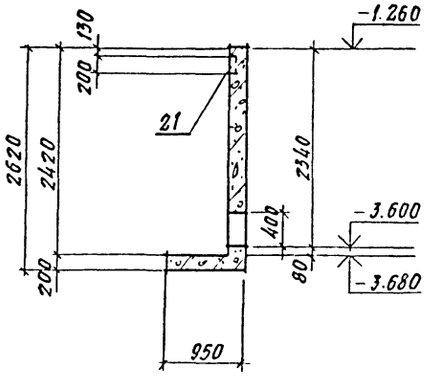

Ум 8

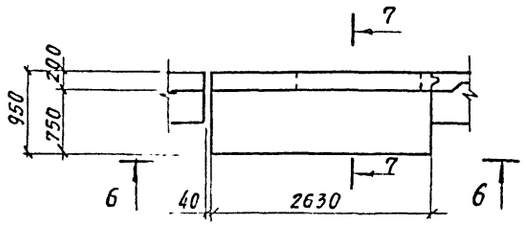

6 — 6

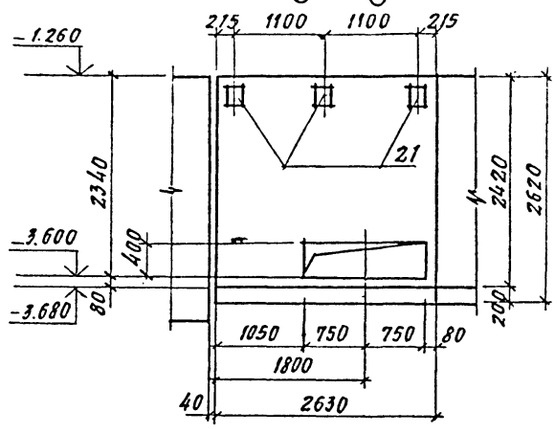

1. Общие примечания см. лист КЖ-32
2. Данный лист см. совместно с черт. КЖ-28÷КЖ-30
3. Армирование монолитных участков см. листы КЖ-40, 41
4. Спецификацию к монолитным участкам см. листы КЖ-45, КЖ-46.

41
8618/3

Инв. № подл. | Подп. и дата | Взам. инв. №

привязан

Инв. №

Гл. кон. пр.	Любавин		
Нач. отд.	Чистяков		
Гл. кон.	Новикова		
Рук. гр.	Гонсалес		
Нсп.	Аппатова		
Провер.	Гонсалес		
Н. кон	Новикова		

ТП 409-013-12.83 КЖ

Конвейерная линия по изготовлению однослойных панелей наружных стен для заводов КПД средней мощности

Вариант I

Стадия	Лист	Листов
Р	38	

Щелевые камеры
Монолитные участки Ум 5÷Ум 9, Ум 11
Ум 5÷Ум 9н, Ум 11н опалубка

Госстрой СССР
Проектный институт №2
г. Москва

Копировал

Формат

Ум 10; (Ум 10 н - обратно чертежу)

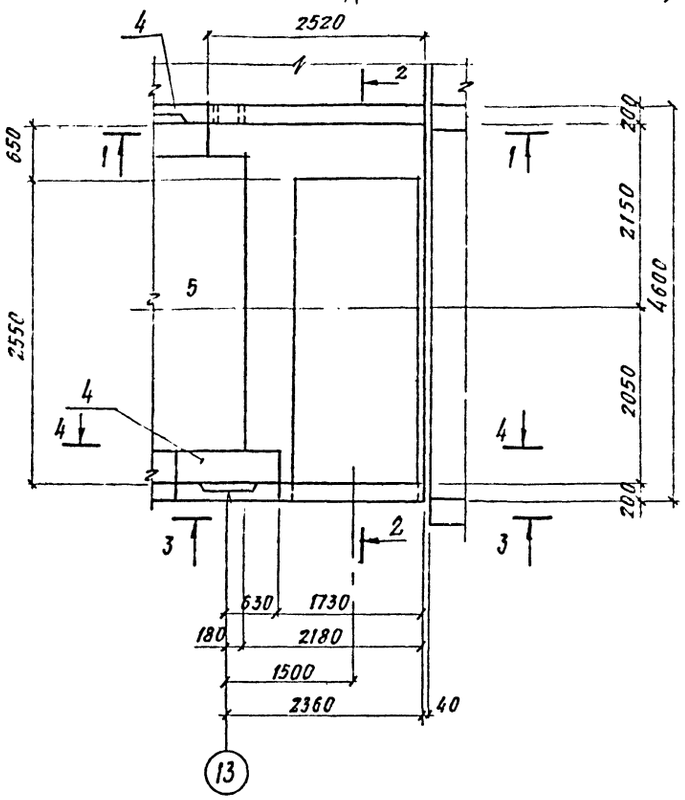

1 — 1

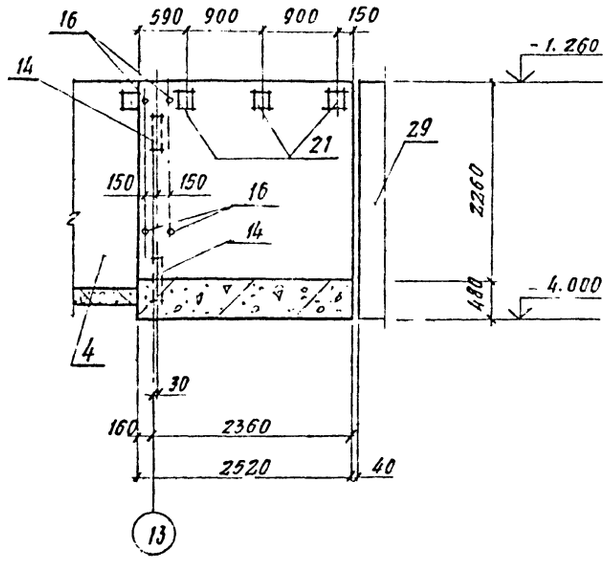

Ум 13

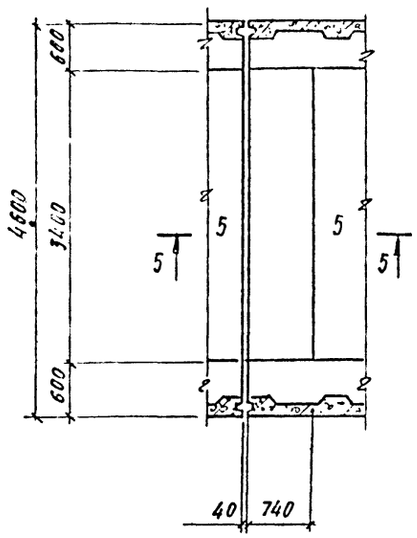

5 — 5

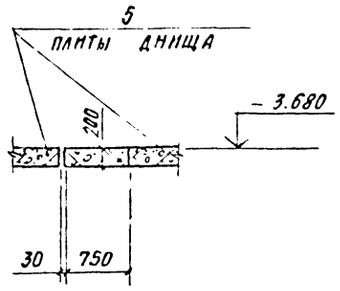

2 — 2

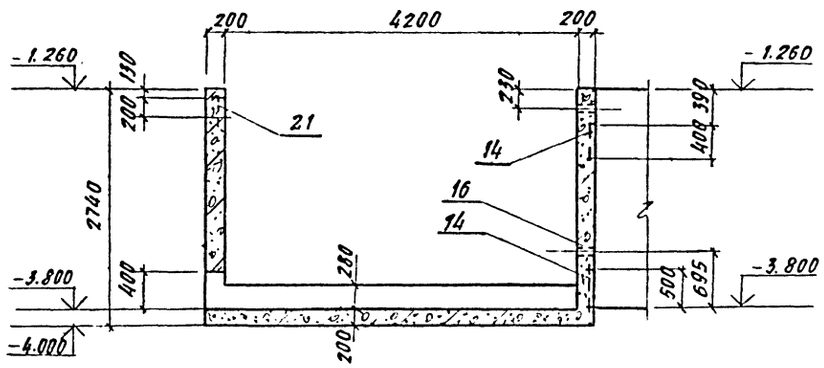

3-3

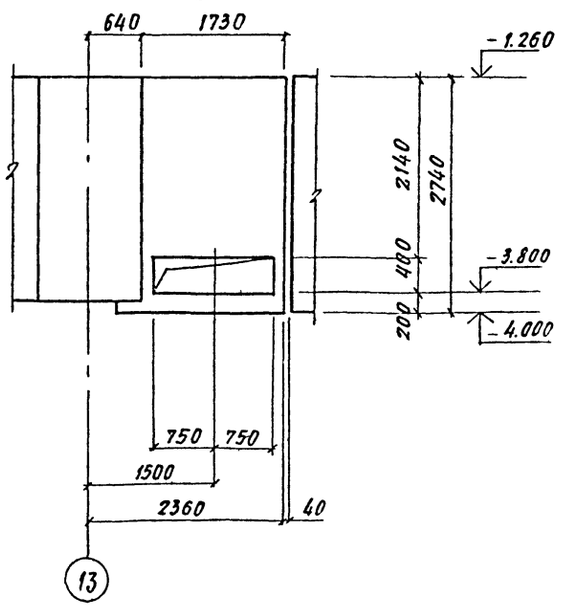

4 — 4

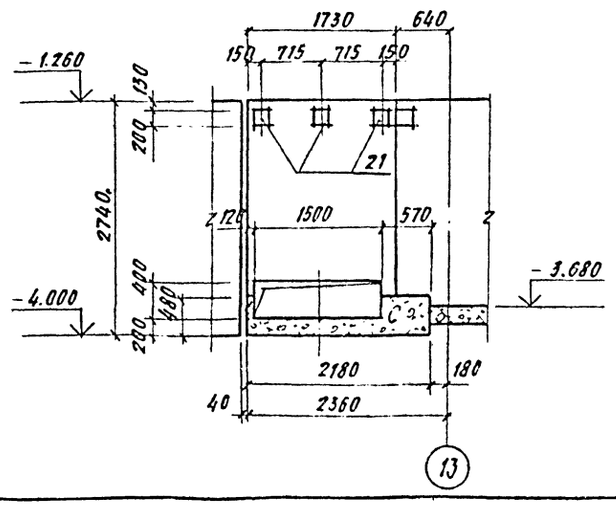

1. Общие примечания см. лист КЖ-32
2. Данный лист см. совместно с черт. КЖ-28 ÷ КЖ-30.
3. Армирование монолитных участков см. лист КЖ-41.
4. Спецификацию к монолитным участкам см. лист КЖ-46

42
8618/3

Привязан

Инв. №

Гл. инж. пр.	Любавин		
Нач. отд.	Третяков		
Гл. кон.	Новикова		
Рук. гр.	Гонсалес		
Непол.	Ипатова		
Пров.	Гонсалес		
Н. кон.	Новикова		

ТП 409-013-12.83 КЖ

Конвейерная линия по изготовлению однослойных панелей наружных стен для заводов КПД средней мощности

Вариант I

Стадия	Лист	Листов
Р	39	

Щелевые камеры. Монолитные участки Ум 10, Ум 10н Ум 13. Опалубка.

Госстрой СССР. Проектный институт №2 г. Москва

Копировал

Формат

Инв. № подл. | Подп. и дата | Взам. инв. №

Типовой проект 409-013-12.83 Альбом III

Ум1; (Ум1н - обратно чертежу)

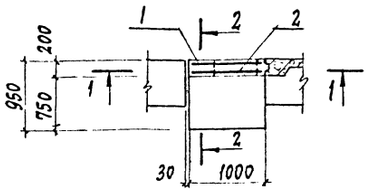

Ум2; (Ум2н - обратно чертежу)

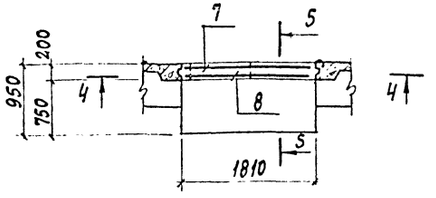

Ум3; (Ум3н - обратно чертежу)
Ум6; (Ум6н - обратно чертежу)

Ум9

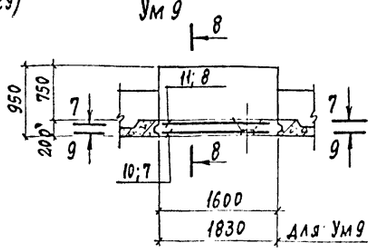

Ум4; (Ум4н - обратно чертежу)
Ум5; (Ум5н - обратно чертежу)
Ум7; (Ум7н - обратно чертежу)

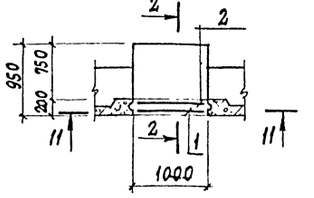

Ум11; (Ум11н - обратно чертежу)
Ум12; (Ум12н - обратно чертежу)

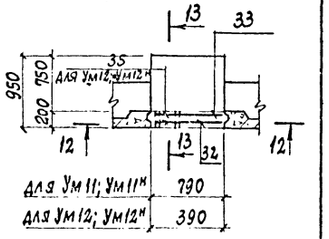

1 - 1

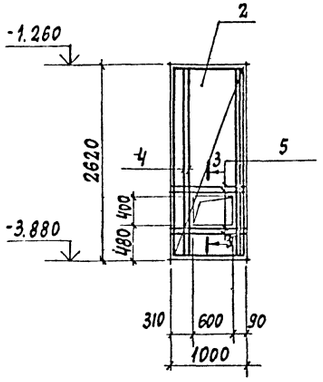

4 - 4

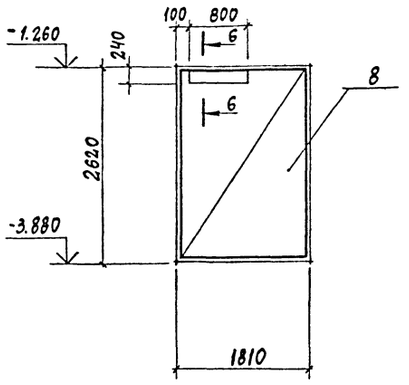

7 - 7

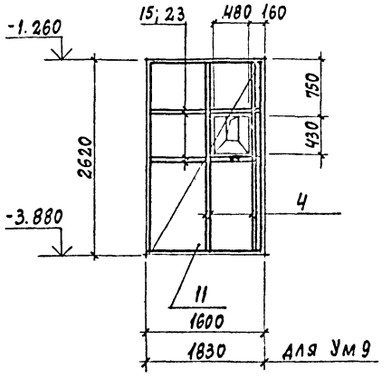

9 - 9

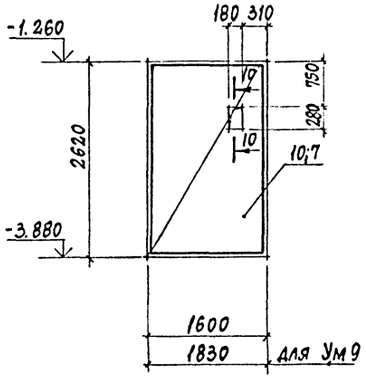

11 - 11

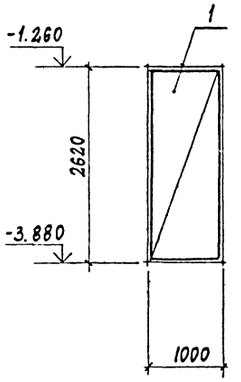

2 - 2

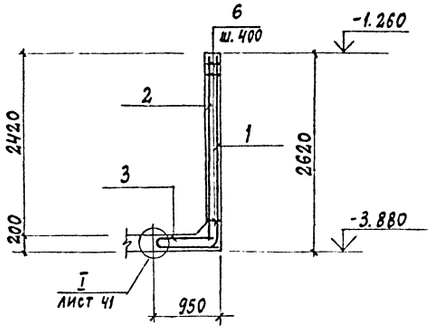

5 - 5

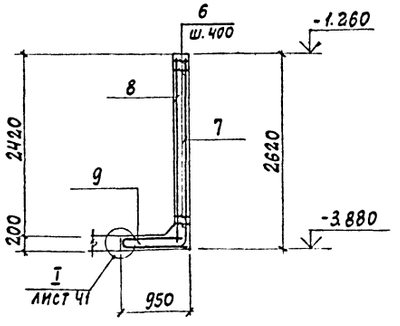

8 - 8

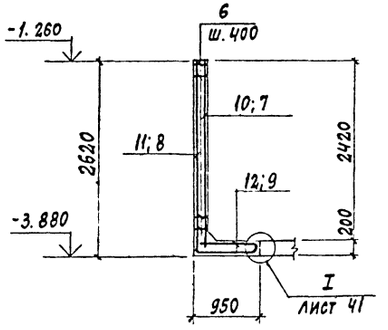

13 - 13

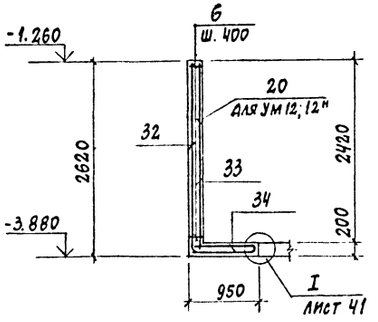

3 - 3

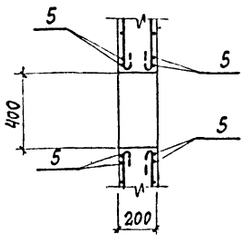

6 - 6

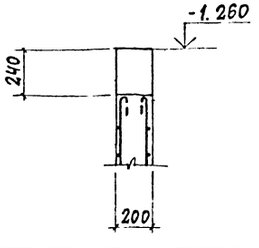

10 - 10

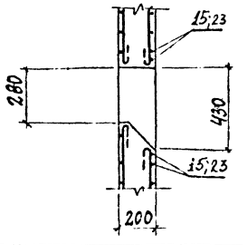

12 - 12

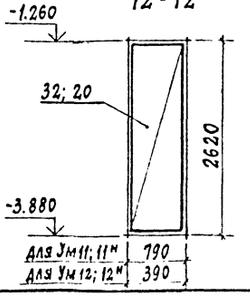

43
8618/3

Привязан

Инв. №

Гл. инж. пр.	Любавин		
Нач. отд.	Чистяков		
Гл. кон.	Новикова		
Рук. гр.	Гонсалес		
Исп.	Липатова		
Провер.	Гонсалес		
Н. кон.	Новикова		

ТП 409-013-12.83 КЖ

Конвейерная линия по изготовлению однослойных панелей наружных стен для заводов КПД средней мощности

Вариант I

Стадия	Лист	Листов
Р	40	

Щелевые камеры. Монолитные участки: Ум1÷Ум7, Ум9, Ум11; Ум12; Ум1н÷Ум7н; Ум11н; Ум12н. Армирование

Госстрой СССР
Проектный институт №2
г. Москва

Копировал: Кор

Формат

Инв. № подл. | Подпись и дата | Взам. инв. №

Альбом III

Типовой проект 409-013-12.83

Ум 8

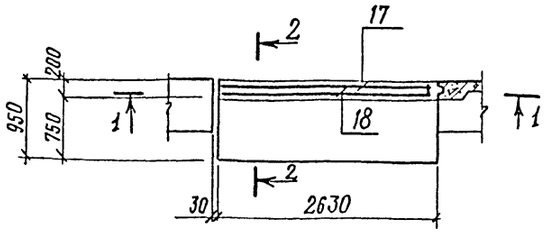

1 — 1

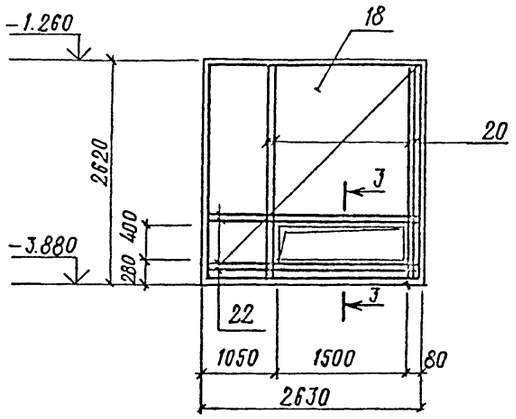

Ум 10; (Ум 10н - обратно чертежу)

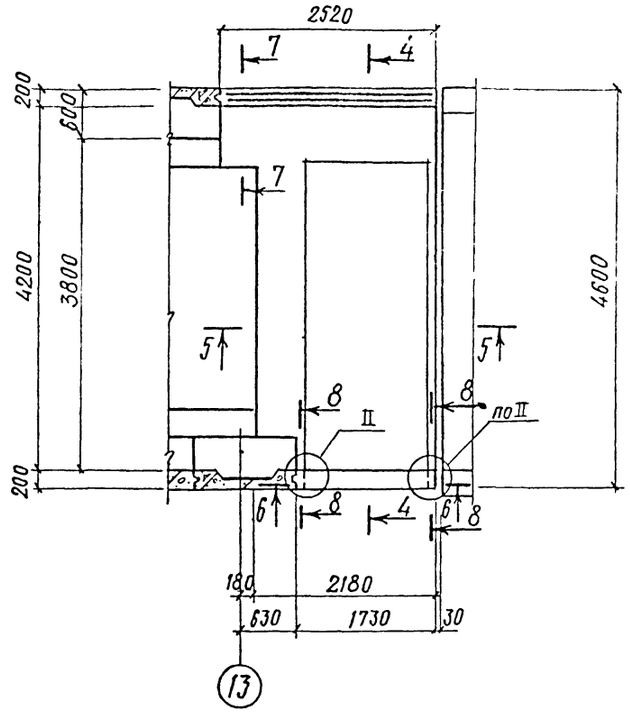

6 — 6

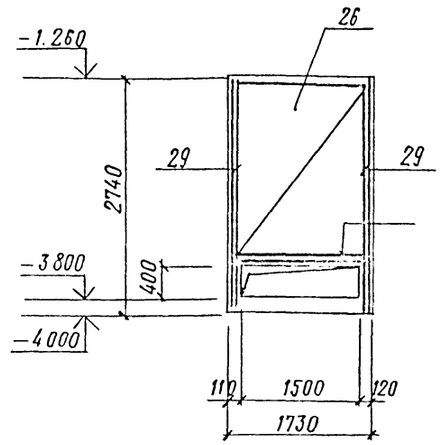

Ум 13

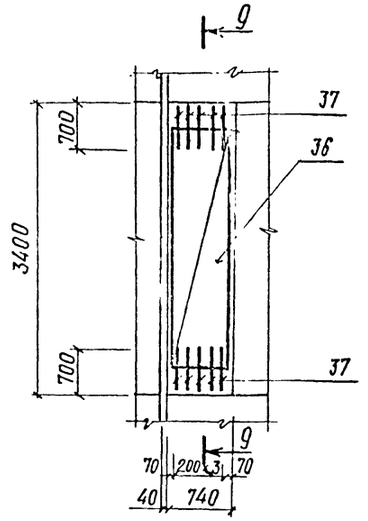

7 — 7

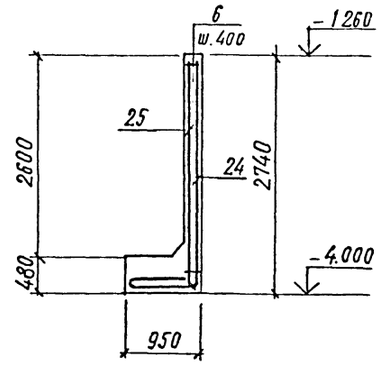

9 — 9

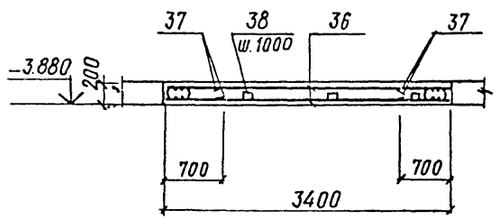

2 — 2

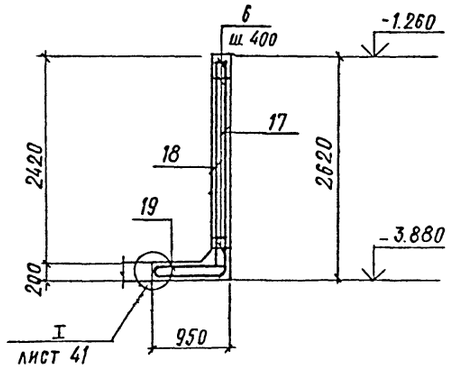

4 — 4

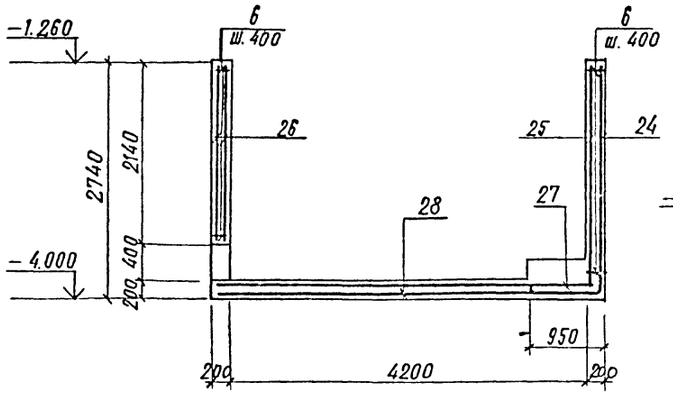

8 — 8

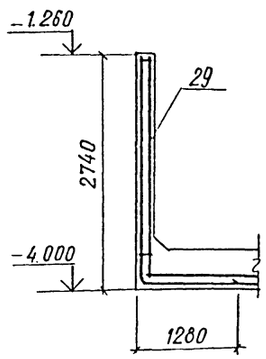

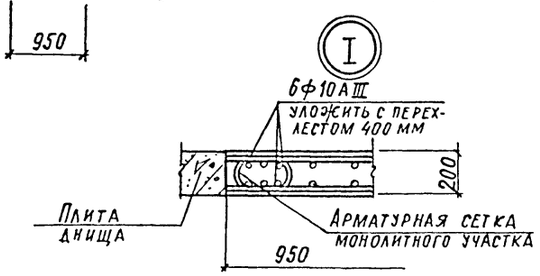

1. Общие примечания см. лист КЖ-32.
2. Данный лист см. совместно с черт. КЖ-38; КЖ-39.

44

8618/3

3 — 3

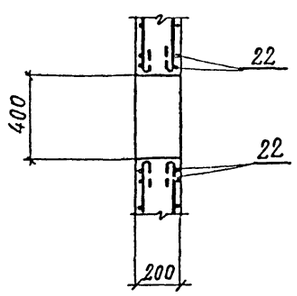

5 — 5

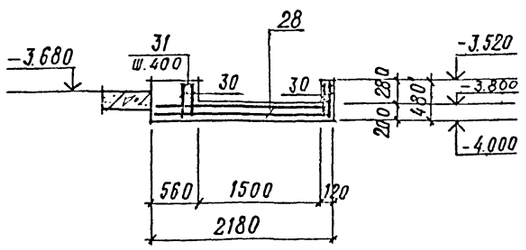

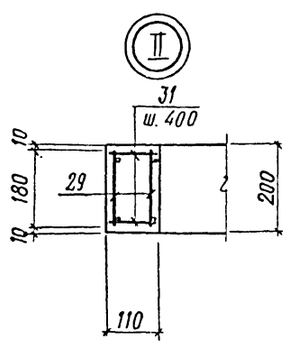

Взам. инв. № | Подпись и дата | Инв. № подл.

привязан

инв. №

Гл. инж. пр.	Любавин		
Нач. отд.	Чистяков		
Гл. кон.	Новикова		
Рук. гр.	Гонсалес		
Исп.	Липатова		
Провер.	Гонсалес		
Н. кон.	Новикова		

ТП 409-013-12.83 КЖ

Конвейерная линия по изготовлению однослойных панелей наружных стен для заводов КПД средней мощности

Вариант I

Стадия	Лист	Листов
Р	41	

Щелевые камеры. Монолитные участки Ум 8, Ум 10, Ум 10н, Ум 13 Армирование.

Госстрой СССР Проектный институт №2 г. Москва

Копировал: Формат

Типовой проект 409-013-12.83 Альбом III

Ум 14

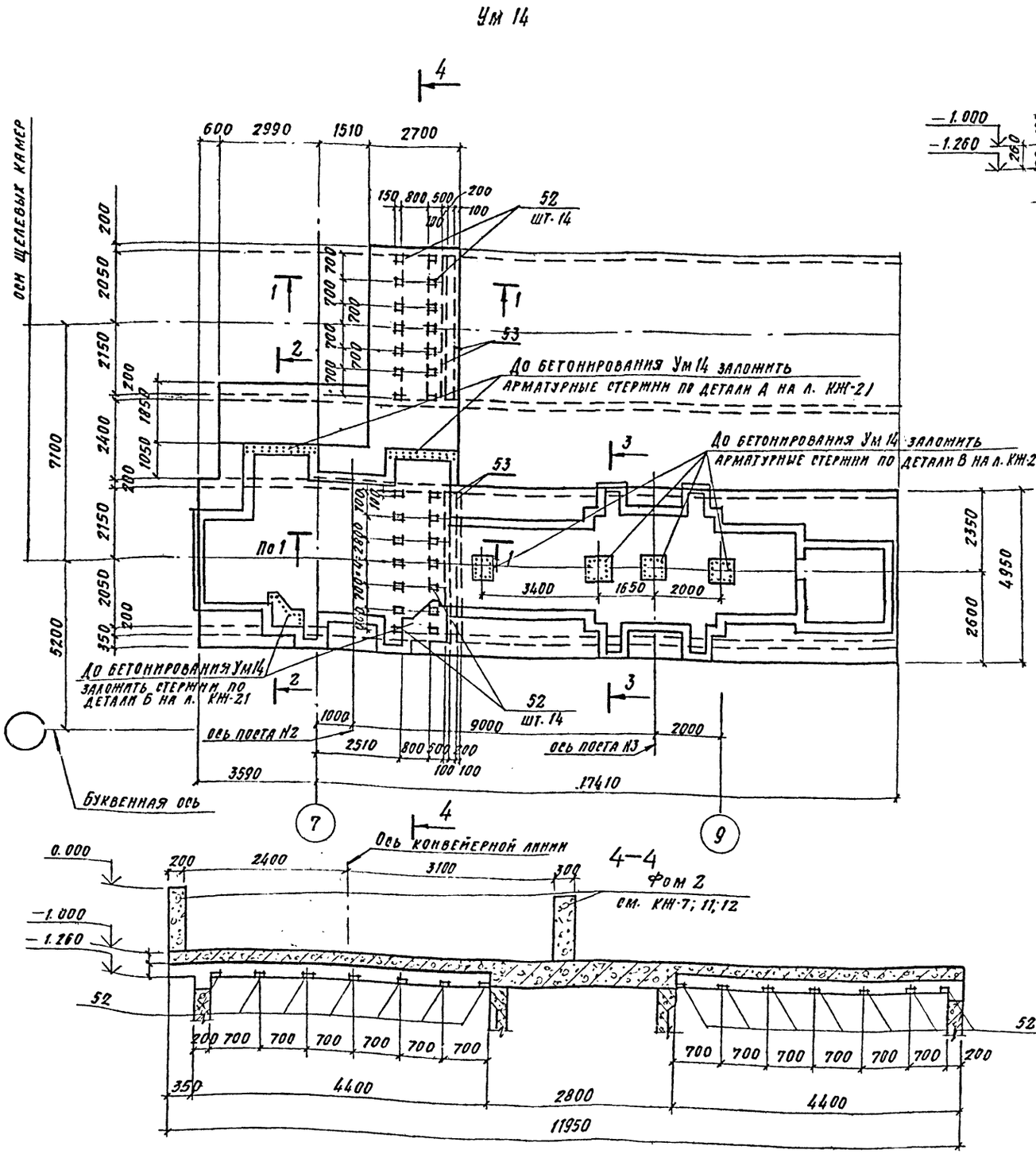

1-1

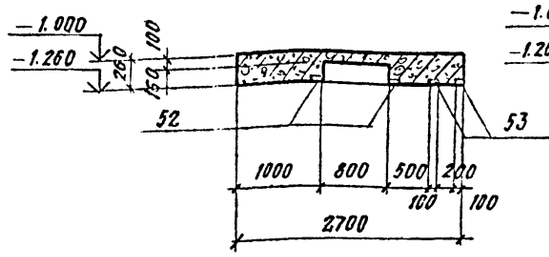

3-3 ось конвейерной линии

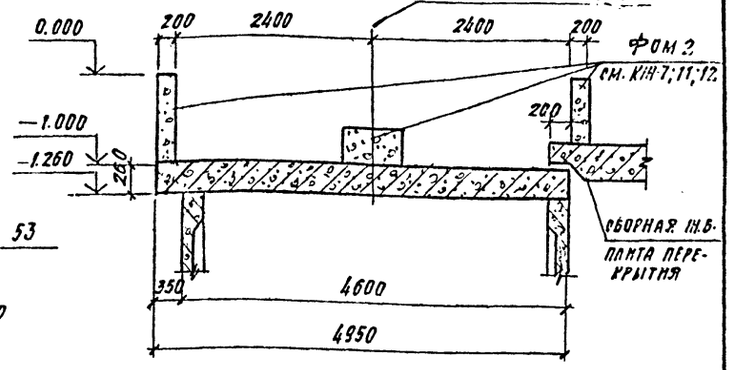

2-2

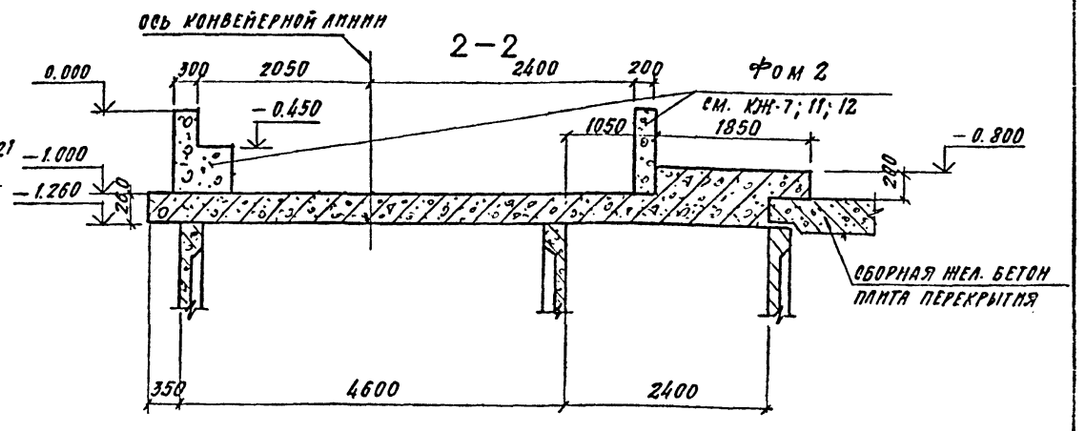

1. Данный лист смотреть совместно с листами КЖ-7; 11; 12
2. Перед началом бетонирования Ум14 заложить стержни по деталям А, Б и В на л. КЖ-21; установить закладные детали по черт КЖ-7. Анкерные стержни закладных деталей приварить к арматуре Ум 14 электросваркой
3. Армирование см. на л. КЖ-43
4. Спецификацию и ведомость расхода стали на один элемент см. л. КЖ-47.
5. Общие примечания см. на л. КЖ-5.

Инв. № подл. | Взам. инв. № | Подп. и дата

8618/3

45

Гл. инж. пр.	Любавин		
Нач. отд.	Чистяков		
Гл. конст.	Новикова		
Рук. гр.	Гонсалес		
Инж.	Семенниев		
Провер.	Гонсалес		
Н. контр.	Новикова		

ТП 409-013-12.83 КЖ

Конвейерная линия по изготовлению однослойных панелей наружных стен для заводов КПД средней мощности

Вариант 1

Стадия	Лист	Листов
Р	42	

Перекрытие щелевых камер. Монолитный участок Ум 14. Опалубка

Госстрой СССР Проектный институт №2 г. Москва

Привязан

Инв. №

Копировал

Формат

Типовой проект 409-013-12.83 Альбом III

Схема раскладки верхних сеток УМ14

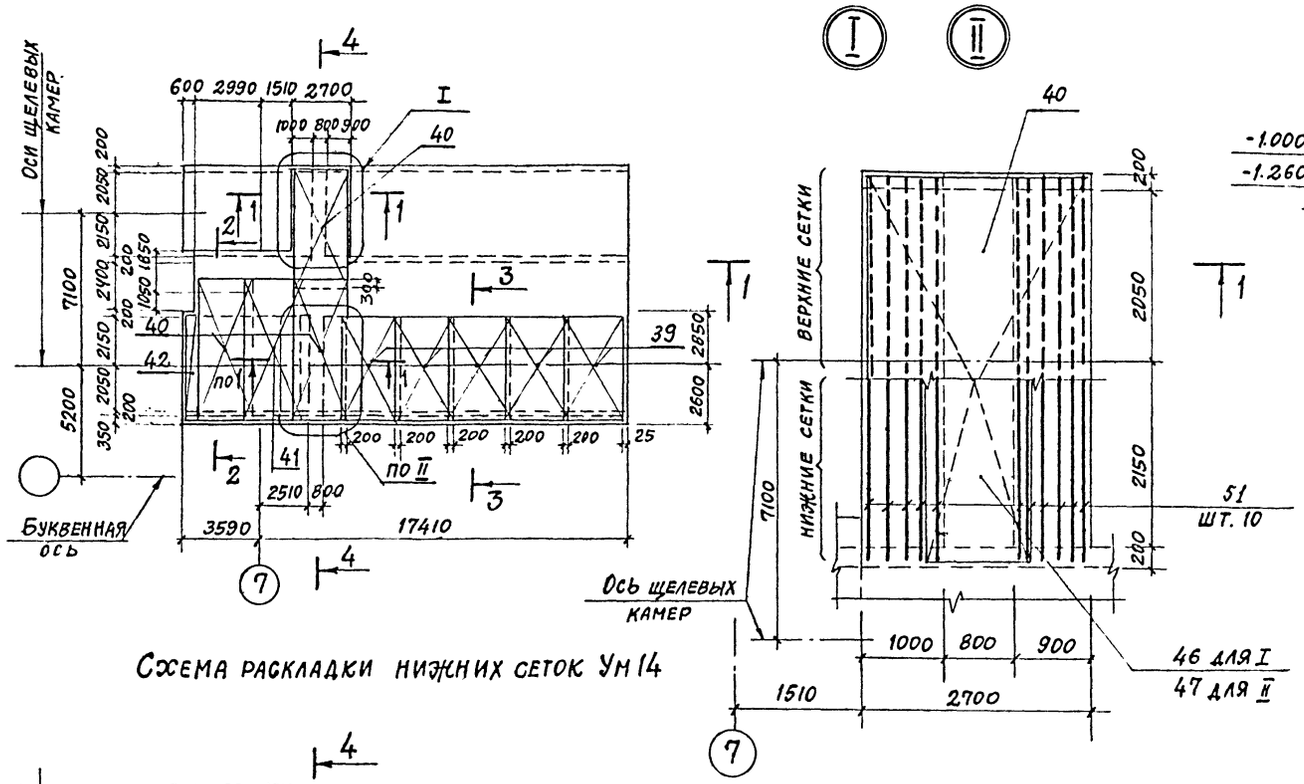

Схема раскладки нижних сеток УМ14

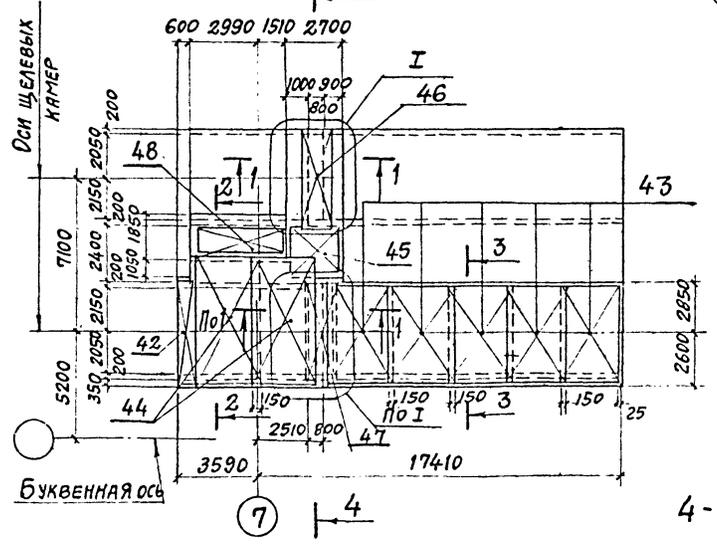

1-1

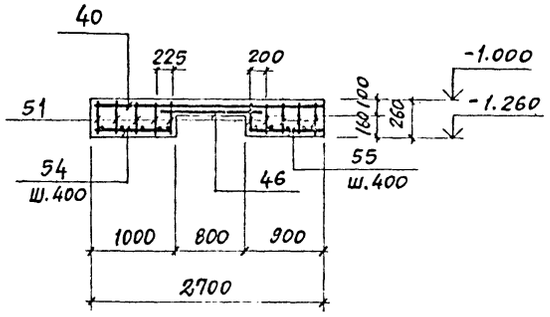

2-2

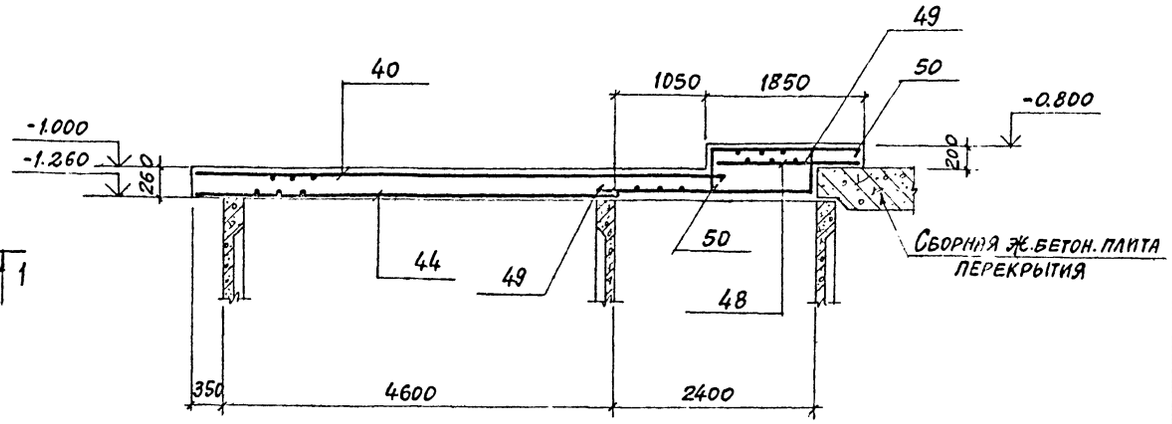

3-3

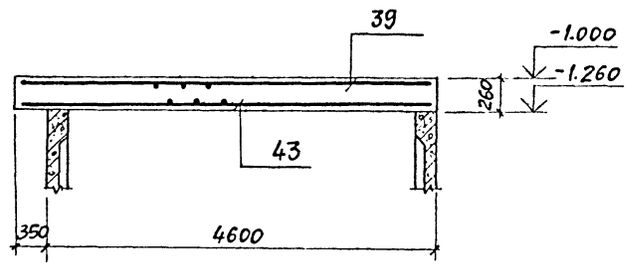

4-4

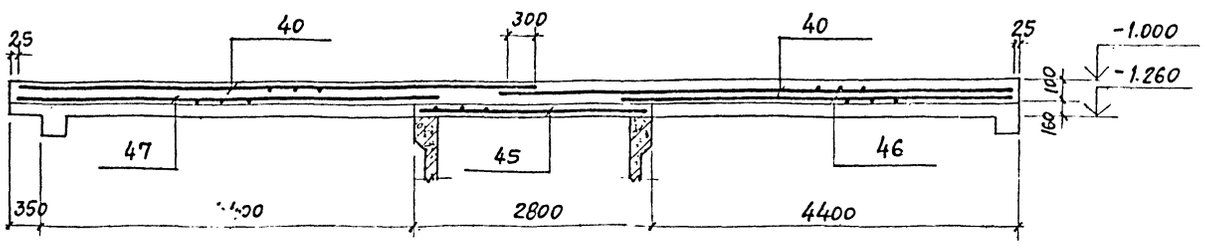

1. Опалубочные чертежи УМ14 см. л. КЖ-42.
2. Толщина защитного слоя - 25 мм.
3. Общие примечания см. на л. КЖ-5.

46
8618/3

Привязан

Инв.№

Гл.инж.пр	Любавин	
Нач.отд	Чистяков	
Гл.констр	Новикова	
Рук.гр.	Гонсялес	
Инж.	Семенников	
Провер	Гонсялес	
Н.контр	Новикова	

ТП 409-013-12.83 КЖ

Конвейерная линия по изготовлению однослойных панелей наружных стен для заводов КПД средней мощности

Вариант 1

Стадия	Лист	Листов
Р	43	

Монолитный участок УМ14. Схемы раскладки верхних и нижних сеток (армирование)

Госстрой СССР Проектный институт №2 г.Москва

Копировал: Формат

Инв.№ подл. | Подпись и дата | Взамен инв.

Типовой проект 409-013-12.83 Альбом III

УМ15

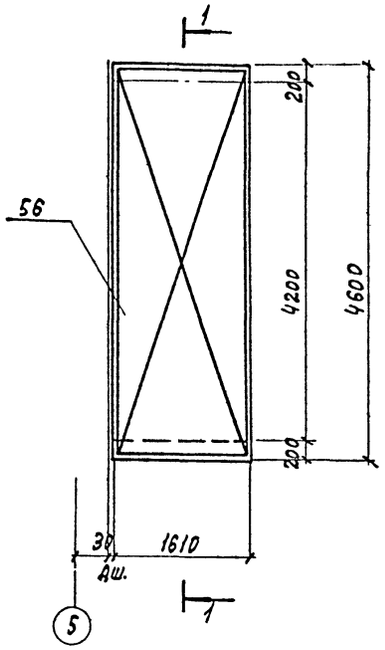

УМ16

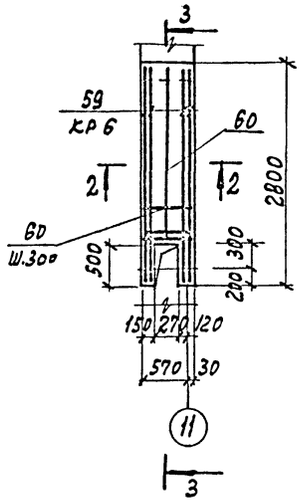

УМ17

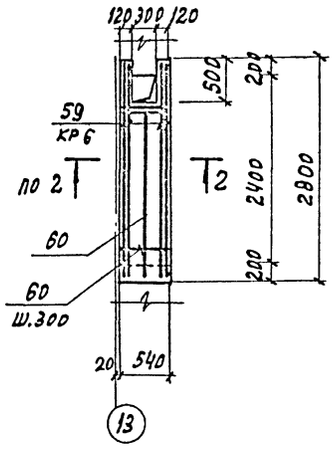

УМ20

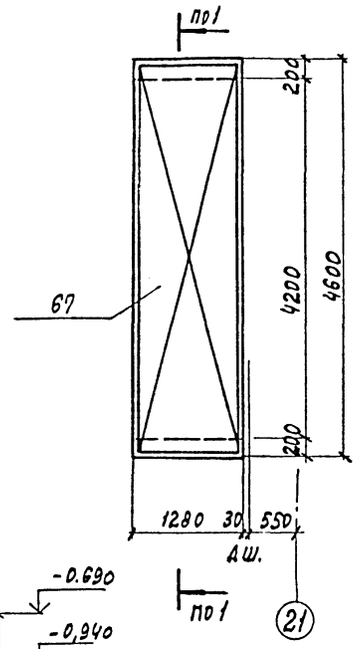

УМ18

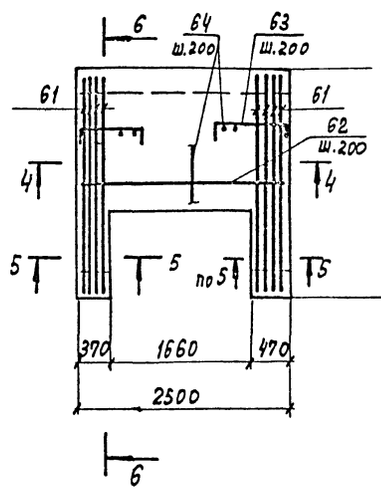

УМ19

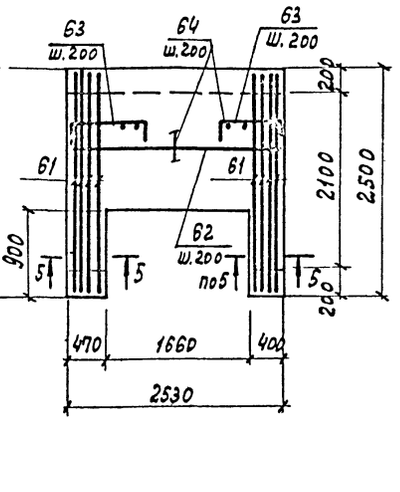

2-2

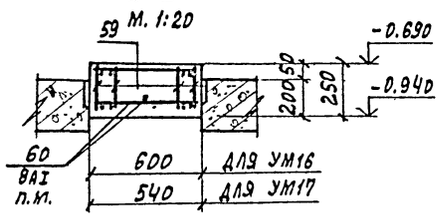

1-1

5-5

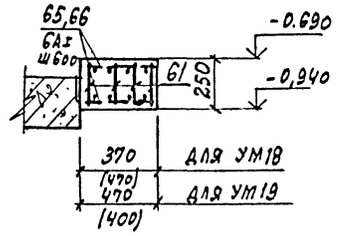

4-4

М 1:20

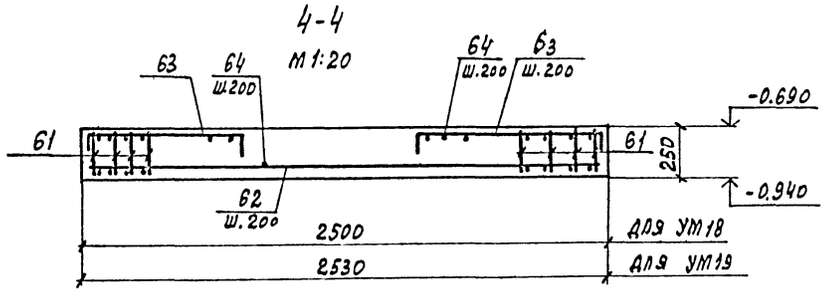

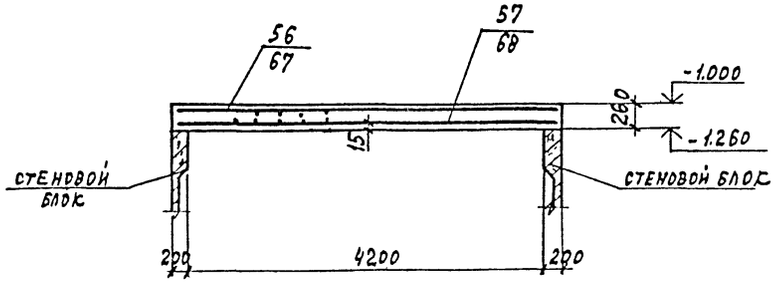

3-3

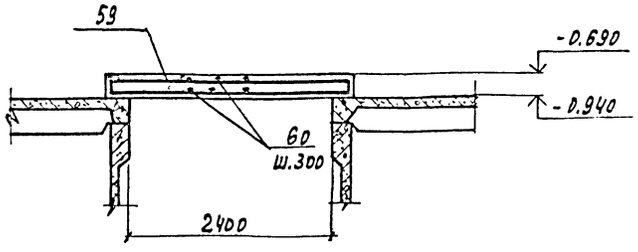

Панели перекрытия

б-б

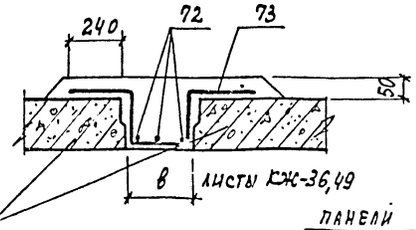

Панели днища

а-а

(лист КЖ-28)

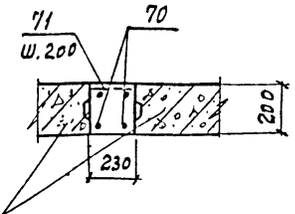

б-б

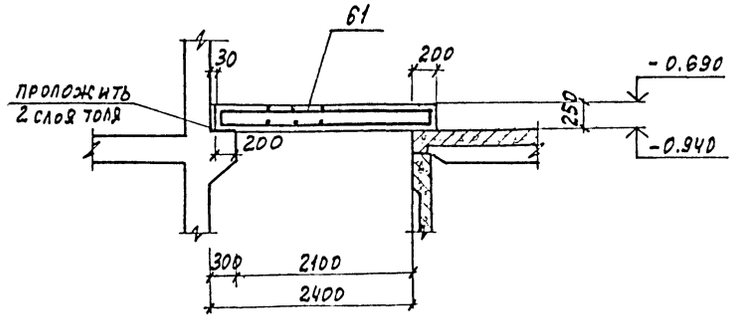

1. Монолитные участки замаркированы на л. КЖ-35,36.
2. Все плоские каркасы до установки в опалубку объединить в пространственный каркас. Соединительные стержни приварить к плоским каркасам электродуговой сваркой. Электроды типа Э-42А
3. Общие примечания см. л. КЖ-5,32.

47
8618/3

Инв. № подл. | Подпись и дата | Взам. инв. №

Привязан

Инв. №

Гл. инж. пр.	Любавин	
Нач. отд.	Чистяков	
Гл. конст.	Новикова	
Рук. гр.	Гонсалес	
Исполн.	Никитина	
Провер.	Гонсалес	
Н. контр.	Новикова	

ТП 409-013-12.83 КЖ

Конвейерная линия по изготовлению стеновых панелей наружных стен для заводов КПА средней мощности

Вариант 1

Стадия	Лист	Листов
Р	44	

Перекрытие щелевых камер. Участки монолитные УМ15 ÷ УМ20

Госстрой СССР Проектный институт № 2 г. Москва

Копировал: Графская Формат

Типовой проект 409-013-12.83 Альбом III

Спецификация к монолитным участкам (начало)

Формат	Зона	Поз.	Обозначение	Наименование	Кол.	Примечание
				УМ 1; УМ 1н		
				Сборочные единицы		
		1	КЖИ С15÷С21; С28	Сетка арматурная С16	1	
		2	ГОСТ 23279-78	С $\frac{8AI-200}{12AIII-200}$ 2450×950 $\frac{75}{75}$	1	
		3	КЖИ С22÷С26	Сетка арматурная С22	1	
				Детали		
		4		ф12AIII ГОСТ 5781-81 ℓ=2550	8	2,3
		5		ф8AI ГОСТ 5781-81 ℓ=800	8	0,3
		6		ℓ=180	12	0,07
				Материалы		
				Бетон марки 300	0,62 м³	
				УМ 2; УМ 2н		
				Сборочные единицы		
		7	КЖИ С15÷С21; С28	Сетка арматурная С17	1	
		8	ГОСТ 23279-78	$\frac{6AIII-200}{12AIII-200}$ 2450×1750 $\frac{75}{75}$	1	
		9	КЖИ С22÷С26	С23	1	
				Детали		
		6		ф8AI ГОСТ 5781-81, ℓ=180	12	0,07
				Материалы		
				Бетон марки 300	1,19 м³	
				УМ 3; УМ 3н		
				Сборочные. единицы		
		10	КЖИ С15÷С21, С28	Сетка арматурная С18		
		11	ГОСТ 23279-78	$\frac{6AIII-200}{12AIII-200}$ 2250×1550 $\frac{75}{75}$	1	
		12	КЖИ С22÷С26	С24	1	
				Изделие закладное		
		13	КЖИ МН23	МН23	1	
		14	1.400-15. 80.02	МН127-6	0,5	п.м.
				Детали		
		4		ф12AIII ГОСТ5781-81, ℓ=2550	4	2,3
		6		ф8AI ГОСТ 5781-81, ℓ=180	12	0,07
		15		ℓ=1550	4	0,6

Формат	Зона	Поз.	Обозначение	Наименование	Кол.	Примечание
				Материалы		
				Бетон марки 300	1,08	м³
				УМ 4; УМ 4н		
				Сборочные единицы		
		1	КЖИ С15÷С21; С28	Сетка арматурная С16	1	
		2	ГОСТ 23279-78	С $\frac{8AI-200}{12AIII-200}$ 2450×950 $\frac{75}{75}$	1	
		3	КЖИ С22÷С26	С22	1	
				Изделие закладное		
		14	1.400-15. 80.02	МН127-6	0,5	п.м
				Детали		
		6		ф8AI ГОСТ 5781-81, ℓ=180	12	0,07
				Материалы		
				Бетон марки 300	0,67	м³
				УМ 5; УМ 5н		
				Сборочные единицы		
		1	КЖИ С15÷С21, С28	Сетка арматурная С16	1	
		2	ГОСТ 23279-78	С $\frac{8AI-200}{12AIII-200}$ 2450×950 $\frac{75}{75}$	1	
		3	КЖИ С22÷С26	С22	1	
				Изделие закладное		
		14	1.400-15. 80.02	МН127-6	0,9	п.м
		16	КЖИ МС4, МН21, МН22	МН21	2	
				Детали		
		6		ф8AI ГОСТ 5781-81, ℓ=180	12	0,07
				Материалы		
				Бетон марки 300	0,67	м³
				УМ 6; УМ 6н		
				Сборочные единицы		
		10	КЖИ С15÷С21; С28	Сетка арматурная С18	1	
		11	ГОСТ 23279-78	С $\frac{6AIII-200}{12AIII-200}$ 2250×1550 $\frac{75}{75}$	1	
		12	КЖИ С22÷С26	С24	1	

Формат	Зона	Поз.	Обозначение	Наименование	Кол.	Примечание
				Изделие закладное		
		13	КЖИ МН23	МН23	1	
		14	1.400-15 80.02	МН127-6	0,9	п.м
		16	КЖИ МС4; МН21; МН22	МН21	4	
				Детали		
		4		ф12AIII ГОСТ5781-81, ℓ=2550	4	2,3
		6		ф8AI ГОСТ 5781-81, ℓ=180	12	0,07
		15		ℓ=1550	4	0,6
				Материалы		
				Бетон марки 300	1,08	м³
				УМ 7; УМ 7н		
				Сборочные единицы		
		1	КЖИ С15÷С21; С28	Сетка арматурная С16	1	
		2	ГОСТ 23279-78	$\frac{8AI-200}{12AIII-200}$ 2450×950 $\frac{75}{75}$	1	
		3	КЖИ С22÷С26	С22	1	
				Изделие закладное		
		14	1.400-15 80.02	МН127-6	0,9	п.м
		16	КЖИ С15÷С21; С28	МН21	4	
				Детали		
		6		ф8AI ГОСТ 5781-81, ℓ=180	12	0,07
				Материалы		
				Бетон марки 300	0,67	м³

Данный лист см. совместно с черт. КЖ-37÷КЖ-41. 48

8618/3

Взамен инв.№ | Подпись и дата | Инв.№ подл.

Привязан

Инв.№

Гл.инж.пр.	Любавин		ТП 409-013-12.83 КЖ
Нач.отд.	Чистяков		Конвейерная линия по изготовлению однослойных панелей наружных стен для заводов КПД средней мощности
Гл.кон.	Новикова		Вариант I
Рук.гр.	Гонсалес		Лист 45 Листов
Исполн.	Липатова		Щелевые камеры. Спецификация к монолитным участкам (начало)
Провер.	Гонсалес		Госстрой СССР Проектный институт №2 г. Москва
Н.кон.	Новикова		

Копировал: Формат

Типовой проект 409-013-12.83 Альбом III

Спецификация к монолитным участкам (продолжение)

Формат	Зона	Поз.	Обозначение	Наименование	Кол.	Примечание
				УМ 8		
				Сборочные единицы		
		17	КЖИ С15÷С21; С28	Сетка арматурная С19	1	
		18	ГОСТ 23279-78	$\frac{6AIII-200}{12AIII-200}$ 2450×2550 $\frac{75}{75}$	1	
		19	КЖИ С22÷С26	С25	1	
		20	КЖИ КР11; КР13	Каркас плоский КР14	4	
				Изделия закладные		
		21	1.400-15 в0.02	МН117-6	3	
				Детали		
		22		ф8AI ГОСТ 5781-81 ℓ=1600	8	0,6кг
		6		ℓ=180	12	0,07кг
				Материалы		
				Бетон марки 300	1,65	м³
				УМ 9		
				Сборочные единицы		
		7	КЖИ С15÷С21; С28	Сетка арматурная С17	1	
		8	ГОСТ 23279-78	С $\frac{6AIII-200}{12AIII-200}$ 2450×1750 $\frac{75}{75}$	1	
		9	КЖИ С22÷С26	С23	1	
				Изделия закладные		
		13	КЖИ МН23	МН23	1	
		14	1.400-15 в0.02	МН 127-6	0.9	п.м
		16	КЖИ МС4; МН21; МН22	МН21	4	
				Детали		
		4		ф12AIII ГОСТ 5781-81, ℓ=2550	4	2,3кг
		6		ф8AI ГОСТ 5781-81, ℓ=180	12	0,07кг
		23		ℓ=1800	4	0,7кг
				Материалы		
				Бетон марки 300	1,23	м³
				УМ 10; УМ 10н		
				Сборочные единицы		
		24	КЖИ С15÷С16; С28	Сетка арматурная С21	1	
		25	ГОСТ 23279-78	С $\frac{6AIII-200}{12AIII-200}$ 2650×2450 $\frac{25}{25}$	1	
		26	ГОСТ 23279-78	С $\frac{6AIII-200}{12AIII-200}$ 2050×1650 $\frac{25}{25}$	2	
		27	КЖИ С27	С27	1	
		28	ГОСТ 23279-78	С $\frac{12AIII-200}{8AI-200}$ 2050×3850 $\frac{25}{25}$	2	
		29	КЖИ-КР14; КР15	Каркас плоский КР15	4	
		30	КЖИ-КР16	КР16	4	
				Изделия закладные		
		14	1.400-15 в0.02	МН127-6	0,9	п.м
		16	КЖИ МС4; МН21; МН22	МН 21	4	
		21	1.400-15 в0.02	МН117-6	6	
				Детали		
		6		ф8AI ГОСТ 5781-81, ℓ=180	26	0,07кг
		31		ℓ=90	76	0,04кг
				Бетон марки 300	3,8	3м³
				УМ 11; УМ 11н		
				Сборочные единицы		
		32	КЖИ С15÷С21; С28	Сетка арматурная С20	1	
		33	ГОСТ 23279-78	С $\frac{8AI-200}{12AIII-200}$ 2450×750 $\frac{75}{75}$	1	
		34	КЖИ С22÷С26	С26	1	
				Изделия закладные		
		14	1.400-15 в0.02	МН127-6	0,9	п.м
		16	КЖИ МС4; МН21; МН22	МН21	4	
				Детали		
		6		ф8AI ГОСТ 5781-81 ℓ=180	12	0,07кг
				Материалы		
				Бетон марки 300	0,63	м³
				УМ12; УМ 12н		
				Сборочные единицы		
		20	КЖИ КР14; КР15	Каркас плоский КР14	3	
		34	КЖИ С22÷С26	Сетка арматурная С26	1	
				Детали		
		35		ф8AI ГОСТ 5781-81, ℓ=370	12	0,14кг
				Материалы		
				Бетон марки 300	0,2	6м³
				УМ 13		
				Сборочные единицы		
		36	ГОСТ 23279-78	Сетка арм. С $\frac{12AIII-200}{8AI-200}$ 650×2750 $\frac{75}{75}$	2	
				Детали		
		37*		ф14 AIII ГОСТ 5781-81, ℓ=1700	8	2,1кг
		38*		ф8AI ГОСТ 5781-81, ℓ=970	6	0,4кг
				Материалы		
				Бетон марки 300	0,5	м³

Позиции, обозначенные „*" см. в ведомости деталей на л. КЖ-48.

Данный лист см. совместно с черт. КЖ-38 ÷ КЖ41.

49
8618/3

Привязан

Инв. №

Инв. № подл. | Подпись и дата | Взамен инв.

Гл. инж. пр.	Любавин		ТП 409-013-12.83 КЖ
Нач. отд.	Чистяков		Конвейерная линия по изготовлению однослойных панелей наружных стен для заводов КПД средней мощности
Гл. кон.	Новикова		Вариант I
Рук. гр.	Гонсалес		Стадия: Р; Лист: 46; Листов:
Исп.	Липатова		Щелевые камеры. Спецификация к монолитным участкам (продолжение)
Провер.	Гонсалес		Госстрой СССР. Проектный институт №2 г. Москва
Н. кон.	Новикова		

Копировал: Формат

Типовой проект 409-013-12.83 Альбом III

Спецификация к монолитным участкам (продолжение)

Формат	Зона	Поз.	Обозначение	Наименование	Кол.	Примечание
				УМ 14		
				Сборочные единицы		
		39	ГОСТ 23279-78	Сетка арм. С $\frac{12AIII-200}{12AIII-200}$ 2850×4850 $\frac{25}{25}$	5	
		40		С $\frac{20AIII-200}{12AIII-200}$ 2650×6050 $\frac{25}{25}$	3	
		41		С $\frac{20AIII-200}{12AIII-200}$ 2250×6050 $\frac{25}{25}$	1	
		42		С $\frac{12AIII-200}{12AIII-200}$ 650×4850 $\frac{25}{25}$	1	
		43		С $\frac{20AIII-200}{12AI-200}$ 2950×4850 $\frac{25}{25}$	5	
		44		С $\frac{20AIII-200}{12AIII-200}$ 2750×6250 $\frac{25}{25}$	2	
		45		С $\frac{12AIII-200}{12AIII-200}$ 2250×3250 $\frac{25}{25}$	1	
		46		С $\frac{12AIII-200}{6AI-200}$ 1050×4650 $\frac{25}{25}$	1	
		47		С $\frac{12AIII-200}{6AI-200}$ 1050×5250 $\frac{25}{25}$	1	
		48		С $\frac{12AIII-200}{12AIII-200}$ 1750×3450 $\frac{25}{25}$	1	
		49	КЖИ С15÷С21; С28	С15	1	
		50		С28	1	
		51	КЖИ КР5; КР6; КР7	Каркас плоский КР7	20	
				Изделие закладное		
		52	1.400-15. 80.02	МН 106-3	28	
		53		МН 127-3	16,8	п.м
				Детали		
		54		ф6AI ГОСТ 5781-81, с=950	26	0,21
		55		с=850	26	0,19
				Материалы		
				Бетон марки 300	12,6	м3
				УМ 15		
				Сборочные единицы		
		56	ГОСТ 23279-78	Сетка арм. С $\frac{12AIII-200}{6AI-200}$ 1450×4550 $\frac{75}{75}$	1	
		57		$\frac{20AIII-100}{10AI-300}$ 1450×4550 $\frac{25}{25}$	1	
				Детали		
		58*		ф8AI ГОСТ 5781-81, с=1120	10	0,43
				Материалы		
				Бетон марки 300	1,93	м3

Формат	Зона	Поз.	Обозначение	Наименование	Кол.	Примечание
				УМ 16		
				Сборочные единицы		
		59	КЖИ КР5; КР6; КР7	Каркас плоский КР6	4	
				Детали		
		60		ф8AI ГОСТ 5781-81, с- п.м	16	п.м
				Материалы		
				Бетон марки 300	0,31	м3
				УМ 17		
				Сборочные единицы		
		59	КЖИ КР5; КР6; КР7	Каркас плоский КР6	4	
				Детали		
		60		ф8AI ГОСТ 5781-81 с-п.м.	14	п.м
				Материалы		
				Бетон марки 300	0,27	м3
				УМ 18		
				Сборочные единицы		
		61	КЖИ КР5; КР6; КР7	Каркас плоский КР5	8	
				Детали		
		62		ф10AIII ГОСТ 5781-81, с=2470	9	1,5
		63		с=1100	18	0,7
		64		ф6AI ГОСТ 5781-81, п.м	40,2	п.м
		65		с=340	14	0,08
		66		с=440	14	0,1
				Материалы		
				Бетон марки 300	1,19	м3
				УМ 19		
				Сборочные единицы		
		61	КЖИ КР5; КР6; КР7	Каркас плоский КР5	8	

Формат	Зона	Поз.	Обозначение	Наименование	Кол.	Примечание
				Детали		
		62		ф10AIII ГОСТ 5781-81, с=2470	9	1,5
		63*		с=1100	18	0,7
		64		ф6AI ГОСТ 5781-81, п.м	40,2	п.м
		65		с=340	14	0,08
		66		с=440	14	0,1
				Материалы		
				Бетон марки 300	1,21	м3
				УМ 20		
				Сборочные единицы		
		67		Сетка арм. С $\frac{12AIII-200}{6AI-200}$ 1250×4550 $\frac{75}{75}$	1	
		68		С $\frac{20AIII-100}{10AI-300}$ 1250×4550 $\frac{25}{25}$	1	
				Детали		
		69*		ф8AI ГОСТ 5781-81, с=1020	10	0,39
				Материалы		
				Бетон марки 300	1,53	м3

Позиции, обозначенные „*" см. в ведомости деталей на л. КЖ-48.

Данный лист см. совместно с черт. КЖ-38÷КЖ-41.

50
8618/3

Привязан

Инв. №

Гл. инж. пр.	Любавин		
Нач. отд.	Чистяков		
Гл. кон.	Новикова		
Рук. гр.	Гонсалес		
Исп.	Липатова		
Провер.	Гонсалес		
Н. кон.	Новикова		

ТП 409-013-12.83 .КЖ

Конвейерная линия по изготовлению однослойных панелей наружных стен для заводов КПД средней мощности

Вариант I

Стадия	Лист	Листов
Р	47	

Щелевые камеры
Спецификация к монолитным участкам (продолжение)

Госстрой СССР
Проектный институт №2
г. Москва

Копировал: Формат

Инв. № подл. | Подпись и дата | Взам. инв. №

Типовой проект 409-013-12.83 Альбом III

Спецификация к монолитным участкам (окончание)

Формат	Зона	Поз.	Обозначение	Наименование	Кол.	Примечание
				„а-а"		
				Детали		
		70*		ф14АIII ГОСТ 5781-81 ℓ=5160	2	
		71		ф6АI ГОСТ 5781-81 ℓ=210	9	
				Материалы		
				Бетон марки 300	0,16	м³
				„б-б"		
				Детали		
		72		ф20АIII ГОСТ 5781-81, ℓ=п.м.	91,4	п.м
		73		ф6АI ГОСТ 5781-81 ℓ=п.м.	97,5	п.м
				Материалы		
				Бетон марки 300	2,12	м³

Позиции обозначенные * см. в ведомости деталей

Ведомость расхода стали на элемент, кг

Марка эл-та	Арматурные изделия: Арматурная сталь ГОСТ 5781-81, класс А-I, ф мм: 6	8	10	Итого	класс А-III, ф мм: 6	10	12	14	16	20	22	Итого	Итого	Закладные изделия: Профильная сталь ВСт3кп2: ∟50×5	Труба ф57×3	δ=6	δ=8	Арматурная сталь ГОСТ 5781-81, класс А-III, ф мм: 8	Итого	Всего
Ум 1; Ум 1н	1,3	16,0		17,3	3,4	—	52,5					55,9	73,2	—	—	—		—		73,2
Ум 2; Ум 2н	2,3	8,5		10,8	10,7	—	63,0					73,7	84,5	—	—	—		—		84,5
Ум 3; Ум 3н	2,0	3,3		5,3	9,4	—	64,0					73,4	78,7	4,3	—	2,4		0,6	7,3	86,0
Ум 4; Ум 4н	1,3	5,8		7,1	3,4	—	35,1					38,5	45,6	—	—	0,2		0,2	0,4	46,0
Ум 5; Ум 5н	4,7	13,5		18,2	—	—	35,1					35,1	53,3	—	2,8	4,2		0,3	7,3	60,6
Ум 6; Ум 6н	—	3,3		3,3	11,5	—	64,2					75,7	79,0	4,3	5,6	4,2		0,5	14,7	93,7
Ум 7; Ум 7н	1,3	5,8		7,1	3,4	—	34,6					38,0	45,1	—	5,6	4,2		0,3	10,1	55,2
Ум 8	3,5	22,3		25,8	9,1	—	92,6	—	38,1			139,8	165,6	—	—	5,7	1,2	0,3	7,2	172,8
Ум 9	2,1	—		2,1	11,3	—	71,9					83,2	85,3	2,1	5,6	4,2	0,9	0,3	13,1	98,4
Ум 10; Ум 10н	3,0	62,8		65,8	24,8	—	216,3	—	42,4			283,5	349,3	—	5,6	15,6	3,3	6,3	30,8	380,1
Ум 11; Ум 11н	3,7	4,7	—	8,4	—	—	28,1	—	—			28,1	36,5	—	5,6	4,2	0,9	0,3	11	47,5
Ум 12; Ум 12н	1,0	4,4		5,4			8,6	—	28,5			37,1	42,5	—	—	—	—	—	—	42,5
Ум 13	—	8,6		8,6	—	—	19,6	16,8				36,4	45,0	—	—	—	—	—	—	45,0
Ум 14	42,8	32,0	98,5	173,3	—	—	224			216,8	133	454,5	471,8	—	—	98,6	—	21,8	120,4	483,8
Ум 15	—	4,4	15,3	19,7	—	—	32,3			179,8		212,1	231,8							231,8
Ум 16	4,4	6,3	6,8	17,5	—	—	—	—	—	—	32,8	32,8	50,3							50,3
Ум 17	4,4	5,4	6,8	16,6							32,8	32,8	49,4							49,4
Ум 18; Ум 19	14,9	12,1		27,0	—	25,8					58,5	84,3	111,3							111,3
Ум 20	—	4,0	12,3	16,3			28,3			146,1		174,4	190,7							190,7
а-а	0,4			0,4				12,5				12,5	12,9							12,9
б-б	12,8			12,8						119,2		119,2	132							132

Ведомость деталей

Поз.	Эскиз
37	400, 190, 200
38	300, 250, 300, 60
58	350, 300, 350, 60
69	300, 300, 300, 60
63	870, 115, 115
70	3360, 900, 900

Данный лист см. совместно с черт. КЖ-45÷КЖ-47.

51
8618/3

Привязан

Инв. №

Гл.инж.пр.	Любавин		ТП 409-013-12.83 КЖ
Нач.отд.	Чистяков		Конвейерная линия по изготовлению однослойных пустотелых наружных стен для завода КПД средней мощности
Гл.кон.	Новикова		Вариант I — Стадия Р, Лист 48, Листов
Рук.гр.	Гонсалес		Щелевые камеры. Спецификация к монолитным участкам (окончание). Ведомость расхода стали на элемент
Исполн.	Липатова		Госстрой СССР, Проектный институт №2, г. Москва
Провер.	Гонсалес		
Н.конт.	Новикова		

Копировал — Формат

Инв.№ подл. | Подпись и дата | Взамен инв.

Типовой проект 409-013-12.83 Альбом III

Схема расположения элементов каналов, бетонных блоков и рельсов (начало)

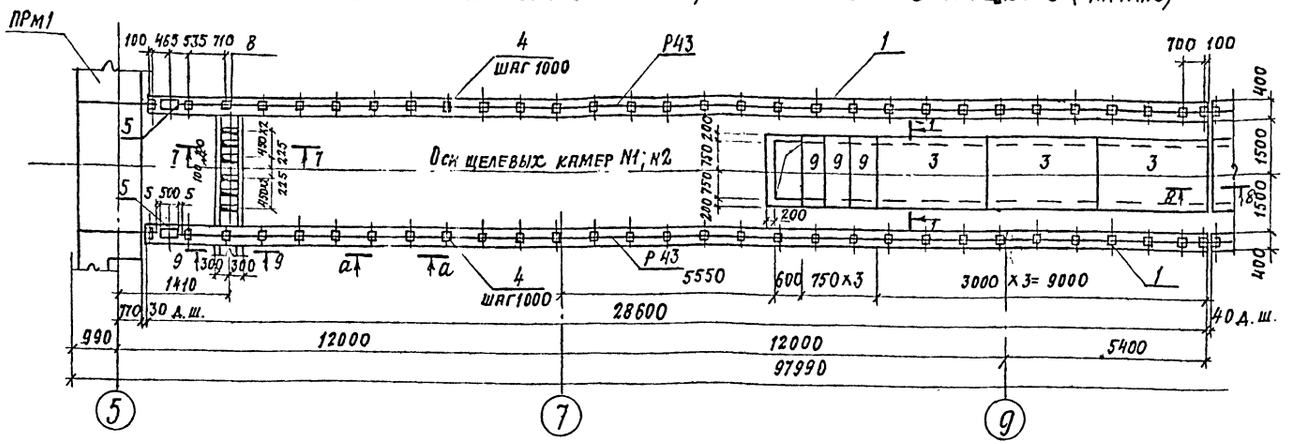

Спецификация к схеме расположения элементов

Марка эл-та	Обозначение	Наименование	Кол.	Масса, т	Прим.
1	ГОСТ 13579-78	Бетонный блок ФБС 12.4.6-Т	290	0.640	
2	ГОСТ 13579-78	ФБС 24.4.6-Т	2	1.280	
3	3.006-2 в. II-2	Плиты П14-3	44	1.24	
4	КЖИ МН6; МС2	Изделие закл. МН6	392	7.1	
9	3.006-2 в. II-2	Плита П14д-3	18	0.38	
5	1.400-15 в.1	" МН155-6	8	20.2	
6		ф10А III ГОСТ 5781-81	—	250пм	
7	1.400-15 в.1	Изделие закл. МН109-3	12	1.5	
8	КЖИ МС4	То же МС4	7	6.15	

Схема расположения элементов каналов, бетонных блоков и рельсов (продолжение)

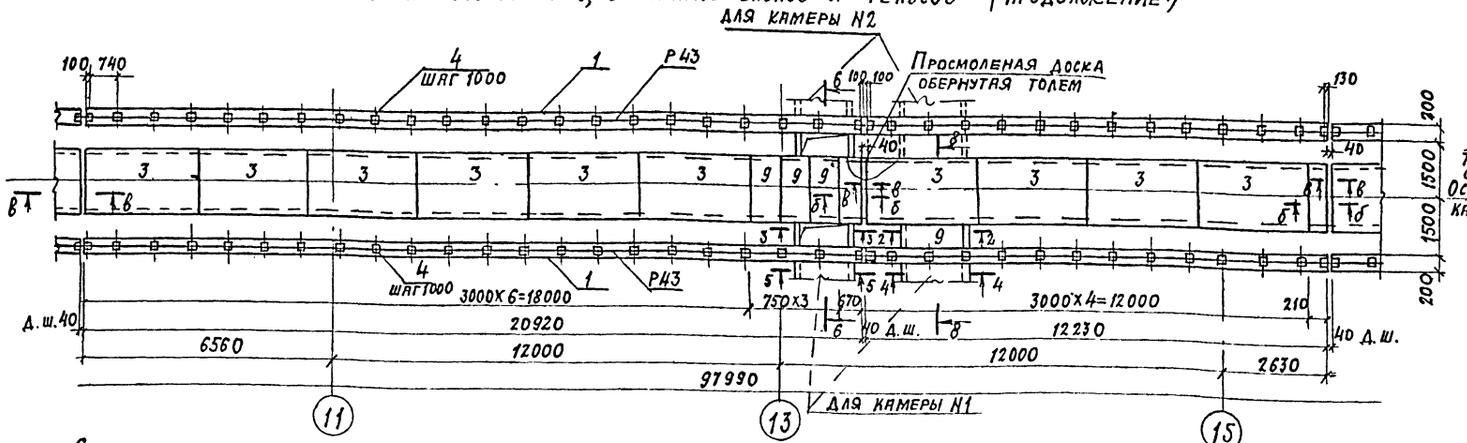

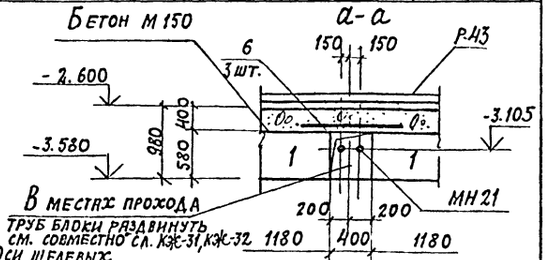

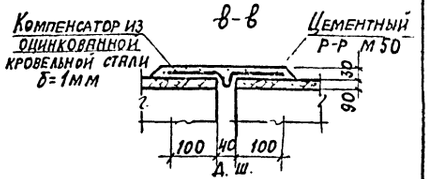

Схема расположения элементов каналов, бетонных блоков и рельсов (окончание)

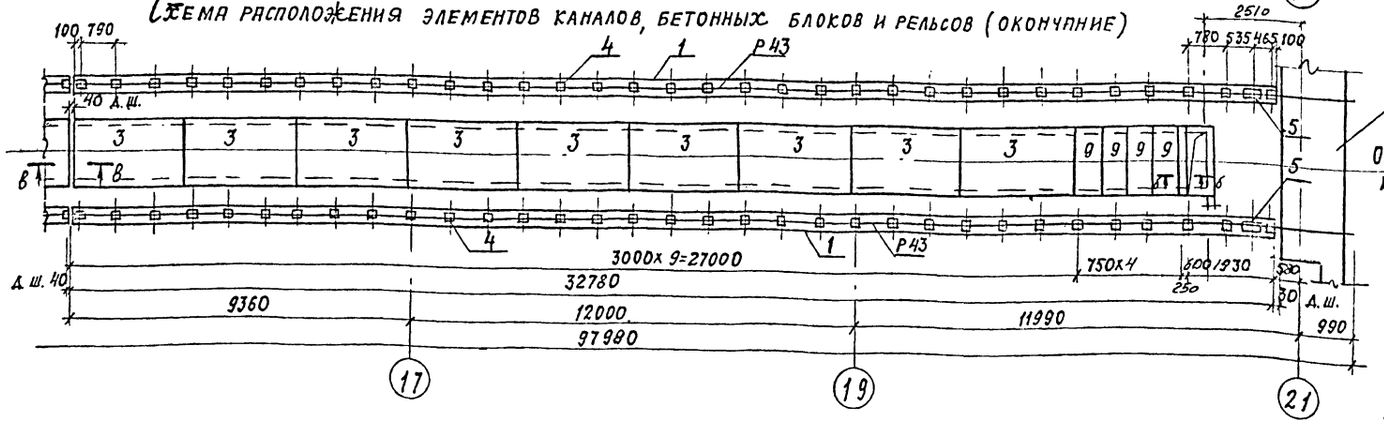

1. Общие примечания см. л. КЖ-5.
2. Расположение щелевых камер см. л. КЖ-28 ÷ КЖ-30.
3. Данный лист см. совместно с л. КЖ-34; 3; 4
4. Рельсы Р43 и накладные изделия см. на л. КЖ-5.
5. Разрез б-б см. на л. КЖ-44.

52
8618/3

Привязан

Инв. №

Гл. инж. п.	Любавин	
Нач. отд.	Чистяков	
Гл. констр.	Новикова	
Рук. гр.	Гонсалес	
Исполн.	Симонова	
Провер.	Новикова	
Н. контр.	Новикова	

ТП 409-013-12.83 КЖ

Конвейерная линия по изготовлению однослойных панелей наружных стен для заводов КПД средней мощности

Вариант 1

Стадия	Лист	Листов
Р	49	

Щелевые камеры. Схема расположения элементов каналов, бетонных блоков и рельсов

Госстрой СССР Проектный институт №2 Москва

Копировал:

Формат

1-1

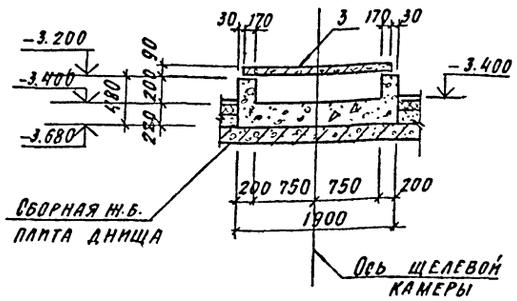

5-5

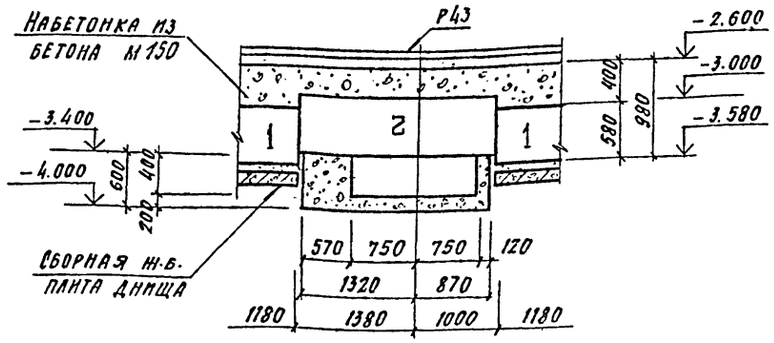

8-8

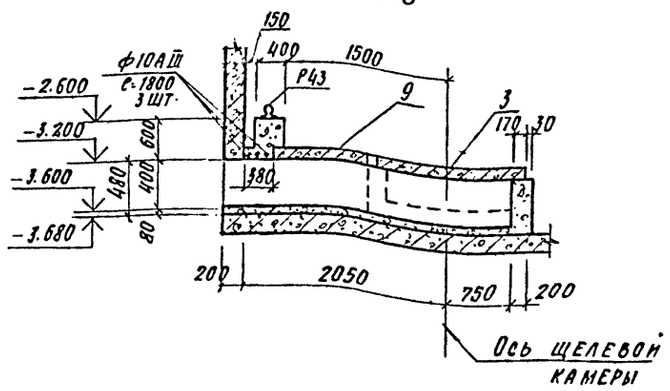

2-2

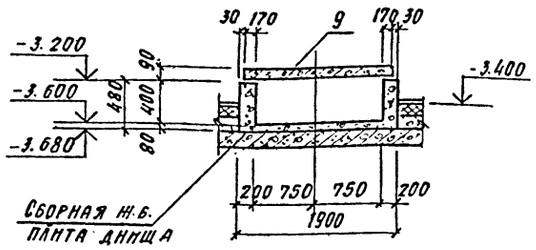

6-6

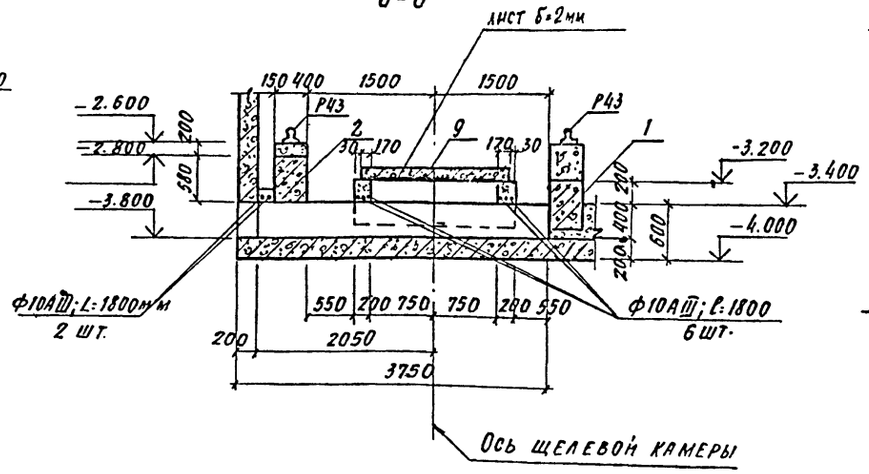

9-9

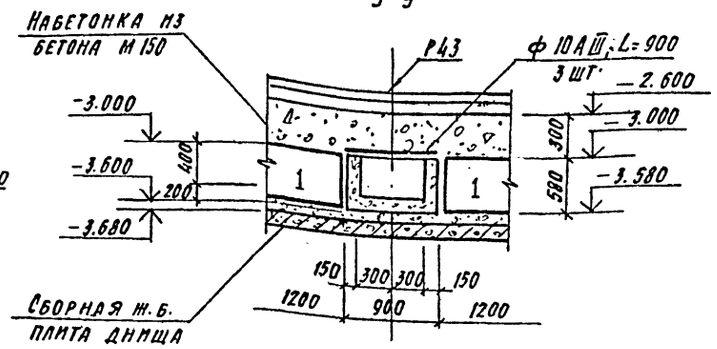

3-3

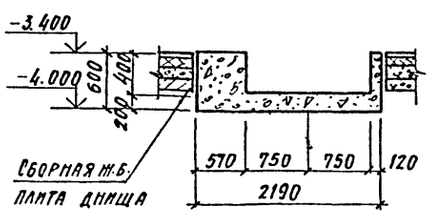

7-7

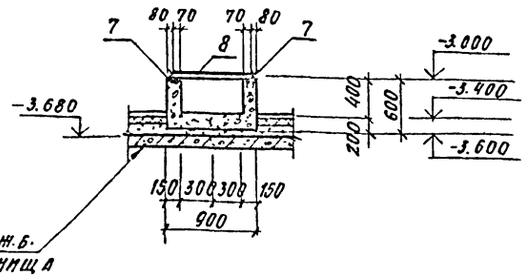

4-4

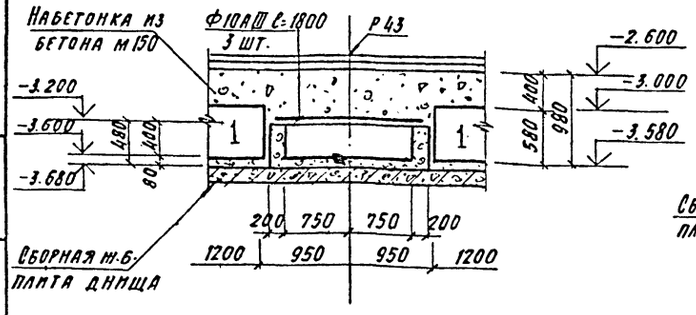

1. Общие примечания см. на листе КЖ-5
2. Данный лист смотреть совместно с л. КЖ-44; КЖ-49

53
8618/3

ПРИВЯЗАН

ИНВ. №

Гл. инж. пр.	Любавин		
Нач. отд.	Чистяков		
Гл. конст.	Новикова		
Рук. гр.	Гонсалес		
Исполн.	Симонова		
Провер.	Гонсалес		
Н. контр.	Новикова		

ТП 409-013-12.83 КЖ

Конвейерная линия по изготовлению однослойных панелей наружных стен для заводов КПД средней мощности

Вариант I

Стадия	Лист	Листов
Р	50	

Щелевые камеры
Разрезы 1-1 ÷ 9-9

Госстрой СССР
Проектный институт №2
г. Москва

Копировал:

Формат

Инв. № подл. | Подп. и дата | Взам. инв. №

ПРм 1

План на отм. -3.400

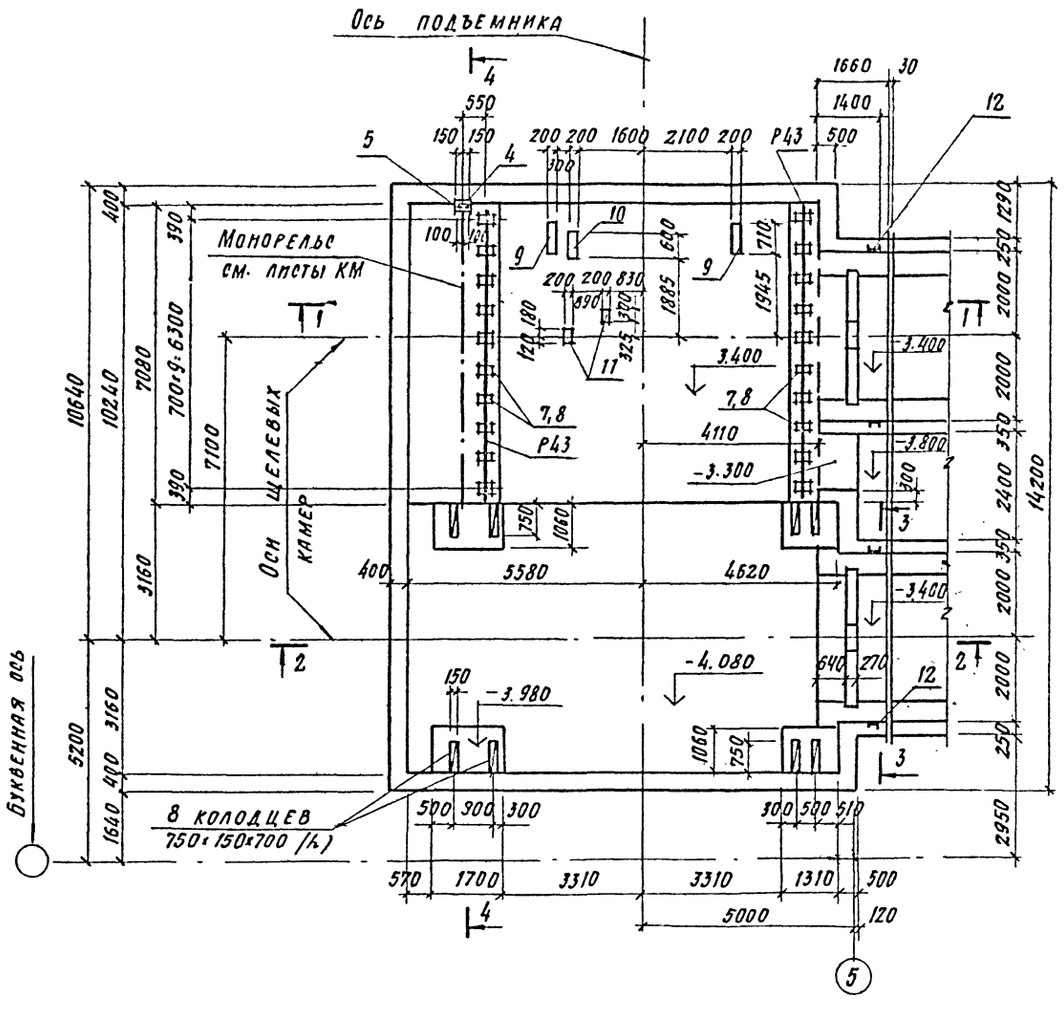

ПРм 1

План на отм. 0.000

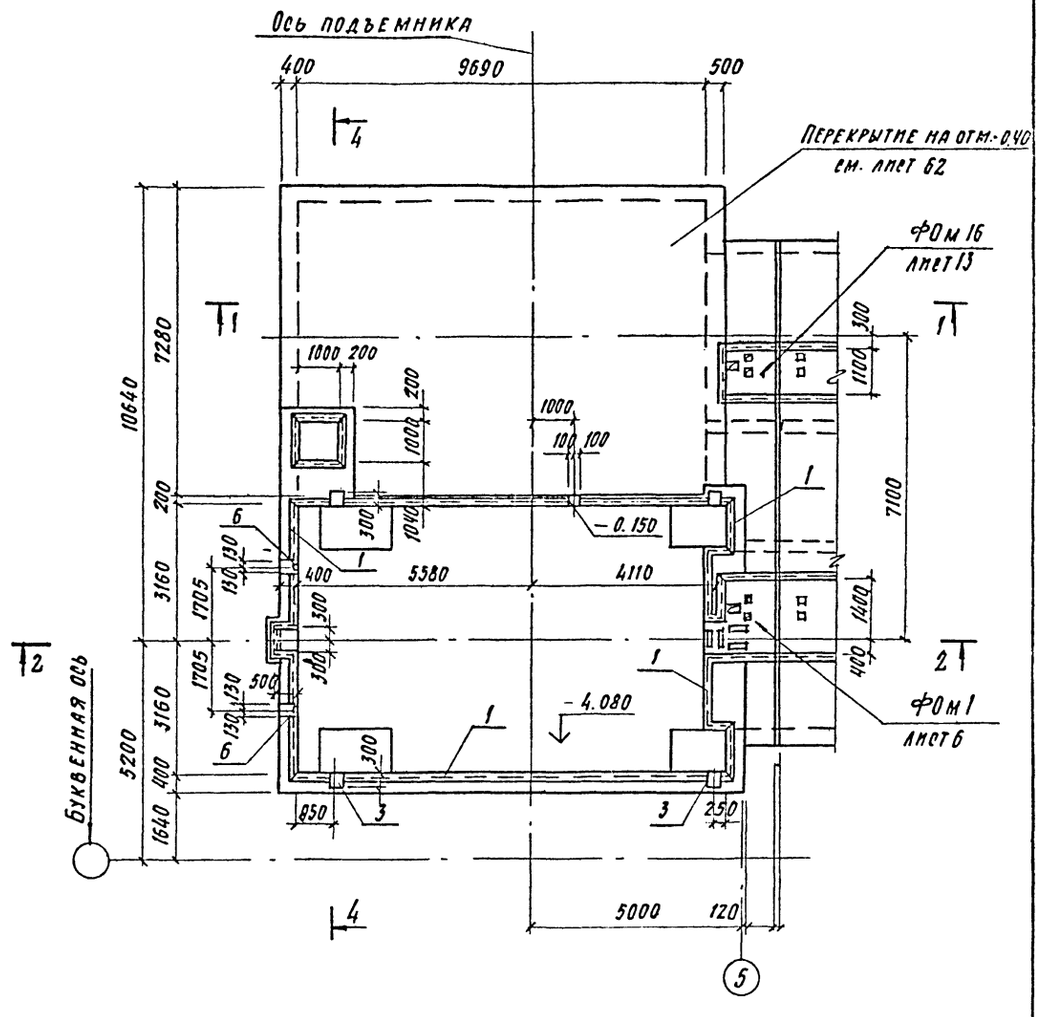

1. Данный лист смотреть совместно с листами 53,54
2. Общие примечания см. на листе 5
3. Схему расположения ПРм 1 в плане см. лист 3

54
8618/3

ГИП	Любавин		ТП 409-013-12.83 КЖ		
Нач. отд.	Чистяков		Конвейерная линия по изготовлению однослойных панелей наружных стен для заводов КПД средней мощности		
Гл. конст.	Короткин		Вариант 1	Стадия: Р	Лист: 51	Листов:
Рук. гр.	Гонсалес		ПРм 1. Опалубка. Планы на отм. 0.000; -3.400	Госстрой СССР Проектный институт №2 г. Москва	
Рук. гр.	Козловская				
Ст. инж.	Бардеев				
Провер.	Степанов				
Н. контр.	Короткин				

Привязан

Инв. №

Копировал

Формат

ПРм 2
План на отм. -3.400

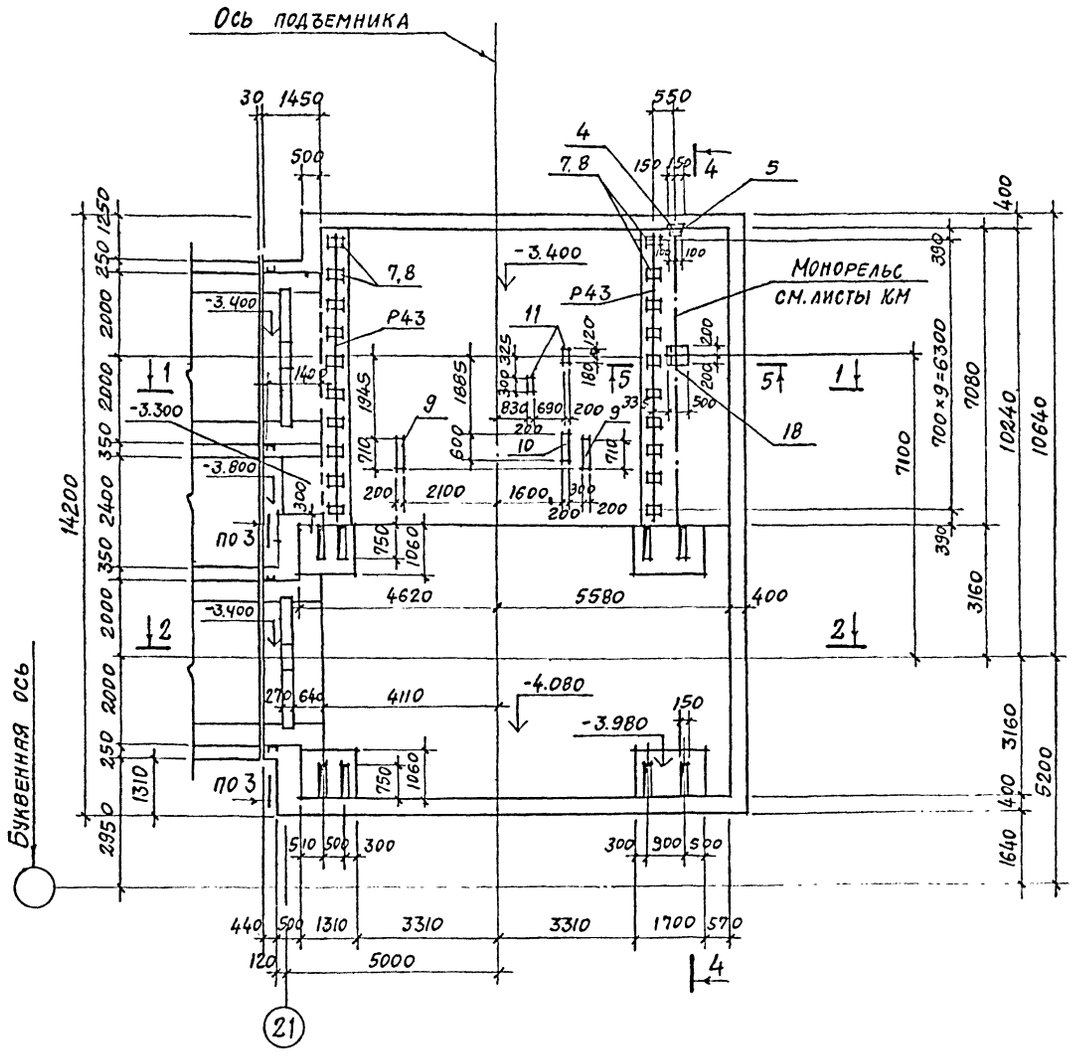
Ось подъемника
Монорельс
см. листы КМ
Р43
ФОМ 16 Н
лист 13
ФОМ 6
лист 10
ПО 3
-3.400
-4.080
-3.980
-3.300
-3.800
Буквенная ось
14200
7100
5200
4620
5580
4110
5000
4400
3160
1640
1310
2950
1700
570
3310
1700
1700
1700

Типовой проект 409-013-12.83 Альбом III

1-1

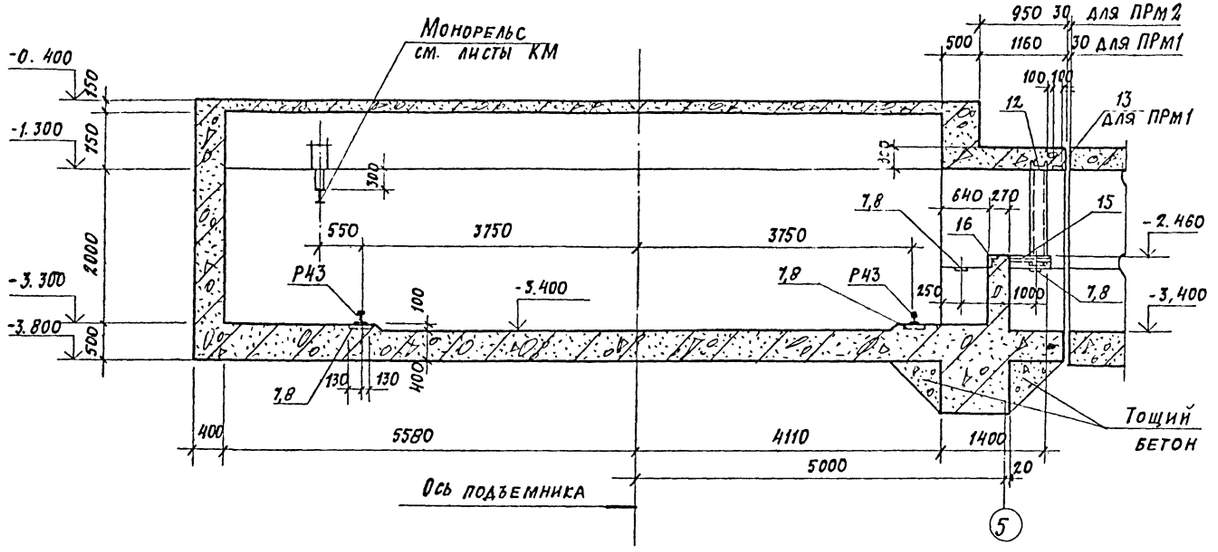

3-3

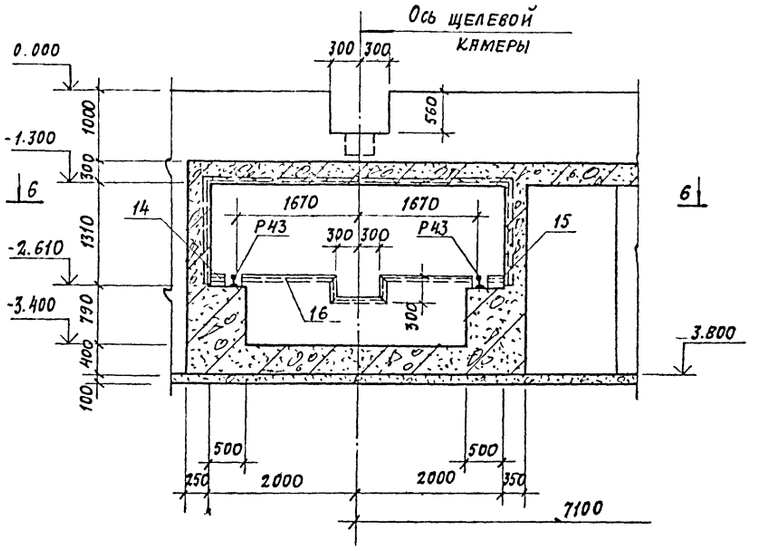

2-2

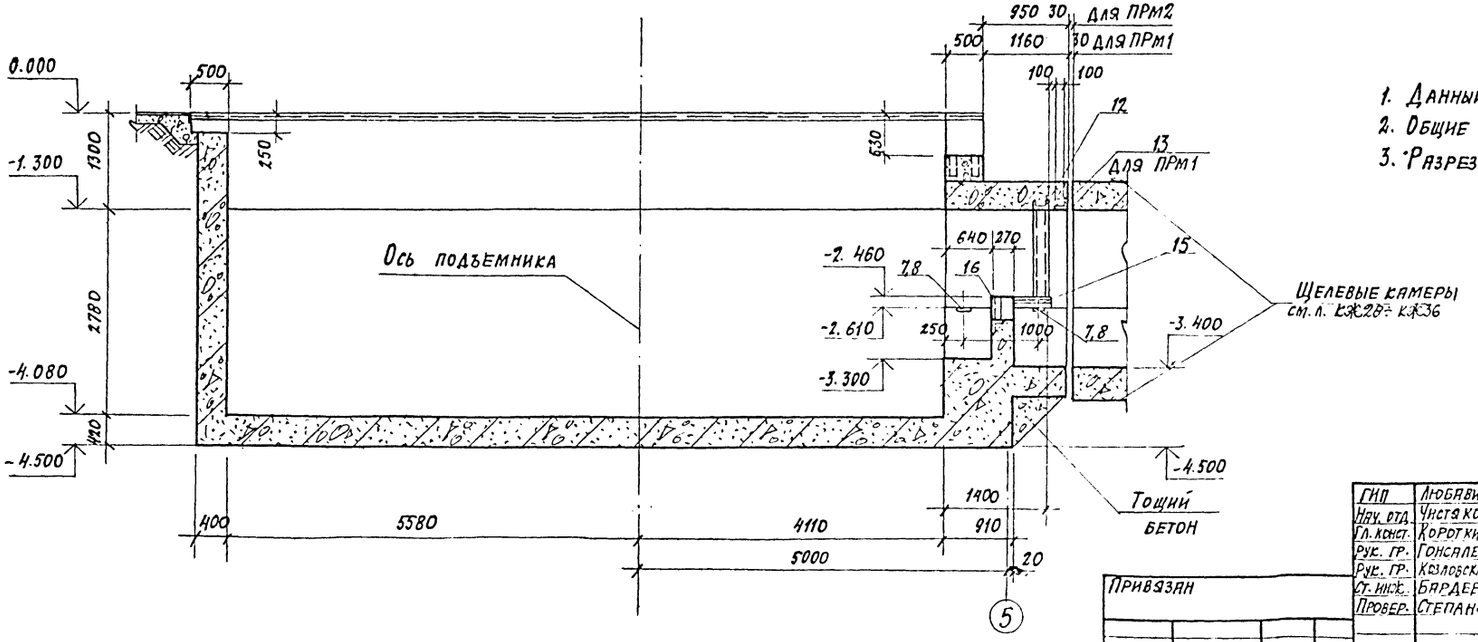

1. Данный лист смотреть совместно с листами 51,52
2. Общие примечания см. на листе 5.
3. Разрез 6-6 см. на листе 54

56
8618/3

ГИП	Любявин		ТП 409-013-12.83 КЖ	
Нач. отд.	Чистяков		Конвейерная линия по изготовлению однослойных панелей наружных стен для заводов КПД средней мощности	
Гл. конст.	Короткин			
Рук. гр.	Гонсалес		Вариант 1	Стадия: Р; Лист: 53; Листов:
Рук. гр.	Козловская			
Ст. инж.	Бардеев		Разрезы 1-1÷3-3	Госстрой СССР Проектный институт №2 Москва
Провер.	Степанов			
Н. контр	Короткин			

Привязан

Инв. №

Инв. № подл. | Подпись и дата | Взам. инв. №

Копировал: Формат

Типовой проект 409-013-12.83 Альбом III

4-4

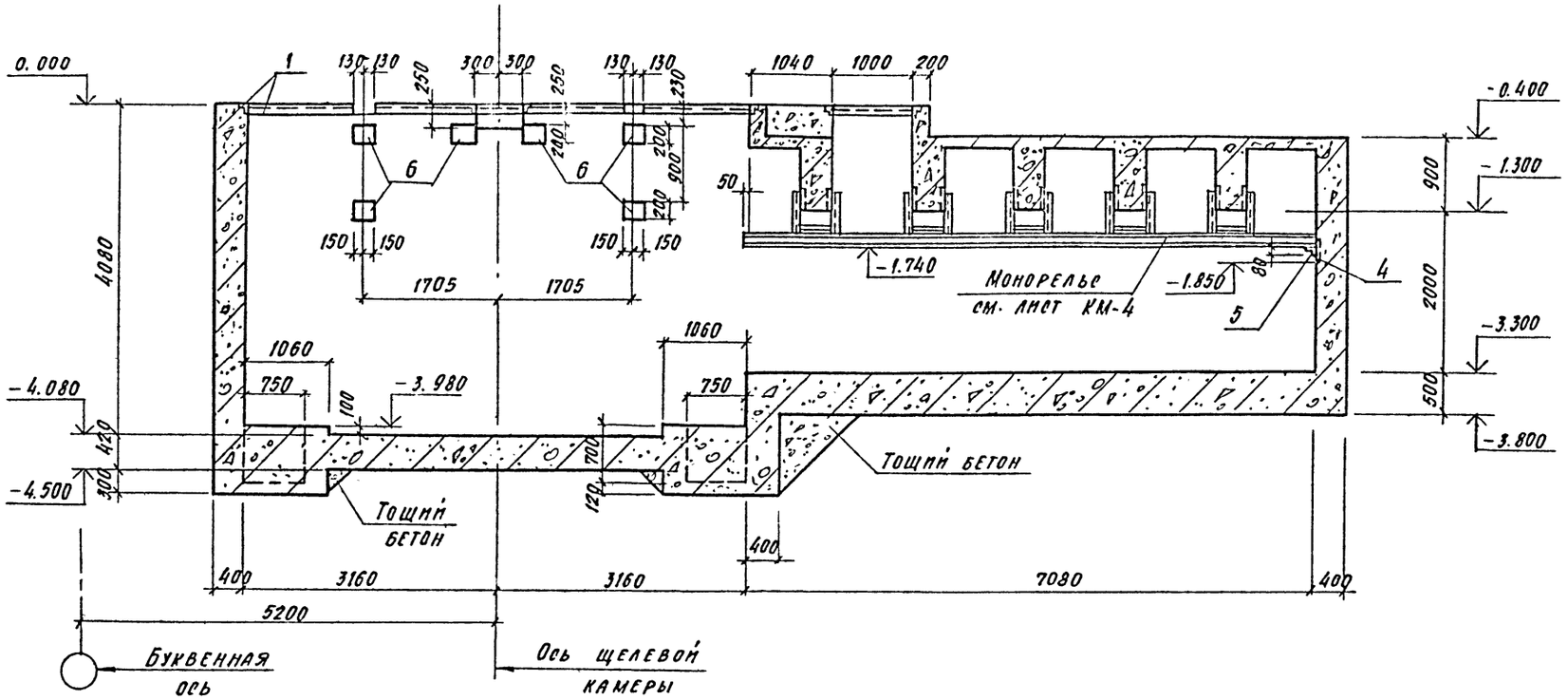

5-5

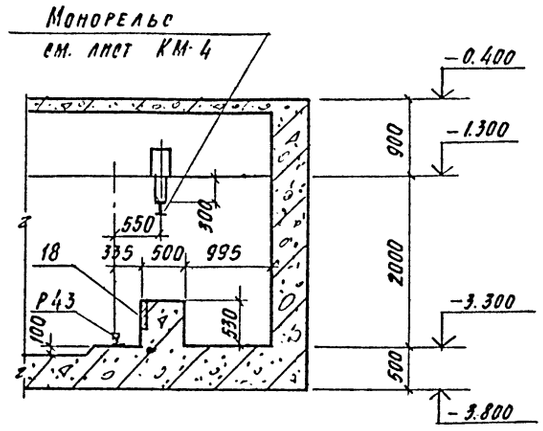

6-6

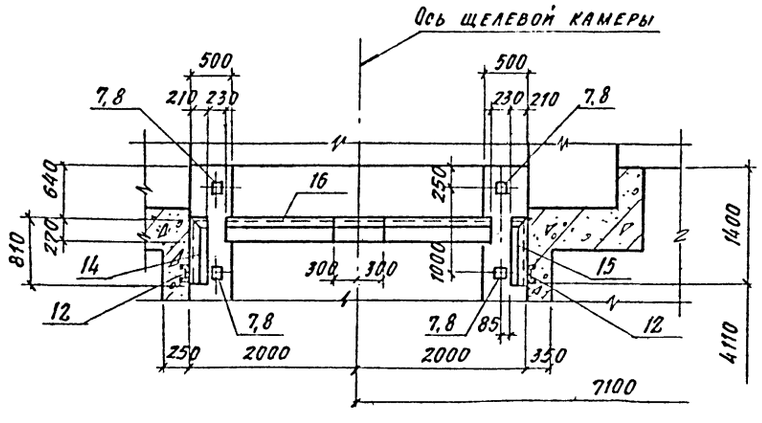

1. Данный лист смотреть совместно с листами 51,52,53
2. Общие примечания см. на листе 5.

57
8618/3

ГИП	Любавин		ТП 409-013-12.83 КЖ		
Нач.отд.	Чистяков		Конвейерная линия по изготовлению однослойных панелей наружных стен для заводов КПД средней мощности		
Гл.конс.	Короткин				
Рук.гр.	Гонсалес		Вариант 1	Стадия	Лист	Листов
Рук.гр.	Козловская			Р	54	
Ст.инж.	Бардеев		Разрезы 4-4 ÷ 6-6	Госстрой СССР Проектный институт №2 г. Москва	
Провер.	Степанов				
Н.контр.	Короткин				

Привязан

Инв.№

Инв.№ подл. | Подп. и дата | Взам.инв.№

Копировал

Формат

Типовой проект 409-013-12.83 Альбом III

Схемы армирования днища ПРМ 1

Нижние сетки

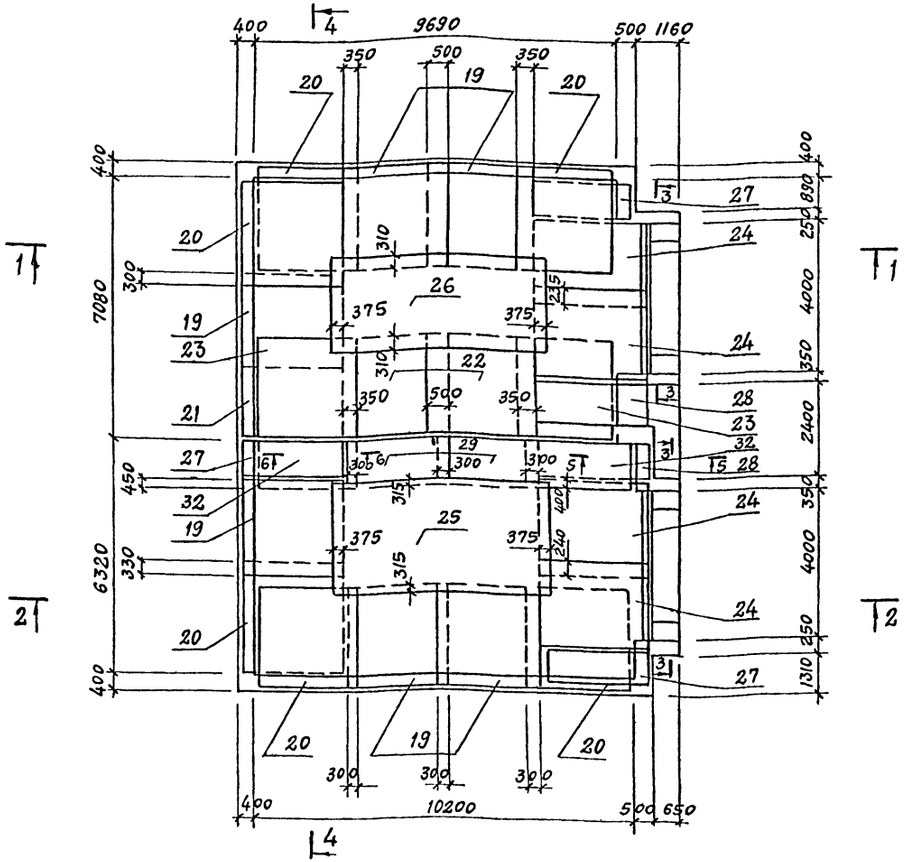

Верхние сетки

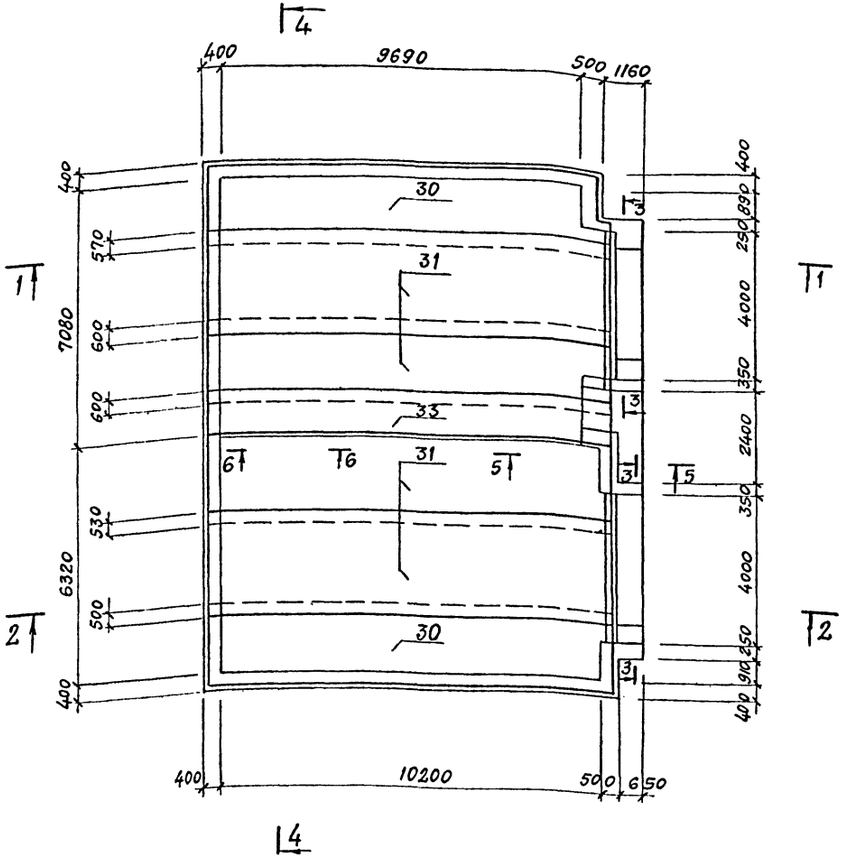

1. Данный лист смотреть совместно с листами 58, 59.
2. Общие примечания см. на листе 5.
3. Спецификацию и ведомость расхода стали на один элемент см. на листах 60, 61.
4. Толщина защитного слоя бетона рабочей арматуры нижних сеток -35 мм; рабочей арматуры верхних сеток 25мм.

58
8618/3

ГИП	Любавин		ТП 409-013-12.83 КЖС
Нач.отд.	Чистяков		Конвейерная линия по изготовлению однослойных панелей наружных стен для заводов КПД средней мощности
Гл.конс.	Короткин		Вариант 1
Рук.гр.	Гонсалес		Стадия: Р; Лист: 55; Листов:
Рук.гр.	Козловская		ПРМ 1. Схемы армирования днища
Ст.инж.	Лубкова		Госстрой СССР Проектный институт №2 г. Москва
Провер.	Козловский		
Н.контр.	Короткин		

Привязан

Инв. №

Инв. № подл. | Подп. и дата | Взамен инв.

Копировал Формат

Схемы армирования. днища ПРМ 2

Нижние сетки

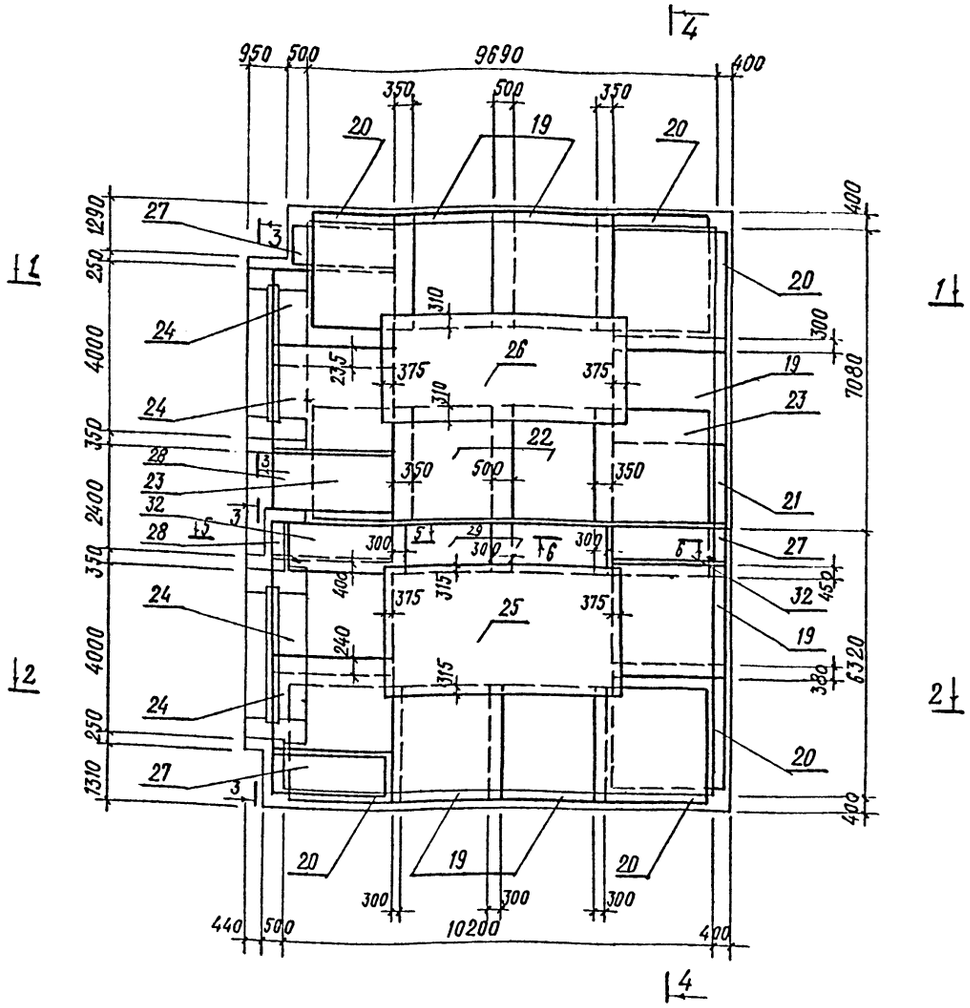

Верхние сетки

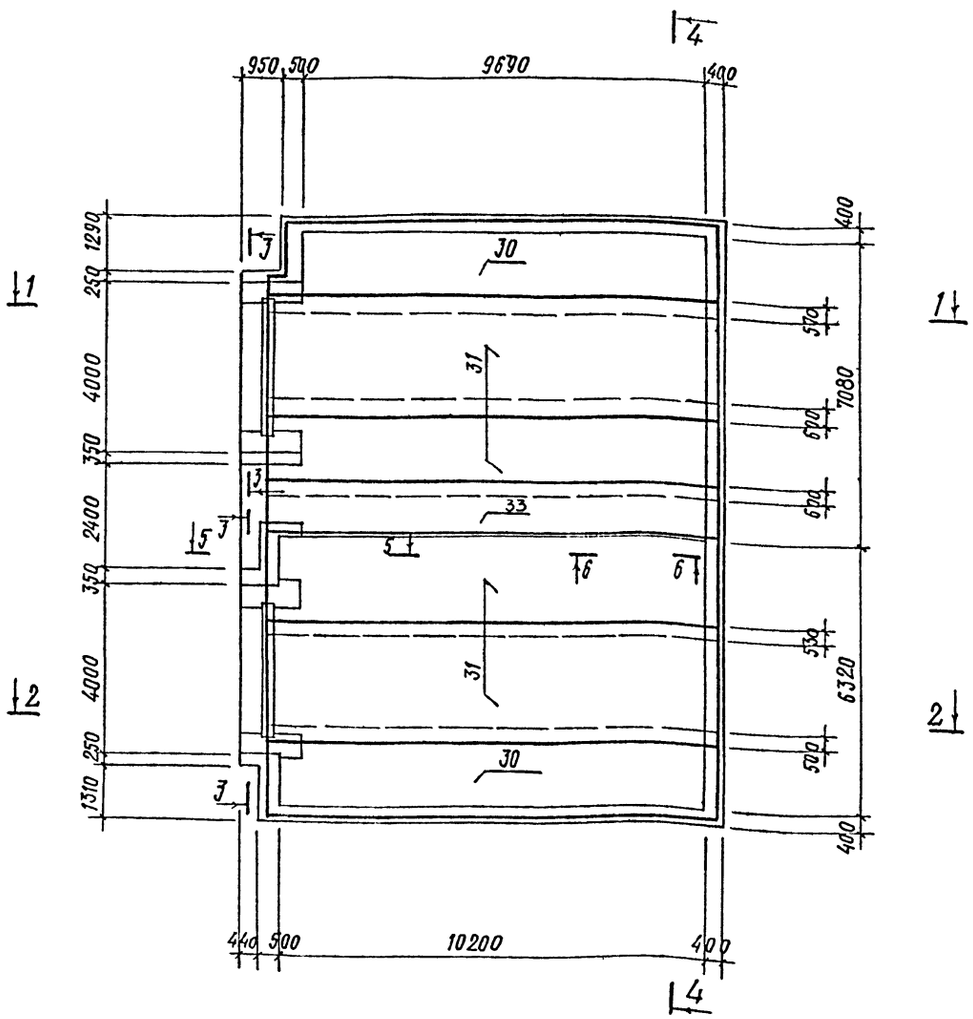

1. Данный лист смотреть совместно с листами 58, 59.
2. Общие примечания см. на листе 5.
3. Спецификацию и ведомость расхода стали на один элемент см. на листах 60, 61.
4. Толщина защитного слоя бетона для рабочей арматуры нижних сеток - 35мм; рабочей арматуры верхних сеток - 25 мм.

59
8618/3

ГИП	Любавин	
Нач. отд.	Чистяков	
Гл. конст.	Короткин	
Рук. гр.	Гонсалес	
Рук. гр.	Козловская	
Ст. инж.	Лубкова	
Провер.	Козловская	
Н. контр.	Короткин	

ТП 409-013-12.83 КЖЕ

Конвейерная линия по изготовлению однослойных панелей наружных стен для заводов КПД средней мощности

Вариант 1

Стадия	Лист	Листов
Р	56	

ПРМ 2. Схемы армирования днища

Госстрой СССР Проектный институт № 2 г. Москва

Привязан

Инв. №

Инв. № подл. | Подпись и дата | Взам. инв. №

Копиров

Формат

Типовой проект 409-013-12.83 Альбом III

Схема армирования стен ПРМ1

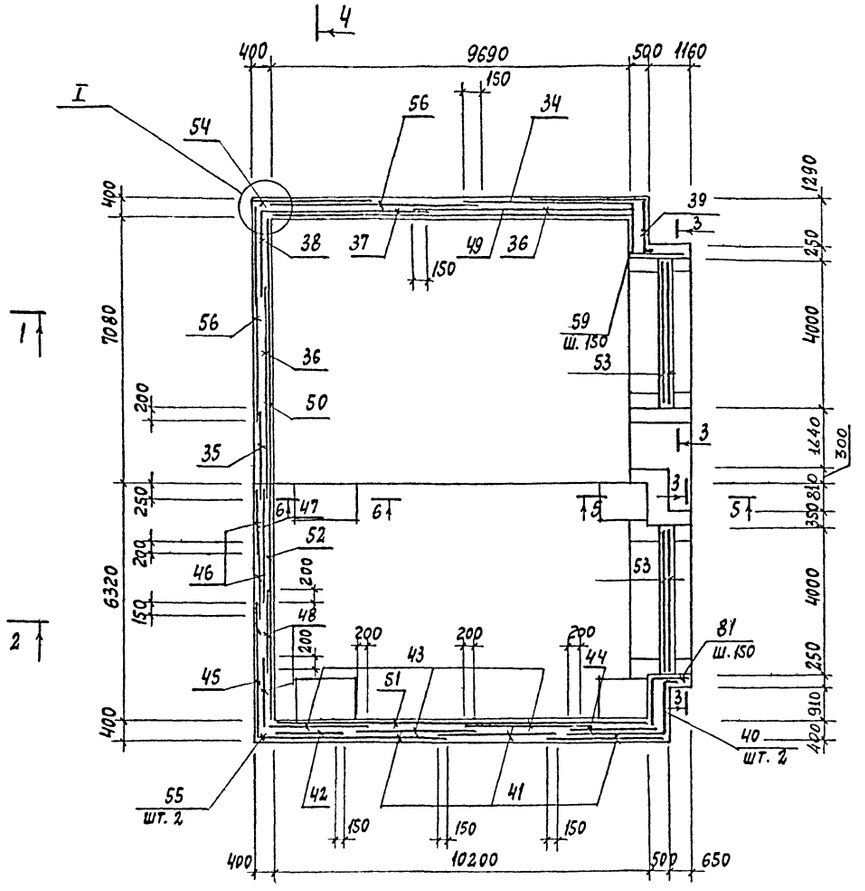

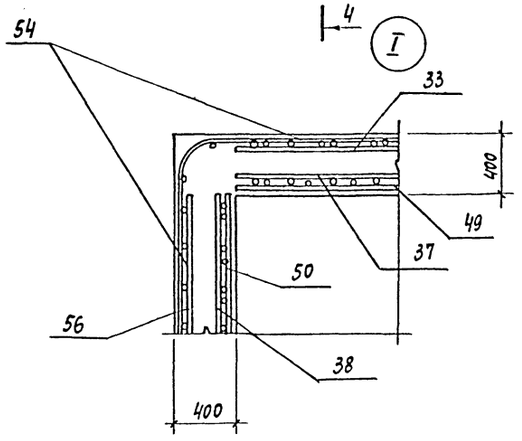

Схема армирования стен ПРМ2

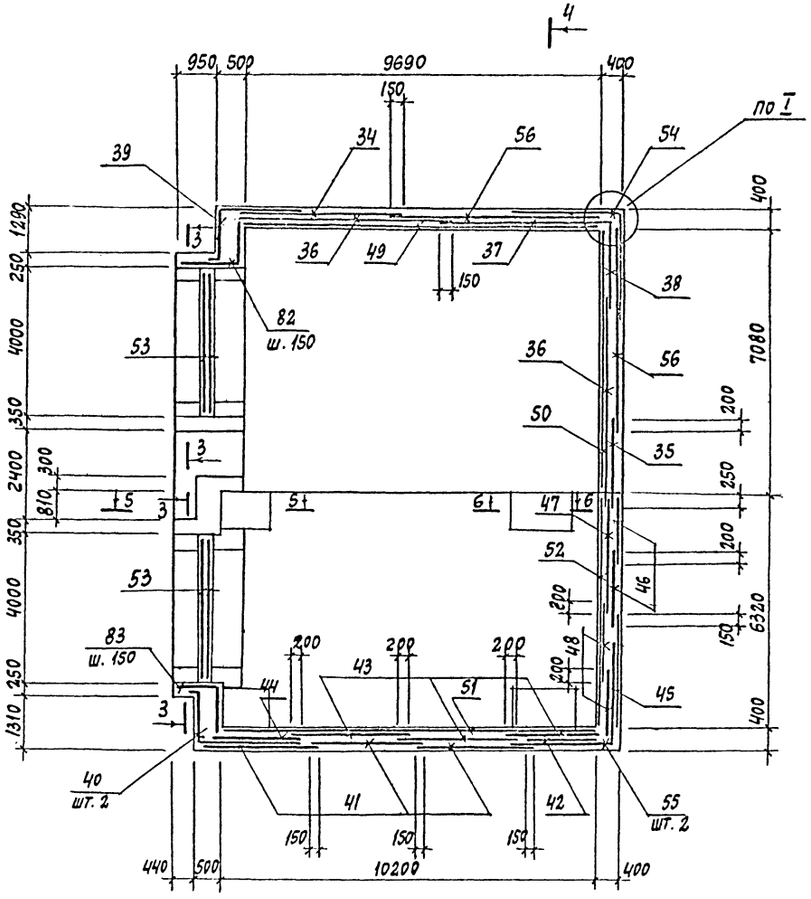

1. Данный лист смотреть совместно с листами 58, 59
2. Общие примечания см. на листе 5
3. Спецификацию и ведомость расхода стали на один элемент см. на листах 60, 61
4. Толщина защитного слоя бетона для рабочей арматуры сеток - 30 мм.

60

8618/3

Гл. инж. пр.	Любавин		ТП 409-013-12.83 КЖ		
Нач. отд.	Чистяков		Конвейерная линия по изготовлению однослойных панелей наружных стен для заводов КПД средней мощности		
Гл. кон.	Коротькин				
Рук. гр.	Гонсалес		Вариант 1	Стадия: Р	Лист: 57
Рук. гр.	Козловская				Листов:
Ст. инж.	Лубкова		ПРМ1; ПРМ2. Схемы армирования стен приямков	Госстрой СССР Проектный институт № 2 г. Москва	
Провер.	Козловская				
Н. контр.	Коротькин				

Привязан

Инв. №

Инв. № подл. | Подпись и дата | Взам. инв.

Копиров

Формат

Типовой проект 409-013-12.83 Альбом III

1-1

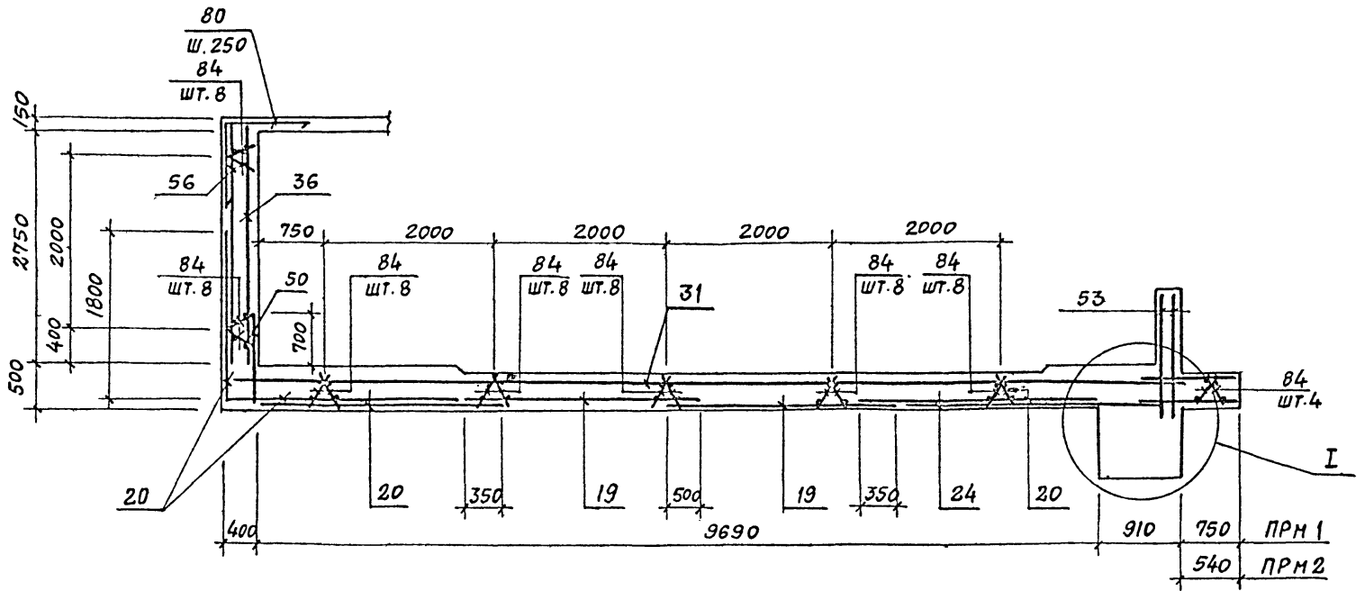

3-3

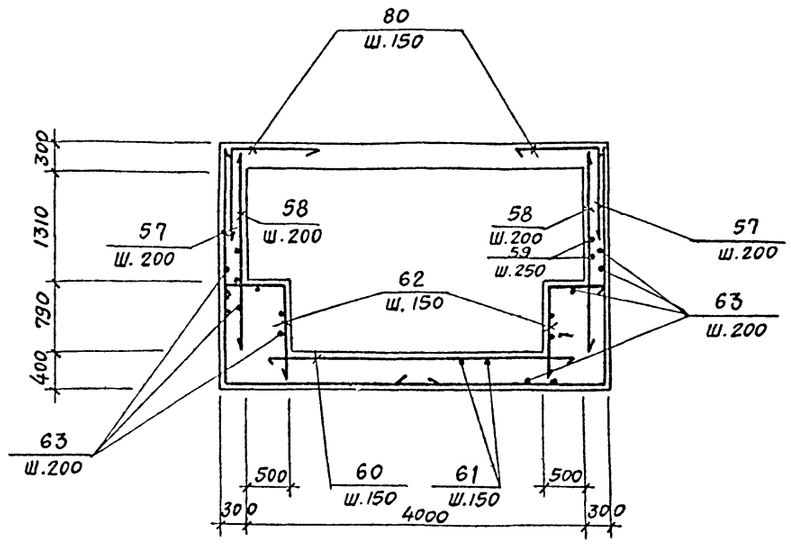

2-2

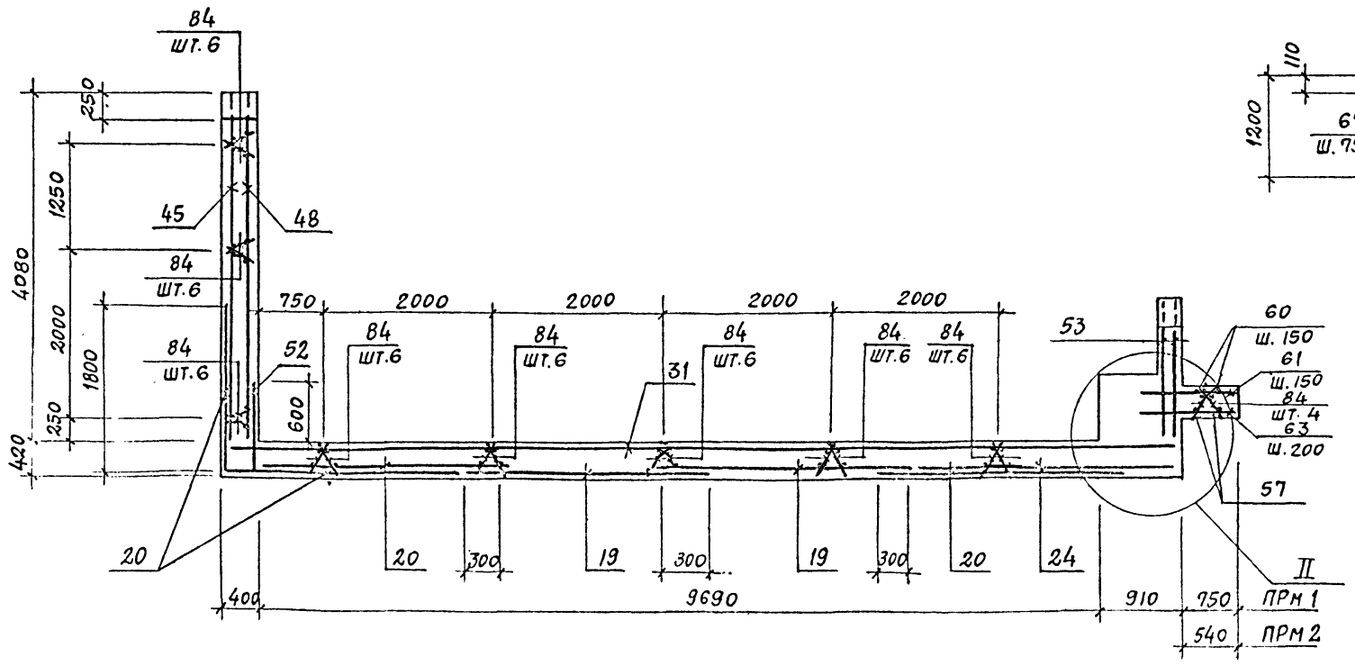

I

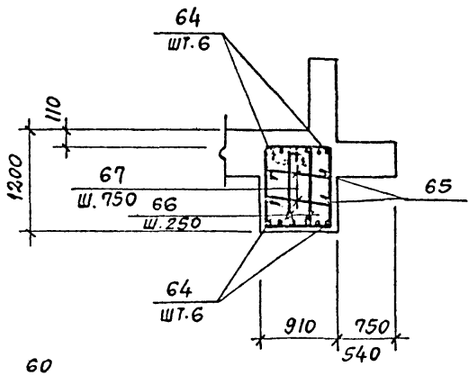

II

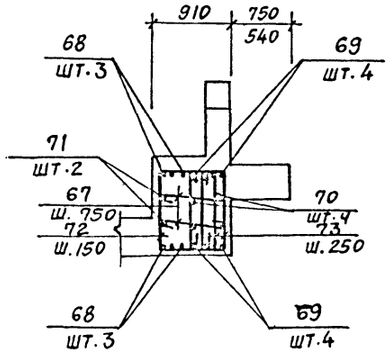

1. Данный лист смотреть совместно с листами 55, 56, 57.
2. Общие примечания см. на листе 5.

61
8618/3

ПРИВЯЗАН

ИНВ.№

ГИП	Любавин		
Нач.отд.	Чистяков		
Гл.констр.	Короткин		
Рук.гр.	Гонсалес		
Рук.гр.	Козловская		
Ст.инж.	Лубкова		
Провер.	Козловская		
Н.контр.	Короткин		

ТП 409-013-12.83 КЖЕ

Конвейерная линия по изготовлению однослойных панелей наружных стен для заводов КПД средней мощности

Вариант 1

Стадия	Лист	Листов
Р	58	

Разрезы 1-1 ÷ 3-3
Узлы I, II

Госстрой СССР
Проектный институт № 2
г. Москва

Копиров. Формат

Инв.№ подл. | Подпись и дата | Взам. инв.№

Типовой проект 409-013-12.83 Альбом III

4-4

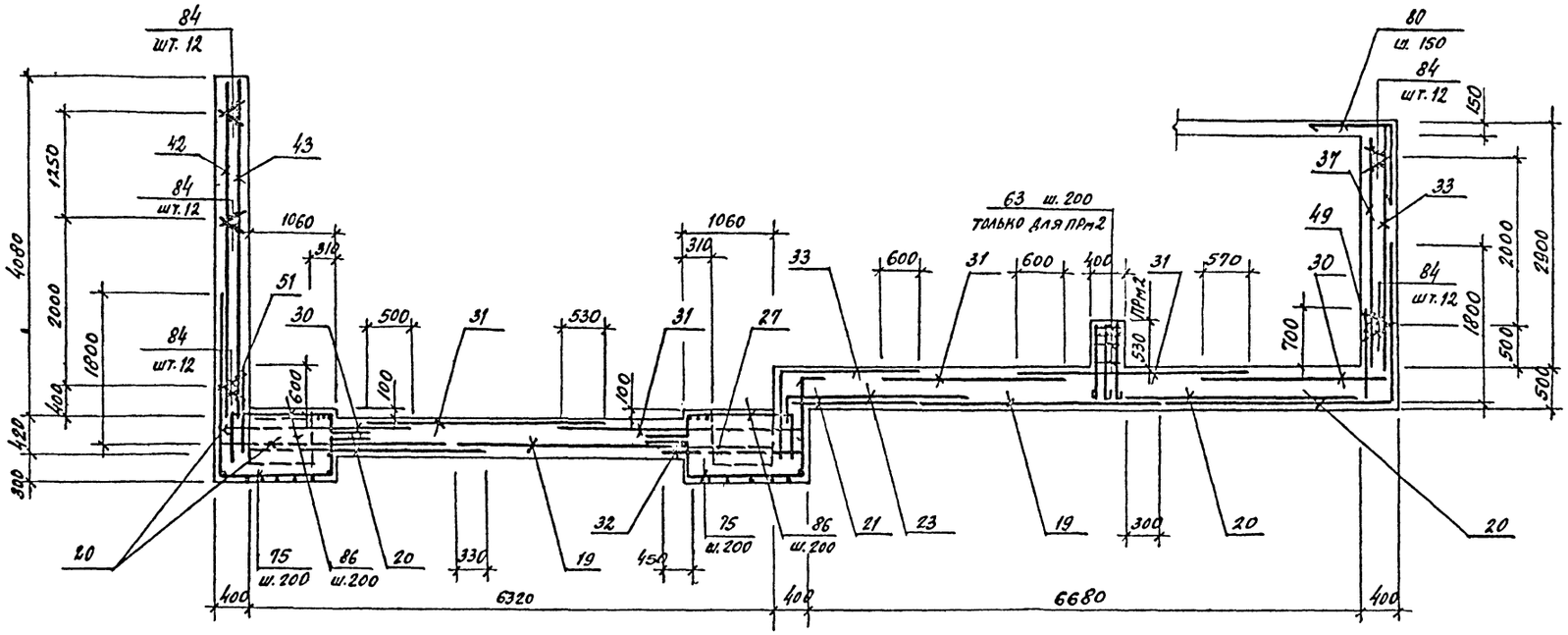

5-5

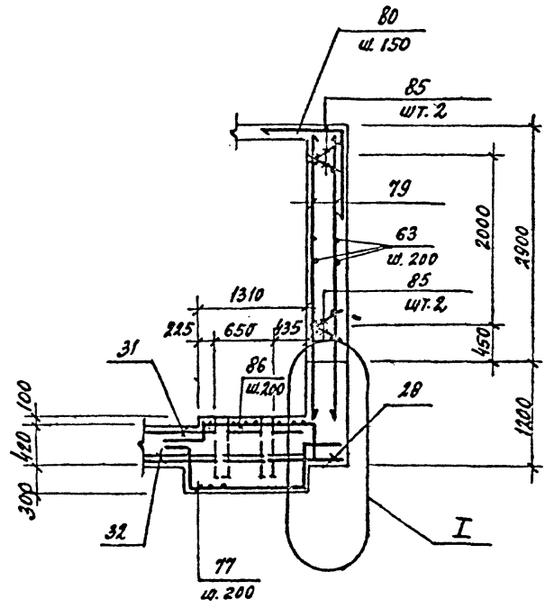

6-6

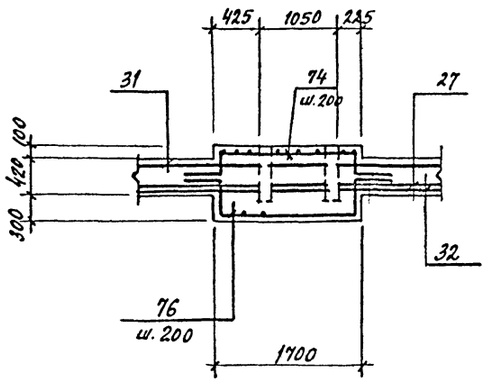

I

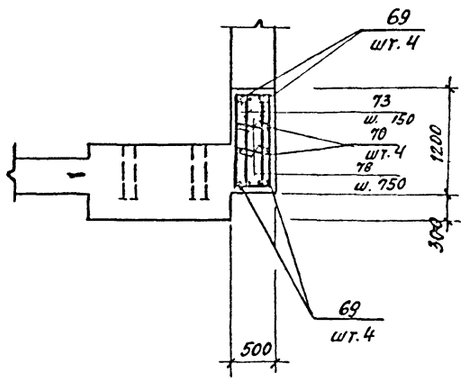

1. Данный лист смотреть совместно с листами 54 ÷ 59.
2. Общие примечания см. на листе 5.

62
8618/3

ГИП	Любавин		ТП 409-013-12.83
Нач. отд.	Чистяков		
Гл. конс.	Короткин		Конвейерная линия по изготовлению однослойных панелей наружных стен для заводов КПД средней мощности
Рук. гр.	Гонсалес		
Рук. гр.	Козловская		
Ст. инж.	Лубкова		Вариант 1
Провер.	Козловская		
Н. контр.	Короткин		Разрезы 4-4 ÷ 6-6. Узел I

Стадия	Лист	Листов
Р	59	

Госстрой СССР
Проектный институт К.2
г. Москва

Привязан

Инв. №

Инв. № подл. | Подпись и дата | Взам. инв. №

Копировал: Формат

Типовой проект 409-013-12.83 Альбом III

Спецификация к ПРм1 (начало)

Формат	Зона	Поз.	Обозначение	Наименование	Кол.	Примечание
				ПРм1		
				Сборочные единицы		
		1	1.400-15 в.1	Изделие закладное МН-540	42,5	п.м
		3	3.400-10/76	-"- МН1-31	2	
		4	1.400-15 в.1	-"- МН126-3	1	
		5	КЖИ-МС3	-"- МС3	1	
		6	1.400-15	-"- МН211-5	6	
		7	КЖИ-МН6	-"- МН6	20	
		8	КЖИ-МС2	-"- МС2	20	
		9	КЖИ-МН8	-"- МН8	2	
		10	КЖИ-МН9	-"- МН9	1	
		11	КЖИ-МН10	-"- МН10	2	
		12	КЖИ-МН18	-"- МН18	2	
		13	1.400-15 в.1	-"- МН127-3	8,0п.м	
		14	КЖИ-МН19т	-"- МН19т	2	
		15	КЖИ-МН19н	-"- МН19н	2	
		16	КЖИ-МН20	-"- МН20	2	
		19	КЖИ-С29	Сетка арматурная С29	6	
		20	КЖИ-С30	То же С30	6	
		21	КЖИ-С31	-"- С31	1	
		22	КЖИ-С32	-"- С32	2	
		23	КЖИ-С33	-"- С33	1	
		24	ГОСТ 23279-78	-"- С $\frac{22AIII-100}{12AII-200}$ 2450×3250 $\frac{25}{25}$	4	
		25	ГОСТ 23279-78	-"- С $\frac{10AI-300}{12AII-300}$ 3050×5950 $\frac{125}{125}$	1	
		26	ГОСТ 23279-78	-"- С $\frac{10AI-300}{12AII-300}$ 2450×5950 $\frac{125}{125}$	1	
		27	КЖИ-С34	-"- С34	3	
		28	ГОСТ 23279-78	-"- С $\frac{22AIII-100}{10AI-600}$ 950×3150 $\frac{75}{75}$	2	
		29	КЖИ-С35	-"- С35	2	
		30	КЖИ-С36	-"- С36	2	
		31	КЖИ-С37	-"- С37	4	
		32	КЖИ-С39	-"- С39	2	
		33	КЖИ-С38	-"- С38	1	
		34	ГОСТ 23279-78	-"- С $\frac{10AI-100}{22AIII-100}$ 2850×3950 $\frac{25}{25}$	1	
		35	ГОСТ 23279-78	-"- С $\frac{10AI-200}{22AIII-100}$ 2850×1850 $\frac{25}{25}$	1	
		36	ГОСТ 23279-78	-"- С $\frac{10AI-200}{18AII-100}$ 2850×5950 $\frac{25}{25}$	2	
		37	ГОСТ 23279-78	-"- С $\frac{10AI-200}{18AIII-100}$ 2850×3950 $\frac{25}{25}$	1	
		38	ГОСТ 23279-78	-"- С $\frac{10AI-200}{18AIII-160}$ 2850×1850 $\frac{25}{25}$	1	
		39	КЖИ-С44	-"- С44	1	
		40	КЖИ-С45	-"- С45	2	
		41	ГОСТ 23279-78	-"- С $\frac{22AIII-100}{10AI-200}$ 3050×4050 $\frac{25}{25}$	3	
		42	ГОСТ 23279-78	-"- С $\frac{22AIII-100}{10AI-200}$ 1750×4050 $\frac{25}{25}$	2	
		43	ГОСТ 23279-78	-"- С $\frac{14AIII-100}{10AI-200}$ 3050×4050 $\frac{25}{25}$	3	

Спецификация к ПРм1 (продолжение)

Формат	Зона	Поз.	Обозначение	Наименование	Кол.	Примечание
				ПРм1		
				Сборочные единицы		
		44	ГОСТ 23279-78	Сетка арматурн. С $\frac{14AIII-100}{10AI-200}$ 1750×4050 $\frac{25}{25}$	1	
		45	ГОСТ 23279-78	То же С $\frac{22AIII-100}{10AI-200}$ 3050×4050 $\frac{25}{25}$	1	
		46	ГОСТ 23279-78	-"- С $\frac{22AIII-100}{10AI-200}$ 1950×4050 $\frac{25}{25}$	2	
		47	ГОСТ 23279-78	-"- С $\frac{14AIII-100}{10AI-200}$ 3050×4050 $\frac{25}{25}$	1	
		48	ГОСТ 23279-78	-"- С $\frac{14AIII-100}{10AI-200}$ 1950×4050 $\frac{25}{25}$	2	
		49	КЖИ-С46	-"- С46	1	
		50	КЖИ-С47	-"- С47	1	
		51	КЖИ-С48	-"- С48	1	
		52	КЖИ-С49	-"- С49	1	
		53	КЖИ-С50	-"- С50	4	
		54	КЖИ-С51	-"- С51	1	
		55	КЖИ-С52	-"- С52	2	
		56	ГОСТ 23279-78	-"- С $\frac{10AI-200}{22AIII-100}$ 2850×5950 $\frac{25}{25}$	2	
		84	КЖИ-КР3	Каркас плоский КР3	166	
		85	КЖИ-КР17	То же КР17	4	
				Детали		
		57*		ф20AIII; ГОСТ5781-81; ℓ=5130	24	
		58*		ф20AIII; ГОСТ5781-81; ℓ=2000	32	
		59*		ф20AIII; ГОСТ5781-81; ℓ=3530	19	
		60*		ф12AIII; ГОСТ5781-81; ℓ=3840	24	
		61*		ф8AIII; ГОСТ5781-81; ℓ=1050	21	
		62*		ф8AI; ГОСТ5781-81; ℓ=1810	42	
		63*		ф8AI; ГОСТ5781-81; общая длина	225,0	п.м
		64*		ф16AIII; ГОСТ5781-81; ℓ=6340	12	
		65*		ф10AI; ГОСТ5781-81; ℓ=5760	4	
		66*		ф6AI; ГОСТ5781-81; ℓ=3230	48	
		67*		ф6AI; ГОСТ5781-81; ℓ=1050	25	
		68*		ф16AIII; ГОСТ5781-81; ℓ=4770	6	
		69*		ф20AIII; ГОСТ5781-81; ℓ=5550	8	
		70*		ф10AI; ГОСТ5781-81; ℓ=4560	4	
		71*		ф10AI; ГОСТ5781-81; ℓ=4170	2	
		72*		ф12AI; ГОСТ5781-81; ℓ=3050	28	
		73*		ф6AI; ГОСТ5781-81; ℓ=2030	38	
		74*		ф22AIII; ГОСТ5781-81; ℓ=3200	3	
		75*		ф22AIII; ГОСТ5781-81; ℓ=3500	34	
		76*		ф22AIII; ГОСТ5781-81; ℓ=3790	12	
		77*		ф22AIII; ГОСТ5781-81; ℓ=3400	12	
		78*		ф6AI; ГОСТ5781-81; ℓ=600	12	
		79*		ф20AIII; ГОСТ5781-81; ℓ=3550	20	

Спецификация к ПРм1 (окончание)

Формат	Зона	Поз.	Обозначение	Наименование	Кол.	Примечание
				ПРм1		
				Детали		
		80*		ф20AIII; ГОСТ5781-81; ℓ=2000	31	
		81*		ф20AIII; ГОСТ5781-81; ℓ=3020	28	
		85*		ф22AIII; ГОСТ5781-81; ℓ=2640	38	
				Материалы		
				Бетон марки 300	183,0	м³

*) позиции 57÷81 смотри ведомость деталей

Ведомость деталей

Поз.	Эскиз
57	2130 × 2400
58	2000
59	400; 1500 × 1630
60	3840
61	1050
62	760; 1060
63	Общая длина п.м.
64	300; 5740; 300
65	5760
66	550; 1240 × 370; 1070
67	900
68	300; 4170; 300
69	500; 4550; 500
70	4560
71	4170

Деталей

Поз.	Эскиз
73	320; 1320 × 270; 1150
74	1660; 250; 250; 520; 520
75	1100; 530; 1320; 550
76	530; 530; 550; 1630; 550
77	530; 530; 550; 1240; 550
78	450
79	3550
80	1000; 1000
81	400; 1500 × 1120
82	400; 1500 × 1420
83	400; 1500 × 910
86	1410; 250; 520; 940

1. Ведомость расхода стали на ПРм1 смотри лист КЖ-61.

8618/3

63

Привязан

Инв. №

Взам. инв. №

Подпись и дата

Инв. № подл.

Гл. инж. пр.	Любавин	
Нач. отд.	Чистяков	
Гл. кон.	Короткин	
Рук. гр.	Гонсалес	
Рук. гр.	Козловская	
Инж.	Буценин	
Провер.	Лубкова	
Н. контр.	Короткин	

ТП 409-013-12.83 КЖ-

Конвейерная линия по изготовлению однослойных панелей наружних стен для заводов КПД средней мощности

Вариант 1

Стадия	Лист	Листов
Р	60	

ПРм1, ПРм2. Спецификации

Госстрой СССР Проектный институт № 2 г. Москва

Копировал: Формат

Типовой проект 409-013-12.83 Альбом III

Спецификация к ПРм2 (начало)

Формат	Зона	Поз.	Обозначение	Наименование	Кол.	Примечание
				ПРм2		
				Сборочные единицы		
		1	1.400-15 в.1	Изделие закладное МН-540	42,5 пм	
		3	3.400-10/76	То же ИН1-31	2	
		4	1.400-15 в.1	" МН.126-3	1	
		5	КЖИ-МС3	" МС3	1	
		7	КЖИ-МН6	" МН6	20	
		8	КЖИ-МС2	" МС2	20	
		9	КЖИ-МН8	" МН8	2	
		10	КЖИ-МН9	" МН9	1	
		11	КЖИ-МН10	" МН10	2	
		12	КЖИ-МН18	" МН18	2	
		14	КЖИ-МН19^{Т}	" МН19^{Т}	2	
		15	КЖИ-МН19^{Н}	" МН19^{Н}	2	
		16	КЖИ-МН20	" МН20	2	
		18	КЖИ-МН11	" МН11	1	
		19	КЖИ-С29	Сетка арматурная С29	6	
		20	КЖИ-С30	То же С30	6	
		21	КЖИ-С31	" С31	1	
		22	КЖИ-С32	" С32	2	
		23	КЖИ-С33	" С33	1	
		24	ГОСТ 23279-78	" $C\frac{22AIII-100}{12AIII-200}$ 2450×3250 $\frac{25}{25}$	4	
		25	ГОСТ 23279-78	" $C\frac{10AI-300}{12AIII-300}$ 3050×5950 $\frac{125}{125}$	1	
		26	ГОСТ 23279-78	" $C\frac{10AI-300}{12AIII-300}$ 2450×5950 $\frac{125}{125}$	1	
		27	КЖИ-С34	" С34	3	
		28	ГОСТ 23279-78	" $C\frac{22AIII-100}{10AI-600}$ 950×3150 $\frac{75}{75}$	2	
		29	КЖИ-С35	" С35	2	
		30	КЖИ-С36	" С36	2	
		31	КЖИ-С37	" С37	4	
		32	КЖИ-С39	" С39	2	
		33	КЖИ-С38	" С38	1	
		34	ГОСТ 23279-78	" $C\frac{10AI-200}{22AIII-100}$ 2850×3950 $\frac{25}{25}$	1	
		35	ГОСТ 23279-78	" $C\frac{10AI-200}{22AIII-100}$ 2850×1850 $\frac{25}{25}$	1	
		36	ГОСТ 23279-78	" $C\frac{10AI-200}{12AIII-100}$ 2850×5950 $\frac{25}{25}$	2	
		37	ГОСТ 23279-78	" $C\frac{10AI-200}{16AIII-100}$ 2850×3950 $\frac{25}{25}$	1	

Спецификация к ПРм2 (продолжение)

Формат	Зона	Поз.	Обозначение	Наименование	Кол.	Примечание
				ПРм2		
				Сборочные единицы		
		38	ГОСТ 23279-78	Сетка арматурная $C\frac{10AI-250}{18AIII-100}$ 2850×1850 $\frac{25}{25}$	1	
		39	КЖИ-С44	То же С44	1	
		40	КЖИ-С45	" С45	2	
		41	ГОСТ 23279-78	" $C\frac{22AIII-100}{10AI-200}$ 3050×4050 $\frac{25}{25}$	3	
		42	ГОСТ 23279-78	" $C\frac{22AIII-100}{10AI-200}$ 1750×4050 $\frac{25}{25}$	2	
		43	ГОСТ 23279-78	" $C\frac{14AIII-100}{10AI-200}$ 3050×4050 $\frac{25}{25}$	3	
		44	ГОСТ 23279-78	" $C\frac{14AIII-100}{10AI-200}$ 1750×4050 $\frac{25}{25}$	1	
		45	ГОСТ 23279-78	" $C\frac{22AIII-100}{10AI-200}$ 3050×4050 $\frac{25}{25}$	1	
		46	ГОСТ 23279-78	" $C\frac{22AIII-100}{10AI-200}$ 1950×4050 $\frac{25}{25}$	2	
		47	ГОСТ 23279-78	" $C\frac{14AIII-100}{10AI-200}$ 3050×4050 $\frac{25}{25}$	1	
		48	ГОСТ 23279-78	" $C\frac{14AIII-100}{10AI-200}$ 1950×4050 $\frac{25}{25}$	2	
		49	КЖИ-С46	" С46	1	
		50	КЖИ-С47	" С47	1	
		51	КЖИ-С48	" С48	1	
		52	КЖИ-С49	" С49	1	
		53	КЖИ-С50	" С50	4	
		54	КЖИ-С51	" С51	1	
		55	КЖИ-С52	" С52	2	
		56	ГОСТ 23279-78	" $C\frac{10AI-200}{23AIII-100}$ 2850×5950 $\frac{25}{25}$	2	
		84	КЖИ-КР3	Каркас плоский КР3	166	
		85	КЖИ-КР17	То же КР17	4	
				Детали		
		57*		ф20AIII, ГОСТ 5781-81; ℓ=5170	20	
		58*		ф20AIII; ГОСТ 5781-81 ℓ=2000	28	
		60*		ф12AIII; ГОСТ 5781-81 ℓ=3840	22	
		61*		ф8AIII ГОСТ 5781-81 ℓ=1050	21	
		62*		ф8AI ГОСТ 5781-81 ℓ=750	42	
		63*		ф8AI, ГОСТ 5781-81, Общая длина 175,5 пм		
		64*		ф16AIII, ГОСТ 5781-81 ℓ=6340	12	
		65*		ф10AI, ГОСТ 5781-81 ℓ=5760	4	
		66*		ф6AI, ГОСТ 5781-81 ℓ=3230	48	

Спецификация к ПРм2 (окончание)

Формат	Зона	Поз.	Обозначение	Наименование	Кол.	Примечание
				ПРм2		
				Детали		
		67*		ф6AI; ГОСТ 5781-81; ℓ=1050	25	
		68*		ф16AIII; ГОСТ 5781-81; ℓ=4770	6	
		69*		ф20AIII; ГОСТ 5781-81; ℓ=5550	8	
		70*		ф10AI; ГОСТ 5781-81; ℓ=4560	4	
		71*		ф10AI; ГОСТ 5781-81; ℓ=4170	2	
		72*		ф12AI; ГОСТ 5781-81; ℓ=3050	28	
		73*		ф6AI; ГОСТ 5781-81; ℓ=2030	38	
		74*		ф22AIII; ГОСТ 5781-81; ℓ=3200	3	
		75*		ф22AIII; ГОСТ 5781-81; ℓ=3050	34	
		76*		ф22AIII; ГОСТ 5781-81; ℓ=3790	12	
		77*		ф22AIII; ГОСТ 5781-81; ℓ=3400	12	
		78*		ф6AI; ГОСТ 5781-81; ℓ=600	12	
		79*		ф20AIII; ГОСТ 5781-81; ℓ=3550	20	
		80*		ф20AIII; ГОСТ 5781-81; ℓ=2000	26	
		82*		ф20AIII; ГОСТ 5781-81; ℓ=3320	19	
		83*		ф20AIII; ГОСТ 5781-81; ℓ=2810	28	
		86		ф22AIII; ГОСТ 5781-81; ℓ=2640	38	
				Материалы		
				Бетон марки 300	181,0	м³

Ведомость деталей на ПРм1, ПРм2 смотри лист КЖ-60.

64
8618/3

ПРИВЯЗАН

Инв. №

Ведомость расхода стали на элемент, кг

Марка эл-та	Арматурные изделия: Арматурная сталь по ГОСТ 5781-81, класс-AI, ф, мм: 6	8	10	12	Итого	Класс-AIII, ф, мм: 8	12	14	16	18	20	22	Итого	Итого	Закладные изделия: Профильная сталь: [illegible]	[illegible]	[illegible]	[illegible]	[illegible]	[illegible]	[illegible]	[illegible]	[illegible]	[illegible]	Арматурная сталь по ГОСТ 5781-81, класс AI, ф, мм: 8	20	Класс AIII, ф, мм: 8	10	12	Итого	Всего
ПРм1	59,0	692,6	1306,1	75,8	2133,5	8,7	904,2	1237,8	2415,5	3606,1	1276,9	15933,5	[illegible]	27516,[illegible]	318,8	2,2	36,8	102,0	37,6	43,5	24,4	148,0	80,4	0,5	6,1	40	48,9	3,8	29,8	368,5	28484,8
ПРм2	59,0	671,6	1306,1	75,8	2112,5	8,7	897,4	1237,8	2415,5	3606,1	1157,3	15933,5	[illegible]	[illegible]	318,8	2,2	36,8	102,0		5,7	28,5	148,0	80,4	0,5	6,7	40	42,5	3,8	19,9	335,9	28205,0

ГИП	Любавин	[signature]
Нач. отд.	Чистяков	[signature]
Гл. констр.	Короткин	[signature]
Рук. гр.	Гонсалес	[signature]
Рук. гр.	Козловская	[signature]
Инж.	Буценин	[signature]
Провер.	Либкова	[signature]
Н. контр.	Короткин	[signature]

ТП-409-013-12.83 КЖ

Конвейерная линия по изготовлению однослойных панелей наружных стен для заводов КПД средней мощности

Вариант 1

Стадия	Лист	Листов
Р	61	

ПРм1, ПРм2. Спецификации

Госстрой СССР Проектный институт ЦГС Москва

Копировал [signature] Формат

Инв. № подл. | Подпись и дата | Взамен инв. №

Типовой проект 409-013-12.83 Альбом III

Плита Пм1. Опалубка.

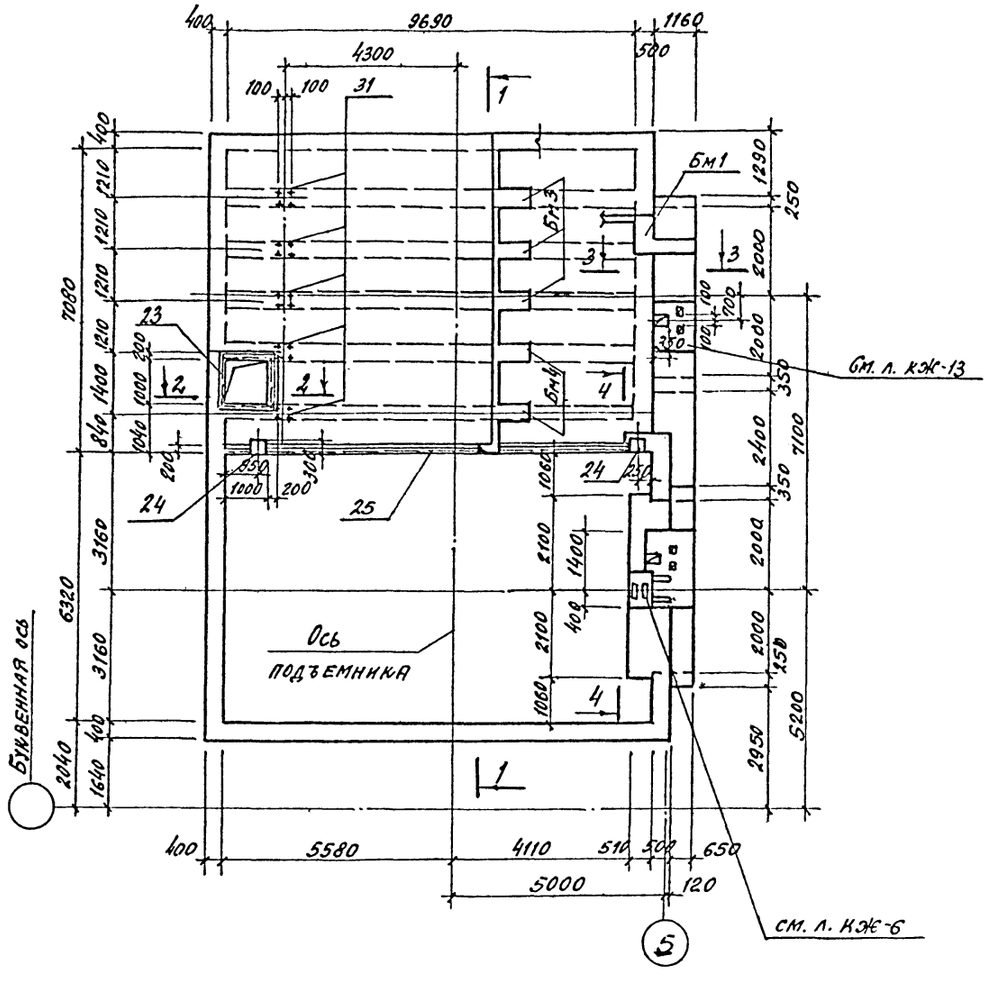

Плита Пм2. Опалубка

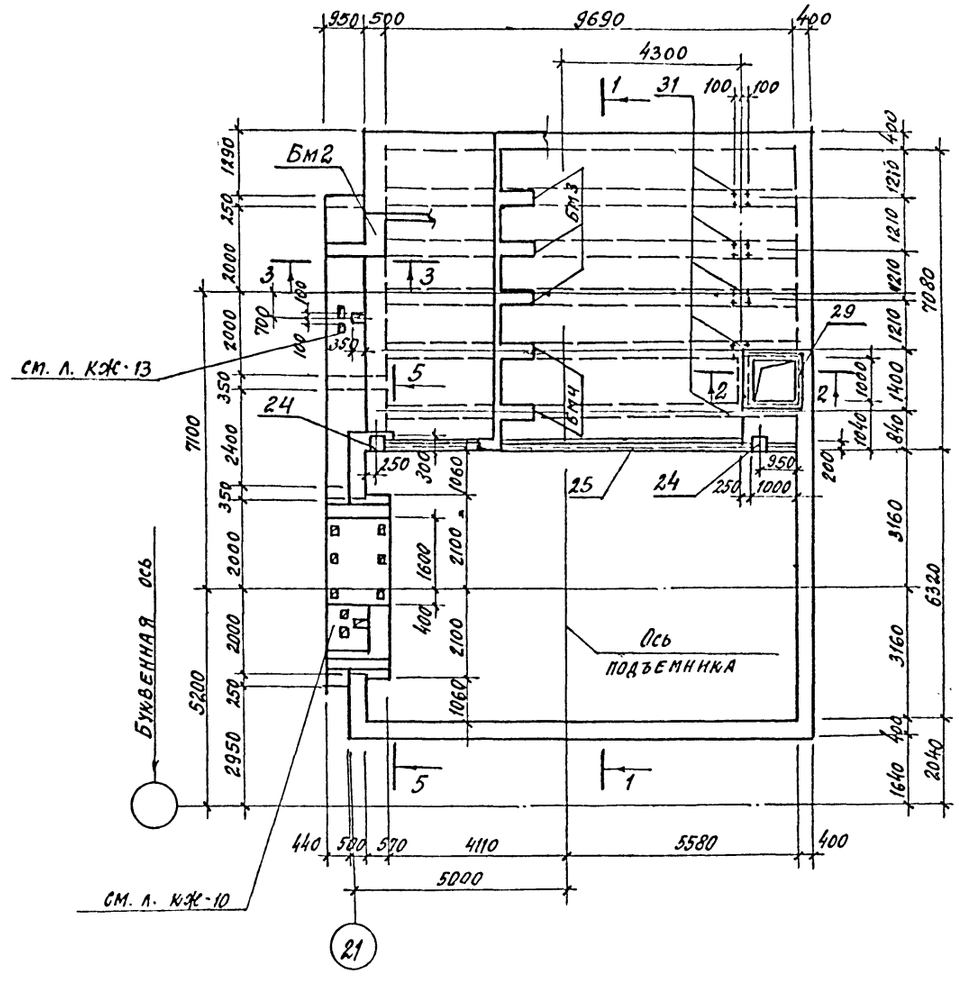

1-1

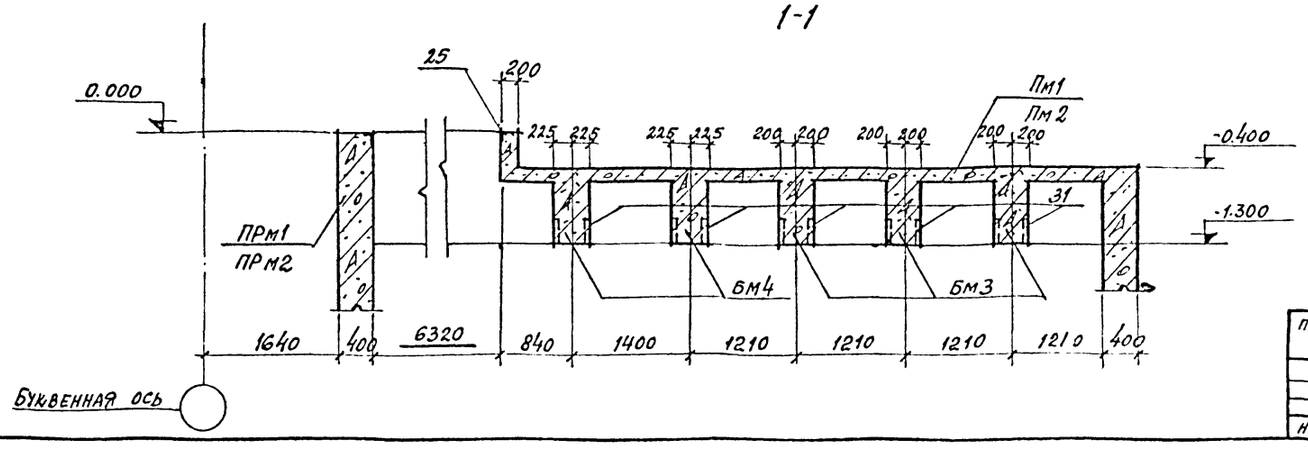

1. Данный лист смотреть совместно с листом 63.
2. Приямки ПРм1, ПРм2 см. на листах - 51, 52.

65
8618/3

Гл. инж. пр.	Любавин		Т.П 409-013-12.83 КЖ
Нач. отд.	Чистяков		Конвейерная линия по изготовлению одно-слойных панелей наружных стен для заводов КПД средней мощности
Гл. конст.	Короткин		Вариант 1
Рук. гр.	Гонсалес		Стадия Р; Лист 62; Листов
Рук. гр.	Козловская		Плиты Пм1, Пм 2. Опалубка. Сечение 1-1
Ст. инж.	Степанов		Госстрой СССР Проектный институт № 2 г. Москва
Провер.	Козловская		
Н. контр.	Короткин		

Привязан

Инв. N

Взам. инв. N | Подпись и дата | Инв. N подл.

Копировал: Пм Формат

Типовой проект 409-013-12.83 Альбом III

2-2

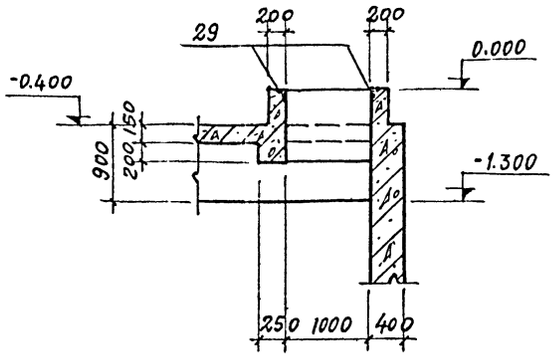

3-3

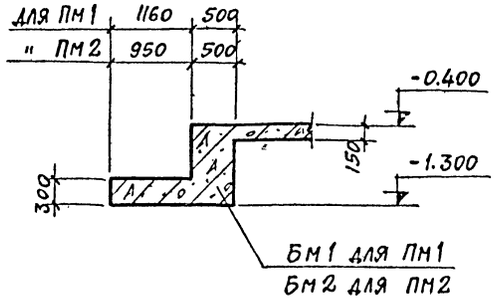

6-6

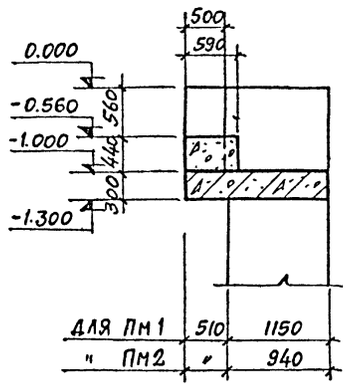

Спецификация

к схеме расположения элементов перекрытия приямка

Марка	Обозначение	Наименование	Кол.	Примечание
		Приямок ПРМ1		
ПМ1	лист КЖ-64	Плита монолитная ПМ1	1	
БМ1	" КЖ-66	Балка монолитная БМ1	1	
БМ3	" "	" " БМ3	3	
БМ4	" "	" " БМ4	2	
		Приямок ПРМ2		
ПМ2	лист КЖ-65	Плита монолитная ПМ2	1	
БМ2	" КЖ-66	Балка монолитная БМ2	1	
БМ3	" "	" " БМ3	3	
БМ4	" "	" " БМ4	2	

4-4

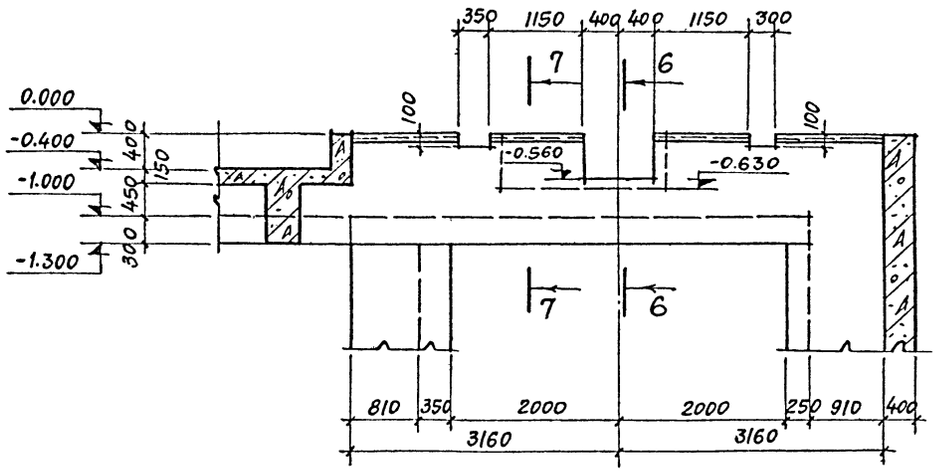

7-7

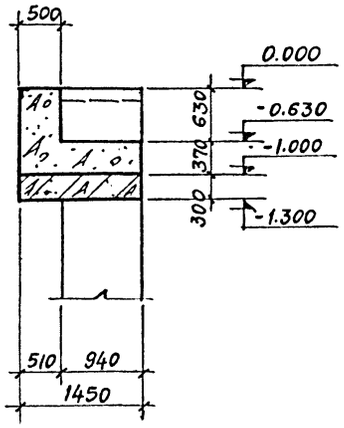

1. Опалубку плит ПМ1, ПМ2 см. лист 62.

5-5

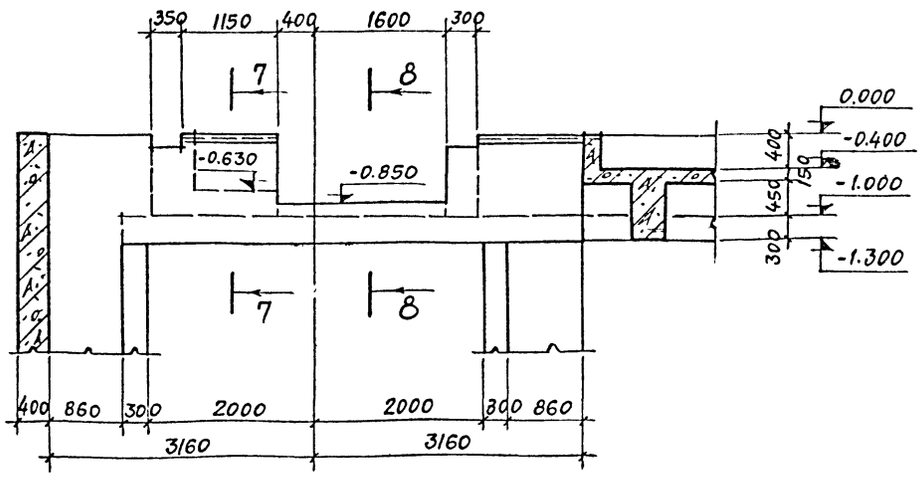

8-8

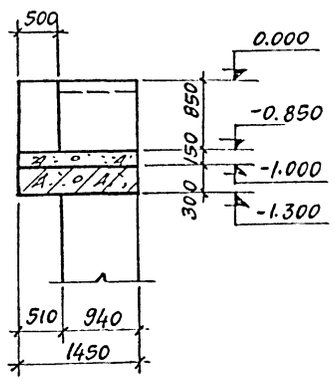

66
8618/3

Гл.инж.пр.	Любавин		ТП 409-013-12.83 КЖ		
Нач.отд.	Чистяков		Конвейерная линия по изготовлению однослойных панелей наружных стен для заводов КПД средней мощности		
Гл.констр.	Короткин		Вариант 1	Стадия: Р	Лист: 63
Рук.гр.	Гонсалес				
Рук.гр.	Козловская		Плиты ПМ1, ПМ2 Опалубка. Сечения 2-2 ÷ 8-8	Госстрой СССР Проектный институт N2 г. Москва	
Ст.инж.	Степанов				
Проверил	Козловская				
Н.контр	Короткин				

Копировал: Формат

Инв.№ подл. | Подпись и дата | Взамен инв.

Плита ПМ1
план раскладки нижних сеток

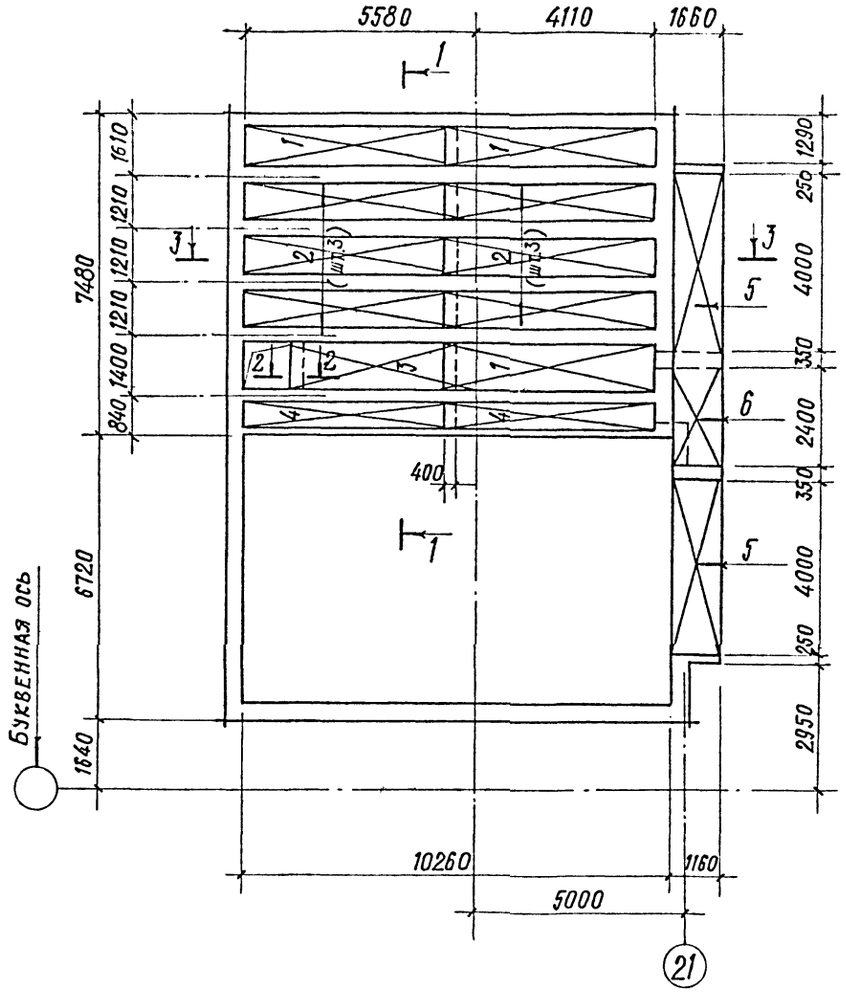

Плита ПМ1
план раскладки верхних сеток

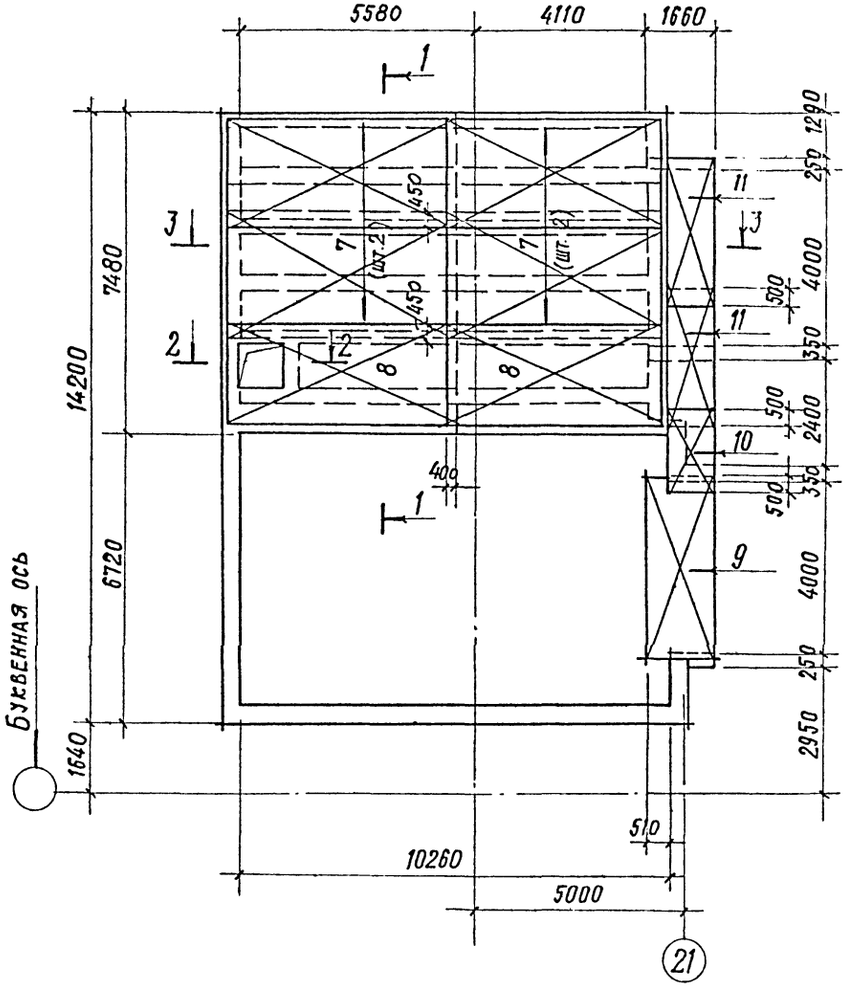

1. Разрез 3-3 см. на листе 65.
2. Спецификацию и ведомость расхода стали на один элемент см. листы 67, 68.

1-1

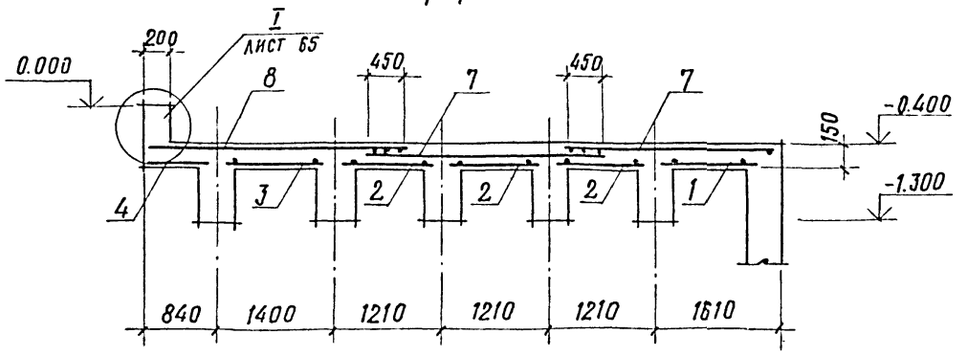

2-2

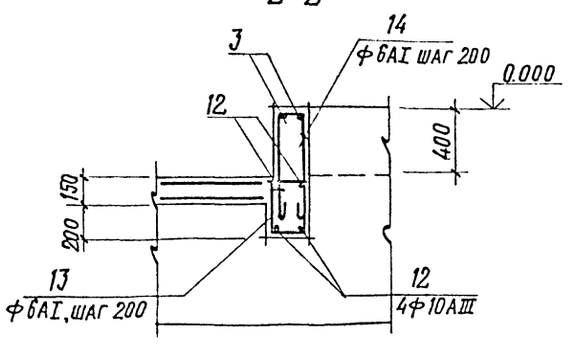

67
8618/3

Гл.инж.пр.	Любавин		ТП 409-013-12.83 КЭЖ		
Нач.отд.	Чистяков		Конвейерная линия по изготовлению однослойных панелей наружных стен для заводов КПД средней мощности		
Гл.констр.	Короткин		Вариант 1	Стадия	Лист	Листов
Рук.гр.	Гонсалес			Р	64	
Рук.гр.	Козловская		Плита ПМ1. Планы раскладки нижних и верхних сеток	Госстрой СССР Проектный институт №2 г. Москва		
Ст.инж.	Степанов					
Проверил	Козловская					
Н.контр.	Короткин					

Привязан

Инв.№

Инв.№ подл. | Подпись и дата | Взам.инв.№

Копировал

Формат

Типовой проект 409-013-12.83 Альбом III

Плита ПМ2

План раскладки нижних сеток

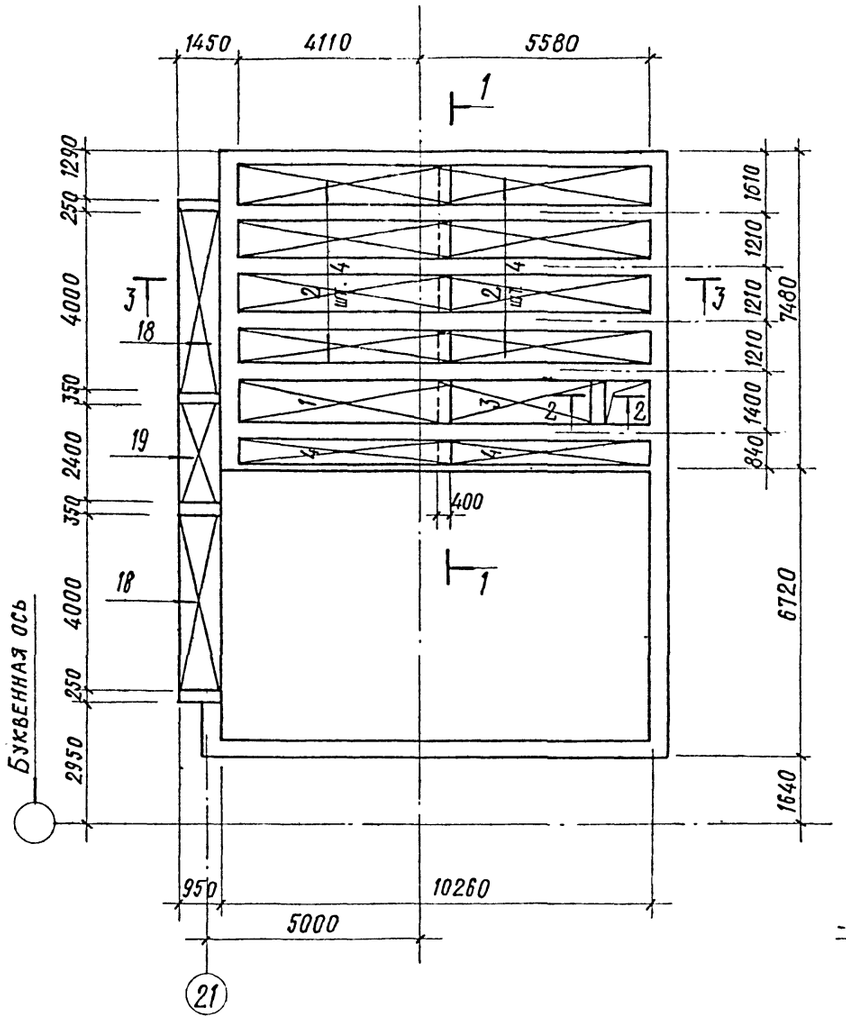

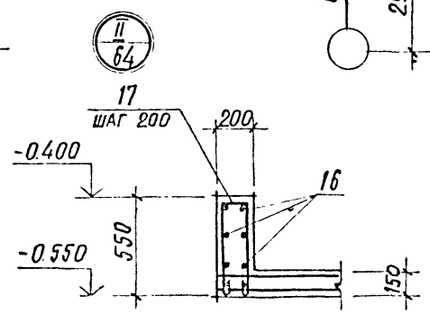

3-3

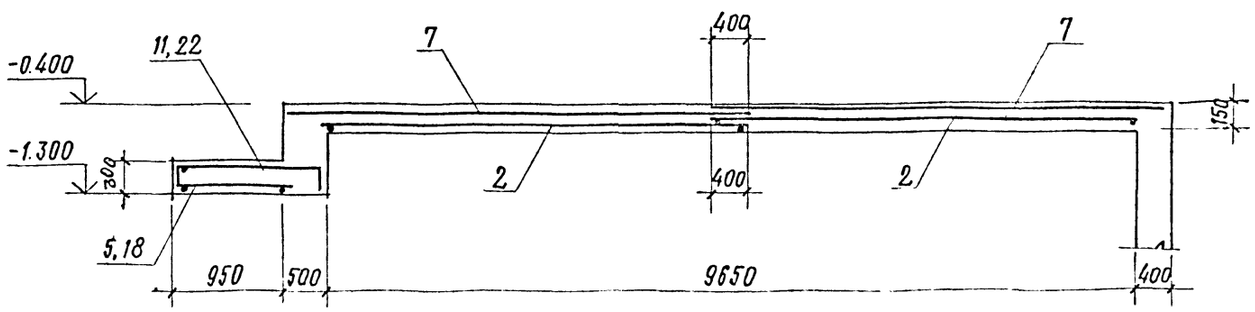

Плита ПМ2

План раскладки верхних сеток

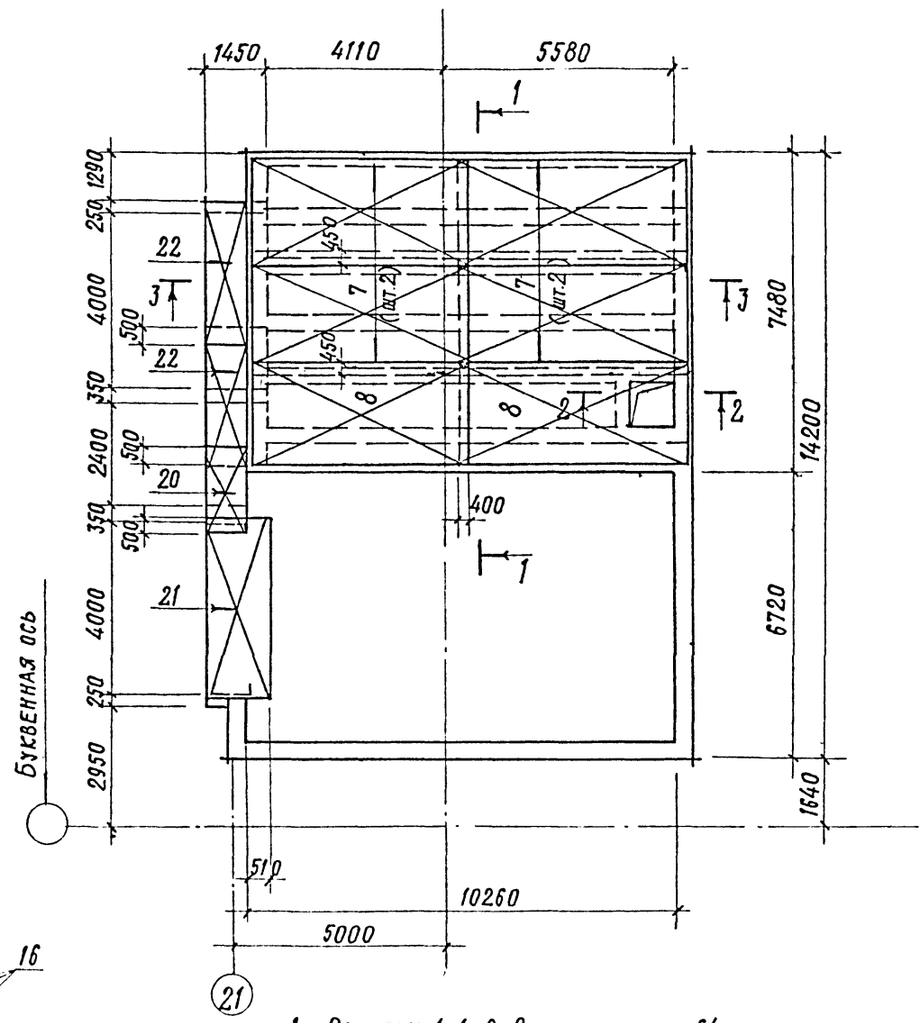

1. Разрезы 1-1, 2-2 см. на листе 64.
2. Спецификацию и ведомость расхода стали на один элемент см. листы 67, 68.

68
8618/3

Гл. инж. пр.	Любавин	
Нач. отд.	Чистяков	
Гл. констр	Короткин	
Рук. гр.	Гонсалес	
Рук. гр.	Козловская	
Ст. инж.	Степанов	
Проверил	Козловская	
Н. контр	Короткин	

ТП 409-013-12.83 КЖЕ

Конвейерная линия по изготовлению однослойных панелей наружных стен для заводов КПД средней мощности

Вариант 1

Стадия	Лист	Листов
Р	65	

Плита Пм2. Планы раскладки нижних и верхних сеток

Госстрой СССР Проектный институт №2 г. Москва

Привязан

Инв. №

Инв. № подл. | Подпись и дата | Взам. инв. №

Копировал: Формат

Типовой проект 409-013-12.83 Альбом III

БМ1

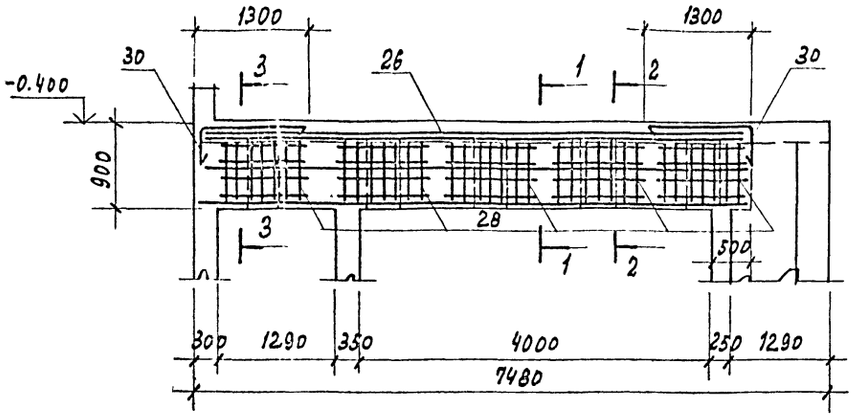

1-1

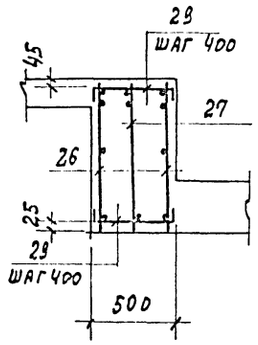

2-2

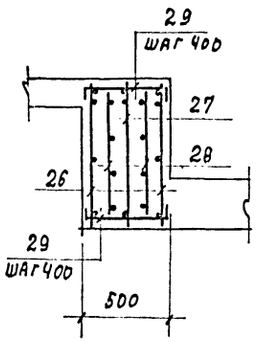

3-3

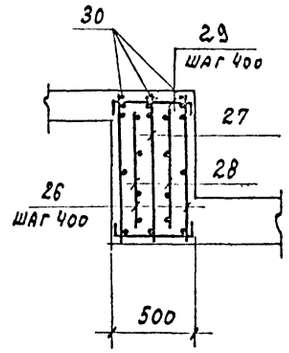

БМ2

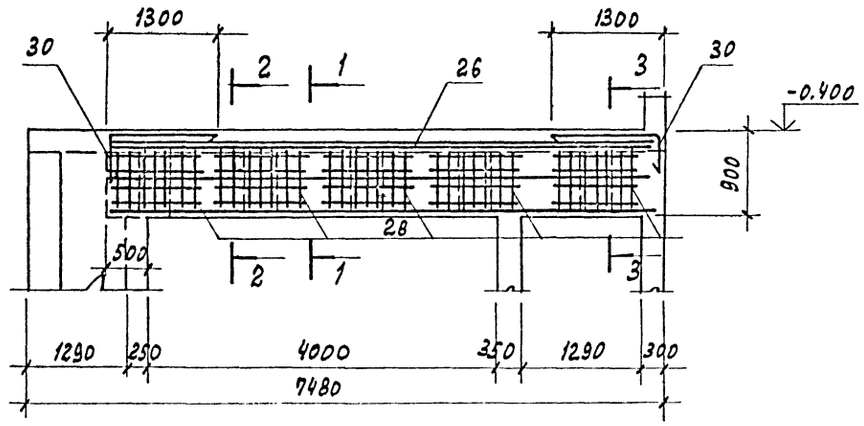

4-4

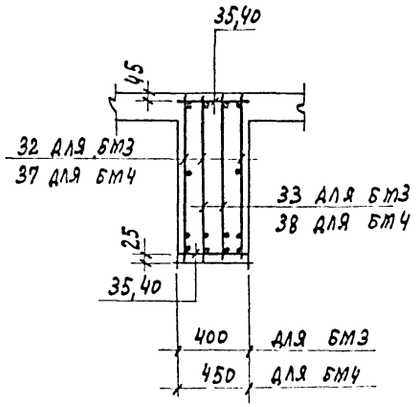

5-5

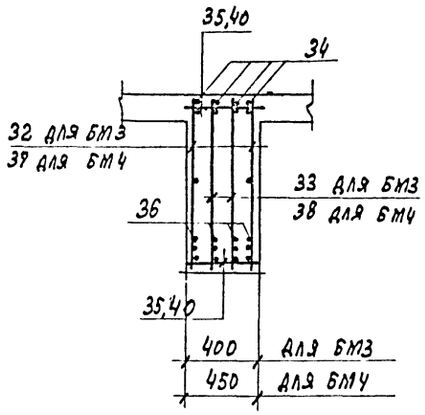

1. Маркировочную схему балок см. лист 62.
2. Спецификацию и ведомость расхода стали на один элемент см. листы 67, 68.

БМ3, БМ4

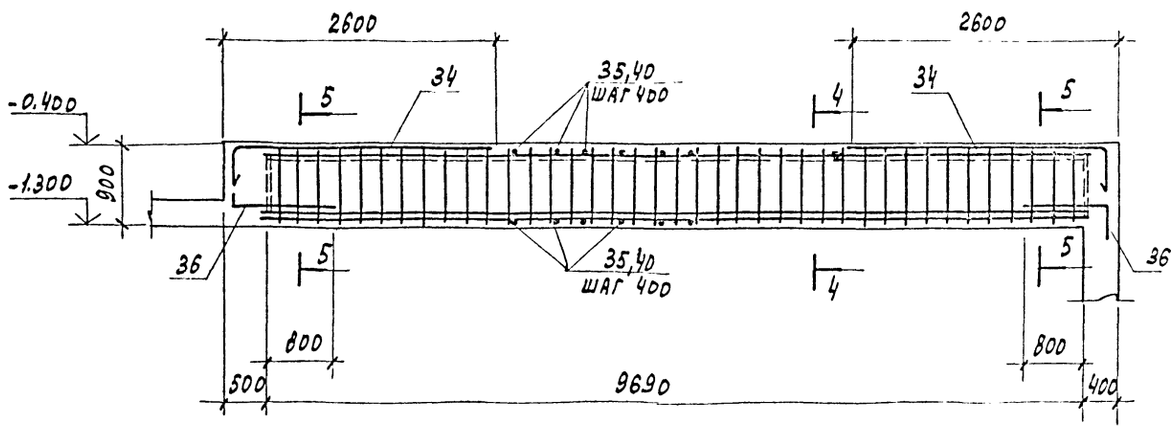

69
8618/3

ПРИВЯЗАН

ИНВ. №

Гл. инж. пр.	Любавин		
Нач. отд.	Чистяков		
Гл. конст.	Короткин		
Рук. гр.	Гонсалес		
Рук. гр.	Козловская		
Ст. инж.	Степанов		
Провер.	Козловская		
Н. контр.	Короткин		

ТП 409-013-12.83 КЖС

Конвейерная линия по изготовлению однослойных панелей наружных стен для заводов КПД средней мощности

Вариант 1

Стадия	Лист	Листов
Р	66	

Балки БМ1 ÷ БМ4

Госстрой СССР ПРОЕКТНЫЙ ИНСТИТУТ №2. г. Москва

Копировал:

Формат

Инв. № подл. | Подпись и дата | Взамен инв. №

СПЕЦИФИКАЦИЯ ЭЛЕМЕНТОВ МОНОЛИТНЫХ КОНСТРУКЦИЙ К ЛИСТАМ 62÷66 (НАЧАЛО)

Формат	Зона	Поз.	Обозначение	Наименование	Кол.	Примечание
				ПМ1		
				Сборочные единицы		
		23	1.400-15 в.1	Изделие закладное МН751-2	1	17,1 кг
		24	3.400-10/76	" " МН1-31	2	11,4 кг
		25	1.400-15 в.1	" " МН 553	10	2 п.м.
				Сетки арматурные		
		1	ГОСТ 23279-78	С $\frac{6AI-200}{12AIII-200}$ 1050×5050 $\frac{25}{25}$	1	
		2	"	С $\frac{6AI-200}{12AIII-200}$ 850×5050 $\frac{25}{25}$	8	
		3	"	С $\frac{6AI-200}{12AIII-200}$ 1050×4050 $\frac{25}{25}$	1	
		4	"	С $\frac{8AIII-200}{8AI-200}$ 650×5050 $\frac{25}{25}$	2	
		5	"	С $\frac{16AIII-100}{8AI-200}$ 1050×4050 $\frac{25}{25}$	2	
		6	"	С $\frac{16AIII-100}{8AI-200}$ 1050×2450 $\frac{25}{25}$	1	
		7	"	С $\frac{6AI-200}{12AIII-200}$ 2650×5450 $\frac{25}{25}$	4	
		8	"	С $\frac{6AI-200}{12AIII-200}$ 3050×5450 $\frac{25}{25}$	2	
		10	"	С $\frac{16AIII-200}{8AI-200}$ 1050×2150 $\frac{25}{25}$	1	
		9	КЖИ-С40	Сетка арматурная С40	1	
		11	КЖИ-С42	" С42	2	
				Детали		
		12		ф10AIII ГОСТ 5781-81 ℓ=1750	4	1,1 кг
		13		ф6AI " ℓ=1150	6	0,25 кг
		14		ф6AI " ℓ=11200	п.м.	
		15		6AI " ℓ=1260	24	0,28 кг
		16		ф10AIII " ℓ=9700	6	0,6 кг
		17		ф10AIII " ℓ=1160	49	0,72 кг
				Материал		
				Бетон марки М300	23,7	м³

Формат	Зона	Поз.	Обозначение	Наименование	Кол.	Примечание
				ПМ2		
				Сборочные единицы		
		23	1.400-15 в.1	Изделие закладное МН751-2	1	1,1 кг
		24	3.400-10/76	" " МН1-31	2	11,4 кг
		25	1.400-15 в.1	" " МН 553	10	2 п.м.
				Сетки арматурные		
		1	ГОСТ 23279-78	С $\frac{6AI-200}{12AIII-200}$ 1050×5050 $\frac{25}{25}$	3	
		2	"	С $\frac{6AI-200}{12AIII-200}$ 850×5050 $\frac{25}{25}$	6	
		3	"	С $\frac{6AI-200}{12AIII-200}$ 1050×4050 $\frac{25}{25}$	1	
		4	"	С $\frac{8AIII-200}{8AI-200}$ 650×5050 $\frac{25}{25}$	2	
		18	"	С $\frac{16AIII-100}{8AI-200}$ 850×4050 $\frac{25}{25}$	2	
		19	"	С $\frac{16AIII-100}{8AI-200}$ 1050×2450 $\frac{25}{25}$	1	
		7	"	С $\frac{6AI-200}{12AIII-200}$ 2650×5450 $\frac{25}{25}$	4	
		8	"	С $\frac{6AI-200}{12AIII-200}$ 3050×5450 $\frac{25}{25}$	2	
		20	"	С $\frac{16AIII-200}{8AI-200}$ 850×2150 $\frac{25}{25}$	1	
		21	КЖИ-С41	Сетка арматурная С41	1	
		22	КЖИ-С43	" " С43	2	
				Детали		
		12		ф10AIII ГОСТ 5781 ℓ=1750	4	1,1 кг
		13		ф6AI " ℓ=1150	6	0,25 кг
		14		ф6AI " ℓ=11200	п.м.	
		15		6AI " ℓ=1260	24	0,28 кг
		16		ф10AIII " ℓ=9700	6	0,6 кг
		17		ф10AIII " ℓ=1160	49	0,72 кг
				Материал		
				Бетон марки М300	23,9	м³

Формат	Зона	Поз.	Обозначение	Наименование	Кол.	Примечание
				БМ1, БМ2		
		26	КЖИ-КР8	Каркас плоский КР8	2	
		27	КЖИ-КР9	"	1	
				Сетки арматурные		
		28	ГОСТ 23279-78	С $\frac{10AIII-100}{10AIII-200}$ 650×950 $\frac{75}{75}$	10	
				Детали		
		29		ф10AI ГОСТ 5781-81 ℓ=550	50	0,9 кг
		30		ф22AIII " ℓ=1800	6	5,4 кг
				Материал		
				Бетон марки М300	3,2	м³

1. Данный лист смотреть совместно с листами КЖ-62÷КЖ-66.

70
8618/3

Привязан

Инв. №

Инв. № подл. | Подпись и дата | Взам. инв. №

Гл. инж. пр.	Любавин		ТП 409-013-12.83 КЖ
Нач. отд.	Чистяков		Конвейерная линия по изготовлению однослойных панелей наружных стен для заводов кассетной мощности
Гл. конст.	Короткин		Вариант 1 — Стадия Р; Лист 67; Листов
Рук. гр.	Гонсалес		Спецификация элементов монолитных конструкций (начало)
Рук. гр.	Казакевая		Госстрой СССР, Проектный институт № 7, Москва
Ст. инж.	Степанов		
Проверил	Арзамасцев		
Н. контр.	Короткин		

Копировал Елез- Формат

Типовой проект 409-013-12.83 Альбом III

Спецификация элементов монолитных конструкций к листам 62÷66 (окончание)

Формат	Зона	Поз.	Обозначение	Наименование	Кол.	Примечание
				БМ3		
				Сборочные единицы		
		31	1.400-15 в.1	Изделие закладное МН206-5	1	8,6 кг
		32	КЖИ-КР10	Каркас плоский КР10	2	
		33	КЖИ-КР11	" " КР11	2	
		34	КЖИ-С53	Сетка арматурная С53	2	
				Детали		
		35		ф10AI ГОСТ 5781-81 ℓ=380	50	0,22 кг
		36		ф25 AIII ГОСТ 5781-81 ℓ=1400	8	5,38 кг
				Материал		
				Бетон марки М300	3,51	м³

Формат	Зона	Поз.	Обозначение	Наименование	Кол.	Примечание
				БМ4		
				Сборочные единицы		
		31	1.400-15 в.1	Изделие закладное МН206-5	1	8,6кг
		37	КЖИ-КР12	Каркас плоский КР12	2	
		38	КЖИ-КР13	" " КР13	2	
		34	КЖИ-С53	Сетка арматурная С53	2	
				Детали		
		40		ф10AI ГОСТ 5781-81 ℓ=430	50	0,22кг
		39		ф25 AIII ГОСТ 5781-81 ℓ=1400	8	5,38кг
				Материал		
				Бетон марки М300	3,92	м³

Ведомость деталей

Поз.	Эскиз
13	300, 200
14	200, 400
29	450, 50, 50
30	1300, 500
36	1100, 300
17	160, 450

Ведомость расхода стали на один элемент, кг

Марка элемента	Арматурные изделия: Арматурная сталь ГОСТ 5781-81 Класс AI ф мм 6	8	10	Итого	Класс AIII ф мм 8	10	12	16	20	22	25	32	36	40	Итого	Итого	Закладные изделия: Профильная сталь ∠50×5	δ=10	δ=8	Арматурная сталь ГОСТ 5781-81 Класс AIII ф мм 8	10	12	Итого	Всего
ПМ1	227,9	19,0		246,9	29,3	190,3	647,7	271,5							1138,8	1366,1	54,6	18,4		4,5		4,4	81,9	1448,0
ПМ2	227,9	20,8		248,6	29,3	190,3	647,7	362,4							1126,4	1375,0	54,6	18,4		4,5		4,4	81,9	1456,9
БМ1			57,8	57,8		31,0	11,5			90,0		244,2			376,7	434,5								434,5
БМ2			125,4	125,4			17,2		156,8		86,0	244,0	309,2		813,2	938,6								938,6
БМ3			125,4	125,4			17,2		156,8		86,0	244,0	309,2		813,2	938,6			7,6		1,0		8,6	947,2
БМ4			106,3	106,3			17,2				234,5		309,2	190,8	751,1	858,0			7,6		1,0		8,6	863,6

1. Данный лист смотреть совместно с листами КЖ-62÷КЖ-66.

71
8618/3

Привязан

Инв. №

Гл. инж. пр.	Любавин		ТП409-013-12.83 КЖ
Нач. отд.	Чистяков		Конвейерная линия по изготовлению однослойных панелей наружных стен для заводов КПД средней мощности
Гл. конст.	Короткин		Вариант 1 — Стадия Р; Лист 68; Листов
Рук. гр.	Гонсалес		Спецификация элементов монолитных конструкций (окончание)
Рук. гр.	Козловская		Госстрой СССР Проектный институт №2 г. Москва
Ст. инж.	Степанов		
Провер.	Арзамасцев		
Н. контр.	Короткин		

Копировал: Формат

Инв. № подл. | Подпись и дата | Взам. инв. №

Типовой проект 409-013-12.83 Альбом III

Схема расположения канала N1 / начало /

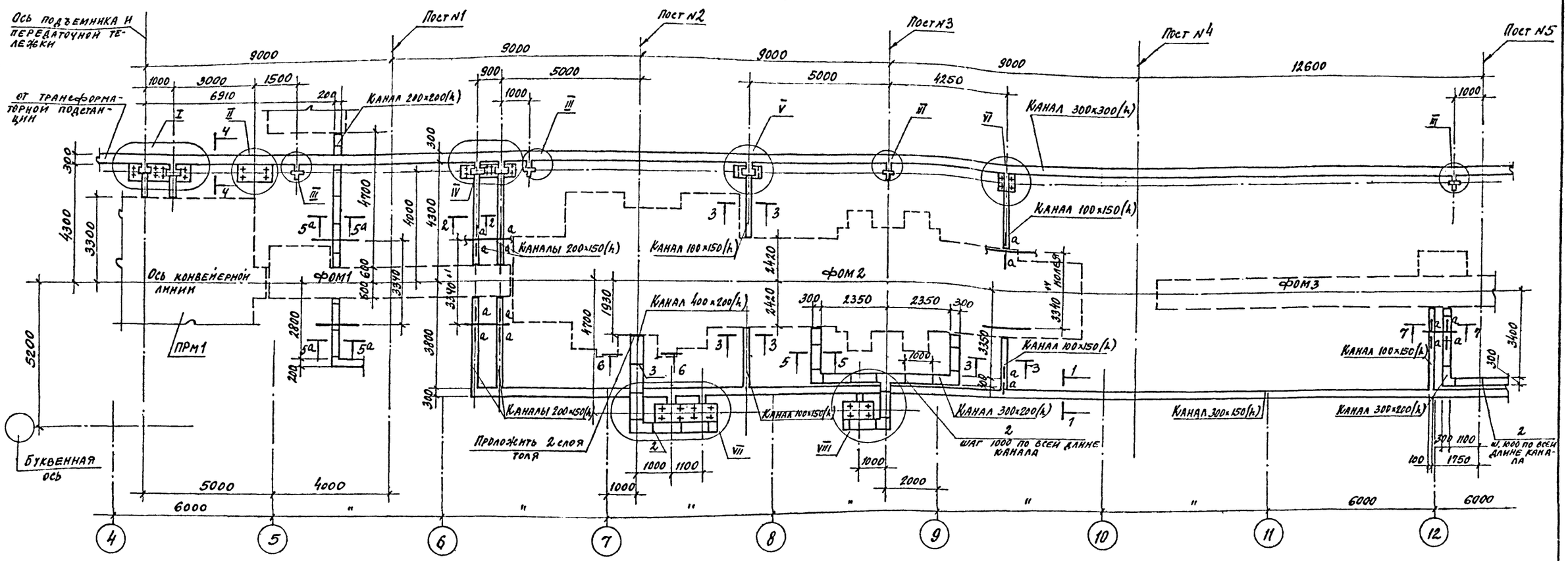

1-1

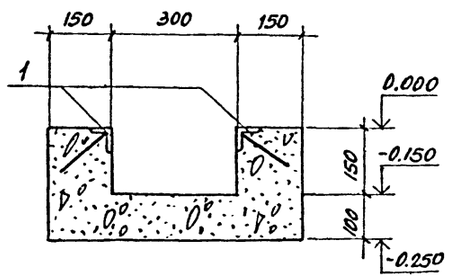

2-2

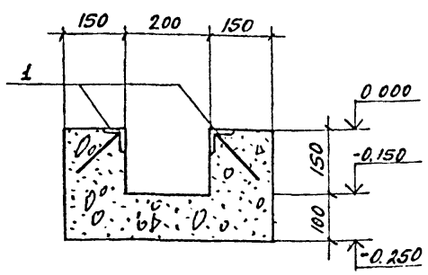

3-3

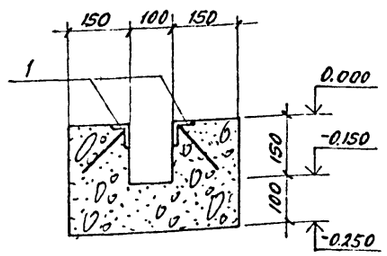

4-4

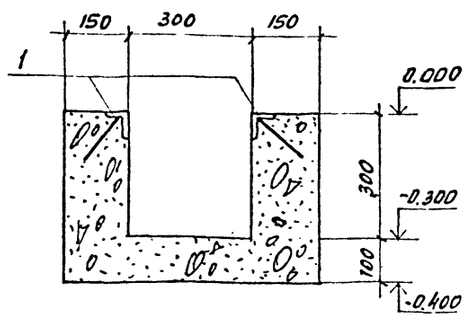

5-5; 5а-5а

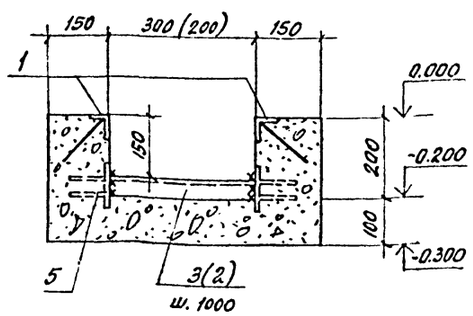

1. Размер в скобках принят для сечения 5а-5а.
2. Данный лист смотреть совместно с листами КЖ-3; 4, КЖ-6÷11, КЖ-70; 71.
3. Ведомость расхода стали на один элемент см. на листе КЖ-61.
4. Общие примечания см. на листе КЖ-5.
5. На схемах условно показаны внутренние габариты каналов.
6. В местах подходов каналов к фундаментам под оборудование проложить 2 слоя толя, кроме оговоренных участков.
7. Все замаркированные узлы см. на листах КЖ-71÷73.

72
8618/3

ГИП	Любавин		
Нач. отд.	Чистяков		
Гл. кон.	Новикова		
Рук. гр.	Гонсалес		
Исполн.	Чайковская		
Провер.	Гонсалес		
Н. контр.	Новикова		

ТП 409-013-12.83 КЖ

Конвейерная линия по изготовлению однослойных панелей наружных стен для завода КПД средней мощности

Вариант 1

стадия	лист	листов
Р	69	

Схема расположения канала N1 (начало) Сечения 1-1÷5а-5а

Госстрой СССР Проектный институт г. Москва

Привязан

Инв. №

Инв. № подл. | Подпись и дата | Взамен инв.

Копировал: Формат

Типовой проект 409-013-12.83 Альбом III

Схема расположения канала N1 /продолжение/

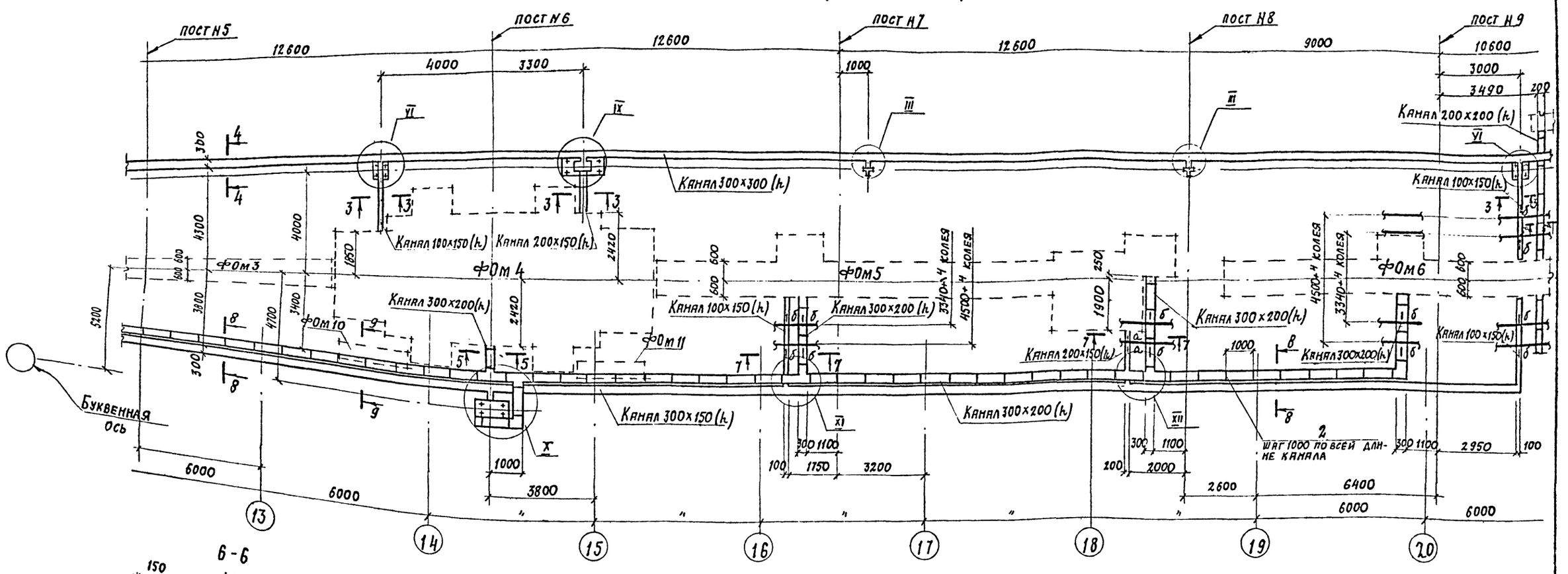

6-6

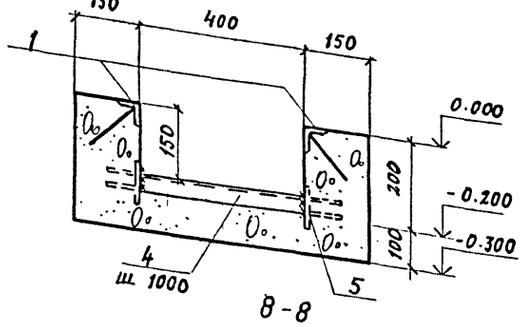

7-7

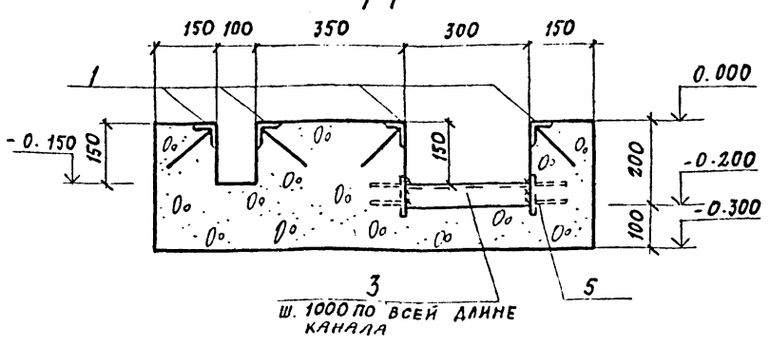

9-9

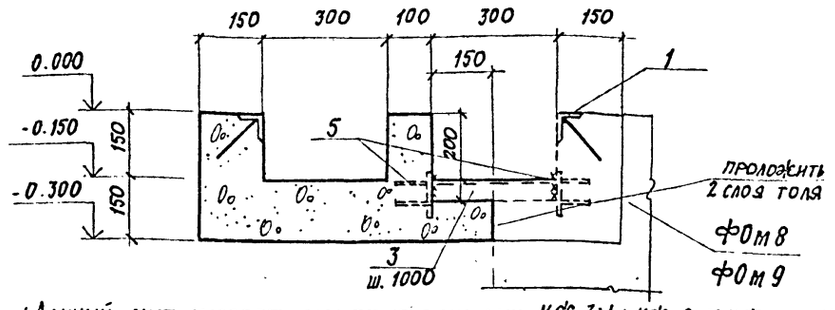

8-8

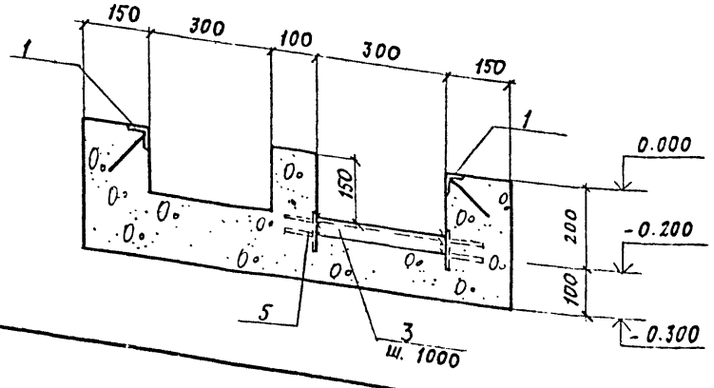

а-а

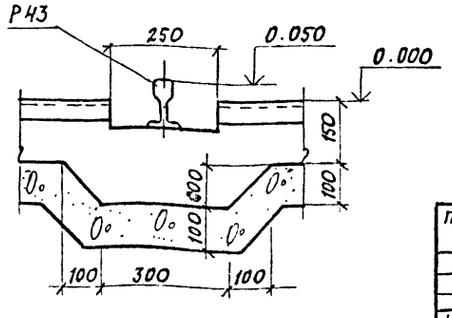

1. Данный лист смотреть совместно с листами КЖ-3,4; КЖ-6÷11, КЖ-69÷71
2. Ведомость расхода стали на один элемент смотреть на листе КЖ-61
3. Общие примечания см. на листе КЖ-5
4. Все замаркированные узлы см. на листах КЖ-71÷73.

73
8618/3

ГИП	Любявин		
Нач. отд.	Чистяков		
Гл. констр.	Новикова		
Рук. гр.	Гонсалес		
Исполн.	Чайковская		
Провер.	Гонсалес		
Н. контр.	Новикова		

- ТП 409-013-12.83 КЖ

Конвейерная линия по изготовлению однослойных панелей наружных стен для заводов КПД средней мощности

Вариант 1

Стадия	Лист	Листов
Р	70	

Схема расположения канала N1 /продолжение/ Сечения 6-6÷9-9

Госстрой СССР Проектный институт №2 Москва

Привязан

Инв. №

Копировал:

Формат

Инв. № подл. | Подпись и дата | Взам. инв. №

Типовой проект 409-013-12.83 Альбом VII

Схема расположения канала №1 (окончание)

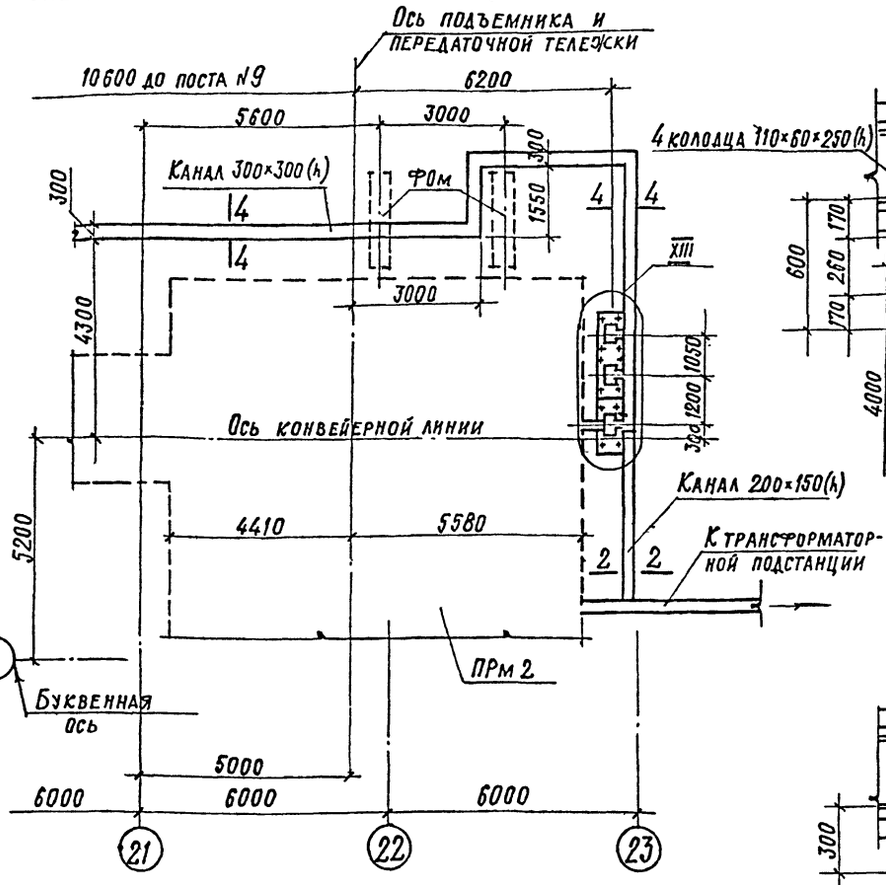

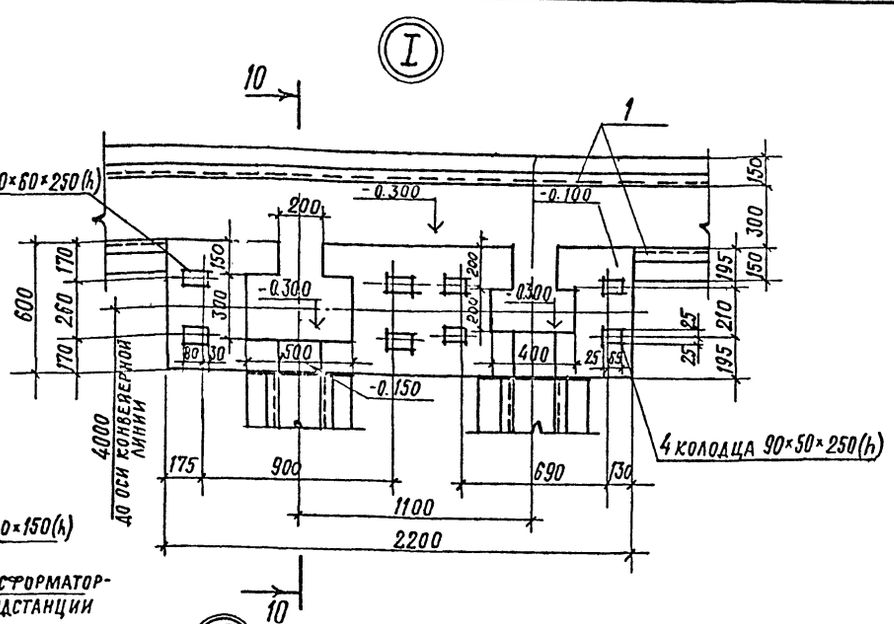

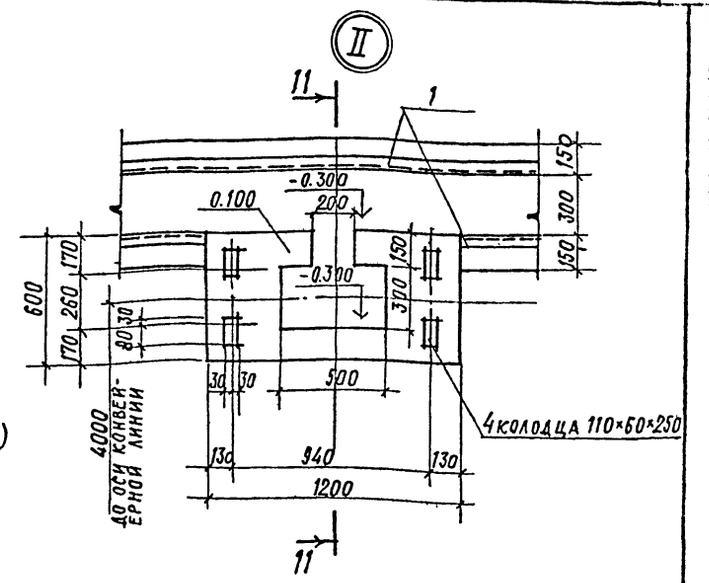

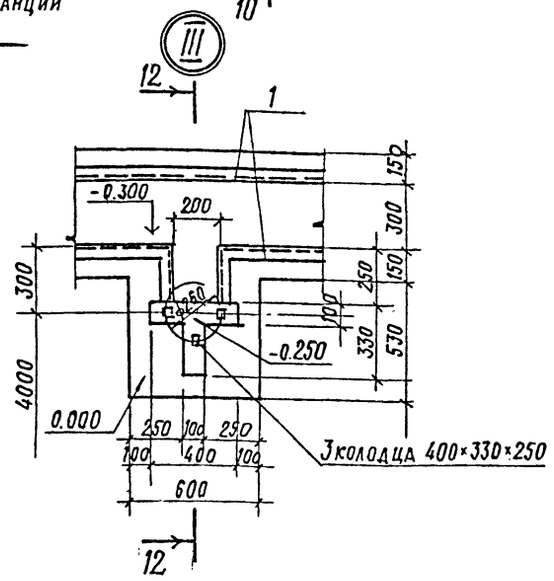

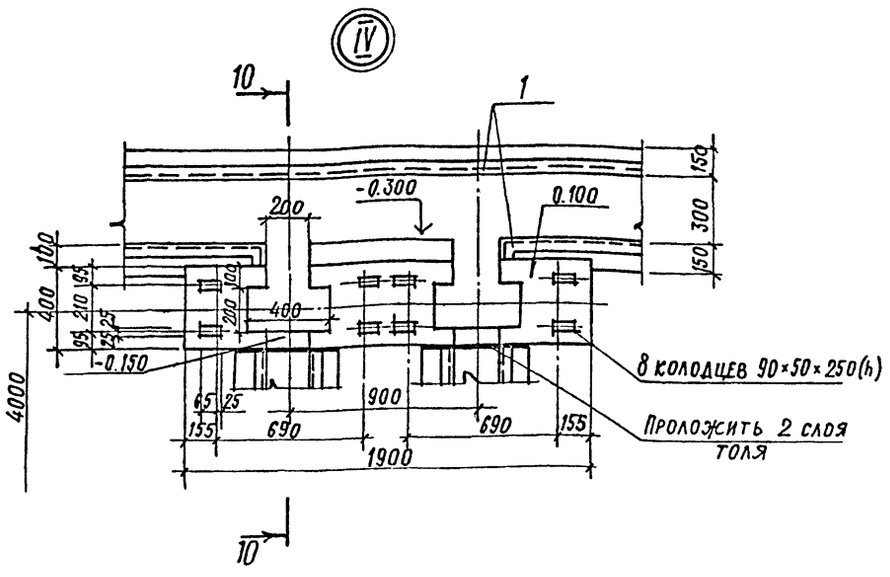

10-10

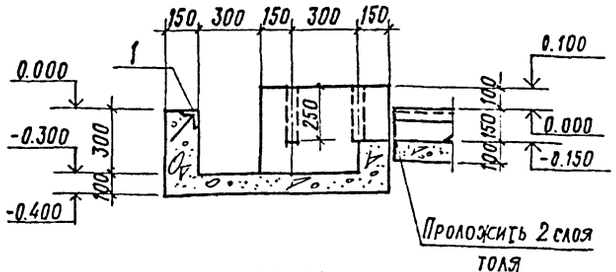

11-11

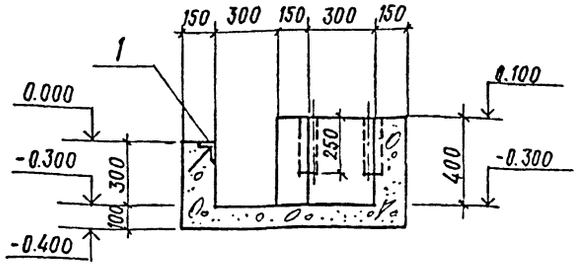

12-12

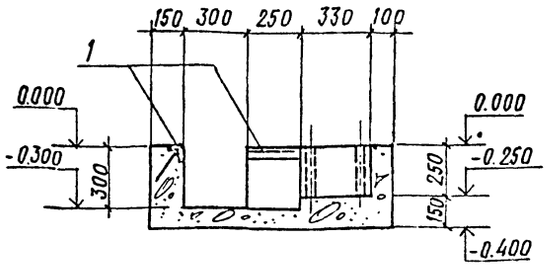

1. Данный лист смотреть совместно с листами КЖ-3; 4; КЖ-6÷11, КЖ-69, 70.
2. Ведомость расхода стали на один элемент см. лист КЖ-61.
3. Общие примечания см. на листе КЖ-5.

Инв. № подл. | Подпись и дата | Взам. инв. №

ГИП	Любавин	
Нач. отд.	Чистяков	
Гл. констр.	Новикова	
Рук. гр.	Гонсалес	
Исполн.	Чайковская	
Н. контр.	Новикова	

Привязан

Инв. №

ТП 409-013-12.83 КЖ

Конвейерная линия по изготовлению однослойных панелей наружных стен для завода КПД средней мощности

Вариант 1

Стадия	Лист	Листов
Р	71	

Схема расположения канала №1 (окончание) Узлы I÷IV

Госстрой СССР Проектный институт №2 г. Москва

Копировал:

Формат

74
8618/3

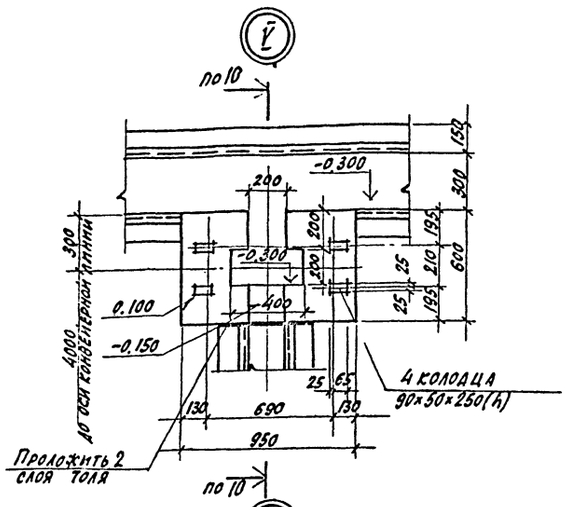

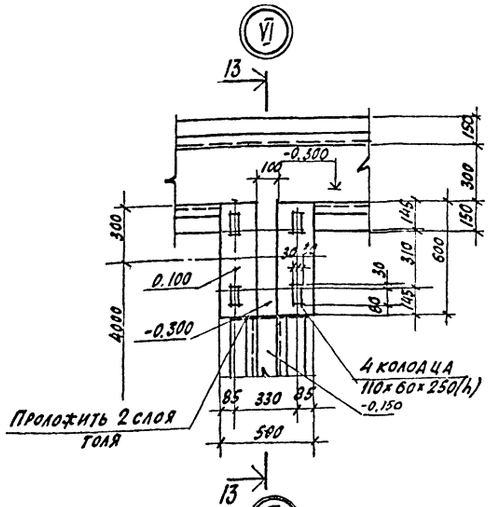

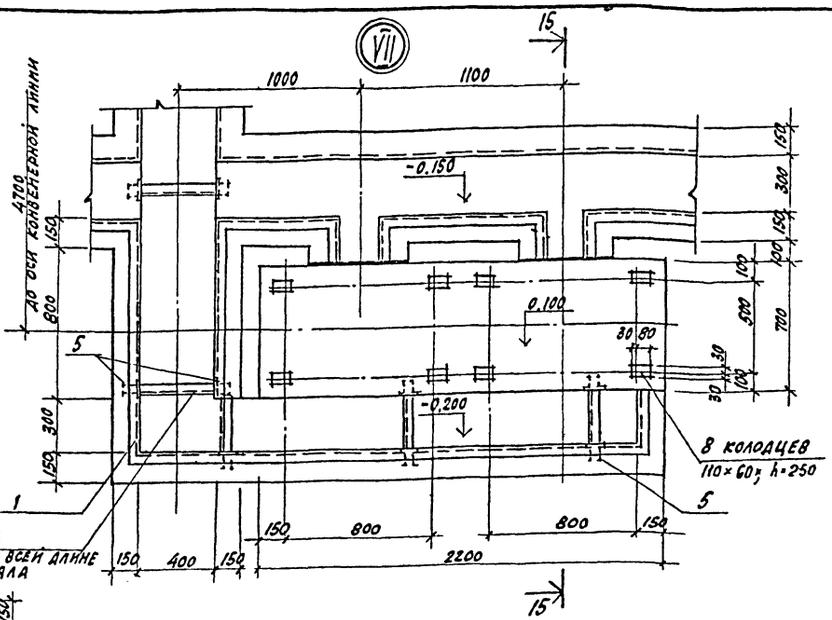

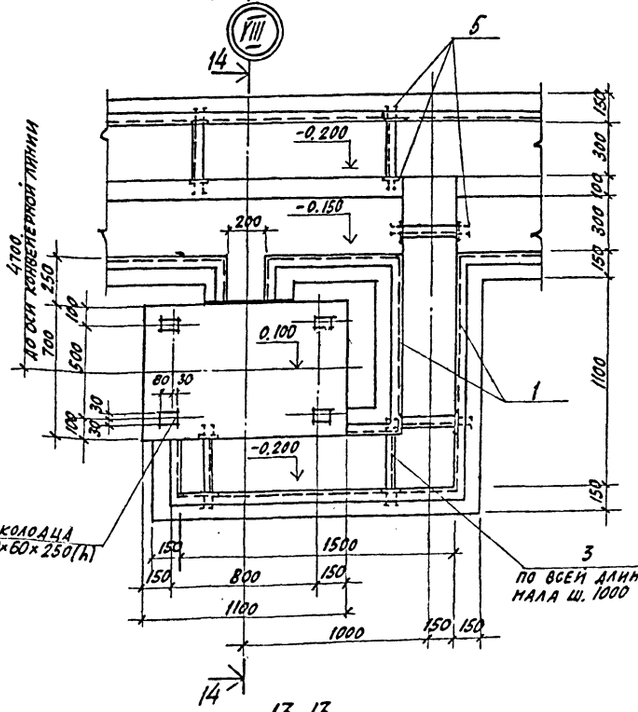

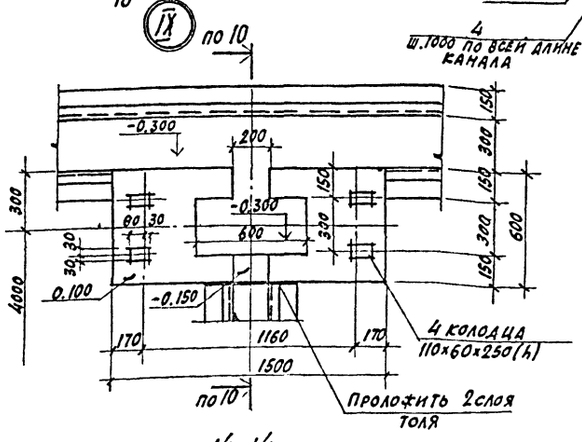

14-14

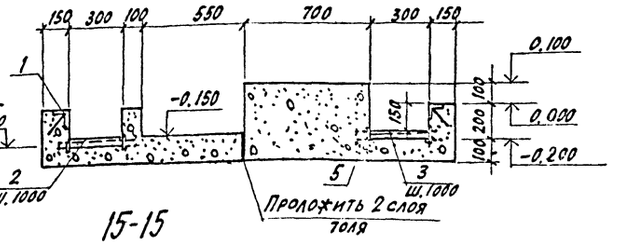

15-15

13-13

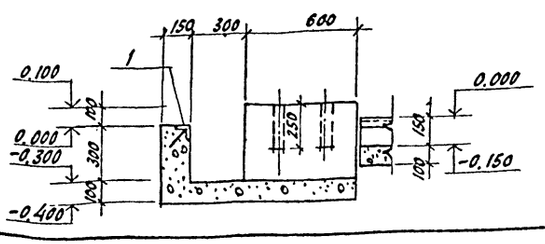

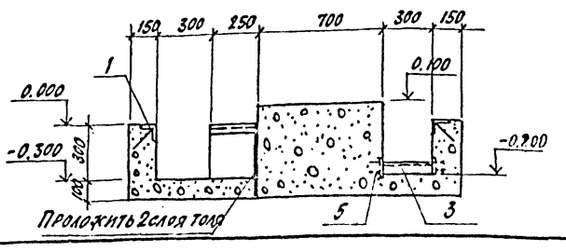

1. Общие примечания см. на листе КЖ-5, 69.
2. Данный лист смотреть совместно с листами КЖ-69÷71.

75
86/8/3

Привязан

Инв. №

ГИП	Любавин		ТП 409-013-12.83 КЖ		
Нач. отд.	Чистякова		Конвейерная линия по изготовлению однослойных панелей наружных стен для завода КЛ средней мощности		
Гл. конст.	Новикова				
Рук. гр.	Гонсалес				
Исполн.	Чайковская		Вариант 1	Стадия: Р	Лист: 72
Провер.	Гонсалес				Листов:
Н. контр.	Новикова		Схема расположения канала №1. Узлы V÷VII	Госстрой СССР Проектный институт №2 Москва	

Копировал

Формат

Типовой проект 409-013-12.83 Альбом III

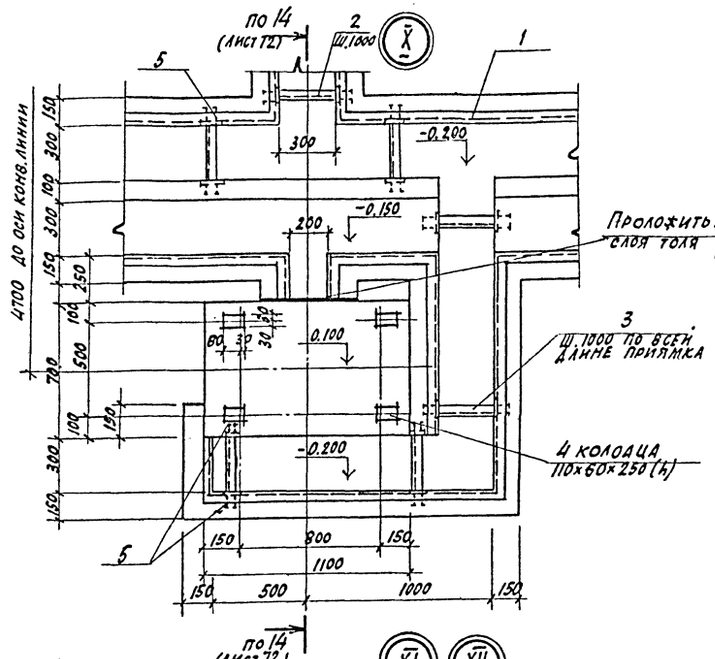

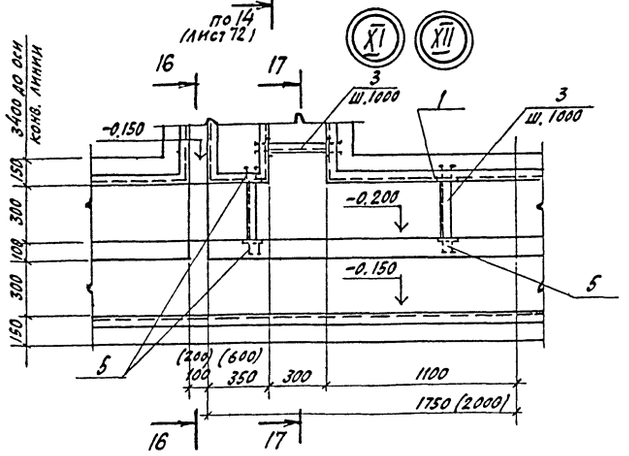

16-16

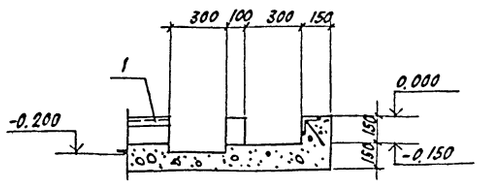

17-17

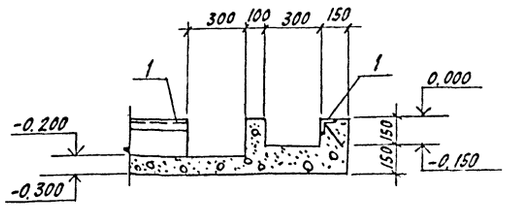

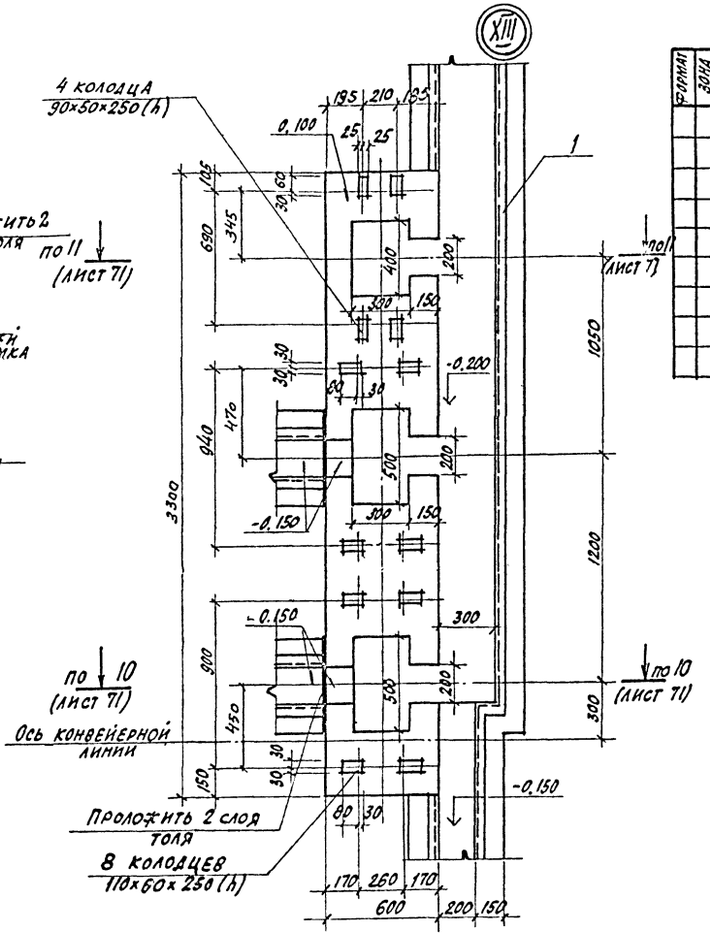

б-б

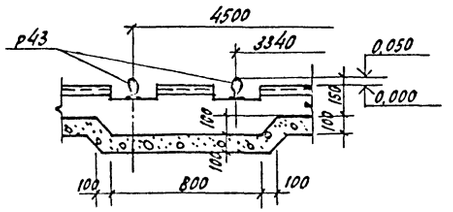

1. Размеры в скобках даны для узла XII.
2. Общие примечания см. на листе КЖ-5, 69
3. Данный лист смотреть совместно с листами КЖ-69÷71.

Спецификация к схеме расположения канала N1

Формат	Зона	Поз.	Обозначение	Наименование	Кол.	Примечание
				Сборочные единицы и детали		
		1	1.400-15 в.1	Изделие закладное Мн 533	621	п.м.
		2		∠50×5 ГОСТ 8509-72 ℓ=200	15	
		3		∠50×5 ГОСТ 8509-72 ℓ=300	83	
		4		∠50×5 ГОСТ 8509-72 ℓ=400	4	
		5	1.400-15 в.1	Изделие закладное Мн 105-6	204	
				Материалы		
				Бетон марки 100	52,50	м³

Выборка стали на один элемент, кг

Марка эл-та	Закладные изделия: Профильная сталь Вст3кп2 ∠50×5	δ=6	Арм. сталь ГОСТ 5781-75 Класс A III Ø мм: 8	Итого	Всего
Канал N1	2500	153	441,6	4426	2956,9

ГИП	Любавин		ТП 409-013-12.83 КЖ
Нач. отд.	Чистяков		Конвейерная линия по изготовлению однослойных панелей наружных стен для заводов средней мощности
Гл. конст.	Новикова		
Рук. гр.	Гонсалес		Вариант 1
Исполн.	Данковская		Стадия Р; Лист 73; Листов
Провер.	Гонсалес		Узлы X-XIII. Спецификация к схеме расположения канала N1
Н. контр.	Новикова		Госстрой СССР Проектный институт КЖ Москва

76
8618/3

Привязан

Инв. N подл. | Подпись и дата | Взам. инв. N

Копировал | Формат

Типовой проект 409-013-12.83 Альбом III

Схема расположения подземных каналов

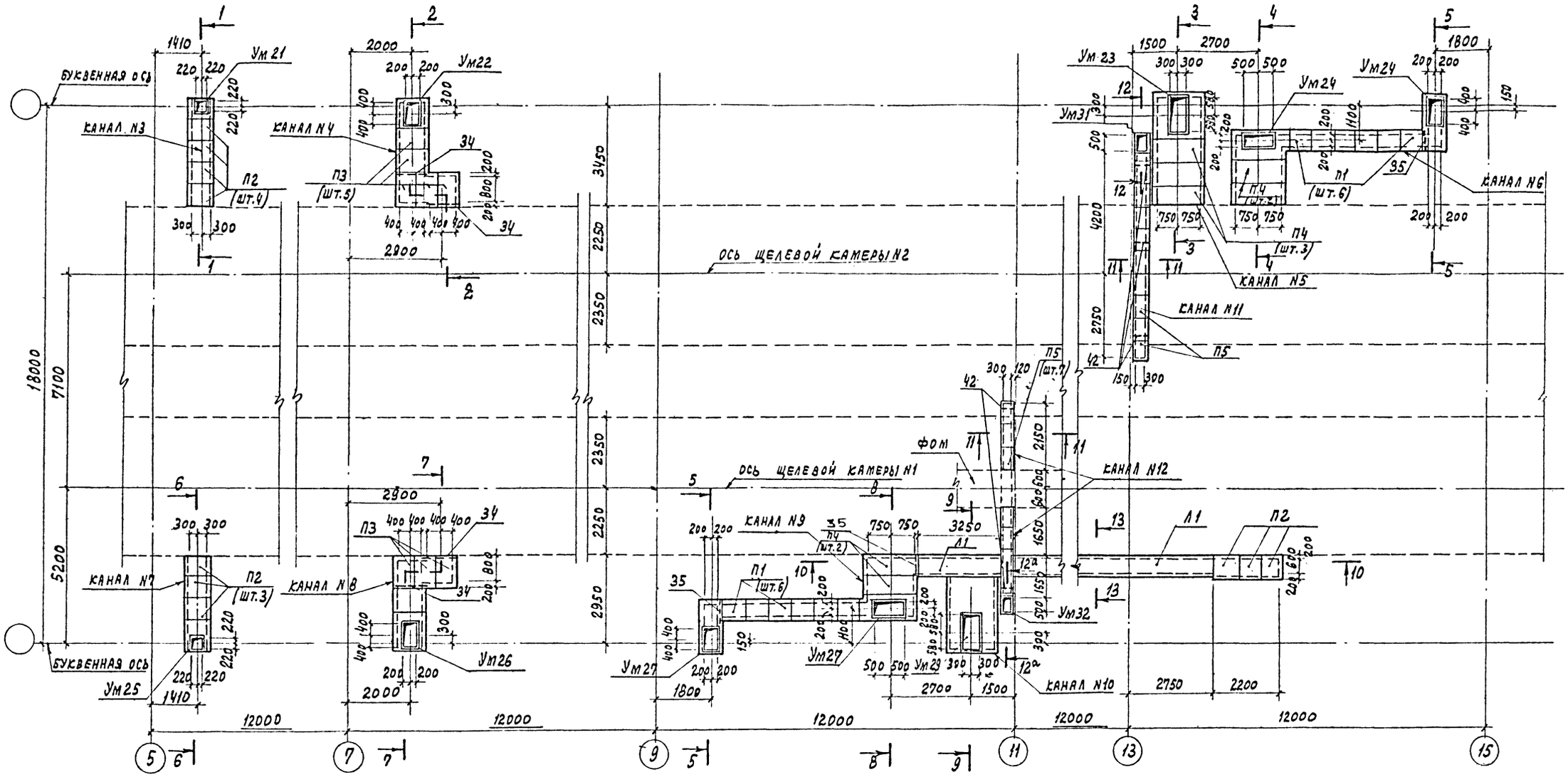

Канал N10

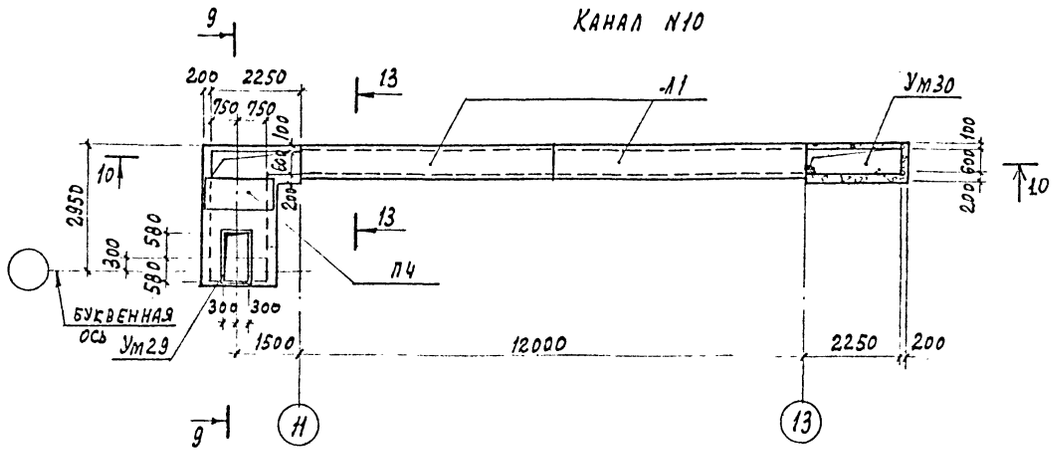

1. Общие примечания - см. на листе КЖС 5

77
8618/3

Гл. инж. пр.	Любавин		ТП 409-013-12.83 КЖ	
Нач. отд.	Чистякова		Конвейерная линия по изготовлению однослойных панелей наружных стен для заводов КПД средней мощности	
Гл. конст.	Новикова		Вариант 1	Стадия: Р; Лист: 74; Листов:
Рук. гр.	Гонсалес		Схема расположения подземных каналов	Госстрой СССР Проектный институт №2 г. Москва
Исполн.	Сетенчук			
Провер.	Гонсалес			
Н. контр.	Новикова			

Привязан

Инв. №

Инв. № подл. | Подпись и дата | Взам. инв. №

Копировал:

Формат

1-1; 6-6

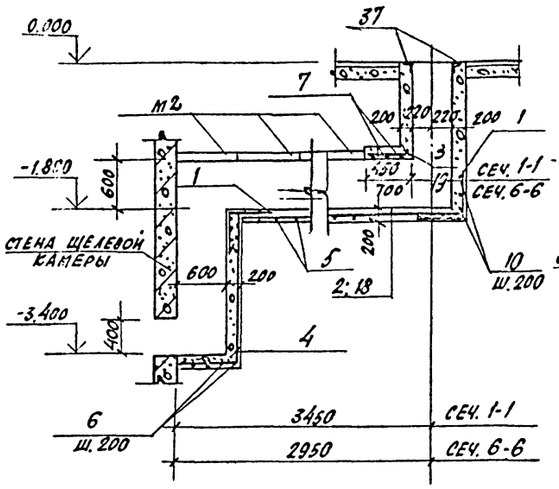

2-2; 7-7

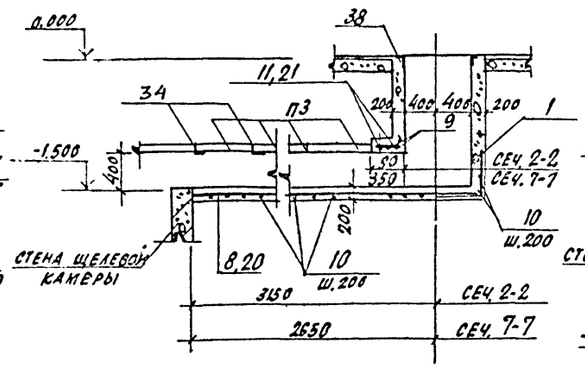

3-3

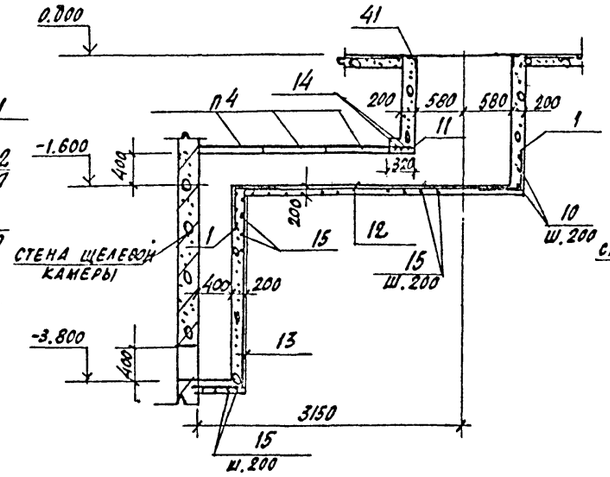

4-4

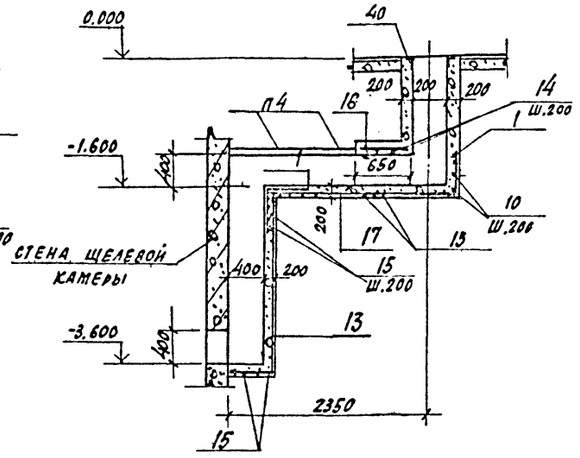

5-5

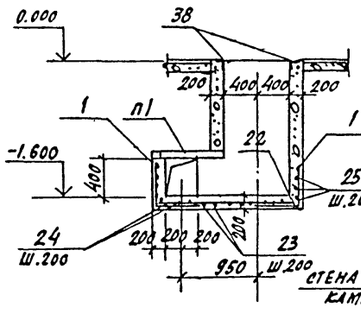

8-8

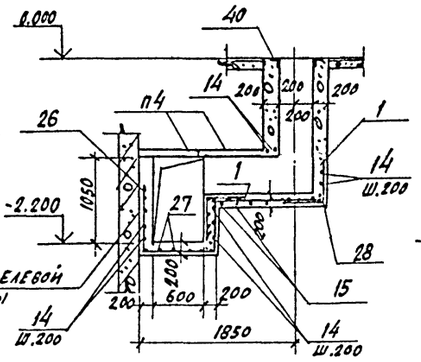

9-9

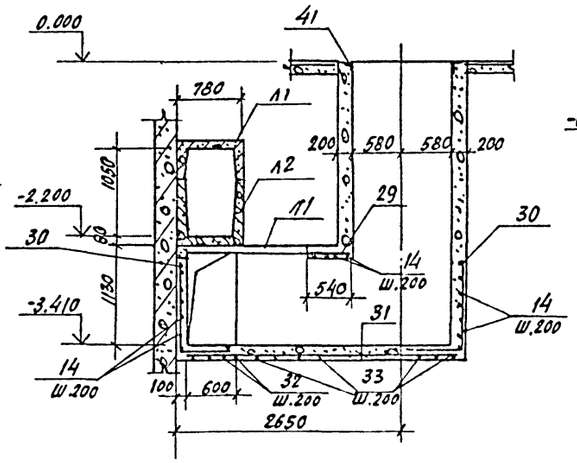

11-11

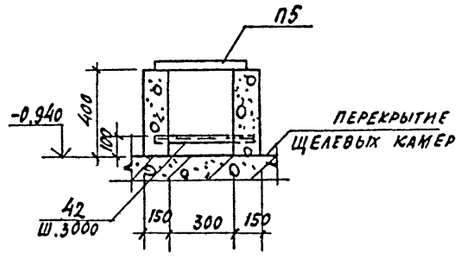

13-13

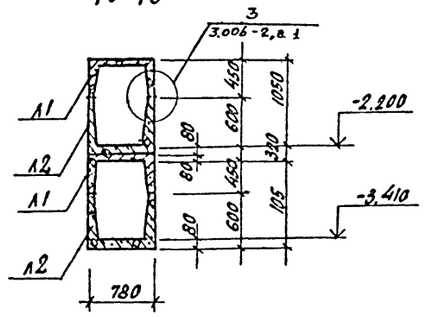

12-12; 12а-12а

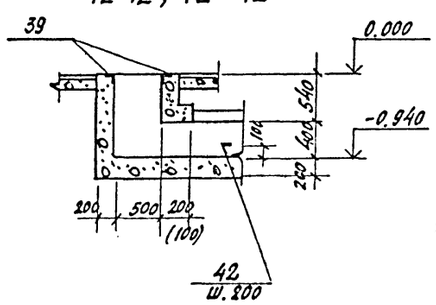

10-10

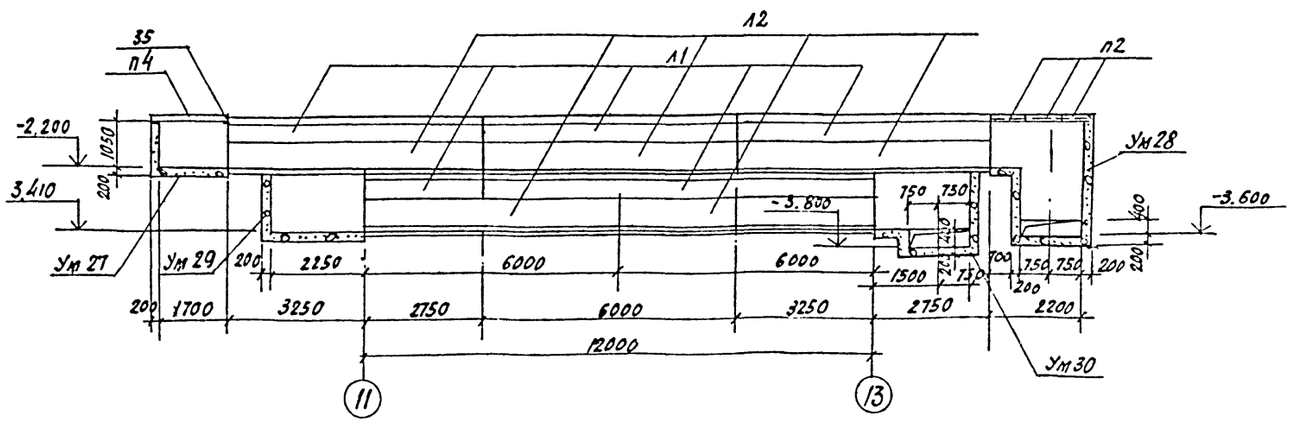

1. Данный лист см. совместно с листом КЖ-74.
2. Спецификацию и ведомость расхода стали на один элемент см. л. КЖ-76; 77.

78
8618/3

ГИП	Любавин		ТП 409-013-12.83 КЖС		
Нач. отд.	Чистяков				
Гл. конст.	Новикова		Конвейерная линия по изготовлению однослойных панелей наружных стен для заводов КПД средней мощности		
Рук. гр.	Гонсалес				
Исполн.	Семенникова		Вариант 1	Стадия	Лист	Листов
Провер.	Гонсалес			Р	75	
Н. контр.	Новикова		Сечения 1-1 ÷ 13-13	Госстрой СССР Проектный институт № 2 г. Москва		

Привязан

Инв. №

Инв. № подл. | Подпись и дата | Взам. инв. №

Копировал: Формат

Типовой проект 409-013-12.83 Альбом III

Спецификация к схемам расположения элементов подземных каналов

Марка поз.	Обозначение	Наименование	Кол	Масса ед.кг	Примечание
		Канал № 3			
		Сборочные единицы			
П2	3.006-2 вып.II-2	Плиты П5д-8	4		
Ум21	КЖ-75	Монолитный участок Ум21	1		
		Канал N4			
		Сборочные единицы			
П3	3.006-2; вып.II-2	Плиты П7д-3	5		
Ум22	КЖ-75	Монолитный участок Ум22	1		
34	ГОСТ 8509-72	L 90×8 ℓ=1100	2	12,0	
		Канал N5			
		Сборочные единицы			
П4	3.006-2; вып.II-2	Плиты П15д-5	3		
Ум23	КЖ-75	Монолитный участок Ум23	1		
		Канал N6			
		Сборочные единицы			
П1	3.006-2; вып.II-2	Плиты П5д-8	1		
П4	3.006-2; вып.II-2	Плиты П15д-5	2		
Ум24	КЖ-75	Монолитный участок Ум24	1		
35	ГОСТ 8509-72	L 63×6 ℓ=700	1	4,0	
		Канал N7			
		Сборочные единицы			
П2	3.006-2 вып.II-2	Плиты П5д-8	3		
Ум25	КЖ-75	Монолитный участок МУ25	1		
		Канал N8			
		Сборочные единицы			
П3	3.006-2 вып.II-2	Плиты П7д-3	4		
Ум26	КЖ-75	Монолитный участок Ум26	1		
34	ГОСТ 8509-72	L 90×8 ℓ=1100	2	12,0	
		Канал N9			
		Сборочные единицы			
П1	3.006-2 вып.II-2	Плита П3-8	6		
П2	3.006-2 вып.II-2	—"— П5д-8	3		
П4	3.006-2 вып.II-2	—"— П15д-8	2		
Л1	3.006-2 вып.II-1	Лотки Л4-8	3		
Л2	3.006-2 вып.II-1	—"— Л5-8	3		
Ум27	КЖ-75	Монолитный участок Ум27	1		
Ум28	КЖ-75	То же Ум28	1		
35	ГОСТ 8509-72	L 63×6 ℓ=700	1	9,8	

Марка поз.	Обозначение	Наименование	Кол.	Масса ед. кг	Примечание
		Канал N10			
		Сборочные единицы			
Л1	3.006-2 вып.II-1	Лотки Л4-8	3		
Л2	3.006-2 вып.II-1	—"— Л5-8	3		
П2	3.006-2 вып.II-2	Плиты П5д-8	3		
П4	3.006-2 вып.II-2	—"— П15д-5	1		
Ум29	КЖ-75	Монолитный участок Ум29	1		
Ум30	КЖ-75	—"— —"— Ум30	1		
		Канал N11			
		Сборочные единицы			
П5	3.006-2 вып.II-2	Плиты П1-8	9		
Ум31	КЖ-75	Монолитный участок Ум31	1		
		Канал N12			
		Сборочные единицы			
П5	3.006-2 вып.II-2	Плиты П1-8	7		
Ум32	КЖ-75	Монолитный участок Ум32	1		

Ведомость деталей

Поз.	Эскиз
1	500 | 500
2	3220
3	400
4	750 | 1550
5	750 | 950 | 750
6	350 | 950 | 350
7	950
8	3700
9	1150
10	550 | 1150 | 550
11	270
12	3480
13	550 | 2350
14	1850
15	550 | 1850 | 550
16	600
17	2300
18	2720
19	650
20	3200

Ведомость деталей

Поз.	Эскиз
21	300
22	1900
23	550 | 750 | 550
24	550 | 750
25	750
26	1200 | 950 | 800
27	1200 | 1850
28	1400
29	500
30	1000 | 500
31	3350
32	1000 | 1850
33	1000 | 1850 | 1000

Спецификация монолитных участков подземных каналов (начало)

Формат	Зона	Поз.	Обозначение	Наименование	Кол.	Примечание
				Ум 21		
				Сборочные единицы		
		1		ФВАIII; ГОСТ 5781-81; ℓ=1000	10	
		2		ФбАI; ГОСТ 5781-81; ℓ=3320	5	
		3		ФбАI; ГОСТ 5781-81; ℓ=400	5	
		4		ФбАI; ГОСТ 5781-81; ℓ=1300	5	
		5		ФВАIII; ГОСТ 5781-81; ℓ=2450	17	
		6		ВАIII; ГОСТ 5781-81; ℓ=1650	5	
		7		ВАIII ГОСТ 5781-81; ℓ=950	3	
		37	КЖИ-МН16	Изделие закладное МН-16	1	
				Материалы		
				Бетон марки 150	3,33	м³
				Ум-22		
		1		ФВАIII; ГОСТ 5781-81; ℓ=1000	7	
		8		ФбАI; ГОСТ 5781-81; ℓ=3700	7	
		9		ФВАIII ГОСТ 5781-81; ℓ=1150	2	
		10		ФВАIII ГОСТ 5781-81; ℓ=2250	19	
		38	1.400-15 в.1	Изделие закладное МН712-2	1	
				Материалы		
				Бетон марки 150	2,8	м³

1. Общие примечания см. КЖ-5.
2. Данный лист смотреть совместно с л. КЖ-74,75

79
8618/3

Инв.№ подл. | Подпись и дата | Взам.инв.№

Гл.инж.пр.	Любавин	
Нач.отд.	Чистяков	
Гл.конст.	Новикова	
Рук.гр.	Гонсалес	
Исполн.	Семенихсс	
Провер.	Гонсалес	
Н.контр.	Новикова	

ТП 409-013-12.83 КЖ

Конвейерная линия по изготовлению однослойных изделий наружных стен для зяводов КПД средней мощности

Вариант 1

Стадия	Лист	Листов
Р	76	

Спецификация к схемам расположения элементов подземных каналов. Спецификация монолитных участков подземных каналов (начало)

Госстрой СССР ПРОЕКТНЫЙ ИНСТИТУТ №2 г. Москва

Привязан

Инв.№

Типовой проект 409-013-12.83 Альбом III

Спецификация монолитных участков подземных каналов (окончание)

Формат	Зона	Поз.	Обозначение	Наименование	Кол.	Примечание
				Ум 23		
				Сборочные единицы		
		1		ф8АIII; ГОСТ 5781-81 ℓ=1000	20	
		11		ф6АI То же ℓ=270	3	
		12		ф6АI " ℓ=3480	10	
		13		ф6АI " ℓ=2900	10	
		14		ф8АIII " ℓ=1850	9	
		15		ф8АIII " ℓ=2950	17	
		41	КЖИ-МН 17	Изделие закладное МН 17	1	
				Материалы		
				Бетон марки 150	5,1 м³	
				Ум 24		
				Сборочные единицы		
		1		ф8АIII; ГОСТ 5781-81 ℓ=1000	20	
		13		ф6АI То же ℓ=2900	10	
		14		ф8АIII, " ℓ=1850	4	
		15		ф8АIII, " ℓ=2950	29	
		16		ф6АI " ℓ=600	10	
		17		ф6АI " ℓ=2300	10	
		22		ф6АI " ℓ=1900	5	
		23		ф8АIII " ℓ=1850	7	
		24		ф8АIII " ℓ=1300	4	
		25		ф8АIII " ℓ=750	6	
		38	1.400-15 в.1	Изделие закладное МН712-2	1	
				Материалы		
				Бетон м 150	6,9 м³	
				Ум 25		
				Сборочные единицы		
		1		ф8АIII; ГОСТ 5781-81, ℓ=1000	10	
		4		ф6АI То же, ℓ=2300	5	
		5		ф8АIII " ℓ=2450	15	
		6		ф8АIII " ℓ=1650	5	
		7		ф8АIII " ℓ=950	4	
		18		ф6АI " ℓ=2720	5	
		19		ф6АI " ℓ=650	5	
		37	КЖИ-МН 16	Изделие закладное МН-16	1	
				Материалы		
				Бетон марки 150	3,42 м³	
				Ум 26		
				Сборочные единицы		
		1		ф8АIII; ГОСТ 5781-81, ℓ=1000	7	
		9		ф8АIII; ГОСТ 5781-81; ℓ=1150	3	
		10		ф8АIII ГОСТ 5781-81, ℓ=2250	17	
		20		ф6АI; То же ℓ=3200	7	
		21		ф6АI, " ℓ=300	7	
		38	1.400-15 в.1	Изделие закладное МН712-2	1	
				Материалы		
				Бетон м 150	2,63 м³	
				Ум 27		
				Сборочные единицы		
		1		ф8АIII; ГОСТ 5781-81, ℓ=1000	10	
		22		ф6АI То же ℓ=1900	5	
		23		ф8АIII " ℓ=1850	7	
		24		ф8АIII " ℓ=1300	4	
		25		ф8АIII " ℓ=750	6	
		38	1.400-15 в.1	Изделие закладное МН712-2	1	
				Материалы		
				Бетон марки 150	2,87 м³	
				Ум 28		
				Сборочные единицы		
		1		ф8АIII; ГОСТ 5781-81, ℓ=1000	20	
		14		ф8АIII; " ℓ=1850	23	
		15		ф8АIII; " ℓ=2950	8	
		26		ф8АIII " ℓ=2950	10	
		27		ф8АIII " ℓ=3050	6	
		28		ф6АI " ℓ=1400	10	
		40	КЖИ МН7	Изделие закладное МН 7	1	
				Материалы		
				Бетон марки 150	2,91 м³	
				Ум 29		
				Сборочные единицы		
		14		ф8АIII ГОСТ 5781-81, ℓ=1850	27	
		29		ф6АI То же ℓ=500	10	
		30		ф8АIII " ℓ=1500	20	
		31		ф6АI " ℓ=3350	10	
		32		ф8АIII " ℓ=2850	3	
		33		ф8АIII " ℓ=3850	15	
		41	КЖИ МН 17	Изделие закладное МН17	1	
				Материалы		
				Бетон м 150	4,45 м³	
				Ум 30		
				Материалы		
				Бетон м 150	2,02 м³	
				Ум 31		
				Сборочные единицы		
		39	1.400-15 в.1	Изделие закладное МН706-2	1	
		42	ГОСТ 8509-72	То же, ∠50×5 ℓ=400	3	
				Материалы		
				Бетон марки 150	1,62 м³	
				Ум 32		
				Сборочные единицы		
		39	1.400-15 в.1	Изделие закладное МН706-2	1	
		42	ГОСТ 8509-72	То же, ∠50×5 ℓ=400	3	
				Материалы		
				Бетон марки 150	1,26 м³	

Ведомость расхода стали на один элемент, кг

Марка элемента	Арматурные изделия: Арматурная сталь ГОСТ 5781-81, класс А I, ф мм, в	Итого	класс А II, ф мм, в	Итого	Закладные изделия: Профильная сталь ВСт3кп2, ∠50×5	Арматурн. сталь ГОСТ 5781-81, класс А III, ф мм, в	Итого	Всего
Ум 21	6,0	6,0	25,4	25,4	8,2	0,9	9,1	
Ум 22	5,2	5,2	21,3	21,3	9,8	0,8	10,6	
Ум 23	13,0	13,0	51,3	51,3	14,0	1,6	15,6	
Ум 24	11,6	11,6	46,1	46,1	9,8	0,8	10,6	
Ум 25	5,7	5,7	23,8	23,8	12,1	1,6	17,7	
Ум 26	5,6	5,6	19,9	19,9	8,2	0,9	9,1	
Ум 27	2,1	2,1	13,0	13,0	9,8	0,8	10,6	
Ум 28	3,1	3,1	52,9	52,9	9,8	0,8	10,6	
Ум 29	2,1	2,1	13,0	13,0	12,1	1,6	13,7	
Ум 30	8,0	8,0	53,3	53,3	14,0	1,6	15,6	
Ум 31					6,8	0,6	7,4	
Ум 32					6,8	0,6	7,4	

1. Общие примечания см. на листе КЖ-5.
2. Данный лист смотреть совместно с листами КЖ-74, 75

80
8618/3

Привязан

Инв. №

Гл. инж. пр.	Любавин	
Нач. отд.	Чистяков	
Гл. конст.	Новикова	
Рук. гр.	Гонсалес	
Исполн.	Семенников	
Провер.	Гонсалес	
Ч. контр.	Новикова	

ТП 409-013-12.83. КЖ

Конвейерная линия по изготовлению однослойных панелей наружных стен для заводов КПД средней мощности

Вариант 1

Стадия	Лист	Листов
Р	77	

Спецификация монолитных участков подземных каналов (окончание). Ведомость расхода стали на один элемент

Госстрой СССР
Проектный институт № 2
Москва

Копировал Ковалев

Формат

Инв. № подл. | Подпись и дата | Взамен инв. №

Типовой проект 409-013-12.83 Альбом III

Ведомость рабочих чертежей основного комплекта

Лист	Наименование	Примечание
1	Общие данные (начало) Техническая спецификация металла	
2	Общие данные (окончание) Техническая спецификация металла по ограждениям. Ведомость металлоконструкций по видам профилей	
3	Схема расположения балок, настила, ограждений и лестницы. Площадки на отм. 0.500. АС-1. Узлы.	
4	Схема расположения ограждений монорельсов, короба, кронштейна. Сечения. Спецификация	
5	Узлы I÷IV	

Ведомость примененных и ссылочных материалов

Обозначение	Наименование	Примечание
1.459-2 в.3,4	Стальные лестницы, переходные площадки и ограждения	

Типовой проект разработан в соответствии с действующими нормами и правилами и предусматривает мероприятия, обеспечивающие взрывную, взрывопожарную и пожарную безопасность при эксплуатации здания.

Главный инженер проекта Любавин

Техническая спецификация металла

Вид профиля и ГОСТ	Марка металла и ГОСТ	Обозначение и размер профиля, мм	№ по порядку	Код: марки металла	Код: профиля	Код: размера профиля	Количество, шт.	Длина, мм	Масса металла по элементам конструкций: код элемента конструкции (конорельсов, кронштейнов, стоек и т.п.)	Короба	Рабочие площадки здания	Лестницы	Ограждения лестниц	Прочие	Общая масса, т	Масса потребности в металле по кварталам (заполняется изготовителем), т: I	II	III	IV	Заполняется ВЦ
1	2	3	4	5	6	7	8	9	Код элемента конструкции											
Двутавры ГОСТ 8239-72	ВСт3 КП2 ТУ14-1-3023-80	I 14	1	11240					0,22						0,22					
Итого профиля	"		2	"					0,22						0,22					
Швеллеры ГОСТ 8240-72	"	С 24	3	"						0,2					0,2					
	"	С 14	4	"					0,08						0,08					
	"	С 16	5	"							0,43				0,43					
	"	С 10	6	"							0,12				0,12					
	ВСт3 сп5 ТУ14-1-3023-80	С 16	7											0,09	0,09					
Итого профиля	"		8											0,09	0,09					
	ВСт3 КП2 ТУ14-1-3023-80		9	11240					0,08	0,2	0,55				0,83					
Сталь угловая равнополочная ГОСТ 8509-72	"	L 25×3	10	"									0,02		0,02					
	"	L 56×4	11	"									0,08		0,08					
	"	L 125×8	12	"										0,02	0,02					
	ВСт3 сп5 ТУ14-1-3023-80	L 63×6	13											0,12	0,12					
Итого профиля	"		14											0,12	0,12					
	ВСт3 КП2 ТУ14-1-3023-80		15	11240									0,1	0,02	0,12					
Сталь угловая неравнополочная ГОСТ 8510-72	"	L 90×56×8	16	"								0,12			0,12					
Итого профиля	"		17	"								0,12			0,12					
Сталь листовая горячекатанная ГОСТ 19903-74*	"	δ 2	18	"						0,06					0,06					
	"	δ 8	19	"										0,01	0,01					
	"	δ 10	20	"					0,05						0,05					
Итого профиля	"		21	"					0,05	0,06				0,01	0,12					
Сталь рифленая ГОСТ 8568-77	"	δ 5	22	"							1,15				1,15					
	"	δ 8	23	"								0,02			0,02					
Итого профиля	"		24	"							1,15	0,02			1,17					
Сталь круглая ГОСТ 2590-71	"	ф 18	25	"								0,06			0,06					
Итого профиля	"		26	"								0,06			0,06					
Итого масса металла			27						0,35	0,26	1,7	0,2	0,1	0,24	2,85					
Ограждения площадок (лист 2)			28												1,18					
Всего масса металла	ВСт3 КП2 ТУ14-1-3023-80		29	11240					0,35	0,26	1,7	0,2	0,1	0,03	3,82					
	ВСт3 сп5 ТУ14-1-3023-80		30											0,21	0,21					
Масса поставки элементов по кварталам, т		I	31																	
		II	32																	
		III	33																	
		IV	34																	

81

8618/3

Привязан

Инв. № подл. | Подп. и дата | Взам. инв. №

ГИП	Любавин		ТП 409-013-12.83 КМ
Нач. отд.	Чистяков		Блок-секция для изготовления однослойных панелей наружной стен для заводов КЛДС средней мощности
Гл. конс.	Новиков		
Рук. гр.	Гонсалес		Вариант 1
Разраб.	Сас		Стадия: Р; Лист: 1; Листов: 5
Проверил	Гонсалес		Общие данные (начало) Техническая спецификация металла
Н. контр.	Новикова		Госстрой СССР Проектный институт № 2 Москва
Н. контр.	Новиков		

Инв. №

Копировал

Формат

Типовой проект 409-013-12.83 Альбом III

Техническая спецификация металла

Вид профиля и ГОСТ	Марка металла и ГОСТ	Обозначение и размер профиля, мм	№№ по порядку	Код: марки металла	Код: профиля	Код: размера профиля	Количество, шт.	Длина, мм	Масса металла по элементам конструкций: ограждения площадок	Масса металла по элементам конструкций: лестница	Масса металла по элементам конструкций: код элемента констр.	Общая масса, т	Масса потребности в металле по кварталам (заполняется изготовителем), т: I	II	III	IV	Заполняется ВЦ
1	2	3	4	5	6	7	8	9									
Сталь прокатная швеллеры ГОСТ 8240-72	ВСт3кп2 ТУ14-1-3020-80	[16	1	11240						0.02							
Всего профиля	ВСт3кп2 ТУ14-1-3020-80									0.02							
Сталь угловая равнополочная ГОСТ 8509-72	ВСт3кп2 ТУ14-1-3023-80	∠25×3	2	11240					0.10			0.1					
		∠50×5	3	11240					0.45								
		∠56×4	4	11240					0.29								
		∠63×5	5	11240					0.01								
		∠75×5	6	11240						0.004							
Всего профиля	ВСт3кп2 ТУ14-1-3023-80		7	1.1240					0.85			0.85					
Сталь прокатная полосовая ГОСТ 103-76	—"—	δ4	8	11240					0.33	0.004		0.334					
		δ6	9							0.002		0.001					
Всего профиля	ВСт3кп2 ТУ14-1-3023-80		10	11240					0.33	0.006		0.33					
Итого масса метала			11						1.18	0.03		1.18					
В том числе по маркам	ВСт3кп2 ТУ14-1-3023-80		12	11240					1.18	0.03		1.18					
Масса поставки элементов по кварталам) т			13														
			14														
			15														
			16														

Ведомость металлоконструкций по видам профилей

Наименование конструкций по номенклатуре прейскуранта 01-09	Позиции по прейскуранту 01-09	№ строк	Код конструкций	Всего стали повышенной и высокой прочности	Масса конструкций, т по видам профилей стали: балки и швеллеры	широкополочные двутавры	крупносортная сталь	среднесортная сталь	мелкосортная сталь	толстолистовая сталь	универсальная сталь	тонколистовая сталь	гнутые и прокатные профили	трубы	прочие	Всего	Количество (шт.)	Серия типовых конструкций
1	2	3	4	5	6	7	8	9	10	11	12	13	14	15	16	17	18	19
Не типовые конструкции												0.05				0.35		
Монорельсовые пути и балки для поддержания монорельсов					0.3										1.15	1.7		
Рабочие площадки здания					0.55											0.26		
Короб					0.2							0.06				0.2		
Лестницы					0.12							0.02			0.06	0.1		
Ограждения лестниц					0.08				0.02							0.24		
Прочие					0.09		0.14					0.01				2.85		
Итого					1.34		0.14		0.02			0.14			1.21			
Типовые конструкции																		
Лестницы					0.02		0.01									0.03		
Ограждения площадок							0.75	0.1	0.33							1.18		
Итого					0.02		0.76	0.1	0.33							1.21		
Всего					1.36		0.90	0.1	0.35			0.14			1.21	4.06		

Общие указания.

1. Рабочие чертежи металлических конструкций марки КМ разработаны на основании задания института Гипростроммаш.
2. Рабочие чертежи КМ разработаны в соответствии с требованиями СНиП II-6-74 и СНиП II-23-81.
3. Материал конструкций - ВСт3кп2 по ТУ 14-1-3023-80.
4. Все заводские соединения сварные, монтажные - сварные и на болтах нормальной точности в соответствии с замаркированными узлами.
5. Заводские сварные соединения выполнены автоматической или полуавтоматической сваркой под слоем флюса, для сварки применять материалы по таблице 55 приложения СНиП II-23-81, монтажные сварные швы - ручной сваркой электродами типа Э42 по ГОСТ 9476-75.
6. Все болты нормальной точности ГОСТ 7798-70*, класса 4.6 удовлетворяющие требованиям 1759-70*.
7. Нормативные временные нагрузки для лестниц и площадок приняты 200 кг/м². Коэффициент перегрузки n=1.3.
8. Изготовление и монтаж металлических конструкций производить в соответствии с СНиП III-18-75.
9. В ведомости металлоконструкций по видам профилей в графе „17" учтена масса наплавленного металла в размере 1% от массы профилей.
10. Чертежи марки КМ являются исходным материалом для разработки деталировочных чертежей марки КМД.
11. Металлические конструкции разработаны для температуры наружного воздуха $t \geq -30°C$.
12. Антикоррозийную защиту подвесных коробов в щелевых камерах выполнять масляно-битумной краской БТ-577, ГОСТ 5631-79 за 2 раза. Стальные конструкции лестниц, ограждений, монорельсов и т.д. покрыть пентафталевыми эмалями ПФ-133, ГОСТ 926-68 или ПФ-115, ГОСТ 646-76 за 2 раза по грунту из лака ГФ-020 ГОСТ 18186-79* нанесенного в 2 слоя.
13. Во всех неоговоренных случаях минимальное усилие на прикрепление 5тс.
14. Высоты сварных швов принимать с учетом требований п. 12.8 СНиП II-23-81.
15. Рифленый настил площадок приварить к балкам площадок прерывистыми швами $h_{шв}$=4мм.; $\ell_{шв}$=100, через 100.

82
8618/3

ГИП	Любавин		ТП 409-013-12.83 КМ
Нач. отд.	Чистяков		Конвейерная линия по изготовлению однослойных панелей наружных стен для заводов КПД средней мощности
Гл. констр.	Новикова		Вариант 1 — Лит. Р; Лист 2; Листов
Рук. гр.	Гонсалес		
Инженер	САС		
Проверил	Гонсалес		Общие данные (окончание). Техническая спецификация металла по ограждениям. Ведомость металлоконструкций по видам профилей
Н. контр.	Новикова		Госстрой СССР, Проектный институт, г. Москва
Н. Контр.	Новикова		

Привязан

Инв. №

Копировал: Формат

Взамен инв. № | Подпись и дата | Инв. № подл.

Типовой проект 409-013-12.83 Альбом VII

Схема расположения балок, настила, ограждений и лестницы площадки на отм 0.500

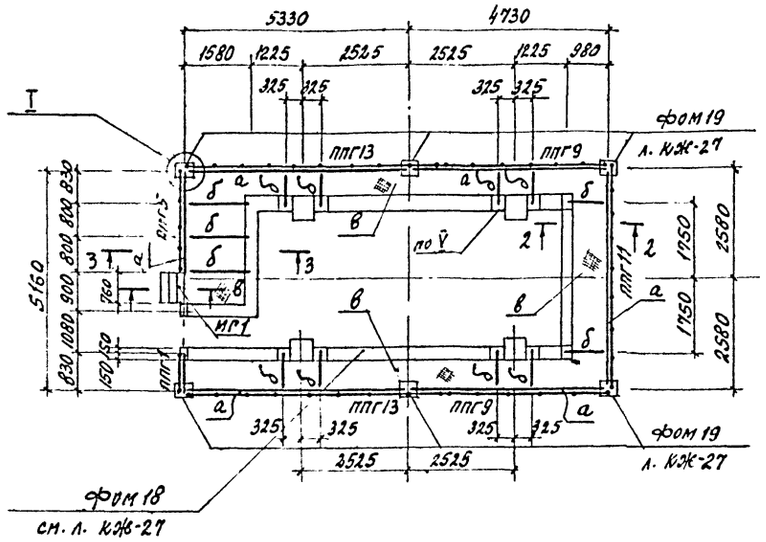

1-1

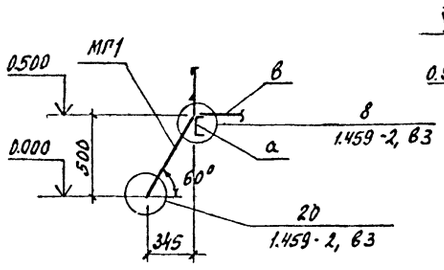

2-2

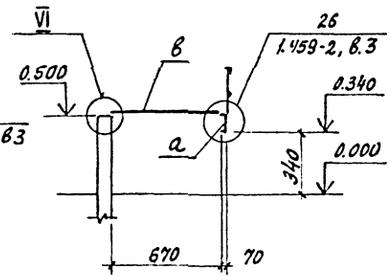

3-3

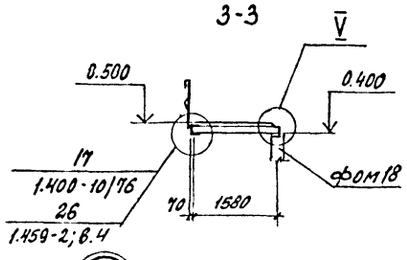

I

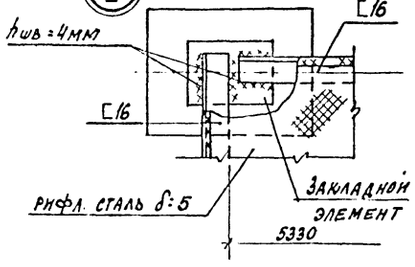

II

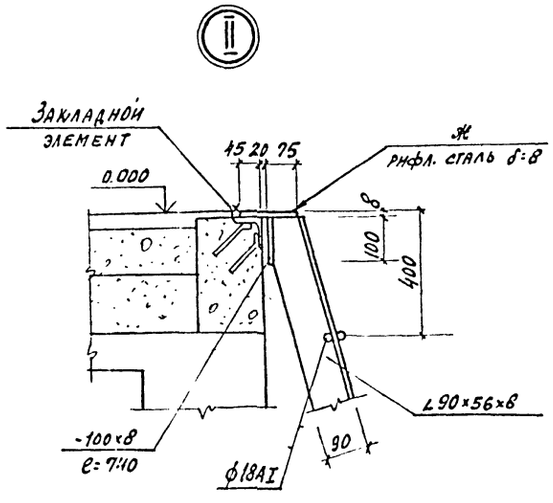

4-4
(лс-1)

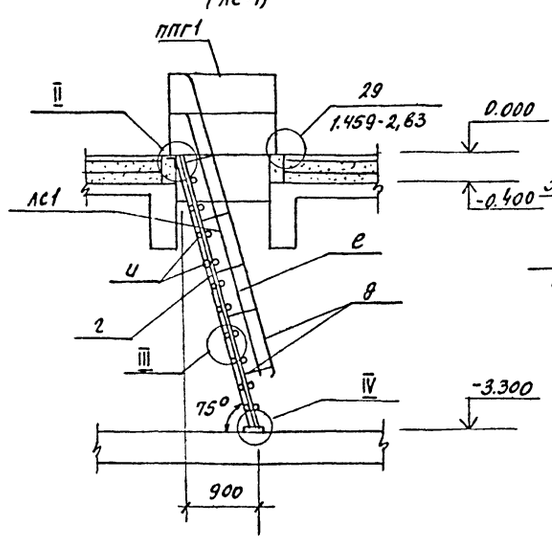

III

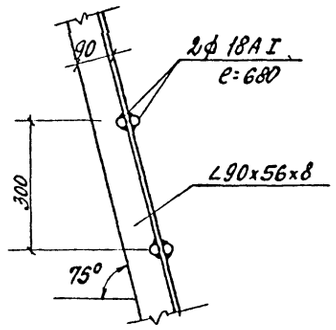

IV

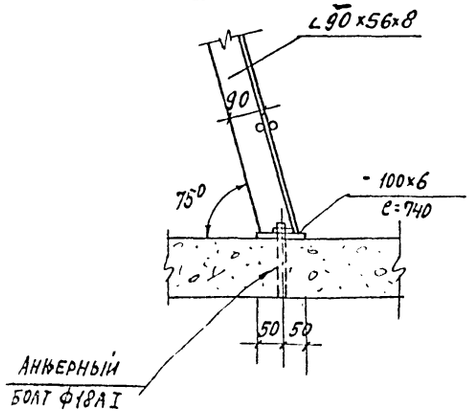

V

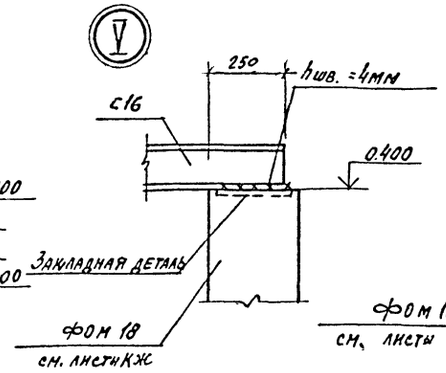

VI

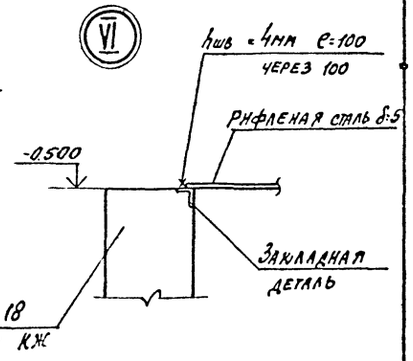

ВЕДОМОСТЬ ЭЛЕМЕНТОВ

Марка	Сечение: эскиз	поз.	Сечение: состав	Опорные усилия: M тс·м	Опорные усилия: N тс	Опорные усилия: Q тс	Группа констр.	Марка металла	Примечания
а	[		[16				IV	Вст3кп2	
б	[		[10				"	"	
в	—		рифл. ст. δ=5				"	"	
г	L		L 90×56×8				"	"	
д	L		L 56×4				"	"	
е	L		L 25×3				"	"	
ж	—		рифл. ст. δ=8				"	"	
и	•		ф18				"	"	
ППГ1	См. серию		1.459-2, В.4				IV	Вст3кп2	1 шт
ППГ9	"		"				"	"	2 шт
ППГ11	"		"				"	"	1 шт
ППГ13	"		"				"	"	2 шт
ППГ5	"		"				"	"	1 шт
МГ1	"		"				"	"	1 шт

1. Общие примечания см. чертеж КМ-2.

83
8618/3

Привязан

Инв. №

ГИП	Любавин		
Нач. отд.	Чистяков		
Гл. конст.	Новикова		
Рук. гр.	Гонсалес		
Ст. инж.	Карпова		
Констр.	Гонсалес		
Н. контр.	Гонсалес		

ТП 409-013-12.83 КМ

Конвейерная линия по изготовлению однослойных панелей наружных стен для заводов КПД средней мощности

Вариант 1

Стадия	Лист	Листов
Р	3	

Схема расположения балок, настила ограждений и лестницы площадки на отм. 0.500 ЛС-1. Узлы

Госстрой СССР
Проектный институт №2
г. Москва

Копировал: Формат

Инв.№ подл. | Подпись и дата | Взам. инв. №

Типовой проект 409-013-12.83 Альбом III

Схема расположения ограждений приямка ПРм1

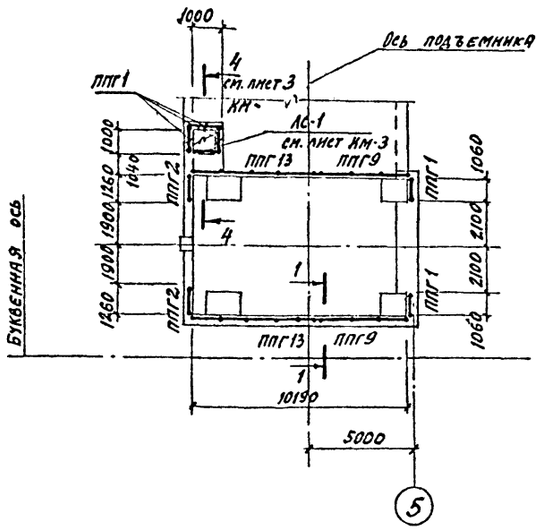

Схема расположения ограждений приямка ПРм2

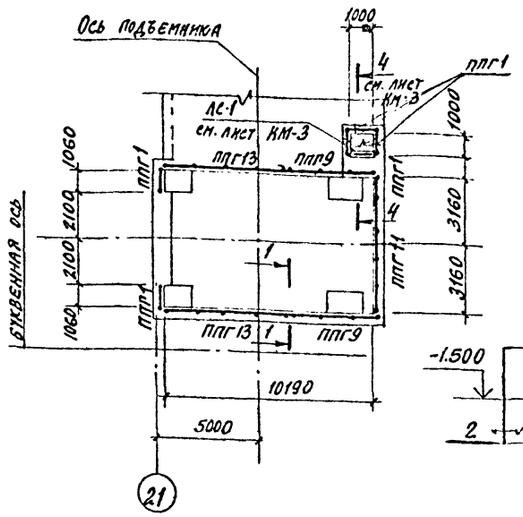

1-1

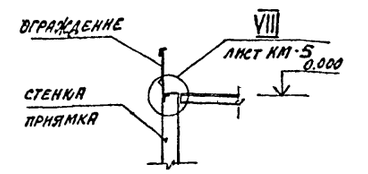

3-3

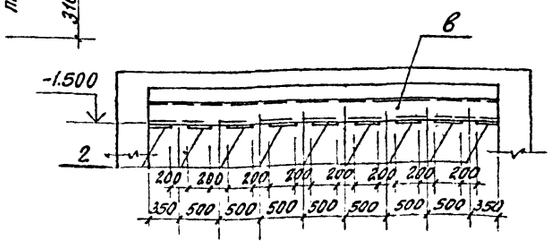

Ведомость элементов

Марка	Сечение: эскиз	Сечение: поз	Сечение: состав	Расчетное усилие: Мт с.м	Расчетное усилие: Nт.с	Расчетное усилие: Qт.с	Группа конструкций	Марка металла	Примечание
а	I		I 14				IV	Вст 3 кп2	
б	[		[14				"	"	
в	[		[24				"	"	
г	—		δ-2				"	"	
д	L		L 125×8				"	"	
е	][		2 [16		+6,3		"	Вст 3 сп5	
ж	⊓		2 L 63×6		-7.75		"	"	
ППГ1	см. серию		1.459-2,64				"	Вст 3 кп2	11 шт
ППГ2	"		"				"	"	2 шт
ППГ9	"		"				"	"	4 шт
ППГ13	"		"				"	"	4 шт
ЛС-1	см. лист КМ-5		—				"	"	2 шт
ППГ11	см. серию		1.459-2,64				"	"	1 шт

Схема расположения монорельсов для кабеля в приямках ПРм1 и ПРм2

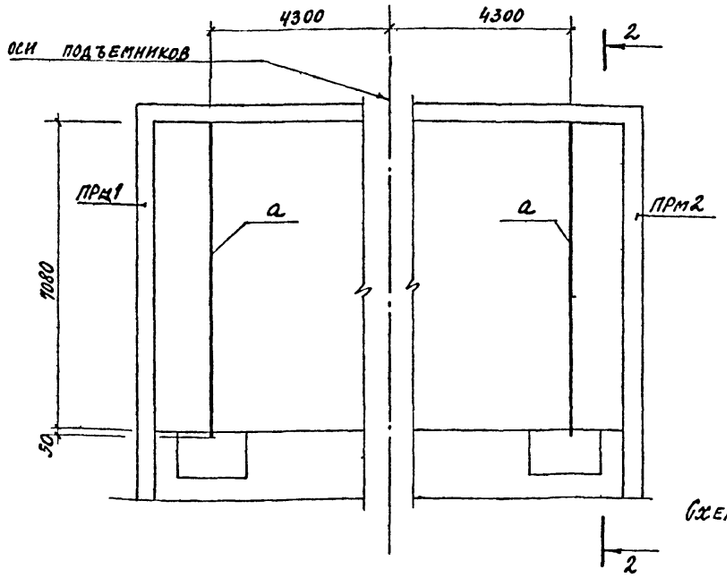

Схема расположения короба у оси „7"

4-4

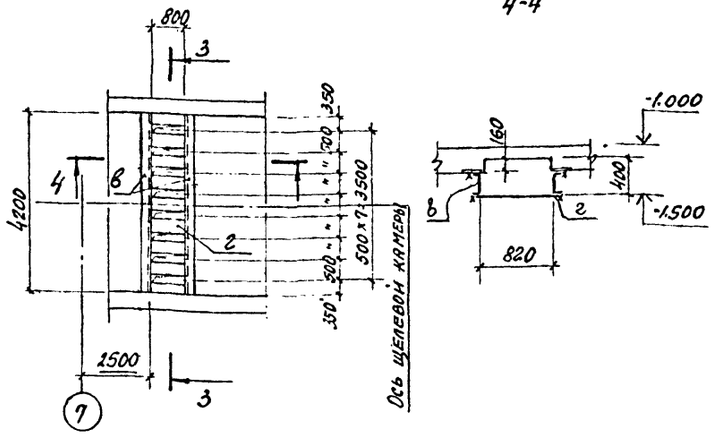

1. Общие примечания см. лист КМ-2.
2. Узлы разработаны на листе КМ-5.

2-2

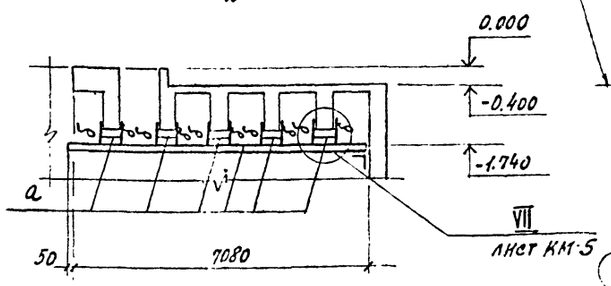

Схема расположения кронштейна

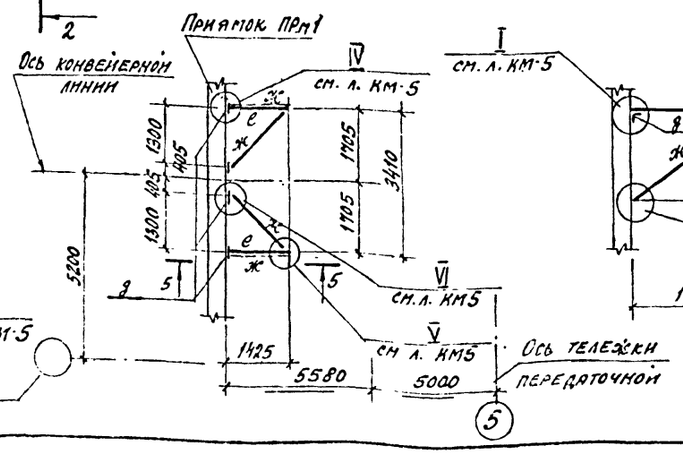

5-5

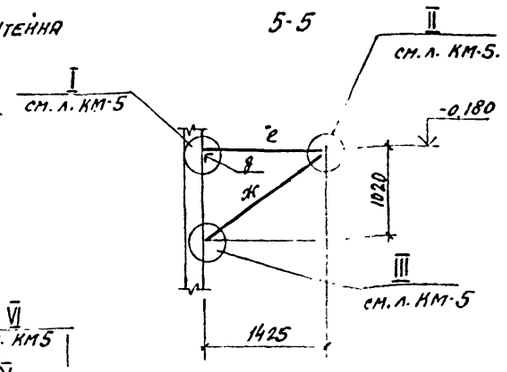

84
8618/3

Привязан

Инв. №

ГИП	Любавин		
Нач. отд.	Чистяков		
Гл. конст.	Новикова		
Рук. гр.	Гонсалес		
Ст. инж.	Карпова		
Привер.	Гонсалес		
Н. контр.	Новикова		

ТП 409-013-12.83 К:М

Конвейерная линия по изготовлению однослойных панелей наружных стен для заводов КПД средней мощности

Вариант 1

Стадия	Лист	Листов
Р	4	

Схемы расположения ограждений, монорельсов, короба, кронштейна. Сечения. Спецификация

Госстрой СССР Проектный институт № 2 г. Москва

Копировал: Формат

Инв. № подл. | Подпись и дата | Взам. инв. №

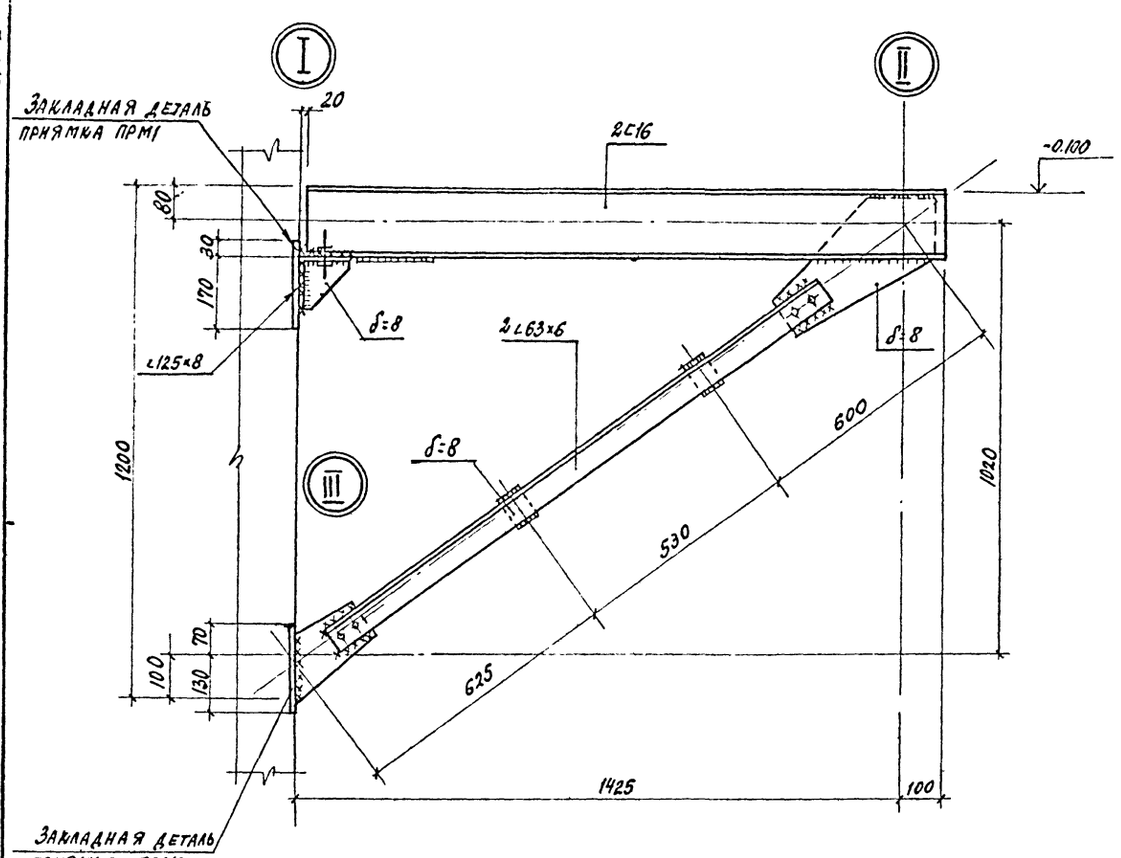

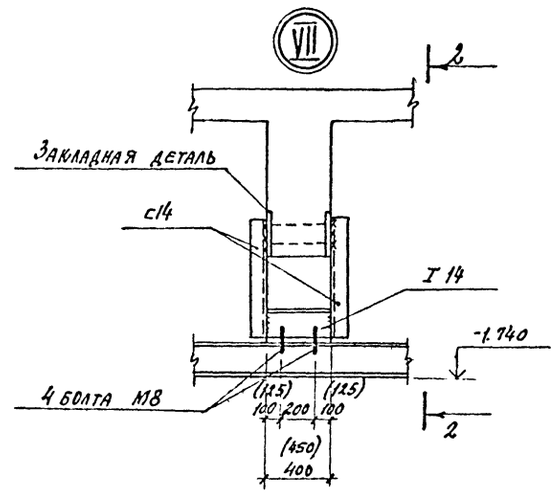

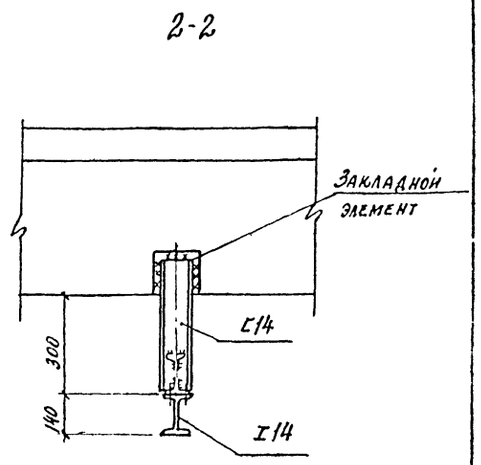

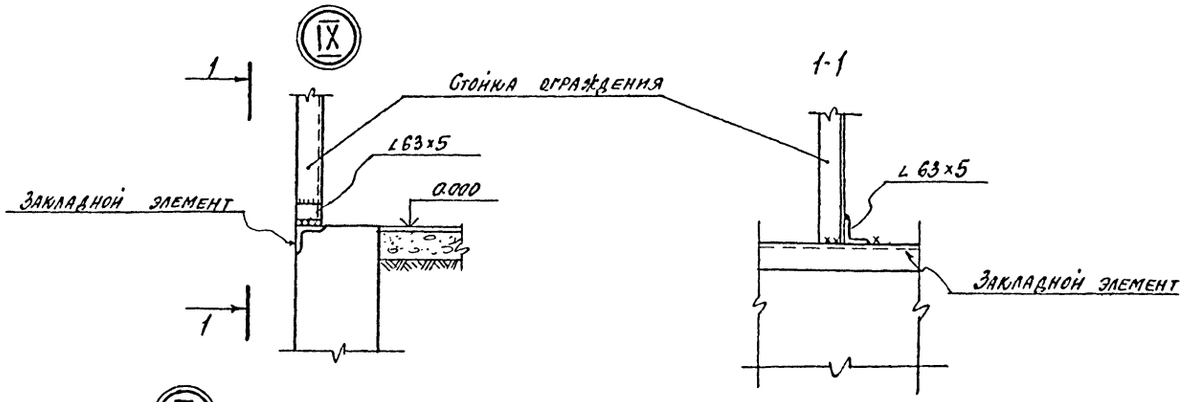

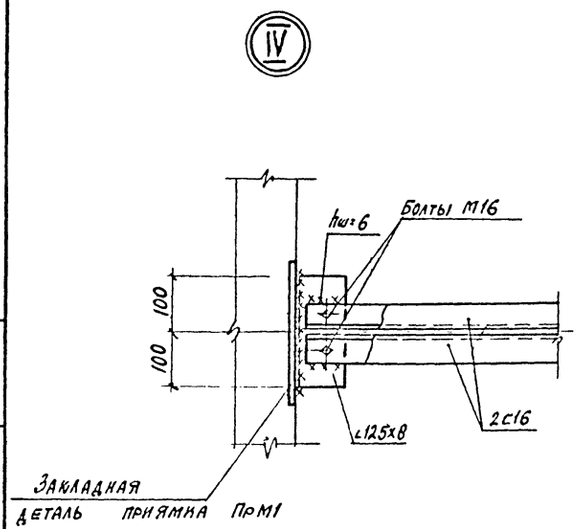

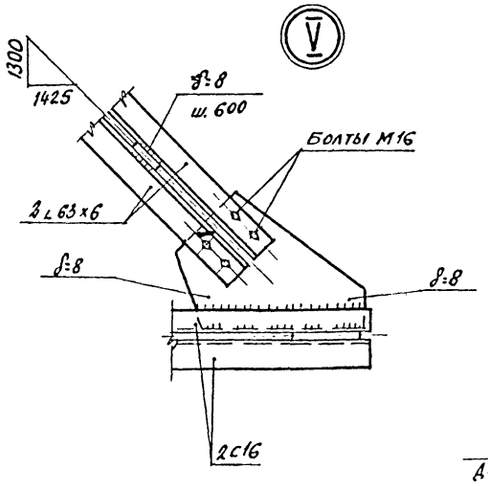

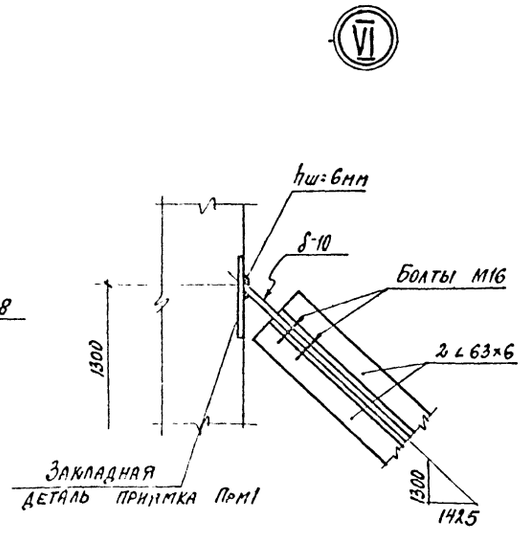

1. Общие примечания см. на чертеже КМ2.
2. Узлы замаркированы на чертеже КМ.4.

85

8618/3

Гл. инж. п.	Любавич		
Нач. отд.	Чистяков		
Гл. конс.	Новикова		
Рук. пр.	Гонсалес		
Ст. инж.	Карпова		
Пров.	Гонсалес		
Н. конт.	Новикова		

ПРИВЯЗАН

ИНВ. №

ТП 409-013-12.83 КМ

Конвейерная линия по изготовлению однослойных панелей наружных стен для заводов КПД средней мощности

Вариант 1

Стадия	Лист	Листов
Р	5	

Узлы I - IX

Госстрой СССР
ПРОЕКТНЫЙ ИНСТИТУТ №2
г. Москва

Копировал: Формат

Альбом III

Типовой проект

ИНВ. № подл. | Подпись и дата | Взам. инв. №

Типовой проект 409-013-12.83 Альбом

ВЕДОМОСТЬ РАБОЧИХ ЧЕРТЕЖЕЙ ОСНОВНОГО КОМПЛЕКТА

Лист	Наименование	Примечание
1	Общие данные	
2	План на отм. 0.000 с сетями водопровода и канализации	
3	Схемы систем В3; К3; Т5.	

ВЕДОМОСТЬ ССЫЛОЧНЫХ И ПРИЛАГАЕМЫХ ДОКУМЕНТОВ

Обозначение	Наименование	Примечание
	ССЫЛОЧНЫЕ ДОКУМЕНТЫ	
серия 4.900-8 выпуск 4	Альбом оборудования, фасонных частей и арматуры для сетей и сооружений водопровода и канализации	ГПИ „Сантехпроект" 1977 г.
серия А17В001 выпуск I, II, III, IV	Опорные конструкции и средства крепления стальных трубопроводов внутренних санитарно-технических систем (Ду 50 ÷ 500 мм)	ГПИ „Сантехпроект" 1976 г.
СМ 460 – 74	Обозначения условные	
ГОСТ 2.785 – 70	Арматура трубопроводная	
	ПРИЛАГАЕМЫЕ ДОКУМЕНТЫ	
ВК-ТМ1	Заказная спецификация	

ОСНОВНЫЕ ПОКАЗАТЕЛИ ПО ЧЕРТЕЖАМ ВОДОПРОВОДА И КАНАЛИЗАЦИИ

Наименование системы	Потребный напор на вводе м вод. ст.	Расчетные расходы м³/сут.	м³/час	л/с	при пожаре л/с	Установочная мощность эл. двигателей, квт	Примечание
Производственный водопровод		1,70	0,26	0,073			
Производственная канализация		1,23	0,22	0,063			
Горячее водоснабжение		0,83	0,12	0,33			

Проект разработан в соответствии с действующими нормами и правилами и обеспечивает взрывную и пожарную безопасность при эксплуатации здания (сооружения) при соблюдении предусмотренных проектом мероприятий.

Главный инженер проекта [подпись] / Любавин /

ДАННЫЕ ПО ПРОИЗВОДСТВЕННОМУ ВОДОПОТРЕБЛЕНИЮ И ВОДООТВЕДЕНИЮ

№ потребителя по плану	Наименование потребителя	Количество потребителей	Количество часов работы в сутки	Водопотребление: Требование к качеству воды	Потребный напор у потребителя м. вод. ст.	Режим водоподведения	Расход воды на одного потребителя, м³/ч	Из хозяйственно-питьевого водопровода м³/сут	м³/ч	л/с	Водоотведение: Характеристика сточных вод	Режим водоотведения	В бытовую канализацию м³/сут	м³/ч	л/с	Концентрация загрязнений сточных вод после локальных очистных сооружений, мг/л	Примечание
	На пластификацию бетона	1				период	0,04	0,47	0,04	0,01			—	—	—		
	к конвейеру отделки для смыва бумаги	1		t=60°C		период	0,12	0,83	0,12	0,033	t=40-50°		0,83	0,12	0,033		Бумага 15 г/л частицы бетона
	Промывка растворосмесителя						0,1	0,4	0,1	0,03	частицы бетона 30 г/л		0,4	0,1	0,03		
	Итого:						0,26	1,70	0,26	0,073			1,23	0,22	0,063		

СПЕЦИФИКАЦИЯ СИСТЕМ ВОДОПРОВОДА И КАНАЛИЗАЦИИ

Марка поз.	Обозначение	Наименование	Кол.	Масса ед. кг.	Примечание
		В3			
	ГОСТ 3262 – 75	Трубы стальные водогазопроводные черные ф15			
		То же ф20	95,0	1,50	
	15кч 18р2	Вентили запорные муфтовые ф20	1	0,90	
	15кч 18р2	Краны поливочные вентили запорные муфтовые ф20	2	0,90	
	18698 – 73	Рукав резиновый напорный с текстильным каркасом ф20	20,0	0,44	
		К3			
	ГОСТ 6942.3-80	Трубы чугунные канализационные ф50	3,0	5,9	
		То же ф100	6,0	13,4	
	ГОСТ 6942.17-80	Тройники косые 45° 100 × 100	1	8,4	
	ГОСТ 6942.9 – 80	Отводы 135° ф100	2	3.7	
	ГОСТ 1811 – 73	Трапы чугунные эмалированные ф50	1	6.30	
		Т5			
	ГОСТ 3262 – 75	Трубы стальные водогазопроводные черные ф15	67,0	1,16	
	15кч 18р	Вентили запорные муфтовые ф15	1	0,7	

ОБЩИЕ УКАЗАНИЯ

Подключение проектируемых сетей водопровода и канализации предусматривается к соответствующим сетям главного корпуса.

Условные обозначения

- В3 — Производственный водопровод
- К3 — Производственная канализация
- Т5 — Горячее водоснабжение
- Поливочный кран.

86

8618/3

ГИП	Любавин	[подпись]
Нач. отд.	Колосов	[подпись]
Гл. спец.	Димаков	[подпись]
Рук. гр.	Надточей	[подпись]
Инженер	Картавых	[подпись]
Н. контр.	Димаков	[подпись]
Н. кон.	Новикова	[подпись]

Инв. № подл. | Подпись и дат. | Взамен инв. № | Гл. специалист | Рук. группы | Мастер | Мачукова

Привязан

ТП 409-013-12.83 ВК

Конвейерная линия по изготовлению однослойных панелей наружных стен для заводов КПД средней мощности

Вариант 1

Стадия	Лист	Листов
	1	3

Общие данные

Госстройссср Проектный институт № 2 г. Москва

Копировал: Стержецкий Формат

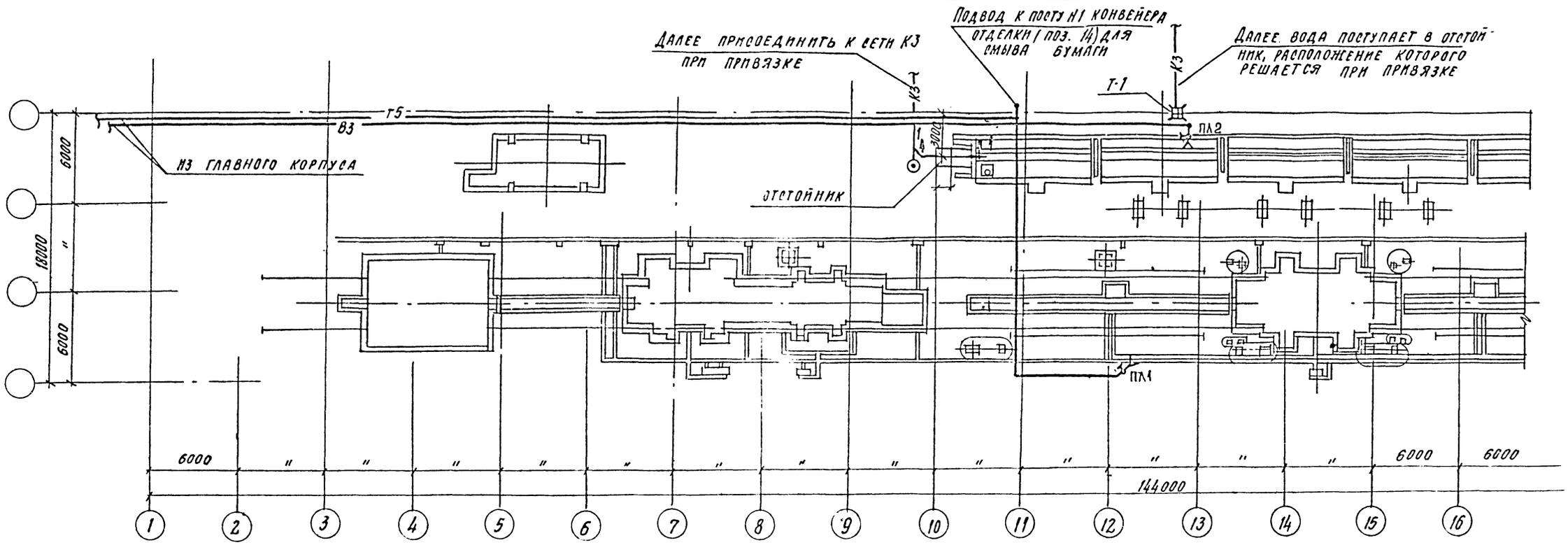

Примечание

1. Сечение 1-1 смотри на листе ВК-3

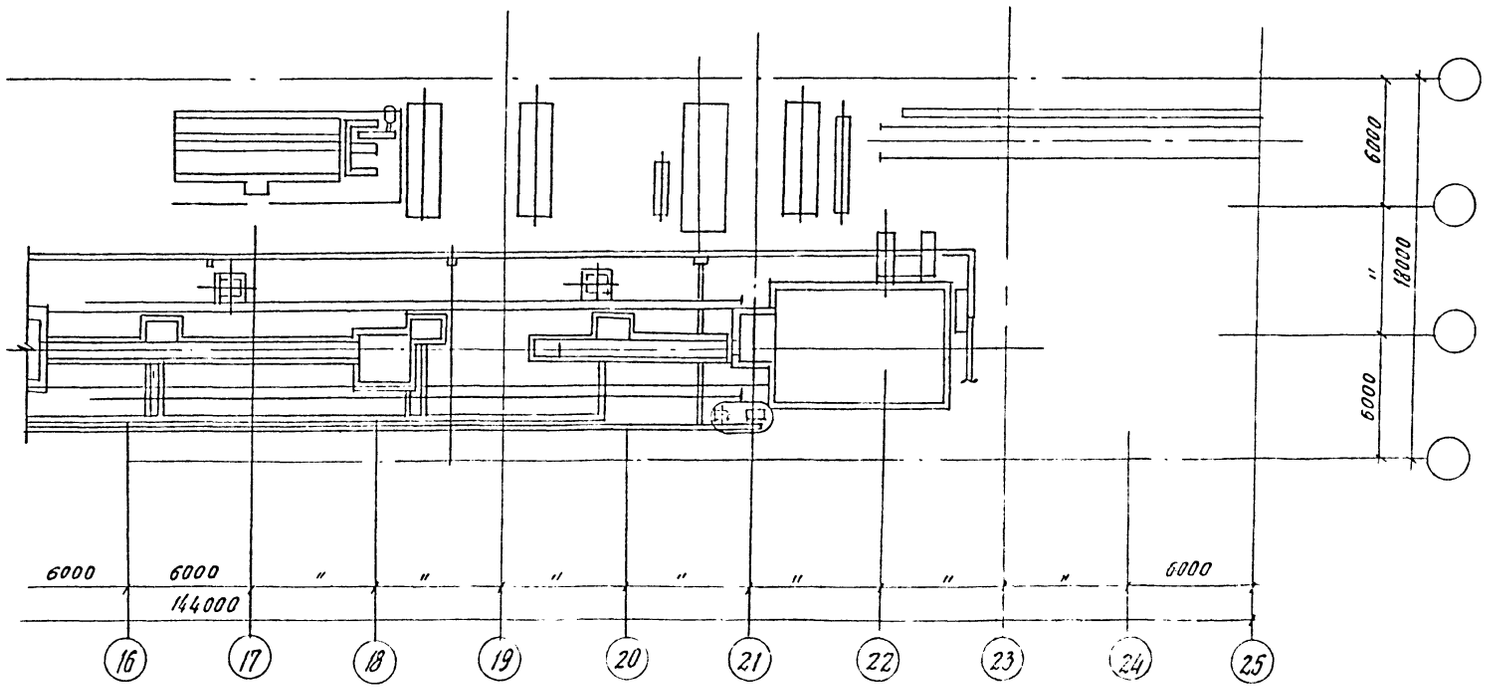

87

8618/3

ГИП	Любавин		
Нач. отд.	Колосов		
Гл. спец.	Димаков		
Рук. гр.	Ипатоуей		
Инжен.	Картавых		
Н. контр.	Димаков		
Н. кон.	Кобылова		

ТП 409-013-12.83 ВК

Конвейерная линия по изготовлению однослойных панелей наружных стен для заводов КПД средней мощности

Вариант 1

Стадия	Лист	Листов
	2	

План на отм. 0.000 с сетями водопровода и канализации

Госстрой СССР Проектный институт №2 г. Москва

Копировал: Формат

Типовой проект 409-013-12.83 Альбом

Инв. № подл. | Подпись и дата | Взам. инв. №

В 3

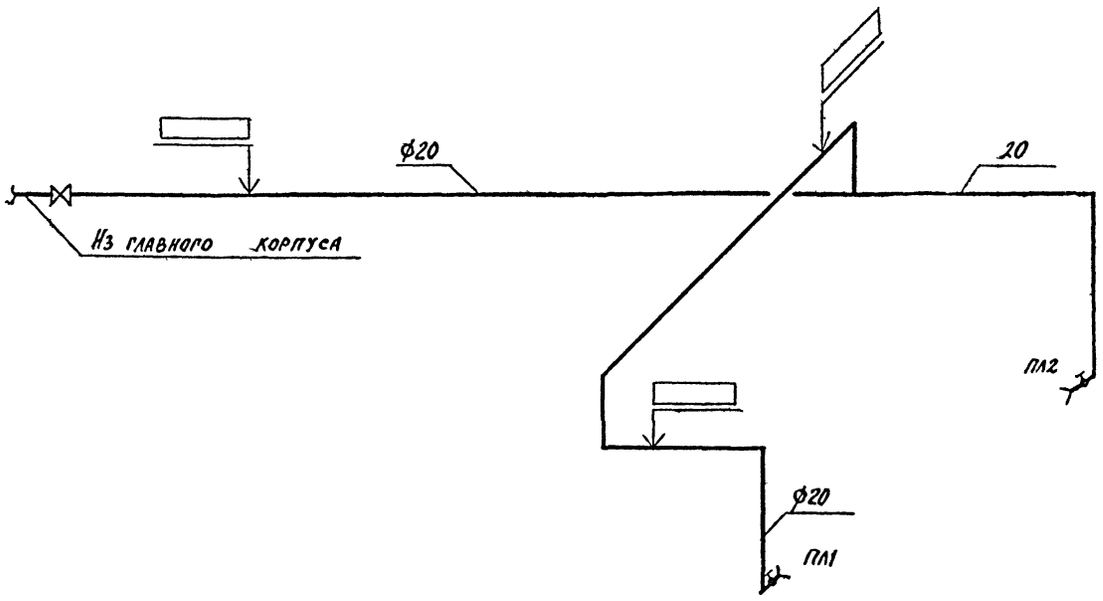

Т 5

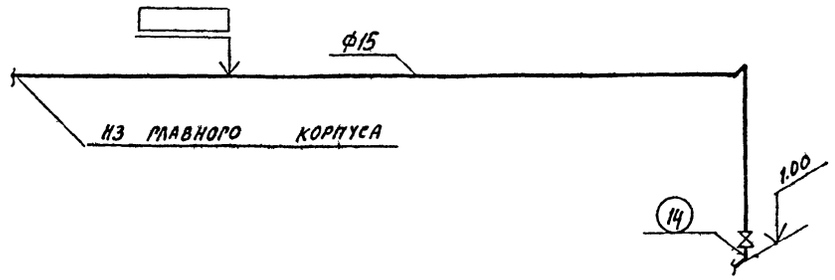

К 3

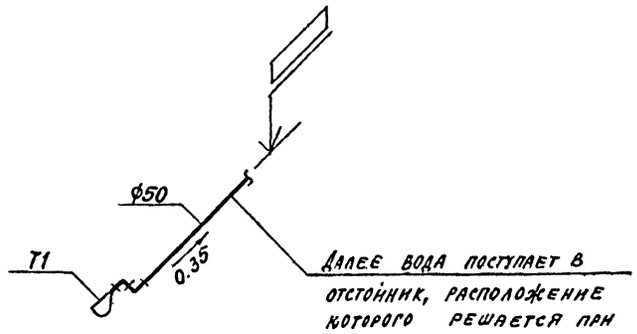

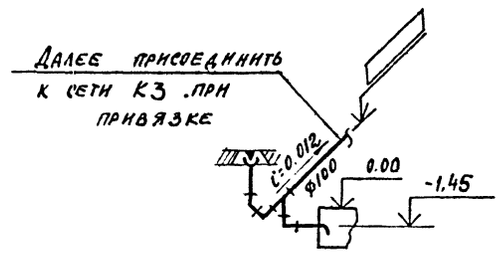

1 - 1

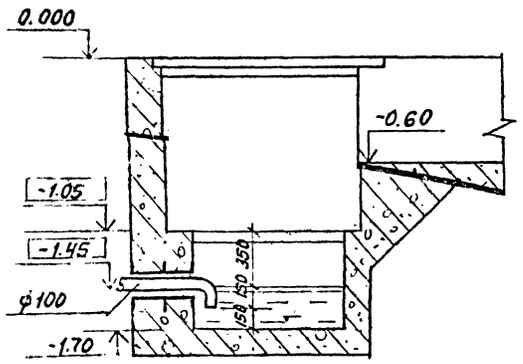

Примечание

Отметки трубопроводов по вертикали определяют при привязке проекта

ГИП	Любавин	
Нач. отд.	Колосов	
Гл. спец.	Динаков	
Рук. пр.	Налточей	
Инж.-техн.	Картавых	
Н. контр.	Динаков	
Н. Кон.	Новикова	

Привязан

Инв. №

ТП 409-013-12.83 ВК

Коквейерная линия по изготовлению самонесущих панелей наружных стен для заводов КПД с гибкой модулей

Вариант 1

Лит.	Лист	Листов
	3	

Схемы систем В-3; К-3; Т-5; Сечение 1-1

Госстрой СССР Проектный институт №2 г. Москва

Копировал: Формат

Инв. № подл. | Подпись и дата | Взам. инв. №

gost.e-ecolog.ru