ТИПОВОЙ ПРОЕКТ
405-7-4.86

ЦЕХ ПО РЕМОНТУ АВТОМОБИЛЬНЫХ ШИН

МОЩНОСТЬЮ 17, 24 И 30 ТЫС. РЕМОНТОВ В ГОД

АЛЬБОМ VII часть I

СОСТАВ ПРОЕКТА

АЛЬБОМ I		ПОЯСНИТЕЛЬНАЯ ЗАПИСКА.
АЛЬБОМ II		ТЕХНОЛОГИЧЕСКИЕ РЕШЕНИЯ.
АЛЬБОМ III	ЧАСТЬ 1 ЧАСТЬ 2	АРХИТЕКТУРНО-СТРОИТЕЛЬНЫЕ РЕШЕНИЯ. КОНСТРУКЦИИ ЖЕЛЕЗОБЕТОННЫЕ. СТРОИТЕЛЬНЫЕ ИЗДЕЛИЯ. КОНСТРУКЦИИ МЕТАЛЛИЧЕСКИЕ.
АЛЬБОМ IV		ОТОПЛЕНИЕ И ВЕНТИЛЯЦИЯ. ВНУТРЕННИЙ ВОДОПРОВОД И КАНАЛИЗАЦИЯ.
АЛЬБОМ V		СИЛОВОЕ ЭЛЕКТРООБОРУДОВАНИЕ И ЭЛЕКТРООСВЕЩЕНИЕ. СВЯЗЬ И СИГНАЛИЗАЦИЯ. АВТОМАТИЗАЦИЯ И КИП.
АЛЬБОМ VI		НЕСТАНДАРТИЗИРОВАННОЕ ОБОРУДОВАНИЕ.
АЛЬБОМ VII	ЧАСТЬ 1 ЧАСТЬ 2	СПЕЦИФИКАЦИИ ОБОРУДОВАНИЯ.
АЛЬБОМ VIII		ВЕДОМОСТИ ПОТРЕБНОСТИ В МАТЕРИАЛАХ.
АЛЬБОМ IX	ЧАСТЬ 1 ЧАСТЬ 2 ЧАСТЬ 3	СМЕТЫ.

РАЗРАБОТАН
ГПИ РЕЗИНОПРОЕКТ
г. МОСКВА

ГЛАВНЫЙ ИНЖЕНЕР ИНСТИТУТА В.А. БУЛАНЯН
ГЛАВНЫЙ ИНЖЕНЕР ПРОЕКТА П.К. ПАВЛОВ

УТВЕРЖДЕН
МИНИСТЕРСТВОМ НЕФТЕПЕРЕРАБАТЫВАЮЩЕЙ И НЕФТЕХИМИЧЕСКОЙ ПРОМЫШЛЕННОСТИ СССР
25.07.1986 заключение N 20/2035

gost.e-ecolog.ru

СОДЕРЖАНИЕ АЛЬБОМА

Обозначение		Наименование	Стр. альбома
ТХ-I СО	л.I-25 ч.1	СО по основн.компл.черт.марки ТХ-I	3
		Вариант I	
ТХ-2 СО	л.I-24	СО по основн.компл.черт.марки ТХ-2	28
		Вариант II	
ТХ-3 СО	л.I-23	СО по основн.компл.черт.марки ТХ-3	52
		Вариант III	
ТХ ОЛ-I	л.I-2	Опр.лист на насос ПТ-I-I6/25	75
ТХ ОЛ-2	л.I-5	Опр.лист на кран электрич.г/п 3,2т	77
ТХ ОЛ-3	л.I-2	Опр.лист на кран ручной г/п I т	82
ТХ ОЛ-4	л.I-2	Опр.лист на кран ручной г/п 0,5 т	84
ТХ ОЛ-5	л.I-5	Опр.лист на кран электрич.г/п I т	86
АР СО	л.I	СО бытовых помещений	9I
ОВ СО	л.I-2I	СО отопления и вентиляции.Бланк	92
		заказа	
СО IВК	л.I-3	СО по черт.основн.компл.марки ВК	II3
СО 2ВК	л.I-4	СО по черт.основн.компл.марки ВК	II6
ТС СОI	л.I-5	СО по черт.основн.компл.марки ТС	I20
ТС СО2	л.I-5	СО по черт.основн.компл.марки ТС	I25
ЭМ.СО	л.I-25 ч.2	СО по основн.компл.черт.марки ЭМ	I30
ЭМ СО ОЛ	л.I	Опр.лист № I, № 2 на щит ЩУП	I55
ЭО СО	л.I-8	СО по основн.компл.черт.марки ЭО	I56
СС СО	л.I-3	СО по основн.компл.черт.марки СС	I64
ССI СО	л.I-5	СО по основн.компл.черт.марки ССI	I67

Обозначение		Наименование	Стр. альбома
АТI СОI	л.I-I9	СО по основн.компл.черт.марки АТI	I72
АТI СО2	л.I-2	Спецификация щитов	I9I
АТ2 СОI	л.I-7	СО по основн.компл.черт.марки АТ2	I93
АТ3 СОI	л.I-I8	СО по основн.компл.черт.марки АТ3	200
АТ3 СО2	л.I-2	Спецификация щитов	2I8
АТ4 СОI	л.I-I0	СО по основн.компл.черт.марки АТ4	220
		Вариант I	
АТ4 СОI	л.I-5	СО по основн.компл.черт.марки АТ4	230
		Вариант II	
АТ4 СОI	л.I-6	СО по основн.компл.черт.марки АТ4	235
		Вариант III	
АТ5 СОI	л.I-I2	СО по основн.компл.черт.марки АТ5	24I
АТ5 СО2	л.I-2	Спецификация щитов	253

Инв.№ подл. | Подпись и дата | Взам.инв.№

Привязан		ГИП	Павлов	ТП 405-7-4 86	СО
Инв.№				Содержание альбома УП	Стад. Р | Лист 1 | Листов 1
					ГПИ "Резинопроект" г.Москва

21880-08

Альбом VIII кн. 1

Позиция	Наименование и техническая характеристика оборудования и материалов. Завод-изготовитель (для импортного оборудования - страна, фирма)	Тип, марка оборудования. Обозначение документа и номер опросного листа	Единица измерения: Наименование	Единица измерения: Код	Код завода-изготовителя	Код оборудования, материала	Цена единицы оборудования, тыс. руб.	Количество	Масса единицы оборудования, кг
1	2	3	4	5	6	7	8	9	10
	I. Оборудование, изделия, материалы поставляемые Заказчиком								
	I.I. Оборудование нефтехимическое.								
	Аппараты теплообменные								
36	Теплообменник F =3м2 Д=273мм L =1000мм	273ТКГ-40-МI-	шт	796		36I2II	0,6I0	2	496
	Р=4,0МПа	0/25-I-Iгр-4 ГОСТ I5I22-79							

Привязан

Инв. №

ГИП	Павлов	
Нач.отд.	Кириллов	
Рук.гр.	Кондратенко	
Рук.гр.	Башкинова	05.86
Вед.инж.	Виноградова	
Ст.инж.	Полякова	
Н.контр.	Епифанов	

ТП 405-7-4.86 ТХ-Т СО

СО по основному комплекту чертежей

Марки ТХ-I Вариант I

Стадия	Лист	Листов
РП	I	25

ГПИ Реаниопроект г.Москва

Инв. № подл. | Подпись и дата | Взам. инв. №

ЦИТП 55 12103

Формат А3

ГОСТ 21.110-82

Позиция	Наименование и техническая характеристика оборудования и материалов. Завод-изготовитель (для импортного оборудования - страна, фирма)	Тип, марка оборудования. Обозначение документа и номер опросного листа	Единица измерения		Код завода-изготовителя	Код оборудования, материала	Цена единицы оборудования, тыс. руб.	Количество	Масса единицы оборудования, кг
			Наименование	Код					
1	2	3	4	5	6	7	8	9	10
	Аппараты фильтрации								
37	Фильтр сетчатый, исполнение I	ОСТ 26-02-	шт	796		368352II05	0,3I	3	I83
	ФС-I-80-40-IT-I	626-79							

Привязан

Инв. №

ТП 407-7-4.86 ТХ-I СО

Лист 2

Позиция	Наименование и техническая характеристика оборудования и материалов. Завод-изготовитель (для импортного оборудования - страна, фирма)	Тип, марка оборудования. Обозначение документа и номер опросного листа	Единица измерения: Наименование	Единица измерения: Код	Код завода-изготовителя	Код оборудования, материала	Цена единицы оборудования, тыс. руб.	Количество	Масса единицы оборудования, кг
1	2	3	4	5	6	7	8	9	10
	Аппараты емкостные								
33	Вертикальный цельносварной аппарат с эллиптическими днищами V=2м3, Д=1200мм Н=2370мм Ру=0,6МПа Рузаевский завод химического машиностроения	ВЭЭI-I-2-0,6	шт	796		36I5II	3,45	I	630
27	Воздухосборник V=3,2м3 Р=0,9МПа	ГОСТ 9028-76Е В-3,2	шт	796		36833II538	0,490	2	850

Взам. инв. №
Подпись и дата
Инв. № подл.

Привязан

Инв. №

ТП 405-7-4.86 ТХ-I СО

Лист 3

Позиция	Наименование и техническая характеристика оборудования и материалов. Завод-изготовитель (для импортного оборудования - страна, фирма)	Тип, марка оборудования. Обозначение документа и номер опросного листа	Единица измерения: Наименование	Единица измерения: Код	Код завода-изготовителя	Код оборудования, материала	Цена единицы оборудования, тыс. руб.	Количество	Масса единицы оборудования; кг
1	2	3	4	5	6	7	8	9	10
	Аппараты физико-химических процессов								
3I	Безнагревная установка осушки воздуха, автоматическая	УОВ-Б	шт	796		36I473I024	4,700	I	I550
	Q = I00÷250 м3/ч; P=0,8МПа	I00/250 ТЗ							
	Курганармхиммаш								

Привязан

Инв. №

ТП 405-7-4.86 ТХ-I СО

Лист 4

Инв. № подл. | Подпись и дата | Взам. инв. №

Формат А3

Позиция	Наименование и техническая характеристика оборудования и материалов. Завод-изготовитель (для импортного оборудования - страна, фирма)	Тип, марка оборудования. Обозначение документа и номер опросного листа	Единица измерения: Наименование	Единица измерения: Код	Код завода-изготовителя	Код оборудования, материала	Цена единицы оборудования, тыс. руб.	Количество	Масса единицы оборудования, кг
1	2	3	4	5	6	7	8	9	10
	I.2. Полимерное оборудование								
I	Станок для осмотра покрышек	62I.I4I.00	шт	796	5785495	ОКП 36262I	2,5	I	3I2
	Завод "Ярполимермаш"	00.000.СБ	т.р.	372		500305			
3	Станок для шероховки покрышек	I6I.2II	-"-	-"-	5785495		9,3	I	3500
	Завод "Ярполимермаш"	СШП-II80-330							
6	Установка для обеспыливания покрышек	762.02I.00	шт	796	02I8556	ОКП 362662.	3,2	I	630
	Завод им.Красина	00.000.СБ	т.р.	372		I30I			
7	Спредер с пневматическим подъемником	ШРС-IA	-"-	-"-	0I48992		0,5	3	I70
	РМЗ ПО "Нижнекамскшина"	0000 000 СБ	-"-	-"-					
9	Установка для нанесения клея	840-03-I	-"-	-"-	02I8577	362523 II0I	2,28	I	460
	Завод "Боровичполимермаш"	0000 000 СБ							
I0	Вальцы Пд 800 $\frac{550}{550}$ Л	50II70	-"-	-"-	02I7348	36222I6006	I3,0	I	I4450
	Завод "Тамбовполимермаш"								
II	Механизм для закатки резиновой ленточки	7II.2II.00	-"-	796	0I48992	25II59I0I05	4,548	I	575
	Механический завод ПО "Нижнекамскшина"	00 000 СБ	т.р.	372					

Взам. инв. №
Подпись и дата
Инв. № подл.

Привязан

Инв. №

ТП 405-7-4.86 ТХ-I.СО

Лист 5

Альбом VIII-4

Позиция	Наименование и техническая характеристика оборудования и материалов. Завод-изготовитель (для импортного оборудования - страна, фирма)	Тип, марка оборудования. Обозначение документа и номер опросного листа	Единица измерения: Наименование	Единица измерения: Код	Код завода-изготовителя	Код оборудования, материала	Цена единицы оборудования, тыс. руб.	Количество	Масса единицы оборудования, кг
1	2	3	4	5	6	7	8	9	10
I2	Агрегат для наложения протектора АНПВ-I400-450 с МЧХ-I25	326.453.00	шт	796	02I8556	ОКП 362326600I	42,I	I	7400
	Завод им.Красина	00.000.СБ	Т.р.	372					
I3	Агрегат для наложения протектора АНПВ-800-280 с МЧХ-90	326.452.0000	-"-	-"-	-"-	ОКП 362326 300I	39,I	I	6I20
	Завод им.Красина	000 СБ							
I5	Вулканизатор I-I70 ГМ	425.05I.00	-"-	-"-	02I86I9	362424500I	I6,83	2	5600
	Завод "Днепрополимермаш"	00.000 СБ	Т.р.	372					
I6	Вулканизатор I-90 ГМ	425.042.00	-"-	-"-	-"-	362425 I00I	II,68	2	2660
	Завод "Днепрополимермаш"	00.000 СБ							
I8	Вулканизатор секторный ВСЭ-250-508	423.07I.00	-"-	-"-	02I86I9	362443.330I	9.33	I	904
	Завод "Днепрополимермаш"	00.000 СБ							
I9	Вулканизатор секторный ВСЭ-I80-405	423.06I.00	-"-	-"-	-"-	362423 I30I	8,I2	I	650
	Завод "Днепрополимермаш"	00.000 СБ							
23	Пресс вулканизационный I60-400 2Э	432.I42.00	-"-	-"-	02I7348	3624324066	5,4	I	2665
	Завод "Тамбовполимермаш"	00.000 СБ							

Взам. инв. №

Подпись и дата

Инв. № подл.

Привязан

Инв. №

Поз.	Наименование и техническая характеристика оборудования и материалов. Завод-изготовитель. (для импортного оборудования - страна, фирма)	Тип, марка оборудования. Обозначение документа и номер опросного листа	Единица измерения: Наименование	Единица измерения: Код	Код завода-изготовителя	Код оборудования, материала	Цена единицы оборудования, тыс. руб.	Количество	Масса единицы оборудования, кг
1	2	3	4	5	6	7	8	9	10
	I.3. Насосы								
34	Трехплунжерный насос								
	Q = I6м3/ч H=25 кгс/см2								
	Эл.двигатель 4AI80M6У3 №=I8,5 кВт n=970 об/мин. У=380В	ПТ-I-I6/25-	шт	796		3632250460	2,500	I	720
	Свесский насосный завод	Д2-У2							
	(из хромистой стали 20XI3 - без охлаждения с гидрозатвором								
	уплотнения, редуктором)								
35	Трехплунжерный насос								
	Q = I6м3/ч H=25 кгс/см2								
	Эл.двигатель 4AI80M6У3 №=I8,5 кВт n=970 об/мин. У=380В	ПТ-I-I6/25-	шт	796		3632250460	2,500	2	720
	Свесский насосный завод	Д2-У2							
	(из хромистой стали 20XI3 - без охлаждения с гидрозатвором								
	уплотнения, редуктором)								

Взам. инв. №
Подпись и дата
Инв. № подл.

Привязан

Инв. №

ЦИТП 55 1.7104
Формат А3
ГОСТ 21.110-82

Позиция	Наименование и техническая характеристика оборудования и материалов. Завод-изготовитель (для импортного оборудования - страна, фирма)	Тип, марка оборудования. Обозначение документа и номер опросного листа	Единица измерения: Наименование	Единица измерения: Код	Код завода-изготовителя	Код оборудования, материала	Цена единицы оборудования, тыс. руб.	Количество	Масса единицы оборудования, кг
1	2	3	4	5	6	7	8	9	10
	I.4. Компрессорное оборудование								
30	Компрессор воздушный поршневой	4ВУI-5/9М3	шт	796		3643I2II49	2,900	2	I633
	Q = 5 м3/мин; P=0,9МПа								
	Эл.двигатель №=40 кВт; n=735 об/мин; У= 380В								
	(комплектно с теплообменником (ХРК-3Д)								
	ПО "Мелитопольхолодмаш"								

Инв. № подл. | Подпись и дата | Взам. инв. №

Привязан

Инв. №

Позиция	Наименование и техническая характеристика оборудования и материалов. Завод-изготовитель (для импортного оборудования - страна, фирма)	Тип, марка оборудования. Обозначение документа и номер опросного листа	Единица измерения: Наименование	Единица измерения: Код	Код завода-изготовителя	Код оборудования, материала	Цена единицы оборудования, тыс. руб.	Количество	Масса единицы оборудования, кг
1	2	3	4	5	6	7	8	9	10
	I.5.Подъемно-транспортное оборудование								
	Краны								
I0I	Кран подвесной электрический г/п 3,2 т	3,2-3,6-3,0-	шт				I,74	I	I060
	Нп = 6 м L = 3,6 м L пр = 3 м	-6-220/380							
	Завод-изготовитель: Забайкальский з-д ПТО	ГОСТ 7890-73 ОЛ № 2							
I02	Кран подвесной ручной однобалочный г/п I т	I-5,I-4,5-6	шт				0,2I8	I	300
	Нп = 6 м L = 5,I м L пр.= 4,5м	ГОСТ 74I3-80Е							
	Завод-изготовитель: Красногвардейский крановый завод	ОЛ № 3							
I03	Кран подвесной ручной однобалочный г/п 0,5т	0,5-4,2-3,0-	шт				0,2I3	I	270
	Нп = 6м L = 4,2м L пр.=3м	-6							
	Завод-изготовитель: Красногвардейский крановый завод	ГОСТ 74I3-80Е							
		ОЛ № 4							
	Тали								
I05	Таль ручная передвижная червячная г/п Iт Нп=6м	ГОСТ II06-74	шт				0,04I	I	55
	Завод-изготовитель: Красногвардейский крановый завод								
I06	Таль ручная передвижная червячная г/п 3,2т Нп=6м	ГОСТ II06-74	шт				0,07	I	I00
	Завод-изготовитель: Красногвардейский крановый завод								
I07	Таль ручная передвижная червячная во взрывозащищенном ис-	ГОСТ II06-74	шт				0,04I	I	50
	полнении г/п Iт Нп=6м								
	Завод-изготовитель: Красногвардейский крановый завод								

Взам. инв. № | Подпись и дата | Инв. № подл.

Привязан

Инв. №

ТП 405-7-4.86 ТХ-I.СО

Лист 9

Позиция	Наименование и техническая характеристика оборудования и материалов. Завод-изготовитель (для импортного оборудования - страна, фирма)	Тип, марка оборудования. Обозначение документа и номер опросного листа	Единица измерения: Наименование	Единица измерения: Код	Код завода-изготовителя	Код оборудования, материала	Цена единицы оборудования, тыс. руб.	Количество	Масса единицы оборудования, кг
1	2	3	4	5	6	7	8	9	10
	Прочее								
I08	Шарнирно-балансирный манипулятор г/п I50 кг	ШБМ-I50	шт				4,85	I	450
	Завод-изготовитель: Завод "Промеханизация" г.Москва								
I09	Тележка с подъемными вилами г/п 500 кг	ТГМ-500	шт				0,59	I	66
	Завод-изготовитель: "Торгхолодмаш" Волжский завод								
II0	Тележка грузовая г/п 400 кг	ТГ-400	шт				0,II8	3	44
	Завод-изготовитель: п/я УЩ 349/I2 г.Нижний Тагил								

Подпись и дата | Взам. инв. №

Позиция	Наименование и техническая характеристика оборудования и материалов. Завод-изготовитель (для импортного оборудования - страна, фирма)	Тип, марка оборудования. Обозначение документа и номер опросного листа	Единица измерения		Код завода-изготовителя	Код оборудования, материала	Цена единицы оборудования, тыс. руб.	Количество	Масса единицы оборудования, кг
			Наименование	Код					
1	2	3	4	5	6	7	8	9	10
	I.6. Станочное оборудование								
44	Станок точильно-шлифовальный 2 кр. ∅ I50	3К63I	шт.	796		38I33III03	0,530	I	90
	Мукачевский станкостроительный завод им.Кирова								

Взам. инв. №
Подпись и дата
Инв. № подл.

Привязан

Инв. №

ЦИТП 55 12104

Позиция	Наименование и техническая характеристика оборудования и материалов. Завод-изготовитель (для импортного оборудования - страна, фирма)	Тип, марка оборудования. Обозначение документа и номер опросного листа	Единица измерения: Наименование	Единица измерения: Код	Код завода-изготовителя	Код оборудования, материала	Цена единицы оборудования, тыс. руб.	Количество	Масса единицы оборудования, кг
1	2	3	4	5	6	7	8	9	10
	I.7. Энергетическое оборудование								
32	Водоподготовительная установка Q = 5 м3/ч	ВПУ-5	шт.	796		3II327II2I	2,5	I	II00
	Эл.двигатель: 4АХ80В4 N = I,5 кВт, 4АI00В4 N = 3 кВт								
	Монастырищенский ордена Трудового Красного Знамени завод								

Взам. инв. №
Подпись и дата
Инв. № подл.

Привязан

Инв. №

ТП 405-7-4.86 ТХ-I-СО

Лист I2

Позиция	Наименование и техническая характеристика оборудования и материалов. Завод-изготовитель (для импортного оборудования - страна, фирма)	Тип, марка оборудования. Обозначение документа и номер опросного листа	Единица измерения: Наименование	Единица измерения: Код	Код завода-изготовителя	Код оборудования, материала	Цена единицы оборудования, тыс. руб.	Количество	Масса единицы оборудования, кг
1	2	3	4	5	6	7	8	9	10
	I.8. Нестандартизированное оборудование								
28	Бак продувочный V = 0,7 м3	ТП ТХ л.I2	шт.	796			0,4I4	I	300
29	Фильтр воздушный	ТП ТХ л.I3	шт.	796			0,090	2	4I

Инв. № подл. | Подпись и дата | Взам. инв. №

Привязан

Инв. №

ТП 405-7-4.86 ТХ-I СО

Лист I3

Позиция	Наименование и техническая характеристика оборудования и материалов. Завод-изготовитель (для импортного оборудования - страна, фирма)	Тип, марка оборудования. Обозначение документа и номер опросного листа	Единица измерения: Наименование	Единица измерения: Код	Код завода-изготовителя	Код оборудования, материала	Цена единицы оборудования, тыс. руб.	Количество	Масса единицы оборудования, кг
1	2	3	4	5	6	7	8	9	10
	I.9 Оргтехоснастка и инвентарь								
I4	Стол лабораторный физический I200х600х750 мм	СЛ-5	шт.	796			0,06	I	48
	Собственного изготовления	ОН-II-912/17 инв.№ I3472/	тр.	372					
		I-7 каталог ГИПРОНИИ							
22	Стол приемный I800хI000х850мм	ИГ-08428	шт.	796			0,037	I	I32
	Собственного изготовления	00.00000 СБ п/я В-2729	тр.	372					
		г.Ленинград							
25	Стол I200х900х800мм	ИГ-08446	шт.	796			0,02	I	50
	Собственного изготовления	В-2729 г.Ленинград	тр	372					
24	Шкаф для хранения бидонов с клеем	черт.ВГР-648 Гипрорезинотехника	шт.	796			0,086	I	I82
	Собственного изготовления	Волжский фил.							
II9	Стойка	640/I30-ПТ-II 000 000СБ	шт	796			0,008	I	27,5
III	Тележка для покрышек	640/I30-ПТ-5 000 000СБ	шт.				0,039	I0	75
II2	Тележка	640/I30-ПТ-4 000 000СБ	шт.				0,076	I7	84
II3	Склиз	640/I30-ПТ-7 000 000СБ	шт.				0,02	I	62
II4	Тара Завод-изготовитель: г.Магнитогорск, ЛТП-I	черт.ЦКБА 753031	шт.				0,II06	3	I58
II5	Поддон плоский	640/I30-ПТ-6 000000 СБ	шт.				0,0363	4	5I,8
II8	Захватное устройство	640/I30-ПТ-I0 000000 СБ	шт				0,03I8	I	2I,8
45	Верстак слесарный I350х750х875мм	К-3727I	шт.	796			0,063	I	77
		п/я А-I422	тр	372					
		г.Ярославль							

Привязан

Инв. №

ТП 405-7-4.86 ТХ-I СО

Лист I4

Взам. инв. № | Подпись и дата | Инв. № подл.

Позиция	Наименование и техническая характеристика оборудования и материалов. Завод-изготовитель (для импортного оборудования - страна, фирма)	Тип, марка оборудования. Обозначение документа и номер опросного листа	Единица измерения: Наименование	Единица измерения: Код	Код завода-изготовителя	Код оборудования, материала	Цена единицы оборудования, тыс. руб.	Количество	Масса единицы оборудования, кг
1	2	3	4	5	6	7	8	9	10
	Пресс-формы								
б/п	Пресс-форма для покрышки размером 7.35-I4		шт.	796			I,390	I0	803
			т.р.	373					
б/п	Пресс-форма для покрышки размером 260-508Р		шт.	796			2,280	5	2I07
			т.р.	372					

Привязан

Инв. №

ТП 405-7-486 ТХ-I СО

Лист I5

Инв. № подл. | Подпись и дата | Взам. инв. №

Позиция	Наименование и техническая характеристика оборудования и материалов. Завод-изготовитель (для импортного оборудования - страна, фирма)	Тип, марка оборудования. Обозначение документа и номер опросного листа	Единица измерения: Наименование	Единица измерения: Код	Код завода-изготовителя	Код оборудования, материала	Цена единицы оборудования, тыс. руб.	Количество	Масса единицы оборудования, кг
1	2	3	4	5	6	7	8	9	10
	I.I0. Арматура трубопроводная и задвижки								
	Задвижки из серого чугуна								
	Задвижка фланцевая для воды и пара $t = 225^{\circ}C$, Ру I0	30ч6бр	шт.	796					
	Ду 80					372II5I00608	0,0I7	4	29
	Душанбинский арматурный з-д им. Орджоникидзе								
	Задвижка с невыдвижным шпинделем фланцевая	30ч47бр	шт.	796					
	Ру I0 $t = I00^{\circ}C$								
	Семипалатинский арматурный завод								
	Ду 50					372II2I02300	0,022	I0	I8,8
	Ду 80					372II2I024I0	0,032	I	33,9
	Задвижки стальные								
	Задвижка из углеродистой стали клиновая фланцевая	30с4Iнж	шт.	796					
	Ру I6 $t = 450^{\circ}C$	(ЗКЛ2-I6)							
	ПО "Прикарпатпромарматура"								
	Ду 50					37472II03006	0,I28	5	25,0
	Задвижка из углеродистой стали клиновая с выдвижным	30с15нж	шт.	796					
	шпинделем фланцевая Ру 40	(ЗКЛ2-40)							
	Благовещенский арматурный завод								
	Ду 50					374I2II04906	0,04	I4	35,0

Взам. инв. №

Подпись и дата

Инв. № подл.

Привязан

Инв. №

Позиция	Наименование и техническая характеристика оборудования и материалов. Завод-изготовитель (для импортного оборудования - страна, фирма)	Тип, марка оборудования. Обозначение документа и номер опросного листа	Единица измерения: Наименование	Единица измерения: Код	Код завода-изготовителя	Код оборудования, материалов	Цена единицы оборудования, тыс. руб.	Количество	Масса единицы оборудования, кг
1	2	3	4	5	6	7	8	9	10
	Арматура из серого чугуна								
	Конденсатоотводчик муфтовый термодинамический	45чI2нж	шт.	796					
	Ру I6 t = 200°С								
	Уральский арматурный з-д им.Ленина								
	Ду 32					372261I02708	0,007	3	3,50
	Ду 4					372261I02807	0,0088	I	4,50
	Арматура из ковкого чугуна								
	Вентиль муфтовый для пара и воды	I5кчI8п	шт.	796					
	Ру I6 t= 200°С								
	ПО "Запорожпромарматура"								
	Ду I5					3732III02708	0,00II	22	0,7
	Ду 20					3732III02807	0,00I3	I	0,9
	Ду 40					3732I2I03206	0,0027	I	3,7
	Вентиль фланцевый для воды и пара	I5кчI6пI	шт.	796					
	Ру 25 t = 225°С								
	ПО "Запорожпромарматура"								
	Ду 80					3732I4I02308	0,02I0	2	32,0
	Вентиль фланцевый для воды и пара	I5кчI9п	шт.	796					
	Ру I6 t = 200°С								
	ПО "Запорожпромарматура"								
	Ду 32					3732I2I04204	0,0033	I4	4,3

Взам. инв. №

Подпись и дата

Инв. № подл.

Привязан

Инв. №

Позиция	Наименование и техническая характеристика оборудования и материалов. Завод-изготовитель (для импортного оборудования - страна, фирма)	Тип, марка оборудования. Обозначение документа и номер опросного листа	Единица измерения: Наименование	Единица измерения: Код	Код завода-изготовителя	Код оборудования, материала	Цена единицы оборудования, тыс. руб.	Количество	Масса единицы оборудования, кг
1	2	3	4	5	6	7	8	9	10
	Ду 40	I5кч I9п				3732I2I04303	0,0049	9	5,8
	Ду 50					3732I3I04705	0,0056	2	8,0
	Клапан обратный фланцевый	I6кч9пI	шт.	796					
	Ру 25 t = 225°С								
	ПО "Запорожпромарматура"								
	Ду 32					373232I0I902	0,0047	I	5,80
	Ду 40					373233I02807	0,0058	I	7,87
	Ду 50					373233I02906	0,0079	2	I0,30
	Ду 80					373234I02I09	0,0I57	I	24,70
	Арматура стальная								
	Вентиль фланцевый для пара	I5с27нжI	шт.	796					
	Ру 64 t= 400°С								
	ПО Курганхиммаш								
	Ду I5 Рраб. = 20 кг/см2 t ср. = 30°С Среда - вода					3742III06307	0,0I0	3	I0,0
	Клапан предохранительный пружинный	I7сI4нж	шт.	796					
	Ру 40 t = 450°С	(СППК 4-40)							
	Благовещенский арматурный завод								
	Ду 50 Рр = 20 кг/см2 N пр. = I07					37425I704802	0,I75	I	29,00

Привязан

Инв. №

ТП 405-7-4.86 ТХ-I СО

Лист I8

Инв. № подл. | Подпись и дата | Взам. инв. №

Позиция	Наименование и техническая характеристика оборудования и материалов. Завод-изготовитель (для импортного оборудования - страна, фирма)	Тип, марка оборудования. Обозначение документа и номер опросного листа	Единица измерения: Наименование	Единица измерения: Код	Код завода-изготовителя	Код оборудования, материала	Цена единицы оборудования, тыс. руб.	Количество	Масса единицы оборудования, кг
1	2	3	4	5	6	7	8	9	10
	Клапан обратный фланцевый для воды и пара	I6cI3нж	шт.	796					
	Ру 40 $t = 400^{\circ}C$								
	Георгиевский арматурный завод им.Ленина								
	Ду 50					374234I0050I	0,0I2	3	I2,8
	Клапан регулирующий двухседельный с пневматическим	25с48нжМ	шт.	796					
	исполнительным механизмом фланцевый с равнопроцентной								
	характеристикой								
	Ру 64 Ду 25					37425II00702	0,I24	3	36
	Гусь-Хрустальный арматурный завод								
	"Красный Профинтерн"								
	Клапан регулирующий с пневматическим исполнительным	25с50нжМ	шт.	796					
	механизмом фланцевый с равнопроцентной характеристикой								
	Ру 64 Ду 25 $K_v = I0$					37425II00702	0,I07	I	36
	Гусь-Хрустальный арматурный завод								
	"Красный Профинтерн"								
	Клапан отсечной с пневматическим МКМ	22с32п	шт.	796		37426I3I5004	0,I2	I	60,7
	фланцевый Ру 25 Ду 50	(НЗ)							
	Гусь-Хрустальный арматурный завод								
	"Красный Профинтерн"								

Взам. инв. №

Подпись и дата

Инв. № подл.

Привязан

Инв. №

Позиция	Наименование и техническая характеристика оборудования и материалов. Завод-изготовитель (для импортного оборудования - страна, фирма)	Тип, марка оборудования. Обозначение документа и номер опросного листа	Единица измерения: Наименование	Единица измерения: Код	Код завода-изготовителя	Код оборудования, материала	Цена единицы оборудования, тыс. руб.	Количество	Масса единицы оборудования, кг
1	2	3	4	5	6	7	8	9	10
	Пневматическое односедельное исполнительное	ПОУ-8.709	шт.	796					
	устройство муфтовое	021ОНЗ II							
	Ру 160 Ду 15					374251375905	0,230	I	20,3
	Конотопский арматурный з-д (ПО им.М.В.Фрунзе, г.Сумы)								

Взам. инв. №

Подпись и дата

Инв. № подл.

Привязан

Инв. №

ТП 405-7-4.86 ТХ-I.СО

Лист 20

Позиция	Наименование и техническая характеристика оборудования и материалов. Завод-изготовитель (для импортного оборудования - страна, фирма)	Тип, марка оборудования. Обозначение документа и номер опросного листа	Единица измерения		Код завода-изготовителя	Код оборудования, материала	Цена единицы оборудования, тыс. руб.	Количество	Масса единицы оборудования, кг
			Наименование	Код					
1	2	3	4	5	6	7	8	9	10
	I.II. Весовое оборудование								
б/п	Весы лабораторные квадрантные	ВЛКТ-500Г	шт	796		427471990100	0,17	I	12
	Завод "Госметр" г.Ленинград		т.р.	372					

Привязан

Инв. №

ТП 405-7-4.86 ТХ-I.СО

Лист 21

Взам. инв. №

Подпись и дата

Инв. № подл.

Позиция	Наименование и техническая характеристика оборудования и материалов. Завод-изготовитель (для импортного оборудования - страна, фирма)	Тип, марка оборудования. Обозначение документа и номер опросного листа	Единица измерения: Наименование	Единица измерения: Код	Код завода-изготовителя	Код оборудования, материала	Цена единицы оборудования, тыс. руб.	Количество	Масса единицы оборудования, кг
1	2	3	4	5	6	7	8	9	10
	I.I2. Приборы и оборудование								
	Лаборатории								
I7	Машина разрывная для испытания резины	200I Р-0,5	шт	796		427I5I9902	3,87	I	580
	Ивановское ПО "Точприбор"		тр	372					
26	Машина для испытания резины на истирание	2052	-"-	-"-		427I550013	3,0	I	I85
	Ивановское ПО "Точприбор"	МТИ-I							
б/п	Прибор переносной для измерения твердости резины	2033 ТИР	-"-	-"-		427I539923	0,065	I	0,26
	Ивановское ПО "Точприбор"								

Привязан

Инв. №

Взам. инв. №

Подпись и дата

Инв. № подл.

ТП 405-7-4.86 ТХ-I.00

Лист 22

Формат А3
ГОСТ 21.110-82

Позиция	Наименование и техническая характеристика оборудования и материалов. Завод-изготовитель (для импортного оборудования - страна, фирма)	Тип, марка оборудования. Обозначение документа и номер опросного листа	Единица измерения		Код завода-изготовителя	Код оборудования, материала	Цена единицы оборудования, тыс. руб.	Количество	Масса единицы оборудования, кг
			Наименование	Код					
1	2	3	4	5	6	7	8	9	10
	I.I3. Общезаводское оборудование								
б/п	Набор инструмента шиноремонтника	6209	шт	796			0,I04	I	
	Казанский завод автоспецоборудования		тр	372					

Привязан

Инв. №

ТП 405-7-4.86 ТХ-I.СО

Лист 23

Взам. инв. № | Подпись и дата | Инв. № подл.

Позиция	Наименование и техническая характеристика оборудования и материалов. Завод-изготовитель (для импортного оборудования - страна, фирма)	Тип, марка оборудования. Обозначение документа и номер опросного листа	Единица измерения		Код завода-изготовителя	Код оборудования, материала	Цена единицы оборудования, тыс. руб.	Количество	Масса единицы оборудования, кг
			Наименование	Код					
1	2	3	4	5	6	7	8	9	10
	I.I4. Импортное оборудование								
20	Балансировочный станок	"Рапид"	шт	796				I	I80
		ф.Карл Шенк"	тр	372					
		ФРГ							

Инв. № подл. | Подпись и дата | Взам. инв. №

Привязан

Инв. №

ТП 405-7-4.86 ТХ-I.СО

Лист

Позиция	Наименование и техническая характеристика оборудования и материалов. Завод-изготовитель (для импортного оборудования - страна, фирма)	Тип, марка оборудования. Обозначение документа и номер опросного листа	Единица измерения: Наименование	Единица измерения: Код	Код завода-изготовителя	Код оборудования, материала	Цена единицы оборудования, тыс. руб.	Количество	Масса единицы оборудования, кг
1	2	3	4	5	6	7	8	9	10
	I.I5. Изделия и материалы								
	Ответные фланцы к насосам								
	Фланец I-50-25	ГОСТ I2820-80	шт.	796		37994I4I6I08	0,00II	3	2,7I
	I-65-6					37994I409402	0,00078	3	I,63
	Фланцы для измерительных диафрагм								
	Фланец I-50-I6	ГОСТ I282I-80	шт.	796		37994I4372I0	0,00I3	2	2,28

Взам. инв. №

Подпись и дата

Инв. № подл.

Привязан

Инв. №

21880-08

Альбом VI

Позиция	Наименование и техническая характеристика оборудования и материалов. Завод-изготовитель (для импортного оборудования - страна, фирма)	Тип, марка оборудования. Обозначение документа и номер опросного листа	Единица измерения: Наименование	Единица измерения: Код	Код завода-изготовителя	Код оборудования, материала	Цена единицы оборудования, тыс. руб.	Количество	Масса единицы оборудования, кг
1	2	3	4	5	6	7	8	9	10
	I. Оборудование, изделия, материалы поставляемые заказчиком								
	I.I. Оборудование нефтехимическое								
	Аппараты теплообменные								
36	Теплообменник F = 3 м2 D = 273 мм L = 1000 мм	273 ТКГ-40-	шт.	796		36I2II	0,6I0	2	496
	P = 4,0 МПа	-МI-0/25-I-							
		-I-Гр.4							
		ГОСТ I5I22-							
		-79							

Инв. № подл. | Подпись и дата | Взам. инв. №

Инв. №

ГИП	Павлов	
Нач.отд.	Кириллов	
Рук.гр.	Кондратенко	
Рук.гр.	Башкинова	05.82
Вед.инж.	Виноградова	
Ст.инж.	Полякова	
Н.контр.	Епифанов	

Привязан

ТП 405-7-4.86 ТХ-2.СО

СО по основному комплекту чертежей Марки ТХ-2 Вариант 2

Стадия	Лист	Листов
РП	I	24

ГПИ Резинопроект г.Москва

Формат А3

Позиция	Наименование и техническая характеристика оборудования и материалов. Завод-изготовитель (для импортного оборудования - страна, фирма)	Тип, марка оборудования. Обозначение документа и номер опросного листа	Единица измерения: Наименование	Единица измерения: Код	Код завода-изготовителя	Код оборудования, материала	Цена единицы оборудования, тыс. руб.	Количество	Масса единицы оборудования, кг
1	2	3	4	5	6	7	8	9	10
	Аппараты фильтрации								
37	Фильтр сетчатый, исполнение I	ОСТ 26-02-	шт.	796		368352II05	0,3I	3	I83
	ФС-I-80-40-IT-I	626-79							

Привязан

Инв. №

ТП 405-7-4.86 ТХ-2.СО

Лист 2

Взам. инв. № | Подпись и дата | Инв. № подл.

Позиция	Наименование и техническая характеристика оборудования и материалов. Завод-изготовитель (для импортного оборудования - страна, фирма)	Тип, марка оборудования. Обозначение документа и номер опросного листа	Единица измерения: Наименование	Единица измерения: Код	Код завода-изготовителя	Код оборудования, материала	Цена единицы оборудования, тыс. руб.	Количество	Масса единицы оборудования, кг
1	2	3	4	5	6	7	8	9	10
	Аппараты емкостные								
33	Вертикальный цельносварной аппарат с эллиптическими	ВЭЭI-I-2-0,6	шт.	796		36I5II	3,45	I	630
	днищами V = 2 м3, D = I200 мм H = 2370 мм Ру = 0,6 МПа								
	Рузаевский завод химического машиностроения								
27	Воздухосборник V = 4 м3 Р = 0,9 МПа	ГОСТ 9028-76Е	шт.	796		36833II538	0,490	2	850
		В-4							

Привязан

Инв. №

ТП 405-7-4.86 ТХ-2.СО

Лист 3

Взам. инв. №

Подпись и дата

Инв. № подл.

Формат А3

Позиция	Наименование и техническая характеристика оборудования и материалов. Завод-изготовитель (для импортного оборудования - страна, фирма)	Тип, марка оборудования. Обозначение документа и номер опросного листа	Единица измерения: Наименование	Единица измерения: Код	Код завода-изготовителя	Код оборудования, материала	Цена единицы оборудования, тыс. руб.	Количество	Масса единицы оборудования, кг
1	2	3	4	5	6	7	8	9	10
	Аппараты физико-химических процессов								
31	Безнагревная установка осушки воздуха,	УОВ-Б	шт.	796		36I473I024	4,700	I	I550
	автоматическая	I00/250 ТЗ							
	Q = I00÷250 м3/ч; Р = 0,8 МПа								
	Курганармхиммаш								

Привязан

Инв. №

ТП 405-7-4.86 ТХ-2.СО

Лист 4

Инв. № подл. | Подпись и дата | Взам. инв. №

Позиция	Наименование и техническая характеристика оборудования и материалов. Завод-изготовитель (для импортного оборудования - страна, фирма)	Тип, марка оборудования. Обозначение документа и номер опросного листа	Единица измерения: Наименование	Единица измерения: Код	Код завода-изготовителя	Код оборудования, материала	Цена единицы оборудования, тыс. руб.	Количество	Масса единицы оборудования, кг
1	2	3	4	5	6	7	8	9	10
	I.2. Полимерное оборудование								
I	Станок для осмотра покрышек	62I.I4I.00	шт	796	5785495	0КП 36262I	2,5	I	3I2
	Завод "Ярполимермаш"	00 000 СБ	тр	372		500305			
3	Станок для шероховки покрышек	I6I.2II	-"-	-"-	5785495		9,3	I	350
	Завод "Ярполимермаш"	СШП-II80-330							
6	Установка для обеспыливания покрышек	762.02I.00	шт	796	02I8556	0КП 362662	3,2	I	630
	Завод им.Красина	00.000.СБ	тр	372		I30I			
7	Спредер с пневматическим подъемником	ШРС-IA	-"-	-"-	0I48992		0,5	3	I70
	РМЗ ПО "Нижнекамскшина"	0000 000 СБ							
9	Установка для нанесения клея	840-03-I	-"-	-"-	02I8577	362523 II0I	2,28	I	460
	Завод "Боровичполимермаш"	0000 00 СБ							
I0	Вальцы Пд 800 $\frac{550}{550}$ Л	50II70	-"-	-"-	02I7348	36222I6006	I3,0	I	I4450
	Завод "Тамбовполимермаш"	00 000 СБ							
II	Механизм для закатки резиновой ленточки	7II.2II.00	шт	796	0I48992	25II59I0I0I5	I,55	I	575
	Механический завод ПО "Нижнекамскшина"	00 000 СБ	тр	372					

Привязан

Инв. №

ТП 405-7-4.86 ТХ-2.СО

Лист 5

Взам. инв. № | Подпись и дата | Инв. № подл.

Формат А3

Позиция	Наименование и техническая характеристика оборудования и материалов. Завод-изготовитель (для импортного оборудования - страна, фирма)	Тип, марка оборудования. Обозначение документа и номер опросного листа	Единица измерения: Наименование	Единица измерения: Код	Код завода-изготовителя	Код оборудования, материала	Цена единицы оборудования, тыс. руб.	Количество	Масса единицы оборудования, кг
1	2	3	4	5	6	7	8	9	10
I3	Агрегат для наложения протектора АНПВ-800-280 с МЧХ-90	326.452.0000	шт	796	02I8556	ОКП 362326	39,I	I	6I20
	Завод им.Красина	000 СБ	т.р.	372		300I			
I6	Вулканизатор I-90ГМ	425.042	-"-	-"-	02I86I9	362425 I00I	II,68	4	2660
	Завод "Днепрополимермаш"								
I9	Вулканизатор секторный ВСЭ-I80-405	423.06I	-"-	-"-	-"-	362423I30I	8,I2	I	650
	Завод "Днепрополимермаш"								
23	Пресс вулканизационный I60-400 2Э	432.I42	-"-	-"-	02I7348	362432 4066	5,4	I	2665
	Завод "Тамбовполимермаш"								

Привязан

Инв. №

ТП 405-7-4.86 ТХ-2.СО

Лист 6

Взам. инв. № | Подпись и дата | Инв. № подл.

Альбом VII 41

Позиция	Наименование и техническая характеристика оборудования и материалов. Завод-изготовитель (для импортного оборудования - страна, фирма)	Тип, марка оборудования. Обозначение документа и номер опросного листа	Единица измерения: Наименование	Единица измерения: Код	Код завода-изготовителя	Код оборудования, материала	Цена единицы оборудования, тыс. руб.	Количество	Масса единицы оборудования, кг
1	2	3	4	5	6	7	8	9	10
	I.3. Насосы								
34	Трехплунжерный насос								
	Q=I6 м3/ч H=25 кгс/см2								
	Эл.двигатель 4AI80M6У3 K=I8,5 кВт n=970 об/мин.	ПТ-I-I6/25-	шт	796		3632250460	2,500	I	720
	Свесский насосный завод	Д2-У2							
	(из хромистой стали 20XI3 - без охлаждения, с гидрозатвором								
	уплотнения, редуктором) У=380В								
35	Трехплунжерный насос								
	Q = I6 м3/ч H=25 кгс/см2								
	Эл.двигатель 4AI80M6У3 K=I8,5 кВт n=970 об/мин.	ПТ-I-I6/25-	шт	796		3632250460	2,500	2	720
	Свесский насосный завод У=380В	Д2-У2							
	(из хромистой стали 20XI3 - без охлаждения, с гидрозатвором								
	уплотнения, редуктором)								

Инв. № подл. | Подпись и дата | Взам. инв. №

Привязан

Инв. №

ТП 405-7-4.86 ТХ-2.СО

Лист 7

Формат А3

Позиция	Наименование и техническая характеристика оборудования и материалов. Завод-изготовитель (для импортного оборудования - страна, фирма)	Тип, марка оборудования. Обозначение документа и номер опросного листа	Единица измерения: Наименование	Единица измерения: Код	Код завода-изготовителя	Код оборудования, материала	Цена единицы оборудования, тыс. руб.	Количество	Масса единицы оборудования, кг
1	2	3	4	5	6	7	8	9	10
	I.4. Компрессорное оборудование								
30	Компрессор воздушный поршневой	4ВУ I-5/9М3	шт	796		36 4312 1149	2,900	2	1633
	Q=5 м3/мин; P=0,9МПа								
	Эл.двигатель N=40 кВт; n=735 об/мин; У=380В								
	(комплектно с теплообменником ХРК-3Д)								
	ПО "Мелитопольхолодмаш"								

Привязан

Инв. №

ТП 405-7-4.86 ТХ-2.СО

Лист 8

Инв. № подл. | Подпись и дата | Взам. инв. №

Позиция	Наименование и техническая характеристика оборудования и материалов. Завод-изготовитель (для импортного оборудования - страна, фирма)	Тип, марка оборудования. Обозначение документа и номер опросного листа	Единица измерения: Наименование	Единица измерения: Код	Код завода-изготовителя	Код оборудования, материала	Цена единицы оборудования, тыс. руб.	Количество	Масса единицы оборудования, кг
1	2	3	4	5	6	7	8	9	10
	I.5. Подъемно-транспортное оборудование								
	Краны								
I04	Кран подвесной электрический г/п Iт	I-3,6-3,0-6-	шт				0,945	I	590
	Нп=6м L=3,6м L пр.=3м	-220/380							
	Завод-изготовитель: Забайкальский завод ПТО	ГОСТ 7890-73 ОЛ № 5							
I02	Кран подвесной ручной однобалочный г/п Iт	I-5,I-4,5-6	шт				0,2I8	I	300
	Нп=6м L=5,Iм L пр.=4,5м	ГОСТ 74I3-80Е							
	Завод-изготовитель: Красногвардейский крановый завод	ОЛ № 3							
	Тали								
I05	Таль ручная передвижная червячная г/п Iт; Нп=6м	ГОСТ II06-74	шт				0,04I	I	55
	Завод-изготовитель: Красногвардейский крановый завод								
	Прочее								
I09	Тележка с подъемными вилами г/п 500 кг.	ТГМ-500	шт				0,59	I	66
	Завод-изготовитель: "Торгхолодмаш" Волжский завод								
II0	Тележка грузовая г/п 400 кг.	ТГ-400	шт				0,II8	3	44
	Завод-изготовитель: п/я УЩ 349/I2 г.Нижний Тагил								

Привязан

Инв. №

Инв. № подл. | Подпись и дата | Взам. инв. №

Формат А3

Альбом VII 4 1

Позиция	Наименование и техническая характеристика оборудования и материалов. Завод-изготовитель (для импортного оборудования - страна, фирма)	Тип, марка оборудования. Обозначение документа и номер опросного листа	Единица измерения: Наименование	Единица измерения: Код	Код завода-изготовителя	Код оборудования, материала	Цена единицы оборудования, тыс. руб.	Количество	Масса единицы оборудования, кг
1	2	3	4	5	6	7	8	9	10
	I.6. Станочное оборудование								
44	Станок точильно-шлифовальный 2 кр. ø I50	3К63I	шт	796		38 I33I II03	0,530	I	90
	Мукачевский станкостроительный завод им.Кирова								

Взам. инв. №

Подпись и дата

Инв. № подл.

Привязан

Инв. №

ТП 405-7-4.86 ТХ-2.СО

Лист I0

Позиция	Наименование и техническая характеристика оборудования и материалов. Завод-изготовитель (для импортного оборудования - страна, фирма)	Тип, марка оборудования. Обозначение документа и номер опросного листа	Единица измерения: Наименование	Единица измерения: Код	Код завода-изготовителя	Код оборудования, материала	Цена единицы оборудования, тыс. руб.	Количество	Масса единицы оборудования, кг
1	2	3	4	5	6	7	8	9	10
	I.7. Энергетическое оборудование								
32	Водоподготовительная установка Q=5 м3/ч	НПУ-5	шт	796		3II327II2I	2,5	I	II00
	эл.двигатель: 4АХ80В4 N=I,5 кВт, 4АI00В4 N=3 кВт								
	Моностырищенский ордена Трудового Красного Знамени завод								

Привязан

Инв. №

ТП 405-7-4.86 ТХ-2.СО

Лист II

Инв. № подл. | Подпись и дата | Взам. инв. №

Формат А3

Позиция	Наименование и техническая характеристика оборудования и материалов. Завод-изготовитель (для импортного оборудования - страна, фирма)	Тип, марка оборудования. Обозначение документа и номер опросного листа	Единица измерения: Наименование	Единица измерения: Код	Код завода-изготовителя	Код оборудования, материала	Цена единицы оборудования, тыс. руб.	Количество	Масса единицы оборудования, кг
1	2	3	4	5	6	7	8	9	10
	I.8. Нестандартизированное оборудование								
28	Бак продувочный У=0,7 м3	ТП ТХ л.I2	шт	796			0,4I4	I	300
29	Фильтр воздушный	ТП ТХ л.I3	шт	796			0,090	2	4I

Привязан

Инв. №

ТП 405-7-4.86 ТХ-2.00

Лист I2

Взам. инв. №

Подпись и дата

Инв. № подл.

Позиция	Наименование и техническая характеристика оборудования и материалов. Завод-изготовитель (для импортного оборудования - страна, фирма)	Тип, марка оборудования. Обозначение документа и номер опросного листа	Единица измерения: Наименование	Единица измерения: Код	Код завода-изготовителя	Код оборудования, материала	Цена единицы оборудования, тыс. руб.	Количество	Масса единицы оборудования, кг
1	2	3	4	5	6	7	8	9	10
	I.9. Оргтехоснастка и инвентарь								
I4	Стол лабораторный физический I200х600х750 мм	СМ-5 ОН-II-9I8/I7	шт.	796			0,06	I	60
	Собственного изготовления	инв.№ I37I2/ I-7	тр.	372					
		каталог ГИПРОНИИ							
22	Стол приемный I800хI000х850мм	ИГ 08428	-"-	-"-			0,037	I	I32
	Собственного изготовления	0000000 СБ п/я В-2729							
		г.Ленинград							
25	Стол I200х900х600мм	ИГ-08446 п/я В-2729	-"-	-"-			0,02	I	48
	Собственного изготовления	г.Ленинград							
24	Шкаф для хранения бидонов с клеем	черт.ВГР-648 "Гипрорезинотехника" Волжского филиала	-"-	-"-			0,086	I	I82
	Собственного изготовления								
III	Тележка для покрышек	640/I30-ПТ-5 000000 СБ	шт.				0,039	I8	75
II4	Тара Завод-изготовитель: г.Магнитогорск, ЛТП-I	черт.ШКБА 753031	шт.				0,II06	3	I58
II5	Поддон плоский	640/I30-ПТ-6 000000 СБ	шт.				0,0363	3	5I,8
II6	Склиз	640/I30-ПТ-8 000000 СБ	шт.				0,02	I	5I,3
II7	Тележка для покрышек	640/I30-ПТ-9 000000 СБ	шт.				0,039	I0	60
45	Верстак слесарный I350х750х875мм	К-3727I п/я А-I422	шт.	796			0,063	I	77
		г.Ярославль	тр	372					

Привязан

Инв. №

Взам. инв. № | Подпись и дата | Инв. № подл.

Позиция	Наименование и техническая характеристика оборудования и материалов. Завод-изготовитель (для импортного оборудования - страна, фирма)	Тип, марка оборудования. Обозначение документа и номер опросного листа	Единица измерения		Код завода-изготовителя	Код оборудования, материала	Цена единицы оборудования, тыс. руб.	Количество	Масса единицы оборудования, кг
			Наименование	Код					
1	2	3	4	5	6	7	8	9	10
	Пресс-формы								
б/п	Пресс-форма для покрышки размером 7.35-I4		шт.	796			I,390	I5	803
			т.р.	372					

Взам. инв. №
Подпись и дата
Инв. № подл.

Привязан

Инв. №

ТП 405-7-4.86 ТХ-2 СО

Лист I4

Альбом VIII.1

Позиция	Наименование и техническая характеристика оборудования и материалов. Завод-изготовитель (для импортного оборудования - страна, фирма)	Тип, марка оборудования. Обозначение документа и номер опросного листа	Единица измерения: Наименование	Единица измерения: Код	Код завода-изготовителя	Код оборудования, материала	Цена единицы оборудования, тыс. руб.	Количество	Масса единицы оборудования, кг
1	2	3	4	5	6	7	8	9	10
	I.I0. Арматура трубопроводная и задвижки								
	Задвижки из серого чугуна								
	Задвижка фланцевая для воды и пара	30ч6бр	шт.	796					
	t = 225°С Ру I0								
	Ду 80					372II5I00608	0,0I7	4	29
	Душанбинский арматурный з-д им.Орджоникидзе								
	Задвижка с невыдвижным шпинделем фланцевая	30ч47бр	шт.	796					
	Ру I0 t = I00°С								
	Семипалатинский арматурный завод								
	Ду 50					372II2I02300	0,022	I0	I8,8
	Ду 80					372II2I024I0	0,032	I	33,9
	Задвижки стальные								
	Задвижка из углеродистой стали клиновая	30с4Iнж	шт.	796					
	фланцевая Ру I6 t = 450°С	(3КЛ2-I6)							
	ПО "Прикарпатпромарматура"								
	Ду 50					37472II03006	0,I28	5	25
	Задвижка из углеродистой стали клиновая с выдвижным	30с15нж	шт.	796					
	шпинделем фланцевая Ру 40	(3КЛ2-40)							
	Благовещенский арматурный завод								
	Ду 50					374I2II04906	0,04	I4	35,0

Привязан

Инв. №

Инв. № подл. | Подпись и дата | Взам. инв. №

Позиция	Наименование и техническая характеристика оборудования и материалов. Завод-изготовитель (для импортного оборудования - страна, фирма)	Тип, марка оборудования. Обозначение документа и номер опросного листа	Единица измерения: Наименование	Единица измерения: Код	Код завода-изготовителя	Код оборудования, материала	Цена единицы оборудования, тыс. руб.	Количество	Масса единицы оборудования, кг
1	2	3	4	5	6	7	8	9	10
	Арматура из серого чугуна								
	Конденсатоотводчик муфтовый термодинамический	45ч12нж	шт.	796					
	Ру I6 t = 200°С								
	Уральский арматурный з-д им.Ленина								
	Ду 32					372261102708	0,007	3	3,50
	Ду 40					372261102807	0,0088	I	4,50
	Арматура из ковкого чугуна								
	Вентиль муфтовый для пара и воды	I5кч18п	шт.	796					
	Ру I6 t = 200°С								
	ПО "Запорожпромарматура"								
	Ду I5					3732III02708	0,00II	20	0,7
	Ду 20					3732III02807	0,00I3	I	0,9
	Ду 40					3732I2I03206	0,0027	I	3,7
	Вентиль фланцевый для воды и пара	I5кч16пI	шт.	796					
	Ру 25 t = 225°С.								
	ПО "Запорожпромарматура"								
	Ду 80					3732I4I02308	0,02I0	2	32,0
	Вентиль фланцевый для воды и пара	I5кч19п	шт.	796					
	Ру I6 t = 200°С								
	ПО "Запорожпромарматура"								
	Ду 32					3732I2I04204	0,0033	I4	4,3

Взам. инв. №

Подпись и дата

Инв. № подл.

Привязан

Инв. №

Позиция	Наименование и техническая характеристика оборудования и материалов. Завод-изготовитель (для импортного оборудования - страна, фирма)	Тип, марка оборудования. Обозначение документа и номер опросного листа	Единица измерения: Наименование	Единица измерения: Код	Код завода-изготовителя	Код оборудования, материала	Цена единицы оборудования, тыс. руб.	Количество	Масса единицы оборудования, кг
1	2	3	4	5	6	7	8	9	10
	Ду 40	I5кч I9п				3732I2I04303	0,0049	9	5,8
	Ду 50					3732I3I04705	0,0056	2	8,0
	Клапан обратный фланцевый	I6кч9пI	шт.	796					
	Ру 25 t = 225°С								
	ПО "Запорожпромарматура"								
	Ду 32					373232I0I902	0,0047	I	5,80
	Ду 40					373233I02807	0,0058	I	7,87
	Ду 50					373233I02906	0,0079	2	I0,30
	Ду 80					373234I02I09	0,0I57	I	24,70
	Арматура стальная								
	Вентиль фланцевый для пара	I5с27нжI	шт.	796					
	Ру 64 t = 400°С ПО Курганхиммаш								
	Ду I5 Рраб = 20 кг/см2 t ср. = 30°С Среда - вода					3742III06307	0,0I0	3	I0,0
	Клапан предохранительный пружинный	I7сI4нж	шт.	796					
	Ру 40 t = 450°С	(СППК 4-40)							
	Благовещенский арматурный завод								
	Ду 50 Рр = 20 кгс/см2 N пр = I07					37425I704802	0,I75	I	29,00
	Клапан обратный фланцевый для воды и пара	I6сI3нж	шт.	796					
	Ру 40 t = 400°С								
	Георгиевский арматурный завод им.Ленина								

Инв. № подл. | Подпись и дата | Взам. инв. №

Привязан

Инв. №

ТП 405-7-4.86 ТХ-2.СО

Лист I7

Альбом VII-41

Позиция	Наименование и техническая характеристика оборудования и материалов. Завод-изготовитель (для импортного оборудования - страна, фирма)	Тип, марка оборудования. Обозначение документа и номер опросного листа	Единица измерения: Наименование	Единица измерения: Код	Код завода-изготовителя	Код оборудования, материала	Цена единицы оборудования, тыс. руб.	Количество	Масса единицы оборудования, кг
1	2	3	4	5	6	7	8	9	10
	Ду 50	I6с I3нж				374234I0050I	0,0I2	3	I2,8
	Клапан регулирующий двухседельный с пневматическим исполнительным механизмом фланцевый с равнопроцентной характеристикой Ру 64 Ду 25 K_v = 6,3 Гусь-Хрустальный арматурный завод "Красный Профинтерн"	25с48нжМ	шт.	796		37425II00702	0,I24	3	36
	Клапан регулирующий двухседельный с пневматическим исполнительным механизмом фланцевый с равнопроцентной характеристикой Ру 64 Ду 25 K_v = I0 Гусь-Хрустальный арматурный з-д "Красный Профинтерн"	25с50нжМ	шт.	796		37425II00702	0,I07	I	36
	Клапан отсечной с пневматическим МИМ"ом фланцевый Ру 25 Ду 50 Гусь-Хрустальный арматурный завод "Красный Профинтерн"	22с32п (НЗ)	шт.	796		37426I3I5004	0,I2	I	60,7

Взам. инв. №

Подпись и дата

Инв. № подл.

Привязан

Инв. №

ТП 405-7-4.86 ТХ-2.00

Лист I8

Позиция	Наименование и техническая характеристика оборудования и материалов. Завод-изготовитель (для импортного оборудования - страна, фирма)	Тип, марка оборудования. Обозначение документа и номер опросного листа	Единица измерения		Код завода-изготовителя	Код оборудования, материала	Цена единицы оборудования, тыс. руб.	Количество	Масса единицы оборудования, кг
			Наименование	Код					
1	2	3	4	5	6	7	8	9	10
	Пневматическое односедельное исполнительное	ПОУ-8.709	шт.	796					
	устройство муфтовое	021ОНЗ II							
	Ру I60 Ду I5					37425I375905	0,230	I	20,3
	Конотопский арматурный з-д (ПО им.М.В.Фрунзе, г.Сумы)								

Инв. № подл. | Подпись и дата | Взам. инв. №

Привязан

Инв. №

ТП 405-7-4.86 ТХ-2.СО

Лист

Альбом VII-4

Позиция	Наименование и техническая характеристика оборудования и материалов. Завод-изготовитель (для импортного оборудования - страна, фирма)	Тип, марка оборудования. Обозначение документа и номер опросного листа	Единица измерения: Наименование	Единица измерения: Код	Код завода-изготовителя	Код оборудования, материала	Цена единицы оборудования, тыс. руб.	Количество	Масса единицы оборудования, кг
1	2	3	4	5	6	7	8	9	10
	I.II. Весовое оборудование								
б/п	Весы лабораторные квадрантные	ВЛКТ-500Г	шт	796		42747I990I00	0,I7	I	I2
	Завод "Госметр" г.Ленинград		тр	372					

Взам. инв. №

Подпись и дата

Инв. № подл.

Привязан

Инв. №

ТП 405-7-4.86 ТХ-2.00

Лист 20

Альбом VII-2.1

Позиция	Наименование и техническая характеристика оборудования и материалов. Завод-изготовитель (для импортного оборудования - страна, фирма)	Тип, марка оборудования. Обозначение документа и номер опросного листа	Единица измерения: Наименование	Единица измерения: Код	Код завода-изготовителя	Код оборудования, материала	Цена единицы оборудования, тыс. руб.	Количество	Масса единицы оборудования, кг
1	2	3	4	5	6	7	8	9	10
	I.I2. Приборы и оборудование лаборатории								
I7	Машина разрывная для испытания резины	200I Р-0,5	шт	796		427I5I9902	3,87	I	580
	Ивановское ПО "Точприбор"		тр	372					
26	Машина для испытания резин на истирание	2052	-"-	-"-		427I5500I3	3,0	I	I85
	Ивановское ПО "Точприбор"	МТИ-I							
б/п	Прибор переносной для измерения твердости резины	2033 ТИР	-"-	-"-		427I539923	0,065	I	0,26
	Ивановское ПО "Точприбор"								

Взам. инв. №

Подпись и дата

Инв. № подл.

Привязан

Инв. №

ТП 405-7-4.86 ТХ-2.00

Лист 2I

Альбом VII-1

Позиция	Наименование и техническая характеристика оборудования и материалов. Завод-изготовитель (для импортного оборудования - страна, фирма)	Тип, марка оборудования. Обозначение документа и номер опросного листа	Единица измерения		Код завода-изготовителя	Код оборудования, материала	Цена единицы оборудования, тыс. руб.	Количество	Масса единицы оборудования, кг
			Наименование	Код					
1	2	3	4	5	6	7	8	9	10
	I.I3. Общезаводское оборудование								
б/п	Набор инструмента шиноремонтника	6209	шт	796			0,I04	I	
	Казанский завод автоспецоборудования		тр	372					

Привязан

Инв. №

ТП 405-7-4.86 ТХ-2.00

Лист 22

Инв. № подл. | Подпись и дата | Взам. инв. №

Альбом VIII ч.1.

Позиция	Наименование и техническая характеристика оборудования и материалов. Завод-изготовитель (для импортного оборудования - страна, фирма)	Тип, марка оборудования. Обозначение документа и номер опросного листа	Единица измерения: Наименование	Единица измерения: Код	Код завода-изготовителя	Код оборудования, материала	Цена единицы оборудования, тыс. руб.	Количество	Масса единицы оборудования, кг
1	2	3	4	5	6	7	8	9	10
	I.I4. Импортное оборудование								
20	Балансировочный станок	"Рапид"	шт	796				I	I80
		ф."Карл Шенк"	тр	372					
		ФРГ							

Привязан

Инв. №

ТП 405-7-4.86 ТХ-2.00

Лист 23

Инв. № подл. | Подпись и дата | Взам. инв. №

Альбом VII-1

Позиция	Наименование и техническая характеристика оборудования и материалов. Завод-изготовитель (для импортного оборудования - страна, фирма)	Тип, марка оборудования. Обозначение документа и номер опросного листа	Единица измерения: Наименование	Единица измерения: Код	Код завода-изготовителя	Код оборудования, материала	Цена единицы оборудования, тыс. руб.	Количество	Масса единицы оборудования, кг
1	2	3	4	5	6	7	8	9	10
	I.I5. Изделия и материалы								
	Ответные фланцы к насосам								
	Фланец I-50-25	ГОСТ I2820-	шт	796		37994I4I6I08	0,00II	3	2,7I
	I-65-6	-80				37994I409402	0,00078	3	I,63
	Фланцы для измерительных диафрагм								
	Фланец I-50-I6	ГОСТ I282I-80	шт	796		37994I4372I0	0,00I3	2	2,28

Взам. инв. №

Подпись и дата

Инв. № подл.

Привязан

Инв. №

ТП 405-7-4.86 ТХ-2.СО

Лист 24

Альбом VII-4.1

Позиция	Наименование и техническая характеристика оборудования и материалов. Завод-изготовитель (для импортного оборудования - страна, фирма)	Тип, марка оборудования. Обозначение документа и номер опросного листа	Единица измерения: Наименование	Единица измерения: Код	Код завода-изготовителя	Код оборудования, материала	Цена единицы оборудования, тыс. руб.	Количество	Масса единицы оборудования, кг
1	2	3	4	5	6	7	8	9	10
	I. Оборудование, изделия, материалы поставляемые заказчиком								
	I.I. Оборудование нефтехимическое								
	Аппараты теплообменные								
36	Теплообменник F = 3 м2 D = 273 мм L = I000 мм	273ТКГ-40-МI-	шт	796		36I2II	0,6I0	2	496
	P = 4,0 МПа	0/25-I-I-							
		-Гр4							
		ГОСТ							
		I5I22-79							

Взам. инв. №

Подпись и дата

Инв. № подл.

Инв. №

ГИП	Павлов	
Нач.от.	Кириллов	
Рук.гр.	Кондратенко	
Рук.гр.	Башкинова	05.86
Вед.инж.	Виноградова	
Ст.инж.	Полякова	
Н.контр.	Епифанов	

Привязан

ТП 405-7-4.86 ТХ-3.СО

СО по основному комплекту чертежей марки ТХ-3

Вариант 3

Стадия	Лист	Листов
РП	I	23

ГПИ Резинопроект г.Москва

Формат А3

ЦИТП 55 12103

ГОСТ 21.110-82

Альбом XII 4.1

Позиция	Наименование и техническая характеристика оборудования и материалов. Завод-изготовитель (для импортного оборудования - страна, фирма)	Тип, марка оборудования. Обозначение документа и номер опросного листа	Единица измерения: Наименование	Единица измерения: Код	Код завода-изготовителя	Код оборудования, материала	Цена единицы оборудования, тыс. руб.	Количество	Масса единицы оборудования, кг
1	2	3	4	5	6	7	8	9	10
	Аппараты фильтрации								
37	Фильтр сетчатый, исполнение I	ОСТ 26-02-	шт	796		36 8352 II05	0,3I	3	I83
	ФС-I-80-40-IT-I	626-79							

Привязан

Инв. №

ТП 405-7-4.86 ТХ-3.СО

Лист 2

Взам. инв. №

Подпись и дата

Инв. № подл.

Альбом VII-4

Позиция	Наименование и техническая характеристика оборудования и материалов. Завод-изготовитель (для импортного оборудования - страна, фирма)	Тип, марка оборудования. Обозначение документа и номер опросного листа	Единица измерения: Наименование	Единица измерения: Код	Код завода-изготовителя	Код оборудования, материала	Цена единицы оборудования, тыс. руб.	Количество	Масса единицы оборудования, кг
1	2	3	4	5	6	7	8	9	10
	Аппараты емкостные								
33	Вертикальный цельносварной аппарат с эллиптическими днищами	В9ЭI-I-2-0,6	шт	796		36I5II	3,45	I	630
	V= 2 м3 D= I200 мм H = 2370 мм Ру = 0,6 МПа								
	Рузаевский завод химического машиностроения								
27	Воздухосборник V= 4 м3 Р = 0,9 МПа	ГОСТ 9028-76Е В-4	шт	796		36833II538	0,490	2	850

Взам. инв. №

Подпись и дата

Инв. № подл.

Привязан

Инв. №

ТП 405-7-4.86 ТХ-3.СО

Лист 3

Альбом XII-v1

Позиция	Наименование и техническая характеристика оборудования и материалов. Завод-изготовитель (для импортного оборудования - страна, фирма)	Тип, марка оборудования. Обозначение документа и номер опросного листа	Единица измерения: Наименование	Единица измерения: Код	Код завода-изготовителя	Код оборудования, материала	Цена единицы оборудования, тыс. руб.	Количество	Масса единицы оборудования, кг
1	2	3	4	5	6	7	8	9	10
	Аппараты физико-химических процессов								
3I	Безнагревная установка осушки воздуха, автоматическая	УОВ-Б	шт	796		36 I473 I024	4,700	I	I550
	Q = I00÷250 м3/ч; Р = 0,8 МПа	I00/250 ТЗ							
	Курганармхиммаш								

Взам. инв. №

Подпись и дата

Инв. № подл.

Привязан

Инв. №

ТП 405-7-4.86 ТХ-3.СО

Лист 4

Альбом VIII-41

Позиция	Наименование и техническая характеристика оборудования и материалов. Завод-изготовитель (для импортного оборудования - страна, фирма)	Тип, марка оборудования. Обозначение документа и номер опросного листа	Единица измерения: Наименование	Единица измерения: Код	Код завода-изготовителя	Код оборудования, материала	Цена единицы оборудования, тыс. руб.	Количество	Масса единицы оборудования, кг
1	2	3	4	5	6	7	8	9	10
	I.2. Полимерное оборудование								
I	Станок для осмотра покрышек	62I.I4I	шт	796	5785495	ОКП 362621	2,5	I	3I2
	Завод "Ярполимермаш"		тр	372		500305			
2	Станок для шероховки покрышек	I6I.2II	-"-	-"-	5785495		9,3	I	3500
	Завод "Ярполимермаш"	СШП-II80-330							
6	Установка для обеспыливания покрышек	762.02I.00	шт	796	02I8556	ОКП 362662	3,2	I	630
	Завод им.Красина	00.000.СБ	тр	372		I30I			
7	Спредер с пневматическим подъемником	ШРС-IA	-"-	-"-	0I48992		0,5	3	I70
	РМЗ ПО "Нижнекамскшина"	0000 000 СБ							
9	Установка для нанесения клея	840-03-I	-"-	-"-	02I8577	362523 II0I	2,28	I	460
	Завод "Боровичполимермаш"	0000 000 СБ							
I0	Вальцы ПД 800 $\frac{550}{350}$ Л	50II70	-"-	-"-	02I7348	36222I6006	I3,0	I	I4450
	Завод "Тамбовполимермаш"	00 000 СБ							
II	Механизм для закатки резиновой ленточки	7II.2II.00	шт	796	0I48992	25II59I0I05	4,548	I	575
	Механический завод ПО "Нижнекамскшина"	00 000 СБ	тр	372					

Взам. инв. №

Подпись и дата

Инв. № подл.

Привязан

Инв. №

ТП 405-7-4.86 ТХ-3.СО

Лист 5

Формат А3
ГОСТ 21.110-82

альбом №4

Позиция	Наименование и техническая характеристика оборудования и материалов. Завод-изготовитель (для импортного оборудования - страна, фирма)	Тип, марка оборудования. Обозначение документа и номер опросного листа	Единица измерения: Наименование	Единица измерения: Код	Код завода-изготовителя	Код оборудования, материала	Цена единицы оборудования, тыс. руб.	Количество	Масса единицы оборудования, кг
1	2	3	4	5	6	7	8	9	10
I2	Агрегат для наложения протектора АНПВ-I400-450 с МЧХ-I25	326.453.00	шт	796	02I8556	ОКП 362326600I	42,I	I	7400
	Завод им.Красина	00.000.СБ	т.р.	372					
I5	Вулканизатор I-I70 ГМ	425.05I	шт	796	02I86I9	362424500I	I6,83	3	5600
	Завод "Днепрополимермаш"		тр	372					
I8	Вулканизатор секторный ВСЭ-250-508	423.07I	-"-	-"-	02I86I9	362443.330I	9,33	I	904
	Завод "Днепрополимермаш"								
2I	Вулканизатор I-230 ГМ	425.06I	-"-	-"-	02I86I9	362425400303	20,6	I	8I00
	Завод "Днепрополимермаш"								
23	Пресс вулканизационный I60-400 2Э	432.I42	-"-	-"-	02I7348	3624324066	5,4	I	2665
	Завод "Тамбовполимермаш"								

Взам. инв. №

Подпись и дата

Инв. № подл.

Привязан

Инв. №

ТП 405-7-4.86 ТХ-3.00

Лист 6

Альбом VII-41

Позиция	Наименование и техническая характеристика оборудования и материалов. Завод-изготовитель (для импортного оборудования - страна, фирма)	Тип, марка оборудования. Обозначение документа и номер опросного листа	Единица измерения: Наименование	Единица измерения: Код	Код завода-изготовителя	Код оборудования, материала	Цена единицы оборудования, тыс. руб.	Количество	Масса единицы оборудования, кг
1	2	3	4	5	6	7	8	9	10
	I.3. Насосы								
34	Трехплунжерный насос								
	Q = I6 м3/ч H = 25 кгс/см2								
	Эл.двигатель 4AI80M6У3 N = I8,5 кВт n = 970 об/мин.	IT-I-I6/25-	шт	796		3632250460	2,500	I	720
	Свесский насосный завод	Д2-У2							
	(из хромистой стали 20Х13 - без охлаждения, с гидрозатвором								
	уплотнения, редуктором) V = 380В								
35	Трехплунжерный насос								
	Q= I6 м3/ч H = 25 кгс/см2								
	Эл.двигатель 4AI80M6У3 N= I8,5 кВт n = 970 об/мин.	IT-I-I6/25-	шт	796		3632250460	2,500	2	720
	Свесский насосный завод V = 380В	Д2-У2							
	(из хромистой стали 20Х13 - без охлаждения, с гидрозатвором								
	уплотнения, редуктором)								

Взам. инв. № | Подпись и дата | Инв. № подл.

Привязан

Инв. №

Альбом VIII.2

Позиция	Наименование и техническая характеристика оборудования и материалов. Завод-изготовитель (для импортного оборудования - страна, фирма)	Тип, марка оборудования. Обозначение документа и номер опросного листа	Единица измерения: Наименование	Единица измерения: Код	Код завода-изготовителя	Код оборудования, материала	Цена единицы оборудования, тыс. руб.	Количество	Масса единицы оборудования, кг
1	2	3	4	5	6	7	8	9	10
	I.4. Компрессорное оборудование								
30	Компрессор воздушный поршневой	4ВУ I-5/9М3	шт	796		36 4312 1149	2,900	2	1633
	Q = 5 м3/мин.; P = 0,9 МПа								
	эл.двигатель N = 40 кВт; n = 735 об/мин;								
	V = 380В								
	(комплектно с теплообменником ХРК-3Д)								
	ПО "Мелитопольхолодмаш"								

Взам. инв. №

Подпись и дата

Инв. № подл.

Привязан

Инв. №

ТП 405-7-4.86 ТХ-3.СО

Лист 8

Альбом VIII.1

Позиция	Наименование и техническая характеристика оборудования и материалов. Завод-изготовитель (для импортного оборудования - страна, фирма)	Тип, марка оборудования. Обозначение документа и номер опросного листа	Единица измерения: Наименование	Единица измерения: Код	Код завода-изготовителя	Код оборудования, материала	Цена единицы оборудования, тыс. руб.	Количество	Масса единицы оборудования, кг
1	2	3	4	5	6	7	8	9	10
	I.5. Подъемно-транспортное оборудование								
	Краны								
I0I	Кран подвесной электрический г/п 3,2т	3,2-3,6-3,0-	шт				I,74	I	I060
	Нп=6м L=3,6м L пр.=3м	-6-220/380							
	Завод-изготовитель: Забайкальский завод ПТО	ГОСТ 7890-73 ОЛ №2							
I02	Кран подвесной ручной однобалочный г/п Iт	I-5,I-4,5-6	шт				0,2I8	I	300
	Нп=6м L=5,Iм L пр.=4,5м	ГОСТ 74I3-80Е							
	Завод-изготовитель: Красногвардейский крановый завод	ОЛ № 3							
I03	Кран подвесной ручной однобалочный г/п 0,5т	0,5-4,2-3,0-					0,2I3	I	270
	Нп=6м L=4,2м L пр.=3м	- 6							
	Завод-изготовитель: Красногвардейский крановый завод	ГОСТ 74I3-80Е							
		ОЛ № 4							
	Тали								
I06	Таль ручная передвижная червячная г/п 3,2т Нп=6м	ГОСТ II06-74	шт				0,07	I	I00
	Завод-изготовитель: Красногвардейский крановый завод								
I07	Таль ручная передвижная червячная во взрывозащищенном ис-	ГОСТ II06-74	шт				0,04I	I	50
	полнении г/п Iт Нп=6м								
	Завод-изготовитель: Красногвардейский крановый завод								
	Прочее								
I08	Шарнирно-балансирный манипулятор г/п I50 кг	ШБМ-I50	шт				4,85	I	450
	Завод-изготовитель: Завод "Проммеханизация" г.Москва								

Привязан

Инв. №

Инв. № подл. | Подпись и дата | Взам. инв. №

Альбом VIII-41

Позиция	Наименование и техническая характеристика оборудования и материалов. Завод-изготовитель (для импортного оборудования - страна, фирма)	Тип, марка оборудования. Обозначение документа и номер опросного листа	Единица измерения: Наименование	Единица измерения: Код	Код завода-изготовителя	Код оборудования, материала	Цена единицы оборудования, тыс. руб.	Количество	Масса единицы оборудования, кг
1	2	3	4	5	6	7	8	9	10
I09	Тележка с подъемными вилами г/п 500 кг.	ТГМ-500	шт				0,59	I	66
	Завод-изготовитель: "Торгхолодмаш" Волжский завод								
II0	Тележка грузовая г/п 400 кг.	ТГ-400	шт				0,II8	3	44
	Завод-изготовитель: п/я УЩ 349/I2 г.Нижний Тагил								

Взам. инв. №

Подпись и дата

Инв. № подл.

Привязан

Инв. №

ТП 405-7-4.86 ТХ-3.00

Лист I0

Альбом VII-41

Позиция	Наименование и техническая характеристика оборудования и материалов. Завод-изготовитель (для импортного оборудования - страна, фирма)	Тип, марка оборудования. Обозначение документа и номер опросного листа	Единица измерения		Код завода-изготовителя	Код оборудования, материала	Цена единицы оборудования, тыс. руб.	Количество	Масса единицы оборудования, кг
			Наименование	Код					
1	2	3	4	5	6	7	8	9	10
	I.6. Станочное оборудование								
44	Станок точильно-шлифовальный 2 кр. ϕ I50	3К63I	шт	796		38 I33I II03	0,530	I	90
	Мукачевский станкостроительный завод им.Кирова								

Привязан

Инв. №

ТП 405-7-4.86 ТХ-3.СО

Лист II

Инв. № подл. | Подпись и дата | Взам. инв. №

Формат А3

Альбом VIII-1

Позиция	Наименование и техническая характеристика оборудования и материалов. Завод-изготовитель (для импортного оборудования - страна, фирма)	Тип, марка оборудования. Обозначение документа и номер опросного листа	Единица измерения: Наименование	Единица измерения: Код	Код завода-изготовителя	Код оборудования, материала	Цена единицы оборудования, тыс. руб.	Количество	Масса единицы оборудования, кг
1	2	3	4	5	6	7	8	9	10
	I.7. Энергетическое оборудование								
32	Водоподготовительная установка Q = 5 м3/ч	ВПУ-5	шт.	796		3II327II2I	2,5	I	II00
	эл.двигатель: 4АХ80В4 N = I,5 кВт, 4АI00В4 N = 3 кВт								
	Монастырищенский ордена Трудового Красного Знамени завод								

Взам. инв. №

Подпись и дата

Инв. № подл.

Привязан

Инв. №

ТП 405-7-4.86 ТХ-3.СО

Лист I2

Альбом 4.1

Позиция	Наименование и техническая характеристика оборудования и материалов. Завод-изготовитель (для импортного оборудования - страна, фирма)	Тип, марка оборудования. Обозначение документа и номер опросного листа	Единица измерения: Наименование	Единица измерения: Код	Код завода-изготовителя	Код оборудования, материала	Цена единицы оборудования, тыс. руб.	Количество	Масса единицы оборудования, кг
1	2	3	4	5	6	7	8	9	10
	I.8. Нестандартизированное оборудование								
28	Бак продувочный V = 0,7 м3	ТП ТХ л. I2	шт	796			0,4I4	I	300
29	Фильтр воздушный	ТП ТХ л.I3	шт	796			0,090	2	4I

Привязан

Инв. №

ТП 405-7-4.86 ТХ-3.СО

Лист I3

Инв. № подл. | Подпись и дата | Взам. инв. №

Формат А3

Альбом VII-41

Позиция	Наименование и техническая характеристика оборудования и материалов. Завод-изготовитель (для импортного оборудования - страна, фирма)	Тип, марка оборудования. Обозначение документа и номер опросного листа	Единица измерения: Наименование	Единица измерения: Код	Код завода-изготовителя	Код оборудования, материала	Цена единицы оборудования, тыс. руб.	Количество	Масса единицы оборудования, кг
1	2	3	4	5	6	7	8	9	10
	I.9.Оргтехоснастка и инвентарь								
I4	Стол лабораторный физический I200х600х750мм - ОН-II-9I8/I7	СЛ-5	шт	796			0,06	I	48
	Собственного изготовления № I347I2/I-7	каталог ГИПРОНИИ	тр	372					
22	Стол приемный I800хI000х850мм	ИГ-08428	-"-	-"-			0,037	I	I32
	Собственного изготовления	0000000 СБ п/я В-2729 г.Ленинград							
25	Стол I200х900х800мм	ИГ-08446 п/я В-2729 г.Ленинград	шт	796			0,02	I	50
			тр	372					
24	Шкаф для хранения бидонов с клеем	черт. ВГР-648 Гипрорезинотехника Волжский филиал	-"-	-"-			0,086	I	I82
II9	Стойка	640/I30-ЦТ-II 000 0000СБ	шт	796			0,008	I	27,5
II2	Тележка	640/I30-ЦТ-4 000000 СБ	шт	-			0,076	30	84
II3	Склиз	640/I30-ЦТ-7 000000 СБ	шт	-			0,02	I	62
II4	Тара Завод-изготовитель: г.Магнитогорск, ЛТП-I	черт. ЦКБА 75303I	шт				0,II06	3	I58
II8	Захватное устройство	640/I30-ЦТ-I0 000000 СБ	шт				0,03I8	I	2I,8
II5	Поддон плоский	640/I30-ЦТ-6 000000 СБ	шт	-			0,0363	3	5I,8
45	Верстак слесарный I350х750х875мм	К-3727I	шт	796					
		п/я А-I422 г.Ярославль	тр	372			0,063	I	77

Взам. инв. №

Подпись и дата

Инв. № подл.

Привязан

Инв. №

ТП 405-7-4.86 ТХ-3.00

Лист I4

Альбом VIII-41

Позиция	Наименование и техническая характеристика оборудования и материалов. Завод-изготовитель (для импортного оборудования - страна, фирма)	Тип, марка оборудования. Обозначение документа и номер опросного листа	Единица измерения: Наименование	Единица измерения: Код	Код завода-изготовителя	Код оборудования, материала	Цена единицы оборудования, тыс. руб.	Количество	Масса единицы оборудования, кг
1	2	3	4	5	6	7	8	9	10
	Пресс-формы								
б/п	Пресс-форма для покрышки размером 260-508Р		шт.	796			2,280	I0	2I07
			т.р.	372					
б/п	Пресс-форма для покрышки размером 300-508Р		шт.	796			2,I70	5	2527
			т.р.	372					

Взам. инв. №

Подпись и дата

Инв. № подл.

Привязан

Инв. №

ТП 405-7-4.86 ТХ-3 СО

Лист I5

Формат А3

Альбом III

Позиция	Наименование и техническая характеристика оборудования и материалов. Завод-изготовитель (для импортного оборудования - страна, фирма)	Тип, марка оборудования. Обозначение документа и номер опросного листа	Единица измерения: Наименование	Единица измерения: Код	Код завода-изготовителя	Код оборудования, материала	Цена единицы оборудования, тыс. руб.	Количество	Масса единицы оборудования, кг
1	2	3	4	5	6	7	8	9	10
	I.I0. Арматура трубопроводная и задвижки								
	Задвижки из серого чугуна								
	Задвижка фланцевая для воды и пара $t = 225^{\circ}C$ Ру I0 Ду 80	30ч6бр	шт.	796		372II5I00608	0,0I7	4	29
	Душанбинский арматурный з-д им.Орджоникидзе								
	Задвижка с невыдвижным шпинделем фланцевая Ру I0 $t = I00^{\circ}C$	30ч47бр	шт.	796					
	Семипалатинский арматурный завод								
	Ду 50					372II2I02300	0,022	I0	I8,8
	Ду 80					372II2I024I0	0,032	I	33,9
	Задвижки стальные								
	Задвижка из углеродистой стали клиновая фланцевая Ру I6 $t = 450^{\circ}C$	30с4Iнж (3КЛ2-I6)	шт.	796					
	ПО "Прикарпатпромарматура"								
	Ду 50					37472II03006	0,I28	5	25,0
	Задвижка из углеродистой стали клиновая с выдвижным шпинделем фланцевая Ру 40	30с15нж (3КЛ2-40)	шт.	796					
	Благовещенский арматурный завод								
	Ду 50					374I2II04906	0,04	I4	35,0

Взам. инв. №

Подпись и дата

Инв. № подл.

Привязан

Инв. №

ТП 405-7-4.86 ТХ-3.СО

Лист I6

Альбом №41

Позиция	Наименование и техническая характеристика оборудования и материалов. Завод-изготовитель (для импортного оборудования - страна, фирма)	Тип, марка оборудования. Обозначение документа и номер опросного листа	Единица измерения: Наименование	Единица измерения: Код	Код завода-изготовителя	Код оборудования, материала	Цена единицы оборудования, тыс. руб.	Количество	Масса единицы оборудования, кг
1	2	3	4	5	6	7	8	9	10
	Арматура из серого чугуна								
	Конденсатоотводчик муфтовый термодинамический	45ч12нж	шт.	796					
	Ру 16 t = 200°С								
	Уральский арматурный з-д им.Ленина								
	Ду 32					37226II02708	0,007	3	3,50
	Ду 40					37226II02807	0,0088	I	4,50
	Арматура из ковкого чугуна								
	Вентиль муфтовый для пара и воды	I5кч18п	шт.	796					
	Ру 16 t = 200°С								
	ПО "Запорожпромарматура"								
	Ду 15					3732III02708	0,00II	20	0,7
	Ду 20					3732III02807	0,00I3	I	0,9
	Ду 40					3732I2I03206	0,0027	I	3,7
	Вентиль фланцевый для воды и пара	I5кч16пI	шт.	796					
	Ру 25 t = 225°С								
	ПО "Запорожпромарматура"								
	Ду 80					3732I4I02308	0,02I0	2	32,0
	Вентиль фланцевый для воды и пара	I5кч19п	шт.	796					
	Ру 16 t = 200°С								
	ПО "Запорожпромарматура"								
	Ду 32					3732I2I04204	0,0033	I4	4,3

Инв. № подл. | Подпись и дата | Взам. инв. №

Привязан

Инв. №

Формат А3

Альбом VIII-4

Позиция	Наименование и техническая характеристика оборудования и материалов. Завод-изготовитель (для импортного оборудования - страна, фирма)	Тип, марка оборудования. Обозначение документа и номер опросного листа	Единица измерения: Наименование	Единица измерения: Код	Код завода-изготовителя	Код оборудования, материала	Цена единицы оборудования, тыс. руб.	Количество	Масса единицы оборудования, кг
1	2	3	4	5	6	7	8	9	10
	Ду 40	I5кч I9п				3732I2I04303	0,0049	9	5,8
	Ду 50					3732I3I04705	0,0056	2	8,0
	Клапан обратный фланцевый	I6кч9пI	шт.	796					
	Ру 25 t = 225°С								
	ПО "Запорожпромарматура"								
	Ду 32					373232I0I902	0,0047	I	5,80
	Ду 40					373233I02807	0,0058	I	7,87
	Ду 50					373233I02906	0,0079	2	I0,30
	Ду 80					373234I02I09	0,0I57	I	24,70
	Арматура стальная								
	Клапан предохранительный пружинный	I7с14нж	шт.	796					
	Ру 40 t = 450°С	(СППК 4-40)							
	Благовещенский арматурный завод								
	Ду 50 Рр = 20 кгс/см2 N пр. = I07					374251704802	0,I75	I	29,00
	Клапан регулирующий двухседельный с пневматическим	25с50нжМ	шт.	796					
	исполнительным механизмом фланцевый с равнопроцентной								
	характеристикой								
	Ру 64 Ду 25 K_v = I0					37425II00702	0,I07	I	36
	Гусь-Хрустальный арматурный з-д								
	"Красный Профинтерн"								

Взам. инв. №

Подпись и дата

Инв. № подл.

Привязан

Инв. №

ТП 405-7-4.86 ТХ-3.СО

Лист I8

Формат А3

ЦИТП 55 12104

ГОСТ 21.110-82

Альбом VIII-1

Позиция	Наименование и техническая характеристика оборудования и материалов. Завод-изготовитель (для импортного оборудования - страна, фирма)	Тип, марка оборудования. Обозначение документа и номер опросного листа	Единица измерения: Наименование	Единица измерения: Код	Код завода-изготовителя	Код оборудования, материала	Цена единицы оборудования, тыс. руб.	Количество	Масса единицы оборудования, кг
1	2	3	4	5	6	7	8	9	10
	Клапан обратный фланцевый для воды и пара	I6cI3нж	шт.	796					
	Ру 40 $t = 400^{\circ}C$								
	Георгиевский арматурный завод им.Ленина								
	Ду 50					374234I0050I	0,0I2	3	I2,8
	Клапан регулирующий двухседельный с пневматическим	25c48нжМ	шт.	796					
	исполнительным механизмом фланцевый с равнопроцентной								
	характеристикой								
	Ру 64 Ду 25					37425II00702	0,I24	3	36
	Гусь-Хрустальный арматурный завод								
	"Красный Профинтерн"								
	Клапан отсечной с пневматическим ММ	22c32п	шт.	796		374261315004	0,I2	I	60,7
	фланцевый Ру 25 Ду50	(НЗ)							
	Гусь-Хрустальный арматурный завод								
	"Красный Профинтерн"								

Инв. № подл. | Подпись и дата | Взам. инв. №

Привязан

Инв. №

ТП 405-7-4.86 ТХ-3.00

Лист I9

Формат А3
ГОСТ 21.110-82

Альбом VIII-41

Позиция	Наименование и техническая характеристика оборудования и материалов. Завод-изготовитель (для импортного оборудования - страна, фирма)	Тип, марка оборудования. Обозначение документа и номер опросного листа	Единица измерения: Наименование	Единица измерения: Код	Код завода-изготовителя	Код оборудования, материала	Цена единицы оборудования, тыс. руб.	Количество	Масса единицы оборудования, кг
1	2	3	4	5	6	7	8	9	10
	I.II. Весовое оборудование								
б/п	Весы лабораторные квадрантные	ВЛКТ-500Г	шт	796		42747I990I00	0,I7	I	I2
	Завод "Госметр" г.Ленинград		тр	372					

Взам. инв. №

Подпись и дата

Инв. № подл.

Привязан

Инв. №

ТП 405-7-4.86 ТХ-3.00

Лист 20

Альбом VIII-4

Позиция	Наименование и техническая характеристика оборудования и материалов. Завод-изготовитель (для импортного оборудования - страна, фирма)	Тип, марка оборудования. Обозначение документа и номер опросного листа	Единица измерения: Наименование	Единица измерения: Код	Код завода-изготовителя	Код оборудования, материала	Цена единицы оборудования, тыс. руб.	Количество	Масса единицы оборудования, кг
1	2	3	4	5	6	7	8	9	10
	I.I2. Приборы и оборудование лаборатории								
I7	Машина разрывная для испытания резины	200I Р-0,5	шт	796		427I5I9902	3,87	I	580
	Ивановское ПО "Точприбор"		тр	372					
26	Машина для испытания резины на истирание	2052	-"-	-"-		427I5500I3	3,0	I	I85
	Ивановское ПО "Точприбор"	МТИ-I							
б/п	Прибор переносной для измерения твердости резины	2033 ТИР	-"-	-"-		427I539923	0,065	I	0,26
	Ивановское ПО "Точприбор"								

Привязан

Инв. №

ТП 405-7-4.86 ТХ-3.00

Лист 2I

Инв. № подл. | Подпись и дата | Взам. инв. №

Формат А3

Альбом VII-4-1

Позиция	Наименование и техническая характеристика оборудования и материалов. Завод-изготовитель (для импортного оборудования - страна, фирма)	Тип, марка оборудования. Обозначение документа и номер опросного листа	Единица измерения: Наименование	Единица измерения: Код	Код завода-изготовителя	Код оборудования, материала	Цена единицы оборудования, тыс. руб.	Количество	Масса единицы оборудования, кг
1	2	3	4	5	6	7	8	9	10
	I.I3. Общезаводское оборудование								
б/п	Набор инструмента шиноремонтника	6209	шт	796			0,I04	I	
	Казанский завод автоспецоборудования		тр	372					

Привязан

Инв. №

ТП 405-7-4.86 ТХ-3.00

Лист 22

Взам. инв. № | Подпись и дата | Инв. № подл.

Альбом VIII ч.1

Позиция	Наименование и техническая характеристика оборудования и материалов. Завод-изготовитель (для импортного оборудования - страна, фирма)	Тип, марка оборудования. Обозначение документа и номер опросного листа	Единица измерения		Код завода-изготовителя	Код оборудования, материала	Цена единицы оборудования, тыс. руб.	Количество	Масса единицы оборудования, кг
			Наименование	Код					
1	2	3	4	5	6	7	8	9	10
	I.I5. Изделия и материалы								
	Ответные фланцы к насосам								
	Фланец I-50-25	ГОСТ	шт	796		37994I4I6I08	0,00II	3	2,7I
	I-65-6	I2820-80				37994I409402	0,00078	3	I,63
	Фланцы для измерительных диафрагм								
	Фланец I-50-I6	ГОСТ I282I-80	шт	796		37994I4372I0	0,00I3	2	2,28

Привязан

Инв. №

ТП 405-7-4.86 ТХ-3.ОО

Лист 23

Инв. № подл. | Подпись и дата | Взам. инв. №

Формат А3

Альбом VIII-1

ОПРОСНЫЙ ЛИСТ №_____

для согласования применения и подбора насосного оборудования

(заполняется потребителем)

(Номер опросного листа проставляется согласующей организацией)

Наименование комбината, производства, установки, технологической линии, где установлен насос или агрегат _____

Министерство потребитель_____

Потребитель (разработчик проекта), почтовый адрес _____

Номер позиции по технологической схеме 34,35

Марка выбранного насоса или агрегата ПТ-I-I6/25-Д2-У2

Потребность на ближайшие 5 лет (по годам) 3 шт

Условия установки:

требуемая подача, л/ч I6000

требуемое давление нагнетания, кгс/см2 25

климатическое исполнение и категория размещения по ГОСТ I5I50-69 У-2

класс взрывоопасности помещения по ПУЭ Д

допускаемая погрешность подачи

диапазон регулирования подачи, % от номинальной 85%-I00%

глубина погружения, м нет

режим работы (непрерывный, периодический) непрерывный

Рабочая жидкость и ее свойства:

наименование перекачиваемой жидкости и процентный состав ее компонентов вода

рабочая температура, °С 95

плотность, кг/м3 947

вязкость при рабочей температуре, сПа 0,3

упругость паров при рабочей температуре, мм рт.ст. 643

температура кипения при давлении в аппарате на всасывании, °С I00

температура кристаллизации, °С нет

pH (для водных растворов) 7

количество взвешенных твердых частиц, г/л нет

размер частиц, мм нет

степень абразивности нет

токсичность по ГОСТ I2.I.005-76 (ПДК, мг/м3) нет

категория и группа взрывоопасной смеси по ГОСТ I2.0II-78 нет

ПДВК по ГОСТ I2.I.004-76 нет

Смазывающая способность нет

Затворная жидкость нет

Исполнение по материалу. Балл стойкости по ГОСТ I38I9-68 Д - сталь 20ХI3

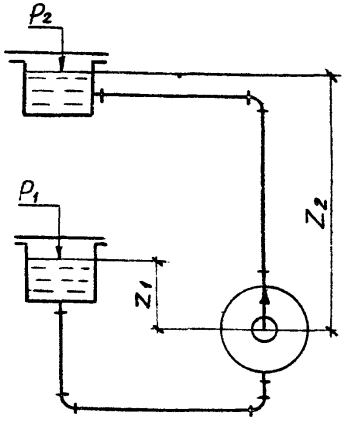

ОСНОВНЫЕ ДАННЫЕ НАСОСНОЙ УСТАНОВКИ

Всасывающая линия	Напорная линия
Давление над свободной поверхностью в емкости на всасывании P_1, ата I	Давление над свободной поверхностью в емкости на нагнетании P_2, ата I
Уровень жидкости в емкости от оси насоса Z_1, м I,0	Уровень жидкости в емкости от оси насоса Z_2, м I,5

Указание. Допустимый кавитационный запас насоса $\Delta h_д$ (м) должен соответствовать ГОСТ или другой нормативно-технической документации и соотношению

$\Delta h_д \leq \Delta h_{уст}$

альбом VIII-1

Примечание _____

_____

_____

_____

Ответственный исполнитель от потребителя

_____
(должность)

_____
(Ф.И.О.)

" " _____ 198__г.

Согласовано:

_____
(должность)

_____
(Ф.И.О.)

" " _____ 198__г.

З А К Л Ю Ч Е Н И Е

(заполняется согласующей организацией)

Марка согласованного насоса или агрегата _____

Поставку насосного агрегата в исполнении для взрыво- и пожароопасных производств следует согласовать с заводом-изготовителем.

Завод-изготовитель _____

Примечание: _____

_____

_____

Ответственный исполнитель от согласующей организации

_____
(должность)

_____
(Ф.И.О.)

" " _____ 198__г.

альбом VII-1

МТЗ и ТМ ВПО "Союзподъемтрансмаш" ОПРОСНЫЙ ЛИСТ № 2 ТО-28039/3

Забайкальский завод ПТО

для заказа кранов подвесных электрических однопролетных однобалочных общего назначения, г/п 1; 2; 3,2; 5 тс. длиной от 3,6 до 18 м
ГОСТ 7890-73

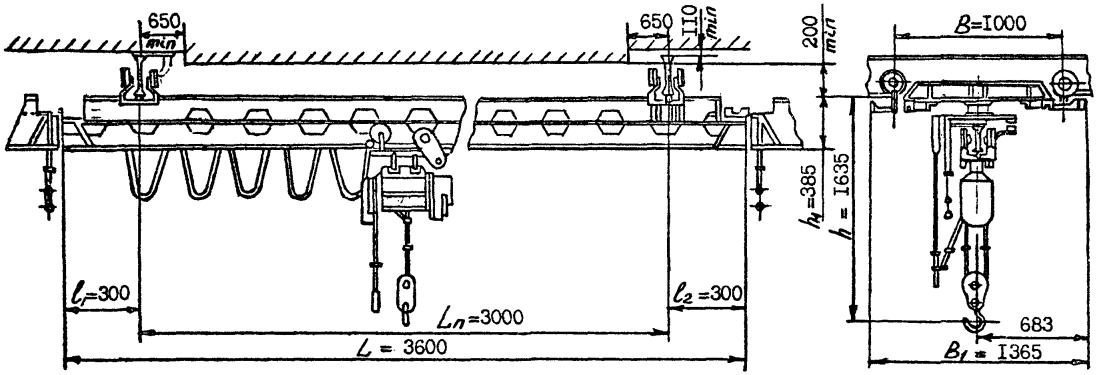

Длина крана L	Пролет крана $L_п$	Длина консолей l_1 и l_2	Высота подъема	Скорость			Грузоподъемность 1 тс						Грузоподъемность 2 тс					
				Подъем	Перед. тали	Перед. крана	База B	Ширина B_1	h	h_1	Подкран. путь	Вес крана с талью	База B	Ширина B_1	h	h_1	Подкран. путь	Вес крана с талью
м	м	м		м/мин.			мм					кг	мм					кг
3,6	3,0	0,3					I000	I350	II20	260	I6M; 24M; 30M; 36M ГОСТ I9425-74	590	I000	I360	I290	260	24M; 30M; 36M ГОСТ I9425-74	785
4,2	3,0	0,6										6I0						8I5
5,I	4,5	0,3										695			I300	270		895
5,7	4,5	0,6										720						930
6,6	6,0	0,3					I500	I850	II25	265		800	I500	I850	I360	330		I025
7,2	6,0	0,6	6									830						I060
7,8	6,0	0,9										860						II00
8,4	6,0	I,2	I2	8	20	32						890						II35
I0,2	9,0	0,6	I8				I800	2I50				I025	I800	2I54	I420	390		I390
I0,8	9,0	0,9										I045						I425
II,4	9,0	I,2										I070						I465
I2,0	9,0	I,5										II00						I505

ТП 405-7-4.86 ТХ ОЛ – 2 Лист I

Альбом VIII-1

Длина крана L	Пролет крана $L_п$	Длина консолей l_1 l_2	Высота подъема	Скорость			Грузоподъемность 3,2 тс						Грузоподъемность 5 тс					
				Подъем	Передв. тали	Передв. крана	База В	Ширина B_I	h	h_I	Подкран. путь	Вес крана с талью	База В	Ширина B_I	h	h_I	Подкран. путь	Вес крана с талью
м	м	м		м/мин.			мм					кг	мм					кг
3,6	3,0	0,3										I060			I9I0			I470
4,2	3,0	0,6					I000	I365	I635	385		I095	I500	2095		390		I5I0
5,I	4,5	0,3							I645	385		II80			20I0	490		I745
5,7	4,5	0,6										I2I5						I790
6,6	6,0	0,3										I380						I890
7,2	6,0	0,6	6				I500	I855	I705	395		I420	I800	2395	20I0	490		I945
7,8	6,0	0,9										I460						2000
8,4	6,0	I,2	I2	8	20	32						I500						2070
I0,2	9,0	0,6	I8									I895						2430
I0,8	9,0	0,9					I800	2I65	I795	485		I945	2I00	2695.	2I60	640		2480
II,4	9,0	I,2										I995						2530
I2,0	9,0	I,5										2045						2590
I3,2	I2,0	0,6										2I75						2985
I3,8	I2,0	0,9					2I00	2465	I945	35		2235	2400	2935	2I70	650		3020
I4,4	I2,0	I,2										2285						3085
I5,0	I2,0	I,5										2335						3I50
I6,2	I5,0	0,6										2985						3735
I6,8	I5,0	0,9					2400	2765	I955	45		3050	2700	3295				3820
I7,4	I5,0	I,2										3II0						3890
I8,0	I5,0	I,5										3I70						3965
Цена руб.				I035 ÷ I2I0									I585÷I8I0					

альбом VIII

Длина крана L	Пролет крана $L_п$	Длина консолей l_1 и l_2	Высота подъема	Скорость			Грузоподъемность 1 тс						Грузоподъемность 2 тс					
				Подъем	Перед. тали	Перед. крана	База B	Ширина B_I	h	h_I	Подкран. путь	Вес крана с талью	База B	Ширина B_I	h	h_I	Подкран. путь	Вес крана с талью
м	м	м		м/мин.			мм					кг	мм					кг
I3,2	I2,0	0,6					2I00	2450	II85	325	I8М; 24М; 30М; 36М ГОСТ I9425-74	I330	2I00	2450	I600	570	24М; 30М; 36М ГОСТ I9425-74	I755
I3,8	I2,0	0,9										I365						I800
I4,4	I2,0	I,2										I405						I845
I5,0	I2,0	I,5										I440						I890
I6,2	I5,0	0,6					2400	2750	I245	385		I7I5	2400	2760	I545	5I5		2350
I6,8	I5,0	0,9										I750						2405
I7,4	I5,0	I,2										I790						2455
I8,0	I5,0	I,5										I830						26I0
Цена руб.			740 ÷ 855										920 ÷ I070					

ПРИМЕЧАНИЕ

I. Данный опросный лист, заполненный заказчиком, является неотъемлемой частью договора служит исходным техническим документом для изготовления крана.

2. При заполнении опросного листа ответы должны быть понятными и исчерпывающими.
Изменения и дополнения листа в процессе изготовления крана не принимаются.

3. Кроме заполнения всех ответов в таблице "Вопросы – ответы", Заказчик обязан указать все размеры на чертеже в зависимости от заказываемого крана.

4. Кран по габаритным размерам и параметрам должен быть изготовлен в полном соответствии с ГОСТ 7890-73. С этой целью завод-изготовитель крана обязан проверить все размеры, указанные Заказчиком на чертеже, и в случае не соответствия таковых ГОСТ"у, своевременно сообщить об этом Заказчику.

5. Допускается применение кранов для подъема, транспортирования раскаленного и жидкого металла, жидкого шлака, ядов, кислот и щелочей при уменьшении грузоподъемности на 25 процентов и соблюдения требований Госгортехнадзора (установка экранов и наличие двух тормозов на механизме подъема). Стандарт не распространяется на краны, предназначенные для работы в взрывоопасной и пожароопасной среде, в помещениях с большой влажностью и насыщенных парами кислот или щелочей.

6. Вес кранов дан с электроталью по ГОСТ 22584-77 с высотой подъема 6 метров в исполнении без замков.

7. Краны могут быть изготовлены без стыковых замков, с одним или двумя стыковыми замками, что должно быть оговорено в заказе (см.п.I3 "Вопросы – ответы"). Двухпролетные краны со стыковыми замками не изготовляются.

8. Краны без стыковых замков изготовляются с кабельным питанием электротали, со стыковыми замками – питание тали троллейное. Краны со стыковыми замками выполняются консолями не менее 600мм.

9. Питание крана производится трехфазным током, напряжением 220 и 380 вольт частотой 50 гц от малогабаритного токопровода. Режим работы крана средний ПВ 25 процентов.

I0. При заказе нескольких отличающихся чем-либо друг от друга кранов, на каждый такой кран опросный лист заполняется отдельно. В п.I0 таблицы "Вопросы – ответы" имеется в виду количество одинаковых кранов.

II. По требованию Заказчика допускается изготовление кранов грузоподъемностью от I,0 до 5 тс, с высотой подъема 24 и 30 и 36м.

I2. Оформленный опросный лист вместе с заказ-нарядом передается заводу-изготовителю крана.

I3. Завод поставляет металлоконструкции в загрунтованном виде или окрашенными в серый цвет эмалью ГОСТ 663I-74.

Грузоподъемность	Мощность электродвигателей кВт		
	Подъема груза	Передвижения	
		Тали	крана
I.0	АОС 4I-4 I,7	АОЛ I2-4 0,I8	АОЛ I2-4 2х0,I8=0,36
2,0	4А I00S4У3 3,0	АОЛ 22-4 0,4	АОЛ 2I-4 2х0,27=0,54
3,2	АОС 5I-4 4,5	АОЛ 22-4 0,4	АОЛ 22-4 2х0,4=0,8
5,0	АОС 52-4 7,0	АОЛ 3I-4 2х0,6=I,2	АОЛ 3I-4 2х0,6=I,2

Вопросы	Ответы
I. Грузоподъемность тс	Три тонны двести килограммов
2. Рабочее напряжение трехфазного тока	220/380
3. Профиль подкранового пути № профиля и ГОСТ	24М ГОСТ I9425-74
4. Расстояние между балками подкранового пути длина (прописью)	Три метра
5. Длина консолей (прописью)	Триста миллиметров
6. Полная длина крана (прописью)	Три метра шестьсот миллиметров
7. Высота подъема груза	Шесть метров
8. Окружающая среда (температура в градусах плюс и минус по С)	+ 25°С
Влажность проц.насыщения парами кислот и пр.	влажная
9. Место установки крана (в помещении, под навесом). Наименование цеха, склада, площадки, обслуживаемых кранов	Цех шиноремонта участок вулканизации
I0. Количество заказываемых кранов по данному опросному листу (см.примеч.п.I0)	Один
II. Особые требования к изготовлению крана (см.примеч.п.5)	Нет
I2. Наименование предприятия организации или учреждения (заказчика) с которым заключается договор на изготовление крана, с указанием почтового и телеграфного адреса	
I3. Количество стыковых замков (нет, один или два)	нет

Вопросы	Ответы
I4. Адрес отгрузки крана с указанием грузополучателя	
I5. Адрес, фамилия и занимаемая должность заказчика. Подписи и дата заполнения данного опросного листа	

Министерство тяжелого и транспортного машиностроения – НПО "Союзподъемтрансмаш"
Красногвардейский крановый завод
Кран подвесной ручной однобалочный ГОСТ 7413-80Е г/п 1,0 т

ТО-28039/4
Код ОКПО завода 02.112.99

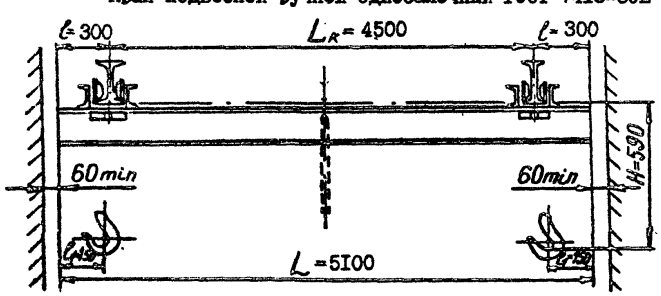

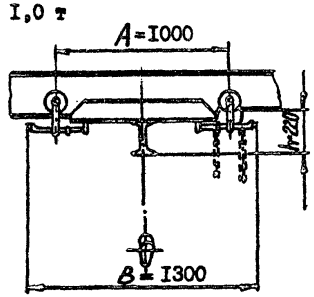

Цена 229 руб. (в/б 329р)

Таблица основных параметров

Коды ОКП	Грузоподъемность	Полная длина крана L	Пролет крана $L_к$	Длина консоли ℓ	База крана A	Ширина крана B	№ профиля несущей балки по ГОСТ	H	h	$ℓ_1$	Максимальная нагрузка на одну каретку не более	Масса крана не более
3I59II	т	м	м	м	м	м		мм	мм	мм	Н	кг
*2I0I	I,0	3,6	3,0	0,3	I,0	I,3	I8	590	220	I50	5984	270
*2I02		4,2		0,6							6495	28I
*2I03		5,I	4,5	0,3							5935	300
*2I04		5,7		0,6							6327	3I2
*2I05		6,6	6,0	0,3	I,5	I,8	24	650	280		6082	366
*2I06		7,2		0,6							6524	44I
*2I07		8,I	7,5	0,3							6278	469
*2I08		8,7		0,6							6573	485
*2I09		9,3		0,9							6769	502
*2III		I0,2	9,0	0,6	I,8	2,I					667I	552
*2II2		I0,8		0,9							7II2	568
*2II3		II,4		I,2							7357	584

альбом №1

Механизм подъема	Грузоподъемность (т)	Высота подъема (м)	Скорости м/мин.			Тяговое усилие (н)			Подкрановый путь
			Подъема груза	передв. тали	Передв. крана	Подъема груза	Передв. тали	Передв. крана	I № I8M 24M; 30M ГОСТ I9425-74
Таль ручная передвижная червячная	I,0	3;6;9; I2	0,4I	9,2	2,9	343	98	90	

I. Скорости подъема и передвижения механизмов с ручным приводом даны при скорости движения тяговой цепи 30 м/мин.
2. Кран не может быть установлен во взрывоопасных помещениях промышленных предприятий, где могут оказаться взрывоопасные смеси паров и газов с воздухом и другими окислителями.
Кран не может быть использован для транспортировки кислот, раскаленного металла, не может быть установлен на эстакаде и в помещениях с температурой окружающего воздуха ниже – 20°С.
3. При движении крана таль ручная передвижная не должна находиться на консоли.
4. Чертеж на опросном листе дан для указания основных размеров и не определяет конструкцию крана.
5. Данная габаритка является единственным техническим габаритным документом, на основании которого завод производит изготовление крана.
6. Действительной высотой подъема считается расстояние от зева крючка в верхнем положении до уровня пола.
7. Изменения данных опросного листа в процессе изготовления крана не принимаются.
8. Утвержденную габаритку возвратить по адресу: Свердловская обл., г.Артемовский, пос.Красногвардейский Крановый завод.
9. По данным габаритного чертежа завод изготовляет краны во взрывозащищенном исполнении для помещений класса В-Iа с группой взрывоопасной смеси до ТЗ по ПУЭ-76.
I0. Требование пункта 9 Заказчиком указывается в графе вопросов "Особые условия".

№№ п.п.	Вопросы	Ответы
I.	Грузоподъемность т	Одна
2.	Полная длина крана L (м)	Пять метров сто миллиметров
3.	Длина консолей (м)	Триста миллиметров
4.	Действительный профиль пути крана (№ проф.и ГОСТ)	24М ГОСТ I9425-74
5.	Максимальная высота подъема (м)	Шесть
6.	Назначение крана	Транспортирование грузов в шиноремонтном цехе
7.	Количество заказываемых кранов	Один
8.	Класс взрывоопасного помещения (в состав ПУЭ)	Д
9.	Категория и группа взрывоопасной среды	Нормальная
I0.	Особые условия	Нет
II.	Место установки крана (назначение цеха или склада,темпр.окр.среды)	Цех, +25°С
I2.	Получатель (его адрес, отгрузочные и платежные реквизиты)	

Сб.чертеж ПКРI-2566Б сБ I984 г.

альбомный

Министерство тяжелого и транспортного машиностроения – НПО "Союзподъемтрансмаш"
Красногвардейский крановый завод
Кран подвесной ручной однобалочный ГОСТ 7413-80Е г/п 0,5 т

ТО-28039/8

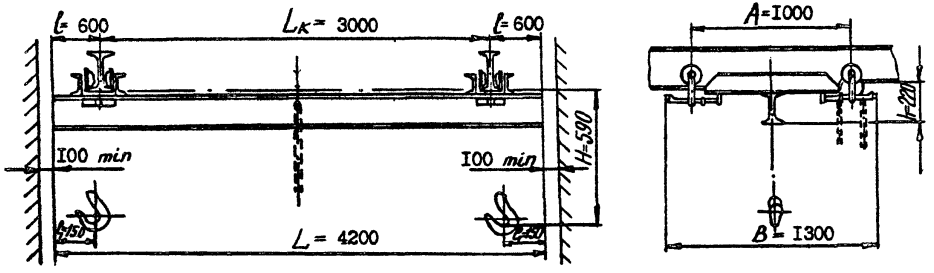

Стоимость I83÷2I9р (228÷273р,взрывобез.). Таблица основных параметров

Грузоподъемность	Длина крана L	Пролет крана Lк	Длина консоли l	База крана A	Ширина крана B	№ несущей балки	H	h	l_1	Максимальная нагрузка на одну каретку	Вес крана не более
тс	м	м	м	мм	мм		мм	мм	мм	кгс	кг
0,5	3,6	3,0	0,3	I000	I300	I8	590	220	I50	342	270
	4,2		0,6							37I	28I
	5,I	4,5	0,3							344	300
	5,7		0,6							365	3I2
	6,6	6,0	0,3	I500	I800					360	366
	7,2		0,6							375	377
	8,I	7,5	0,3							366	397
	8,7		0,6							380	408
	9,3		0,9							4I3	4I9
	I0,2	9,0	0,6	I800	2I00	24	650	280		4I3	552
	I0,8		0,9							426	568
	II,4		I,2							439	584

Альбом №1

Механизм подъема	Грузоподъемность (тс)	Высота подъема (м)	Скорости м/мин.			Тяговое усилие (кгс)			Подкрановый путь
			подъема груза	передв. тали	передв. крана	Подъема груза	передв. тали	передв. крана	I № I8-27 ГОСТ 8239-72
Таль ручная передвижная червячная	I,0	3-I2	0,4I	9,2	2,9	30	I0	6	I № I8М; 24М; 30М ГОСТ I9425-74

I. Скорости подъема и передвижения механизмов с ручным приводом даны при скорости движения тяговой цепи 30 м/мин.
2. Кран не может быть установлен во взрывоопасных помещениях промышленных предприятий, где могут оказаться взрывоопасные смеси паров и газов с воздухом и другими окислителями.
Кран не может быть использован для транспортировки кислот, раскаленного металла, не может быть установлен на эстакаде и в помещениях с температурой окружающего воздуха ниже - 20°С.
3. При движении крана таль ручная передвижная не должна находиться на консоли.
4. Чертеж на опросном листе дан для указания основных размеров и не определяет конструкцию крана.
5. Данная габаритка является единственным техническим габаритным документом, на основании которого завод производит изготовление крана.
6. Действительной высотой подъема считается расстояние от зева крюка в верхнем положении до уровня пола.
7. Изменения данных опросного листа в процессе изготовления крана не принимаются.
8. Утвержденную габаритку возвратить по адресу: Свердловская обл., г.Артемовский, пос.Красногвардейский крановый завод.
9. По данным габаритного чертежа завод изготовляет краны во взрывоопасном исполнении в соответствии с требованиями ОТМ ПУЭ для помещений класса В-Iа с категорией и группой взрывоопасной смеси до 4Г.
I0. Требование пункта 9 Заказчиком указывается в графе вопросов "Особые условия".

24.090.04.73 ВНИИПТМАШ

№ № п.п.	Вопросы	Ответы
I.	Грузоподъемность тс	Пятьсот килограммов
2.	Длина крана L (м)	Четыре метра двести миллиметров
3.	Длина консолей (м)	Шестьсот миллиметров
4.	Действительный профиль пути крана (№ проф. и ГОСТ)	24М ГОСТ I9425-74
5.	Максимальная высота подъема (м)	Шесть
6.	Назначение крана	Транспортирование грузов в шиноремонтном цехе
7.	Количество заказываемых кранов	Один
8.	Класс взрывоопасного помещения (в соотв.ПУЭ)	П-Па
9.	Категория и группа взрывоопасной среды	Нормальная
I0.	Особые условия	Нет
II.	Место установки крана (назначение цеха или склада, темпер.окр.среды)	Цех, +I8°С
I2.	Название предприятия с которым заключается договор и его почтовый адрес	
I3.	Адрес предприятия и его расчетный счет	
I4.	Железная дорога и станция для отправки грузов	
I5.	Ответственный представитель, уполномоченный для переговоров по заказу, его адрес и телефон	
I6.	Подпись заказчика	
I7.	Дата утверждения	

Альбом VIII-1

МТЗ и ТМ ВПО "Союзподъемтрансмаш"
Забайкальский завод ПТО

ОПРОСНЫЙ ЛИСТ № 5

ТО-28039/3

для заказа кранов подвесных электрических однопролетных однобалочных общего назначения, г/п I; 2; 3,2; 5 тс. длиной от 3,6 до I8 м ГОСТ 7890-73

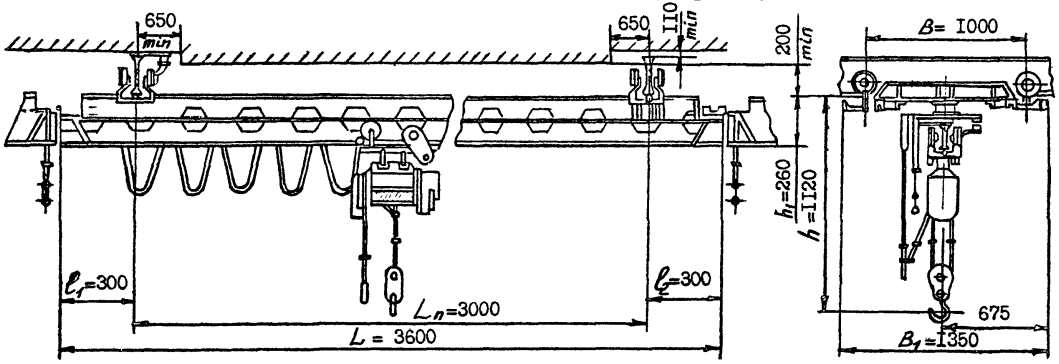

Длина крана L	Пролет крана Ln	Длина консолей l1 и l2	Высота подъема	Скорость			Грузоподъемность I тс						Грузоподъемность 2 тс.					
				Подъем	Перед. тали	Перед. крана	База B	Ширина B_I	h	h_I	Подкран. путь	Вес крана с талью	База B	Ширина B_I	h	h_I	Подкран. путь	Вес крана с талью
м	м	м		м/мин.			мм					кг	мм					кг
3,6	3,0	0,3					I000	I350	II20	260	I8M; 24M; 30M; 36M ГОСТ I9425-74	590	I000	I360	I290	260	24M; 30M; 36M ГОСТ I9425-74	785
4,2	3,0	0,6										6I0						8I5
5,I	4,5	0,3										695			I300	270		895
5,7	4,5	0,6										720						930
6,6	6,0	0,3					I500	I850	II25	265		800	I500	I850	I360	330		I025
7,2	6,0	0,6	6									830						I060
7,8	6,0	0,9										860						II00
8,4	6,0	I,2	I2	8	20	32						890						II35
I0,2	9,0	0,6					I800	2I50				I025	I800	2I54	I420	390		I390
I0,8	9,0	0,9	I8									I045						I425
II,4	9,0	I,2										I070						I465
I2,0	9,0	I,5										II00						I505

ТП 405-7-4.86 ТХ ОЛ № 5

Лист I

альбом VIII-1

Длина крана L	Пролет крана $L_п$	Длина консолей l_1 и l_2	Высота подъема	Скорость			Грузоподъемность I тс						Грузоподъемность 2 тс					
				Подъем	Перед. тали	Перед. крана	База B	Ширина B_I	h	h_I	Подкран. путь	Вес крана с талью	База B	Ширина B_I	h	h_I	Подкран. путь	Вес крана с талью
м	м	м		м/мин.			мм					кг	мм					кг
I3.2	I2,0	0,6					2I00	2450	II85	325	I8M; 24M; 30M; 36M ГОСТ I9425-74	I330	2I00	2450	I600	570	24M; 30M; 36M ГОСТ I9425-74	I755
I3,8	I2,0	0,9										I365						I800
I4,4	I2,0	I,2										I405						I845
I5,0	I2,0	I,5										I440						I890
I6,2	I5,0	0,6					2400	2750	I245	385		I7I5	2400	2760	I545	5I5		2350
I6,8	I5,0	0,9										I750						2405
I7,4	I5,0	I,2										I790						2455
I8,0	I5,0	I,5										I830						26I0
Цена руб.			740 + 855										920 + I070					

Длина крана L	Пролет крана $L_п$	Длина консолей l_1 и l_2	Высота подъема	Скорость			Грузоподъемность 3,2 тс						Грузоподъемность 5 тс					
				Подъем	Перед. тали	Перед. крана	База В	Ширина B_I	h	h_I	Подкран. путь	Вес крана с талью	База В	Ширина B_I	h	h_I	Подкран. путь	Вес крана с талью
м	м	м		м/мин.			мм					кг	мм					кг
3,6	3,0	0,3										I060			I9I0			I470
4,2	3,0	0,6					I000	I365	I635	385		I095	I500	2095		390		I5I0
5,I	4,5	0,3							I645	385		II80			20I0	490		I745
5,7	4,5	0,6										I2I5						I790
6,6	6,0	0,3										I380			20I0			I890
7,2	6,0	0,6					I500	I855	I705	395		I420	I800	2395		490		I945
7,8	6,0	0,9	6									I460						2000
8.4	6,0	I,2	I2	8	20	32						I500						2070
I0,2	9,0	0,6	I8									I895						2430
I0,8	9,0	0,9					I800	2I65	I795	485		I945	2I00	2695	2I60	640		2480
II,4	9,0	I,2										I995						2530
I2,0	9,0	I,5										2045						2590
I3,2	I2,0	0,6										2I75						2985
I3,8	I2,0	0,9					2I00	2465	I945	35		2235	2400	2935				3020
I4,4	I2,0	I,2										2285						3085
I5,0	I2,0	I,5										2335			2I70	650		3I50
I6,2	I5,0	0,6										2985						3735
I6,8	I5,0	0,9					2400	2765	I955	45		3050	2700	3295				3820
I7,4	I5,0	I,2										3II0						3890
I8,0	I5,0	I,5										3I70						3965
Цена руб.				I035 ÷ I2I0									I535 ÷ I8I0					

30М; 36М; 45М; ГОСТ I9425-74

30М; 36М; 45М ГОСТ I9425-74

альбом VIII

ПРИМЕЧАНИЕ

I. Данный опросный лист, заполненный заказчиком, является неотъемлемой частью договора служит исходным техническим документом для изготовления крана.

2. При заполнении опросного листа ответы должны быть понятными и исчерпывающими. Изменения и дополнения листа в процессе изготовления крана не принимаются.

3. Кроме заполнения всех ответов в таблице "Вопросы - ответы", заказчик обязан указать все размеры на чертеже в зависимости от заказываемого крана.

4. Кран по габаритным размерам и параметрам должен быть изготовлен в полном соответствии с ГОСТ 7890-73. С этой целью завод-изготовитель крана обязан проверить все размеры, указанные заказчиком не чертеже, и в случае не соответствия таковых ГОСТ"у, своевременно сообщить об этом заказчику.

5. Допускается применение кранов для подъема, транспортирования раскаленного и жидкого металла, жидкого шлака, ядов, кислот и щелочей при уменьшении грузоподъемности на 25 процентов и соблюдения требований Госгортехнадзора (установка экранов и наличие двух тормозов на механизме подъема). Стандарт не распространяется на краны, предназначенные для работы в взрывоопасной и пожароопасной среде, в помещениях с большой влажностью и насыщенных парами кислот или щелочей.

6. Вес кранов дан с электроталью по ГОСТ 22584-77 с высотой подъема 6 метров в исполнении без замков.

7. Краны могут быть изготовлены без стыковых замков, с одним или двумя стыковыми замками, что должно быть оговорено в заказе (см.п.I3 "Вопросы - ответы"). Двухпролетные краны со стыковыми замками не изготовляются.

8. Краны без стыковых замков изготовляются с кабельным питанием электротали, со стыковыми замками - питание тали троллейное. Краны со стыковыми замками выполняются консолями не менее 600 мм.

9. Питание крана производится трехфазным током, напряжением 220 и 380 вольт частотой 50 гц от малогабаритного токопровода. Режим работы крана средний ПВ 25 процентов.

I0. При заказе нескольких отличающихся чем-либо друг от друга кранов, на каждый такой кран опросный лист заполняется отдельно. В п.I0 таблицы "Вопросы - ответы" имеется в виду количество одинаковых кранов.

II. По требованию заказчика допускается изготовление кранов грузоподъемностью от I,0 до 5 тс с высотой подъема 24 и 30 и 36м.

I2. Оформленный опросный лист вместе с заказ-нарядом передается заводу-изготовителю крана.

I3. Завод поставляет металлоконструкции в загрунтованном виде или окрашенными в серый цвет эмалью ГОСТ 663I-74.

Грузоподъемность	Мощность электродвигателей кВт		
	подъема груза	Передвижения	
		Тали	Крана
I,0	АОС 4I-4 I,7	АОЛ I2-4 0,I8	АОЛ I2-4 2х0,I8=0,36
2,0	4А I00S4У3 3,0	АОЛ 22-4 0,4	АОЛ 2I-4 2х0,27=0,54
3,2	АОС 5I-4 4,5	АОЛ 22-4 0,4	АОЛ 22-4 2х0,4=0,8
5,0	АОС 52-4 7,0	АОЛ 3I-4 2х0,6=I,2	АОЛ 3I-4 2х0,6=I,2

Вопросы	Ответы
I. Грузоподъемность тс	Одна
2. Рабочее напряжение трехфазного тока	220/380
3. Профиль подкранового пути № профиля и ГОСТ	24М ГОСТ I9425-74
4. Расстояние между балками подкранового пути длина (прописью)	Три метра
5. Длина консолей (прописью)	Триста миллиметров
6. Полная длина крана (прописью)	Три метра шестьсот миллиметров
7. Высота подъема груза	Шесть метров
8. Окружающая среда (температура в градусах плюс и минус по С)	+ 25°С
Влажность проц.насыщенная парами кислот и пр.	влажная
9. Место установки крана (в помещении, под навесом).	Цех шиноремонта
Наименование цеха,склада,площадки обслуживаемых кранов	Участок вулканизации
I0. Количество заказываемых кранов по данному опросному листу (см. примеч.п.I0)	Один
II. Особые требования к изготовлению крана (см.примеч. п.5)	Нет
I2. Наименование предприятия организации или учреждения (заказчика) с которым заключается договор на изготовление крана,с указанием почтового и телеграфного адреса	
I3. Количество стыковых замков (нет, один или два)	Нет
I4. Адрес отгрузки крана с указанием грузополучателя	
I5. Адрес,фамилия и занимаемая должность заказчика. Подпись и дата заполнения данного опросного листа	

Альбом VIII.1

Позиция	Наименование и техническая характеристика оборудования и материалов. Завод-изготовитель (для импортного оборудования - страна, фирма)	Тип, марка оборудования. Обозначение документа и номер опросного листа	Единица измерения: Наименование	Единица измерения: Код	Код завода-изготовителя	Код оборудования, материала	Цена единицы оборудования, тыс. руб.	Количество	Масса единицы оборудования, кг
1	2	3	4	5	6	7	8	9	10
	Оборудование, изделия и материалы								
	поставляемые заказчиком								
	Оборудование бытовых помещений								
I	Электроплодотенце мощность I,35 кВт	ЕР-4	шт	796			0,022	5	
	Утятинский завод лабораторных печей								
2	Электрокипятильник, мощность 3,0 кВт	КНЭ-25	шт	796			0,065	I	
	Калининградский завод торгового оборудования								
3	Плита электрическая, мощность I,0 кВт		шт	796			0,I63	I	
	Калининградский завод торгового оборудования								
4	Холодильник бытовой Саратовский, мощность I,7I кВт	КШ-I60	шт	796			0,I4	I	
	Саратовское электроагрегатное производственное объединение								
5	Металлические шкафы ГОСТ 22414-77	МО-33.3	шт	796			0,I02	6	
		МО-20.4	шт	796			0,I6	4	

Взам. инв. №

Подпись и дата

Инв. № подл.

Инв. №

Привязан

ТП 405-7-4.86 АР СО

Нач. отд. Алексеев		Цех по ремонту автомобильных шин	Стадия: РП; Лист: I; Листов: I
Гл. арх. отд. Кривицкий		Спецификация оборудования бытовых помещений	ПИ Резинопроект г. Москва
Рук. гр. Богуславская			
Инженер Пилипенко			
Н. контр. Кривицкий			

Альбом VII-4

Позиция	Наименование и техническая характеристика оборудования и материалов. Завод-изготовитель (для импортного оборудования - страна, фирма)	Тип, марка оборудования. Обозначение документа и номер опросного листа	Единица измерения: Наименование	Единица измерения: Код	Код завода-изготовителя	Код оборудования, материала	Цена единицы оборудования, тыс. руб.	Количество	Масса единицы оборудования, кг
1	2	3	4	5	6	7	8	9	10
	Оборудование, изделия и материалы								
	поставляемые заказчиком								
	Сантехническое оборудование								
	Отопление								
I	Вентиль муфтовый Ду I5 Ру I,6(I6) МПа (кгс/см2)	I5кчI8пI	шт	796		37 32II I073	0,00I2	7	0,7
2	То же Ду 25 Ру I,6(I6) МПа (кгс/см2)	I5кчI8пI	шт	796		37 32II I075	0,00I59	2	I,4
3	То же Ду 32 Ру I,6(I6) МПа (кгс/см2)	I5кчI8пI	шт	796		37 32I2 I067	0,002I	2	2,I
4	Кран двойной регулировки Ру I(I0) МПа (кгс/см2) ∅ 20	IIБ25бк	шт	796		37 I222 2009	0,00I5	2I	0,29
5	Радиаторы отопительные стальные панельные								
	по ГОСТ 20335-74	РСГ2-2-500-6-I,5	шт / экм	796 / 084		02 8209 2000	0,00372	2 / 8,0	I6,5
6	То же	РСГ2-2-500-6-2,68	шт / экм	796 / 084		02 8209 2000	0,00372	9 / 24,2I	
7	То же	РСГ2-2-500-6-3,II	шт / экм	796 / 084		02 8209 2000	0,00372	3 / 9,33	33,7
8	То же	РСГ2-2-500-6-3,56	шт / экм	796 / 084		02 8209 2000	0,00372	6 / 2I,36	38,3
9	То же	РСГ2-2-500-6-3,99	шт / экм	796 / 084		02 8209 2000	0,00372	1 / 3,99	42,9
	Братский завод отопительного оборудования								
	665703, Братск Иркутской обл.								
	Теплоснабжение								
I	Вентиль муфтовый Ду I5 Ру I,6(I6) МПа (кгс/см2)	I5кчI8пI	шт	796		37 32II I073	0,00I2	2	0,7
2	То же, Ду 25 Ру I,6(I6) МПа (кгс/см2)	I5кчI8пI	шт	796		37 32II I075	0,00I59	3	I,4

Взам. инв. №

Подпись и дата

Инв. № подл.

Инв. №

ГИП	Павлов	
Нач. отд.	Алексеев	
Гл. спец.	Тиха	12.06 86
Рук. гр.	Сайкина	
Инж.	Рыбка	
Н. контр.	Тиха	

Привязан

ТП 405-7-4.86 ОВ.СО

СО отопления и вентиляции

Стадия	Лист	Листов
РП	I	2I

ПИИ Резинодроект г. Москва

Формат А1
ГОСТ 21.110-82

Альбом 1409-0

Позиция	Наименование и техническая характеристика оборудования и материалов. Завод-изготовитель (для импортного оборудования - страна, фирма)	Тип, марка оборудования. Обозначение документа и номер опросного листа	Единица измерения: Наименование	Единица измерения: Код	Код завода-изготовителя	Код оборудования, материала	Цена единицы оборудования, тыс. руб.	Количество	Масса единицы оборудования, кг
1	2	3	4	5	6	7	8	9	10
3	Задвижка чугунная фланцевая Ду 80 Ру I,0(I0) МПа (кгс/см2)	30ч6бр	шт	796		37 2II5 I006	09 0,0I93	3	29
4	Клапан регулирующий Ду 25 Ру I,6(I6) МПа (кгс/см2)	25ч939нж	шт	796		37 225I I245	0,093	I	26,9
	Узел ввода								
	Задвижка стальная фланцевая Ду 80 Ру I,0(I0) МПа (кгс/см2)	3КЛ2-I6	шт	796		37 4I2I 9297	0,044	2	38
	Задвижка чугунная фланцевая Ду 80 Ру I,0(I0) МПа (кгс/см2)	30ч6бр	шт	796		37 2II5 I006	09 0,0I93	2	29
	Вентиль муфтовый Ду 32 Ру I,6(I6) МПа (кгс/см2)	I5кчI8пI	шт	796		37 32I2 I067	0,002I	2	2,I
	Регулятор давления прямого действия "до себя"								
	Ду 80 Ру I,6(I6) МПа (кгс/см2)	2IчI2нж	шт	796		37 225I 60I2	0,099	I	I07
	Элеватор из углеродистой стали № I Ру I,6(I6) МПа (кгс/см2)	40сI06к	шт	796		37 426I 6005	0,0I96	I	8,9
	d_c= 4,3 мм $d_г$= II мм								
	Вентиляция								
III.I	Приточная вентиляционная камера правого исполнения	2ПК-3I,5							
		5.904-I2							
		Блан-заказ							
		№ I	шт	796			2,932	I	4350
В4	Вентилятор радиальный № 2 исполнение I диаметр колеса I,0дном	В2 I00-Iа	шт	796		48 6I28 4I46	0,054	2	20,5
В6.2	Л0° без виброизоляторов с электродвигателем № = 0,I8 кВт	ВЦI4-46-2-0I							
	n = I365 об"мин	лев А							
	Крюковский вентиляторный завод, I42324, Чехов, Московской	ТУ22-5436-83							
	обл.	4АА56В4							
П2.3	Вентилятор радиальный № 2 исполнение I диаметр колеса	В2 I00-Iа	шт	796		48 6I28 4I43	0,054	I	20,5
	I,0дном Пр0° без виброизоляторов с электродвигателем	ВЦI4-46-2-0IА							

Инв. № подл. | Подпись и дата | Взам. инв. №

Привязан

Инв. №

ТП 405-7-4.86 ОВ.СО

Лист 2

Альбом VIII.1

Позиция	Наименование и техническая характеристика оборудования и материалов. Завод-изготовитель (для импортного оборудования - страна, фирма)	Тип, марка оборудования. Обозначение документа и номер опросного листа	Единица измерения: Наименование	Единица измерения: Код	Код завода-изготовителя	Код оборудования, материала	Цена единицы оборудования, тыс. руб.	Количество	Масса единицы оборудования, кг
1	2	3	4	5	6	7	8	9	10
	№ = 0,18 кВт n = 1365 об/мин	ТУ22-5436-83							
	Крюковский вентиляторный завод, 142324, Чехов, Московской обл.	4АА56В4							
В3.4	Вентилятор радиальный № 3,15 исполнение 1 диаметр колеса	В3,15-095-26	шт	796		48 6128 4339	0,0825	1	54,9
	0,95Дном ЛО° с виброизоляторами с электродвигателем № = 1,1кВт	ВЦ14-46-3,15-							
	n = 1420 об/мин	01лев							
	Крюковский вентиляторный завод, 142324, Чехов, Московской обл.	ТУ22-5436-83							
		4А80А4							
В2.5	Вентилятор радиальный № 5 из алюминиевых сплавов исполнение 1	ВЦ4-70-5	шт	796		48 6128 0000	0,165	2	112,8
	ПрО° - 1 шт, ЛО° - 1 шт диаметр колеса 1,0дном с виброизолято-	ТУ22-4942-81							
	рами с электродвигателем № = 1,5 кВт n = 1385 об/мин	Бланк-заказа							
	Учреждение УП-400/4, 301050, Плавск, Тульской обл.	№ 2							
		В80В4							
В1.6	Вентилятор радиальный № 6,3 из алюминиевых сплавов исполнение	ВЦ4-70 № 6,3	шт	796		48 6128 0000	0,321	2	205
	1 ПрО° - 1 шт., ЛО° - 1 шт диаметр колеса 1,0дном с виброизо-	ТУ22-4942-81							
	ляторами с электродвигателем № = 7,5 кВт n = 1450 об/мин	Бланк-заказ							
	Учреждение УП-400/4, 301050, Плавск, Тульской обл.	№ 3							
		В132S4							
В5.7	Вентилятор радиальный крышный № 5 с электродвигателем	ВКР	шт	796		48 6171 0000	0,104	1	86,0
	№ = 2,2 кВт n = 1425 об/мин	4А90L4У2							
	Дубновский литейно-механический завод, 265100, Дубна, Ровен-								
	ской обл.								
П2.8	Утепленная заслонка с электроподогревом и с электроприводом	КВУ600х1000	шт	796		48 6330 0000	0,0998	1	57,6
	№ = 0,023 кВт	МЭО-4/400							
	140000, Люберцы, Московской обл., Котельническая 23								

Привязан

Инв. №

Взам. инв. №

Подпись и дата

Инв. № подл.

ТП 405-7-4.86 ОВ.СО

Лист 3

Рабочий №1

Позиция	Наименование и техническая характеристика оборудования и материалов. Завод-изготовитель (для импортного оборудования - страна, фирма)	Тип, марка оборудования. Обозначение документа и номер опросного листа	Единица измерения: Наименование	Единица измерения: Код	Код завода-изготовителя	Код оборудования, материала	Цена единицы оборудования, тыс. руб.	Количество	Масса единицы оборудования, кг
1	2	3	4	5	6	7	8	9	10
	Люберецкий опытный завод энергооборудования								
П2.9	Калориферы спирально-накатные многоходовые	КСк3-6-02	шт	796		48 6351 0000	0,0502	I	46,0
В5	Костромской калориферный завод, I56026, Кострома	ТУ22-5757-84	шт	796					
П2.I0	Фильтр ячейковый	ФЯР	ячеек			48 6323 0000	0,00783	2	7,9
	Учреждение УС-3I9/56, 245930, г.Перекрестовка, Сумской обл.								
Ш.II	Тали шестеренные грузоподъемностью 2 т тип А для РЭМ Н = 3 м	ГОСТ 2799-75	шт	796			0,0665	I	80,0
В5.I2	Вентиль муфтовый Ду I5 Ру = I,6(I6)МПа (кгс/см2)	I5кчI8пI	шт	796		37 32II I073	0,00I2	6	0,7
ВЕI-4,									
ЩДI									
АСI.I3	Вентилятор радиальный пылевой исполнение 6, Пр0° с виброизо-	Р5-4	шт	796			0,274	I	337
	ляторами с электродвигателем № = II кВт п = I460 об/мин	В-ЦП6-45-5							
		4АI32М4							
	Сушильная камера								
П3.I	Вентилятор радиальный № 2 исполнение I диаметр колеса	В2 I00-2а	шт	796		48 6I28 4I33	0,0644	I	33,I
	I,0Дном Л90° без виброизоляторов с электродвигателем	ВЦI4-46-2-							
	№ = I,I кВт п = 28I0 об/мин	0IлевА							
	Крюковский вентиляторный завод, I42324, Чехов, Московской обл.	ТУ22-5436-83							
		4А7IВ2							
П3.2	Калориферы спирально-накатные одноходовые		шт	796		48 635I 0000	0,049I	I	46
	Костромской калориферный завод, I56026, Кострома								
3	Вентиль муфтовый Ду=I5 Ру = I,6(I6)МПа (кгс/см2)	I5кчI8пI	шт	796		37 32II I073	0,00I2	7	0,7
4	То же Ду=20 Ру = I,6(I6)МПа (кгс/см2)	I5кчI8пI	шт	796		37 32II I074	0,00I43	2	I,4
5	Клапан обратный подъемный Ду=I5 Ру = I,6(I6)МПа (кгс/см2)	I6БIбж							
6	Конденсатоотводчик Ду=I5 Ру = I,6(I6)МПа (кгс/см2)								

Взам. инв. №

Подпись и дата

Инв. № подл.

Привязан

Инв. №

ТП 405-7-4.86 ОВ.СО

Лист 4

альбом VIII

Позиция	Наименование и техническая характеристика оборудования и материалов. Завод-изготовитель (для импортного оборудования - страна, фирма)	Тип, марка оборудования. Обозначение документа и номер опросного листа	Единица измерения: Наименование	Единица измерения: Код	Код завода-изготовителя	Код оборудования, материала	Цена единицы оборудования, тыс. руб.	Количество	Масса единицы оборудования, кг
1	2	3	4	5	6	7	8	9	10
7	Легкоплавкий замок тросовый системы 23Т		шт	796				I	
	Прилукский завод противопожарного оборудования								
	Черниговская обл., Прилукский р-н, п.Ладан								
	Водоснабжение приточной камеры								
ПI.I	Насос Q = 3I,7 м3/час H = 33м с электродвигателем	К45/30	шт	796			0,I66	I	56
	n = 2900 об/мин № = 7,5 кВт								
	Производственное объединение "Армхиммаш"								
	375200, г.Ереван, пр.Орджоникидзе, 57								
ПI.2	Вентиль муфтовой Ду 25 ру=I,6 (I6)МПа (кгс/см2)	I5кчI8пI	шт	796		37 32II I075	0,00I59	2	I,4
ПI.3	Задвижка фланцевая Ду I25 Ру=I(I0)МПа (кгс/см2)	30ч6бр	шт	796		37 2II5 I008	0,0278	2	58,7
ПI.4	То же Ду I00 Ру=I(I0)МПа (кгс/см2)	30ч6бр	шт	796		37 2II5 I007	0,0229	2	47
ПI.5	То же Ду 80 Ру=I(I0)МПа (кгс/см2)	30ч6бр	шт	796		37 2II5 I006	0,0I93	2	29
ПI.6	Обратный клапан Ду I00 Ру=I,6(I6)МПа (кгс/см2)	I9ч2Iбр	шт	796		37 2242 I027	0,0I5	I	6,0

Взам. инв. №

Подпись и дата

Инв. № подл.

Привязан

Инв. №

ТП 405-7-4.86 ОВ СО

Лист 5

Формат А3

ГОСТ 21.110-82

альбом VII-1

Позиция	Наименование и техническая характеристика оборудования и материалов. Завод-изготовитель (для импортного оборудования - страна, фирма)	Тип, марка оборудования. Обозначение документа и номер опросного листа	Единица измерения: Наименование	Единица измерения: Код	Код завода-изготовителя	Код оборудования, материала	Цена единицы оборудования, тыс. руб.	Количество	Масса единицы оборудования, кг
1	2	3	4	5	6	7	8	9	10
	Нестандартное оборудование								
I	Циклон с обратным конусом № I0	Госхимпроект ТОВ-2 л.I-7	шт	796				I	I84,28
2	Пылесборник	Госхимпроект ТОВ-2 л.I3+ +I7	шт	796				I	I67,68
3	Выдвижной ящик	Госхимпроект ТОВ-2 л.I8+20	шт	796				I	49,47

Привязан

Инв. №

ТП 405-7-4.86 ОВ СО

Лист 6

Взам. инв. № | Подпись и дата | Инв. № подл.

альбом VII-1

Позиция	Наименование и техническая характеристика оборудования и материалов. Завод-изготовитель (для импортного оборудования - страна, фирма)	Тип, марка оборудования. Обозначение документа и номер опросного листа	Единица измерения: Наименование	Единица измерения: Код	Код завода-изготовителя	Код оборудования, материала	Цена единицы оборудования, тыс. руб.	Количество	Масса единицы оборудования, кг
1	2	3	4	5	6	7	8	9	10
	Утилизация тепла								
В8.I	Вентилятор радиальный № 4, исполнение I, Дколеса I,05Дном.,	ВЦ4-46-4-0IA	шт	796		48 6I28 0000	0,I65	I	99,I
	Пр0°, с виброизоляторами с электродвигателем № 4,0 кВт,	- 02							
	n = I430 об/мин.	ТУ22-5436-83							
	Крюковский вентиляторный завод, I42324, Чехов, Московской	4AI00L4							
	области								
В8.2	Насос Q = 8 м3/час, H = I8 мм с электродвигателем № =I,5кВт,	К-8/I8	шт	796				I	64
	n = 2900 об/мин.	4A80A2							
	Производственное объединение "Армхиммаш", 375200, г.Ереван,								
	пр.Орджоникидзе, 57								
В8.3	Калорифер спирально-накатный многоходовой	КСк3-6-02	шт	796		48 635I 0000	0,0502	7	46,0
	Костромской калориферный завод, I56026, Кострома	ТУ22-5757-84							
В8.4	Вентиль муфтовый Ду 25 Ру=I,6(I6) МПа (кгс/см2)	I5кчI8пI	шт	796		37 32II I075	0,00I59	I0	I,4

Привязай

Инв. №

ТП 405-7-4.86 ОВ СО

Лист 7

Формат А3

Инв. № подл. | Подпись и дата | Взам. инв. №

Позиция	Наименование и техническая характеристика оборудования и материалов. Завод-изготовитель (для импортного оборудования - страна, фирма)	Тип, марка оборудования. Обозначение документа и номер опросного листа	Единица измерения: Наименование	Единица измерения: Код	Код завода-изготовителя	Код оборудования, материала	Цена единицы оборудования, тыс. руб.	Количество	Масса единицы оборудования, кг
1	2	3	4	5	6	7	8	9	10
	Оборудование и изделия поставляемые подрядчиком								
	Отопление								
I	Трубы стальные водогазопроводные обыкновенные								
	⌀ I5	ГОСТ 3262-75[X]	м	006		I3 8500 0000		250	I,28
2	То же ⌀ 20	ГОСТ 3262-75[X]	м	006		I3 8500 0000		I00	I,66
3	То же ⌀ 25	ГОСТ 3262-75[X]	м	006		I3 8500 0000		80	2,39
4	То же ⌀ 32	ГОСТ 3262-75[X]	м	006		I3 8500 0000		60	3,09
5	Воздухосборник горизонтальный АИИОI0.000-0I								
	⌀ 2I9	5.903-2	шт	796				2	I5,0
6	Регистр из 3-х гладких труб ⌀ I08х3,5 ℓ = 4 м	ГОСТ I0704-76[X]	3КМ / шт	084 / 796		I3 7300 0000		5,3 / 8	I08
7	То же ℓ = 2 м	ГОСТ I0704-76[X]	3КМ / шт	084 / 796		I3 7300 0000		3,3 / I	54
8	То же ℓ = I м	ГОСТ I0704-76[X]	3КМ / шт	084 / 796		I3 7300 0000		I,65 / I	27
9	Регистр из 2-х гладких труб ⌀ I08х3,5 ℓ = 4 м	ГОСТ I0704-76[X]	3КМ / шт	084 / 796		I3 7300 000		8,8 / 2	72
I0	Окраска трубопроводов масляной краской за 2 раза	ГОСТ 8292-75	м2	055		23 I70I 0000		550	
II	Изоляция трубопроводов минеральным пухшнуром								
	δ = 40 мм	ТУ36-I695-79	м3	II3		57 6203 0000		0,I5	
I2	Покровный слой лакостеклотканью	ТУ36-II60-70	м2	055		57 7400 0000		5	
	Теплоснабжение								
I	Трубы стальные водогазопроводные обыкновенные ⌀ I5	ГОСТ 3262-75[X]	м	006		I3 8500 0000		I0	I,28
2	То же ⌀ 25	ГОСТ 3262-75[X]	м	006		I3 8500 0000		50	2,39
3	Трубы стальные электросварные ⌀ 76х3	ГОСТ I0704-76[X]	м	006		I3 7300 0000		50	5,4
4	Воздухосборник ⌀ I59 АИИОI0.000	5.903-2	шт	796				I	5,9
5	Воздухосборник горизонтальный АИИОI0.000-03 ⌀ 325	5.903-2	шт	796				I	36,7

Взам. инв. №

Подпись и дата

Инв. № подл.

Привязан

Инв. №

ТП 405-7-4.86 ОВ СО

Лист 8

Формат А3

ГОСТ 21.110-82

Позиция	Наименование и техническая характеристика оборудования и материалов. Завод-изготовитель (для импортного оборудования - страна, фирма)	Тип, марка оборудования. Обозначение документа и номер опросного листа	Единица измерения: Наименование	Единица измерения: Код	Код завода-изготовителя	Код оборудования, материала	Цена единицы оборудования, тыс. руб.	Количество	Масса единицы оборудования, кг
1	2	3	4	5	6	7	8	9	10
6	Окраска трубопроводов масляной краской за 2 раза	ГОСТ 8292-75	м2	055		23 I70I 000		20	
	Узел ввода								
I	Трубы стальные водогазопроводные обыкновенные ϕ 32	ГОСТ 3262-75*	м	006		I3 8500 0000		I0	3,09
2	Трубы стальные электросварные ϕ 76х3	ГОСТ I0704-76*	м	006		I3 7300 0000		20	5,4
3	Гребенка из трубы ϕ I59х4 ℓ = 770 мм	ГОСТ I0704-76*	шт	796		I3 7300 0000		I	II,8
4	То же ℓ = I050 мм	ГОСТ I0704-76*	шт	796		I3 7300 0000		I	I5,7
5	Грязевик I6-80 Т34.04	4.903-I0	шт	796				2	32,2
6	Медная труба ϕ I0		м	006				2	
7	Окраска трубопроводов масляной краской за 2 раза	ГОСТ 8292-75	м2	055		23 I70I 0000		I0	
8	Изоляция шнуром из минеральной ваты δ = 40 мм	ТУ36-I695-79	м3	II3		57 6203 0000		0,2	
9	Изоляция цилиндрами из минеральной ваты δ = 40 мм	ГОСТ 2328-78	м3	II3		57 6203 0000		0,4	
I0	Покровный слой стеклотканью	ТУ36-II60-70	м2	055		57 7400 0000		I5	
	Вентиляция								
I	Гибкая вставка ВВ-I0	5.904-5	шт	796				3	2,44
2	Гибкая вставка ВВ-I2	5.904-5	шт	796				I	3,42
3	Гибкая вставка ВВ-20	5.904-5	шт	796				I	6,76
4	Гибкая вставка ВВ-2I	5.904-5	шт	796				I	9,96
5	Гибкая вставка ВВ-23	5.904-5	шт	796				2	I9,8
6	Гибкая вставка ВВ-07	5.904-5	шт	796				I	3,63
7	Гибкая вставка ВН-06	5.904-5	шт	796				I	6,7
8	Гибкая вставка ВН-09	5.904-5	шт	796				2	2,I8
9	Гибкая вставка ВН-I6	5.904-5	шт	796				2	I7,46

Привязан

Инв. №

Инв. № подл. | Подпись и дата | Взам. инв. №

Альбом VII-1

Позиция	Наименование и техническая характеристика оборудования и материалов. Завод-изготовитель (для импортного оборудования - страна, фирма)	Тип, марка оборудования. Обозначение документа и номер опросного листа	Единица измерения: Наименование	Единица измерения: Код	Код завода-изготовителя	Код оборудования, материала	Цена единицы оборудования, тыс. руб.	Количество	Масса единицы оборудования, кг
1	2	3	4	5	6	7	8	9	10
10	Клапан обратный общего назначения КОв5(ø 1000)	I.494-28	шт	796				2	47,0
11	Клапан обратный искробезопасный АЗЕ027.000-01 1000х1000	3.904-18	шт	796				1	66,7
12	То же АЗЕ028.000-03 (ø 355)	3.904-18	шт	796				1	10,6
13	Огнезадерживающий клапан ОК 1000х1000	5.904-20	шт	796				1	111,65
14	То же ОК 400х250	5.904-20	шт	796				1	13,97
15	Заслонка воздушная Р200Р	5,904-13	шт	796				2	4,85
16	То же Р250Р	5.904-13	шт	796				2	6,03
17	То же Р315Р	5.904-13	шт	796				5	7,64
18	Клапан перекидной искробезопасный АЗЕ024.000-04 (500х500)	3.904-18	шт	796				1	32,47
19	То же АЗЕ024.000-05 (600х600)	3.904-18	шт	796				1	52,0
20	Воздухораспределитель НГКт-1 (900х580х290)	4.904-68	шт	796				1	57,0
21	Воздухораспределитель эжекционный панельный								
	П-ВЭПш-1Пу(485х990)	1,494-38	шт	796				6	4,2
22	Решетки щелевые регулирующие РЩ50 (150х150)	1.494-10	шт	796				5	0,41
23	То же Р200(200х200)	1.494-10	шт	796				16	0,64
24	Решетки воздухоприточные РР1 (200х100)	1.494-8	шт	796				7	0,9
25	То же РР4 (400х200)	1.494-8	шт	796				4	3,4
26	Зонт ЗК00.000 (ø 200)	1.494-32	шт	796				1	2,0
27	Дефлектор Д00.000 (ø 200)	1.494-32	шт	796				1	7,5
28	Дефлектор Д00.000-03(ø 500)	1.494-32	шт	796				4	35,4
29	Зонт 1500х1350х250 над вальцами	ОВ-02-102	шт	796				1	194
30	Установка крышного вентилятора с поддоном ВКР-№ 5	1.469-7	шт	796				1	39,5
31	Узел прохода через кровлю без клапана и кольца для сбора кон-								
	денсата УПП (ø 200)	5.904-10	шт	796				2	75

Привязан

Инв. №

ТП 405-7-4.86 ОВ СО

Лист 10

Инв. № подл. | Подпись и дата | Взам. инв. №

ЦИТП 55 12106

Формат А3
ГОСТ 21.110-82

альбом VII-4

Позиция	Наименование и техническая характеристика оборудования и материалов. Завод-изготовитель (для импортного оборудования - страна, фирма)	Тип, марка оборудования. Обозначение документа и номер опросного листа	Единица измерения: Наименование	Единица измерения: Код	Код завода-изготовителя	Код оборудования, материала	Цена единицы оборудования, тыс. руб.	Количество	Масса единицы оборудования, кг
1	2	3	4	5	6	7	8	9	10
32	То же УШ-03 (ф 315)	5.904-10	шт	796				I	80
33	То же УШ-06 (ф 500)	5.904-10	шт	796				I	I09
34	Узел прохода через кровлю с клапаном и кольцом для сбора								
	конденсата УП2-12 (ф 200)	5.904-10	шт	796				I	84,5
35	То же УП2-18 (ф 500)	5.904-10	шт	796				2	I28,5
36	Узел прохода через кровлю с утепленным клапаном в искрозащи-								
	щенном исполнении без кольца для сбора конденсата УП7.00.00.								
	00-06 УП-500УИ(ф 500)	5.904-11	шт	796				I	I33
37	То же УП7.00.00.00-07 УП-630УИ(ф 630)	5.904-11	шт	796				I	I72
38	То же с кольцом для сбора конденсата УП7.00.00.00-18								
	УП-500УИ (ф 500)	5.904-11	шт	796				I	I35
39	Панель равномерного всасывания Ш9 (900х645)	4.904-37	шт	796				5	33,9I
40	Металлический патрубок δ = 2 мм, I750хI990х900		шт	796				I	I088
4I	Рама для установки калорифера из ⊏ № 8 ℓ = 2230(530х500)		шт	796				I	I5,8
42	Подставка под калорифер	4.904-25	шт	796				4	2,I
43	Рама для крепления фильтра из ⊏ № 8 ℓ = 3020(I040х520)		шт	796				I	22,0
44	Поддон к фильтру 720х300 из лист.стали δ = I мм		шт	796				I	2,0
45	Рама для установки заслонки из ⊏ № 8 ℓ = 3250(600х948)		шт	796				I	24,0
46	Металлический лист δ = 3 мм 350х350	ГОСТ I9903-74*	шт	796				I	4
47	Сетка № 60-3,0 F = 0,I м2	ГОСТ 5336-80	шт	796				I	0,36
48	Лебедка ручная для управления клапаном к дефлектору	I.494-27	шт	796				5	4,3
49	Блок	I.494-27	шт	796				I5	I,9
50	Трос ф 3,7	ГОСТ 3069-80	м	006				50	0,05
5I	Труба водогазопроводная обыкновенная ф I5	ГОСТ 3262-75*	м	006				60	I,28

Взам. инв. № | Подпись и дата | Инв. № подл.

Привязан

Инв. №

ТП 405-7-4.86 ОВ.СО

Лист II

Формат А3

ГОСТ 21.110-82

ЦИТП 55 12104

Альбом VII ч1

Позиция	Наименование и техническая характеристика оборудования и материалов. Завод-изготовитель (для импортного оборудования - страна, фирма)	Тип, марка оборудования. Обозначение документа и номер опросного листа	Единица измерения: Наименование	Единица измерения: Код	Код завода-изготовителя	Код оборудования, материала	Цена единицы оборудования, тыс. руб.	Количество	Масса единицы оборудования, кг
1	2	3	4	5	6	7	8	9	10
52	Кожух ЩД0010	I.494-36	шт	796				I	8,85
53	Конус ЩД0020	I.494-36	шт	796				I	9,2
54	Патрубок ЩД0040	I.494-36	шт	796				I	I9,2
55	Патрубок ЩД0050	I.494-36	шт	796				I	54,4
56	Секция колена ЩД0060	I.494-36	шт	796				I	I0,6
57	Секция колена ЩД0070	I.494-36	шт	796				I	I2,0
58	Стойка ЩД0080	I.494-36	шт	796				3	I0,0
59	Болт конический с цангами ⌀ I2 мм ЩД0090	I.494-36	шт	796				4	0,3
60	Компенсатор ЩДI000	I.494-36	шт	796				I	82
6I	Клапан утепленный ЩД2000	I.494-36	шт	796				I	42,3
62	Скоба стяжная ЩД000I	I.494-36	шт	796				2	0,62
63	Фланец ЩД0002	I.494-36	шт	796				2	6,3
64	Полукольцо ЩД0003	I.494-36	шт	796				2	3,0
65	Картон асбестовый КАОН-I-I000-I008-5 ⌀ 505	ГОСТ 2850-80							
	⌀ 555 ЩД0005	I.494-36	шт	796				I	
66	То же ЩД0006 ⌀ 5I0 ⌀ 680	I.494-36	шт	796				I	
67	То же ЩД0007 ⌀ 536 ⌀ 680	I.494-36	шт	796				I	
68	Стеклоткань	ТСТ6ТУ6-П-	м2	055		57 7400 0000		II	
		- II8-75							
69	Проволока К02	ГОСТ 792-67	м	006		I2 II00 0000		200	
70	Плита минераловатная ПМ75 I000х500х60	ГОСТ 9573-72	м3	II3		57 6203 0000		0,5	
7I	Рубероид РКМ-350Б	ГОСТ I0923-76	м2	055		57 7402 0000		80	
72	Битум	ГОСТ 9548-74	кг			02 5623 0000		50	
73	Асбестоцементные короба I00хI00		м	006		0		I0	4,I

Взам. инв. №

Подпись и дата

Инв. № подл.

Привязан

Инв. №

ТП 405-7-4.86 ОВ СО

Лист I2

Альбом VII-4.1

Позиция	Наименование и техническая характеристика оборудования и материалов. Завод-изготовитель (для импортного оборудования - страна, фирма)	Тип, марка оборудования. Обозначение документа и номер опросного листа	Единица измерения: Наименование	Единица измерения: Код	Код завода-изготовителя	Код оборудования, материала	Цена единицы оборудования, тыс. руб.	Количество	Масса единицы оборудования, кг
1	2	3	4	5	6	7	8	9	10
74	То же I50xI50		м	006				3	5,6
75	Установка вентилятора на кронштейне по типу Б7А0I4.000	I.494-30	шт	796				I	24,0
76	Факельный выброс из тонколистовой стали δ = I мм ϕ I60								
	ℓ = 420 F = 0,2 м2		шт	796				I	5,0
77	То же ϕ 250 ℓ = 630 F = 0,5 м2		шт	796				I	8,0
78	То же ϕ 400 ℓ = I000 F = I,3 м2		шт	796				2	25,0
79	То же ϕ 500 ℓ = I250 F = 2,I м2		шт	796				I	30
80	Рукава всасывающие 03 I80	ГОСТ 5398-76	м	006				5	
8I	Воздуховод из тонколистовой стали		м	006				I0	52,7
82	То же δ = I мм ϕ 630 F = I0 м2		м	006				5	35,0
83	То же δ = I мм ϕ 500 F = 40 м2		м	006				25	25,0
84	То же δ = I мм ϕ 3I5 F = 2 м2		м	006				2	I3
85	То же δ = Iмм ϕ 225 F = 3,5 м2		м	006				5	II,5
86	То же δ = I мм ϕ 200 F = I,3 м2		м	006				2	I0
87	То же δ = I мм ϕ 280 F = 9 м2		м	006				I0	I2,5
88	То же δ = I мм ϕ I80 F = 36 м2		м	006				60	8,5
89	То же δ = I мм ϕ I60 F = 7,5 м2		м	006				I5	7,5
90	То же δ = I мм 600x600 F = I2 м2		м	006				5	40
9I	То же δ = I мм 500x500 F = I0 м2		м	006				5	35
92	То же δ = 0,7 мм I000xI000 F = 8 м2		м	006				2	63,0
93	То же δ = 0,7 мм 500xI200 F = 68 м2		м	006				20	52,0
94	То же δ = 0,5 мм ϕ I00 F = 4,7 м2		м	006				I5	3,I5
95	То же δ = 0,5 мм ϕ II0 F = 2 м2		м	006				5	3,45
96	То же δ = 0,5 мм ϕ I25 F = 2,2 м2		м	006				5	3,93

Взам. инв. №

Подпись и дата

Инв. № подл.

Привязан

Инв. №

ТП 405-7-4.86 ОВ СО

Лист I3

Формат А3

ГОСТ 21.110-82

Позиция	Наименование и техническая характеристика оборудования и материалов. Завод-изготовитель (для импортного оборудования - страна, фирма)	Тип, марка оборудования. Обозначение документа и номер опросного листа	Единица измерения: Наименование	Единица измерения: Код	Код завода-изготовителя	Код оборудования, материала	Цена единицы оборудования, тыс. руб.	Количество	Масса единицы оборудования, кг
1	2	3	4	5	6	7	8	9	10
97	То же δ = 0,5 мм ϕ I60 F = I3 м2		м	006				25	5,65
98	То же δ = 0,5 мм ϕ 200 F = I2,6 м2		м	006				20	6,I5
99	То же δ = 0,6 мм ϕ 250 F = I6 м2		м	006				20	7,8
I00	То же δ = 0,6 мм ϕ 3I5 F = 65 м2		м	006				65	9,9
I0I	То же δ = 0,6 мм ϕ 355 F = 28 м2		м	006				25	I2,3
I02	То же δ = 0,6 мм ϕ 400 F = 6,5 м2		м	006				5	I3,8
I03	То же δ = 0,6 мм ϕ 450 F = 8 м2		м	006				5	I5,5
I04	То же δ = 0,7 мм ϕ 500 F = 8 м2		м	006				5	I8,2
I05	То же δ = 0,7 мм ϕ 630 F = 4 м2		м	006				2	27,0
I06	То же δ = 0,7 мм ϕ 7I0 F = II,5 м2		м	006				5	30,2
I07	Окраска воздуховодов масляной краской внутри и снаружи за								
	2 раза	ГОСТ 8292-75	м2	055		23 I70I 0000		450	
I08	Штукатурка перлитовым раствором по металлической сетке								
	δ = 20 мм		м2	055				6	
I09	Покровный слой из лакостеклоткани	ТУ36-II60-70	м2	055				I0	
B7.II0	Вытяжной электрический вентилятор В0I0-У2 "АИСИ-2" с								
	электроприводом N = 0,035 кВт	ГОСТ 7402-78	шт	796				I	I,7
III	Заслонка воздушная Р800Р	5.904-I3	шт	796				I	37,I
II2	То же Р1000Р	5.904-I3	шт	796				I	50,I
II3	Люк тип I для чистки воздуховодов диаметром от I00 до 3I5 мм	ОВ-I	шт	796				I2	0,47
	Сушильная камера								
I	Труба водогазопроводная обыкновенная ϕ I5	ГОСТ 3262-75*	м	006		I3 8500 0000		70	I,28
2	То же ϕ 20	ГОСТ 3262-75*	м	006		I3 8500 0000		40	I,66

Взам. инв. №

Подпись и дата

Инв. № подл.

Привязан

Инв. №

ТП 405-7-4.86 ОВ СО

Лист I4

Позиция	Наименование и техническая характеристика оборудования и материалов. Завод-изготовитель (для импортного оборудования - страна, фирма)	Тип, марка оборудования. Обозначение документа и номер опросного листа	Единица измерения: Наименование	Единица измерения: Код	Код завода-изготовителя	Код оборудования, материала	Цена единицы оборудования, тыс. руб.	Количество	Масса единицы оборудования, кг
1	2	3	4	5	6	7	8	9	10
3	Регистр из 2 гладких труб ϕ I08x3,5 ℓ = 2 м	ГОСТ I0704-76	9 км / шт	084 / 796		I3 7300 0000		4,4 / 2	36
4	Изоляция минеральным шнуром δ = 40 мм	ТУ36-I695-79	м3	II3		57 6203 0000		I,0	
5	Гибкая вставка ВВ-II	5.904-5	шт	796				I	2,96
6	Гибкая вставка ВН-I0	5.904-5	шт	796				I	2,66
7	Переход из тонколистовой стали δ = I мм								
	I75xI75/500x530 ℓ = 500 F = I,3 м2		шт	796				I	I0,4
8	То же 500x530 ϕ 250 ℓ = 500 F = I,45 м2		шт	796				I	I2,0
9	Заслонка воздушная Р200Р	5.904-I3	шт	796				2	4,85
I0	Воздуховод из тонколистовой стали δ = I мм ϕ I40 F = 3 м2		м	006				6	5,9
II	То же ϕ 200 F = I,5 м2		м	006				2	8,4
I2	То же ϕ 250 F = I2 м2		м	006				I5	I0,35
I3	Дефлектор ϕ 200 Д00.000	I.494-32	шт	796				I	7,5
I4	Подставка под калорифер	4.904-25	шт	796				4	2,I
I5	Узел прохода через кровлю без клапана и кольца для сбора								
	конденсата УПI ϕ 200	5.904-I0	шт	796				I	75
I6	Окраска воздуховодов и трубопроводов масляной краской за	ГОСТ 8292-75	м2	055		23 I70I 0000		50	
	2 раза								
I7	Покровный слой стеклотканью	ТУ36-II60-70	м2	055		57 7400 0000		55	
I8	Изоляция воздуховодов матами из минеральной ваты на ситети-								
	ческом связующем δ = 40 мм	ГОСТ 9573-82	м3	II3		57 6203 0000		0,8	
	Водоснабжение приточной камеры								
I	Трубы стальные водогазопроводные обыкновенные ϕ 25	ГОСТ 3262-75*	м	006		I3 8500 0000		2	2,39
2	Трубы стальные электросварные ϕ 89x3	ГОСТ I0704-76*	м	006		I3 7300 0000		2	6,36

Привязан

Инв. №

Взам. инв. № | Подпись и дата | Инв. № подл.

Альбом VII-4

Позиция	Наименование и техническая характеристика оборудования и материалов. Завод-изготовитель (для импортного оборудования - страна, фирма)	Тип, марка оборудования. Обозначение документа и номер опросного листа	Единица измерения: Наименование	Единица измерения: Код	Код завода-изготовителя	Код оборудования, материала	Цена единицы оборудования, тыс. руб.	Количество	Масса единицы оборудования, кг
1	2	3	4	5	6	7	8	9	10
3	Трубы стальные электросварные ϕ 108х3,5	ГОСТ 10704-76*	м	006		13 7300 0000		10	9,02
4	Трубы стальные электросварные ϕ 127х4	ГОСТ 10704-76*	м	006		13 7300 0000		10	12,13
5	Окраска трубопроводов масляной краской за 2 раза	ГОСТ 8292-75	м2	055		23 1701 0000		10	

Взам. инв. №

Подпись и дата

Инв. № подл.

Привязан

Инв. №

ТП 405-7-4.86 ОВ СО

Лист 16

Альбом VIII

Позиция	Наименование и техническая характеристика оборудования и материалов. Завод-изготовитель (для импортного оборудования - страна, фирма)	Тип, марка оборудования. Обозначение документа и номер опросного листа	Единица измерения: Наименование	Единица измерения: Код	Код завода-изготовителя	Код оборудования, материала	Цена единицы оборудования, тыс. руб.	Количество	Масса единицы оборудования, кг
1	2	3	4	5	6	7	8	9	10
	Закладные конструкции на установку датчиков и								
	отборных устройств								
I	Бобышка. Установка на трубопроводе Д = 76 мм или на металли-								
	ческой стенке	ЗКЧ-I-75	шт	796				8	
	Бобышка БП1-М27-55	ОСТ 367-74	шт	796				8	
	Прокладка 28х42	ТКЧ-566-68	шт	796				8	
	Пробка П-М27х2	ТКЧ-229-69	шт	796				8	
2	Расширитель. Установка на трубопроводе Д от I4 до 38 мм	ЗКЧ-2-75	шт	796				I	
	Бобышка БП1-М27-55	ОСТ 367-74	шт	796				I	
	Пробка П-М27х2	ТКЧ-229-69	шт	796				I	
	Прокладка 28х42	ТКЧ 566-69	шт	796				I	
	Расширитель труба Ду I00 ℓ = 200 мм	ГОСТ I0704-76*	шт	796				I	
3	Установка терморегулятора типа ТУДЭ на расширителе трубо-	AI2AOI80I0	шт	796				2	
	проводa								
	d н = 32÷2I9 мм							2	
	Резьба штуцера МI8хI,5								
	Расширитель труба ϕ н I33 ℓ = 380		шт	796				2	
4	Бобышка. Установка на трубопроводе								
	ϕ > 76 мм или металлической стенке	ЗКЧ-I45-75	шт	796				2	
	Бобышка БМ20хI,5х55	ЗКЧ-I66-75	шт	796				2	
	Пробка П-М20хI,5	ЗКЧ-I67-75	шт	796				2	
	Прокладка I4хI8	ЗКЧ-37-70	шт	796				2	
5	Штуцер. Установка на трубопроводе								
	Ру до I00 кгс/см2 t до 80°С	ЗКЧ-45-70	шт	796				2	

Привязан

Инв. №

Взам. инв. № | Подпись и дата | Инв. № подл.

Формат А3

Альбом VIII-1

Позиция	Наименование и техническая характеристика оборудования и материалов. Завод-изготовитель (для импортного оборудования - страна, фирма)	Тип, марка оборудования. Обозначение документа и номер опросного листа	Единица измерения: Наименование	Единица измерения: Код	Код завода-изготовителя	Код оборудования, материала	Цена единицы оборудования, тыс. руб.	Количество	Масса единицы оборудования, кг
1	2	3	4	5	6	7	8	9	10
	Штуцер М20хI,5-50	3КЧ-30-70	шт	796				2	
	Заглушка М20хI,5	3КЧ-3I-69	шт	796				2	
	Прокладка I0хI8	3КЧ-36-70	шт	796				2	
6	Фланец I-65-I0 (с выступом)	ГОСТ	шт	796				2	3,II
		I282I-80							
7	Бобышка БМ I8хI,5-55	ТКЧ 225-75	шт	796				4	

Взам. инв. №

Подпись и дата

Инв. № подл.

Привязан

Инв. №

ТП 405-7-4.86 ОВ СО

Лист I8

ЦИПП 55 12104

Формат А3
ГОСТ 21.110-82

Альбом VIII

Позиция	Наименование и техническая характеристика оборудования и материалов. Завод-изготовитель (для импортного оборудования - страна, фирма)	Тип, марка оборудования. Обозначение документа и номер опросного листа	Единица измерения: Наименование	Единица измерения: Код	Код завода-изготовителя	Код оборудования, материала	Цена единицы оборудования, тыс. руб.	Количество	Масса единицы оборудования, кг
1	2	3	4	5	6	7	8	9	10
	Утилизация тепла								
I	Гибкая вставка ВВ-I3	5.904-5	шт	796				I	5,44
2	Гибкая вставка ВН-I2	5.904-5	шт	796				I	4,I2
3	Подставка под калорифер	4.904-25	шт	796				28	2,I
4	Рама для крепления калорифера из С № 8 ℓ = 2230 (500х540)		шт	796				I	I5,8
5	Воздуховод из тонколистовой стали δ = 0,6 мм								
	ϕ 3I5 F = I8 м2		м	006				I8	9,9
6	То же δ=0,7 500 F = 53 м2		м	006				35	I8,2
7	Переход с ϕ 540х503 δ=0,7 мм ℓ = 250 F = 0,5 м2		шт	796				I	9,I
8	Переход с ϕ 400 на 540х503 δ=0,7 мм ℓ =350 F =0,5 м2	шт	шт	796				I	9,I
9	Факельный выброс ϕ 400 ℓ = I000 δ=I,0 мм F = I,3 м2		шт	796				I	I0
I0	Бак расширительный AI6B042.000-07	3.903-I0	шт	796				I	I84,6
II	Труба стальная водогазопроводная обыкновенная								
	ϕ 25	ГОСТ 3262-75	м	006				90	2,39
I2	Решетки щелевые регулирующие РI50 (I50хI50)	I.494-I0	шт	796				II	0,4I
I3	28% раствор нитрата натрия		т					I,5	
I4	Окраска воздуховодов и трубопроводов масляной краской за								
	2 раза	ГОСТ 8292-75	м2	055				85	
I5	Изоляция минеральной ватой на синтетическом связующем								
	δ = 40 мм	ГОСТ 9573-82	м3	II3		57 6203 0000		5,3	
I6	Покровный слой лакостеклотканью	ТУ36-II60-70	м2	055		57 7400 0000		I00	

Привязан

Инв. № подл. | Подпись и дата | Взам. инв. №

Инв. №

ТП 405-7-4.86 ОВ.СО

Лист I9

Формат А3
ГОСТ 21.110-82

БЛАНК - ЗАКАЗ № I

На приточную вентиляционную камеру

типа 2ПК - 3I,5

серии 5.904-I2

Количество камер по данному бланк-заказу I

Исполнение камеры правое

Вентилятор AI0095-2 (обозначение по руководству)

Тип вентилятора В-Ц4-70 № I0

Схема исполнения I Кол-во 2

Электродвигатель 4AI60M6 мощность,кВт I5

Число оборотов вентилятора в минуту 975

Положение корпуса вентилятора Л0°, Пр0° ГОСТ 5976-72

Направление вращения колеса, правое, левое

Калориферная секция с калориферами по ТУ 22-272I-84

____шт.	____шт.
____шт.	____шт.
____шт.	____шт.

по ТУ22-5757-84

____шт.	КСк4-I2-02 шт.
____шт.	____шт.
____шт.	____шт.

Количество рядов калорифера по ходу воздуха I

Последний ряд калориферов, полный

Секция орошения есть

Приемная секция, без рециркуляции

Секция фильтра с фильтрующим материалом ФСВУ

____шт.
(обозначение,количество)

____ шт.
(тип,количество)

Утепленная заслонка КВУ I000xI600 I шт.
(обозначение,количество)

Привод утепленной заслонки МЭО-4/63-0,63 - I шт.
(тип, количество)

Реквизиты заказчика ____

____

Заказчик ____

Гл.инж	пр. Павлов		
Нач.отд	Алексеев		
Гл.спец	Тюха		30.06
Рук.гр	Сайкина		
Инженер	Рыбка		
Техник	Кривоналенко		
Н.контр	Тюха		

ТП 405-7-4.86 ОВ.СО

Цех по ремонту автомобильных шин

Бланк-заказ № I

стадия	лист	листов
РП	20	

ГПИ Резинопроект г.Москва

Система В1 (2 вентилятора)

БЛАНК-ЗАКАЗ № 2

на искрозащищенный вентилятор

Типоразмер вентилятора	ВЦ4-70 № 6,3
Номер технических условий	ТУ22-4942-81
Уровень искрозащиты	повышенная защита от искрообразования И1
категория и группа взрывоопасной среды	2Т3
лакокрасочное покрытие	эмаль ХС-710 по ГОСТу 9355-81
не предусмотрено ТУ	лак ХС-76 по ГОСТу 9355-81
направление вращения	правое, левое
положение кожуха	0°
электродвигатель тип	В132S4
уровень взрывозащиты	взрывобезопасность
категория и группа взрываемой среды	2Т3
мощность, кВт	7,5
частота вращения об/мин	1450

Система В2 (2 вентилятора)

БЛАНК-ЗАКАЗ № 3

на искрозащищенный вентилятор

Типоразмер вентилятора	ВЦ4-70 № 5
номер технических условий	ТУ22-4921-81
уровень искрозащиты	повышенная защита от искрообразования И1
категория и группа взрывоопасной среды	2Т3
лакокрасочное покрытие не предусмотренное ТУ	эмаль ХС-710 по ГОСТу 9355-81 лак ХС-76 по ГОСТу 9355-81
направление вращения	правое, левое
положение кожуха	0°
электродвигатель тип	В80В4
уровень взрывозащиты	взрывобезопасность
категория и группа взрывоопасной среды	2Т3
мощность, кВт	1,5
частота вращения, об/мин	1385

Гл.инд.	пр.Павлов		
Нач.от.	Т.Алексеев		
Гл.спец.	Тюха	30.06	
Рук.гр.	Сайкина	86	
Инж.	Афанасьева		
Н.контр.	Тюха		

ТП 405-7-4.86 ОВ.СО

Цех по ремонту автомобильных шин

Бланк-заказ № 2, № 3

Стадия	Лист	Листов
РП	21	

НПИ Резинопроект г.Москва

Альбом VIII-1

Позиция	Наименование и техническая характеристика оборудования и материалов. Завод-изготовитель (для импортного оборудования - страна, фирма)	Тип, марка оборудования. Обозначение документа и номер опросного листа	Единица измерения: Наименование	Единица измерения: Код	Код завода-изготовителя	Код оборудования, материала	Цена единицы оборудования, тыс. руб.	Количество	Масса единицы оборудования, кг
1	2	3	4	5	6	7	8	9	10
	Оборудование и арматура, поставляемые заказчиком								
I.	Арматура трубопроводная и задвижки								
	Сеть ВI								
I.	Задвижка параллельная с выдвижным шпинделем фланцевые ϕ I00 на Ру = I0 кгс/см2	30ч6бр	шт.	796		372II5I00707	0,020	3	39,5
2.	Вентиль запорный муфтовый для воды на Ру = I6 кгс/см2 ϕ I5	I5ч8р(р2)	"	"		3722III00500	0,00II5	2	0,75
3.	-"- ϕ 25	"	"	"		3722I2I00605	0,00I65	6	I,75
	Поливочный кран в комплекте								
I.	Вентиль из серого чугуна запорный муфтовый на Ру = I6 кгс/см2 ϕ 25	I5ч8р(р2)	"	"		3722I2I00605	0,00I65	3	I,75
2.	Рукав резиновый с текстильным каркасом								

Инв. № подл. | Подпись и дата | Взам. инв. №

Привязан

Инв. №

Гл.инж.пр.	Павлов	
Нач.отд.	Лешин	
Гл.спец.	Воробьева	
Рук.гр.	Плоткина	V.86г.
Ст.инж.	Дмитриева	
Н.контр.	Евдокимов	V-86

ТП 405-7-4.86 СОI ВК

Цех по ремонту автомобильных шин
СО по чертежам основного комплекта марки ВК

Стадия	Лист	Листов
Р.П.	I	3

ГПИ Резинопроект г.Москва

Позиция	Наименование и техническая характеристика оборудования и материалов. Завод-изготовитель (для импортного оборудования - страна, фирма)	Тип, марка оборудования. Обозначение документа и номер опросного листа	Единица измерения: Наименование	Единица измерения: Код	Код завода-изготовителя	Код оборудования, материала	Цена единицы оборудования, тыс. руб.	Количество	Масса единицы оборудования, кг
1	2	3	4	5	6	7	8	9	10
	ℓ = 20,0 Ру = I0 кгс/см2	ГОСТ I8698-79	шт.	796		255722040I	0,05	3	-
	2. Противопожарное оборудование								
	Кран пожарный в комплекте, в т.ч.								
I	Вентиль пожарный запорный с муфтой и цапкой	ГОСТ 576I-74							
	на Ру = I6 кгс/см2 ϕ = 65	I5ч 8п	шт.	796		7322I4I02I07	0,0I8	5	I3,7
2	Головка соединительная руковная ГР ϕ 70	ГОСТ 22I7-76	шт.	796		4854844205	0,00077	I0	0,52
3	Головка соединительная цапковая ГЦ ϕ 70	ГОСТ 22I7-76	шт	796		4854844225	0,00065	5	0,35
4	Ствол пожарный ручной РС-70 Дспрнска = I9 мм	ТУ-22-48I4-80	шт.	796		48548220I6	0,003	5	I,6
5	Рукав пожарный напорный льняной	ТУ-I7 РСФСР							
	ℓ = 20 м ϕ = 66	40-I0257-82	шт.	796		8I93260I04	0,0067	5	7,3
6	Шкаф деревянный (з-д изготовитель - Харьковский механический)		шт	796				5	

Инв. № подл. | Подпись и дата | Взам. инв. №

Привязан

Инв. №

альбом VII-1

Позиция	Наименование и техническая характеристика оборудования и материалов. Завод-изготовитель (для импортного оборудования - страна, фирма)	Тип, марка оборудования. Обозначение документа и номер опросного листа	Единица измерения: Наименование	Единица измерения: Код	Код завода-изготовителя	Код оборудования, материала	Цена единицы оборудования, тыс. руб.	Количество	Масса единицы оборудования, кг
1	2	3	4	5	6	7	8	9	10
	3. Средства контроля								
I.	Счетчик холодной воды крыльчатый								
	ВСКМ-50	ГОСТ I4I67-83	шт.	796		42I32I0005	0,050	I	
2.	Манометр общего назначения ОБМI-I00								
	Предел измерения 0÷I6 кгс/см2	ГОСТ 8625-77	"	"			0,004	I	2,4I
	Сеть ТЗ								
I.	Вентиль запорный муфтовый для воды								
	на Ру = I6 кгс/см2 ø 32	I5ч8п(п2)	шт.	796		3722I3I0I30I	0,0022	I	2,7
2.	-"- ø 25	"	"	"		3722I2I0I405	0,00I8	2	I,75

Инв. № подл. | Подпись и дата | Взам. инв. №

Привязан

Инв. №

ТП 405-7-4.86 СОI ВК

Лист 3

альбом VII-41

Позиция	Наименование и техническая характеристика оборудования и материалов. Завод-изготовитель (для импортного оборудования - страна, фирма)		Тип, марка оборудования. Обозначение документа и номер опросного листа	Единица измерения: Наименование	Единица измерения: Код	Код завода-изготовителя	Код оборудования, материала	Цена единицы оборудования, тыс. руб.	Количество	Масса единицы оборудования, кг
1	2		3	4	5	6	7	8	9	10
	Изделия и оборудования, поставляемые подрядчиком									
	Сеть хоз.питьевого противопожарного водопровода В1									
	I. Трубопроводы									
I.	Трубы чугунные водопроводные	ф I00	ГОСТ 5525-6I	м	006				6,0	2I,84
2.	Трубы стальные электросварные прямошовные	ф I08х4	ГОСТ I0704-76	-"-	-"-				3,0	I0,26
3.	Трубы стальные водогазопроводные оцинкованные									
	обыкновенные	ф 80	ГОСТ 3262-75	м	006				40,0	8,34
		ф 65	-"-	-"-	-"-				63,0	7,05
		ф 25	-"-	-"-	-"-				45,0	2,29
		ф 20	-"-	-"-	-"-				3,0	I,66
		ф I5	-"-	-"-	-"-				30,0	I,28
	2. Детали трубопроводов									
I.	Тройник фланцевый	ТФ I00хI00	ГОСТ 5525-6I	шт.	796				2	26,6
2.	Колено фланцевое	УФ I00	-"-	-"-	-"-				3	I7,2
3.	Колено раструб - гладкий конец	УРГ ф I00	-"-	-"-	-"-				4	I9,6

Взам. инв. №

Подпись и дата

Инв. № подл.

Привязан

Инв. №

Гл.инж.	Павлов		3.86
Нач.отд.	Лешин		
Гл.сп.	Воробьева		
Рук.гр.	Плоткина		3.86
Вед.инж.	Исаева		
Ст.инж.	Дмитриева		
Н.контр.	Евдокимов		3.86

ТП 405-7-4.86 С02 ВК

Цех по ремонту автомобильных шин

СО по чертежам основного комплекта марки ВК

Стадия	Лист	Листов
Р П	I	4

ГПИ Резинопроект г.Москва

Формат А3.

ГОСТ 21.110-82

Альбом VIII-1

Позиция	Наименование и техническая характеристика оборудования и материалов. Завод-изготовитель (для импортного оборудования - страна, фирма)	Тип, марка оборудования. Обозначение документа и номер опросного листа	Единица измерения: Наименование	Единица измерения: Код	Код завода-изготовителя	Код оборудования, материала	Цена единицы оборудования, тыс. руб.	Количество	Масса единицы оборудования, кг
1	2	3	4	5	6	7	8	9	10
4.	Переход фланцевый ХФ I00х80	ГОСТ 5525-6I	шт.	796				I	I3,0
5.	Патрубок фланец - гладкий конец ⌀ I00 ℓ = 300 мм	-"-	-"-	-"-				I	I3,60
6.	Переход стальной приварной из углеродистой стали Ру = I0 кгс/см2 КI08х6-57х4	-"-	-"-	-"-				2	I,2
	Изделия технологические к водомерному узлу								
I.	Фланцы стальные плоские приварные Ру = I0 кгс/см2	ГОСТ I2820-80							
	⌀ I00	-"-	шт.	796				4	3,96
	⌀ 80	-"-	-"-	-"-				I	3,I9
	⌀ 50	-"-	-"-	-"-				6	2,06
	Оборудование разное								
	Кран водоразборный КВ ⌀ I5	ГОСТ 20275-74	-"-	-"-				2	-
	Сеть Т3								
	Трубопроводы по диаметрам								
I.	Трубы стальные водогазопроводные оцинкованные обыкновенные ⌀ 32	ГОСТ 3262-75	м	006				4,0	3,09
	⌀ 25	-"-	"	"				22,0	2,29
	⌀ I5	-"-	"	"				25,0	I,28

Привязан

Инв. №

ТП 405-7-4.86 С02 ВК

Лист 2

Инв. № подл. | Подпись и дата | Взам. инв. №

Альбом VIII-4

Позиция	Наименование и техническая характеристика оборудования и материалов. Завод-изготовитель (для импортного оборудования - страна, фирма)	Тип, марка оборудования. Обозначение документа и номер опросного листа	Единица измерения: Наименование	Единица измерения: Код	Код завода-изготовителя	Код оборудования, материала	Цена единицы оборудования, тыс. руб.	Количество	Масса единицы оборудования, кг
1	2	3	4	5	6	7	8	9	10
	Оборудование и изделия разные								
I.	Смеситель со стационарной душевой сеткой и трубкой	ГОСТ 25809-83						3	
	СМ-Д-СТ (комплект)								
2.	Кран водоразборный КВ ϕ I5	ГОСТ 20275-74	шт.	796				I	-
	Сеть К2								
	Трубопроводы по диаметрам								
I.	Трубы чугунные канализационные в земле	ГОСТ 6942.3-80	м	006				4,0	I2,50
2.	Трубы чугунные канализационные ϕ I00	ГОСТ 6942.3-80	м	006				I4,0	I2,50
3.	Трубы асбестоцементные ϕ I00	ГОСТ 539-80	м	006				II,0	8,0
	2. Детали трубопроводов								
I.	Ревизия	ГОСТ 6942.24-80	шт.	796				2	8,0
	Оборудование разное								
I.	Водосточная воронка ВР-9А ϕ I00	ТУ ВР 76-ВР9	шт.	796				2	34,80
	Сеть К1								
	I. Трубопроводы								
I.	Трубы чугунные канализационные в земле ϕ I00	ГОСТ 6942.3-80	м	006				2,0	I2,50
2.	Трубы чугунные канализационные ϕ I00	ГОСТ 6942.3-80	м	006				3,0	I2,50

Взам. инв. №

Подпись и дата

Инв. № подл.

Привязан

Инв. №

ТП 405-7-4.86 ОВ2 ВК

Лист 3

Позиция	Наименование и техническая характеристика оборудования и материалов. Завод-изготовитель (для импортного оборудования - страна, фирма)	Тип, марка оборудования. Обозначение документа и номер опросного листа	Единица измерения: Наименование	Единица измерения: Код	Код завода-изготовителя	Код оборудования, материала	Цена единицы оборудования, тыс. руб.	Количество	Масса единицы оборудования, кг
1	2	3	4	5	6	7	8	9	10
	Трубы полиэтиленовые ПВП II0 СД	ГОСТ I8599-73*	м	006				38,0	I,446
3	-"- ПВП 50 СД	ГОСТ I8599-73*	м	006				20,0	0,3I4
4	Трубы стальные электросварные прямошовные ⌀ I08х4	ГОСТ I0704-76	м	006				3,0	I0,26
5	Трубы стальные водогазопроводные ⌀ 25	ГОСТ 3262-75	м	006				I,0	2,29
	⌀ 80	ГОСТ 3262-75	м	006				I,0	8,34
	2. Детали трубопроводов								
I	Ревизия	ГОСТ 6942.24-80	шт.	796				I	8,0
2	Отвод крутоизогнутый ⌀ I08х4	ГОСТ I7375-83	шт.	796				4	2,8
	3. Оборудование разное								
I.	Умывальник керамический прямоугольный со спинкой	ГОСТ 23759-76	шт.	796				3	
	(комплект весь со смесителем и бутылочным сифоном)								
2.	Раковина стальная эмалированная	ГОСТ 24843-8I	шт.	796				I	
3	Унитаз керамический с косым выпуском	ГОСТ 22847-77	шт.	796				2	
4	Поддон душевой чугунный эмалированный мелкий	ГОСТ I0I6I-83	шт.	796				3	
5	Сифон для душевого поддона	ГОСТ 23289-78	шт.	796				3	
6	Сифон ревизия чугунная двухоборотная	ГОСТ 6924-73	шт.	796				I	-
7	Трап чугунный эмалированный								
	Т I00	ГОСТ I8II-8I	шт.	796				I	I6,0
8	Воронка стальная сварная (переходы)								
	К 325хI0-I08х4	ГОСТ I7378-83						I	I3,I
	К 57х4-32х2	ГОСТ I7378-83						I	0,2

Взам. инв. №

Подпись и дата

Инв. № подл.

Привязан

Инв. №

Альбом VI

Позиция	Наименование и техническая характеристика оборудования и материалов. Завод-изготовитель (для импортного оборудования - страна, фирма)	Тип, марка оборудования. Обозначение документа и номер опросного листа	Единица измерения: Наименование	Единица измерения: Код	Код завода-изготовителя	Код оборудования, материала	Цена единицы оборудования, тыс. руб.	Количество	Масса единицы оборудования, кг
1	2	3	4	5	6	7	8	9	10
	I. Оборудование и материалы, поставляемые Заказчиком								
	I.I. Оборудование нефтехимическое								
I.	Вертикальный аппарат цельносварной для конденсата	ВЭЗI-I-I-	шт	796		36I5II	0,43	I	440
	V = Iм3 P=0,6 МПа	-0,6							
	ϕ I000 исп.I (опр.лист № I)								

Инв. № подл. | Подпись и дата | Взам. инв. №

Инв. №

Гл.инж.	пр.Павлов	
Нач.отд.	Лешин	
Гл.спец.	Ширков	
Рук.гр.	Петрусенко	
Инж.	Юдакова	
Н.контр.	Евдокимов	

Привязан

ТП 405-7-4.86 ТС.СОI

Цех по ремонту автомобильных шин

СО по чертежам основного комплекта марки ТС

Стадия	Лист	Листов
РП	I	5

ГПИ Резинопроект г.Москва

Формат А3

ГОСТ 21.110-82

альбом VIII-4

Позиция	Наименование и техническая характеристика оборудования и материалов. Завод-изготовитель (для импортного оборудования - страна, фирма)	Тип, марка оборудования. Обозначение документа и номер опросного листа	Единица измерения: Наименование	Единица измерения: Код	Код завода-изготовителя	Код оборудования, материала	Цена единицы оборудования, тыс. руб.	Количество	Масса единицы оборудования, кг
1	2	3	4	5	6	7	8	9	10
	I.П. Насосы								
У	Насос конденсатный Q = I2 м3/час H=50 м.в.ст. с эл.двига-	КСI2-50/2	шт	796		363I3I00I2	0,406	2	3I5
	телем N=5,5 кВт n=2900 об/мин.	4AI00L 2							
	I раб.+I рез. напряжение 220/380В								
	перекачиваемая жидкость - конденсат T =II0°С								
	Завод-изготовитель - Катайский насосный завод								

Привязан

Инв. №

ТП 405-7-4.86 ТС.СОI

Лист 2

Инв. № подл. | Подпись и дата | Взам. инв. №

ЦИТП 55 1210-1

Формат А3
ГОСТ 21.110-82

Альбом №4

Позиция	Наименование и техническая характеристика оборудования и материалов. Завод-изготовитель (для импортного оборудования - страна, фирма)	Тип, марка оборудования. Обозначение документа и номер опросного листа	Единица измерения: Наименование	Единица измерения: Код	Код завода-изготовителя	Код оборудования, материала	Цена единицы оборудования, тыс. руб.	Количество	Масса единицы оборудования, кг
1	2	3	4	5	6	7	8	9	10
	I.Ш. Арматура трубопроводная и задвижки								
I0	Задвижка клиновая фланцевая Ру I,6МПа	30с 4Iнж	шт	796		374I2II03006	0,03	7	25
	до 425°С Ду 50	(3КЛ2-I6)							
I2	Вентиль запорный фланцевый	I5с 22нж	шт	796					
	Ру 4,0МПа до 425°С Ду 40					3742I3I029I0	0,0I5	6	I5
II	То же Ду 50		шт	796		3742I4I03I00	0,0I7	I	I8,5
I4	Вентиль запорный фланцевый	I5с 27нжI							
	Ру 6,4МПа до 400°С Ду I5		шт	796		3742III06307	0,009	I0	7,4
I3	То же Ду 25		шт	796		3742I2I04207	0,0I35	8	I3,0
I6	Вентиль запорный муфтовый для пара	I5кч I8п							
	Ру I,6МПа; до 200°С Ду I5		шт	796		3732III02708	0,00II	4	0,7
I5	То же Ду 25		шт	796		3732III02906	0,00I5	6	I,4
I7	Конденсатоотводчик термодинамич.с патрубками под приварку	45с I3нж							
	Ру 4,0МПа для конденсата Ду 25		шт	796		37426II02505	0,0075	3	I,7
I8	Клапан обратный поворотный муфтовый для пара	I9Б Iнж							
	Ру 2,5МПа до 225°С Ду I5		шт	796		37I242I00903	0,0I56	3	I,2
I9	То же Ду 25		шт	796		37I242I0II09	0,0I75	2	I,65

Взам. инв. №

Подпись и дата

Инв. № подл.

Привязан

Инв. №

ТП 405-7-4.86 ТС.СОI

Лист 3

ЦИТП. 55 12164

Позиция	Наименование и техническая характеристика оборудования и материалов. Завод-изготовитель (для импортного оборудования - страна, фирма)	Тип, марка оборудования. Обозначение документа и номер опросного листа	Единица измерения: Наименование	Единица измерения: Код	Код завода-изготовителя	Код оборудования, материала	Цена единицы оборудования, тыс. руб.	Количество	Масса единицы оборудования, кг
1	2	3	4	5	6	7	8	9	10
20	Клапан регулирующий с "МИМ"ом фланцевый "но"	25с 48нжМ							
	Ру 6,4МПа до 200°С Ду 25		шт	796		37425II00702	0,I07	2	30
2I	Пневматическое односедельное исполнительное устройство	ПОУ-709-I0-							
	Ру 6,4МПа до 225°С Ду 20	-0IВ НОП	шт	796		37425I375608	0,I90	2	I9,5
22	Клапан предохранительный пружинный полноподъемный из	I7с I3нж	шт	796		37425I703309	0,075	4	I5,6
	углеродистой стали для жидких и газообразных сред	(СППК-4-I6)							
	Ру I,6МПа; до 450°С Ду 50	прежины							
		№ I06;№ I05;							
		№ I03;№ I0I							

Привязан

Инв. №

ТП 405-7-4.86 ТС.С0I

Лист 4

Взам. инв. №

Подпись и дата

Инв. № подл.

Альбом УИ4

Позиция	Наименование и техническая характеристика оборудования и материалов. Завод-изготовитель (для импортного оборудования - страна, фирма)	Тип, марка оборудования. Обозначение документа и номер опросного листа	Единица измерения: Наименование	Единица измерения: Код	Код завода-изготовителя	Код оборудования, материала	Цена единицы оборудования, тыс. руб.	Количество	Масса единицы оборудования, кг
1	2	3	4	5	6	7	8	9	10
	I,IУ. Фланцы								
	а) К насосам								
	Фланцы плоские I-40-6	ГОСТ I2820-80	шт	796		37994I409204	0,00I	2	I,2I
	I-65-6	-"-	шт	796		37994I409402	0,00I	2	I,63
	б) к диафрагме	ГОСТ I282I-80	шт	796		37994I4372I0	0,00I	2	2,28
	Фланец с выступом I-50-I6								

Инв. № подл. | Подпись и дата | Взам. инв. №

Привязан

Инв. №

ТП 405-7-4.86 ТС.СОI

Лист 5

Формат А3
ГОСТ 21.110-82

Альбом VIII-4

Позиция	Наименование и техническая характеристика оборудования и материалов. Завод-изготовитель (для импортного оборудования - страна, фирма)	Тип, марка оборудования. Обозначение документа и номер опросного листа	Единица измерения: Наименование	Единица измерения: Код	Код завода-изготовителя	Код оборудования, материала	Цена единицы оборудования, тыс. руб.	Количество	Масса единицы оборудования, кг
1	2	3	4	5	6	7	8	9	10
	II. Оборудование, изделия и материалы, поставляемые подрядчиком								
I	Труба 76х3,0 / В-Ст 20	ГОСТ I0704-76 / ТУ ГОСТ I0705-80	п.м.	006				3,42	5,4
2	То же ⌀ 57х3,0	ГОСТ I0704-76 / ТУ ГОСТ I0705-80	п.м.	006				I0,8	4,0
3	То же ⌀ 45х2,5	ГОСТ I0704-76 / ТУ ГОСТ I0705-80	п.м.	006				II,4	2,62
4	То же ⌀ 32х2,5	ГОСТ I0704-76 / ТУ ГОСТ I0705-80	п.м.	006				I6,0	I,8
5	То же ⌀ 89х3,0	ГОСТ I0704-76 / ТУ ГОСТ I0705-80	п.м.	006				30	6,36
6	То же ⌀ I8х2.0	ГОСТ I0704-76 / ТУ ГОСТ I0705-80	п.м.	006				I5	0,79

Инв. № подл. | Подпись и дата | Взам. инв. №

Инв. №

Гл.инж.	пр.Павлов	
Нач.отд.	Лешин	
Гл.спец.	Ширков	
Рук.гр.	Петрусенко	
Инж.	Юдакова	
Н.контр.	Евдокимов	

Привязан

ТП 405-7-4.86 ТС.С02

Цех по ремонту автомобильных шин

СО по чертежам основного комплекта марки ТС

Стадия	Лист	Листов
РП	I	5

ГПИ Резинопроект г.Москва

ЦИТП 55 12103

Альбом III ч 1

Позиция	Наименование и техническая характеристика оборудования и материалов. Завод-изготовитель (для импортного оборудования - страна, фирма)	Тип, марка оборудования. Обозначение документа и номер опросного листа	Единица измерения: Наименование	Единица измерения: Код	Код завода-изготовителя	Код оборудования, материала	Цена единицы оборудования, тыс. руб.	Количество	Масса единицы оборудования, кг
1	2	3	4	5	6	7	8	9	10
7	Труба ⌀ 2I,3x2,8	ГОСТ 3262-75	п.м.	006				I0	I,25
8	Переход Пэ 76x3,5-57x3,0	ГОСТ I7378-83	шт.	796				6	0,4
9	То же Пэ 57x4-32x2,0	ГОСТ I7378-83	шт	796				5	0,2
I0	То же К 57x4-32x2,0	ГОСТ I7378-83	шт	796				7	0,2
II	То же Э 57x4,0-45x2,5	ГОСТ I7378-83	шт	796				3	0,2
I2	То же Э 45x2,5-32x2,0	ГОСТ I7378-83	шт	796				I	0,I
I3	То же Э 57x4,0-25xI,6	ГОСТ I7378-83	шт	796				2	0,2
I4	То же К 45x25-32x2,0	ГОСТ I7378-83	шт	796				3	0,I
I5	То же Э 45x2,5-25xI,6	ГОСТ I7378-83	шт	796				2	0,I
I6	То же К 57x4,0-25xI,6	ГОСТ I7378-83	шт	796				I	0,I
I7	Отвод П90° 45x2,5 / ст.20	ГОСТ I7375-83	шт	796				8	0,3
I8	То же 57x3,0 / ст.20	ГОСТ I7375-83	шт	796				4	0,5

Привязан

Инв. №

ТП 405-7-4.86 ТС С02

Лист 2

Инв. № подл. | Подпись и дата | Взам. инв. №

Альбом VIII-4.1

Позиция	Наименование и техническая характеристика оборудования и материалов. Завод-изготовитель (для импортного оборудования - страна, фирма)	Тип, марка оборудования. Обозначение документа и номер опросного листа	Единица измерения: Наименование	Единица измерения: Код	Код завода-изготовителя	Код оборудования, материала	Цена единицы оборудования, тыс. руб.	Количество	Масса единицы оборудования, кг
1	2	3	4	5	6	7	8	9	10
I9	Отвод П90° $\frac{89\times3,5}{ст.20}$	ГОСТ I7375-83	шт	796				8	I,4
20	Опора неподвижная хомутовая Ду 65 ТI2.04	ТП серия 4.903-I0	шт	796				I	4,I
2I	Опора подвижная ОПП2-I.00.57	ТУ ГОСТ 22I30-76	шт	796				4	I,2
22	То же ОПП2-I00.76	ТУ ГОСТ 22I30-76	шт	796				3	I,2
23	Опора подвижная 32-Т.I3.0I	ТП серия 4.903-I0	шт	796				4	0,7
24/Ц.7 I.8	Фланец I-40-I,6	ГОСТ I282I-80	шт	796				8	I,85
25/Ш.7	Фланец I-25-I,6	ГОСТ I282I-80	шт	796				4	I,05
26	Заглушка 50хI0	ГОСТ I7379-83	шт	796				I	0,2
26а	Заглушка 25хI0	ГОСТ I7379-83	шт	796				2	0,I
27	То же 40хI0	ГОСТ I7379-83	шт	796				I	0,I
28	Прокладка из паронита Ду 40	ГОСТ 48I-80	шт	796				4	0,0I6
29	То же Ду 25	ГОСТ 48I-80	шт	796				2	-

Взам. инв. №

Подпись и дата

Инв. № подл.

Привязан

Инв. №

ТП 405-7-4.86 ТС С02

Лист 3

Отбонуч

Позиция	Наименование и техническая характеристика оборудования и материалов. Завод-изготовитель (для импортного оборудования - страна, фирма)	Тип, марка оборудования. Обозначение документа и номер опросного листа	Единица измерения: Наименование	Единица измерения: Код	Код завода-изготовителя	Код оборудования, материала	Цена единицы оборудования, тыс. руб.	Количество	Масса единицы оборудования, кг
1	2	3	4	5	6	7	8	9	10
30	Болт с гайкой М16х60	ГОСТ7798-70 ГОСТ 5915-70	шт	796				I6	0,I7
3I	То же М12х60	ГОСТ7798-70 ГОСТ5915-70	шт	796				8	0,I
32,I.I2 II,II 33,II,40 41	Штуцер М20хI,5-50	ЗК4-46-76 уст.I	шт	796				I	0,I6
33/I.I3	Бобышка БШ-М27-55	ЗК4-I-75							
II.I2		уст.I0	шт	796				2	0,6
34/Ш.I2	Бобышка БШ-М27-55	ЗК4-3-75							
37		уст.8	шт	796				2	2,38
35/38	Бобышка БШ-М27-55	ЗК4-2-75 уст.I8	шт	796				I	
35/39	Бобышка БСI-М33-II5	ЗК4-4-75 уст.22	шт	796				I	I,5
36	Маты минераловатные прошивные в обкладке из металлической	ГОСТ	м3					I,23	
	сетки М I50	2I880-76							
37	То же с Купл.=I,2	ГОСТ 2I880-76	м3					I,48	
38	Полуцилиндры минераловатные на синтетическом связующем М I50	ГОСТ 23208-83	м3					0,776	
39	Листы из алюминиевых сплавов АДI-Н	ГОСТ 2I63I-76	м2					29,I5	

Инв. № подл. | Подпись и дата | Взам. инв. №

Приязан

Инв. №

ТП 405-7-4.86 ТС С02

Лист 4

Альбом VII

Позиция	Наименование и техническая характеристика оборудования и материалов. Завод-изготовитель (для импортного оборудования - страна, фирма)	Тип, марка оборудования. Обозначение документа и номер опросного листа	Единица измерения: Наименование	Единица измерения: Код	Код завода-изготовителя	Код оборудования, материала	Цена единицы оборудования, тыс. руб.	Количество	Масса единицы оборудования, кг
1	2	3	4	5	6	7	8	9	10
40	Листы из алюминиевых сплавов с Красх.=I,I6	ГОСТ 2I63I-76	м2					33,8I	
4I	Стеклопластик рулонный марки РСТ-Ф	ТУ 6-II-I45--74	м2					32,23	
42	То же с Красх.=I,I	ТУ 6-II-I45--74	м2					35,45	

Взам. инв. №

Подпись и дата

Инв. № подл.

Привязан

Инв. №

ТП 405-7-4.83 ТС С02

Лист 5

gost.e-ecolog.ru