ТИПОВОЙ ПРОЕКТ
405-7-4.86

ЦЕХ ПО РЕМОНТУ АВТОМОБИЛЬНЫХ ШИН

МОЩНОСТЬЮ

17, 24 и 30 ТЫС. РЕМОНТОВ В ГОД

АЛЬБОМ VI

НЕСТАНДАРТИЗИРОВАННОЕ ОБОРУДОВАНИЕ

gost.e-ecolog.ru

ЦЕНТРАЛЬНЫЙ ИНСТИТУТ ТИПОВОГО ПРОЕКТИРОВАНИЯ ГОССТРОЯ СССР
КАЗАХСКИЙ ФИЛИАЛ

Заказ № 3595 Тираж 150 экз. Цена 4-94 Инв № 405-7-446 а6 Сдано в печать 4/IX-84г

ТИПОВОЙ ПРОЕКТ

405-7-4.86

ЦЕХ ПО РЕМОНТУ АВТОМОБИЛЬНЫХ ШИН МОЩНОСТЬЮ 17, 24 И 30 ТЫС. РЕМОНТОВ В ГОД

АЛЬБОМ VI

СОСТАВ ПРОЕКТА

АЛЬБОМ I		ПОЯСНИТЕЛЬНАЯ ЗАПИСКА.
АЛЬБОМ II		ТЕХНОЛОГИЧЕСКИЕ РЕШЕНИЯ.
АЛЬБОМ III	ЧАСТЬ 1 ЧАСТЬ 2	АРХИТЕКТУРНО-СТРОИТЕЛЬНЫЕ РЕШЕНИЯ. КОНСТРУКЦИИ ЖЕЛЕЗОБЕТОННЫЕ. СТРОИТЕЛЬНЫЕ ИЗДЕЛИЯ. КОНСТРУКЦИИ МЕТАЛЛИЧЕСКИЕ.
АЛЬБОМ IV		ОТОПЛЕНИЕ И ВЕНТИЛЯЦИЯ. ВНУТРЕННИЙ ВОДОПРОВОД И КАНАЛИЗАЦИЯ.
АЛЬБОМ V		СИЛОВОЕ ЭЛЕКТРООБОРУДОВАНИЕ И ЭЛЕКТРООСВЕЩЕНИЕ. СВЯЗЬ И СИГНАЛИЗАЦИЯ. АВТОМАТИЗАЦИЯ И КИП.
АЛЬБОМ VI		НЕСТАНДАРТИЗИРОВАННОЕ ОБОРУДОВАНИЕ.
АЛЬБОМ VII	ЧАСТЬ 1 ЧАСТЬ 2	СПЕЦИФИКАЦИИ ОБОРУДОВАНИЯ.
АЛЬБОМ VIII		ВЕДОМОСТИ ПОТРЕБНОСТИ В МАТЕРИАЛАХ.
АЛЬБОМ IX	ЧАСТЬ 1 ЧАСТЬ 2 ЧАСТЬ 3	СМЕТЫ.

РАЗРАБОТАН
ГПИ РЕЗИНОПРОЕКТ
г. МОСКВА

УТВЕРЖДЕН
МИНИСТЕРСТВОМ НЕФТЕПЕРЕРАБАТЫВАЮЩЕЙ И НЕФТЕХИМИЧЕСКОЙ ПРОМЫШЛЕННОСТИ СССР.
25.07.86. Заключение N20/2035

ГЛАВНЫЙ ИНЖЕНЕР ИНСТИТУТА — В.А. БУЛАНЯН

ГЛАВНЫЙ ИНЖЕНЕР ПРОЕКТА — П.К. ПАВЛОВ

Альбом VI

Типовой проект 405-7-4.86

СОДЕРЖАНИЕ АЛЬБОМА

Обозначение	Наименование	Стр. альбома
	Титульный лист	
	Содержание альбома VI лист 1	2
	лист 2	3
	Тележка поз. 112.	
640/130-ЦТ-4 ВС	Ведомость спецификаций	4
640/130-ЦТ-4 ВМ	Ведомость материалов	4
640/130-ЦТ-4 ВП	Ведомость покупных изделий	6
640/130-ЦТ-4 000 000	Спецификация	6
640/130-ЦТ-4 001 000	Рама Спецификация	6
640/130-ЦТ-4 002 000	Колесо поворотное Спецификация	6
640/130-ЦТ-4 000 000 СБ	Тележка поз. 112. Сборочный чертеж.	7
640/130-ЦТ-4 001 000 СБ	Рама Сборочный чертеж.	8
640/130-ЦТ-4 001 001	Стойка Деталь	9
640/130-ЦТ-4 001 002	Вешало Деталь	9
640/130-ЦТ-4 001 003	Раскос Деталь	9
640/130-ЦТ-4 001 004	Косынка Деталь	9
640/130-ЦТ-4 002 000 СБ	Колесо поворотное. Сборочный чертеж. Лист 1	10
	Лист 2	11
640/130-ЦТ-4 002 100 СБ	Вилка Сборочный чертеж	12
640/130-ЦТ-4 002 003	Корпус Деталь	12
640/130-ЦТ-4 002 002	Втулка Деталь	13
640/130-ЦТ-4 002 007	Втулка Деталь	13
640/130-ЦТ-4 001 005	Заглушка Деталь	13
640/130-ЦТ-4 001 006	Заглушка Деталь	13
640/130-ЦТ-4 002 006	Втулка Деталь	14
640/130-ЦТ-4 002 008	Ось Деталь	14
640/130-ЦТ-4 002 010	Кольцо уплотнительное Деталь	14
640/130-ЦТ-4 002 009	Прокладка Деталь	14
640/130-ЦТ-4 002 005	Крышка Деталь	15
640/130-ЦТ-4 002 011	Прокладка Деталь	15
640/130-ЦТ-4 002 012	Кольцо уплотнительное Деталь	15
640/130-ЦТ-4 002 001	Ступица Деталь	16
640/130-ЦТ-4 002 004	Крышка Деталь	16
640/130-ЦТ-4 002 100	Вилка Спецификация	16
640/130-ЦТ-4 002 101	Ось Деталь	16
640/130-ЦТ-4 002 102	Опора Деталь	17
640/130-ЦТ-4 002 103	Щека Деталь	17
640/130-ЦТ-4 003 000	Колесо неповоротное Спецификация	17
640/130-ЦТ-4 003 000 СБ	Колесо неповоротное Сборочный чертеж.	18
640/130-ЦТ-4 003 100	Кронштейн Спецификация	19
640/130-ЦТ-4 003 100 СБ	Кронштейн Сборочный чертеж	19
640/130-ЦТ-4 003 102	Щека Деталь	19
	Тележка для покрышек поз. 111	
640/130-ЦТ-5. ВС	Ведомость спецификаций	20
640/130-ЦТ-5. ВМ	Ведомость материалов	20
640/130-ЦТ-5 ВП	Ведомость покупных изделий	21
640/130-ЦТ-5 000 000	Спецификация	22
640/130-ЦТ-5 001 000	Рама Спецификация	22
640/130-ЦТ-5 001 005	Раскос Деталь	22
640/130-ЦТ-5 001 007	Косынка Деталь	22
640/130-ЦТ-5 000 000 СБ	Тележка для покрышек поз. 111 Сборочный чертеж.	23
640/130-ЦТ-5 001 000 СБ	Рама Сборочный чертеж	24
640/130-ЦТ-5 001 001	Стойка Деталь	25
640/130-ЦТ-5 001 002	Вешало Деталь	25
640/130-ЦТ-5 001 003	Раскос Деталь	25
640/130-ЦТ-5 001 004	Ручка Деталь	25
	Поддон плоский поз. 115	
640/130-ЦТ-6. ВС	Ведомость спецификаций	26
640/130-ЦТ-6 ВМ	Ведомость материалов	26
640/130-ЦТ-6 000 000 СБ	Сборочный чертеж	27
640/130-ЦТ-6 000 001	Опора Деталь	27
640/130-ЦТ-6 000 002	Связь Деталь	27
640/130-ЦТ-6 000 000	Поддон плоский поз. 115 Спецификация	28
640/130-ЦТ-6 000 003	Связь Деталь	28
	Склиз поз. 113	
640/130-ЦТ-7. ВС	Ведомость спецификаций	28
640/130-ЦТ-7 ВП	Ведомость покупных изделий	29
640/130-ЦТ-7 ВМ	Ведомость материалов	29
640/130-ЦТ-7 000 000	Спецификация	30
640/130-ЦТ-7 000 001	Шпилька Деталь	30
640/130-ЦТ-7 000 002	Кольцо Деталь	30
640/130-ЦТ-7 000 000 СБ	Склиз, поз. 113 Сборочный чертеж	31
	Склиз поз. 116	
640/130-ЦТ-8. ВС	Ведомость спецификаций	32
640/130-ЦТ-8. ВП	Ведомость покупных изделий	32
640/130-ЦТ-8 000 000	Спецификация	33
640/130-ЦТ-8 000 001	Шпилька Деталь	33
640/130-ЦТ-8 000 002	Кольцо Деталь	33

Инв. № подл. | Подпись и дата | Взам. инв. № | Инв. № дубл. | Подпись и дата

Привязан

Изм.	Лист	№ документа	Подпись	Дата
Гл. инж. пр.	Павлов			

Содержание альбома VI

Лит.	Лист	Листов
	1	2

ГПИ Резинопроект г. Москва.

Формат А2

Содержание альбома

(продолжение).

Обозначение	Наименование	Стр. альбома
640/130-ЦТ-8 000000СБ	Склиз поз. 116 Сборочный чертеж	34
	Тележка для покрышек поз. 117	
640/130-ЦТ-9. ВС	Ведомость спецификаций	35
640/130-ЦТ-9. ВМ	Ведомость материалов	35
640/130-ЦТ-8 ВМ	Склиз поз. 116 Ведомость материалов	35
	Тележка для покрышек поз. 117	
640/130-ЦТ-9 ВП	Ведомость покупных изделий	36
640/130-ЦТ-9 000000	Спецификация	37
640/130-ЦТ-9 001000	Рама Спецификация	37
640/130-ЦТ-5 001006	Заглушка. Деталь	37
640/130-ЦТ-9 000000СБ	Тележка для покрышек поз. 117 Сборочный чертеж	38
640/130-ЦТ-9 001000СБ	Рама Сборочный чертеж	39
640/130-ЦТ-9 001001	Стойка Деталь	40
640/130-ЦТ-9 001002	Вешало Деталь	40
	Захватное устройство поз. 118	
640/130-ЦТ-10 ВС	Ведомость спецификаций	40
640/130-ЦТ-10 ВМ	Ведомость материалов	41
640/130-ЦТ-10 000000	Спецификация	41
640/130-ЦТ-11 000003	Стойка Деталь	41
640/130-ЦТ-10 000000СБ	Захватное устройство поз. 118 Сборочный чертеж.	42
640/130-ЦТ-10 000001	Опора нижняя Деталь.	43
640/130-ЦТ-10 000002	Фиксатор. Деталь	43
640/130-ЦТ-10 000003	Опора верхняя. Деталь	44
640/130-ЦТ-10 000004	Косынка. Деталь	44
640/130-ЦТ-10 000005	Штырь Деталь	44
640/130-ЦТ-10 000006	Заглушка Деталь	44
	Стойка поз. 119	
640/130-ЦТ-11. ВС	Ведомость спецификаций	45
640/130-ЦТ-11. ВП	Ведомость покупных изделий	45
640/130-ЦТ-11. ВМ	Ведомость материалов	46
640/130-ЦТ-11 000000	Спецификация.	46
640/130-ЦТ-11 000001	Косынка Деталь	46
640/130-ЦТ-11 000000СБ	Сборочный чертеж	47
640/130-ЦТ-11 000005	Шпилька Деталь	47
640/130-ЦТ-11 000006	Кольцо Деталь.	47

Обозначение	Наименование	Стр. альбома
	Задание заводу-изготовителю.	
	Энергоустановки щит КИП	
АТ1-001 л. 1-7	Общий вид.	48
АТ1-002 л. 1	Таблица соединений.	50
АТ1-003 л. 1	Таблица подключения	50
	Тепловой пункт щит КИП	
АТ3-001 л 1-8	Общий вид	51
АТ3-002 л. 1-2	Таблица соединений	53
АТ3-003 л. 1.	Таблица подключения	54
	Вентсистема П1 Щит регулирования.	
АТ5-001 л. 1-5	Общий вид	55
АТ5-002 л. 1-3	Таблица соединений.	57
АТ5-003 л 1-3	Таблица подключения	58
АТ1. СО2	Спецификация щитов	59
АТ3. СО2	Спецификация щитов	60
АТ5. СО2	Спецификация щитов	61
ЭМ. ВО л. 1	Ящик ЯУС-58(57)	62
	Чертеж общего вида.	
ЭМ. 5 л. 1	Технические данные аппаратов	62
эм. Э4 л. 1	Схема электрическая соединений	63
ЭМ. Т6 л. 1.	Таблица перечня надписей.	63

Инв. № подл. | Подпись и дата | Взам. инв. № | Инв. № дубл. | Подпись и дата

Привязан

Инв. № | Изм. Лист № докум. Подпись Дата

Альбом II

Типовой проект 405-7-4.86

№ п/п	Наименование	Документ на сортамент	Материал ГОСТ. ОСТ. ТУ и Бр.	Кол-во массовт	Примеч.
1	Труба 80×3	ГОСТ 8734-75	В10 ГОСТ 8733-74	0,0054	
2	50×3	— " —	— " —	0,0074	
3	40×3	— " —	— " —	0,004	
4	Лист Б-5	ГОСТ 19903-74	Ст.3 ГОСТ 14637-79	0,0094	
5	Б-6	— " —	— " —	0,0022	
6	Б-8	— " —	— " —	0,007	
7	Б-10	— " —	— " —	0,0084	
8	Труба 60×30×3-10	ГОСТ 8645-68	В10 ГОСТ 13663-68	0,026	
9	Круг В 24	ГОСТ 2590-71	45 ГОСТ 1050-74	0,0005	
10	Ст.3		Ст.3 ГОСТ 380-71	0,012	
11	Ст. 45		Ст. 45 ГОСТ 1050-74	0,0008	
12	Картон А 1мм		ГОСТ 9347-74	0,00001	
13	Войлок тонкошерстный.		ГОСТ 288-72	0,00001	
14					
15					
16					
17					
18					
19					
20					
21					

Подпись и дата | Инв. № дубл. | Взам. инв. № | Подпись и дата | Инв. № подл.

Изм	Лист	№ докум	Подпись	Дата
Разраб.		Новикова	[signature]	05.86
Проверил		Крылова		
Рук. гр.		Комбратенко	[signature]	
Н. контр.		Епифанов	[signature]	05.86
Утвердил				

640/130-ЦТ-4. ВМ

Тележка поз. 112
Ведомость материалов.

Лит.	Лист	Листов
		1

ГПИ Резинопроект г. Москва

Формат А4

№ строки	Обозначение	Наименование	Куда входит: Обозначение	Кол.	Общее кол.	Примечание
1	640/130-ЦТ-4 000 000	Тележка поз. 112				
2	640/130-ЦТ-4 001 000	Рама			1	
3	640/130-ЦТ-4 002 000	Колесо поворотное			2	
4	640/130-ЦТ-4 002 100	Вилка	640/130-ЦТ-4 002 000	1	2	
5	640/130-ЦТ-4 003 000	Колесо неповоротное			2	
6	640/130-ЦТ-4 003 100	Кронштейн	640/130-ЦТ-4 003 000	1	2	
7						
8						
9						
10						
11						
12						
13						
14						
15						
16						
17						
18						
19						
20						
21						
22						
23						

Подп. и дата | Инв. № дубл. | Взам. инв. № | Подп. и дата | Инв. № подл.

Изм.	Лист	№ докум.	Подп.	Дата
Разраб.		Новикова	[signature]	05.86
Пров.				
Рук. гр.		Комбратенко	[signature]	
Н. контр.		Епифанов	[signature]	05.86
Утв.				

640/130-ЦТ-4 ВС

Тележка поз. 112
Ведомость спецификаций.

Лит.	Лист	Листов
		1

ГПИ Резинопроект г. Москва

Формат А3.

Альбом VI

Типовой проект 405-7-4.85

№ строки	Наименование	Обозначение документа на поставку.	Поставщик	Куда входит (обозначение)	Количество: на изделие	Количество: в комплекты	Количество: на регулир.	Количество: Всего	Примечание.
1	Болт М8 х 25. 66. 029	ГОСТ 7798-70		640/130-ЦТ-4 002000СБ	4			8	
2	М10 х 20. 66. 029			640/130-ЦТ-4 000 000 СБ	8			8	
3	М10 х 30. 66. 029			640/130-ЦТ-4 000 000СБ	8			8	
4									
5	Винт М4 х 14. 66. 029	ГОСТ 1491-80		640/130-ЦТ-4 002 000 СБ	8			16	
6				640/130-ЦТ-4 003 000СБ	8			16	
7								32	
8	Гайка М10. 5. 029	ГОСТ 5915 - 70		640/130-ЦТ-4 000 000 СБ	8			8	
9	М16. 5. 029			640/130-ЦТ-4 002 000СБ	2			4	
10				640/130-ЦТ-4 003000СБ	1			2	
11								6	
12									
13	Шайба 8. 029	ГОСТ 13465 - 77		640/130-ЦТ-4 002 000СБ	4			8	
14	10. 029			640/130-ЦТ-4 000000СБ	16			16	
15	16. 029			640/130-ЦТ-4 002 000СБ	1			2	
16				640/130-ЦТ-4 003000СБ	1			2	
17								4	
18									
19	Шайба 4. 65. Г. 029	ГОСТ 6402-70		640/130-ЦТ-4 002 000 СБ	8			16	
20				640/130-ЦТ-4 003 000СБ	4			8	
21								24	
22	Шайба 16.029	ГОСТ 11371-78		640/130-ЦТ-4 002000 СБ	1			2	
23									

Инв.№ подл. | Подп. и дата | Взам. инв.№ | Инв.№ дубл. | Подп. и дата

Изм.	Лист	№ докум.	Подп.	Дата
Разраб.		Новикова		05.86
Пров.				
Рук. гр.		Кондратенко		
Н. контр.		Епифанов		05.86
Утв.				

640/130 - ЦТ-4 ВП

Тележка
поз. 112.
Ведомость покупных изделий.

Лит	Лист	Листов
	1	2

ТИ резинопроект г. Москва.

Формат А3

№ строки	Наименование	Обозначение документа на поставку.	Поставщик	Куда входит (обозначение)	Количество: на изделие	Количество: в комплекты	Количество: на регулир.	Количество: Всего	Примечание.
1	Подшипник 203	ГОСТ 8338-75		640/130-ЦТ-4 002 000 СБ	2			4	
2				640/130-ЦТ-4 003 000 СБ	2			4	
3								8	
4	205			640/130-ЦТ-4 002 000 СБ	2			4	
5									
6	Шина массивная	ГОСТ 5883-76 Е		640/130-ЦТ-4 002 000 СБ	1			2	
7	резиновая 200 х 50 х 126			640/130-ЦТ-4 003 000 СБ	1			2	
8								4	
9									
10									
11									
12									
13									
14									
15									
16									
17									
18									
19									
20									
21									
22									
23									
24									
25									
26									
27									
28									

Инв.№ подл. | Подп. и дата | Взам. инв.№ | Инв.№ дубл. | Подп. и дата

Изм.	Лист	№ докум.	Подп.	Дата

640/130-ЦТ-4 ВП

Лист 2

Формат А3

Альбом VI

Типовой проект 405-7-4.86

Формат	Зона	Поз.	Обозначение	Наименование	Кол-во	Примеч.
				Документация		
А2			640/130-ЦТ-4.002 ВЗОСБ	Сборочный чертеж	1	
				Сборочные единицы		
А4		1	640/130-ЦТ-4 002 100	Вилка	1	
				Детали		
А4		2	640/130-ЦТ-4. 002 001	Ступица	1	
А4		3	640/130-ЦТ-4. 002 002	Втулка	1	
А3		4	640/130-ЦТ-4. 002 003	Корпус	1	
А4		5	640/130-ЦТ-4 002 004	Крышка	1	
А3		6	640/130-ЦТ-4. 002 005	Крышка	2	
А4		7	640/130-ЦТ-4. 002 006	Втулка	1	
А4		8	640/130-ЦТ-4. 002 007	Втулка	2	
А4		9	640/130-ЦТ-4. 002 008	Ось	1	
А4		10	640/130-ЦТ-4. 002 009	Кольцо уплотнительное	2	
А4		11	640/130-ЦТ-4. 002 010	Прокладка	1	
А4		12	640/130-ЦТ-4. 002 011	Прокладка	2	
А4		13	640/130-ЦТ-4. 002 012	Кольцо уплотнительное	1	
				Стандартные изделия		
				Болт ГОСТ 7798-70		
		15		М8х20.66.029	4	

Инв.№ подл. | Подпись и дата | Взам.инв.№ | Инв.№ дубл. | Подпись и дата

Изм.	Лист	N докум.	Подпись	Дата
Разработ.	Новикова			05.86
Проверил	Крылова			
Рук. гр.	Соловьин			
Н.контр.	Епифанов			
Утв.				

640/130-ЦТ-4. 002.000

Колесо поворотное

Лит.	Лист	Листов
	1	2

ГПИ Резинопроект г. Москва

Формат А4

Формат	Зона	Поз.	Обозначение	Наименование	Кол-во	Примеч.
		17		Винт М4х12.66.029		
				ГОСТ 1491-80	8	
				Гайки ГОСТ 5915-70		
		19		М16.5.029	2	
		20		Шайба 16.029		
				ГОСТ 11371-78	2	
				Шайба ГОСТ 6402-70		
		21		4.65Г.029	8	
		22		16.65Г.029	2	
				Шайба ГОСТ 13465-77		
		23		8.029	4	
		24		16.029	1	
				Подшипник ГОСТ 8338-75		
		26		203	2	0,06кг
		27		205	2	0,1кг
		29		Шина массивная		
				резиновая 200х50х126		
				ГОСТ 5883-76 Е	1	

Инв.№ подл. | Подпись и дата | Взам.инв.№ | Инв.№ дубл. | Подпись и дата

Изм.	Лист	N докум.	Подпись	Дата

640/130-ЦТ-4. 002.000

Лист 2

Формат А4

Формат	Зона	Поз.	Обозначение	Наименование	Кол-во	Примеч.
				Документация		
А2			640/130-ЦТ-4. 000 000СБ	Сборочный чертеж		
				Сборочные единицы		
А4		1	640/130-ЦТ-4.001 000	Рама	1	
А4		2	640/130-ЦТ-4. 002 000	Колесо поворотное	2	
А4		3	640/130-ЦТ-4.003 000	Колесо неповоротное	2	
				Стандартные изделия		
				Болт ГОСТ 7798-70		
		5		М10х20.66.029	8	
		6		М10х30.66.029	8	
		7		Гайка М10.5.029		
				ГОСТ 5915-70	8	
		8		Шайба 10.029		
				ГОСТ 13465-77	16	

Инв.№ подл. | Подпись и дата | Взам.инв.№ | Инв.№ дубл. | Подпись и дата

Изм.	Лист	N докум.	Подпись	Дата
Разработ.	Новикова			05.86
Проверил	Крылова			
Рук. гр.	Кондратенко			
Н.контр.	Епифанов			
Утв.				

640/130-ЦТ-4. 000 000

Тележка поз. 112

Лит.	Лист	Листов
	1	

ГПИ Резинопроект г. Москва

Формат А4

Формат	Зона	Поз.	Обозначение	Наименование	Кол-во	Примеч.
				Документация		
А2			640/130-ЦТ-4.001 000СБ	Сборочный чертеж		
				Детали		
А4		1	640/130-ЦТ-4. 001 001	Стойка	1	
А4		2	640/130-ЦТ-4. 001 002	Вешало	1	
А4		3	640/130-ЦТ-4. 001. 003	Раскос	2	
А4		4	640/130-ЦТ-4. 001 004	Косынка	4	
А4		5	640/130-ЦТ-4. 001 005	Заглушка	2	
А4		6	640/130-ЦТ-4. 001 006	Заглушка	2	
				Лист Б5 ГОСТ 19903-74		
				Ст.3 ГОСТ 1465-77-79		
Б4		7	640/130-ЦТ-4. 001 007	Платик		
				80±0,37х60±0,37	2	0,19кг
Б4		8	640/130-ЦТ-4. 001008	Плита		
				360±0,7х360±0,7	1	5,0кг
Б4		9	640/130-ЦТ-4. 001009	Платик Лист Б6 ГОСТ 19903-74 Ст.3 ГОСТ 14637-79		
				160±0,5 х130±0,5	2	0,97кг
				Труба 60х30х3 ГОСТ 8645-68		
				В10 ГОСТ 13663-68		
Б4		10	640/130-ЦТ-4.001010	Балка L=1450±1,5	2	5,7кг
Б4		11	640/130-ЦТ-4.001011	Балка L=790±1,0	4	3,1кг

Инв.№ подл. | Подпись и дата | Взам.инв.№ | Инв.№ дубл. | Подпись и дата

Изм.	Лист	N докум.	Подпись	Дата
Разработ.	Новикова			05.86
Провер.	Крылова			
Рук. гр.	Кондратенко			
Н.контр.	Епифанов			
Утв.				

640/130-ЦТ-4. 001000

Рама

Лит.	Лист	Листов
	1	

ГПИ Резинопроект г. Москва

Формат А4

Альбом VI

Типовой проект 405-7-4.86

640/130-ЦТ-4.000000СБ

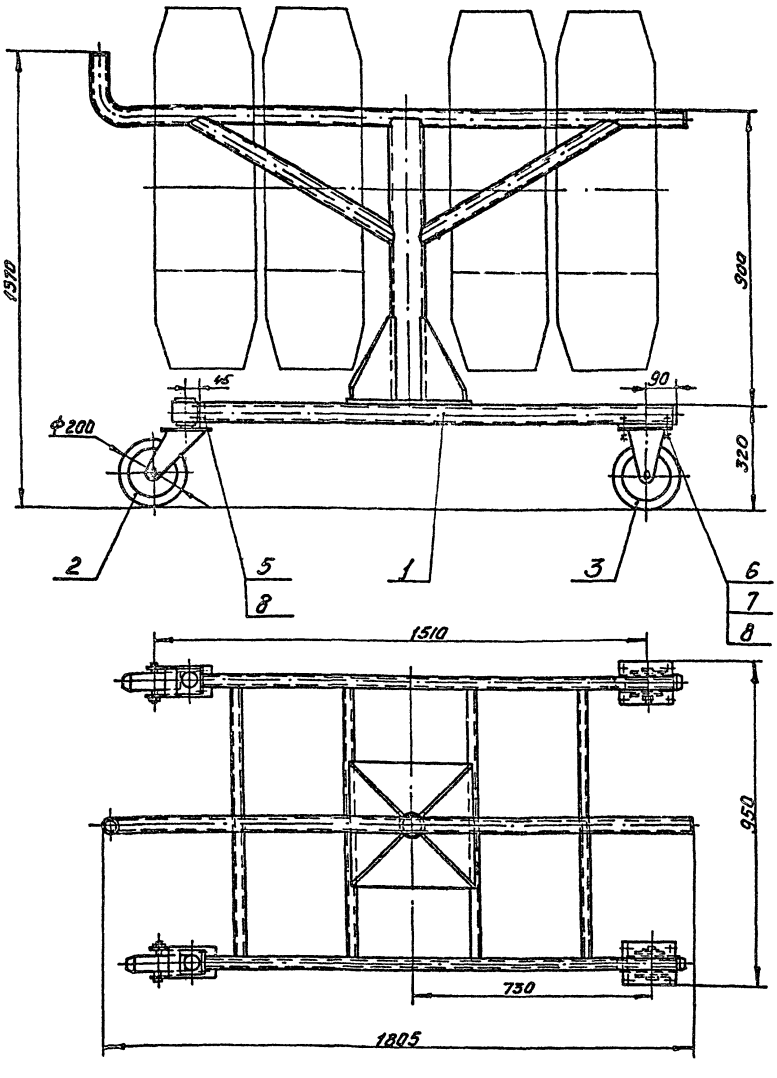

Техническая характеристика

1. Тележка предназначена для транспортирования грузовых покрышек, промазанных клеем.
2. Габаритные размеры покрышки:
   - наружный диаметр, мм 1100;
   - посадочный диаметр, мм 508;
   - ширина профиля, мм 300;
   - масса, кг 60
3. Количество транспортируемых покрышек, шт. ..... 4.

Размеры для справок.

					640/130-ЦТ-4.000000СБ			
Изм.	Лист	№ докум.	Подпись	Дата	Тележка поз. 112 Сборочный чертеж	Лит.	Масса	Масштаб
Разраб.		Новикова		05.86			84	1:10
Провер.		Крылова				Лист	Листов	
Т.контр.								
Рук.гр.		Кондратенко				ГПИ Резинопроект г. Москва		
Н.контр.		Епифанов						
Утв.		Хабибулин						

Инв.№ подл. | Подп. и дата | Взам.инв.№ | Инв.№ дубл. | Подпись и дата

Формат А2

Типовой проект 405-7-4.86 Альбом VII

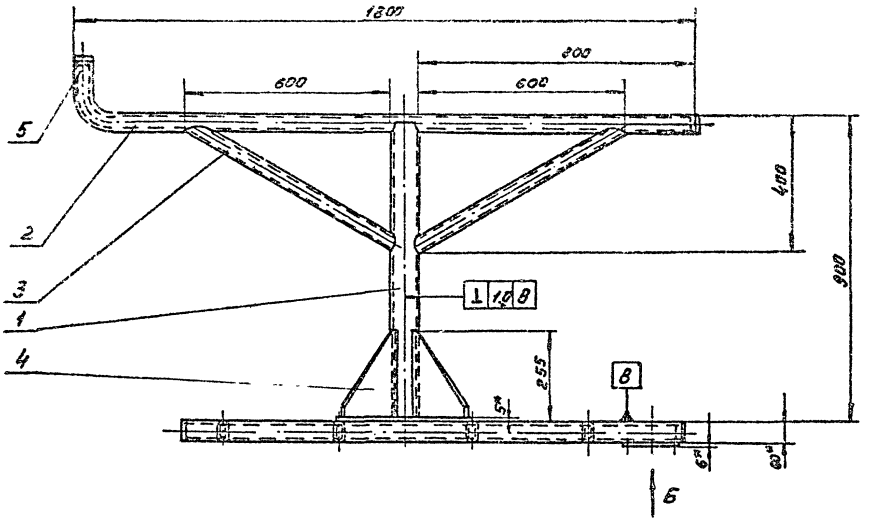

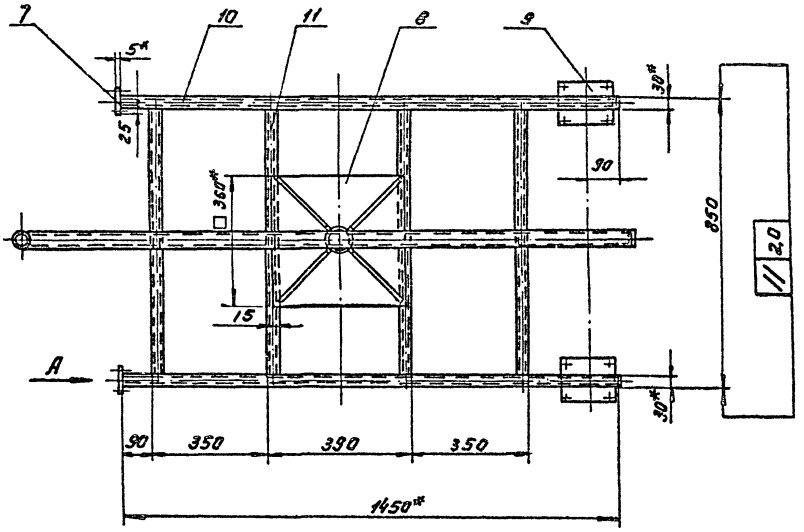

Вид А
М1:2 повернуто

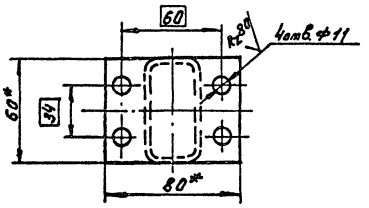

Вид Б
М1:2

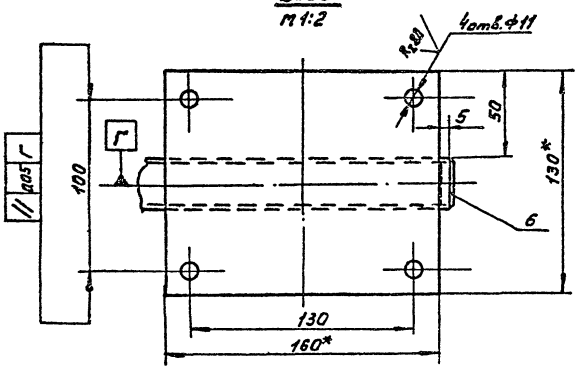

1. Сварные швы по ГОСТ 5264-80 по контуру приварки деталей, катет шва - 3мм. Электрод Э42 по ГОСТ 9467-75.
2. * Размеры для справок.
3. $\pm \frac{IT14}{2}$.
4. Шероховатость реза дет. (поз. 7, 8, 9, 10, 11) Rz80 / V.
5. Покрытие металлоконструкций по ГОСТ 9.032-74. Грунтовка ГФ-021 ГОСТ 25129-82. Эмаль НЦ-132П золотисто-желтая ГОСТ 6631-74.

					640/130-ЦТ-4.001 000 СБ		
Изм.	Лист	№ докум.	Подп.	Дата	Рама	Лит.	Масса	Масштаб
Разраб.		Навикаво		05.86			42,5	1:10
Пров.		Крылова			Сборочный чертеж	Лист	Листов 1
Т. контр.						ГПИ Регионпроект г. Москва	
Рук. гр.		Кондратенко					
Н. контр.		Епифанов					
Утв.							

Формат А2

Инв. № подл. | Подпись и дата | Взам. инв. № | Инв. № дубл. | Подпись и дата

Альбом VII

Типовой проект 405-7-4.86

640/130-ЦТ-4.001003

Rz80 (√)

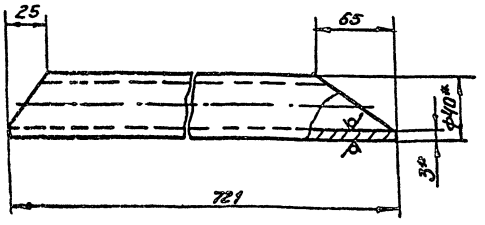

1.* Размеры для справок.
2. $\pm \frac{IT14}{2}$.

Изм. Лист	№ докум.	Подпись	Дата	640/130-ЦТ-4.001003	
Разраб.	Новикова		05.86	Раскос	Лит. / Масса 1,8 / Масштаб 1:2
Провер.	Крылова				Лист / Листов 1
Т. контр.				Труба 40×3 ГОСТ 8734-75 В10 ГОСТ 8733-74	ГПИ Резинопроект г. Москва
Рук. гр.	Кондратенко				
Н. контр.	Елифанов				
Утв.					

Инв. № подл. | Подпись и дата | Взам. инв. № | Инв. № дубл. | Подпись и дата

Формат А4

640/130-ЦТ-4.001004

√ (√)

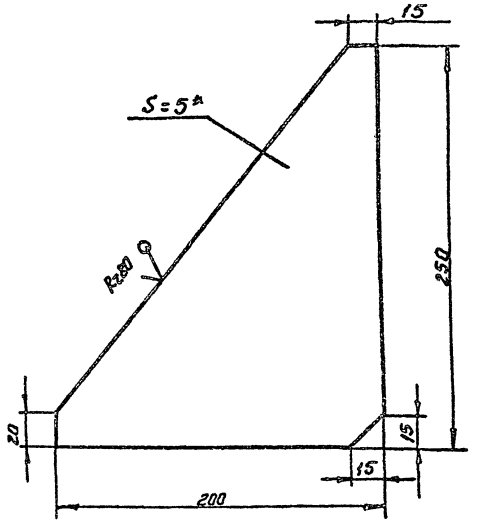

1.* Размер для справок.
2. $\pm \frac{IT14}{2}$.

Изм. Лист	№ докум.	Подпись	Дата	640/130-ЦТ-4.001004	
Разраб.	Новикова		05.86	Косынка	Лит. / Масса 0,8 / Масштаб 1:2
Провер.	Крылова				Лист / Листов 1
Т. контр.				Лист Б5 ГОСТ 19903-74 Ст.3 ГОСТ 14637-79	ГПИ Резинопроект г. Москва
Рук. гр.	Кондратенко				
Н. контр.	Елифанов				
Утв.					

Инв. № подл. | Подпись и дата | Взам. инв. № | Инв. № дубл. | Подпись и дата

Формат А4

640/130-ЦТ-4.001001

Rz80 (√)

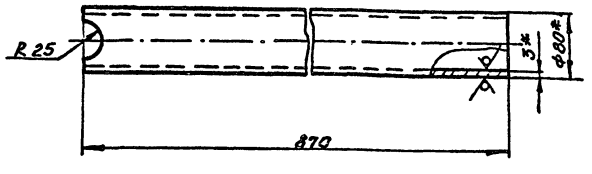

1.* Размеры для справок.
2. H14; $\pm \frac{IT14}{2}$.

Изм. Лист	№ докум.	Подпись	Дата	640/130-ЦТ-4.001001	
Разраб.	Новикова		05.86	Стойка	Лит. / Масса 4,9 / Масштаб 1:5
Провер.	Крылова				Лист / Листов 1
Т. контр.				Труба 80×3 ГОСТ 8734-75 В10 ГОСТ 8733-74	ГПИ Резинопроект г. Москва
Рук. гр.	Кондратенко				
Н. контр.	Елифанов				
Утв.					

Инв. № подл. | Подпись и дата | Взам. инв. № | Инв. № дубл. | Подпись и дата

Формат А4

640/130-ЦТ-4.001002

Rz80 √(√)

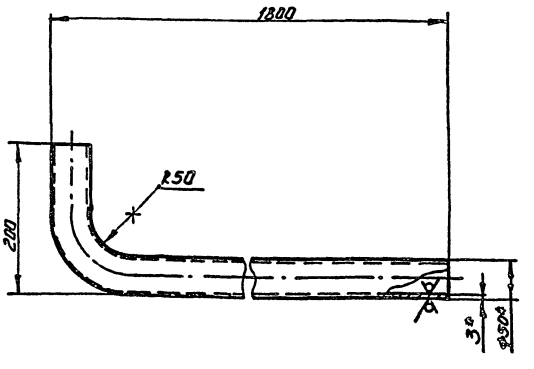

1.* Размеры для справок.
2. $\pm \frac{IT14}{2}$.
3. Развернутая длина - 1918 мм.

Изм. Лист	№ докум.	Подпись	Дата	640/130-ЦТ-4.001002	
Разраб.	Новикова		05.86	Вешало	Лит. / Масса 6,7 / Масштаб 1:5
Пров. гр.	Крылова				Лист / Листов 1
Т. контр.				Труба 50×3 ГОСТ 8734-75* В10 ГОСТ 8733-74	ГПИ Резинопроект г. Москва
Рук. гр.	Кондратенко				
Н. контр.	Елифанов				
Утв.					

Инв. № подл. | Подпись и дата | Взам. инв. № | Инв. № дубл. | Подпись и дата

Формат А4

Альбом VI

Типовой проект 405-7-4.86

640/130-ЦТ-4. 002. СБ

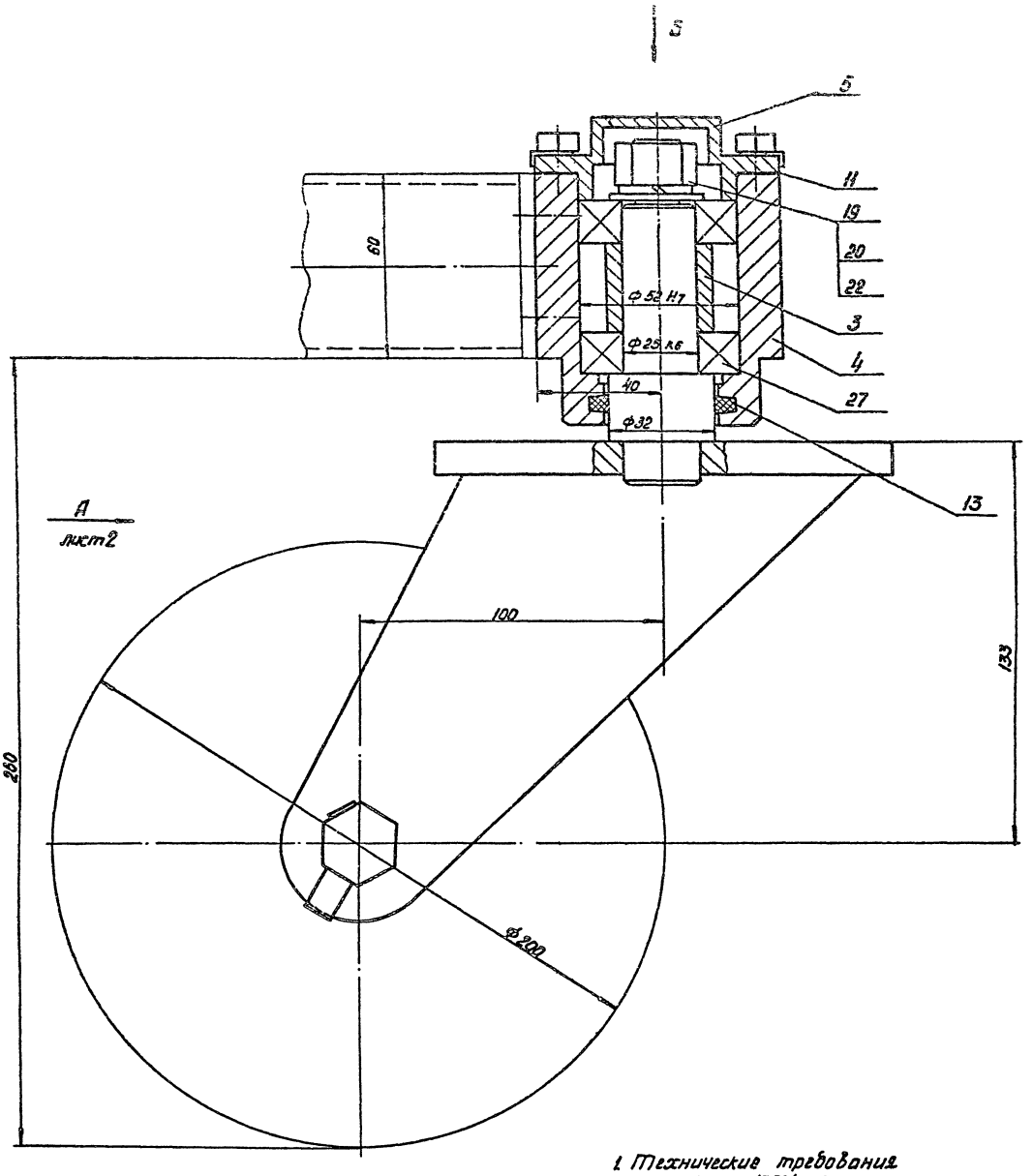

1. Технические требования по ГОСТ 13524-68.
2. Размеры для справок.

Вид Б

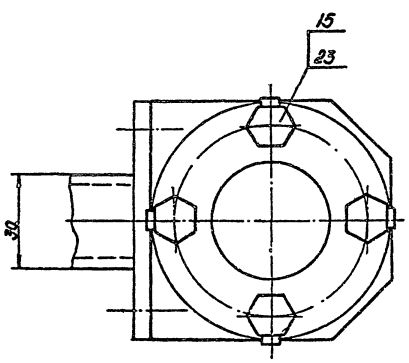

					640/130-ЦТ-4. 002 000 СБ		
Изм.	Лист	№ докум.	Подпись	Дата	Колесо поворотное. Сварочный чертеж	Лит.	Масса 9,3	Масштаб 1:1
Разраб.		Новикова						
Пров.		Крылова				Лист 1	Листов 2	
Т. контр.								
Рук. гр.		Гамбратенко				ГПИ Резинопроект г. Москва		
Н. контр.		Ершанов		05.86				
Утв.								

Формат А2

Инв. № подл. | Подпись и дата | Взам. инв. № | Инв. № дубл. | Подпись и дата

Вид А лист 1.

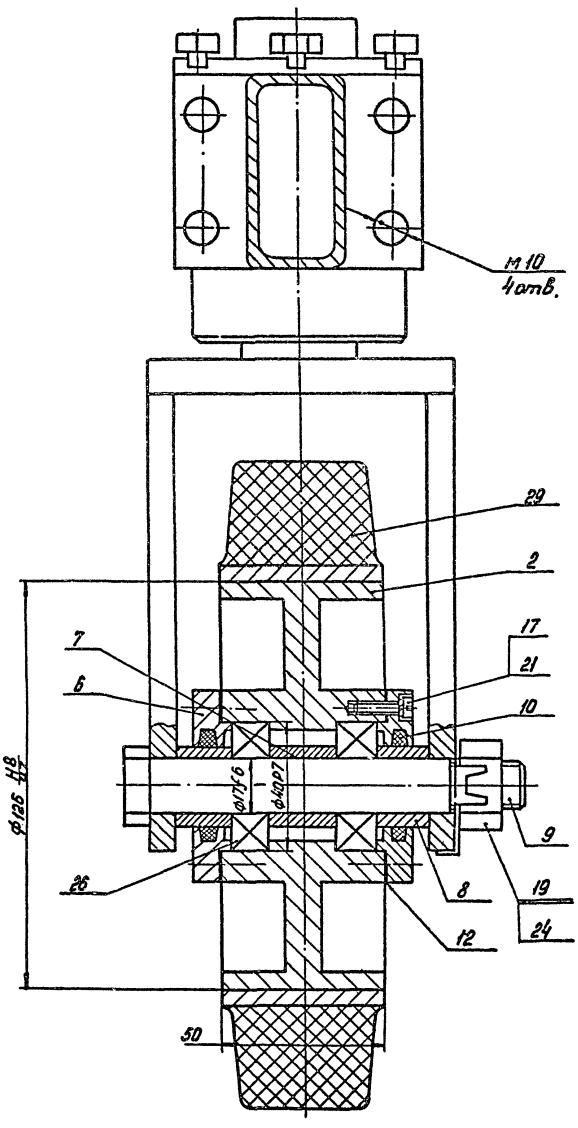

Типовой проект 405-7-4.86

Альбом VI

640/130-ЦТ-4-002-000-СБ

					640/130-ЦТ-4. 002 000 СБ			
Изм	Лист	№ докум.	Подпись	Дата	Колесо поворотное. Сборочный чертеж.	Лит.	Масса	Масштаб
Разраб.		Новикова		05.86				1:1
Пров.		Крылова				Лист	Листов 2	
Т.контр.								
Рук.гр.		Кондратенко				ГПИ Резинопроект г. Москва.		
Н.контр.		Епифанов						
Утв.								

Формат А2

Инв. № подл. | Подпись и дата | Взам. инв. № | Инв. № дубл. | Подпись и дата

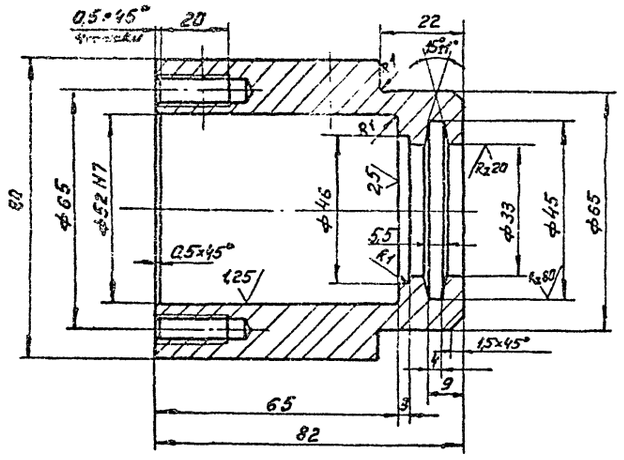

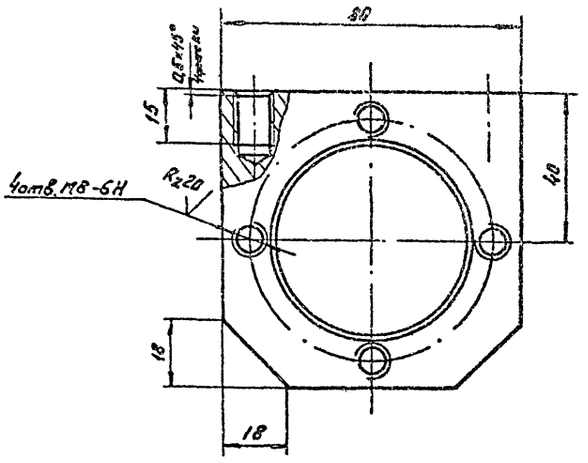

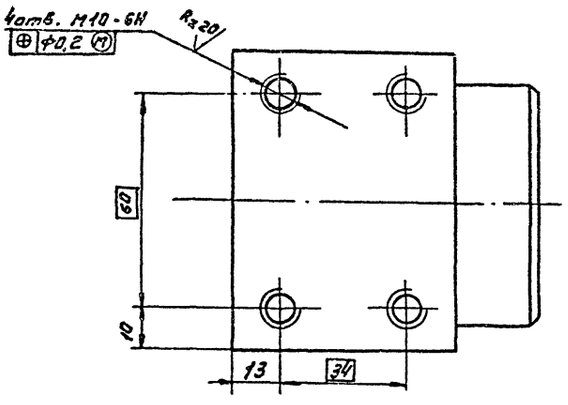

Неуказанные предельные отклонения размеров: отверстий - H14, валов - h14, остальных - $\pm \frac{IT14}{2}$.

					640/130-ЦТ-4. 002 003		
Изм.	Лист	№ докум.	Подп.	Дата	Корпус	Лит.	Масса 2,7 / Масштаб 1:1
Разраб.		Дьякова		05.86		Листов 1	
Пров.		Крылова					
Т.контр.							
Рук.гр.		Кондратенко			Ст.3 ГОСТ 380-71	ГПИ Резинопроект г. Москва	
Н.контр.		Епифанов					
Утв.							

Формат А3

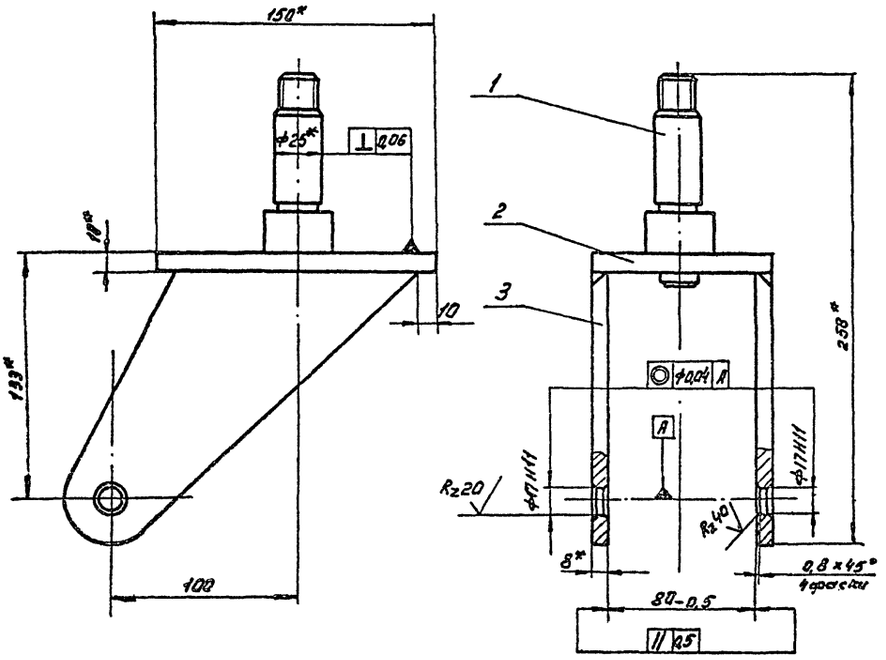

1. Сварные швы по ГОСТ 5264-80 электродом типа Э42 по контуру прилегания валов, катет шва - 5 мм.
2. * Размеры для справок.
3. $\pm \frac{IT14}{2}$.
4. Шероховатость реза дет. поз. 2 - $\overset{Rz40}{\sqrt{}}$.

					640/130-ЦТ-4.002100 СБ		
Изм.	Лист	№ докум.	Подп.	Дата	Вилка	Лит.	Масса 3,1 / Масштаб 1:2
Разраб.		Новикова		05.86		Лист	Листов 1
Пров.		Крылова			Сварочный чертеж		
Т.контр.						ГПИ Резинопроект г. Москва	
Рук.гр.		Кондратенко					
Н.контр.		Епифанов					
Утв.							

Формат А3

Альбом VI

Типовой проект 405-7-4.86

640/130-ЦТ-4.001006

Rz 80

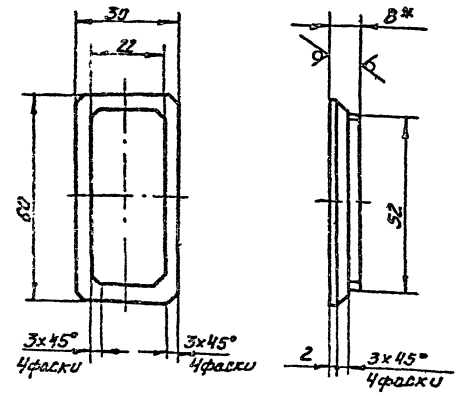

1.* Размер для справок.
2 $\pm \frac{IT14}{2}$.

Изм.	Лист	№ докум.	Подпись	Дата	640/130-ЦТ-4.001006	Лит.	Масса	Масштаб
Разраб.		Новикова		05.86	Заглушка		0,08	1:1
Пров.		Крылова				Лист	Листов	
Т. контр.								
Рук. гр.		Кондратенко			Лист 68 ГОСТ 19903-74 Ст.3 ГОСТ 14637-79	ГПИ Резинопроект г. Москва		
Н. контр.		Епифанов						
Утв.								

Инв. № подл. | Подпись и дата | Взам. инв. № | Инв. № дубл. | Подпись и дата

Формат А4

640/130-ЦТ-4.001005

Rz 80

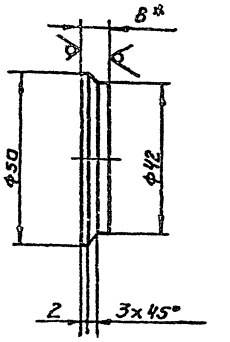

1.* Размер для справок.
2. h14; $\pm \frac{IT14}{2}$.

Изм.	Лист	№ докум.	Подпись	Дата	640/130-ЦТ-4.001005	Лит.	Масса	Масштаб
Разраб.		Новикова		05.86	Заглушка		0,07	1:1
Пров.		Крылова				Лист	Листов 1	
Т. контр.								
Рук. гр.		Кондратенко			Лист 68 ГОСТ 19903-74 Ст.3 ГОСТ 14637-79	ГПИ Резинопроект г. Москва		
Н. контр.		Епифанов						
Утв.								

Инв. № подл. | Подпись и дата | Взам. инв. № | Инв. № дубл. | Подпись и дата

Формат А4

640/130-ЦТ-4.002007

Rz 40

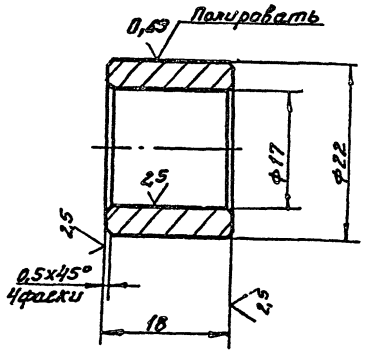

Неуказанные предельные отклонения размеров: отверстий – H14, валов – h14, остальных — $\pm \frac{IT14}{2}$.

Изм.	Лист	№ докум.	Подпись	Дата	640/130-ЦТ-4.002007	Лит.	Масса	Масштаб
Разраб.		Новикова		05.86	Втулка		0,025	2:1
Провер.		Крылова				Лист	Листов 1	
Т. контр.								
Рук. гр.		Кондратенко			Ст.3 ГОСТ 380-71.	ГПИ Резинопроект г. Москва		
Н. контр.		Епифанов						
Утв.								

Инв. № подл. | Подпись и дата | Взам. инв. № | Инв. № дубл. | Подпись и дата

Формат А4

640/130-ЦТ-4.002002

2,5

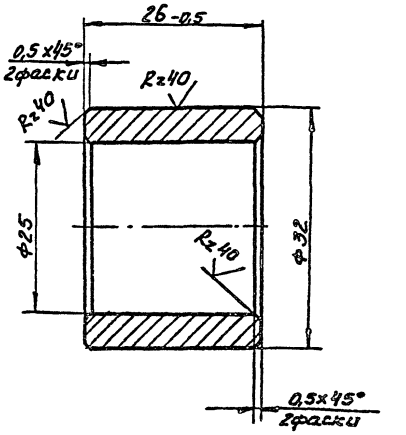

Неуказанные предельные отклонения размеров: H14, h14, $\pm \frac{IT14}{2}$.

Изм.	Лист	№ докум.	Подпись	Дата	640/130-ЦТ-4.002002	Лит.	Масса	Масштаб
Разраб.		Новикова		05.86	Втулка		0,1	2:1
Провер.		Крылова				Лист	Листов 1	
Т. контр.								
Рук. гр.		Роловин			Ст. 3 ГОСТ 380-71	ГПИ Резинопроект г. Москва		
Н. контр.		Епифанов						
Утв.								

Инв. № подл. | Подпись и дата | Взам. инв. № | Инв. № дубл. | Подпись и дата

Формат А4

Типовой проект 405-1-4.86

640/130-ЦТ-4.002.009

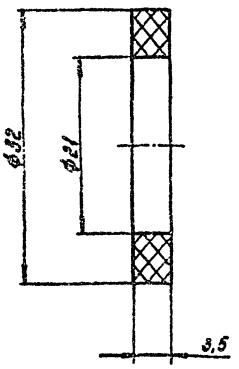

					640/130-ЦТ-4.002.009		
Изм.	Лист	№ докум.	Подпись	Дата			
Разраб.		Новикова		05.86	Кольцо уплотнительное	Лит.	Масса 0.001	Масштаб 2:1
Провер.		Крылова				Лист	Листов 1
Т.контр.							
Рук. гр.		Конвратенко			Войлок тонкошерстный ГОСТ 288-72.	ГПИ Резинопроект г. Москва	
Н. контр.		Епифанов					
Утв.							

Инв. № подл. | Подпись и дата | Взам. инв. № | Инв. № дубл. | Подпись и дата

Формат А4

640/130-ЦТ-4.002.010

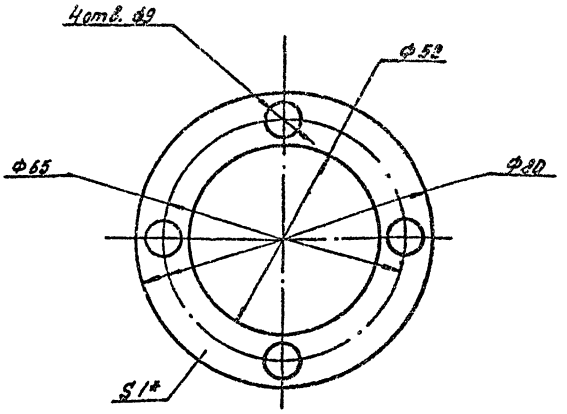

*Размер для справок.

					640/130-ЦТ-4.002.010		
Изм.	Лист	№ докум.	Подп.	Дата			
Разраб.		Новикова		05.86	Прокладка	Лит.	Масса 0.001	Масштаб 1:1
Провер.		Крылова				Лист	Листов 1
Т.контр.							
Рук. гр.		Конвратенко			Картон А 1мм. ГОСТ 9347-74	ГПИ Резинопроект г. Москва	
Н.контр.		Епифанов					
Утв.							

Инв. № подл. | Подпись и дата | Взам. инв. № | Инв. № дубл. | Подпись и дата

Формат А4

640/130-ЦТ-4.002.006

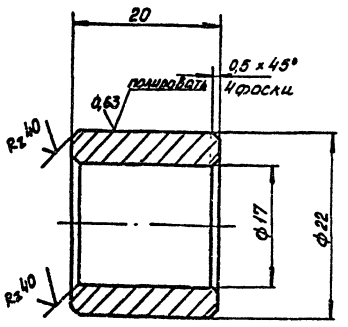

Неуказанные предельные отклонения размеров: $H14, h14, \pm \frac{IT14}{2}$.

					640/130-ЦТ-4.002.006		
Изм.	Лист	№ докум.	Подпись	Дата			
Разраб.		Новикова		05.86	Втулка	Лит.	Масса 0.03	Масштаб 2:1
Провер.		Крылова				Лист	Листов 1
Т.контр.							
Рук. гр.		Конвратенко			Ст3 ГОСТ 380-71	ГПИ Резинопроект г. Москва.	
Н.контр.		Епифанов					
Утв.							

Инв. № подл. | Подпись и дата | Взам. инв. № | Инв. № дубл. | Подпись и дата

Формат А4

640/130-ЦТ-4.002.008

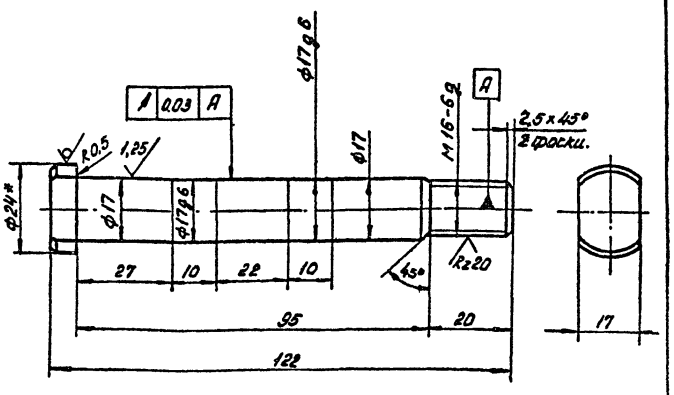

1. * Размер для справок.
2. $h14, \pm \frac{IT14}{2}$.

					640/130-ЦТ-4.002.008		
Изм.	Лист	№ докум.	Подп.	Дата			
Разраб.		Новикова		05.86	Ось	Лит.	Масса 0,2	Масштаб 1:1
Пров.		Крылова				Лист	Листов 1
Т. контр.							
Рук. гр.		Конвратенко			Круг В24 ГОСТ 2590-71 45 ГОСТ 1050-74	ГПИ Резинопроект г. Москва	
Н. контр.		Епифанов					
Утв.							

Инв. № подл. | Подпись и дата | Взам. инв. № | Инв. № дубл. | Подпись и дата

Формат А4

Альбом VI

Типовой проект 405-7-4.86

640/130-ЦТ-4. 002 012

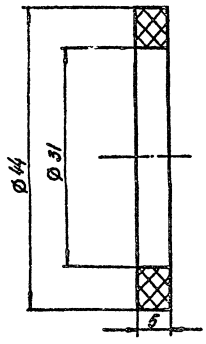

Изм.	Лист.	№ докум.	Подпись	Дата
Разраб.		Дьякова		
Пров.		Крылова		
Т. контр.				
Рук. гр.		Кондратенко		
Н. контр.		Епифанов		
Утв.				

640/130 - ЦТ-4. 002 012

Кольцо уплотнительное.

Войлок тонкошерстный ГОСТ 288-72.

Лит	Масса	Масштаб
	0,001	2:1
Лист	Листов 1	

ТПИ Резинопроект г. Москва.

Формат А4

Инв. № подл. | Подпись и дата | Взам. инв. № | Инв. № дубл. | Подпись и дата

640/130-ЦТ-4. 002 011

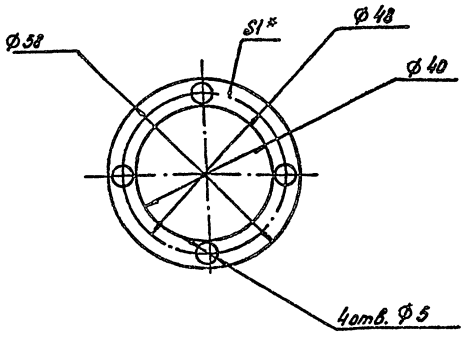

* Размер для справок.

Изм.	Лист.	№ докум.	Подпись	Дата
Разраб.		Новикова		05.86
Пров.		Крылова		
Т. контр.				
Рук. гр.		Головин		
Н. контр.		Епифанов		
Утв.				

640/130 - ЦТ-4. 002 011

Прокладка

Картон А 1 мм ГОСТ 9347-74

Лит	Масса	Масштаб
	0,001	1:1
Лист	Листов 1	

ТПИ Резинопроект г. Москва

Формат А4

Инв. № подл. | Подпись и дата | Взам. инв. № | Инв. № дубл. | Подпись и дата

640/130-ЦТ-4. 002 005

Rz40 (V)

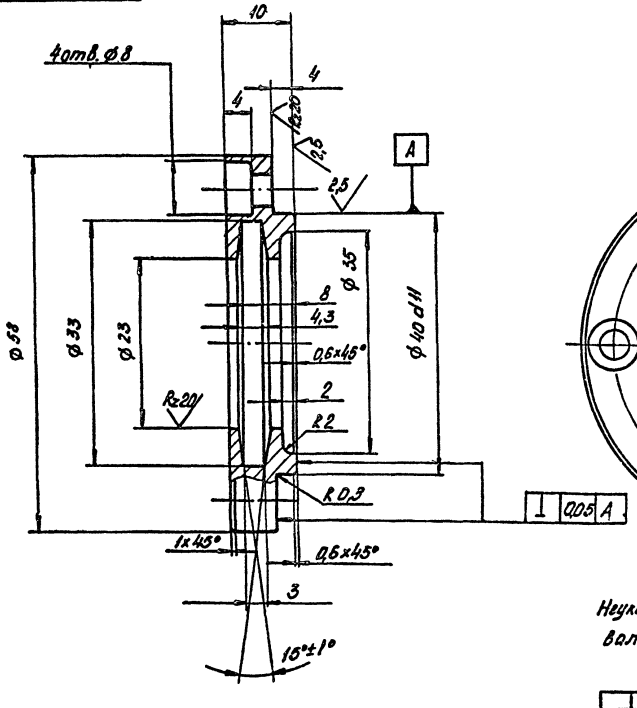

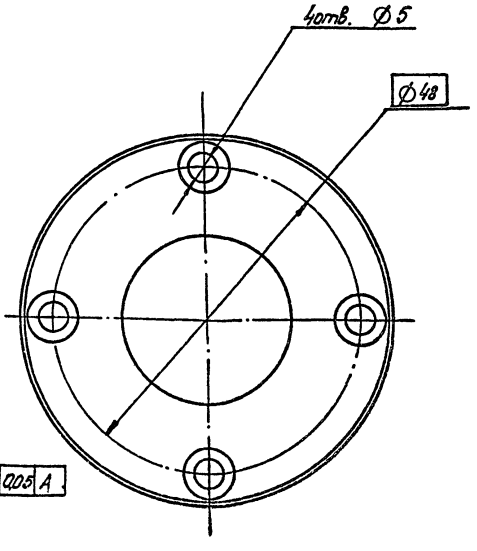

Неуказанные предельные отклонения размеров: отверстий - H14, валов - h14, остальных $\pm\frac{IT14}{2}$.

Изм.	Лист.	№ докум.	Подп.	Дата
Разраб.		Новикова		05.86
Провер.		Крылова		
Т. контр.				
Рук. гр.		Кондратенко		
Н. контр.		Епифанов		
Утв.				

640/130-ЦТ-4.002 005

Крышка

Ст 3 ГОСТ 380-71

Лит.	Масса	Масштаб
	0,16	2:1
Лист	Листов 1	

ТПИ Резинопроект г. Москва.

Формат А3

Инв. № подл. | Подпись и дата | Взам. инв. № | Инв. № дубл. | Подпись и дата

Альбом VI

Типовой проект 405-7-4.86

Инв.№ подл. | Подпись и дата | Взам. инв.№ | Инв.№ дубл. | Подпись и дата

640/130-ЦТ-4.002 004

Rz40 (√)

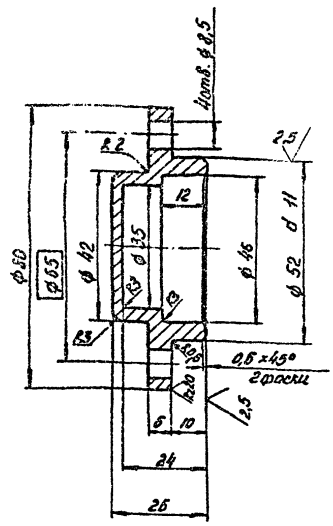

Неуказанные предельные отклонения размеров: H14, h14, $\pm \frac{IT14}{2}$.

Изм.	Лист	№ докум.	Подпись	Дата
Разраб.		Новикова		05.86
Пров.		Крылова		
Т. контр.				
Рук. гр.		Кондратенко		
Н. контр.		Епифанов		
Утв.				

640/130-ЦТ-4.002 004

Крышка

Лит.	Масса	Масштаб
	0,4	1:1
Лист	Листов 1	

Ст.3 ГОСТ 380-71

ГПИ Резинопроект г. Москва.

Формат А4

Формат	Зона	Поз.	Обозначение	Наименование	Кол.	Примеч.
				Документация		
А3			640/130-ЦТ-4.002 ПОСБ	Сборочный чертеж		
				Детали		
А4		1	640/130-ЦТ-4.002 101	Ось	1	
А4		2	640/130-ЦТ-4.002 102	Опора	1	
А4		3	640/130-ЦТ-4.002 103	Щека	2	

640/130-ЦТ-4.002 100

Изм.	Лист	N докум.	Подпись	Дата
Разработ.		Новикова		05.86
Провер.		Крылова		
Рук. гр.		Кондратенко		
Н. контр.		Епифанов		
Утверд.				

Вилка

Лит.	Лист.	Листов
		1

ГПИ Резинопроект г. Москва.

Формат А4

640/130-ЦТ-4.002 001

Rz40 (√)

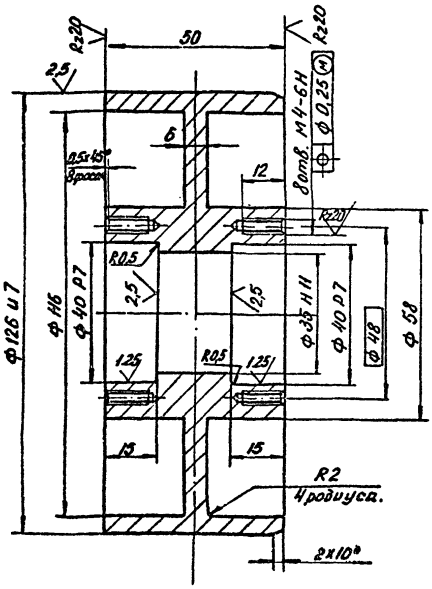

Неуказанные предельные отклонения размеров: H14, h14, $\pm \frac{IT14}{2}$;

Изм.	Лист	№ докум.	Подпись	Дата
Разраб.		Новикова		05.86
Пров.		Крылова		
Т. контр.				
Рук. гр.		Кондратенко		
Н. контр.		Епифанов		
Утв.				

640/130-ЦТ-4.002 001

Ступица

Лит.	Масса	Масштаб
	2,0	1:1
Лист	Листов 1	

Ст.3 ГОСТ 380-71

ГПИ Резинопроект г. Москва.

Формат А4

640/130-ЦТ-4.002 101

Rz40 (√)

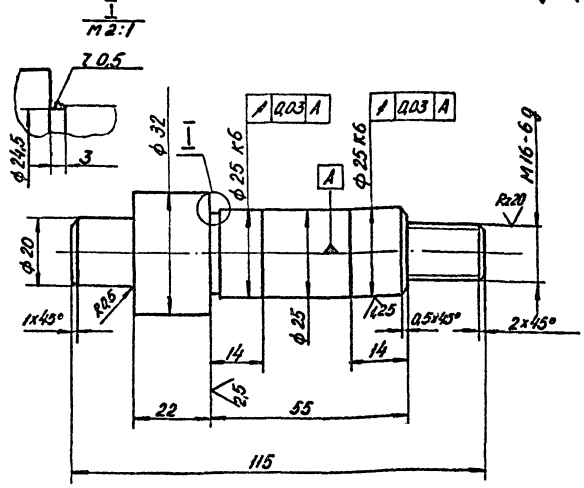

Неуказанные предельные отклонения размеров: h14; $\pm \frac{IT14}{2}$;

Изм.	Лист	№ докум.	Подпись	Дата
Разраб.		Новикова		
Пров.		Крылова		
Т. контр.				
Рук. гр.		Кондратенко		
Н. контр.		Епифанов		
Утв.				

640/130-ЦТ-4.002 101

Ось

Лит.	Масса	Масштаб
	0,32	1:1
Лист	Листов 1	

Сталь 45 ГОСТ 1050-74

ГПИ Резинопроект г. Москва

Формат А4

Альбом ТГТ

Типовой проект 405-7-4.86

Формат	Зона	Поз.	Обозначение	Наименование	Кол.	Примечание
				Документация		
А2			640/130-ЦТ-4.003000СБ	Сборочный чертеж		
				Сборочные единицы		
А4		1	640/130-ЦТ-4.003100	Кронштейн	1	
				Детали		
		2	640/130-ЦТ-4.002001	Ступица	1	
		3	640/130-ЦТ-4.002005	Крышка	2	
		4	640/130-ЦТ-4.002006	Втулка	1	
		5	640/130-ЦТ-4.002007	Втулка	2	
		6	640/130-ЦТ-4.002008	Ось	1	
		7	640/130-ЦТ-4.002009	Кольцо уплотнительное	2	
		8	640/130-ЦТ-4.002011	Прокладка	2	
				Стандартные изделия		
		10		Винт М4х12.66.029 ГОСТ 1491-80	8	
		12		Гайка М16.5.029 ГОСТ 5915-70	1	
		14		Шайба 4.65Г.029 ГОСТ 6402-70	8	
		15		Шайба 16.029 ГОСТ 13465-77	1	
		16		Подшипник 203 ГОСТ 8338-75	2	
		20		Шина массивная резиновая 200×50×126 ГОСТ 5883-76Е	1	

Изм. Лист № докум. Подпись Дата

640/130-ЦТ-4.003000

Разраб. Новикова 05.86
Провер. Крылова
Рук. гр. Конвратенко
Н. контр. Епифанов
Утв.

Колесо неповоротное

Лит. | Лист 1 | Листов 2

ГПИ Резинопроект г. Москва

Лист 2

Формат А4

Инв. № подл. | Подпись и дата | Взам. инв. № | Инв. № дубл. | Подпись и дата

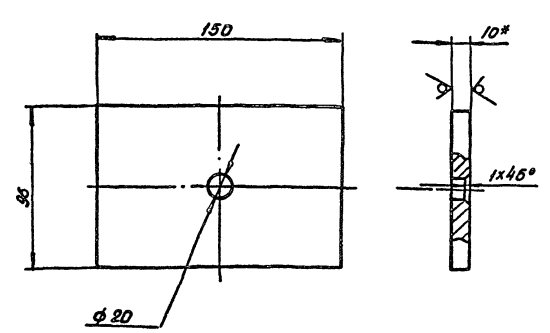

Rz 80 (√)

640/130-ЦТ-4.002102

1.* Размер для справок

2. Н14, ± IT14/2

Изм. Лист № докум. Подпись Дата

640/130-ЦТ-4.002102

Разраб. Новикова 05.86
Провер. Крылова
Т. контр.
Рук. гр. Конвратенко
Н. контр. Епифанов
Утв.

Опора

Лит. | Масса 1,1 | Масштаб 1:1

Лист | Листов 1

Лист Б10 ГОСТ 19903-74 Ст.3 ГОСТ 14637-79

ГПИ Резинопроект г. Москва.

Формат А4

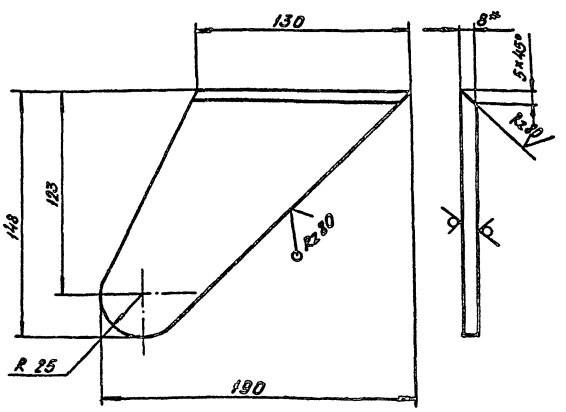

640/130-ЦТ-4.002103

1.* Размер для справок.

2. ± IT14/2

Изм. Лист № докум. Подпись Дата

640/130-ЦТ-4.002103

Разраб. Новикова 05.86
Провер. Крылова
Т. контр.
Рук. гр. Конвратенко
Н. контр. Епифанов
Утв.

Щека

Лит. | Масса 0,8 | Масштаб 1:2

Лист | Листов 1

Лист Б8 ГОСТ 19903-74 Ст.3 ГОСТ 14637-79

ГПИ Резинопроект г. Москва.

Формат А4

Инв. № подл. | Подпись и дата | Взам. инв. № | Инв. № дубл. | Подпись и дата

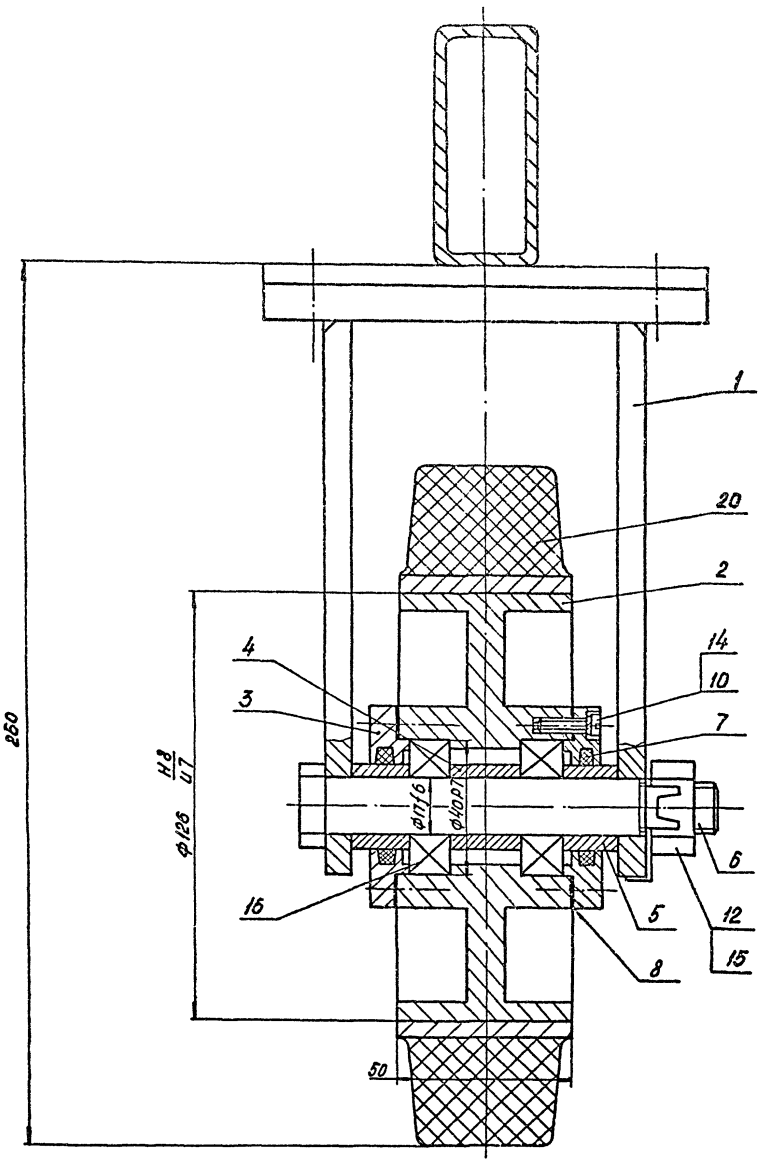

1. Технические требования - по ГОСТ 13524-68.
2. Размеры для справок.

					640/130 - ЦТ-4. 003.000 СБ		
Изм.	Лист	№ докум.	Подпись	Дата	Колесо неповоротное. Сборочный чертеж.	Лит.	Масса 5,7 / Масштаб 1:1
Разраб.		Новиков		05.86		Лист	Листов 1
Пров.		Крылова				ГПИ Резинопроект г. Москва.	
Т.контр.							
Нач.отд.		Кондратенко					
Н.контр.		Елифанов		05.86			
Утв.							

Формат А2

Типовой проект 405-7-4.86

Инв.№ подл. | Подпись и дата | Взам.инв.№ | Инв.№ дубл. | Подпись и дата

640/130-ЦТ-4.003 102

Альбом VII

Типовой проект 405-7-4.86

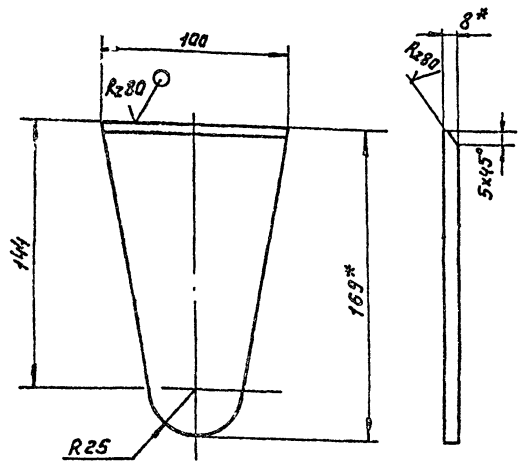

1.* Размеры для справок.
2. ± IT14/2.

Изм.	Лист	№ докум.	Подп.	Дата	640/130-ЦТ-4 003 102			
Разраб.		Новикова		05.86	Щека	Лит.	Масса	Масштаб
Пров.		Крылова					0,7	1:1
Т.контр.						Лист	Листов 1	
Рук.гр.		Голубин			Лист 68 ГОСТ 19903-74 / Ст3 ГОСТ 14637-79	ГПИ Резинопроект г. Москва		
Н.контр.		Епифанов						
Утв.								

Формат А4

Поз.	Зона	Позиция	Обозначение	Наименование	Кол.	Примеч.
				Документация		
А3			640/130-ЦТ-4.003 000 СБ	Сборочный чертеж		
				Детали		
Б4		1	640/130-ЦТ-4.003 101	Пластина		
				Лист Б 10 ГОСТ 19903-74 / Ст3 ГОСТ 14637-79		
				160±0,5х130±0,5	1	1,6 кг
А4		2	640/130-ЦТ-4.003 102	Щека	2	

Изм.	Лист	№ докум.	Подп.	Дата	640/130-ЦТ-4.003.100			
Разраб.		Новикова		05.86	Кронштейн	Лит.	Лист	Листов 1
Пров.		Крылова						
Рук.гр.		Кондратенко				ГПИ Резинопроект г. Москва		
Н.контр.		Епифанов						
Утв.								

Формат А4

640/130-ЦТ-4.003 100 СБ

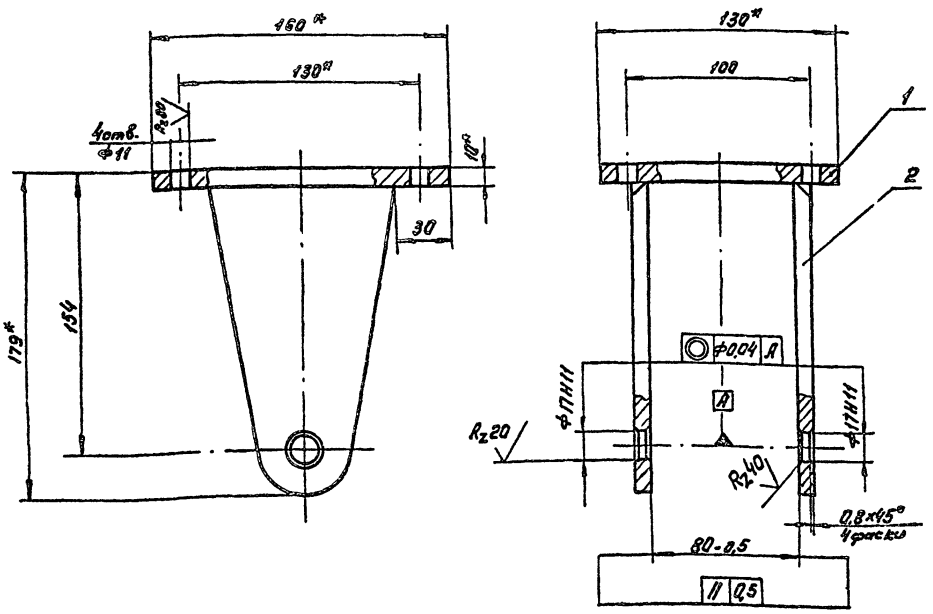

1. Сварные швы по ГОСТ 8264-80 по контуру привариваемых деталей, катет шва - 3мм, Электрод 342 по ГОСТ 9467-75.
2.* Размеры для справок.
3. H14, ± IT14/2.

Изм.	Лист	№ докум.	Подп.	Дата	640/130-ЦТ-4.003.100 СБ			
Разраб.		Новикова		05.86	Кронштейн	Лит.	Масса	Масштаб
Пров.		Крылова					3,0	1:1
Т.контр.					Сборочный чертеж	Лист	Листов 1	
Рук.гр.		Кондратенко				ГПИ Резинопроект г. Москва		
Н.контр.		Епифанов						
Утв.								

Формат А3

Инв. № подл. | Подпись и дата | Взам. инв. № | Инв. № дубл. | Подпись и дата

Инв.№ подл. | Подп. и дата | Взам. инв.№ | Инв.№ дубл. | Подпись и дата

Типовой проект 405-7-4.86

№ п/п	Наименование	Документ на сортамент	Материал ГОСТ ОСТ ТУ и Эр.	Кол-во масса в т	Прим.
1	Труба 40х3	ГОСТ 8734-75	В10 ГОСТ 8733-74	0,004	
2	25х3	— " —	— " —	0,009	
3	20х3	— " —	— " —	0,0022	
4	Лист Б-6	ГОСТ 19903-74	Ст.3 ГОСТ 14637-79	0,003	
5	Б-6	— " —	— " —	0,0022	
6	Б-8	— " —	— " —	0,007	
7	Б-10	— " —	— " —	0,0084	
8	Труба 60х30х3-10	ГОСТ 8645-68	В10 ГОСТ 13663-68	0,02	
9	Круг В 24	ГОСТ 2590-71	45 ГОСТ 1050-74	0,0005	
10	Ст.3		Ст.3 ГОСТ 380-71	0,012	
11	Ст. 45		45 ГОСТ 1050-74	0,0008	
12	Картон А 1мм.		ГОСТ 9347-74	0,00001	
13	Войлок толкошерстный		ГОСТ 288-72	0,00001	
14					
15					
16					
17					
18					
19					
20					
21					

Изм.	Лист	№ докум.	Подпись	Дата
Разраб.		Новикова		05.86
Провери		Крылова		
Рук. гр.		Конратенко		
Н. контр.		Ефремов		05.86
Утвердил				

640/130-ЦТ-5. ВМ

Тележка для покрышек поз. 111. Ведомость материалов.

Лит.	Лист	Листов
		1

ГПИ Резинопроект г. Москва.

Формат А4

№ справ.	Обозначение	Наименование	Куда входит: Обозначение	Кол.	Общее кол.	Примечание
1	640/130-ЦТ-5.000000	Тележка поз.110				
2	640/130-ЦТ-4.002000	Колесо поворотное			2	
3	640/130-ЦТ-4.002100	Вилка	640/130-ЦТ-4.002000	1	2	
4	640/130-ЦТ-4.003000	Колесо неповоротное			2	
5	640/130-ЦТ-4.003100	Кронштейн	640/130-ЦТ-4.003000	1	2	
6	640/130-ЦТ-5.001000	Рама			1	
7						
8						
9						
10						
11						
12						
13						
14						
15						
16						
17						
18						
19						
20						
21						
22						
23						

Инв.№ подл. | Подп. и дата | Взам. инв.№ | Инв.№ дубл. | Подпись и дата

Изм.	Лист	№ докум.	Подп.	Дата
Разраб.		Новикова		05.86
Пров.				
Рук. гр.		Конратенко		
Н. контр.		Ефремов		05.86
Утв.				

640/130-ЦТ-5. ВС

Тележка поз. 111 Ведомость спецификаций.

Лит	Лист	Листов
		1

ГПИ Резинопроект г. Москва.

Формат А3

Альбом III

Типовой проект 405-7-4.86

	Наименование	Обозначение документа на поставку	Поставщик	Куда входит (обозначение)	Количество: На изделие	В комплекты	На регулир.	Всего	Примечание
1	Болт М8х25.66.029	ГОСТ 7798-70		640/130-ЦТ-4.002 000СБ	4			8	
2	М10х20.66.029			640/130-ЦТ-5.000 000 СБ	8			8	
3	М10х30.66.029			640/130-ЦТ-5.000 000СБ	8			8	
4									
5	Винт М4х14.66.029	ГОСТ 1491-80		640/130-ЦТ-4.002 000 СБ	8			16	
6				640/130-ЦТ-4.003 000 СБ	8			16	
7								32	
8									
9	Гайка М10.5.029	ГОСТ 5915-70		640/130-ЦТ-5.000 000СБ	8			8	
10	М16.5.029			640/130-ЦТ-4.002 000 СБ	2			4	
11				640/130-ЦТ-4.003 000 СБ	1			2	
12								6	
13									
14	Шайба 8.029	ГОСТ 13465-77		640/130-ЦТ-4.002 000СБ	4			8	
15	10.029			640/130-ЦТ-5.000 000СБ	16			16	
16	16.029			640/130-ЦТ-4.002 000СБ	1			2	
17				640/130-ЦТ-4.003 000СБ	1			2	
18								4	
19									
20	Шайба 4.65Г.029	ГОСТ 6402-70		640/130-ЦТ-4.002 000СБ	8			16	
21				640/130-ЦТ-4.003 000СБ	4			8	
22								24	
23									

Инв.№ подл. | Подпись и дата | Взам.инв.№ | Инв.№ дубл. | Подпись и дата

Изм.	Лист	№ докум.	Подп.	Дата
Разраб.		Навикова		05.86
Пров.				
Рук.гр.		Кондратенко		
Н.контр.		Епифанов		05.86
Утв.				

640/130-ЦТ-5. ВП

Тележка для покрышек 111 поз. Ведомость покупных изделий.

Лит	Лист	Листов
	1	2

ГПИ Резинопроект г. Москва

Формат А3

	Наименование	Обозначение документа на поставку	Поставщик	Куда входит (обозначение)	Количество: На изделие	В компл-ты	На регулиров.	Всего	Примечание
1	Шайба 16.029	ГОСТ 11371-78		640/130-ЦТ-4.002.000СБ	1			2	
2									
3	Подшипник 203	ГОСТ 8338-75		640/130-ЦТ-4.002 000 СБ	2			4	
4				640/130-ЦТ-4.003 000СБ	2			4	
5								8	
6	205			640/130-ЦТ-4.002 000 СБ	2			4	
7									
8	Шина массивная	ГОСТ 5883-76 Е		640/130-ЦТ-4.002 000 СБ	1			2	
9	резиновая 200х50х126			640/130-ЦТ-4.003 000 СБ	1			2	
10								4	
11									
12									
13									
14									
15									
16									
17									
18									
19									
20									
21									
22									
23									
24									
25									
26									
27									
28									

Инв.№ подл. | Подпись и дата | Взам.инв.№ | Инв.№ дубл. | Подпись и дата

Изм.	Лист	№ докум.	Подп.	Дата

640/130-ЦТ-5. ВП

Лист 2

Формат А3

Тип 3.903-4/85 альбом 4.405-7-4.85 Вып. 5 ТМ

Формат	Зона	Поз.	Обозначение	Наименование	Кол.	Примечание
				Документация		
А1			640/130-ЦТ-5.000000СБ	Сборочный чертеж		
				Сборочные единицы		
А4		1	640/130-ЦТ-4.002000	Колесо поворотное	2	
А4		2	640/130-ЦТ-4.003000	Колесо неповоротное	2	
А4		3	640/130-ЦТ-5.001000	Рама		
				Стандартные изделия		
				Болт ГОСТ 7798-70		
		5		М10х20.66.029	8	
		6		М10х30.66.029	8	
		7		Гайка М10.5.029 ГОСТ 5915-70	8	
		8		Шайба 10.029 ГОСТ 13465-77	16	

Инв.№ подл. | Подпись и дата | Взам.инв.№ | Инв.№ дубл. | Подпись и дата

Изм.	Лист	№ докум.	Подпись	Дата
Разработ.	Алякова			
Провери	Крылова			
Рук.гр.	Кондратенко			05.86
Н.контр.	Епифанов			
Утв.				

640/130-ЦТ-5.000000

Тележка для покрышек поз. 111.

Лит. | Лист | Листов 1

ГПИ Резинопроект г. Москва

Формат А4

Формат	Зона	Поз.	Обозначение	Наименование	Кол.	Примеч.
				Документация		
А2			640/130-ЦТ-5.001000СБ	Сборочный чертеж		
				Детали		
А4		1	640/130-ЦТ-4.001006	Заглушка	2	
А4		2	640/130-ЦТ-5.001001	Стойка	1	
А4		3	640/130-ЦТ-5.001002	Вешало	2	
А4		4	640/130-ЦТ-5.001003	Раскос	4	
А4		5	640/130-ЦТ-5.001004	Ручка	2	
А4		6	640/130-ЦТ-5.001005	Раскос	2	
А4		7	640/130-ЦТ-5.001006	Заглушка	4	
А4		8	640/130-ЦТ-5.001.007	Косынка	4	
				Лист ГОСТ 19903-74 Ст.3 ГОСТ 14637-69		
Б4		10	640/130-ЦТ-5.001008	Платик Б5		
				80±0,37х60±0,37	2	0,19кг
Б4		11	640/130-ЦТ-5.001009	Плита Б5		
				220±0,575х220±0,575	1	1,9кг
Б4		12	640/130-ЦТ-5.001011	Платик Б6		
				160±0,5х130±0,5	2	0,97кг
				Труба 60х30х3 ГОСТ 8645-68 В10 ГОСТ 13663-68		
Б4		13	640/130-ЦТ-5.001012	Балка L=1100±1,3	2	4,3кг
Б4		14	640/130-ЦТ-5.001013	Балка L=640±1,0	4	2,5кг
Б4		15	640/130-ЦТ-5.001014	Вешало		
				Труба 25х3 ГОСТ 8734-75 В10 ГОСТ 8733-74		
				L=1390±1,3	1	2,1кг

Инв.№ подл. | Подпись и дата | Взам.инв.№ | Инв.№ дубл. | Подпись и дата

Изм.	Лист	№ докум.	Подпись	Дата
Разработ	Алякова			
Провери	Крылова			
Рук.гр.	Кондратенко			05.86
Н.контр.	Епифанов			
Утв.				

640/130-ЦТ-5.001000

Рама

Лит. | Лист | Листов 1

ГПИ Резинопроект г. Москва

Формат А4

640/130 ЦТ-5.001005

Rz80 √(√)

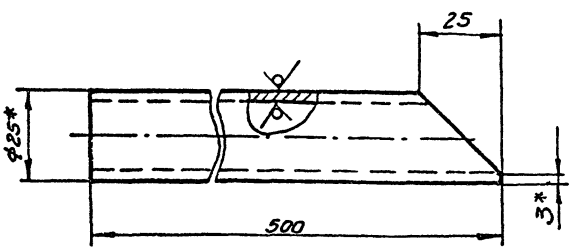

1.* Размер для справок.

2. ± IT14/2.

Инв.№ подл. | Подпись и дата | Взам.инв.№ | Инв.№ дубл. | Подпись и дата

Изм.	Лист	№ докум.	Подпись	Дата
Разраб.	Алякова			
Провер.	Крылова			
Т.контр.				
Рук.гр.	Кондратенко			05.86
Н.контр.	Епифанов			
Утв.				

640/130-ЦТ-5.001005

Раскос

Лит.	Масса	Масштаб
	0,8	1:1
Лист	Листов 1	

Труба 25х3 ГОСТ 8734-75 / В10 ГОСТ 8733-74

ГПИ Резинопроект г. Москва

Формат А4

640/130 ЦТ-5.001007

√(√)

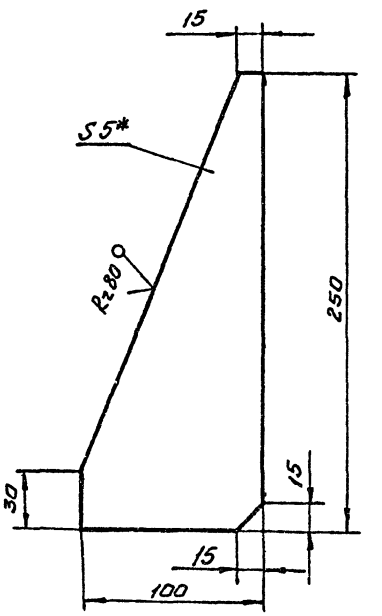

1.* Размер для справок.

2. ± IT14/2.

Инв.№ подл. | Подпись и дата | Взам.инв.№ | Инв.№ дубл. | Подпись и дата

Изм.	Лист	№ докум.	Подпись	Дата
Разраб.	Алякова			
Провер.	Крылова			
Т.контр.				
Рук.гр.	Кондратенко			05.86
Н.контр.	Епифанов			
Утв.				

640/130-ЦТ-5.001007

Косынка

Лит.	Масса	Масштаб
	0,5	1:1
Лист	Листов 1	

Лист Б5 ГОСТ 19903-74 Ст.3 ГОСТ 14637-73

ГПИ Резинопроект г. Москва

Формат А4

640/130-ЦТ-5.000 000 СБ

Альбом II

Типовой проект 405-7-4.86

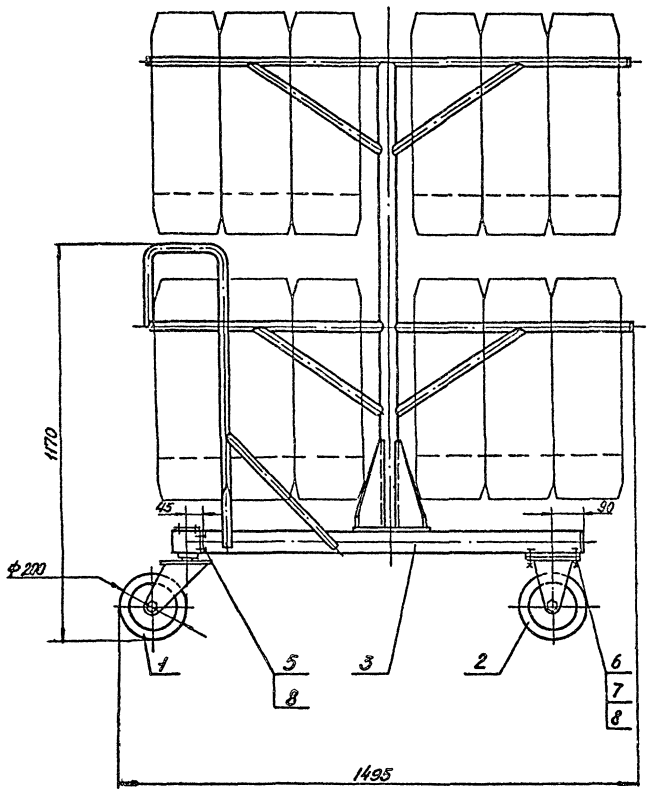

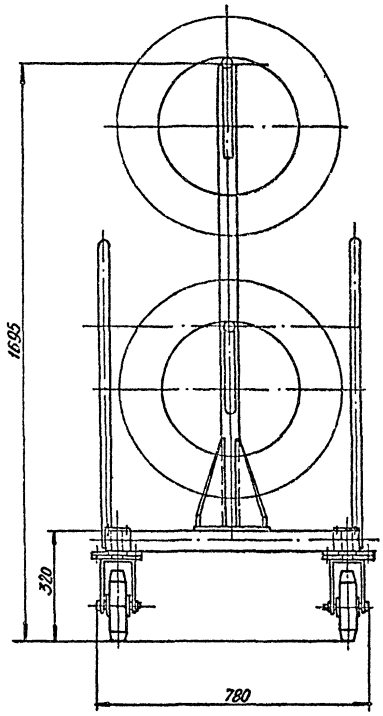

Техническая характеристика

1. Тележка предназначена для транспортирования покрышек.
2. Габаритные размеры покрышки:
   - наружный диаметр, мм. 650;
   - посадочный диаметр, мм 400;
   - ширина профиля, мм 200;
   - масса, кг 13.
3. Количество навешиваемых покрышек, шт. 12.

Размеры для справок.

				640/130-ЦТ-5.000 000 СБ			
Изм.	Лист.	N докум.	Подпись	Дата	Тележка для покрышек поз. 111. Сборочный чертеж.	Лит.	Масса 75	Масштаб 1:10
Разраб.		Дьякова				Лист	Листов 1
Провер.		Крылова					
Т. контр.							
Рук. гр.		Кондратенко		05.86		ГПИ Резинопроект г. Москва.	
Н. контр.		Епифанов					
Утвердил		Хабибулин					

Формат А2.

Инв. № подл. | Подп. и дата | Взам. инв. № | Инв. № дубл. | Подп. и дата

640/130-ЦТ-5.001000СБ

Типовой проект 405-7-4.86

Альбом VI

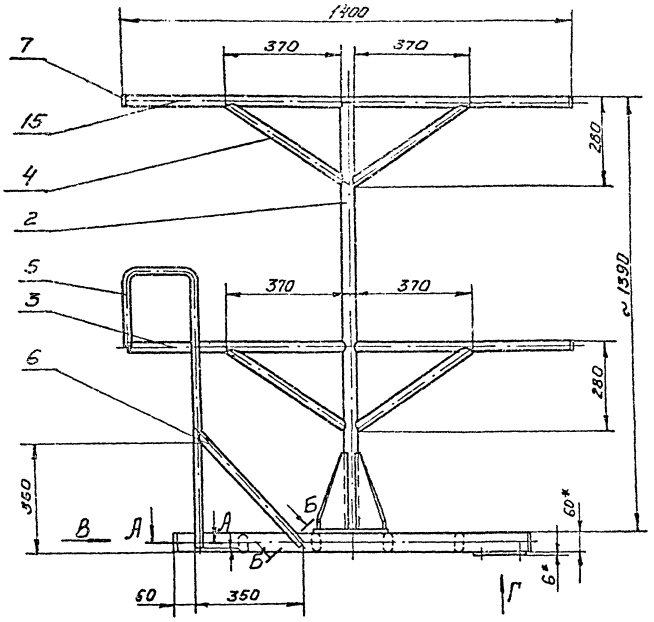

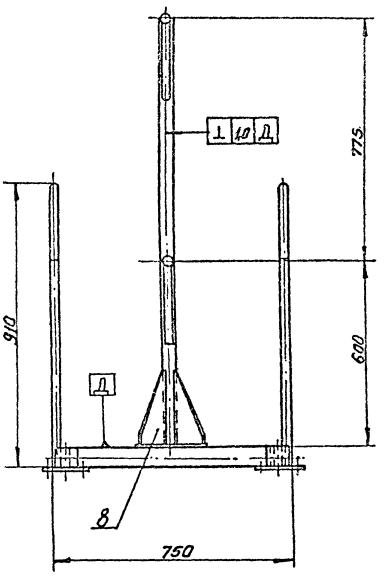

А-А
М1:2

Б-Б
М1:2 повернуто

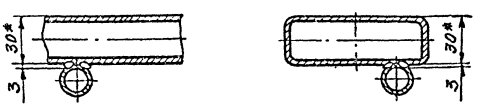

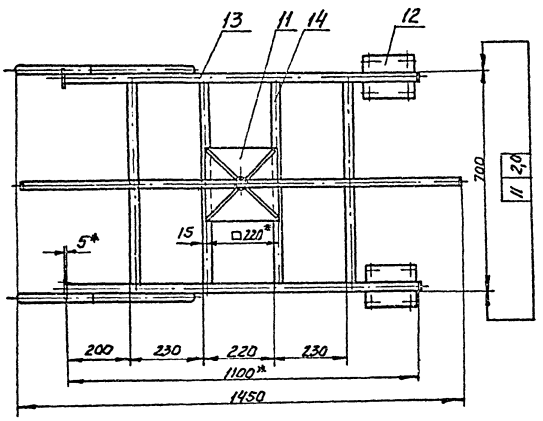

Вид В
М1:2

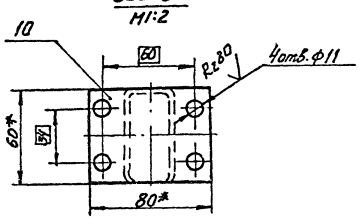

Вид Г
М1:2

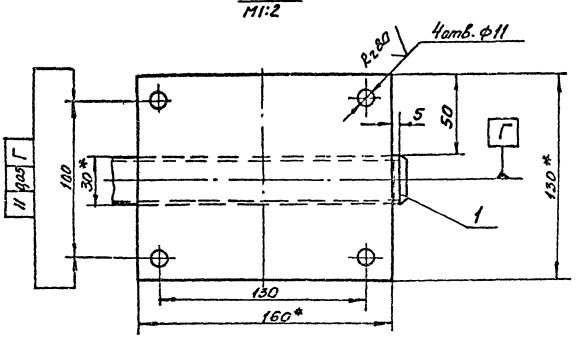

1. Сварные швы по ГОСТ 5264-80 по контуру прилегания деталей, катет шва - 3 мм. электрод Э42 по ГОСТ 9.467-75.
2. Размеры для справок.
3. $\pm \frac{1714}{2}$.
4. Шероховатость реза дет. (поз. 10, 11, 12, 13, 14, 15) R_{z80} ✓.
5. Покрытие металлоконструкций по ГОСТ 9.032-74. Грунтовка ГФ 021 ГОСТ 25129-82. Эмаль НЦ-132 П золотисто-желтая ГОСТ 6631-74.

Изм.	Лист	N докум.	Подпись	Дата	640/130-ЦТ-5.001000СБ		
Разраб.	Дьякова				Рама Сборочный чертеж	Лит.	Масса 40	Масштаб 1:10
Провер.	Крылова					Лист	Листов 1
Т.контр.							
Рук.гр.	Кондратенко					ГПИ Резинопроект г. Москва	
Н.контр.	Епифанов						
Утв.							

Инв.№ подл. | Подпись и дата | Взам.инв.№ | Инв.№ дубл. | Подпись и дата

Формат А2

Альбом II

Типовой проект 405-7-4.86

640/130-ЦТ-5. 001 001

Rz80 (√)

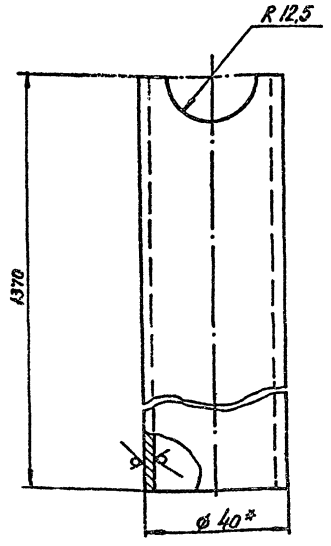

1.* Размер для справок.
2. $H14, \pm \frac{IT14}{2}$.

Изм.	Лист	№ докум.	Подпись	Дата
Разраб.		Дьякова		05.86
Пров.		Крылова		
Т. контр.				
Рук. гр.		Кондратенко		
Н. контр.		Епифанов		05.86
Утв.				

640/130-ЦТ-5. 001 001

Стойка

Лит.	Масса	Масштаб
	3,7	1:1
Лист	Листов 1	

Труба 40×3 ГОСТ 8734-75 / В10 ГОСТ 8733-74

ТИ Резинопроект г. Москва

Формат А4

640/130-ЦТ-5. 001 002

Rz80 (√)

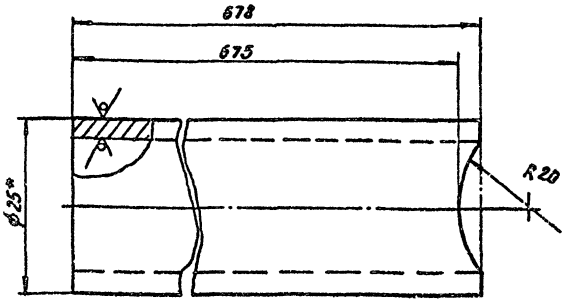

1.* Размер для справок.
2. $H14, \pm \frac{IT14}{2}$.

Изм.	Лист	№ докум.	Подпись	Дата
Разраб.		Дьякова		05.86
Пров.		Крылова		
Т. контр.				
Рук. гр.		Кондратенко		
Н. контр.		Епифанов		05.86
Утв.				

640/130-ЦТ-5, 001 002

Вешало

Лит.	Масса	Масштаб
	1.0	2:1
Лист	Листов 1	

Труба 25×3 ГОСТ 8734-75 / В10 ГОСТ 8733-74

ТИ Резинопроект г. Москва

Формат А4

640/130-ЦТ-5. 001 003

Rz80 (√)

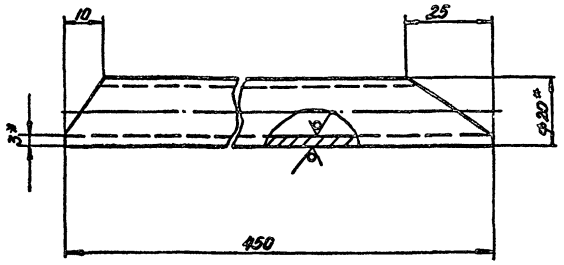

1.* Размеры для справок.
2. $\pm \frac{IT14}{2}$.

Изм.	Лист	№ докум.	Подпись	Дата
Разраб.		Дьякова		05.86
Пров.		Крылова		
Т. контр.				
Рук. гр.		Кондратенко		
Н. контр.		Епифанов		05.86
Утв.				

640/130-ЦТ-5. 001 003

Раскос

Лит.	Масса	Масштаб
	0,5	1:1
Лист	Листов 1	

Труба 20×3 ГОСТ 8734-75 / В10 ГОСТ 8733-74

ГПИ Резинопроект г. Москва

Формат А4

640/130-ЦТ-5, 001 004

(√)

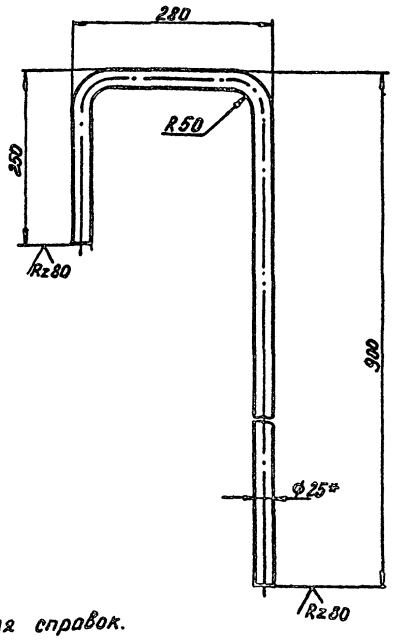

1.* Размер для справок.
2. $\pm \frac{IT14}{2}$.
3. Развернутая длина 1316 мм.

Изм.	Лист	№ докум.	Подпись	Дата
Разраб.		Дьякова		05.86
Пров.		Крылова		
Т. контр.				
Рук. гр.		Кондратенко		
Н. контр.		Епифанов		05.86
Утв.				

640/130-ЦТ-5, 001 004

Ручка

Лит.	Масса	Масштаб
	2,3	1:5
Лист	Листов 1	

Труба 25×3 ГОСТ 8734-75 / В10 ГОСТ 8733-74

ТИ Резинопроект г. Москва

Формат А4

Инв.№ подл. | Подпись и дата | Взам. инв.№ | Инв.№ дубл. | Подпись и дата

№ поз.	Обозначение	Наименование	Куда входит: Обозначение	Кол.	Объем, м³	Примечание
1	640/130-ЦТ-6.000ОСО	Поддон плоский поз. 115				
2						
3						
4						
5						
6						
7						
8						
9						
10						
11						
12						
13						
14						
15						
16						
17						
18						
19						
20						
21						
22						
23						

Инв.№ подл. | Подп. и дата | Взам. инв.№

Изм.	Лист	№ докум.	Подп.	Дата
Разраб.		Новикова		05.80
Пров.				
Рук.гр.		Конбратенко		
Н.контр.		Елифанов		
Утв.				

640/130-ЦТ-6 ВС

Поддон плоский поз. 115. Ведомость спецификации

Лит.	Лист	Листов
		1

ГПИ Резинопроект г. Москва.

Формат А3

№ п/п	Наименование	Документ на сортамент	Материал ГОСТ. ОСТ. ТУ и др.	Кол. масса в т.	Примеч.
1	Труба 40 х 3,5	ГОСТ 3262-75		0,034	
2					
3					
4	Лист Б-3	ГОСТ 19903-74	ГОСТ 15623-70	0,023	
5					
6					
7					
8					
9					
10					
11					
12					
13					
14					
15					
16					
17					
18					
19					
20					
21					

Инв.№ подл. | Подпись и дата | Взам. инв.№ | Инв.№ дубл. | Подпись и дата

Изм.	Лист	№ докум.	Подпись	Дата
Разраб.		Новикова		05.80
Проверил.				
Рук.гр.		Конбратенко		
Н.контр.		Елифанов		
Утв.				

640/130-ЦТ-6 ВМ

Поддон плоский. поз. 115. Ведомость материалов.

Лит.	Лист	Листов
		1

ГПИ Резинопроект г. Москва.

Формат А4

640/130-ЦТ-6.000 000СБ

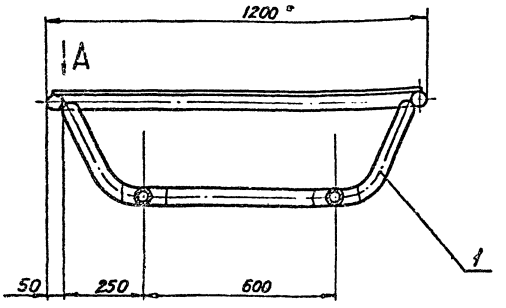

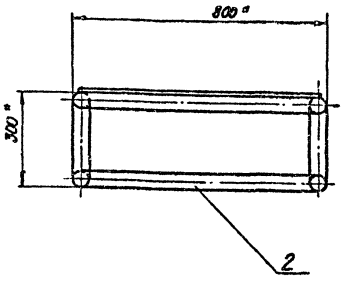

Вид А
М 1:5

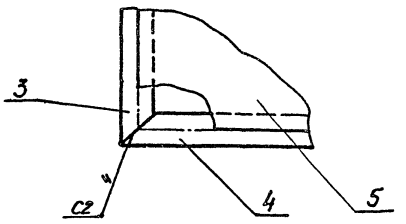

1. Сварные швы по ГОСТ 5264-80 электродом типа Э42 ГОСТ 9467-75, по контуру примыкания деталей, кроме мест указанных на чертеже. Катет шва - 3 мм.
2. * Размеры для справок.
3. $\pm \frac{IT14}{2}$.
4. Покрытие металлоконструкций по ГОСТ 9.032-74. Грунтовка ГФ-021 ГОСТ 25129-82. Эмаль НЦ-132П серая ГОСТ 6631-74.
5. Шероховатость реза дет. поз 5 - $R_z 80$.

					640/130-ЦТ-6. 000 000СБ		
Изм.	Лист	№ докум.	Подпись	Дата			
Разраб.		Дьякова			Поддон плоский	Лит.	Масса 51,8	Масштаб 1:10
Пров.		Головин			Сборочный чертеж			
Т.контр.						Лист	Листов 1
Рук. гр.		Кондратенко			поз. 115	ГПИ Резинопроект г. Москва	
Н.контр.		Елифанов					
Утв.		Хабидулин					

Формат А3

640/130-ЦТ-6 000 001

$R_z 80$ ✓

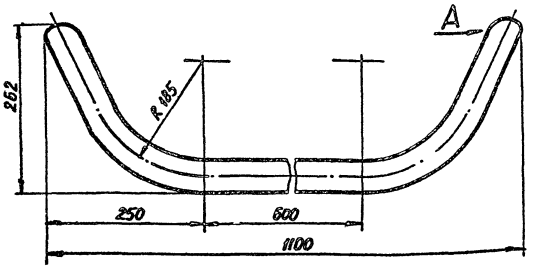

Вид А повернуто
М 1:2

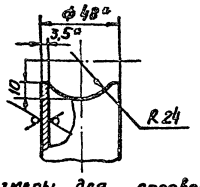

1. * Размеры для справок.
2. h 14; $\pm \frac{IT14}{2}$.
3. Развернутая длина - 1320 * мм.

					640/130-ЦТ-6.000 001		
Изм.	Лист	№ докум.	Подпись	Дата			
Разраб.		Дьякова			Опора	Лит.	Масса 5,2	Масштаб 1:5
Утверд.		Головин						
Т.контр.						Лист	Листов 1
Рук. гр.		Кондратенко			Труба 40х3,5 ГОСТ 3262-75	ГПИ Резинопроект г. Москва	
Н.контр.		Елифанов					
Утв.							

Копировал Формат А4

640/130-ЦТ-6 000002

$R_z 80$ (✓)

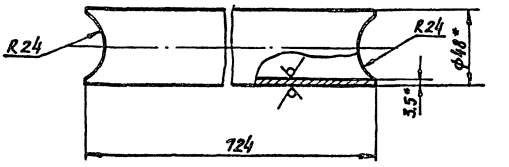

1. * Размеры для справок.
2. h 14; $\pm \frac{IT14}{2}$.

					640/130-ЦТ-6. 000 002		
Изм.	Лист	№ докум.	Подпись	Дата			
Разраб.		Дьякова			Связь	Лит.	Масса 2,8	Масштаб 1:2
Пров.		Головин						
Т.контр.						Лист	Листов 1
Рук. гр.		Кондратенко			Труба 40х3,5 ГОСТ 3262-75	ГПИ Резинопроект г. Москва	
Н.контр.		Елифанов					
Утв.							

Копировал Формат А4

Альбом V

Типовой проект 405-7-4.86

Инв. № подл. | Подп. и дата | Взам. инв. № | Инв. № дубл. | Подп. и дата

Поз.	Обозначение	Наименование	Куда входит: Обозначение	Кол.	Примечание
1	640/130-ЦТ-7 000.000	Склиз поз. 113			
2					
3					
4					
5					
6					
7					
8					
9					
10					
11					
12					
13					
14					
15					
16					
17					
18					
19					
20					
21					
22					
23					

Изм.	Лист	№ докум.	Подп.	Дата
Разраб		Новикова		05.86
Пров				
Рук. гр		Конратенко		
Н. контр		Епифанов		05.86
Утв				

640/130-ЦТ-7. ВС

Склиз поз. 113
Ведомость спецификаций

Лит	Лист	Листов
		1

ГПИ Резинопроект
г. Москва

Формат А3

Формат	Зона	Поз.	Обозначение	Наименование	Кол-во	Примеч.
				Документация		
А3			640/130-ЦТ-6 000.000СБ	Сборочный чертеж		
				Детали		
А4		1	640/130-ЦТ-6 000.001	Опора	2	
А4		2	640/130-ЦТ-6 000.002	Связь	2	
А4		3	640/130-ЦТ-6 000.003	Связь	2	
—		4	-01	Связь	2	
Б4		5	640/130-ЦТ-6 000.004	Настил		
				Лист Б3 ГОСТ 19903-74		
				Ст3 ГОСТ 16523-70		
				1152-2,6 × 752-2,0	1	20,4 кг

Изм.	Лист	№ докум.	Подпись	Дата
Разраб		Дьякова		
Проверил		Головин		
Рук. гр		Конратенко		
Н. контр		Епифанов		05.86
Утвердил				

640/130-ЦТ-6. 000.000

Поддон плоский
поз. 115

Лит	Лист	Листов
		1

ГПИ Резинопроект
г. Москва

Формат А4

Инв. № подл. | Подпись и дата | Взам. инв. № | Инв. № дубл. | Подпись и дата

640/130-ЦТ-6 000.003

R=80 √(√)

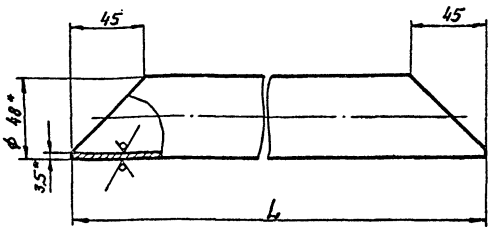

Обозначение	L, мм	Масса, кг
640/130-ЦТ-9 000.003	1193	4.6
-01	793	3.1

1. * Размеры для справок.
2. $h14; \pm\frac{IT14}{2}$.

Изм.	Лист	№ докум.	Подпись	Дата
Разраб		Дьякова		
Пров		Головин		
Т. контр				
Рук. гр		Конратенко		
Н. контр		Епифанов		05.86
Утв.				

640/130-ЦТ-6. 000.003

Связь

Лит	Масса	Масштаб
	см. табл	1:2
Лист	Листов 1	

Труба 40×3,5 ГОСТ 3262-75

ГПИ Резинопроект
г. Москва

Копировал

Формат А4

Альбом II

Типовой проект 405-7-4.86

№ строки	Наименование	Обозначение документа на поставку	Поставщик	Куда входит (обозначение)	Количество: на изделие	Количество: в комплекты	Количество: на регулир.	Количество: Всего	Примечание
1	Гайка М16.5.029	ГОСТ 5916-70		640/130-ЦТ-7 ООООООСБ	8			8	
2									
3									
4									
5									
6									
7									
8									
9									
10									
11									
12									
13									
14									
15									
16									
17									
18									
19									
20									
21									
22									
23									

Инв.№ подл. | Подп. и дата | Взам. инв.№ | Инв.№ дубл. | Подп. и дата

Изм.	Лист	№ докум.	Подп.	Дата
Разраб.		Новикова		05.86
Пров.				
Рук. гр.		Конратенко		
Н. контр.		Ерифанов		
Утв.				

640/130-ЦТ-7 ВП

Склиз поз. 113.

Ведомость покупных изделий.

Лит.	Лист	Листов
		1

ГПИ Резинопроект. г. Москва.

Формат А3

№ п/п	Наименование	Документ на сортамент.	Материал ГОСТ, ОСТ, ТУ и др.	Кол. масса в т.	Прим.
1	Швеллер 8	ГОСТ 8240-72	Ст.3 ГОСТ 535-79	0,0031	
2	Уголок Б-63х63х5	ГОСТ 8509-72	Ст.3 ГОСТ 535-79	0,039	
3	Лист Б-3	ГОСТ 19903-74	Ст.3 ГОСТ 16523-70	0,013	
4	Лист Б-10	ГОСТ 19903-74	Ст.3 ГОСТ 14637-79	0,0035	
5	Труба 15х2,8	ГОСТ 3262-75		0,008	
6	Круг В16	ГОСТ 2590-71	Ст.3 ГОСТ 535-79	0,0014	
7	Проволока II-1,5	ГОСТ 9389-75		0,00002	
8					
9					
10					
11					
12					
13					
14					
15					
16					
17					
18					
19					
20					
21					

Инв.№ подл. | Подпись и дата | Инв.№ дубл. | Взам. инв.№ | Подпись и дата

Изм.	Лист	№ докум.	Подпись	Дата
Разраб.		Новикова		05.86
Провер.				
Рук. гр.		Конратенко		
Н. контр.		Ерифанов		
Утвердил				

640/130-ЦТ-7 ВМ.

Склиз поз. 113

Лит.	Лист	Листов
		1

ГПИ Резинопроект г. Москва.

Формат А4

640/130-ЦТ-7.000 001

Rz80

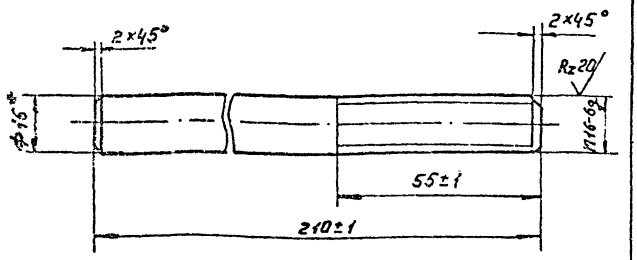

1. * Размер для справок.
2. $\pm \frac{IT14}{2}$.

Изм.	Лист	№ докум.	Подп.	Дата	640/130-ЦТ-7.000 001			
Разраб.					Шпилька	Лит	Масса 0,33	Масштаб 1:1
Пров.		Крылова				Лист	Листов 1	
Т. контр.								
Рук. гр.		Кандратенко			Круг В.16 ГОСТ 2590-71 / Ст3 ГОСТ 535-79	ГПИ Резинопроект г. Москва		
Н. контр.		Елисеенков		05.86				
Утв.								

Формат А4

640/130-ЦТ-7.000 002

Rz80

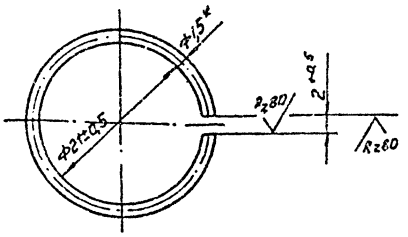

1. * Размер для справок.

Изм.	Лист	№ докум.	Подп.	Дата	640/130-ЦТ-7.000 002			
Разраб.					Кольцо	Лит.	Масса 0,002	Масштаб 2:1
Пров.		Крылова				Лист	Листов 1	
Т. контр.								
Рук. гр.		Кандратенко			Проволока II-1.5 ГОСТ 9389-75	ГПИ Резинопроект г. Москва		
Н. контр.		Елисеенков		05.86				
Утв.								

Формат А4

Поз.	Зона	Поз.	Обозначение	Наименование	Кол.	Примеч.
				Стандартные изделия		
		11		Гайка М16.5.029 ГОСТ 5916-70	8	

Изм.	Лист	№ докум.	Подп.	Дата	640/130-ЦТ-7.000.000	Лит	Лист 2

Формат А4

Поз.	Обозначение	Наименование	Кол.	Примеч.
		Документация		
А2	640/130-ЦТ-7.000 000 СБ	Сборочный чертеж		
		Детали		
А4	1 640/130-ЦТ-7.000 001	Шпилька	4	
А4	2 640/130-ЦТ-7.000 002	Кольцо	8	
Б4	3 640/130-ЦТ-7.000 003	Упор		
		Швеллер 8 ГОСТ 8240-72 / Ст3 ГОСТ 535-79		
		L = 420±0.8	1	2.8 кг
		Уголок Б-63х63х5 ГОСТ 8509-72 / Ст3 ГОСТ 535-79		
Б4	4 640/130-ЦТ-7.000 004	Стойка L = 940±1,15	4	4,5 кг
Б4	5 640/130-ЦТ-7.000 005	Связь L = 420±0.8	2	2,1 кг
Б4	6 640/130-ЦТ-7.000 006	Скат L = 1410±1,55	2	6,7 кг
Б4	7 640/130-ЦТ-7.000 007	Настил		
		Лист 63 ГОСТ 19903-74 / Ст3 ГОСТ 16523-70		
		350±0,7 × 1420±1,55	1	11,5 кг
Б4	8 640/130-ЦТ-7.000 008	Платик		
		Лист 610 ГОСТ 19903-74 / Ст.3 ГОСТ 14637-79		
		100±0,43 × 100±0,43	4	0,8 кг
Б4	9 640/130-ЦТ-7.000 009	Ограждение		
		Труба 15х2,8 ГОСТ 3262-75		
		L = 1460±1,55	4	1,9 кг

Изм.	Лист	№ докум.	Подп.	Дата	640/130-ЦТ-7.000.000			
Разраб.					Склиз поз. 113	Лит	Лист 1	Листов 2
Пров.		Ковылева						
Рук. гр.		Кандратенко				ГПИ Резинопроект г. Москва		
Н. контр.		Елисеенков		05.86				
Утв.								

Формат А4

640/130-ЦТ-7.000 000СБ

Альбом VI

Типовой проект 405-7-4.86

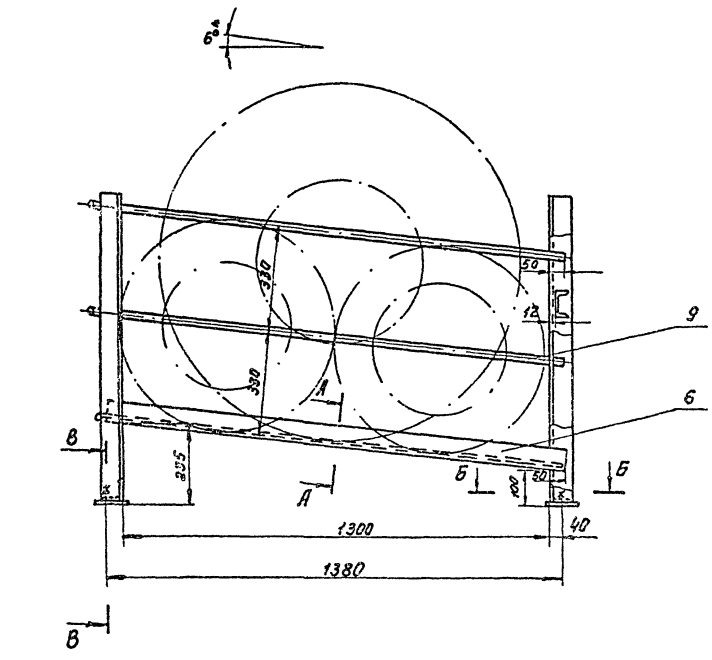

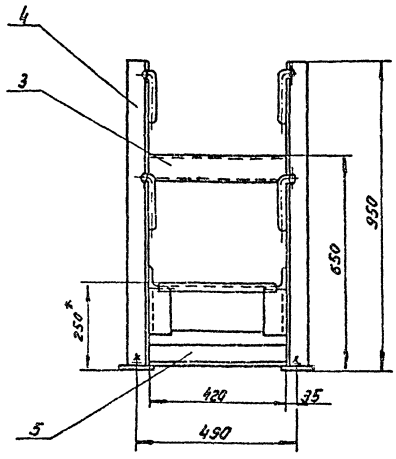

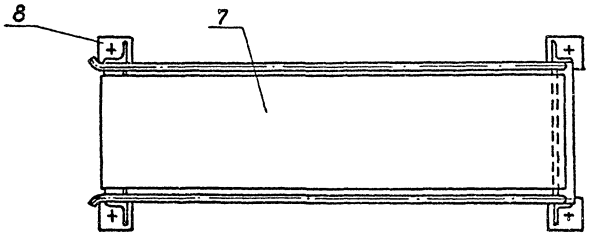

Техническая характеристика

1. Склиз предназначен для приема покрышек.
2. Габаритные размеры покрышек

	а) грузовых:	б) легковых:
– наружный диаметр, мм	 1100	.... 650 ;
– посадочный диаметр, мм	 508	..... 400 ;
– ширина профиля, мм	 300	..... 200 ;
– масса, кг	 60	..... 13 .

Технические требования.

1. Сварные швы по ГОСТ 5264-80 по контуру прилегания деталей, катет шва 3мм.
   Электрод Э42 по ГОСТ 9467-75.
2. * Размеры для справок.
3. $\pm \frac{IT14}{2}$.
4. Обработка деталей без чертежей:
   резка $\overset{R_z 80}{\surd}$, остальное ⊿.
5. Покрытие металлоконструкций по ГОСТ 9.032-74.
   Грунтовка ГФ-021 ГОСТ 25129-82.
   Эмаль НЦ-132П золотисто-желтая ГОСТ 6631-74.

А-А
М 1:5 повернуто

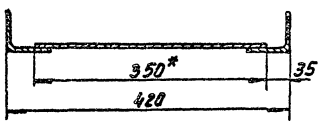

Б-Б
М 1:2

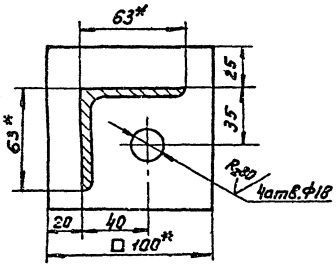

В-В
М 1:5

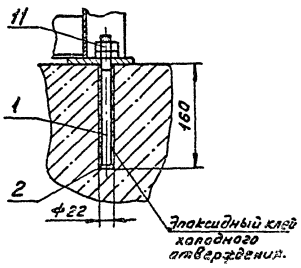

Изм	Лист	№ докум	Подп.	Дата	640/130-ЦТ-7.000 000СБ			
Разраб.		Киселева			Склиз поз. 113	Лит	Масса	Масштаб
Пров.		Крылова			Сборочный чертеж		62.0	1:10
Т.контр.						Лист	Листов 1	
Рук.гр.		Кондратенко				ГПИ Резинопроект г. Москва		
Н.контр.		Епифанов						
Утв.		Хабибулин						

Формат А2

Инв. № подл. | Подпись и дата | Взам. инв. № | Инв. № дубл. | Подпись и дата

Альбом III

Типовой проект 405-7-4.86

№ строки	Наименование	Обозначение документа на поставку	Поставщик	Куда входит (обозначение)	Количество: на изделие	Количество: в комплекте	Количество: на регулир.	Количество: всего	Примечание
1	Гойка М16.5.029	ГОСТ 5915-70		640/130-ЦТ-3 000 000 СБ	8			8	
2									
3									
4									
5									
6									
7									
8									
9									
10									
11									
12									
13									
14									
15									
16									
17									
18									
19									
20									
21									
22									
23									

Инв. № подл. | Подпись и дата | Взам. инв. № | Инв. № дубл. | Подп. и дата

Изм.	Лист	№ докум.	Подп.	Дата
Разраб.		Новикова		05.86
Пров.				
Рук. гр.		Кондратенко		
Н. контр.		Епифанов		
Утв.				

640/130-ЦТ-8 ВП

Склиз поз. 116

Ведомость покупных изделий

Лит.	Лист	Листов
		1

ТМ Резиновпроект г. Москва.

Формат А3

№ строки	Обозначение	Наименование	Куда входит: Обозначение	Куда входит: Кол.	Общее кол.	Примечание
1	640/130-ЦТ-7.000.000	Склиз поз. 116				
2						
3						
4						
5						
6						
7						
8						
9						
10						
11						
12						
13						
14						
15						
16						
17						
18						
19						
20						
21						
22						
23						

Инв. № подл. | Подпись и дата | Взам. инв. № | Инв. № дубл. | Подп. и дата

Изм.	Лист	№ докум.	Подп.	Дата
Разраб.		Новикова		05.86
Пров.				
Рук. гр.		Кондратенко		
Н. контр.		Епифанов		
Утв.				

640/130-ЦТ-8 ВС

Склиз поз. 116.

Ведомость спецификаций

Лит.	Лист	Листов
		1

ТМ Резиновпроект г. Москва.

Формат А3

640/130-ЦТ-8.000 001

Rz 20

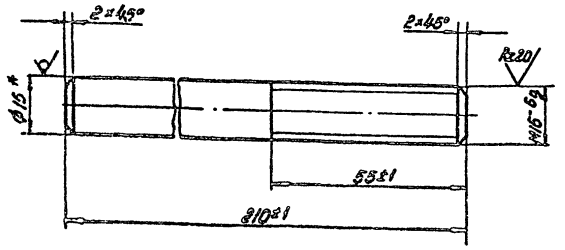

1. * Размер для справок.
2. ± IT14/2.

Изм.	Лист.	№ докум.	Подпись	Дата
Разраб.		Киселева		05.86
Провер.		Крылова		
Т. контр.				
Рук. гр.		Конратенко		
Н. контр.		Епифанов		
Утв.				

640/130-ЦТ-8.000 001

Шпилька

Лит.	Масса	Масштаб
	0,33	1:1
Лист	Листов 1	

Круг В16 ГОСТ 2590-71 / Ст.3 ГОСТ 535-79

ГПИ Резинопроект г. Москва

Формат А4

640/130-ЦТ-8.000 002

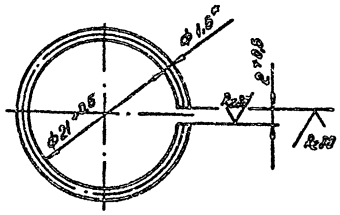

1. * Размер для справок.
2. Н14, ± IT14/2

Изм.	Лист.	№ докум.	Подп.	Дата
Разраб.		Киселева		05.86
Пров.		Крылова		
Т. контр.				
Рук. гр.		Конратенко		
Н. контр.		Епифанов		
Утв.				

640/130-ЦТ-8. 000 002

Кольцо

Лит	Масса	Масштаб
	0,002	2:1
Лист	Листов 1	

Проволока II-1,5 ГОСТ 9389-75

ГПИ Резинопроект г. Москва

Формат А4

Формат	Зона	Поз.	Обозначение	Наименование	Кол.	Примечание.
				Стандартные изделия		
		11		Гайка М16.6.029 ГОСТ 5916-70	8	

Изм.	Лист	№ докум.	Подп.	Дата

640/130-ЦТ-8.000 000

Лист 2

Формат А4

Формат	Зона	Поз.	Обозначение	Наименование	Кол.	Примеч.
				Документация		
А2			640/130-ЦТ-8.000 000 СБ	Сборочный чертеж.		
				Детали		
А4		1	640/130-ЦТ-8. 000 001	Шпилька	4	
А4		2	640/130-ЦТ-8. 000 002	Кольцо	8	
Б4		3	640/130-ЦТ-8. 000 003	Упор		
				Швеллер 8 ГОСТ 8240-72 / Ст.3 ГОСТ 535-79		
				L = 290±0,65	1	2,1 кг
				Уголок Б-63×63×5 ГОСТ 8509-72 / Ст. 3 ГОСТ 535-79		
Б4		4	640/130-ЦТ-8.000 004	Стойка L=890±1,15	4	4,3 кг
Б4		5	640/130-ЦТ-8. 000 005	СВ 236 L=290±0,65	2	1,4 кг
Б4		6	640/130-ЦТ-8. 000 006	Скат L = 1410±1,55	2	6,7 кг
Б4		7	640/130-ЦТ-8. 000 007	Настил		
				Лист Б3 ГОСТ 19903-74 / Ст.3 ГОСТ 16523-70		
				220±0,6 × 1420±1,55	1	7,3 кг
Б4		8	640/130-ЦТ-8.000 008	Платик		
				Лист Б10 ГОСТ 19903-74 / Ст.3 ГОСТ 14637-79		
				100±0,43 × 100±0,43	4	0,8 кг
Б4		9	640/130-ЦТ-8.000 009	Ограждение		
				Труба 15×2,8 ГОСТ 3262-75		
				L = 1460±1,55	2	1,9 кг

Изм.	Лист	№ докум.	Подпись	Дата
Разработ.		Киселева		05.86
Проверил		Крылова		
Рук. гр.		Конратенко		
Н. контр.		Епифанов		
Утвердил				

640/130-ЦТ-8. 000 000.

Склиз поз. 116

Лит.	Лист.	Листов
	1	2

ГПИ Резинопроект г. Москва

Формат А4

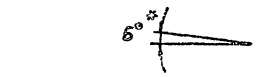

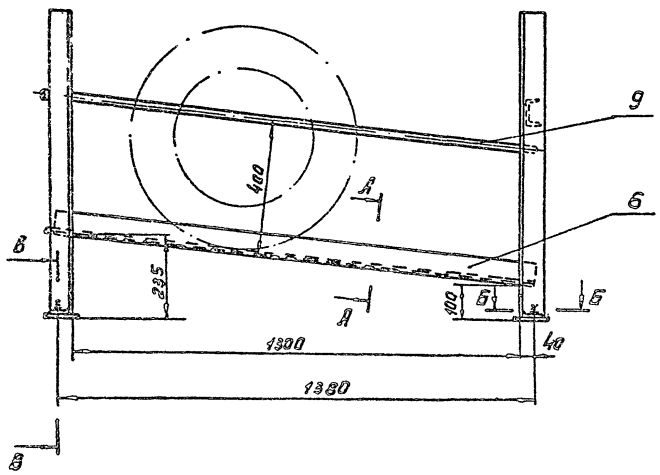

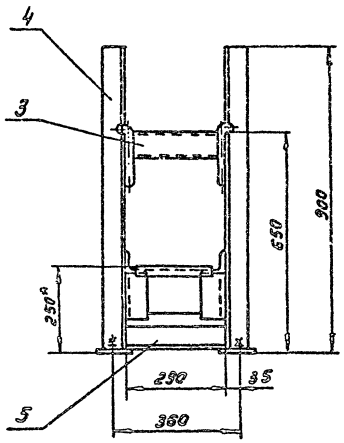

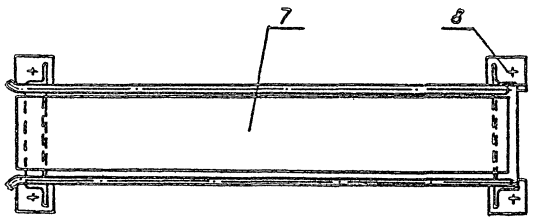

А-А
М 1:5

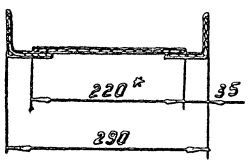

Б-Б
М 1:2

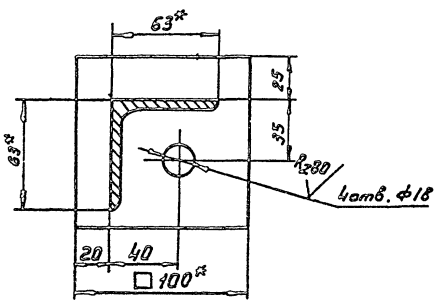

В-В
М 1:5

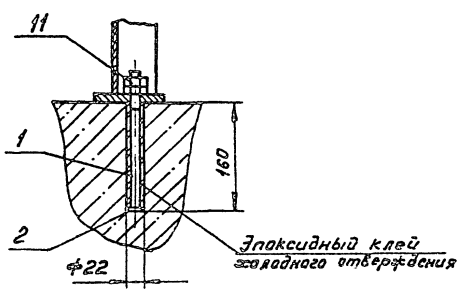

Техническая характеристика.

1. Склиз предназначен для приема дождевых покрышек.
2. Геометрические размеры дождевых покрышек:
   - наружный диаметр, не 650;
   - посадочный диаметр, не 400;
   - ширина профиля, не 208;
   - масса, кг ..... 13.

Технические требования

1. Сварные швы по ГОСТ 5264-80 по контуру прилегания деталей, катет шва 3 мм. Электрод Э-42 по ГОСТ 9467-75.
2. * Размеры для справок. ...
3. $\pm \frac{IT14}{2}$
4. Обработка деталей без чертежей:
   резка $R_z 80$, остальное ∇.
5. Покрытие металлоконструкций по ГОСТ 9832-74. Грунтовка ГФ-021. ГОСТ 25129-82. Эмаль НЦ-132П защитно-декоративная ГОСТ 6631-74.

					640/130-ЦТ-8.000.000 СБ		
Изм.	Лист	№ докум.	Подп.	Дата			
Разраб.		Киселева			Склиз поз. 116	Лит	Масса 51,3	Масштаб 1:10
Пров.		Крылова						
Т.контр.						Лист	Листов 1	
Рук.гр.		Кондратенко		05.86	Сборочный чертеж.	ГПИ Резинопроект г. Москва		
Н.контр.		Елифанов						
Утв.		Хайбулин						

Формат А2

Инв.№ подл. | Подпись и дата | Взам.инв.№ | Инв.№ дубл. | Подпись и дата

Альбом VI

405-7-4.86 Типовой проект

№ п/п	Наименование	Документ на сортамент	Материал ГОСТ ОСТ ТУ и др.	Кол масса в т	Примеч
1	Швеллер 8	ГОСТ 8240-72	Ст3 ГОСТ 535-79	0,0023	
2	Уголок Б-63х53х5	ГОСТ 8509-72	Ст3 ГОСТ 535-79	0,027	
3	Лист Б-3	ГОСТ 19903-74	Ст.3 ГОСТ 16523-70	0,008	
4	Лист Б-10	ГОСТ 19903-74	Ст.3 ГОСТ 14637-79	0,0035	
5	Труба 15х2,8	ГОСТ 3262-75		0,004	
6	Круг В 16	ГОСТ 2590-71	Ст.3 ГОСТ 535-79	0,0014	
7	Проволока П-1,5	ГОСТ 9389-75		0,00002	
8					
9					
10					
11					
12					
13					
14					
15					
16					
17					
18					
19					
20					
21					

Взам.инв.№ | Подпись и дата | Инв.№ подл.

Изм.	Лист	№ докум.	Подпись	Дата
Разраб.		Новикова		05.86
Проверил				
Рук. гр.		Кандратенко		
Н. контр.		Ефимова		05.86
Утвердил				

640/130-ЦТ-8 ВМ

Склиз поз. 116

Ведомость материалов.

Лит	Лист	Листов
		1

ГПИ Резинопроект г. Москва.

Формат А4

№ п/п	Наименование	Документ на сортамент	Материал ГОСТ ОСТ ТУ и др.	Кол масса в т	Примеч
1	Труба 40х3	ГОСТ 8734-75	10 ГОСТ 8733-74	0,002	
2	25х3			0,0022	
3	20х3			0,0011	
4	Лист Б-5	ГОСТ 19903-74	Ст.3 ГОСТ 14637-79	0,0022	
5	Б-6			0,0022	
6	Б-8			0,007	
7	Б-10			0,0084	
8	Труба 60х30х3-10	ГОСТ 8645-68	10 ГОСТ 13663-68	0,013	
9	Круг В 24	ГОСТ 2590-71	Ст. 45 ГОСТ 1050-74	0,0005	
10	Ст. 3		Ст.3 ГОСТ 380-71	0,012	
11	Ст. 45		Ст. 45 ГОСТ 1050-74	0,0008	
12	Картон А 1мм		ГОСТ 9347-74	0,00001	
13	Войлок тонкошерстный.		ГОСТ 288-72	0,00001	
14					
15					
16					
17					
18					
19					
20					
21					

Взам.инв.№ | Подпись и дата | Инв.№ дубл.

Изм.	Лист	№ докум.	Подпись	Дата
Разраб.		Новикова		05.86
Проверил		Крылова		
Рук. гр.		Кандратенко		
Н. контр.		Ефимова		05.86
Утвердил				

640/130-ЦТ-9. ВМ

Тележка для покрышек поз. 117.

Ведомость материалов.

Лит.	Лист	Листов
		1

ГПИ Резинопроект г. Москва

Формат А4

№ строки	Обозначение	Наименование	Куда входит: Обозначение	Куда входит: Кол.	Общее кол.	Примечание
1	640/130-ЦТ-9.000 000	Тележка для покрышек поз. 111				
2	640/130-ЦТ-4. 002.000	Колесо поворотное			2	
3	640/130-ЦТ-4. 002 100	Вилка	640/130-ЦТ-4. 002 000	1	2	
4	640/130-ЦТ-4. 003. 000	Колесо неповоротное			2	
5	640/130-ЦТ-4 003 100	Кронштейн	640/130-ЦТ-4. 003 000	1	2	
6	640/130-ЦТ-9. 001 000	Рама			1	
7						
8						
9						
10						
11						
12						
13						
14						
15						
16						
17						
18						
19						
20						
21						
22						
23						

Взам.инв.№ | Подп. и дата | Инв.№ дубл. | Подпись и дата | Инв.№ подл.

Изм.	Лист	№ докум.	Подп.	Дата
Разраб.		Новикова		
Пров.				
Рук. гр.		Кандратенко		
Н. контр.		Ефимова		05.86
Утв.				

640/130-ЦТ-9. ВС

Тележка для покрышек поз. 117.

Ведомость спецификаций.

Лит.	Лист	Листов
		1

ГПИ Резинопроект г. Москва.

Формат А3

№ строки	Наименование	Обозначение документа на поставку	Поставщик	Куда входит (обозначение)	Количество: на изделие	в комплекты	на регулир.	Всего	Примечание
1	Болт М8х25. 66.029	ГОСТ 7798-70		640/130-ЦТ-4.002 000 СБ	4			8	
2	М10х25 66. 029			640/130-ЦТ-9. 000 000 СБ	8			8	
3	М10х30. 56.029.			640/130-ЦТ-9. 000 000 СБ	8			8	
4									
5	Винт М4х16. 66.029	ГОСТ 1491-80		640/130-ЦТ-4.002 000 СБ	8			16	
6				640/130-ЦТ-4.003 000 СБ	8			16	
7								32	
8									
9	Гайка М10.5.029	ГОСТ 5915-70		640/130-ЦТ-9. 000 000 СБ	8			8	
10	М16. 6.029			640/130-ЦТ-4. 002 000 СБ	2			4	
11				640/130-ЦТ-4.003 000 СБ	1			2	
12								6	
13									
14	Шайба 8.029	ГОСТ 13465-77		640/130-ЦТ-4. 002 000 СБ	4			8	
15	10.029			640/130-ЦТ-9. 000 000 СБ	16			16	
16	16. 029			640/130-ЦТ-4. 002 000 СБ	1			2	
17				640/130-ЦТ-4.003 000 СБ	1			2	
18								4	
19									
20	Шайба 4.65Г.029	ГОСТ 6402-70		640/130-ЦТ-4.002 000 СБ	8			16	
21				640/130-ЦТ-4.00 3000 СБ	4			8	
22								24	
23									

Инв.№ подл. | Подп. и дата | Взам.инв.№ | Инв.№ дубл. | Подп. и дата

Типовой проект 405-7-4.86

Изм.	Лист	№ докум.	Подп.	Дата
Разраб.		Новикова		5.86
Пров.				
Рук. гр.		Кондратенко		
Н. контр.		Епифанов		
Утв.				

640/130-ЦТ-9 ВП

Тележка для покрышек. поз. 111. Ведомость покупных изделий.

Лит.	Лист	Листов
	1	2

ГПИ Резинопроект г. Москва

Формат А3

№ строки	Наименование	Обозначение документа на поставку	Поставщик	Куда входит (обозначение)	Количество: на изделие	в комплекты	на регулир.	Всего	Примечание
1	Шайба 16.029	ГОСТ 11371-78		640/130-ЦТ-4.002 000 СБ	1			2	
2									
3	Подшипник 203	ГОСТ 8338-75		640/130-ЦТ-4.002 000 СБ	2			4	
4				640/130-ЦТ-4.00 3 000 СБ	2			4	
5								8	
6	205			640/130-ЦТ-4.002 000 СБ	2			4	
7									
8	Шина массивная	ГОСТ 5883-76Е		640/130-ЦТ-4.002 000 СБ	1			2	
9	резиновая 200х50х126			640/130-ЦТ-4.003 000 СБ	1			2	
10								4	
11									
12									
13									
14									
15									
16									
17									
18									
19									
20									
21									
22									
23									
24									
25									
26									
27									
28									

Инв.№ подл. | Подп. и дата | Взам.инв.№ | Инв.№ дубл. | Подп. и дата

Изм.	Лист	№ докум.	Подп.	Дата

640/130-ЦТ-9 ВП

Лист 2

Формат А3

Типовой проект 4.903-7-4.85 Альбом VII

Формат	Зона	Поз.	Обозначение	Наименование	Кол.	Примеч.
				Документация		
А2			640/130-ЦТ-9.000 000СБ	Сборочный чертеж		
				Сборочные единицы		
А4		1	640/130-ЦТ-4.002 000	Колесо поворотное	2	
А4		2	640/130-ЦТ-4.003 000	Колесо неповоротное	2	
А4		3	640/130-ЦТ-9.001 000	Рама	1	
				Стандартные изделия		
				Болт ГОСТ 7798-70		
		5		М10х20.66.029	8	
		6		М10х30.66.029	8	
		7		Гайка М10.5.029		
				ГОСТ 5915-70	8	
		8		Шайба 10.029		
				ГОСТ 13465-77	16	

Изм.	Лист	№ докум.	Подп.	Дата	640/130-ЦТ-9.000 000			
Разраб.		Лякова			Тележка для покрышек поз. 117	Лит.	Лист	Листов 1
Пров.		Крылова						
Рук. гр.		Кондратенко		05.86		ГПИ Резинопроект г. Москва		
Н. контр.		Епифанов						
Утв.								

Формат А4

Формат	Зона	Поз.	Обозначение	Наименование	Кол.	Примеч.
				Документация		
А2			640/130-ЦТ-9.001 000СБ	Сборочный чертеж		
				Детали		
А4		1	640/130-ЦТ-4.001 006	Заглушка	2	
А4		2	640/130-ЦТ-5.001 003	Раскос	2	
А4		3	640/130-ЦТ-5.001 006	Заглушка	2	
А4		4	640/130-ЦТ-5.001 007	Косынка	4	
А4		5	640/130-ЦТ-9.001 001	Стойка	1	
А4		6	640/130-ЦТ-9.001.002	Вешало	1	
				Лист Б5 ГОСТ 19903-74 / Ст3 ГОСТ 14637-79		
Б4		7	640/130-ЦТ-9.001 003	Платик		
				80±0.37 × 60±0.37	2	0,19кг
Б4		8	640/130-ЦТ-9.001.004	Плита		
				220±0.575 × 220±0.575	1	1.9кг
Б4		9	640/130-ЦТ-9.001 005	Платик		
				160±0,5 × 130±0,5	2	0.97кг
				Труба 60х30х3 ГОСТ 8645-68 / Ст3 ГОСТ 13663-68		
Б4		10	640/130-ЦТ-9.001 006	Балка L = 830±1.15	2	3,5кг
Б4		11	640/130-ЦТ-9.001 007	Балка L = 540±0.8	2	2.1кг

Изм.	Лист	№ докум.	Подпись	Дата	640/130-ЦТ-9.001 000			
Разраб.		Лякова			Рама	Лит.	Лист	Листов 1
Пров.		Крылова						
Рук. гр.		Кондратенко		05.86		ГПИ Резинопроект г. Москва.		
Н. контр.		Епифанов						
Утв.								

Формат А4

640/130-ЦТ-5.001 006

$R_z 80$ (√)

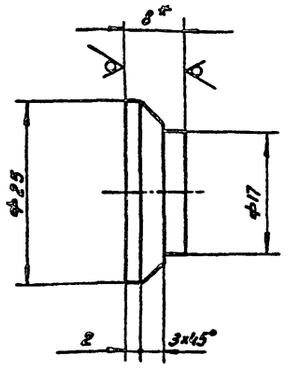

1. * Размер для справок.
2. $h14; \pm \frac{IT14}{2}$.

Изм.	Лист	№ докум.	Подпись	Дата	640/130-ЦТ-5.001 006			
Разраб.		Новикова		05.86	Заглушка	Лит.	Масса	Масштаб
Пров.		Крылова					0,03	2:1
Т. контр.						Лист	Листов 1	
Рук. гр.		Кондратенко			Лист Б8 ГОСТ 19903-74 / Ст.3 ГОСТ 14637-79	ГПИ Резинопроект г. Москва		
Н. контр.		Епифанов						
Утв.								

Формат А4

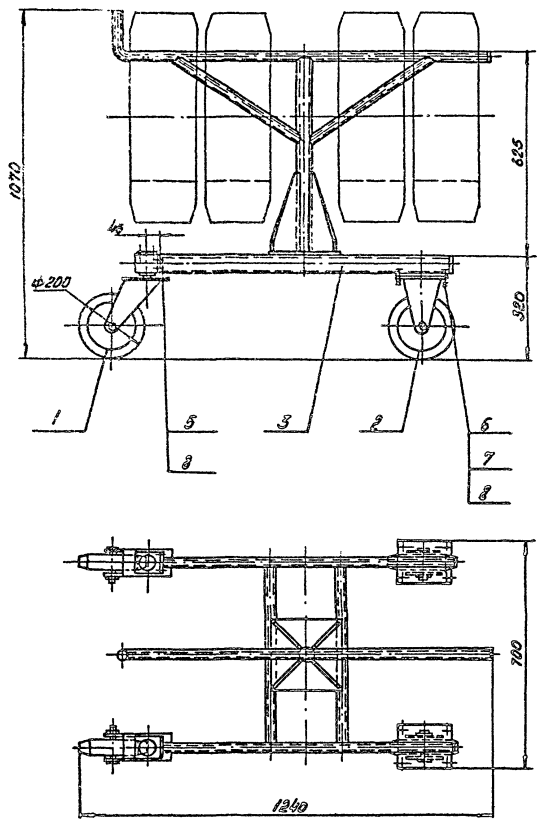

Техническая характеристика.

1. Тележка предназначена для транспортирования покрышек, промазанных клеем.
2. Габаритные размеры покрышки:
   - наружный диаметр max, мм 650;
   - посадочный диаметр, мм 400;
   - ширина профиля, max, мм 200.
3. Масса, кг 19.
4. Количество транспортируемых покрышек, шт. 4.

Размеры для справок.

					640/130-ЦТ-9. 000 000 СБ		
Изм.	Лист	№ докум.	Подпись	Дата	Тележка для покрышек поз. 117 Сборочный чертеж.	Лит.	Масса 60	Масштаб 1:10
Разраб.		Дьячкова						
Пров.		Крылова				Лист	Листов 1	
Т контр.						ГПИ Резинопроект г. Москва		
Рук гр.		Кондратенко						
Н контр.		Григорьев						
Утв.		Хохрякин						

Формат А3

Инв.№ подл. | Подпись и дата | Взам.инв.№ | Инв.№ дубл. | Подпись и дата

640/130ЦТ-9.001000С6

Типовой проект 405-7-4.86 Альбом VI

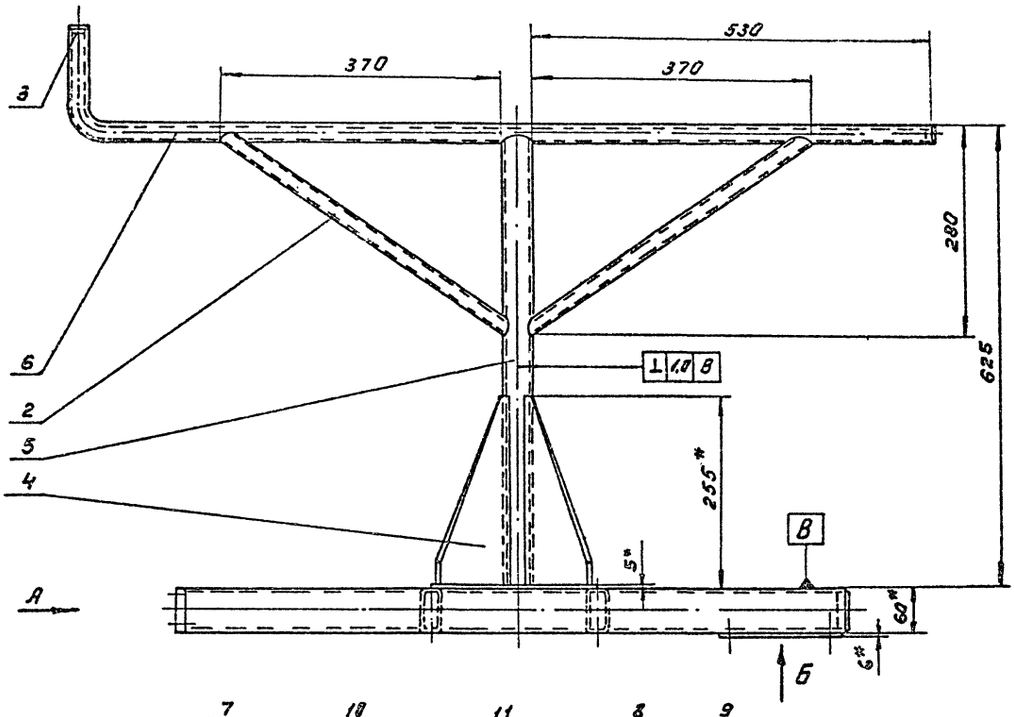

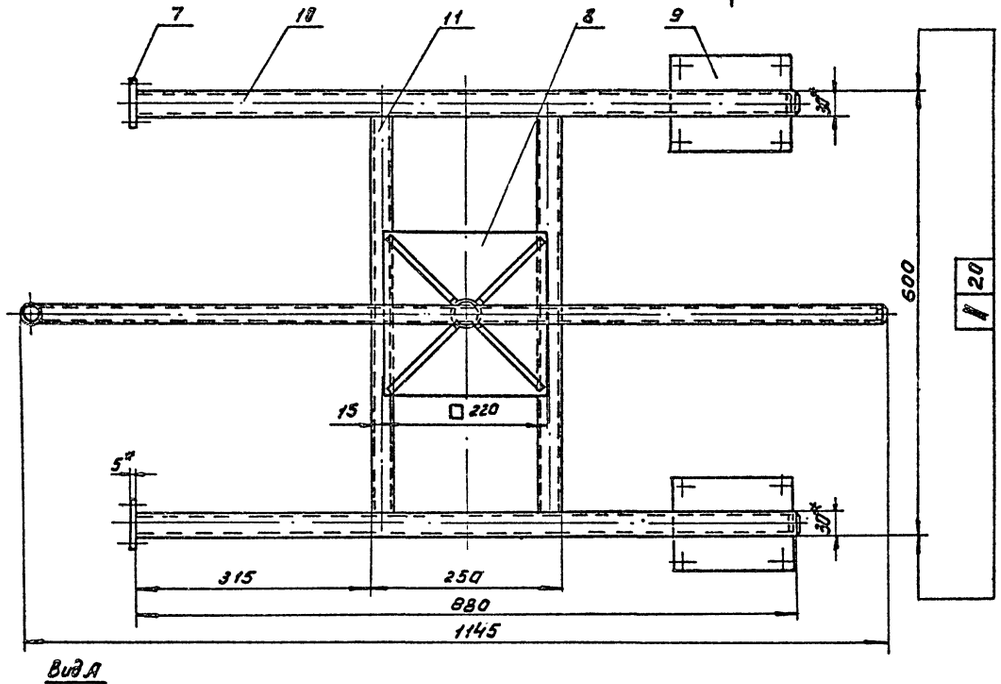

Вид А
М1:2

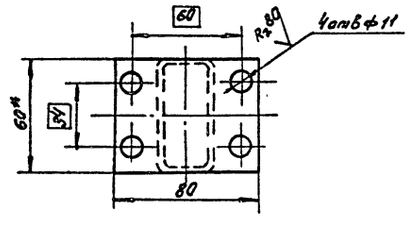

Вид Б
М1:2

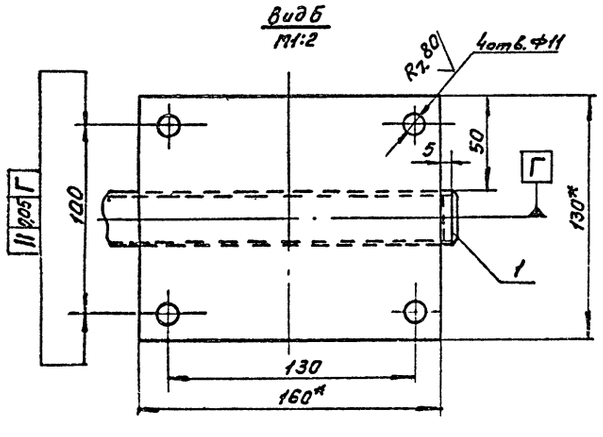

1. Сварные швы по ГОСТ 5264-80 по контуру примыкания деталей, катет шва 3 мм. Электрод Э42 по ГОСТ 9467-75
2. *Размеры для справок.
3. $\pm \frac{IT14}{2}$.
4. Шероховатость реза дет.(поз. 7,8,9,10,11) $\sqrt{R_z 80}$.
5. Покрытие металлоконструкций по ГОСТ 9.032-74. Грунтовка ГФ-021 ГОСТ 25129-82. Эмаль НЦ-132П золотисто-желтая ГОСТ 6631-74.

Изм.	Лист	№ докум.	Подпись	Дата	640/130-ЦТ-9.001000С6	
Разраб.		Дьякова			Рама	Лит. / Масса / Масштаб: 25,5 / 1:5
Провер.		Крылова			Сварочный чертеж	Лист / Листов
Т. контр.						ГПИ Резинопривод г. Москва
Рук. гр.		Кандратенко				
Н. контр.		Елисеенов				
Утв.						

Инв. № подл. | Подпись и дата | Взам. инв. № | Инв. № дубл. | Подпись и дата

Формат А2

Альбом VI

Типовой проект 405-7-4.86

640/130-ЦТ-9.001001

Rz80 √(√)

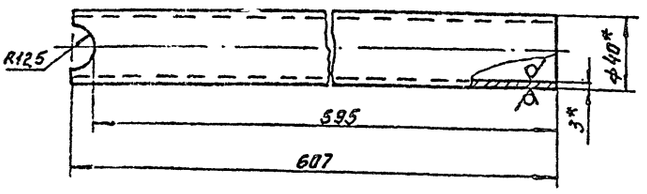

1. * Размеры для справок.
2. Н 14, $\pm \frac{IT14}{2}$.

Изм.	Лист	№ докум.	Подп.	Дата
Разраб.		Простякова		05.86
Провер.		Крылова		
Т. контр.				
Рук. гр.		Головин		
Н. контр.		Епифанов		
Утв.				

640/130-ЦТ-9.001001

Стойка

Лит.	Масса	Масштаб
	1,6	1:2
Лист	Листов 1	

Труба 40×3 ГОСТ 8734-75 / В 10 ГОСТ 8733-74

ГПИ Резинопроект г. Москва

Формат А4

640/130-ЦТ-9.001002

Rz80 √(√)

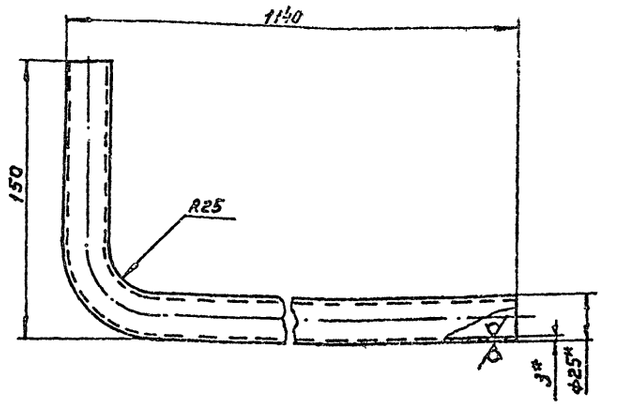

1. * Размеры для справок.
2. $\pm \frac{IT14}{2}$.
3. * Развернутая длина ~1250 мм.

Изм.	Лист	№ докум.	Подпись	Дата
Разраб.		Простякова		05.86
Прав.		Крылова		
Т. контр.				
Рук. гр.		Головин		
Н. контр.		Епифанов		
Утв.				

640/130-ЦТ-9.001002

Вешало

Лит.	Масса	Масштаб
	2,0	1:2
Лист	Листов 1	

Труба 25×3 ГОСТ 8734-75 / В10 ГОСТ 8733-74

ГПИ Резинопроект г. Москва

Формат А4

№ строки	Обозначение	Наименование	Куда входит: Обозначение	Кол.	Общее кол.	Примечание
1	640/130-ЦТ-10.000.000	Захватное устройство поз. 118				
2						
3						
4						
5						
6						
7						
8						
9						
10						
11						
12						
13						
14						
15						
16						
17						
18						
19						
20						
21						
22						
23						

Изм.	Лист	№ докум.	Подп.	Дата
Разраб.		Павликова		05.86
Прав.				
Рук. гр.		Кондратенко		
Н. контр.		Епифанов		
Утв.				

640/130-ЦТ-10 ВС

Захватное устройство поз. 118

Ведомость спецификации.

Лит.	Лист	Листов
		1

ГПИ Резинопроект г. Москва

Формат А3

Инв. № подл. | Подпись и дата | Взам. инв. № | Инв. № дубл. | Подпись и дата

Альбом VI

Типовой проект 405-7-4.86

№ п/п.	Наименование	Документ на сортамент	Материалы гост. сст. ТУ и др.	Кол. масса в т	Примеч.
1	Уголок Б-40х40х4	ГОСТ 8509-72	ГОСТ 535-79 Ст.3	0,0026	
2	Лист Б 12	ГОСТ 19903-74	ГОСТ 14637-76 Ст.3	0,014	
3	Труба 50х3,5	ГОСТ 3262-75		0,0044	
4	Круг В 60	ГОСТ 2590-71	ГОСТ 535-79 Ст.3	0,00039	
5	Ст.3		ГОСТ 380-71	0,0052	
6					
7					
8					
9					
10					
11					
12					
13					
14					
15					
16					
17					
18					
19					
20					
21					

Инв.№ подл. | Подпись и дата | Взам. инв.№ | Инв.№ дубл. | Подпись и дата

640/130-ЦТ-10 ВМ

Изм.	Лист	№ докум.	Подпись	Дата
Разраб.		Новикова		
Проверил.		Крылова		
Рук. гр.		Кондратенко		
Н. контр.		Ефиронов		05.86
Утвердил				

Захватное устройство поз. 118. Ведомость материалов.

Лит	Лист	Листов
		1

ГПИ Резинопроект г. Москва.

Формат А4

Формат	Зона	Поз.	Обозначение	Наименование	Кол.	Примеч.
				Документация		
А2			640/130-ЦТ-10. 000000 СБ	Сборочный чертеж.		
				Детали		
А4		1	640/130-ЦТ-10. 000 001	Опора нижняя	1	
А4		2	640/130 ЦТ-10. 000 002	Фиксатор	1	
А4		3	640/130 ЦТ-10. 000 003	Опора верхняя	1	
А4		4	640/130 ЦТ-10. 000 004	Косынка	1	
А4		5	640/130 ЦТ-10. 000 005	Штырь	2	
А4		6	640/130 ЦТ-10.000 006	Заглушка.	2	

Инв.№ подл. | Подпись и дата | Взам. инв.№ | Инв.№ дубл. | Подпись и дата

640/130-ЦТ-10. 000 000

Изм.	Лист	№ докум.	Подпись	Дата
Разработ.		Дьякова		
Проверил		Крылова		
Рук. гр.		Кондратенко		
Н. контр.		Ефиронов		05.86
Утверд.				

Захватное устройство поз. 118.

Лит.	Лист.	Листов
		1

ГПИ Резинопроект г. Москва.

Формат А4

640/130-ЦТ-11 000.003

Rz80 / (√)

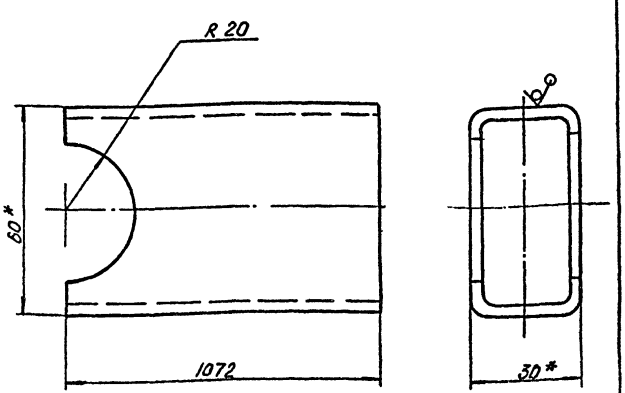

1* Размеры для справок.

2. $h14; \pm \frac{IT14}{2}$;

Инв.№ подл. | Подпись и дата | Взам. инв.№ | Инв.№ дубл. | Подпись и дата

640/130-ЦТ-11. 000 003

Изм.	Лист	№ докум.	Подпись	Дата
Разраб.		Новикова		05.86
Пров.		Крылова		
Т.контр.				
Рук. гр.		Кондратенко		
Н.контр.		Ефиронов		
Утв.				

Стойка

Лит.	Масса	Масштаб
	4,5	1:1
Лист	Листов 1	

Труба 60х30х3-10 ГОСТ 8645-68

ГПИ Резинопроект г. Москва.

Формат А4

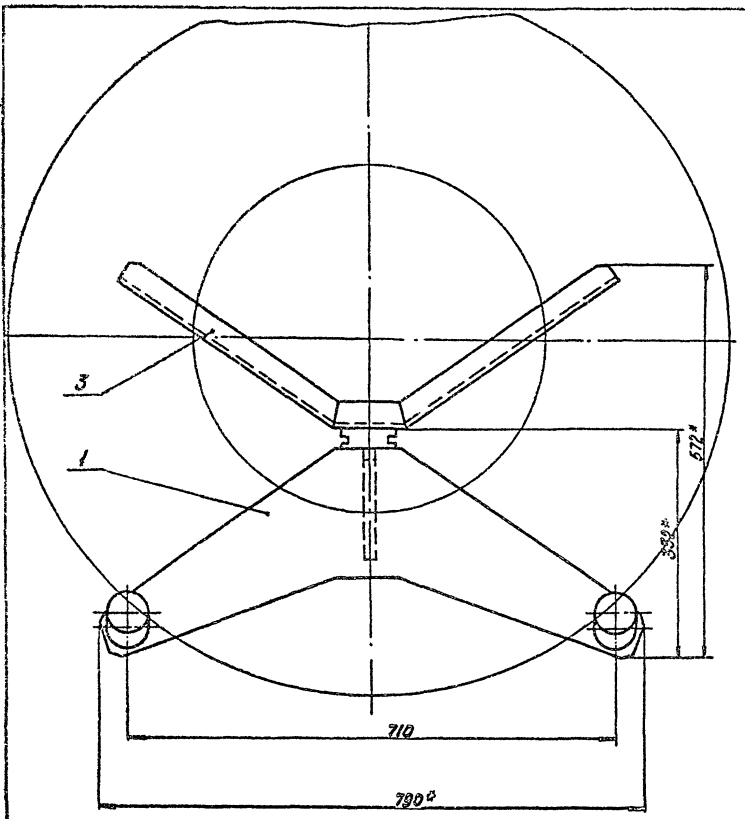

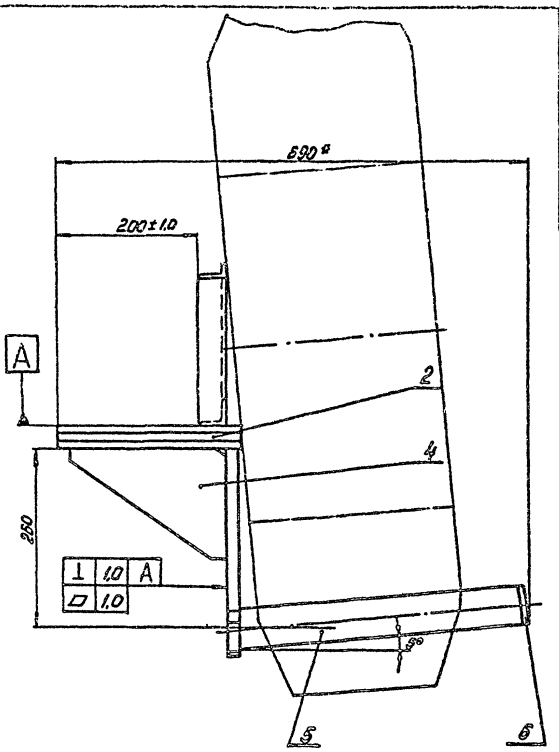

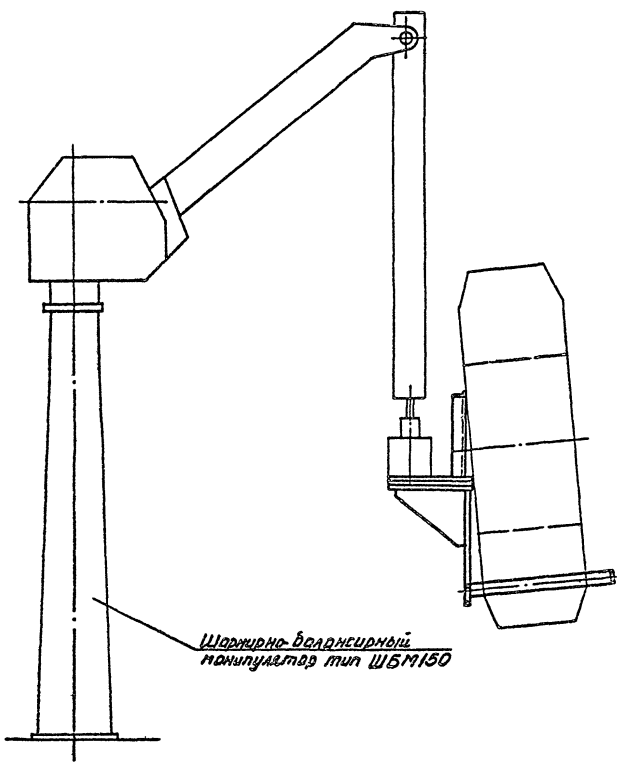

Техническая характеристика.

1. Захватное устройство предназначено для захвата покрышки.
2. Габаритные размеры покрышки:
   - наружный диаметр, мм 1100;
   - посадочный диаметр, мм 608;
   - ширина профиля, 300;
   - масса, кг 60.

Технические требования.

1. Сварные швы по ГОСТ 5264-80 по контуру прилегания деталей, катет шва 3мм. Электрод Э42 по ГОСТ 9467-75.
2. * Размеры для справок.
3. ∂ $\frac{IT14}{2}$.
4. Покрытие металлоконструкций по ГОСТ 9032-74. Грунтовка ГФ-021 ГОСТ 25129-82. Эмаль НЦ-132П золотисто-желтая ГОСТ 6631-74.

Изм	Лист	№ докум.	Подпись	Дата	640/130-ЦТ-10. 000 000 СБ			
Разраб.		Дьякова			Захватное устройство поз. 118. Сборочный чертеж.	Лит	Масса	Масштаб
Провер.		Крылова					21,8	1:5
Т.контр.						Лист	Листов 1	
Рук. гр.		Кондратенко				ТИ Резинопроект г. Москва.		
Н.контр.		Епифонов						
Утв.		Хабибулин						

Формат А2.

Инв. № подл. | Подпись и дата | Взам. инв. № | Инв. № дубл. | Подпись и дата

640/130-ЦТ-10. ООО 001

Типовой проект 405-7-4.86

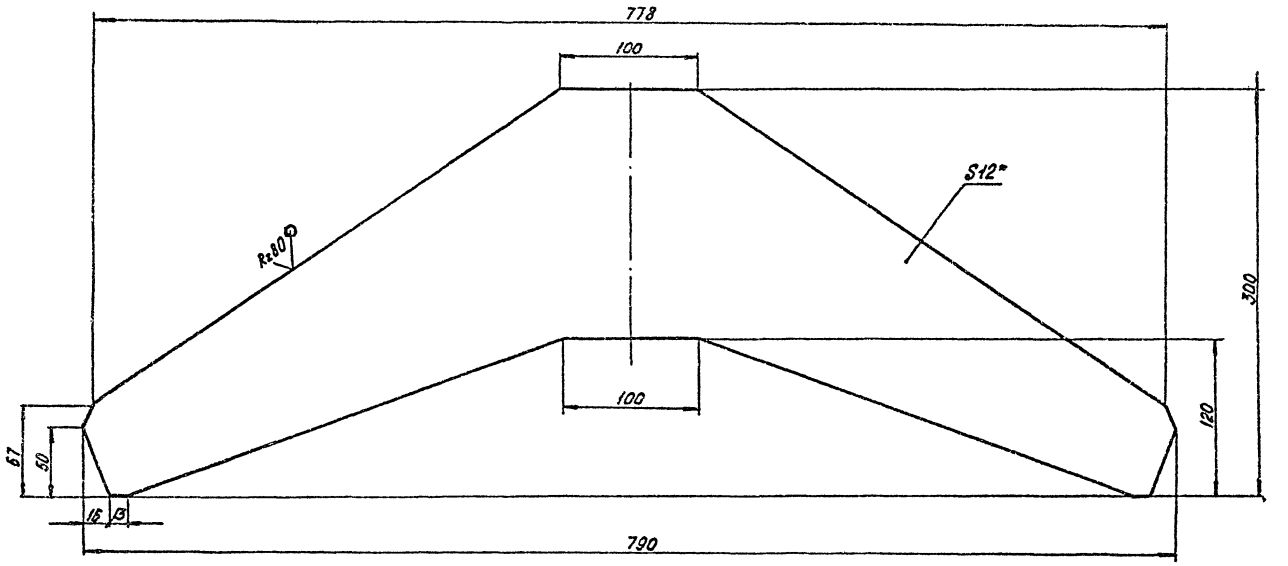

1.* Размер для справок.

2. $\pm \frac{IT14}{2}$

					640/130 - ЦТ-10 ООО 001		
Изм.	Лист	№ докум.	Подпись	Дата		Лит.	Масса	Масштаб
Разраб.		Дьякова			Опора нижняя		11.0	1:2,5
Проверил		Крылова				Лист	Листов 1	
Т.контр.								
Рук. гр.		Кондратенко						
Н.контр.		Епифанов			Лист Б12 ГОСТ 19903-74 Ст3 ГОСТ 14637-79	ГПИ Резинопроект г. Москва		
Утв.								

Формат А3.

640/130-ЦТ-10. ООО 002

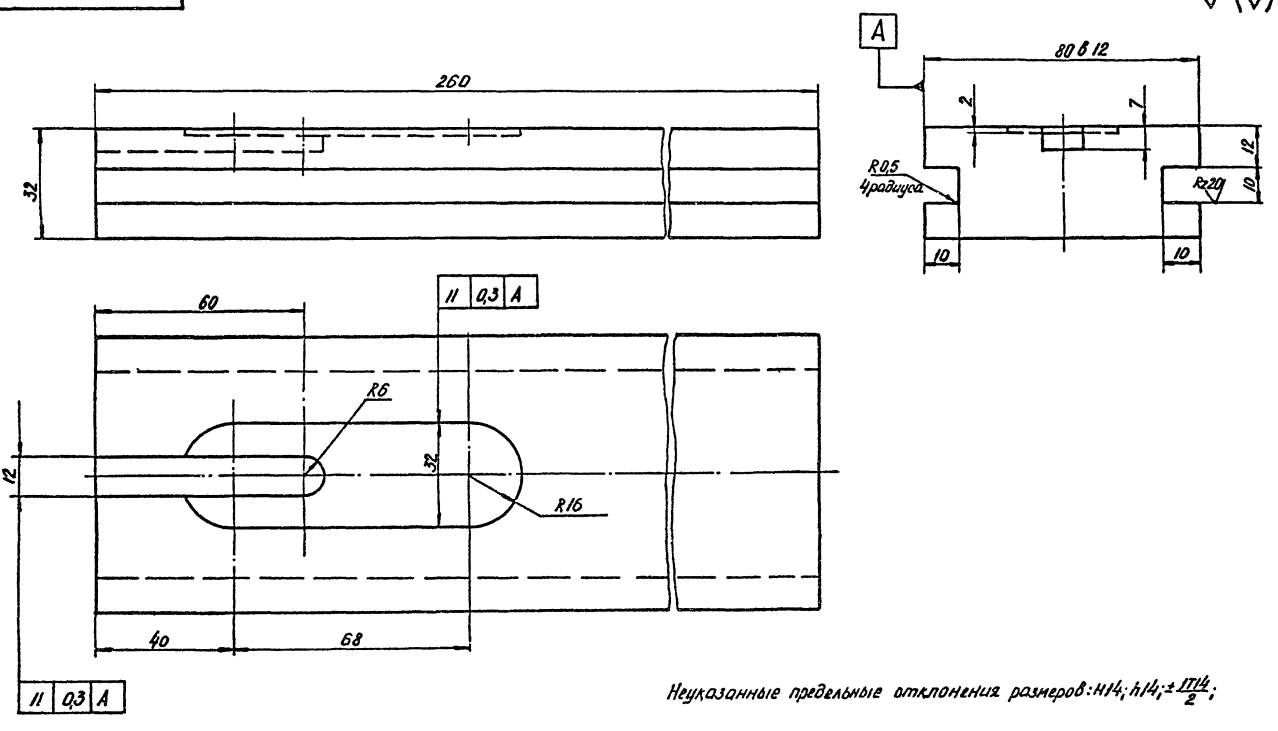

Неуказанные предельные отклонения размеров: H14; h14; $\pm \frac{IT14}{2}$;

					640/130-ЦТ-10. ООО 002		
Изм.	Лист	№ докум.	Подпись	Дата		Лит.	Масса	Масштаб
Разраб.		Дьякова			Фиксатор		4,7	1:1
Пров.		Крылова				Лист	Листов 1	
Т.контр.								
Рук. гр.		Кондратенко						
Н.контр.		Епифанов			Ст.3 ГОСТ 380-71	ГПИ Резинопроект г. Москва		
Утв.								

Формат А3

Инв.№ подл. | Подпись и дата | Взам.инв.№ | Инв.№ дубл. | Подпись и дата

Типовой проект 405-7-4.86

640/130-ЦТ-10.000 003

Rz 80 (√)

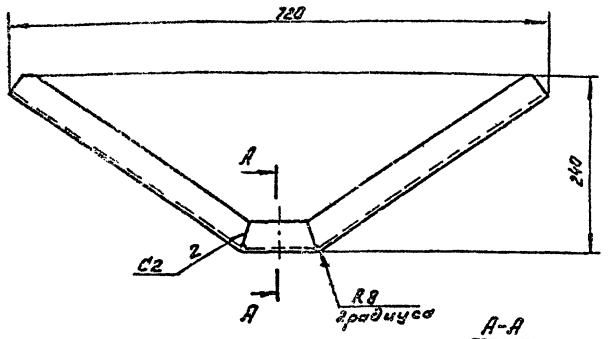

А-А
М1:2

Развертка

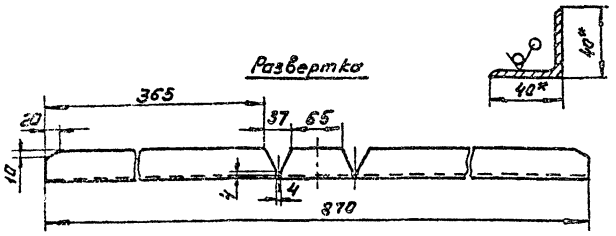

1. Сварные швы по ГОСТ 5264-80. Электрод типа Э42 ГОСТ 9467-75.
2.* Размеры для справок.
3. h14; ± IT14/2.

					640/130-ЦТ-10. 000 003		
Изм.	Лист	№ докум.	Подп.	Дата			
Разраб.		Дьякова			Опора верхняя	Лит.	Масса 2,34	Масштаб 1:5
Пров.		Крылова				Лист	Листов 1
Т.контр.							
Рук.гр.		Кондратенко			Уголок Б40х40х4 ГОСТ 8509-72 / Ст3 ГОСТ 535-79	ГПИ Резинопроект г. Москва	
Н.контр.		Епихранов					
Утв.							

Формат А4

640/130-ЦТ-10.000 004

√ (√)

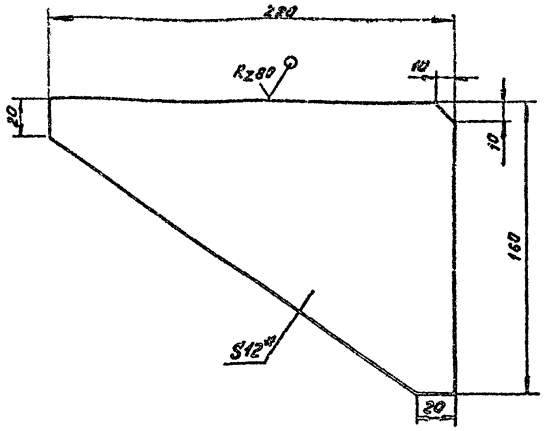

1. * Размер для справок.
2. ± IT14/2.

					640/130-ЦТ-10. 000 004		
Изм.	Лист	№ докум.	Подп.	Дата			
Разраб.		Дьякова			Косынка	Лит.	Масса 1,6	Масштаб 1:2
Пров.		Крылова				Лист	Листов 1
Т.контр.							
Рук.гр.		Кондратенко			Лист Б12 ГОСТ 19903-74 / Ст3 14637-79	ГПИ Резинопроект г. Москва	
Н.контр.		Епихранов					
Утв.							

Формат А4

640/130-ЦТ-10.000 005

Rz 80 (√)

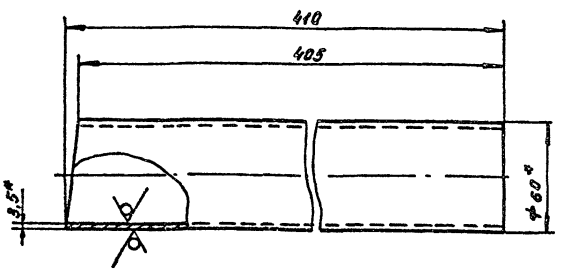

1 * Размеры для справок.
2. ± IT14/2.

					640/130-ЦТ-10.000 005		
Изм.	Лист	№ докум.	Подп.	Дата			
Разраб.		Дьякова			Штырь	Лит.	Масса 2,0	Масштаб 1:2
Пров.		Крылова				Лист	Листов 1
Т.контр.							
Рук.гр.		Кондратенко			Труба 50х3,5 ГОСТ 3262-75	ГПИ Резинопроект г. Москва	
Н.контр.		Епихранов					
Утв.							

Формат А4

640/130-ЦТ-10.000 006

Rz 80 (√)

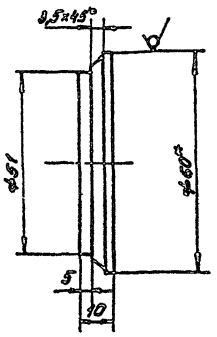

1. * Размер для справок.
2. h14; ± IT14/2.

					640/130-ЦТ-10.000 006		
Изм.	Лист	№ докум.	Подп.	Дата			
Разраб.		Дьякова			Заглушка	Лит.	Масса 0,15	Масштаб 1:1
Пров.		Крылова				Лист	Листов 1
Т.контр.							
Рук.гр.		Кондратенко			Круг Ø60 ГОСТ 2590-71 / Ст3 ГОСТ 535-79	ГПИ Резинопроект г. Москва	
Н.контр.		Епихранов					
Утв.							

Формат А4

Альбом 51

Типовой проект 405-7-4.86

№ строки	Обозначение	Наименование	Куда входит: Обозначение	Куда входит: кол.	Общее кол.	Примечание
1	640/130-ЦТ-11.000000	Стойка поз. 119				
2						
3						
4						
5						
6						
7						
8						
9						
10						
11						
12						
13						
14						
15						
16						
17						
18						
19						
20						
21						
22						
23						

Инв.№ подл. | Подпись и дата | Взам. инв.№ | Инв.№ дубл. | Подп. и дата

Изм.	Лист	№ докум.	Подп.	Дата
Разраб.		Новикова		03.86
Пров.				
Рук. гр.		Кондратенко		
Н. контр.		Епифанов		03.86
Утв.				

640/130-ЦТ-11. ВС

Стойка поз. 119

Ведомость спецификаций.

Лит.	Лист	Листов
		1

ГПИ Резинопроект г. Москва.

Формат А3.

№ строки	Наименование	Обозначение документа на поставку.	Поставщик	Куда входит (обозначение)	Количество: на изделие	в комплекты	на регулир.	Всего	Примечание
1	Гайка М16.5.029	ГОСТ 5915-70		640/130-ЦТ-11	8			8	
2				000000					
3									
4									
5									
6									
7									
8									
9									
10									
11									
12									
13									
14									
15									
16									
17									
18									
19									
20									
21									
22									
23									

Инв.№ подл. | Подпись и дата | Взам. инв.№ | Инв.№ дубл. | Подп. и дата

Изм.	Лист	№ докум.	Подп.	Дата
Разраб.		Новикова		03.86
Пров.				
Рук. гр.		Кондратенко		
Н. контр.		Епифанов		03.86
Утв.				

640/130-ЦТ-11. ВП

Стойка поз. 119

Ведомость покупных изделий.

Лит.	Лист	Листов
		1

ГПИ Резинопроект г. Москва.

Формат А3

Альбом V

Типовой проект 405-7-4.86

№ п/п	Наименование	Документ на сортамент.	Материал ГОСТ ОСТ ТУ и др.	Кол. масса кг	Прим.
1	Труба 40х3	ГОСТ 8734-75	В10 ГОСТ 8733-74	0,0025	
2					
3	Труба 60х30х3-10	ГОСТ 8645-68	В10 ГОСТ 13663-68	0,005	
4					
5	Лист Б-5	ГОСТ 19903-74	Ст.3 ГОСТ 14637-79	0,0073	
6	Б-8			0,014	
7					
8	Круг В 16	ГОСТ 2590-71	Ст.3 ГОСТ 535-79	0,0014	
9					
10	Проволока Т-16	ГОСТ 9389-75		0,00002	
11					
12					
13					
14					
15					
16					
17					
18					
19					
20					
21					

Инв.№ подл. | Подпись и дата | Взам. инв.№ | Инв.№ дубл. | Подпись и дата

Изм.	Лист	№ докум.	Подп.	Дата
Разраб.		Новикова		05.86
Проверил		Крылова		
Рук. гр.		Конратенко		
Н. контр.		Епифанов		
Утверд.				

640/130-ЦТ-11 ВМ

Стойка поз. 119

Ведомость материалов.

Лит.	Лист	Листов
		1

ГПИ Резинопроект г. Москва.

Формат А4

Инв.№ подл. | Подпись и дата | Взам. инв.№ | Инв.№ дубл. | Подпись и дата

640/130-ЦТ-11.000.001

√ (√)

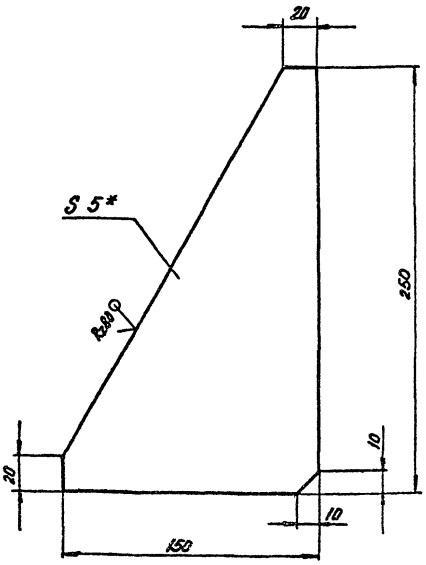

1.* Размер для справок.

2. ± IT14/2.

Изм.	Лист	№ докум.	Подпись	Дата
Разраб.		Новикова		05.86
Пров.		Крылова		
Т. контр.				
Рук. гр.		Конратенко		
Н. контр.		Епифанов		
Утв.				

640/130-ЦТ-11 000 001

Косынка

Лит.	Масса	Масштаб
	1.1	1:2

Лист	Листов 1

Лист Б-5 ГОСТ 19903-74
Ст.3 ГОСТ 14637-79

ГПИ Резинопроект г. Москва.

Формат А4.

Формат	Зона	Поз.	Обозначение	Наименование	Кол.	Примеч.
				Документация.		
А3			640/130-ЦТ-11.00.00.00 СБ	Сборочный чертеж.		
				Детали.		
А4		1	640/130-ЦТ-11.000.001	Косынка	6	
Б4		2	640/130-ЦТ-11.000.002	Вешало		
				Труба 40х3 ГОСТ 8734-75 В10 ГОСТ 8733-74		
				ℓ = 850±1,15	1	2,3 кг
А4		3	640/130-ЦТ-11.000.003	Стойка	1	
Б4		4	640/130-ЦТ-11.000.004	Плита		
				Лист Б.8 ГОСТ 19903-74 Ст.3 ГОСТ 14637-79		
				500±0,8 х 400±0,7	1	12,5 кг
А4		5	640/130-ЦТ-11.000.005	Шпилька	4	
А4		6	640/130-ЦТ-11.000.006	Кольцо	8	
				Стандартные изделия		
		8		Гайка М16.5.029 ГОСТ 5916-70	8	

Изм.	Лист	№ докум.	Подпись	Дата
Разработ.		Новикова		05.86
Проверил		Крылова		
Рук. гр.		Конратенко		
Н. контр.		Епифанов		
Утвердил				

640/130-ЦТ-11.000.000

Стойка поз. 119.

Лит.	Лист	Листов 1
		1

ГПИ Резинопроект г. Москва.

Формат А4.

Типовой проект 405-7-4.86 Альбом II

640/130-ЦТ-11.000005

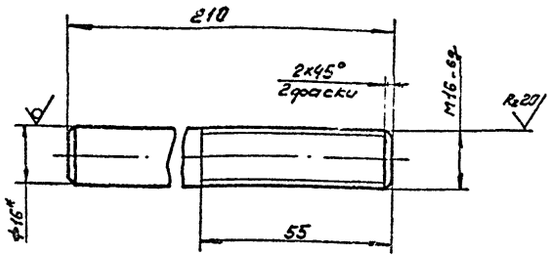

1* Размер для справок.
2. ± IT14/2.

Изм.	Лист	№ докум.	Подпись	Дата	640/130-ЦТ-11.000005	Лит.	Масса	Масштаб
Разраб.		Новикова		05.86	Шпилька		0.33	1:1
Провер.		Крылова				Лист	Листов 1	
Т.контр.								
Рук.гр.		Кондратенко						
Н.контр.		Епифанов		05.86	Круг В16 ГОСТ 2590-71 Ст3 ГОСТ 535-79	ГПИ Резинопроект г. Москва		
Утв.								

Формат А4

640/130-ЦТ-11.000006

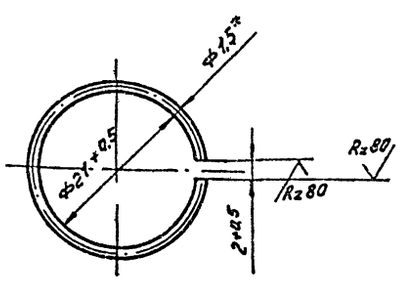

1. *Размер для справок.
2. ± IT14/2.

Изм.	Лист	№ докум.	Подпись	Дата	640/130-ЦТ-11.000006	Лит	Масса	Масштаб
Разраб.		Новикова		05.86	Кольцо		0,002	2:1
Пров.		Крылова				Лист	Листов 1	
Т.контр.								
Рук.гр.		Кондратенко						
Н.контр.		Епифанов		05.86	Проволока II-1.5 ГОСТ 9389-75	ГПИ Резинопроект г. Москва		
Утв.								

Формат А4

640/130-ЦТ-11.000006

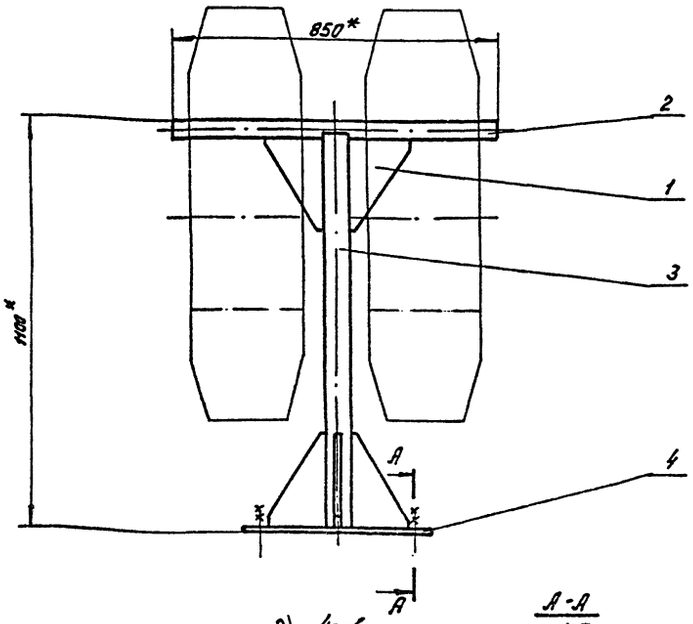

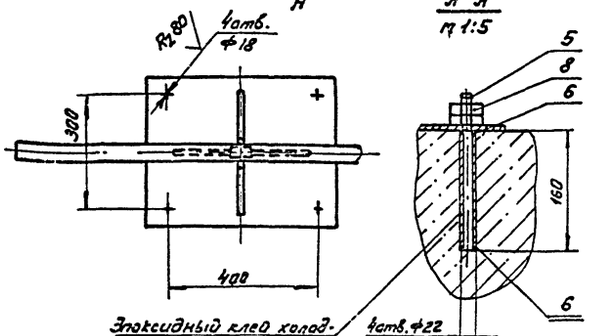

Техническая характеристика.

1. Стойка предназначена для грузовых покрышек.
2. Габаритные размеры покрышки:
   - наружный диаметр, мм 1100
   - посадочный диаметр, мм 508
   - ширина профиля, мм 300
   - масса, кг 60

Технические требования.

1. Сварные швы по ГОСТ 5264-80 по контуру прилегания деталей, катет шва 3 мм. Электрод Э42 по ГОСТ 9467-75.
2. *Размер для справок.
3. Н14, ± IT14/2.
4. Обработка деталей без чертежей: резка Rz80, остальное ⌀.
5. Покрытие по ГОСТ 9032-74, грунтовка ГФ-021 ГОСТ 25129-82. Эмаль НЦ-132П золотистофелтая ГОСТ 6631-74.

Изм.	Лист	№ докум.	Подпись	Дата	640/130-ЦТ-11.000006	Лит	Масса	Масштаб
Разраб.		Новикова		05.86	Стойка поз. 119 Сборочный чертеж		27.5	1:10
Пров.		Крылова				Лист	Листов 1	
Т.контр.								
Рук.гр.		Кондратенко						
Н.контр.		Епифанов		05.86		ГПИ Резинопроект г. Москва		
Утв.		Хабибулин						

Формат А3

Поз.	Обозначение	Наименование	Кол.	Примеч.
		Документация		
	АТ6-2 л.1	Таблица соединения		
	АТ6-3 л.1	Таблица подключения.		
		Стандартные изделия.		
1		Щит шкафной	1	
		ЩШ-3Д-Т-800×600		
		УХЛ4 ГР30 ОСТ 36.13-76		
2		Скоба С3 600 ТК3-125-83	3	
3		Уголь ник У3 800 ТК3-128-83	4	
4		Швеллер ШБ 600 ТК3-241-83	6	
5		Опора ОК 600 ТК3-240-83	3	
6		Хомут ХП6 ТК3-242-83	5	
7		Уголок УП42×25 ℓ 430	1	
		ТК4-2222-74		

ТП 405-7-4.86 АТ1-001

Нач.отд.	Плесковских		
Гл.спец.	Духанин		
Рук.гр.	Кимпельблат	17.12.86	Цех по ремонту изношенных шин. Энергоустановки.
Ст.инж.	Цонова	17.12.86	
Инженер	Иванова	17.12.86	Щит КИП. Общий вид.
Н.контр.	Попов	17.12.86	

Стадия	Лист	Листов
	1	7

ГПИ Резинопроект г. Москва.

Типовой проект 405-7-4.86

Инв.№ подл. | Подпись и дата | Взам.инв.№ | Инв.№ дубл. | Подпись и дата

Поз.	Обозначение	Наименование	Кол.	Примеч.
		Прочие изделия		
8	43,88,98,108,118	Вторичный прибор ПВ3.2 со станцией управления.	5	ТМ4-923-78
9	48,88,98,108	Регулятор пневматический Пр 3.31	4	
10	118	Регулятор пневматический Пр. 1.6	1	У22 ТМ3-17-83
11	РД1... РД3	Редуктор давления РДФ-3	3	У24 ТМ3-17-83
12	А3	Щиток электропитания ЭЩП-2М с плавкими вставками: ВП2Б-1, Iн пл вст = 0,25А - 2 шт.	1	У 492 ТК3-125-83
13		Вентиль ВПД-4	5	У3 ТМ3-92-83
14		Вентиль 3В-2М	3	У1 ТМ3-165-85
15		Блок зажимов Б 324-4П16-8/8 У3-10	1	У3 ТМ3-165-85
16		Крышка торцевая КТ 59 ТУ16-526.462-79	2	
17		Соединитель СШВ 10-Труб 1/4"	6	
18		Соединитель переборочный ПСП 8×8	11	
19		Соединитель тройниковый ПСТ 8	4	
20		Рамка РПМ66×26	5	

ТП 405-7-4.86 АТ1-001 Лист 2

Поз.	Обозначение	Наименование	Кол.	Прим.
		Материалы.		
21		Провод ПВ3 1,0 380В ГОСТ 6323-79	10	м
22		Труба 8×1,6 ПНП ТУ6,05,1759-76	60	м.

ТП 405-7-4.86 АТ1-001 Лист 3

Продолжение

№ подлин.	Текст надписи	Кол.
	Рамка 66×26	
1	Температура горячей воды.	1
2	Давление химически очищенной воды.	1
3	Давление воды после насоса поз. 34	1
4	Давление воды к насосам поз. 35	1
5	Уровень в баке поз. 33.	1
6	~220В ДСО-711	1
7	~220В МТ-711р	1

Продолжение

№ подлин.	Текст надписи	Кол.

ТП 405-7-4.86 АТ1-001 Лист 7

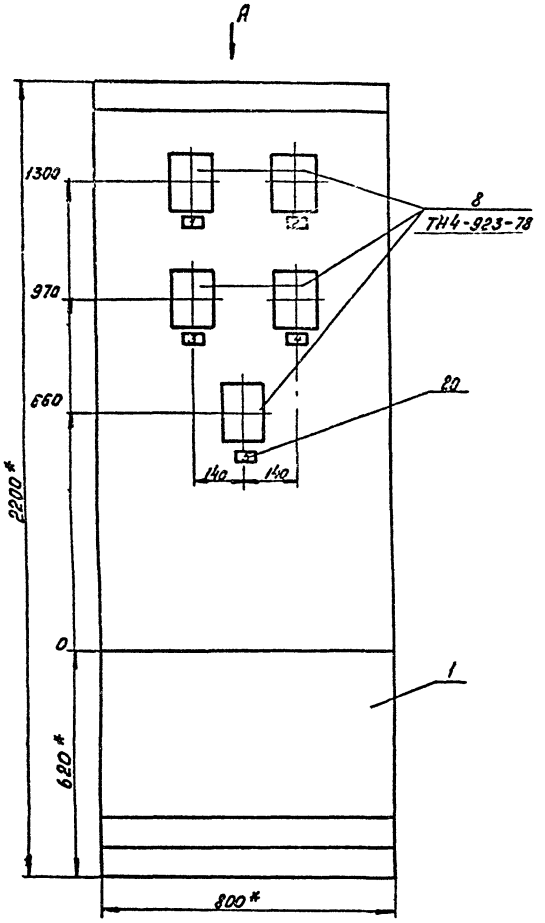

Вид А

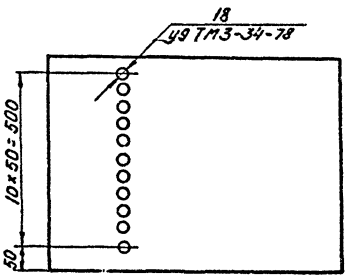

1. * Размеры для справок
2. Покрытие - вариант 1, эмаль ПФ-245 ОСТ 36.13-78.
3. Приборы поз. закрепить на каркасе щита по черт. ТМ3-141-83.

Вид на внутренние плоскости (развернуто).

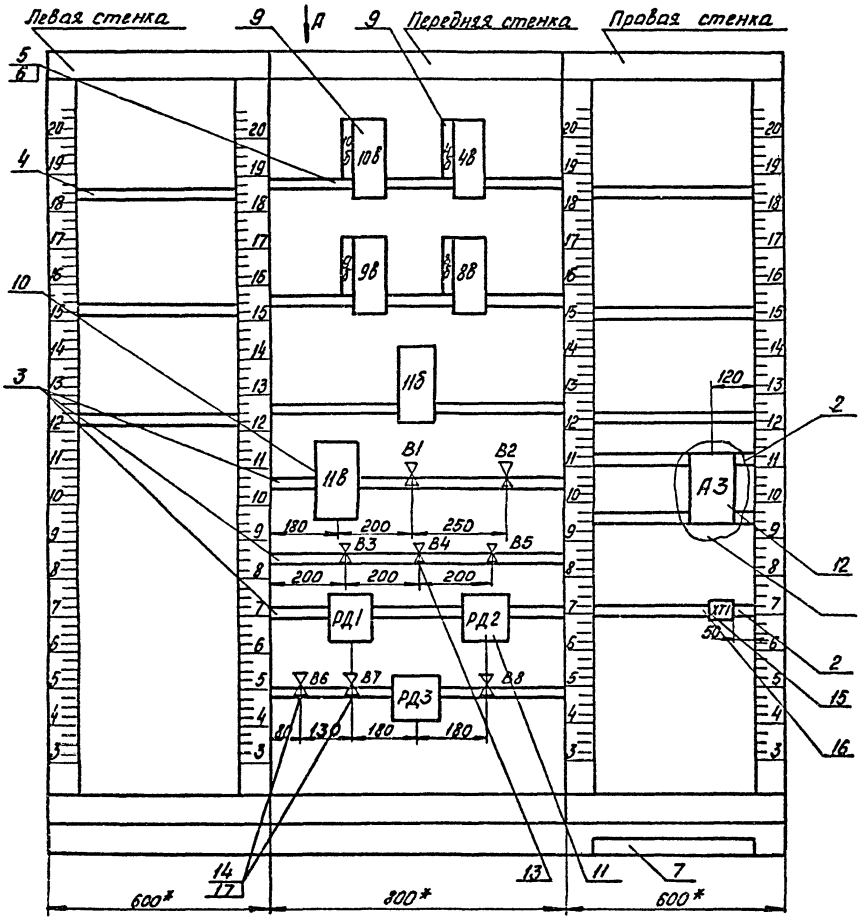

I

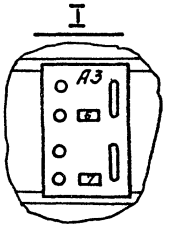

Вид А

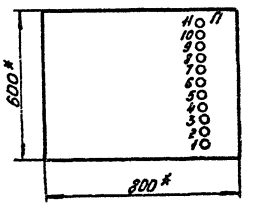

1. * Размеры для справок.

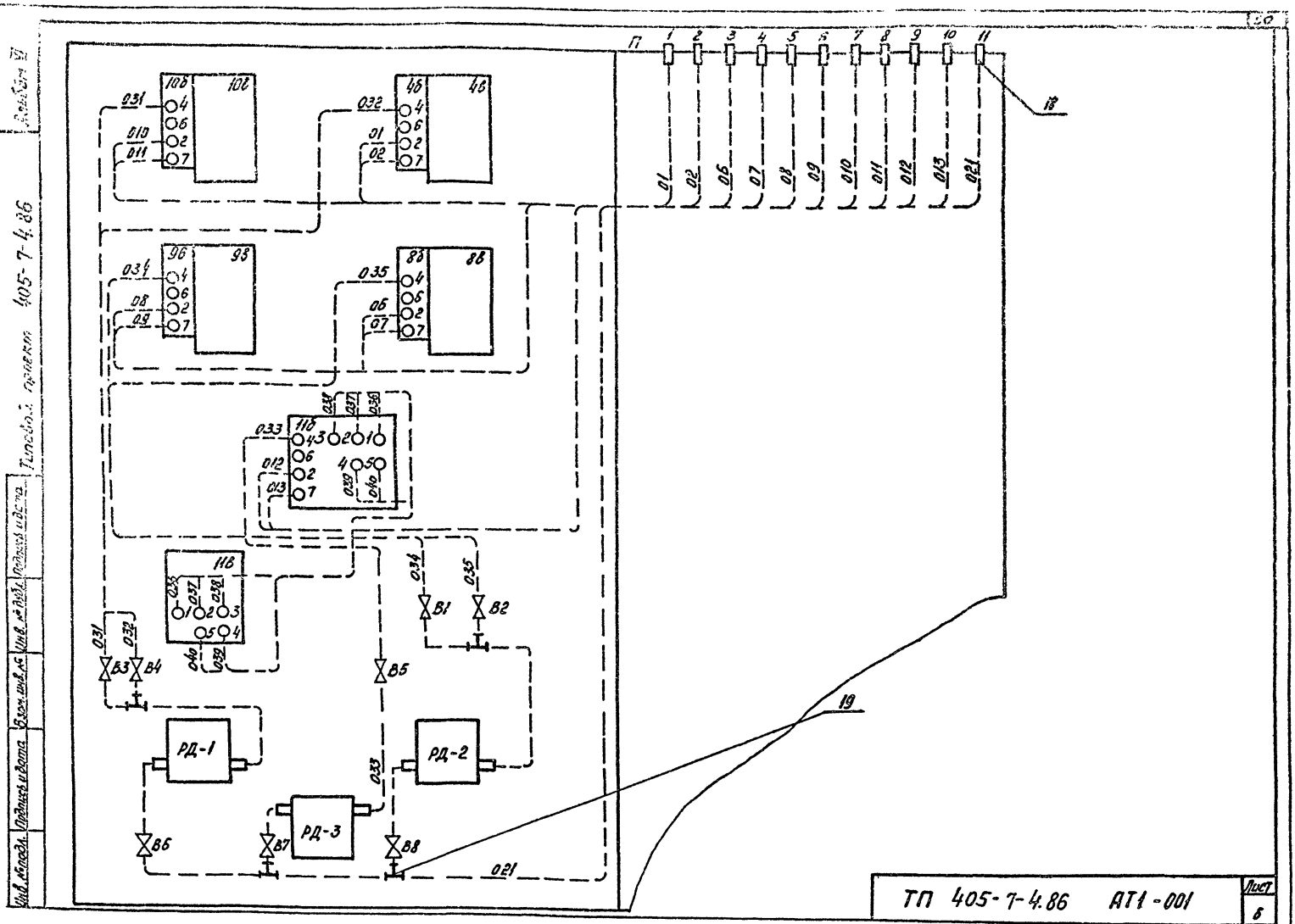

ТП 405-7-4.86 АТ1-001 Лист 6

Проводник	Откуда идет	Куда поступает	Данные провода	Примечание
	Технические	требования.		
	Таблица соединений выполнена на основании схем АТ1 л. 4, АТ3 л. 4.			
1	XT1:2	A3:5	ПВ3 1.0	
2	XT1:3	A3:6		
9	XT1:4	A3:2		
10	XT1:5	A3:1		
11	XT1:6	A3:4		
12	XT1:7	A3:3		

ТП 405-7-4.86 АТ1-002

Нач.отд	Ялесковский			Цех по ремонту изношенных шин. Энергоустановки.	Стадия: — Лист: 1 Листов: 1
Гл.спец.	Луганин				
Рук.гр.	Кимельблат		17.86		
Ст.инж.	Ионова		17.86	Щит КИП. Таблица соединений	ГПИ Резинопроект г. Москва.
Инжен.	Иванова		17.86		
Н.контр.	Попов		17.86		

Проводник	Вывод	Вид контакта	Вывод	Проводник
		Технические		
		Таблица подключения		
		основании		
		и таблицы		
Правая спинка				
		A3		
10	1		4	11
9	2		5	1
12	3		6	2
		XT1		
	1		6	11
1	2		7	12
2	3		8	
9	4		9	
10	5		10	

Проводник	Вывод	Вид контакта	Вывод	Проводник
		требования		
		Выполнена на		
		схем АТ1 л.4, АТ3 л.4		
		соединений АТ6-2 л.1.		

ТП 405-7-4.86 АТ1-003

Нач.отд	Ялесковский			Цех по ремонту изношенных шин. Энергоустановки.	Стадия: — Лист: 1 Листов: 1
Гл.спец.	Луганин				
Рук.гр.	Кимельблат		17.86		
Ст.инж.	Ионова		17.86	Щит КИП. Таблица подключения.	ГПИ Резинопроект г. Москва.
Инж.	Иванова		17.86		
Н.контр.	Попов		17.86		

Альбом VII

Типовой проект 405-7-4.86

Поз.	Обозначение	Наименование	Кол.	Прим.
		Документация		
	АТ7-2.л.1.2	Таблица соединения		
	АТ7-3 л.1	Таблица подключения		
		Стандартные изделия		
1		Шкаф щита ЩШ-3А-I (800×600)	1	
		УХЛ4 ЭР30 ОСТ 36.13-76		
2		Опора ОК800 ТК3-240-83	3	
3		Хомут ХП6 ТК3-242-83	3	
4		Швеллер боковой Ш6 600	6	
		ТК3-241		
5		Угольник У3800	4	
		ТК3-128-83		
6		Скоба С3600 ТК3-125-83	3	
7		Уголок УП42×25 ℓ=430		
8		ТК4-2222-74		

Инв.№ подл. | Подпись и дата | Взам.инв.№ | Инв.№ дубл. | Подпись и дата

ТП 405-7-4.86 АТ3-001

Нач.отд.	Алексавский		
Гл.спец.	Ахханин		
Рук.гр.	Кимпельблат		1786
Ст.инж.	Рубина		1786
Инж.	Брагусова		1786
Н.контр.	Попов		1786

Цех по ремонту автомобильных шин Тепловой пункт

Щит КИП Общий вид

Стадия	Лист	Листов
РП	1	8

Предприятие п/я В-8966 г. Москва

Поз.	Обозначение	Наименование	Кол.	Примеч.
		Прочие изделия		
10	8б; 9б; 10б; 11б	Вторичный показывающий прибор ПВ3.2	4	
11	8г; 9г; 10г; 11г	Регулятор пропорционально-интегральный пневматический Пр 3.31	4	
12	4б	Прибор контроля пневматический самопишущий ПК1.1	1	
13	13б; 13в	Регулятор пропорциональный пневматический Пр1.5	2	
14	13г; 13д	Сигнализатор мембранный СМ-1	2	
15	А1, А2	Щиток электропитания ЭЩП-2М	2	У492 ТМ3-13-83
16	FU1	Плавкая вставка ВП2Б-1 Iн.пл.вст. 0,5А	1	
17	FU3; FU5; FU7	Плавкая вставка ВП2Б-1 Iн.пл.вст. 0,25А	3	
18	KV1	Реле промежуточное РПУ2-564003	1	У184 ТМ3-13-83

Инв.№ подл. | Подпись и дата | Взам.инв.№ | Инв.№ дубл. | Подпись и дата

ТП 405-7-4.86 АТ3-001 Лист 2

Поз.	Обозначение	Наименование	Кол.	Примеч.
19	РДФ1.... РДФ3	Редуктор давления с фильтром РДФ-3	3	У24 ТМ3-17-83
20	В1.... В3	Вентиль запорный 3В-2М	3	У1 ТМ3-91-83
21	В4.... В10	Вентиль диафрагмовый проходной ВПД-4	7	У3 ТМ3-92-83
22	П/1.... П/11	Соединитель пересборочный ПСП 9×8	11	
23	ХТ1, ХТ2	Блок зажимов Б324-4П16	2	УЗ ТМ3-165-83
24		Рамка для надписей	5	
25		Соединение ввертное СМВВ - труб 1/4"	20	

Инв.№ подл. | Подпись и дата | Взам.инв.№ | Инв.№ дубл. | Подпись и дата

ТП 405-7-4.86 АТ3-001 Лист 3

Поз.	Обозначение	Наименование	Кол.	Примеч.
		Материалы		
25		Труба 8×1,6П ТУ6.05 1759-76	60м	
26		Провод ПВ3.1 ГОСТ 6323-79	50м	

Инв.№ подл. | Подпись и дата | Взам.инв.№ | Инв.№ дубл. | Подпись и дата

ТП 405-7-4.86 АТ3-001 Лист 4

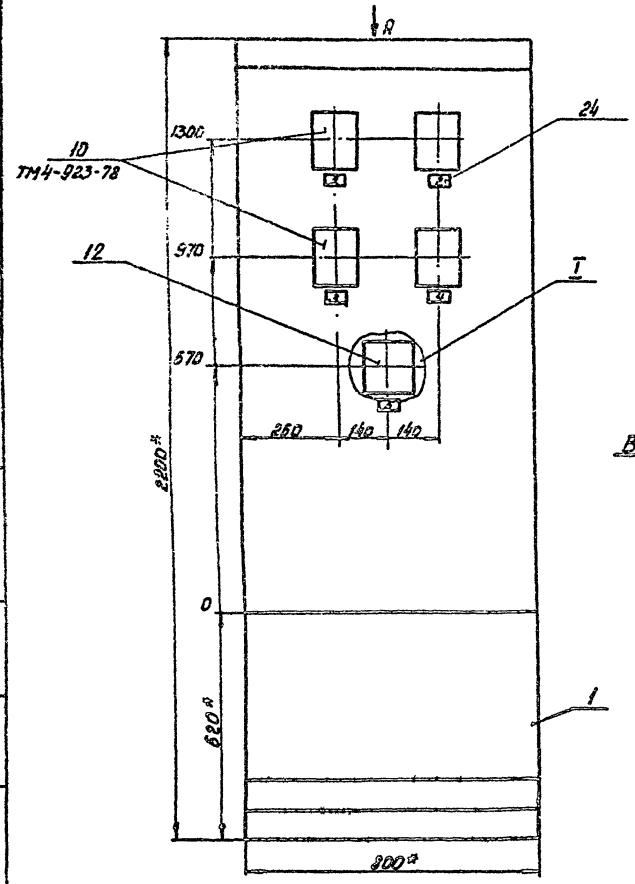

Вид А

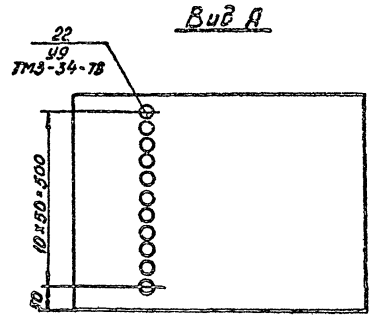

Т

Вырез под привод поз. 12

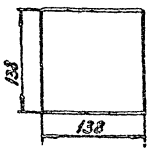

1. * Размеры для справок.
2. Покрытие - вариант 1. Эмаль ПФ-246 ОСТ 36.13.-78.
3. Приборы поз. 10,12 закрепить на каркасе щита по черт. ТМ3-141-81.

Вид на внутренние плоскости (развернуто).

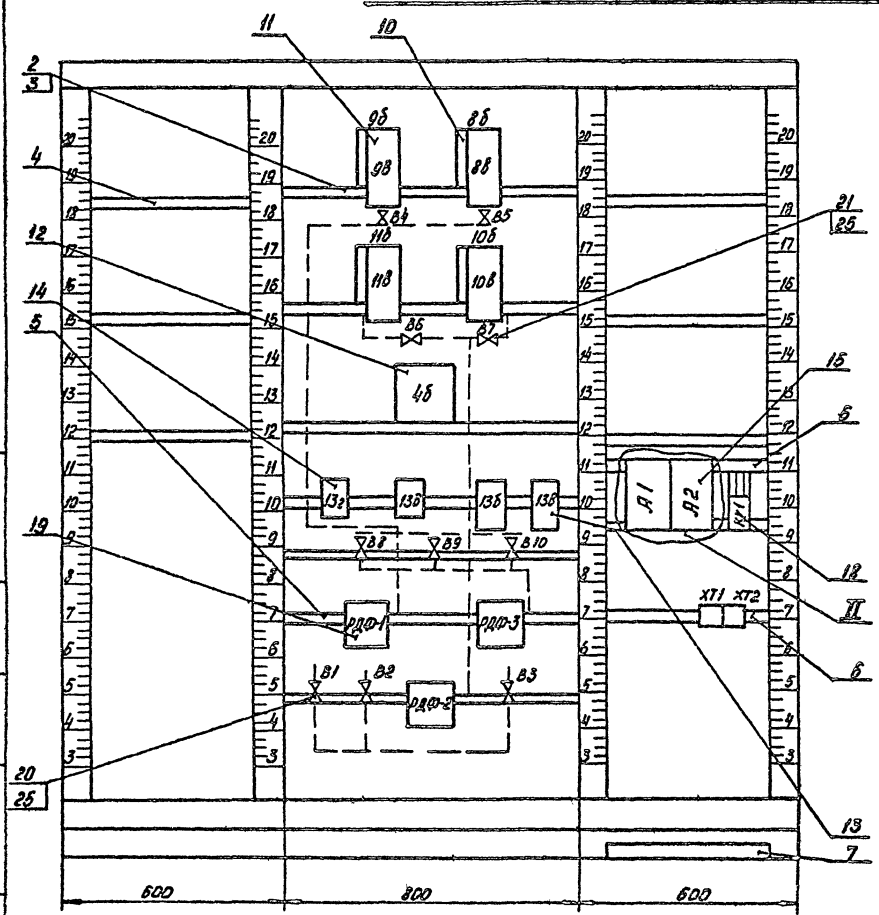

II

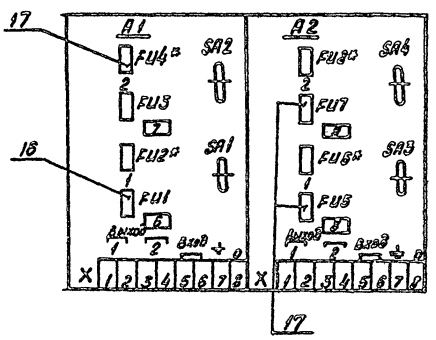

* - демонтировать.

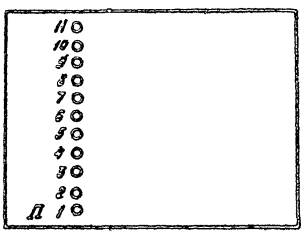

Альбом VI

Типовой проект 405-7-4.86

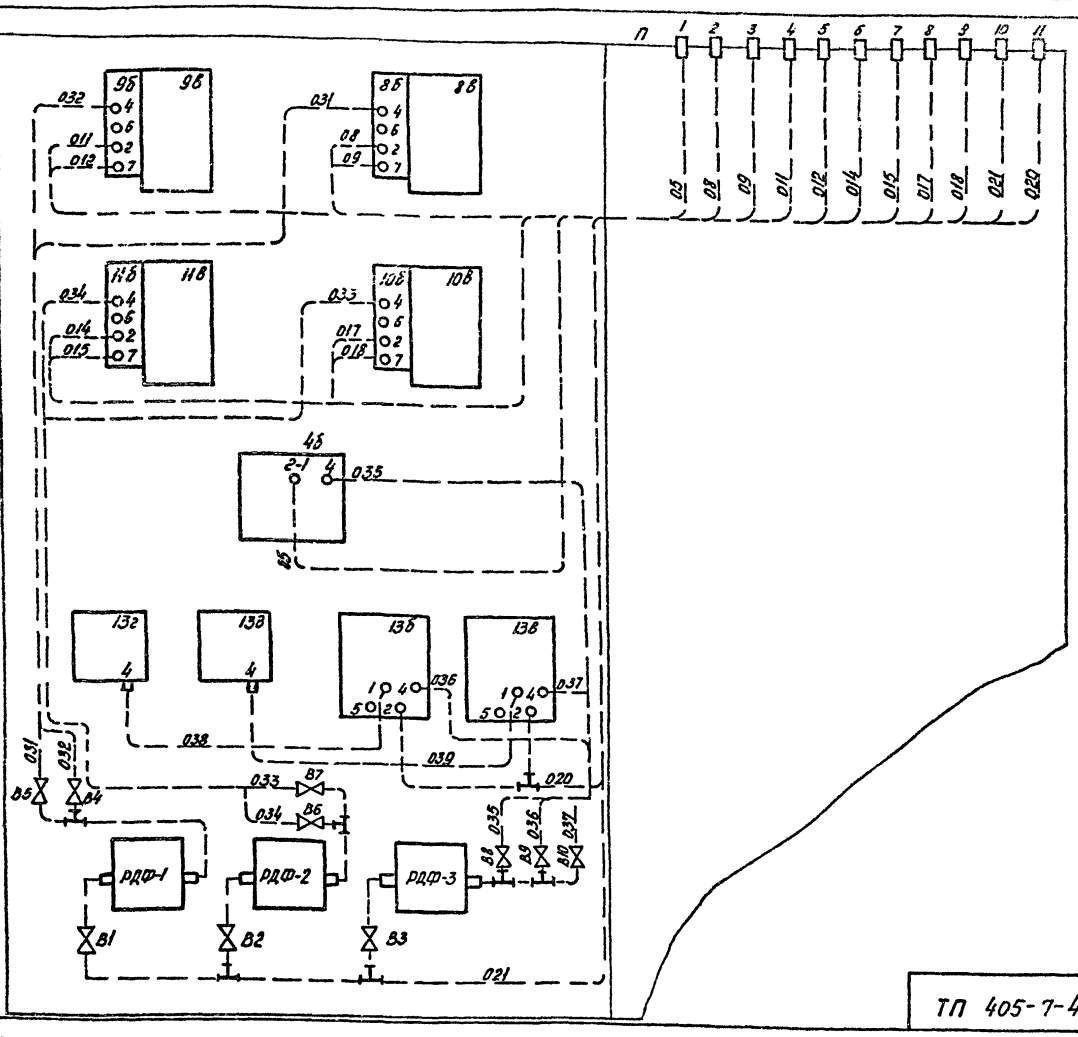

Инв. № подл. | Подпись и дата | Взам. инв. № | Инв. № дубл. | Подпись и дата

ТП 405-7-4.86 АТЗ-001 Лист 7

Надписи на табло и в рамках			Продолжение		
№ надписи	Текст надписи	Кол.	№ надписи	Текст надписи	Кол.
	Рамка 66×26			Рамка 30×15	
1	Давление пара I ступень коллектора	1	6	~ 220 В Ввод	
			7	Цепи управления.	
			8	ДСС-711 Ин 2с поз. 12б	
2	Давление пара II ступень коллектора	1	9	Резерв	
3	Давление пара III ступень коллектора	1			
4	Давление пара к конденсатному баку	1			
5	Температура пара из наружных сетей.	1			

Инв. № подл. | Подпись и дата | Взам. инв. № | Инв. № дубл. | Подпись и дата

ТП 405-7-4.86 АТЗ-001 Лист 8

Проводник	Откуда идет	Куда поступает	Данные провода	Примечание
	Технические	требования.		
	Таблица соединений выполнена на основании схем АТЗ л. 4; 5.			
А	ХТ1:1	А1:5	ПВ3:1	
N	ХТ1:2	А1:6		
1	А1:2	А2:5		
	А2:5	ХТ1:7		
2	А1:1	А2:6		
	А2:6	ХТ1:8		
3	А1:4	13г:2		
4	А1:3	КV1:2А		
5	А2:2	ХТ1:3		
6	А2:1	ХТ1:4		
7	А2:4	Резерв		
8	А2:3	Резерв		
15	13г:3	13д:2		
	13в:2	КV1:5		
16	КV1:10	КV1:2		
	КV1:2	13д:3		

Инв. № подл. | Подпись и дата | Взам. инв. № | Инв. № дубл. | Подпись и дата

ТП 405-7-4.86 АТЗ-002

Нач. отд.	Алесковский		
Гл. спец.	Духанин		
Рук. гр.	Киммельдлов		1.7.86
Ст. инж.	Рубина		1.7.86
Инж.	Браусова		1.7.86
Н. контр.	Попов		1.7.86

Цех по ремонту изношенных шин
Тепловой пункт

Щит КИП
Таблица соединений.

Стадия	Лист	Листов
РП	1	2

ГПИ Резинопроект г. Москва.

Альбом III

Типовой проект 405-7-4.86

Проводник	Откуда идет	Куда поступает	Данные провода	Примечание
17	KV1:12	XT1:9	ПВЗ.1	
18	KV1:12A	XT1:10		
19	KV1:11	XT 2:1		
20	KV1:11A	XT2:2		
Земля	Рейка для установки аппаратов : ⏚	Стойка: ⏚		

Подпись и дата | Инв. № дубл. | Взам. инв. № | Подпись и дата | Инв. № подл.

ТП 405-7-4.86 АТЗ-002 Лист 2

Проводник	Вывод	Вид контакта	Вывод	Проводник	Проводник	Вывод	Вид контакта	Вывод	Проводник
		Технические			требования				
	таблица подключения				Выполнена на				
		основании			схем А13 л.4,5				
		и таблицы			соединений АТ7-2 л.1,2				
		А1					13ч		
2	1		2	1	3	2		3	15
4	3		4	3					
А	5		6	N			13д		
					15	2		3	16
		А2							
6	1		2	5			XT1		
8	3		4	7	А	1		2	N
1	5		6	2	5	3		4	6
					1	7		8	2
		KV1			17	9		10	18
16	2		2А	4					
15	5	3	10	16			XT2		
19	11	3	11А	20	19	1		2	20
17	12	3	12А	18					

Подпись и дата | Инв. № дубл. | Взам. инв. № | Подпись и дата | Инв. № подл.

ТП 405-7-4.86 АТЗ-003

Нач. отд.	Алесковский		
Гл. спец.	Духанин		
Рук. гр.	Киммельблат		1.7.86
Ст. инж.	Рубина		1.7.86
Инженер	Браусова		1.7.86
Н. контр.	Попов		1.7.86

Цех по ремонту изношенных шин
Тепловой пункт
Щит КИП
Таблица подключения

Стадия	Лист	Листов
РП	1	1

ГПИ Резинопроект г. Москва

Поз.	Обозначение	Наименование	Кол.	Примеч.
		Документация		
	АТ8-2	Таблица соединения		
	АТ8-3	Таблица подключения		
		Стандартные изделия.		
1		Шкаф щита	1	
		ЩШМ1000×600×350		
		УХЛ4 ІР30 ОСТ 36.13-76		
2		Угольник У3600 ТК3-128-83	6	
3		Рейка РБ600 ТК3-100-83	2	
4		Кронштейн К ТК3-105-83	2	
		Прочие изделия		
5	поз. 7б	Регулятор температуры ТЕ2П3	1	
6	АВ	Автомат 220 В Ін 0,6 А	1	У350 ТМ3-13-83
		Отсечка 2 Ін А63-М		
7	БР	Балансное реле Бр-3 ~220 В	1	У2 ТМ3-13-83
		ТУ 25-19, 531-73		
8	R	Резистор ПЭВР-20-200ом ГОСТ 6513-75	1	У5 ТМ3-19-84

ТП 405-7-4.86 АТ5-001

Нач. отд.	Алесковский		Цех по ремонту изношенных шин. Вентсистема П1	Стадия	Лист	Листов
Гл. спец.	Духанин			РП	1	5
Рук. гр.	Шепелев	1.07.	Щит регулирования. Общий вид.	ГПИ Резинопроект г. Москва.		
Ст. инж.	Селезнева	8.6г				
Н. контр.	Попов					

Инв. № подл. | Подпись и дата | Взам. инв. № | Инв. № дубл. | Подпись и дата

Поз.	Обозначение	Наименование	Кол.	Примеч.
9	РПР	Реле ПЭ 36.144. У3 ~220 В	1	У309 ТМ3-13-83
10	РТ	Реле времени РВП72-3221 У4~220В	1	У52 ТМ3-13-83
11	ХТ1÷ХТ4	Блок зажимов Б324-4П16-В/ВУ3-10	4	
12		Катушка подгоночная КП1-25	2	
13		Перемычка	8	
14		Упор	5	
15		Рамка РПМ 66×26	1	
		Материалы		
		Провод ПВ1.1,5 ГОСТ 6323-79	5м	
		Провод ПВ3.1 ГОСТ 6323-79	20м	
		Провод ПВ3.075 ГОСТ 6323-79	10м	
		Провод НВЭ-2 1×0,75	5м	
		ГОСТ 17515-72.		

ТП 405-7-4.86 АТ5-001 Лист 2

Надписи на табло и в рамках. Продолжение.

№ надписи	Текст надписи.	Кол.	№ надписи	Текст надписи	Кол.
	Рамка 66×26				
1	Температура приточного воздуха	1			
	Упор				
2	Ввод ~220 В	1			

ТП 405-7-4.86 АТ5-001 Лист 5

Инв. № подл. | Подпись и дата | Взам. инв. № | Инв. № дубл. | Подпись и дата

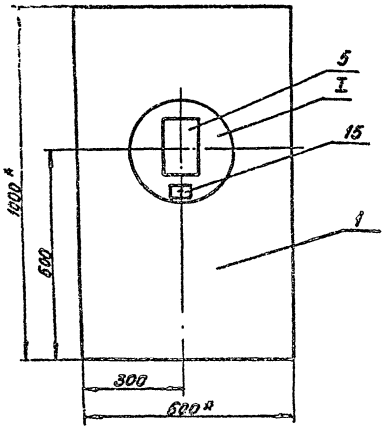

I

Вырез под прибор поз. 5 (ТЕ2П3)

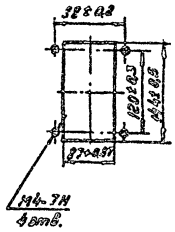

1. * Размеры для справок.
2. Покрытие - вариант 1. Эмаль ПФ 249 ОСТ 36.13-76.

Вид на внутренние плоскости (развернуто).

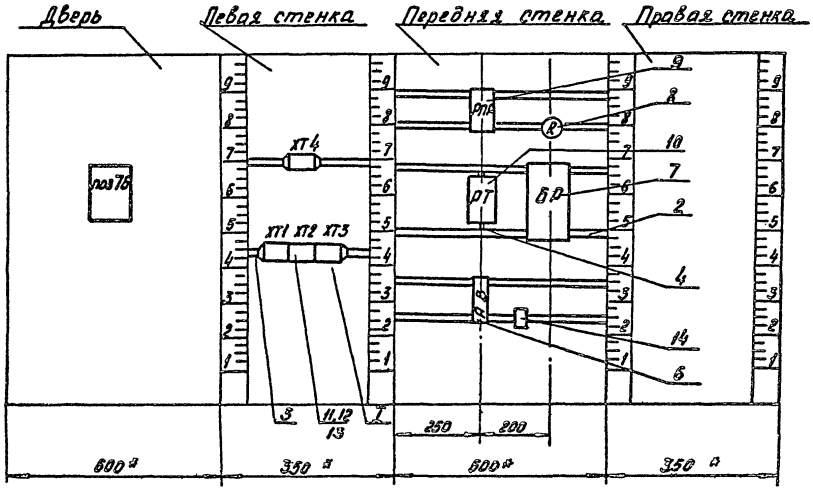

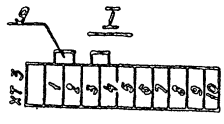

Проводник	Откуда идет	Куда поступает	Данные провода	Примечание
	Технические	требования.		
	Таблица соединений выполнена на основании схем АТ4			
	Передняя	стенка		
А2	ХТ1:1	АВ:1		
N	ХТ1:2	ХТ1:3		
		РПР:8		
		РТ:8		
		БР:2	ПВ1.1	
301	ХТ1:4	ХТ1:6		
301	ХТ1:6	АВ:2		
303	ХТ1:7	ХТ1:8		
303	ХТ1:9	РПР:А		
305	ХТ1:10	РПР:53		
305	РПР:53	РПР:41		
306	РПР:54	ХТ2:1		
309	РПР:42	ХТ2:2		
324	РТ:А	ХТ4:3		

ТП 405-7-4.86 АТ5-002

Нач.отд. Плесковский
Гл.спец. Дуюнин
Рук.гр. Шепелев
Ст.инж. Селезнева 86г
Н.контр. Полсв.

Цех по ремонту изношенных шин. Вентсистема П1.

Щит регулирования. Таблица соединений.

Стадия	Лист	Листов
РП	1	3

ГПИ Резинопроект г. Москва.

Типовой проект 405-7-4.86

Альбом V

Инв.№ подл. | Подпись и дата | Взам.инв.№ | Инв.№ дубл. | Подпись и дата

Проводник	Откуда идет	Куда поступает	Данные провода	Примечание
325	РТ:8	БР:1		
12Р	РТ:5	РТ:7		
12Р	РТ:7	ХТ4:1		
12Р	ХТ4:1	ХТ4:2		П
13Р	БР:3	РТ:6		
13Р	РТ:6	ХТ3:6		
14Р	БР:5	ХТ3:7		
15Р	РТ:1	ХТ3:8		
16Р	РТ:2	ХТ3:9	ПВ1.1	
361	БР:6	БР:11		П
361	БР:11	R:1		
361	R:1	ХТ4:4		
362	БР:7	R:3		
363	БР:8	БР:9		
363	БР:9	R:2		
363	R:2	ХТ4:5		
364	БР:10	ХТ4:6		

ТП 405-7-4.86 АТ5-002 Лист 2

Инв.№ подл. | Подпись и дата | Взам.инв.№ | Инв.№ дубл. | Подпись и дата

Проводник	Откуда идет	Куда поступает	Данные провода	Примечание
	Дверь.			
N	ХТ1:3	7б-Ш1:1Б		
301	ХТ1:5	7б-Ш1:5Б		
303	ХТ1:8	7б-Ш1:5Б		
306	ХТ2:1	7б-Ш1:2Б	ПВ3.0.75	
309	ХТ2:2	7б-Ш1:1А		
309	7б-Ш1:1А	7б-Ш1:8А		П
316	ХТ2:3	ХТ2:4		
316	ХТ2:4	7б-Ш1:5А		
316	7б-Ш1:5А	7б-Ш1:4А		П
201	ХТ3:1	7б-Ш2:1Б	НВЭ 1.0.75	измерительные цепи.
202	ХТ3:3	7б-Ш2:3Б		
0	ХТ3:5	7б-Ш2:2Б		
Земля	7б: ⏚	Рейка для установки аппаратов: ⏚		
			ПВ1.1.5	
Земля	Рейки для установки аппаратов: ⏚	Стойки: ⏚		

ТП 405-7-4.86 АТ5-002 Лист 3

Инв.№ подл. | Подпись и дата | Взам.инв.№ | Инв.№ дубл. | Подпись и дата

Проводник	Вывод	Вид контакта	Вывод	Проводник	Проводник	Вывод	Вид контакта	Вывод	Проводник
			Технические		требования.				
	Таблица		подключения		Выполнена	на			
			основания		схем	АТ	4		
			и	таблицы	соединений	АТ	8-2		
			Дверь						
	поз	7Б							
		Ш1							
N	1Б								
303	5Б		6Б	301					
306	2Б								
309	п1А		п8А	309					
316	п4А		п5А	316					
		Ш2							
201	1Б		2Б	а					
202	3Б								
Земля	⏚								

ТП 405-7-4.86 АТ5-003

Нач.отд	Алексеевский		Цех по ремонту изношенных шин. Вентсистема П-1.	стадия	лист	листов
Гл.спец.	Луконин			РП	1	3
Рук.гр.	Шепелев	1.07	Щит регулирования. Таблица подключения.	ГПИ Резиноп		
Ст.инж.	Селезнева	86г		г. Москва.		
Кн.контр.	Попов					

Инв.№ подл. | Подпись и дата | Взам.инв.№ | Инв.№ дубл. | Подпись и дата

Проводник	Вывод	Вид контакта	Вывод	Проводник
Левая стенка				
		ХТ1		
А2	1		2	N
N	3		п4	301
301	п5		п6	301
303	п7		п8	303
303	п9		10	305
		ХТ2		
306	1		2	309
316	3		4	316
1р	5		п6	2р
2р	п7		8	3р
6р	9		10	7р
		ХТ3		
201	1		2	
202	3		4	
а	5		6	13р
14р	7		8	15р
16р	9			
		ХТ4		
12р	п1		п2	12р
324	3		4	361
363	5		6	364

Проводник	Вывод	Вид контакта	Вывод	Проводник
Передняя стенка				
		РПР		
303	А	К	В	N
305	п53	з	54	306
305	п41	р	42	309
		R		
361	1		2	363
362	3			
		РТ		
324	А	К	В	N
12р	п5	з	6	13р
12р	п7	р	8	325
15р	1	р	2	16р
		БР		
325	1		2	N
13р	3		5	14р
361	п6		7	362
363	п8			
363	п9		10	364
361	п11			
		АВ		
А2	1		2	301

ТП 405-7-4.86 АТ5-003 Лист 2

Инв.№ подл. | Подпись и дата | Взам.инв.№ | Инв.№ дубл. | Подпись и дата

поз 7Б
ТЕ2П3

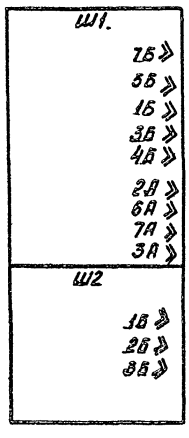

поз. 10. Реле времени РВП 72 · 3221 (РТ)

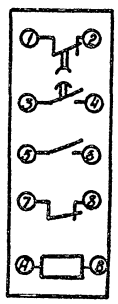

поз 7. Балансное реле БР-3

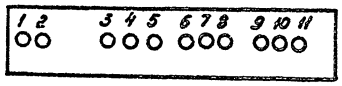

поз.8. Резистор ПЭВР-20

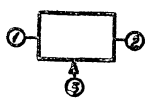

ТП 405-7-4.86 АТ5-003 Лист 3

Инв.№ подл. | Подпись и дата | Взам.инв.№ | Инв.№ дубл. | Подпись и дата

Альбом V

Типовой проект 405-7-4.86

Позиция	Наименование и техническая характеристика оборудования и материалов. Завод-изготовитель (для импортного оборудования - страна, фирма)	Тип, марка оборудования. Обозначение документа и номер опросного листа	Единица измерения: Наименование	Единица измерения: Код	Код завода-изготовителя	Код оборудования, материала	Цена единицы оборудования, тыс. руб.	Количество	Масса единицы оборудования, кг
1	2	3	4	5	6	7	8	9	10
	I.I. Щиты								
I	Щит ХИП участка энергоустановок		шт	796		42362I0069 03		I	
	Щит шкафной ЩМ-3Д-I-800х600								
	УХЛ4 IP30 ОСТ.36.I3-76								

Инв. № подл. | Подпись и дата | Взам. инв. №

Инв. №			
ГИП	Павлов		
Нач.отд.	Алесковский		
Гл спец.	Суханин		
Рук.гр	Кимлельблат		
Ст.инж	Рубина		06 86
Инж.	Пархомчук		
Н.конт	Попов		

Привязан

Инв. №

ТП 405-7-4.86 АТI.С02

Спецификация щитов

Стадия	Лист	Листов
РП	I	2

ГПИ Резинопроект г.Москва

Формат А3

Позиция	Наименование и техническая характеристика оборудования и материалов. Завод-изготовитель (для импортного оборудования - страна, фирма)	Тип, марка оборудования. Обозначение документа и номер опросного листа	Единица измерения: Наименование	Единица измерения: Код	Код завода-изготовителя	Код оборудования, материала	Цена единицы оборудования, тыс. руб.	Количество	Масса единицы оборудования, кг
1	2	3	4	5	6	7	8	9	10
	I.2.Электроаппаратура, установленная на щите								
I	Щиток электропитателя ТУ36.I270-83	ЭЩП-2М	шт	796				I	
	Плавкие вставки:								
	ВП2Б-I; Iн.пл.вставки = 0,25А - 2 шт.								

Инв. №2 подл. | Подпись и дата | Взам. инв. №

Привязан

Инв. №

ТП 405-7-4.86 АТI.С02 Лист 2

Формат А3

Альбом VII

Типовой проект 405-7-4.86

Позиция	Наименование и техническая характеристика оборудования и материалов. Завод-изготовитель (для импортного оборудования - страна, фирма)	Тип, марка оборудования. Обозначение документа и номер опросного листа	Единица измерения: Наименование	Единица измерения: Код	Код завода-изготовителя	Код оборудования, материала	Цена единицы оборудования, тыс. руб.	Количество	Масса единицы оборудования, кг
1	2	3	4	5	6	7	8	9	10
	I.I. Щиты								
I	Щит КИП теплового пункта		шт	796		423621I0069 03		I	
	Щит шкафной КШ-3Д-I-800х600								
	УХЛ4 IP30 ОСТ.36.I3-76								

Привязан

Инв. №

ГИП	Павло		ТП 405-7-4.86 АТЗ.С02
Нач.отд.	Алесковский		
Гл.спец.	Духанин		Спецификация щитов
Рук.гр.	Киммельблат	06.86	Стадия: РП; Лист: I; Листов: 2
Ст.инж.	Рубина		ГПИ Резинопроект г.Москва
Инж.	Браусова		
Н.конт	Попов		

Взам. инв. № | Подпись и дата | Инв. № подл.

Формат А3

Позиция	Наименование и техническая характеристика оборудования и материалов. Завод-изготовитель (для импортного оборудования - страна, фирма)	Тип, марка оборудования. Обозначение документа и номер опросного листа	Единица измерения: Наименование	Единица измерения: Код	Код завода-изготовителя	Код оборудования, материала	Цена единицы оборудования, тыс. руб.	Количество	Масса единицы оборудования, кг
1	2	3	4	5	6	7	8	9	10
	I.2. Электроаппаратура, установленная на щите								
I	Щиток электропитания ТУ 36.I270-83	ЭЩП-2М	шт.	796				I	
	Плавкие вставки								
	ВП2Б-I; Iн.пл. вставки = 0,5А - I шт.								
	ВП2Б-I; Iн.пл. вставки = 0,25А - I шт.								
2	Щиток электропитания ТУ 36.I270-83	ЭЩП-2М	шт.	796				I	
	Плавкие вставки:								
	ВП2Б-I; Iн.пл.вставка = 0,25А - 2 шт.								
3	Реле электромагнитное универсальное	РПУ-2-	шт.	796				I	
	ТУI6-523.33I-78	-564003							

Привязан

Инв. №

ТП 405-7-4.86 АТЗ.С02 Лист 2

Взам. инв. № | Подпись и дата | Инв. № подл.

Формат А3

Позиция	Наименование и техническая характеристика оборудования и материалов. Завод-изготовитель (для импортного оборудования - страна, фирма)	Тип, марка оборудования. Обозначение документа и номер опросного листа	Единица измерения: Наименование	Единица измерения: Код	Код завода-изготовителя	Код оборудования, материала	Цена единицы оборудования, тыс. руб.	Количество	Масса единицы оборудования, кг
1	2	3	4	5	6	7	8	9	10
	I. Щиты								
I	Щит регулирования, состоящий из щита шкафного малогабаритного ЩМА-1000х600х350-УХЛ4.ЈР30 ОСТ.36.13-76		шт	796		4236210108 02		I	

Позиция	Наименование и техническая характеристика оборудования и материалов. Завод-изготовитель (для импортного оборудования - страна, фирма)	Тип, марка оборудования. Обозначение документа и номер опросного листа	Единица измерения: Наименование	Единица измерения: Код	Код завода-изготовителя	Код оборудования, материала	Цена единицы оборудования, тыс. руб.	Количество	Масса единицы оборудования, кг
1	2	3	4	5	6	7	8	9	10
	Электроаппаратура, установленная в щите регулирования								
I	Выключатель автоматический переменного тока 220В Јн. 0,6А, Ток отсечки 2Јн , 0,6х2	А63-М-УЗ	шт	796				I	
2	Реле промежуточное 220В 4з+4р контакта	ПЭ-36.144.УЗ	шт	796				I	
3	Балансное реле 220В ТУ25-15.531-73	БР-3	шт	796				I	
4	Реле времени 220/50 Гц	РВП72-3221 У4	шт	796				I	
5	Резистор эмалированный регулируемый 200ом ГОСТ 6513-75	ПЭВР-20	шт	796				I	

Привязан

Инв. №

ГИП	Павлов	
Нач.отд.	Алесковский	
Гл.спец.	Туханин	06.86
Рук.группы	Пелевина	
Ст.инж.	Селезнева	
Н.контр.	Попов	

ТП 405-7-4.86 АТ5.С02

Спецификация оборудования

Стадия	Лист	Листов
РП	1	2

ГПИ Резинопроект г. Москва

Инв. № подл. | Подпись и дата | Взам. инв. №

Типовой проект 405-7 4.86

Альбом V

Формат А3

Альбом VI

Типовой проект 405-7-4.86

Инв.№ подл. | Подпись и дата | Взам. инв.№

Вид спереди
Дверь не показана.

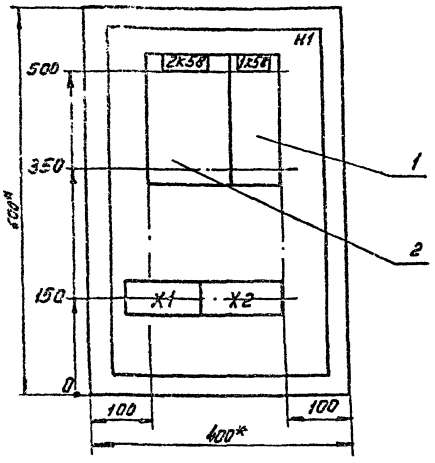

Дверь ящика
Вид спереди.

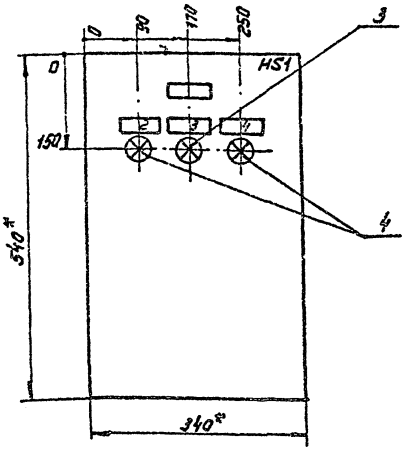

1* Размеры для справок
2. В контуре табличек аппаратов указаны номера надписей по перечню надписей.
3. Глубина ящика - 350мм
4. По данному чертежу изготовить 2 ящика.

Привязан

Инв.№

				ТП 405-7-4.86 ЭМ.ВО			
Нач.отд.	Ларсковский			Цех по ремонту автомобильных шин	Стадия	Лист	Листов
Зам.нач.	Иванов				РП	1	1
Рук.гр.	Головкина			Ящик ЯУС 58(57) Чертеж общего вида.	ТИРезиноПроект г.Москва		
Инж.	Колчакова						
Н.контр.	Иванов						

Альбом VI

Типовой проект

Формат	Зона	Позиция	Обозначение	Наименование	Кол.	Примеч.
				Документация		
			ТП 405-7-4.86 ЭМ.ВО	Чертеж общего вида	1	
			ЭМ.Э4	Схема электрическая соединений	1	
			ЭМ.ТБ	Таблица перечня надписей	1	
				Сборочные единицы		
				H1		
		1		Реле ПЭ37-42 У3 U~220В	1	1К58
		2		Реле РВЛ 72-3121-0004 U~220В	1	2К58
				H51		
				Арматура		
		3		АЕ 31311 У2 U~220В	1	HL53
		4		АЕ-31111 У2 U~220В	2	HL54; HL582

Привязан

Инв.№

				ТП 405-7-4.86 ЭМ.5			
Нач.отд.	Ларсковский			Цех по ремонту автомобильных шин	Стадия	Лист	Листов
Зам.нач.	Иванов				Р.П.	1	2
Рук.гр.	Головкина			Ящик ЯУС 58 (57) Технические данные аппаратов.	ТИРезиноПроект г.Москва		
Инж.	Колчакова						
Н.контр.	Иванов						

Альбом VI

Типовой проект

Формат	Зона	Позиция	Обозначение	Наименование	Кол.	Примеч.
				Блок зажимов		
				БЗ 24-4П 25-8/393-10	2	

Привязан

Инв.№

				ТП 405-7-4.86 ЭМ.5			
					Лист	2	

Альбом XI

405-7-4.86 Питовод Нрвеж

Вид спереди

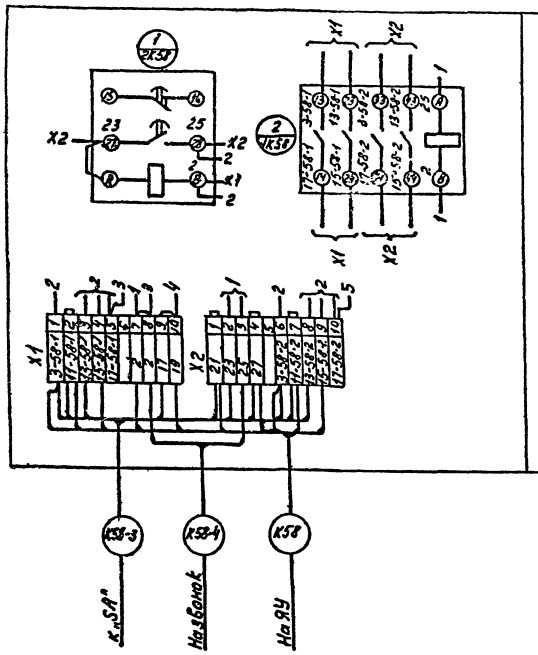

Дверь ящика (Вид со стороны монтажа)

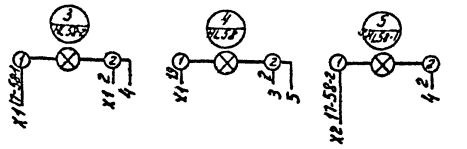

Привязан

Инв. №

Нач. отд.	Алесковский		
Зам. нач.	Иванов		
Рук. гр.	Головкина		
Инж.	Колчакова		
Н. контр.	Иванов		

ТП 405-7-4.86 ЭМ. 34

Цех по ремонту автомобильных шин

Ящик ЯУС 58 (57) Схема электрическая соединений

Стадия	Лист	Листов
Р.П.	1	1

ГПИ Резинопроект г. Москва

Инв. № подл. | Подпись дата | Взам. инв. №

Панель	Страка	Надпись	Поз. Обозначен	Место надписи	Текст	Кол.	Вид шриф	Заготовка
					Панель			
				Табличка	2К58	1		
				То же	1К58	1		
					Дверь			
		1		Табличка	ЯУС-8*	1		
		2	HL58-1	То же	Авария вентилятора 1В1	1		
		3	HL58	—"—	Рез. вентилятор готов к включению	1		
		4	HL58-2	—"—	Авария вентилятора 2В1	1		

Вместо* проставляется число соответствующее номеру ящика.

Привязан

Инв. №

ТП 405-7-4.86 ЭМТБ

Нач. отд.	Алесковский		
Зам. нач.	Иванов		
Рук. гр.	Головкина		
Инж.	Колчакова		
Н. контр.	Иванов		

Цех по ремонту автомобильных шин.

Ящик ЯУС-58 (57) Таблица перечня надписей.

Стадия	Лист	Листов
Р.П.	1	1

ГПИ Резинопроект г. Москва

Инв. № подл. | Подп. дата | Взам. инв. №

gost.e-ecolog.ru