ТИПОВОЙ ПРОЕКТ

405-7-4.86

ЦЕХ ПО РЕМОНТУ АВТОМОБИЛЬНЫХ ШИН

МОЩНОСТЬЮ 17, 24 И 30 ТЫС. РЕМОНТОВ В ГОД

АЛЬБОМ III часть I

стр. 1-56

АРХИТЕКТУРНО-СТРОИТЕЛЬНЫЕ РЕШЕНИЯ.
КОНСТРУКЦИИ ЖЕЛЕЗОБЕТОННЫЕ.
СТРОИТЕЛЬНЫЕ ИЗДЕЛИЯ.
КОНСТРУКЦИИ МЕТАЛЛИЧЕСКИЕ.

gost.e-ecolog.ru

ЦЕНТРАЛЬНЫЙ ИНСТИТУТ ТИПОВОГО ПРОЕКТИРОВАНИЯ ГОССТРОЯ СССР

КАЗАХСКИЙ ФИЛИАЛ

Заказ № 3591 Тираж 150 экз. Цена 4-41 Инв № 405-7-4 86 3г-1 Сдано в печать 7/II-87г.

ТИПОВОЙ ПРОЕКТ

405-7-4.86

ЦЕХ ПО РЕМОНТУ АВТОМОБИЛЬНЫХ ШИН

МОЩНОСТЬЮ 17, 24 И 30 ТЫС. РЕМОНТОВ В ГОД

АЛЬБОМ III часть I

СОСТАВ ПРОЕКТА

АЛЬБОМ I		ПОЯСНИТЕЛЬНАЯ ЗАПИСКА.
АЛЬБОМ II		ТЕХНОЛОГИЧЕСКИЕ РЕШЕНИЯ.
АЛЬБОМ III	часть 1	АРХИТЕКТУРНО-СТРОИТЕЛЬНЫЕ РЕШЕНИЯ. КОНСТРУКЦИИ ЖЕЛЕЗОБЕТОННЫЕ. СТРОИТЕЛЬНЫЕ ИЗДЕЛИЯ.
	часть 2	КОНСТРУКЦИИ МЕТАЛЛИЧЕСКИЕ.
АЛЬБОМ IV		ОТОПЛЕНИЕ И ВЕНТИЛЯЦИЯ. ВНУТРЕННИЙ ВОДОПРОВОД И КАНАЛИЗАЦИЯ.
АЛЬБОМ V		СИЛОВОЕ ЭЛЕКТРООБОРУДОВАНИЕ. И ЭЛЕКТРООСВЕЩЕНИЕ. СВЯЗЬ И СИГНАЛИЗАЦИЯ. АВТОМАТИЗАЦИЯ И КИП.
АЛЬБОМ VI		НЕСТАНДАРТИЗИРОВАННОЕ ОБОРУДОВАНИЕ.
АЛЬБОМ VII	часть 1	СПЕЦИФИКАЦИИ ОБОРУДОВАНИЯ.
	часть 2	
АЛЬБОМ VIII		ВЕДОМОСТИ ПОТРЕБНОСТИ В МАТЕРИАЛАХ.
АЛЬБОМ IX	часть 1	СМЕТЫ.
	часть 2	
	часть 3	

РАЗРАБОТАН
ГПИ РЕЗИНОПРОЕКТ
г. МОСКВА

ГЛАВНЫЙ ИНЖЕНЕР ИНСТИТУТА В. А. БУЛАНЯН
ГЛАВНЫЙ ИНЖЕНЕР ПРОЕКТА П. К. ПАВЛОВ

УТВЕРЖДЕН
МИНИСТЕРСТВОМ НЕФТЕПЕРЕРАБАТЫВАЮЩЕЙ И НЕФТЕХИМИЧЕСКОЙ ПРОМЫШЛЕННОСТИ СССР
25.07.1986 г., Заключение N 20/2035

ч.1 Альбом III

СОДЕРЖАНИЕ АЛЬБОМА (НАЧАЛО)

Обозначение	Наименование	Стр. альбома
АР л. 1	Содержание альбома (начало)	2
АР л. 2	Содержание альбома (окончание)	3
ПЗ л. 1	Пояснительная записка (начало)	4
ПЗ л. 2	Пояснительная записка (окончание)	5
	Часть 1	
	Архитектурно-строительная часть	
АР л. 1	Общие данные (начало)	6
АР л. 2	Общие данные (окончание)	7
АР л. 3	План на отм. 0,000; 4,000. План подвесного потолка. Фрагмент плана N1	8
АР л. 4	Фрагмент плана N2	9
АР л. 5	Разрезы 1-1 ÷ 6-6	10
АР л. 6	Фасады 1-6; 6-1; А-Е; Е-А. Спецификация оконных блоков	11
АР л. 7	План сетчатого ограждения. Спецификация элементов.	12
АР л. 8	План полов. Экспликация полов Фрагмент плана N1. План кровли	13
АР л. 9	Фрагменты планов полов N2 и N3	14
АР л. 10	Схема раскладки сборных перегородок. Сечения 1-1, 2-2, 5-5÷7-7	15
АР л. 11	Сборные перегородки. Сечения 3-3, 4-4, 9-9 Детали 1÷5	16
АР л. 12	Сборные перегородки. Детали 6÷12	17
АР л. 13	Детали 1÷11	18
АР л. 14	Детали 12÷19	19
АР л. 15	Жалюзийные решетки ЖР-1, ЖР-2. Утепленный клапан УК-1. Спецификация.	20
АР л. 16	Закладные изделия. Спецификации	21
	Железобетонные конструкции	
КЖ л. 1	Общие данные (начало)	22
КЖ л. 2	Общие данные (окончание)	23
КЖ л. 3	Схема расположения фундаментов и фундаментных балок.	24
КЖ л. 4	Фундаменты Фм 1-1; Фм 1-2; Фм 3; Фм 4; Фм 1-7	25
КЖ л. 5	Фундаменты Фм 1-3; Фм 1-4; Фм 1-6; Фм 2-2	26
КЖ л. 6	Фундаменты Фм 5; Фм 6; Фм 7; Фм 8	27
КЖ л. 7	Схемы расположения стеновых панелей по рядам „А", „Е", осям „1", „6"	28
КЖ л. 8	Схема расположения фундаментов под оборудование и каналов. Вариант N1	29
КЖ л. 9	Схема расположения плит перекрытия каналов. Вариант N1	30
КЖ л. 10	Схема расположения фундаментов под оборудование и каналов. Вариант N2	31
КЖ л. 11	Схема расположения плит перекрытия каналов. Вариант N2	32
КЖ л. 12	Схема расположения фундаментов под оборудование и каналов. Вариант N3	33
КЖ л. 13	Схема расположения плит перекрытия каналов. Вариант N3	34
КЖ л. 14	Сечения каналов 1-1 ... 11-11	35
КЖ л. 15	Монолитные участки Ум 1, Ум 2	36
КЖ л. 16	Приямок Пр1, монолитный участок Ум 3	37
КЖ л. 17	Монолитный участок Ум 4	38
КЖ л. 18	Фундаменты ФОм 1, ФОм 3, ФОм 6, ФОм 7	39
КЖ л. 19	Фундаменты ФОм 9, ФОм 10	40
КЖ л. 20	Фундамент ФОм 12	41
КЖ л. 21	Фундамент ФОм 12 (продолжение). Фундаменты ФОм 18, ФОм 19	42
КЖ л. 22	Фундамент ФОм 13	43
КЖ л. 23	Фундамент ФОм 13а	44
КЖ л. 24	Фундаменты ФОм 15, ФОм 16	45
КЖ л. 25	Фундаменты ФОм 21; ФОм 36; ФОм 37, ФОм 38	46
КЖ л. 26	Фундаменты ФОм 30 ÷ ФОм 35	47
КЖ л. 27	Схема расположения приямков трансформаторной подстанции	48
КЖ л. 28	Схемы расположения ленточных фундаментов и перекрытия сушильной камеры	49
КЖ л. 29	Фрагмент N1 Схемы расположения фундаментов под оборудование и каналов.	50
КЖ л. 30	Фрагмент N2 Схемы расположения фундаментов под оборудование и каналов.	51
КЖ л. 31	Фрагмент N3. Монолитный участок УМ5	52
	Конструкции железобетонных изделий.	
КЖИ л. 1	Общие данные	53
КЖИ л. 2	Фундаментная балка ФБ6-24а	53
КЖИ л. 3	Изделие закладное МН1	53
КЖИ л. 4	Лотки Лу 4-8а, Лу 4-8н-1а Л4-8а, Л5-8а, Л5д-8а	54
КЖИ л. 5	Панели стеновые ПС 60.12.2.5-3Л-А, ПС 63.12.2.5-3Л-1Б; ПС 63.12.2.5-3Л-2А; ПС 60.12.2.5-3Л-Г.	55
КЖИ л. 6	Панели стеновые ПС 65.5.12.2.5-3Л-1Б, ПС 65.5.12.2.5-3Л-1Г; ПС 65.5.12.2.5-3Л-2А, ПС 60.12.2.5-3Л-Б; ПС 60.12.2.5-3Л-В; ПС 65.5.12.2.5-3Л-2В	56
	Часть 2	
	Металлоконструкции	
КМ л. 1	Общие данные (начало)	57
КМ л. 2	Общие данные (продолжение)	58
КМ л. 3	Общие данные (окончание)	59
КМ л. 4	Техническая спецификация стали (начало)	60
КМ л. 5	Техническая спецификация стали (продолжение)	61
КМ л. 6	Техническая спецификация стали (окончание)	62
КМ л. 7	План колонн, фахверковых стоек, опор монорельсов	63

Типовой проект

Инв. N подл. | Подпись и дата | Взам. инв. N

Привязан

Инв. №

ГИП	Павлов		
Нач. отд.	Алексеев		
Гл. арх.	Кривицкий		
Гл. констр.	Арогель		
Рук. гр.	Баусковская		
Рук. гр.	Кержнер		
Рук. гр.	Ляхович		
Н. контр.	Кривицкий		

ТП 405-7-4.86

Цех по ремонту автомобильных шин

Содержание альбома

Стадия	Лист	Листов
РП	1	2

ГПИ Резинопроект г. Москва

41 Альбом III

Типовой проект

Инв. № подл. | Подпись и дата | Взам. инв. №

Содержание альбома (продолжение)

Обозначение	Наименование	Стр. альбома
КМ л. 8	Структурное покрытие. Планы верхних и нижних поясов структуры	64
КМ л. 9	Структурное покрытие. План раскосов. Ведомость элементов	65
КМ л. 10	Структурное покрытие. Схемы усилий в верхних и нижних поясах структур	66
КМ л. 11	Структурное покрытие. Схема усилий в раскосах и капителях	67
КМ л. 12	Покрытие. План раскладки прогонов	68
КМ л. 13	Покрытие. План раскладки профилированного настила	69
КМ л. 14	Фахверк в осях 1÷6	70
КМ л. 15	Фахверк в осях 6÷1	71
КМ л. 16	Фахверк в осях Е÷А	72
КМ л. 17	Фахверк в осях А÷Е	73
КМ л. 18	Внутренний фахверк для перегородок. Разрезы 5÷5; 7÷7	74
КМ л. 19	Внутренний фахверк. Разрез 9-9; 10-10. Узлы 1÷3	75
КМ л. 20	Фахверк. Узлы 4÷9	76
КМ л. 21	Фахверк. Узлы 10÷15	77
КМ л. 22	Фахверк. Узлы 16÷18. Дополнительные ригели	78
КМ л. 23	Стеновые панели в осях 1÷6	79
КМ л. 24	Стеновые панели в осях А÷Е	80
КМ л. 25	Стеновые панели в осях 6÷1; Е÷А	81
КМ л. 26	Стеновые панели. Узлы 1÷4. Сливы 7.8	82
КМ л. 27	Схема заполнения оконных проемов. Схема заполнения проема Т3	83
КМ л. 28	Схема заполнения проема Т2. Ведомость отправочных марок	84
КМ л. 29	Схемы установки механизмов открывания окон. Спецификация	85
КМ л. 30	План подвесных путей и поддерживающих балок	86
КМ л. 31	Подвесные пути и поддерживающие балки. Разрезы	87
КМ л. 32	Подвесные пути и поддерживающие балки. Разрезы 2-2, 6-6, 9-9, 17-17. Узлы 1, 2.	88
КМ л. 33	Пути подвесных кранов и поддерживающие балки. Разрезы 8-8, 10-10, 13-13; 15-15; 16-16.	89
КМ л. 34	Пути подвесных кранов. Узлы 3÷5	90
КМ л. 35	План отверстий в кровле и рамок под дефлекторы	91
КМ л. 36	Рамки Р1 - Р2	92
КМ л. 37	Площадки под вентиляторы. План	93
КМ л. 38	Площадки под вентиляторы. Разрезы. Узлы	94
КМ л. 39	Венткороб у оси 3	95
КМ л. 40	Опоры под технологические трубопроводы. План	96
КМ л. 41	Опоры под технологические трубопроводы. Разрезы. Узлы.	97
КМ л. 42	Перекрытие приямков трансформаторной	98
КМ л. 43	План перекрытия технологических каналов. Щиты Щ 7 ÷ Щ 11	99
КМ л. 44	Щиты Щ 1 ÷ Щ 6	100
КМ л. 45	План подвесного потолка	101
КМ л. 46	Опоры трубопроводов энергоустановок	102
КМ л. 47	Рама под бак системы ов	103
КМ л. 48	Площадка компрессорной на отм. 2.200	104
КМ л. 49	Наружная лестница на кровлю. Схема	105
КМ л. 50	Наружная лестница на кровлю. Узлы. Лестница на отм. 4.000	106
КМ л. 51	Подвесные пути и поддерживающие балки. Узлы 7÷11	107
КМ л. 52	Фахверк. Узлы 4, 5	108
КМ л. 53	Ведомость металлоконструкций по видам профилей	109

Альбом III

4.1

Типовой проект

I Исходные данные для проектирования

В соответствии с заданием на проектирование, утвержденным зам. министра МНХП СССР тов. Сиваковым и требованиями СН 227-82 для типового проекта шиноремонтного цеха приняты следующие условия строительства:

- расчетная зимняя температура наружного воздуха - 30°С
- скоростной напор ветра для IV географического района - 55 кгс/м²; (0,54 кПа)
- вес снегового покрова для III географического района - 100 кгс/м²; (0,98 кПа)
- сейсмичность не свыше 6 баллов;
- рельеф территории - спокойный
- грунтовые воды отсутствуют;
- грунты непучинистые, непросадочные со следующими нормативными характеристиками: нормативный угол внутреннего трения - $ср^{н}$ - 0,49 рад или 28°; нормативное удельное сцепление - $С^{н}$ = 2 кПА (0,02 кгс/см²);
- модуль деформации нескальных грунтов - Е = 14,7 м ПА (150 кгс/см²);
- плотность грунта γ = 1,8 т/м³
- коэффициент безопасности по грунту $К_г$ = 1

II Назначение здания

Корпус предназначен для размещения шиноремонтного производства и вспомогательных служб: трансформаторной подстанции, энергоустановок, компрессорной и бытовых помещений.

Шиноремонтное производство по пожароопасности относится к категории „В", внутренняя среда по отношению к строительным конструкциям не агрессивная, относительная влажность 60%

III Объемно-планировочные решения

Для шиноремонтного производства запроектировано одноэтажное здание размерами в плане 30×30 м и высотой до низа стропильных конструкций 6 м.

Для размещения вспомогательных служб и бытовых помещений часть здания отделяется перегородками от основного производства.

IV Конструктивные решения

На основании задания на проектирование каркас здания решен из легких металлических конструкций зданий типа „Кисловодск". Наружные стены из навесных трехслойных панелей с обшивками из стальных профилированных листов с утеплителем - минераловатными плитами.

γ = 150 кГс/м³. Внутренние перегородки из армированной кирпичной кладки и сборных железобетонных панелей по серии 1.030.9-2.

Фундаменты монолитные по серии 1.412-1/77.

Под оборудование разработаны фундаменты в трех вариантах:

Вариант 1: - Ремонт 24 тыс. шин в год, в т.ч. легковых - 15,5 тыс шин в год, грузовых - 8,5 тыс шин в год.

Вариант 2: - Ремонт 30 тыс легковых шин в год

Вариант 3: - Ремонт 17 тыс грузовых шин в год.

Основной вариант 1

Здание по СНиП степень огнестойкости IIIа.

V Освещение рабочих мест

Освещение помещений корпуса предусмотрено на основании требований СНиП II-4-79 естественным через оконные проемы в наружных стенах и искусственное, с помощью электросветильников.

VI Мероприятия по снижению шума и вибраций

Основным оборудованием, издающим шум и вибрацию, являются вентиляторы и фильтры, поэтому они размещены в изолированных помещениях на виброоснованиях. Уровень шума от технологического оборудования не превышает допустимый по ГОСТ 12.1.003-76

Таблица расчета оборудования бытовых помещений

Группы произв. процессов	Количество людей в сутки		Количество людей в максимальную смену		Шкафы		Души		Умывальники	
	м	ж	м	ж	м 250/330	ж 250/330	м	ж	м	ж
I а	1	1	1	1	1/-	1/-	—	—	0,1	0,1
I б	7	7	3	3	-/7	-/7	0,4	0,2	0,3	0,3
II г	2	—	2	—	2/2	—	0,6	—	0,1	0,1
III а	3	—	1	—	3/3	—	0,3	—	0,1	—
III б	1	2	1	2	1/1	2/2	0,2	0,5	0,1	0,2
Итого	14	10	8	6	7/13	3/9	1,5	0,7	0,7	0,7

VII Санитарно-бытовое обслуживание трудящихся

Расчет бытовых помещений, приведенный в таблице, выполнен в соответствии с требованиями СНиП II-92-76

Хранение всех видов одежды принята закрытым способом в шкафах.

Шиноремонтный цех планируется размещать в составе действующих предприятий, поэтому постоянная стирка спецодежды будет выполняться централизованным способом.

Медицинское обслуживание и общественное питание будет осуществляться в здравпункте и столовой существующего предприятия. Для работающих в ночную смену предусмотрена комната приема пищи.

Инв. № подл.	Подпись и дата	Взам. инв. №		

Привязан:

Инв. №

ГИП	Павлов		
Нач. отд.	Алексеев		
Гл. инж.	Кривицкий		
Рук. гр.	Богуславский		
Инженер	Захаренко		
Ст. техн.	Костылева		
Н. контр.	Кривицкий		

ТП 405-7-4.86 ПЗ

Цех по ремонту автомобильных шин

Пояснительная записка (начало)

Стадия	Лист	Листов
РП	1	2

ГПИ Резинопроект г. Москва

VIII Мероприятия взрыво и пожаробезопасности

Металлические несущие элементы каркаса: колонны, стойки фахверка и ригели покрываются огнезащитным покрытием для создания огнестойкости конструкций 0,75 часа. Перегородки, ограждающие производство категории „В" запроектированы огнестойкостью 0,75 часа. Все помещения обеспечены необходимым количеством эвакуационных выходов.

Легкие конструкции соответствуют варианту сочетаний „а" по огнестойкости. При засыпке гофр настила покрытия перлитовым песком предел огнестойкости соответствует 0,5 часа.

В типовом проекте разработаны три варианта мощности шиноремонтного цеха:

Вариант №1 – Ремонт 24 тыс. шин в год в т. ч.
легковых – 15,5 тыс. шин в год
грузовых – 8,5 тыс. шин в год

Вариант №2 – Ремонт 30 тыс легковых шин в год.

Вариант №3 – Ремонт 17 тыс. грузовых шин в год.

При конкретной привязке проекта, остается выбранный вариант, а остальные аннулируются.

Ведомость расхода материалов рассчитана на основной вариант.

IX Защита конструкций от коррозии

Все металлические конструкции и изделия покрываются поверх грунтовки масляной краской за 2 раза. Фундаменты под каркас обмазываются горячим битумом за 2 раза

X Указание по привязке

Типовой проект шиноремонтного цеха предназначается для привязки на действующих предприятиях.

При привязке проекта к районам с климатическими и геологическими условиями, отличными от указанных в пояснительной записке, необходимо откорректировать чертежи фундаментов, проверить соответствие толщины утеплителя кровли и стен по теплотехническому расчету.

XI Указания по технике безопасности

Мероприятия по производству работ разработаны в разделе проекта организации строительства

Для производства строительно-монтажных работ по кровле необходимо разработать мероприятия по противопожарной защите и по контролю за выполнением правил пожарной безопасности и правил техники безопасности

XII Перечень видов работ, для которых необходимо согласование актов освидетельствования работ

Во время строительства необходимо освидетельствование нижеследующих работ и составить акты согласно СНиП 3.01.01.85:

1) разбивка осей здания;
2) освидетельствование оснований траншей и котлованов для заложения фундаментов зданий с указанием допускаемого давления на грунт;
3) приемка фундаментов зданий для последующего возведения подземной части;
4) приемка фундаментов под установку оборудования;
5) приемка установленной опалубки;
6) приемка арматуры и закладных деталей перед бетонированием;
7) защита металлических деталей от коррозии;
8) заделка и герметизация швов;
9) освидетельствование оснований полов;
10) освидетельствование оснований под кровлю;
11) подливка под конструкции и оборудование

Технико-экономические показатели

№ п/п	Наименование показателей	Единица измерения	Показатель
1	Площадь застройки	м²	961
2	Общая площадь	м²	930,2
3	Строительный объем	м³	8216

Расходы строительных материалов приведены в ведомости материалов и прилагаются к каждому разделу АР, КЖ.

Привязан

Инв. №

Инв. № подл. | Подпись и дата | Взам. инв. №

Альбом III

Типовой проект

Ведомость рабочих чертежей основного комплекта АР

Лист	Наименование	Примечание
1	Общие данные (начало)	
2	Общие данные (окончание)	
3	План на отм. 0,000; 4.000 План подвесного потолка. Фрагмент плана N1	
4	Фрагмент плана N2	
5	Разрезы 1-1 ÷ 6-6	
6	Фасады 1-6; 6-1; А-Е; Е-А. Спецификация оконных блоков.	
7	План сетчатого ограждения. Спецификация элементов.	
8	План полов. Экспликация полов. Фрагмент плана N1. План кровли.	
9	Фрагменты планов полов N2 и N3	
10	Схема раскладки сборных перегородок. Сечения 1-1, 2-2, 5-5 ÷ 7-7	
11	Сборные перегородки. Сечения 3-3, 4-4, 9-9 Детали 1-5. Спецификация сб. элементов.	
12	Сборные перегородки. Детали 6 ÷ 12	
13	Детали 1÷11	
14	Детали 12÷19	
15	Жалюзийные решетки ЖР-1, ЖР-2. Утепленный клапан УК-1. Спецификация.	
16	Закладные изделия. Спецификации.	

Ведомость спецификаций

Лист	Наименование	Примечание
6	Спецификация оконных блоков и жалюзийных решеток	
7	Спецификация элементов сетчатых ограждений	
8	Экспликация полов	
10	Спецификация элементов сборных перегородок	
16	Спецификация закладных изделий.	

Ведомость ссылочных и прилагаемых документов

Обозначение	Наименование	Примечание
	Ссылочные документы	
ГОСТ 11214-78	Окна и балконные двери для жилых и общественных зданий	
Серия 1.436.2-15	Окна с переплетами из сваренных стальных труб и механизмы открывания.	
ГОСТ 14624-84	Двери деревянные для зданий промышленных предприятий.	
ГОСТ 6629-74	Двери деревянные для жилых и общественных зданий.	
Серия 1.038.1-1 вып. 1	Перемычки железобетонные для зданий с кирпичными стенами	
Серия 1.435.9-17 вып. 0.2	Ворота распашные	
3400.-6/7	Унифицировк. закладные детали сб. ж. б.	
Серия 3.407.9-133 вып. 2	Ворота трансформаторных подстанций	
Серия 5.904-4	Двери и люки герметические для промышленных зданий.	
Серия 2.436-11	Узлы окон со стальными переплетами по серии 1.436.2-15 вып. 1. Узлы крепления окон и сопряжения со стенами. Рабочие чертежи.	
Шифр 172. КМ5	Панели стеновые трехслойные с обшивкой из стальных профилированных листов одинаковой ширины.	
Серия 3.017-1 вып. 1.2.5	Ограждения площадок и участков предприятий, зданий и сооружений	
Серия 3.006-1-2/82 вып. 1.2	Сборные железобетонные каналы и тоннели из лотковых элементов	
Серия 2.460-17 вып. 1	Узлы покрытий одноэтажных производственных зданий с рулонными кровлями и стальными профилир. настилами.	
Серия 5.904-10.11	Узлы прохода вентиляционных вытяжных шахт через покрытия пром. зданий.	
Серия 2.435-6 вып. 1	Противопожарные двери и ворота промышленных зданий.	
Серия 1.469-7 вып. 2	Типовые узлы и детали покрытия зданий с крышными вентиляторами	
Серия 1.432.2-17 вып. 4	Стены одноэтажных пром. зданий из металлических трехслойных панелей с утеплением от пенополеуритана	
Серия 1.030.9-2 вып. 0.1.6	Перегородки панельные зданий промышлен. и сельскохоз. предприятий	
	Прилагаемые документы	
АРВМ	ВМ по рабочим чертежам основного комплекта „АР"	
АРСО	Спецификация оборудования	

Спецификация заполнения проемов дверей, ворот

Марка поз.	Обозначение	Наименование	Кол. шт.	Масса кг	Примеч.
1	Серия 1.435.9-17 вып. 0	Ворота ВР 3.0×3.0-С	1	681	
2	ГОСТ 14624-84	Дверной блок Д 30	1		
3	Серия 2.435-6 вып. 1	Дверной блок ПД-2	3		Самозакрывающиеся
4	Серия 3.407.9-133 вып. 2	Ворота ВТ-1	1	139	
5	ГОСТ 14624-84	Дверной блок Д 53	2		
6	ГОСТ 14624-84	Дверной блок Д 33	3		
7	ГОСТ 14624-84	Дверной блок Д 42	4		
8	Серия 5.904-4	Дверной блок ДГ0,5×12,5	1		
9	Серия 5.904-11	Дверной блок ДГУ0,5×12,5	4		
10	ГОСТ 6629-74	Дверной блок ДГ21-8-п	5		
11	ГОСТ 6629-74	Дверной блок ДГ21-8-л	2		
12	ГОСТ 14624-84	Дверной блок Д 32	2		
13	ГОСТ 14624-84	Дверной блок Д 33-л	1		
14	ГОСТ 14624-84	Дверной блок Д 51	1		
15	ГОСТ 5091-78.	Доводчик дверей	3		ЗД1

Спецификация железобетонных изделий.

Марка поз.	Обозначение	Наименование	Кол. шт.	Масса кг	Примеч.
ПБ-1	Серия 1.038.1-1 вып. 1	Сборная ж.б. перемычка 2ПБ 26-4	1	109	
	Серия 1.038.1-1 вып. 1	Сборная ж.б. перемычка 5ПБ30-37	2	410	
ПБ-2	Серия 1.038.1-1 вып. 1	Сборная ж.б. перемычка 2ПБ 16-2.	4	65	
ПБ-3	Серия 1.038.1-1 вып. 1	Сборная ж.б. перемычка 2ПБ-16-2	7	65	
ПБ-4	Серия 1.038.1-1 вып. 1	Сборная ж.б. перемычка 2ПБ19-3	1	81	
ПБ-5	Серия 1.038.1-1 вып. 1	Сборная ж.б. перемычка 2ПБ 29-4	1	120	
ПБ-6	Серия 1.038.1-1 вып. 1	Сборная ж.б. перемычка 2ПБ 10-1	16	43	
	Серия 3.006.1-2/82 вып. 1.2	Ж.б. опорная подушка ОП2	4	13	

Типовой проект разработан в соответствии с действующими нормами и правилами и предусматривает мероприятия, обеспечивающие взрывную взрывопожарную и пожарную безопасность при эксплуатации здания.

Главный инжерер проекта Т. Павлов Т.

ГИП	Павлов		
Нач. отд.	Алексеев		
Гл. арх.	Кривицкий		
Рук. гр.	Богуславская		
Инж.	Пилипенко		
Ст. техн.	Костылева		
Н. контр.	Кривицкий		

Привязан

ТП 405-7-4.86 АР

Цех по ремонту автомобильных шин.	Стадия	Лист	Листов
	РП	1	16
Общие данные (начало)	ГПИ Резинопроект г. Москва		

Инв. № подл. | Подпись и дата | Взам. инв. №

41 Альбом III

Типовой проект

Ведомость отделки помещений.

Наименование помещений	Потолок: Площадь м²	Потолок: Вид отделки	Стены: Площадь м²	Стены: Вид отделки	Низ стен или перегородок (панель): Площадь м²	Низ стен или перегородок (панель): Вид отделки	Низ стен или перегородок (панель): Высота мм	Примечание
1	2	3	4	5	6	7	8	9
Мужской гард. робок уличной и домашней одежды, санузлы.	23,5	Покрытие 2-мя слоями эмали ПФ-115 по слою грунтовки ГФ-021	85,0 37,0	Простая штукатурка кирпичных участков Водоэмульсионная покраска	48,0	Облицовка глазурованной плиткой	1500	
Душевые	6,1	Покрытие 2-мя слоями эмали ПФ-115 по слою грунтовки ГФ-021	38,4	Простая штукатурка покрытие эмалью ПФ-115 за 2 раза	30,6	Облицовка глазурованной плиткой	1800	
Венткамера	—	—	168,9 283,0	Затирка швов кирпичных участков Клеевая покраска на всю высоту	—	—	—	
Энергоустановки, компрессорная, узел ввода	—	—	181,3 260,0 193,7	Затирка швов кирпичных участков Клеевая покраска внутренних стен на всю высоту. Наружные стены покрасить 2-мя слоями эмали ПФ-115 по слою грунтовки ГФ-021	—	—	—	
ТП	—	—	44,3 146,0 43,9	Простая штукатурка кирпичных участков Клеевая покраска внутренних стен на всю высоту. Наружные стены покрыть 2-мя слоями эмали ПФ-115 по слою грунтовки ГФ-021	—	—	—	
Хранение шиноремонта	—	—	124,3 133,2	Затирка швов кирпичных участков Клеевая покраска на всю высоту.	—	—	—	
Лаборатория, контора, коридор.	71,0	Покрытие 2-мя слоями эмали ПФ-115 по слою грунтовки ГФ-021	208,5 84,6 42,0	Простая штукатурка Водоэмульсионная покраска внутренних стен. Наружные стены покрыть 2-мя слоями эмали ПФ-115 по слою грунтовки ГФ-021.	123,9	Масляная покраска за 2 раза	2100	
Комната приёма пищи. Женский гардероб уличной и домашней одежды.	26,4	Покрытие 2-мя слоями эмали ПФ-115 по слою грунтовки ГФ-021	56,2 28,7 19,4	Простая штукатурка. Водоэмульсионная покраска внутренних стен. Наружные стены покрыть 2-мя слоями эмали ПФ-115 по слою грунтовки ГФ-021	27,5	Облицовка глазурованной плиткой.	1500	
Циклон и пылеуборка.	—	—	88,0 83,2 21,9	Затирка швов кирпичных участков. Клеевая покраска внутренних стен на всю высоту. Наружные стены покрыть 2-мя слоями эмали ПФ-115 по слою грунтовки ГФ-021.	15,7	Масляная покраска за 2 раза	2100	
Сушильная камера	15,0	Затирка швов клеевая покраска	50,0	Затирка швов клеевая покраска на всю высоту.	—	—	—	
Участок шиноремонта	—	—	130,0 233,0 480,0	Затирка швов кирпичных участков. Покрытие 2-мя слоями эмали ПФ-115 внутренних стен на всю высоту. Наружные стены покрыть 2-мя слоями эмали ПФ-115 по слою грунтовки ГФ-021.	—	—	—	

Металлические несущие элементы каркаса, колонны, стойки фахверка и ригели покрываются огнезащитным покрытием ВПМ-2 для создания огнестойкости конструкции 0,75 часа, толщиной 4 мм.
Металлические конструкции подвесного транспорта покрыть эмалью ПФ-115 за 2 раза.
Покрытие ВПМ-2 наносится по оси В и 3+1440.

Наружная отделка.

1. Двери, ворота, металлические и деревянные оконные переплеты покрыть эмалью ПФ-115 за 2 раза.
2. Металлические пожарные лестницы и ограждения покрыть эмалью ПФ-115 красного цвета за 2 раза.

Общие указания

1. За условную отметку 0.000 принят уровень пола корпуса, соответствующий абсолютной отметке.
2. Кирпичные участки наружных стен и внутренние перегородки выполнить из керамического обыкновенного кирпича марки В75 ГОСТ 530-80 „в подрезку" на цементно-песчаном растворе марки В 3,5. Кирпичные перегородки толщиной 120мм армировать 2Ф 6А I через 5 рядов кладки по высоте.
3. При возведении кирпичных стен и перегородок необходимо:
   - в дверных проёмах заложить деревянные антисептированные пробки 120×250×65 по 3 шт по высоте.
   - заложить металлические рамки для обрамления проёмов и крепления герметических дверей и закладные детали для противопожарных дверей.
4. Над проёмами шириной до 500 мм в кирпичных перегородках выполнить рядовые перемычки из арматуры ф 8А I на цементном растворе толщиной 30мм.
5. Горизонтальную гидроизоляцию стен выполнить из цементно-песчаного раствора состава 1:2 толщиной 30мм, уложенного на отметке -0.030.
6. По периметру здания устраивается асфальтовая отмостка толщиной 30мм; шириной 1000 мм по щебёночному основанию 100мм.

Привязан:

Инв. №

Нач отд	Алексеев		20.01	ТП 405-7-4.86 АР			
Гл арх отд	Кривицкий			Цех по ремонту автомобильных шин.	Стадия	Лист	Листов
Рук гр	Богоусловская				РП	2	
Инженер	Пилипенко			Общие данные (окончание)	ГПИ Резинопроект г. Москва		
Ст. техн	Костылева						
Н контр	Кривицкий						

Инв. № подл. | Подп. и дата | Взам. инв. №

План на отм. 0.000

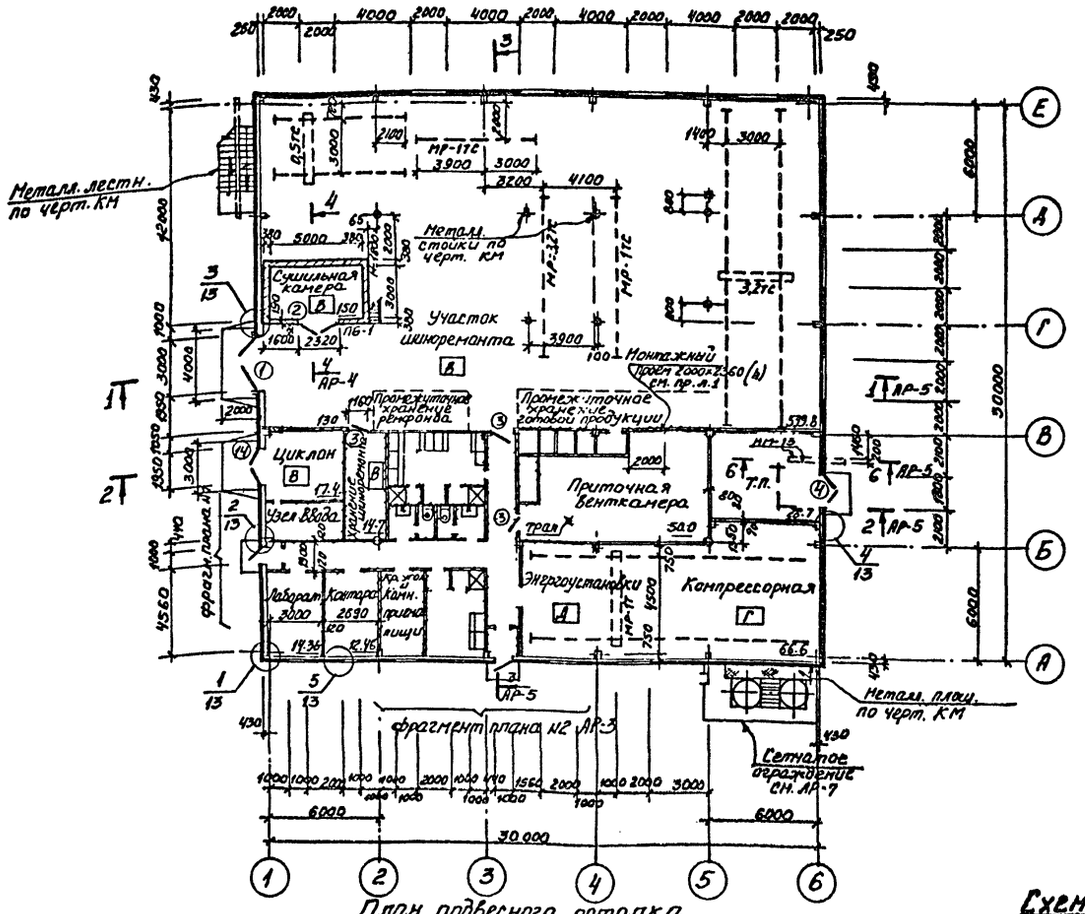

План подвесного потолка

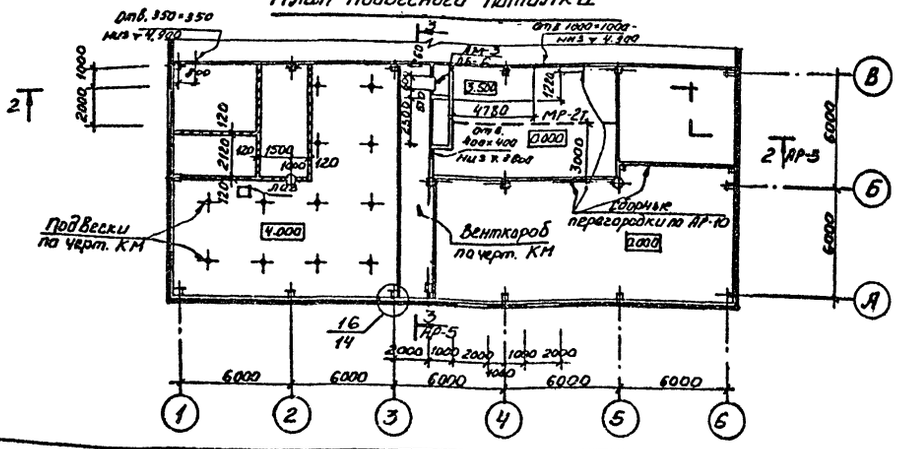

Фрагмент плана №1

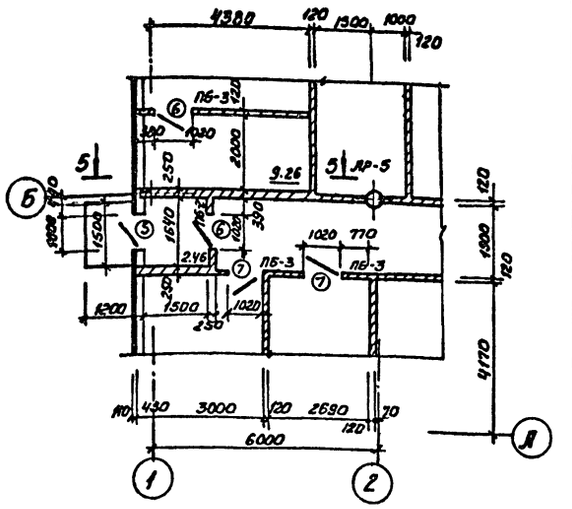

План на отм. 4.000

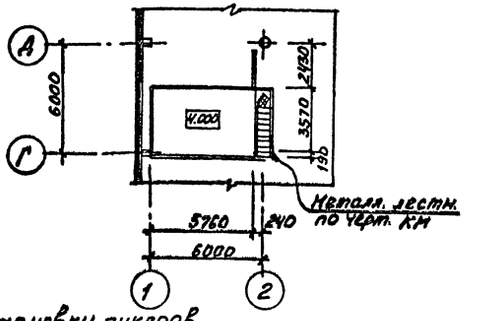

Ведомость проемов ворот и дверей

Марка поз.	Размер проема в кладке
1	3000×3000
2	2320×2380
3	1160×2415
4	1800×2600
5	1000×2400
6	1020×2380
7	1020×2380
14	1950×2400

Ведомость перемычек

Марка поз.	Схема сечения
ПБ-1	2ПБ26-4, 5ПБ30-37 2шт
ПБ-2	2ПБ13-1 2шт.
ПБ-3	2ПБ13-1
ПБ-6	2ПБ10-1

Схема установки анкеров противопожарных дверей.

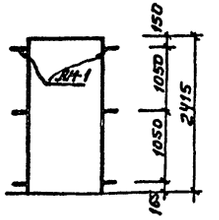

Монтажный проем после установки оборудования венткамеры заложить кирпичом.

Привязан:

Инв. №

Нач. отд.	Алексеев			
Гл. спец.	Кравчинский			
Рук. гр.	Богуславская			
Инженер	Хухренкова			
Техник	Хасьянова			
Н. контр.	Кравчинский			

ТП 405-7-4.86 АР

Цех по ремонту автомобильных шин

Стадия	Лист	Листов
РП	3	

План на отм. 0.000; -4.000
План подвесного потолка
Фрагменты плана №1.

ГПИ Резинопроект г. Москва

Формат А-2

Альбом VII

Типовой проект

Фрагмент плана №2

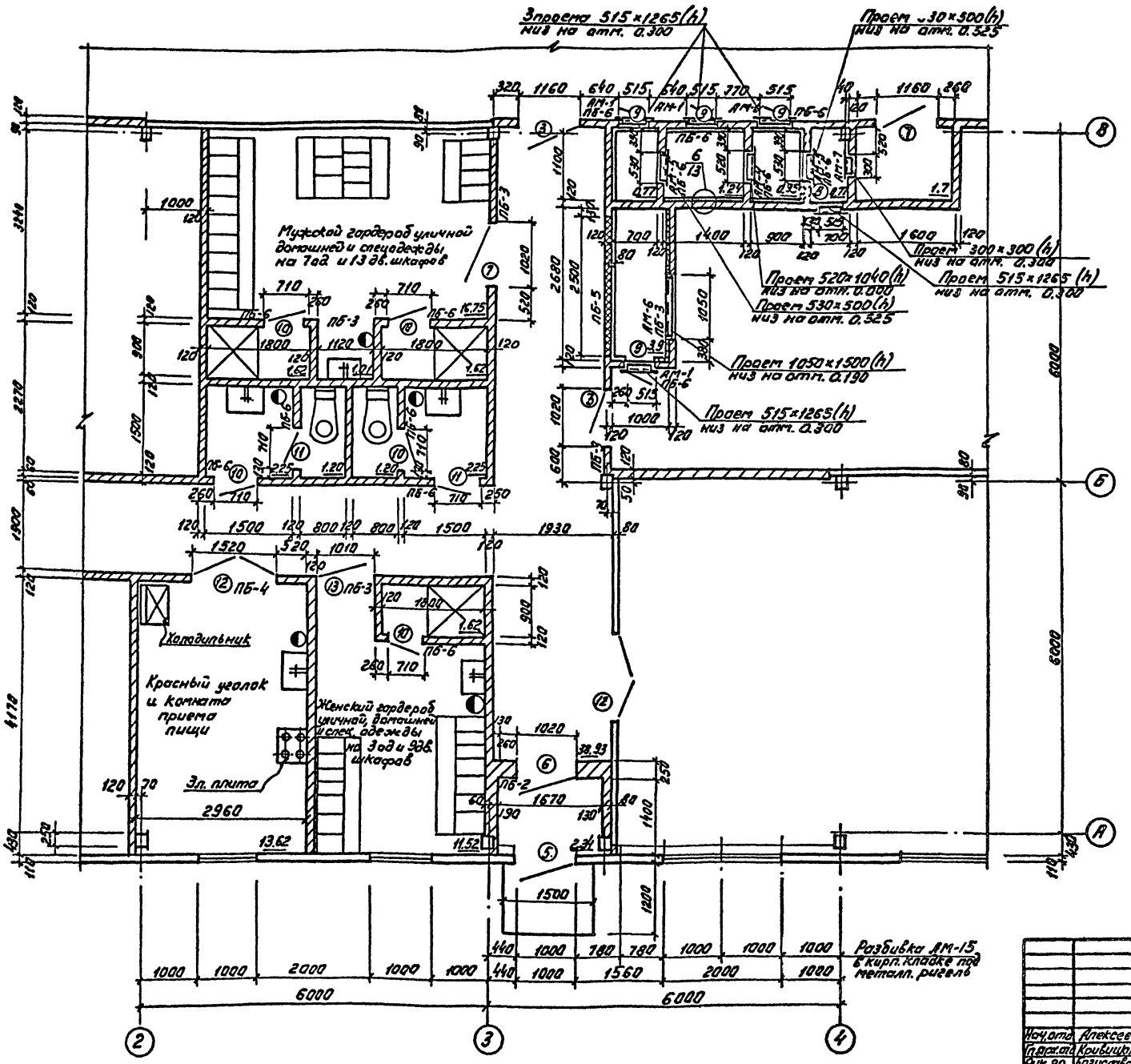

Ведомость проемов дверей

Марка поз.	Размер проема в мм.
3	1160 × 2415
5	1000 × 2400
6	1020 × 2380
7	1020 × 2380
8,9	515 × 1265
10	710 × 2070
11	710 × 2070
12	1520 × 2380
13	1010 × 2390

Ведомость перемычек

Марка поз.	Схема сечения
ПБ-2	2ПБ 13-1, 2 шт.
ПБ-3	2ПБ 13-1
ПБ-4	2ПБ 19-3
ПБ-5	2ПБ 29-4
ПБ-6	2ПБ 10-1

Привязан:

Инв. №

Нач. отд.	Алексеев		
Гл. арх. отд.	Кривицкий		
Рук. гр.	Богуславская		
Инженер	Захарченко		
Н. контр.	Кривицкий		

ТП 405-7-4.86 АР

Цех по ремонту автомобильных шин

Стадия	Лист	Листов
РП	4	

Фрагмент плана №2

Гипрогазпроект г. Москва

Инв. № подл. | Подпись и дата | Взам. инв. №

41 Альбом III

Типовой проект

Разрез 1-1

Слой гравия на антисептированной битумной мастике
Слоя рубероида РМД-350 на антисептированной битумной мастике
Минераловатные плиты $\gamma = 175\ кг/м^3$ $\delta = 70$ мм
Уклон создаётся перлитовым песком в сторону водосточных воронок от 0 до 100 мм
Профилированный настил

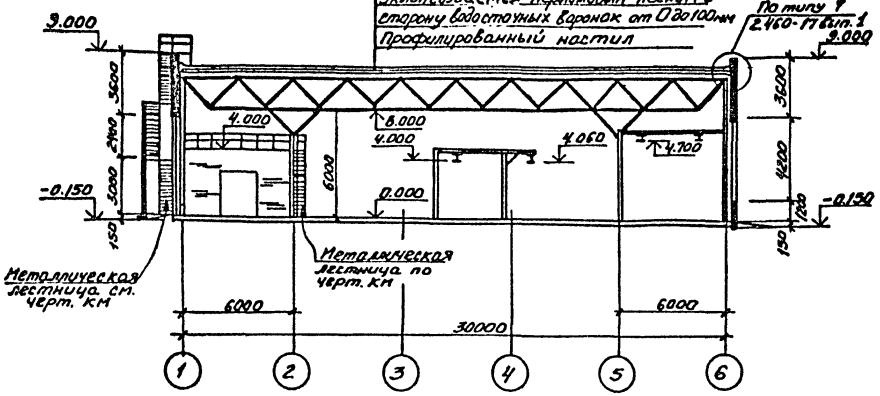

Разрез 4-4

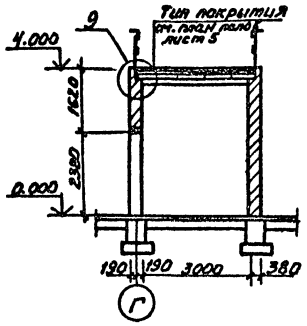

Разрез 6-6

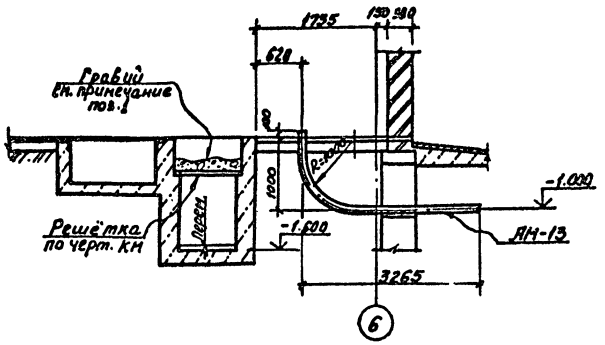

Разрез 2-2

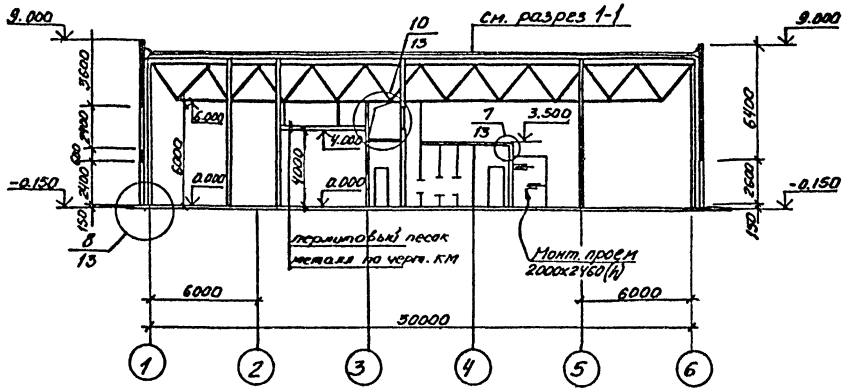

Разрез 5-5

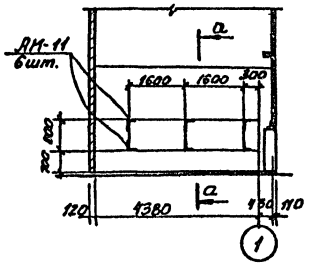

1. Решетки в маслосборной яме должны быть засыпаны промытым гравием. Крупность гравия 30÷50 мм. Толщина слоя гравия не менее 250 мм.
2. Двери трансформаторной подстанции должны иметь самозапирающиеся замки, отпираемые без ключа с внутренней стороны помещения.

Разрез 3-3

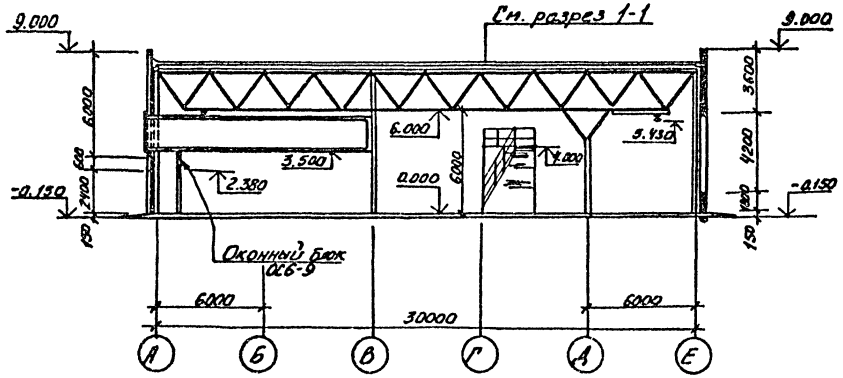

а-а

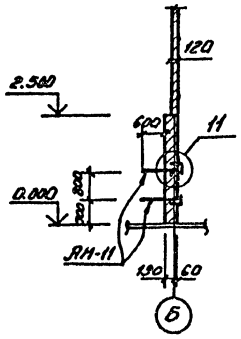

Привязан:

Инв. №

				ТП 405-7-4.86 АР			
Нач.отд.	Алексеев		2007	Цех по ремонту автомобильных шин	Стадия	Лист	Листов
Гл.арх.отд.	Кривицкий				РП	5	
Рук.гр.	Богуславская						
Инженер	Захаренкова			Разрезы 1-1÷6-6	ГПИ Резинопроект г. Москва		
Ст.техн.	Костылева						
Н.контр.	Кривицкий						

Инв.№ подл. | Подпись и дата | Взам.инв.№

41 Альбом III

Типовой проект

Фасад 1-6

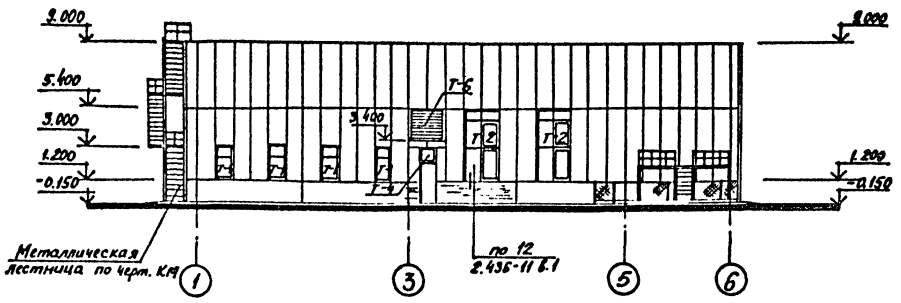

Фасад Е-А

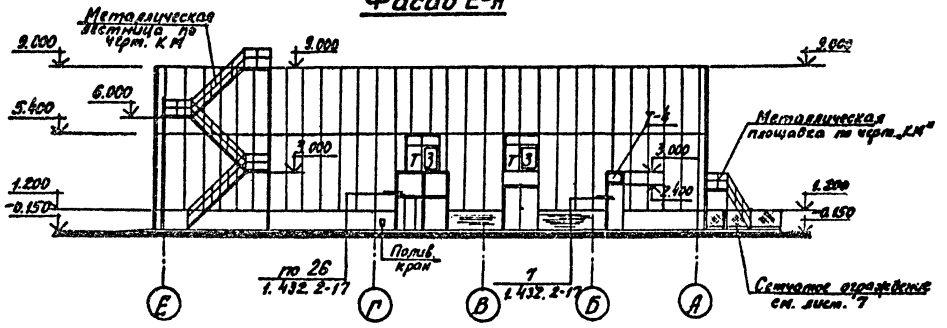

Фасад А-Е

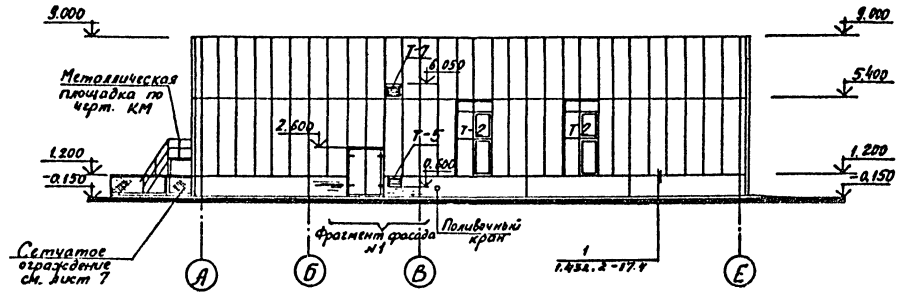

Фрагмент фасада №1

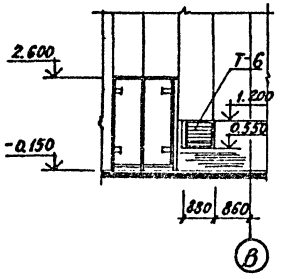

Спецификация оконных блоков

Марка, позиция	Наименование	Обозначение	Кол. шт	Масса ед. в кг	Примеч
Т-1	ГОСТ 11214-78	Оконный блок ОС 18-9	4		
Т-2	Серия 1.436.2-15	Оконный блок ОДР 20.18			см. прим. поз. 1
	Серия 1.436.2-15	Оконный блок ОДР 20.24	9		
Т-3	Серия 1.436.2-15	Оконный блок ОДР 20.24	2		
Т-4	ГОСТ 11214-78	Оконный блок ОС 6-9	4		
Т-5	АР-15	Жалюзийная решетка с утепл. клапаном ЖР-1	1		
Т-6	АР-15	Жалюзийная решетка ЖР-2	1		
Т-7	АР-15	Жалюзийная решетка ЖР-1 без клапана	1		

1. Схемы заполнения оконных проемов и механизмы открывания Т-2 и Т-3 см. на чертежах марки „КМ".
2. Оконные проемы Т-1 и Т-4 заполнить 3х мм стеклом по ГОСТ 111-78, проемы Т-2, Т-3 остеклить стеклопакетами из 4х мм. стекол.

Фасад 6-1

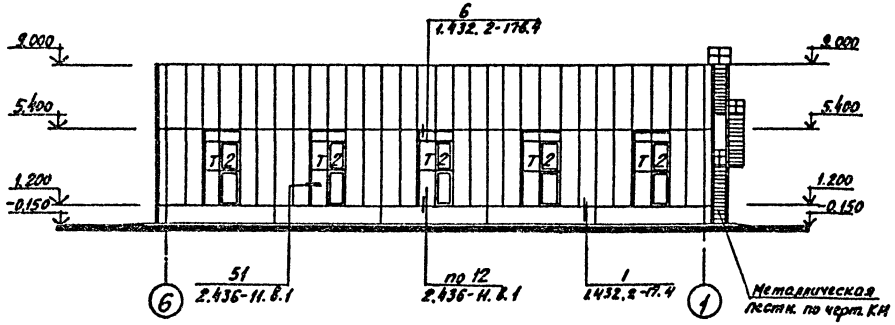

Проем Т-1

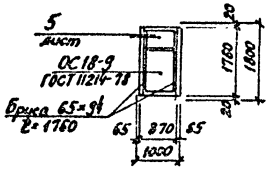

Проем Т-4

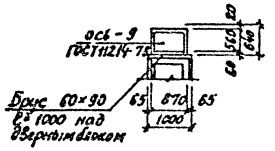

Согласовано

Инв. № подл. | Подпись и дата | Взам. инв. №

Привязан

Инв. №

				ТП 405-7-4.86 АР			
Нач. отд.	Алексеев		2007 г.	Цех по ремонту автомобильных шин	Стадия	Лист	Листов
Гл. арх. отд.	Кривицкий				РП	6	
Рук. гр.	Бугуславский						
Инженер	Захаренкова			Фасады 1÷6; 6÷1; А÷Е; Е÷А Спецификация оконных блоков.	ГПИ Резинопроект г. Москва		
Ст. техн.	Костылева						
Н. контр.	Кривицкий						

41 Альбом III

Типовой проект

План сетчатого ограждения

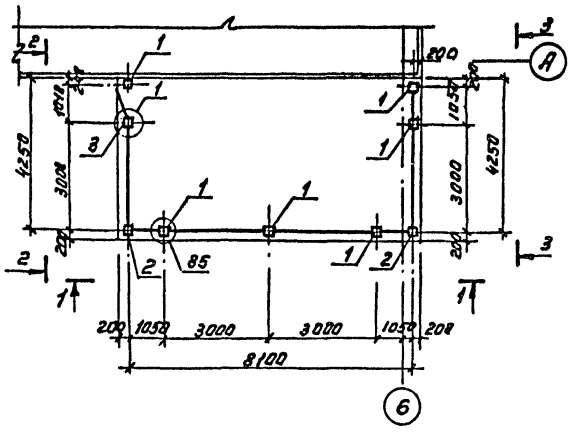

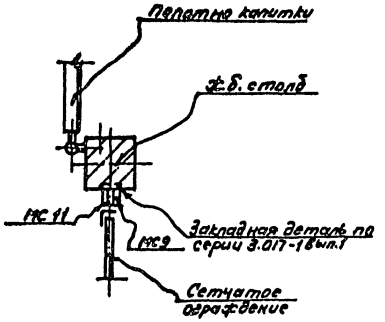

Спецификация элементов сетчатого ограждения

Марка, позиция	Обозначение	Наименование	Кол. шт.	Масса ед., кг	Примеч.
1	Серия 3.017-1 вып.1	Ж.б. столб С3Аа	6	60	
2	Серия 3.017-1 вып.1	Ж.б. столб С3Аб	2	60	
3	Серия 3.017-1 вып.1	Ж.б. столб С3Ав	1	60	
4	Серия 3.017-1 вып.2	Панель ПМ1	4	25.7	
5	Серия 3.017-1 вып.5	Полотно калитки КМ1А	1	23.3	
6	Серия 3.017-1 вып.5	Полотно калитки КМЛ1А	3	16.3	
	Изделия	соединительные			
МС9	Серия 3.017-1 вып.2	МС9	16	0.12	
МС10	Серия 3.017-1 вып.2	МС10	12	0.15	
МС11	Серия 3.017-1 вып.2	МС11	16	0.1	

1-1

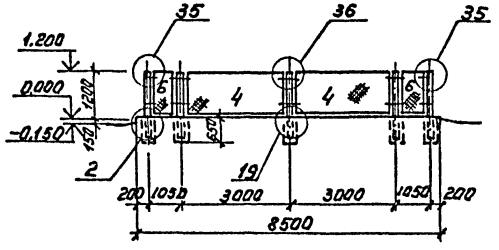

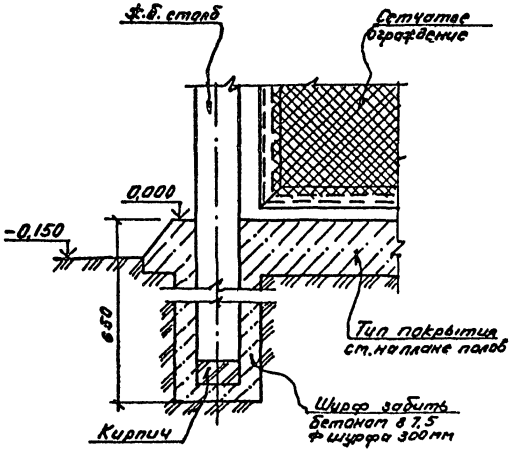

1. Для наружного ограждения принята ограда типа М4А по серии 3.017-1 вып.0.
2. Монолитные узлы, замаркированные на листе, разработаны в серии 3.017-1 вып.4, а узлы 1 и 2 разработаны на данном листе.
3. Рекомендации по наружной отделке: стальные панели ограждений, калитку окрасить эмалью ХВ-124 светло-серого цвета; железобетонные стойки ограждений окрасить кремнеорганической эмалью КО-174 белого цвета (ТУ6-102-576-70).

2-2

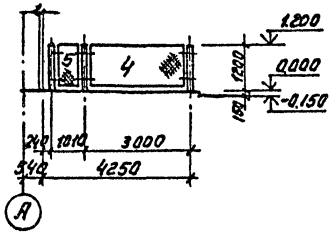

3-3

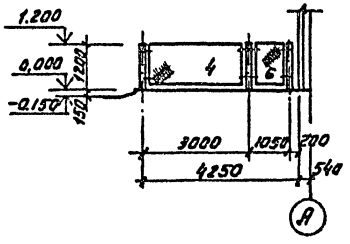

Привязан

Инв. №

				ТП 405-7-4.86			АР
Нач. отд.	Алексеев			Цех по ремонту автомобильных шин.	Стадия	Лист	Листов
Гл. арх. отд.	Кривицкий				РП	7	
Рук. гр.	Богуславский						
Инж.	Захаренкова			План сетчатого ограждения. Спецификация элементов.	ГПИ Резинопроект г. Москва		
Ст. техн.	Костылева						
Н. контр.	Кривицкий						

Инв. № подл. | Подпись и дата | Взам. инв. №

Типовой проект

План полов на отм. 0.000

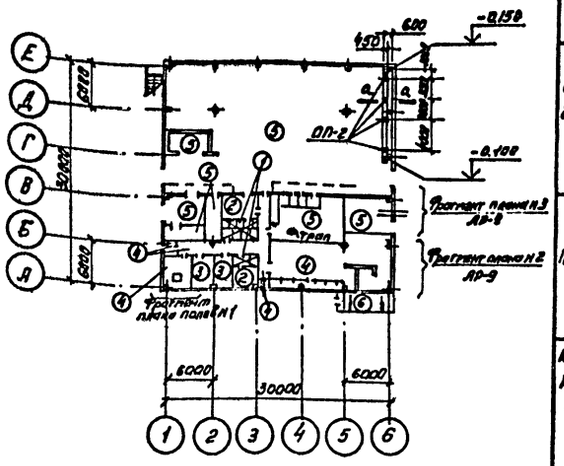

План полов на отм. 4.000

Ф-1

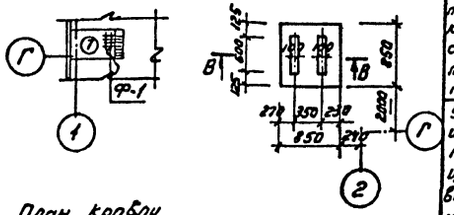

План кровли

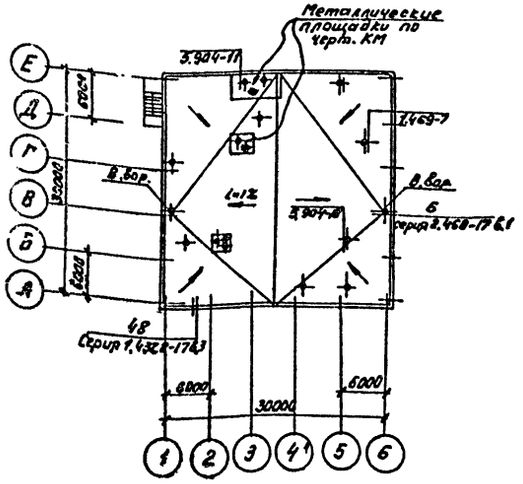

Экспликация полов

Наименование помещений	Тип пола по проекту	Схема пола	Элементы пола и их толщины	Площадь пола м²
Санузлы, душевые	1		Керамическая плитка по ГОСТ 6787-80 δ=10мм Прослойка-битумная мастика δ=2мм 2 слоя гидроизола δ=5мм Бетон В 7,5 δ=183мм Уплотненный щебнем грунт	15,0
Гардеробные	2		Керамическая плитка по ГОСТ 6787-80 δ=10мм Цементно-песчаный р-р М50 δ=10 Бетон В 7,5 δ=180мм Уплотненный щебнем грунт.	31,2
Контора Комната приема пищи	3		Линолеум ГОСТ 7251-77 δ=5 Прослойка-холодная мастика на водостойких вяжущих δ=2 Легкий бетон В 3,5 δ=20 Бетон В 7,5 δ=171 Уплотненный щебнем грунт	22,8
Коридор энергоустановки, компрессорная, лаборатория	4		Мозаичное (терраццо) В25 δ=25 Цементно-песчаный р-р В 7,5 δ=20 Бетон В 7,5 δ=155 Уплотненный щебнем грунт	165,6
Участок шиномонтажа, циклоны, вентиляторы, ТП	5		Бетон В 25 δ=25 Бетон В 12,5 δ=175 Уплотненный щебнем грунт.	675,0
Открытая площадка	6	i=0,01	Асфальтобетон δ=30 Бетон В 7,5 δ=150 Уплотненный щебнем грунт	34,8
Перекрытие над сушильной камерой	7		Бетон В 15 δ=20 Цементно-песчаная стяжка δ=30 Утеплитель минераловатные плиты Ж.Б. плита перекрытия ρ=1500 δ=50	21,6

Фрагмент плана полов №1

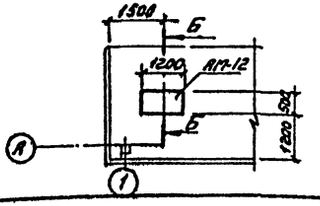

Б-Б

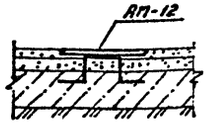

А-А

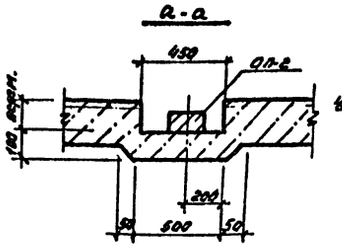

В-В

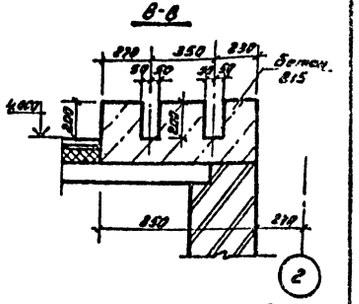

1. Для выполнения строительно-монтажных работ на кровле необходимо разработать мероприятия по противопожарной защите и по контролю за выполнением правил пожарной безопасности и правил техники безопасности.
2. Гравий для защитного слоя должен быть сухим, обеспыленным, иметь размер зерна 5÷10 мм и марку по морозостойкости не ниже 75. Толщина защитного слоя из гравия - 10мм.
3. Устройство полов выполнять после прокладки всех коммуникаций.
4. Уклоны полов выполнять в сторону трапов показанных на чертежах марки „ВК"
5. В санузлах и душевых помещениях гидроизоляцию пола завести на 300мм на стены.
6. Конструкция полов производственных помещений рассчитана на нагрузку от электрокар и допускают установку оборудования без фундаментов с нормативной нагрузкой 80 кг/м².
7. Спецификацию опорных железобетонных подушек см. на листе 1.

Привязан

Инв.№

			ТП 405-7-4.86		АР
Нач.отд	Алексеев		Цех по ремонту автомобильных шин.	Стадия	Лист	Листов
Гл.архит	Кривицкий			РП	8	
Рук.гр.	Капустовская		План полов. Фрагмент плана №1. Экспликация полов. План кровли.	ГПИ Резинопроект г. Москва	
Инж.	Захаренкова				
Ст.техн	Костылева				
Н.контр.	Кривицкий				

Инв.№ подл. | Подпись и дата | Взам.инв.№

41 Альбом III

Типовой проект

Фрагмент плана полов №2

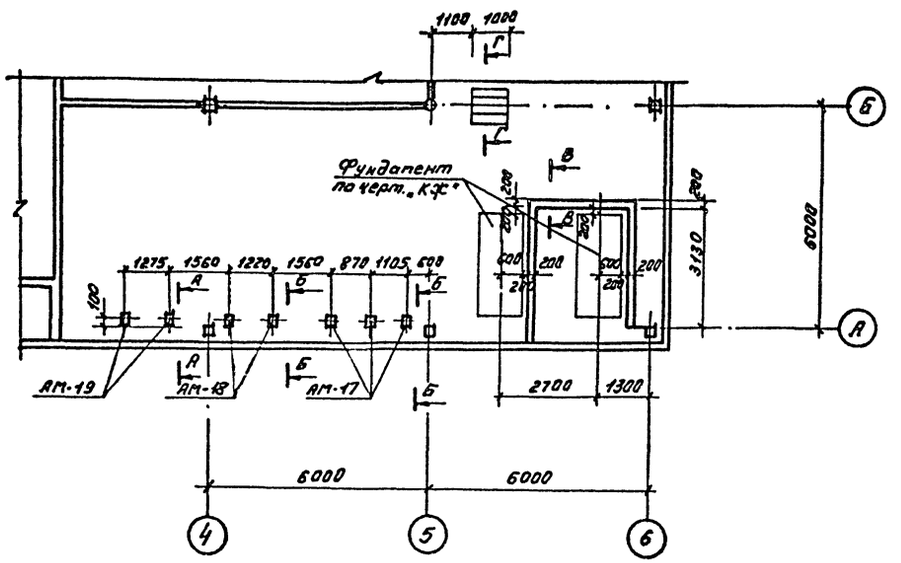

Фрагмент плана полов №3

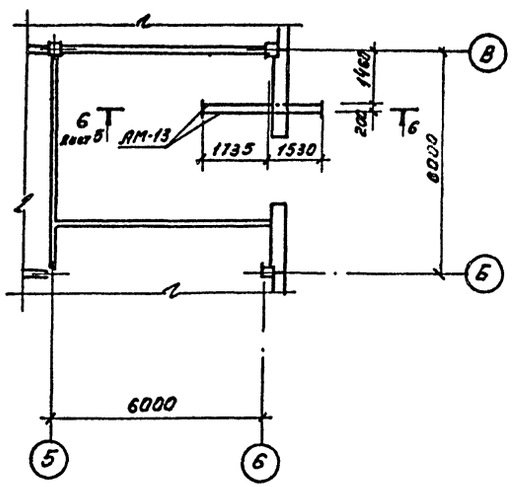

А-А

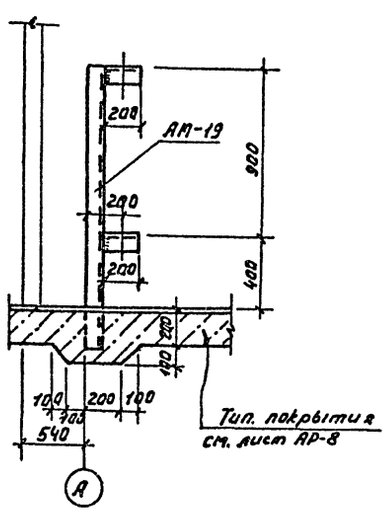

Б-Б

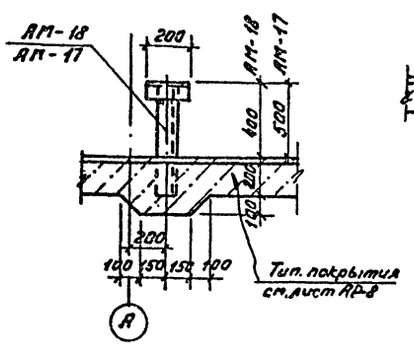

В-В

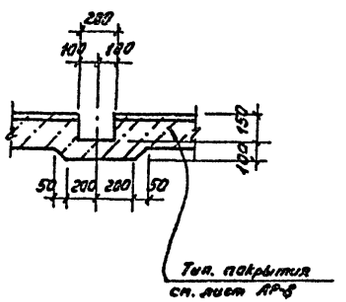

Г-Г

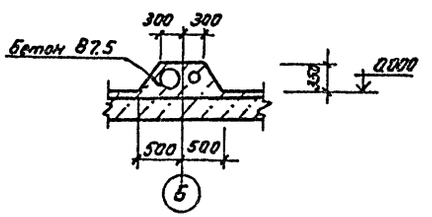

1. Закладные изделия см. лист 15.
2. Данный лист рассматривать совместно с листом АР-8
3. Закладные элементы АМ-17, 18, 19 установить при выполнении подготовки под полы.

Привязан

Инв. №

				ТП 405-7-4.86			АР
Нач. отд.	Алексеев		20.02	Цех по ремонту автомобильных шин	Стадия	Лист	Листов
Гл. арх. отд.	Кривицкий				РП	9	
Рук. гр.	Богуславская			Фрагменты планов полов №2; №3. Сечения А-А; Б-Б; В-В; Г-Г.	ГПИ Резинопроект г. Москва		
Инж.	Затренкова						
Ст. техн.	Костылева						
Н. контр.	Кривицкий						

Инв. № подл. | Подпись и дата | Взам. инв. №

Альбом III

Типовой проект

Инв.№ подл. | Подпись и дата | Взам.инв.№

Схема раскладки сборных перегородок

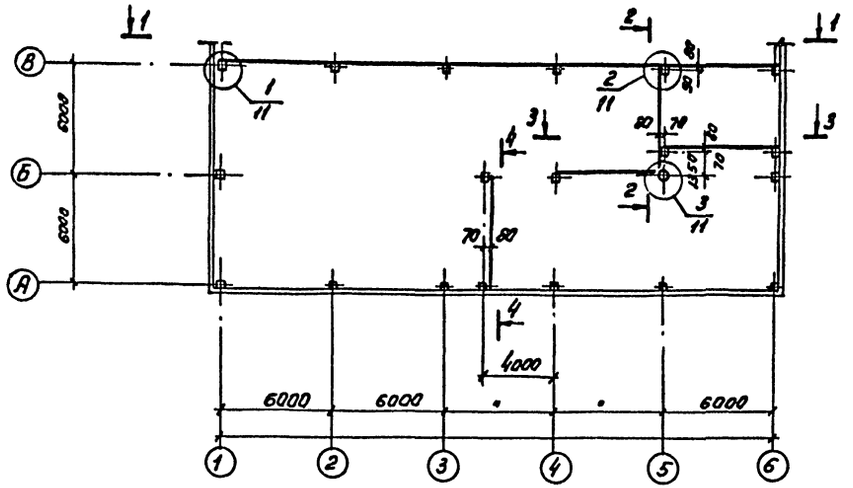

2-2

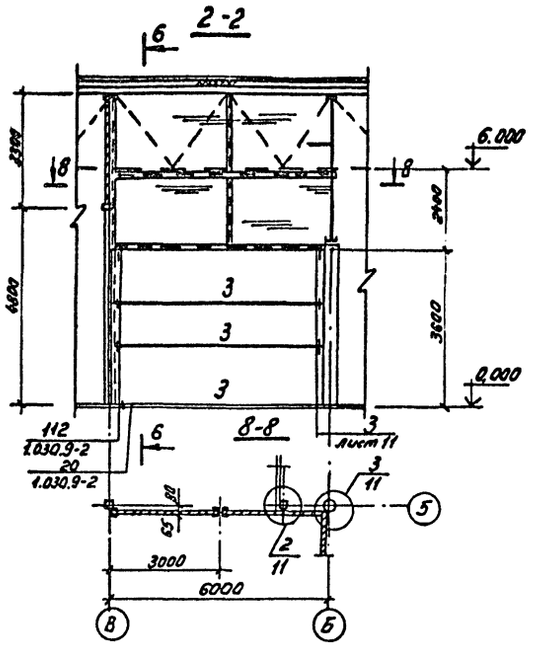

6-6

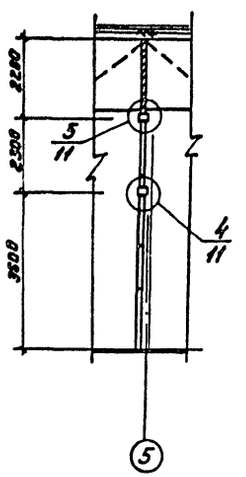

1. Указания по устройству перегородок см. на листе 11.

1-1

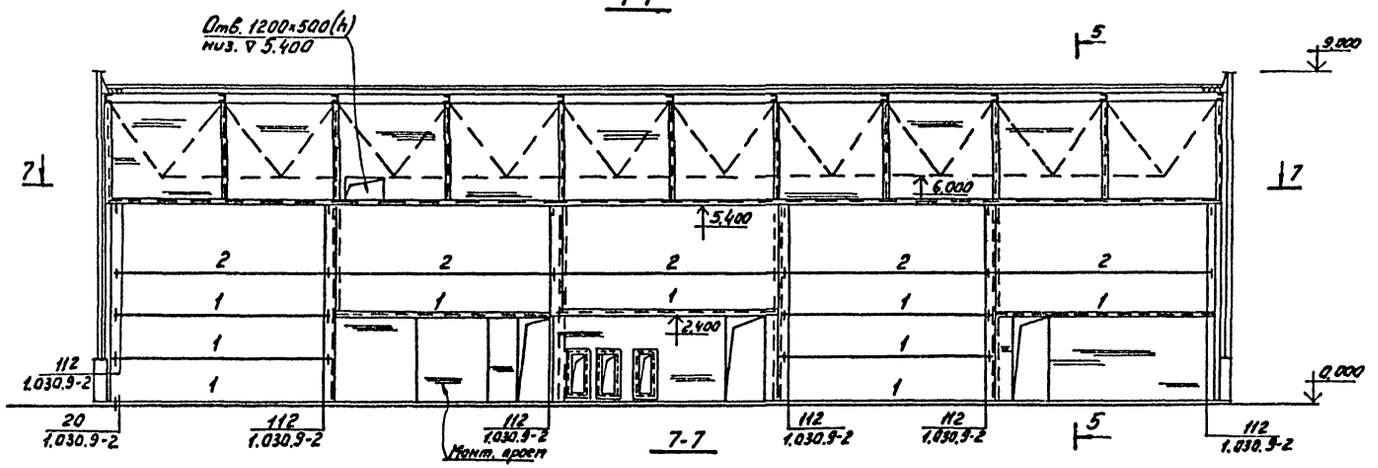

5-5

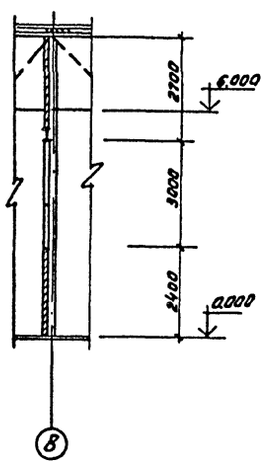

7-7

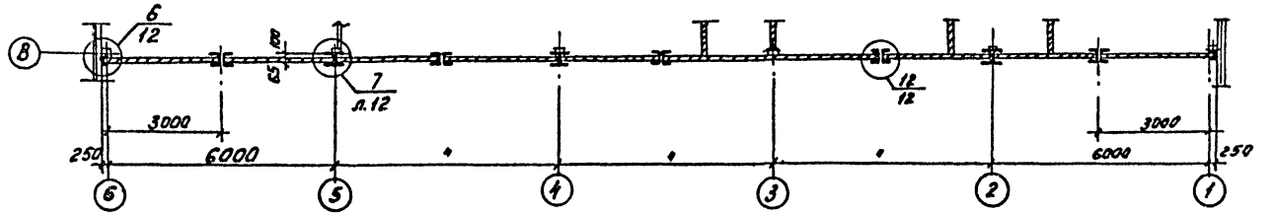

Привязан

Инв.№

				ТП 405-7-4.86 АР		
Нач.отд.	Алексеев			Цех по ремонту автомобильных шин	Стадия: РП	Лист: 10	Листов:
Гл.спец.	Кривицкий					
Рук.гр.	Богуславская			Схемы раскладки сборных перегородок. Сечения 1-1, 2-2, 5-5 ÷ 7-7	ГПИРезинопроект г. Москва	
Ст.инж.	Журавель					
Ст.техн.	Костылева					
Н.контр.	Кривицкий					

3-3

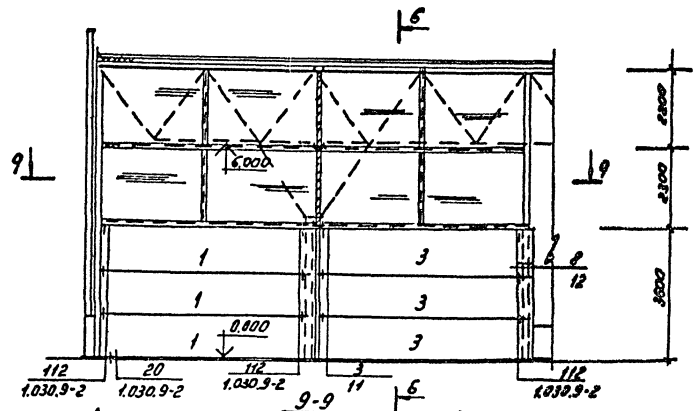

4-4

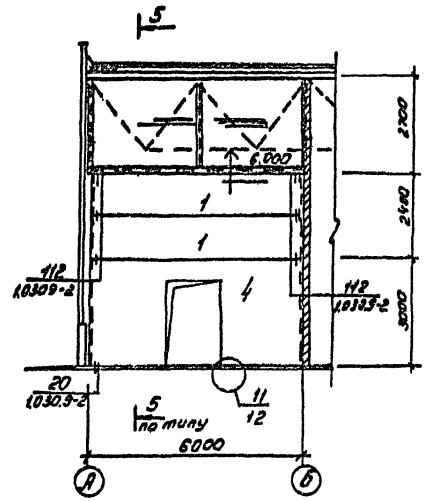

9-9

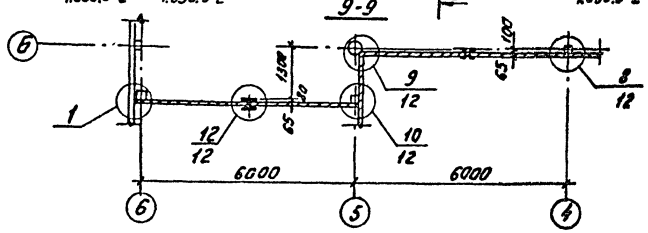

1

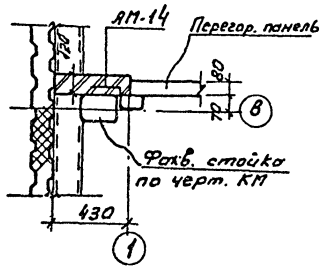

3

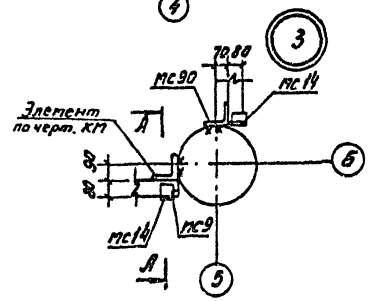

4

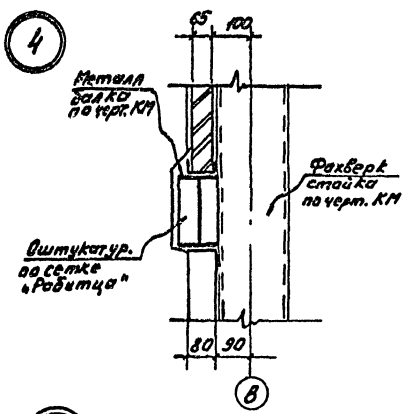

2

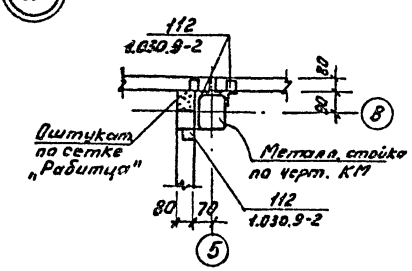

А-А

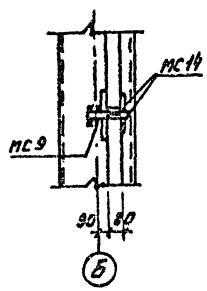

5

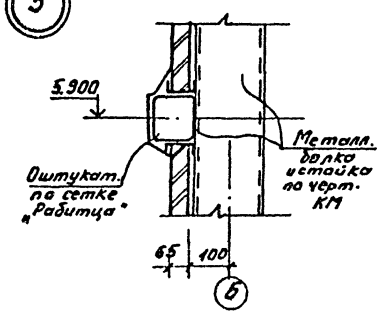

Спецификация сборных железобетонных изделий

Марка позиц.	Обозначение	Наименование	К-во	Масса ед.кг.	Примеч.
		Перегородки			
1	1.030.9-2 6.1	ПГ60.12-2-Т	14	1370	
2	1.030.9-2 6.1	ПГ60.18-2-Т	5	2040	
3	1.030.9-2 6.1	ПГ58.12-2-Т	6	1320	
4	1.030.9-2 6.1	ПГ60.30-2-Т-Д	1	2710	
		Соединит. элементы			
МС15	1.030.9-2 6.7 т.2	МС15	23	0.5	
МС15а	1.030.9-2 6.7 т.2	МС15а	23	0.5	
МС14	1.030.9-2 6.7 т.2	МС14	52	0.2	
МС6	1.030.9-2 6.7 т.2	МС6	4	0.2	
МС9	1.030.9-2 6.7 т.2	МС9	3	0.5	
МС9а	1.030.9-2 6.7 т.2	МС9а	3	0.5	
	3.400-6/76	МН1-7	п.м 0.4	1 0.м. 7.3кг	

1. Сечения и детали заторкированы на листе 10
2. В местах прохода кирпичных перегородок через конструкции покрытия отверстия зачеканить паклей смоченной в глиняный раствор.
3. Кладку перегородок армировать 2 ф A III через 2 ряда кладки.
4. Все стальные элементы перегородок покрыть вспучивающим покрытием ВПМ-2 толщиной сухого слоя 4мм

Привязан

Инв.№

				ТП 405-7-4.86	АР
Нач.отд	Алексеев			Цех по ремонту автомобильных шин	Стадия: РП; Лист: 11; Листов:
Гл.архит.	Кривицкий				
Рук.гр.	Голубовская			Сборные перегородки сечения 3-3; 4-4; 9-9 детали 1÷5	ГПИРезинопроект г. Москва
Ст.инж.	Журавель				
Н.контр.	Кривицкий				

Инв.№ подл. | Подпись и дата | Взам.инв.№

Альбом 41

Типовой проект

Инв. № подл. | Подпись и дата | Взам. инв. №

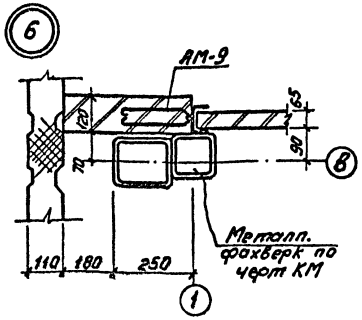

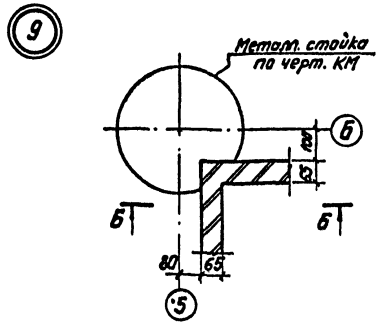

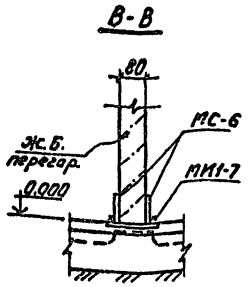

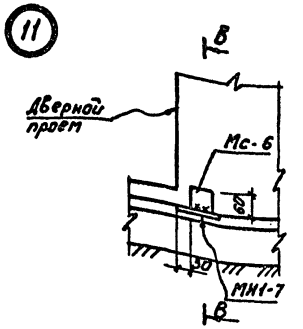

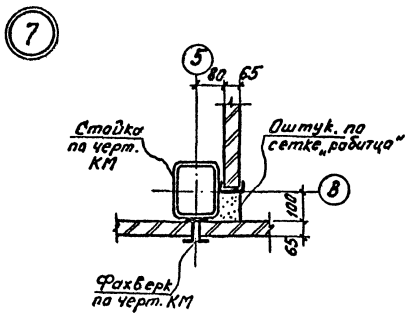

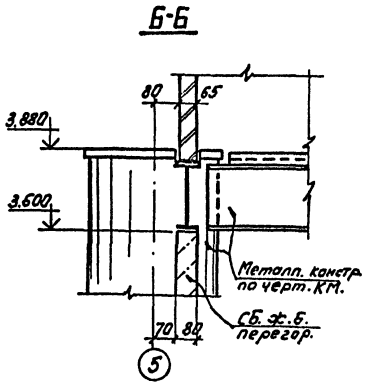

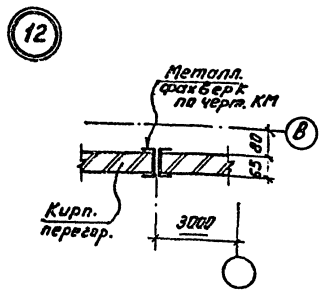

1. Указания по устройству перегородок см. лист 11

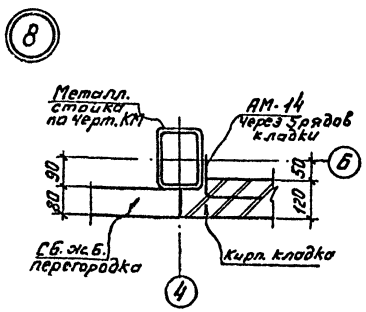

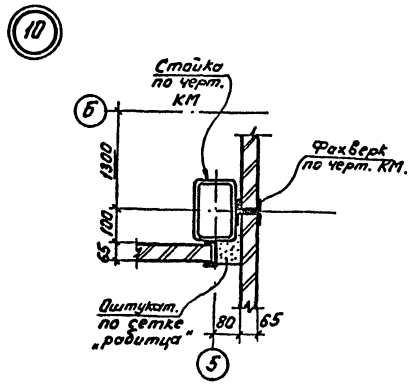

Привязан:

Инв. №

				ТП 405-7-4.86 АР		
Нач.отд	Алексеев					
Гл.спец	Кривицкий					
Рук.гр.	Богуславская			Цех по ремонту автомобильных шин	Стадия: РП	Лист: 12
Гл.инж.	Журовлев					Листов:
Н.контр.	Пилипенко			Сборные перегородки Детали 6÷12	ГПИ Резинопроект г. Москва	
Ст.техн	Костылева					
Н.контр	Кривицкий					

Типовой проект

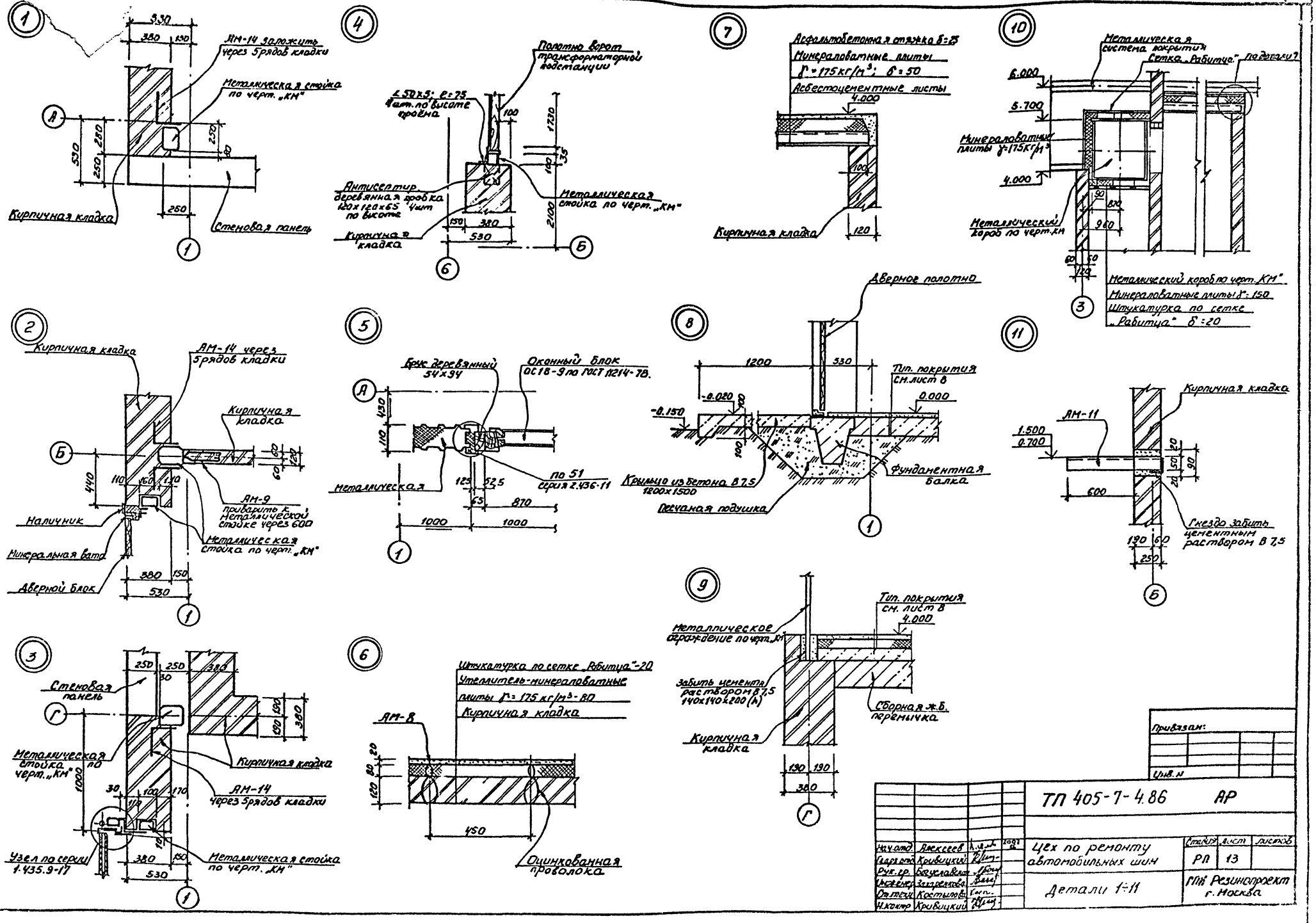

Инв. № подл. | Подпись и дата | Взам. инв. №

Привязан:

Инв. №

				ТП 405-7-4.86 АР			
Нач. отд.	Алексеев		2007 г.	Цех по ремонту автомобильных шин	Стадия	Лист	Листов
Гл. арх. отд.	Кривицкий				РП	13	
Рук. гр.	Богуславская			Детали 1÷11	ГПИ Резинопроект г. Москва		
Инженер	Захаренкова						
Ст. техн.	Костылова						
Н. контр.	Кривицкий						

Типовой проект

Альбом II 41

Согласовано

Инв. № подл. | Подпись и дата | Взам. инв. №

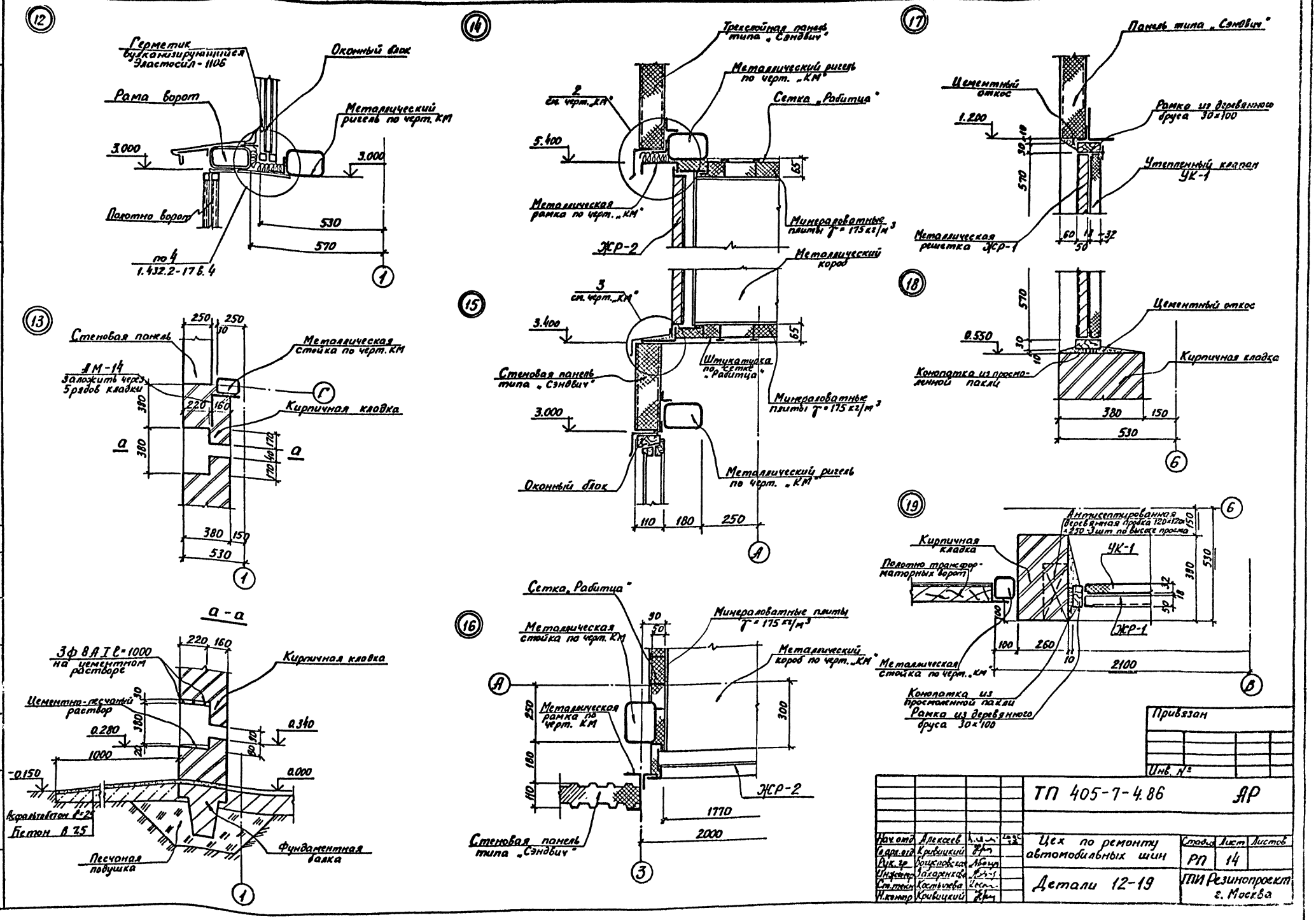

Привязан

Инв. №

				ТП 405-7-4.86		АР	
Нач. отд.	Алексеев			Цех по ремонту автомобильных шин	Стадия	Лист	Листов
Гл. арх. отд.	Кривицкий				РП	14	
Рук. гр.	Боцеловская			Детали 12-19	ТПИ Резинопроект г. Москва		
Инженер	Захаренкова						
Ст. техн.	Костылева						
Н. контр.	Кривицкий						

41 Альбом III

Типовой проект

Жалюзийная решетка ЖР-1

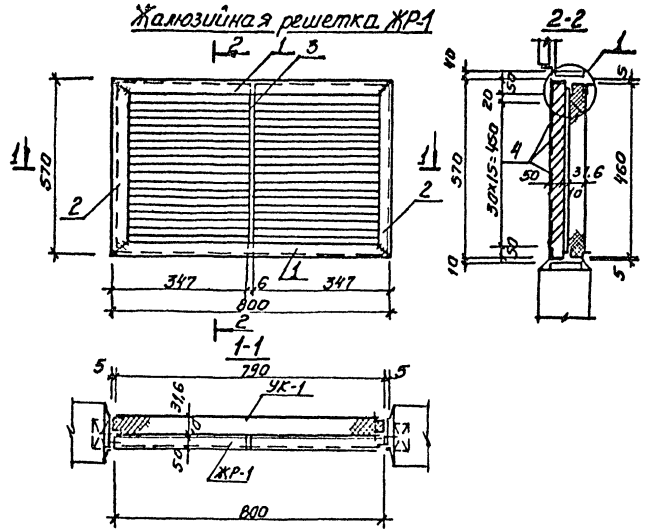

Жалюзийная решётка ЖР-2

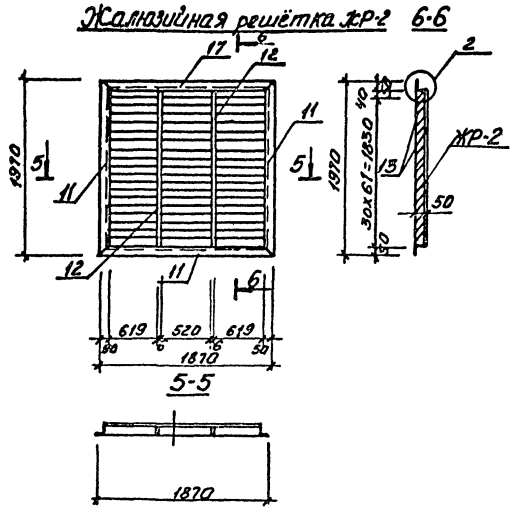

Утеплённый клапан УК-1

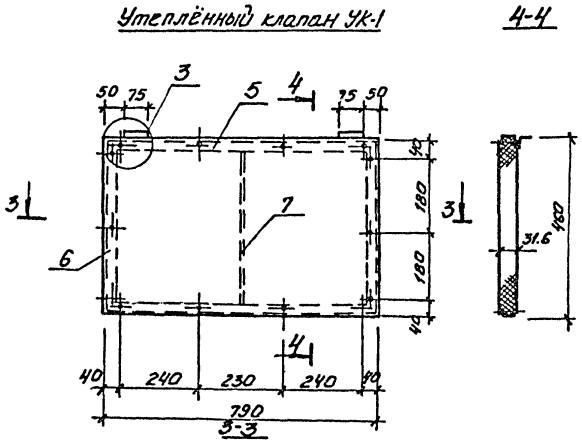

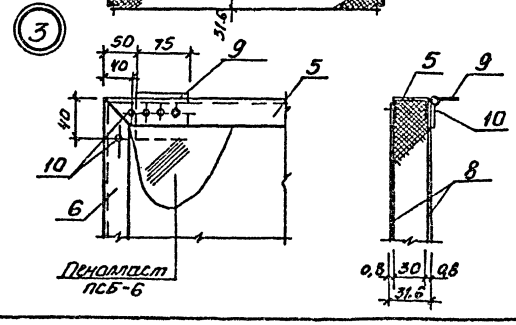

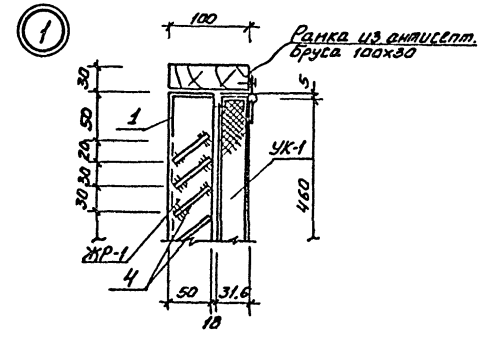

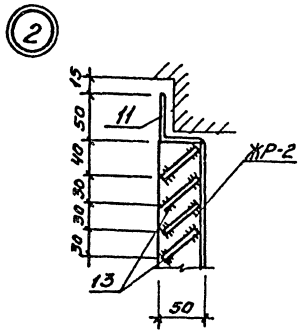

Спецификация элементов на 1 изделие ЖР-1, УК-1, ЖР-2

Марка, поз.	Обозначение	Наименование	Кол. шт.	Масса ед., кг	Примечание
		Жалюзийная решётка ЖР-1			
1	ГОСТ 8509-72*	∠50x5; e=800	2	3,02	
2	ГОСТ 8509-72*	∠50x5; e=570	2	2,25	
3	ГОСТ 103-76*	-45x6; e=560	1	1,18	
4	ГОСТ 19903-74*	-45x1,5; e=357	32	0,18	17,48
		Утеплённый клапан УК-1			
5	ГОСТ 103-76*	-70x4; e=790	2	1,74	
6	ГОСТ 103-76*	-70x4; e=460	2	1,04	
7	ГОСТ 19903-74*	-30x2; e=450	1	0,065	
8	ГОСТ 19903-74*	-395x0,8; e=450	4	0,38	
9	ГОСТ 5088-78	Петля оконная 75x20	2		
10	ГОСТ 10299-80	Винт М3x6; e=10	34	0,002	7,18
		Жалюзийная решётка ЖР-2			
11	ГОСТ 8509-72*	∠50x5; e=1970	4	7,43	
12	ГОСТ 103-76*	-45x6; e=1880	2	4,00	
13	ГОСТ 19903-74*	-45x1,5; e=630	189	0,32	96,20

1. Стальные элементы должны быть огрунтованы на месте их изготовления.
2. Сварку производить электродами Э-42 по ГОСТ 9467-75.
3. Все отверстия под самонарезающие винты М3x6 в раме и листах обшивки УК-1 сверлить совместно
4. Сварные швы 5мм, перья привариваются швом 2мм, с соблюдением режима сварки тонколистовых элементов.
5. Расход лесоматериалов на рамку - 0,01 м³.

Привязан:

Инв. №

ТП 405-7-4.86 АР

Нач. отд.	Алексеев		
Гл. арх. отд.	Кривицкий		
Рж. гр.	Богуславский		
Инженер	Захаренкова		
Ст. техн.	Костылева		
Н. контр.	Кривицкий		

Цех по ремонту автомобильных шин

Жалюзийные решетки ЖР-1, ЖР-2; утепленный клапан УК-1 Спецификация элементов

Стадия	Лист	Листов
РП	15	

ГПИ Резинопроект г. Москва

Инв. № подл. | Подпись и дата | Взам. инв. №

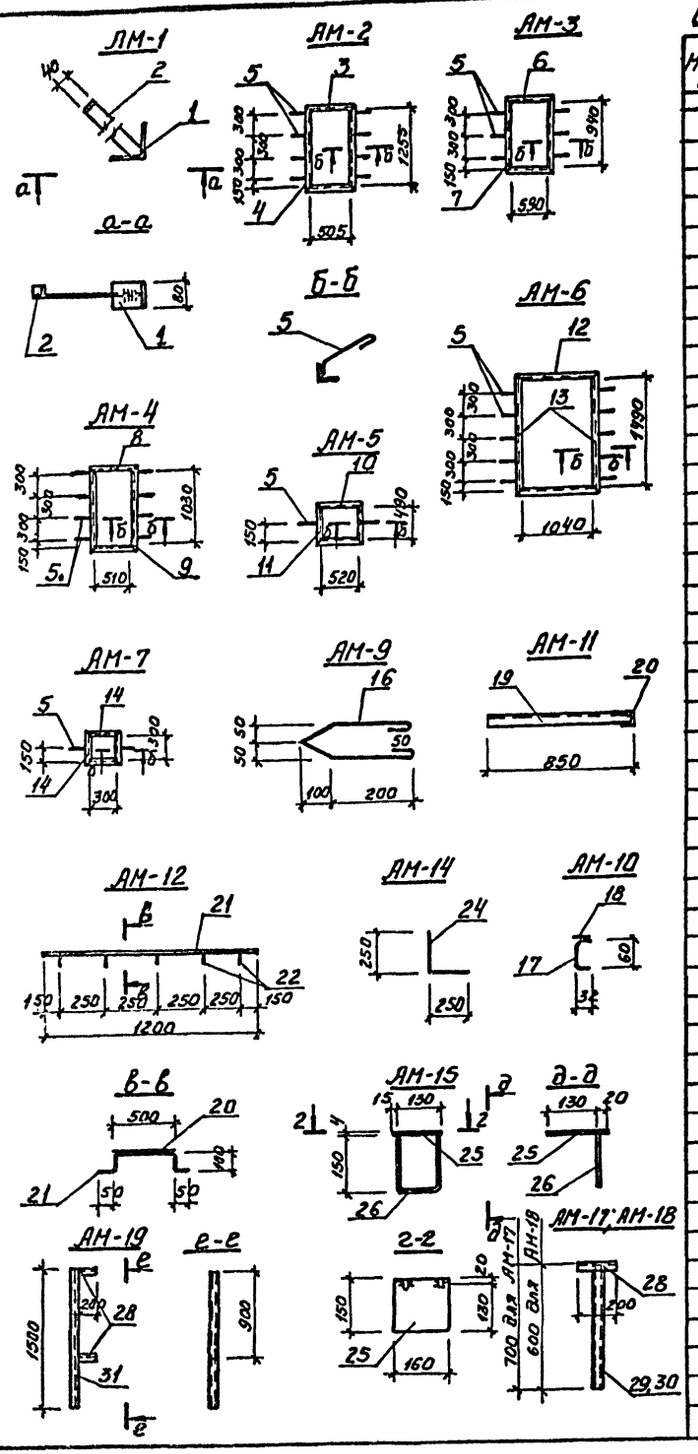

Спецификация элементов закладных изделий

Марка, поз.	Обозначение	Наименование	Кол. шт.	Масса ед. кг	Примеч.
1	2	3	4	5	6
		АМ-1			
1	ГОСТ 8509-72*	L 100x8; e=80	1	0,98	
2	ГОСТ 103-76*	-5x40; e=300	1	0,47	1,45
		АМ-2			
3	ГОСТ 8509-72*	L 50x5; e=605	2	2,28	
4	ГОСТ 8509-72*	L 50x5; e=1355	2	5,1	
5	ГОСТ 5781-82*	ф 8AI; e=350	8	0,14	15,9
		АМ-3			
6	ГОСТ 8509-72*	L 50x5; e=690	2	2,6	
7	ГОСТ 8509-72*	L 50x5; e=1040	2	3,9	
5	ГОСТ 5781-82*	ф 8AI; e=350	6	0,14	13,8
		АМ-4			
8	ГОСТ 8509-72*	L 50x5; e=610	2	2,3	
9	ГОСТ 8509-72*	L 50x5; e=1130	2	4,26	
5	ГОСТ 5781-82*	ф 8AI; e=350	8	0,14	14,2
		АМ-5			
10	ГОСТ 8509-72*	L 50x5; e=620	2	2,3	
11	ГОСТ 8509-72*	L 50x5; e=590	2	2,2	
5	ГОСТ 5781-82*	ф 8AI; e=350	2	0,14	9,3
		АМ-6			
12	ГОСТ 8509-72*	L 50x5; e=1140	2	4,3	
13	ГОСТ 8509-72*	L 50x5; e=1590	2	5,99	
5	ГОСТ 5781-82*	ф 8AI; e=350	10	0,14	17,98
		АМ-7			
14	ГОСТ 8509-72*	L 50x5; e=400	4	1,5	
5	ГОСТ 5781-82*	ф 8AI; e=350	2	0,14	6,3
		АМ-8			
15	ГОСТ 5781-82*	ф 10 AI; e=1000	1	0,62	0,62
		АМ-9			
16	ГОСТ 5781-82*	ф 8AI; e=700	1	0,28	0,28
		АМ-10			
17	ГОСТ 8278-83*	[60x32x2; e=60	1	0,1	
18	ГОСТ 103-76*	-32x4; e=60	1	0,06	0,16
		АМ-11			
19	ГОСТ 8509-72*	L 50x5; e=850	1	3,2	
20	ГОСТ 8509-72*	L 50x5; e=150	1	0,6	3,8
		АМ-12			
21	ГОСТ 19903-74*	-500x20; e=1200	1	94,2	
22	ГОСТ 5781-82*	ф 8AI; e=800	5	0,3	95,8
		АМ-13			
23	ГОСТ 8732-78*	ф 83; e=1000	1	6,86	6,86
		АМ-14			
24	ГОСТ 5781-82*	ф 8AI; e=500	1	0,2	0,2
		АМ-15			
25	ГОСТ 19903-74*	-4x150; e=160	1	0,75	
26	ГОСТ 2590-71*	ф 10В; e=430	1	0,26	1,01
		АМ-16			
27	ГОСТ 8509-72*	L 70x5; e=1000	1	5,38	5,38
		АМ-17			
28	ГОСТ 8240-72*	[10; e=200	1	1,7	
29	ГОСТ 8240-72*	[10; e=700	1	6,0	7,7
		АМ-18			
28	ГОСТ 8240-72*	[10; e=200	1	1,7	
30	ГОСТ 8240-72*	[10; e=600		5,2	6,9
		АМ-19			
28	ГОСТ 8240-72*	[10; e=200	1	1,7	
31	ГОСТ 8240-72*	[10; e=1500	1	12,9	14,6

Спецификация закладных изделий

Марка, позиция	Обозначение	Наименование	Кол. шт.	Масса ед. кг	Примечан.
1	Настоящий лист	Закладная деталь АМ-1	12	1,45	
2	Настоящий лист	Обрамление АМ-2	4	15,9	
3	Настоящий лист	Обрамление АМ-3	1	13,8	
4	Настоящий лист	Обрамление АМ-4	1	14,2	
5	Настоящий лист	Обрамление АМ-5	2	9,3	
6	Настоящий лист	Обрамление АМ-6	1	17,98	
7	Настоящий лист	Обрамление АМ-7	1	6,3	
8	Настоящий лист	Закладная деталь АМ-8	п.м. 290	0,62	
9	Настоящий лист	Закладная деталь АМ-9	260	0,28	
10	Настоящий лист	Закладная деталь АМ-10	240	0,16	
11	Настоящий лист	Закладная деталь АМ-11	6	3,8	
12	Настоящий лист	Закладная деталь АМ-12	1	95,8	
13	Настоящий лист	Закладная деталь АМ-13	п.м. 8,5	6,86	
14	Настоящий лист	Закладная деталь АМ-14	30	0,2	
15	Настоящий лист	Закладная деталь АМ-15	35	1,01	
16	Настоящий лист	Закладная деталь АМ-16	п.м. 3,9	5,38	
17	Настоящий лист	Закладная деталь АМ-17	3	7,7	
18	Настоящий лист	Закладная деталь АМ-18	2	6,9	
19	Настоящий лист	Закладная деталь АМ-19	2	14,6	

Привязан:

Инв. №

ТП 405-7-4.86 АР

Нач. отд.	Алексеев		2006-06
Гл. арх. отд.	Кривицкий		
Рук. гр.	Богуславская		
Инж. инж.	Гиниченко		
Ст. техн.	Костылева		
Н. контр.	Кривицкий		

Цех по ремонту автомобильных шин

Стадия	Лист	Листов
РП	16	

Закладные изделия Спецификации

ГПИ Резинопроект г. Москва

Согласовано

Инв. № подл. | Подпись и дата | Взам. инв. №

Альбом III 4.1.

Типовой проект

Ч.1 Альбом III

Типовой проект

Ведомость чертежей основного комплекта марки „КЖ" (начало)

Лист	Наименование	Примечание
1	Общие данные (начало)	
2	Общие данные (окончание)	
3	Схема расположения фундаментов и фундаментных балок	
4	Фундаменты Фм 1-1, Фм 1-2, Фм 2-1, Фм 3, Фм 4, Фм 1-7	
5	Фундаменты Фм 1-3, Фм 1-4, Фм 1-5, Фм 1-6, Фм 2-2	
6	Фундаменты Фм 5, Фм 6, Фм 7, Фм 8, Фм 9	
7	Схемы расположения стеновых панелей по рядам „А", „Е", осям „1", „6"	
8	Схема расположения фундаментов под оборудование и каналов. Вариант №1	
9	Схема расположения плит перекрытия каналов. Вариант №1	
10	Схема расположения фундаментов под оборудование и каналов. Вариант №2.	
11	Схема расположения плит перекрытия каналов. Вариант №2.	
12	Схема расположения фундаментов под оборудование и каналов. Вариант №3.	
13	Схема расположения плит перекрытия каналов. Вариант №3.	
14	Сечения каналов 1-1 ... 11-11.	
15	Монолитные участки Ум 1, Ум 2.	
16	Приямок Пр1, монолитный участок Ум3.	
17	Монолитный участок Ум 4.	
18	Фундаменты ФОм 1, ФОм 3, ФОм 6, ФОм 7.	

Ведомость чертежей основного комплекта марки „КЖ" (окончание)

Лист	Наименование	Примечание
19	Фундаменты ФОм 9, ФОм 10.	
20	Фундамент ФОм 12.	
21	Фундамент ФОм 12 (продолжение). Фундаменты ФОм 18, ФОм 19.	
22	Фундамент ФОм 13.	
23	Фундамент ФОм 13а	
24	Фундаменты ФОм 15, ФОм 16	
25	Фундаменты ФОм 21, ФОм 36, ФОм 37, ФОм 38.	
26	Фундаменты ФОм 30 ÷ ФОм 35	
27	Схема расположения приямков трансформаторной подстанции.	
28	Схемы расположения ленточных фундаментов и перекрытия сушильной камеры.	
29	Фрагмент 1 Схемы расположения фундаментов под оборудование и каналов.	
30	Фрагмент 2 Схемы расположения фундаментов под оборудование и каналов	
31	Фрагмент №3. Монолитный участок Ум 5.	

Ведомость ссылочных и прилагаемых документов (начало)

Обозначение	Наименование	Примечан
	Ссылочные документы	
ГОСТ 13579-78	Блоки бетонные для стен подвалов.	
1.410-3 в.1	Сетки сварные для армирования железобетонных конструкций	
1.038.1-1 в.1	Перемычки железобетонные	
1.415-1 в.1	Железобетонные фундаментные балки для стен производственных зданий	
1.030.1-1в. 0-3, 1-1, 3-3	Стены наружные из однослойных панелей для каркасных общественных зданий, производственных и вспомогательных зданий промышленных предприятий	

Ведомость ссылочных и прилагаемых документов (окончание)

Обозначение	Наименование	Примечан.
3.006.1-2 /82 в.1-1, 2-2, 1-3, 1-2, 2-1	Сборные железобетонные каналы и тоннели из лотковых элементов	
3.400-6/76	Унифицированные закладные детали сборных железобетонных конструкций инженерных сооружений и промышленных предприятий.	
ГОСТ 24379.0-80 ГОСТ 24379.1-80	Болты фундаментные	
ГОСТ 13580-80	Плиты железобетонные для ленточных фундаментов.	
	Прилагаемые документы	
КЖИ	Чертежи железобетонных конструкций (комплект)	
КЖВМ1	ВМ по рабочим чертежам основного комплекта марки КЖ Монолитные конструкции.	
КЖВМ2	ВМ по рабочим чертежам основного комплекта марки КЖ Сборные конструкции.	

Типовой проект разработан в соответствии с действующими нормами и правилами и предусматривает мероприятия обеспечивающие взрывную, взрывопожарную и пожарную безопасность при эксплуатации здания.

Главный инженер проекта [подпись] /Павлов/

Инв. № подл. | Подпись и дата | Взам. инв. №

ГИП	Павлов	[подпись]	15.06.86
Нач.отд	Алексеев	[подпись]	
Гл.констр	Драгель	[подпись]	
Рук.гр.	Кержнер	[подпись]	
Инженер	Данильчук	[подпись]	
Н.контр.	Драгель	[подпись]	

Привязан

ТП 405-7-4.86 КЖ

Цех по ремонту автомобильных шин

Стадия	Лист	Листов
РП	1	31

Общие данные (начало)

ГПИ Резинопроект г. Москва

Альбом III

Типовой проект

Ведомость спецификаций.

Лист	Наименование	Примечание
3	Спецификация к схеме расположения фундаментов и фундаментных балок	
7	Спецификация к схемам расположения стеновых панелей	
8	Спецификация к схеме расположения фундаментов и каналов Вариант 1	
9	Спецификация к схеме расположения плит перекрытия каналов. Вариант 1	
10	Спецификация к схеме расположения фундаментов под оборудование и каналов. Вариант N2	
11	Спецификация к схеме расположения плит перекрытия каналов. Вариант N2	
12	Спецификация к схеме расположения фундаментов под оборудование и каналов. Вариант N3	
13	Спецификация к схеме расположения плит перекрытия каналов. Вариант N3.	
28	Спецификация к схемам расположения элементов сушильной камеры.	
29	Спецификация к фрагменту 1 схем фундаментов под оборудование и каналов.	

Ведомость объемов сборных железобетонных конструкций по рабочим чертежам основного комплекта КЖ

N п/п	Наименование группы элементов конструкций	Код	Кол. м³	Примечан.
1	Блоки фундаментные	58 1100	5,6	
2.	Плиты фундаментов	58 1300	4,3	
3	Балки обвязочные, фундаментные сооружений	58 2400	7,1	
4	Перемычки	58 2800	1,1	
5	Панели стеновые наружные	58 3100	25,6	
6	Конструкции и детали каналов и открытых водоводов	58 5800	8,9	

Общие указания

1. Климатические и геологические условия площадки строительства даны в пояснительной записке к альбому.
2. Изготовление и монтаж сборных железобетонных элементов, а также выполнение монолитных железобетонных конструкций производить в соответствии с рабочими чертежами, СНиП III-16-80 „Бетонные и железобетонные конструкции сборные" СНиП III-15-76. „Бетонные и железобетонные конструкции монолитные".
3. Производство работ по защите строительных конструкций осуществлять по рабочим чертежам проекта, СНиП 2.03.11-85 „Защита строительных конструкций от коррозии."
4. Арматурные, закладные и соединительные изделия изготовить в соответствии с ГОСТ 19292-73 „Соединения сварных элементов закладных деталей сборных железобетонных конструкций. Контактная и ванная сварка. Основные типы и конструктивные элементы." ГОСТ 14098-68 „Соединения сварные железобетонных изделий и конструкций. Контактная и ванная сварка. Основные типы и конструктивные элементы." СН 393-78 „Инструкция по сварке соединений арматуры и закладных деталей железобетонных конструкций".
5. Арматурные и закладные изделия должны отвечать требованиям ГОСТ 10922-75. „Арматурные изделия и закладные детали сварные для железобетонных конструкций.
6. Во время строительства необходимо освидетельствование скрытых работ, указанных в пояснительной записке и составление актов по установленной форме (см. СНиП 3.01.01-85 „Организация строительного производства").

				ТП 405-7-4.86			КЖ
	ГИП	Павлов					
Привязан	Нач.отд.	Алексеев		Цех по ремонту автомобильных шин	Стадия	Лист	Листов
	Гл.кон.	Драгель			РП	2	
	Рук.гр.	Кержнер					
	Инж.	Данильчук		Общие данные. (окончание)	ГПИ Резинопроект г.Москва		
Инв.№	Ст.техн.	Костылева					
	Н.контр.	Драгель					

Инв.№ подл. | Подпись и дата | Взам.инв.№

41 Альбом III

Типовой проект

Схема расположения фундаментов и фундаментных балок

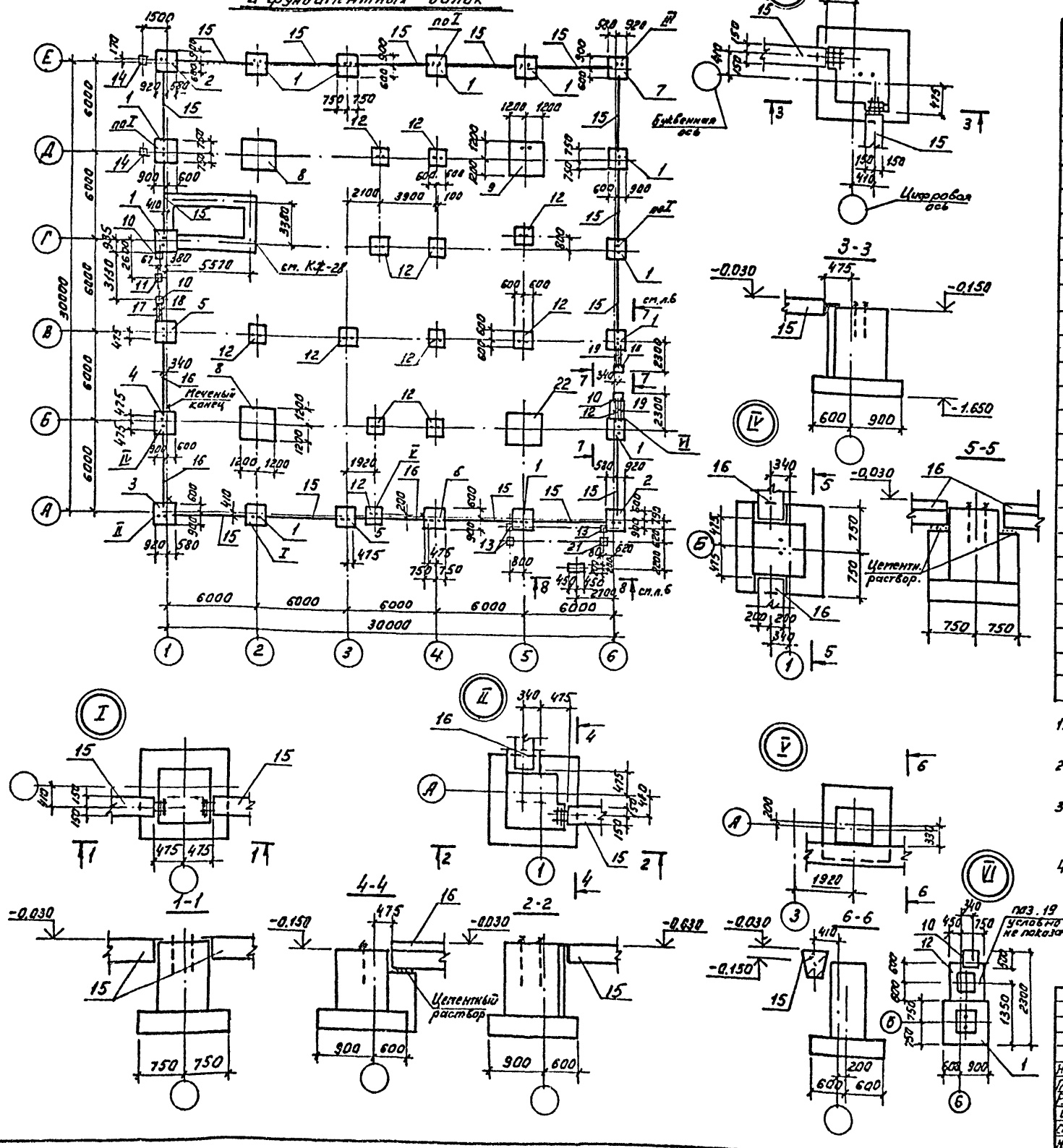

Спецификация к схеме расположения фундаментов и фундаментных балок.

Марка поз.	Обозначение	Наименование	Кол.	Масса един. кг	Примеч.
		Фундаменты монолитные			
1	л.4	Фм 1-1	12		
2	л.4	Фм 1-2	2		
3	л.5	Фм 1-3	1		
4	л.5	Фм 1-4	1		
5	л.5	Фм 1-5	2		
6	л.5	Фм 1-6	1		
7	л.4	Фм 1-7	1		
8	л.4	Фм 2-1	2		
9	л.5	Фм 2-2	1		
10	л.4	Фм 3	4		
11	л.4	Фм 4	1		
12	л.6	Фм 5	13		
13	л.6	Фм 6	3		
14	л.6	Фм 7	2		
21	л.6	Фм 8	1		
22	л.6	Фм 9	1		
15	1.415-1 в.1	Фунд. балки ФБ6-46	15	900	
16	КЖИ л.2	ФБ6-24а	3	1500	Установл. в меченн. концы
		Перемычки железобетонные			
17	1.038.1-1 в.1	3ПБ16-37	1	102	
18	1.038.1-1 в.1	2ПБ16-2	2	69	
19	1.038.1-1 в.1	3ПБ18-37	6	119	
		Блоки стен. подвалов			
20	ГОСТ 13579-78	ФБС9.4.6-Т	2		
		Бетон класса В 7,5	0,5		м³

1. Наружные стены фундаментов обмазать горячим битумом за 2 раза по холодной битумной грунтовке.
2. Под монолитные фундаменты выполнить подготовку из бетона класса В 3,5 толщиной 100 мм.
3. Фундаментные балки укладывать на слой цементного раствора класса В 15 толщиной 20 мм. Зазоры между торцами фундаментных балок фундаментами заделать бетоном класса В 12,5.
4. Выпуски арматуры балок ФБС-46 обмазать битумом.

Привязан

Инв. №

ТП 405-7-4.86 КЖ

Нач. отд.	Алексеев		2001
Гл. кон.	Драгель		
Рук. гр.	Кержнер		
Инж.	Данильчук		
Ст. техн.	Костылева		
Н. контр.	Драгель		

Цех по ремонту автомобильных шин.

Схема расположения фундаментов и фундаментных балок.

Стадия	Лист	Листов
РП	3	

ГПИ Резинопроект г. Москва

Инв. № подл. | Подпись и дата | Взам. инв. №

Типовой проект

Альбом 4.1

Согласовано

Инв. № подл. | Подпись и дата | Взам. инв. №

Фм 1-1

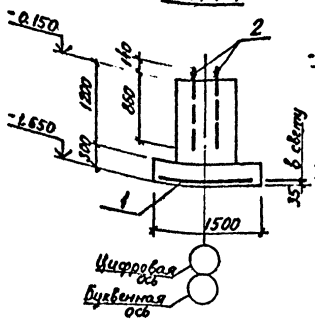

Фм 2-1

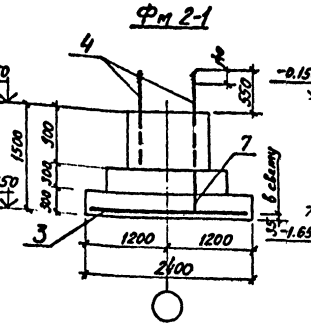

Фм 1-2

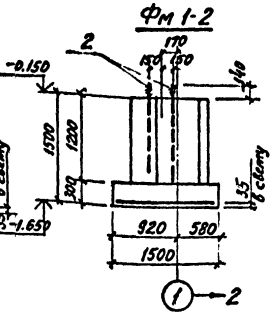

Схема нагрузок на фундамент Фм 2-1

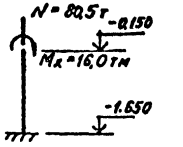

Схема нагрузок на фундаменты Фм 1-1; Фм 1-2

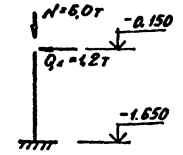

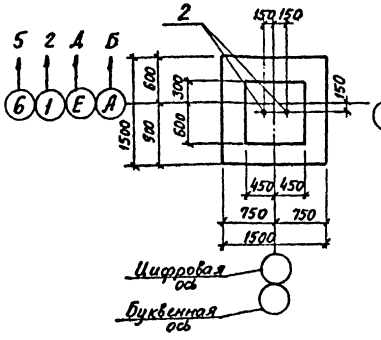

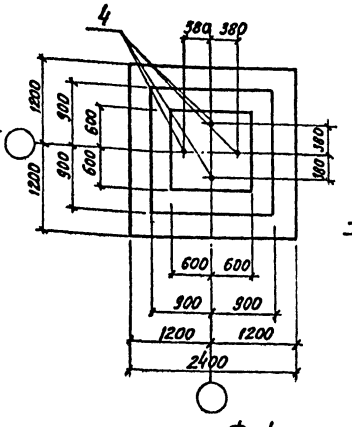

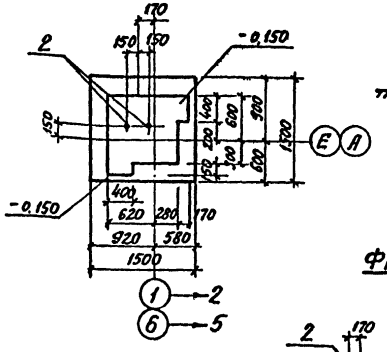

Фм 3

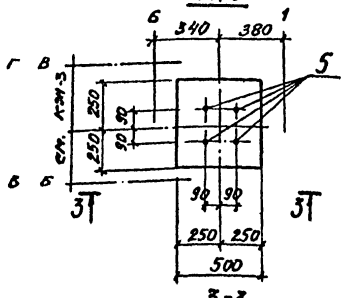

Фм 4

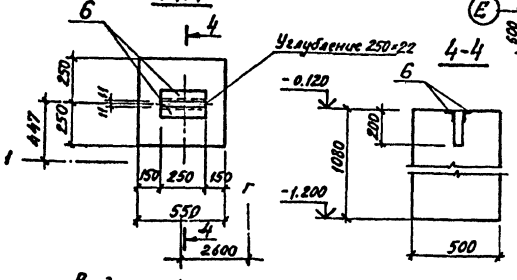

Фм 1-7

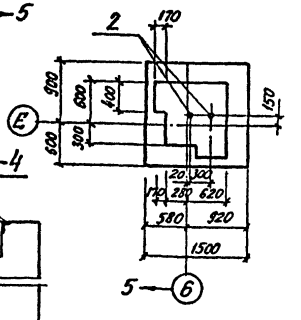

Ведомость расхода стали на элемент, кг

Марка элемента	Изделия арматурные				Изделия закладные								Общий расход
	Арматура класса A III				Арматура класса A III		Прокат марки Вст3 кп 2						
	ГОСТ 5781-82*			Всего	ГОСТ 5781-82		ГОСТ 2 4379.0-80				ГОСТ 8509-72		
	ф10		Итого		ф8	Итого	1.2М24-4.1М24-2 L=1000	1.2М24-4 L=1250	1.2М16-2 L=710	Итого	75×7	Итого	Всего	
Фм 1-1; Фм 1-2; Фм 1-7	14,4		14,4	14,4			8,3			8,3			8,3	22,7
Фм 2-1	35,3		35,3	35,3				88,0		88,0			88,0	123,3
Фм 3									5,2	5,2			5,2	5,2
Фм 4					1,0	1,0					4,0	4,0	4,0	5,0

Спецификация фундаментов

	Обозначение	Наименование	Кол	Примечание
		Фм 1-1; Фм 1-1, Фм 1-2		
		Сборочные единицы		
1	1.410-3 в.1	Сетка арматурная 2С 10АIII-10АIII 1250×1245	1	14,4 кг
2	ГОСТ 24379.1-80	Болт 1.2М24×1000; Вст3 кп 2	2	4,13 кг
		Материал:		
	для Фм 1-1	Бетон класса В12,5	1,65	м³
	для Фм 1-2, Фм 1-7	Бетон класса В12,5	1,8	м³
		Фм 2-1		
		Сборочные единицы		
3	1.410-3 в.1	Сетка арматурная 2С 10АIII-10АIII 235×235	1	34,8 кг
4	ГОСТ 2.4379.1-80	Болт 2,1М42×1250 Вст3 кп 2	4	21,99 кг
7	в.4	по AIII ГОСТ 5781-82* С-800	1	0,5 кг
		Материал:		
		Бетон класса В12,5	4,0	м³
		Фм 3		
		Сборочные единицы		
5	ГОСТ 24379.1-80	Болт 1.2М16×710 Вст3 кп 2	4	1,31 кг
		Материал		
		Бетон класса В12,5	0,27	м³
		Фм 4		
		Сборочные единицы:		
6	3.400-6/76	Изделие закладное МН4-18	2	2,5 кг
		Материал:		
		Бетон класса В12,5	0,27	м³

1. Общие указания по производству работ см. лист 3
2. Схему расположения фундаментов см. лист 3.
3. Сечение для фундамента Фм 1-7 аналогично сечению фундамента Фм 1-2
4. Нагрузки в схемах нормативные.
5. Для создания электрического контакта молниезащиты необходимо один болт фундамента Фм 2-1 соединить с арматурной сеткой подошвы посредством стержня ф 10АIII (поз. 7)

Привязан

Инв. №

ТП 405-7-4.86 КЖ

Нач. отд.	Алексеев		
Гл. констр.	Дрогель		
Рук. гр.	Кержнер		
Инженер	Лапшучук		
Ст. техн.	Костылева		
Н. контр.	Дрогель		

Цех по ремонту автомобильных шин

Стадия	Лист	Листов
РП	4	

Фундаменты Фм 1-1; Фм 1-7 Фм 1-2, Фм 2-1, Фм 3; Фм 4

ГПИ Резинопроект г. Москва

Ч 1 Альбом III

Типовой проект

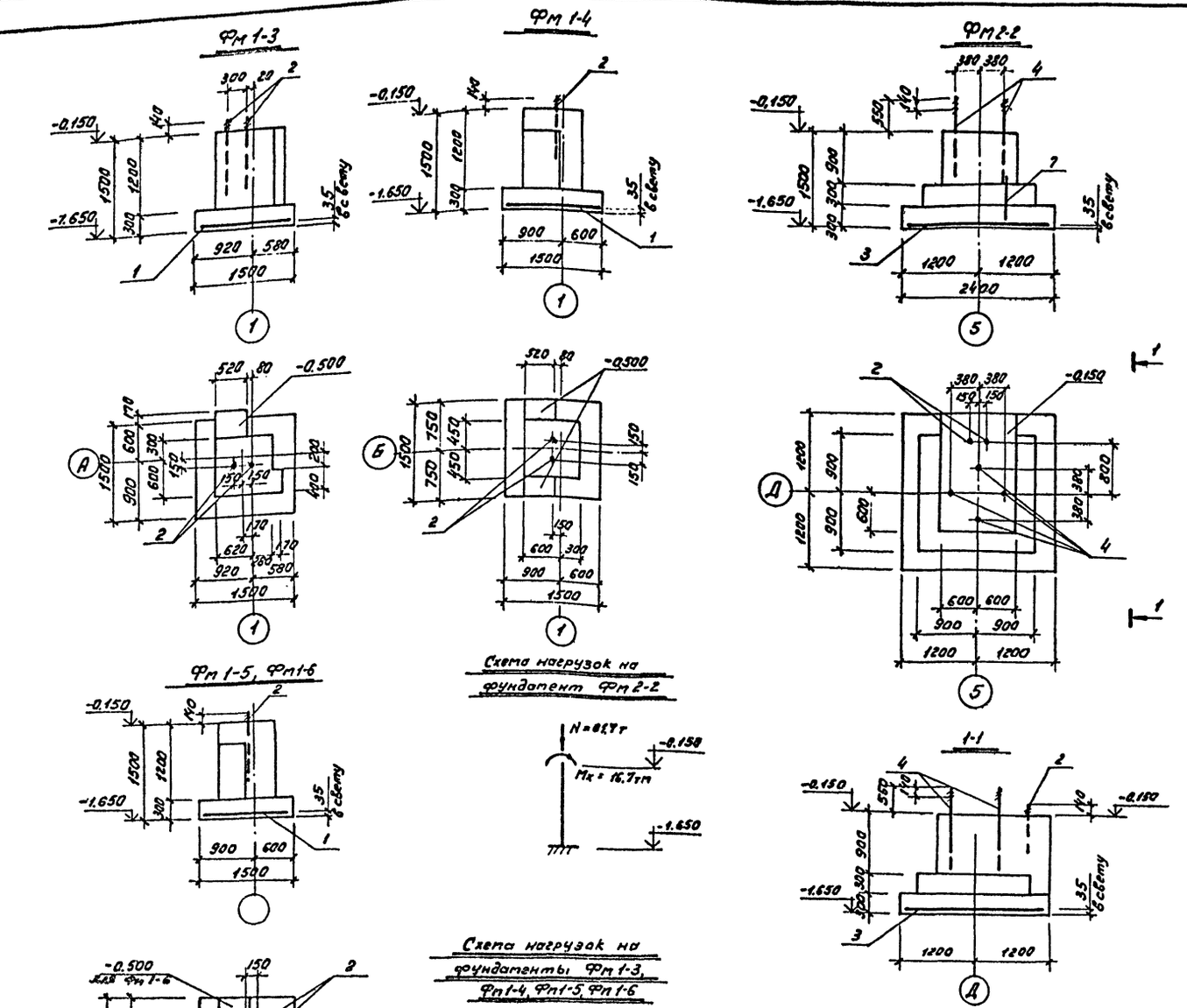

Спецификация фундаментов Фм 1-3 ÷ Фм 1-6; Фм 2-2

Формат	Зона	Позиция	Обозначение	Наименование	Кол.	Примечание
				Фм 1-3, Фм 1-4		
				Сборочные единицы		
		1	1.410-3 в.1	Сетка арм. 2С $\frac{10А III}{10А III}$ 145×145	1	14,4 кг
		2	ГОСТ 24379.1-80	Болт 1,2 М24×1000 ВСт3кп2	2	4,13 кг
				Материал:		
				Бетон класса В 12,5	2,0	м³
				Фм 1-5, Фм 1-6		
				Сборочные единицы		
		1	1.410-3 в.1	Сетка арм. 2С $\frac{10А III}{10А III}$ 145×145	1	14,4 кг
		2	ГОСТ 24379.1-80	Болт 1,2 М24×1000 ВСт3кп2	2	4,13 кг
				Материал:		
				Бетон класса В 12,5	1,8	м³
				Фм 2-2		
				Сборочные единицы		
		3	1.410-3 в.1	Сетка арм. 2С $\frac{10А III}{10А III}$ 235×235	1	34,8 кг
		4	ГОСТ 24379.1-80	Болт 2,1 М42×1250 ВСт3кп2	4	21,99 кг
		2	ГОСТ 24379.1-80	Болт 1,2 М24×1000 ВСт3кп2	2	4,13 кг
		7	1,5	⌀10А III ГОСТ 5781-82* ℓ=800	1	0,5 кг
				Материал:		
				Бетон класса В 12,5	4,4	м³

1. Общие указания по производству работ и схему расположения фундаментов см. на листе 3.
2. Нагрузки в схемах нормативные.
3. Для создания электрического контакта полниезащиты необходимо один болт фундамента Фм 2-2 соединить с арматурной сеткой подошвы посредством стержня ⌀10А III (поз. 7).

Ведомость расхода стали на элемент, кг

Марка элемента	Изделия арматурн.			Изделия закладные				Общий расход
	Арматура класса А III ГОСТ 5781-82*		Всего	Прокат марки ВСт3 кп2 ГОСТ 24379.1-80			Всего	
	⌀10	Итого		Болт 1-2 М24×1000	Болт 2-1 М42×1250	Итого		
Фм 1-3, Фм 1-4, Фм 1-5, Фм 1-6	14,4	14,4	14,4	8,2		8,2	8,2	22,6
Фм 2-2	35,3	35,3	35,3	8,2	88,0	96,2	96,2	131,5

Привязан:

Инв. №

Нач.отд.	Алексеев	[signature]	2002
Гл.констр.	Драгель	[signature]	
Рук.гр.	Корженер	[signature]	
Инженер	Данильчук	[signature]	
Ст.техн.	Костылева	[signature]	
Н.контр.	Драгель	[signature]	

ТП 405-7-4.86 КЖ

Цех по ремонту автомобильных шин

Фундаменты Фм 1-3; Фм 1-4; Фм 1-5; Фм 1-6, Фм 2-2

Стадия	Лист	Листов
РП	5	

ГПИ Резинопроект г. Москва

Инв. № подл. | Подпись и дата | Взам. инв. №

Фм 5

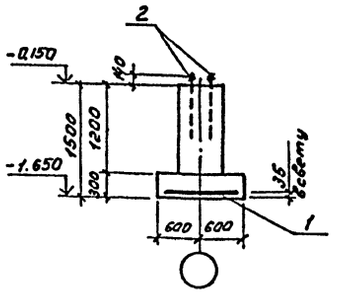

7-7

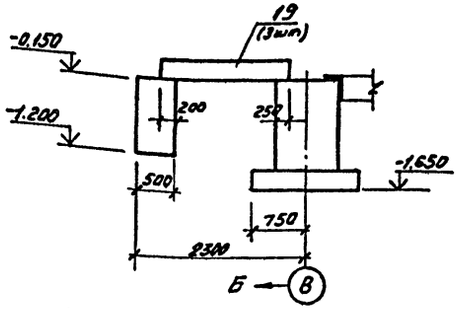

Фм 6

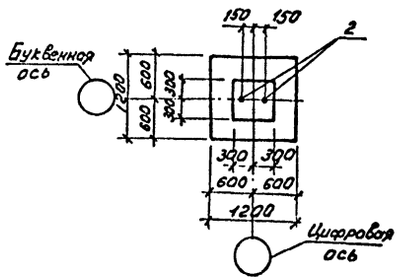

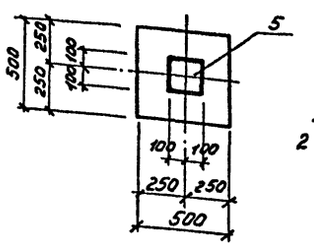

2-2

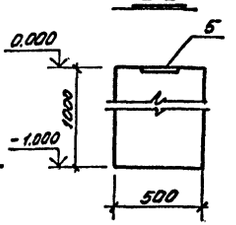

Фм 7

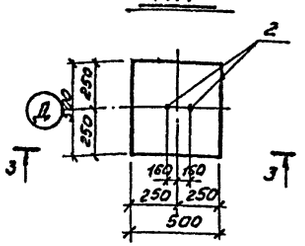

Фм 8

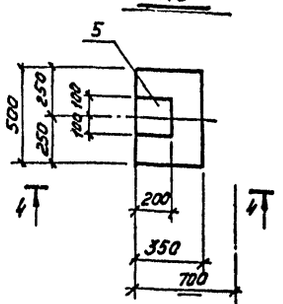

8-8

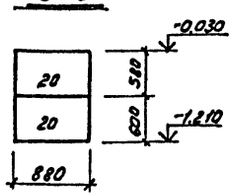

3-3

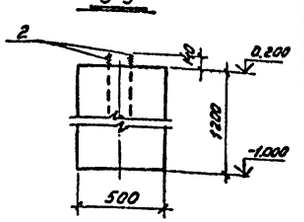

4-4

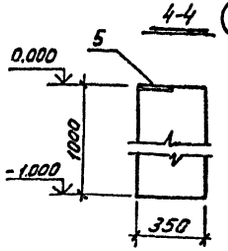

Спецификация фундаментов Фм 5 ÷ Фм 8

Формат	Зона	Позиция	Обозначение	Наименование	Кол.	Примечание
				Фм 5		
				Сборочные единицы		
		1	1.410-3 Вып.1	Сетки арматурн. 2С $\frac{10AIII}{10AI}$-11 ГОСТ 23279-85	1	8,6 кг
		2	ГОСТ 24379.1-80	Болт 1.2 М24х1000 Вст3кп2	2	4,13 кг
				Материал:		
				Бетон класса В 12,5	0,86	м³
				Фм 6		
				Сборочные единицы		
		5	3.400-6/76	Изделие закладное МП1-23	1	3,8 кг
				Материал:		
				Бетон класса В 12,5	0,25	м³
				Фм 7		
				Сборочные единицы		
		2	ГОСТ 24379.1-80	Болт 1.2 М24х1000 Вст3кп2	2	4,13 кг
				Материал:		
				Бетон класса В 12,5	0,3	м³
				Фм 8		
				Сборочные единицы		
		5	3.400-6/76	Изделие закладное МП1-23	1	3,8 кг
				Материал:		
				Бетон класса В 12,5	0,18	м³

1. Общие указания по производству работ и схему расположения фундаментов см. лист 3
2. Под бетонной подготовкой фундаментов Фм 6 и Фм 7 выполнить песчаную подушку до глубины промерзания.

Ведомость расхода стали на элемент, кг

Марка элемента	Изделия арматурные			Изделия закладные						Всего	Общий расход
	Арматура класса			Арматура класса	Прокат марки						
	AIII			AIII	Вст3кп2						
	ГОСТ 5781-82*		Всего	ГОСТ 5781-82*	ГОСТ 24379.1-80 болт 1.2		ГОСТ 103-76*				
	ф10	Итого		ф12	Итого	1.2 ГОСТ 24379.1-80	Итого	-8х200	Итого		
Фм 5	8,6	8,6	8,6			8,2	8,2			8,2	16,8
Фм 6				1,3	1,3			2,5	2,5	3,8	3,8
Фм 7						8,2	8,2			8,2	8,2
Фм 8				1,3	1,3			2,5	2,5	3,8	3,8

Привязан

Инв.№

ТП 405-7-4.86 КЖ

Нач.отд.	Алексеев		
Гл.констр.	Арагель		
Рук.гр.	Керженер		
Инж.	Данилевич		
Ст.техн.	Костылева		
Инженер	Дорогань		

Цех по ремонту автомобильных шин.

Стадия	Лист	Листов
РП	6	

Фундаменты Фм 5, Фм 6, Фм 7, Фм 8.

ГПИ Росинопроект г. Москва

Инв.№ подл. | Подпись и дата | Взам. инв. №

41 Альбом III

Типовой проект

Схема расположения стеновых панелей по ряду „А"

Фрагменты:

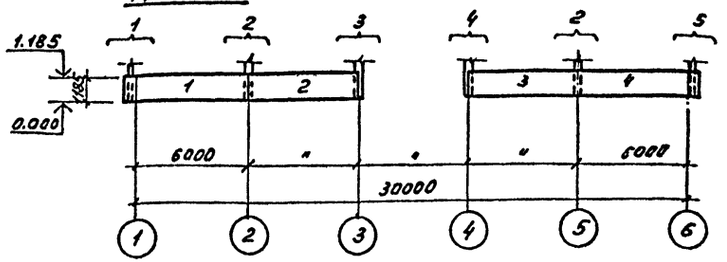

Схема расположения стеновых панелей по ряду „Е"

Фрагменты:

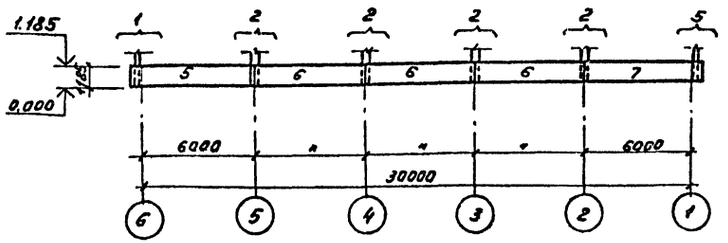

Схема расположения стеновых панелей по оси „6"

Фрагменты:

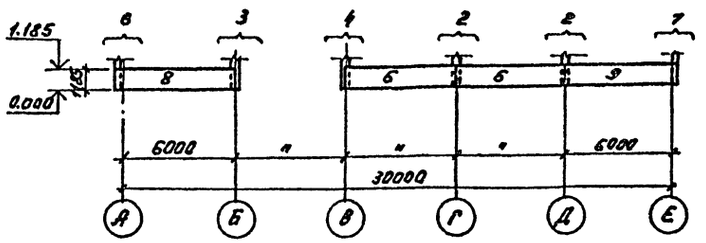

Схема расположения стеновых панелей по оси „1"

Фрагменты:

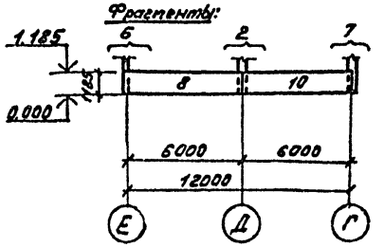

Фрагмент „7"

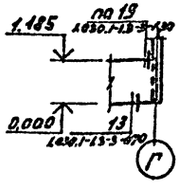

Фрагмент „1"

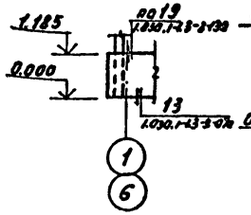

Фрагмент „2"

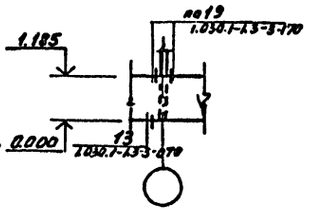

Фрагмент „3"

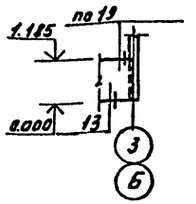

Фрагмент „4"

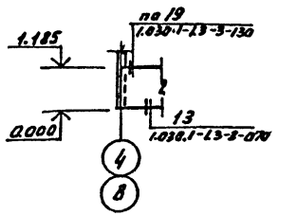

Фрагмент „5"

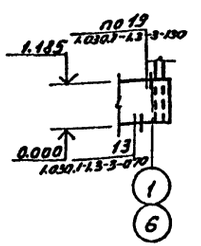

Фрагмент „6"

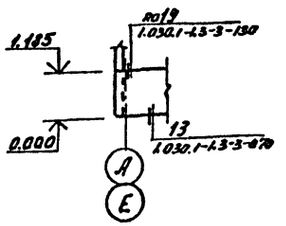

Спецификация к схемам расположения стеновых панелей

Марка, поз.	Обозначение	Наименование	Кол.	Масса един. кг.	Примеч.
		Стеновые панели.			
1	КЖИл.6	ПС65,5·12·2,5-3Л-2.А	1	2720	
2	КЖИл.5	ПС60·12·2,5-3Л-А	1	2490	
3	КЖИл.6	ПС60·12·2,5-3Л-Б	1	2490	
4	КЖИл.6	ПС65,5-12·2,5-3Л-1.Б	1	2720	
5	КЖИл.6	ПС65,5·12·2,5-3Л-2.В	1	2720	
6	КЖИл.6	ПС60·12·2,5-3Л-В	5	2490	
7	КЖИл.6	ПС65,5·12·2,5-3Л-1.Г	1	2720	
8	КЖИл.5	ПС63·12·2,5-3Л-2А	2	2610	
9	КЖИл.5	ПС63·12·2,5-3Л-1.Б	1	2610	
10	КЖИл.5	ПС60·12·2,5-3Л-Г	1	2490	
		Элементы соединительные			
	1.030.1-1 в. 4-1	ТЗ	30	0,4	

1. Швы между панелями должны заполняться цементным раствором и упругими синтетическими прокладками из пароизола (ГОСТ 19177-81) и гернита (ГОСТ 19177-81) с герметизацией мастиками тиоколовыми строительного назначения марки АМ-0,5 (по ГОСТ 13489-79). Заполнение швов следует производить в соответствии с „Указаниями по герметизации стыков при монтаже строительных конструкций" СН 420-71.
2. Материал панелей - легкий бетон со средней плотностью $\gamma = 1100$ кг/м³.
3. Закладные и соединительные элементы стеновых панелей должны быть оцинкованы, нарушенную во время монтажа оцинковку восстановить нанесением цинкового покрытия толщиной 120 мкм согласно СН и П 2.03.11-85.
4. Узлы для крепления стеновых панелей, замаркированные на данном листе, выполнять по серии 1.030.1-1 в. 3-3.
5. Монтажную сварку выполнять электродами Э-42 по ГОСТу 9467-75

Привязан

Инв. №

ТП 405-7-4 вб КЖ

Нач.отд.	Алексеев		
Гл.конст.	Драгель		
Рук.гр.	Кержнер		
Инж.	Данильчук		
Ст.техн.	Костылева		
Н.конт.	Драгель		

Цех по ремонту автомобильных шин

Схемы расположения стеновых панелей по рядам „А", „Е" осям „1", „6"

Стадия	Лист	Листов
РП	7	

ГПИ Резинопроект г. Москва

Инв. № подл. | Подпись и дата | Взам. инв. №

Альбом III

Типовой проект

Согласовано

Инв. № подл. | Подпись и дата | Взам. инв. №

Схема расположения фундаментов под оборудование и каналов

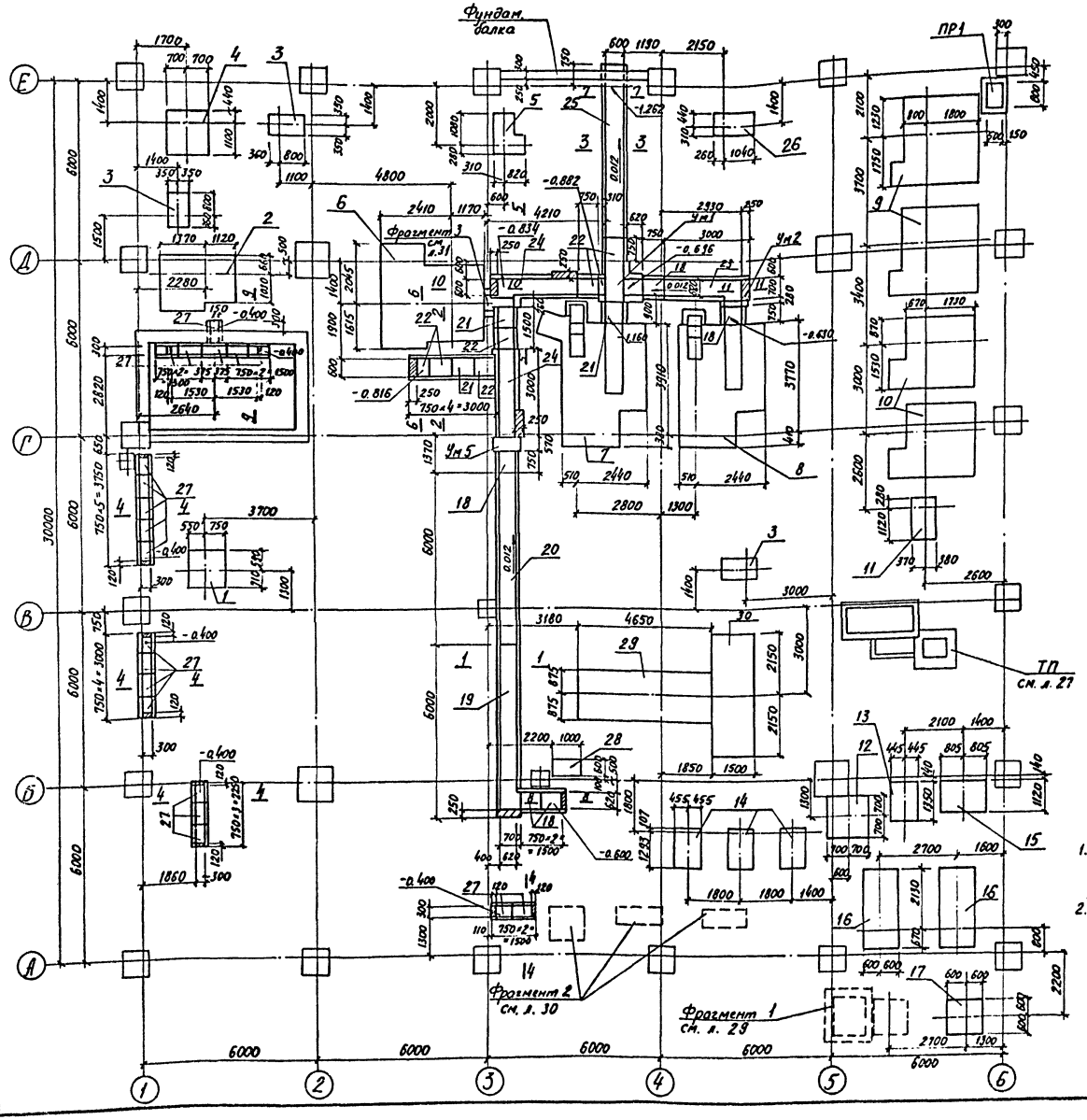

Спецификация к схеме расположения фундаментов под оборудование и каналов

Марка поз	Обозначение	Наименование	К-во	Масса един. кг	Приме-чание
1	л. 18	Фундаменты ФОм 1	1		
2	л. 18	ФОм 3	1		
3	л. 18	ФОм 7	3		
4	л. 18	ФОм 6	1		
5	л. 19	ФОм 9	1		
6	л. 19	ФОм 10	1		
7	л. 20, 21	ФОм 12	1		
8	л. 22	ФОм 13	1		
9	л. 24	ФОм 15	2		
10	л. 24	ФОм 16	2		
11	л. 21	ФОм 18	1		
12	л. 26	ФОм 33	1		
13	л. 26	ФОм 32	1		
14	л. 26	ФОм 34	3		
15	л. 26	ФОм 35	1		
16	л. 26	ФОм 30	2		
17	л. 26	ФОм 31	2		
26	л. 21	ФОм 19	1		
28	л. 25	ФОм 36	1		
29	л. 25	ФОм 37	1		
30	л. 25	ФОм 38	1		
18	3.006.1-2/82 в. 1-1	Л4g-8	5	230	
19	КЖИ л. 4	Лу4-8а	1	1730	
20	КЖИ л. 4	Л4-8а	1	1800	
21	КЖИ л. 4	Л5g-8а	3	280	
22	3.006.1-2/82 в. 1-1	Л5g-8	6	280	
23	3.006.1-2/82 в. 2-2	Лу4-8-1	1	780	
24	КЖИ л. 4	Лу4-8н-1а	2	780	
25	КЖИ л. 4	Л5-8а	1	2250	
27	3.006.1-2/82 в. 1-1	Л1g-8	20	110	
	л. 16	Приямок ПР1	1		
	л. 15	Монолитный участок Ум1	1		
	л. 15	Монолитный участок Ум2	1		
	л. 31	Монолитный участок Ум5	1		

1. На данном листе разработан вариант №1 мощности цеха по ремонту 24 тыс. автомобильных шин в год, в том числе: легковых 15,5 тыс. шин, грузовых 8,5 тыс. шин.
2. Данный лист рассматривать совместно с л. 13,14

Привязан

Инв. №

				ТП 405-7-486	КЖ
Нач. отд.	Алексеев				
Гл. констр.	Арагель			Цех по ремонту автомобильных шин	Стадия: РП; Лист: 8; Листов:
Рук. гр.	Керженер				
Ст. инж.	Журавлев			Схема расположения фундаментов под оборудование и каналов. Вариант №1	ГПИ Резинопроект, г. Москва
Н. контр.	Арагель				

Схема расположения плит перекрытия каналов

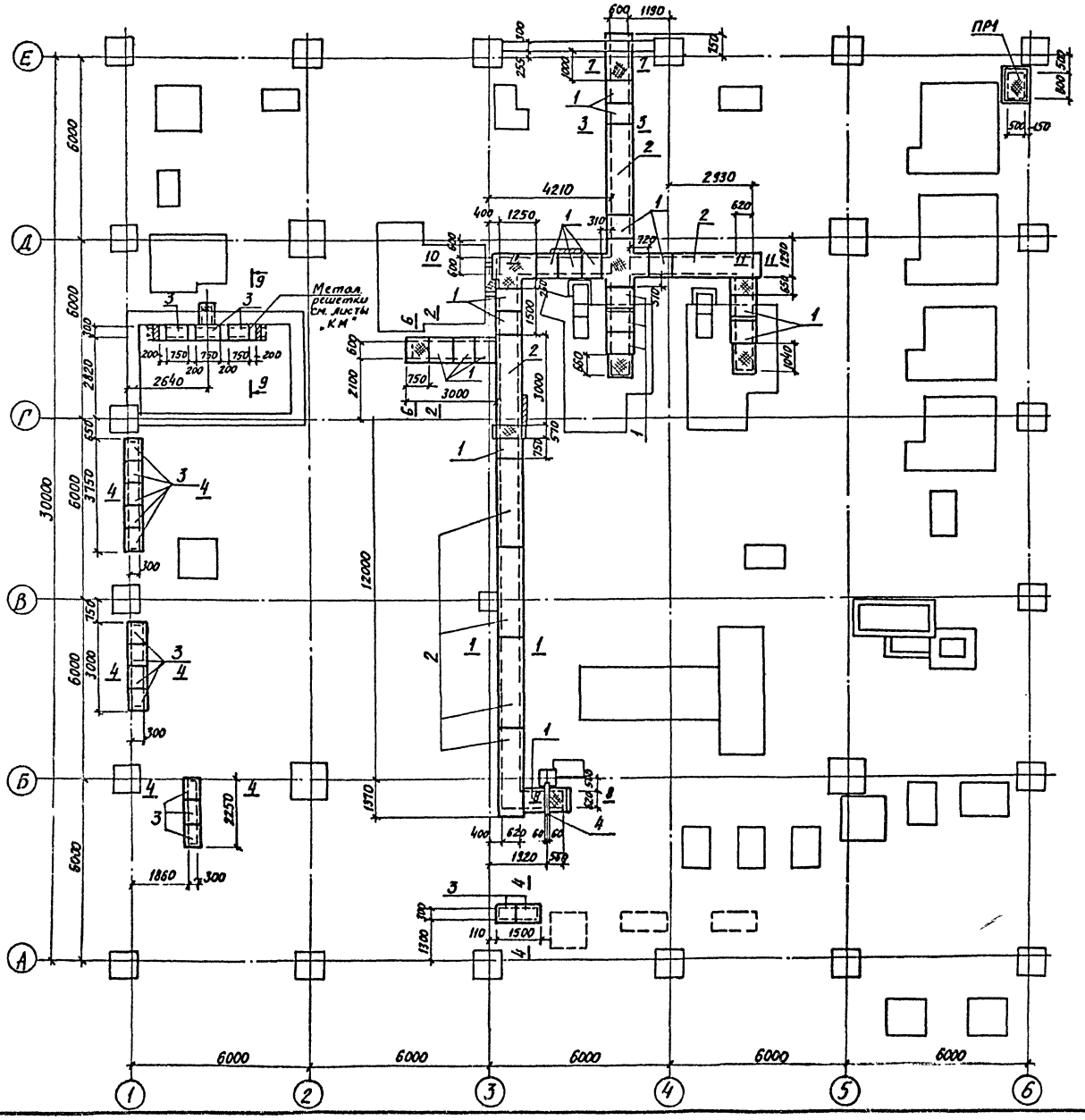

Спецификация к схеме расположения плит перекрытия каналов

Марка поз	Обозначение	Наименование	К-во	Масса един. кг	Примеч.
		Плиты			
1	3.006.1-2/82 в.1-2	П5д-8б	19	100	
2	3.006.1-2/82 в.1-2	П5-8б	7	410	
3	3.006.1-2/82 в.1-2	П1-8	17	40	
		Перемычка			
4	1.038.1-1 в.1	ЗПБ 13-37	1	85	

1. Схему расположения каналов и фундаментов под оборудование см. лист 8
2. Под всеми фундаментами под оборудование и монолитными участками выполнить подготовку из бетона класса В 3,5 толщиной 100 мм.
3. Под всеми каналами выполнить песчаную подготовку толщиной 100 мм.
4. Наружные поверхности каналов и фундаментов обмазать горячим битумом за 2 раза по холодной битумной грунтовке
5. Бетонирование фундаментов под оборудование производить после письменного подтверждения заказчика об отсутствии изменений в поставляемом оборудовании
6. Сечения каналов см. лист. 14
7. Торцы лотков в каналах закладываются кирпичом М100 на растворе класса В 3.5

Привязан

Инв. №

				ТП 405-7-4.86 КЖ		
Нач.отд	Алексеев		2087			
Гл.констр	Арагель			Цех по ремонту автомобильных шин	Стадия: РП	Лист: 9
Рук.гр	Кержнер					Листов:
Ст.инж.	Журавлев			Схема расположения плит перекрытия каналов Вариант №1	ГПИ Резинопроект г. Москва	
Н.контр	Арагель					

41 Альбом III

Схема расположения фундаментов под оборудование и каналов.

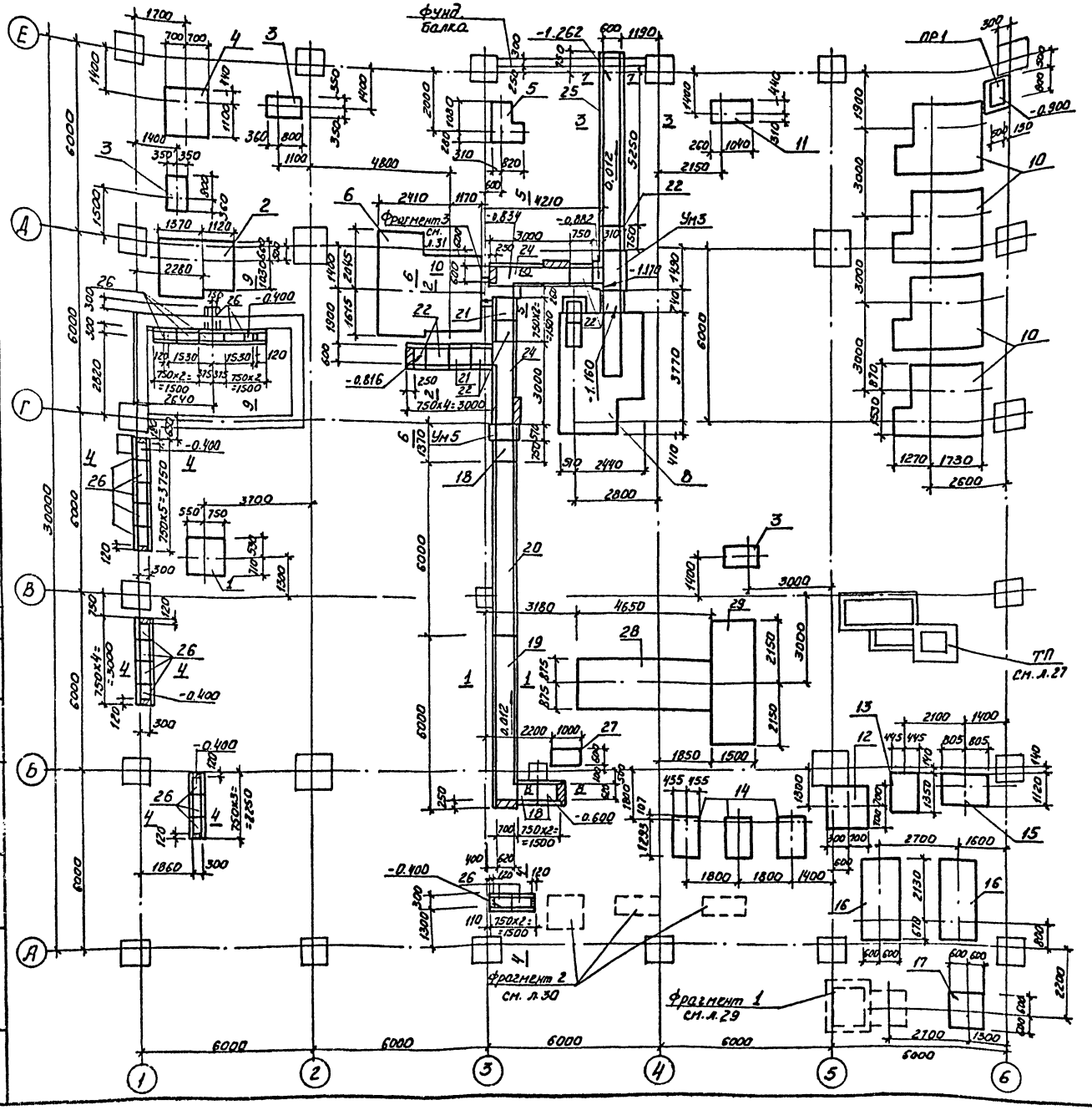

Спецификация к схеме расположения фундаментов под оборудование и каналов.

Марка поз.	Обозначение	Наименование	К-во	Масса един. кг	Примеч.
		Фундаменты			
1	л.18	ФОм1	1		
2	л.18	ФОм3	1		
3	л.18	ФОм7	3		
4	л.18	ФОм6	1		
5	л.19	ФОм9	1		
6	л.19	ФОм10	1		
8	л.23	ФОм13а	1		
10	л.24	ФОм16	4		
11	л.21	ФОм19	1		
12	л.26	ФОм33	1		
13	л.26	ФОм32	1		
14	л.26	ФОм34	3		
15	л.26	ФОм35	1		
16	л.26	ФОм30	2		
17	л.26	ФОм31	2		
27	л.25	ФОм36	1		
28	л.25	ФОм37	1		
29	л.25	ФОм38	1		
18	3.006.1-2/82 в.1-1	Лотки Л4д-8	3	230	
19	КЖИ л.4	Лу4-8а	1	1730	
20	КЖИ л.4	Л4-8а	1	1800	
21	КЖИ л.4	Л5д-8а	2	280	
22	3.006.1-2/82 в.1-1	Л5д-8	7	280	
23	3.006.1-2/82 в.2-2	Лу4-8-1	1	780	
24	КЖИ л.4	Лу4-8н-1а	1	780	
25	КЖИ л.4	Л5-8а	1	2250	
26	3.006.1-2/82 в.1-1	Л1д-8	20	110	
	л.16	Приямок ПР1	1		
	л.16	Монолитный участок Ум3	1		
	л.31	Монолитный участок Ум5	1		

1. На данном листе разработан вариант № 2 мощности цеха по ремонту 30 тыс. легковых автомобильных шин в год.
2. Данный лист рассматривать совместно с л. 11, 14.

Привязан

Нач. отд.	Алексеев		
Гл. констр.	Арагель		
Рук. гр.	Кержнер		
Ст. инж.	Журавель		
Н. контр.	Алексеев		

ТП 405-7-4.86 КЖ

Цех по ремонту автомобильных шин

Стадия	Лист	Листов
РП	10	

Схема расположения фундаментов под оборудование и каналов вариант № 2

ГПИ Резинопроект г. Москва

Типовой проект

Согласовано

Инв. № подл. | Подпись и дата | Взам. инв. №

Схема расположения плит перекрытия канала

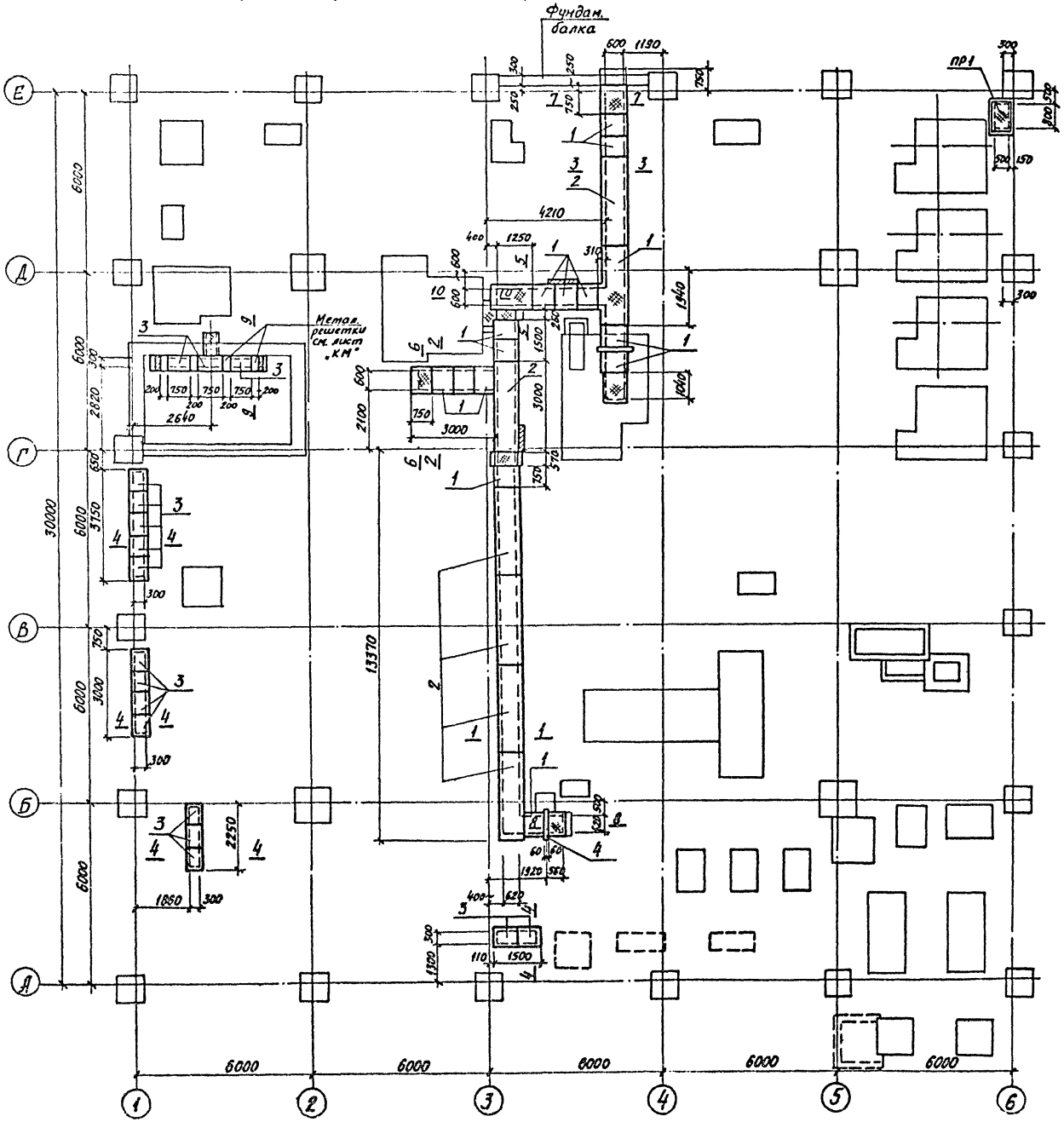

Схема расположения плит перекрытия каналов

Марка поз	Обозначение	Наименование	К-во	Масса един. кг	Примеч.
		Плиты			
1	3.006.1-2/82 в.1-2	П5д-8б	15	100	
2	3.006.1-2/82 в.1-2	П5-8б	6	410	
3	3.006.1-2/82 в.1-2	П1-8	17	40	
		Перемычка			
4	1.038.1-1 в.1	ЗПБ 13-37	1	85	

1. Схему расположения каналов и фундаментов под оборудование см. лист 10
2. Под всеми фундаментами под оборудование и монолитными участками выполнить подготовку из бетона класса В3,5 толщиной 100 мм.
3. Под всеми каналами выполнить песчанную подготовку толщиной 100 мм.
4. Наружные поверхности каналов и фундаментов обмазать горячим битумом за 2 раза по холодной битумной грунтовке.
5. Бетонирование фундаментов под оборудование производить после письменного подтверждения заказчика об отсутствии изменений в поставляемом оборудовании.
6. Сечения каналов см. лист 14
7. Торцы лотков в каналах закладываются кирпичом марки 100 на растворе класса В3,5.

Привязан

Инв №

ТП 405-7-486 КЖ

Нач. отд.	Алексеев		
Гл. констр.	Драгель		
Рук. гр.	Кержнер		
Ст. инж.	Журавель		
Н. контр.	Драгель		

Цех по ремонту автомобильных шин

Стадия	Лист	Листов
РП	11	

Схема расположения плит перекрытия каналов. Вариант № 2

ГПИ Резинопроект г. Москва

Согласовано

Инв. № подл. | Подпись и дата | Взам. инв. №

Альбом III

Типовой проект

Схема расположения фундаментов под оборудование и каналов

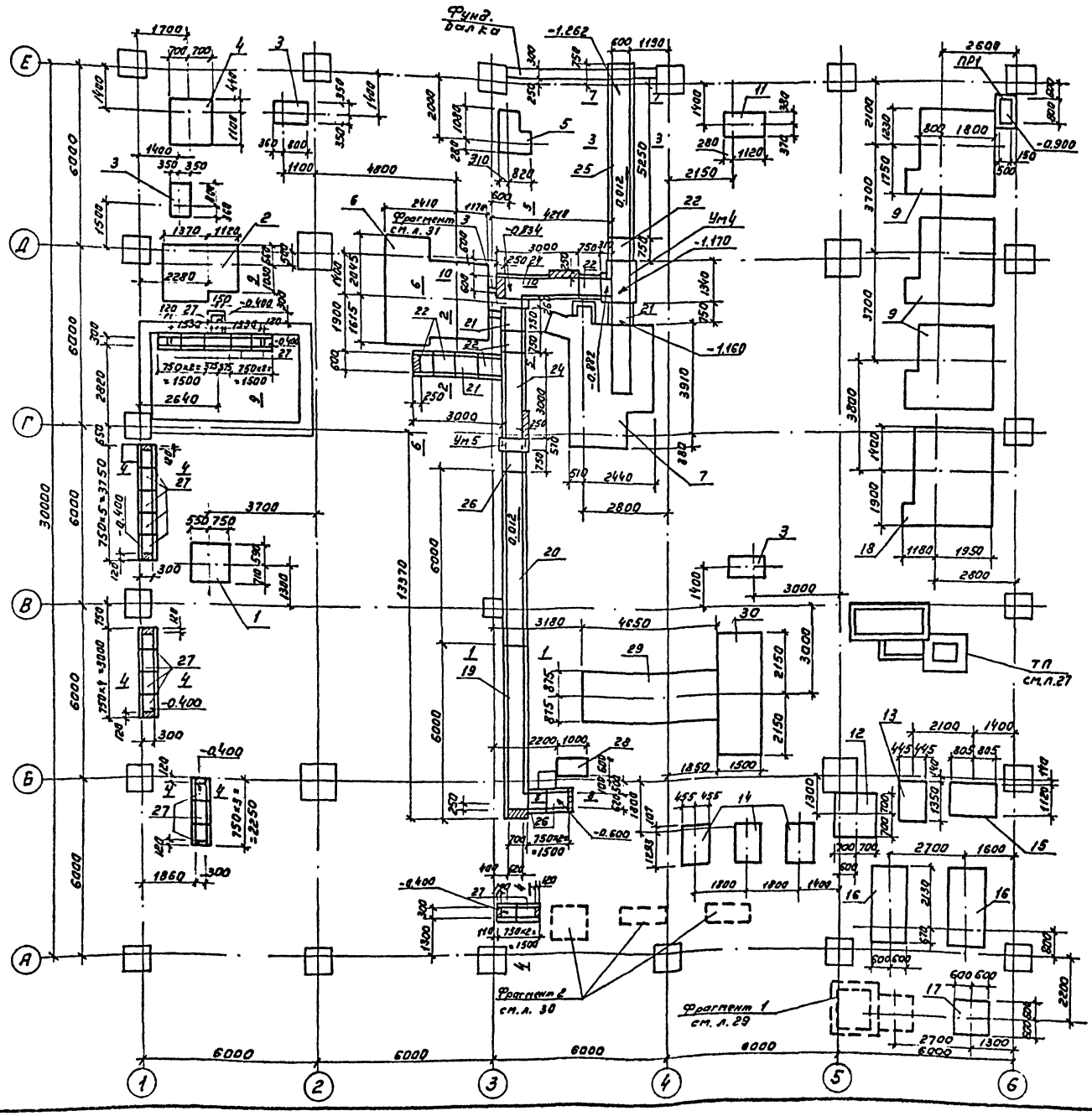

Спецификация к схеме расположения фундаментов под оборудование и каналов.

Марка поз.	Обозначение	Наименование	К-во	Масса единицы кг	Примеч.
		Фундаменты			
1	л.18	ФОм 1	1		
2	л.18	ФОм 3	1		
3	л.18	ФОм 7	3		
4	л.18	ФОм 6	1		
5	л.19	ФОм 9	1		
6	л.19	ФОм 10	1		
7	л.20.21	ФОм 12	1		
9	л.24	ФОм 15	3		
11	л.21	ФОм 18	1		
12	л.26	ФОм 33	1		
13	л.26	ФОм 32	1		
14	л.26	ФОм 34	3		
15	л.26	ФОм 35	1		
16	л.26	ФОм 30	2		
17	л.26	ФОм 31	2		
18	л.25	ФОм 21	1		
28	л.25	ФОм 36	1		
29	л.25	ФОм 37	1		
30	л.25	ФОм 38	1		
19	КЖИ л.4	Латки Лу 4-8а	1	1730	
20	КЖИ л.4	Л 4-8а	1	1800	
21	КЖИ л.4	Л 5д-8а	3	280	
22	3.006.1-2/82 в.1-1	Л 5д-8	6	280	
24	КЖИ л.4	Лу 4-8н-1а	2	780	
25	КЖИ л.4	Л 5-8а	1	2250	
26	3.006.1-2/82 в.1-1	Л 4д-8	3	230	
27	3.006.1-2/82 в.1-1	Л 1д-8	20	110	
	л.16	Приямок ПР1	1		
	л.17	Монолит. участок Ум4	1		
	л.31	Монолитный участок Ум5	1		

1. На данном листе разработан вариант N3 мощности цеха по ремонту 17тыс. грузовых автомобильных шин в год
2. Данный лист рассматривать совместно с л. 13.14

Привязан

Инв. N

ТП 405-7-4.86 КЖ

Нач.отд.	Алексеев			Цех по ремонту автомобильных шин.	Стадия	Лист	Листов
Гл.кон.	Драгель				РП	12	
Рук.гр.	Кержнер			Схема расположения фундаментов под оборудование и каналов. Вариант N3	ГПИ Резинопроект г. Москва		
Ст.инж.	Журавель						
Н.контр.	Драгель						

Инв. N подл. | Подпись и дата | Взам. инв. N

Схема расположения плит перекрытия каналов

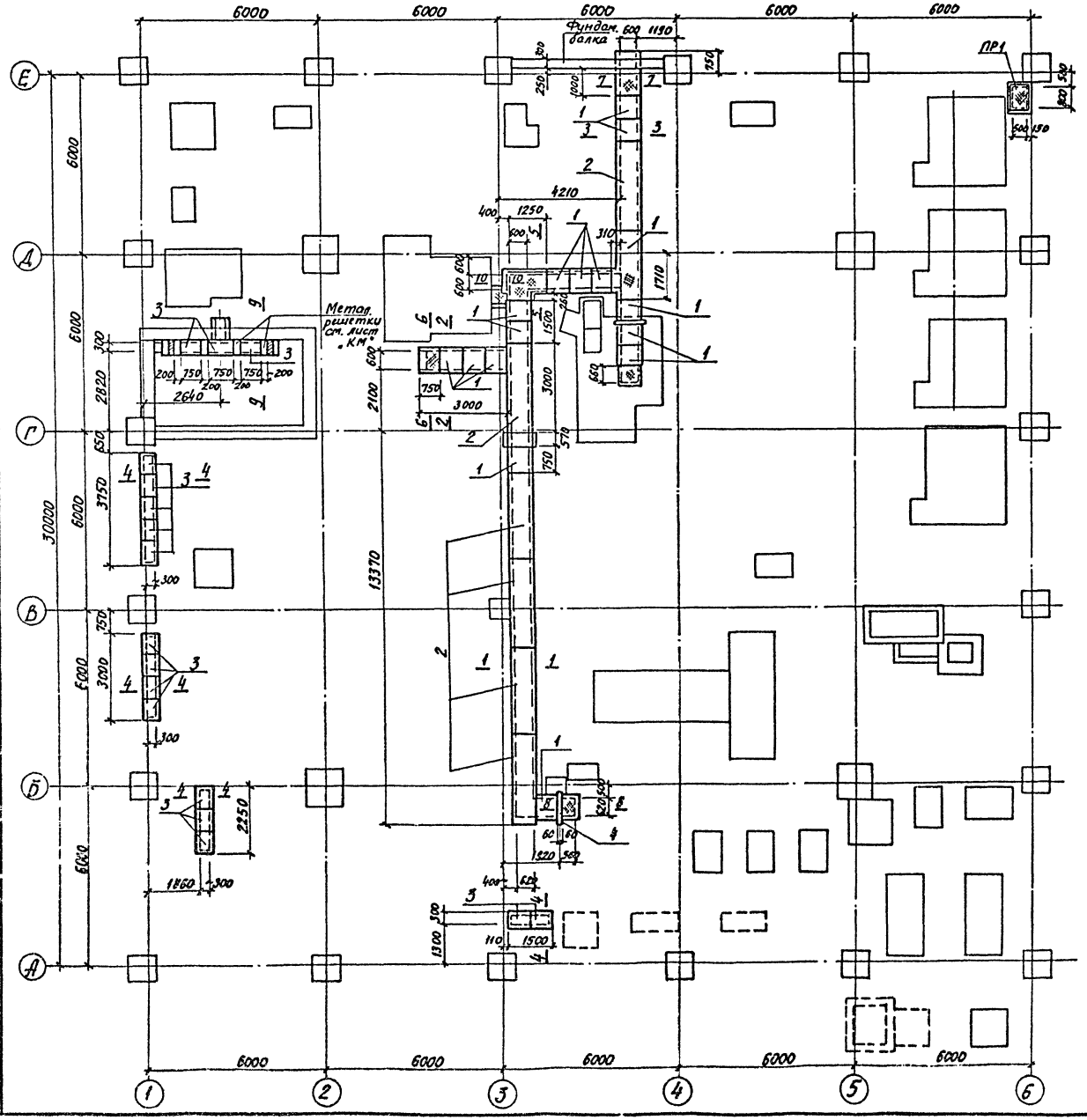

Спецификация к схеме расположения плит перекрытия каналов

Марка поз	Обозначение	Наименование	К-во	Масса ед. кг	Примеч.
		Плиты			
1	3.006.1-2/82 в.1-2	ПТд-8б	16	100	
2	3.006.1-2/82 в.1-2	ПТ-8б	6	410	
3	3.006.1-2/82 в.1-2	П1-8	17	40	
		Перемычка			
4	1.038.1-1 в.1	ЗПБ 13-37	1	85	

1. Схему расположения каналов и фундаментов под оборудование см. лист 12
2. Под всеми фундаментами под оборудование и монолитными участками выполнить подготовку из бетона класса В 3,5 толщиной 100 мм.
3. Под всеми каналами выполнить песчанную подготовку толщиной 100 мм.
4. Наружные поверхности каналов и фундаментов обмазать горячим битумом за 2 раза по холодной битумной грунтовке
5. Бетонирование фундаментов под оборудование производить после письменного подтверждения заказчика об отсутствии изменений в поставляемом оборудовании.
6. Сечения каналов см. лист 14
7. Торцы лотков в каналах закладываются кирпичом М100 на растворе класса В 3,5

Привязан

Инв. №

			ТП 405-7-4.86 КЖ		
Нач. отд.	Алексеев				
Гл. констр.	Арагель		Цех по ремонту автомобильных шин	Стадия: РП	Лист: 13
Рук. гр.	Кержнер				Листов:
Ст. инж.	Журавль		Схема расположения плит перекрытия каналов. Вариант 3	ГПИ Резинопроект г. Можга	
Н. контр.	Арагель				

Типовой проект 4-1 Альбом III

Согласовано

Инв. № подл. | Подпись и дата | Взам. инв. №

Типовой проект

1-1

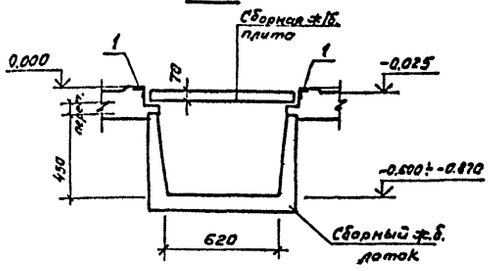

5-5

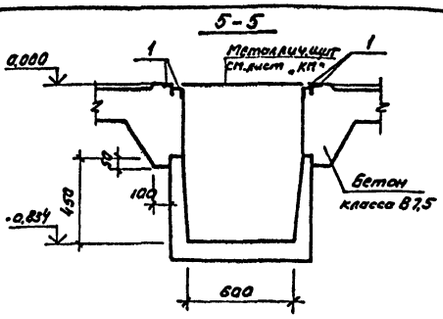

8-8

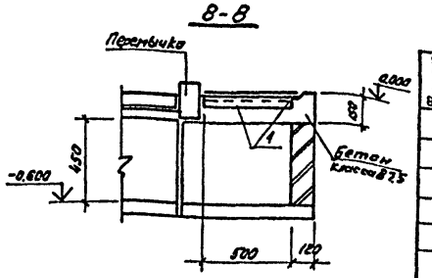

Спецификация каналов

Позиция	Зона	Позиция	Обозначение	Наименование	Кол.	Приме-чание
				Каналы		
				Сборочные единицы		
		1	3.400-6/76	Изделия закладные МН4-46	п.м 123,6	п.м. 4,4кг
		4	3.006.1-2/82в.1-3	Изделия закладные п14	8	0,6кг
				Детали		
		2		л.14 ФВ.II гост 5781-82* l=500	82	0,2кг
		3		л.14 Ж.В.I гост 6727-80, l=6000	4	0,594кг
				Материалы		
				Бетон класса В7,5	2,3	м³

2-2

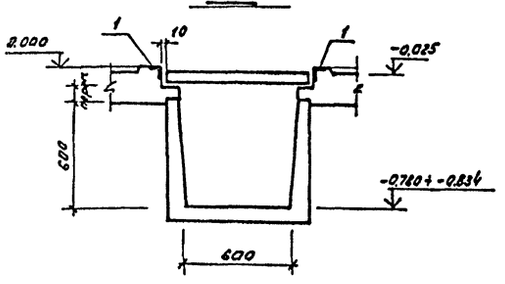

6-6

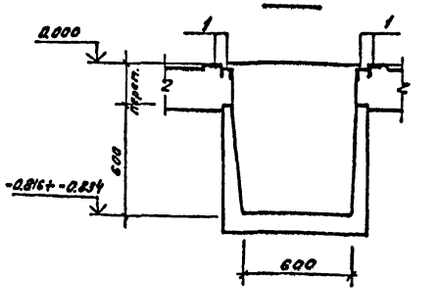

9-9

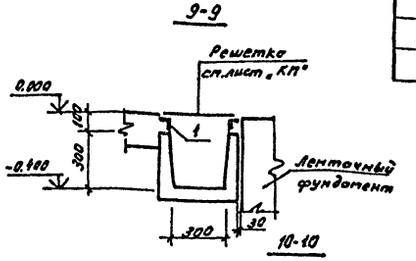

3-3

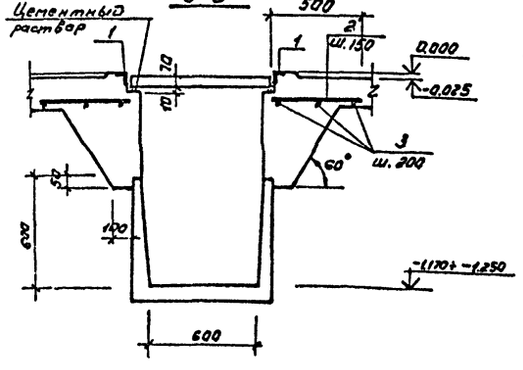

7-7

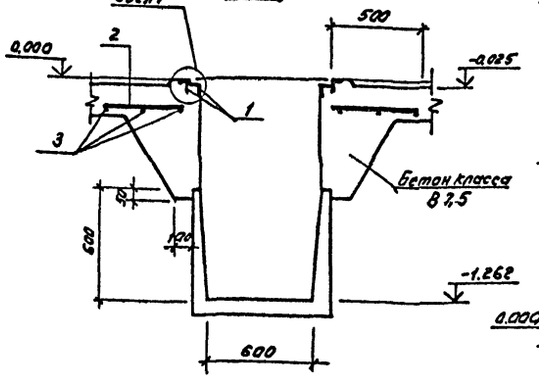

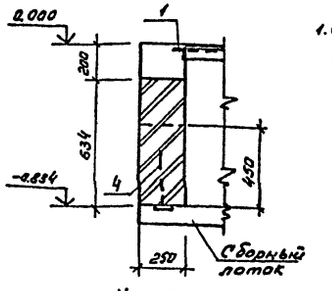

Узел 1

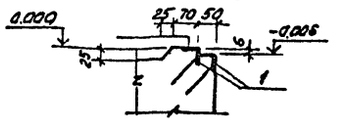

1. Схему расположения каналов, перекрытия каналов см. листы 8.... 13.

4-4

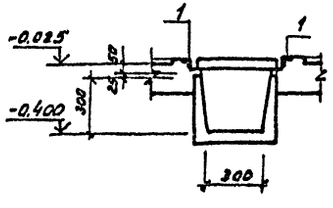

11-11

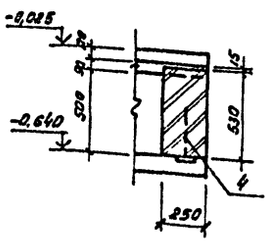

Ведомость расхода стали на элемент, кг

Марка элемента	Изделия арматурные					Изделия закладные				Общий расход
	Арматура класса					Прокат		Арматура класса		
	AI		BpI		Всего	Вст3кп2		AIII	Всего	
	ГОСТ 5781-82*		ГОСТ 6727-80			ГОСТ 8509-72*		ГОСТ 5781-82*		
	Ø8	Ø10	Ø4			L50×5		Ø8		
Каналы	18,4	4,8	2,4		23,6	162,8		14,2	541,5	565,0

Привязан

Инв.№

ТП. 405-7-4.86			КЖ
Нач.отд. Алексеев			
Гл.констр. Дрогель			
Рук.гр. Кержнер			
Ст.инж. Журавель			
Ст.техн. Костылева			
Н.контр. Дрогель			
Цех по ремонту автомобильных шин	Стадия	Лист	Листов
	РП	14	
Сечение каналов 1-1 11-11	ГПИ Резинопроект г. Москва		

Инв.№ подл. | Подпись и дата | Взам. инв.№

41 Альбом III

Типовой проект

Согласовано

Инв. № подл. | Подпись и дата | Взам. инв. №

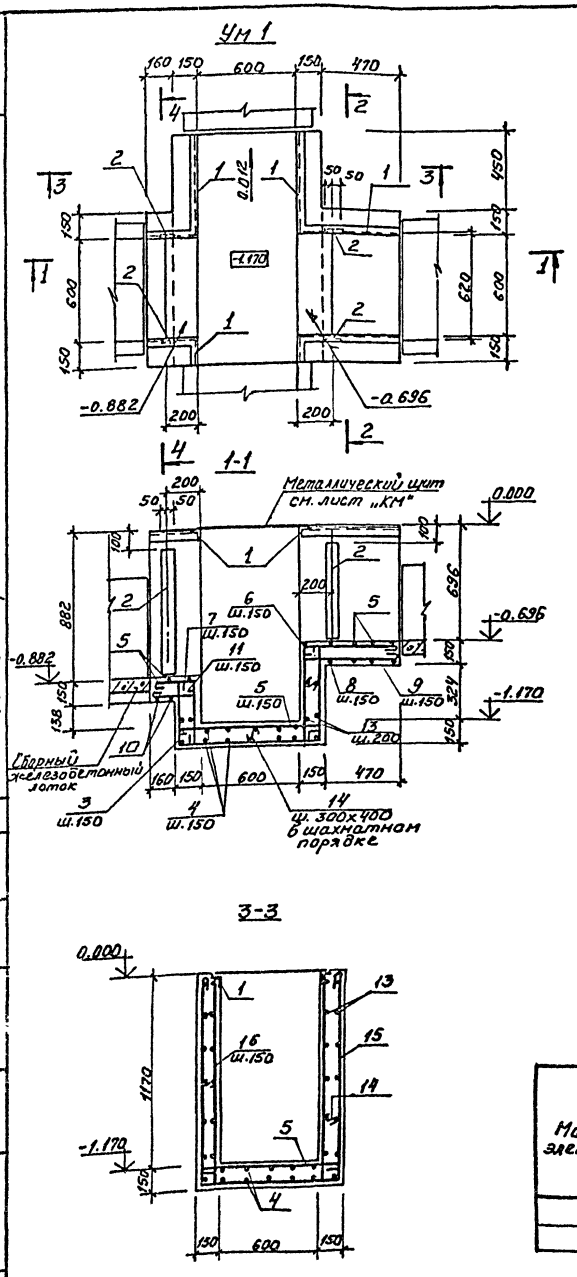

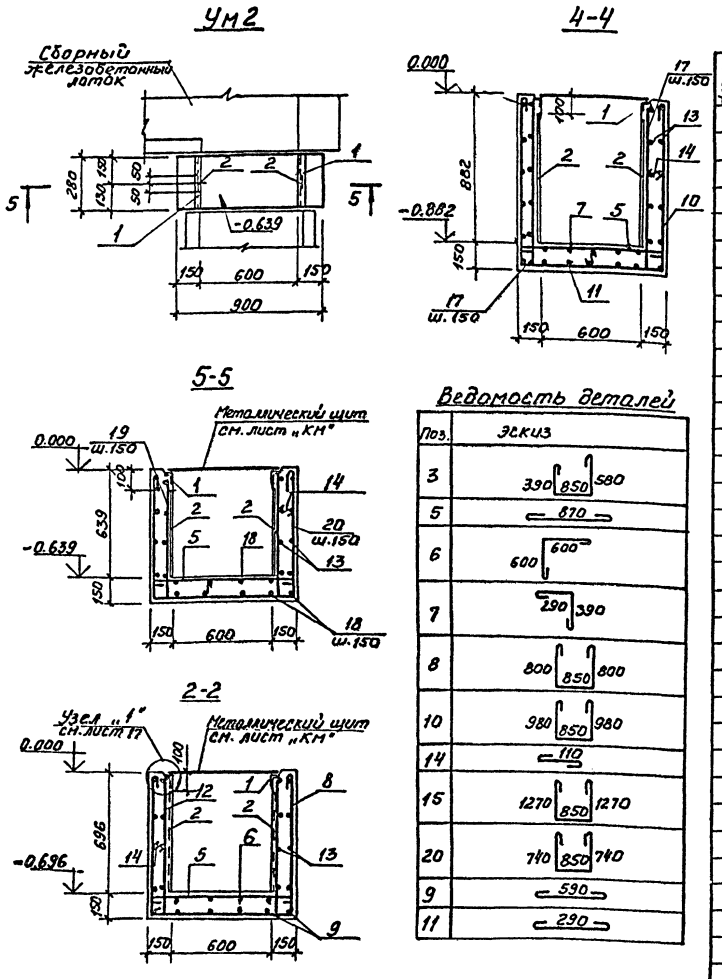

Спецификация к монолитным участкам УМ1, УМ2.

Формат	Зона	Позиция	Обозначение	Наименование	Кол.	Примечан.
				Ум 1		
				Сборочные единицы		
		1	3.400-6/76	Изделия закладные МН4-46	п.м. 3.76	1п.м 4,4кг
		2	3.400-6/76	Изделия закладные МН1-7	п.м 2.76	1п.м 7,3кг
				Детали		
		3*	л.15	ф8АI ГОСТ 5781-82*; e=1970	7	0,78кг
		4	л.15	e=1320	12	0,52кг
		5*	л.15	e=1020	18	0,4кг
		6*	л.15	e=1350	7	0,53кг
		7*	л.15	e=830	7	0,33кг
		8*	л.15	e=2600	4	1,02кг
		9*	л.15	e=740	7	0,29кг
		10*	л.15	e=2960	2	1,17кг
		11*	л.15	e=440	7	0,17кг
		12	л.15	e=800	8	0,32кг
		15*	л.15	e=3540	5	1,4кг
		16	л.15	e=1270	14	0,5кг
		17	л.15	e=1000	6	0,395кг
		13	л.15	ф6АI ГОСТ 5781-82*; e=общ. дл.	п.м 46,2	п.м 0,222кг
		14*	л.15	e=200	78	0,04кг
				Материалы		
				Бетон класса В 12,5	0,84	м³
				Ум 2		
				Сборочные единицы		
		1	3.400-6/76	Изделия закладные МН4-46	п.м. 0,58	1п.м 4,4кг
		2	3.400-6/76	Изделия закладные МН1-7	п.м. 1,08	1п.м. 7,3кг
				Детали		
		5*	л.15	ф8АI ГОСТ 5781-82*; e=1020	3	0,4кг
		18	л.15	e=270	12	0,11кг
		19	л.15	e=750	6	0,3кг
		20*	л.15	e=2480	3	0,98кг
		13	л.15	ф6АI ГОСТ 5781-82*; e=общ. дл.	п.м. 4,8	п.м 0,222кг
		14*	л.15	e=200	10	0,04кг
				Материалы		
				Бетон класса В12,5	0,16	м³

Ведомость деталей

Поз.	Эскиз
3	390 850 580
5	870
6	600 600
7	290 390
8	800 850 800
10	980 850 980
14	110
15	1270 850 1270
20	740 850 740
9	590
11	290

Ведомость расхода стали на элемент. Кг

Марка элемента	Изделия арматурные					Изделия закладные								Общий расход
	Арматура класса АI				Всего	Прокат Вст.3 кп2					Арматура класса АIII		Всего	
	ГОСТ 5781-82*					ГОСТ 103-76*		ГОСТ 8509-72*			ГОСТ 5781-82*			
	ф6	ф8		Итого		-100х8	Итого	∠50х5		Итого	ф8	Итого		
Ум 1	13,7	53,4		67,1	67,1	17,4	17,4	14,2		14,2	5,1	5,1	36,7	103,8
Ум 2	1,6	7,2		8,8	8,8	6,9	6,9	2,2		2,2	1,4	1,4	10,5	19,3

1. Монолитные участки УМ1; УМ2... замаркированы на листе 8.

* поз. 3, 5, 6 .... см. ведомость деталей на данном листе.

Привязан:

Инв. №

ТП 405-7-4.86 КЖ

Нач. отд.	Алексеев		
Сл. констр.	Драгель		
Рук. гр.	Кержнер		
Ст. инж.	Журавель		
Ст. техн.	Костылева		
Н. контр.	Драгель		

Цех по ремонту автомобильных шин

Стадия	Лист	Листов
РП	15	

Монолитные участки Ум1; Ум2

ГПИ Резинопроект г. Москва

Формат №2

41 Альбом III

Типовой проект

Согласовано

Инв. № подл. | Подпись и дата | Взам. инв. №

Приямок ПР1

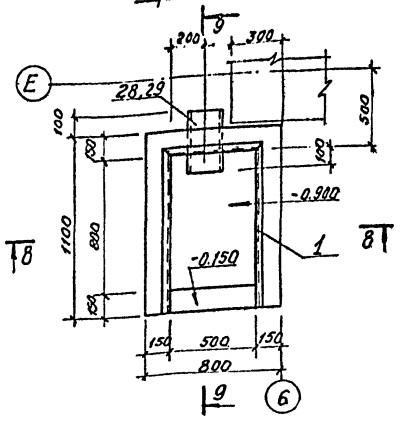

Ум3

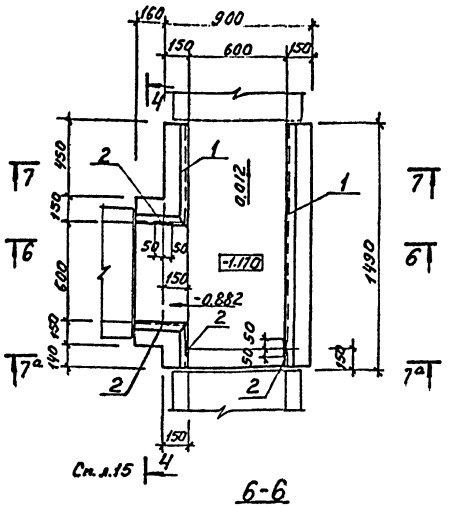

7-7; 7а-7а

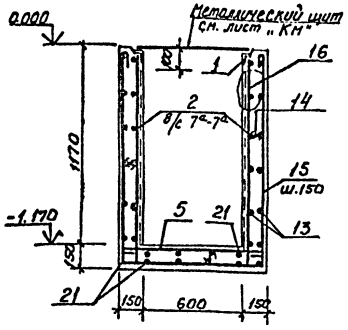

8-8

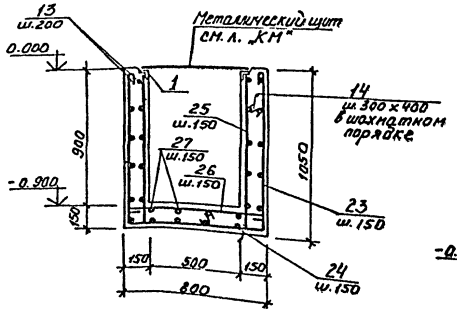

6-6

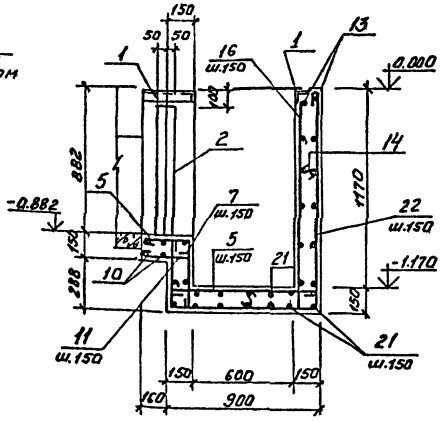

9-9

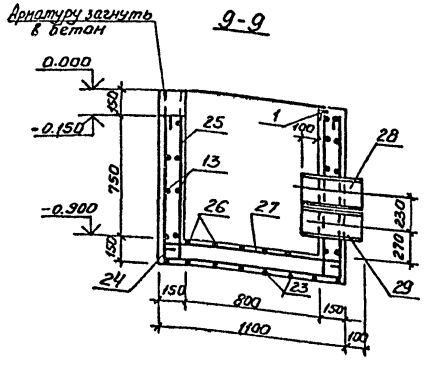

Ведомость деталей

Поз.	Эскиз
22	390 850 1270
23	1000 750 1000
24	1000 1050 1000
26	780
27	1050

1. Монолитный участок УМ3 замаркирован на листе 10; приямок ПР1 замаркирован на л.8. 10. 12.

Спецификация монолитного участка Ум3, приямка ПР1

Формат	Зона	Позиция	Обозначение	Наименование	Кол.	Примечание
				Ум3		
				Сборочные единицы		
		1	3.400-6/76	Изделия закладные МИ4-46	п.м. 3,0	1п.м. 4,4кг
		2	3.400-6/76	Изделия закладные МИ1-7	п.м. 3,7	1п.м. 7,3кг
				Детали		
		5*	л.16	ф8АI ГОСТ 5781-82*; ℓ=1020	14	0,4кг
		7*	л.16	ℓ=880	5	0,33кг
		10*	л.16	ℓ=2960	2	1,17кг
		11*	л.16	ℓ=440	7	0,17кг
		15*	л.16	ℓ=3540	6	1,4кг
		16	л.16	ℓ=1270	19	0,5кг
		17	л.16	ℓ=1000	6	0,395кг
		21	л.16	ℓ=1450	12	0,57кг
		22*	л.16	ℓ=2660	7	1,05кг
		13	л.16	ф6АI ГОСТ 5781-82*; ℓ=общ.дл	п.м 42,0	1п.м 0,222кг
		14*	л.16	ℓ=200	67	0,04кг
				Материалы		
				Бетон класса В12,5	0,65	м³
				ПР1		
				Сборочные единицы		
		1	3400-6/76	Изделия закладные МИ4-46	п.м. 2,6	1п.м. 4,4кг
		28	л.16	Тр.ф203х6 ГОСТ 8732-78*; ℓ=350	1	10,2кг
		29	л.16	Тр.ф152х5 ГОСТ 8732-78*; ℓ=350	1	5,7кг
				Детали		
		23*	л.16	ф8АI ГОСТ 5781-82*; ℓ=2900	8	1,15кг
		24*	л.16	ℓ=3200	4	1,26кг
		25	л.16	ℓ=1000	20	0,395кг
		26*	л.16	ℓ=930	6	0,37кг
		27*	л.16	ℓ=1200	4	0,47кг
		13	л.16	ф6АI ГОСТ 5781-82*; ℓ=общ.дл	56,0	1п.м. 0,222кг
		14*	л.16	ℓ=200	45	0,04кг
				Материалы:		
				Бетон класса В12,5	0,56	м³

*поз. 5, 7, 10, 11, 15, 14 см. ведомость деталей на листе 15, поз 22, 23, 24, 26 и 27 – ведомость деталей на данном листе

Ведомость расхода стали на элемент кг

Марка элемента	Изделия арматурные					Изделия закладные									Общий расход
	Арматура класса АI				Всего	Прокат Вст3кп2						Арматура класса АIII		Всего	
	ГОСТ 5781-82*					ГОСТ 8732-78		ГОСТ 8509-72*		ГОСТ 103-76*		ГОСТ 5781-82*			
	ф6	ф8		Итого		Тр ф203х6	Тр ф152х5	∠50х5	Итого	-100х8	Итого	ф8	Итого		
Ум3	12,0	45,2		57,2	57,2			11,3	11,3	23,3	23,3	5,5	5,5	40,1	97,3
ПР1	14,2	26,3		40,5	40,5	10,2	5,7	9,8	9,8			1,6	1,6	27,3	67,8

Привязан:

Инв. №

Нач.отд.	Алексеев		2001	ТП 405-7-4.86 КЖ			
Гл.конспр.	Драгель			Цех по ремонту автомобильных шин	Стадия	Лист	Листов
Рук.гр.	Кержнер				РП	16	
Ст.инж.	Журавель			Приямок ПР1. Монолитный участок Ум3	ГПИ Резинопроект г. Москва		
Гл.техн.	Костылева						
Н.контр.	Драгель						

Ч 1 Альбом III

Типовой проект

Ум 4

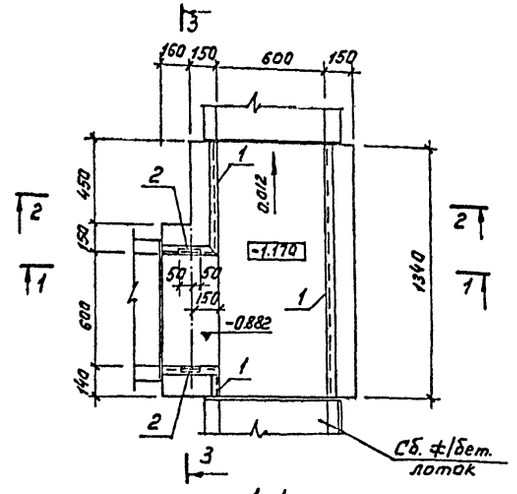

2-2

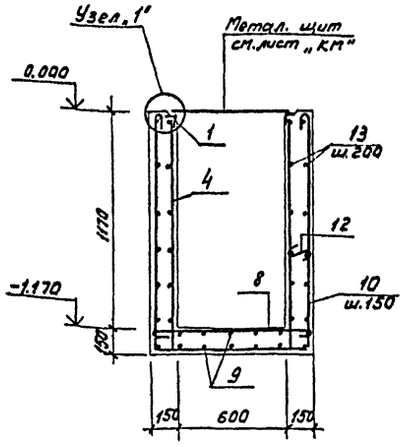

1-1

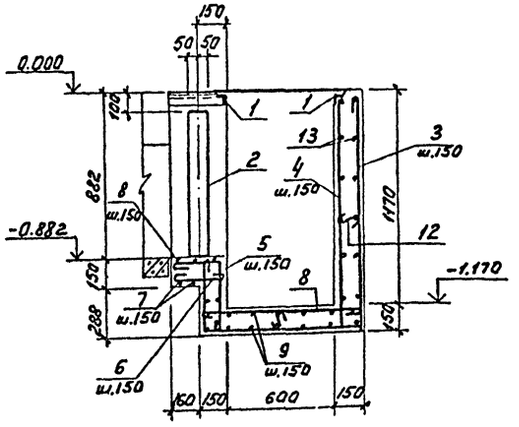

3-3

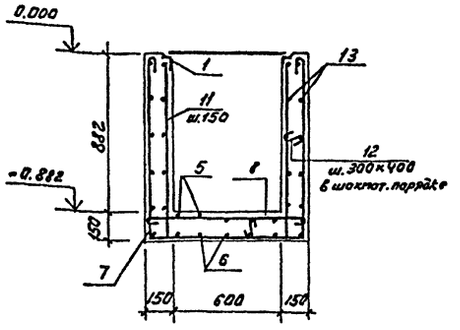

Узел „1"

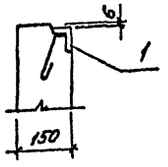

Ведомость деталей

Поз.	Эскиз
3	390 850 1270
7	980 850 980
10	1270 850 1270
5	290 390
8	870
12	110
6	290

Спецификация к монолитному участку Ум 4

Форм.	Зона	Позиц.	Обозначение	Наименование	К-во	Примеч.
				Ум 4		
				Сборочные единицы		
		1	3.400-6/76	Изделие закладное МИ4-46	п.м 27	п.м 4,4кг
		2	3.400-6/76	Изделие закладное МИ1-7	п.м 1,56	п.м 7,3кг
				Детали		
		3*	л.17	Ф8АI ГОСТ 5781-82* ℓ=2660	7	1.05кг
		4	л.17	ℓ=1270	17	0,5кг
		5*	л.17	ℓ=830	7	0,33кг
		6*	л.17	ℓ=440	7	0,17кг
		7*	л.17	ℓ=2960	2	1.17кг
		8*	л.17	ℓ=1020	13	0,4кг
		9	л.17	ℓ=1320	12	0,52кг
		10*	л.17	ℓ=3540	7	1,4кг
		11	л.17	ℓ=1000	6	0.395кг
		12*	л.17	Ф6АI ГОСТ 5781-82* ℓ=200	65	0,04кг
		13	л.17	ℓ=общ дл.	п.м 39,0	п.м 0,222кг
				Материалы		
				Бетон класса В12,5	0,57	м³

*поз. 3, 5, 6 ..... см. ведомость деталей на данном листе

1. Монолитный участок Ум 4 замаркирован на листе 12

Ведомость расхода стали на элемент, кг

Марка элемента	Изделия арматурные					Изделия закладные									Общий расход
	Арматура класса АI				Всего	Прокат Вст 3 кп 2						Ар-ра класса АIII		Всего	
	ГОСТ 5781-82*					ГОСТ 8509-72*			ГОСТ 103-76*			ГОСТ 5781-82*			
	Ф6	Ф8		Итого		L50×5		Итого	100×8		Итого	Ф8	Итого		
Ум 4	11.3	41.4		52.7	52.7	10.2		10.2	9.4		9.4	3.2	3.2	22.8	75,5

Привязан

Инв. №

Нач. отд.	Алексеев		2007
Гл. кон.	Драгель		
Рук. гр.	Керженер		
Ст. инж.	Журавель		
Н. контр.	Драгель		

ТП 405-7-4.86 КЖС

Цех по ремонту автомобильных шин.

Стадия	Лист	Листов
РП	17	

Монолитный участок Ум 4

ГПИ Резинопроект г. Москва

Инв. № подл. | Подпись и дата | Взам. инв. №

Фом1

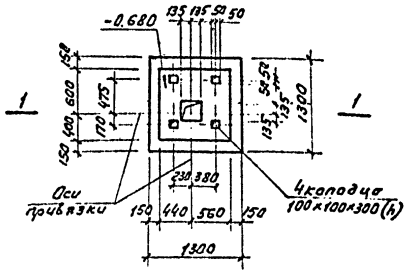

Фом6

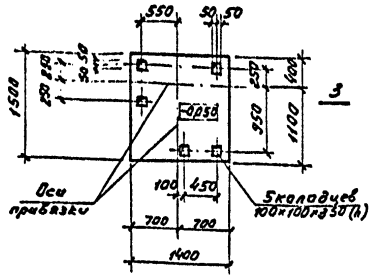

Фом7

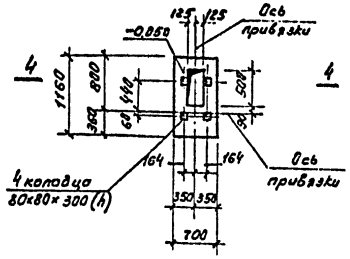

1-1

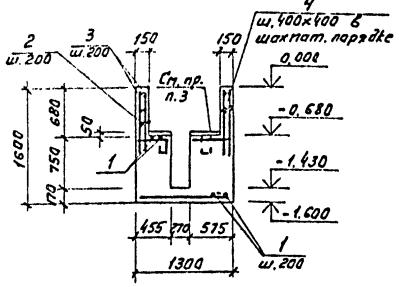

3-3

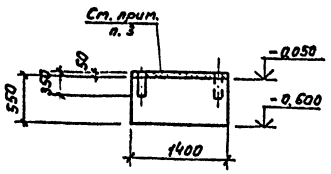

4-4

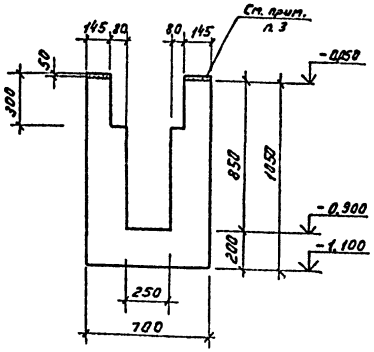

Фом3

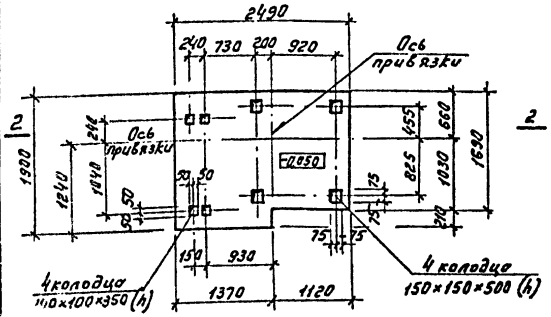

Схема расположения нижних сеток подошвы и верхней части ф-та Фом3

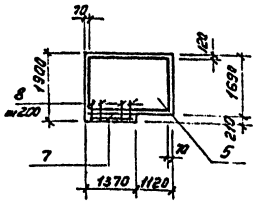

Ведомость деталей

Поз.	Эскиз
4	110

2-2

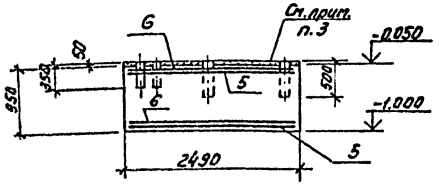

Схема расположения верхних сеток подошвы и верхней части ф-та Фом3

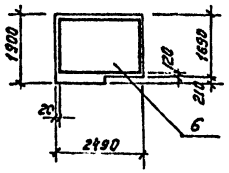

Ведомость расхода стали на элемент, кг

Марка элемента	Изделия арматурные						Общий расход
	Арматура класса						
	AI		AII				
	ГОСТ 5781-82*						
	ф6	Итого	ф6	ф8	ф10	Итого	
Фом1	11.4	11.4		17.5	10.8	28.3	39.7
Фом3			2.6	5.8	50.2	58.6	58.6

Спецификация фундаментов Фом1; Фом3; Фом6; Фом7.

Формат	Зона	Позиция	Обозначение	Наименование	К-во	Примеч.
				Фом1		
				Сборочные единицы		
				Детали		
				ф10АIII ГОСТ 5781-82*		
		1	п.18	ℓ=1250	1/1	0.77кг
		2	п.18	ф8АI ГОСТ 5781-82* ℓ=880	50	0.35кг
		3	п.18	ф6АI ГОСТ 5781-82* ℓ=общ.дл.	458 п.м	0.222кг
		4*	п.18	ℓ=200	33	0.04кг
				Материалы		
				Бетон класса В12.5	3.0	м³
				Фом3		
				Сборочные единицы		
				Сетки арматурные		
		5	1.410-3 в.1	1С 10АIII/6АIII 145×235	2	12.9кг
		6	1.410-3 в.1	1С 10АIII/8АIII 245×145	2	14.5кг
				Детали		
				ф10АIII ГОСТ 5781-82*		
		7	п.18	ℓ=1340	2	0.83кг
		8	п.18	ℓ=500	7	0.31кг
				Материалы		
				Бетон класса В12.5	4.3	м³
				Фом6		
				Материалы		
				Бетон класса В12.5	1.26	м³
				Фом7		
				Материалы		
				Бетон класса В12.5	0.78	м³

* поз. 4 см. ведомость деталей на данном листе

1. Общие указания см. л. 9, 11, 13
2. Схему расположения фундаментов см. листы 8, 10, 12
3. При монтаже оборудования выполнить заливку цементным раствором класса В12.5. Толщину см. сечения фундаментов.

Привязан

Инв. №

ТП. 405-7-4.86 КЖ

Нач. отд.	Алексеев		10.86
Гл. кон.	Драгель		
Рук. гр.	Кержнер		
Ст. инж.	Куровель		
Н. контр.	Драгель		

Цех по ремонту автомобильных шин.

Фундаменты Фом1, Фом3, Фом6, Фом7.

Стадия	Лист	Листов
РП	18	

ГПИ Резинопроект г. Москва

Типовой проект

Инв. № подл. | Подпись и дата | Взам. инв. №

ФОм 9

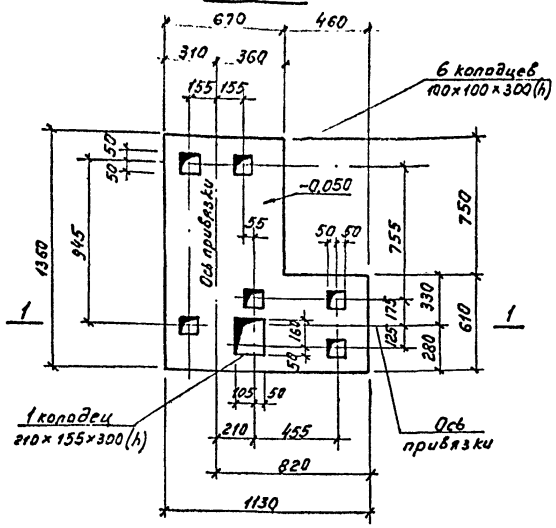

ФОм 10

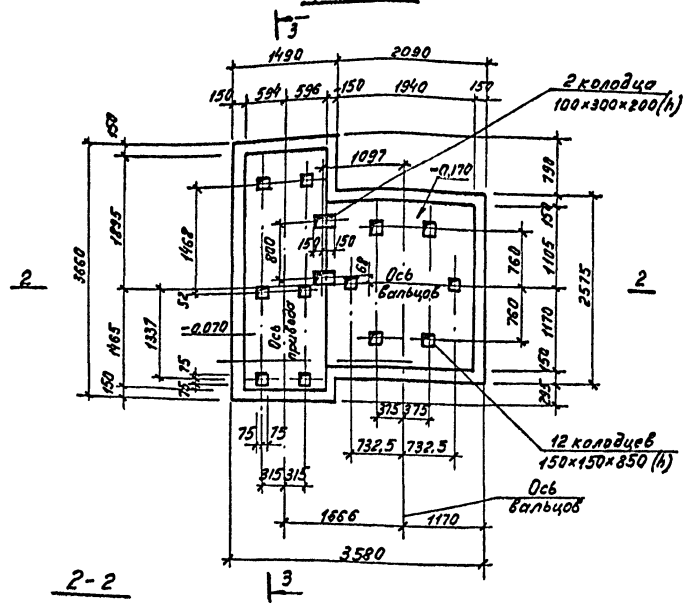

1-1

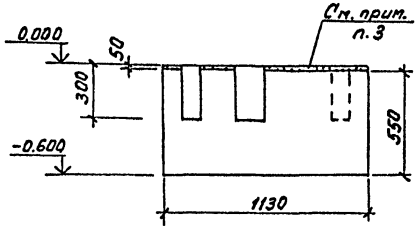

2-2

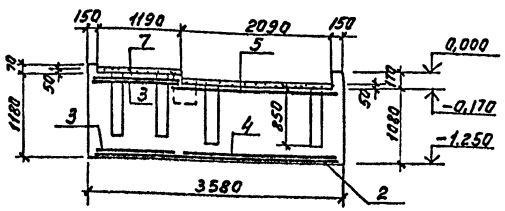

Схема расположения верхних сеток верхней части ф-та ФОм10

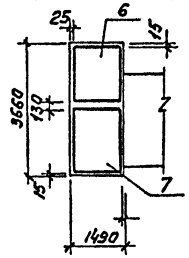

Схема расположения сеток подошвы ф-та ФОм10

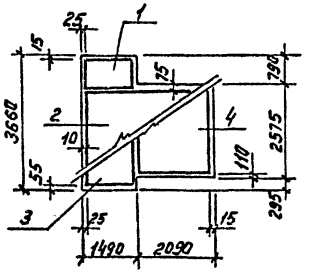

Схема расположения нижних сеток верхней части ф-та ФОм10

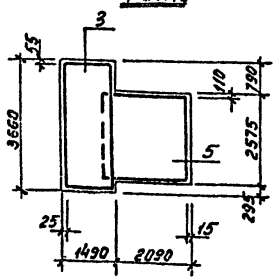

3-3

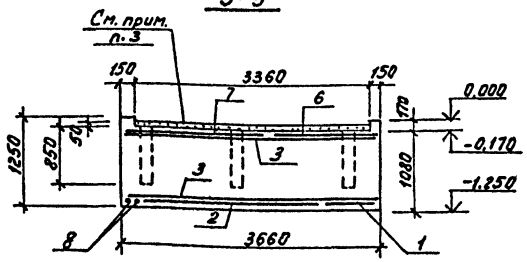

Спецификация фундаментов ФОм9, ФОм10

	Обозначение	Наименование	К-во	Примеч.
		ФОм9		
		Материалы		
		Бетон класса В12,5	0,72	м³
		ФОм10		
		Сборочные единицы		
		Сетки арматурные		
1	1.410-3 в.1	1с $\frac{10 А III}{6 А III}$ 85×145	1	5.1кг
2	1.410-3 в.1	1с $\frac{10 А III}{8 А III}$ 245×355	1	34.3кг
3	1.410-3 в.1	1с $\frac{10 А III}{6 А III}$ 145×355	2	19.4кг
4	1.410-3 в.1	1с $\frac{10 А III}{8 А III}$ 205×235	1	19.2кг
5	1.410-3 в.1	2с $\frac{10 А III}{10 А III}$ 235×235	1	34.8кг
6	1.410-3 в.1	1с $\frac{10 А III}{6 А III}$ 165×145	1	9.1кг
7	1.410-3 в.1	1с $\frac{10 А III}{6 А III}$ 185×145	1	10.2кг
		Детали		
		Ф10 А III ГОСТ 5781-82*		
8	л.19	ℓ = 1450	2	0.89кг
		Материалы		
		Бетон класса В12,5	12,4	м³

Ведомость расхода стали на элемент, кг

Марка элемента	Изделия арматурные					Всего	Общий расход
	Арматура класса А III ГОСТ 5781-82*						
	ф6	ф8	ф10		Итого		
ФОм10	6,7	9,0	137,6		153,3	153,3	153,3

1. Общие указания см. листы 9, 11, 13
2. Схему расположения фундаментов см. лист 8, 10, 12
3. При монтаже оборудования выполнить подливку цементным раствором класса В12,5. Толщина указана на сечениях фундаментов.

Привязан

Инв. №

ТП 405-7-4.86 КЖ

Нач. отд.	Алексеев		
Гл. констр.	Драгель		
Рук. гр.	Керженер		
Ст. инж.	Журавель		
Н. контр.	Драгель		

Цех по ремонту автомобильных шин.

Фундаменты ФОм9; ФОм10

Стадия	Лист	Листов
РП	19	

ГПИ Резинопроект г. Москва

Инв. № подл. | Подпись и дата | Взам. инв. №

ФОм 12

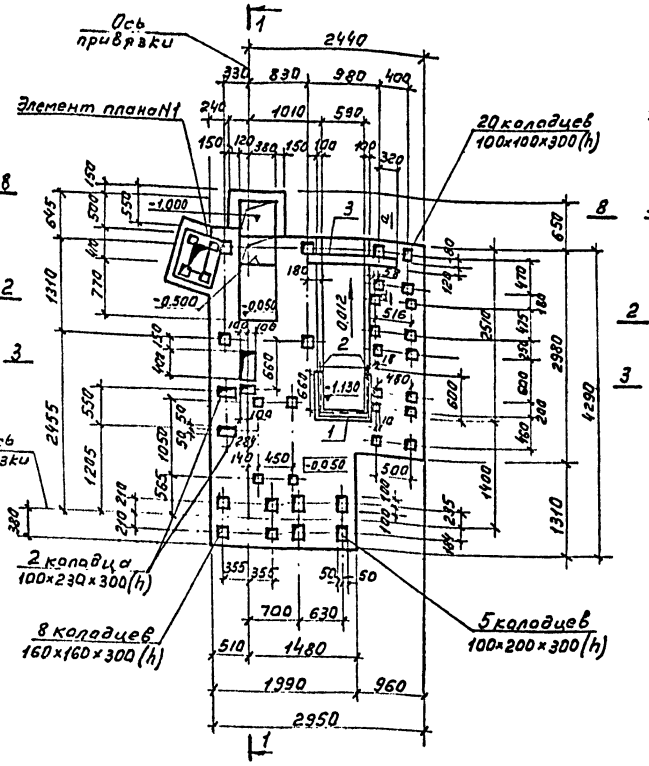

Элемент плана N1

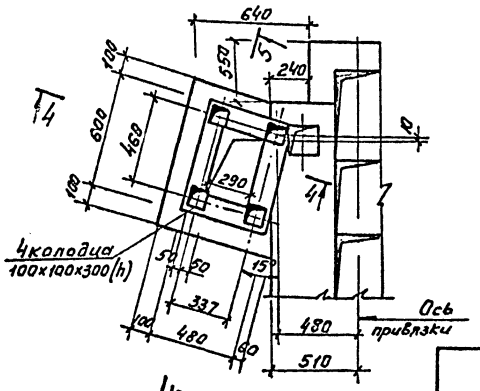

Ведомость деталей

Поз.	Эскиз
21	170
22	110
23	150

Спецификация фундамента ФОм 12

Формат	Зона	Позиция	Обозначение	Наименование	Кол.	Примеч.
				ФОм 12		
				Сборочные единицы		
		1	3.400-6/76	Изделие закладное МИ4-46	п.м. 2.1	т п. м. 4,38кг
		2	3.400-6/76	Изделие закладное МИ1-7	п.м. 2.0	т п. м. 7,3кг
		3	л.20	С12 ГОСТ 8240-72 ℓ=1300	1	16,0кг
				Сетки арматурные		
		4	1.410-3 8.1	1С 10 А III / 6 А III 185×415	1	23,5кг
		5	1.410-3 8.1	1С 10 А III / 6 А III 85×295	1	10,0кг
		6	1.410-3 8.1	1С 10 А III / 6 А III 125×175	1	8,4кг
		7	1.410-3 8.1	1С 10 А III / 8 А III 285×265	1	30,1кг
		8	1.410-3 8.1	1С 10 А III / 6 А III 125×385	1	18,5кг
		9	1.410-3 8.1	1С 10 А III / 6 А III 165×175	1	10,8кг
				Детали		
				Ф10 А III ГОСТ 5781-82*		
		10	л.21	ℓ=1750	3	1,08кг
		11	л.20	ℓ=4250	2	2,59кг
		12	л.20 21	ℓ=760	8	0,47кг
		13	л.20 21	ℓ=950	10	0,59кг
		14	л.20	ℓ=1390	8	0,86кг
		15	л.20	ℓ=2950	4	1,82кг
		16	л.20	ℓ=690	12	0,43кг
		17	л.20	ℓ=1490	3	0,92кг
		18	л.20	ℓ=790	3	0,49кг
		19	л.21	Ф8 А I ГОСТ 5781-82* ℓ=1300	35	0,51кг
		20	л.21	Ф6 А I ГОСТ 5781-82* ℓ общ	п.м. 66,6	т п. м 0,222кг
		21*	л.21	ℓ=270	6	0,06кг
		22*	л.21	ℓ=200	19	0,04кг
		23*	л.21	ℓ=250	5	0,06кг
				Материалы		
				Бетон класса В 12,5	15,3	м³

* Позиции 21,22,23 см. ведомость деталей на данном листе

1. Общие указания см. листы 9,13.
2. Схему расположения фундаментов см. листы 8,12
3. Данный лист рассматривать совместно с листом 21.

Ведомость расхода стали на элемент, кг

Марка элемента	Изделия арматурные								Изделия закладные							Общий расход
	Арматура класса								Прокат				Арматура класса			
	А I			А III					Вст. 3 кп. 2				А III			
	ГОСТ 5781-82*							Всего	ГОСТ 19903-74		ГОСТ 103-76		ГОСТ 5781-82*		Всего	
	ф6	ф8	Итого	ф6	ф8	ф10	Итого		С12	∠50×5	100×8	Итого	ф8			
ФОм 12	16,2	17,9	34,1	7,6	5,6	134,7	147,9	182,0	16,0	8,0	12,6	36,6	3,2		39,8	221,8

Привязан

Инв. №

Инв. № подл. | Подпись и дата | Взам. инв. №

Нач. отд.	Алексеев			ТП 405-7-4.86 КЖ
Гл. спец.	Арагель			
Рук. гр.	Керженер			Цех по ремонту автомобильных шин.
Ст. инж.	Гуравель			Фундамент ФОм 12
Н. контр.	Арагель			ГПИ Резинопроект г. Москва

Стадия	Лист	Листов
РП	20	

Типовой проект Альбом III

Согласовано

Инв. № подл. | Подпись и дата | Взам. инв. №

4-4

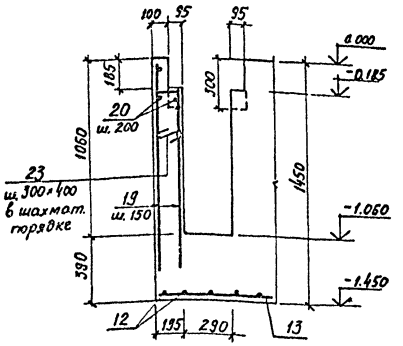

5-5

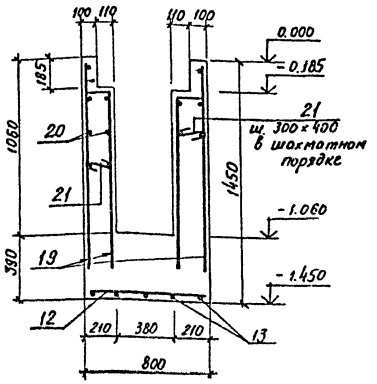

Схема расположения нижних сеток подошвы фундамента ФОм 12

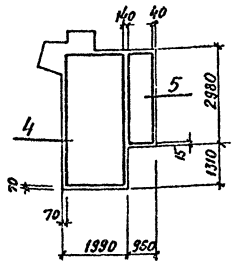

Схема расположения верхних сеток подошвы фундамента ФОм 12

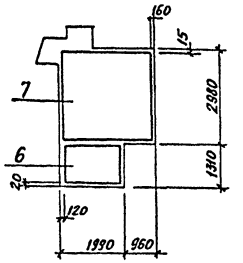

Схема расположения нижних сеток верхней части фундамента ФОм 12

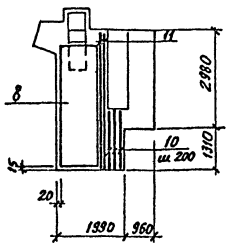

Схема расположения верхних сеток верхней части фундамента ФОм 12

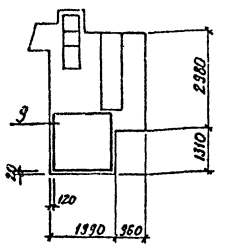

8-8

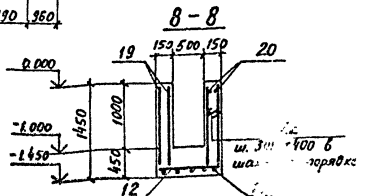

ФОм 19

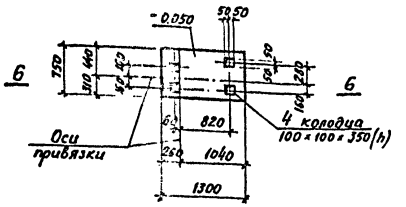

6-6

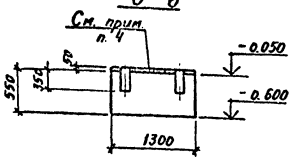

ФОм 18

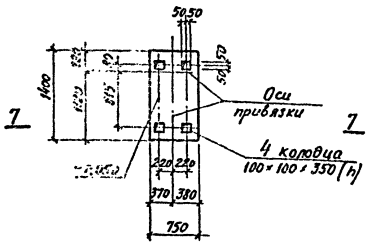

7-7

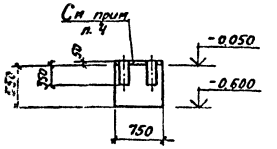

Узел

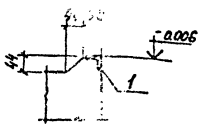

Спецификация фундаментов ФОм 18, ФОм 19

Формат	Зона	Позиция	Обозначение	Наименование	Кол.	Масса ед.
				ФОм 18		
				Материалы		
				Бетон класса В12,5	0,63	м³
				ФОм 19		
				Материалы		
				Бетон класса В12,5	0,58	м³

1. Общие указания см. листы 9, 11, 13
2. Схему расположения фундаментов см. листы 8, 10, 12
3. Данный лист рассматривать совместно с листом 20
4. При монтаже оборудования выполнить подливку цементным раствором класса В12,5. Толщина подливки указана на сечениях фундаментов

Привязан

Инв. №

ТП 805-1-4.86

Нач. отд.	Алексеев		
Гл. констр.	Драгель		
Рук. гр.	Керзнер		
Ст. инж.	Журавель		
Н. контр.	Драгель		

Цех по ремонту автомобильных шин

Стадия	Лист	Листов
РП	21	

Фундамент ФОм 12 (продолжение). Фундаменты ФОм 18, ФОм 19

Минпроект г. Москва

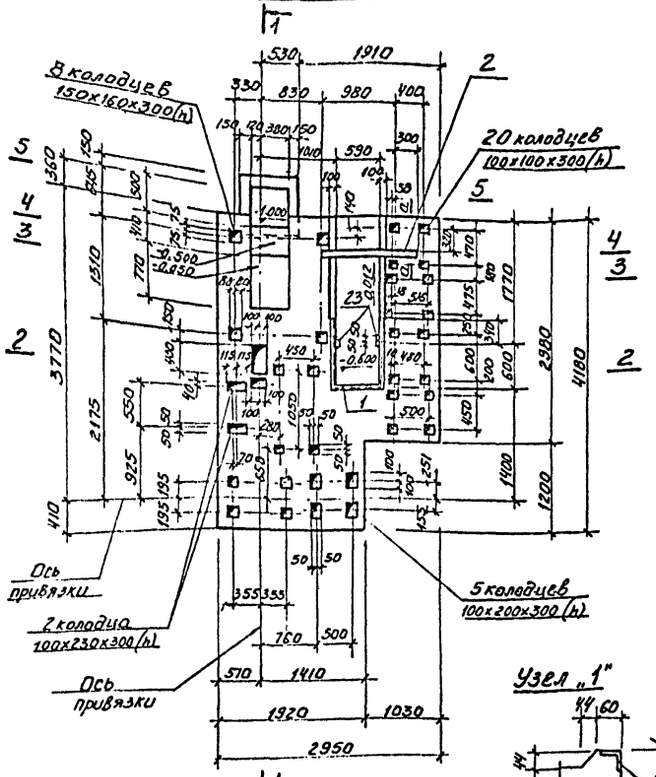

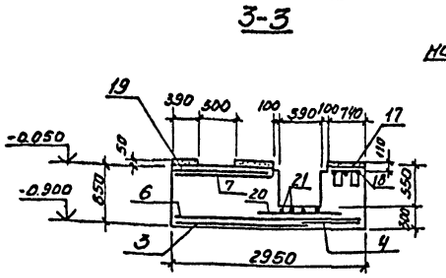

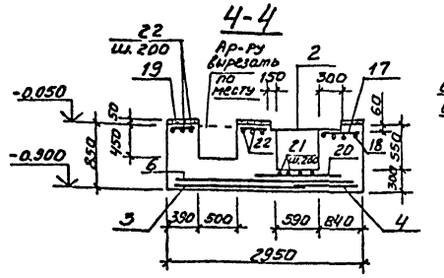

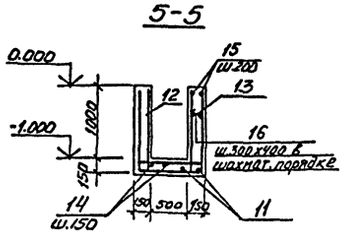

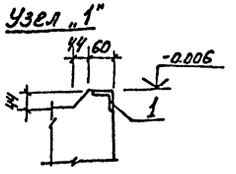

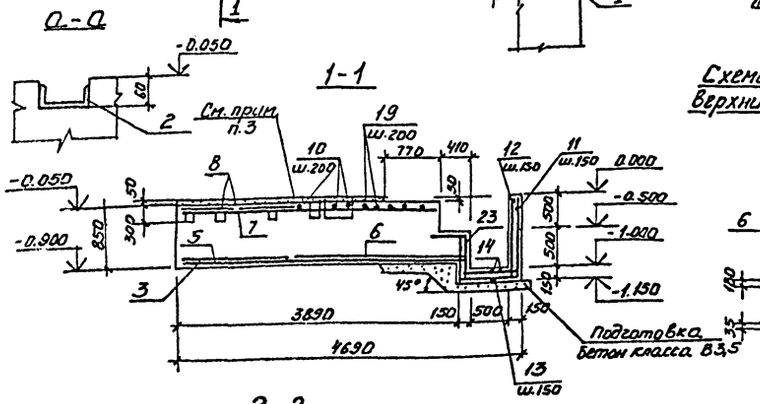

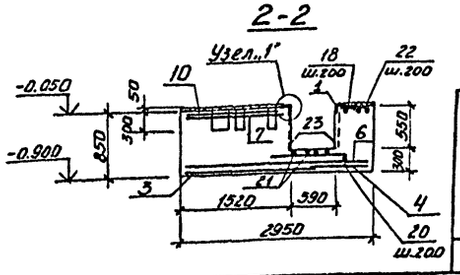

Схема расположения нижних сеток подошвы ф-та

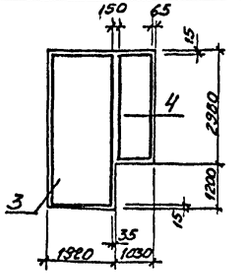

Схема расположения нижних сеток в верхней части ф-та

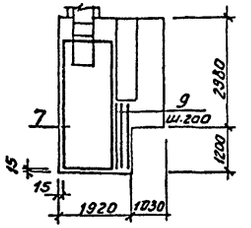

Схема расположения верхних сеток в верхней части ф-та.

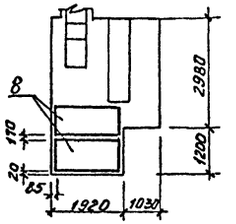

Схема расположения верхних сеток подошвы ф-та.

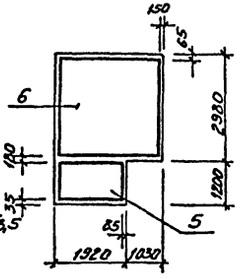

Спецификация фундамента ФОм 13

Форм.	Зона	Позиц.	Обозначение	Наименование		Примеч.
				ФОм 13		
				Сборочные единицы		
		1	3.400-6/76	Изделие закладное МН4-46	п.м. 2,8	1п.м. 4,38кг
		2	л.22	[12 гост 8240-72* ℓ=1300	1	16,0кг
		23	3.400-6/76	Изделие закладное МН1-7	п.м. 0,96	1п.м. 7,3кг
				Сетки арматурные		
		3	1.410-3 в.1	1С $\frac{10 А III}{6 А III}$ 185х415	1	28,5кг
		4	1.410-3 в.1	1С $\frac{10 А III}{6 А III}$ 85х295	1	10,0кг
		5	1.410-3 в.1	1С $\frac{10 А III}{6 А III}$ 105х175	1	7,2кг
		6	1.410-3 в.1	1С $\frac{10 А III}{8 А III}$ 285х265	1	30,1кг
		7	1.410-3 в.1	1С $\frac{10 А III}{6 А III}$ 125х355	1	17,0кг
		8	1.410-3 в.1	1С $\frac{10 А III}{6 А III}$ 85х175	2	6,0кг
				Детали		
		9	л.22	ф10АIII гост 5781-82* ℓ=1880	4	1,16кг
		10	л.22	ℓ=1490	5	0,92кг
		11*	л.22	ф8АI гост 5781-82* ℓ=2450	6	0,97кг
		12	л.22	ℓ=1100	12	0,43кг
		13*	л.22	ℓ=2950	4	1,17кг
		14	л.22	ℓ=770	8	0,3кг
		15	л.22	ф6АI гост 5781-82* ℓ=общ.д.л.	п.м. 24,0	1п.м. 0,222
		16*	л.22	ℓ=200	24	0,04кг
		17	л.22	ф10АIII гост 5781-82* ℓ=690	7	0,43кг
		18	л.22	ℓ=2950	3	1,82кг
		19	л.22	ℓ=1390	6	0,86кг
		20	л.22	ℓ=1200	12	0,74кг
		21	л.22	ℓ=8550	4	1,57кг
		22	л.22	ℓ=800	11	0,49кг
		23*	л.22	ф8АI гост 5781-82* ℓ=1300	4	0,52кг
				Материалы		
				Бетон класса В12,5	9,3	м³

* Позиции 11,13,16,23 см. ведомость деталей на данном листе.
1. Общие указания см. лист 9.
2. Схему расположения фундаментов см. лист 8.
3. При монтаже оборудования выполнить подливку цементным раствором класса В12,5 толщиной 50 мм

Ведомость деталей

Поз.	Эскиз
11	600 750 1100
13	1100 750 1100
16	110
23	700 600

Ведомость расхода стали на элемент, кг

Марка элемента	Изделия арматурные								Изделия закладные							Общий расход
	Арматура класса							Всего	Прокат				Арматура класса		Всего	
	АI			АIII					Вст 3кп2				АIII			
	ГОСТ 5781-82*								ГОСТ 8240-72	ГОСТ 8509-72	ГОСТ 103-76	Итого	ГОСТ 5781-82*			
	ф6	ф8	Итого	ф6	ф8	ф10	Итого		[12	∠50х5	-100х8		ф8			
ФОм 13	6,3	19,8	26,1	7,4	5,6	135,2	148,2	174,3	13,5	10,6	6,3	30,4	2,6		33,0	207,3

Привязан

Инв. №

Нач.отд.	Алексеев		2006
Гл.констр.	Драгель		
Рук.гр.	Кержнер		
Ст.инж.	Куравель		
Н.контр.	Драгель		

ТП 405-7-4.86 КЖ

Цех по ремонту автомобильных шин.

Стадия	Лист	Листов
РП	22	

Фундамент ФОм 13

ГПИ Резинопроект г. Москва

Типовой проект

Согласовано

Инв. № подл. | Подпись и дата | Взам. инв. №

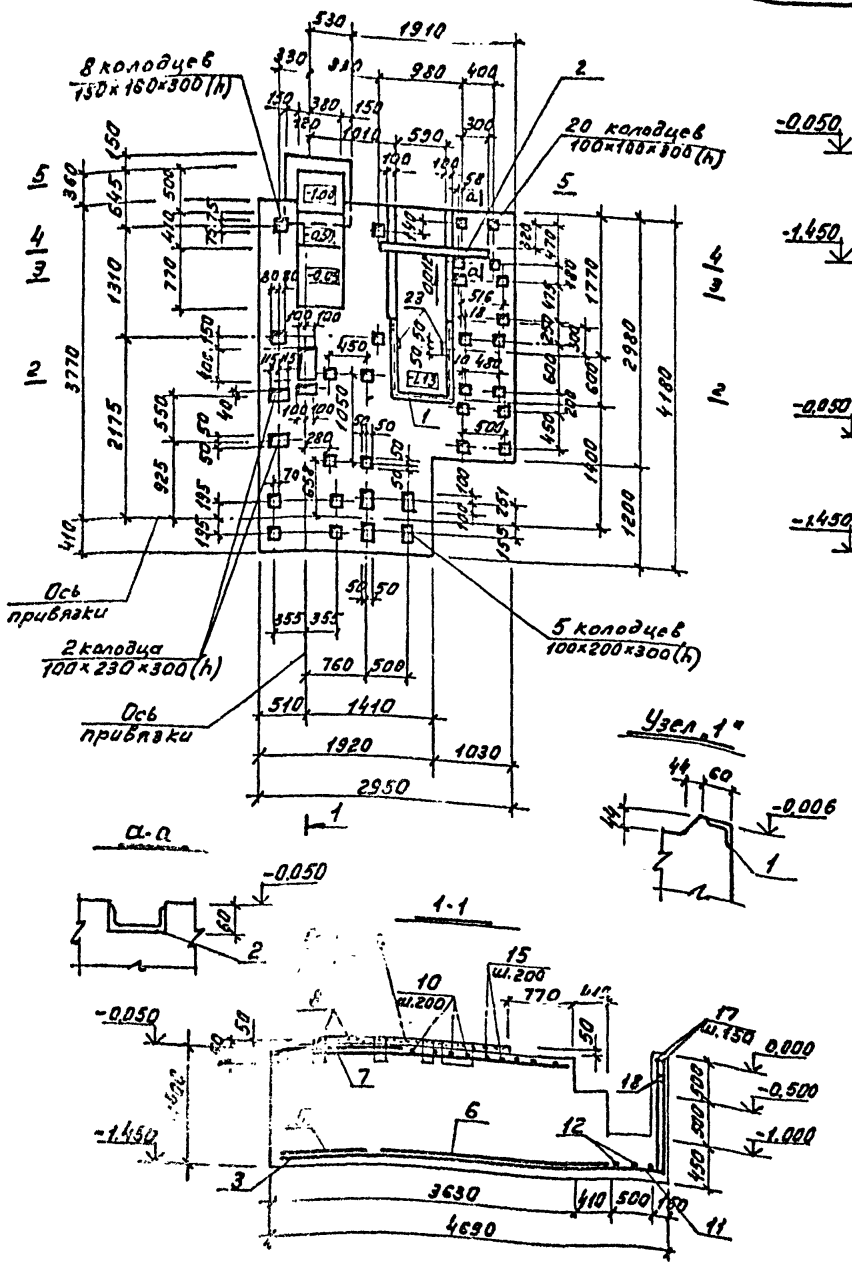

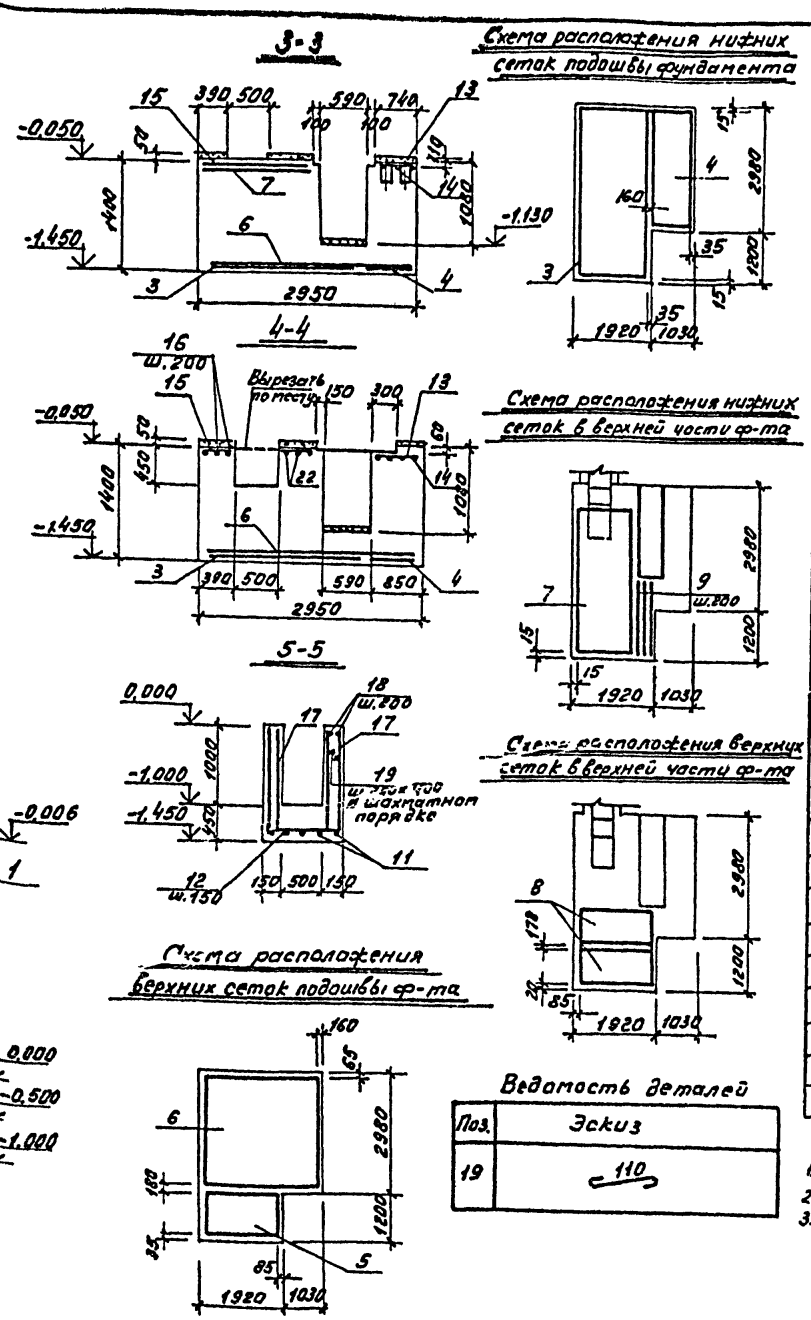

Схема расположения нижних сеток подошвы фундамента

Схема расположения нижних сеток в верхней части ф-та

Схема расположения верхних сеток в верхней части ф-та

Схема расположения верхних сеток подошвы ф-та

Ведомость деталей

Поз.	Эскиз
19	110

Формат	Зона	Позиция	Обозначение	Наименование	Кол. шт.	Масса ед. кг	Примечание
				ФОМ 13а			
				Сборочные единицы			
		1	3.400-6/76	Изделия закладные М4-46	п.м 2.6	4.38	
		2	л.23	[12 ГОСТ 8240-72*, ℓ=1300	1	16.[illegible]	
		23	3.400-6/76	Изделия закладные МИ1-7	п.м 0.76	7.3	
				Сетки арматурные			
		3	1.410-3 в.1	1с 10А III / 6А III 185×415	1	28.5	
		4	1.410-3 в.1	1с 10А III / 6А III 85×295	1	13.0	
		5	1.410-3 в.1	1с 10А III / 6А III 105×175	1	7.2	
		6	1.410-3 в.1	1с 10А III / 8А III 285×265	1	30.1	
		7	1.410-3 в.1	1с 10А III / 6А III 125×355	1	17.0	
		8	1.410-3 в.1	1с 10А III / 6А III 85×175	2	6.0	
				Детали			
				10А III ГОСТ 5781-82*			
		9	л.23	ℓ=1880	4	1.16	
		10	л.23	ℓ=1490	5	0.92	
		11	л.23	ℓ=950	4	0.59	
		[illegible]	л.23	ℓ=770	4	0.48	
		13	л.23	ℓ=690	7	0.43	
		14	л.23	ℓ=2950	3	1.82	
		15	л.23	ℓ=1390	6	0.86	
		16	л.23	ℓ=800	11	0.47	
				8А I ГОСТ 5781-82*			
		17	л.23	ℓ=1300	20	[illegible]	
			л.23	6А I ГОСТ 5781-82*			
		18	л.23	ℓ общ*	п.м 24.0	[illegible]	
		19*	л.23	ℓ=200	24	[illegible]	
				Материалы			
				Бетон класса В 12.5	14.6	м³	

1. Общие указания см. лист 1
2. Схему расположения фундаментов см. лист 10
3. При монтаже оборудования выполнить подливку цементным раствором класса В 12.5 толщиной 50мм

Ведомость расхода стали на элемент, кг

Марка элемента	Изделия арматурные								Изделия закладные								Общий расход
	Арматура класса							Всего	Прокат				Арматура класса		Всего		
	А I			А II					Вст 3 кп 2				А III				
	ГОСТ 5781-82*			ГОСТ 5781-82*					ГОСТ 8240-72	ГОСТ 8509-72	ГОСТ 103-76*		ГОСТ 5781-82*				
	ф6	ф8	Итого	ф6	ф8	ф10	Итого		[12	150×5	-100×8	Итого	ф8	Итого			
ФОМ 13а	6.3	10.2	16.5	7.4	5.6	124.2	137.2	153.7	13.5	9.8	6.3	29.6	2.6	2.6	32.2		185.9

Привязан

ТП 405-7-4.86

Нач. отд.	Алексеев	[signature]	2003
Гл. конф.	Драгель	[signature]	
Рук. гр.	Керхнер	[signature]	
Инж.	Данильчук	[signature]	
Ст. техн.	Костылева	[signature]	
Н. контр.	Драгель	[signature]	

Цех по ремонту автомобильных шин

Фундамент ФОМ 13а

Стадия	Лист	Листов

Инв. № подл. | Подпись и дата | Взам. инв. №

Альбом III

Типовой проект

Альбом III

Типовой проект

Согласовано

Инв. № подл. | Подпись и дата | Взам. инв. №

ФОм 15

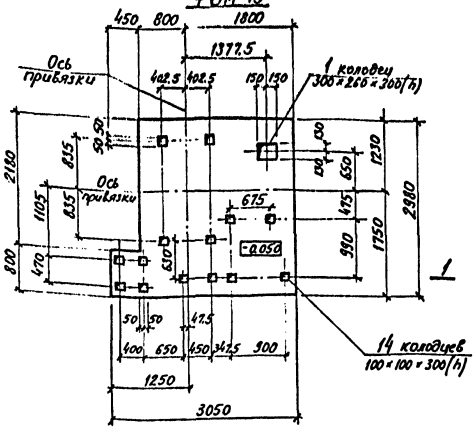

ФОм 16

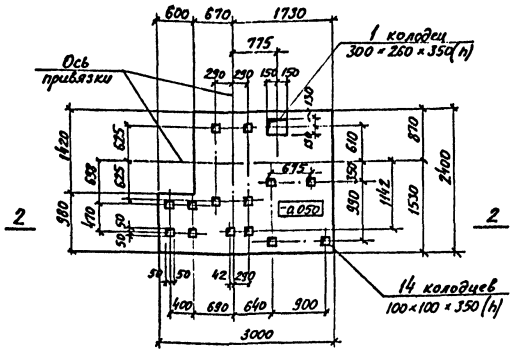

1 - 1

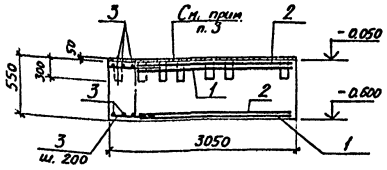

2 - 2

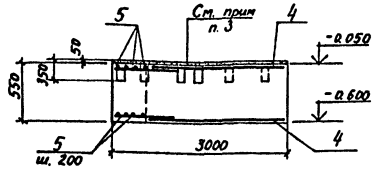

Спецификация фундаментов ФОм 15, ФОм 16

Форм.	Зона	Позиц.	Обозначение	Наименование	К-во	Приме-чание
				ФОм 15		
				Сборочные единицы		
				Сетки арматурные		
		1	1.410-3 в.1	1с $\frac{10AIII}{8AIII}$ 245×295	2	28,5 кг
		2	1.410-3 в.1	1с $\frac{10AIII}{8AIII}$ 285×235	2	26,3 кг
				Детали		
				ф10AIII ГОСТ 5781-82*		
		3	л.24	С-770	16	0,48 кг
				Материалы		
				Бетон класса В12,5	4,9	м³
				ФОм 16		
				Сборочные единицы		
				Сетки арматурные		
		4	1.410-3 в.1	2С $\frac{10AIII}{10AIII}$ 235×235	2	34,8 кг
				Детали		
				ф10AIII ГОСТ 5781-82*		
		5	л.24	С-950	20	0,59 кг
				Материалы		
				Бетон класса В12,5	3,8	м³

Схема расположения нижних сеток подошвы и верхней части фундамента ФОм 15

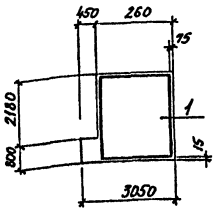

Схема расположения верхних сеток подошвы и верхней части фундамента ФОм 15

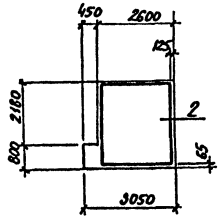

Схема расположения верхних и нижних сеток фундамента ФОм 16

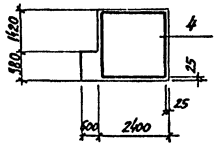

1. Общие указания см. листы 9, 11, 13
2. Схему расположения фундаментов см. лист 8, 10, 12
3. При монтаже оборудования выполнить подливку цементным раствором класса В12,5 толщиной 50 мм.

Ведомость расхода стали на элемент, кг

Марка элемента	Изделия арматурные					Общий расход
	Арматура класса AIII ГОСТ 5781-82*			Итого	Всего	
	ф8	ф10				
ФОм 15	18,6	98,7		117,3	117,3	117,3
ФОм 16		81,4		81,4	81,4	81,4

Привязан

Инв. №

ТП 405-7-4.86 КЖС

Нач. отд.	Алексеев		
Гл. конс.	Драгель		
Рук. гр.	Керженер		
Ст. инж.	Журавель		
Н. контр.	Драгель		

Цех по ремонту автомобильных шин

Стадия: РП | Лист: 24 | Листов:

Фундаменты ФОм 15 ФОм 16

ГПИ Резинопроект г. Москва

Ч 1 Альбом III

Типовой проект.

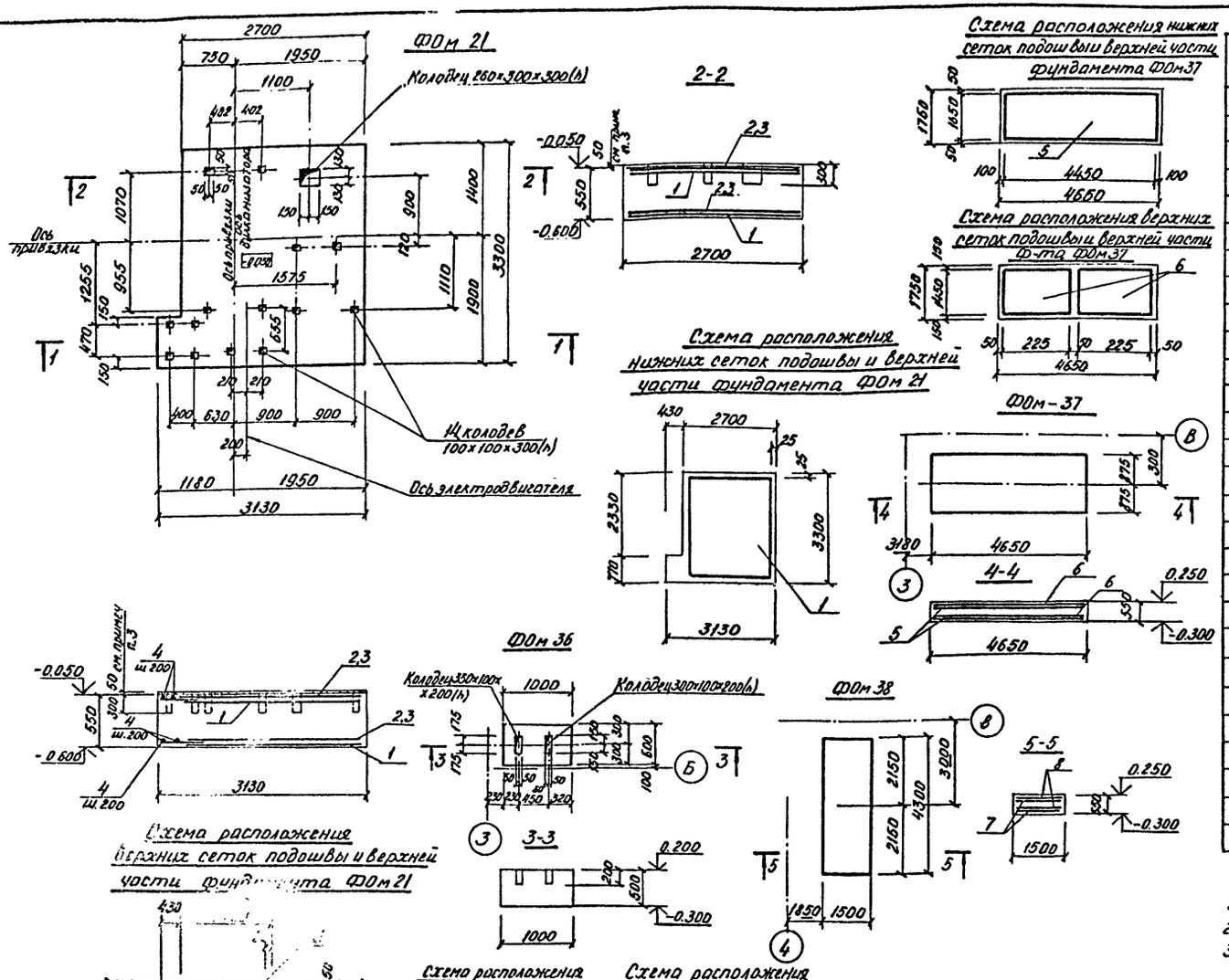

Спецификация фундаментов ФОм 21, ФОм 36 ÷ ФОм 38.

	Обозначение	Наименование	Кол.	Примечание.
		ФОм 21		
		Сборочные единицы		
		Сетки арматурные		
1	1.410-3 в.1	1С $\frac{10А III}{8А III}$ 265×325	1	34,4 кг
2	1.410-3 в.1	1С $\frac{10А III}{8А III}$ 145×265	1	14,7 кг
3	1.410-3 в.1	1С $\frac{10А III}{8А III}$ 165×265	1	16,5 кг
		Детали:		
4		ф 10А III ГОСТ 5781-82*		
		ℓ = 740	16	0,46 кг
		Материал		
		Бетон класса В12,5	5,6	м³
		ФОм 36		
		Материал:		
		Бетон класса В 12,5	0,3	м³
		ФОм 37		
		Сборочные единицы:		
5	1.410-3 в.1	1С $\frac{10А III}{6А III}$ 165×445	2	27,6 кг
6	1.410-3 в.1	1С $\frac{10А III}{8А III}$ 225×145	2	13,4 кг
		Материал:		
		Бетон класса В 12,5	4,5	
		ФОм 38		
		Сборочные единицы:		
7	1.410-3 в.1	1С $\frac{10А III}{6А III}$ 145×415	2	[illegible]
8	1.410-3 в.1	1С $\frac{10А III}{8А III}$ 205×145	2	[illegible]
		Материал:		
		Бетон класса В 12,5	3,6	м³

1. Общие данные см. лист 1.
2. Схему расположения фундаментов под оборудование см. л. 12.
3. При монтаже оборудования выполнить подливку цементным раствором класса В12,5 толщ. 50 мм.

Ведомость расхода стали на элемент, кг

Марка элемента	Изделия арматурные					Общий расход.
	Арматура класса А III ГОСТ 5781-82*				Всего	
	ф6	ф8	ф10	Итого		
ФОм 21		9,7	63,3	73,0	73,0	73,0
ФОм 37	5,8	5,4	70,8	82,0	82,0	82,0
ФОм 38	4,6	4,8	60,6	70,0	70,0	70,0

Привязан:

Инв. №

Нач. отд.	Алексеев		2007
Гл. констр.	Драгель		
Рук. гр.	Кержнер		
Инжен.	Данильчук		
Ст. техн.	Костылева		
Н. контр.	Драгель		

ТП 405-7-4.86 КЖС

Цех по ремонту автомобильных шин.

Фундаменты ФОм 21, ФОм 36, ФОм 37, ФОм 38

Стадия	Лист	Листов
РП	25	

ГПИ Резинопроект г. Москва.

Согласовано

Инв. № подл. | Подпись и дата | Взам. инв. №

Ч.1 Альбом III

Типовой проект

Согласовано

Инв. № подл. | Подпись и дата | Взам. инв. №

ФОм 30

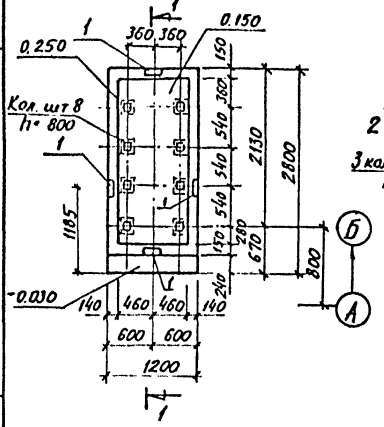

ФОм

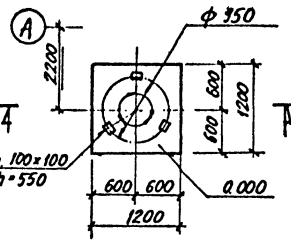

ФОм 33

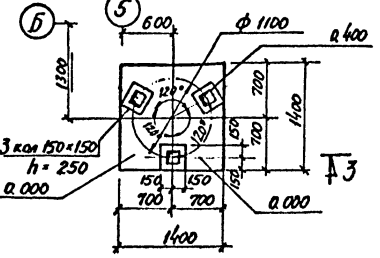

2-2

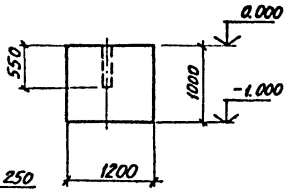

3-3

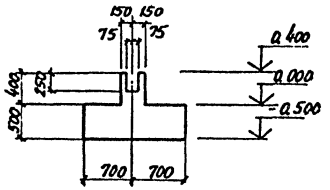

1-1

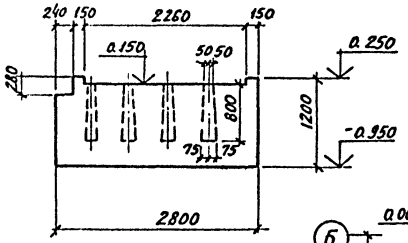

ФОм 32

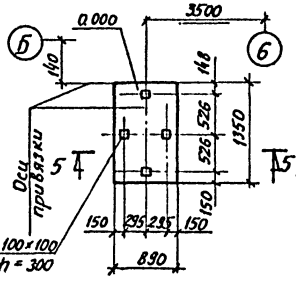

ФОм 35

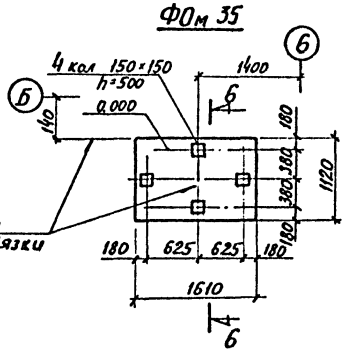

ФОм 34

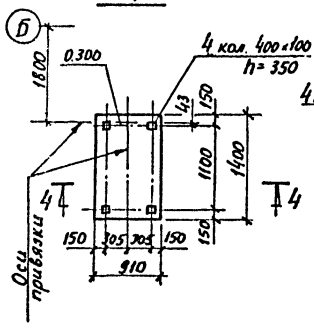

4-4

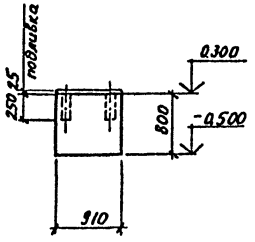

5-5

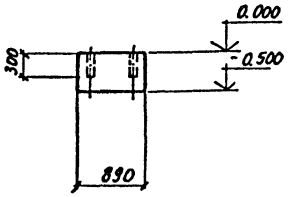

6-6

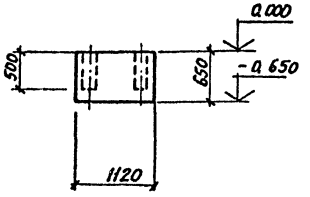

Спецификация к фундаментам ФОм 30÷ФОм 35

Формат	Зона	Позиция	Наименование	Обозначение	Количество на ФОм 30	31	32	33	34	35	Примеч
				Сборочные единицы							
				Изделия закладные							
		1	3.400-6/76	МИ 1-19	4						2,4 кг
				Материалы							
				Бетон класса В 12.5	3,7	1,4	0,60	1,1	1,0	1,2	м³

Ведомость расхода стали на элемент, кг

Марка элемента	Изделия закладные						Всего	Общий расход
	Арматура класса А-III			Прокат марки ВСт3-кп2				
	ГОСТ 5781-82*			ГОСТ 103-76*				
	ф10		Итого	8×120		Итого		
ФОм 30	3,6		3,6	6,0		6,0	9,6	9,6

1. Схему расположения фундаментов см. на листах 8, 10, 12
2. Под подошвой фундаментов выполнить подготовку из бетона класса В 3,5. Под подошвой фундамента ФОм 31, кроме того выполнить подушку из песка до расчетной глубины промерзания. Подготовка в сечениях условно не показана
3. Бетонирование фундаментов производить после письменного подтверждения заказчика об отсутствии изменений в поставляемом оборудовании
4. Подливку при монтаже оборудования выполнять из цементного раствора класса В-12,5.

Привязан

Инв. №

			ТП 405-7-4.86	КЖ
Нач. отд.	Алексеев			
Гл. констр.	Арагель		Цех по ремонту автомобильных шин	Стадия: РП; Лист: 26; Листов:
Рук. гр.	Керзнер			
Инженер	Домильчук		Фундаменты ФОм 30÷ФОм 35	ГПИ Резинопроект г. Москва
Нормоконтр.	Арагель			

41 Альбом III

Типовой проект

Согласовано

Взам. инв. №

Подпись и дата

Инв. № подл.

Схема расположения приямков трансформаторной подстанции

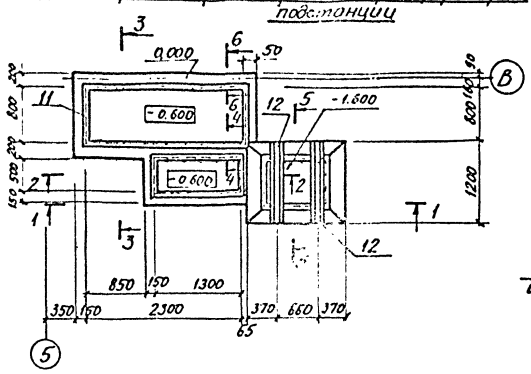

2-2

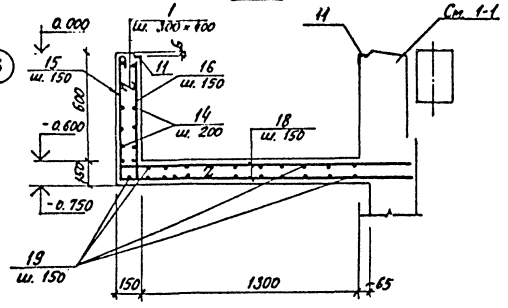

4-4

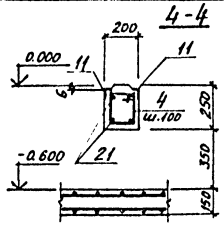

6-6

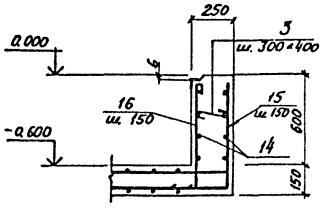

План подготовки под приямки

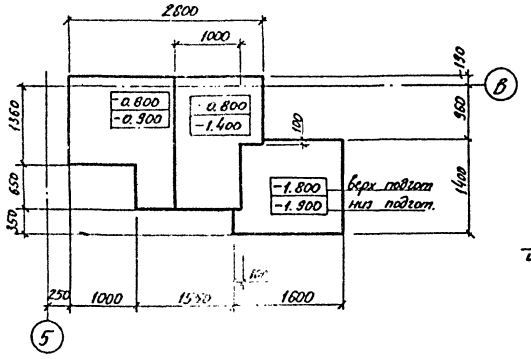

3-3

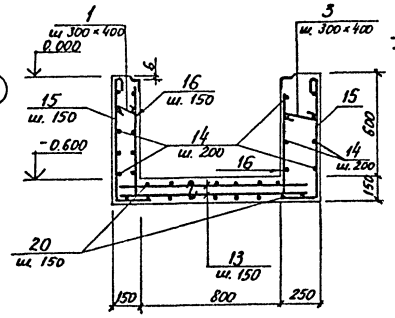

1-1

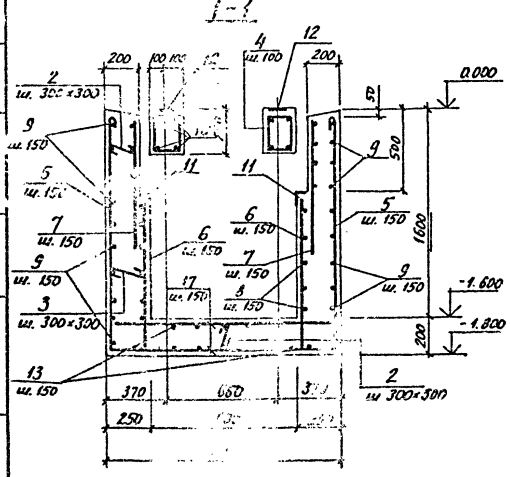

5-5

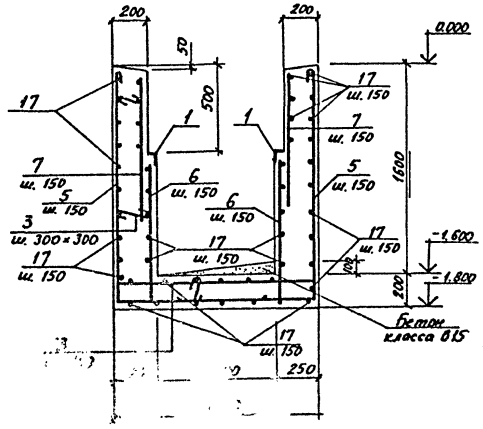

Ведомость деталей

Поз	Эскиз
1	130
2	180
3	230
4	230 180
5	250 1750
6	100 1250
8	100 750 100
9	250 1150 250
10	400 1150 400
15	280 700
16	150 700

Формат	Зона	Позиция	Обозначение	Наименование	Кол.	Примечание
				Сборочные единицы		
				Изделия закладные		
		11	3.400-6/76	МИ 4-46	14,0 п.м	4,4 кг
		12	3.400-6/76	МИ 4-7	2,4 п.м	7,3 кг
				Де[illegible]		
				ф6АI ГОСТ 5781-82*		
		1*	л.27	l=220	30	0,049 кг
		2*	л.27	l=270	72	0,05[illegible] кг
		3*	л.27	l=320	80	0,0[illegible] кг
		4*	л.27	l=970	40	0,21 кг
		14	л.27	по месту	70,0 п.м	0,22 кг
				ф8АI ГОСТ 5781-82*		
		5*	л.27	l=2060	38	0,81 кг
		6*	л.27	l=1350	24	0,53 кг
		7	л.27	l=800	26	0,32 кг
		8*	л.27	l=950	16	0,[illegible]
		9*	л.27	l=1650	22	0,[illegible]
		13	л.27	l=1150	30	
		15*	л.27	l=1040	5[illegible]	
		16*	л.27	l=910	17	0,36 кг
		17	л.27	l=1350	62	0,53 кг
		18	л.27	l=1760	10	0,70 кг
		19	л.27	l=1850	19	0,73 кг
		20	л.27	l=2550	15	1,0 кг
				ф14АIII ГОСТ 5781-82*		
		10*	л.27	l=1950	8	2,4 кг
		21	л.27	l=2400	4	2,9 кг
				Материалы		
				Бетон класса В3,5	1,9	м³
				Бетон класса В15	2,7	м³

* - Позиции 1÷6, 8÷10, 15, 16 см. ведомость деталей

1. Ведомость расхода стали на приямки см. на листе [illegible]
2. Перед началом строительных работ получить подтверждение заказчика о реально заказанном оборудовании

Привязан

Инв. №

ТП 405-7-4.86 - КЭС

Нач. отд.	Алексеев	[illegible]	2097
Гл. контр.	Др[illegible]	[illegible]	
Рук. гр.	Ке[illegible]	[illegible]	
Ст. техн.	Кос[illegible]	[illegible]	
Н. контр.	Др[illegible]	[illegible]	

Цех по ремонту автомобильных ш[illegible]

Схема расположения приямков трансформат[illegible] подстанции

Стадия	Лист	Листов
РП	27	

Резинопроект [illegible]

Т. 1 Альбом III

Типовой проект

Схема расположения ленточных фундаментов под стены сушильной камеры

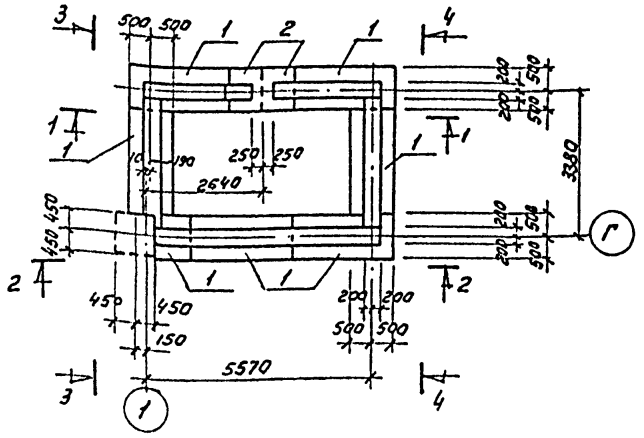

Схема расположения брусковых перемычек на отм. 4.000

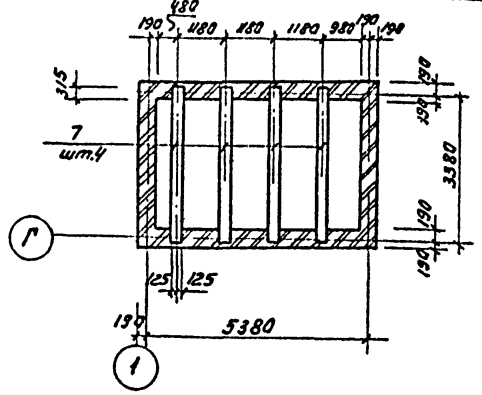

Схема расположения плит перекрытия на отм. 4.000

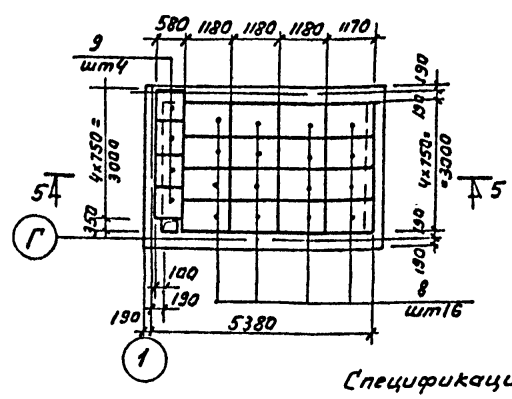

5-5

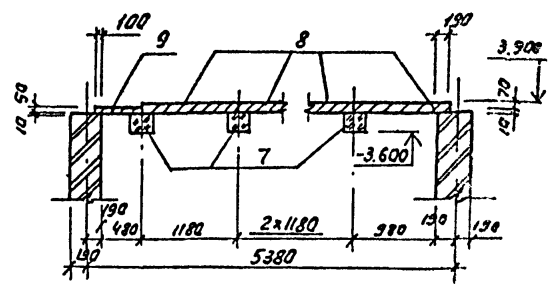

1-1

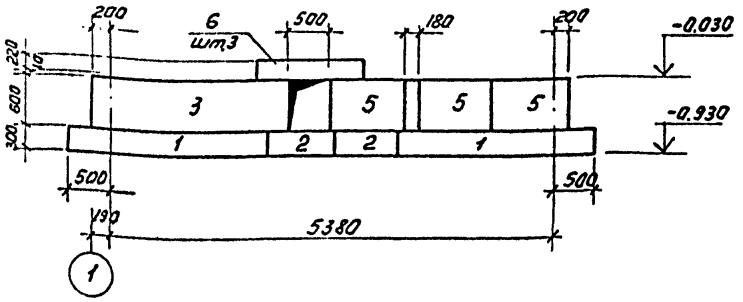

3-3

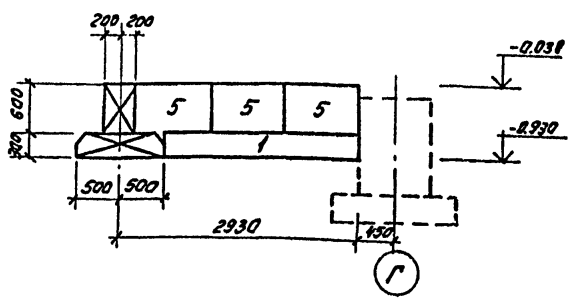

2-2

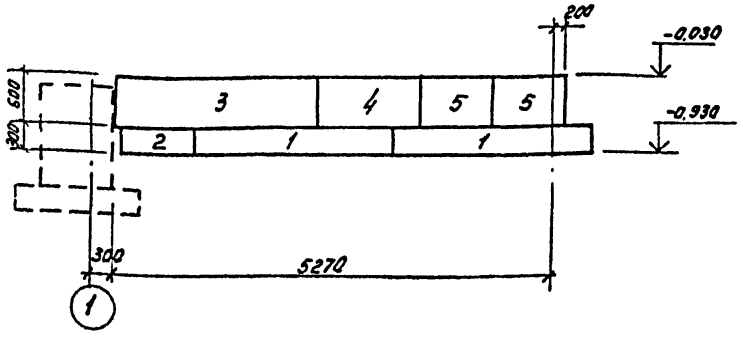

4-4

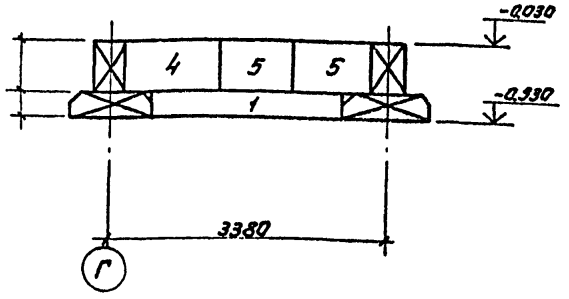

Спецификация к схемам расположения элементов.

Марка позиц.	Обозначение	Наименование	Кол.	Масса ед. кг.	Примеч.
	Схема расположения ленточных фундаментов под стены сушилки				
1	ГОСТ 13580-80	ФЛ 10.24-1	6	1520	
2	ГОСТ 13580-80	ФЛ 10.8-1	3	495	
3	ГОСТ 13579-78	ФБС 24.4.6-Т	2	1300	
4	ГОСТ 13579-78	ФБС 12.4.6-Т	2	640	
5	ГОСТ 13579-78	ФБС 9.4.6-Т	10	470	
6	1.038.1-1 вып.1	ЗПБ 13-37	3	85	
	Схема расположения брусковых перемычек на отм. 4.000				
7	1.038.1-1 вып.1	5ПБ 36-20	4	500	
	Схема расположения плит перекрытия				
8	3.006.1-2/82 вып.1.2	П7д-3	16	150	
9	3.006.1-2/82 вып.1.2	П3-8	4	50	

1. Нижние фундаментные блоки-подушки ленточных фундаментов уложить на песчаную подготовку толщиной 100мм.
2. Блоки стен подвала уложить с перевязкой швов. Глубина перевязки должна быть не менее 240мм.
3. Монолитные бетонные участки между блоками выполнить из бетона класса В 7,5
4. Кладку фундаментных бблоков вести на растворе класса В 1,5. Перемычки и плиты укладывать на слой свежеуложенного раствора класса В 3,5.

Ведомость расхода стали на элемент, кг.

Общий расход	Изделия арматурные							Изделия закладные										Общий расход
	Арматура класса						Всего	Арматура класса			Прокат марки						Всего	
	А-I			А-III				А-III			ВСт3 кп2							
	ГОСТ 5781-82*							ГОСТ 5781-81*			ГОСТ 8509-72*			ГОСТ 103-76*				
	ф6	ф8	Итого	ф14		Итого		ф8		Итого	L50x5		Итого	8x100		Итого		
Приямки трансф. подст.	38,2	195,0	232,8	30,8		30,8	264,0	10,8		10,8	53,2		53,2	15,1		15,1	79,1	343,1

Привязан

Инв. №

Нач.отд.	Алексеев		
Гл. кон.	Драгель		
Рук.гр.	Кержнер		
Инж.			
Н.контр.	Драгель		

ТП 405-7-4.86 КЖ

Цех по ремонту автомобильных шин

Стадия	Лист	Листов
РП	28	

Схемы расположения ленточных фундаментов и перекрытия сушильн. камеры.

ГПИ Резинопроект г. Москва

Инв. № подл. | Подпись и дата | Взам. инв. №

Типовой проект т.1 Альбом III

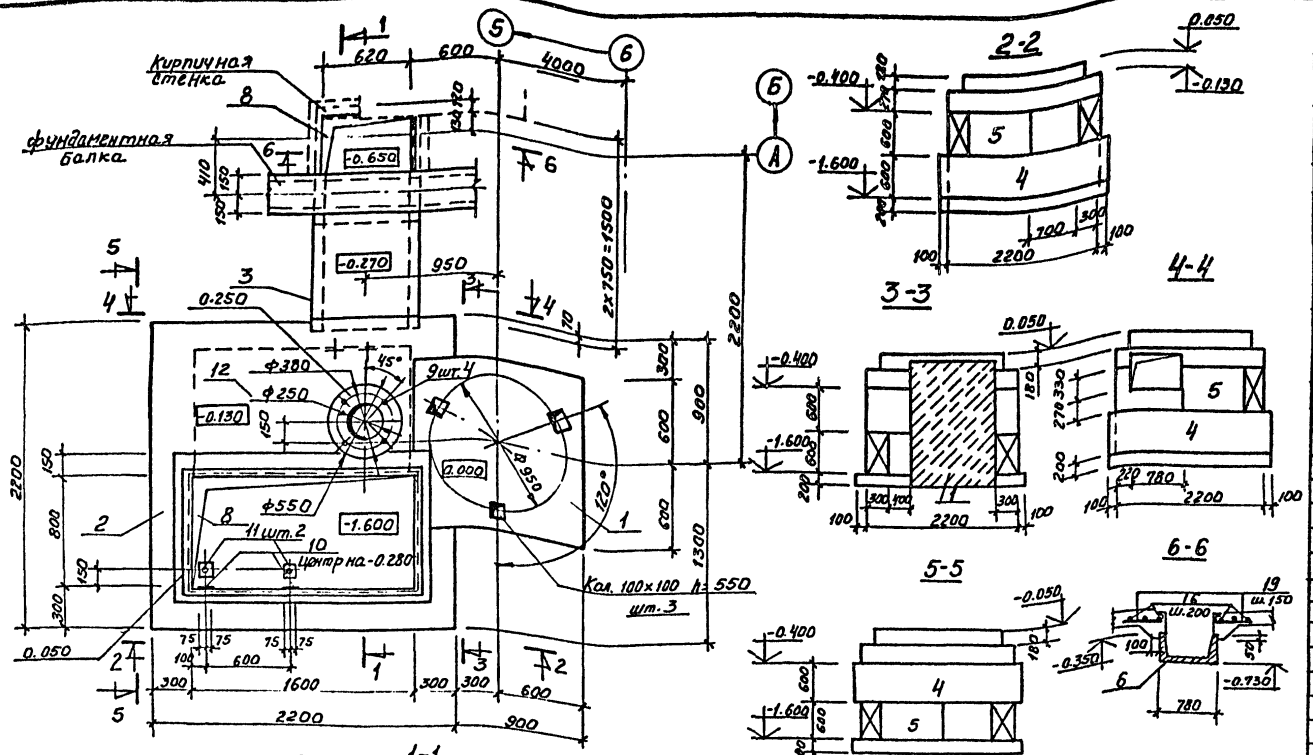

Ведомость деталей

Поз.	Эскиз
15	230, 130
18	130

Ведомость расхода стали на элемент, кг.

Марка элемента	Изделия арматурные									Изделия закладные									Общий расход
	Арматура класса								Всего	Арматура класса	Прокат марки							Всего	
	A-I ГОСТ 5781-82*			A-III			Bp-1 ГОСТ 6727-80			A III ГОСТ 5781-82*	Ст3кп2 ГОСТ 8509-72		ГОСТ 103-76*			ГОСТ 24379.1-80			
	ф6	ф8	Итого	ф12		Итого	ф4	ф5	Итого		ф8		Итого	63×6	Итого	6×150	8×150	Итого	М12		Итого		
ПР2	6,9		6,9	115,6		115,6		4,0	4,0	126,5	5,8		5,8	30,2	30,2	2,2	4,6	6,8	4,0		4,0	46,8	173,3
К1		2,6	2,6				0,69		0,69	3,3	1,5		1,5	9,7	9,7							11,2	14,5

Спецификация к фрагменту 1 схемы расположения фундаментов под оборудование и каналов.

Марка поз.	Обозначение	Наименование	Кол.	Масса ед. кг	Примечание
1	лист 29	фундамент ФОМ31а	1		
2	лист 29	Приямок ПР2	1		
3	лист 29	Канал К1	1		

Спецификация фундамента, приямка и канала

Обозначение	Наименование	Кол.	Примечание
	ФОМ31а		
	Материалы		
	Бетон класса В12,5	2,6	м³
	Приямок ПР2		
	Сборочные единицы		
ГОСТ 13579-78	ФБС 24.3.6-Т	3	970кг
ГОСТ 13579-78	ФБС 9.3.6-Т	3	350кг
3.400-6/76	Изделие закл. МИ 4-20	5,3 п.м	6,6кг
ГОСТ 24379.1-80	Болт 1.1 М16×500	4	1,0кг
3.400-6/76	Изделие закл. МИ1-22	2	2,7кг
3.400-6/76	Изделие закл. МИ1-21	2	1,2кг
ГОСТ 8478-81	Сетка 5Вр1-100 / 5Вр1-100 1510×800 30 кг	1	4,0кг
	Детали		
	ф12 А III ГОСТ 5781-82*		
л.29	ℓ=1650	2	1,4кг
л.29	ℓ=2000	2	1,8кг
л.29	ℓ=2330	52	2,1кг
	ф6 АI ГОСТ 5781-82*		
л.29	ℓ=870	17	0,19кг
л.29	ℓ=220	75	0,049кг
	Материалы		
	Бетон класса В12,5	2,3	м³
	Канал К1		
	Сборочные единицы		
3.006.1-2/82 вып.1-1	Лоток Л3g-8	2	190кг
3.006.1-2/82 вып.1-2	Плита П5g-8	1	100кг
3.400-6/76	Изделие закл. МИ4-29	1,7 п.м	6,6кг
	Детали		
л.29	ф48 I ГОСТ 6727-80 плоскость	3,0 п.м	0,099кг
л.29	ф6 АI ГОСТ 5781-82* ℓ=500	13	0,20кг
	Материалы		
	Бетон класса В12,5	0,10	м³

* поз. 15,18 см. ведомость деталей

1. Схему расположения фундаментов под оборудование и каналов см. на листах 8,10,12.

Привязан:

Инв.№

Нач.отд.	Алексеев			1986
Гл.констр.	Арагель			
Рук.гр.	Кержнер			
Инженер	Данильчук			
Чертежник	Арагель			

ТП 405-7-4.86 КЖ

Цех по ремонту автомобильных шин

Стадия	Лист	Листов
РП	29	

Фрагмент 1 схемы расположения фунд. под оборудование и каналов

ГПИ Резинопроект г. Москва

Согласовано

Инв.№ подл. | Подпись и дата | Взам.инв.№

Формат А2

Фрагмент 2. Схемы расположения фундаментов под оборудование и каналов

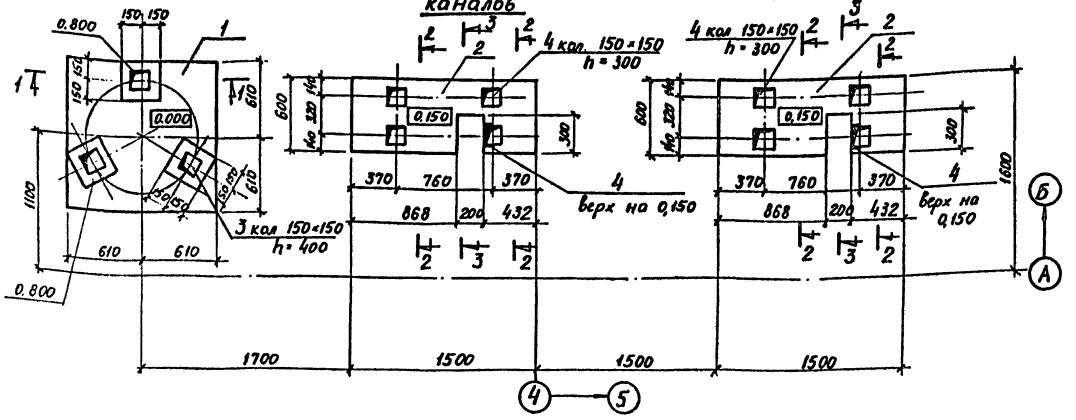

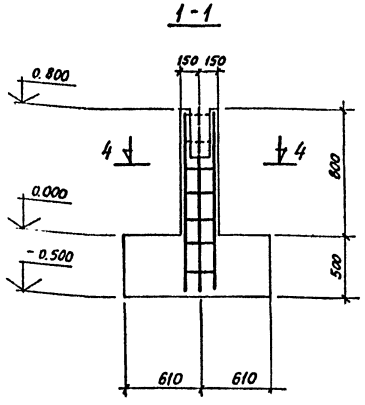

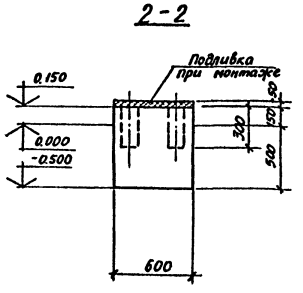

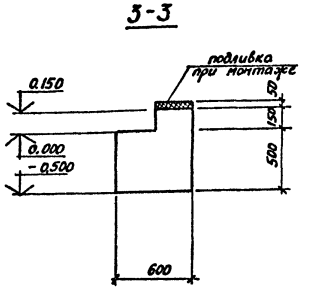

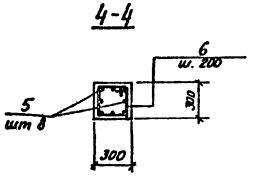

Ведомость расхода стали на элемент, кг

Марка элемента	Изделия арматурные						Всего	Изделия закладн.				Общий расход
	Арматура класса							Прокат марки			Всего	
	A-I			A-III				Вст 3 кп 2				
	ГОСТ 5781-82*							ГОСТ 8240-72*				
	ф6		Итого	ф10		Итого		С 16		Итого		
ФОм 39	5,7		5,7	18,0		18,0	23,7					23,7
ФОм 40								4,3		4,3		4,3

Ведомость деталей

Поз	Эскиз
6	270, 270

Спецификация к фрагменту 2 схемы расположения фундаментов под оборудование и каналов

Марка поз	Обозначение	Наименование	Кол	Примечание
1	лист 30	Фундамент ФОм 39	1	
2	лист 30	Фундамент ФОм 40	2	

Спецификация фундаментов

Формат	Зона	Поз	Обозначение	Наименование	Кол	Примечание
				ФОм 39		
				Детали		
		5	л. 30	ф10 A III ГОСТ 5781-82*		
				ℓ = 1230	24	0,75 кг
		6*	л. 30	ф6 A I ГОСТ 5781-82*		
				ℓ = 1230	21	0,27 кг
				Материалы		
				Бетон класса В 12,5	1,5	м³
				ФОм 40		
				Сборочные единицы		
				Изделия закладные		
				Швеллер Б Ст3 кп 2 ГОСТ 8240-72*		
		4		ℓ = 300	1	4,3 кг
				Материалы		
				Бетон класса В 12,5	0,58	м³

* поз 6 см. ведомость деталей

Схему расположения фундаментов под оборудование и каналов, общие указания по производству работ см. на листах 8, 10, 12.

Привязан

Инв. №

Нач. отд.	Алексеев			ТП 405-7-4.86	КЖ
Гл. констр.	Драгель				
Рук. гр.	Кержнер				
Инженер	Данильчук			Цех по ремонту автомобильных шин	Стадия: РП; Лист: 30; Листов:
Норм. конт.	Драгель			Фрагмент 2 схемы расположения фундаментов под оборудование и каналов	ГПИ Резинопроект г. Москва

Согласовано

Инв. № подл. | Подпись и дата | Взам. инв. №

Типовой проект

ч.1 Альбом III

Фрагмент 3

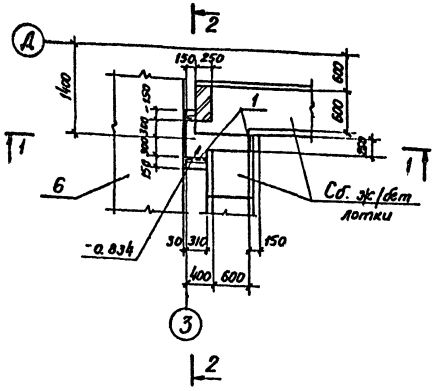

Ум 5

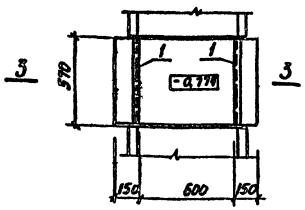

1-1

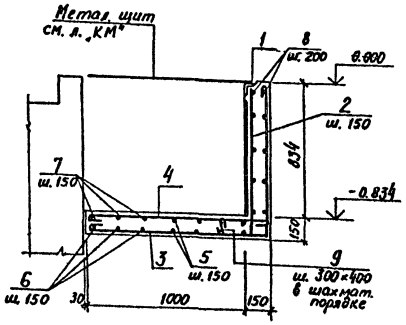

3-3

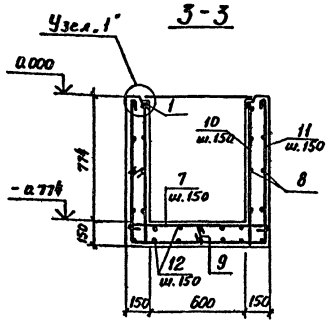

Узел „1"

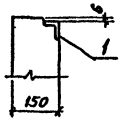

2-2

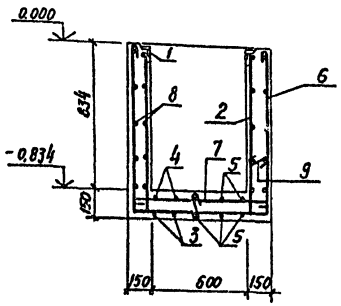

Ведомость деталей

Поз	Эскиз
3	1100 930
6	930 850 930
4	1100
7	870
9	110
11	870 850 870

Спецификация к фрагменту 3 и Ум 5

Формат	Зона	Позиция	Обозначение	Наименование	К-во	Примеч.
				Фрагмент 3		
				Сборочные единицы		
		1	3.400-6/76	Изделия закладные МН4-46	п.м 0,72	п.м 4,4 кг
				Детали		
		2	л.31	ф8АI ГОСТ 5781-82* ℓ=950	7	0,39 кг
		3*	л.31	ℓ=2180	2	0,86 кг
		4*	л.31	ℓ=1250	2	0,49 кг
		5	л.31	ℓ=240	16	0,1 кг
		6*	л.31	ℓ=2860	3	1,13 кг
		7*	л.31	ℓ=1020	3	0,4 кг
		8	л.31	ф6АI ГОСТ 5781-82* ℓ=общ. дл	п.м 7,0	п.м 0,222 кг
		9*	л.31	ℓ=200	10	0,04 кг
				Материалы		
				Бетон класса В12.5	0,17	м³
				Ум 5		
				Сборочные единицы		
		1	3.400-6/76	Изделия закладные МН4-46	п.м 1,14	п.м 4,4 кг
				Детали		
		7*	л.31	ф8АI ГОСТ 5781-82* ℓ=1020	5	0,4 кг
		10	л.31	ℓ=890	10	0,35 кг
		11*	л.31	ℓ=2740	5	1,1 кг
		8	л.31	ф6АI ГОСТ 5781-82* ℓ=общ. дл	п.м 9,6	п.м 0,222 кг
		9*	л.31	ℓ=200	25	0,04 кг
				Материалы		
				Бетон класса В12.5	0,21	м³

1. Фрагмент 3, монолитный участок Ум 5 замаркированы на листах 8, 10, 12
2. Общие указания см. листы 9, 11, 13

Ведомость расхода стали на элемент

Марка элемента	Изделия арматурные					Изделия закладные							Общий расход
	Арматура класса АI ГОСТ 5781-82*				Всего	Прокат Вст3 кл2 ГОСТ 8509-72*			Арматура класса АIII ГОСТ 5781-82*			Всего	
	ф6	ф8		Итого		L50×5		Итого	ф8		Итого		
Фрагмент 3	2,0	11,6		13,6	13,6	2,7		2,7	0,4		0,4	3,1	16,7
Ум 5	2,2	11,0		13,2	13,2	4,3		4,3	0,7		0,7	5,0	18,2

Привязан

Инв. №

Нач. отд.	Алексеев		2007
Гл. конст.	Драгель		
Рук. гр.	Кержнер		
Ст. инж.	Журавель		
Н. контр.	Драгель		

ТП 405-7-4.86 КЖ

Цех по ремонту автомобильных шин

Стадия	Лист	Листов
РП	31	

Фрагмент 3
Монолитный участок Ум5

ГПИ Резинопроект г. Москва

Инв. № подл. | Подпись и дата | Взам. инв. №

4.1 Альбом III

Типовой проект.

Ведомость чертежей марки КЖИ

Лист	Наименование	Примечание
1	Общие данные	
2	Фундаментная балка ФБ6-24а	
3	Изделие закладное МН1	
4	Лотки Лу 4-8а, Лу 4-8н-1а, Л4-8а, Л5-8а, Л5д-8а	
5	Панели стеновые ПС 60.12.2,5-3Л-А, ПС 63.12.2,5-3Л-1.Б, ПС 63.12.2,5-3Л-2.А, ПС 60.12.2,5-3Л-Г	
6	Панели стеновые ПС 65,5.12.2,5-3Л-1.Б, ПС 65,5.12.2,5-3Л-1.Г, ПС 65,5.12.2,5-3Л-2А, ПС 60.12.2,5-3Л-Б, ПС 60.12.2,5-3Л-В, ПС 65,5.12.2,5-3Л-2.В	

1. Закладные изделия изготовить в соответствии с ГОСТ 19292-73 „Соединения сварные элементов закладных деталей сборных железобетонных конструкций. Контактная и ванная сварка. Основные типы и конструктивные элементы"; ГОСТ 5264-80 „Швы сварных соединений. Ручная электродуговая сварка. Основные типы и конструктивные элементы"; ГОСТ 14098-68 „Соединения сварные арматуры железобетонных изделий и конструкций. Контактная и ванная сварка. Основные типы и конструктивные элементы"; СН 393-78 „Инструкция по сварке соединений арматуры и закладных деталей железобетонных конструкций
2. Приварку анкеров к пластинам „в тавр" кольцевыми швами ручной дуговой сваркой не допускается.
3. Приварку анкеров к пластинам „в тавр" выполнить на сварочных автоматах под слоем флюса.
4. Закладные изделия должны отвечать требованиям ГОСТ 10922-75 „Арматурные изделия и закладные детали сварные для железобетонных конструкций. Технические требования и методы испытаний.
5. Закладные элементы стеновых панелей должны быть защищены цинковым покрытием согласно требованиям СНиП 2.03.11-85. Толщина цинкового металлизационного покрытия 120÷150 мкм, покрытия, наносимого горячим цинкованием -50÷60 мкм. Остальные - покрываются слоем грунта ГФ-020.
6. Фундаментная балка, лотки и стеновые панели, замаркированные буквенными индексами, отличаются от соответствующих изделий без индекса только наличием дополнительных закладных деталей.

Привязан:

Инв. №

Нач. отд.	Алексеев		
Гл. констр.	Драгель		
Рук. гр.	Кержнер		
Ст. техн.	Костылева		
Н. контр.	Драгель		

ТП КЖИ

Общие данные.

Стадия	Масса	Масштаб
РП		

Лист 1 Листов 6

ТПИ Резинопроект г. Москва.

Инв. № подл. | Подпись и дата | В.зам. инв. №

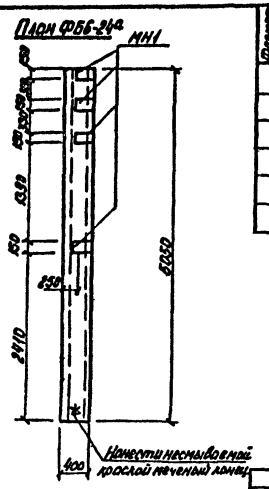

Формат	Зона	Позиция	Обозначение	Наименование	Кол.	Примечание
				Документация		
			1.415-1 выпуск 1	ФБ6-24		
				Дополнительные сборочные единицы.		
				Изделие закладное МН1	4	2,9 кг.

Ведомость расхода стали на дополнительные сборочные единицы одного элемента, кг.

Марка элемента	Изделия закладные							Общий расход
	Арматура класса			Прокат марки			Всего	
	А-III			Вст 3 кп 2				
	ГОСТ 5781-82*			ГОСТ 103-76*				
	Ф8		Итого	-6х30	-8х150	Итого		
ФБ6-24а	0,77		0,77	1,0	9,6	10,6	11,6	11,6

Привязан:

Инв. №

Нач. отд.	Алексеев	
Гл. конст.	Драгель	
Рук. гр.	Кержнер	
Ст. техн.	Костылева	
Н. контр.	Драгель	

ТП КЖИ

Фундаментная балка ФБ6-24а

Стадия	Масса	Масштаб
РП	1,5т	1:50

Лист 2 Листов

ТПИ Резинопроект г. Москва.

Инв. № подл. | Подпись и дата | В.зам. инв. №

Спецификация МН1.

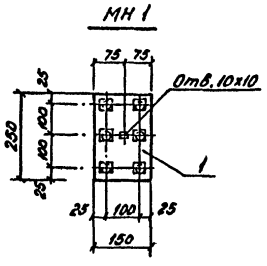

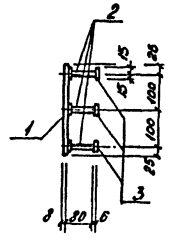

Формат	Зона	Позиция	Обозначение	Наименование	Кол.	Примеч.
				Детали		
		1		Лист -8х150 ГОСТ 103-76* / Вст 3 кп 2 ГОСТ 380-71* l=250	1	2,4 кг.
		2		Сталь ф.8А III ГОСТ 5781-82* / арматур. 35ГС ГОСТ 380-71* l=80	6	0,032 кг
		3		Лист -6х30 ГОСТ 103-76* / Вст 3 кп 2 ГОСТ 380-71* l=50	6	0,042 кг.

Привязан:

Инв. №

Нач. отд.	Алексеев		2003
Гл. констр.	Драгель		
Рук. гр.	Кержнер		
Ст. техн.	Костылева		
Н. контр.	Драгель		

ТП 405-7-4.86 КЖИ

Изделие закладное МН1

Вст 3 кп 2

Стадия	Масса	Масштаб
РП	2,9	1:10

Лист 3 Листов

ТПИ Резинопроект г. Москва.

Инв. № подл. | Подпись и дата | В.зам. инв. №

Ч.1 Альбом III

Типовой проект

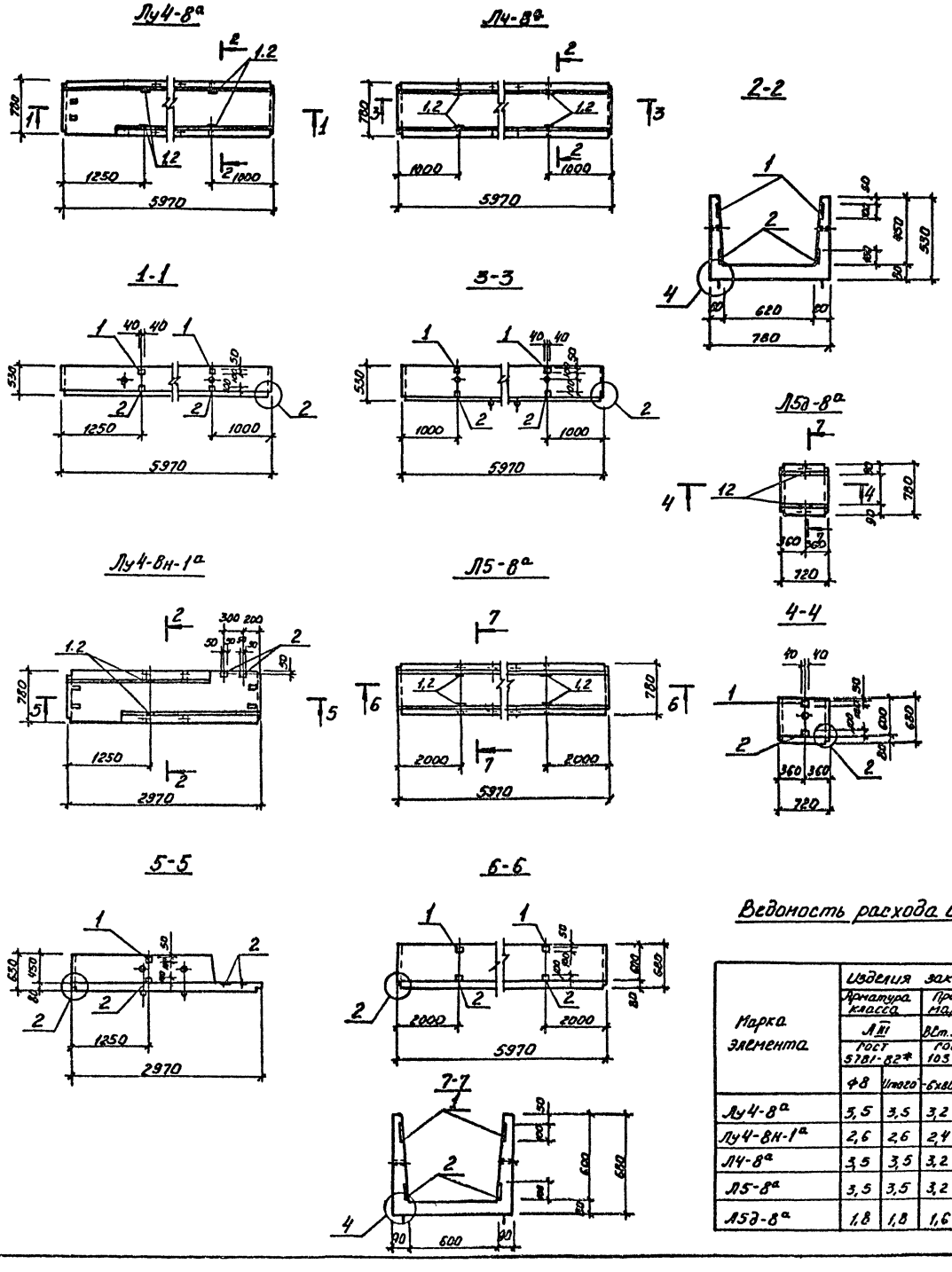

Спецификация лотков

Формат	Зона	Позиция	Обозначение	Наименование	Количество на исполн. Лу4-8а	Лу4-8н-1а	Л4-8а	Л5-8а	Л5д-8а	Примечан.
				Документация						
			3.006.1-2/82 в. 2-2	Лоток Лу4-8	X					
			3.006.1-2/82 в. 2-2	Лоток Лу4-8н-1		X				
			3.006.1-2/82 в. 1-1	Лоток Л4-8			X			
			3.006.1-2/82 в. 1-1	Лоток Л5-8				X		
			3.006.1-2/82 в. 1-1	Лоток Л5д-8					X	
				Сборочные единицы (дополнительные)						
		1	3.006.1-2/82 в. 1-3	Изделие закладное М3	4	2	4	4	2	
		2	3.006.1-2/82 в. 1-3	Изделие закладное М4	4	4	4	4	2	

1. Узлы, замаркированные на данном листе, разработаны в серии 3.006.1-2/82 в. 1-1.

Ведомость расхода стали на элемент, кг.

Марка элемента	Изделия закладные: Арматура класса А III, ГОСТ 5781-82*, ф8	Итого	Прокат марки Вст.3кп2, ГОСТ 103-76*, -6х80	Итого	Всего
Лу4-8а	3,5	3,5	3,2	3,2	6,7
Лу4-8н-1а	2,6	2,6	2,4	2,4	5,0
Л4-8а	3,5	3,5	3,2	3,2	6,7
Л5-8а	3,5	3,5	3,2	3,2	6,7
Л5д-8а	1,8	1,8	1,6	1,6	3,4

Привязан:

Инв

Нач.отд.	Алексеев		2007
Ст.инж.	Арагель		
Рук.гр.	Керженер		
Инженер	Ланильчук		
Ст.техн.	Костылева		
Н.контр.	Арагель		

ТП 405-7-4.86 КЖН

Лотки Лу4-8а; Лу4-8н-1а; Л4-8а; Л5-8а; Л5д-8а

Стадия	Масса	Масштаб
РП		1:50

Лист 4 Листов

ГПИ Резинопроект г. Москва

Инв. № подл. | Подпись и дата | Взам. инв. №

Формат А2

ч.1 Альбом III

Типовой проект

ПС60·12·2,5·3Л-А

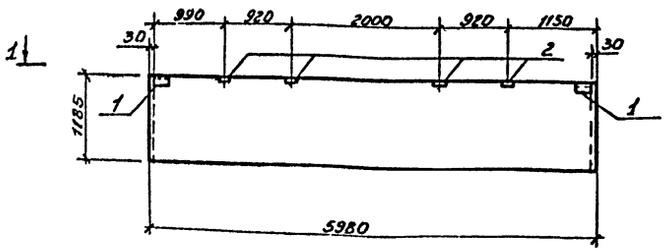

1-1

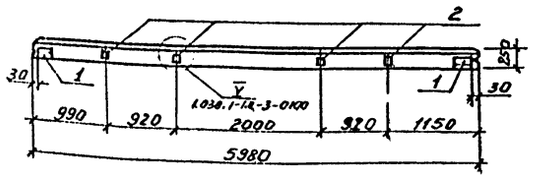

ПС63·12·2,5-3Л-1,Б

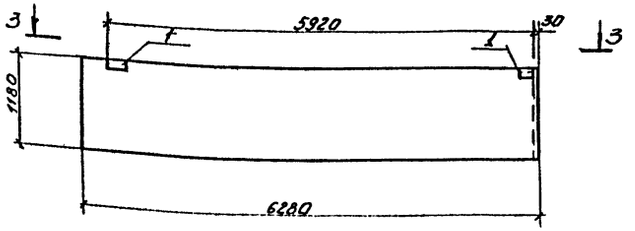

3-3

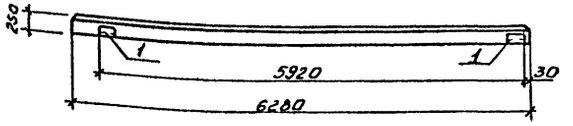

ПС63·12·2,5-3Л-2.А

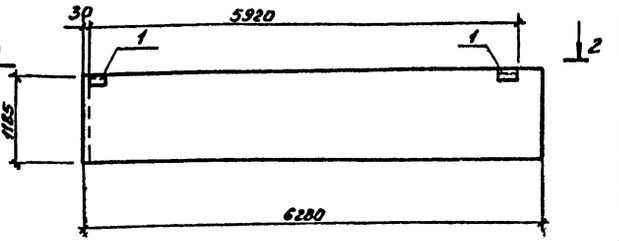

2-2

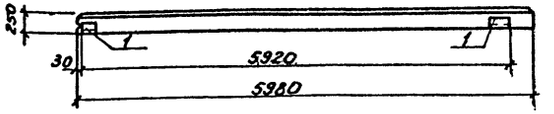

ПС60·12·2,5-3Л-Г

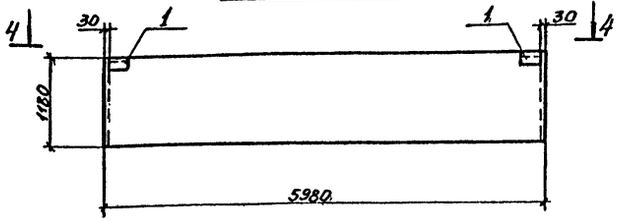

4-4

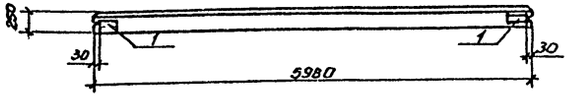

Формат	Зона	Позиция	Обозначение	Наименование	Кол.	Примечан.
				ПС60·12·2,5-3Л-А		
				Документация:		
			1.030.1-1в.1-1	Панели стеновые ПС60 12·2,5-3Л		
				Детали:		
		1	1.030.1-1в.1-3	Изделие закладное М2	2	2,14кг
		2	1.030.1-1в.1-3	—"— М9	4	1,38кг
				ПС63·12·2,5-3Л-1.Б		
				Документация		
			1.030.1-1в.1-1	Панели стеновые ПС63-12·2,5-3Л-1		
				Детали:		
		1	1.030.1-1 в.1-3	Изделие закладное М2	2	2,14кг
				ПС63·12·2,5-3Л-2.А		
				Документация:		
			1.030.1-1в.1-1	Панели стеновые ПС63·12·2,5-3Л-2		
				Детали:		
		1	1.030.1-1в.1-3	Изделие закладное М2	2	2,14кг
				ПС60·12·2,6-3Л-Г		
				Документация:		
			1.030.1-1в.1-1	Панели стеновые ПС60·12·2,5-3Л		
				Детали:		
		1	1.030.1-1в.1-3	Изделие закладное М2	2	2,14кг

1. Узлы, замаркированные на данном листе, разработаны в серии 1.030.1-1 в. 0-3.

Ведомость расхода стали на дополнительные закладные изделия на один элемент, кг.

Марка элемента	Изделия закладные									Всего
	Арматура класса А-III			Прокат марки ВСт3кп2						
	ГОСТ 5781-82*			ГОСТ 103-76*			ГОСТ 8509-72*			
	Ф10		Итого	-6х60	-8х100	Итого	∠63х6		Итого	
ПС60.12.2,5-3Л-А	1,92		1,92	1,12	4,0	5,12	2,74		2,74	9,8
ПС63.12.2,5-3Л-1Б	0,4		0,4	1,12		1,12	2,74		2,74	4,3
ПС63.12.2,5-3Л-2А	0,4		0,4	1,12		1,12	2,74		2,74	4,3
ПС60.12.2,5-3Л-Г	0,4		0,4	1,12		1,12	2,74		2,74	4,3

Инв.№ подл. | Подпись и дата | Взам. инв.№

Привязан:

Инв.№

Нач.отд.	Алексеев		
Гл.констр.	Драгель		
Рук.гр.	Кержнер		
Инженер	Алмазчук		
Ст.техн.	Костылева		
Н.контр.	Драгель		

ТП 405-7-4 86 КЖИ

Панели стеновые ПС63·12·2,5-3Л-2.А ПС60.12.2,5-3Л-Г ПС60·12·2,5-3Л-А; ПС63.12.2,5-3Л-1Б.

Стадия	Масса	Масштаб
РП		1:50

Лист 5 | Листов

ГПИ Резинопроект г. Москва

Ч. 1. Альбом III

Типовой проект.

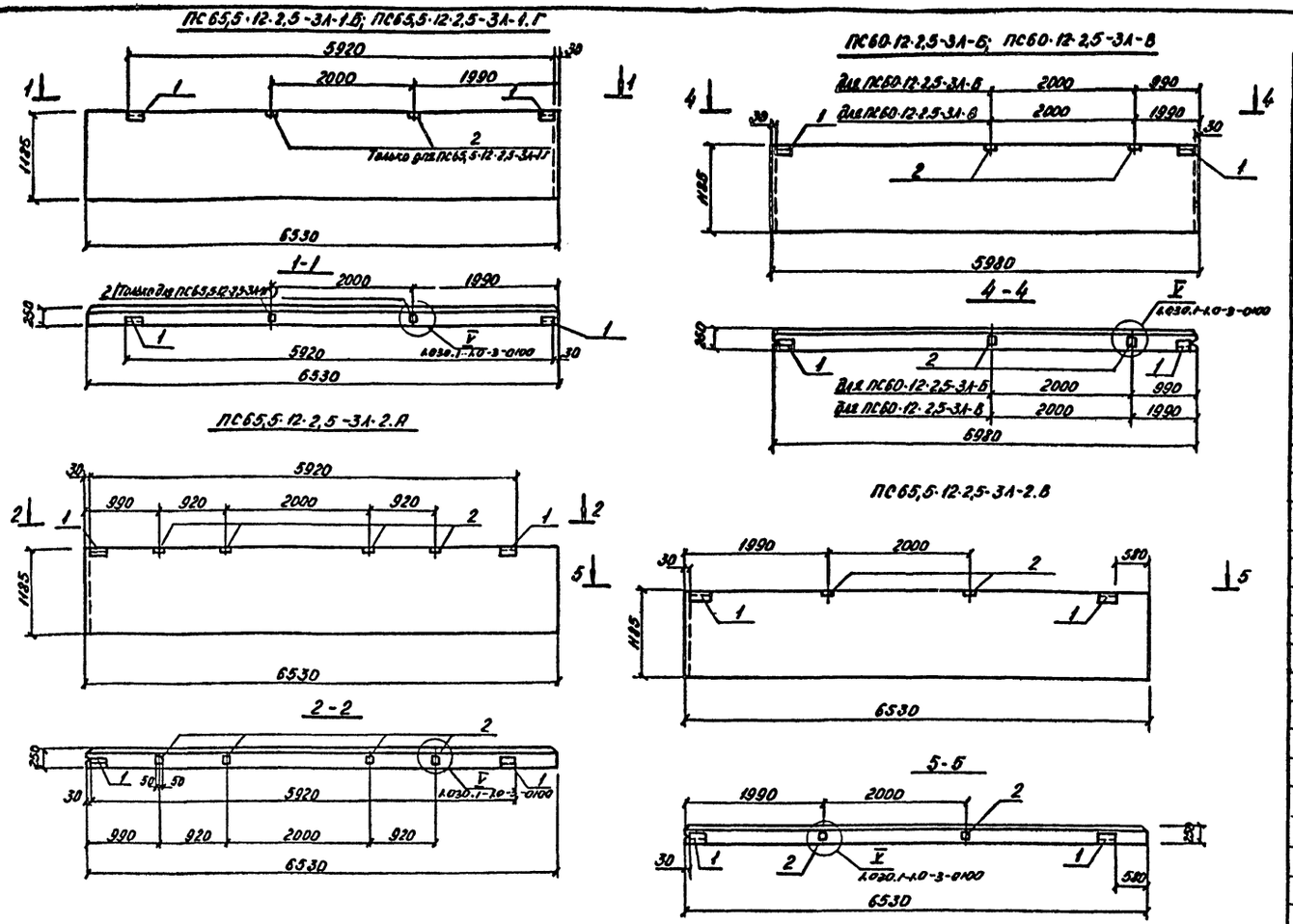

Формат	Зона	Позиция	Обозначение	Наименование	Кол.	Примеч.
				ПС65,5·12·2,5-3П-1.Б		
				Документация		
			1.030.1-1 В.1-1	панели стеновые ПС65,5·12·2,5-3А-1		
				Детали:		
		1	1.030.1-1 В.1-3	Изделие закладное М2	2	2,14кг
				ПС65,5·12·2,5-3А-1.Г		
				Документация		
			1.030.1-1 В.1-1	Панели стеновые ПС65,5·12·2,5-3А-1		
				Детали:		
		1	1.030.1-1 В.1-3	Изделие закладное М2	2	2,14кг
		2	1.030.1-1 В.1-3	Изделие закладное М9	2	1.38кг
				ПС65,5·12·2,5·3А-2.А		
				Документация:		
			1.030.1-1 В.1-1	панели стеновые ПС65,5·12·2,5-3А-2		
				Детали:		
		1	1.030.1-1 В.1-3	Изделие закладное М2	2	2,14кг
		2	1.030.1-1 В.1-3	Изделие закладное М9	4	1,38кг
				ПС60·12·2,5-3А-Б; ПС60·12·2,5-3А-В		
				Документация		
			1.030.1-1 В.1-1	Стеновые панели ПС60·12·2,5-3А		
				Детали:		
		1	1.030.1-1 В.1-3	Изделие закладное М2	2	2,14кг
		2	1.030.1-1 В.1-3	Изделие закладное М9	2	1,38кг
				ПС65,5·12·2,5-3А-2.В		
				Документация		
			1.030.1-1 В.1-1	Стеновые панели ПС65,5·12·2,5-3А-2		
				Детали		
		1	1.030.1-1 В.1-3	Изделие закладное М2	2	2,14кг
		2	1.030.1-1 В.1-3	Изделие закладное М9	2	1.38кг

1. Узлы, замаркированные на данном листе, разработаны в серии 1.030.1-1 В.0-3.

Ведомость расхода стали на дополнительные закладные изделия на один элемент, кг

Марка элемента	Изделия закладные									Всего
	Арматура класса А III			Прокат марки В Ст.3 кп.2						
	ГОСТ 5781-82*			ГОСТ 103-76*			ГОСТ 8509-72*			
	Ф10		Итого	-6х60	-8х100	Итого	L63х6		Итого	
ПС65,5·12·2,5-3А-1.Б	0,4		0.4	1.12		1.12	2.74		2,74	4.3
ПС65,5·12·2,5-3А-1.Г	1.16		1.16	1.12	2.0	3.12	2.74		2,74	7.0
ПС65,5·12·2,5-3А-2.А	1.92		1.92	1.12	4.0	6.12	2,74		2,74	9.8
ПС60·12·2,5-3А-Б	1.16		1.16	1.12	2.0	3.12	2,74		2,74	7.0
ПС60·12·2,5-3А-В	1.16		1.16	1.12	2.0	3.12	2.74		2,74	7.0
ПС65,5·12·2,5-3А-2.В	1.16		1.16	1.12	2.0	3.12	2,74		2,74	7.0

Привязан:

Инв. №

Нач.отд.	Алексеев		2007
Гл.конст.	Драгель		
Рук.гр.	Керженер		
Инжен.	Данильчук		
Ст.техн.	Костыцева		
Н.контр.	Драгель		

ТП 405-7-4.86 КЖИ

Стеновые панели ПС60-12-2,5-3А-В; ПС65,5-12-2,5-3А-2В; ПС65,5-12-2,5-3А-1.Б; ПС65,5-12-2,5-3А-1.Г; ПС65,5-12-2,5-3А-2.А; ПС60-12-2,5-3А-Б;

Стадия	Масса	Масштаб
РП		1:50

Лист 6 | Листов

ГПИ Резинопроект г. Москва

Инв. № | Подпись и дата | Взам. инв. №

gost.e-ecolog.ru