ТИПОВОЙ ПРОЕКТ

503-4-69.91

ПРОИЗВОДСТВЕННЫЙ КОРПУС ГАРАЖА НА 8 АВТОМАШИН И 8 ТРАКТОРОВ С НАВЕСОМ-СТОЯНКОЙ

АЛЬБОМ 2

КЖИ-ЧЕРТЕЖИ СТРОИТЕЛЬНЫХ ИЗДЕЛИЙ стр. 2-22

24981-03
ЦЕНА 1-82

Отпускная цена
на момент реализации
указана
в счет-накладной

gost.e-ecolog.ru

ТИПОВОЙ ПРОЕКТ
503-4-69.91

ПРОИЗВОДСТВЕННЫЙ КОРПУС ГАРАЖА НА 8 АВТОМАШИН И 8 ТРАКТОРОВ С НАВЕСОМ-СТОЯНКОЙ

АЛЬБОМ 2

ПЕРЕЧЕНЬ АЛЬБОМОВ

Альбом 1	ПЗ	Пояснительная записка
часть 1	ТХ	Технология производства
	АР	Архитектурные решения
	КЖ	Конструкции железобетонные
	КМ	Конструкции металлические
часть 2	ВК	Внутренние водопровод и канализация
	ОВ	Отопление, вентиляция и кондиционирование воздуха
	ЭМ	Силовое электрооборудование
	ЭО	Электрическое освещение
	СС	Связь и сигнализация
	АОВ	Автоматизация санитарно-технических систем
	ДОО	Чертежи зданий заводам-изготовителям
Альбом 2	КЖИ	Чертежи строительных изделий
Альбом 3	СО	Спецификации оборудования
Альбом 4	ВМ	Ведомости потребности в материалах
Альбом 5	С	С М Е Т Ы

Разработан институтом "Союзгипролесхоз"

Главный инженер института В.М.НАГАЕВ

Главный инженер проекта А.В.МАРИЧЕВА

© АПП ЦИТП, 1991.

Утвержден Госкомлесом СССР протокол от 28.06 1991 г № 5

Введен в действие институтом "Союзгипролесхоз" приказ от 5.07. 1991 г. № 44

Альбом 2

Типовой проект 503-4-69.91

Содержание альбома

Шифр	Наименование	Стр.
	Титульный лист	1
	Содержание альбома	2
КЖИ-ТУ	Технические условия	3
КЖИ-0100	Балка 1БДР12-2АIVТ^{а}	4
КЖИ-0100СБ	Балка 1БДР12-2АIVТ^{а} Сборочный чертеж	4
КЖИ-0200	Балка 1БДР12-4АIVТ^{а}	5
КЖИ-0200СБ	Балка 1БДР12-4АIVТ^{а} Сборочный чертеж	5
КЖИ-0300	Колонна 1К60-1М2^{а}; 1К60-1М2^{б}	6
КЖИ-0300СБ	Колонна 1К60-1М2^{а}; ^{б} Сборочный чертеж	7
КЖИ-0400	Опорная плита ОП1	8
КЖИ-0500	Опорная плита ОП2	9
КЖИ-0600	Опорная плита ОП3	10
КЖИ-0410	Сетка С1	11
КЖИ-0420	Петля П1	11
КЖИ-0430	Изделие закладное МН1	12
КЖИ-0700	Изделие закладное МН2	12

Шифр	Наименование	Стр.
КЖИ-0800	Изделие закладное МН3	13
КЖИ-0900	Изделие закладное МН4	13
КЖИ-1000	Монтажная деталь МДН1	14
КЖИ-1100	Монтажная деталь МДН-2	14
КЖИ-1200	Сетка С2	15
КЖИ-1300	Каркас КР1	15
КЖИ-1400	Анкер А1	16
КЖИ-1500	Изделие закладное МН5	16
КЖИ-1600	Изделие закладное МН6; МН7	17
КЖИ-0001	Уголок (обрамление)	17
КЖИ-1600СБ	Изделие закладное (МН6; МН7). Сборочный чертеж	18
КЖИ-1700	Ограждение ОГ1	19
КЖИ-1800	Ограждение ОГ2	19
КЖИ-1900	Решетка РШ1	20
КЖИ-2000	Решетка РШ2	21
КЖИ-2100	Каркас КР2	22

Копировал Формат А3

Альбом 2

Технические условия к изготовлению арматурных, закладных и сборных железобетонных изделий.

Арматурные, закладные и сборные железобетонные изделия надлежат выполнять в точном соответствии с рабочими чертежами.

Арматурные и закладные сварные изделия должны соответствовать требованиям ГОСТ 10922-75; сборные железобетонные изделия - требованиям ГОСТ 13015.1-81.*

Сварку элементов изделий следует выполнять:

а) при соединении стыков дуговой сваркой под слоем флюса на сварочных автоматах в соответствии с указаниями по сварке соединений арматуры и закладных изделий железобетонных конструкций по ГОСТ 14098-85.

При отсутствии оборудования для автоматической сварки допускается применение сварки под слоем флюса на оборудовании с ручным приводом.

б) сварку арматуры каркасов и сеток выполнять контактно точечной сваркой по ГОСТ 14098-85 во всех пересечениях стержней.

Для изготовления изделий надлежит применять сталь марки Ст.3:

для проката С 235 по ГОСТ 27772-88

для арматуры С 245 по ГОСТ 380-88 и по ГОСТ 27772-88.

Для сварочных работ следует применять электроды типа Э42 по ГОСТ 9467-75.*

ГИП	Марочева			ТП 503-4-69.91	КЖИ-ТУ
Нач. отд.	Рогачев				
Н. контр.	Четвертухов				
Рук. гр.	Сафина			Технические условия	Стадия Р; Лист 1; Листов 1
Инж. Тех.	Стерлякова		1990		СОЮЗГИПРОЛЕСХОЗ

24981-03 4

Копировал Формат А3

Поз.	Обозначение	Наименование	Кол.	Примечание
		Документация		
12	КНИ-0100СБ	Сборочный чертеж		
		Сборочные единицы		
	1.462.1-3/89, Вып.1	Балка 1БДР12-2АIVТ		
11	1	1.400-6/76, Вып.1 Изделие закладное см4.1-2	4	1.40 кг
11	2	То же " см4.3-3	2	2.40 кг

ГИП	Марчуева		
Нач.отд	Рогачёв		
Н.контр.	Устёдурова		
Рук.гр.	Сафина		
Инж.Тк.	Стерликов		1990

ТП 503-4-69.91 КНИ-0100

Балка 1БДР12-2АIVТ^{а}

Стадия	Лист	Листов
Р	1	1

СОЮЗГИПРОЛЕСХОЗ

Копировал

Формат А4

Рис 1

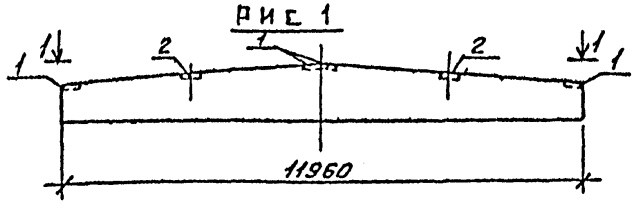

1-1

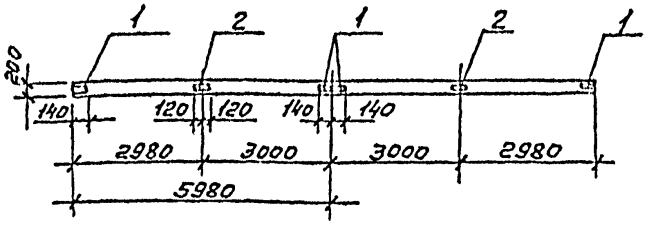

Ведомость расхода стали на дополнительные закладные изделия, кг

Марка	Изделия закладные						Всего
	Арматура класса			Прокат марки			
	AIII			Ст 3			
	ГОСТ 5781-82*			ГОСТ 27772-88			
	ф8		Итого	-бл140	-бл180	Итого	
1БДР12-2АIVТ^{а}	0.8		0.8	5.2	4.4	9.6	10.4

Инв.№ подл. | Подп. и дата | Взам.инв.№

ГИП	Марчуева		
Нач.отд	Рогачёв		
Н.контр.	Устёдурова		
Рук.гр.	Сафина		
Инж.Тк.	Стерликов		1990

ТП 503-4-69.91 КНИ-0100 СБ

Балка 1БДР12-2АIVТ^{а} Сборочный чертеж

Стадия	Масса	Масштаб
Р	см. табл.	1:100
Лист 1	Листов 1	

СОЮЗГИПРОЛЕСХОЗ

24981-03 5

Копировал

Формат А4

Формат	Зона	Поз.	Обозначение	Наименование	Кол.	Примечание
				Документация		
11			КЖИ-0200СБ	Сборочный чертеж		
				Сборочные единицы		
			1.462.1-3/89, вып.1	Балка 1БДР12-4АIVТ		
11		1	1.400-6/75, вып.1	Изделие закладное МН1-12	4	1,40кг
11		2	"	" 2МН3-3	2	2,40кг
11		3	"	" 2МН1-22	2	5,80кг

Инв.№ подл. | Подп. и дата | Взам. инв.№

ГИП	Марчуева		ТП 503-4-69.91	КЖИ-0200	
Нач.отд.	Рогачев				
Н.контр.	Чередуров				
Рук.гр.	Сафина		Балка 1БДР12-4АIVТ	Стадия: Р; Лист: 1; Листов: 1	
Инж.ТК	Стерлякова	1990		СОЮЗГИПРОЛЕСХОЗ	

Копировал | Формат А4

Рис. 2 (остальное по рис.1)

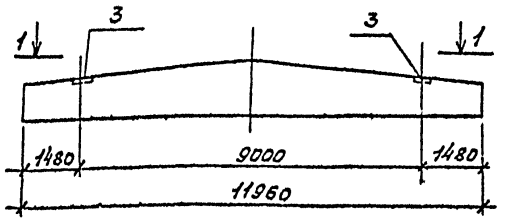

1-1

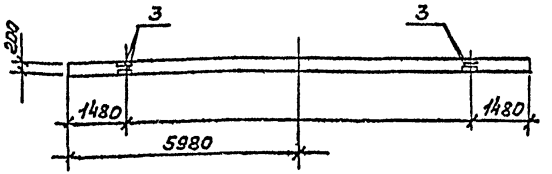

Ведомость расхода стали на дополнительные закладные изделия, кг

Марка	Изделия закладные								Всего
	Арматура класса			Прокат марки					
	AIII			С 235					
	ГОСТ 5781-82*			ГОСТ 27772-88			ГОСТ 8510-86		
	ф8	ф10	Итого	Б-I кп	Б-I сп	Итого	Уголок 4*100*8	Итого	
1БДР12-4АIVТ	1,6	0,4	2,0	5,2	4,4	9,6	10,4	10,4	22,0

Инв.№ подл. | Подп. и дата | Взам. инв.№

ГИП	Марчуева		ТП 503-4-69.91	КЖИ-0200СБ	
Нач.отд.	Рогачев				
Н.контр.	Чередуров		Балка 1БДР12-4АIVТ Сборочный чертеж	Стадия: Р; Масса: см. модель; Масштаб: 1:100	
Рук.гр.	Сафина			Лист 1; Листов 1	
Инж.ТК	Стерлякова	1990		СОЮЗГИПРОЛЕСХОЗ	

24981-03 6

Копировал | Формат А4

Форма	Зона	Поз.	Обозначения	Наименование	Кол.	Примечание
				Документация		
12			КЖИ-0300 СБ	Сборочный чертеж		
			1.423.1-3/88 вып. 0-1	Колонна 1К60-1М2		
			Переменные данные для исполнений			
				Т.П. КЖИ-0300		
				(1К60-1М2а)		
				Изделие закладное		
11		1	1.423.1-3/88 в. 2-2	М1-13	5	1,7кг
				Т.П. КЖИ-0300-01		
				(1К60-1М2б)		
				Изделие закладное		
11		1	1.423.1-3/88 вып. 2-2	М1-13	5	1,7кг
11		3	1.423.1-3/88 вып. 2-2	НМ1-1	2	10,4кг

ГИП	Маричева	[signature]	
Нач.отд.	Рогачев	[signature]	
Н.контр.	Чепрдурова	[signature]	
Рук.гр.	Сафина	[signature]	
Инж.I к.	Стерликова	[signature]	1990

ТП 503-4-69.91 КЖИ-0300

Колонна 1К60-1М2а 1К60-1М2б

Стадия	Лист	Листов
Р	1	1

СОЮЗГИПРОЛЕСХОЗ

Копировал [signature]

Формат А4

24981-03 7

Рис. 1

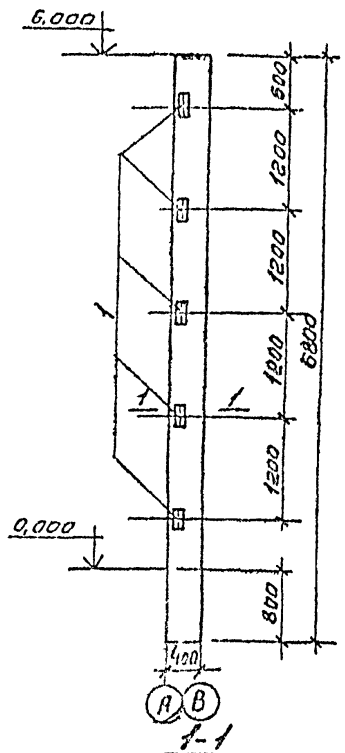

1-1

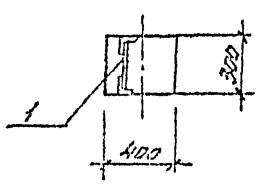

Рис. 2

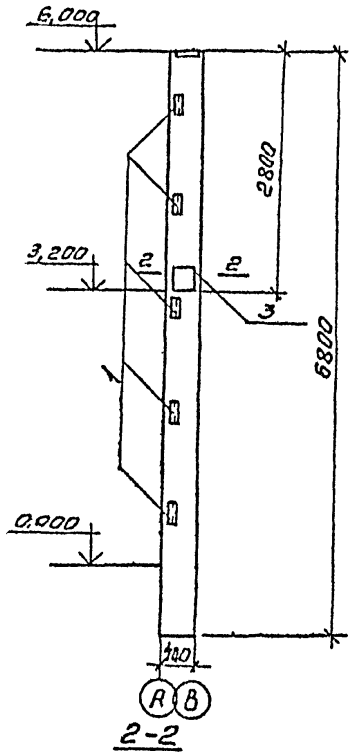

2-2

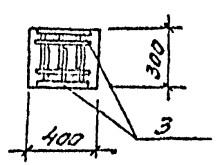

Обозначение	Марка	Рис.	Масса т
т.п. КЖИ-0300	1К60-1М2а	1	2,0
-01	1К60-1М2б	2	2,0

Ведомость расхода стали на дополнительные закладные изделия, кг

Марка	Изделия закладные							Всего кг
	Арматура класса А III ГОСТ 5781-82*			профильная сталь С 235 ГОСТ 27772-88				
	Ф12	Ф22	Ф14	-10×250	∠63×5			
1К60-1М2а	0,24				1,5			1,74
1К60-1М2б	0,24	1,44	2,1	6,83	1,5			12,14

ГИП	Маричева		
Нач.отд.	Рогачев		
Н.контр.	Четвертурова		
Рук.гр.	Сафина		
Инж.I к.	Стерликова		1990

ТП 503-4-69.91 КЖИ-0300СБ

Колонна 1К60-1М2а; 1К60-1М2б Сборочный чертеж

Стадия	Масса	Масштаб
Р	ст. табл.	1:50

Лист 1 Листов 1

СОЮЗГИПРОЛЕСХОЗ

24981-03 8

Копировал Гнездов

Формат А3

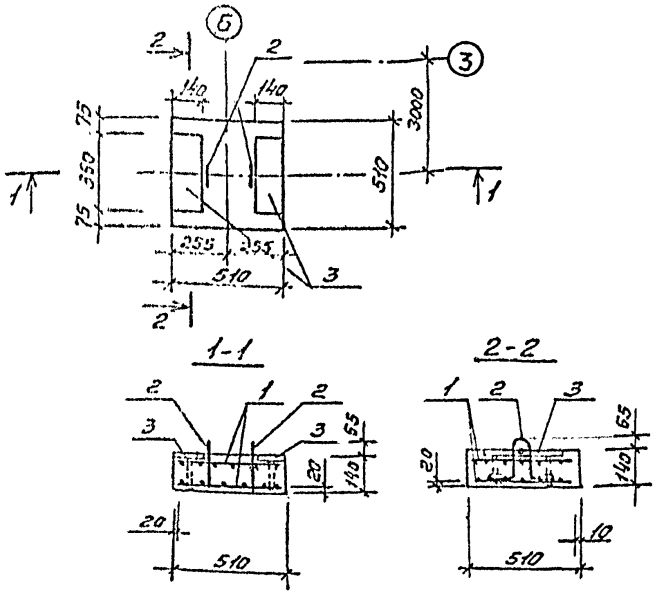

Формат	Зона	Поз.	Обозначение	Наименование	Кол.	Примечание
				Документация		
12			КЖИ-ТУ	Технические условия		
				Сборочные единицы и детали		
11		1	КЖИ-0410	Сетка С1	2	4,2 кг
11		2	КЖИ-0420	Петля П1	2	0,2 кг
11		3	КЖИ-0430	Изделие закладное МН-1	2	5.09 кг
				Материалы		
				Бетон класса В15	0,06	$м^3$

Ведомость расхода стали на элемент

Марка элемента	Изделия арматурные						Изделия закладные						Общий расход
	Арматура класса					Всего	Арматура класса		Прокат марки			Всего	
	А I			А II			А III		С 235				
	ГОСТ 5781-82*						ГОСТ 5781-82*		ГОСТ 27772-88				
	Ф6		Итого	Ф10	Итого		Ф8	Итого		Б12	Итого		
ОП1	0,4		0,4	8,4	8,4	8,8	0,44	0,44		9,48	9,48	9,92	18,78

ГИП	Маричева	[signature]	
Нач.отд.	Рогачев	[signature]	
Н.контр.	Чемедурова	[signature]	
Рук.гр.	Сафина	[signature]	
Инж.I к.	Степанова	[signature]	1990
Инж.I к.	Шевцова	[signature]	

ТП 503-4-69.91 КЖИ-0400

Опорная плита ОП1

Стадия	Масса	Масштаб
Р	80	1:20
Лист	Листов	

СОЮЗГИПРОЛЕСХОЗ

24981-03 9

Формат А3

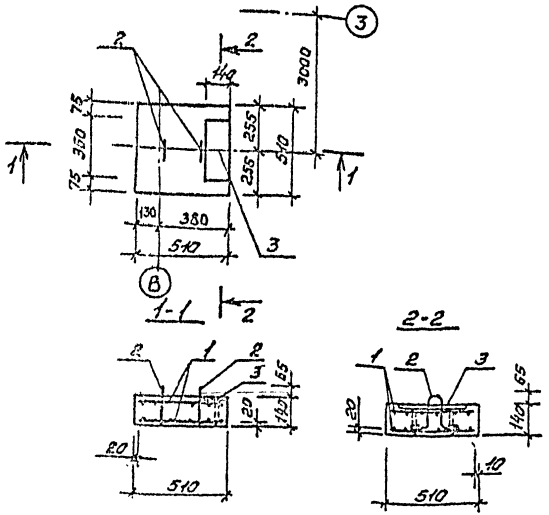

Формат	Зона	Поз.	Обозначение	Наименование	Кол.	Примечание
				Документация		
12			КЖИ-ТУ	Технические условия		
				Сборочные единицы и детали		
11		1	КЖИ-0410	Сетка С1	2	4,2кг
11		2	КЖИ-0420	Петля П1	2	0,2кг
11		3	КЖИ-0430	Изделие закладное МН-1	1	5,09кг
				Материалы		
				Бетон класса В15	0,06	м³

Ведомость расхода стали на элемент

Марка элемента	Изделия арматурные						Изделия закладные						Общий расход
	Арматура класса					Всего	Арматура класса		Прокат марки			Всего	
	А I			А II			А III		С 235				
	ГОСТ 5781-82*						ГОСТ 5781-82*		ГОСТ 27772-88				
	Ф6		Итого	Ф10	Итого		Ф8	Итого		Ф12	Итого		
ОПГ	0,4		0,4	8,4	8,4	8,8	0,22	0,22		4,87	4,87	5,09	13,85

ГИП	Маричева	[signature]	
Нач.отд.	Рогачев	[signature]	
Н.контр.	Чемодурова	[signature]	
Рук.гр.	Сафина	[signature]	
Инж.I к.	Стерликова	[signature]	1990
Инж.I к.	Шевцова	[signature]	

ТП 503-4-69.91 КЖИ-0500

Опорная плита ОПГ

Стадия	Масса	Масштаб
Р	80	1:20
Лист	Листов	

СОЮЗГИПРОЛЕСХОЗ

24981-03 10

Формат А3

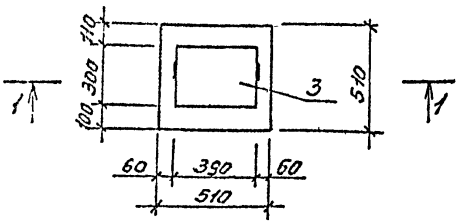

1-1

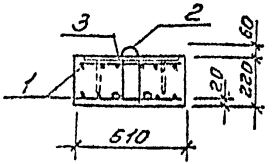

Формат	Зона	Поз.	Обозначение	Наименование	Кол.	Примечание
				Документация		
12			КЖИ-ТУ	Технические условия		
				Сборочные единицы и детали		
11		1	КЖИ-0410	Сетка С1	2	4,2кг
11		2	КЖИ-0420	Петля П1	2	0,2кг
11		3	1.400-6/76; вып.1	Изделие закладное М1-1-5	1	11,5кг
				Материалы		
				Бетон класса В15	0,06	$м^3$

Ведомость расхода стали на элемент

Марка элемента	Изделия арматурные						Изделия закладные						Общий расход
	Арматура класса					Всего	Арматура класса		Прокат марки			Всего	
	А I			А II			А III		С 235				
	Гост 5781-82*						Гост 5781-82*		Гост 27772-88				
	ф6		Итого	ф10	Итого		ф14	Итого		ф10	Итого		
ОПЗ	0,4		0,4	8,4	8,4	8,8	1,2	1,2		10,4	10,4	11,6	20,4

ГИП	Моричева	[signature]	
Нач.отд.	Рожнов	[signature]	
Н.контр.	Чекодурова	[signature]	
Рук.гр.	Сафина	[signature]	
Инж.I к.	Стерликова	[signature]	1990

ТП 503-4-69.91 КЖИ-0600

Опорная плита ОПЗ

Стадия	Масса	Масштаб
Р	150кг	1:20
Лист 1	Листов 1	

СОЮЗГИПРОЛЕСХОЗ

24981-03 11

Копировал [signature]

Формат А3

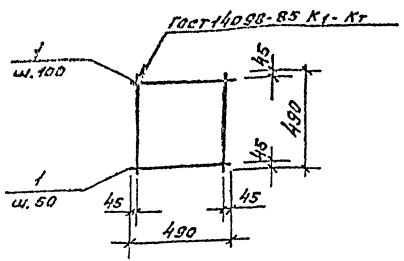

Формат	Зона	Поз.	Обозначение	Наименование	Кол.	Примечание
				Документация		
12			КЖИ-ТУ	Технические условия		
				Детали		
				ф10АII ГОСТ 5781-82*		
5,4		1	КЖИ-0411	ℓ=490	14	0,3кг

ГИП	Маричева		
Нач.отд.	Рогачев		
Н.контр.	Чемодуров		
Рук.зр.	Сафина		
Инж.I к.	Стерликов		1990

ТП 503-4-69.91 КЖИ-0410

Сетка С1

Стадия	Масса	Масштаб
Р	4,2кг	б/м

Лист 1 Листов 1

СОЮЗГИПРОЛЕСХОЗ

Копировал Тимофеев Формат А4

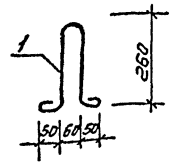

Длина развертки 770мм.

ГИП	Маричева		
Нач.отд.	Рогачев		
Н.контр.	Чемодуров		
Рук.зр.	Сафина		
Инж.I к.	Стерликов		1990

ТП 503-4-69.91 КЖИ-0420

Петля П1

Стадия	Масса	Масштаб
Р	0,2кг	1:10

Лист 1 Листов 1

ф6АI ГОСТ 5781-82*

СОЮЗГИПРОЛЕСХОЗ

24981-03 12

Инв.№ подл. | Подп. и дата | Взам. инв.№

Копировал Тимофеев Формат А4

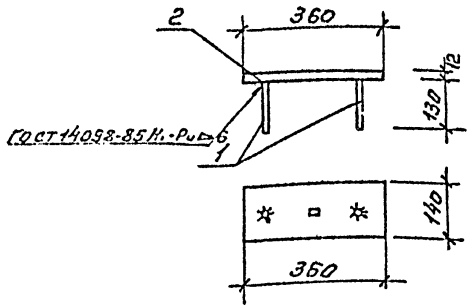

Формат	Зона	Поз.	Обозначение	Наименование	Кол.	Примечание
				Документация		
12			КЖИ-ТУ	Технические условия		
				Детали		
				ф8АIII ГОСТ 5781-82*		
Б4		1	КЖИ-0431	ℓ=130 мм	2	0,11кг
				Лист Ф140 Б-ПН ГОСТ 19904-74 С235 ГОСТ 27772-88*		
Б4		2	КЖИ-0432	ℓ=360	1	4,87кг

ГИП	Маричева	[signature]		ТП 503-4-69.91	КЖИ-0430	
Нач.отд.	Рогачев	[signature]				
Н.контр.	Чередурова	[signature]				
Рук.гр.	Сафина	[signature]		Изделие закладное МН1	Стадия: Р; Масса: 5,08кг; Масштаб: 1:10	
Инж.I к.	Стерликова	[signature]	1990		Лист 1; Листов 1	
Инж.I к.	Новикова	[signature]			СОЮЗГИПРОЛЕСХОЗ	

Копировал [illegible] 13 Формат А4

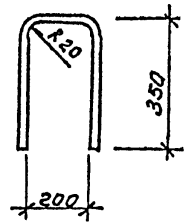

Длина развертки 900 мм.

ГИП	Маричева	[signature]		ТП 503-4-69.91	КЖИ-0700	
Нач.отд.	Рогачев	[signature]				
Н.контр.	Чередурова	[signature]				
Рук.гр.	Сафина	[signature]		Изделие закладное МН2	Стадия: Р; Масса: 2,7кг; Масштаб: 1:10	
Инж.I к.	Стерликова	[signature]	1990		Лист 1; Листов 1	
				ф22АI ГОСТ 5781-82*	СОЮЗГИПРОЛЕСХОЗ	

Инв.№ подл. | Подп. и дата | Взам. инв.№

24981-03 13

Копировал [illegible] Формат А4

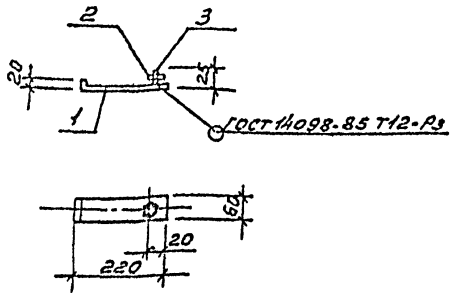

Формат	Зона	Поз	Обозначение	Наименование	Кол.	Примечание
				Документация		
12			КЖИ-ТУ	Технические условия		
				Детали		
				6×60-Б-МН ГОСТ 19903-74 Лист С235 ГОСТ 27772-88		
5Ч		1	КЖИ-0801	ℓ=240	1	0,68 кг
				Стандартные изделия		
		2		Гайка М12 ГОСТ 5915-70*	1	0,01 кг.
		3		Болт М10 ГОСТ 7798-70*	1	0,02 кг

ГИП	Марчуева		ТП 503-4-69.91	КЖИ-0800	
Нач.отд	Рогачев				
Н.контр	Чепоруров				
Рук.эп.	Сафина				
Инж.Ген	Старилкова	1990	Изделие закладное МН3	Стадия: Р; Масса: 0,7 кг; Масштаб: 1:10	
				Лист 1; Листов 1	
				СОЮЗГИПРОЛЕСХОЗ	

Копировал Гончарова

Формат А4

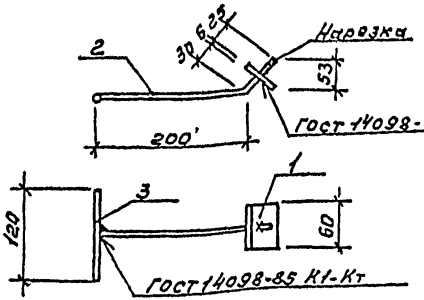

Формат	Зона	Поз	Обозначение	Наименование	Кол.	Примечание
				Документация		
12			КЖИ-ТУ	Технические условия		
				Детали		
				6×60-Б-МН ГОСТ 19903-74 Лист С235 ГОСТ 27772-88		
5Ч		1	КЖИ-0901	ℓ=60	1	0,17 кг
				ф10 АI ГОСТ 5781-82*		
5Ч		2	КЖИ-0902	ℓ=260	1	0,16 кг
5Ч		3	-01	ℓ=120	1	0,08 кг

ГИП	Марчуева		ТП 503-4-69.91	КЖИ-0900	
Нач.отд	Рогачев				
Н.контр	Чепоруров				
Рук.эп.	Сафина				
Инж.Ген	Старилкова	1990	Изделие закладное МН4	Стадия: Р; Масса: 0,41 кг; Масштаб: 1:5	
				Лист 1; Листов 1	
				СОЮЗГИПРОЛЕСХОЗ	

Копировал Гончарова

Формат А4

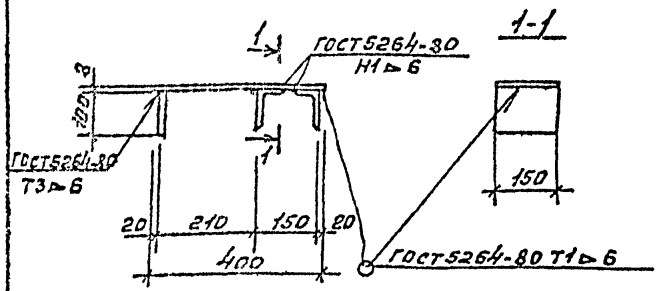

Формат	Зона	Поз.	Обозначение	Наименование	Кол.	Примечание
				Документация		
12			КЖИ-ТУ	Технические условия		
				Детали		
				Лист 8×150-Б-ПН ГОСТ 19903-74 / С235 ГОСТ 27772-88		
Б.Ч.		1	КЖИ-1001	ℓ=400	1	3,77кг
Б.Ч.		2	-01	ℓ=100	1	0,94кг
				Уголок 100×63×8 ГОСТ 8510-86 / С245 ГОСТ 27772-88		
Б.Ч.		3	КЖИ-1002	ℓ=150	2	1,48кг

Гип	Маричева		
Нач отд	Рогачев		
Н.контр	Четадурова		
Рук.гр	Сафина		
Инж I кат	Стрелкова		1990

ТП 503-4-69.91 КЖИ-1000

Монтажная деталь МДН-1

Стадия	Масса	Масштаб
Р	7,67кг	1:10
Лист 1	Листов 1	

СОЮЗГИПРОЛЕСХОЗ

Копировал Фомин

Формат А4

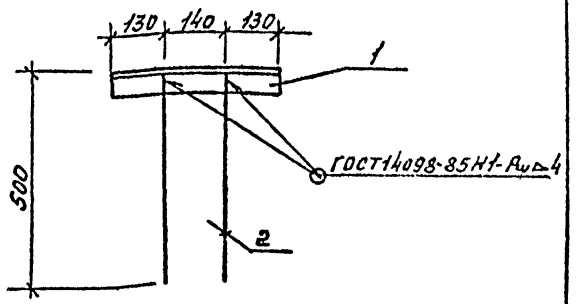

Формат	Зона	Поз.	Обозначение	Наименование	Кол.	Примечание
				Документация		
12			КЖИ-ТУ	Технические условия		
				Детали		
				Уголок 50×5 ГОСТ 8509-86 / С245 ГОСТ 27772-88		
Б.Ч.		1	КЖИ-1101	ℓ=400	1	1,5кг
				Ф8АI ГОСТ 5781-82*		
Б.Ч.		2	КЖИ-1102	ℓ=490	2	0,19кг

ГИП	Маричева		
Нач отд	Рогачев		
Н.контр	Четадурова		
Рук.гр	Сафина		
Инж I кат	Стрелкова		1990

ТП 503-4-69.91 КЖИ-1100

Монтажная деталь МДН-2

Стадия	Масса	Масштаб
Р	10,0кг	
Лист 1	Листов 1	

СОЮЗГИПРОЛЕСХОЗ

24981-03 15

Копировал Фомин

Формат А4

Альбом 2

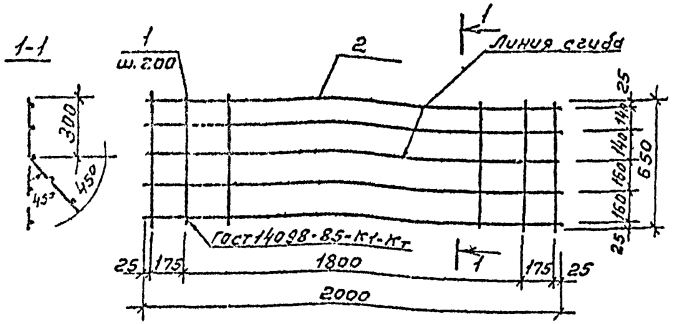

Формат	Зона	Поз.	Обозначение	Наименование	Кол.	Примечание
				Документация		
12			КЖИ-ТУ	Технические условия		
				Детали		
5.4		1	КЖИ-1201	ф6А I ГОСТ 5781-82* ℓ=650	11	0,14кг
5.4		2	КЖИ-1202	ф10А III ГОСТ 5781-82* ℓ=2000	5	1,24кг

ГИП	Марчуева		
Нач.отд.	Рогачев		
Н.контр.	Чеповурова		
Рук.гр.	Сафина		
Инж.I к.	Стерликова		1990

ТП 503-4-69.91 КЖИ-1200

Сетка С2

Стадия	Масса	Масштаб
Р	7,8кг	1:20
Лист 1	Листов 1	

СОЮЗГИПРОЛЕСХОЗ

Копировал Тарасов

Формат А4

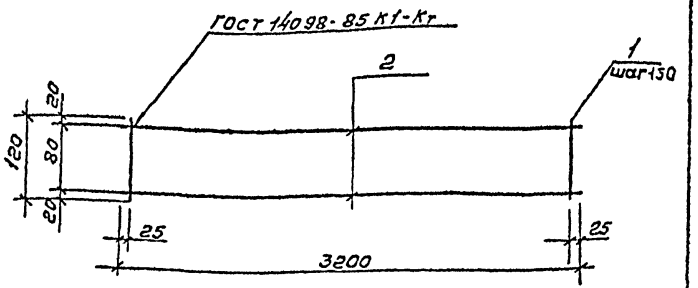

Формат	Зона	Поз.	Обозначение	Наименование	Кол.	Примечание
				Документация		
11			КЖИ-ТУ	Технические условия		
				Детали		
				ф4 Вр-I ГОСТ 6727-80*		
5.4		1	КЖИ-1301	ℓ=120	22	0,012кг
5.4		2	КЖИ-1302	ℓ=3200	2	0,32кг

ГИП	Марчуева		
Нач.отд.	Рогачев		
Н.контр.	Чеповурова		
Рук.гр.	Сафина		
Инж.I к.	Стерликова		1990

ТП 503-4-69.91 КЖИ-1300

Каркас КР1

Стадия	Масса	Масштаб
Р	0,9кг	б/м
Лист 1	Листов 1	

СОЮЗГИПРОЛЕСХОЗ

Инв.№ подл. | Подп. и дата | Взам.инв.№

24981-03 16

Копировал Тарасов

Формат А4

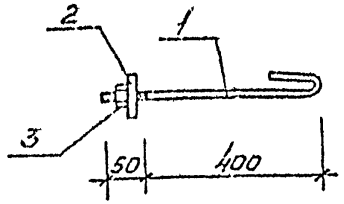

Формат	Зона	Поз.	Обозначение	Наименование	Кол.	Примечание
				Документация		
12			КНИ-ТУ	Технические условия		
				Детали		
Б.Ч		1	КНИ-1101	Ø16 А I ГОСТ 5781-82*, ℓ=640	1	0,57кг
				Стандартные изделия		
		2		Шайба 12.01 ГОСТ 11371-78*	1	0,01кг
		3		Гайка М12. ГОСТ 5915-70*	1	0,02кг

ГИП	Марчуева		ТП 503-4-69.91	КНИ-1400
Нач.отд.	Росочев			
Утв.гл.	Рахматулин			
Зав.гр.	Сафина		Анкер А1	Стадия: Р; Масса: 0,60кг; Масштаб:
Инж.Тк.	Чернасова			Лист 1; Листов 1
				СОЮЗГИПРОЛЕСХОЗ

Инв.№ подл. | Подпись и дата | Взам.инв.№

Формат А4

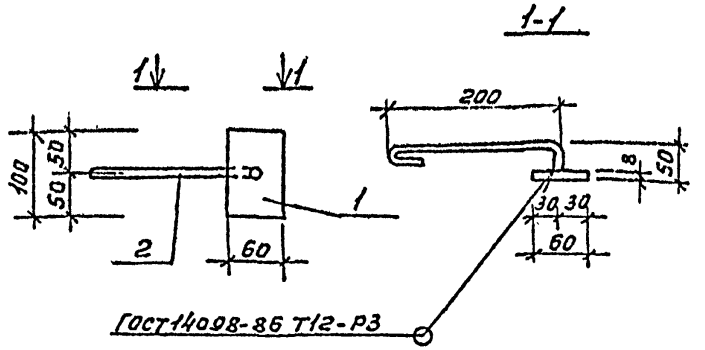

Формат	Зона	Поз.	Обозначение	Наименование	Кол.	Примечание
				Документация		
12			КНИ-ТУ	Технические условия		
				Детали		
				Лист 8×100 Б-ЛНГОСТ 19903-74		
				С235 ГОСТ 27772-88		
Б.Ч		1	КНИ-1501	ℓ=60	1	0,45кг
Б.Ч		2	КНИ-1502	Ø10 А I ГОСТ 5781-82* ℓ=320	1	0,2кг

ГИП	Марчуева		ТП 503-4-69.91	КНИ-1500
Нач.отд.	Росочев			
Утв.гл.	Нигматуров			
Зав.гр.	Сафина		Изделие закладное МН5	Стадия: Р; Масса: 0,65кг; Масштаб:
Инж.Тк.	Чернасова			Лист 1; Листов 1
				СОЮЗГИПРОЛЕСХОЗ

Инв.№ подл. | Подпись и дата | Взам.инв.№

Формат А4

Альбом 2

Формат	Зона	Поз.	Обозначение	Наименование	Кол.	Примечание
				Документация		
12			КЖИ-ТУ	Технические условия		
			КЖИ-СБ	Сборочный чертеж		
				Т.П. КЖИ-1600		
				(МН6)		
				Детали		
				Уголок 50×50×5 ГОСТ 8509-86 / С245 ГОСТ 27772-88		
11		1	КЖИ-0001	ℓ=1648	2	6,21 кг
11		2	-01	ℓ=1145	2	4,32 кг
Б.Ч.		3	-1601	ФБАI; ГОСТ 5781-82* ℓ=230	14	0,05 кг
				Т.П. КЖИ-1600-01		
				(МН7)		
				Детали		
				Уголок 50×50×6 ГОСТ 8509-86 / С245 ГОСТ 27772-88		
11		2	КЖИ-0001-02	ℓ=1145	2	4,32 кг
11		4	-03	ℓ=755	2	2,85 кг
Б.Ч.		3	-1601	ФБАI ГОСТ 5781-82* ℓ=230	10	0,05 кг

ГИП	Маричева	[illegible]	
Нач.отд.	Рогачев	[illegible]	
Н.контр.	Чемодурова	[illegible]	
Зав.гр.	Сафина	[illegible]	
Инж.Т.к.	Черкасова	[illegible]	–

ТП 503-4-69.91 КЖИ-1600

Изделие закладное МН6; МН7.

Стадия	Лист	Листов
Р	1	1

СОЮЗГИПРОЛЕСХОЗ

Копировал [illegible] Формат А4

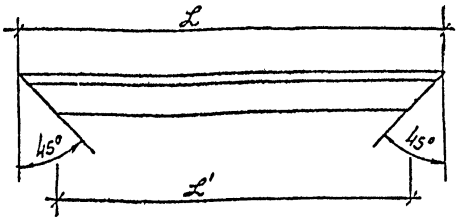

Размеры в мм

Обозначение	ℓ	ℓ'	Масса, кг
КЖИ-0001	1648	1548	6,21
-01	1145	1045	4,32
-02	1145	1045	4,32
-03	755	655	2,85

ГИП	Маричева	[illegible]	
Нач.отд.	Рогачев	[illegible]	
Н.контр.	Чемодурова	[illegible]	
Рук.гр.	Сафина	[illegible]	
Инж.Т.к.	Черкасова	[illegible]	–

ТП 503-4-69.91 КЖИ-0001

Уголок (обрамление)

Стадия	Масса	Масштаб
Р	ст. табл.	

Лист 1 Листов 1

Уголок 50×50×5-6 ГОСТ 8509-86 / С245 ГОСТ 27772-88

СОЮЗГИПРОЛЕСХОЗ

24981-03 18

Копировал [illegible] Формат А4

Рис.1

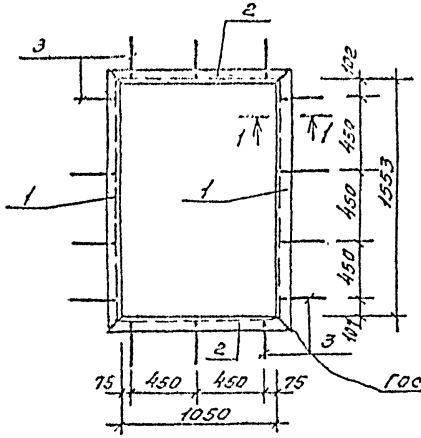

Рис.2

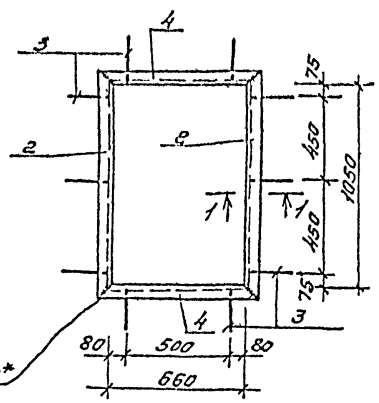

ГОСТ 5264-80*

Обозначение	Марка	Рис.	Масса
КНИ-1600	МН6	1	21,76 кг
-01	МН7	2	14,84 кг

1-1

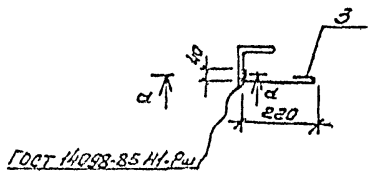

ГОСТ 14098-85 Н1-Рш

а-а

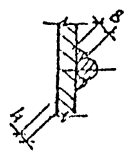

ГИП	Маринчев		ТП 503-4-69.91	КНИ-1600СБ	
Нач.отд.	Догачев				
Н.контр.	Чегодуров				
Зав.ср.	Софина		Изделие закладное (МН6; МН7). Сборочный чертеж	Стадия	Масса	Масштаб
Инж.Тк.	Черкасов			Р	см. табл.	-
				Лист 1	Листов 1	
				СОЮЗГИПРОЛЕСХОЗ		

24981-03 19

Копировал

Формат А3

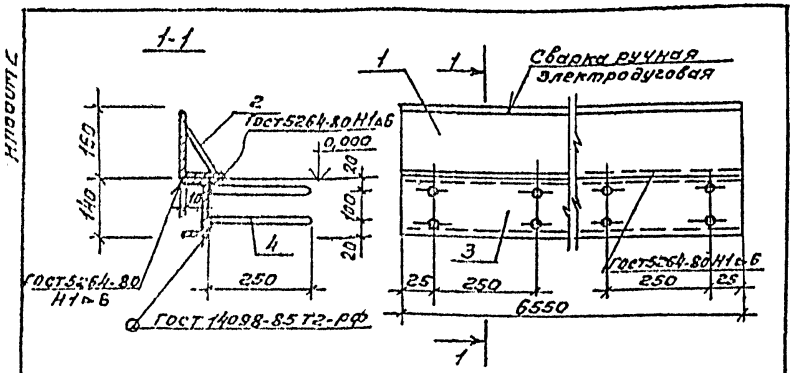

Формат	Зона	Поз.	Обозначение	Наименование	Кол.	Примечание
				Документация		
12			КЖИ-ТУ	Технические условия		
				Детали		
				Уголок 160×100×10 ГОСТ8510-86 / С245 ГОСТ27772-88		
5.4.		1	КЖИ-1701	ℓ=6550	1	130кг
				Лист 8×140-Б-ПН ГОСТ19903-74 / С235 ГОСТ27772-88		
5.4.		2	КЖИ-1702	ℓ=6550	1	53кг
				Швеллер 14 ГОСТ8240-72* / С285 ГОСТ[illegible]		
5.4.		3	КЖИ-1703	ℓ=6550	1	81кг
5.4.		4	КЖИ-1704	Ф8АIII ГОСТ5781-82* ℓ=250	50	0,1кг

ГИП	Маричева	[signature]	
Нач.отд.	Рогачев	[signature]	
Н.контр.	Чеподурова	[signature]	
Рук.гр.	Сафина	[signature]	
Инж.I к.	Стерликова	[signature]	1990

ТП 503-4-69.91 КЖИ-1700

Ограждение ОГ1

Стадия	Масса	Масштаб
Р	269,0кг	1:10
Лист 1	Листов 1	

СОЮЗГИПРОЛЕСХОЗ

Инв. № подл. | Подп. и дата | Взам. инв. №

Копировал [signature] Формат А4

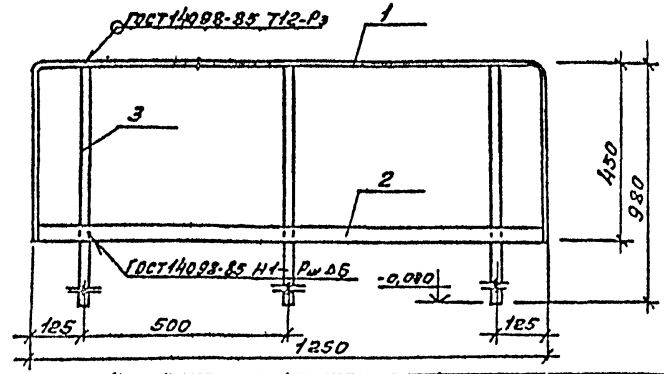

Формат	Зона	Поз.	Обозначение	Наименование	Кол.	Примечание
				Документация		
12			КЖИ-ТУ	Технические условия		
				Детали		
				Лист -6×40-Б-ПН ГОСТ19903-74 / С235 ГОСТ27772-88		
5.4.		1	КЖИ-1801	ℓ=2150	1	4,1кг
5.4.		2	-01	ℓ=1250	1	2,4кг
5.4.		3	КЖИ-1802	Ф22АI ГОСТ5781-82*, ℓ=980	3	3кг

ГИП	Маричева	[signature]	
Нач.отд.	Рогачев	[signature]	
Н.контр.	Чеподурова	[signature]	
Рук.гр.	Сафина	[signature]	
Инж.I к.	Стерликова	[signature]	1990

ТП 503-4-69.91 КЖИ-1800

Ограждение ОГ2

Стадия	Масса	Масштаб
Р	15,5кг.	1:10
Лист 1	Листов 1	

СОЮЗГИПРОЛЕСХОЗ

24931-03 20

Копировал [signature] Формат А4

Инв. № подл.

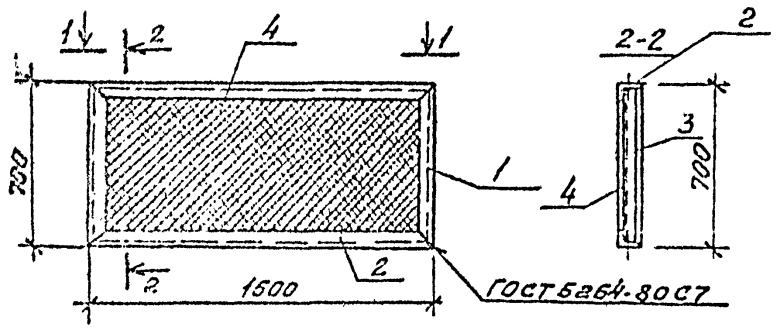

1-1

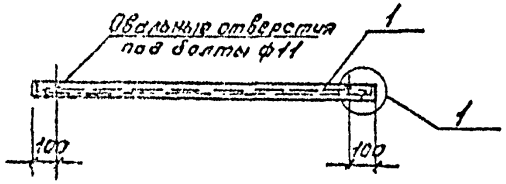

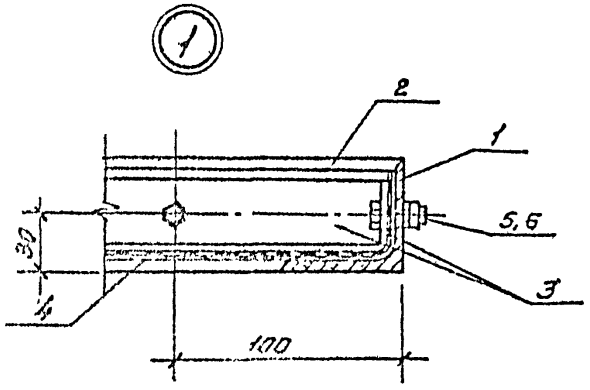

Формат	Зона	Поз.	Обозначение	Наименование	Кол.	Примечание
				Документация		
12			КЖИ-ТУ	Технические условия		
				Детали		
				Уголок 50×5 ГОСТ 8509-86 / С245 ГОСТ 27772-88		
А4		1	КЖИ-0001	ℓ=695	2	2,62 кг
А4		2	-01	ℓ=1495	2	5,64 кг
				Лист 8×60 ГОСТ 19903-74 / С345 ГОСТ 27772-88		
Б.4		3	КЖИ-1901	ℓ=4200	1	4,95 кг
Б.4		4	КЖИ-1902	Сетка 20-1,6-0 ГОСТ 5336-80*	1	1,7 кг
				Стандартные изделия		
		5		Болт М10×30 ГОСТ 7798-70*	8	0,02 кг
		6		Гайка М10 ГОСТ 5915-70*	8	0,01 кг

ГИП	Марочев		
Нач.отд	Розанов		
Н.контр.	Чатовуров		
Рук.гр.	Сафина		
Инж. 1 к	Стерликов		1990

ТП 503-4-69.91 КЖИ-1900

Решетка РШ1

Стадия	Масса	Масштаб
Р	24,0 кг	1:20
Лист	Листов	

СОЮЗГИПРОЛЕСХОЗ

Копировал

Формат А3

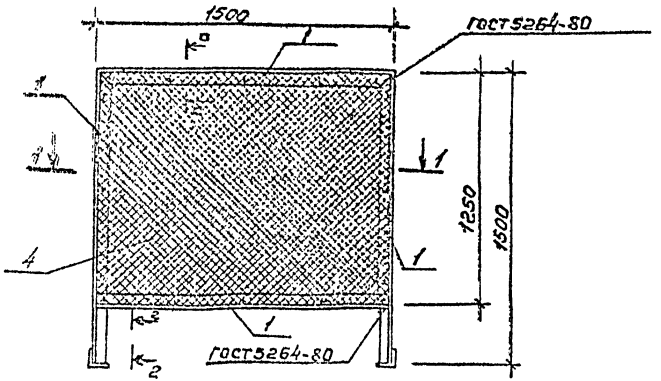

1-1

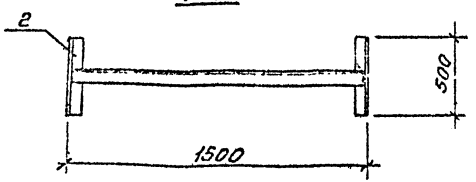

2-2

а-а

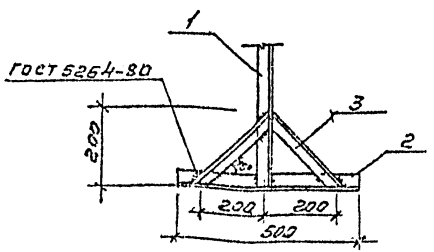

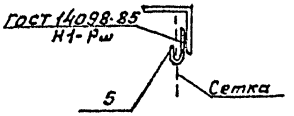

Формат	Зона	Поз.	Обозначение	Наименование	Кол.	Примечание
				Документация		
12			КЖИ-ТУ	Технические условия		
				Детали		
				Уголок 60×5 ГОСТ 8509-86 / С245 ГОСТ 27772-88		
Б.4		1	КЖИ-0001	ℓ:1500	4	22,62кг
Б.4		2	КЖИ- ·01	ℓ:500	2	3,80кг
				Уголок 45×5 ГОСТ 8509-86 / С245 ГОСТ 27772-88		
Б.4		3	КЖИ-0002	ℓ:300	4	4,10кг
Б.4		4	КЖИ-2001	Сетка 20.1.6-0 ГОСТ 5336-80*	1	3,70кг
Б.4		5	КЖИ-2002	ФБА I ГОСТ 5781-82* ℓ=80	16	0,3кг

ГИП	Маричева	[illegible]	
Нач.отд.	Розачев	[illegible]	
Н.контр.	Чемодурова	[illegible]	
Рук.вр.	[illegible]	[illegible]	
Инж.I к.	Стерликов	[illegible]	1990

ТП 503-4-69.91 КЖИ-2000

Решетка РШ2

Стадия	Масса	Масштаб
Р	34,52кг	

Лист | Листов

СОЮЗГИПРОЛЕСХОЗ

24981-03. 22

Копировал [illegible]

Альбом 2

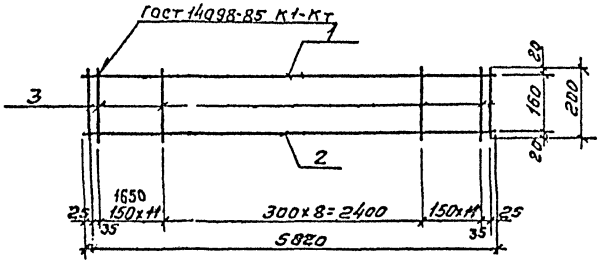

Формат	Зона	Поз.	Обозначение	Наименование	Кол.	Примечание
				Документация		
12			КЖИ-ТУ	Технические условия		
				Детали		
Б.Ч.		1	КЖИ-2101	ф10АI ГОСТ5781-82*; l=5820	1	3,59кг
Б.Ч.		2	КЖИ-2102	ф16АIII ГОСТ5781-82*; l=5820	1	9,20кг
Б.Ч.		3	КЖИ-2103	ф8АI ГОСТ5781-82*; l=200	34	2,69кг

ГИП	Маричева		
Нач.отд.	Рогачев		
Н.контр.	Чемодурова		
Рук.гр.	Сафина		
Инж.I к.	Стерликова		19.10

ТП 503-4-69.91 КЖИ-2100

Каркас плоский Кр2

Стадия	Масса	Масштаб
Р	15,5 кг	б/м

Лист 1 Листов 1

СОЮЗГИПРОЛЕСХОЗ

24981-03 (23)

Копировал Гладкие Взрыв Формат А4

gost.e-ecolog.ru