ТИПОВОЙ ПРОЕКТ
409-11-9.87
ЦЕХ ПО ИЗГОТОВЛЕНИЮ СТРОИТЕЛЬНОЙ ОСНАСТКИ И ИНВЕНТАРЯ МОЩНОСТЬЮ 6,0 ТЫС. ТОНН ИЗДЕЛИЙ В ГОД

АЛЬБОМ III
ЧАСТЬ 2
(СТР 61-109)
КОНСТРУКЦИИ ЖЕЛЕЗОБЕТОННЫЕ. КОНСТРУКЦИИ МЕТАЛЛИЧЕСКИЕ

gost.e-ecolog.ru

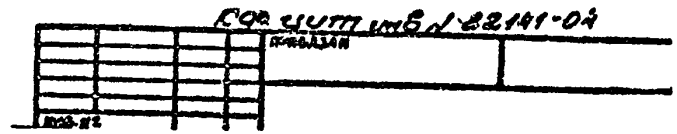

ЦЕНТРАЛЬНЫЙ ИНСТИТУТ ТИПОВОГО ПРОЕКТИРОВАНИЯ
ГОССТРОЯ СССР
КИЕВСКИЙ ФИЛИАЛ
г. Киев-57 ул. Эжена Потье № 12

Заказ № 3182 Инв. № 2214-04 Тираж 180

Сдано в печать 12.04 1988 Цена 3-88

Альбом III

13-13

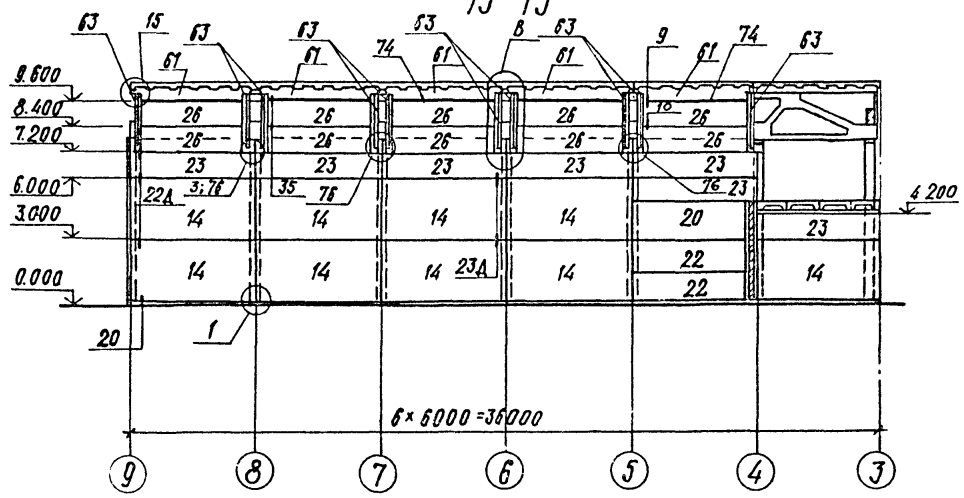

15-15

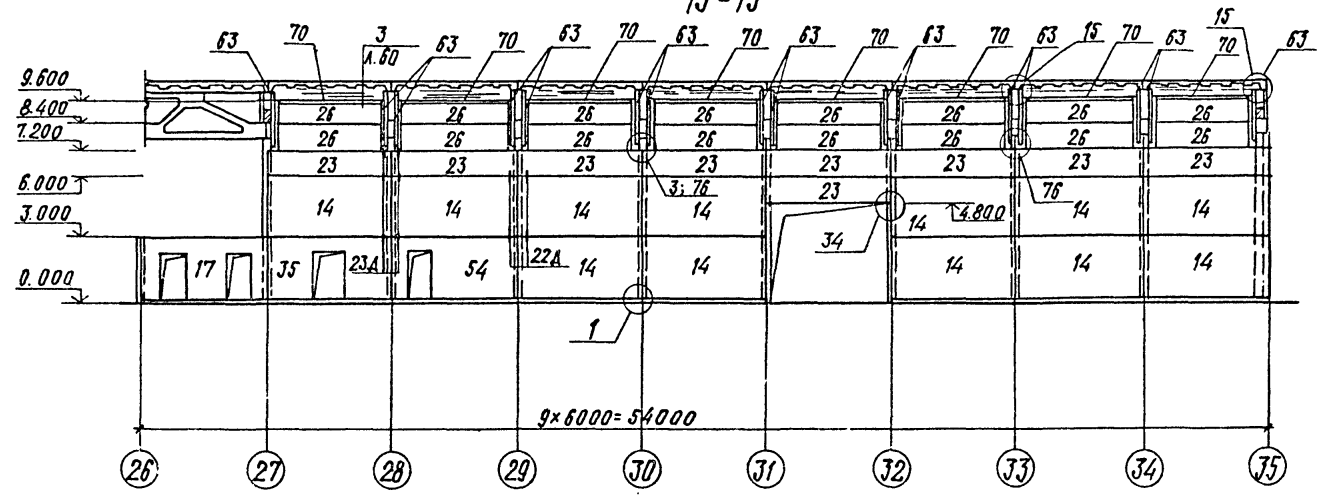

14-14

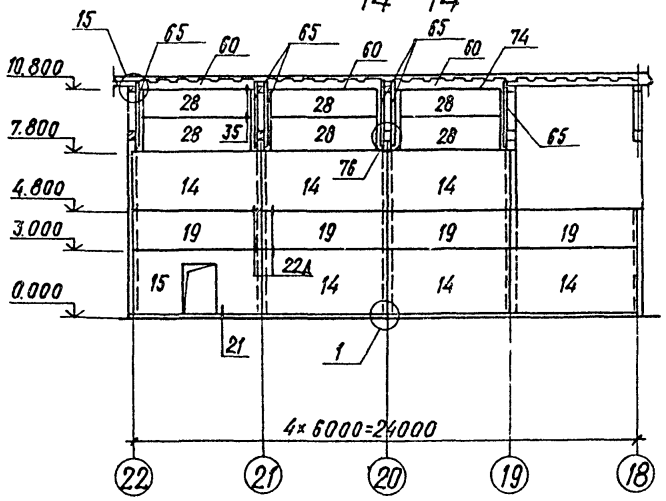

16-16

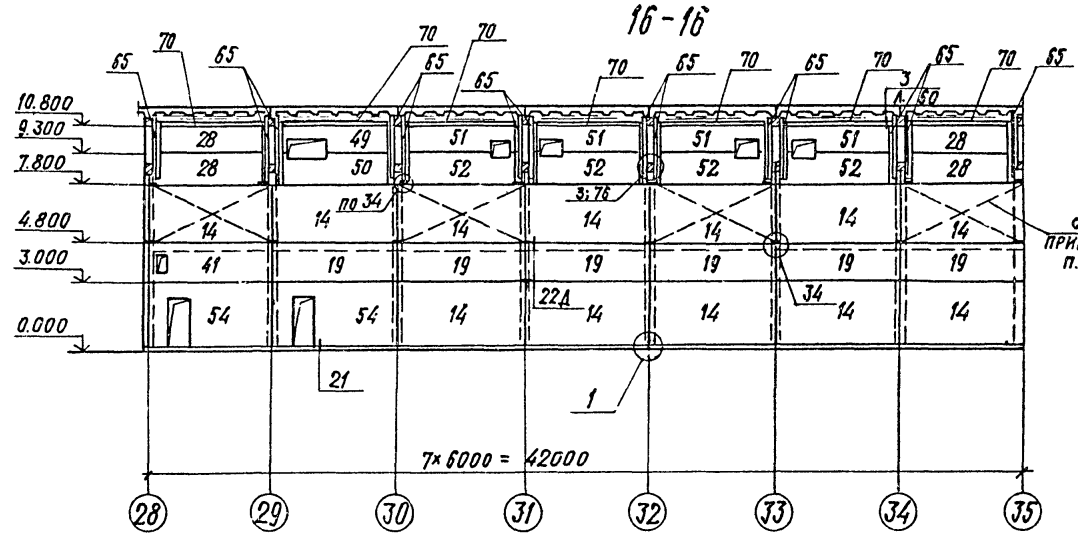

17-17

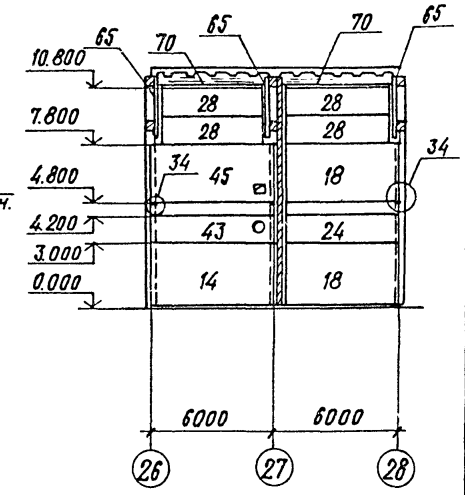

18-18

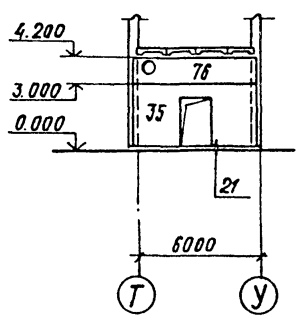

19-19

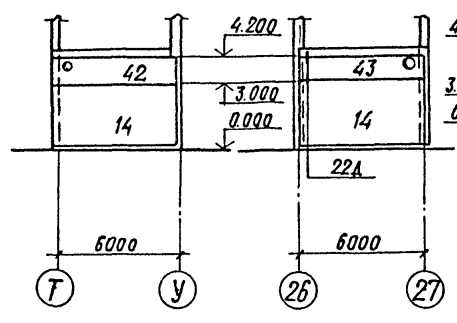

20-20

21-21

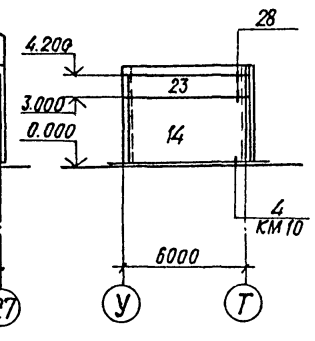

32-32

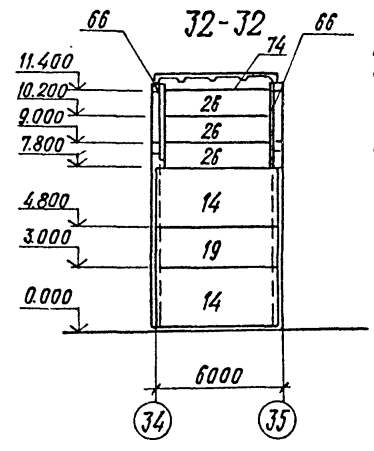

1. Установку данных панелей производить после монтажа оборудования.
2. Спецификацию см. на листе 61.
3. Узлы, кроме оговоренных, приняты по серии 1.030.9-2 в. 6.

61

22141-04

Гл.инж.пр.	Иванова		
Нач.отд.	Рыбкина		
Н.контр.	Лапкин		
Гл.конст.	Лапкин		
Рук.гр.	Рашевский		
Ст.инж.	Колядина		
Инжен.	Ларина		
Провер.	Колядина		
Рук.гр.арх.	Моргунова		

ТП 409-11-9.87 КЖ

Цех по изготовлению строительной оснастки и инвентаря мощностью 6.0 тыс.тонн изделий в год

Стадия	Лист	Листов
Р	59	

Производственный корпус
Сечения 13-13...21-21; 32-32

ПРОЕКТНЫЙ ИНСТИТУТ №2

Привязан

Инв.№

Инв.№подл. | Подпись и дата | Взамен инв.№

Копировал

Формат

Альбом III

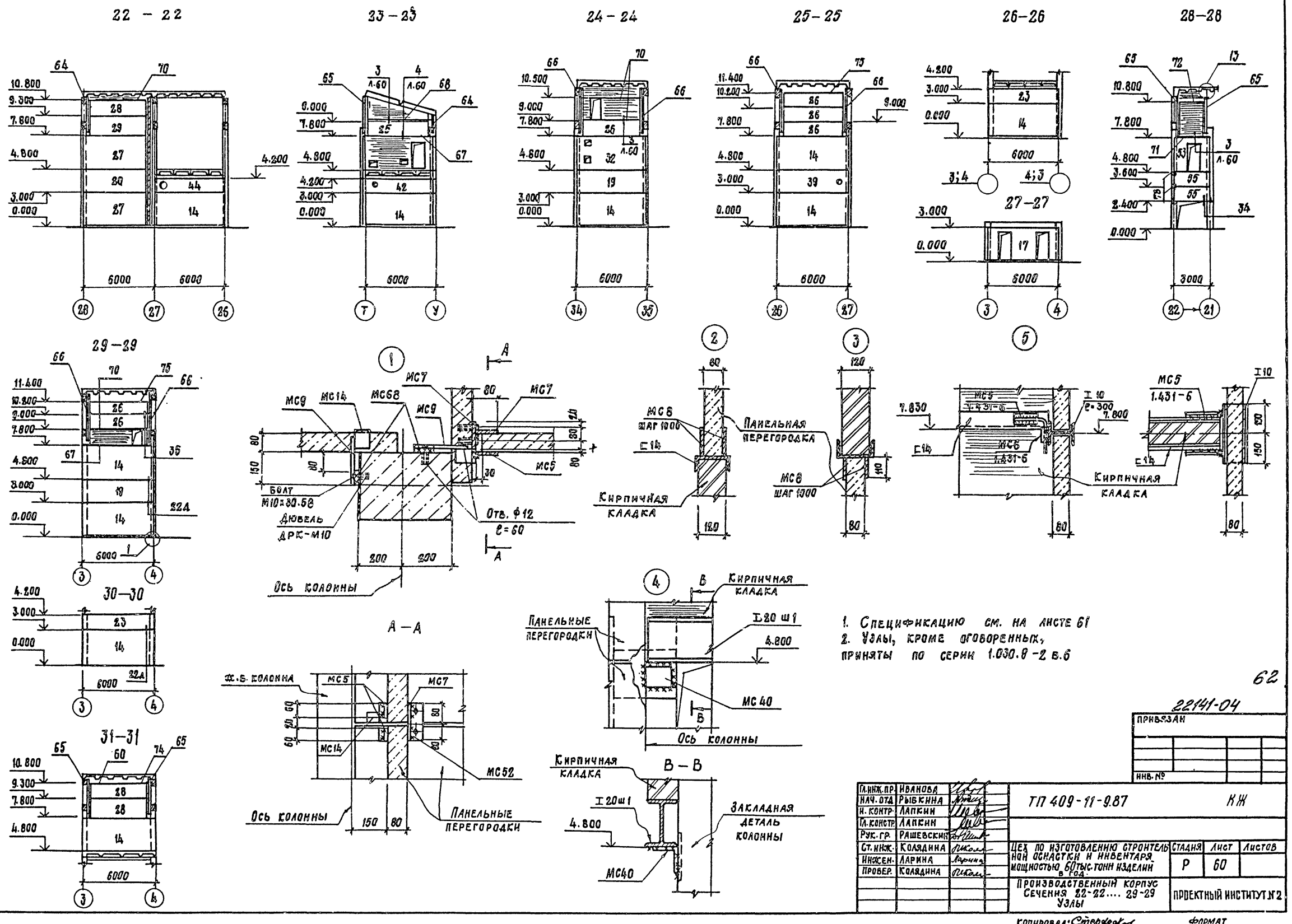

1. Спецификацию см. на листе 61
2. Узлы, кроме оговоренных, приняты по серии 1.030.9-2 в.6

62

22141-04

Гл.инж.пр.	Иванова		
Нач.отд.	Рыбкина		
Н.контр.	Лапкин		
Гл.констр.	Лапкин		
Рук.гр.	Рашевский		
Ст.инж.	Колядина		
Инжен.	Ларина		
Провер.	Колядина		

ТП 409-11-9.87 КЖ

Цех по изготовлению строительной оснастки и инвентаря мощностью 60 тыс. тонн изделий в год.

Стадия	Лист	Листов
Р	60	

Производственный корпус
Сечения 22-22.... 29-29
Узлы

Проектный институт №2

Копировал: Стерженко

Формат

Инв. № подл. | Подпись и дата | Взамен инв. №

Привязан

Инв. №

Альбом III

Спецификация к схеме расположения фахверковых колонн и панельных перегородок.

Марка поз.	Обозначение	Наименование	Кол.	Масса ед.кг	Примечание
		Колонна фахверка железобетонная			
1	1.030.9-2 в.5	КБ18-1	12	2530	
2	1.030.9-2 в.5	КБ12-У	5	2340	
3	КЖ.И.19.0	КБ18-1-1	16	2530	
4	КЖ.И.19.0	КБ18-1-2	2	2530	
5	КЖ.И.19.0	КБ18-1-3	3	2530	
6	КЖ.И.19.0	КБ18-1-4	2	2530	
7	КЖ.И.19.0	КБ18-1-5	7	2530	
8	КЖ.И.19.0	КБ18-1-6	2	2530	
9	КЖ.И.19.0	КБ12-У-1	1	2340	
10	КЖ.И.19.0	КБ12-У-2	3	2340	
11	КЖ.И.19.0	КБ5-1-1	3	1080	
		Колонна фахверка стальная			
12	1.030.9-2 в.4	СФ18	6	72	
13	1.030.9-2 в.4	СФ2	2	46	
		Панель			
14	1.030.9-2 в.1	ПГ60.30-1-Т	104	3430	
15	1.030.9-2 в.1	ПГ60.30-1-Т-Д	4	2710	
16	1.030.9-2 в.1	ПГ60.30-1-Т-Д1	6	2960	
17	1.030.9-2 в.1	ПГ60.30-1-Т-2Д	2	2470	
18	1.030.9-2 в.1	ПГ58.30-1-Т	2	3310	
19	1.030.9-2 в.1	ПГ60.18-1-Т	51	2040	
20	1.030.9-2 в.1	ПГ55.18-1-Т	2	1900	
21	1.030.9-2 в.1	ПГ58.15-1-Т	19	1630	
22	1.030.9-2 в.1	ПГ.57.15-1-Т	2	1630	
23	1.030.9-2 в.1	ПГ60.12-1-Т	35	1370	
24	1.030.9-2 в.1	ПГ58-12-1-Т	19	1320	
25	1.030.9-2 в.1	ПГ55-12-1-Т	11	1270	
26	1.030.9-2 в.1	ПГ53.12-1-Т	47	1200	
27	1.030.9-2 в.1	ПГ55.30-1-Т	2	3170	
28	1.030.9-2 в.1	ПГ53.15-1-Т	18	1490	
29	КЖИ.28.0	ПГ60.30-1-Т-Ч	1	3430	
30	КЖИ.27.0	ПГ60.30-1-Т-Д-1	1	2710	
31	КЖИ.27.0	ПГ60.30-1-Т-2Д-1	1	2470	
32	КЖИ.28.0	ПГ60.30-1-Т-1	1	3430	
33	КЖ.И.28.0	ПГ60.30-1-Т-2	1	3430	
34	КЖ.И.28.0	ПГ60.30-1-Т-3	1	3430	
35	КЖ.И.27.0	ПГ60.30-1-Т-Д-2	5	2710	
36	КЖ.И.28.0	ПГ60.30-1-Т-5	1	3430	
37	КЖ.И.28.0	ПГ60.30-1-Т-6	1	3430	
38	КЖИ.25.0	ПГ60.12-1-Т-5	1	1370	
39	КЖ.И.25.0	ПГ60.18-1-Т-2	1	2040	
40	КЖ.И.25.0	ПГ60.18-1-Т-3	2	2040	
41	КЖ.И.25.0	ПГ60.18-1-Т-1	1	2040	
42	КЖ.И.25.0	ПГ60.12-1-Т-1	2	1370	
43	КЖ.И.25.0	ПГ60.12-1-Т-2	2	1370	
44	КЖ.И.25.0	ПГ60.12-1-Т-3	1	1370	
45	КЖ.И.26.0	ПГ55.12-1-Т-1	1	3310	
46	КЖ.И.26.0	ПГ55.12-1-Т-1	1	1270	
47	КЖ.И.26.0	ПГ55.12-1-Т-2	1	1270	
48	КЖ.И.26.0	ПГ53.12-1-Т-1	1	1200	
49	КЖ.И.26.0	ПГ53.12-1-Т-2	1	1200	
50	КЖ.И.26.0	ПГ53.12-1-Т-3	1	1200	
51	КЖ.И.26.0	ПГ53.12-1-Т-4	4	1200	
52	КЖИ.26.0	ПГ53.12-1-Т-5	4	1200	
53	КЖ.И.27.0	ПГ30.30-2-Т-Д1-1	1	1250	
54	КЖ.И.27.0	ПГ60.30-1-Т-Д1-1	3	2960	
55	1.030.9-2 в.1	ПГ30.12-2-Т	2	670	
56	КЖ.И.25.0	ПГ60.12-1-Т-4	1	1370	
		Каркасно-обшивной щит			
56	КЖ.И.29.0	Щ1	9	337	
57	КЖ. И.29.0	Щ2	15	268	
58	КЖ.И.29.0	Щ3	5	412	
59	КЖ.И.29.0	Щ4	1	475	
60	КЖ.И.29.0	Щ5	4	98,3	
61	КЖ.И.29.0	Щ6	5	61,4	
62	КЖ.И.29.0	Щ7	60	25,3	
		Стальной элемент			
63	1.030.9-2 в.4.	Т5	35	63,0	
64	1.030.9-2 в.4	Т8	13	32,0	
65	1.030.9-2 в.4.	Т9	51	91,0	
66	1.030.9-2 в.4.	Т18	20	160,0	
		Швеллер ГОСТ 8240-72* ВСТ3 КП2 335-79*			
67		ℓ=5970	5	73,4	
68		ℓ=5770	10	71,0	
69		ℓ=5400	4	66,4	
70		ℓ=5300	21	65,2	
71		ℓ=2970	1	36,5	
72		ℓ=2300	1	28,3	
73	КЖ.И.46.0	МН 13	6	5,3	
74	ГОСТ 8639-82	Гн. П 80х80х4	420		п.м.
75	ГОСТ 26020-83	I 20 Ш1 ℓ=6000	1		
76	КЖ.И. 63	МС5	6	8.7	
		Соединительные элементы			
МС4	1.030.9-2 в.7 ч.2	МС4	398	0,3	
МС5	1.030.9-2 в.7 ч.2	МС5	39	0,3	
МС6	1.030.9-2 в.7 ч.2	МС6	4	0,2	
МС7	1.030.9-2 в.7 ч.2	МС7	15	0,5	
МС8	1.030.9-2 в.7 ч.2	МС8	350	0,7	
МС9	1.030.9-2 в.7 ч.2	МС9	190	0,5	
МС9а	1.030.9-2 в.7 ч.2	МС9а	190	0,5	
МС14	1.030.9-2 в.7 ч.2	МС14	446	0,2	
МС27	1.030.9-2 в.7 ч.2	МС27	9	0,5	
МС27а	1.030.9-2 в.7 ч.2	МС27а	9	0,5	
МС29	1.030.9-2 в.7 ч.2	МС29	18	0,6	
МС30	1.030.9-2 в.7 ч.2	МС30	48	1,1	
МС31	1.030.9-2 в.7 ч.2	МС31	24	0,4	
МС31а	1.030.9-2 в.7 ч.2	МС31а	24	0,4	
МС34	1.030.9-2 в.7 ч.2	МС34	2	3,9	
МС38	1.030.9-2 в.7 ч.2	МС38	56	22,0	
МС39	1.030.9-2 в.7 ч.2	МС 39	15	2,5	
МС40	1.030.9-2 в.7 ч.2	МС40	33	3,4	
МС53	1.030.9-2 в.7 ч.2	МС 53	48	0,6	
МС58	1.030.9-2 в.7 ч.2	МС 58	27	8,2	
МС59	1.030.9-2 в.7 ч.2	МС59	27	1,7	
МС68	1.030.9-2 в.7 ч.2	МС68	380	0,5	
МС75	1.030.9-2 в.7 ч.2	МС75	27	23,2	
МС76	1.030.9-2 в.7 ч.2	МС 76	27	10,8	
МС77	1.030.9-2 в.7 ч.2	МС 77	3	30,1	
МС94	1.030.9-2 в.7 ч.2	МС 94	29	18,3	
МС100	1.030.9-2 в.7 ч.2	МС100	3	8,1	
МС130	1.030.9-2 в.7 ч.2	МС 130	42	8,0	
МС131	1.030.9-2 в.7 ч.2	МС 131	40	11,6	
	11761.00.00.000	Дюбель ДРК-М10	1750	0,04	
		Болт М10х30.58 ГОСТ 7798-70* с шайбой 10.01 ГОСТ 11371-78	1750	0,03	

Привязан: 63

22141-04

Инв. №

Гл.инж.пр.	Иванова		
Нач.отд.	Рыбкина		
Н.контр.	Лапкин		
Гл.конс.	Лапкин		
Рук.гр.	Ржшевский		
Ст.инж.	Колядина		
Инж.	Ларина		
Пров.	Колядина		

ТП 409-11-9.87 КЖ

	Стадия	Лист	Листов
Цех по изготовлению строительной оснастки и инвентаря мощностью 6,0 тыс.тонн изделий в год	Р	61	

Производственный корпус. Спецификация к схеме расположения панельных перегородок

Проектный институт №2

Копировал: Формат

Инв.№подл. | Подпись и дата | Взам.инв.№

Альбом III

Схема расположения стеновых панелей в осях 3÷35 (начало)

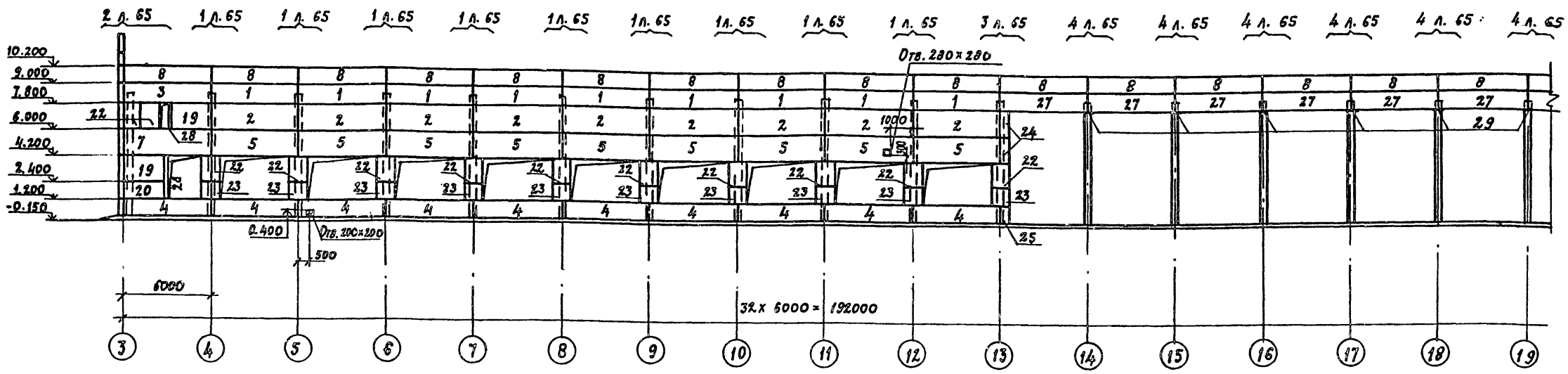

Схема расположения стеновых панелей в осях 3÷35 (окончание)

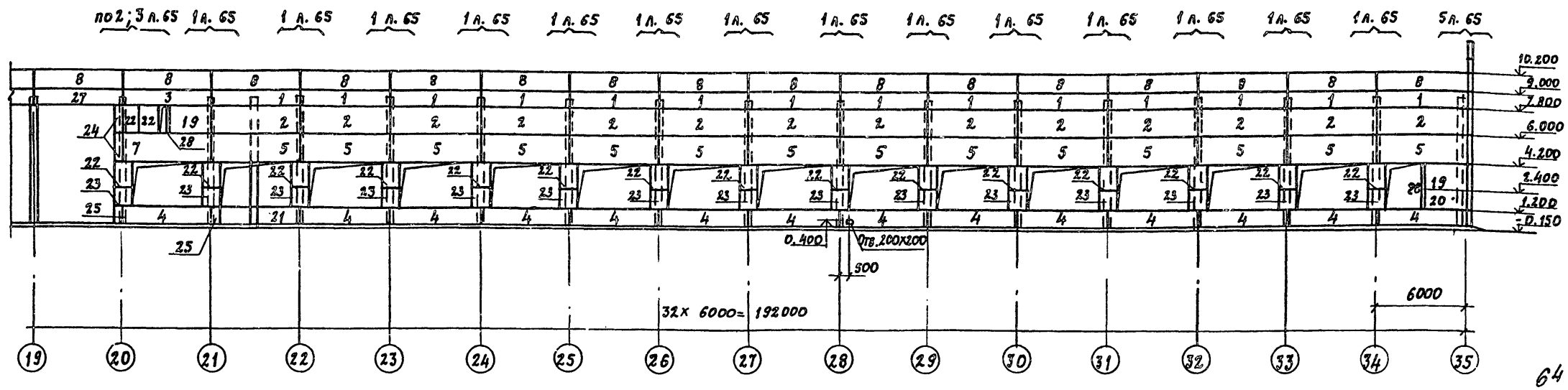

1. Монтаж стеновых панелей вести в соответствии с общими указаниями серии 1.030.1-1 в. 0-3 и СНиП III-16-80
2. Швы между панелями заделать синтетическими прокладками с последующим нанесением с наружной стороны герметизирующей мастики УМС-50 ГОСТ 14791-69 в соответствии с 1.030.1-1 в.3-3.
3. Закладные и монтажные детали, а также сварные швы защитить от коррозии лакокрасочными покрытиями первой группы по СНиП 2.03.11-85.
4. Сварку элементов крепления панелей производить электродами типа Э-42 по ГОСТ 9467-75 $h_{шв}$ = 6мм, кроме оговоренных.
5. Наружную отделку стеновых панелей см. общие указания на листе АР-1.
6. Спецификацию элементов к схемам расположения панелей см. лист 65.

64

22141-04

Гл. инж. пр.	Иванова		ТП 409-11-9.87 КЖ	
Нач. отд.	Рыбкина			
Н. контр.	Лапкин			
Гл. констр.	Лапкин			
Рук. гр.	Рашевский			
Ст. инж.	Колядина		Цех по изготовлению строительной оснастки и инвентаря мощностью 6 Отыс. тонн изделий в год	Стадия: Р; Лист: 62; Листов:
Инженер	Ларина		Производственный корпус. Схема расположения стеновых панелей в осях 3...35	Проектный институт № 2
Провер.	Колядина			
Рук. гр. арх.	Моргунова			

Привязан

Инв. №:

Инв. № подл. | Подпись и дата | Взам. инв. №

Копировал: Формат

Схема расположения стеновых панелей в осях 35÷3 / начало /

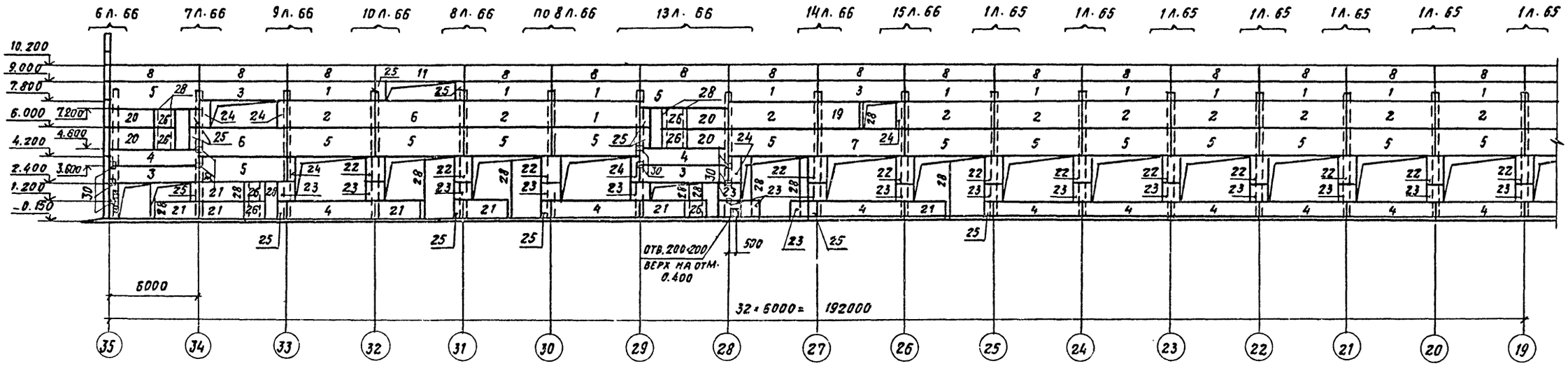

Схема расположения стеновых панелей в осях „35÷3" / Окончание /

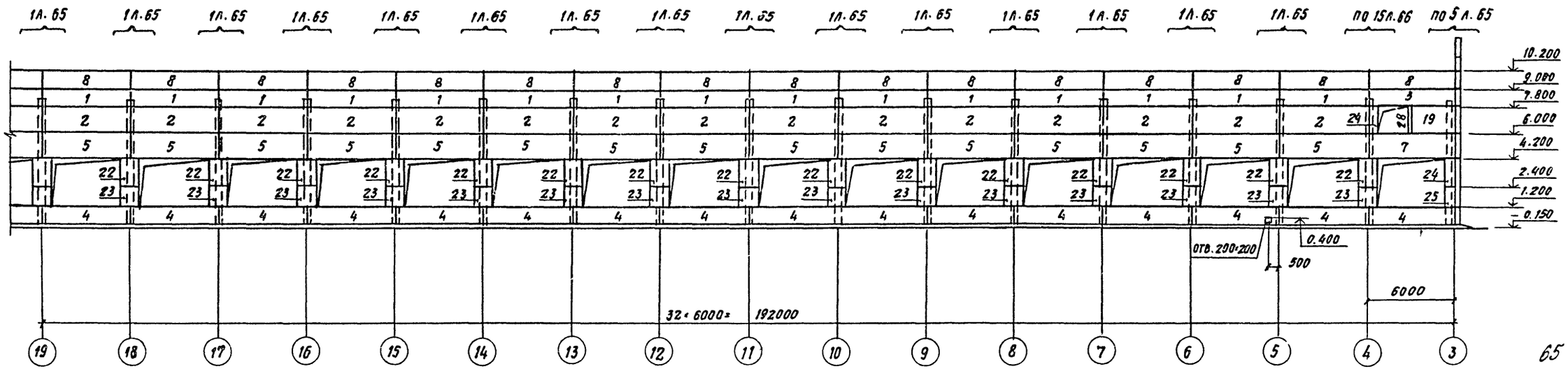

65

22141-04

Гл. инж. пр.	Иванова		ТП 409-11-9.87 - КЖ	
Нач. отд.	Рыбкина			
Н. контр.	Лапкин			
Гл. констр.	Лапкин			
Рук. гр.	Рашевский			
Ст. инж.	Колядина		Цех по изготовлению строительной оснастки и инвентаря мощностью 6,0 тыс. тонн изделий в год	Стадия: Р; Лист: 63; Листов:
Инженер.	Ларина			
Провер.	Колядина		Производственный корпус. Схема расположения стеновых панелей в осях 35-3	Проектный институт №2
Рук. арх.	Моргунова			

Инв. № подл. | Подпись и дата | Взам. инв. №

Альбом III

Схема расположения стеновых панелей в осях Д÷У

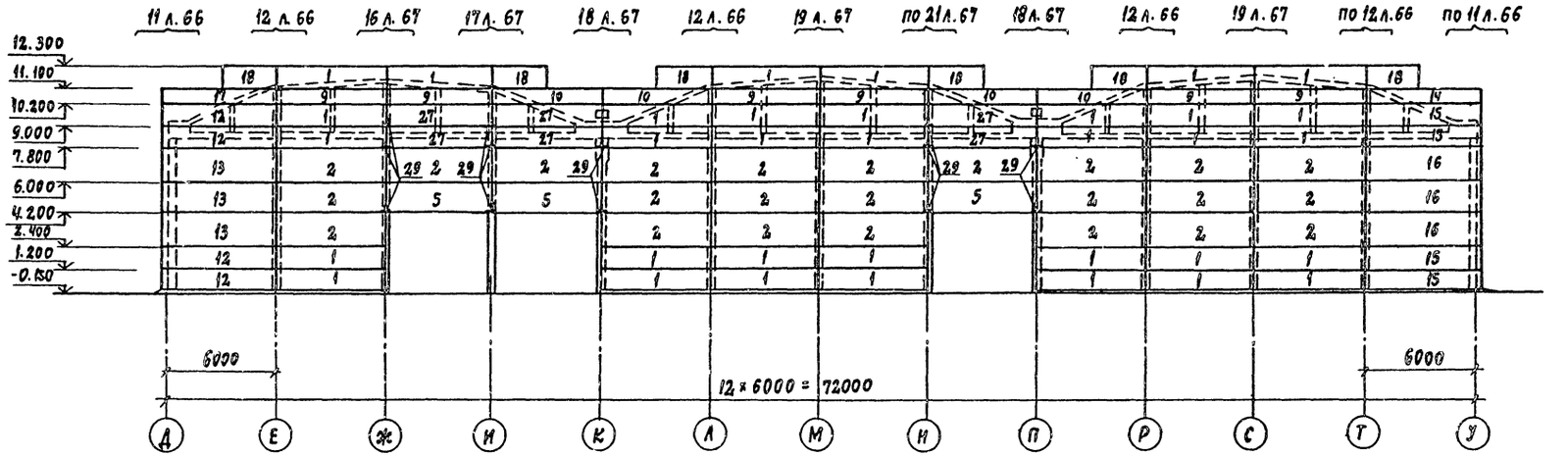

Схема расположения стеновых панелей в осях У÷Д

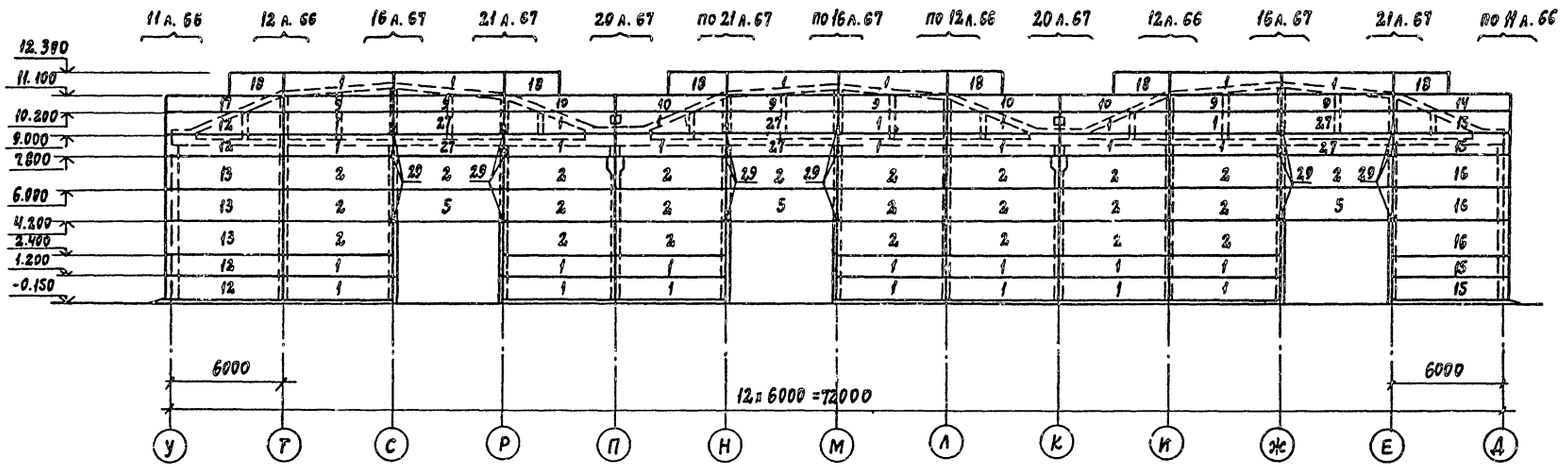

66

22141-04

Гл. инж. пр.	Иванова		ТП 409-11-9.87 КЖ
Нач. отд.	Рыбкина		
Н. контр.	Лапкин		
Гл. конст.	Лапкин		
Рук. гр.	Рашевский		
Ст. инж.	Колядина		Цех по изготовлению строительной оснастки и инвентаря мощностью 6.0 тыс. тонн изделий в год
Инжен.	Ларина		
Провер.	Колядина		
Рук. гр. арх.	Моргунова		Производственный корпус Схема расположения стеновых панелей в осях Д-У

Стадия	Лист	Листов
Р	64	

Проектный институт №2

Копировал: Формат

Инв. № подл. | Подпись и дата | Взам. инв. №

Фрагмент 1

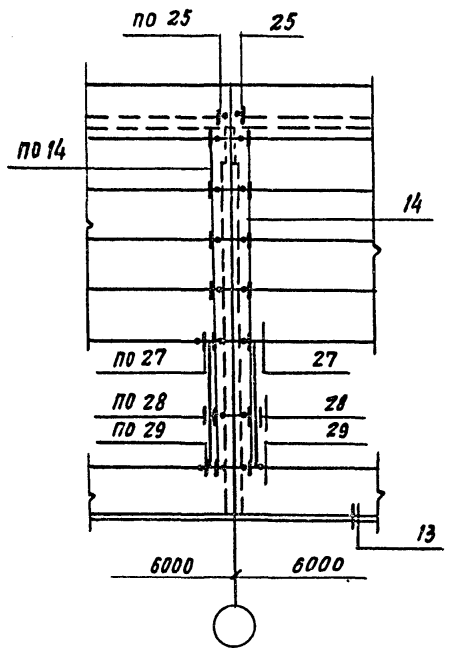

Фрагмент 2

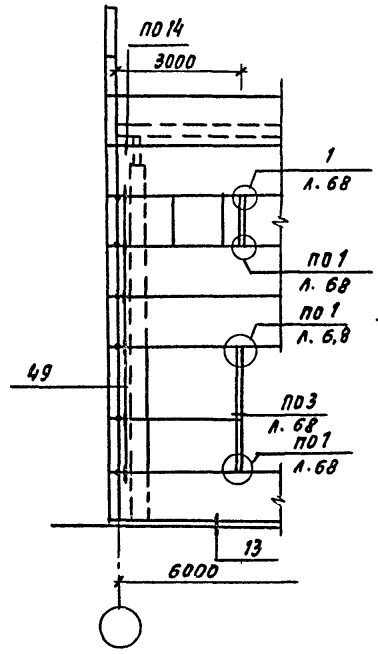

Фрагмент 3

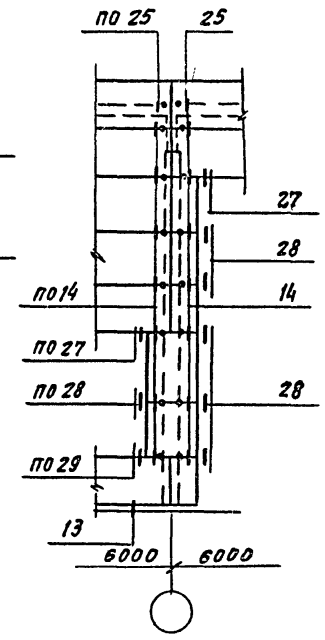

Фрагмент 4

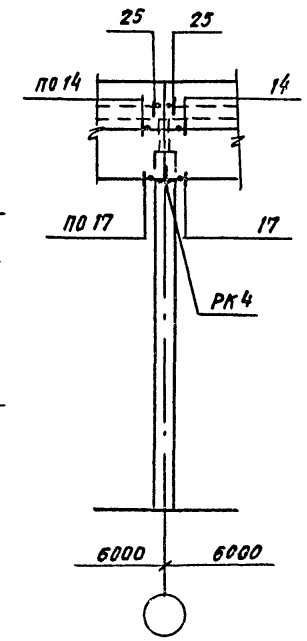

Фрагмент 5

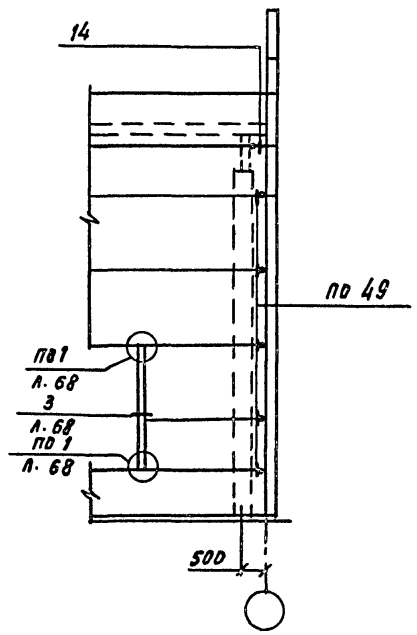

Спецификация к схеме расположения стеновых панелей

Марка поз.	Обозначение	Наименование	Кол.	Масса ед. кг	Примечание
		Соединительные изделия			
	1.030.1-1.3-2-514	Лист $\frac{Б\ 8\cdot140\ ГОСТ\ 19903-74^{*}}{Вст3\ кп2\ ГОСТ\ 14637-79}$ $\ell=80$	136	0.7	
	1.030.1-1.3-2-515	$\ell=140$	151	1.2	
		Лист $\frac{Б\ 8\cdot150\ ГОСТ\ 19903-74^{*}}{Вст3\ кп2\ ГОСТ\ 14637-79}$ $\ell=260$	9	2.5	
		$\ell=1100$	15	10.4	
		Уголок $\frac{Б\text{-}63\cdot63\cdot5\ ГОСТ\ 8509-72}{Вст3\ кп2\ ГОСТ\ 535-79}$ $\ell=250$	57	1,2	
	1.030.1-1.3-2-511	Лист $\frac{Б\ 10\cdot20\ ГОСТ\ 19903-74^{*}}{Вст3\ кп2\ ГОСТ\ 14637-79}$ $\ell=60$	24	0.1	
28		Швеллер $\frac{10\ ГОСТ\ 8240-72^{*}}{Вст3\ кп2\ ГОСТ\ 535-79}$	48.2 п.м	8.59 кг	/м
29	1.030.1-1.4-1-060	Опорная консоль РК 4	37	10.0	
30	кн. н. 63	МС 4	10	11.8	

Спецификация к схемам расположения стеновых панелей

Марка поз.	Обозначение	Наименование	Кол.	Масса ед. кг	Примечание
		Стеновые панели			
1	1.030.1-1 В.0-0; 0-3	ПС 60.12.2.0-2.Л-31	117	1740	
2	1.030.1-1 В.0-0; 0-3	ПС 60.18.2.0-1.Л-31	97	2610	
3	1.030.1-1 В.0-0; 0-3	ПС 60.12.2.0-2.Л-37	7	1740	
4	1.030.1-1 В.0-0; 0-3	ПС 60.12.2.0-2.Л-36	50	1740	
5	1.030.1-1 В.0-0; 0-3	ПС 60.18.2.0-1.Л-32	56	2620	
6	1.030.1-1 В.0-0; 0-3	ПС 60.18.2.0-1.Л-36	2	2620	
7	1.030.1-1 В.0-0; 0-3	ПС 60.18.2.0-2.Л-38	4	2620	
8	1.030.1-1 В.0-0; 0-3	ПС 60.12.2.0-2.Л-34	63	1740	
9	1.030.1-1 В.0-0; 0-3	ПС 60.9.2.0-2Л-31	12	1310	
10	1.030.1-1 В.0-0; 0-3	ПС 60.9.2.0-2.Л-47	8	1310	
11	1.030.1-1 В.0-0; 0-3	ПС 60.12.2.0-2.Л-39	1	1740	
12	1.030.1-1 В.0-0; 0-3	ПС 62.5.12.2.0-2.Л-2.31	8	1810	
13	1.030.1-1 В.0-0; 0-3	ПС 62.5.18.2.0-1.Л-2.31	6	2720	
14	1.030.1-1 В.0-0; 0-3	ПС 62.5.9.2.0-2.Л-1.47	2	1370	
15	1.030.1-1 В.0-0; 0-3	ПС 62.5.12.2.0-2.Л-1.31	8	1810	
16	1.030.1-1 В.0-0; 0-3	ПС 62.5.18.2.0-1.Л-1.31	6	2720	
17	1.030.1-1 В.0-0; 0-3	ПС 62.5.9.2.0-2.Л-2.47	2	1370	
18	1.030.1-1 В.0-0; 0-3	ПС 30.12.2.0-6.Л-57	12	870	
19	1.030.1-1 В.0-0; 0-3	ПС 30.18.2.0-6.Л-53	5	1301	
20	1.030.1-1 В.0-0; 0-3	ПС 30.12.2.0-6.Л-53	6	870	
21	1.030.1-1 В.0-0; 0-3	ПС 30.12.2.0-6.Л-54	7	871	
22	1.030.1-1 В.0-0; 0-3	2ПС 12.18.2.0-Л-59	56	520	
23	1.030.1-1 В.0-0; 0-3	2ПС 12.12.2.0-Л-59	59	339	
24	1.030.1-1 В.0-0; 0-3	2ПС 6.18.2.0-Л-60	13	259	
25	1.030.1-1 В.0-0; 0-3	2ПС 6.12.2.0-Л-60	15	171	
26	1.030.1-1 В.0-0; 0-3	2ПС 15.12.2.0-Л-58	6	431	
27	1.030.1-1 В.0-0; 0-3	ПС 60.12.2.0-2Л-32	19	1740	
		Соединительные изделия			
	1.030.1-1 4-1-130	Г5	21	0.4	
	1.030.1-1.4-1-140	Г8	84	0.5	
	1.030.1-1.4-1-220	Г17	64	0.3	
	1.030.1-1.4-1-220	Г18	42	0.4	
	1.030.1-1.4-1-220	Г19	124	0.5	
	1.030.1-1.4-1-260	Г25	8	1.0	
	1.030.1-1.4-1-120	Г3	1080	0.4	

22141-04 67

Гл. инж. пр.	Иванова		ТП 409-11-9.87 КЖ
Нач. отд.	Рыбкина		
Н. контр.	Лапкин		
Гл. конст.	Лапкин		
Рук. гр.	Рашевский		
Ст. инж.	Колядина		Цех по изготовлению строительной оснастки и инвентаря мощностью 6. тыс. тонн изделий в год
Инжен.	Ларина		Производственный корпус. Фрагменты 1÷5
Провер.	Колядина		

Стадия	Лист	Листов
Р	65	

Проектный институт №2

Привязан

Инв. №

Инв. № подл. | Подпись и дата | Взам. инв. №

Копировал

Формат

Альбом III

Фрагмент 6

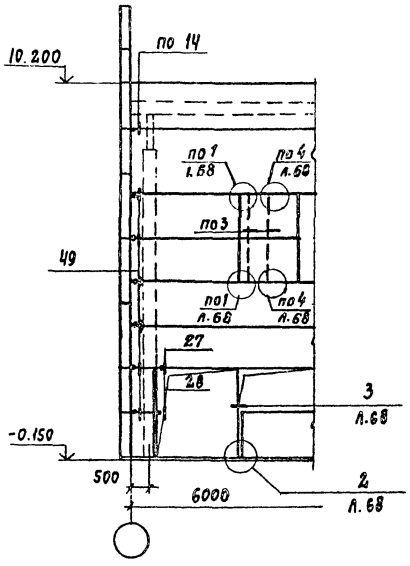

Фрагмент 7

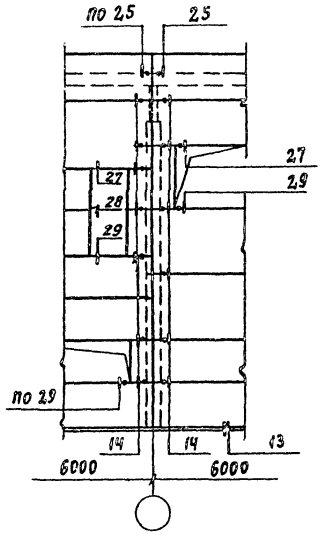

Фрагмент 8

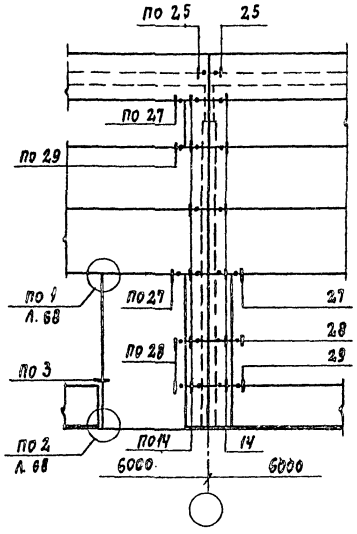

Фрагмент 9

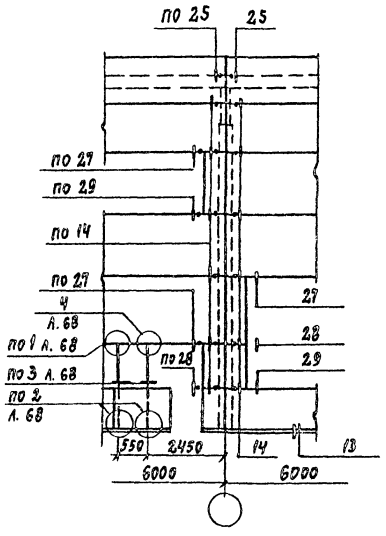

Фрагмент 10

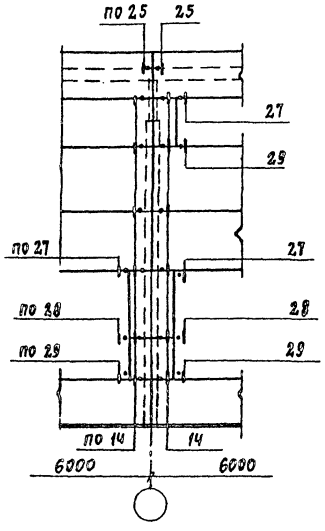

Фрагмент 11

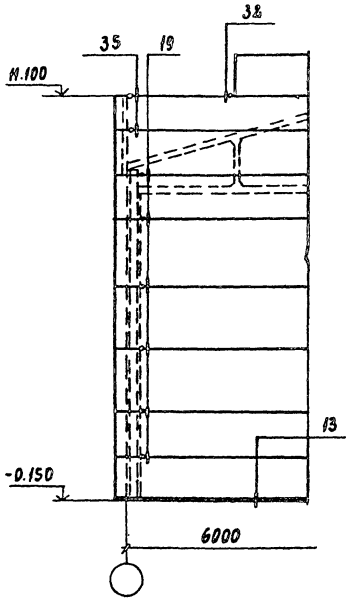

Фрагмент 12

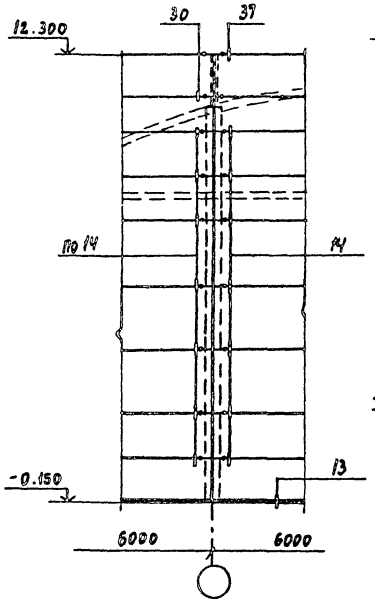

Фрагмент 13

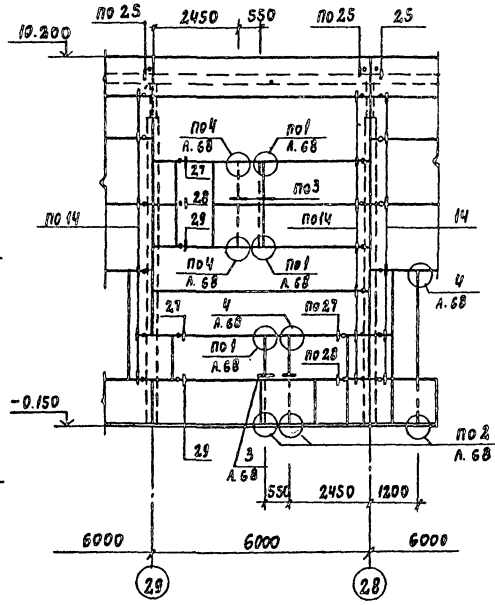

Фрагмент 14

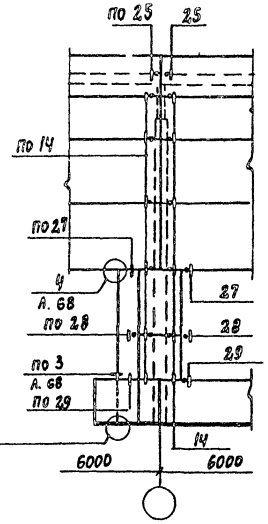

Фрагмент 15

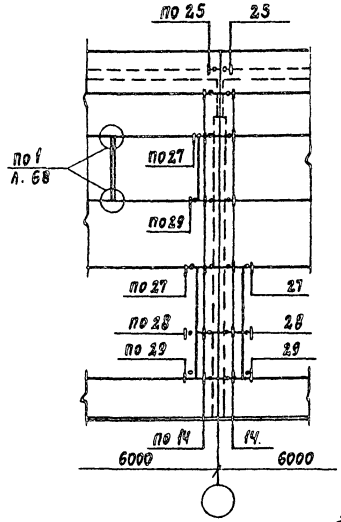

68

22141-04

Гл. инж. пр.	Иванова		ТП 409-11-9.87		КЖ
Нач. отд.	Рыбкина				
Н. контр.	Лапкин				
Гл. констр.	Лапкин				
Рук. гр.	Рашевский				
Ст. инж.	Колядина		Цех по изготовлению строительной оснастки и инвентаря мощностью 6 Отыс. тонн изделий в год	Стадия	Лист	Листов
Инжен.	Ларина			Р	66	
Провер.	Колядина		Производственный корпус Фрагменты 6÷15	ПРОЕКТНЫЙ ИНСТИТУТ № 2		

Привязан

Инв. №

Инв. № подл. | Подпись и дата | Взам. инв. №

Копировал:

Формат

Альбом III

Фрагмент 16

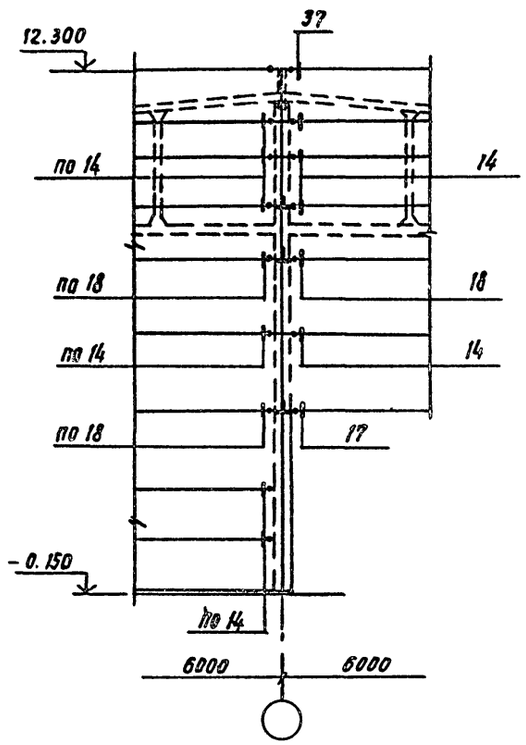

Фрагмент 17

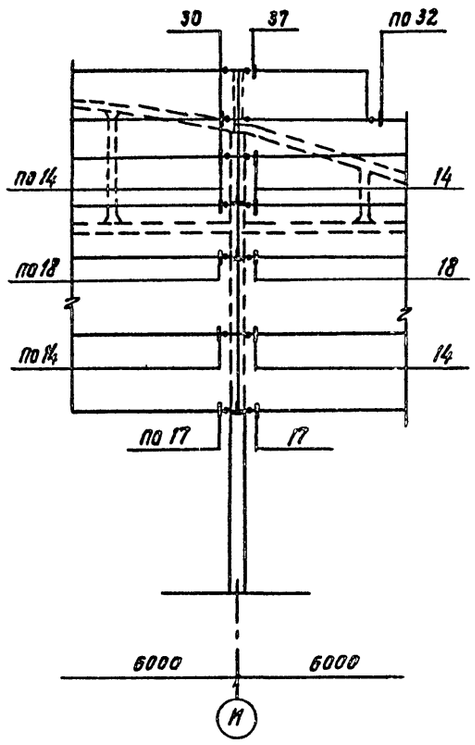

Фрагмент 18

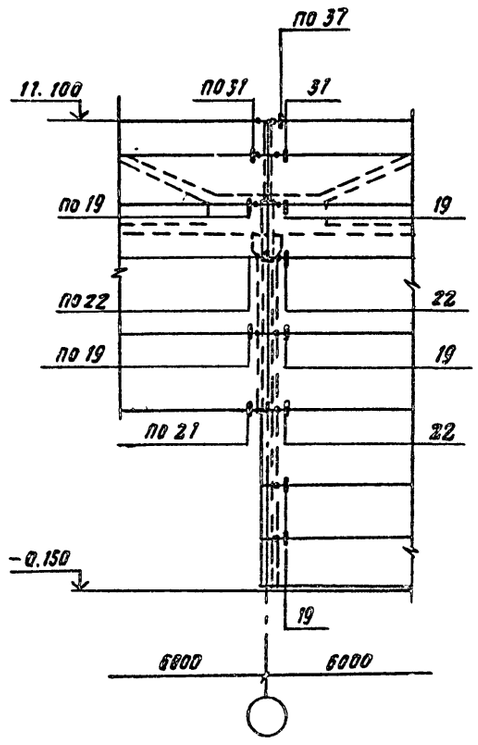

Фрагмент 19

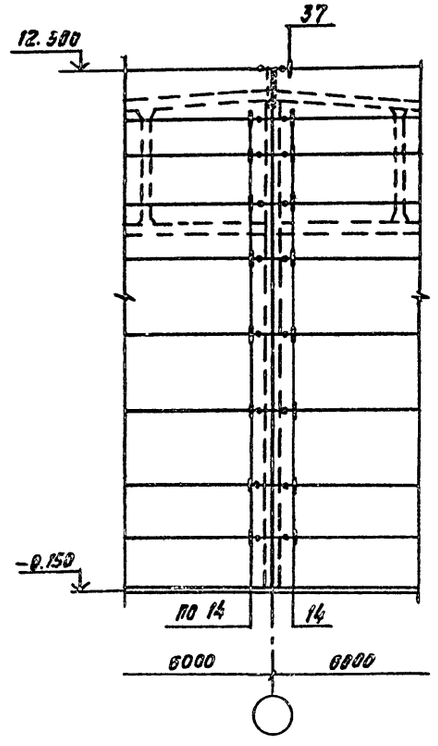

Фрагмент 20

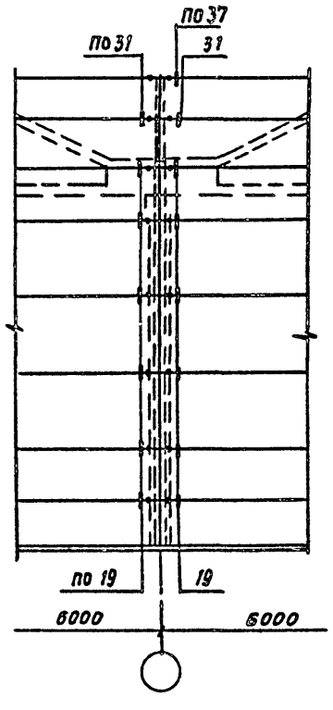

Фрагмент 21

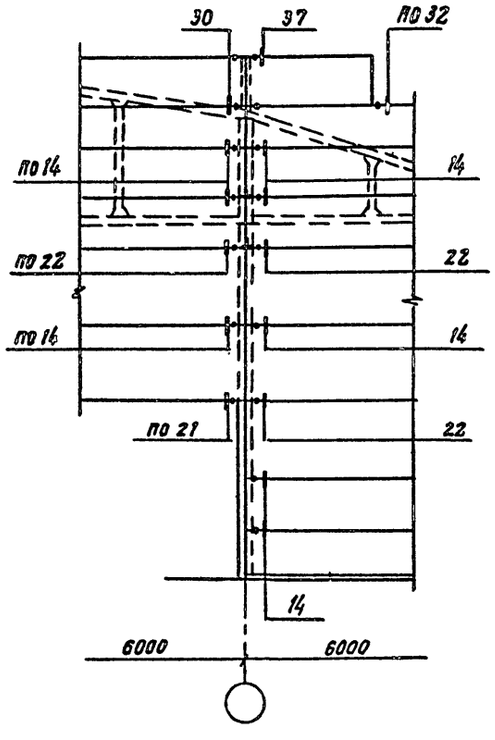

69

22141-04

Привязан

Инв. №

Гл. инж. пр.	Иванова		ТП 409-11-9.87 КЖ		
Нач. отд.	Рыбкина				
Н. контр.	Лапкин				
Гл. констр.	Лапкин				
Рук. гр.	Рашевский				
Ст. инж.	Колядина		Цех по изготовлению строительной оснастки и инвентаря мощностью 6.0 тыс. тонн изделий в год	Стадия: Р	Лист: 67	Листов:
Инжен.	Ларина					
Провер.	Колядина		Производственный корпус Фрагменты 16÷21	ПРОЕКТНЫЙ ИНСТИТУТ N2		

Копировал

Формат

Инв. № подл. | Подпись и дата | Взам. инв. №

Альбом III

Схема расположения стоек и насадок торцевого фахверка по осям 3 и 38

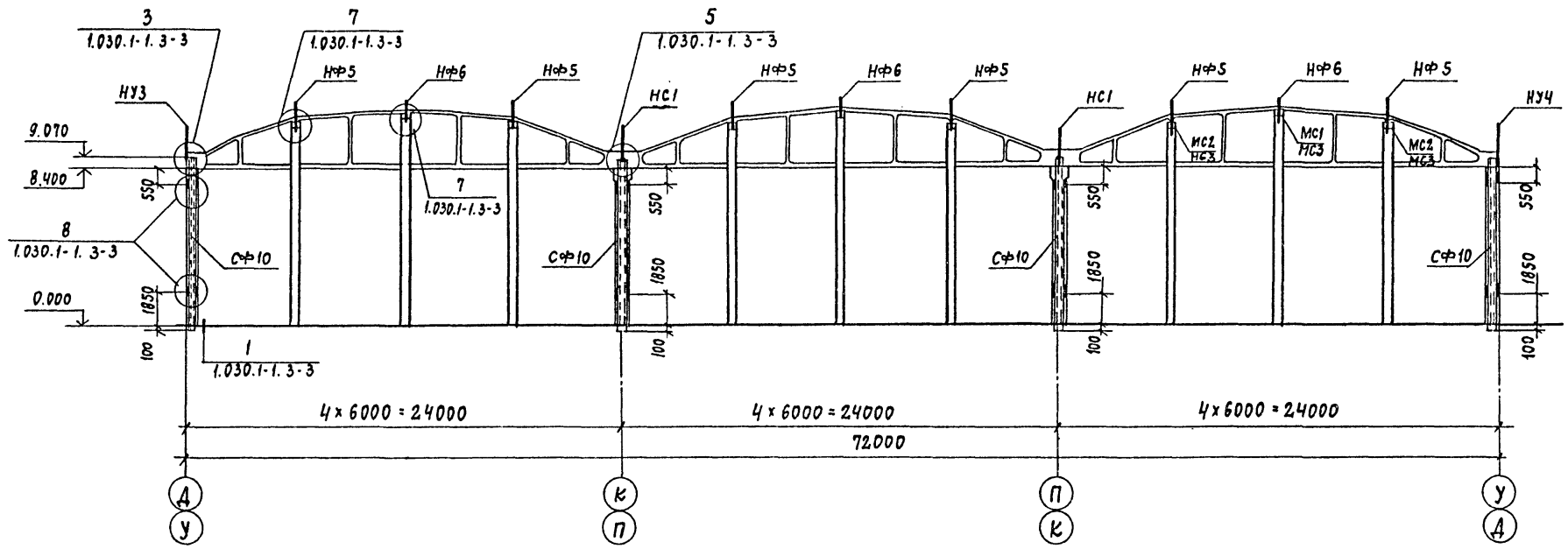

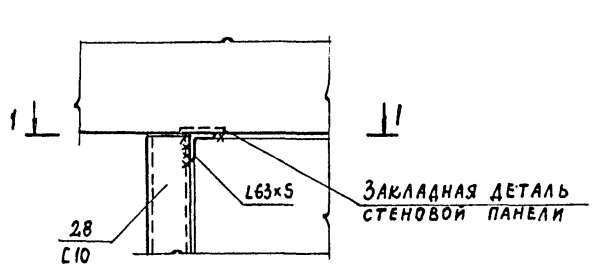

1-1

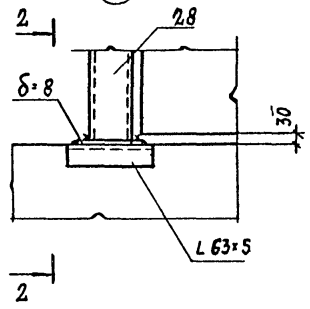

2-2

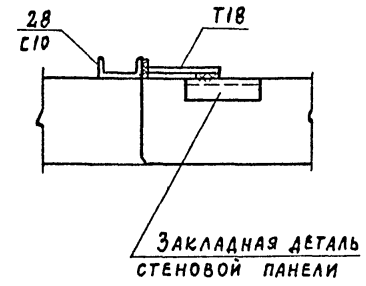

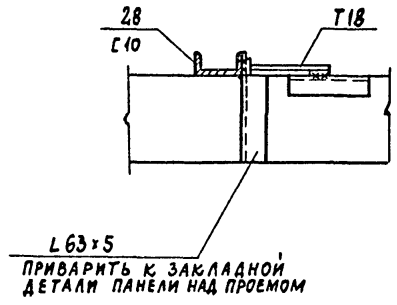

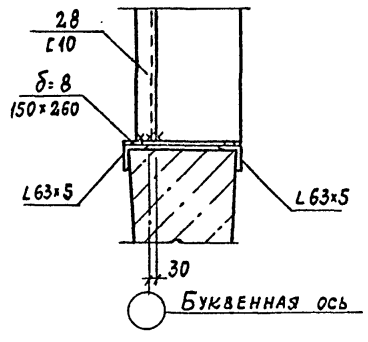

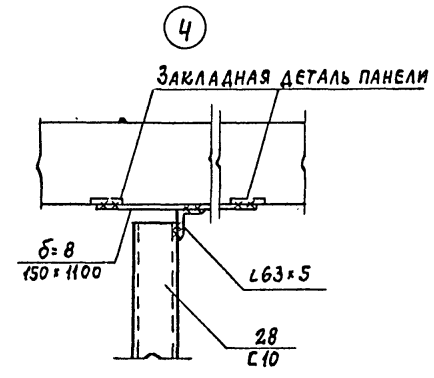

Спецификация к схеме расположения насадок и стоек торцевого фахверка

Марка поз.	Обозначение	Наименование	Кол.	Масса ед. кг	Примечание
		Стальные элементы			
НУ3	1.030.1-1 в.0-3; Ч-1	Насадка НУ-3	2	43,0	
НУЧ	1.030.1-1 в.0-3; Ч-1	Насадка НУЧ	2	43,0	
НФ5	1.030.1-1 в.0-3; Ч-1	Насадка НФ5	12	46,3	
НФ6	1.030.1-1 в.0-3; Ч-1	Насадка НФ6	6	23,3	
НС1	1.030.1-1 в.0-3; Ч-1	Насадка НС1	4	82,0	
СФ10	1.030.1-1 в.0-3; Ч-2	Стойка СФ10	8	476,6	
		Изделия соединительные			
	1.030.1-1 в.4-1	Т24	16	1,1	
	КЖИ 15	МС1	6	8,2	
	КЖ.И 15	МС2	12	5,5	
	КЖ.И 15	МС3	18	3.9	

70

22141-04

Гл. инж. пр.	Иванова		ТП 409-11-9.87 КЖ
Нач. отд.	Рыбкина		
Н. контр.	Лапкин		
Гл. конст.	Лапкин		
Рук. гр.	Рашевская		
Ст. инж.	Колядина		Цех по изготовлению строительной оснастки и инвентаря мощностью 6.0 тыс. тонн изделий в год
Инженер.	Ларина		Производственный корпус. Схема расположения стоек и насадок торцевого фахверка по осям 3 и 38
Провер.	Колядина		

Стадия	Лист	Листов
Р	68	

Проектный институт г. 2

Привязан

Инв. №

Инв. № подл. | Подпись и дата | Взам. инв. №

Копировал:

Формат

Схема расположения стеновых панелей в осях 1÷2; 2÷1

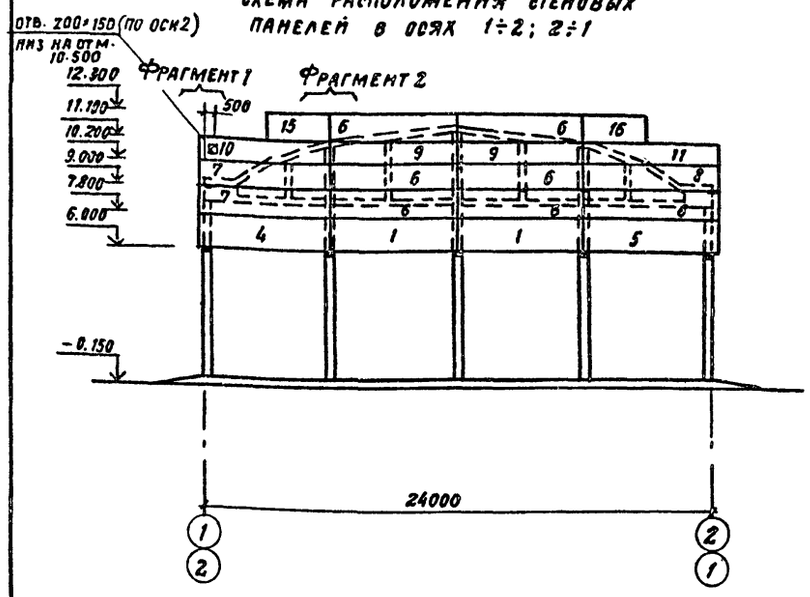

Схема расположения стеновых панелей в осях 36÷38; 38÷36

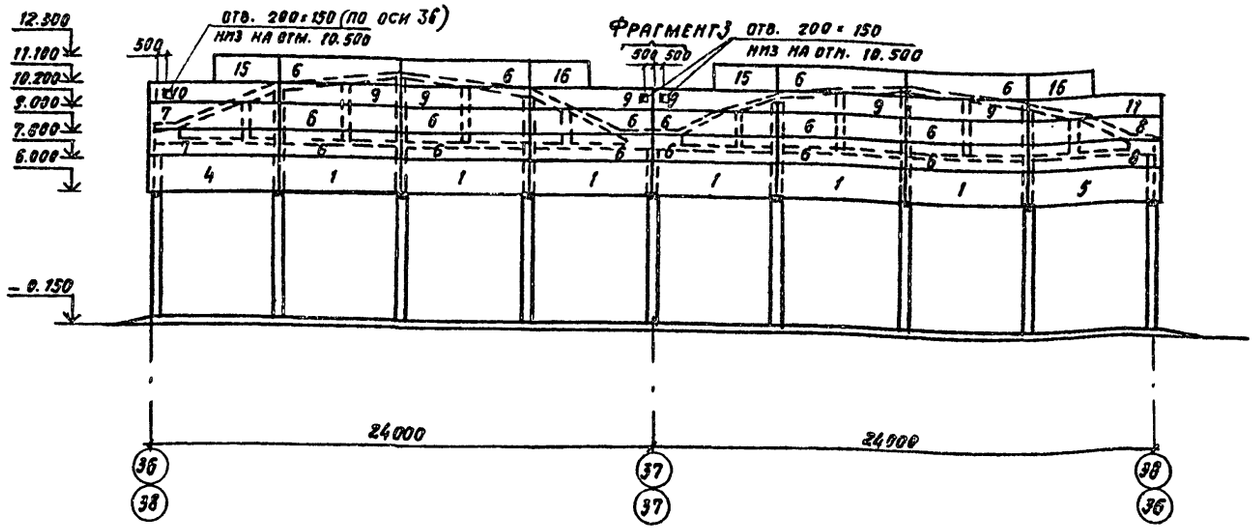

Схема расположения стеновых панелей в осях Д÷Ш; Ш÷Д

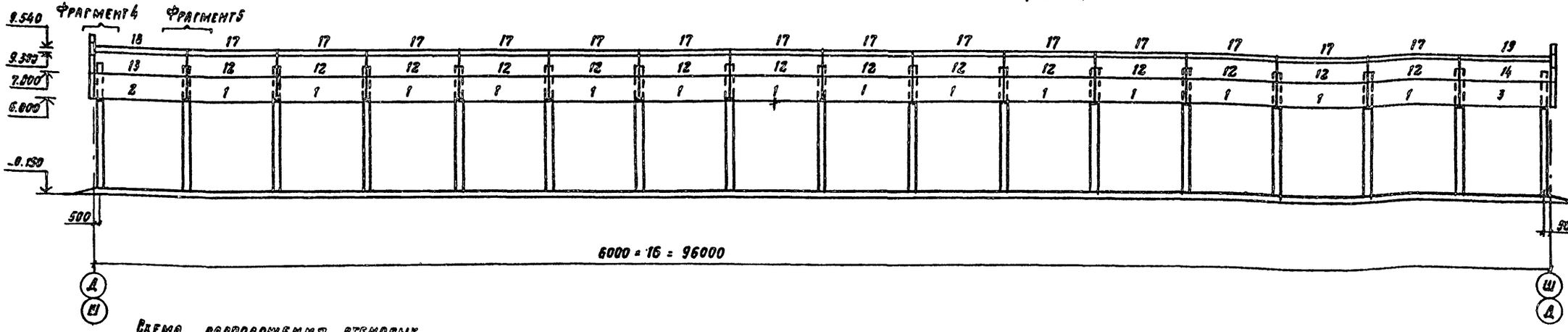

Схема расположения стеновых панелей в осях Ш÷У

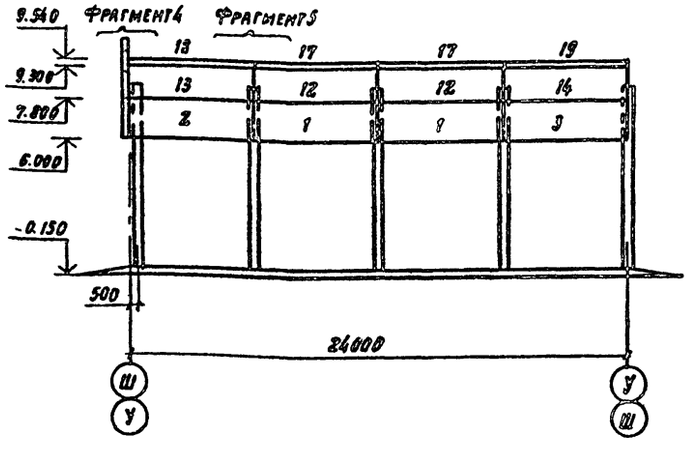

1. Швы между панелями заполняются цементным раствором
2. Закладные и монтажные детали, а также сварные швы защитить от коррозии лакокрасочными покрытиями первой группы по СН и П 2.03.11-85
3. Сварку элементов крепления панелей производить электродами типа Э42 по ГОСТ 9467-75 $h_{шв}$ = 6 мм, кроме оговоренных.
4. Спецификацию к схемам расположения стеновых панелей, вставок и насадок торцевого фахверка, фрагменты 1÷5 см. л.

71

22141-04

Привязан

Инв. №

Гл. инж. пр.	Иванова		
Нач. отд.	Рыбкина		
Н. контр.	Лапкин		
Гл. констр.	Лапкин		
Рук. гр.	Ряшевский		
Ст. инж.	Колядина		
Инжен.	Измайлов		
Провер.	Колядина		
Рук. пр. арх	Моргунова		

ТП-409-11-9.87 КЖ

Цех по изготовлению строительной оснастки и инвентаря мощностью 6 отм. тонн изделий в год	Стадия	Лист	Листов
	Р	69	
Производственный корпус. Схемы расположения стеновых панелей в осях «1-2», «2-1», «А-Ш», «Ш-Д», «Ш-У», «У-Ш»	ПРОЕКТНЫЙ ИНСТИТУТ №2		

Копировал

Формат

Инв. № подл. | Подпись и дата | Взам. инв. №

Схема расположения стоек и насадок торцевого фахверка в осях 36÷38;38-36

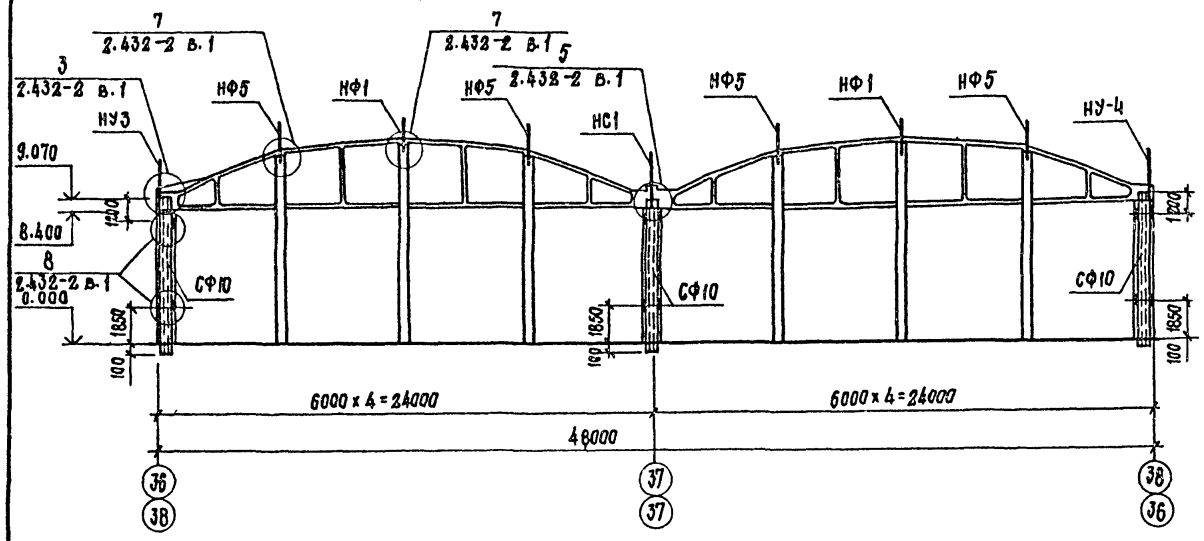

Схема расположения стоек и насадок торцевого фахверка в осях 1÷2;2÷1

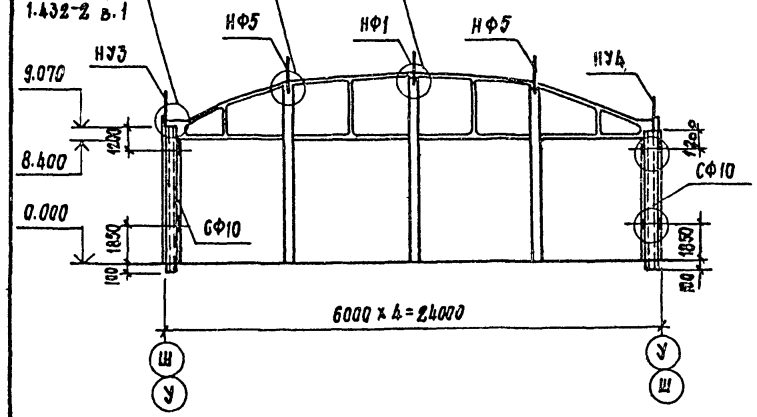

Фрагмент 1

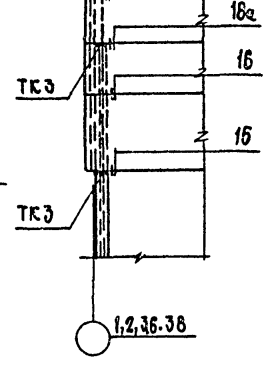

Фрагмент 2

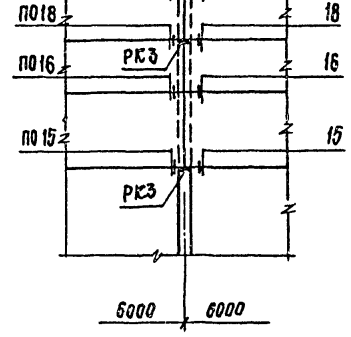

Фрагмент 3

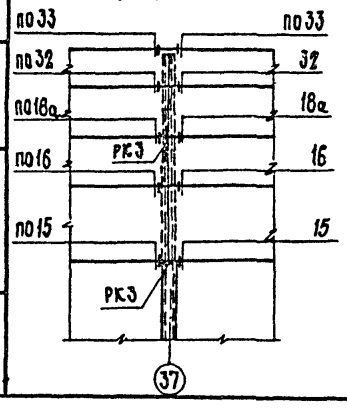

Фрагмент 4

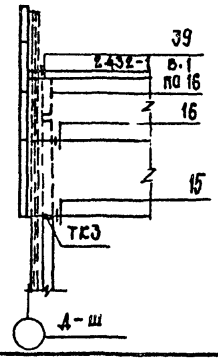

Фрагмент 5

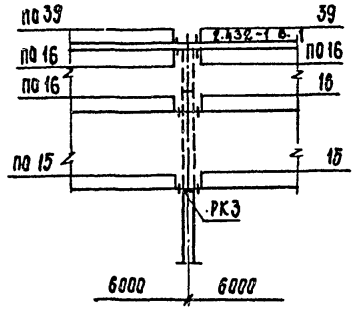

Спецификация к схемам расположения стеновых панелей, стоек и насадок торцевого фахверка

Марка, поз.	Обозначение	Наименование	Кол.	Масса ед. кг	Примечание
		Стальные элементы			
СФ10	1.439-2	Стойка СФ10	10	474.9	
НУ3	"	Насадка НУ3	4	43.0	
НУ4	"	Насадка НУ4	4	43.0	
НФ5	"	Насадка НФ5	12	46.4	
НФ1	"	Насадка НФ1	6	29.8	
НС1	"	Насадка НС1	2	82.0	
		Стеновые панели			
1	1.432-15 в. 0,1,2	ПС600.18-1-1 Вр.II Т-1	48	1870	
2	"	ПС600.18-1-1 ВрII-Т-11	4	1870	
3	"	ПС600.18-1-1 ВрII-Т-12	4	1870	
4	"	ПС610.18-1-1 ВрII-Т-11	4	1900	
5	"	ПС610.18-1-1 ВрII-Т-12	4	1900	
6	"	ПС600.12-1-1 ВрII-Т-1	44	1220	
7	"	ПС610.12-1-1 ВрII-Т-11	8	1250	
8	"	ПС610.12-1-1 ВрII-Т-12	8	1250	
9	"	ПС600.9-1-1 ВрII-Т-1	16	920	
10	"	ПС610.9-1-1 ВрII-Т-11	4	950	
11	"	ПС610.9-1-1 ВрII-Т-12	4	950	
12	"	ПС600.15-4-7 ВрII-Т-1	32	1550	
13	"	ПС600.15-4-7 ВрII-Т-11	4	1550	
14	"	ПС600.15-4-7 ВрII-Т-12	4	1550	
15	"	ПС300.12-1-1 ВрI-Т-21	6	480	
16	"	ПС300.12-1-1 ВрI-Т-22	6	480	
17	1.030.1-1 в.2-1	ПК60.6,5-1-Л	32	1200	
18	"	ПК60.6,5-1-Л-1	4	1200	
19	"	ПК60.6,5-1-Л-2	4	1200	
		Соединительные изделия			
Т1	1.439-2	Т1	208	0.5	
Т2	"	Т2	252	0.3	
Т4	"	Т4	2	1.0	
Т5	"	Т5	184	0.6	
Т8	"	Т8	92	0.5	
Т9	"	Т9	12	0.7	
Т13	"	Т13	20	2.0	
Т18	"	Т18	80	1.3	
ТК3	"	ТК3	24	3.7	
РК3	"	РК3	76	4.2	

22141-04 72

Гл. инж. пр.	Иванова		ТП 409-11-9.87 КЖЕ
Нач. отд.	Рыбкина		
Н. контр.	Лапкин		
Гл. констр.	Лапкин		
Рук. гр.	Рашевский		
Ст. инж.	Колядина		Цех по изготовлению строительной оснастки и инвентаря мощностью 6 тыс. тонн в год
Инженер.	Измайлов		Стадия: Р; Лист: 70; Листов:
Провер.	Колядина		Производственный корпус. Схемы расположения стоек и насадок торцевого фахверка
			Проектный институт №2

Привязан

Инв. №

Взамен инв. № | Подпись и дата | Инв. № подл.

Копировал: Стерлис. Формат

Альбом III

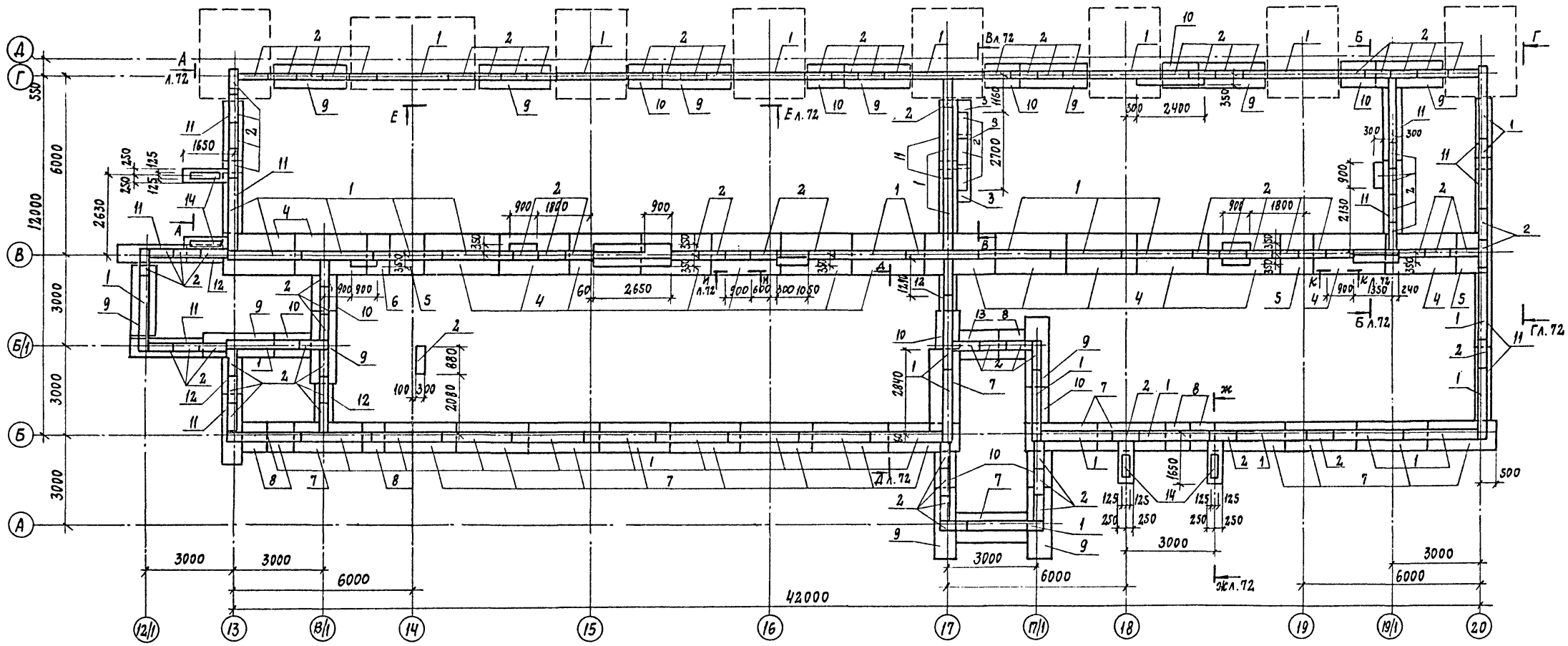

Спецификация к схеме расположения элементов фундаментов

Марка, поз.	Обозначение	Наименование	Кол.	Масса ед., кг	Примечание
		Блоки бетонные			
1	ГОСТ 13579-78	ФБС 24.3.6-Т	45	970	
2	ГОСТ 13579-78	ФБС 9.3.6-Т	130	350	
3	ГОСТ 13579-78	ФБС 12.4.3-Т	3	310	
		Плиты железобетонные			
4	ГОСТ 13580-85	ФЛ 14.24-1	16	2110	
5	ГОСТ 13580-85	ФЛ 14.12-1	3	1040	
6	ГОСТ 13580-85	ФЛ 14.8-1	1	685	
7	ГОСТ 13580-85	ФЛ 10.24-1	17	1520	
8	ГОСТ 13580-85	ФЛ 10.8-1	6	495	
9	ГОСТ 13580-85	ФЛ 8.24-2	13	1395	
10	ГОСТ 13580-85	ФЛ 8.12-2	11	685	
11	ГОСТ 13580-85	ФЛ 6.24-4	13	1040	
12	ГОСТ 13580-85	ФЛ 6.12-4	4	515	
13	ГОСТ 13580-85	ФЛ 10.12-1	1	750	

Марка поз.	Обозначение	Наименование	Кол.	Масса ед. кг	Примечание
		Изделия закладные			
14	1.400-15 в.1	МН 131-1	4	13,0	

Нормативные нагрузки на 1 п.м. фундамента в тоннах

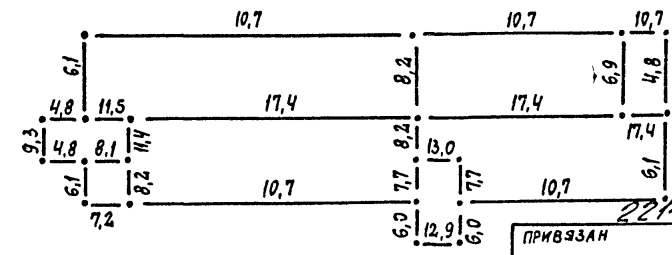

73

22141-04

ПРИВЯЗАН			
ИНВ. №			

ГИП	ИВАНОВА	
НАЧ. ОТД.	РЫБКИНА	
Н. КОНТР.	МЕЩАНОВ	
ГЛ. СПЕЦ.	МЕЩАНОВ	
ИН. ЖС.	СОБОЛЕВА	
ПРОВЕР.	МЕЩАНОВ	

ТП 409-11-9.87 КЖ

Цех по изготовлению строительной оснастки и инвентаря мощностью 6.0 тыс. тонн изделий в год

Стадия	Лист	Листов
Р	71	

Вспомогательные помещения. Схема расположения фундаментов.

ПРОЕКТНЫЙ ИНСТИТУТ № 2

Копировал: [signature]

Формат

Инв. № подл. | Подпись и дата | Взам. инв. №

Альбом III

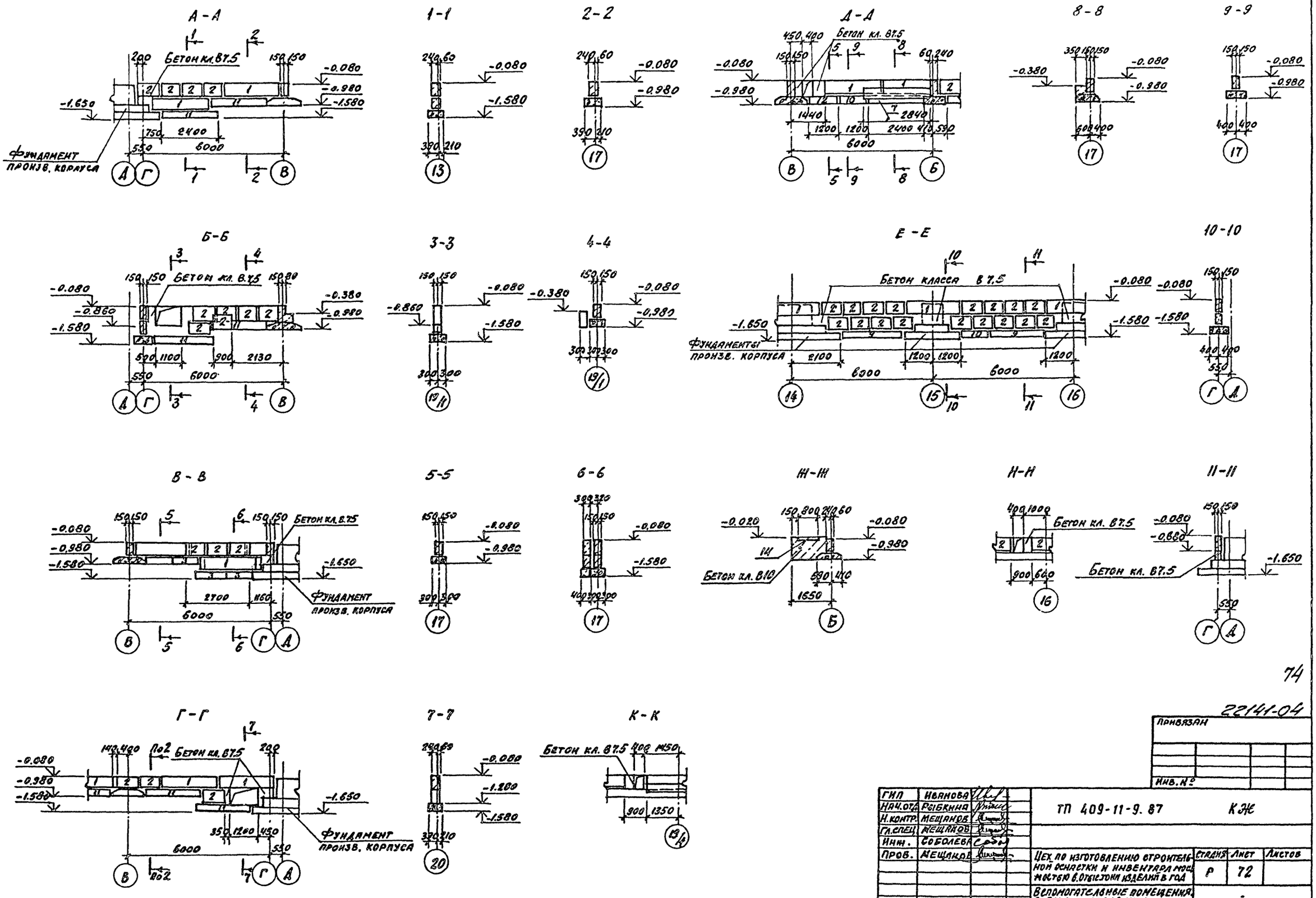

74

22141-04

ГИП	Иванова		
Нач.отд.	Рыбкина		
Н.контр.	Мещанов		
Гл.спец.	Мещанов		
Инж.	Соболева		
Пров.	Мещанов		

ТП 409-11-9. 87 КЖ

Цех по изготовлению строительной оснастки и инвентаря мощностью 6.0 тыс. тонн изделий в год

Вспомогательные помещения. Схема расположения фундаментов. Виды.

Стадия	Лист	Листов
Р	72	

Проектный институт № 2

Копиров: Пи

Формат.

Инв. № подл. | Подпись и дата | Взамен инв. №

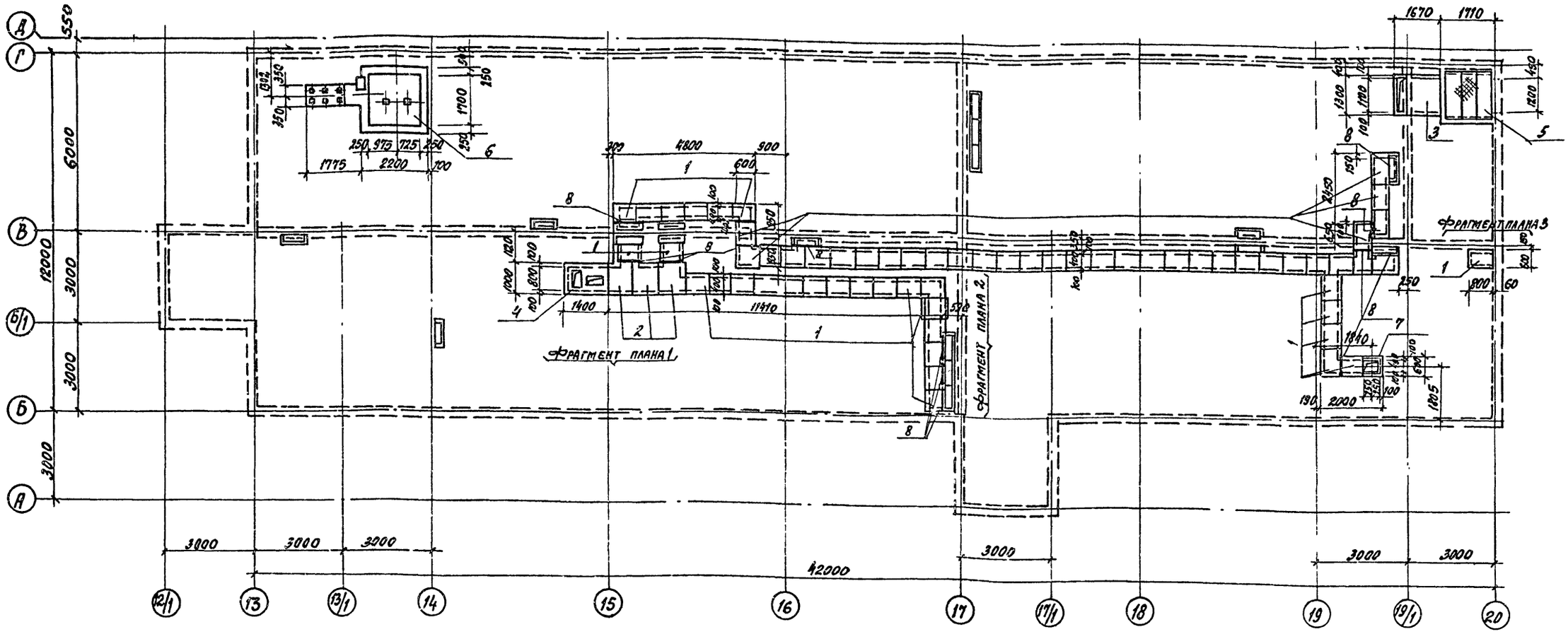

Спецификация к схеме расположения элементов

Марка поз.	Обозначение	Наименование	Кол.	Масса ед. кг	Примечание
		Плиты перекрытия каналов			
1	1.243.1-4	ПТ 12.5-8.6	63	96	
2	1.243.1-4	ПТ 12.5-11.9	3	198	
3	1.243.1-4	ПТ 12.5-13.13	1	338	
		Монолитные участки			
4	лист 74	УМ1	8		
5	лист 74	Приямок ПР1	1		
6	лист 75	Приямок ПР2	1		
		Изделия закладные			
7	1.400-15 вып.1	МН 555	п.м 6.1	5.3	
8	1.400-15 вып.1	У30	п.м 10.5	6.89	
		Материалы			
		Бетон класса В10	10.0		м³

1. Фундаменты вспомогательных помещений см. листы 71, 72.
2. В основании каналов и приямков грунт тщательно уплотнить трамбованием.
3. Плиты перекрытия каналов укладывать на слой цементно-песчаного раствора М50 толщиной 10 мм.

Инв. № подл. | Подпись и дата | Взам. инв. №

75

22141-04

Привязан

Инв. №

ГИП	Иванова		
Нач. отд.	Рыбкина		
Н. контр.	Мещанов		
Гл. спец.	Мещанов		
Ст. инж.	Кудрявцева		
Провер.	Мещанов		

ТП 409-11-9.87 КЖ

Цех по изготовлению строительной оснастки и инвентаря мощностью 6.0 тыс. тонн изделий в год

Стадия	Лист	Листов
Р	73	

Вспомогательные помещения. Схема расположения элементов подземного хозяйства

Проектный институт 2

Копировал

Формат

Альбом III

Фрагмент плана 1

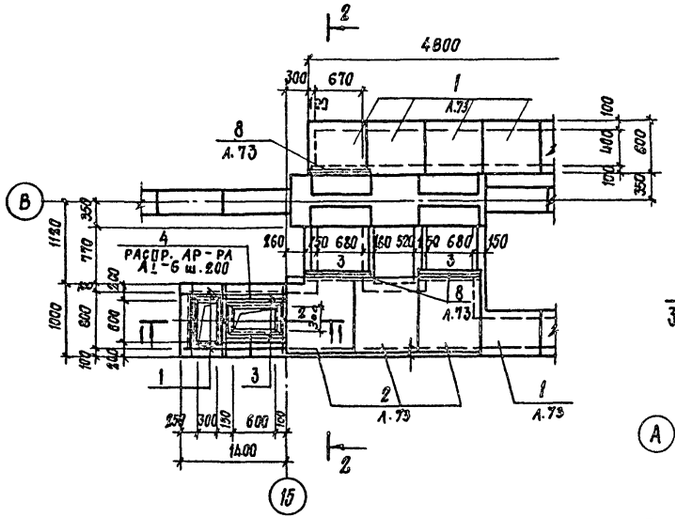

Фрагмент плана 2

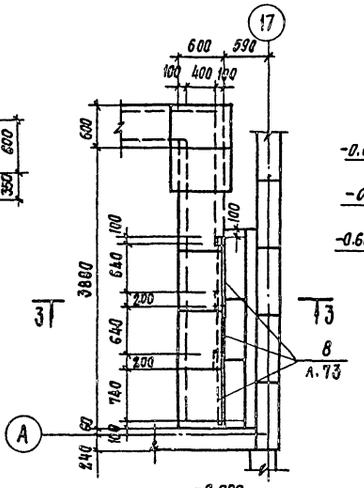

3–3

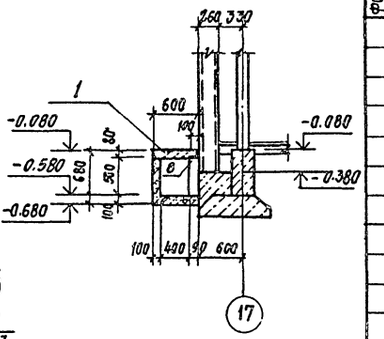

4–4

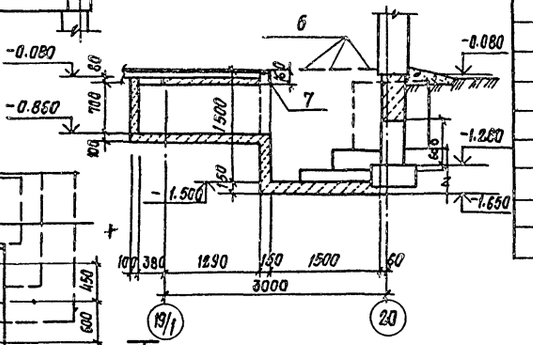

Приямок ПР1

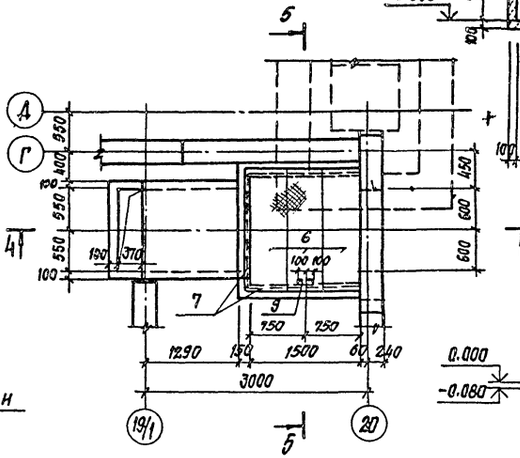

1–1

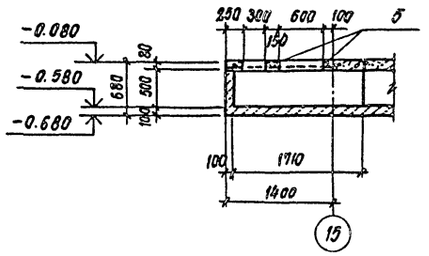

2–2

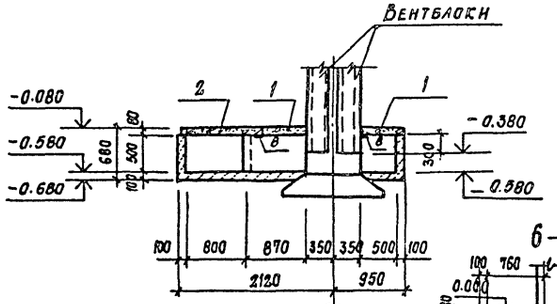

6–6

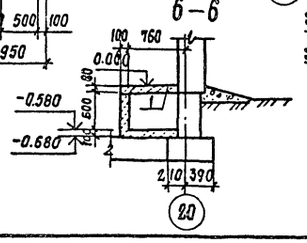

Фрагмент плана 3

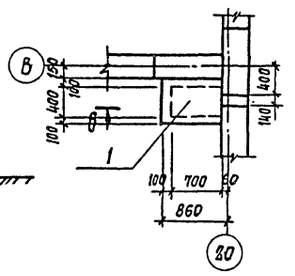

5–5

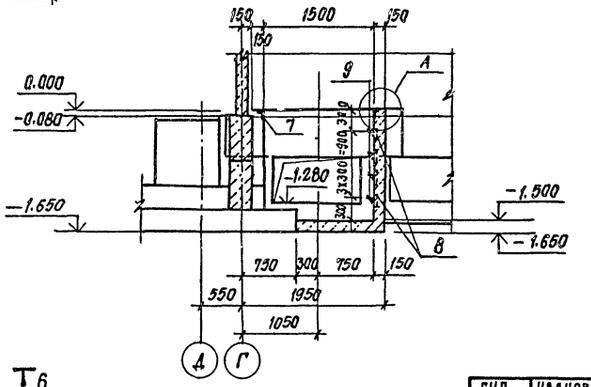

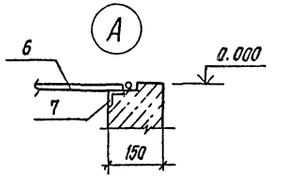

Данный лист см. совместно с листами 73, 72, 71.

Спецификация монолитной железобетонной конструкции

Формат	Зона	Поз.	Обозначение	Наименование	Кол.	Примечание
				Ум1		
				Сборочные единицы		
				Деталь		
		1		АII-8 ГОСТ 5781-82 ℓ=1370	2	0.5
		2		ℓ=970	4	0.38
		3		ℓ=800	4	0.32
		4		AI-6 ГОСТ 5781-82	п.м. 1.4	0.22
				Изделия закладные		
		5	1.400-15 вып. 1	МН107-2	2	8.2кг
				Материалы		
				Бетон класса В10	0.11	м³
				Приямок ПР1		
				Сборочные единицы		
				Стальные элементы		
		6	К.ж.н. 60.0	Щиты Щ1	3	34.3
				Изделия закладные		
		7	1.400-15 вып. 1	МН555	п.м. 4.6	5.3кг
		8	1.400-15 вып. 1	МН107-6	4	1.4кг
		9	1.400-15 вып. 1	МН801	4	0.74кг
				Материалы		
				Бетон класса В10	1.5	м³

76

22141-04

Привязан

Инв.№

ГИП	Иванова		ТП 409-11-9.87 КЖ
Нач. отд	Рыбкина		
Н. контр.	Мещанов		
Гл. спец.	Мещанов		
Ст. инж.	Кудрявцева		
Провер.	Мещанов		

Цех по изготовлению строительной оснастки и инвентаря мощностью 6 Отыс. тонн изделий в год

Стадия	Лист	Листов
Р	74	

Вспомогательные помещения. Фрагменты плана 1÷3. Приямок ПР1.

Проектный институт №2

Копировал: Стерхова Формат

Инв.№ подл. | Подпись и дата | Взам. инв.№

Альбом III

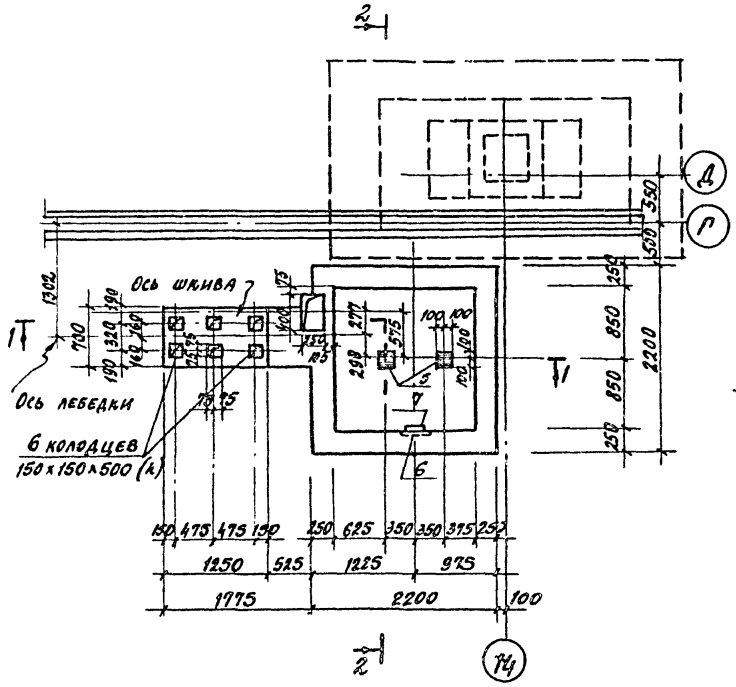

1-1

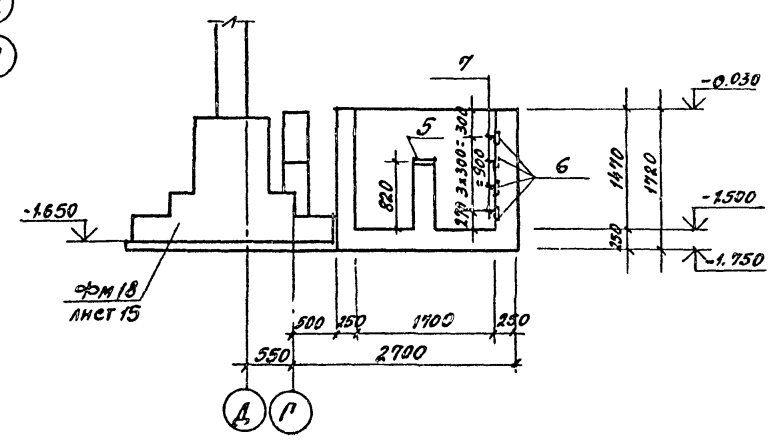

2-2

2-2
(армирование)

Спецификация монолитной железобетонной конструкции

Формат	Зона	Поз.	Обозначение	Наименование	Кол.	Примечание
				Приямок ПР2		
				Сборочные единицы		
		1	ГОСТ 23279-85	2С $\frac{12АIII}{12АIII}$ 215×215	2	41.8кг
		2	ГОСТ 23279-85	2С $\frac{12АIII}{12АIII}$ 65×205	1	13.7кг
		3	ГОСТ 23279-85	2С $\frac{12АIII}{12АIII}$ 165×215	8	33.4кг
				Детали		
		4		АIII-12 ГОСТ 5781-82 ℓ=1500	80	1.3кг
				Изделия закладные		
		5	1.400-15 вып.1	МН 118-1	2	4.2кг
		6	1.400-15 вып.1	МН 107-3	4	1.2кг
		7	1.400-15 вып.1	МН 801	4	0.74кг
				Материалы		
				Бетон класса В15	6.4	м³

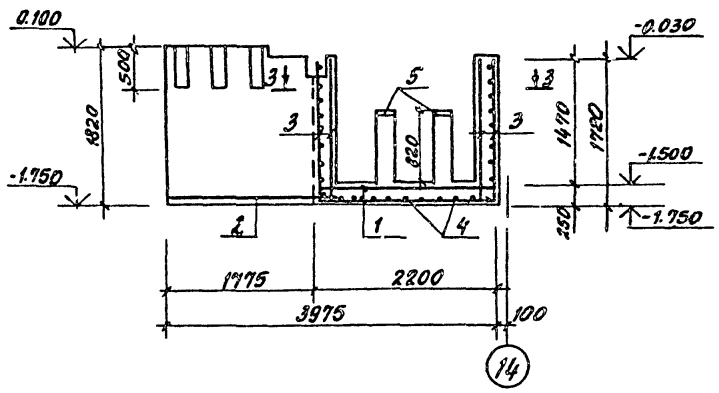

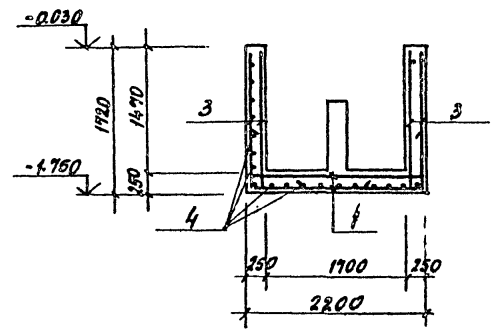

Ведомость расхода стали на элемент, кг

Марка элемента	Изделия арматурные						Изделия закладные													Общий расход
	Арматура класса						Прокат марки								Арматура класса					
	АI		АII		АIII		ВОт3 кп2								АI		АIII			
	ГОСТ 5781-82		ГОСТ 5781-82		ГОСТ 5781-82		ГОСТ 8509-72			ГОСТ 8568-71	ГОСТ 19908-80				ГОСТ 5781-82		ГОСТ 5781-82			
	ф6		ф8		ф12		∠50×5	∠63×5		Рифст -δ=4	-δ=4	-δ=6	-δ=8		ф6	ф16	ф8	ф12		
Ум1	0.31		5.1				15.1										1.3			21.8
Приямок ПР1								22.1		80.1	22.8	3.6	1.6		1.0	3.0	2.0			136.2
Приямок ПР2					468.5							3.6	5.0			3.0	1.3	3.4		484.8

Данный лист см. совместно с листом 72.

77

3-3

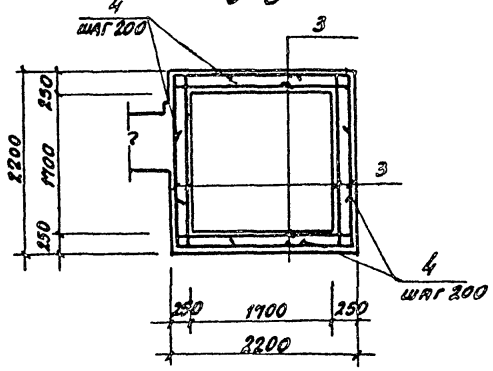

Ведомость деталей

Поз.	Эскиз
4	750 / 750

22141-04

Привязан

Инв. №

ГИП	Иванова	
Нач. отд.	Рыбкина	
Н. контр.	Мещанов	
Гл. спец.	Мещанов	
Ст. инж.	Кудрявцева	
Провер.	Мещанов	

ТП 409-11-9.87 КЖ

Цех по изготовлению строительной оснастки и инвентаря мощностью 6.0 тыс. тонн изделий в год

Стадия	Лист	Листов
Р	75	

Вспомогательные помещения. Приямок ПР2

Проектный институт № 2

Копировал

Формат

Инв. № подл. | Подпись и дата | Взамен инв. №

Альбом III

Схема расположения стеновых панелей по фасаду 13÷20

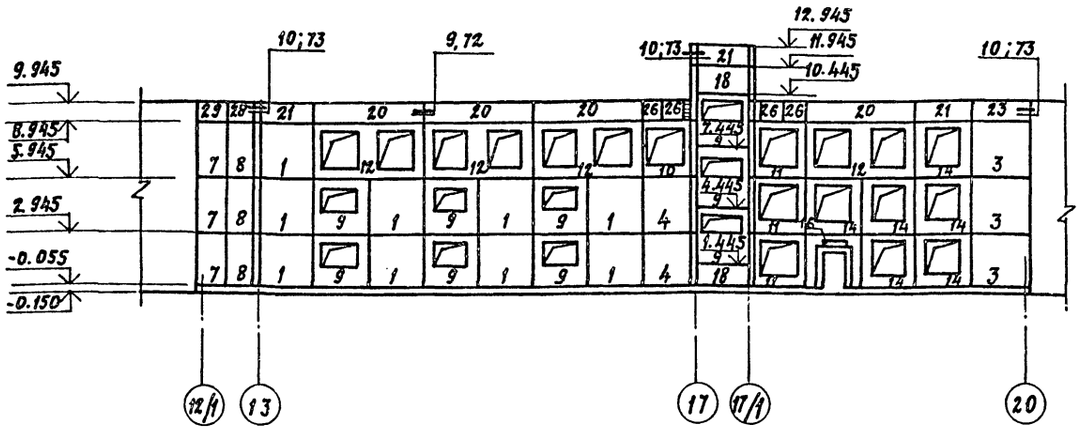

Схема расположения стеновых панелей по фасаду 13-12/1

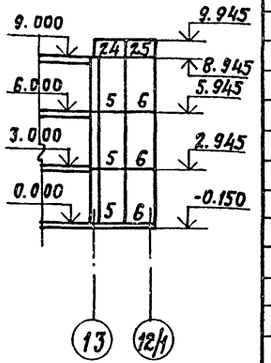

Схема расположения стеновых панелей по фасаду А-Г

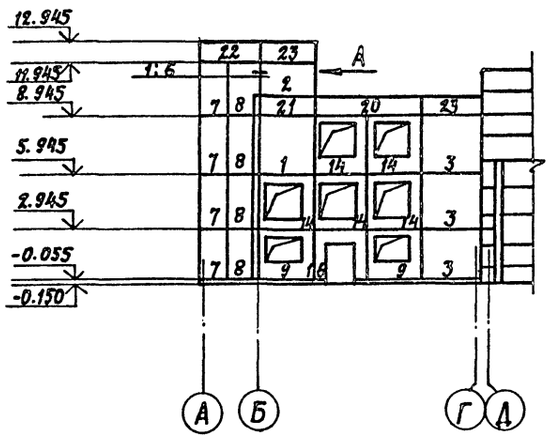

Вид А

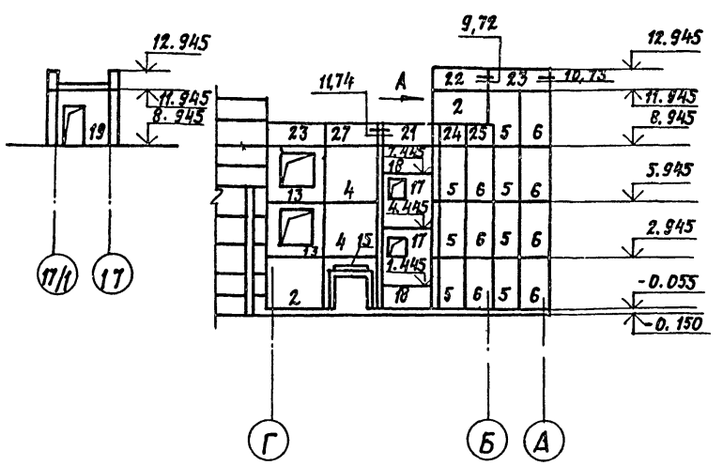

Схема расположения стеновых панелей по фасаду Г-А

Спецификация к схеме расположения элементов наружных стен (начало)

Марка, поз.	Обозначение	Наименование	Кол.	Масса ед, кг	Примечание
		Стеновые панели			
1	1.090.1-1 вып. 2-6	ПС 30.30.3.5-П	10	3080	
2	1.090.1-1 вып. 2-6	1ПС 33.30.3.5-П	3	1840	
3	1.090.1-1 вып. 2-6	2ПС 33.30.3.5-П	6	2250	
4	1.090.1-1 вып. 2-6	2ПС 29.30.3.5-П	4	3000	
5	1.090.1-1 вып. 2-6	1ПС 17.30.3.5-П	10	1700	
6	1.090.1-1 вып. 2-6	2ПС 15.30.3.5-П	10	1310	
7	1.090.1-1 вып. 2-6	1ПС 15.30.3.5-П	7	1310	
8	1.090.1-1 вып. 2-6	2ПС 17.30.3.5-П	7	1700	
9	КЖ.И. 50.0	6ПСО.30.30.3.5-П-1-а	11	2090	
10	КЖ.И. 51.0	4ПСО 29.30.3.5-П-1-а	1	1440	
11	КЖ.И. 51.0	3ПСО 29.30.3.5-П-1-а	3	1440	
12	КЖ.И. 50.0	3ПСО. 60.30.3.5-П-1-а	4	3560	
13	КЖ.И. 51.0	1ПСО 33.30.3.5-П-1-а	2	1350	
14	КЖ.И. 50.0	4ПСО 30.30.3.5-П-1-а	11	1700	
15	1.090.1-1 вып. 2-6	2ПСД 29.30.3.5-П-1	1	840	
16	1.090.1-1 вып. 2-6	3ПСД 30.30.3.5-П-2	2	1760	
17	КЖ.И. 51.0	6ПСЛ 30.30.3.5-П-2-а	2	2610	
18	1.090.1-1 вып. 2-6	ПС 30.15.3.5-П	4	2250	
19	1.090.1-1 вып. 2-6	2ПСД 30.30.3.5-П-2	1	2150	
		Парапетные панели			
20	1.090.1-1 вып. 2-1	ПС 60.10.2.6-П	5	1560	
21	1.090.1-1 вып. 2-1	ПСП 30.10.2.6-П	5	780	
22	1.090.1-1 вып. 2-1	1ПСП 33.10.2.6-П	2	850	
23	1.090.1-1 вып. 2-1	2ПСП 33.10.2.6-П	5	850	
24	1.090.1-1 вып. 2-1	1ПСП 17.10.2.6-П	2	440	
25	1.090.1-1 вып. 2-1	2ПСП 15.10.2.6-П	2	390	
26	1.090.1-1 вып. 2-1	ПСП 12.10.2.6-П	4	310	
27	1.090.1-1 вып. 2-1	2ПСП 29.10.2.6-П	1	750	
28	1.090.1-1 вып. 2-1	2ПСП 17.10.2.6-П	1	440	
29	1.090.1-1 вып. 2-1	1ПСП 15-10.2.6-П	1	390	

22141-04 ТВ

(продолжение)

Марка, поз.	Обозначение	Наименование	Кол.	Масса ед, кг	Примечание
		Изделия соединительные			
МС8	1.090.1-1 вып. 7-1	МС8	26	0.26	
МС25	1.090.1-1 вып. 8-1	МС25	40	0.75	
МС28	1.090.1-1 вып. 7-1	МС28	6	1.53	
		Материалы			
		Бетон класса В15	0.2		м³

1. Монтаж стеновых панелей и заполнение швов производить, руководясь общими указаниями серии 1.090.1-1 вып. 7-1.
2. Стеновые панели приняты из легкого бетона плотностью γ = 1000 кг/м³.
3. Схему расположения элементов козырьков см. лист 88.
4. Наружная отделка стеновых панелей выполняется в заводских условиях с наружным фактурным слоем из фасадной керамической плитки ГОСТ 17057-80.
5. Данный лист см. совместно с листами 77÷79.

Инв. № подл. | Подпись и дата | Взам. инв. №

привязан:

инв. №

ГИП	Иванова		ТП-409-11-9.87 -КЖ
Нач. отд.	Рыбкина		
Н. контр.	Мещанов		
Гл. спец.	Мещанов		
Рук. гр.	Моргунова		
Ст. инж.	Кудрявцева		
Пров.	Мещанов		

Цех по изготовлению строительной оснастки и инвентаря мощностью 8 тыс. тонн изделий в год

Стадия	Лист	Листов
Р	76	

Вспомогательные помещения. Схема расположения наружных стеновых панелей.

ПРОЕКТНЫЙ ИНСТИТУТ №2

Копировал: Д… Формат А2

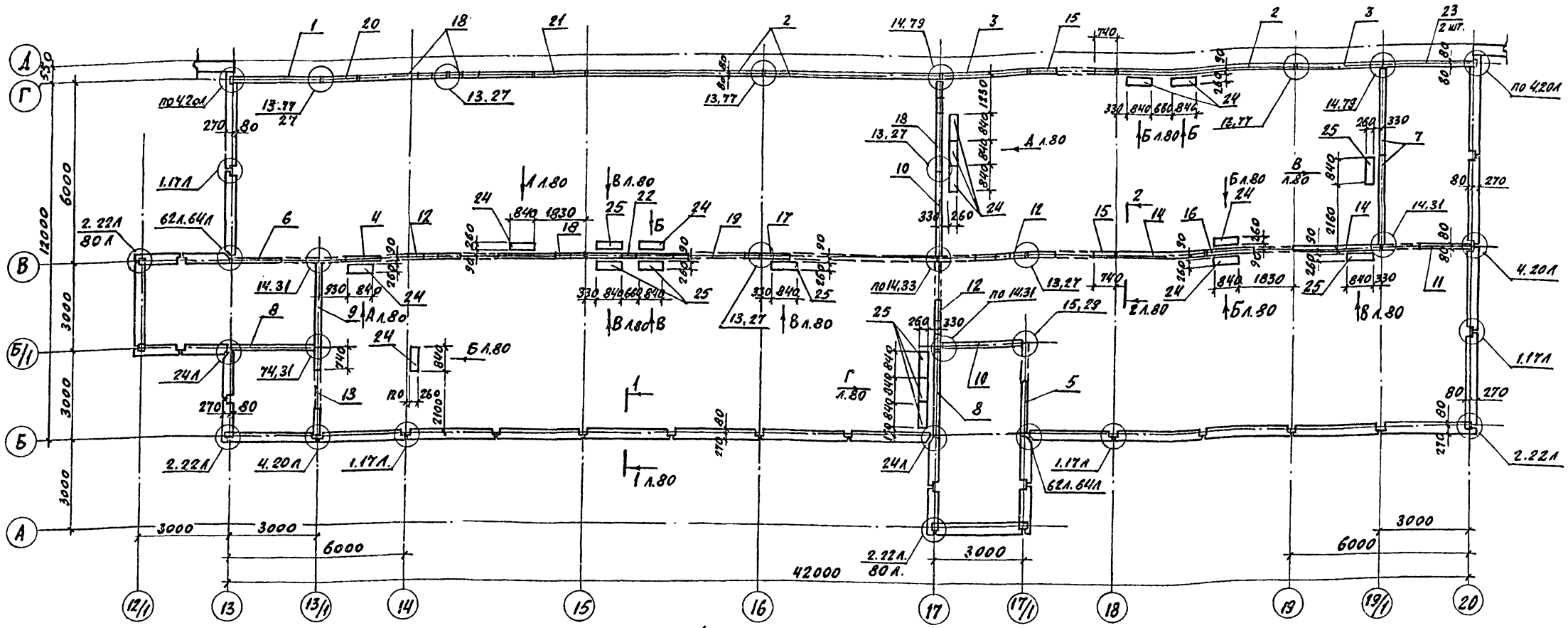

Спецификация к схеме расположения элементов внутренних стен на отм. 0.000

Марка поз.	Обозначение	Наименование	Кол.	Масса ед.кг.	Примечание
		Панели внутренних стен			
1	1.090.1-1 в. 4-4	1пв30.30-1т	1	3540	
2	1.090.1-1 в. 4-4	пв 60. 30 -1т	3	7380	
3	1.090.1-1 в. 4-4	пв 30. 30 -1т	2	3540	
4	1.090.1-1 в. 4-4	пвт30.27.9-1т	1	1790	
5	1.090.1-1 в. 4-4	1пвг30.30.13-1т	1	2440	
6	1.090.1-1 в. 4-4	2пвг30.30.13-1т	1	2440	
7	1.090.1-1 в. 4-4	пв 29.30-1т	2	3500	
8	1.090.1-1 в. 4-4	1пв29.27-1т	2	3180	
9	1.090.1-1 в. 4-4	пв 29.27-1т	1	3180	
10	1.090.1-1 в. 4-4	пв 28.27-1т	2	3090	
11	1.090.1-1 в. 4-4	1пвг30.27.13-1т	1	2200	
12	1.090.1-1 в. 4-4	пвг 30.27.13-1тв	3	2200	
13	1.090.1-1 в. 4-4	1пвп30.27.13-1т	1	2140	
14	1.090.1-1 в. 4-4	пв 30.27-1т	2	3280	
15	1.090.1-1 в. 4-4	пвп30.27.13-1т	2	2140	
16	1.090.1-1 в. 4-4	пвг 30.27.13-1т	1	2200	
17	1.090.1-1 в. 4-4	пвр 60.27.42-3т	1	2460	
18	1.090.1-1 в. 4-4	пв30.27-1тв	4	3270	
19	1.090.1-1 в. 4-4	пвр 30.27.19-3т	1	1440	
20	1.090.1-1 в. 4-4	пв12. 27-1т	1	1310	
21	1.090.1-1 в. 4-4	пв 18. 27-1т	1	2100	
22	кжн59	пв30.27-1тва	1	3270	
23	1.090.1-1 в. 4-4	пв 30.15-1т	2	1830	
		Вентблоки			
24	1.034.1-1 в.1	в 8.30	11	1030	
25	1.034.1-1 в.1	в 8.33	9	1135	
		Изделия соединительные			
мс-1	1.090.1-1 в.7-1	мс-1	22	0,36	
мс-2	1.090.1-1 в.8-1	мс-2	22	0.42	
мс-5	1.090.1-1 в.7-1	мс-5	73	0.18	
мс-6	1.090.1-1 в. 8-1	мс-6	4	0.29	
мс-8	1.090.1-1 в. 7-1	мс-8	4	0.26	
мс-9	1.090.1-1 в.7-1	мс-9	16	0.23	
мс-11	1.090.1-1 в.8-1	мс-11	4	0.54	
мс-12	1.090.1-1 в.7-1	мс-12	2	0.29	
мс-14	1.090.1-1 в.8-1	мс-14	8	0,38	
мс-15	1.090.1-1 в.8-1	мс-15	2	0.17	
мс-18	1.090.1-1 в7-1	мс-18	41	0.82	
мс-24	1.090.1-1 в.7-1	мс-24	2	0.31	
мб-29	1.090.1-1 в.8-1	мс-29	4	0.48	
	1.090.1-1 в.7-1	Сетка 100/100/5/5		102.6	
		Материал на узлы			
		Бетон класса в 15	2.95	м³	

Узлы замаркированы по серии 1.090.1-1 вып. 7-1. 79

22141-04

Инв.№ подл. | Подпись и дата | Взам.инв.№

Привязан

Инв.№

ГИП	Иванова	
Нач.отд	Рыбкина	
Н.контр.	Мещанов	
Гл.спец.	Мещанов	
Инж.	Соболева	
Пров.	Мещанов	

ТП 409-11-9.87 КЖЕ

Цех по изготовлению строительной оснастки и инвентаря мощностью 6,0 тыс. тонн изд. в год	Стадия	Лист	Листов
	Р	77	
Ведомость расположения внутренних стеновых панелей и вентблоков на отм. 0.000	Проектный институт № 2		

Копировал:

Формат А2

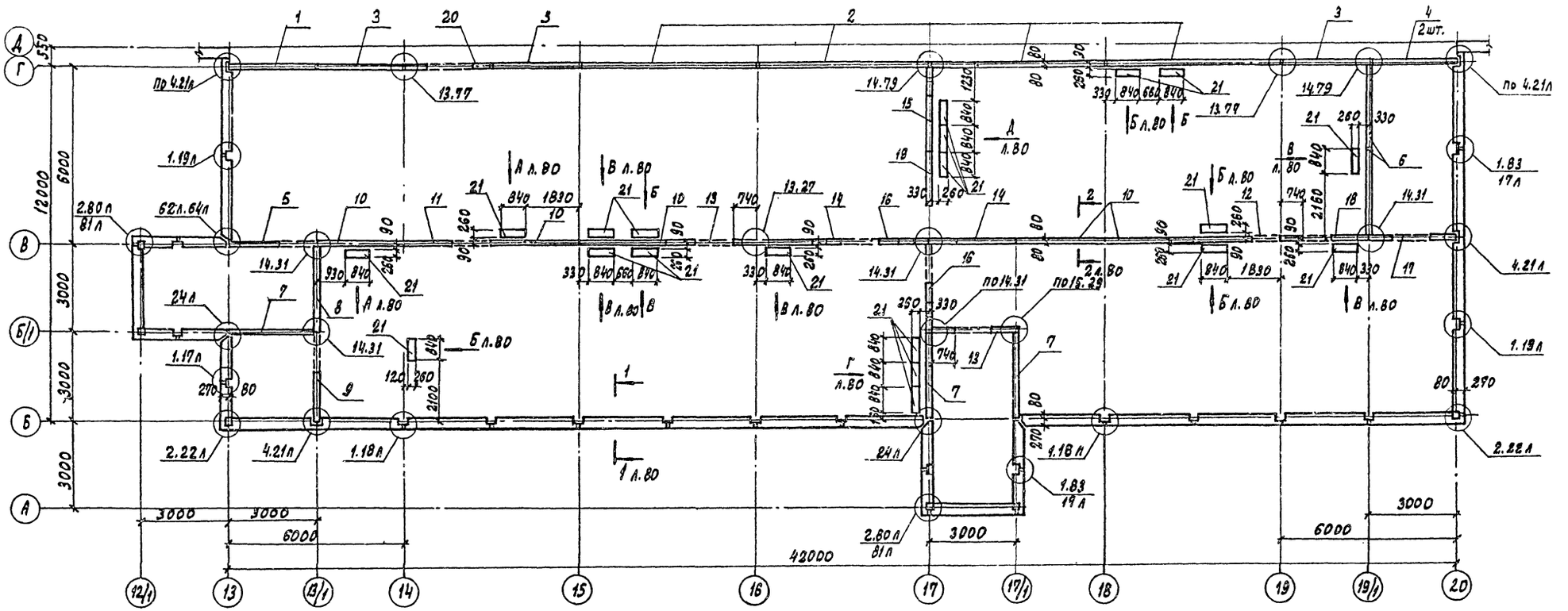

Спецификация к схеме расположения элементов внутренних стен на отм. 3.000

Марка поз.	Обозначение	Наименование	Кол.	Масса ед. кг	Примечание
		Панели внутренних стен			
1	1.090.1-18 4-4	1ПВ 30.30-1Т	1	3540	
2	1.090.1-18. 4-4	ПВ 60.30-1Т	4	7380	
3	1.090.1-18 4-4	ПВ 30.30-1Т	3	3540	
4	1.090.1-18 4-4	ПВ 30.15-1Т	2	1830	
5	1.090.1-18 4-4	2ПВГ 30.30.13-1Т	1	2440	
6	1.090.1-18. 4-4	ПВ 29.30-1Т	2	3500	
7	1.090.1-18. 4-4	1ПВ 29.27-1Т	3	3180	
8	1.090.1-18. 4-4	ПВ 29.27-1Т	1	3180	
9	1.090.1-18. 4-4	1ПВГ 30.27.13-1Т	1	2200	
10	1.090.1-18. 4-4	ПВ 30.27-1Т	5	3280	
11	1.090.1-18. 4-4	ПВГ 30.27.13-1Т	1	2200	
12	1.090.1-18. 4-4	ПВГ 30.27.10-1Т	1	2440	
13	1.090.1-18. 4-4	ПВП 30.27.13-1Т	2	2140	
14	1.090.1-18. 4-4	ПВ.30.27-1Т8	2	3280	
15	1.090.1-18. 4-4	1ПВ 29.27-1Т8	1	3180	
16	1.090.1-18. 4-4	ПВГ 30.27.13-1Т8	2	2200	
17	1.090.1-18. 4-4	1ПВП 30.27.13-1Т	1	2140	
18	1.090.1-18. 4-4	ПВП 30.27.10-1Т	1	2440	
19	1.090.1-18. 4-4	ПВ 18.27-1Т	1	2100	
20	1.090.1-18. 4-4	ПВ Р 30.30.15-3Т	1	2250	
21	1.034.1-1 в.1	В. 8.30	20	1030	
		Изделия соединительные			
МС-1	1.090.1-1 в 7-1	МС-1	22	0.36	
МС-2	1.090.1-1 в 8-1	МС-2	18	0.42	
МС-3	1.090.1-1 в 8-1	МС-3	20	0.25	
МС-4	1.090.1-1 в 8-1	МС-4	4	0.25	
МС-5	1.090.1-1 в 7-1	МС-5	67	0.18	
МС-6	1.090.1-1 в 8-1	МС-6	4	0.29	
МС-8	1.090.1-1 в 7-1	МС-8	12	0.26	
МС-9	1.090.1-1 в 7-1	МС-9	12	0.23	
МС-11	1.090.1-1 в 8-1	МС-11	4	0.54	
МС-12	1.090.1-1 в 7-1	МС-12	3	0.29	
МС-14	1.090.1-1 в 8-1	МС-14	8	0.38	
МС-15	1.090.1-1 в 8-1	МС-15	3	0.19	
МС-16	1.090.1-1 в 7-1	МС-16	4	6.3	
МС-17	1.090.1-1 в 7-1	МС-17	10	0.13	
МС-18	1.090.1-1 в 7-1	МС-18	33	0.82	
МС-24	1.090.1-1 в 7-1	МС-24	5	0.31	
МС-29	1.090.1-1 в 8-1	МС-29	8	0.48	
МС-33	1.090.1-1 в 7-1	МС-33	5	16.8	

Марка, поз.	Обозначение	Наименование	Кол.	Масса ед. кг	Примечание
	1.090.1-1 в. 7-1	Сетка 100/100/5/5		102.6	
		Материал на узлы			
		Бетон класса В15	2.95		м³

Узлы замаркированы по серии 1.090.1-1 вып. 7-1.

80

22141-04

Привязан

Инв. №

ГИП	Иванова		ТП 409-11-9.87 К ЖС
Нач. отд.	Рыбкина		
Н. контр.	Мещанов		
Гл. спец.	Мещанов		
Инж.	Соболева		
Пров.	Мещанов		

Цех по изготовлению строительной оснастки и инвентаря мощностью 6.0 тыс. т изделий в год

Стадия	Лист	Листов
Р	78	

Вспомогательные помещения. Схема расположения внутренних стеновых панелей и вентблоков на отм. 3.000

Проектный институт №2

Копировал: Графская Формат

Инв. № подл. | Подпись и дата | Взам. инв. №

Альбом III

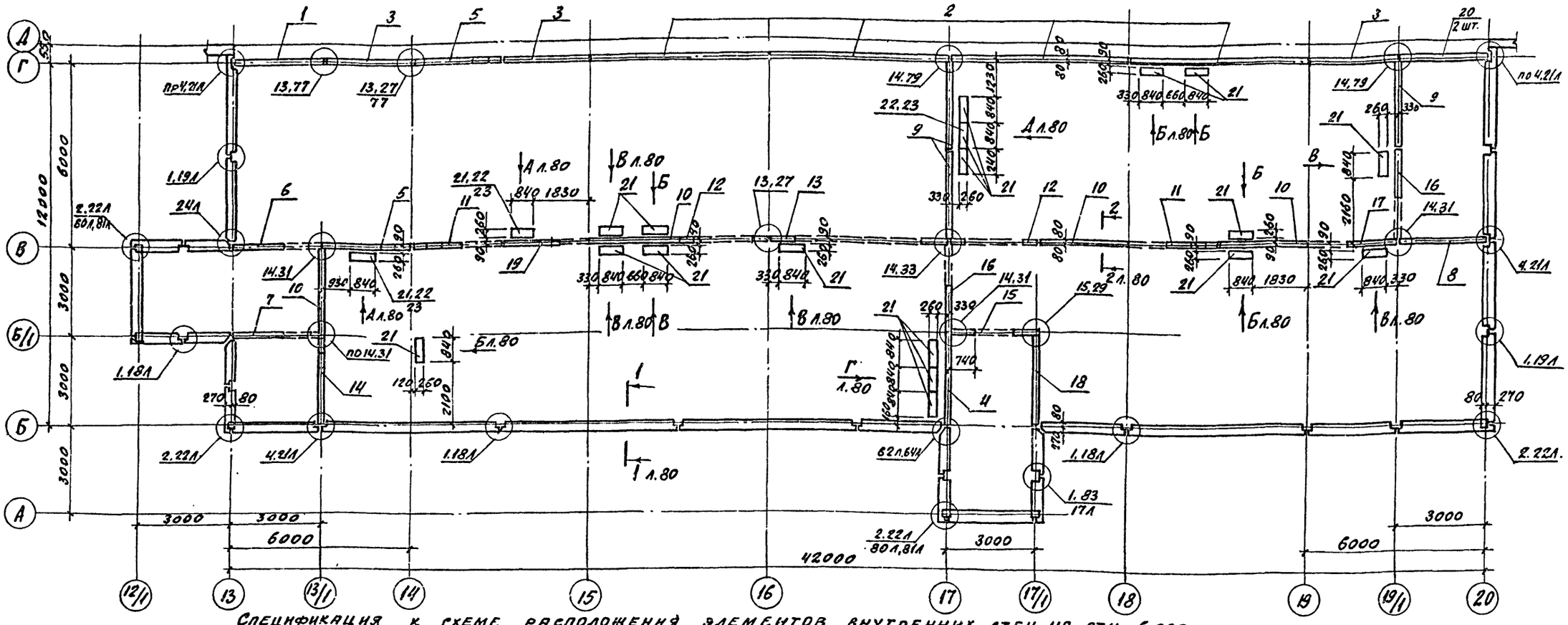

Спецификация к схеме расположения элементов внутренних стен на отм. 6.000.

Марка, поз.	Обозначение	Наименование	Кол.	Масса ед. кг.	Примечание
		Панели внутренних стен			
1	1.090.1-1 в. 4-4	1пв 30.30-1т	1	3540	
2	1.090.1-1 в. 4-4	пв 60.30-1т	4	7380	
3	1.090.1-1 в. 4-4	пв 30.30-1т	3	3540	
4	1.090.1-1 в. 4-4	2пв 30.30-1т	1	3540	
5	1.090.1-1 в. 4-4	пв 30.27-1тв	2	3280	
6	1.090.1-1 в. 4-4	1пвг 30.27.13-1т	1	2200	
7	1.090.1-1 в. 4-4	1пвг 29.27.13-1т	1	2080	
8	1.090.1-1 в. 4-4	1пв 30.27-1т	1	3280	
9	1.090.1-1 в. 4-4	пв 29.27-1т	3	3180	
10	1.090.1-1 в. 4-4	пв 30.27-1т	4	3280	
11	1.090.1-1 в. 4-4	пвг 30.27.13-1тв	2	2200	
12	1.090.1-1 в. 4-4	пвр 30.27.19-3т	2	1440	
13	1.090.1-1 в. 4-4	пвр 60.27.42-3т	1	2460	
14	1.090.1-1 в. 4-4	1пв 29.27-1тв	1	3180	
15	1.090.1-1 в. 4-4	пвл 30.27.13-1т	1	2140	
16	1.090.1-1 в. 4-4	пвг 29.27.13-1т	2	2080	
17	1.090.1-1 в. 4-4	пвг 30.27.13-1т	1	2200	
18	1.090.1-1 в. 4-4	1пв 29.27-1т	1	3180	
19	КЭСИ 59.0	пвг 30.27.10-1та	1	2440	
20	1.090.1-1 в. 4-4	пв 30.15-1т	2	1830	

Марка, поз.	Обозначение	Наименование	Кол.	Масса ед. кг.	Примечание
		Вентблоки			
21	1.034.1-1 в. 1	в 8,30	20	1030	
22	1.034.1-1 в. 4	вк 8,10	3	450	
23	1.243.1-4	пт 12.5-8.6	3		
		Изделия соединительные			
мс-1	1.090.1-1 в. 7-1	мс-1	18	0.36	
мс-2	1.090.1-1 в. 8-1	мс-2	14	0,42	
мс-3	1.090.1-1 в. 8-1	мс-3	16	0,25	
мс-4	1.090.1-1 в. 8-1	мс-4	6	0,25	
мс-5	1.090.1-1 в. 7-1	мс-5	68	0,18	
мс-6	1.090.1-1 в. 8-1	мс-6	6	0.29	
мс-8	1.090.1-1 в. 7-1	мс-8	12	0,26	
мс-9	1.090.1-1 в. 7-1	мс-9	28	0.23	
мс-11	1.090.1-1 в. 8-1	мс-11	6	0,54	
мс-12	1.090.1-1 в. 7-1	мс-12	5	0,29	
мс-14	1.090.1-1 в. 8-1	мс-14	12	0,38	
мс-15	1.090.1-1 в. 8-1	мс-15	5	0,17	
мс-16	1.090.1-1 в. 7-1	мс-16	6	6,3	
мс-17	1.090.1-1 в. 7-1	мс-17	4	0,13	
мс-18	1.090.1-1 в. 7-1	мс-18	34	0,82	
мс-24	1.090.1-1 в. 7-1	мс-24	7	0,31	
мс-29	1.090.1-1 в. 8-1	мс-29	12	0,48	

Марка, поз.	Обозначение	Наименование	Кол.	Масса ед. кг.	Примечание
мс-33	1.090.1-1 в. 7-1	мс-33	2	16.8	
	1.090.1-1 в. 7-1	Сетка 100/100/5/5		116.5	
		Материал на узлы			
		Бетон класса В15	3,16	м³	

81

Узлы замаркированы по серии 1.090.1-1 вып. 7-1 22141-04

Привязан

Инв. №

Инв. № подл. | Подпись и дата | Взам. инв. №

ГИП	Иванова		ТП 409-11-9.87 КЭС
Нач. отд.	Рябкина		
Н. контр.	Мещанов		
Гл. спец.	Мещанов		
Нач. гр.	Соболева		
Пров.	Мещанов		

Цех по изготовлению строительной оснастки и инвентаря мощностью 6.0 тыс. тонн изделий в год

Стадия	Лист	Листов
Р	79	

Вспомогательные помещения. Схема расположения внутренних стеновых панелей и вентблоков на отм. 6.000

Проектный институт Г2

Копировал

Формат А2

Альбом III

1-1

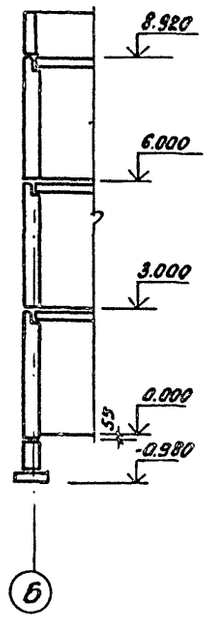

2-2

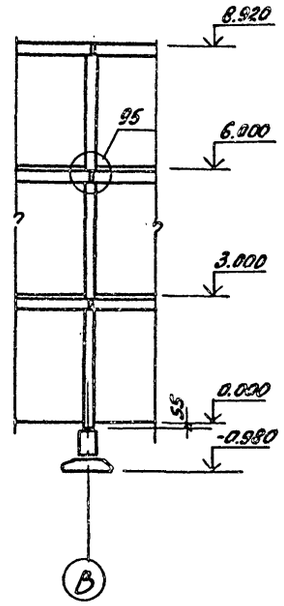

Вид А

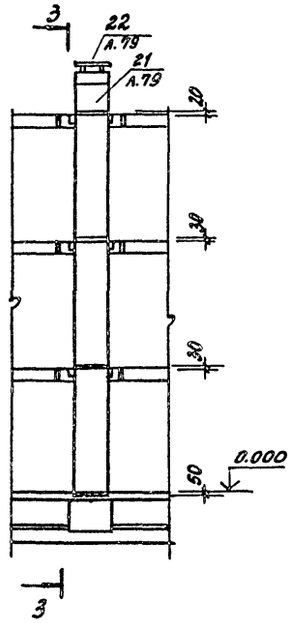

3-3

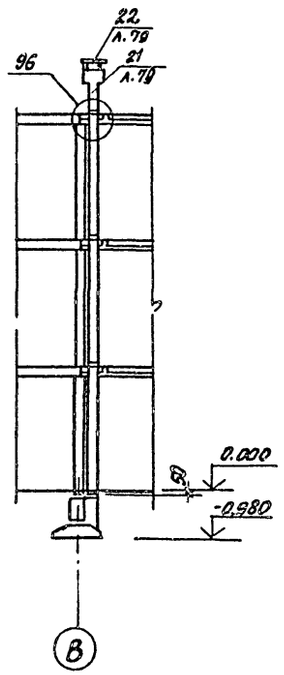

Вид Б

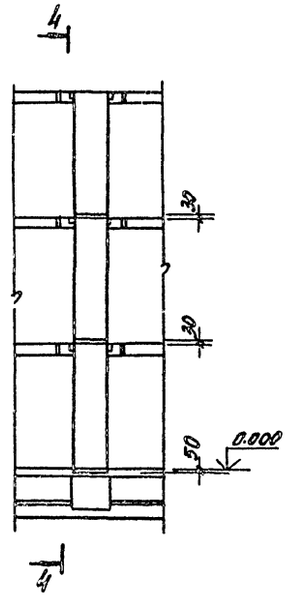

4-4

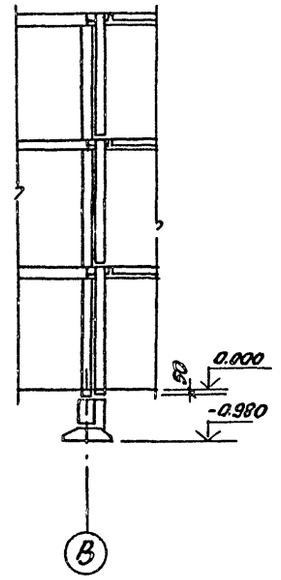

Вид В

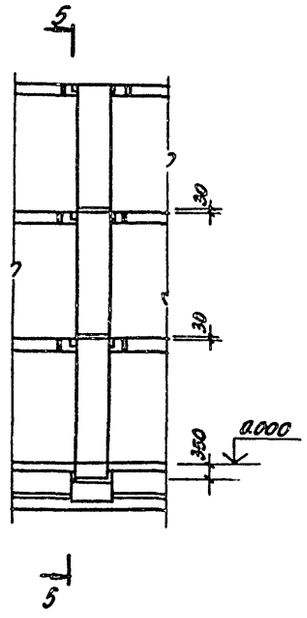

5-5

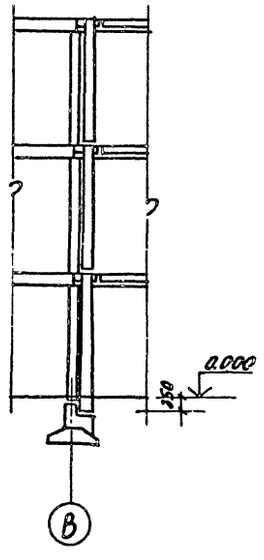

Вид Г

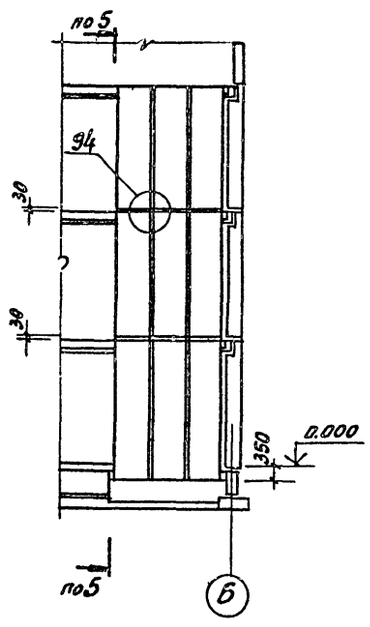

Вид Д

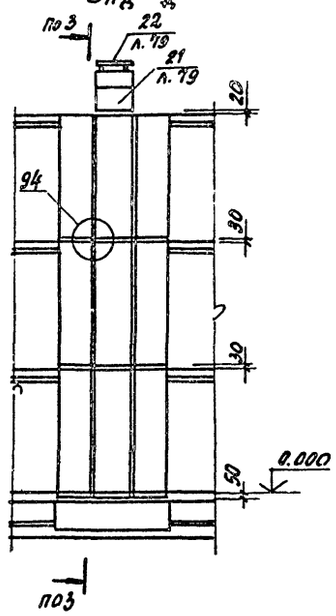

Узлы замаркированы по серии 1.090.1-1 вып. 7-1

В2

22141-04

привязан			
инв. №			

ГИП	Иванова		
Нач. отд.	Рыбкина		
Н. контр.	Мещанов		
Гл. спец.	Мещанов		
Инж.	Соболева		
Пров.	Мещанов		

ТП 409-11-9.87 КЖ

Цех по изготовлению строительной оснастки и инвентаря мощностью 6 тыс. тонн изделий в год

Вспомогательные помещения. Схемы расположения внутренних стеновых панелей и вентблоков. Разрезы, виды.

Стадия	Лист	Листов
Р	80	

Проектный институт № 2

Копировал

Формат А2

Инв. № подл. | Подпись и дата | Взам. инв. №

Схема расположения элементов лестничной клетки Л1 со схемой установки ограждения

Для первого этажа

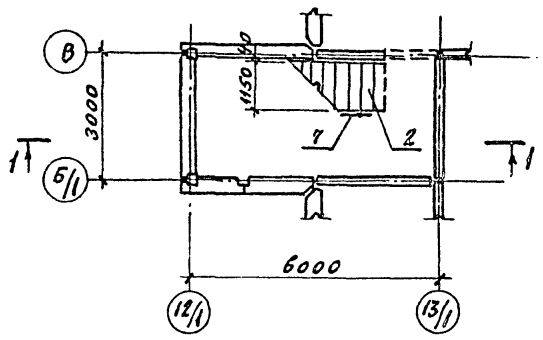

Для промежуточного этажа

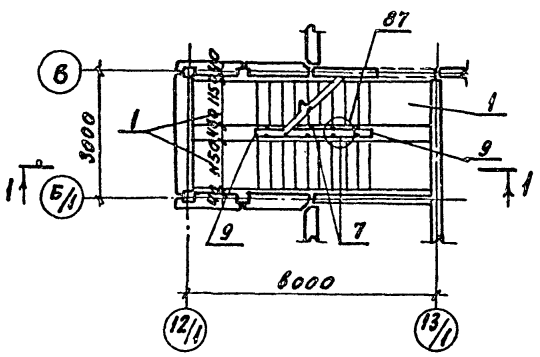

Для верхнего этажа

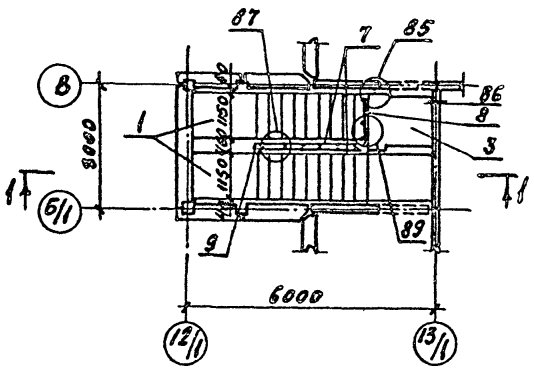

Схема расположения проступей лестничных маршей и площадок

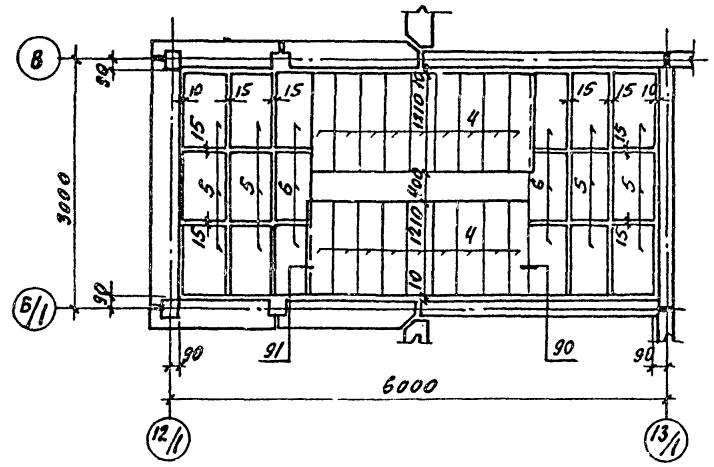

1 - 1

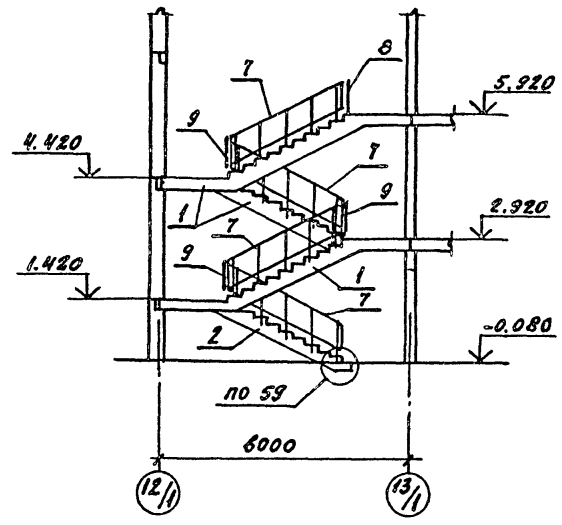

Спецификация к схеме расположения элементов лестницы Л1

Марка поз.	Обозначение	Наименование	Кол.	Масса ед. кг	Примечание
		Лестничные марши			
1	1.050.1-2 в.1	ЛМП60.11.15-5	3	2500	
2	1.050.1-2 в.1	ЛМП60.11.15-5-3	1	2000	
		Лестничные площадки			
3	1.050.1-2 в.1	ЛПП16.16В	1	650	
		Проступи			
4	1.050.1-2 в.1	1ЛН12.3	36	40	
5	1.050.1-2 в.1	2ЛН9.6	24	50	
6	1.050.1-2 в.1	2ЛН9.5В	12	40	
		Ограждения лестниц			
7	1.050.1-2 в.2	ОМ15-1	4	36.7	
8	1.050.1-2 в.2	ОМВ14-1	1	21.1	
9	1.050.1-2 в.2	ОМД-1	3	2.6	
		Соединительные изделия			
МС-34	1.090.1-1 в.7-1	МС-34	2	1.1	
МС-35	1.090.1-1 в.8-1	МС-35	20	0.14	
МС-37	1.090.7-1 в.7-1	МС-37	3	0.23	

Узлы замаркированы по серии 1.090.1-1 вып. 7-1.

В3

22141-04

Привязан

Инв. №

ГИП	Иванова		
Нач.отд	Рыбкина		
Н.контр.	Мещанов		
Гл.спец.	Мещанов		
Инж.	Соболева		
Пров.	Мещанов		

ТП 409-11-9.87 КЖЕ

Цех по изготовлению строительной оснастки и инвентаря мощностью 6.0 тыс. тонн изделий в год

Стадия	Лист	Листов
Р	81	

Вспомогательные помещения. Схема расположения элементов лестничной клетки Л1.

ПРОЕКТНЫЙ ИНСТИТУТ № 2

Копировал

Формат А2

Инв. № подл. | Подпись и дата | Взам. инв. №

Схема расположения элементов лестничной клетки Л2 со схемой установки ограждения

Для первого этажа

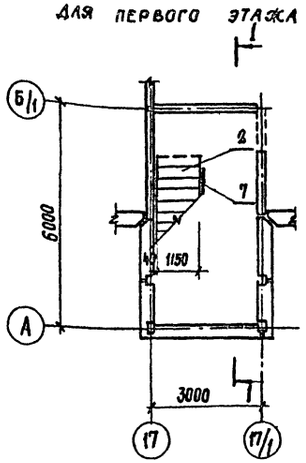

Для промежуточного этажа

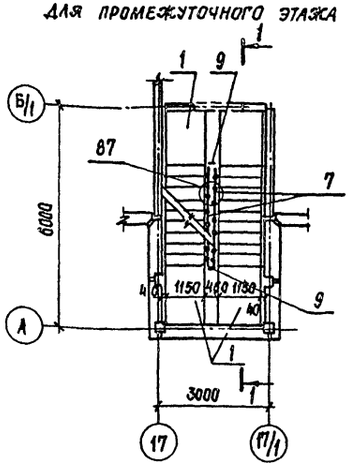

Для верхнего этажа

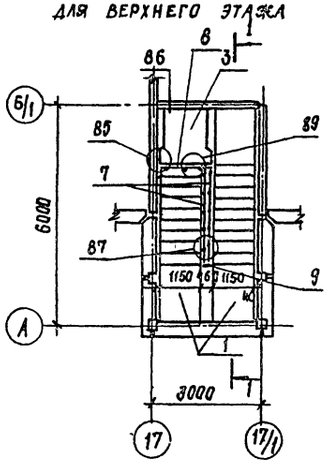

Схема расположения проступей лестничных маршей и площадок

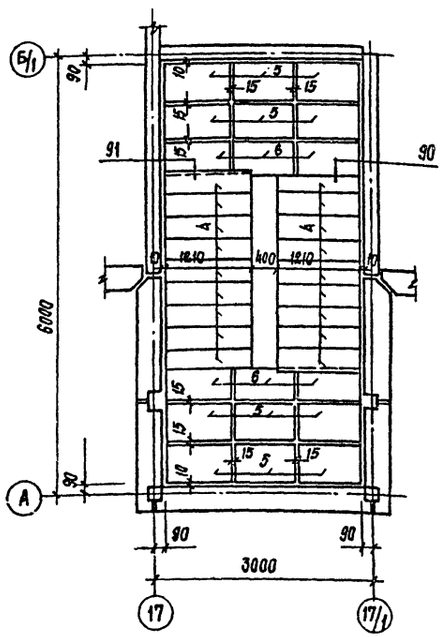

1–1

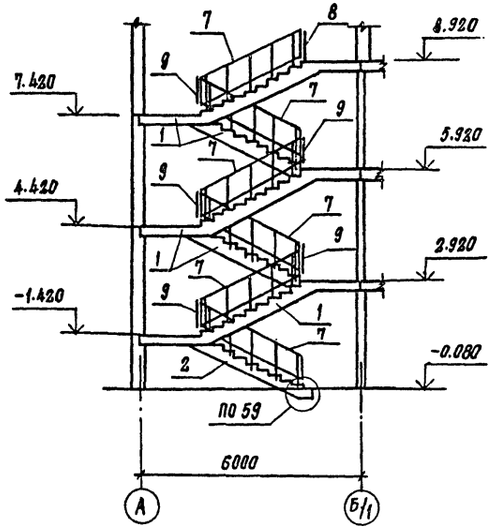

Спецификация к схеме расположения элементов лестницы Л2

Марка поз.	Обозначение	Наименование	Кол.	Масса ед. кг	Примечание
		Лестничные марши			
1	1.050.1-2 в.1	ЛМП60.11.15-5	6	2500	
2	1.050.1-2 в.1	ЛМП60.11.15-5-3	1	2000	
		Лестничные площадки			
3	1.050.1-2 в.1	ЛПП16.18в	1	650	
		Проступи			
4	1.050.1-2 в.1	1ЛН12.3	54	40	
5	1.050.1-2 в.1	2ЛН9.6	36	50	
6	1.050.1-2 в.1	2ЛН9.5в	18	40	
		Ограждения лестниц			
7	1.050.1-2 в.2	ОМ15-1	6	36.7	
8	1.050.1-2 в.2	ОМВ14-1	1	21.1	
9	1.050.1-2 в.2	ОМД-1	5	2.6	
		Соединительные изделия			
МС-34	1.090.1-1 в.7-1	МС-34	2	1.1	
МС-35	1.090.1-1 в.8-1	МС-35	30	0.14	
МС-37	1.090.1-1 в.7-1	МС-37	3	0.23	

Узлы замаркированы по серии 1.090.1-1 вып. 7-1

84

22141-04

Привязан

Инв.№

ГИП	Иванова		
Нач. отд.	Рыбкина		
Н. контр.	Мещанов		
Гл. спец.	Мещанов		
Инж.	Соболева		
Провер.	Мещанов		

ТП 409-11-9.87 КЖ

Цех по изготовлению строительной оснастки и инвентаря мощностью 6 Отыстонн изделий в год

Стадия Р | Лист 82 | Листов

Вспомогательные помещения. Схема расположения элементов лестничной клетки Л2.

Проектный институт №2

Копировал: Стержофет Формат А2

Инв.№ подл. | Подпись и дата | Взам.инв.№

Альбом III

Схема расположения элементов лестничной клетки Л3 со схемой установки ограждения

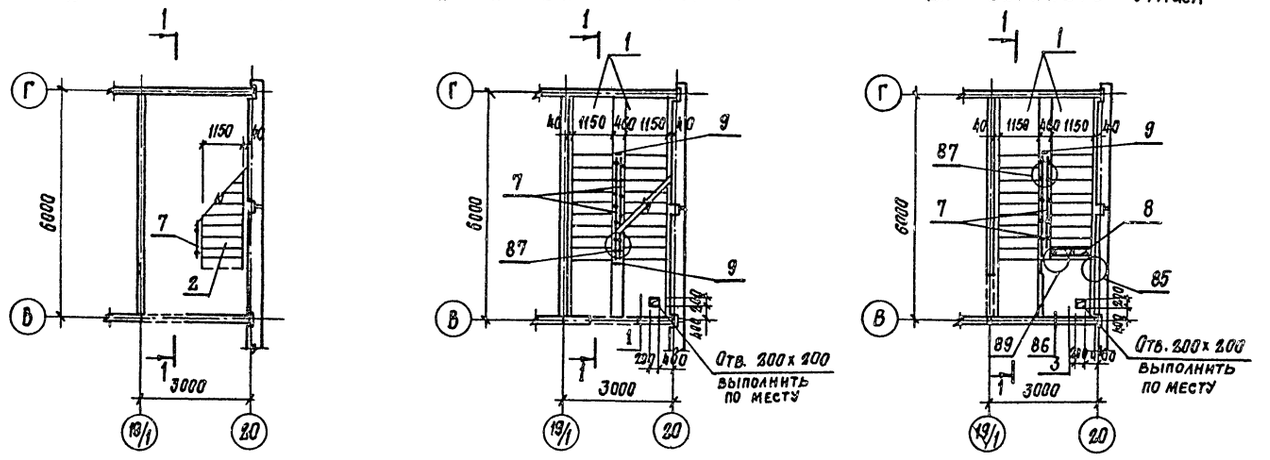

Схема расположения проступей лестничных маршей и площадок

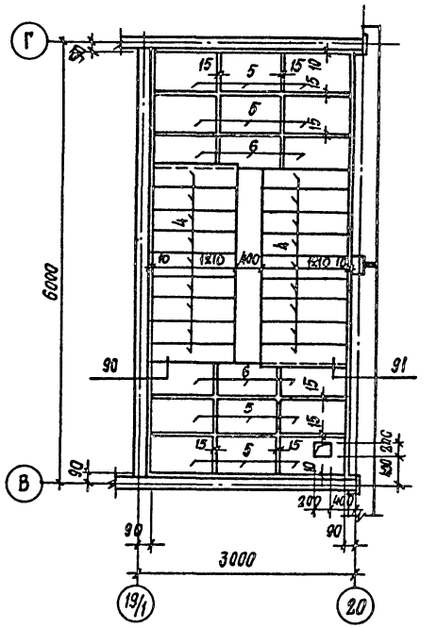

1–1

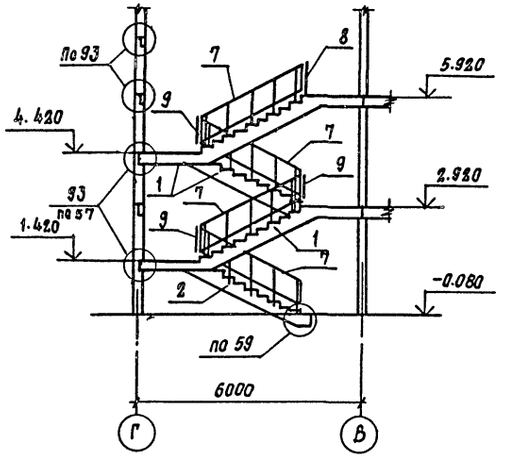

Спецификация к схеме расположения элементов лестницы Л3

Марка поз.	Обозначение	Наименование	Кол.	Масса ед.кг.	Примечание
		Лестничные марши			
1	1.050.1-2 в. 1	ЛМ П60. 11. 15-5	3	2500	
2	1.050.1-2 в. 1	ЛМ П60. 11. 15-5-3	1	2000	
		Лестничные площадки			
3	1.050.1-2 в. 1	ЛПП 16.16 в	1	660	
		Проступи			
4	1.050.1-2 в. 1	1 ЛН 12.3	36	40	
5	1.050.1-2 в. 1	2 ЛН 9.6	24	50	
6	1.050.1-2 в. 1	2 ЛН 9.5 в	12	40	
		Ограждения лестниц			
7	1.050.1-2 в. 2	ОМ 15-1	4	36.7	
8	1.050.1-2 в. 2	ОМ В 14-1	1	21.1	
9	1.050.1-2 в. 2	ОМД-1	3	2.6	
		Соединительные изделия			
МС-34	1.090.1-1 в.7-1	МС-34	2	1.1	
МС-35	1.090.1-1 в.8-1	МС-35	20	0.14	
МС-37	1.090.1-1 в.7-1	МС-37	3	0.23	
МС-9	1.090.1-1 в.7-1	МС-9	20	0.23	
МС-22	1.090.1-1 в.8-1	МС-22	4	0.20	

Узлы замаркированы по серии 1.090.1-1 вып. 7-1.

85

22141-04

ПРИВЯЗАН

ИНВ №

ГИП	ИВАНОВА	
НАЧ. ОТД.	РЫБКИНА	
Н. КОНТР.	МЕЩАНОВ	
ГЛ. СПЕЦ.	МЕЩАНОВ	
ИНЖ.	СОБОЛЕВА	
ПРОВ.	МЕЩАНОВ	

ТП 409-11-9.87 КЖ

Цех по изготовлению строительной оснастки и инвентаря мощностью 6.0 тыс. тонн изделий в год

Стадия	Лист	Листов
Р	83	

Вспомогательные помещения. Схема расположения элементов лестничной клетки Л3.

ПРОЕКТНЫЙ ИНСТИТУТ №2

КОПИРОВАЛ: Стержанов

ФОРМАТ А2

ИНВ. № ПОДЛ. | ПОДПИСЬ И ДАТА | ВЗАМЕН ИНВ. №

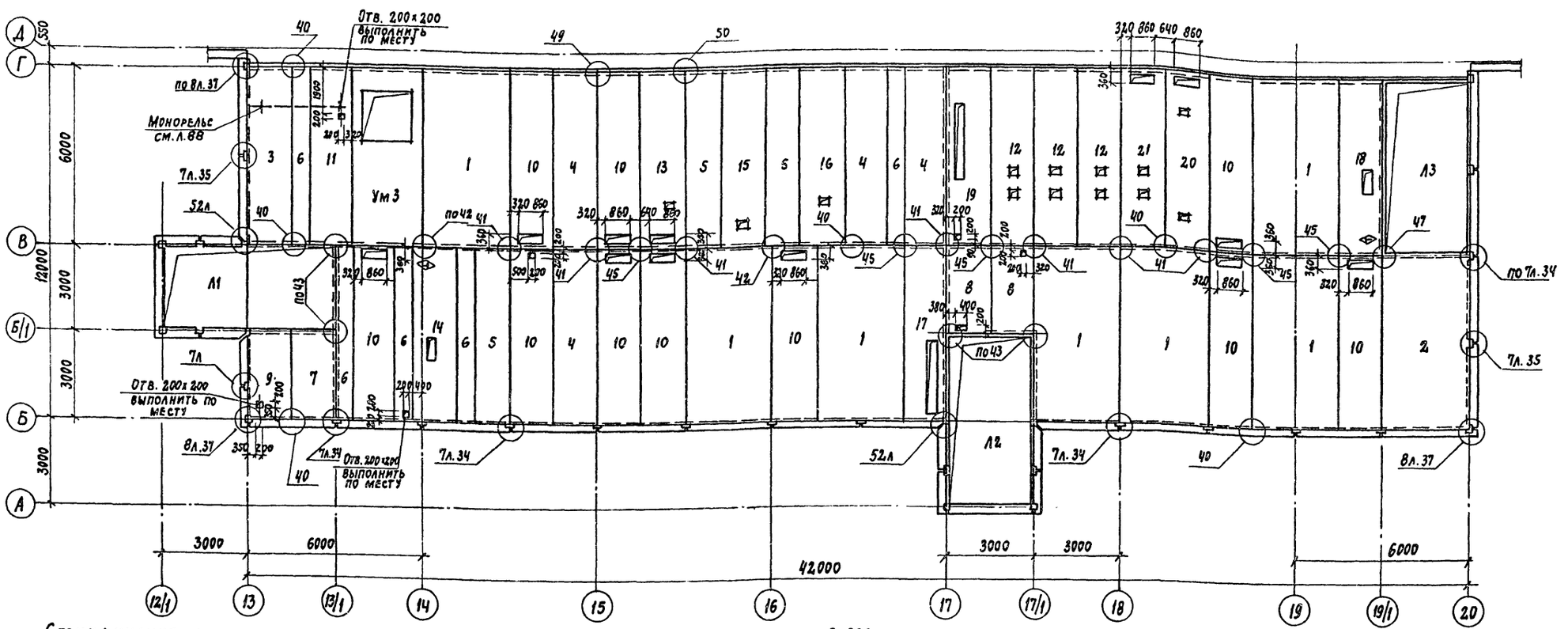

Спецификация к схеме расположения элементов перекрытия на отм. 3.000

Марка, поз.	Обозначение	Наименование	Кол.	Масса ед. кг	Примечание
		Плиты перекрытий			
1	1.090.1-1 в. 5-1	ПК 60.30-6АтVт	7	5322	
2	1.090.1-1 в. 5-1	ПК 60.30-6АтVт-1	1	5322	
3	1.090.1-1 в. 5-1	ПК 60.15-8АтVт-1	1	2767	
4	1.090.1-1 в. 5-1	ПК 60.15-6АтVт	4	2767	
5	1.090.1-1 в. 5-1	ПК 60.12-6АтVт	3	2080	
6	1.090.1-1 в. 5-1	ПК 60.6-6АтVт	5	1295	
7	1.090.1-1 в. 5-1	ПК 30.15-6т	1	1380	
8	1.090.1-1 в. 5-1	ПР 30.15-6т-3	2	1327	
9	1.090.1-1 в. 5-1	ПР 30.15-6т	1	1327	
10	1.090.1-1 в. 5-1	ПР 60.15-6АтVт-3	10	2572	
11	1.090.1-1 в. 5-1	ПР 60.15-8АтVт	1	2595	
12	кжи 54.0	ПР 60.15-6АтVт-е	3	2595	
13	кжи 53.0	ПР 60.15-6АтVт-3б	1	2572	
14	кжи 52.0	ПР 60.15-6АтVт-а	1	2595	
15	кжи 54.0	ПР 60.15-6АтVт-б	1	2595	
16	кжи 54.0	ПР 60.15-6АтVт-в	1	2595	
17	кжи 52.0	ПР 60.15-6АтVт-г	1	2595	
18	кжи 52.0	ПР 60.15-6АтVт-д	1	2595	
19	кжи 53.0	ПР 60.15-6АтАтVт-3б	1	2572	
20	кжи 53.0	ПР 60.15-6АтАтVт-3г	1	2572	
21	кжи 53.0	ПР 60.15-6АтVт-3д	1	2572	
		Изделия соединительные			
мс-5	1.090.1-1 в.7-1	мс-5	117	0.18	
мс-9	1.090.1-1 в.7-1	мс-9	8	0.23	
мс-16	1.090.1-1 в.7-1	мс-16	4	6.3	
мс-17	1.090.1-1 в.7-1	мс-17	24	0.13	
мс-19	1.090.1-1 в.8-1	мс-19	34	0.13	
мс-20	1.090.1-1 в.8-1	мс-20	8	0.24	
мс-21	1.090.1-1 в.8-1	мс-21	13	0.30	
		Монолитный участок			
Ум 3	лист 87	Ум 3	1		

Узлы замаркированы по серии 1.090.1-1 вып. 7-1

86

22141-04

Привязан

Инв. №

ГИП	Иванова		
Нач. отд.	Рыбкина		
Н. контр.	Мещанов		
Гл. спец.	Мещанов		
Ст. инж.	Кудрявцева		
Инж.	Соболева		
Пров.	Мещанов		

ТП 409-11-9.87 кж

Цех по изготовлению строительной оснастки и инвентаря мощностью 6 тыс. тонн изделий в год

Стадия	Лист	Листов
Р	84	

Вспомогательные помещения. Схема расположения плит перекрытия на отм. 3.000.

Проектный институт № 2

Копировал: Лоз.

Формат А2

Инв. № подл. | Подпись и дата | Взам. инв. №

Альбом III

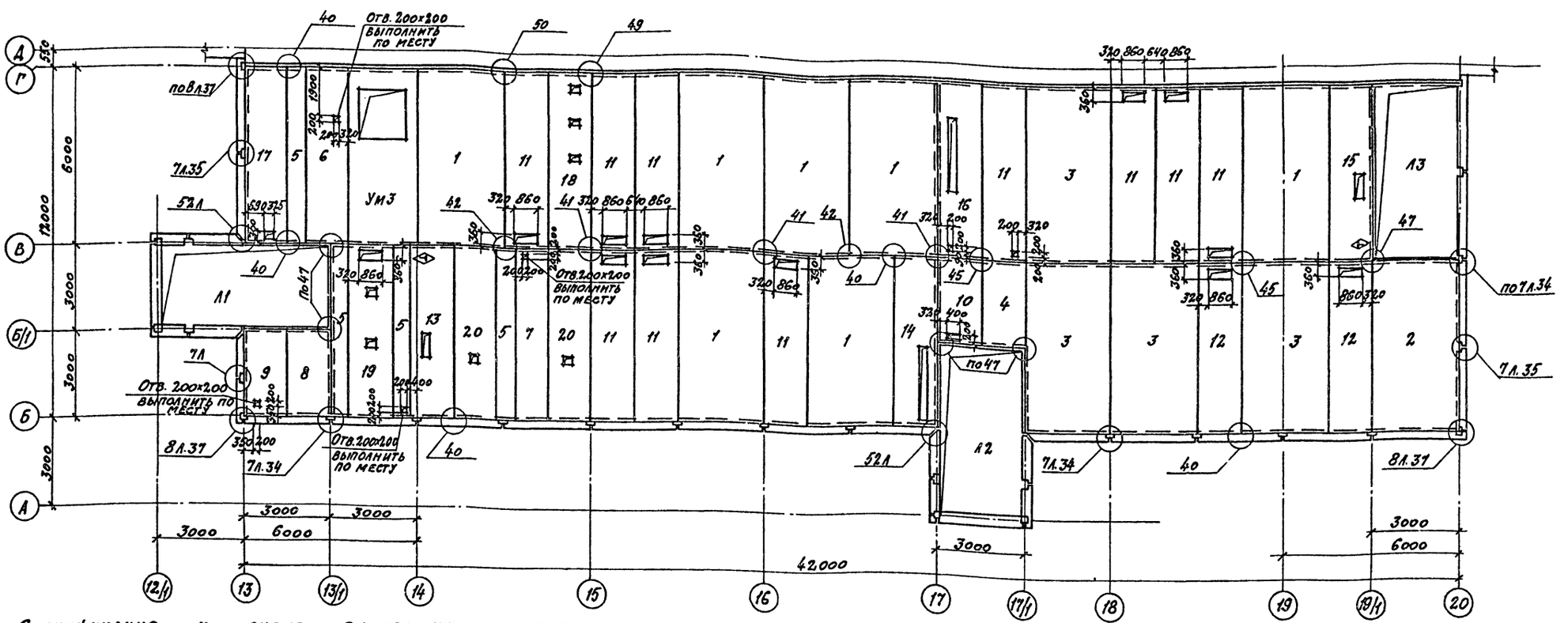

Спецификация к схеме расположения элементов перекрытия на отм. 6.000

Марка поз.	Обозначение	Наименование	Кол.	Масса ед. кг	Примечание
		Плиты перекрытий			
1	1.090.1-1 в.5-1	ПК60.30-6АтVт	7	5322	
2	1.090.1-1 в.5-1	ПК60.30-8АтVт-1	1	5322	
3	1.090.1-1 в.5-1	ПК60.30-8АтVт	4	5322	
4	1.090.1-1 в.5-1	ПК30.15-6т	1	1380	
5	1.090.1-1 в.5-1	ПК60.6-6АтVт	4	1295	
6	1.090.1-1 в.5-1	ПР60.15-6АтVт	1	2595	
7	1.090.1-1 в.5-1	ПК60.12-6АтVт	1	2080	
8	1.090.1-1 в.5-1	ПК30.15-8т	1	1380	
9	1.090.1-1 в.5-1	ПР30.15-8т	1	1327	
10	1.090.1-1 в.5-1	ПР30.15-6т-3	1	1327	
11	1.090.1-1 в.5-1	ПР60.15-6АтVт-3	10	2572	
12	1.090.1-1 в.5-1	ПР60.15-8АтVт-3	2	2572	
13	КЖИ52.0	ПР60.15-6АтVт-а	1	2595	
14	КЖИ52.0	ПР60.15-6АтVт-2	1	2595	
15	КЖИ52.0	ПР60.15-6АтVт-д	1	2595	
16	КЖИ53.0	ПР60.15-6АтVт-3б	1	2572	
17	КЖИ53.0	ПР60.15-6АтVт-3е	1	2572	
18	КЖИ52.0	ПР60.15-6АтVт-зк	1	2595	
19	КЖИ53.0	ПР60.15-6АтVт-3а	1	2572	
20	КЖИ54.0	ПР60.15-6АтVт-и	1	2595	
		Монолитный участок			
Ум3	Лист 87	Ум3	1		
		Изделия соединительные			
МС-5	1.090.1-1 в.7-1	МС-5	115	0.18	
МС-9	1.090.1-1 в.7-1	МС-9	8	0.23	
МС-16	1.090.1-1 в.7-1	МС-16	4	6.3	
МС-17	1.090.1-1 в.7-1	МС-17	20	0.13	
МС-19	1.090.1-1 в.8-1	МС-19	36	0.13	
МС-20	1.090 1-1 в. 8-1	МС-20	14	0.24	
МС-21	1.090.1-1 в. 8-1	МС-21	19	0.30	

Узлы замаркированы по серии 1.090.1-1 вып. 7-1

87

22141-04

Привязан

Инв. №

ГИП	Иванова		
Нач. отд.	Рыбенна		
Н. контр.	Мещанов		
Гл. спец.	Мещанов		
Инж.	Соболева		
Пров.	Мещанов		

ТП 409-11-9.87 КЖ

Цех по изготовлению строительной оснастки и инвентаря мощностью 6 тыс. тонн изделий в год	Стадия	Лист	Листов
	Р	85	
Вспомогательные помещения. Схема расположения плит перекрытия на отм. 6.000.	Проектный институт №2		

Копировал: Сова Формат А2

Инв. № подл. | Подпись и дата | Взам. инв. №

Альбом III

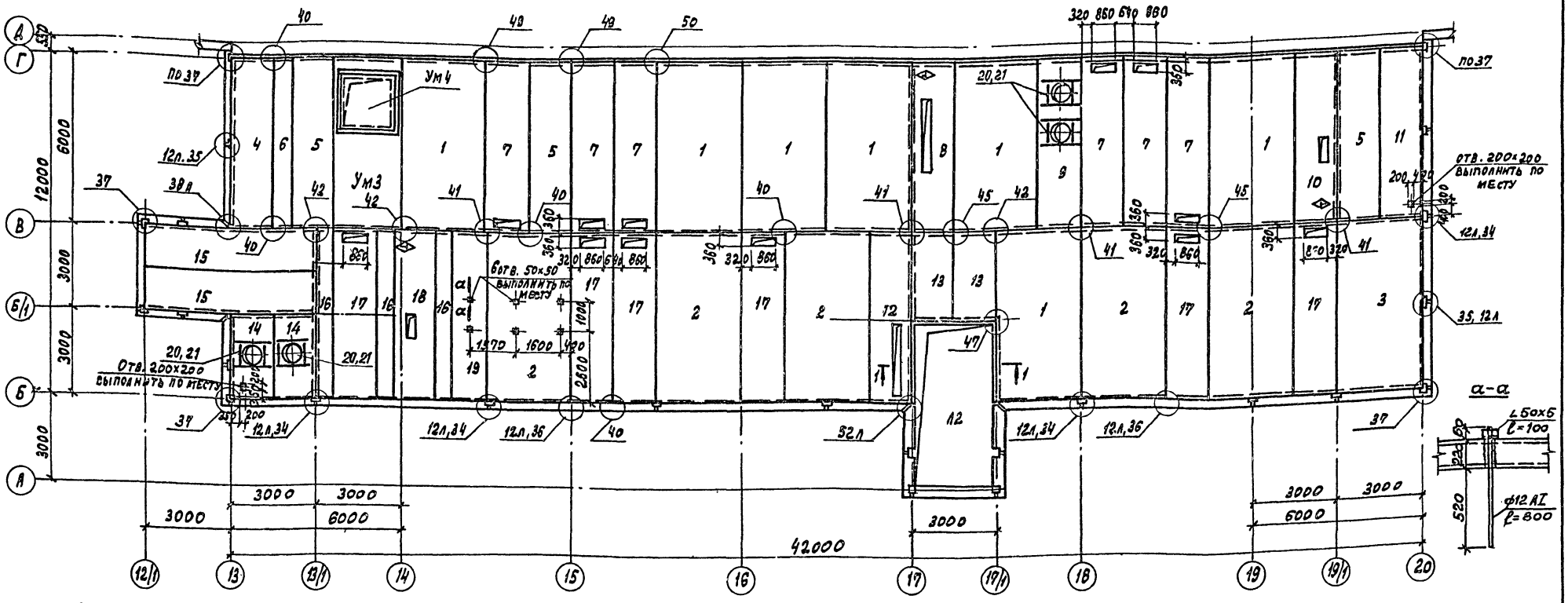

Спецификация к схеме расположения элементов покрытия

Марка поз.	Обозначение	Наименование	Кол.	Масса ед. кг	Примечание
		Плиты перекрытий			
1	1.090.1-1 В.5-1	ПК60.30-8АтVт	7	5322	
2	1.090.1-1 В.5-1	ПК60.30-4.5АтVт	5	5322	
3	1.090.1-1 В.5-1	ПК60.30-4.5АтVт-1	1	5322	
4	1.090.1-1 В.5-1	ПК60.15-8АтVт-1	1	2767	
5	1.090.1-1 В.5-1	ПК60.15-8АтVт	3	2767	
6	1.090.1-1 В.5-1	ПК60.6-8АтVт	1	1295	
7	1.090.1-1 В.5-1	ПР60.15-8АтVт-3	6	2572	
8	КЖИ.52.0	ПР60.15-8АтVт-а	1	2595	
9	КЖИ.54.0	ПР60.15-8АтVт-б	1	2595	
10	КЖИ.52.0	ПР60.15-8АтVт-в	1	2595	
11	КЖИ.52.0	ПР60.15-8АтVт-2	1	2595	
12	КЖП.52.0	ПР60.15-6АтVт-2	1	2595	
13	1.090.1-1 В.5-1	ПК30.15-8т	2	1380	
14	КЖИ.55.0	ПР30.15-6т-а	1	1380	
15	1.090.1-1 В.5-1	ПК60.15-4.5АтVт-1	4	2767	
16	1.090.1-1 В.5-1	ПК60.6-4.5АтVт	3	1295	
17	1.090.1-1 В.5-1	ПР60.15-8АтVт-3	6	2572	
18	КЖИ.52.0	ПР60.15-6АтVт-а	1	2595	
19	1.090.1-1 В.5-1	ПК60.12-4.5АтVт	1	2080	
		Стаканы			
20	1.494-24 В.1	СБ7А-1	4	290	
		Монолитные участки			
Ум3	лист 87	Ум3	1		
Ум4	лист 87	Ум4	1		
		Изделия соединительные			
21	КМ-18	РС3	4		
МС-5	1.090.1-1 В.7-1	МС-5	121	0.18	
МС-9	1.090.1-1 В.7-1	МС-9	8	0.23	
МС-12	1.090.1-1 В.7-1	МС-12	2	0.29	
МС-16	1.090.1-1 В.7-1	МС-16	2	6.3	
МС-17	1.090.1-1 В.7-1	МС-17	20	0.13	
МС-19	1.090.1-1 В.8-1	МС-19	40	0.13	
МС-20	1.090.1-1 В.8-1	МС-20	8	0.24	
МС-21	1.090.1-1 В.8-1	МС-21	18	0.30	

1-1

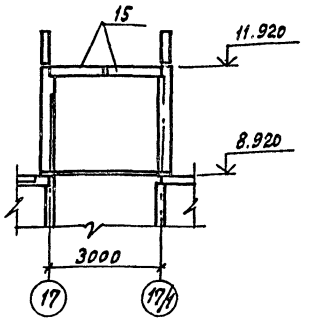

Узлы замаркированы по серии 1.090.1-1 вып. 7-1.

88

22141-04

Привязан

Инв. №

Инв.№ подл. | Подпись и дата | Взам. инв.№

ГИП	Иванова		ТП 409-11-9.87 КЖС
Нач.отд.	Рыбкина		
Н.контр.	Меланов		
Гл.спец.	Мещанов		
Инж.	Соболева		
Пров.	Мещанов		

Цех по изготовлению строительной оснастки и инвентаря мощностью 6.0 тыс.тонн изделий в год

Стадия	Лист	Листов
Р	86	

Вспомогательные помещения. Схема расположения плит покрытия.

Проектный институт №2

Копировал: Графская

Формат А2

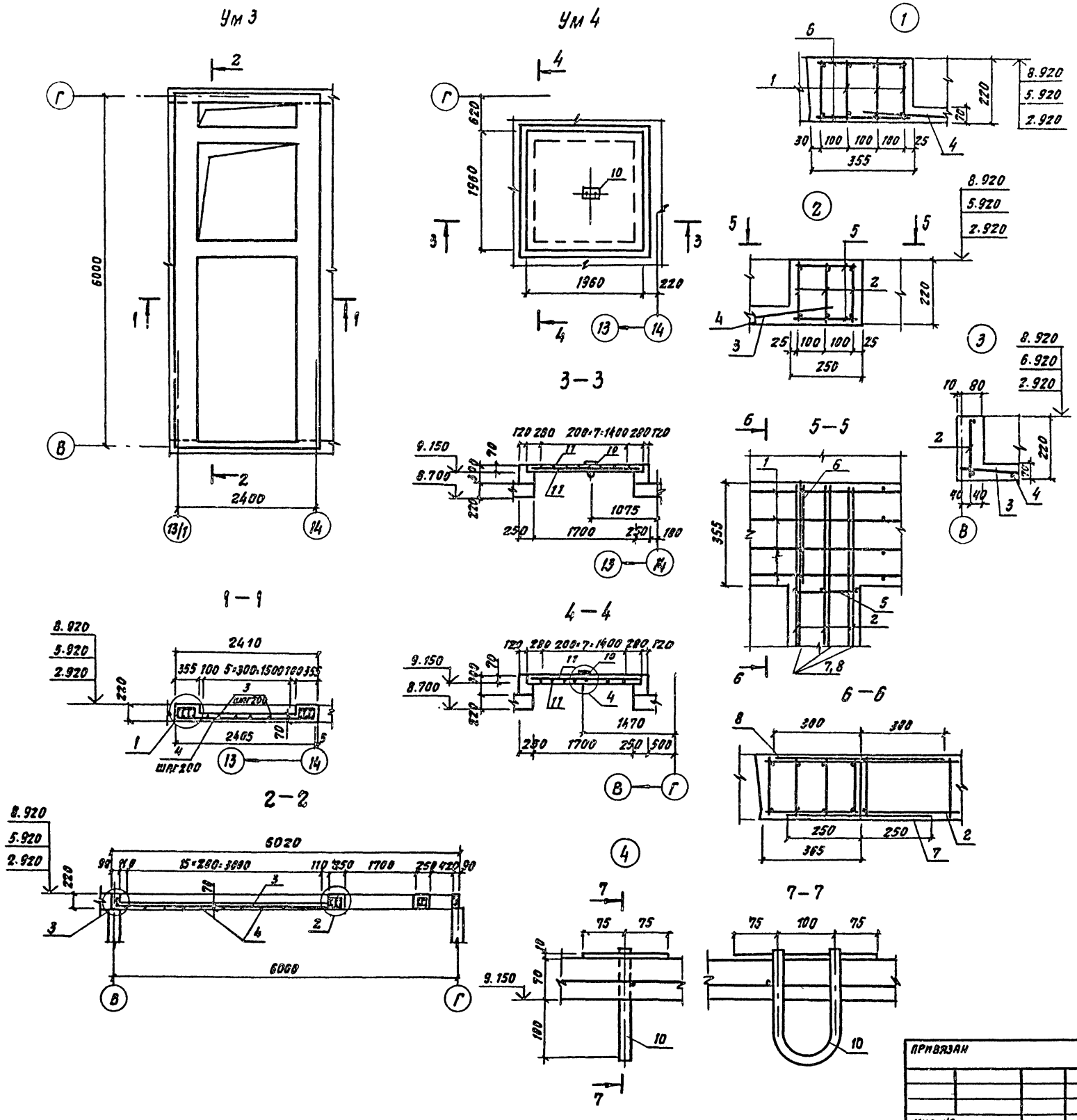

Спецификация элементов монолитной конструкции

Формат	Зона	Поз.	Обозначение	Наименование	Кол.	Примечание
				Ум 3		
				Сборочные единицы		
		1	КЖИ. 57.0	Сетка С 15	8	
		2	КЖИ. 57.0	Сетка С 16	8	
				Детали		
		3		ф6АIII ГОСТ 5781-82 ℓ=3230	6	0.72 кг
		4		ф10АIII ГОСТ 5781-82 ℓ=2000	16	0.63 кг
		5		ф6АIII ГОСТ 5781-82 ℓ=240	12	0.05 кг
		6		ф6АIII ГОСТ 5781-82 ℓ=345	40	0.08 кг
		7		ф10АIII ГОСТ 5781-82 ℓ=500	16	0.31 кг
		8		ф12АIII ГОСТ 5781-82 ℓ=600	16	0.53 кг
				Материал		
		9		Бетон класса В 10	0.61	м³
				Ум 4		
				Сборочные единицы		
		10	КЖИ. 58.0	Изделие закладное Мн 15	1	
				Детали		
		11		ф12АIII ГОСТ 5781-82 ℓ=1950	16	1.73 кг
				Материал		
		12		Бетон класса В 10	0.27	м³

Ведомость расхода стали на арматурные и закладные изделия, кг

Марка элемента	Изделия арматурные								Изделия закладные						Всего
	Арматура класса АIII ГОСТ 5781-82							Итого	Арматура класса АI ГОСТ 5781-82			Прокат марки Вст3кп2 ГОСТ 14637-79		Итого	
	ф20	ф12	ф10	ф6			Итого		ф20		Итого	Б 10			
Ум 3	118.4	25.5	53.0	23.0			220.0	220.0							220.0
Ум 4	—	27.7	—	—			27.7	27.7	1.4		1.4	3		4.4	32.1

89

22141-04

ГИП	Иванова	
Нач. отд.	Рыбкина	
Н. контр.	Мещанов	
Гл. спец.	Мещанов	
Ст. инж.	Сафарова	
Инж.	Полисадова	
Пров.	Мещанов	

ТП 409-11-9.87 - КЖ

Цех по изготовлению строительной оснастки и инвентаря мощностью 6.0 тыс. тонн изделий в год

Стадия	Лист	Листов
Р	87	

Вспомогательные помещения. Монолитные участки перекрытий Ум 3, Ум 4

ПРОЕКТНЫЙ ИНСТИТУТ №2

Привязан

Инв. №

Копировал

Формат А2

Инв. № подл. | Подпись и дата | Взам. инв. №

Альбом III

Схема расположения элементов козырька у осей «Б" и «18"

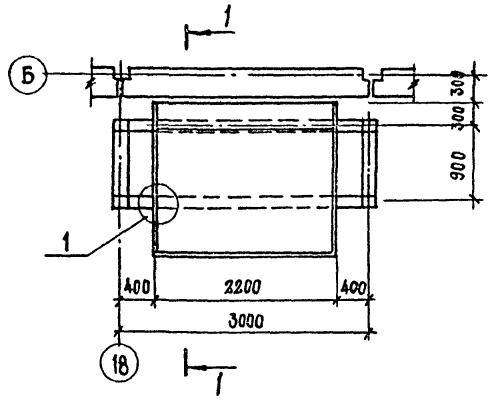

Схема расположения элементов козырька у осей «В" и «13"

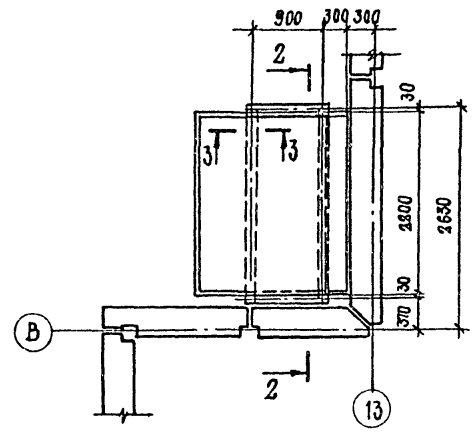

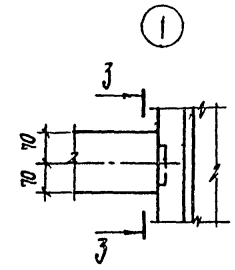

3–3

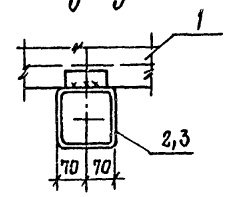

1–1

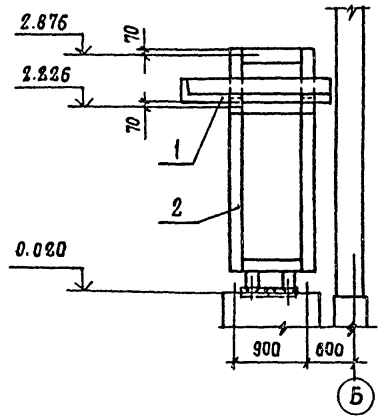

2–2

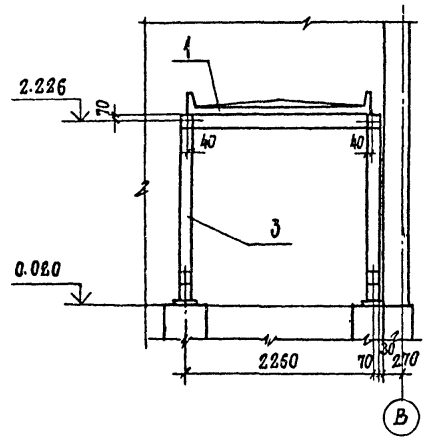

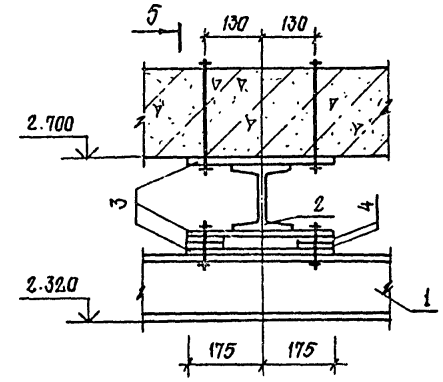

5–5

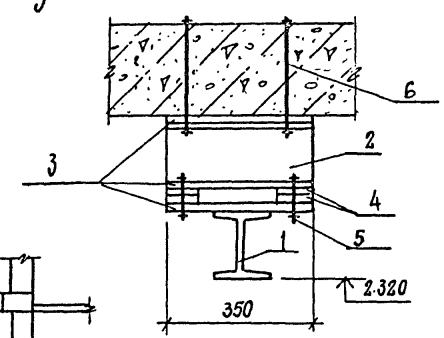

4–4

Схема расположения элементов монорельса

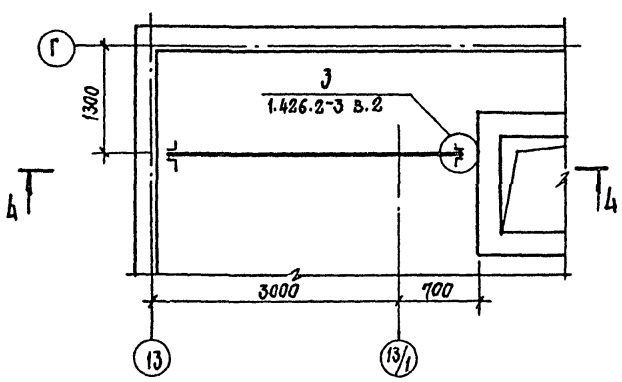

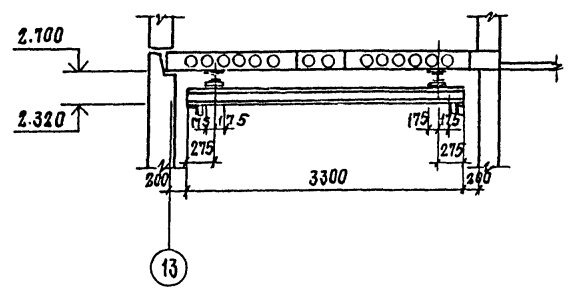

Спецификация к схеме расположения элементов козырьков

Марка поз.	Обозначение	Наименование	Кол.	Масса ед. кг.	Примечание
1	Кж.и.-49.0	Козырек КВ 18.22-Т-2-а	2		
		Переменные данные			
		Козырек у осей «Б" и «18"			
2	КМ-18	Рама стальная РС1	1		
		Козырек у осей «В" и «13"			
3	КМ-18	Рама стальная РС2	1		

Спецификация к схеме расположения элементов монорельса

Формат	Зона	Поз.	Обозначение	Наименование	Кол.	Примечание
				Документация		
			1.426.2-3 в.2	Узлы: 3	X	
				Сборочные единицы		
		5	ГОСТ 7798-70/ГОСТ 9515-70/ГОСТ 11371-78	Болт М12х80.58/гайка М12 5/шайба М12	4/8/8	0,04/0,015
		6	ГОСТ 7798-70/ГОСТ 9515-70/ГОСТ 11371-78	Болт М12х250.58/гайка М12 5/шайба М12	4/8/8	0,25/0,015
				Детали		
		1		Двутавр 8Б1 ГОСТ 8239-72 / Вст3пс5-1 ГОСТ 535-79 ℓ=3300	1	52,47 кг
		2		ℓ=350	2	5,57 кг.
		3		Лист 810х350 ГОСТ 19903-74 / Вст3кп2 ГОСТ 14637-79 ℓ=350	6	9,62 кг
		4		Лист 815х80 ГОСТ 19903-74 / Вст3кп2 ГОСТ 14637-79 ℓ=80	16	0,5 кг

Ведомость расхода стали на элемент, кг

Марка элемента	Изделие закладное										Общий расход
	Прокат марки										
	Вст3кп2 ГОСТ 14637-79				Вст3пс5-1 ГОСТ 535-79			Вст3кп2 ГОСТ 7798-79 ГОСТ 9515-81			
	δ10	δ15		Итого	I 16		Итого	Болт М12.58	Гайка М12.5	Итого	
Монорельс	57.12	8.0		65.12	63.61		63.61	1.35	0.26	1.61	65.22

22141-04 90

Привязан

Инв. №

ГИП	Иванова		ТП 409-11-9.87 КЖ
Нач. отд	Рыбкина		
Н. контр.	Мещанов		
Гл. спец.	Мещанов		
Инж.	Полнедова		
Пров.	Мещанов		

Цех по изготовлению строительной оснастки и инвентаря мощностью 6,0 тыс. тонн в год	Стадия	Лист	Листов
	Р	88	
Вспомогательные помещения. Схемы расположения элементов козырьков и монорельса.	Проектный институт гр 2		

Копировал: Стерхова Формат А2

Взамен инв. № | Подпись и дата | Инв. № подл.

Альбом III

Ведомость рабочих чертежей основного комплекта

Лист	Наименование	Примечание
1	Общие данные (начало)	
2	Общие данные (продолжение)	
3	Общие данные (окончание)	
4	Производственный корпус. Схемы расположения путей подвесного транспорта в осях 1÷2 и 36÷38	
5	Производственный корпус. Схема расположения путей подвесного транспорта в осях 3÷35	
6	Производственный корпус. Схема расположения путей подвесного транспорта Разрезы 1-1÷5-5	
7	Производственный корпус. Схема расположения путей подвесного транспорта Разрезы 6-6÷12-12. Узел 1	
8	Производственный корпус. Схемы расположения балок консольного крана	
9	Производственный корпус. Схемы расположения балок консольного крана. Узлы 1÷3	
10	Производственный корпус. Схема расположения связей по верхним поясам ферм в осях 34÷35, К÷У	
11	Производственный корпус. Схемы расположения стальных элементов перекрытия на отм. 4.800	
12	Производственный корпус Узлы 1÷6	
13	Производственный корпус Площадка в осях 27-28 и Р-У	
14	Производственный корпус. Опоры под балки поз.1к15.1, 1к16.1, 1к17.1, 1к18.1, 1к14.1, 1к9.1. Лестница и ограждение приямка ПРМ1	
15	Производственный корпус Лестницы Л1, Л2, Л3	
16	Производственный корпус Лестницы Л4, Л5, Л6 Стремянки ЛС1, ЛС2, ЛС3	
17	Схемы расположения балок	
18	Вспомогательные помещения Рамки стальные РС1÷РС3	
19	Производственный корпус Лестницы Л7, Л8. Воздухозаборный короб	

Техническая спецификация металла

Вид профиля и гост	Марка металла и гост	Обозначение и размер профиля, мм	№ по порядку	Код: Марки металла	Код: Профиля	Код: Размера профиля	Количество, шт.	Длина, мм	Масса металла по элементам конструкций: Стойки	Балки перекрытия	Опоры под балки козырьки и стаканы	Конструкции подвесного пути	Конструкции консольного крана	Площадки зданий	Лестницы площадки коробфонарм	Общая масса, т	Масса потребности в металле по кварталам (заполняется изготовителем), т: I	II	III	IV	Заполняется ВЦ
									Код элемента конструкции												
1	2	3	4	5	6	7	8	9		526243	526396	526126		526243	526240						
Балки с параллельными гранями полок ГОСТ 26020-83	Вст3Гпс5 ГОСТ380-71	I20Б1	1		2431				526112			1,96				1,96					
		I20Б2	2		2431							4,71				4,71					
		I26Б1	3		2433							3,98				3,98					
		I35Б3	4		2435							2,8				2,8					
		I50Б1	5		2438							7,97				7,97					
		Итого	6	12360								21,42				21,42					
	Вст3сп5-1 ТУ14-1-3023-80	I30Б1	7		2434								8,61			8,61					
		I35Б2	8		2435								5,04			5,04					
		I40Ш1	9		2450								1,40			1,40					
		I60Б2	10		2440								84,6			84,6					
		Итого	11	14460												99,65					
	Вст3пс6-1 ТУ14-1-3023-80	I40Б1	12		2436					1,5						1,5					
		I50Б1	13		2438					3,1						3,1					
		I20Ш1	14		2445				7,3							7,3					
		Итого	15	12300					7,3	4,6						11,9					
	09Г2С-6 ГОСТ19281-73	±50Ш1	16		2451							1,41				1,41					
		Итого	17	23140								1,41				1,41					
Всего профиля			18						7,3	4,6		22,83	99,65			134,38					
Балки двутавровые для монорельсов ГОСТ 19425-74 ТУ2-427-80	Вст3Гпс5 ГОСТ380-71	I24М	19		3912							15,1				15,1					
		I30М	20									4,1				4,1					
		I45М	21		2487							151,1				151,1					
Всего профиля			22	12360								170,3				170,3					
Балки двутавровые по ГОСТ 8239-72	Вст3сп5-1 ТУ14-1-3023-80	I16	23		2404							0,3				0,3					
Всего профиля			24	14460								0,3				0,3					
Швеллеры горячекатанные ГОСТ 8240-72	Вст3сп5 ГОСТ380-71	С40	25		2634							13,9				13,9					
		С30	26		2631									0,4		0,4					
		Итого	27	14460								13,9		0,4		14,3					
	Вст3пс6-1 ТУ14-1-3023-80	С20	28		2623									0,21		0,21					
		С18	29		2621						0,6			0,36		0,96					
		Итого	30	12300							0,6			0,57		1,17					
	Вст3кп2	С14	31		2616						0,03					0,03					
		С12	32		2615					0,55				0,31		0,90					
		С10	33		2614						0,10					0,10					
		Итого	34	11240						0,55	0,13			0,31		1,03					
Всего профиля			35							0,55	0,73	13,9		1,28		16,50					

22141-04 91

Типовой проект разработан в соответствии с действующими нормами и правилами и обеспечивает врывную и пожарную безопасность при эксплуатации здания (сооружения) при соблюдении предусмотренных проектом мероприятий

Главный инженер проекта (Иванова)

ГИП	Иванова	
Нач.отд.	Рыбкина	
Н.контр.	Лапкин	
Гл.конст.	Лапкин	
Рук.гр.	Кренева	
Инж.	Яшина	
Пров.	Хитрова	

ТП 409-11-9.87 КМ

Цех по изготовлению строительной оснастки и инвентаря мощностью 6,0 тыс. тонн изделий в год

Стадия	Лист	Листов
Р	1	18

Общие данные (начало)

Проектный институт №2

Копировал: Формат

Рук.сект.эксперт Рыжак; Эксперт Светилова; Инв.№подл. Подпись и дата Взамен инв.

Альбом III

Техническая спецификация металла

Вид профиля и ГОСТ	Марка металла и ГОСТ	Обозначение и размер профиля, мм	NN по порядку	Код: Марки металла	Код: Профиля	Код: Размера профиля	Количество, шт.	Длина, мм	Масса металла по элементам конструкции: Стойки	Балки перекрытия	Опоры под баки, козырьки и стаканы	Конструкции подвесного пути	Конструкции консольного крана	Площадки зданий	Лестницы и площадки, фонари, коробы	Общая масса, т	Масса потребности в металле по кварталам (заполняется изготовителем), т: I	II	III	IV	Заполняется ВЦ
									Код элемента конструкций												
1	2	3	4	5	6	7	8	9	526112	526243	526396	526120 526235		526243	526240						
Сталь листовая рифленая ГОСТ 8568-77	Вст3кп2 ГОСТ 380-71	δ=4	36	11240	7132									0,5		0,5					
Всего профиля			37											0,5		0,5					
Сталь угловая равнополочная ГОСТ 8509-72	Вст3кп2 ГОСТ380-71	∠63×5	38		2120							2,63		0,05	0.54	3,22					
		∠50×5	39		2120							0,03				0,03					
		Итого	40	11240								2,66		0,05	0.54	3,25					
	Вст3пс6-1 ТУ14-1-3023-80	∠125×9	41		2120									0,05		0,05					
		∠90×7	42		2120						0,1			0,4	0.03	0,53					
		∠90×6	43		2120							0,12				0,12					
		Итого	44	12300							0,1	0,12		0,45	0.03	0,70					
	Вст3Гпс5-1 ТУ14-1-3023-80	∠100×7	45		2120							0,13				0,13					
		Итого	46	12360								0,13				0,13					
	Вст3сп5 ГОСТ380-71	∠75×6	47		2120						0,13	1,27		0,20	0.08	1,68					
		Итого	48	14460							0,13	1,27		0,20	0.08	1,68					
Всего профиля			49								0,23	4,18		0,7	0.65	5,76					
Сталь толстолистовая ГОСТ 19903-74	Вст3пс6-1 ТУ14-1-3023-80	δ=20	50		7110				1,6				2,12			3,72					
		δ=16	51		7110						0,06					0,06					
		δ=12	52		7110							1,4				1,4					
		Итого	53	12300					1,6		0,06	1,4	2,12			5,18					
	Вст3 кп2 ГОСТ380-71	δ=10	54		7110						0,04	0,3				0,34					
		δ=8	55		7110				0,25	2,4		0,22				2,87					
		Итого	56	11240					0,25	2,4	0,10	0,52				3,27					
Всего профиля			57						1,85	2,4	0,10	1,92	2,12			8,39					
Сталь горячекатанная квадратная ГОСТ 2591-71	Вст3 кп2 ГОСТ380-71	□80×80	58		1211							35,0				35,0					
		□65×65	59		1211							11,54				11,54					
		Итого	60	11240								46,54				46,54					
Всего профиля			61									46,54				46,54					
Швеллеры холодногнутые ГОСТ 8278-83	Вст3Гпс5-1 ТУ14-1-3023-80	Гн[100×80×4	62		7335							1,81				1,81					
Всего профиля			63	12360								1,81				1,81					
Профили холодногнутые сварные квадратные ТУ36-2287-80	Вст3сп5 ГОСТ380-71	□140×140×6	64		7892						0,92					0,92					
Всего профиля			65	14460							0,92					0,92					
Лестницы и ограждения серия 1.450.3-3			66												7,2	7,2					
Фонари серия 1.464.2-18 в.1			67												30,21	30,21					

Ведомость ссылочных и прилагаемых документов

Обозначение	Наименование	Примечание
1.450.3-3 в.0,2	Стальные лестницы, площадки, стремянки и ограждения	

92

22141-04

Привязан

Инв. №

ГИП	Иванова	
Нач.отд.	Рыбкина	
Н.контр.	Лапкин	
Гл.конст.	Лапкин	
Рук.гр.	Кренева	
Инж.	Яшина	
Пров.	Хитрова	

ТП 409-11-9.87 КМ

Цех по изготовлению строительной оснастки и инвентаря мощностью 6.0 тыс. тонн изделий в год.

Стадия	Лист	Листов
Р	2	

Общие данные (продолжение)

Проектный институт N 2

Копировал: Формат

Инв. № подл. | Подпись и дата | Взамен инв. №

Альбом III

Техническая спецификация металла

Вид профиля и ГОСТ, ТУ	Марка металла и ГОСТ	Обозначение и размер профиля (мм)	№№ по порядку	Код: Марка металла	Код: Профиля	Код: Размера профиля	Количество (шт.)	Длина (мм)	Масса металла по элементам конструкций: Стойки	Балки перекрытия	Опоры под баки, козырьки и стаканы	Конструкции подвесного пути	Конструкции консольного крана	Площадки зданий	Лестницы и площадки, короб, фонари	Общая масса (г)	Масса потребности в металле по кварталам (заполняется изготовителем): I	II	III	IV	Заполняется ВЦ
									Код элемента конструкций												
1	2	3	4	5	6	7	8	9	526112	526243	526396	526120 526235		526243	526240						
Итого масса металла			68						9,15	7,55	1,98	261,78	101,77	2,48	38,10	422,81					
в том числе по маркам	Вст3кп2		69	11240					0,25	2,95	0,17	49,72		0,86	0.58	54,53					
	Вст3сп5		70	14460								15,17			0.08	15,25					
	Вст3пс6-1		71	12300					8,9	4,6	1,3	1,52	2,12	1,02	0.03	19,49					
	Вст3сп5-1		72	14460							0,13	0,3	99,65			100,08					
	Вст3Гпс5		73	12360							0,92	191,72				192,64					
	09Г2С-6		74	23140								1,41				1,41					
	Вст3Гпс5-1		75	12350								1,94				1,94					
Масса поставки металла по кварталам, т	I																				
	II																				
	III																				
	IV																				

Ведомость металлоконструкций по видам профилей

Наименование конструкций по номенклатуре прейскуранта 01-09	Позиции по прейскуранту 01-09	№ строк	Код конструкций	Масса конструкций, т: Всего стали повышенной и высокой прочности	По видам профилей стали: Балки и швеллеры	Широкополочные двутавры	Крупносортная сталь	Среднесортная сталь	Мелкосортная сталь	Толстолистовая сталь	Универсальная сталь	Тонколистовая сталь	Гнутые и гнутосварные профили	Трубы	Прочие	Всего	Количество (шт.)	Серия типовых конструкций
1	2	3	4	5	6	7	8	9	10	11	12	13	14	15	16	17	18	19
Стойки		1	526112			7,3				1,85						9,15		
Балки перекрытия		2	526243		0,55	4,6				2,4						7,55		
Опоры под баки козырька и стаканы		3	526396		0,73					0,33			0,92			1,98		
Конструкции подвесного пути		4	526120 526235		184,5	22,83	52,53			1,92						261,78		
Конструкции консольного крана		5				99,65				2,12						101,77		
Площадки зданий		6	526243		1,28		0,7			0,5						2,48		
Лестницы и ограждения, фонари		7	526240		0.04		0.65								37,41	38,10		1.450.3-3 1.464.2-18 в.1
Итого		8			187,1	134,38	53,88			9,12			0,92		37,41	422,81		

1. Рабочие чертежи разработаны для следующих условий строительства:
Вес снегового покрова для III района $0,1 \times 10^5$ кПа (100 кгс/м²);
Скоростной напор ветра для I района $0,027 \times 10^5$ кПа (27 кгс/м²);
Сейсмичность района не выше 6 баллов.
Расчетная зимняя температура воздуха -30°С.

2. За условную отметку 0.000 принята отметка чистого пола производственного корпуса, соответствующая абсолютной отметке.

3. Марки стали приведены в технической спецификации металла и на листах проекта.

4. Все заводские соединения сварные, монтажные-сварные и на болтах нормальной точности.

5. Заводские сварные соединения выполняют автоматической или полуавтоматической сваркой под слоем флюса, монтажные сварные швы - ручной сваркой электродами Э42 по ГОСТ 9467-75.

6. Сварные швы принимать по усилиям в элементах, указанных на чертежах проекта. Минимальное усилие для расчетов швов - 5,0 т.

7. Болты принимаются нормальной точности по ГОСТ 7798-70.*

8. Изготовление и монтаж металлических изделий производить в соответствии со СН и П III-18-75.

9. Все стальные конструкции должны быть защищены в соответствии со СН и П 2.03.11-85. Конструкции следует огрунтовать на заводе-изготовителе одним слоем грунтовки ГФ-021 (ГОСТ 25129-82). На монтаже огрунтовать одним слоем грунтовки ГФ-021 и окрасить двумя слоями эмали ПФ-133 (ГОСТ 926-82).

10. Чертежи марки КМ являются исходным материалом для разработки деталировочных чертежей марки КМД.

11. Проект обладает патентной чистотой относительно патентов, действующих на территории СССР на июль 1986 г.

12. Рабочие чертежи КМ разработаны в соответствии с требованиями СН и П II-23-81.

93

22141-04

Привязан:

Инв. №

ГИП	Иванова	
Нач. отд.	Рыбкина	
Н. контр.	Лапкин	
Гл. конст.	Лапкин	
Рук. гр.	Кренева	
Инж.	Яшина	
Пров.	Хитрова	

ТП 409-11-9.87 КМ

Цех по изготовлению строительной оснастки и инвентаря мощностью 6,0 тыс. тонн изделий в год

Стадия	Лист	Листов
Р	3	

Общие данные (окончание)

Проектный институт №2

Инв. № подл. | Подпись и дата | Взамен инв.

Копировал [подпись] Формат

Альбом III

Схемы расположения путей подвесного транспорта

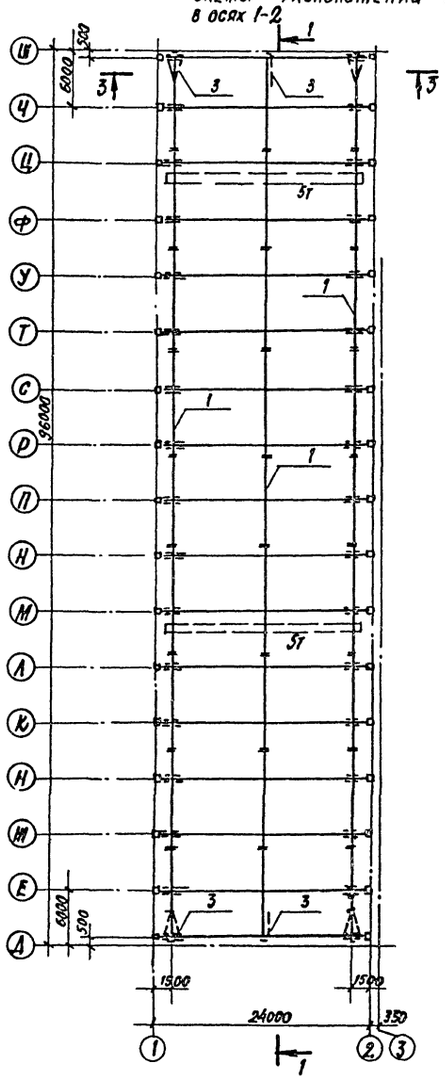

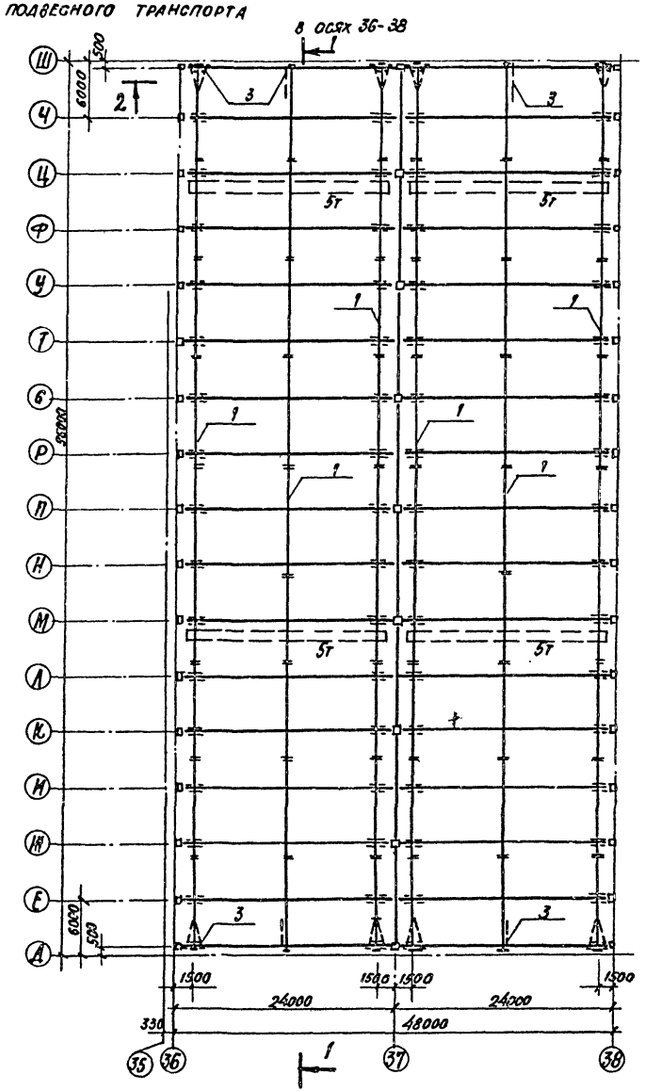

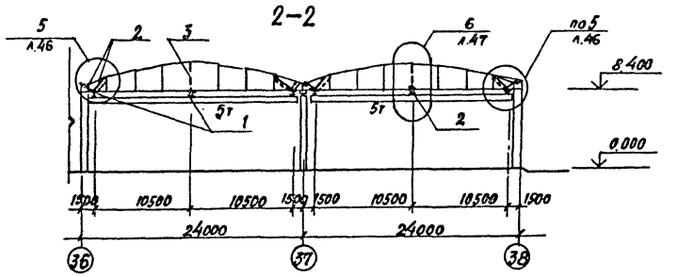

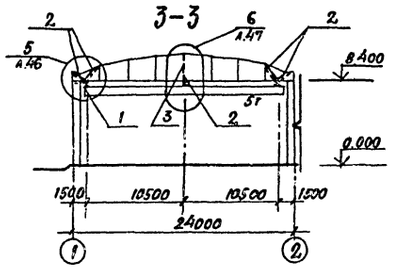

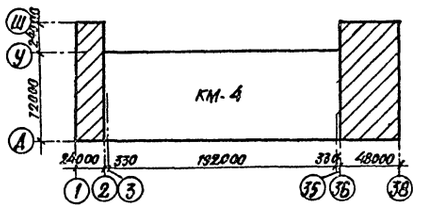

Ведомость элементов

Марка	Сечение: эскиз	Сечение: поз.	Сечение: состав	Опорные усилия: M кн.м (тс.м)	Опорные усилия: N кн (тс)	Опорные усилия: Q кн (тс)	Группа констр.	Марка металла	Примечания
1	I	1	I 45 м	по серии 1.426.2.3-2			II	ВСт3Гпс5	
2	255	2	2Гн[100×80×4	4.0 (0.4)	152.0 (15.2)		III	ВСт3Гпс5	
3	L	3	L63×5	по гибкости			IV	ВСт3кп2	
4		4	упор L100×7	по серии 1.426.2.3-2 л.44			IV	ВСт3Гпс5-1	

Все узлы замаркированные на листе см. серию 1.426.2-3 в.2.

1-1

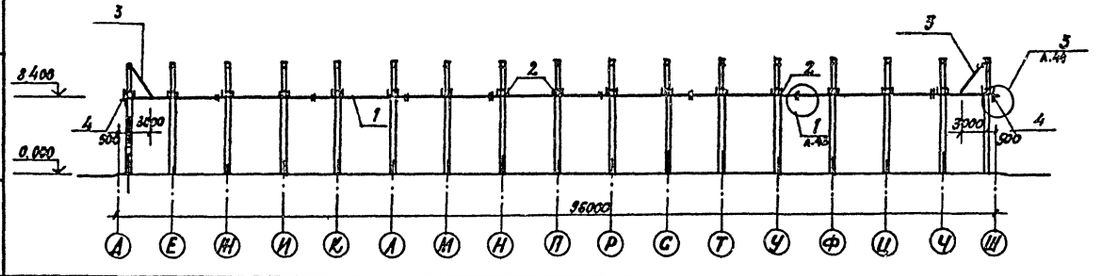

94

22141-04

Гип	Иванова		ТП 409-11-9.87 КМ
Нач. отд.	Рыбкина		
Н. контр.	Лапкин		
Гл. конст.	Лапкин		
Рук. гр.	Кренева		
Инж.	Хитрова		Цех по изготовлению строительной оснастки и инвентаря мощностью 6,0 тыс. тонн изделий в год
Техник	Козловская		Стадия: Р; Лист: 4; Листов:
Пров.	Кренева		Производственный корпус. Схема расположения путей подвесного транспорта в осях 1-2 и 36-38
			Проектный институт N2

Привязан

Инв. №

Согласовано: ЦНИИПСК, Гл. технолог, Ломберг

Взамен инв.

Подпись и дата

Инв. № подл.

Копировал

Формат

Альбом III

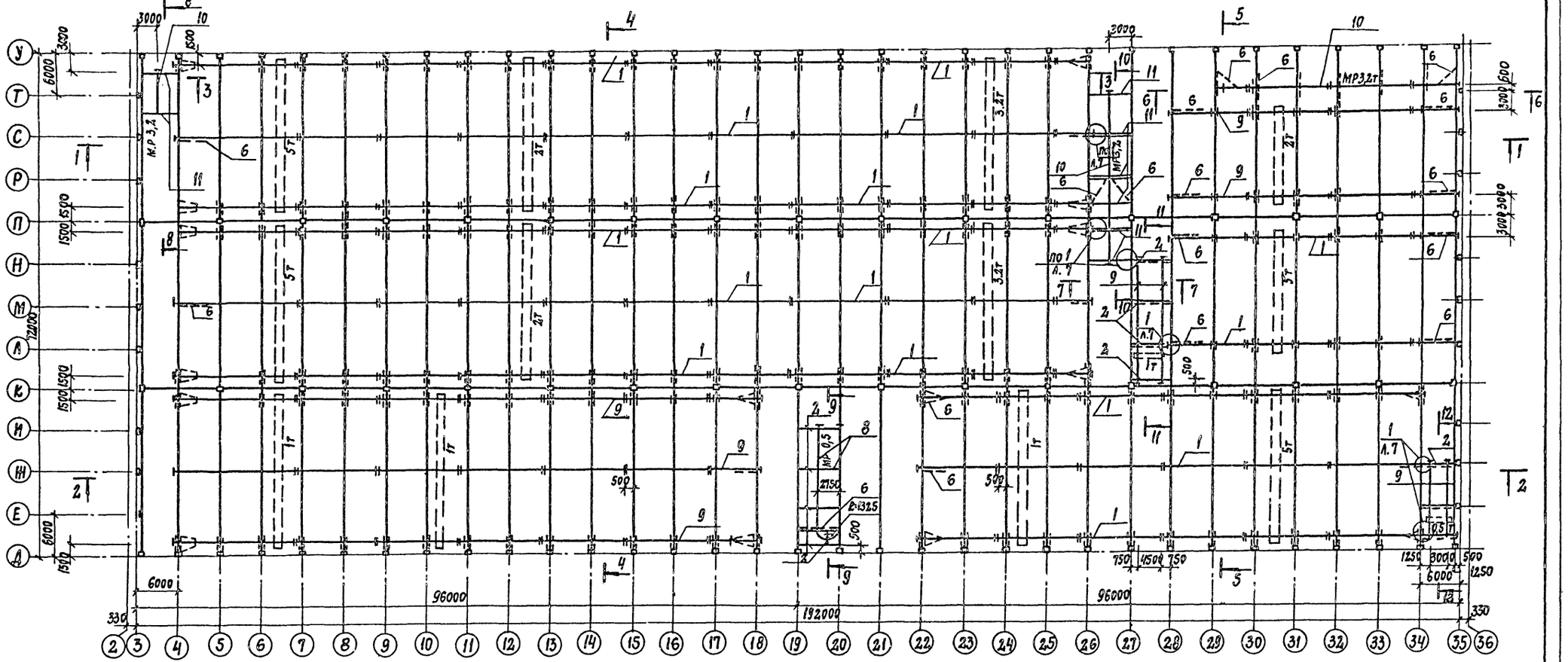

1. Данный лист см. совместно с листами 6,7
2. Ведомость элементов см. лист 6.

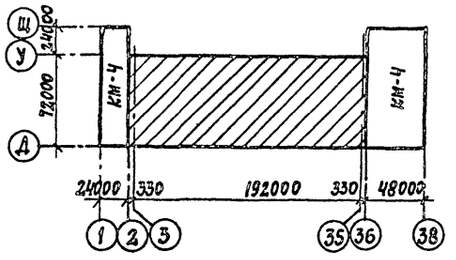

95

22141-04

Привязан

Инв. №

Гл. инж. пр.	Иванова		ТП 409-11-9.87		КМ
Нач. отд.	Рыбкина				
Н. контр.	Лапкин				
Гл. конс.	Лапкин				
Рук. гр.	Кренева				
Инж.	Хитрова		Цех по изготовлению строительной оснастки и инвентаря мощностью 60 тыс. тонн изделий в год	Стадия: Р	Лист: 5	Листов:
Техник	Козловская				
Пров.	Кренева		Производственный корпус. Схема расположения путей подвесного транспорта в осях 3÷35	Проектный институт №2		

Согласовано: ЦНИИПСК Ломберг; Гл. технолог

Инв. № подл. | Подпись и дата | Взам. инв. №

Формат

Альбом III

1-1

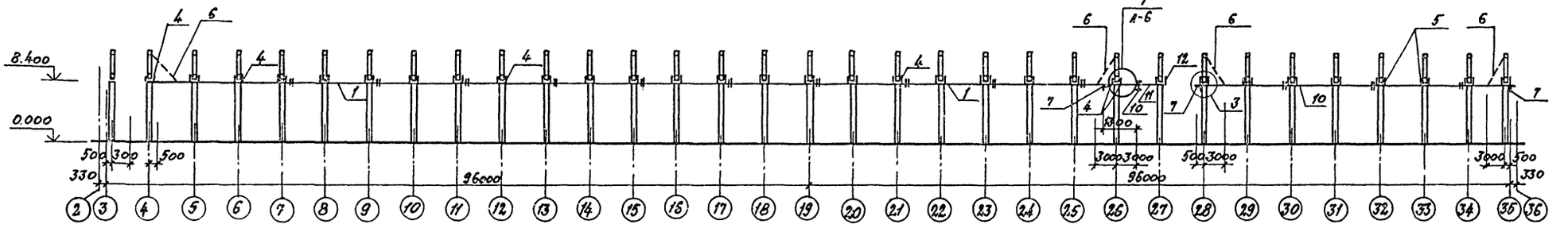

2-2

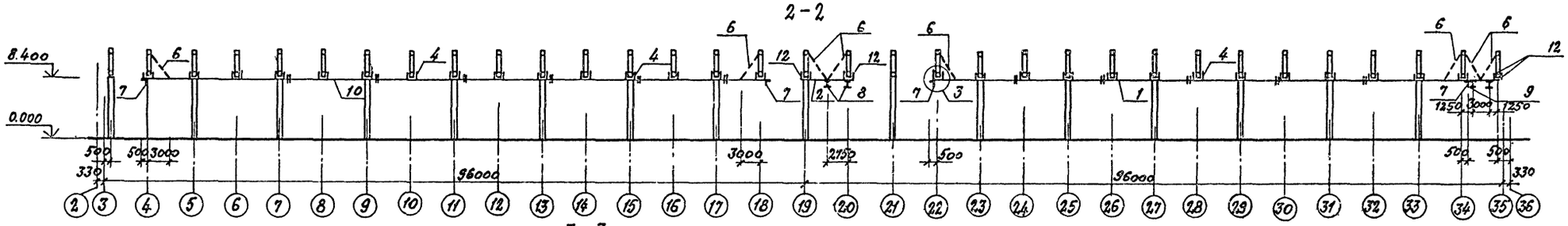

3-3

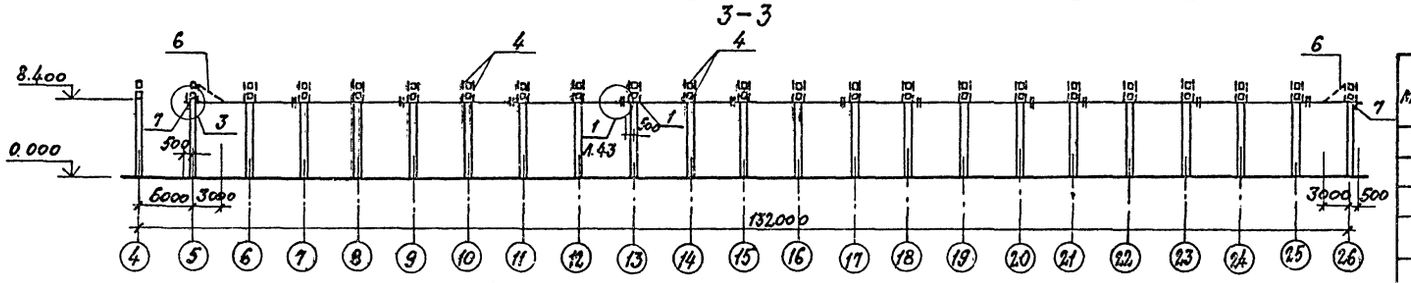

4-4

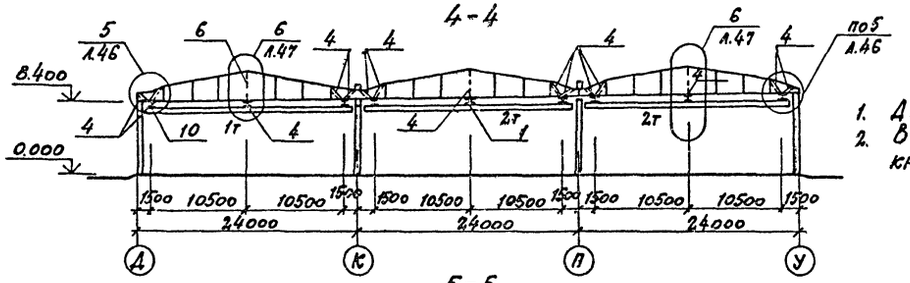

5-5

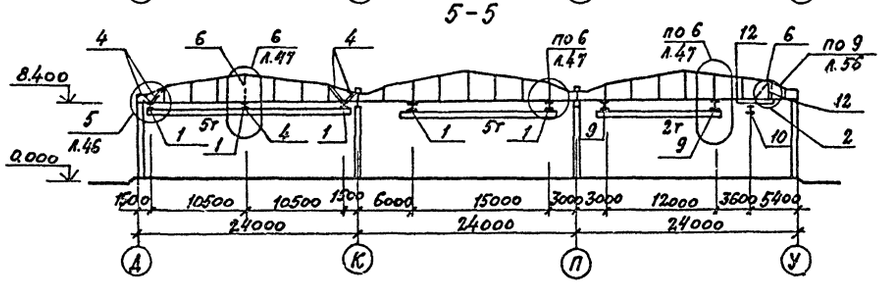

1. Данный лист см. совместно с листом 5
2. Все узлы, замаркированные на листе кроме оговоренных, см. серию 1.426.2-3.2

Ведомость элементов

Марка	Сечение: Эскиз	Поз.	Сечение: Состав	Опорные усилия: M кН.м (тс.м)	Опорные усилия: N кН. (тс)	Опорные усилия: Q кН. (ос)	Группа конструк.	Марка металла	Примечания
1	I		I 45 М	по серии 1.426.2-32			II	ВСт3ГпсБ-1	
2			I 20	по серии 1.426.2-32			II	ВСт3ГпсБ-1	
3			I 26 Б1	по серии 1.426-2-32			II	ВСт3ГпсБ-1	
4	256		ГН 2 [100×80×4	4.0 (0.4)	132.0 (13.2)		III	ВСт3ПсБ-1	
5	256		2 L 90×6		161.0 (16.1)		III	ВСт3ГпсБ-1	
6			L 63×5	по гибкости			IV	ВСт3кп2	
7			Упор	по серии 1.426.2-32.1.44			IV		
8	I		I 16	по серии 1.426.2-32			II	ВСт3ГпсБ	
9			I 24 М	по серии 1.426.2-32			II	ВСт3ГпсБ	
10			I 30 М	по серии 1.426.2-32			II	ВСт3ГпсБ	
11			I 36 Б3	по серии 1.426.2-3.2			II	ВСт3ГпсБ	
12	256		2 L 90×56×5,5	по серии 1.426.2.3-2			II	ВСт3ГпсБ	

22141-04 96

Привязан

Инв. №

Гл.инж.пр.	Иванова		ТП 409-11-9.87 КМ
Нач.отд.	Рыбкина		
Н.контр.	Лапкин		
Гл.конст.	Лапкин		
Рук.гр.	Кренева		
Инж.	Хитрова		Цех по изготовлению строительной оснастки и инвентаря мощностью 6 тыс. тонн изделий в год
Техник	Козловская		Стадия: Р; Лист: 6; Листов:
Провер.	Кренева		Производственный корпус. Схема расположения путей подвесного транспорта. Разрез 1-1÷5-5
			Проектный институт №2

Копировал: [illegible] Формат

Инв.№ подл. | Подпись и дата | Взам.инв.№

Альбом III

6-6

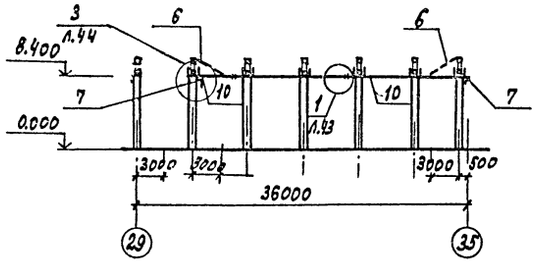

7-7

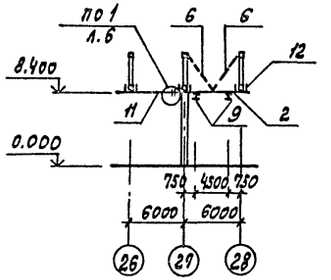

8-8

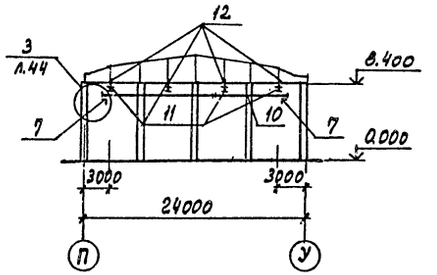

9-9

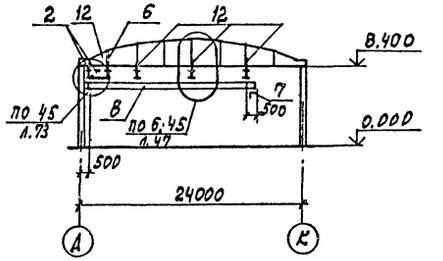

10-10

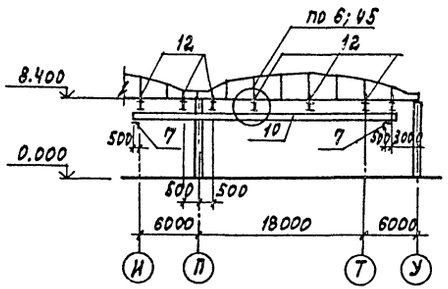

11-11

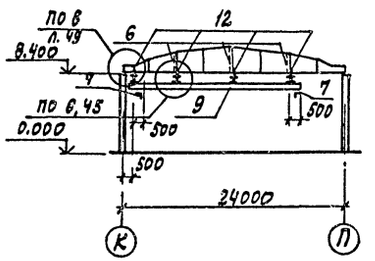

12-12

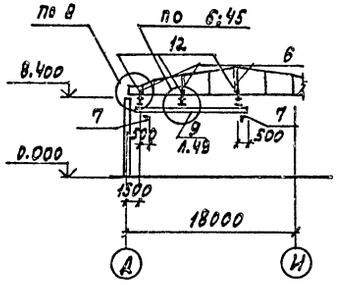

а-а

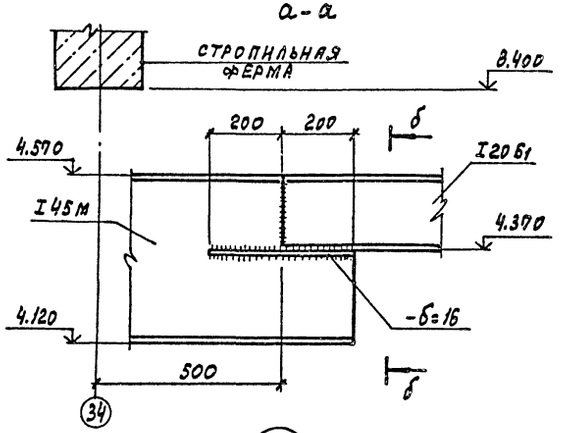

б-б

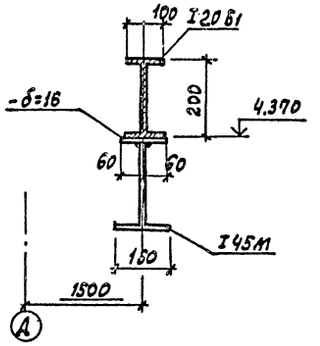

1

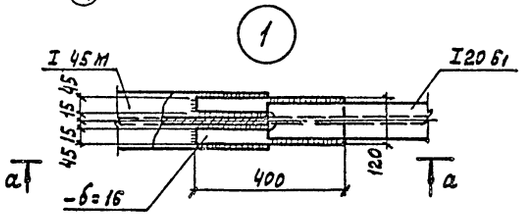

1. Все замаркированные узлы, кроме оговоренных, см. серию 1.426.2-3.2

97

22141-04

Привязан

Инв. №

Гл. инж. пр.	Иванова			ТП 409-11-9.87		КМ	
Нач. отд.	Рыбенна						
Н. контр.	Лапенн						
Гл. конс.	Лапенн						
Рук. гр.	Кренева						
Инж.	Хитрова			Цех по изготовлению строительной оснастки и инвентаря мощностью 6 тыс. тонн изделий в год	Стадия	Лист	Листов
Техник	Козловская				Р	7	
Провер.	Кренева			Производственный корпус. Схема расположения путей подвесного транспорта. Разрезы 6-6÷12-12. Узел 1	Проектный институт №2		

Копировал: Графская Формат

Инв. № подл. | Подпись и дата | Взам. инв. №

Альбом III

Схема расположения балок консольного крана по оси У, Q=1,0 т

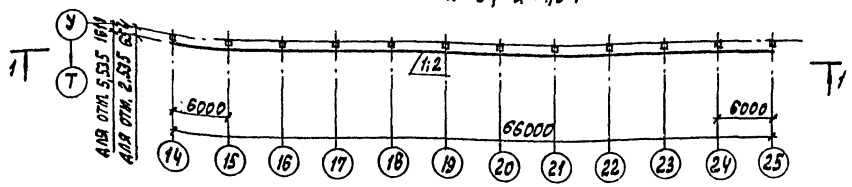

Схема расположения балок консольного крана по оси П, Q=1,0 т

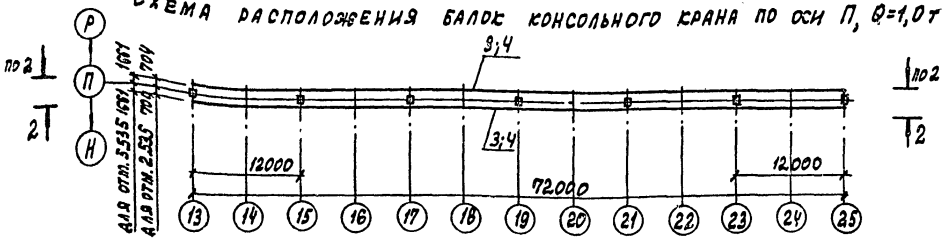

Схема расположения балок консольного крана по оси К, Q=1,0 т

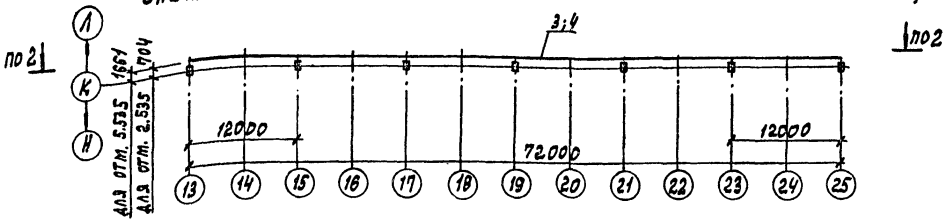

Схема расположения балок консольного крана по оси А, Q=1,0 т

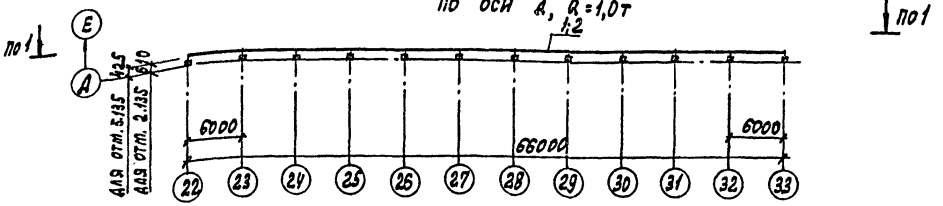

1-1

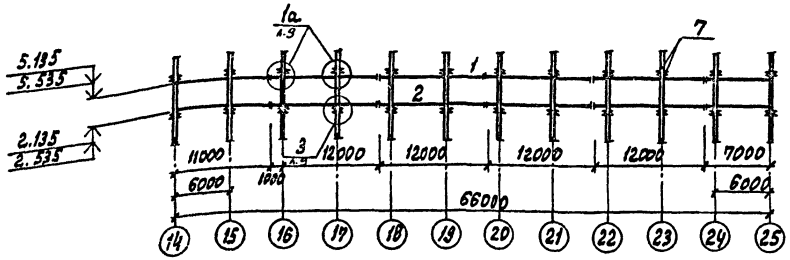

2-2

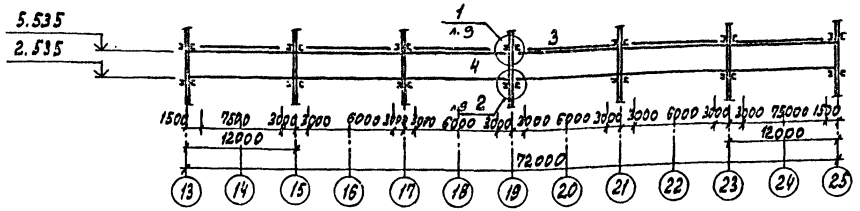

Марка	Сечение: эскиз	Сечение: поз.	Сечение: состав	Опорные усилия: Mx;y кнм	Опорные усилия: N кн	Опорные усилия: Q кн	Группа констр.	Марка металла	Примечания
1	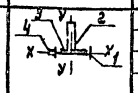	1	I 35 Б2	64,8		32,9	II	Вст3сп5-1	Прогиб 1/500
		2	I 40 Ш1						
		3	-δ=20						
		4	□ 80×80						
2	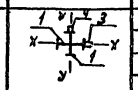	1	I 30 Б1	4,53		23,0	II	Вст3сп5-1	Прогиб 1/500
		2	□ 80×80						—
		4	□ 65×65						
3	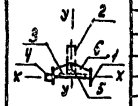	1	I 60 Б2	17.5		64.0	II	Вст3сп5-1	Прогиб 1/800
		2	I 50 Ш1					092гс-6	
		3	-δ=20						
		4	□ 80×80					Вст3сп5-1	
		5	1/2 I 50 Б1						
		6	-δ=10						
4	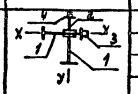	1	I 60 Б2	22,2		59,5	II	Вст3сп-5-1	Прогиб 1/800
		2	I 20 Б2						
		3	□ 80×80						
		4	□ 65×65						
7	[	7	[40	24			II	Вст3сп5	

98

22141-04

Привязан

Инв. №

ГИП	Иванова	
Нач. отд.	Рыбкина	
Н. контр.	Лапкин	
Гл. конс.	Лапкин	
Рук. гр.	Кренева	
Инж.	Хитрова	
Инж.	Кадыкова	
Провер.	Кренева	

ТП 409-11-9.87 КМ

Цех по изготовлению строительной оснастки и инвентаря мощностью 6.0 тыс. тонн изделий в год

Производственный корпус. Схемы расположения балок консольного крана

Стадия	Лист	Листов
	8	

Проектный институт №3

Копировал: Графская Формат

Согласовано: Цинипск, Гл. технолог, Ломберг

Инв. № подл. | Подпись и дата | Взамен инв. №

1-1
(для узла 1)

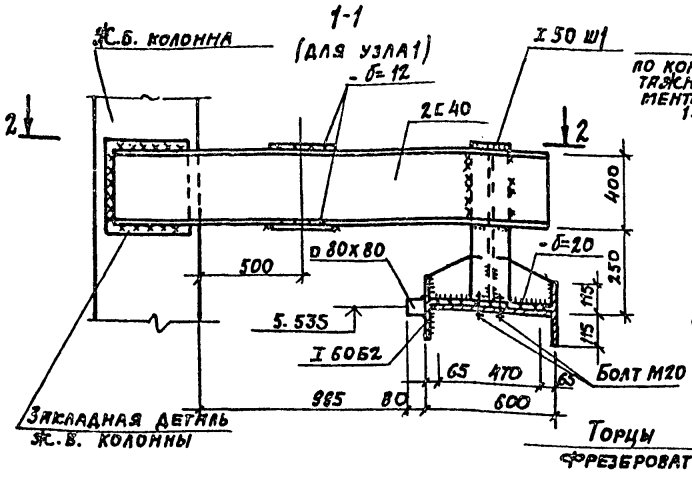

1 1а

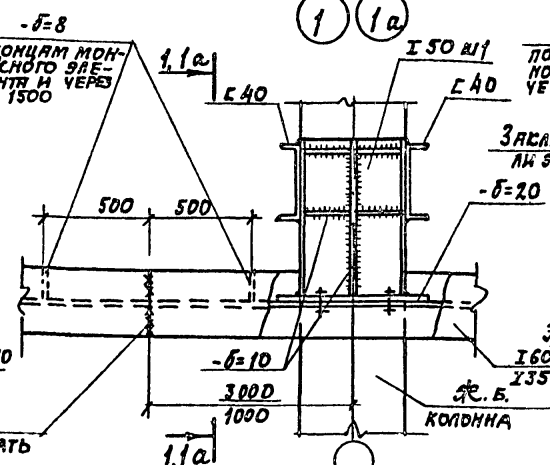

Стык балок в пролете

5-5

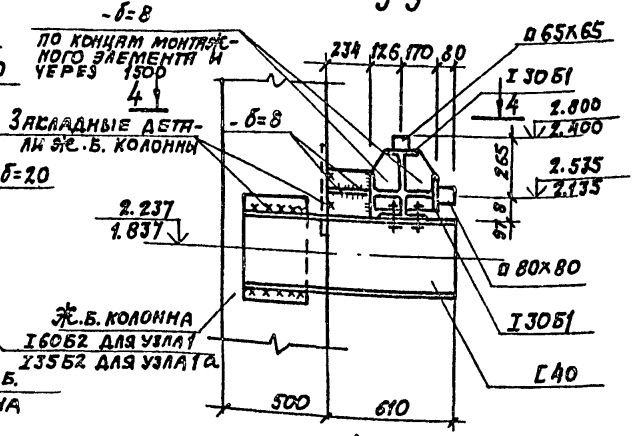

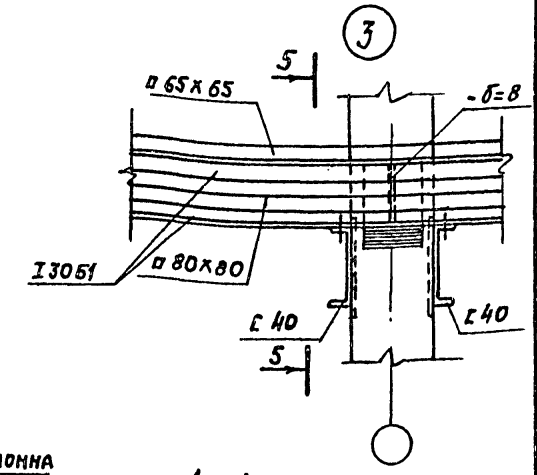

2-2

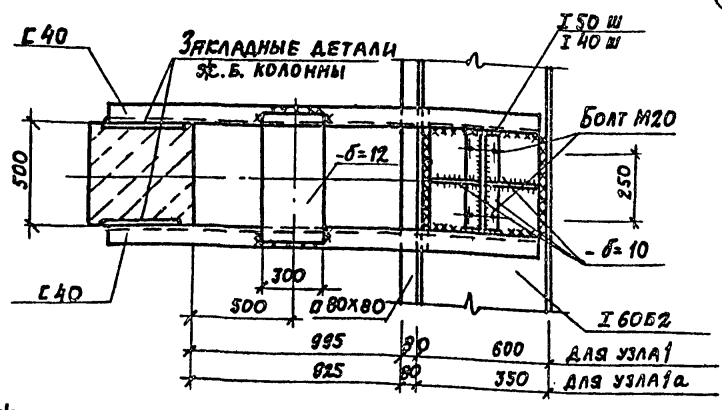

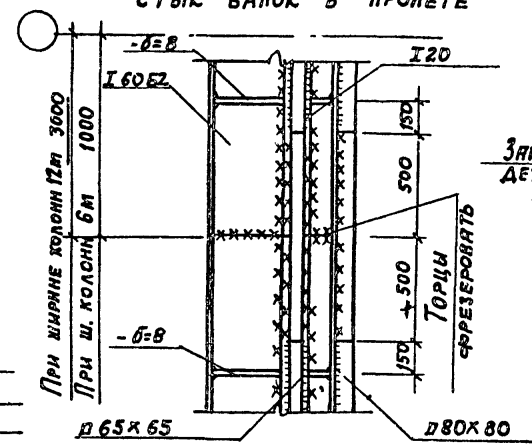

4-4

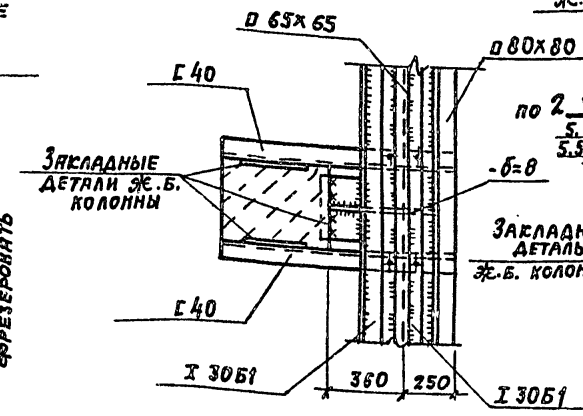

ж.б. колонна

1а-1а
(для узла 1а)

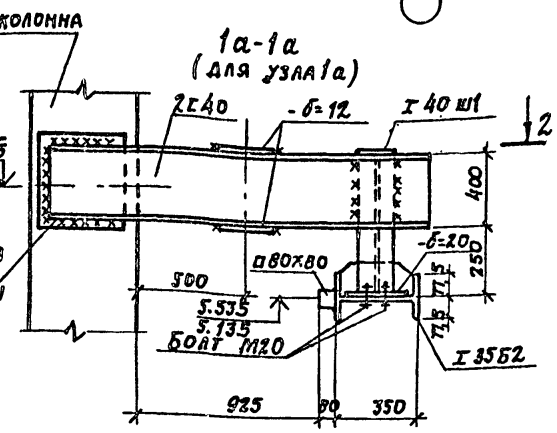

3-3

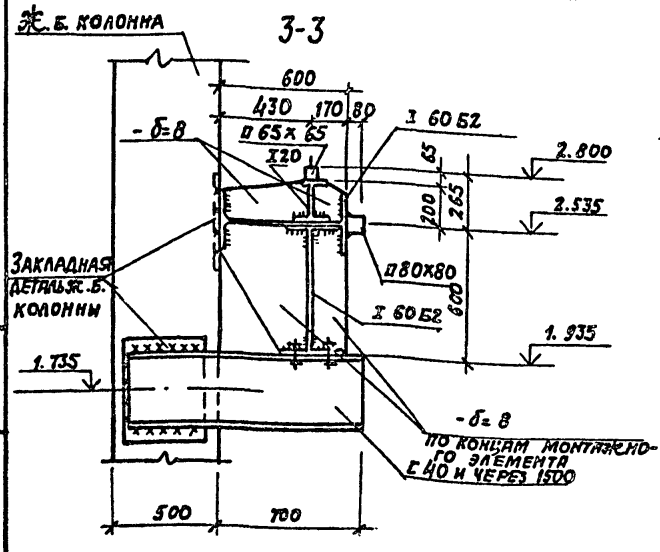

3
2

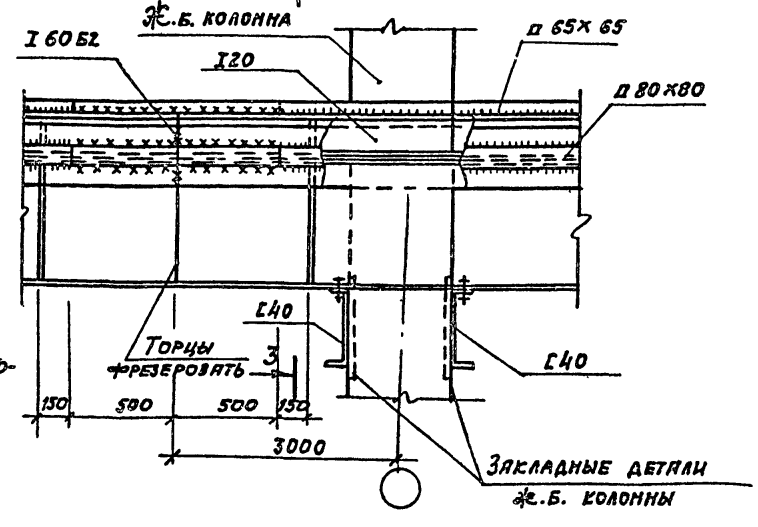

Данный лист см. совместно с листом 8.

99

22141-04

Привязан

Инв. №

Инв. № подл. | Подпись и дата | Взам. инв. №

Гл. инж. пр.	Иванова		
Нач. отд.	Рыбкина		
Н. контр.	Лапкин		
Гл. конст.	Лапкин		
Рук. гр.	Кремева		
Инженер	Хитрова		
Инженер	Кладькова		
Провер.	Кремева		

ТП 409-11-9.87 КМ

Цех по изготовлению строительной оснастки и инвентаря мощностью 6,0 тыс. тонн изделий в год. Производственный корпус. Схемы расположения балок консольного крана. Узлы 1÷3

Стадия	Лист	Листов
Р	9	

Проектный институт N2

Копировал:

Формат

Альбом III

Схема расположения связей по верхнему поясу ферм

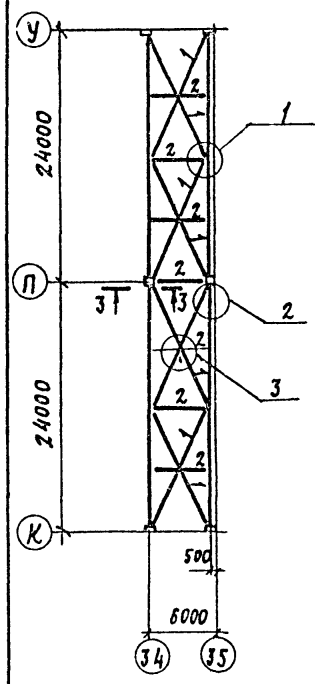

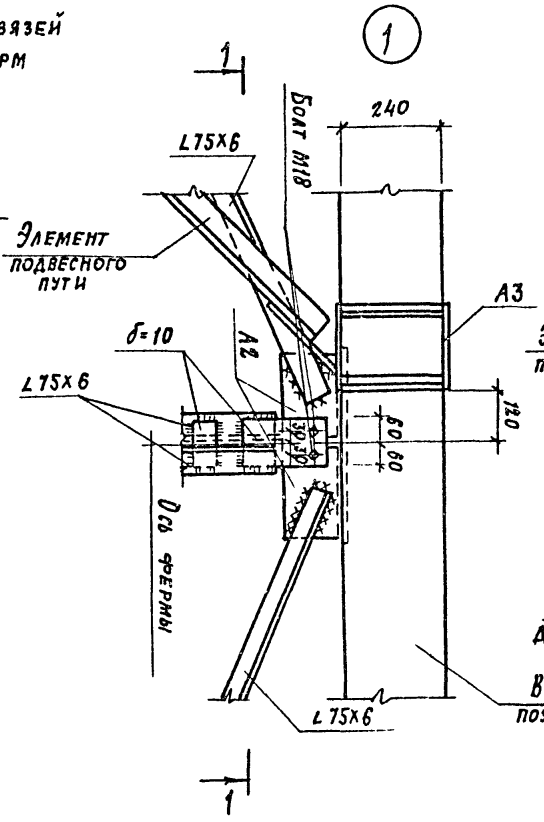

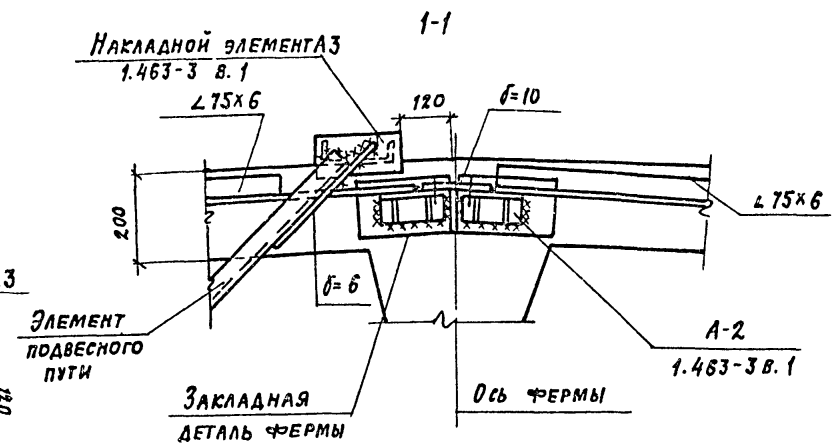

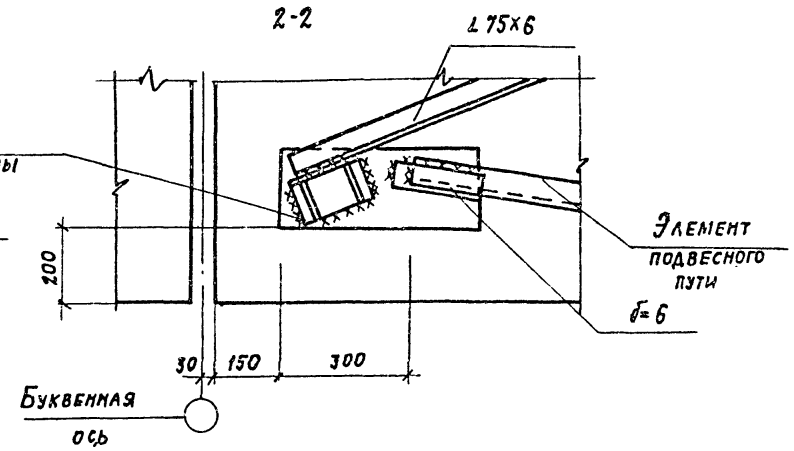

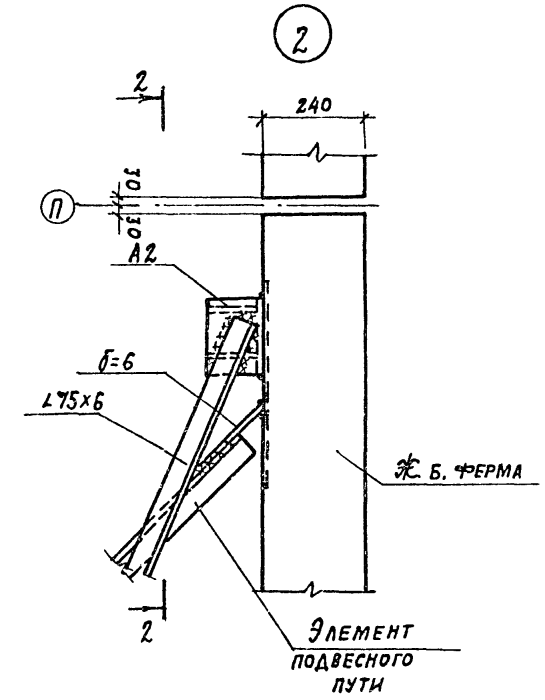

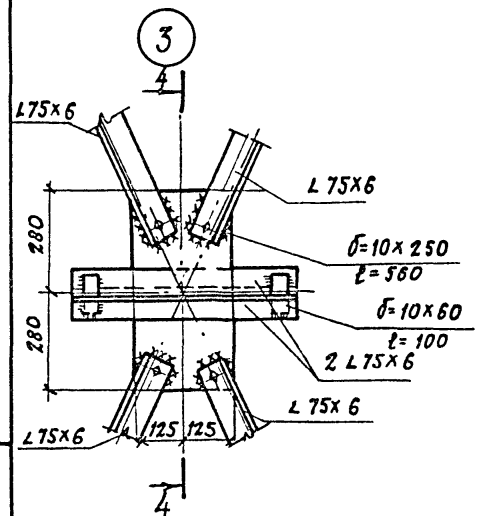

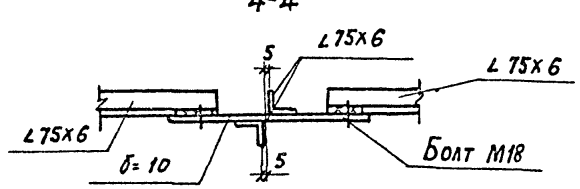

Ведомость элементов

Марка	Сечение: Эскиз	Поз.	Состав	Опорные усилия: M тс.м	N тс	Q тс	Группа констр.	Марка металла	Примечания
1			∠75х6	по гибкости			IV	Вст3пс6	
2			2 ∠75х6	по гибкости			IV	Вст3пс6	

1. Данный лист см. совместно с листами 5, КЖ 47.
2. Сечение 3-3 см. 1.423-3 в. 0-1 л.5

100

22141-04

Привязан

Инв. №

Гл. инж. пр.	Иванова		ТП 409-11-9.87 КМ
Нач. отд.	Рыбкина		
Н. контр.	Лапкин		
Гл. констр.	Лапкин		
Рук. гр.	Кренева		
Инж.	Ящина		Цех по изготовлению строительной оснастки и инвентаря мощностью 6.0 тыс. тонн изделий в год
Пров.	Кренева		Производственный корпус. Схема расположения связей по верхним поясам фермы в осях 34-35; К-У

Стадия	Лист	Листов
Р	10	

Проектный институт № 2

Копировал: Формат

Инв. № подл. | Подпись и дата | Взам. инв. №

Схема расположения стальных элементов перекрытия в осях 3-4 и с-у на отм. 4.800

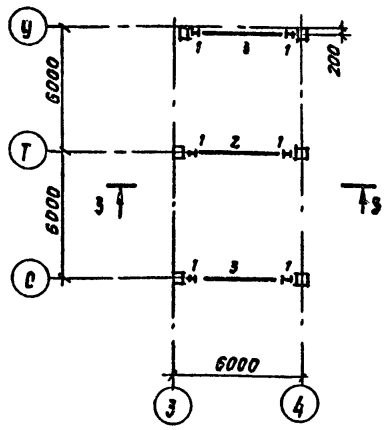

Схема расположения стальных элементов перекрытия в осях 26-28 и К-У на отм. 4.800

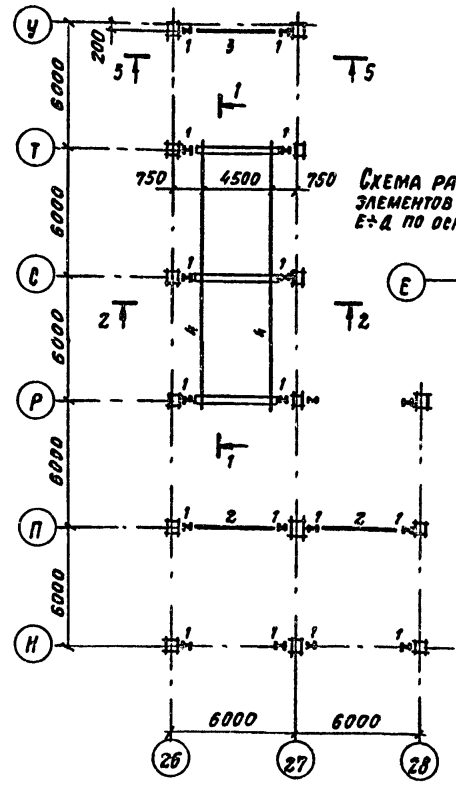

Схема расположения стальных элементов перекрытия в осях 28-35 и Г-У на отм. 4.800

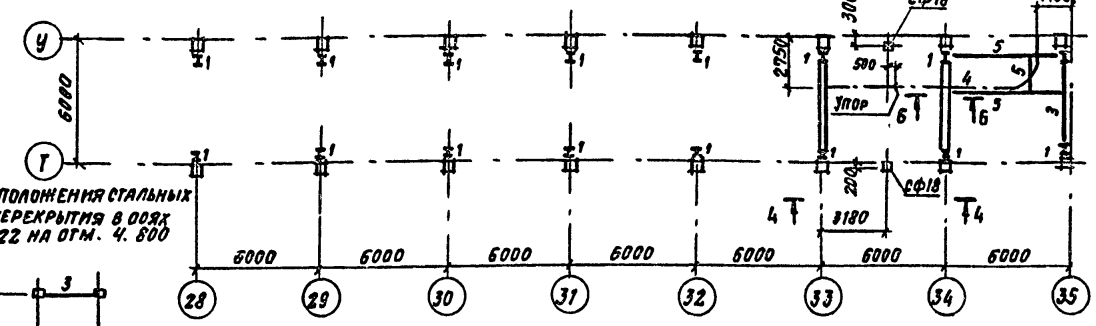

Б-Б

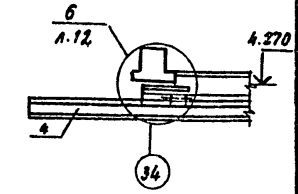

Схема расположения стальных элементов перекрытия в осях Е÷Д по оси 22 на отм. 4.800

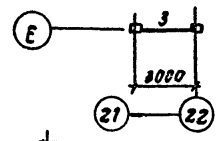

1-1

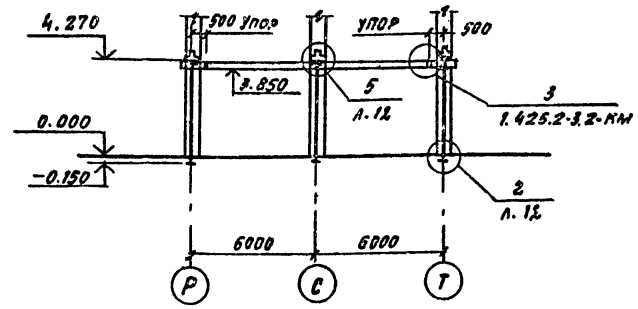

Ведомость элементов

Марка	Сечение		Поз.	Состав	Опорные усилия M Тс.м	N Тс	Q Тс		Марка металла	Примечания
	Эскиз									
1				I20 Ш1	по	гибк	ости		ВСт3пс6-1	
2			а	I 90 б1	25.0	—	18.2		ВСт3пс6-1	
			б	-8×275					ВСт3кп2	
			в	-8×192					ВСт3кп2	
3			а	I 40б1	12.0	—	9.0		ВСт3пс6-1	
			б	-8×80					ВСт3кп2	
4				I 24 м	1.426	2	3		ВСт3пс5	
5				I 26 б1	1.426	2	3		ВСт3пс6-1	

1. Металлические стойки СФ18 включены в спецификацию на листе КМ-61.

Схема расположения стальных элементов перекрытия в осях 3-4 и Д-М на отм. 4.800

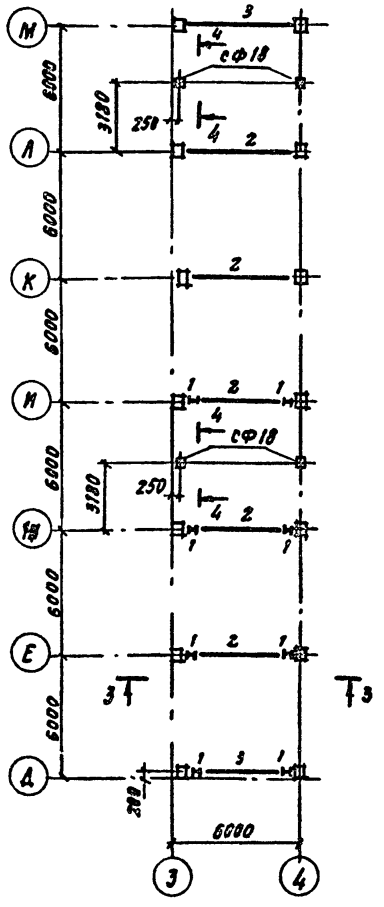

Схема расположения стальных элементов перекрытия в осях 18-19 и Д-И на отм. 4.800

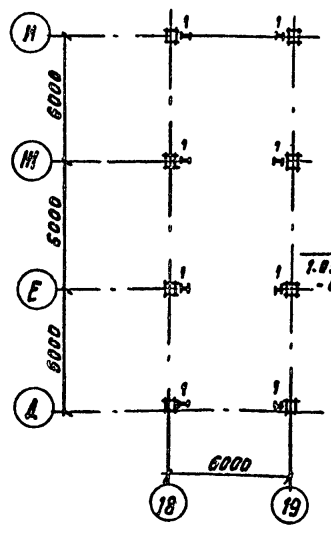

2-2

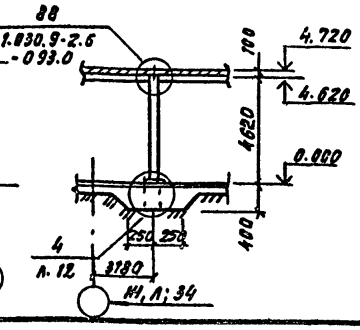

3-3

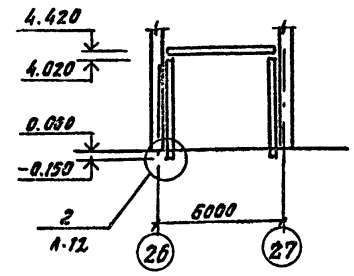

4-4

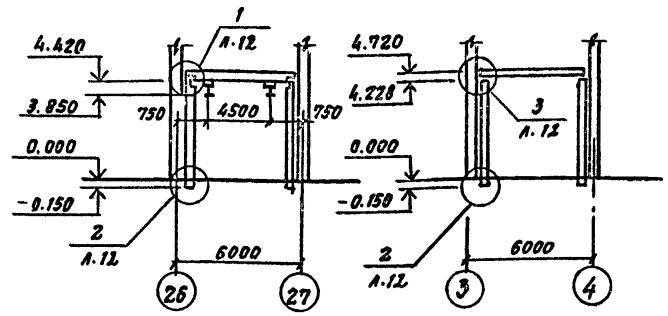

5-5

101

22141-04

Гл. инж. пр.	Иванова		ТП 409-11-9.87 - КМ	
Нач. отд.	Рыбкина			
Н. контр.	Лапкин			
Гл. конст.	Лапкин			
Рук. гр.	Рашевский			
Ст. инж.	Колядина		Цех по изготовлению строительной оснастки и инвентаря мощностью 6.0 тыс. тонн изделий в год	Стадия: Р; Лист: 13; Листов:
Инжен.	Айзенштат		Производственный корпус. Схемы расположения стальных элементов перекрытия на отм. 4.800	ПРОЕКТНЫЙ ИНСТИТУТ N2
Провер.	Колядина			

Копировал

Формат

Инв. № подл. | Подпись и дата | Взам. инв. №

Альбом III

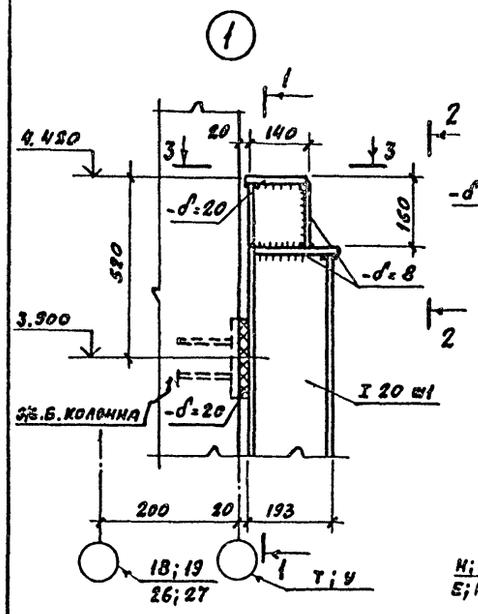

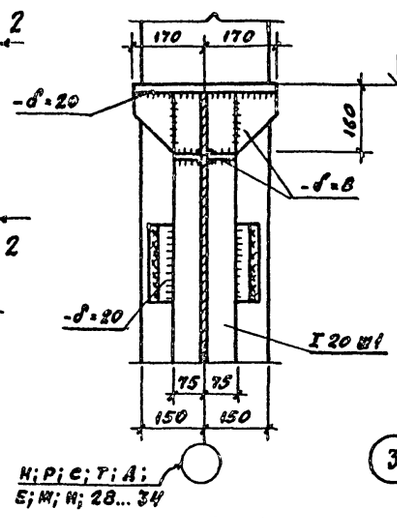

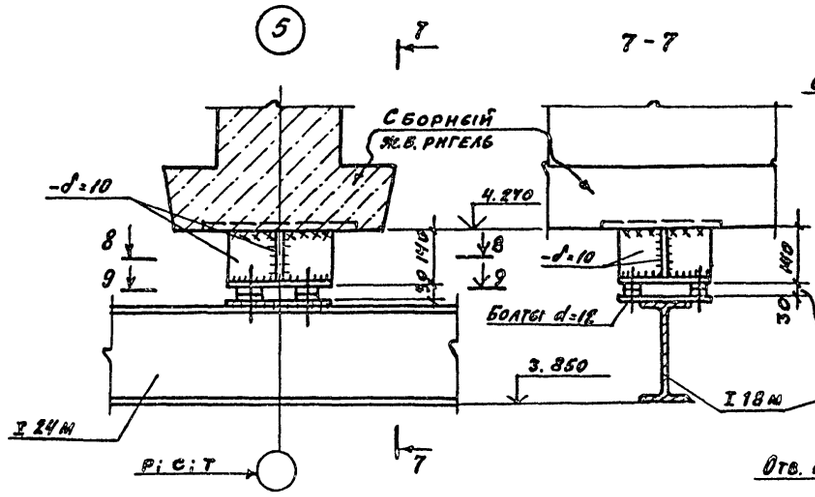

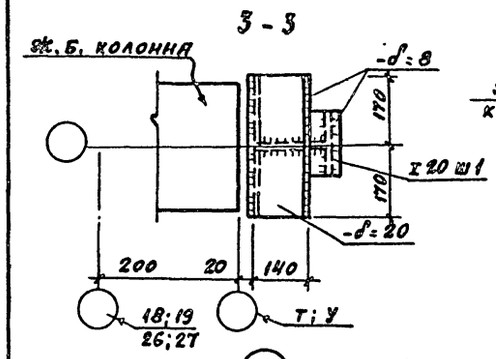

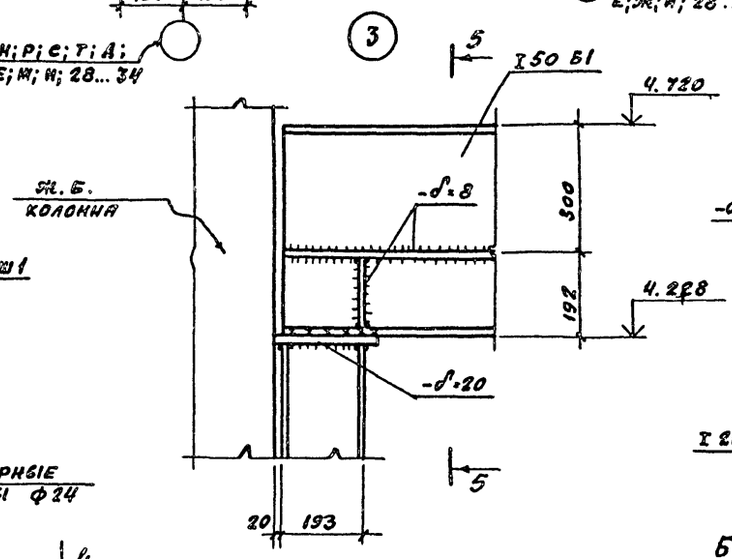

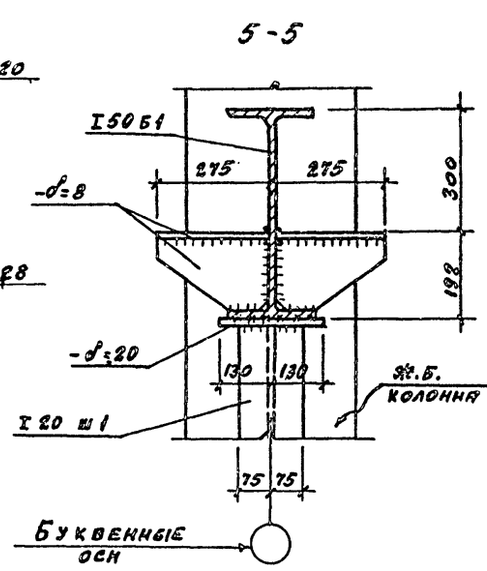

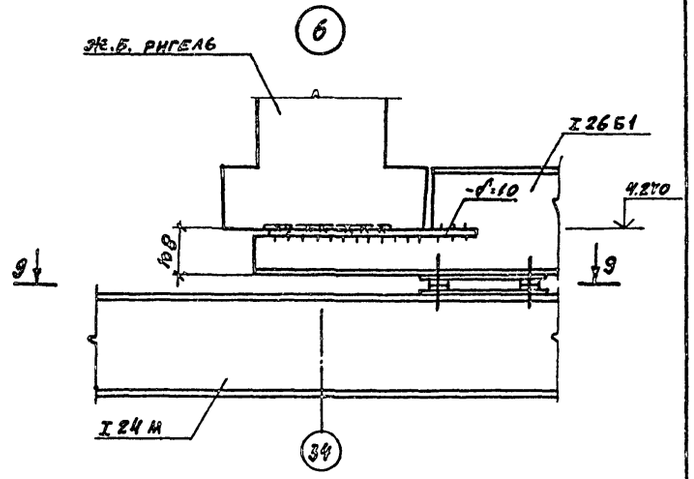

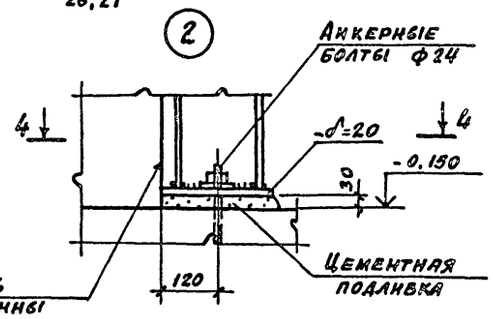

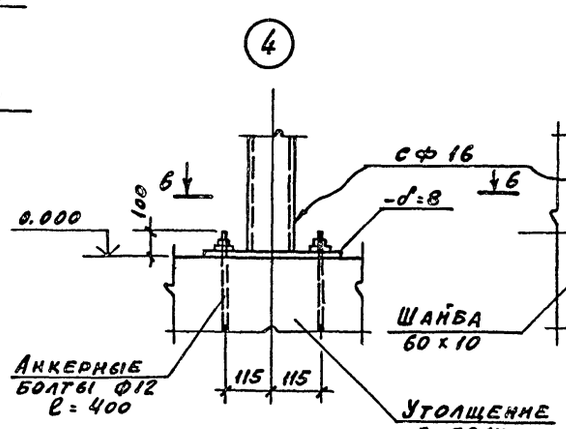

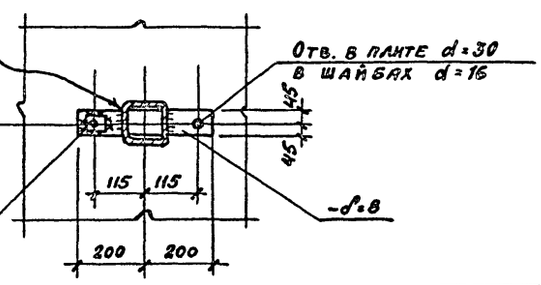

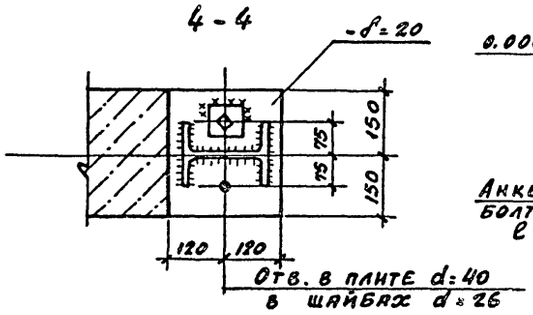

Инв. № подл. | Подпись и дата | Взам. инв. №

Гл. инж. пр.	Иванова		
Нач. отд.	Рябкина		
Н. контр.	Лапкина		
Гл. конст.	Лапкин		
Рук. гр.	Рашевский		
Ст. инж.	Колядина		
Инжен.	Айзенштат		
Провер.	Колядина		

Привязан

Инв. №

ТП 409-11-9.87 КМ

Цех по изготовлению строительной оснастки и инвентаря мощностью 6.0 тыс. тонн изделий в год

Стадия	Лист	Листов
Р	12	

Производственный корпус

Узлы 1...6

Проектный институт № 2

102

22141-04

Копировал

Формат

Альбом III

Схема расположения элементов площадки в осях „27-28" и „Р-У" на отм. 3.400

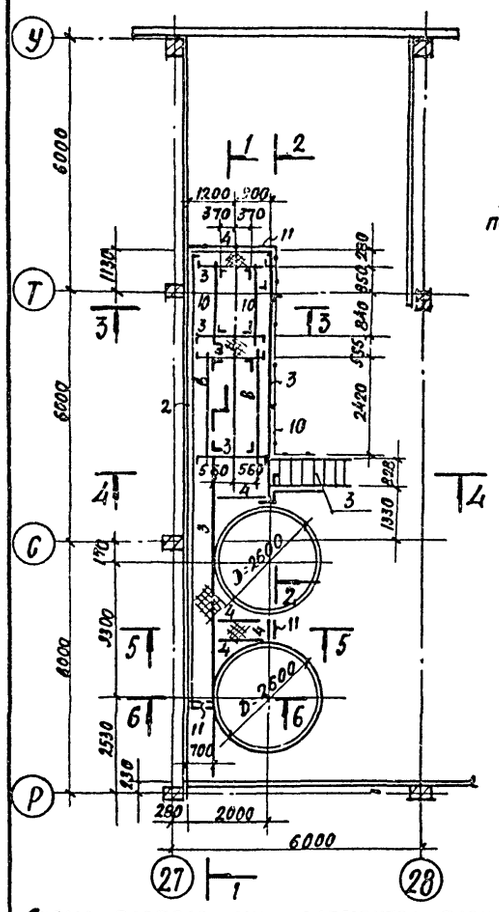

Схема расположения элементов площадки в осях „27-28" и „Р-У" на отм. 4.220

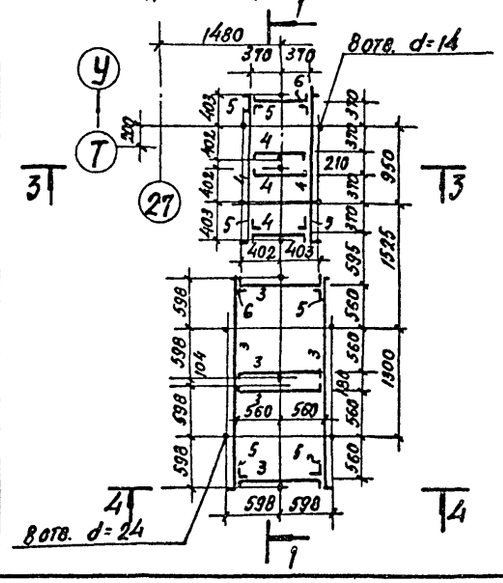

1—1

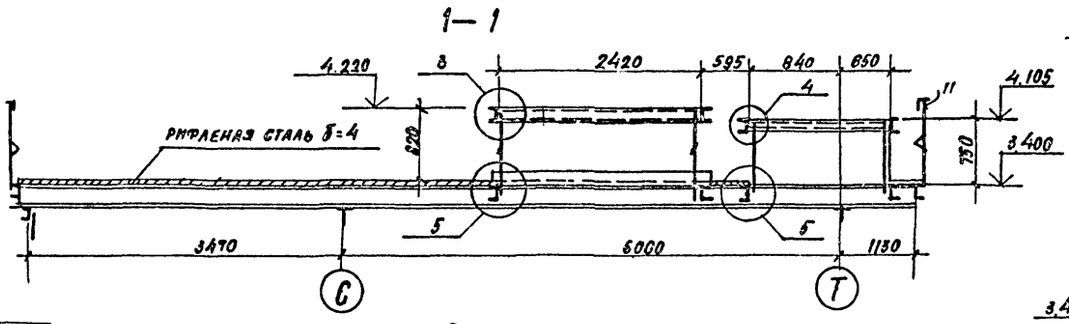

2—2

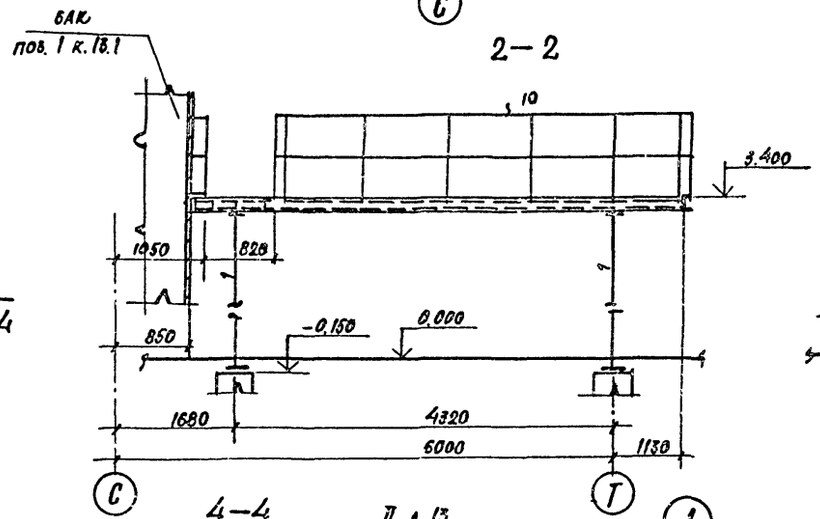

3—3

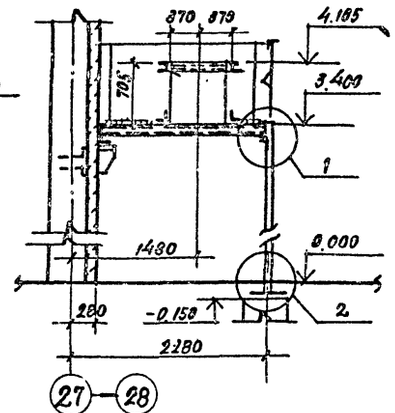

4—4

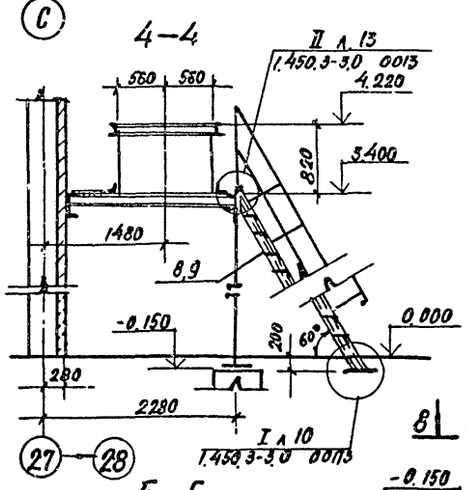

5—5

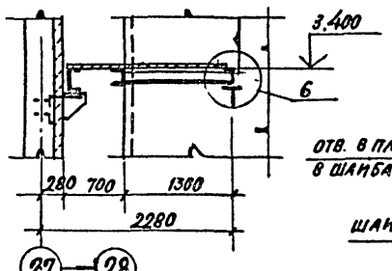

7—7

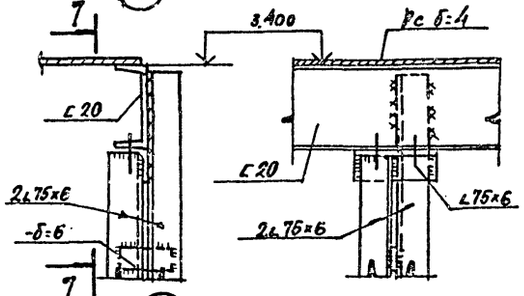

8—8

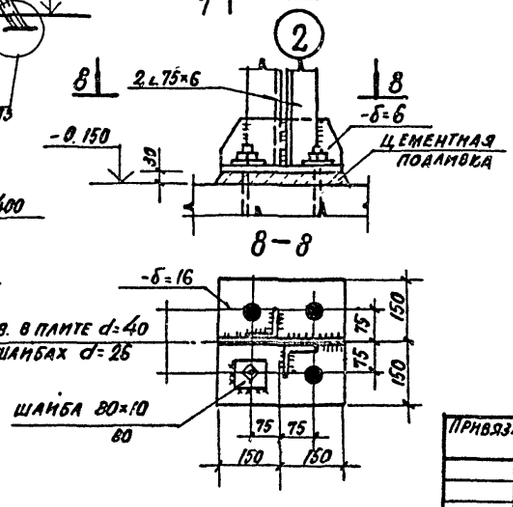

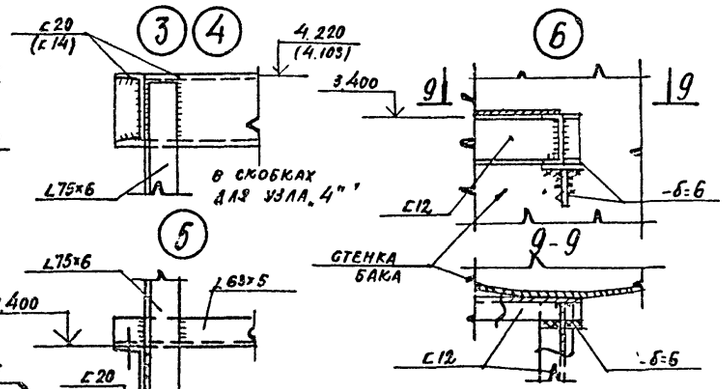

6—6

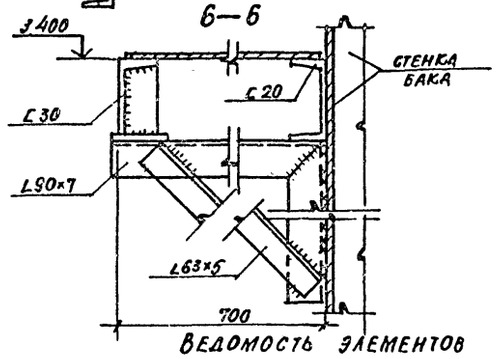

Ведомость элементов

Марка	Сечение: эскиз	поз.	Сечение: состав	Опорные усилия: M тс.м	Опорные усилия: N тс	Опорные усилия: Q тс	Группа конструкций	Марка металла	Примечания
1	⌐		2∠75×6	по гибкости				ВСт3пс6	
2	[		С 30	3.27				ВСт3пс6	
3	[		С 20	2.02				ВСт3пс6-1	
4	E		С 12	0.5				ВСт3кп2	
5	L		∠75×6	по гибкости				ВСт3пс6	
6	L		∠63×5	по гибкости				ВСт3кп2	
7	лестничный марш	МЛ	ЛФ 60-36.	8		1.450.3-3.2			шт. 1
8	ограждение лестниц	ОГП	ЛЛГ 60-10	36		1.450.3-3.2			шт. 1
9	ограждение лестниц	ОГП	ЛЛГ 60-10.	36		1.450.3-3.2			шт. 1
10	ограждение площадки	ОГП	ЛГ-ЭВ-10.	48		1.450.3-3.2			шт. 1
11	ограждение площадки	ОГП	ЛГ ЭВ-10.	21		1.450.3-3.2			шт. 2

Общие указания и условия поставки стали см. лист 1.

103

22141-04

Гл. инж. пр.	Иванова		ТП 409-11-9.87	КМ
Нач. отд.	Рыбкина			
Н. контр.	Лапкин			
Гл. конст.	Лапкин			
Рук. гр.	Рашевский			
Ст. инж.	Колядина		Цех по изготовлению огнеупорной оснастки и инвентаря мощностью 20 тыс. тонн изделий в год. Производственный корпус. Площадка в осях „27-28" и „Р-У"	Стадия: Р; Лист: 13; Листов:
Инжен.	Аменштат			Проектный институт ГПИ-2
Провер.	Колядина			

Привязан

Инв. №

Инв. № подл. | Подпись и дата | Взам. инв. №

Копировал

Формат

Альбом III

Схема расположения элементов опоры под бак поз. 1К15.1

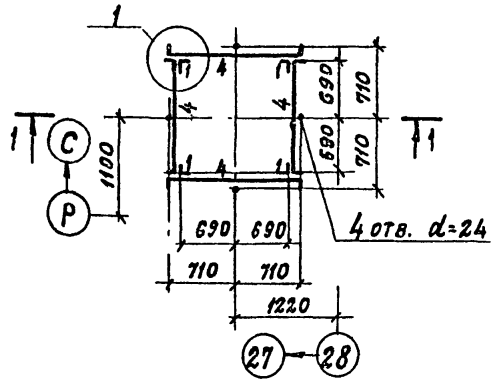

1-1

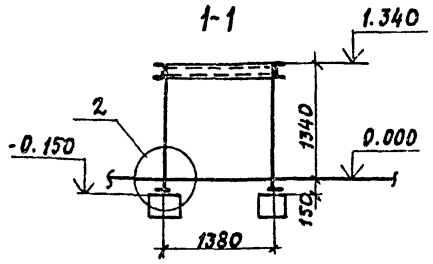

Схема расположения элементов опоры под баки 1К16.1 и 1К17.1

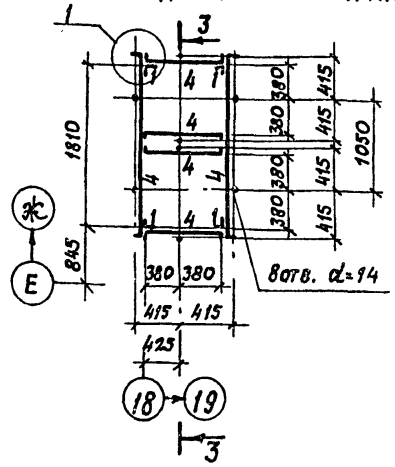

3-3

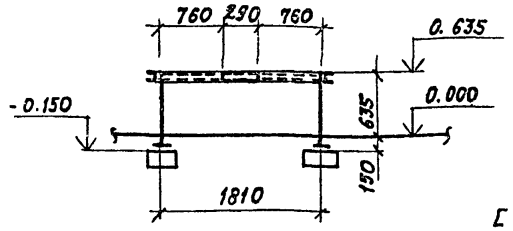

Схема расположения элементов опоры под бак поз. 1К14.1

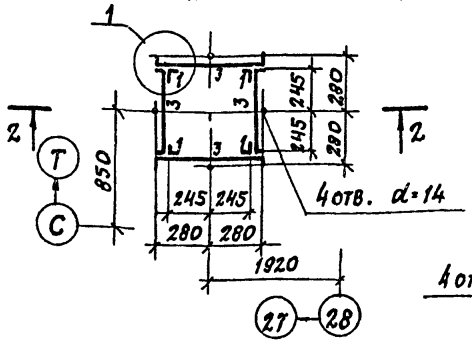

2-2

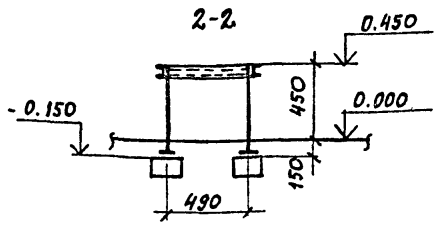

Схема расположения элементов опоры под бак поз. 1К9.1

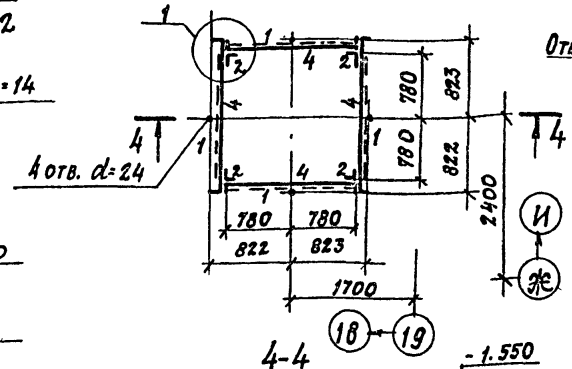

4-4

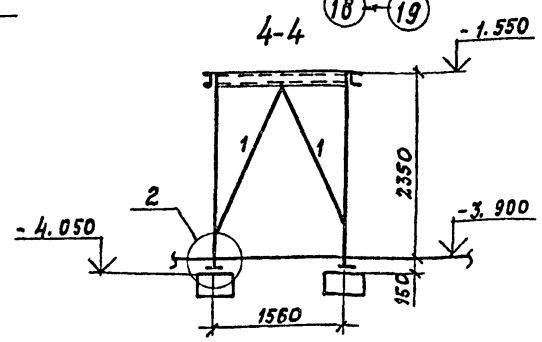

Схема расположения элементов опоры под бак поз. 1К8.1

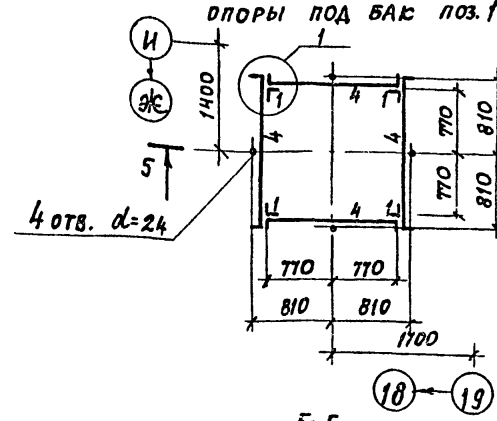

5-5

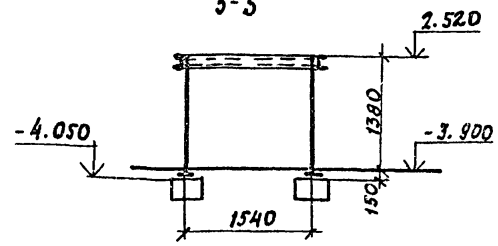

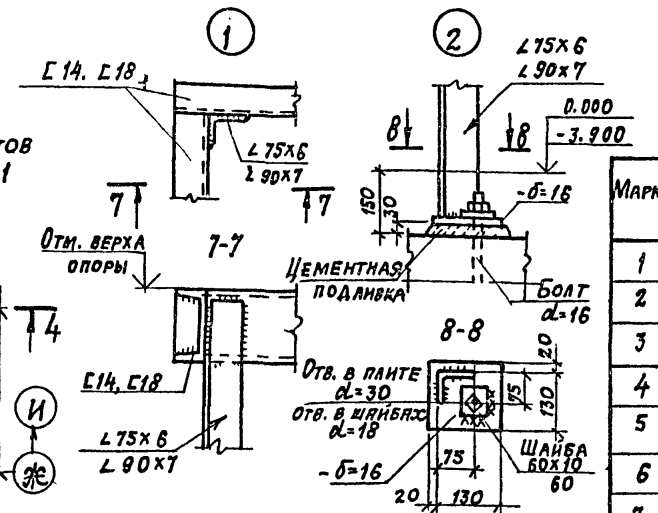

Схема расположения лестницы и ограждения приямка ПРм1

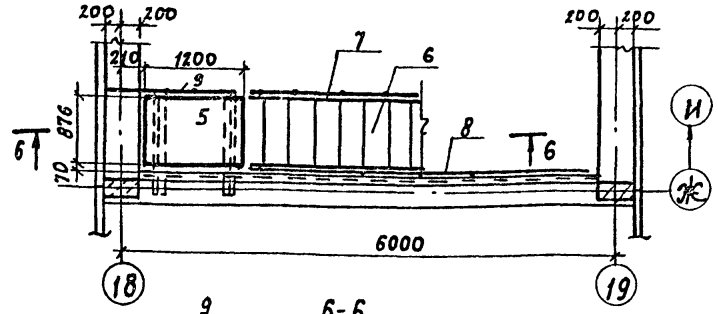

6-6

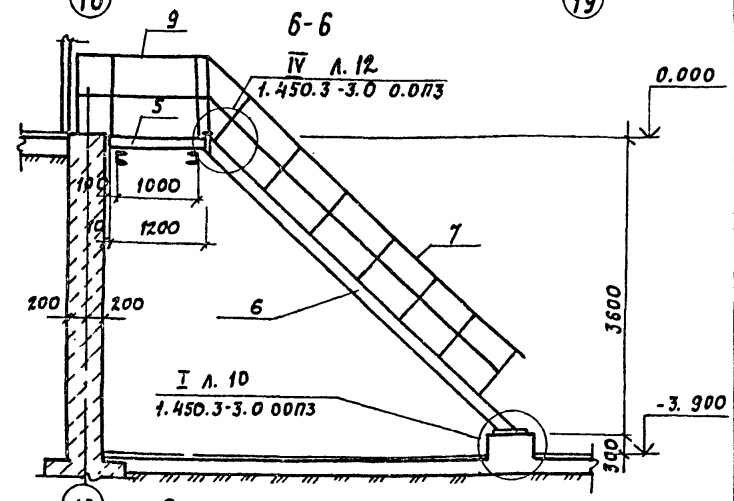

Общие указания и условия поставки стали см. лист 1

Ведомость элементов

Марка	Сечение: Эскиз	Поз.	Состав	Опорные усилия: M тс.м	N тс	Q тс	Группа констр.	Марка металла	Примечания
1	L		∠ 75х6	по гибкости				Вст3пс 6	
2	L		∠ 90х7	по гибкости				Вст3пс6-1	
3	Г		Г 14	0,5				Вст3кп2	
4	Г		Г 18	0,7				Вст3пс6-1	
5	ПЛОЩАДКА		ПМГФ-12.8	1.450.3-3.2					шт. 1
6	ЛЕСТНИЧНЫЙ МАРШ		МЛГФ45-36	8. 8. 1.	450.	3-3.2			шт. 1
7	ОГРАЖДЕНИЕ ЛЕСТНИЦ		ОГП МЛГ45-10.36	1.450.	3-3.2				шт. 1
8	ОГРАЖДЕНИЕ ПЛОЩАДОК		ОГП МГЭБ-10.48	1.450.	3-3.2				шт. 1
9	ОГРАЖДЕНИЕ ПЛОЩАДОК		ОГП МГЭБ-10	15 1.	450.	3-3.2			шт. 1

104

22141-04

Гл. инж. пр.	Иванова		ТП 409-11-9.87 КМ
Нач. отд.	Рыбкина		
Н. контр.	Лапкин		
Гл. конст.	Лапкин		
Рук. гр.	Рашевский		
Ст. инж.	Коляднна		Цех по изготовлению строительной оснастки и инвентаря мощностью 6. Отыс. тонн изделий в год
Инжен.	Айзенштат		Производственный корпус опоры под баки поз. 1К15.1, 1К16.1, 1К17.1, 1К8.1, 1К14-1, 1К9.1. Лестница и ограждение приямка ПРм1
Провер.	Коляднна		

Стадия	Лист	Листов
Р	14	

Проектный институт №2

Копировал: Формат

Привязан

Инв. №

Инв. № подл. | Подпись и дата | Взам. инв. №

Альбом III

Лестница Л1 в осях 29-28 у оси У

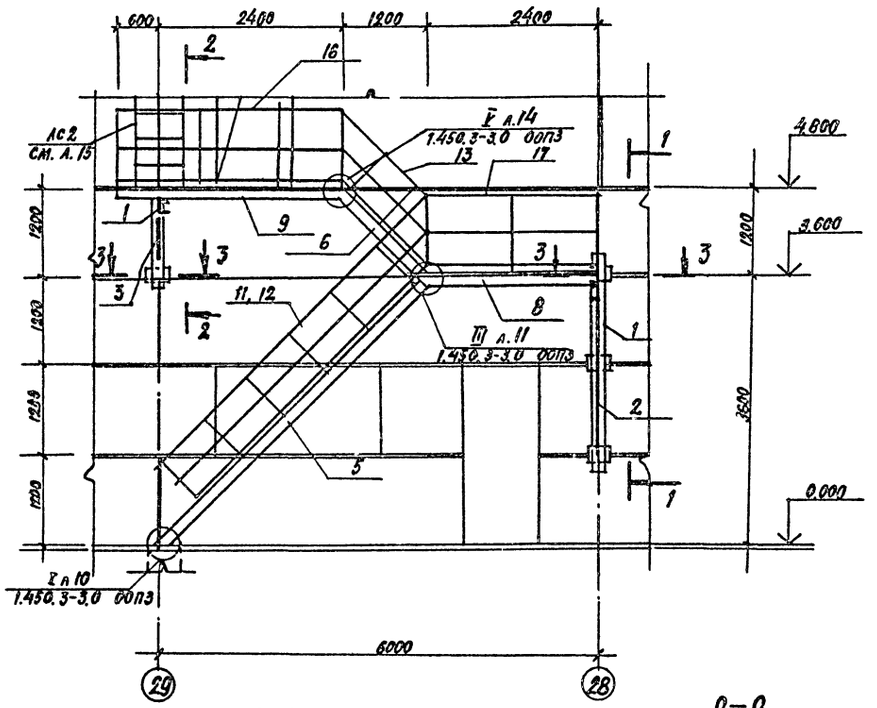

Лестница Л2 в осях Р-С у оси 26

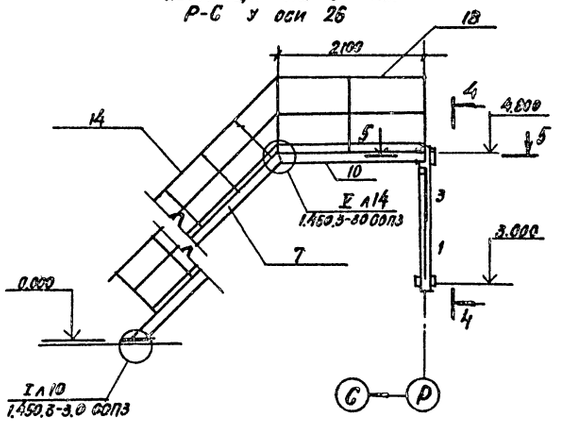

Лестница Л3 в осях Ж-Е у оси 18

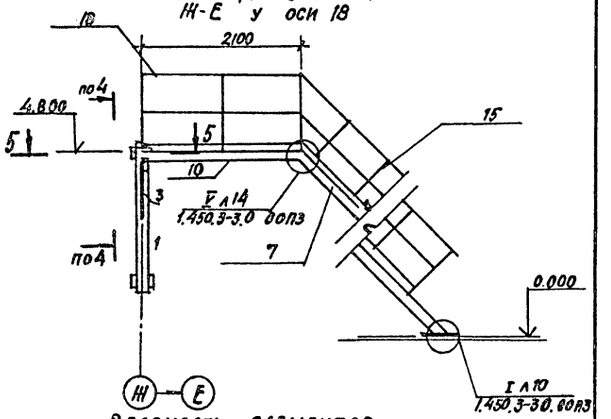

4-4

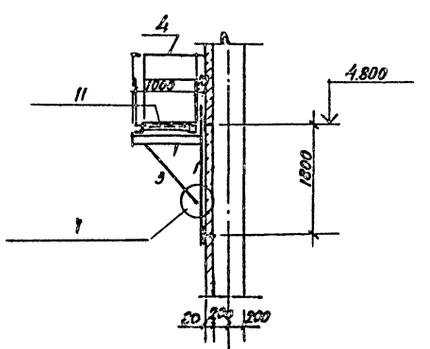

1-1

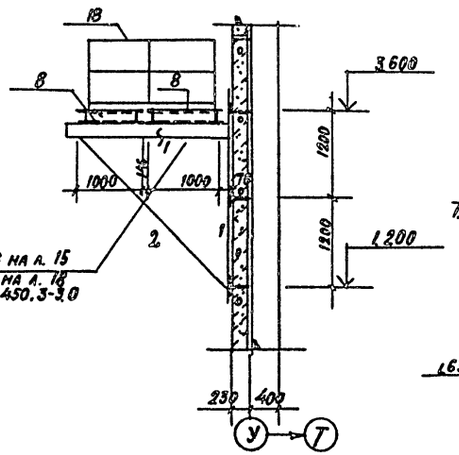

2-2

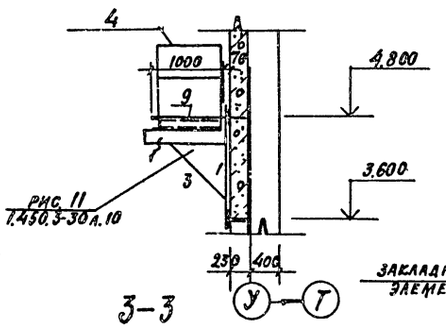

3-3

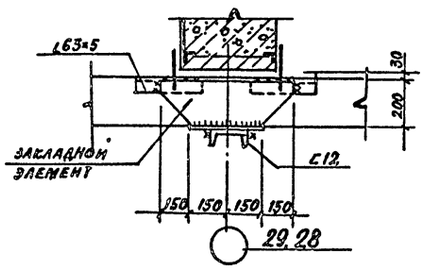

5-5

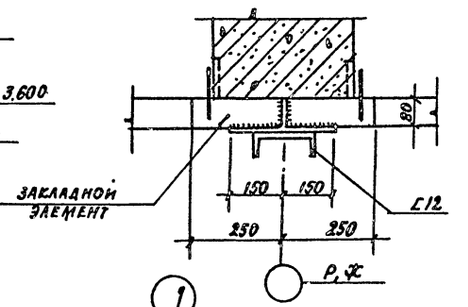

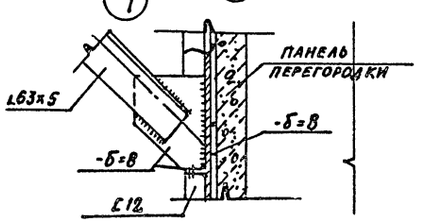

Ведомость элементов

Марка	Сечение: эскиз	поз.	состав	Опорные усилия: M тс.м	N тс	Q тс	Группа констр.	Марка металла	Примечания
1			С12	0,6				ВСт3кп2	
2			L90×7	по гибкости				ВСт3пс6-1	
3			L63×5	по гибкости				ВСт3кп2	
4	Ограждение площадок		ОГПМ ГЭБ	10,9	1.450.3-	3.2			шт.3
5	Лестничный марш		МЛГВ 45	36,10	1.450.3-	3.2			шт.1
6	Лестничный марш		МЛГВ 45	12,10	1.450.3-	3.2			шт.1
7	Лестничный марш		МЛГФ 45	42,8	1.450.3-	3.2			шт.2 уд. на 850кг
8	Площадка		ПМГВ 24	10	1.450.3-	3.2			шт.2,
9	Площадка		ПМГВ 30	10	1.450.3-	3.2			шт.1
10	Площадка		ПМГФ 21	10	1.450.3-	3.2			шт.2
11	Ограждение лестниц		ОГПМЛГ45	10,36	1.450.3-	3.2			шт.1
12	Ограждение лестниц		ОГПМЛГ45	10.36	1.450.3-	3.2			шт.1
13	Ограждение лестниц		ОГПМЛГ45	10,12	1.450.3-	3.2			шт.1
14	Ограждение лестниц		ОГПМЛГ45	10,42	1.450.3-	3.2			шт.1 уд. на 850кг
15	Ограждение лестниц		ОГПМЛГ45	10,42	1.450.3-	3.2			шт.1 уд. на 850кг
16	Ограждение площадок		ОГПМЭБ10	30	1.450.3-	3.2			шт.1
17	Ограждение площадок		ОГПМЭБ10	24	1.450.3-	3.2			шт.1
18	Ограждение площадок		ОГПМЭБ10	21	1.450.3-	3.2			шт.3

Общие указания и условия поставки стали см. лист 1.

105

22141-04

Привязан

Инв. №

Гл. инж. п.	Иванова		ТП 409-11-9.87 КМ
Нач. отд.	Рыбкина		
Н. контр.	Лапкин		
Гл. конст.	Лапкин		
Рук. гр.	Рашевский		
Ст. инж.	Колзамил		Цех по изготовлению строительной оснастки и инвентаря мощностью 60 тыс. тонн изделий в год. Производственный корпус. Лестницы Л1, Л2, Л3
Инжен.	Амзенитат		Стадия: — Лист: 15 Листов: —
Провер.	Колзамил		Проектный институт №2

Инв. № подл. | Подпись и дата | Взам. инв. №

Копировал | Формат

Альбом III

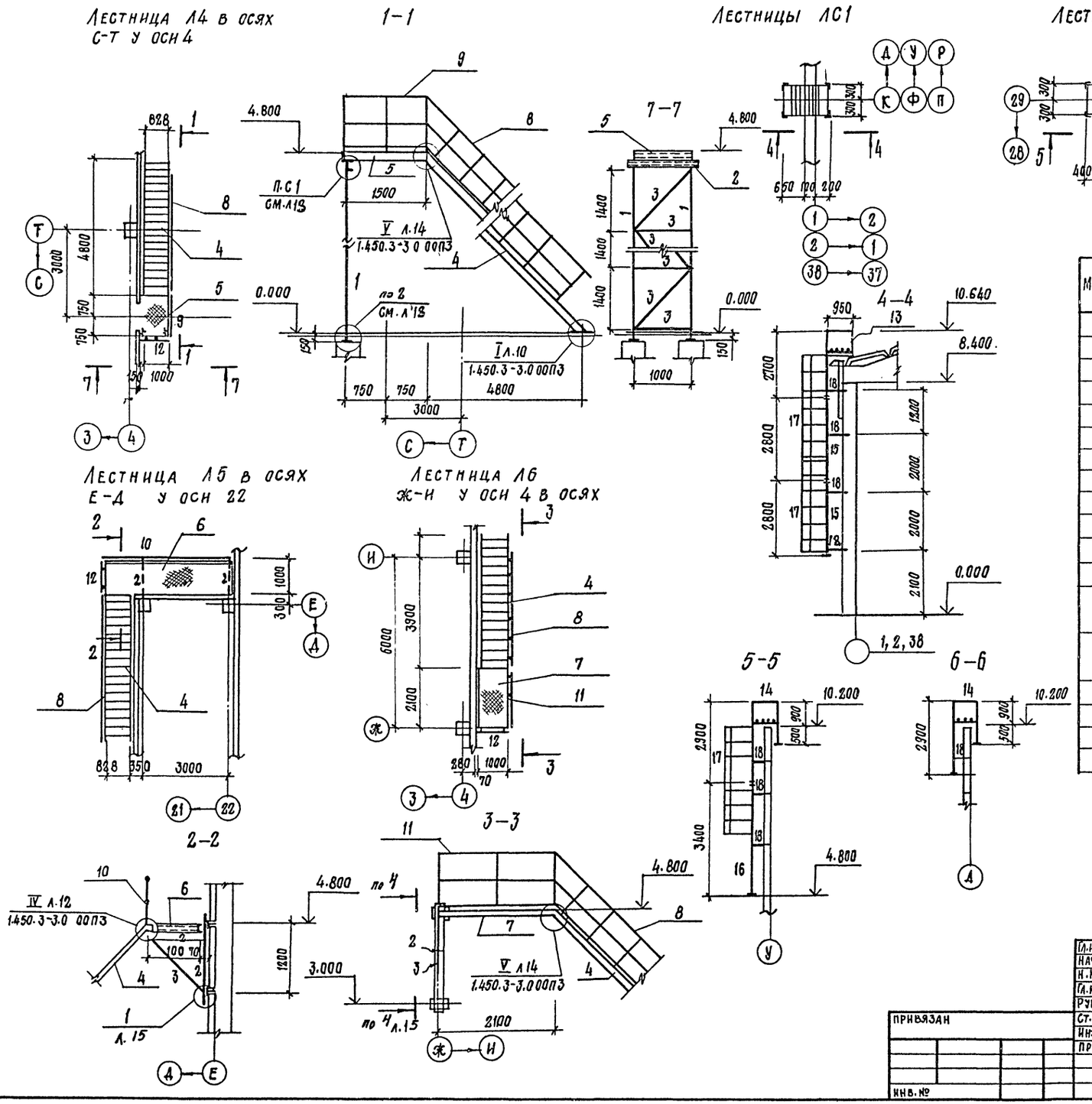
Лестница Л4 в осях С-Т у оси 4

Лестницы ЛС1

Лестница Л5 в осях Е-Д у оси 22
Лестница Л6 Ж-И у оси 4 в осях

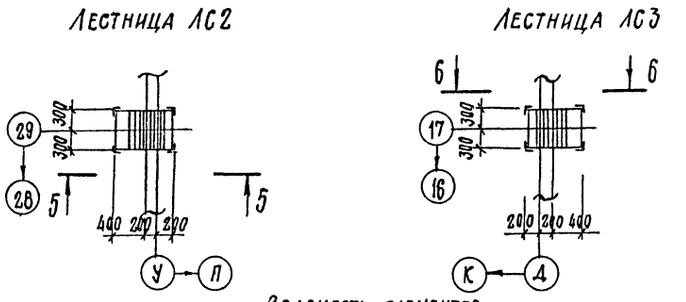
Лестница ЛС2
Лестница ЛС3

Ведомость элементов

Марка	Сечение: Эскиз	Поз	Состав	Опорные усилия: M тс.	N тс	Q тс	Группа констр.	Марка металла	Примечание
1	+		2L90×7	по	гибк	ости		Вст.3ПС6-1	
2	[		[12	0.4				Вст.3КП2	
3	L		L63×5	по	гибк	ости		Вст.3КП2	
4	Лестничный марш		МЛГФ 4	5-42.8	1.	450.3-	3.2		шт.3 удл.на 860мм
5	Площадка		ПМГФ 16.	10	1.	450.3-	3.2		шт.1
6	Площадка		ПМГФ 42	.10	1.	450.3-	3.2		шт.1
7	Площадка		ПМГФ 2	1.10	1.	450.3-	3.2		шт.1
8	Ограждение лестниц		ОГПМЛГ	45.10.4	2 1.	450.3-	3.2		шт.3 удл.на 860мм
9	Ограждение площадки		ОГПМГЭ	Б 10.1	5 1.	450.3-	3.2		шт.1
10	Ограждение площадки		ОГПМГ3	Б 10.4	2 1.	450.3-	3.2		шт.1.
11	Ограждение площадки		ОГПМГЭ	Б 10.2	1 1.	450.3-	3.2		шт.1
12	Ограждение площадки		ОГПМГЭ	Б 10.9	1.	450.3-	3.2		шт.3
13		1	L75×6						шт.3
		2	ф18						
14		1	L75×6						шт.2
		2	ф18						
15	Стремянка		СХ-28		1.	450.3-	3.1		шт.6
16	Стремянка		СХ-34		1.	450.3-	3.1		шт.1
17	Ограждение стремянки		ОГС-3	6.4	1.	450.3-	3.1		шт.7
18	L		L75×6	по	гибк	ости		Вст.3ПС6	

Общие указания и условия поставки стали см. лист 1.

106

22141-04

Гл.инж.пр.	Иванова		ТП 409-11-9.87 КМ
Нач.отд.	Рыбкина		
Н.контр.	Лапкин		
Гл.конст.	Лапкин		
Рук.гр.	Рашевский		
Ст.инж.	Колядина		Цех по изготовлению строительной оснастки и инвентаря мощностью 6 Отыс.тонн изделий в год
Инжен.	Айзенштат		Стадия: Р; Лист: 16; Листов:
Провер.	Колядина		Производственный корпус лестницы Л4, Л5, Л6 стремянки ЛС1, ЛС2, ЛС3
			Проектный институт №2

Привязан

Инв. №

Копировал: Стержка

Формат

Инв. № подл. | Подпись и дата | Взамен инв. №

Альбом II

Схема расположения балок в осях 3÷4; У÷Т на отм. 8.200

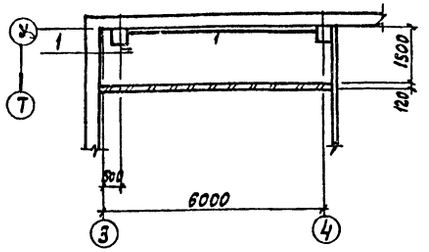

Схема расположения балок в осях 26÷27; У÷С на отм. 7.300

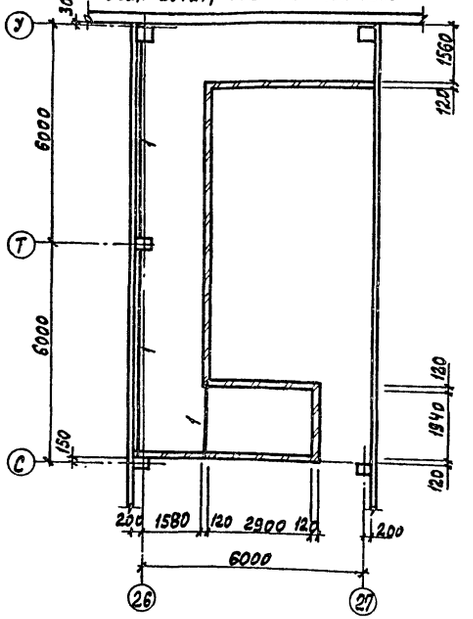

Схема расположения балок в осях 3÷4; Н÷П; 26÷27; К÷Л на отм. 3.000

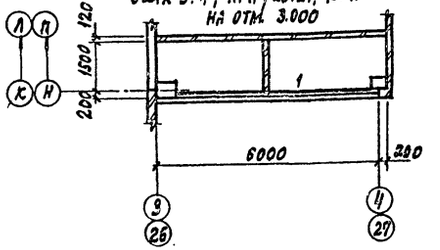

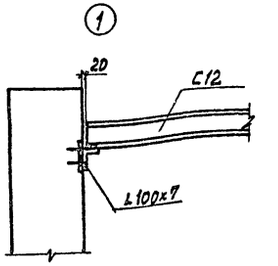

Схема расположения балок в осях 18÷19; Г÷Е на отм. 8.200

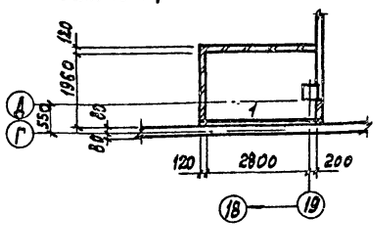

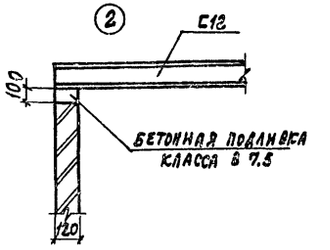

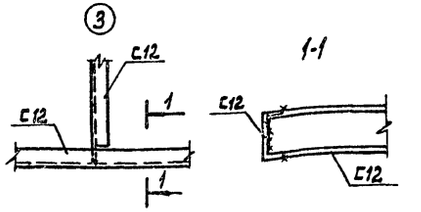

Схема расположения балок в осях 3÷4; Д÷Ж на отм. 8.200

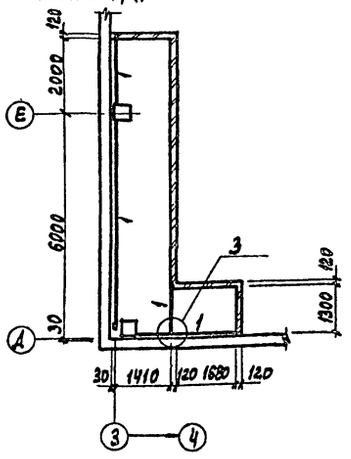

Схема расположения балок в осях 31÷32; У÷Т на отм. 8.200

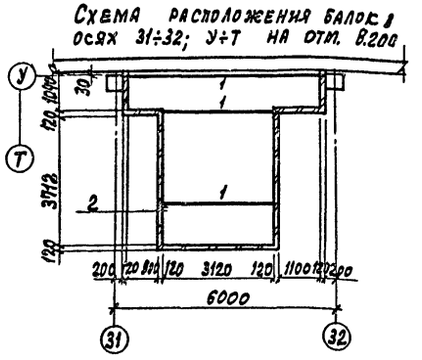

Схема расположения балок в осях 21÷22; Д÷Е на отм. 6.800

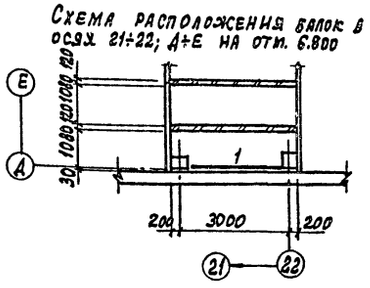

Ведомость элементов

Марка	Сечение: Эскиз	Поз.	Состав	Опорные усилия: М	N	Q	Группа конструкции	Марка металла	Примечание
1	С		С 12	по прогибу				Вст3кп2	

22141-04

Гл.инж.пр.	Иванова		ТП 409-11-9.87	КМ
Нач.отд.	Рыбкина			
Н.контр.	Лапкин			
Гл.конс.	Лапкин			
Рук.гр.	Рашевский			
Ст.инж.	Колядина		Цех по изготовлению строительной оснастки и инвентаря мощностью 6,0 тыс.тонн изделий в год	Стадия: Р; Лист: 17; Листов:
Инженер.	Измайлов			
Провер.	Колядина		Производственный корпус. Схемы расположения балок	Проектный институт Н2

Привязан

Инв.№

Инв.№подл. | Подпись и дата | Взам.инв.№

Копировал: Графская Формат

Альбом III

Рамка стальная РС1

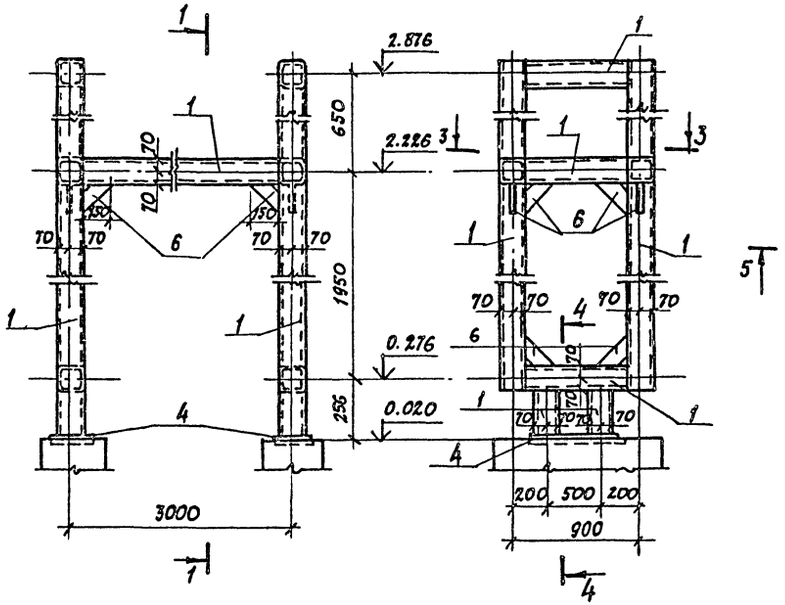

Рамка стальная РС3

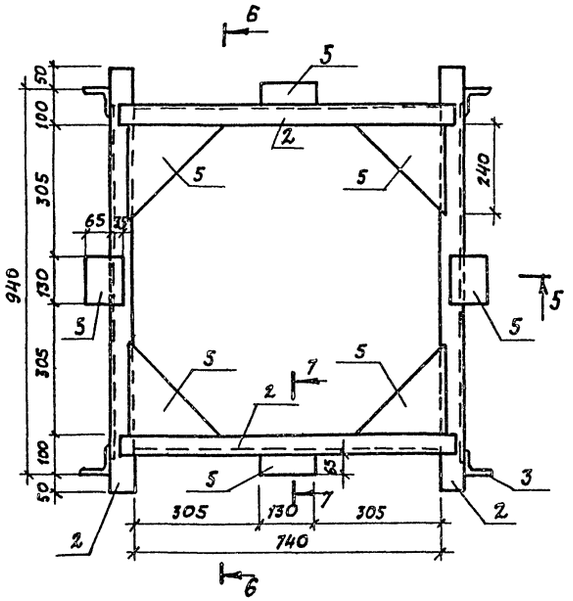

Рамка стальная РС2

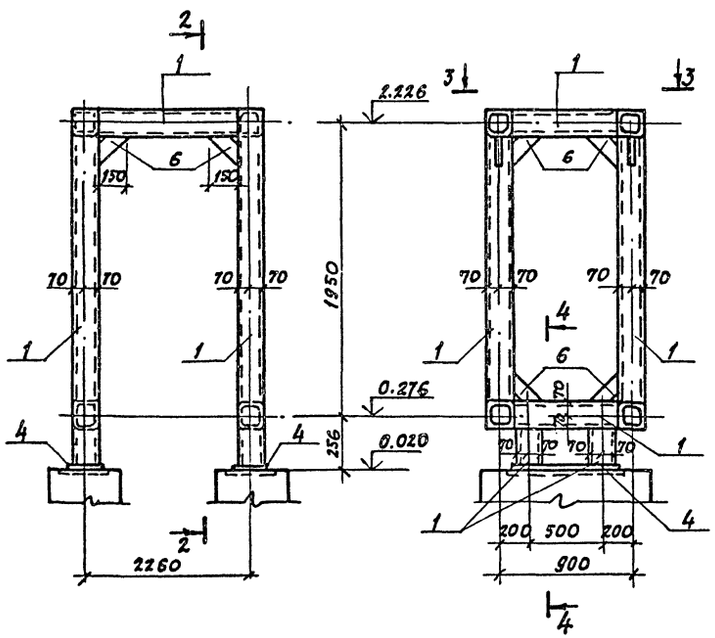

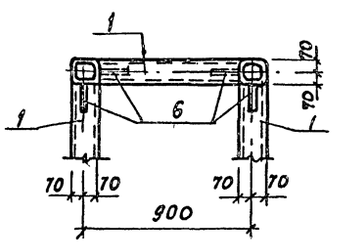

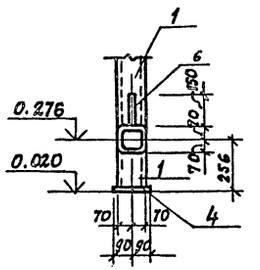

Ведомость элементов

Марка	Сечение: Эскиз	Поз.	Состав	Опорные усилия: M тс.м	N тс	Q тс	Группа конструкций	Марка металла	Примечания
1			Элем. гнутые проф.					ВСт3сп5	
2			[10					ВСт3кп2	
3			L75×6					ВСт3кп2	
4			-δ=16					ВСт3кп2	
5			-δ=10					ВСт3кп2	
6			-δ=6					ВСт3кп2	

108

22141-04

ПРИВЯЗАН

ИНВ. №

ГИП	Иванова		ТП 409-11-9.87 КМ
Нач. отд.	Рыбкина		
Н. контр.	Мещанов		
Гл. спец.	Мещанов		
Ст. инж.	Кудрявцева		
Пров.	Мещанов		

Цех по изготовлению строительной оснастки и инвентаря мощностью 6 Отыс. тонн изделий в год

Стадия	Лист	Листов
Р	18	

Вспомогательные помещения. Рамки стальные РС1÷РС3

ПРОЕКТНЫЙ ИНСТИТУТ №2

Копировал: Формат

Инв. № подл. | Подпись и дата | Взам. инв. №

Лестница Л7 в осях «35-34» по оси «У»

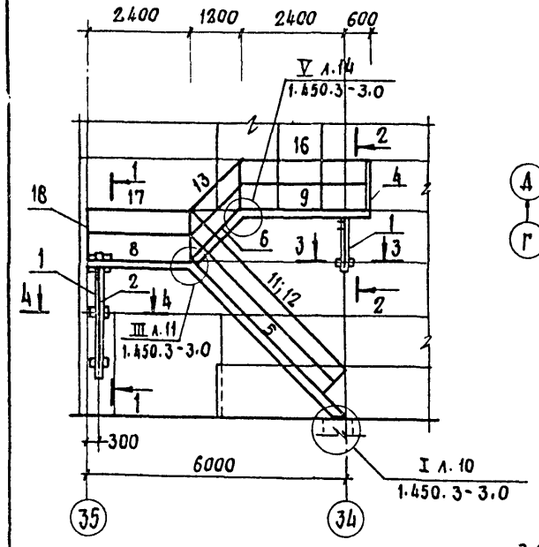

Лестница Л8 в осях «14-15» по оси «Г»

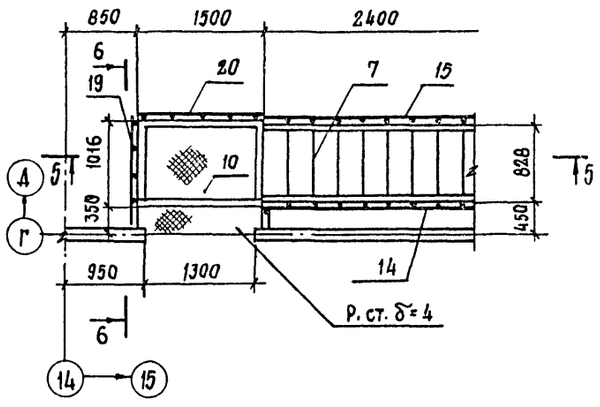

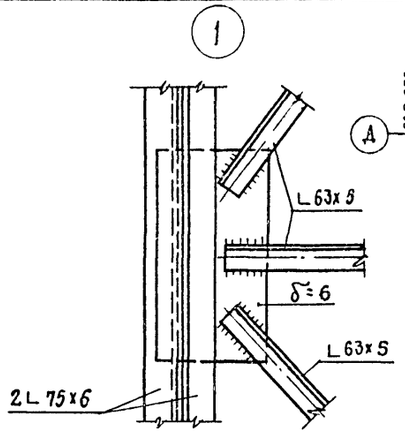

Воздухозаборный короб

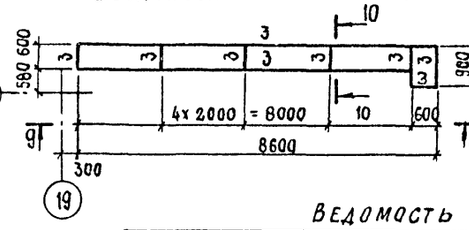

9-9

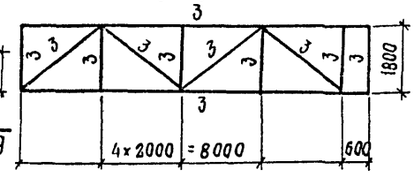

Ведомость элементов

Марка	Сечение эскиз	поз.	состав	Опорные усилия M тс.м	N тс	Q тс	группа констр.	Марка металла	Примечания
1	[		[12	0,6				Вст.3кп2	
2	L		L 90х7	по	гибк	о сти		Вст.3пс6-1	
3	L		L 63х5	по	гибк	о сти		Вст.3кп2	
4	ограждение площадок		ОГПМГЭб	10,9		1.450.3-	3.2		1шт.
5	марш лестничный		МЛГВ45-	36.10		1.450.3-	3.2		1шт.
6	марш лестничный		МЛГВ45-	12.10		1.450.3-	3.2		1шт.
7	марш лестничный		МЛГФ45-	30.8		1.450.3-	3.2		1шт. укоротить на 600
8	площадка		ПМГВ 24.	10		1 450.3-	3.2		2шт
9	площадка		ПМГВ 30.	10		1. 450.3	-3.2		1шт.
10	площадка		ПМГФ 15.	10		1. 450.3	-3.2		1шт
11	ограждение лестниц		ОГАМАГ 45	10.36		1 450.3	-3.2		1шт.
12	ограждение лестниц		ОГПМАГ45	10.36		1 450.3	-3.2		1шт.
13	ограждение лестниц		ОГПМАГ45	10.12		1. 450.3	-3.2		1шт.
14	ограждение лестниц		ОГАМАГ45	10.24		1. 450.3	-3.2		1шт.
15	ограждение лестниц		ОГПМАГ45	10.24		1. 450.3	-3.2		1шт.
16	ограждение площадок		ОГПМГЭб	10.30		1. 450.3	-3.2		1шт.
17	ограждение площадок		ОГПМГЭб	10.24		1. 450.3	-3.2		1шт.
18	ограждение площадок		ОГПМГЭб	10.21		1. 450.3	-3.2		1шт.
19	ограждение площадок		ОГПМГЭб	10.14		1. 450.3	-3.2		1шт.
20	ограждение площадок		ОГПМГЭб	10.15		1. 450.3	-3.2		1шт.
21			Ф10АI						33.0 пм
22	┼		2L 75х6					Вст3 пс6	11,ФПМ

4-4

5-5

6-6

7-7

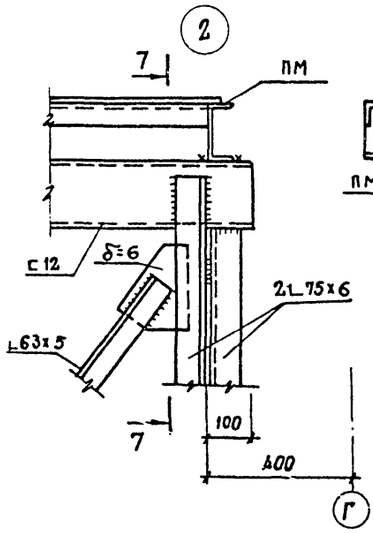

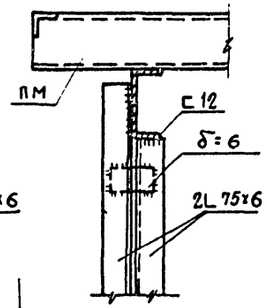

8-8

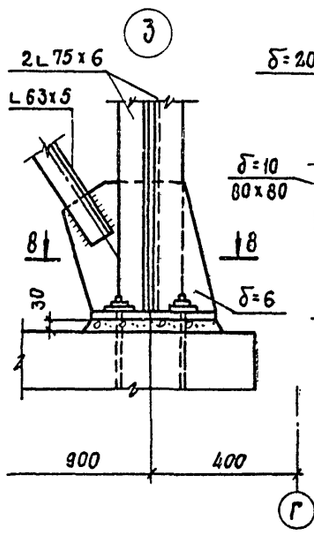

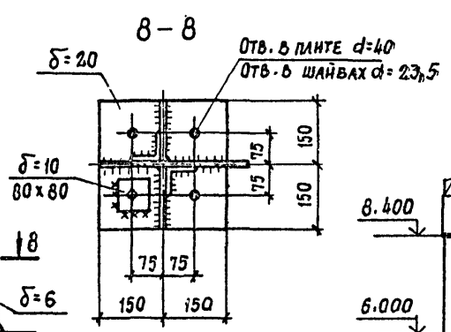

10-10

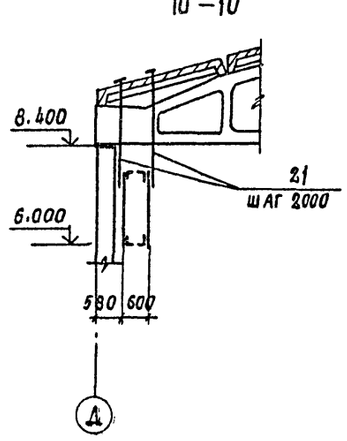

Сечения 1-1 ÷ 3-3 см. лист 15

22141-04 (109)

Привязан

Инв. №

ГИП	Иванова		ТП 409-11-9.87	КМ.
Нач.отд	Рывкина			
Н.контр.	Лапкин			
Гл.констр.	Лапкин			
Рук.гр.	Рашевский			
Ст.инж.	Колядина		Цех по изготовлению строительной оснастки и инвентаря мощностью 6,0 тыс. тонн изделий в год. Производственный корпус лестницы Л7 и Л8. Воздухозаборный короб	Стадия: Р; Лист: 19; Листов:
Инж	Ларина			Проектный институт №2
Пров.	Колядина			

Копировал: Стержак

Формат

Взам.инв.№ | Подпись и дата | Инв.№ подл.

gost.e-ecolog.ru