ТИПОВОЙ ПРОЕКТ
409-11-9.87
ЦЕХ ПО ИЗГОТОВЛЕНИЮ СТРОИТЕЛЬНОЙ ОСНАСТКИ И ИНВЕНТАРЯ МОЩНОСТЬЮ 6,0 ТЫС ТОНН ИЗДЕЛИЙ В ГОД

АЛЬБОМ II
ЧАСТЬ 1
(СТР. 1-60)

КОНСТРУКЦИИ ЖЕЛЕЗОБЕТОННЫЕ. КОНСТРУКЦИИ МЕТАЛЛИЧЕСКИЕ

22141-03
Э.4-11

gost.e-ecolog.ru

Кф. Цитп инв. № 22141-03

ЦЕНТРАЛЬНЫЙ ИНСТИТУТ ТИПОВОГО ПРОЕКТИРОВАНИЯ
ГОССТРОЯ СССР
КИЕВСКИЙ ФИЛИАЛ
г. Киев-57 ул. Эжена Потье № 12

21/3
Заказ № 3181 Инв. № 22141-03 Тираж 180

Сдано в печать 12/4 1988 Цена 4-71

ТИПОВОЙ ПРОЕКТ 409-11-9.87

ЦЕХ ПО ИЗГОТОВЛЕНИЮ СТРОИТЕЛЬНОЙ ОСНАСТКИ И ИНВЕНТАРЯ МОЩНОСТЬЮ 60 ТЫС. ТОНН ИЗДЕЛИЙ В ГОД

АЛЬБОМ II
ЧАСТЬ 1

СОСТАВ ПРОЕКТА:

АЛЬБОМ I ОБЩАЯ ПОЯСНИТЕЛЬНАЯ ЗАПИСКА ТЕХНОЛОГИЯ ПРОИЗВОДСТВА СНАБЖЕНИЕ ПРИРОДНЫМ ГАЗОМ ТЕХНОЛОГИЧЕСКИЕ КОММУНИКАЦИИ

АЛЬБОМ II АРХИТЕКТУРНЫЕ РЕШЕНИЯ ОБЩЕСТВЕННОЕ ПИТАНИЕ

АЛЬБОМ III КОНСТРУКЦИИ ЖЕЛЕЗОБЕТОННЫЕ. КОНСТРУКЦИИ МЕТАЛЛИЧЕСКИЕ *(Части 1 и 2)*

АЛЬБОМ IV СТРОИТЕЛЬНЫЕ ИЗДЕЛИЯ

АЛЬБОМ V ОТОПЛЕНИЕ И ВЕНТИЛЯЦИЯ ВНУТРЕННИЕ ВОДОПРОВОД И КАНАЛИЗАЦИЯ ОЧИСТКА ПРОМЫШЛЕННЫХ СТОЧНЫХ ВОД ОТ ОКРАСОЧНЫХ ПРОИЗВОДСТВ

АЛЬБОМ VI ЭЛЕКТРООСВЕЩЕНИЕ И ЭЛЕКТРООБОРУДОВАНИЕ КИПиА СВЯЗЬ СИГНАЛИЗАЦИЯ И РАДИОФИКАЦИЯ *(Части 1 и 2)*

АЛЬБОМ VII АВТОМАТИЧЕСКОЕ ПОЖАРОТУШЕНИЕ И ПОЖАРНАЯ СИГНАЛИЗАЦИЯ

АЛЬБОМ VIII СПЕЦИФИКАЦИИ ОБОРУДОВАНИЯ *(Части 1 и 2)*

АЛЬБОМ IX НЕСТАНДАРТИЗИРОВАННОЕ ОБОРУДОВАНИЕ

АЛЬБОМ X ЗАДАНИЕ ЗАВОДУ НА ИЗГОТОВЛЕНИЕ ЩИТОВ

АЛЬБОМ XI СМЕТЫ *(книги 1, 2, 3 и 4)*

АЛЬБОМ XII ВЕДОМОСТИ ПОТРЕБНОСТИ В МАТЕРИАЛАХ

Проект утвержден Госстроем СССР. Протокол № АЧ-1В от 25.03.86г.

Примененные материалы: ТПР 904-02-4, 904-02-5 Альбомы 0, I, II, III, XVIII части I „Автоматизация, управление и силовое оборудование приточных вентиляционных камер типа 1ПК-10÷1ПК-150" (распределяет Киевский филиал ЦИТП)

РАЗРАБОТАН
ПРОЕКТНЫМ ИНСТИТУТОМ №2 Госстроя СССР
Главный инженер института /В.П.Илюхин/
Главный инженер проекта /И.Б.Иванова/

© КФ ЦИТП Госстроя 1986г.

Кф ЦИТП инв. № 22141-03

Привязан

Инв. №

Альбом III

СОДЕРЖАНИЕ АЛЬБОМА

Лист	Наименование	Стр.
	Конструкции железобетонные (марки КЖ)	
1	Общие данные (начало)	3
2	Общие данные (продолжение)	4
3	Общие данные (окончание)	5
4	Производственный корпус. Схема расположения элементов фундаментов в осях 1-2; 36÷38	6
5	Производственный корпус. Схема расположения элементов фундаментов в осях 3÷35	7
6	Производственный корпус Узлы 1÷4	8
7	Производственный корпус Узлы 5÷9	9
8	Производственный корпус Узлы 10÷15	10
9	Производственный корпус фундаменты фм1÷фм2	11
10	Производственный корпус фундаменты фм3÷фм5	12
11	Производственный корпус фундаменты фм6÷фм8а	13
12	Производственный корпус фундаменты фм9÷фм12	14
13	Производственный корпус Спецификация к фундаментам фм1÷фм12	15
14	Производственный корпус фундаменты фм13÷фм15а	16
15	Производственный корпус фундаменты фм16÷фм18	17
16	Производственный корпус фундаменты фм19÷фм19в	18
17	Производственный корпус фундаменты фм20÷фм24	19
18	Производственный корпус Спецификация к фундаментам фм13÷фм24	20
19	Производственный корпус. План подземного хозяйства в осях 2-36; 4-У	21
20	Производственный корпус фрагмент 1:2	22
21	Производственный корпус Приямок ПРМ1	23
22	Производственный корпус. Каналы ПК1 в осях 19÷22 и Д÷Е. Схемы расположения лотков и плит перекрытия	24
23	Производственный корпус Каналы КЛ1. Сечения 1-1÷10-10	25
24	Производственный корпус. КТП N1, КТП N2. Схемы расположения элементов	26
25	Производственный корпус. КТП N1, КТП N2 Сечение 4-4, монолитные балки и спецификация	27
26	Производственный корпус. Фундамент фом 44 электрощитовой. Схемы расположения элементов и сечения	28
27	Производственный корпус. Фундамент фом 44 электрощитовой. Балки ВЭМ1÷ВЭМ4	29
28	Производственный корпус. Фундамент под оборудование фом1	30
29	Производственный корпус. Фундамент под оборудование фом2	31
30	Производственный корпус. Фундаменты под оборудование фом3, фом4	32
31	Производственный корпус. Фундамент под оборудование фом5	33
32	Производственный корпус. Фундаменты под оборудование фом6; фом7; фом8	34
33	Производственный корпус. Фундаменты под оборудование фом9÷фом13	35
34	Производственный корпус. Фундаменты под оборудование фом14; фом15; фом16	36
35	Производственный корпус. Фундамент под оборудование фом17. План и сечение 1-1	37
36	Производственный корпус. Фундаменты под оборудование фом17. Сечения 2-2; 3-3; 4-4. фом18	38
37	Производственный корпус. Фундамент под оборудование фом19. План и сечение 1-1	39
38	Производственный корпус. Фундамент под оборудование фом19. Сечения 2-2÷6-6	40
39	Производственный корпус. Фундаменты под оборудование фом20÷фом26	41
40	Производственный корпус. Фундаменты под оборудование фом27÷фом39	42
41	Производственный корпус. Фундамент под оборудование фом40	43
42	Производственный корпус. Фундаменты под оборудование фом41÷фом43. флм1	44
43	Производственный корпус. Приямок ПРМ1 Монолитные участки УМК1÷УМК3	45
44	Производственный корпус. Схемы расположения колонн в осях 1-2; Д÷Ш и 36÷38; Д÷Ш	46
45	Производственный корпус. Схема расположения колонн в осях 3÷35; Д÷У	47
46	Производственный корпус. Схемы расположения ферм в осях 1-2; Д÷Ш и 36÷38; Д÷Ш	48
47	Производственный корпус. Схема расположения ферм в осях 3÷35; Д÷У	49
48	Производственный корпус. Схемы расположения плит покрытия в осях 1-2; Д÷Ш и 36÷38, Д÷Ш	50
49	Производственный корпус. Схема расположения плит покрытия в осях 3÷35; Д÷У	51
50	Производственный корпус. Схема расположения молниезащитной сетки на кровле	52
51	Производственный корпус. Схемы расположения плит перекрытия	53
52	Производственный корпус. Схемы расположения плит перекрытия	54
53	Производственный корпус. Схемы расположения плит перекрытия	55
54	Производственный корпус Монолитные участки УМ1÷УМ14	56
55	Производственный корпус Ведомость расхода стали на монолитные участки УМ1÷УМ14	57
56	Производственный корпус. Схема расположения фахверковых колонн и панельных перегородок	58
57	Производственный корпус Сечения 1-1÷6-6	59
58	Производственный корпус Сечения 7-7÷12-12	60
59	Производственный корпус Сечения 13-13÷21-21	61
60	Производственный корпус Сечения 22-22÷29-29. Узлы	62
61	Производственный корпус. Спецификация к схемам расположения панелей перегородок	63
62	Производственный корпус. Схема расположения стеновых панелей в осях 3÷35	64
63	Производственный корпус. Схема расположения стеновых панелей в осях 35÷3	65
64	Производственный корпус. Схема расположения стеновых панелей в осях Д÷У	66
65	Производственный корпус Фрагменты 1÷5	67
66	Производственный корпус Фрагменты 6÷15	68
67	Производственный корпус Фрагменты 16÷21	69
68	Производственный корпус. Схема расположения стоек и насадок торцевого фахверка по осям 3 и 38	70
69	Производственный корпус. Схема расположения стеновых панелей в осях 1÷2; 2÷1; 36÷38; 38÷36; Д-Ш; Ш÷Д; Ш÷У; У÷Ш	71
70	Производственный корпус. Схема расположения стоек и насадок торцевого фахверка	72
71	Вспомогательные помещения. Схема расположения фундаментов	73
72	Вспомогательные помещения. Схема расположения фундаментов. Виды	74
73	Вспомогательные помещения. Схема расположения элементов подземного хозяйства	75
74	Вспомогательные помещения. Фрагменты плана 1÷3. Приямок ПР1.	76
75	Вспомогательные помещения Приямок ПР2	77
76	Вспомогательные помещения. Схема расположения наружных стеновых панелей	78
77	Вспомогательные помещения. Схема расположения внутренних стеновых панелей и вентблоков на отм.0.000	79
78	Вспомогательные помещения. Схема расположения внутренних стеновых панелей и вентблоков на отм 3.000	80
79	Вспомогательные помещения. Схема расположения внутренних стеновых панелей и вентблоков на отм. 6.000	81
80	Вспомогательные помещения. Схемы расположения внутренних стеновых панелей и вентблоков. Разрезы. Виды	82
81	Вспомогательные помещения. Схема расположения элементов лестничной клетки Л1	83
82	Вспомогательные помещения. Схема расположения элементов лестничной клетки Л2	84
83	Вспомогательные помещения. Схема расположения элементов лестничной клетки Л3	85
84	Вспомогательные помещения. Схема расположения плит перекрытия на отм. 3.000	86
85	Вспомогательные помещения. Схема расположения плит перекрытия на отм. 6.000	87
86	Вспомогательные помещения. Схема расположения плит покрытия	88
87	Вспомогательные помещения. Монолитные участки перекрытий УМ3, УМ4	89
88	Вспомогательные помещения. Схемы расположения элементов козырьков и монорельса	90
	Конструкции металлические (марки КМ)	
1	Общие данные (начало)	91
2	Общие данные (продолжение)	92
3	Общие данные (окончание)	93
4	Производственный корпус. Схемы расположения путей подвесного транспорта в осях 1÷2 и 36÷38	94
5	Производственный корпус. Схема расположения путей подвесного транспорта в осях 3÷35	95
6	Производственный корпус. Схема расположения путей подвесного транспорта. Разрезы 1-1÷5-5	96
7	Производственный корпус. Схема расположения путей подвесного транспорта. Разрезы 6-6÷12-12. Узел 1	97
8	Производственный корпус. Схемы расположения балок консольного крана	98
9	Производственный корпус. Схемы расположения балок консольного крана. Узлы 1÷3	99
10	Производственный корпус. Схема расположения связей по верхним поясам ферм в осях 34÷35; К÷У	100
11	Производственный корпус. Схемы расположения стальных элементов перекрытия на отм. 4.800	101
12	Производственный корпус. Узлы 1÷6	102
13	Производственный корпус. Площадка в осях 27÷28 и Р-У	103
14	Производственный корпус. Опоры под балки поз.1к15.1; 1к16.1; 1к17.1; 1к18.1; 1к14.1; 1к9.1. Лестница и ограждение приямка ПРм1	104
15	Производственный корпус. Лестницы Л1, Л2, Л3	105
16	Производственный корпус. Лестницы Л4, Л5, Л6 Стремянки ЛС1, ЛС2, ЛС3	106
17	Схемы расположения балок в осях 3÷Ч; Ч-Г; 18÷19; Г÷Е; 3÷Ч; Д-м; 31÷32; Ч-Т на отм. 8.200; 26-27; Ч÷С на отм. 9.300; 21÷22 на отм. 6.800; 3÷4; М-Л; 36÷27; К-Л	107
18	Вспомогательные помещения Рамки стальные РС1÷РС3	108
19	Производственный корпус. Лестницы Л7, Л8. Воздухозаборный корпус	109

Инв. № подл. | Подпись и дата | Взам. инв. №

Альбом III

Ведомость рабочих чертежей основного комплекта

Лист	Наименование	Примечание
1	Общие данные (начало)	
2	Общие данные (продолжение)	
3	Общие данные (окончание)	
4	Производственный корпус. Схема расположения элементов фундаментов в осях 1-2; 36÷38	
5	Производственный корпус. Схема расположения элементов фундаментов в осях 3÷35	
6	Производственный корпус Узлы 1÷4	
7	Производственный корпус Узлы 5 ÷ 9	
8	Производственный корпус Узлы 10÷15	
9	Производственный корпус фундаменты ФМ1÷ФМ2	
10	Производственный корпус фундаменты ФМ3÷ФМ5	
11	Производственный корпус фундаменты ФМ6÷ФМ8а	
12	Производственный корпус фундаменты ФМ9÷ФМ12	
13	Производственный корпус Спецификация к фундаментам ФМ1÷ФМ12	
14	Производственный корпус фундаменты ФМ13÷ФМ15а	
15	Производственный корпус фундаменты ФМ16÷ФМ18	
16	Производственный корпус фундаменты ФМ19÷ФМ19в	
17	Производственный корпус фундаменты ФМ20÷ФМ24	
18	Производственный корпус Спецификация к фундаментам ФМ13÷ФМ24	
19	Производственный корпус. План подземного хозяйства в осях 2-36; А-У	
20	Производственный корпус Фрагмент 1; 2	
21	Производственный корпус Приямок ПРМ1	
22	Производственный корпус. Каналы КН1 в осях 19÷22 и А÷Е. Схемы расположения лотков и плит перекрытия	
23	Производственный корпус Каналы КА1. Сечения 1-1÷10-10	
24	Производственный корпус. КТПН1, КТПН2. Схемы расположения элементов	
25	Производственный корпус. КТПН1, КТПН2. Сечение 4-4, монолитные балки и спецификация	
26	Производственный корпус. Фундамент ФМ44 электрощитовой. Схемы расположения элементов и сечения	
27	Производственный корпус. Фундамент ФМ 44 электрощитовой. Балки ВЭМ1÷ВЭМ4	
28	Производственный корпус. Фундамент под оборудование ФОМ1	
29	Производственный корпус. Фундамент под оборудование ФОМ2	
30	Производственный корпус. Фундаменты под оборудование ФОМ3, ФОМ4	
31	Производственный корпус. Фундамент под оборудование ФОМ5	
32	Производственный корпус. Фундаменты под оборудование ФОМ6; ФОМ7; ФОМ8	

Ведомость рабочих чертежей основного комплекта

Лист	Наименование	Примечание
33	Производственный корпус. Фундаменты под оборудование ФОМ9÷ФОМ13	
34	Производственный корпус. Фундаменты под оборудование ФОМ14; ФОМ15; ФОМ16	
35	Производственный корпус. Фундамент под оборудование ФОМ17. План и сечение 1-1	
36	Производственный корпус. Фундаменты под оборудование ФОМ17. Сечения 2-2; 3-3; 4-4. ФОМ18	
37	Производственный корпус. Фундамент под оборудование ФОМ19. План и сечение 1-1	
38	Производственный корпус. Фундамент под оборудование ФОМ19. Сечения 2-2÷6-6	
39	Производственный корпус. Фундаменты под оборудование ФОМ 20÷ФОМ 26	
40	Производственный корпус. Фундаменты под оборудование ФОМ 27÷ФОМ 39	
41	Производственный корпус. Фундамент под оборудование ФОМ 40	
42	Производственный корпус. Фундаменты под оборудование ФОМ41÷ФОМ43. ФОЛМ1	
43	Производственный корпус. Приямок ПРМ2 Монолитные участки УМК1... УМК3	
44	Производственный корпус. Схемы расположения колонн в осях 1-2; А÷Ш и 36÷36; А÷Ш	
45	Производственный корпус. Схема расположения колонн в осях 3÷35; А÷У	
46	Производственный корпус. Схемы расположения ферм в осях 1-2; А÷Ш и 36÷38; А÷Ш	
47	Производственный корпус. Схема расположения ферм в осях 3÷35; А÷У	
48	Производственный корпус. Схемы расположения плит покрытия в осях 1-2; А÷Ш и 36÷38; А÷Ш	
49	Производственный корпус. Схема расположения плит покрытия в осях 3÷35; А÷У	
50	Производственный корпус. Схема расположения молниезащитной сетки на кровле	
51	Производственный корпус. Схемы расположения плит перекрытия	
52	Производственный корпус. Схемы расположения плит перекрытия	
53	Производственный корпус. Схемы расположения плит перекрытия	
54	Производственный корпус Монолитные участки УМ1÷УМ14	
55	Производственный корпус. Ведомость расхода стали на монолитные участки УМ1÷УМ14	
56	Производственный корпус. Схема расположения фахверковых колонн и панельных перегородок	
57	Производственный корпус Сечения 1-1÷6-6	
58	Производственный корпус Сечения 7-7÷12-12	
59	Производственный корпус Сечения 13-13÷21-21	
60	Производственный корпус Сечения 22-22÷29-29. Узлы	
61	Производственный корпус. Спецификация к схемам расположения панелей перегородок	
62	Производственный корпус. Схема расположения стеновых панелей в осях 3÷35	
63	Производственный корпус. Схема расположения стеновых панелей в осях 35÷3	
64	Производственный корпус. Схема расположения стеновых панелей в осях А÷У	
65	Производственный корпус Фрагменты 1÷5	
66	Производственный корпус Фрагменты 6÷15	
67	Производственный корпус Фрагменты 16÷21	
68	Производственный корпус. Схема расположения стоек и насадок торцевого фахверка по осям 3 и 38	

Ведомость рабочих чертежей основного комплекта

Лист	Наименование	Примечание
69	Производственный корпус. Схема расположения стеновых панелей в осях 1:2; 2÷1; 36÷38; 38÷36; А÷Ш; Ш÷А; Ю÷У÷У÷Ю	
70	Производственный корпус. Схема расположения стоек и насадок торцевого фахверка	
71	Вспомогательные помещения. Схема расположения фундаментов	
72	Вспомогательные помещения. Схема расположения фундаментов. Виды	
73	Вспомогательные помещения. Схема расположения элементов подземного хозяйства	
74	Вспомогательные помещения. Фрагменты плана 1÷3. Приямок ПР1	
75	Вспомогательные помещения. Приямок ПР2	
76	Вспомогательные помещения. Схема расположения наружных стеновых панелей	
77	Вспомогательные помещения. Схема расположения внутренних стеновых панелей и вентблоков на отм. 0.000	
78	Вспомогательные помещения. Схема расположения внутренних стеновых панелей и вентблоков на отм. 3.000	
79	Вспомогательные помещения. Схема расположения внутренних стеновых панелей и вентблоков на отм. 6.000	
80	Вспомогательные помещения. Схемы расположения внутренних стеновых панелей и вентблоков Разрезы. Виды	
81	Вспомогательные помещения. Схема расположения элементов лестничной клетки Л1	
82	Вспомогательные помещения. Схема расположения элементов лестничной клетки Л2	
83	Вспомогательные помещения. Схема расположения элементов лестничной клетки Л3	
84	Вспомогательные помещения. Схема расположения плит перекрытия на отм. 3.000	
85	Вспомогательные помещения. Схема расположения плит перекрытия на отм. 6.000	
86	Вспомогательные помещения. Схема расположения плит покрытия	
87	Вспомогательные помещения. Монолитные участки перекрытий УМ3, УМ4	
88	Вспомогательные помещения. Схемы расположения элементов козырьков и монорельса	

Типовой проект разработан в соответствии с действующими нормами и правилами и обеспечивает взрывную и пожарную безопасность при эксплуатации здания (сооружения) при соблюдении предусмотренных проектом мероприятий.

Главный инженер проекта Дутов-/Иванова/

Согласовано:

Инв. № подл. | Подпись и дата | Взам. инв. №

22141-03 7

Привязан

Инв. №

Гл. инж. пр.	Иванова	
Нач. отд.	Рыбкина	
Н. контр.	Лапкин	
Гл. конс.	Лапкин	
Рук. гр.	Кренева	
Инж.	Яшина	
Техник	Козловская	
Пров.	Кренева	

ТП 409-11-9.87 КЖ

Цех по изготовлению строительной оснастки и инвентаря, мощностью 6,0 тыс. тонн изделий в год

Стадия	Лист	Листов
Р	1	88

Общие данные (начало)

Проектный институт №2

Копировал: Формат

Альбом III

Ведомость ссылочных и прилагаемых документов

Обозначение	Наименование	Примечание
	Ссылочные документы	
1.423-3 в.0-1;1;2	Железобетонные колонны прямоугольного сечения для одноэтажных производственных зданий без мостовых кранов высотой до 9.6 м.	
1.427.1-3 в.0÷2	Колонны железобетонные прямоугольного сечения для продольного и торцового фахверка одноэтажных производственных зданий высотой 30÷14.4 м	
1.463-3 в.1÷3,5	Железобетонные предварительно напряженные безраскосные фермы пролетом 18 и 24 м	
ПК-01-110/81 в.1	Железобетонные предварительно напряженные подстропильные фермы для покрытий зданий со скатной кровлей	
1.412-1/77 1÷3	Монолитные железобетонные фундаменты под типовые колонны прямоугольного сечения одноэтажных промышленных зданий.	
1.415-1 в.1	Фундаментные балки для стен с шагом колонн 6 м.	
3.006.1-2/82 в.1-1.1-2	Сборные железобетонные каналы и тоннели из лотковых элементов	
1.465.1-10/82 в.1	Комплексные железобетонные плиты покрытий одноэтажных производственных зданий.	
Гост 22701.0-77÷ Гост 22701.5-77	Плиты железобетонные ребристые предварительно напряженные размерами 6х3 для покрытий производственных зданий.	
1.042-1 в. 1÷2	Плиты железобетонные ребристые высотой 300мм для перекрытий производственных и общественных зданий.	
1.400-15 в.0.1	Унифицированные закладные изделия железобетонных конструкций для крепления технологических коммуникаций и устройств	
Гост 24379.1-80	Болты фундаментные.	
1.030.1-1 в.0-0;0-3; 1-1÷2-1;3-3;4-1;4-2	Стены наружные из однослойных панелей для каркасных общественных зданий, производственных и вспомогательных зданий промышленных предприятий	
1.020-1/83 в.0-0; 0-2; 3-4	Конструкции каркаса межвидового применения для многоэтажных общественных зданий, производственных и вспомогательных зданий промышленных предприятий.	
Гост 23279-85	Сетки арматурные сварные для железобетонных конструкций и изделий.	
1.030.9-2 в.0,1,5 6,7 п.1,2	Перегородки панельных зданий промышленных и сельскохозяйственных предприятий.	

Ведомость ссылочных и прилагаемых документов

Обозначение	Наименование	Примечание
1.494-24 в.1.2	Стаканы для крепления крышных вентиляторов, дефлекторов и зонтов	
1.243.1-4	Плиты плоские железобетонные длиной 80, 110, 130 и 160 см армированные сварными сетками из стали класса Вр-I	
1.050.1-2 в.1.2	Сборные железобетонные марши, площадки и просупи для многоэтажных общественных зданий, производственных и вспомогательных зданий промышленных предприятий.	
1.034.1-1 в.1.4	Сборные железобетонные вентиляционные блоки для многоэтажных общественных зданий, производственных и вспомогательных зданий промышленных предприятий	
1.090.1-1 в.4-4;5-1; 7-1; 8-1	Сборные железобетонные конструкции межвидового применения для крупнопанельных общественных зданий и вспомогательных зданий промышленных предприятий с высотой этажа 3,0 и 3,3 м	
2.460-2 в.2	Монтажные детали сборных железобетонных конструкций покрытий одноэтажных промышленных зданий тдм. Рабочие чертежи типовых монтажных деталей плит и температурных швов.	
1.400-7	Стальные изделия для сопряжения сборных железобетонных конструкций одноэтажных промышленных зданий. Рабочие чертежи	
Гост 13579-78	Блоки бетонные для стен подвалов	
1.412.1-4	Монолитные железобетонные фундаменты на естественном основании под железобетонные стойки фахверка.	
гост 13560-85	Плиты железобетонные ленточного фундамента	
	Прилагаемые документы	
КЖ.И.	Строительные изделия	альбом IV
ВМ. КЖ.	Ведомость потребности в материалах	альбом XII

Ведомость объемов сборных бетонных и железобетонных конструкций по рабочим чертежам основного комплекта марки КЖ

	Наименование группы элементов конструкций	Код	Кол., м³	Примечание
	Производственный корпус			
1	Стеновые панели	583100	563.8	
2	Стеновые перегородки	583200	378.7	
3	Колонны	582100	420.3	
4	Фермы стропильные	582600	699.2	
5	Фермы подстропильные	582600	161.4	
6	Плиты покрытия	584100	1182.5	
7	Плиты перекрытия	584200	68.2	
8	Ригели	582500	14.2	
9	Балки фундаментные	582400	40.6	
10	Лотки и плиты перекрытия каналов	585800	53.48	
	Вспомогательные помещения			
11	Стеновые панели	583100	357.34	
12	Плиты покрытия	584100	60.56	
13	Плиты перекрытия	584200	105.82	
14	Вентшахты	589300	25.64	
15	Блоки фундаментные	581100	80.49	
16	Лотки и плиты перекрытия каналов.	585800	2.88	
17	Лестничные марши	589100	18.55	

Инв.№ подл. | Подпись и дата | Взам.инв.№

привязан

Инв.№

22141-03 4

Гл.инж.пр.	Иванова		ТП 409-11-9.87 КЖ
Начотд.	Рыбкина		
Н.контр.	Лапкин		
Гл.конст.	Лапкин		
Рук.гр.	Кренева		
Инж.	Яшина		Цех по изготовлению строительной оснастки и инвентаря мощностью 8.0 тыс. тонн изделий в год
Пров.	Кренева		Стадия: Р; Лист: 2; Листов:
			Общие данные (продолжение)
			Проектный институт №2

Копировал: Формат

Альбом III

Ведомость спецификаций

Лист	Наименование	Примечание
4	Спецификация к схеме расположения элементов фундаментов в осях 1-2; 36÷38	
5	Спецификация к схеме расположения элементов фундаментов в осях 3÷35;	
13	Спецификация к фундаментам ФМ1÷ФМ12	
18	Спецификация к фундаментам ФМ13÷ФМ24	
20	Спецификация к схеме расположения фундаментов под оборудование	
22	Спецификация к схеме расположения элементов каналов в осях 19÷22; Д÷Н.	
44	Спецификация к схеме расположения колонн в осях 1-2; Д÷Ш и 36÷38; Д÷Ш	
45	Спецификация к схеме расположения колонн в осях 3÷35; Д÷У.	
46	Спецификация к схемам расположения ферм в осях 1-2; Д÷Ш и 36÷38; Д÷Ш.	
47	Спецификация к схеме расположения ферм в осях 3÷35; Д÷У.	
48	Спецификация к схеме расположения плит покрытия в осях 1-2; Д÷Ш и 36÷38; Д÷Ш.	
49	Спецификация к схеме расположения плит покрытия в осях 3÷35; Д÷У.	
50	Спецификация к схеме расположения молниезащитной сетки на кровле	
53	Спецификация к схемам расположения плит перекрытий на отм. 4.800	
61	Спецификация к схеме расположения фахверковых колонн и панельных перегородок.	
65	Спецификация к схеме расположения стеновых панелей.	
68	Спецификация к схеме расположения насадок и стоек торцевого фахверка.	
70	Спецификация к схемам расположения стеновых панелей, стоек и насадок торцевого фахверка.	
71	Спецификация к схеме расположения элементов фундаментов.	
73	Спецификация к схеме расположения элементов каналов.	
76	Спецификация к схеме расположения элементов наружных стен.	
77	Спецификация к схеме расположения элементов внутренних стен на отм. 0.000	
78	Спецификация к схеме расположения элементов внутренних стен на отм. 3.000	
79	Спецификация к схеме расположения элементов внутренних стен на отм. 6.000	
81	Спецификация к схеме расположения элементов лестницы Л1.	
82	Спецификация к схеме расположения элементов лестницы Л2.	
83	Спецификация к схеме расположения элементов лестницы Л3	
84	Спецификация к схеме расположения элементов перекрытия на отм. 3.000	
85	Спецификация к схеме расположения элементов перекрытия на отм. 6.000	
86	Спецификация к схеме расположения элементов покрытия.	
88	Спецификации к схемам расположения элементов козырьков и элементов монорельса.	

Инв.№ подл. | Подпись и дата | Взам.инв.№

1. Рабочие чертежи марки КЖ разработаны на основании заданий ЦНИИ проектстальконструкция им. Мельникова.
2. За условную отм. 0.000 принята отметка уровня чистого пола производственного корпуса, что соответствует абсолютной отметке [ ]
3. Данные о грунтовых условиях:
   Нормативный угол внутреннего трения $\varphi^н = 0.49$ рад (28°);
   Нормативное удельное сцепление $C^н = 2$ кПа (0.02 кгс/см²);
   Модуль деформации нескальных грунтов $E = 14.7$ МПа (150 кгс/см²);
   Плотность грунта $\rho = 1.8$ тс/м³; коэффициент безопасности по грунту $K_г = 1$;
   грунтовые воды отсутствуют.
4. Чертежи разработаны для следующих условий строительства:
   Вес снегового покрова для III района - 1 кПа (100 кг/м²)
   Скоростной напор ветра для I района - 0.27 кПа (27 кг/м²)
   Сейсмичность района не выше 6 баллов.
5. Монтаж сборных конструкций вести в соответствии с СНиП III-16-80
6. Работы по возведению монолитных железобетонных и бетонных конструкций вести в соответствии с СНиП III-15-76.
7. Антикоррозийную защиту необетонируемых стальных элементов выполнять эмалью ПФ-115 по ГОСТ 6465-76* нанесенной в 2 слоя по грунту из лака ГФ-0119 ГОСТ 23343-78*.
8. Все фундаменты устанавливаются на подготовку из бетона класса В3.5 толщиной 100мм. Под каналами из сборных лотков предусмотреть песчаную подготовку толщиной 100мм.
9. Разбивку колодцев под анкерные болты в фундаментах под оборудование сверить по полученному оборудованию.
10. Заливку колодцев под анкерные болты производить бетоном класса В12.5 на мелком заполнителе с тщательным штыкованием.
11. Все швы между сборными железобетонными конструкциями - заделать цементным раствором М50 в соответствии с замаркированными узлами.
12. Проект обладает патентной чистотой относительно патентов действующих на территории СССР на декабрь 1985 г.

Привязан

Инв.№

22141-03 5

Гл.инж.пр.	Иванова		ТП 409-11-9.87 КЖ
Нач.отд.	Рыбкина		
Н.контр.	Лапкин		
Гл.конст.	Лапкин		
Рук.гр.	Кренева		
Инж.	Ябина		
Техник	Козловская		Цех по изготовлению строительной оснастки и инвентаря мощностью 6.0 тыс. тонн изделий в год

Стадия	Лист	Листов
Р	3	

Общие данные (окончание)

ПРОЕКТНЫЙ ИНСТИТУТ N2

Копировал: Сабан Формат

Альбом III

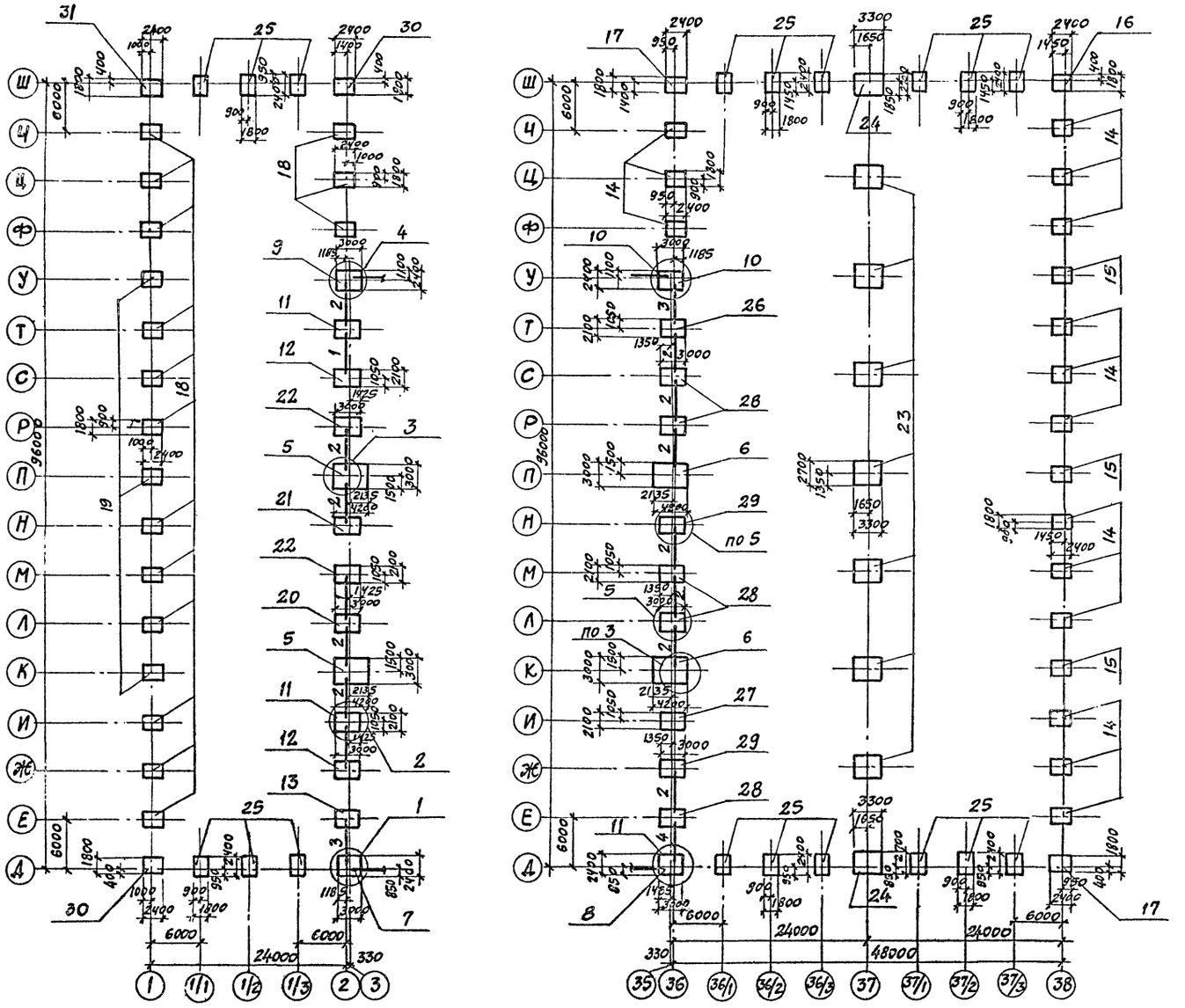

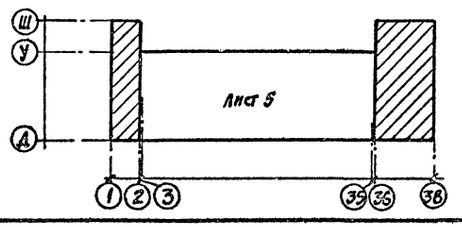

Спецификация к схемам расположения элементов на листе

Марка	Обозначение	Наименование	Кол.	Масса кг	Прим.
		Балки фундаментные			
1	1.415-1 вып.1	фбб-2	3	1300	
2	1.415-1 вып.1	фбб-3	12	1200	
3	1.415-1 вып.1	фбб-4	2	1200	
4	1.415-1 вып.1	фбб-5	1	1100	
		Фундаменты			
5	КЖЕ-9	фм1	2		
6	КЖЕ-9	фм1а	2		
7	КЖЕ-9	фм2	1		
8	КЖЕ-10	фм3	1		
9	КЖЕ-10	фм4	1		
10	КЖЕ-10	фм5	1		
11	КЖЕ-11	фм6	2		
12	КЖЕ-11	фм6а	2		
13	КЖЕ-11	фм6б	1		
14	КЖЕ-11	фм7	15		
15	КЖЕ-11	фм7а	3		
16	КЖЕ-11	фм8	1		
17	КЖЕ-11	фм8а	2		
18	КЖЕ-12	фм9	15		
19	КЖЕ-12	фм9а	3		
20	КЖЕ-12	фм10	1		
21	КЖЕ-12	фм10а	1		
22	КЖЕ-12	фм10б	2		
23	КЖЕ-12	фм11	7		
24	КЖЕ-12	фм11а	2		
25	КЖЕ-12	фм12	18		
26	КЖЕ-14	фм13	1		
27	КЖЕ-14	фм14	1		
28	КЖЕ-14	фм14а	5		
29	КЖЕ-14	фм14б	2		
30	КЖЕ-14	фм15	2		
31	КЖЕ-14	фм15а	1		

При расчете фундаментов усилия от стеновых панелей включены в нагрузку от колонны и приведены к оси колонны.

22141-03 6

Гл.инж.пр.	Иванова		
Нач.отд.	Рыбкина		
Н.контр.	Лапкин		
Гл.конс.	Лапкин		
Рук.гр.	Кренева		
Ст.инж.	Хитрова		
Инжен.	Кадыкова		
Провер.	Кренева		

ТП 409-11-9.87 КЖ

Цех по изготовлению строительных конструкций и изделий, мощностью 9,0 тыс. тонн изделий в год

Стадия	Лист	Листов
Р	4	

Производственный корпус. Схема расположения элементов фундаментов в осях 1-2; 36-38

Проектный институт №2

Привязан

Инв. №

Инв. № подл. | Подпись и дата | Взам. инв. №

Копировал Формат

Альбом III

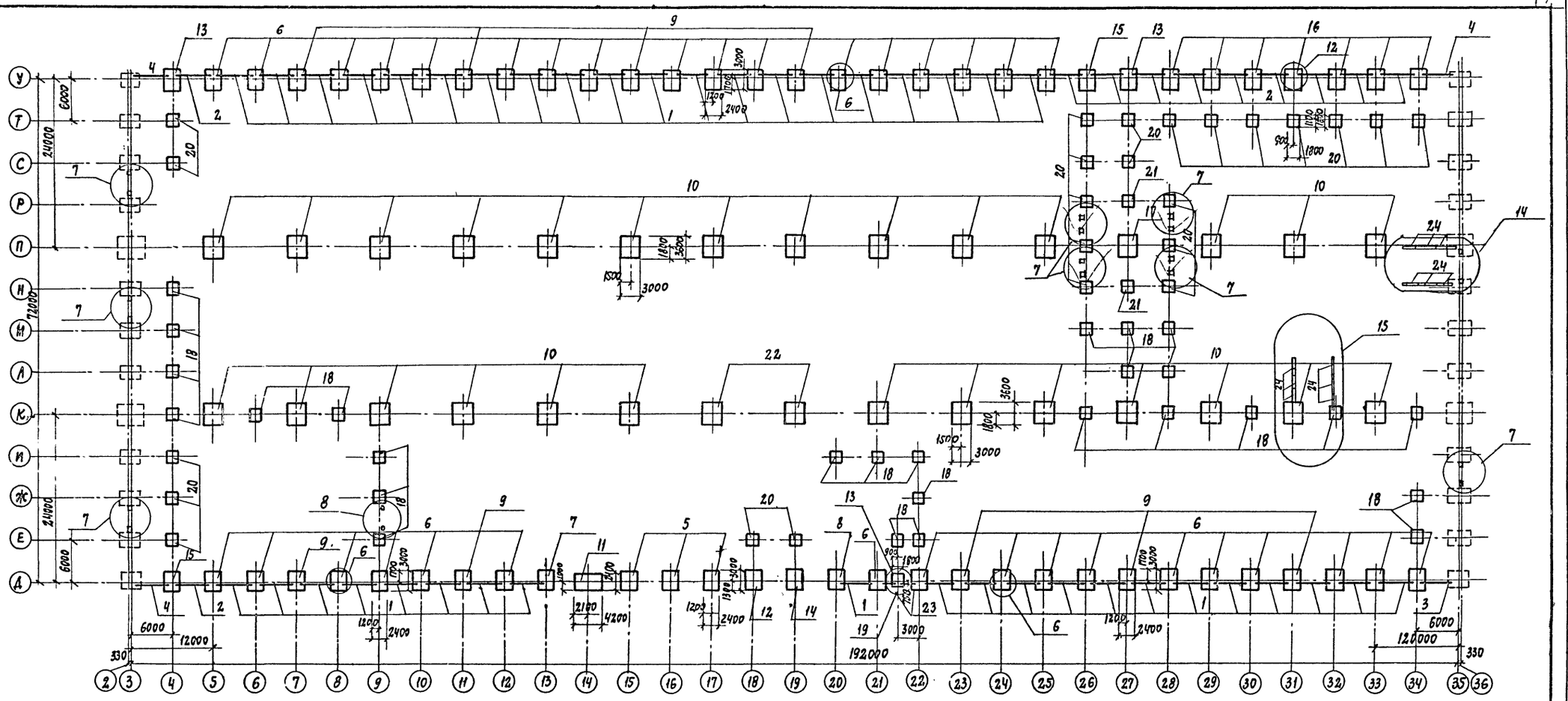

Спецификация к схеме расположения элементов сборных конструкций

Марка поз.	Обозначение	Наименование	Кол.	Масса ед.кг	Примечание
		Фундаменты			
1	1.415-1 вып.1	ФБ6-2	41	1300	
2	1.415-1 вып.1	ФБ6-3	11	1200	
3	1.415-1 вып.1	ФБ6-4	1	1200	
4	1.415-1 вып.1	ФБ6-5	3	1100	
		Фундаменты			
5	КЖС-15	ФМ16	3		
6	КЖС-15	ФМ16а	34		
7	КЖС-15	ФМ16б	1		
8	КЖС-15	ФМ16в	1		
9	КЖС-15	ФМ16г	9		
10	КЖС-15	ФМ17	27		
11	КЖС-15	ФМ18	1		
12	КЖС-16	ФМ19	1		

Марка поз.	Обозначение	Наименование	Кол.	Масса кг	Примеч.
13	КЖС-16	ФМ19а	2		
14	КЖС-16	ФМ19б	1		
15	КЖС-16	ФМ19в	2		
16	КЖС-16	ФМ19г	7		
17	КЖС-17	ФМ20	1		
18	КЖС-17	ФМ21	27		
19	КЖС-17	ФМ21а	1		
20	КЖС-17	ФМ22	24		
21	КЖС-17	ФМ23	2		
22	КЖС-17	ФМ24	2		
23	ГОСТ 948-84	Перемычка 5П621-27П	2	287	
24	ГОСТ 13579-78	ФБС24.3.6-Т	12	970	

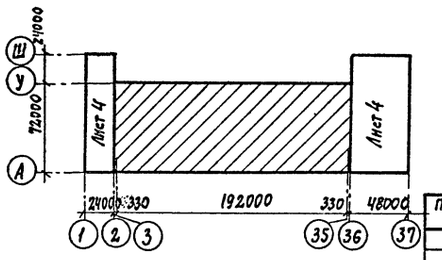

Привязан

22141-03

Инв.№

ГИП	Иванова		ТП 409-11-9.87 КЖС.
Нач.отд.	Рыбкина		
Н.контр.	Лапкин		
Гл.конст.	Лапкин		
Рук.гр.	Кренева		
Инж.	Хитрова		Цех по изготовлению строительной оснастки и инвентаря мощностью 6,0 тыс.тонн изделий в год
Инж.	Кадыкова		Производственный корпус. Схема расположения элементов фундаментов в осях 3÷35
Пров.	Кренева		

Стадия	Лист	Листов
Р	5	

Проектный институт №2

Копировал:

Формат

Инв.№ подл. | Подпись и дата | Взам. инв.№

Согласовано:

Альбом III

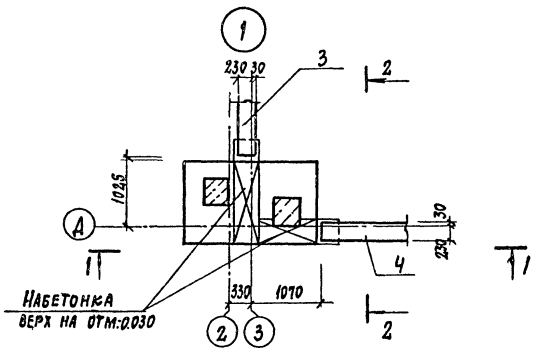

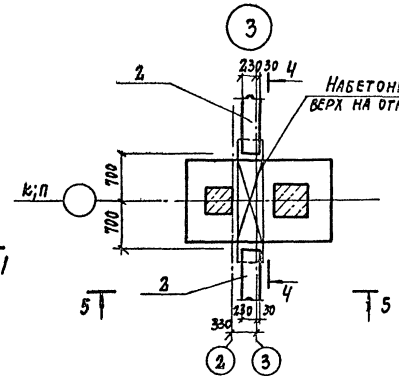

4 - 4

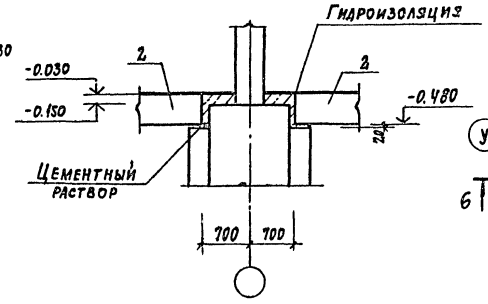

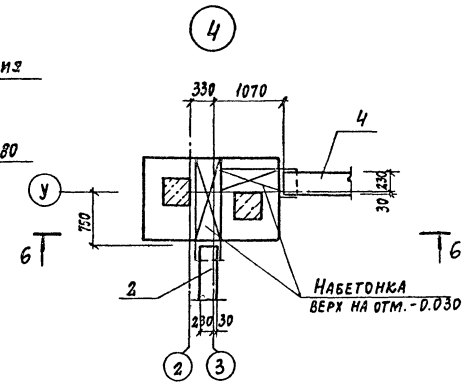

1 - 1

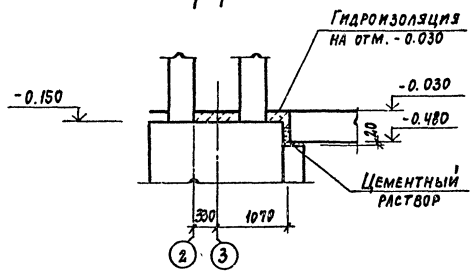

2 - 2

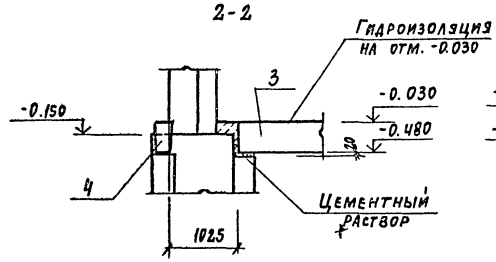

5 - 5

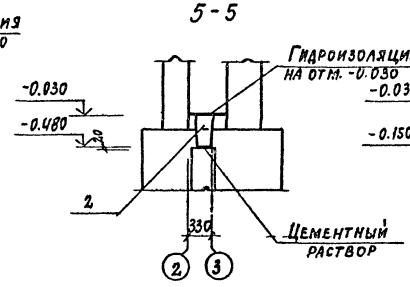

6 - 6

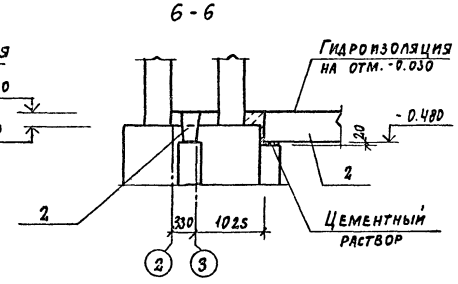

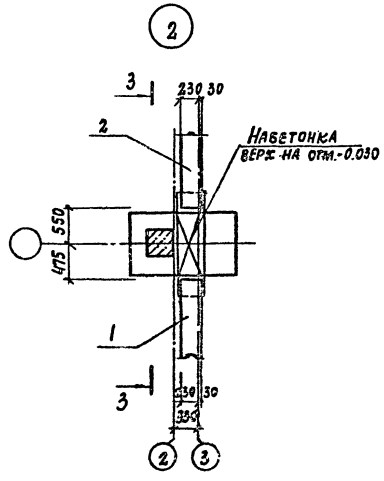

3 - 3

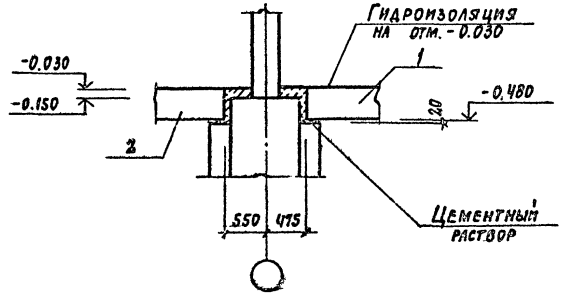

Инв.№ подл. | Подпись и дата | Взам. инв.№

Гл.инж.пр.	Иванова		
Нач.отд.	Рыбкина		
Н.контр.	Лапкин		
Гл.конст.	Лапкин		
Рук.гр.	Кренева		
Ст.инж.	Хитрова		
Инжен.	Кладькова		
Провер.	Кренева		

ТП-409-11-9.87 КЖ

Цех по изготовлению строительной оснастки и инвентаря. мощностью 6.0 тыс. тонн изделий в год

Стадия	Лист	Листов
Р	6	

Производственный корпус
Узлы 1÷4

ПРОЕКТНЫЙ ИНСТИТУТ №2

Привязан

22141-03 В Инв.№

Копировал: Формат А3

Альбом III

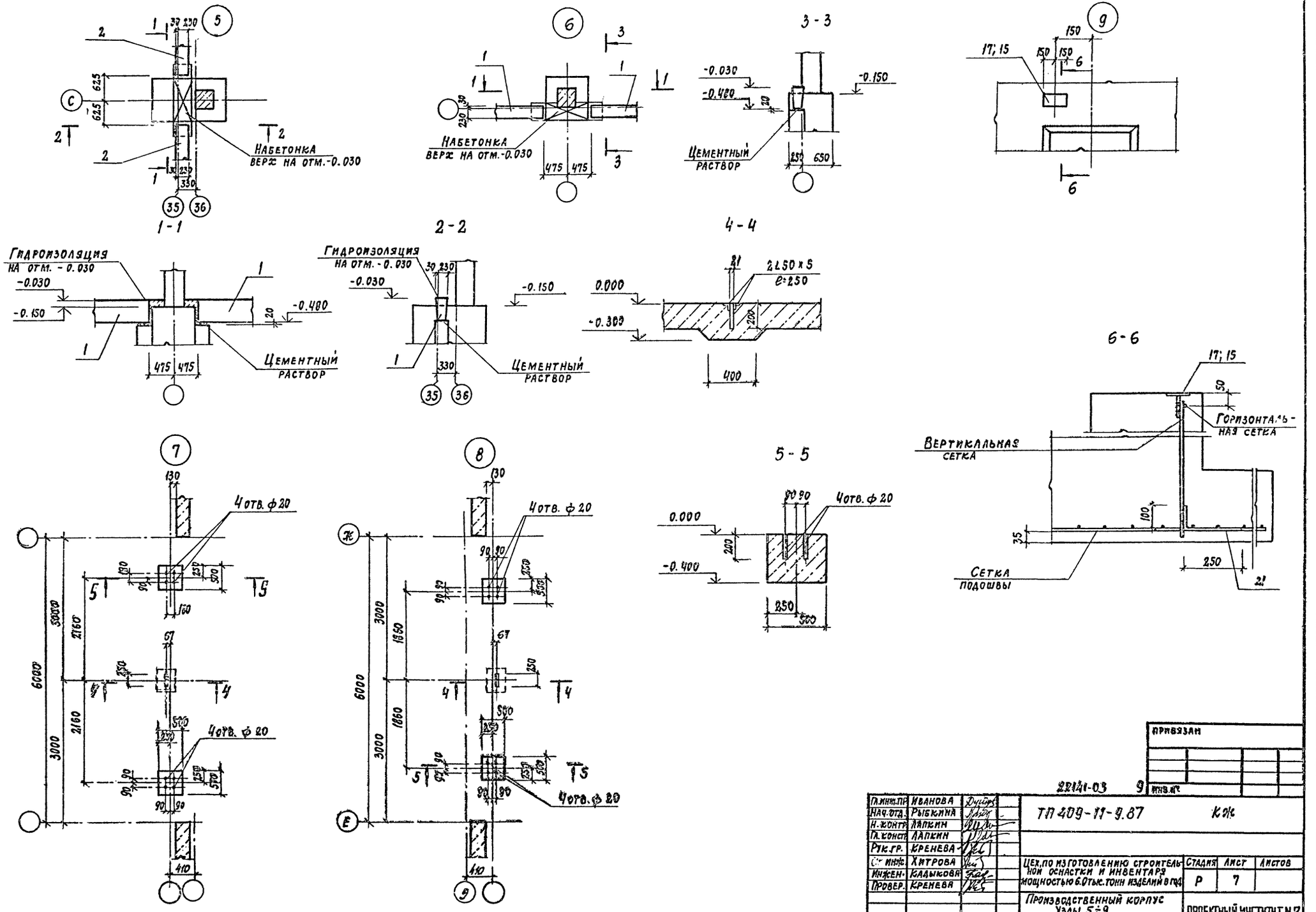

Гл.инж.пр.	Иванова		
Нач.отд.	Рыбкина		
Н.контр.	Лапкин		
Гл.констр.	Лапкин		
Рук.гр.	Кренева		
Ст.инж.	Хитрова		
Инжен.	Кадыкова		
Провер.	Кренева		

22141-03 9

ТП 409-11-9.87 КЖ

Цех, по изготовлению строительной оснастки и инвентаря мощностью 6.0 тыс. тонн изделий в год

Стадия	Лист	Листов
Р	7	

Производственный корпус
Узлы 5÷9

ПРОЕКТНЫЙ ИНСТИТУТ № 2

Копировал: Коз.

Формат

Инв. № подл. | Подпись и дата | Взам. инв. №

Привязан

Инв. №

Альбом III

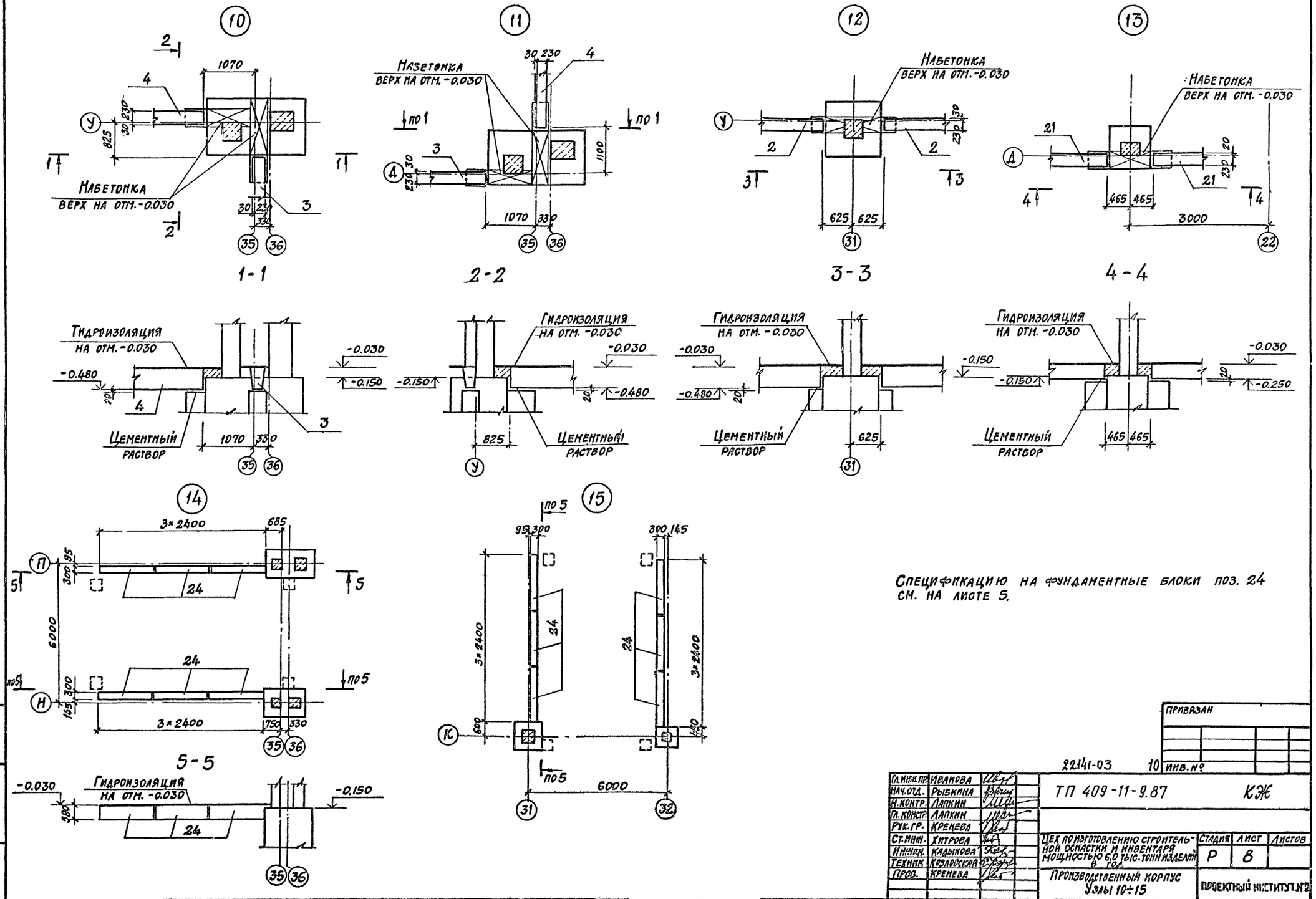

Спецификацию на фундаментные блоки поз. 24 см. на листе 5.

Гл. инж. пр.	Иванова		
Нач. отд.	Рыбкина		
Н. контр.	Лапкин		
Гл. констр.	Лапкин		
Рук. гр.	Кренева		
Ст. инж.	Хитрова		
Инжен.	Кадыкова		
Техник	Козловская		
Пров.	Кренева		

ТП 409-11-9.87 КЖ

Цех по изготовлению строительной оснастки и инвентаря мощностью 6,0 тыс. тонн изделий в год

Стадия	Лист	Листов
Р	8	

Производственный корпус
Узлы 10÷15

Проектный институт №2

Привязан

22141-03 10 Инв. №

Копировал

Формат

Инв. № подл. | Подпись и дата | Взамен инв. №

Альбом III

фм 1; фм 1а

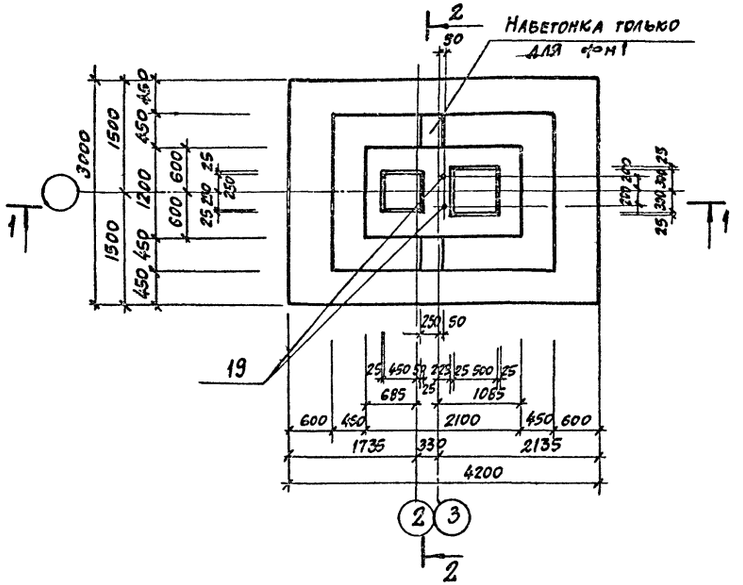

фм 2

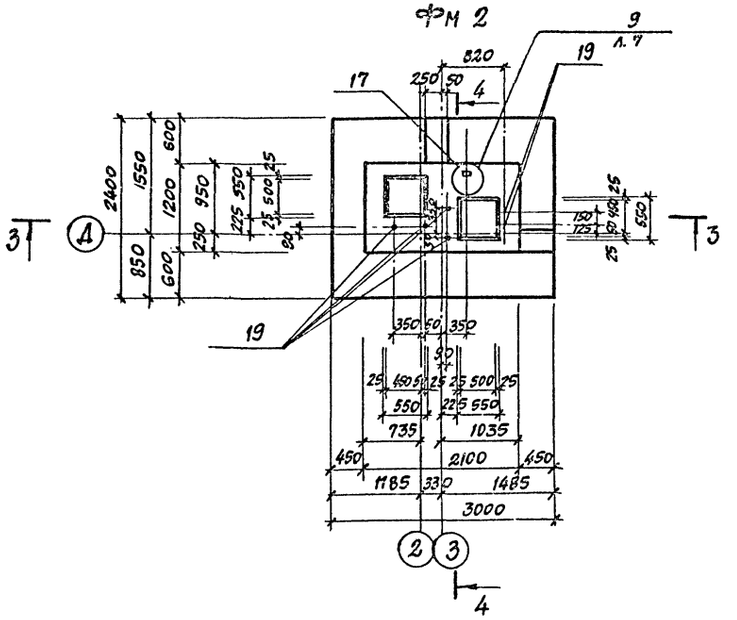

4 - 4

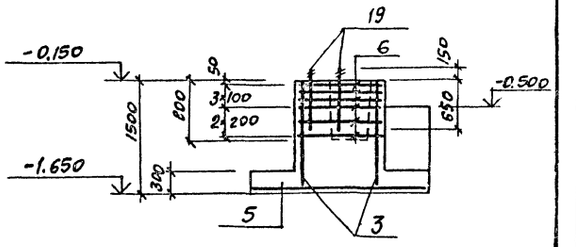

Расчетная схема фм 2

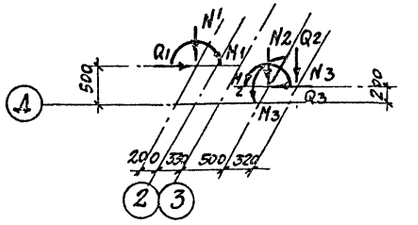

1 - 1

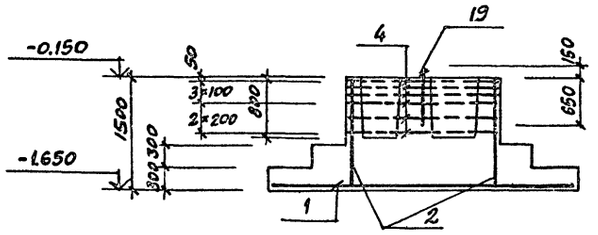

3 - 3

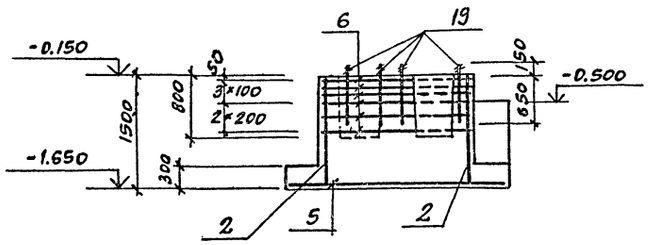

Таблица нагрузок фм2

Наимен. усилия	Усилия	
	n=1	n>1
N1 кн	417	495
Q1 кн	5,5	6,5
M1·кнм	89	98
N2 кн	284	312
Q2 кн	7	8
M2 кнм	88	93
M3 кнм	74	81
N3 кн	10	12
Q3 кн	4	4

Спецификацию и ведомость расхода стали см. на листе КЖ-13.

2 - 2

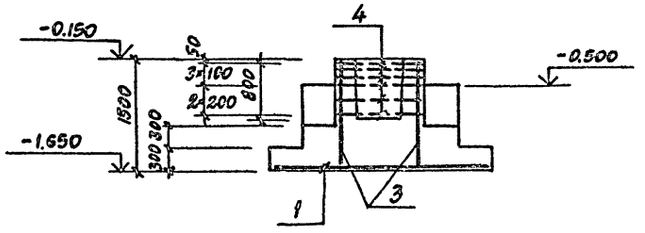

Расчетная схема фм1; фм1а

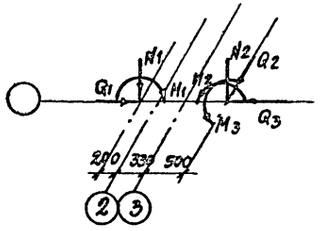

Таблица нагрузок фм1; фм1а

Наимен. усилия	Усилия	
	n=1	n>1
N1 кн	678	746
M1 кнм	142	156
Q1 кн	11	13
N2 кн	1264	1390
Q2 кн	6	7
M2 кнм	261	322
M3 кнм	57	63
Q3 кн	12	12

Инв.№ подл. | Подпись и дата | Взам.инв.№

Гл.инж.пр.	Иванова		
Нач.отд.	Рыбкина		
Н.контр.	Лапкин		
Гл.конст.	Лапкин		
Рук.гр.	Кренева		
Ст.инж.	Хитрова		
Инженер.	Кадыкова		
Провер.	Кренева		

ТП 409-11-9.87 КЖ

Цех по изготовлению строительной оснастки и инвентаря, мощностью 6,0 тыс. тонн изделий в год

Стадия	Лист	Листов
Р	9	

Производственный корпус
Фундаменты фм1÷фм2

Проектный институт №2

Привязан

22141-03 11 Инв.№

Копировал

Формат А3

Альбом III

ФМ 3

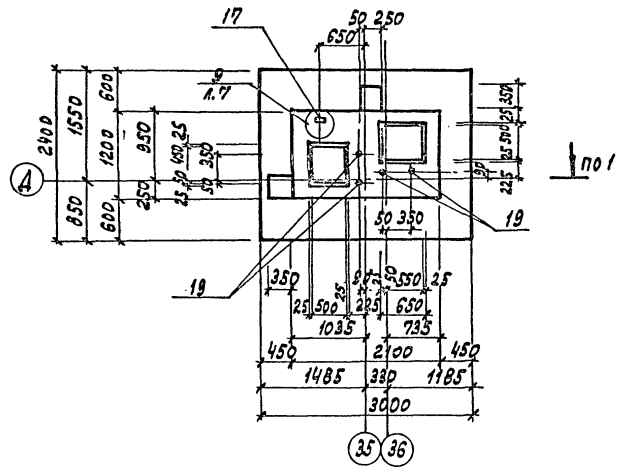

1-1

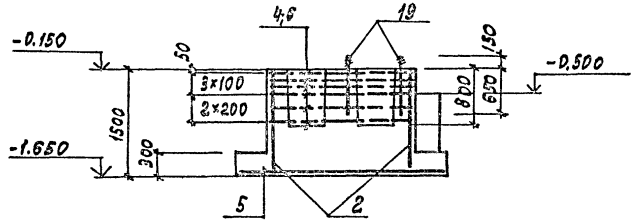

2-2

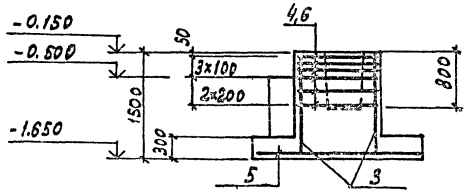

Расчетная схема ФМ4

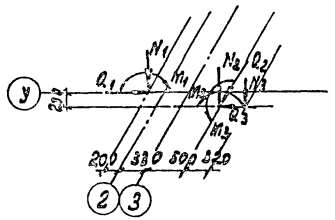

Расчетная схема ФМ5

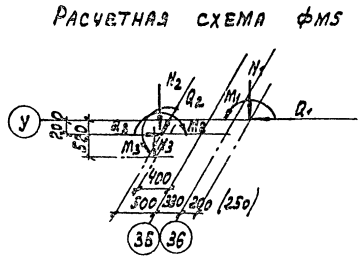

ФМ 4

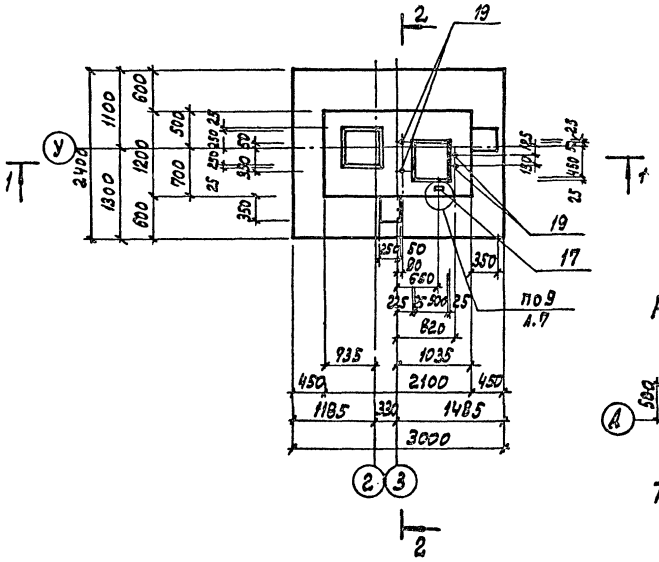

ФМ 5

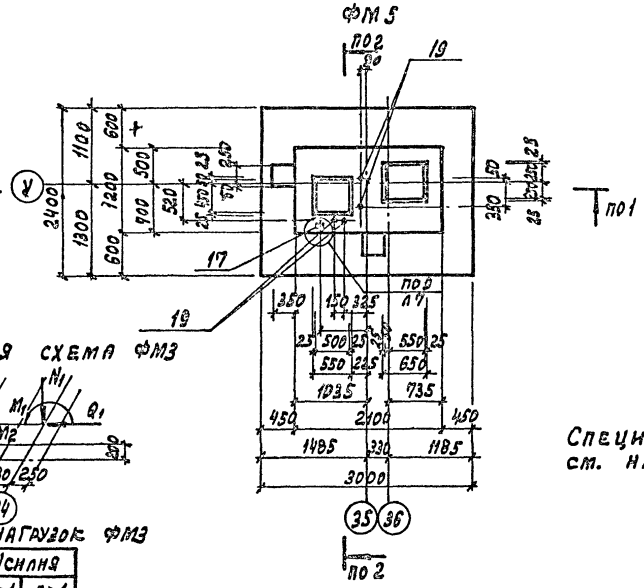

Расчетная схема ФМ3

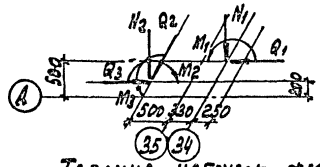

Таблица нагрузок ФМ4; ФМ5

Наименование усилия	Усилия n=1	Усилия n>1
N1 кН	678	746
Q1 кН	12	13
M1 кНм	142	156
N2 кН	284	312
N3 кН	10	12
Q2 кН	7	8
M2 кНм	83	93
M3 кНм	74	81
Q3 кН	4	4

Таблица нагрузок ФМ3

Наименование усилия	Усилия n=1	Усилия n>1
N1 кН	417	495
Q1 кН	5,5	6,5
M1 кНм	8,9	9,8
N2 кН	284	312
Q2 кН	7	8
M2 кНм	88	93
M3 кНм	99	81
Q3 кН	4	4

Спецификацию и ведомость расхода стали см. на листе 13

Инв. № подл. | Подпись и дата | Взам. инв. №

Привязан

Инв. №

22141-03 12

Гл. инж. пр.	Иванова	
Нач. отд.	Рыбкина	
Н. контр.	Лапынин	
Гл. конс.	Лапынин	
Рук. гр.	Еременева	
Ст. инж.	Хитрова	
Инженер	Калыкова	
Провер.	Еременева	

ТП 409-11-9.87 КЖС

Цех по изготовлению строительной оснастки и инвентаря тощностью 6отыс. тонн изделий в год

Производственный корпус. Фундаменты ФМ3 ÷ ФМ5

Стадия	Лист	Листов
Р	10	

Проектный институт №2

Копировал: Графская Формат А3

Альбом III

ФМ6; ФМ6а; ФМ6б

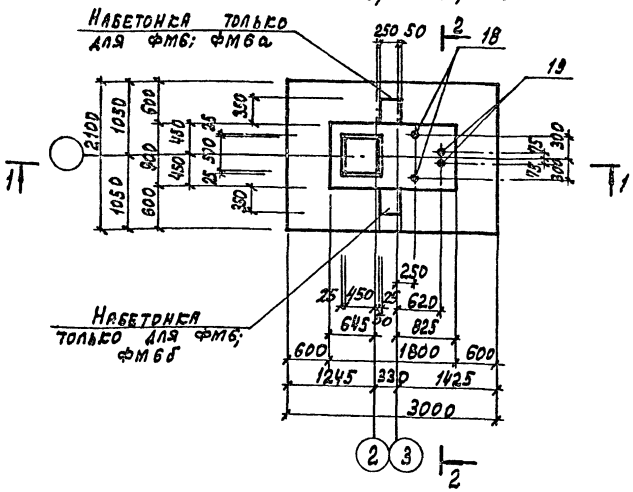

ФМ7, ФМ7а

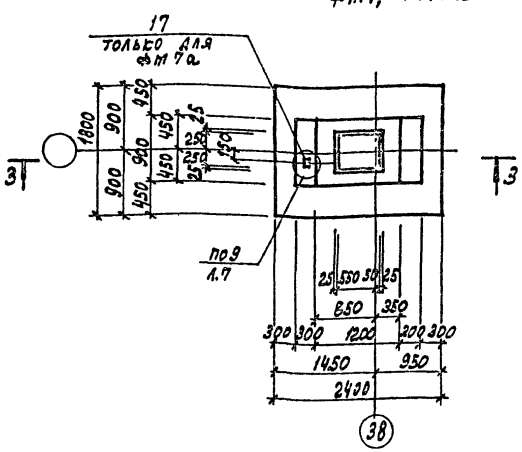

ФМ 8

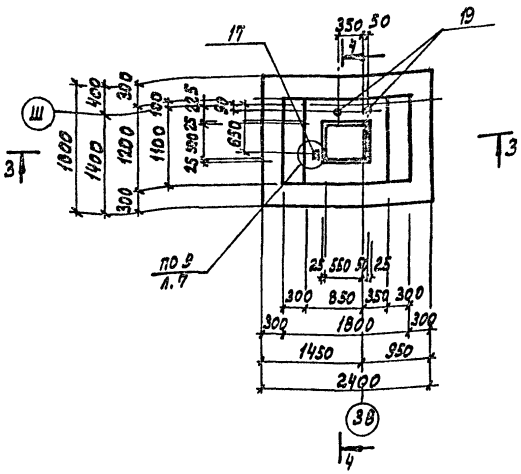

1-1

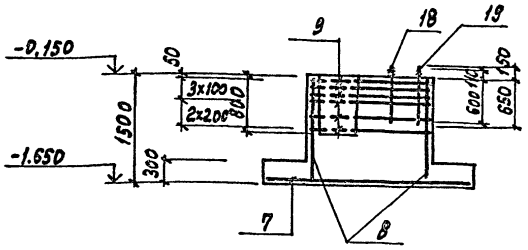

3-3

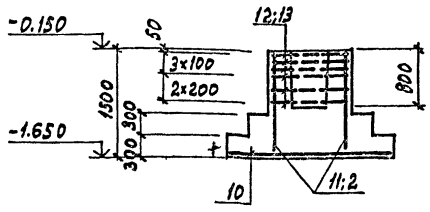

4-4

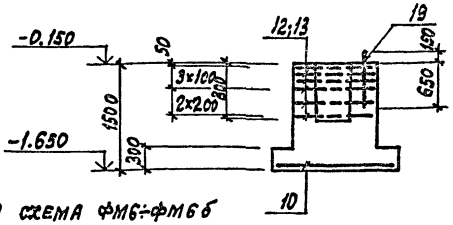

2-2

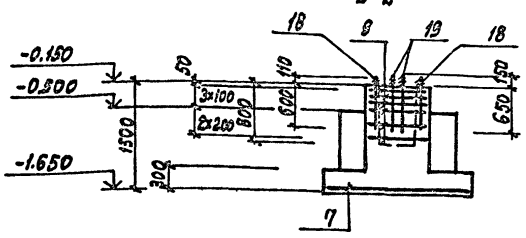

ФМ 8а

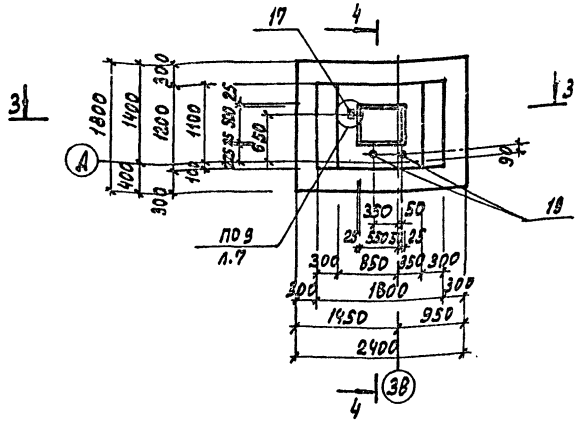

Расчетная схема ФМ6÷ФМ6б

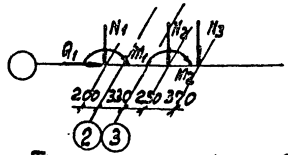

Таблица нагрузок ФМ6÷ФМ6б

Наимен. усилия	Усилия	
	n=1	n>1
N_1 кн	678	746
Q_1 кн	11	13
M_1 кнм	142	156
N_2 кн	284	312
M_2 кнм	145	159,5
N_3 кн	200	230

Расчетная схема ФМ7÷ФМ8а

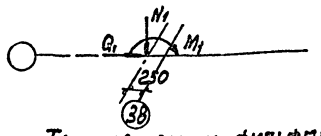

Таблица нагрузок ФМ7÷ФМ8а

Наимен. усилия	Усилия	
	n=1	n>1
N_1 кн	678	746
Q_1 кн	11	13
M_1 кнм	142	156

Спецификацию и ведомость расхода стали см. на листе 13

Привязан

Инв. № подл. | Подпись и дата | Взам. инв. №

22141-03 13 Инв. №

Гл.инж.пр.	Иванова	
Нач.отд.	Рыбкина	
Н.контр.	Лапенин	
Гл.конс.	Лапенин	
Рук.гр.	Кренева	
Ст.инж.	Хитрова	
Инженер.	Кадыкова	
Провер.	Кренева	

ТП 409-11-9.87 КЖ

Цех по изготовлению строительной оснастки и инвентаря мощностью 8 тыс. тонн изделий в год

Производственный корпус. Фундаменты ФМ6÷ФМ8а

Стадия	Лист	Листов
Р	11	

Проектный институт №2

Копировал: Графская Формат

Альбом III

ФМ9, ФМ9а

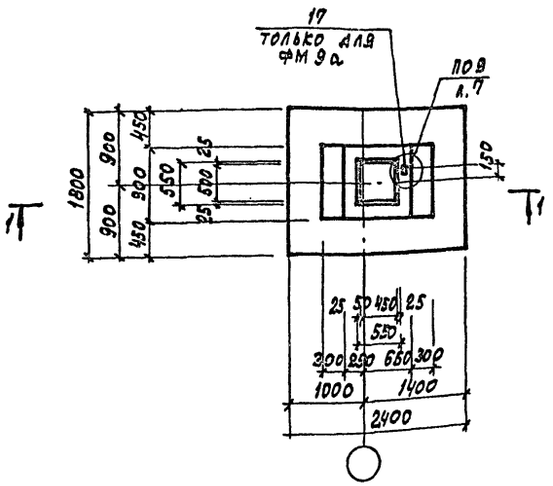

ФМ10; ФМ10а; ФМ10б

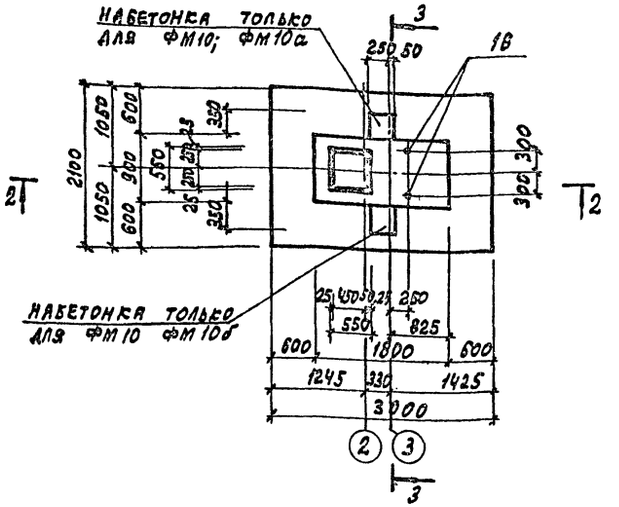

3-3

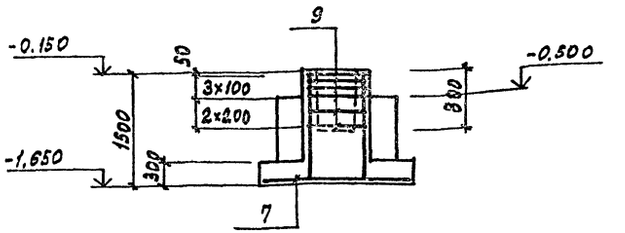

1-1

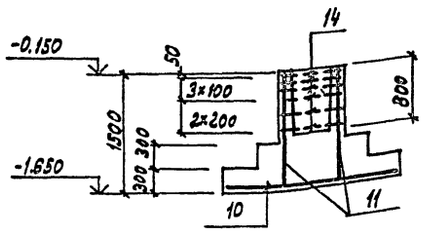

2-2

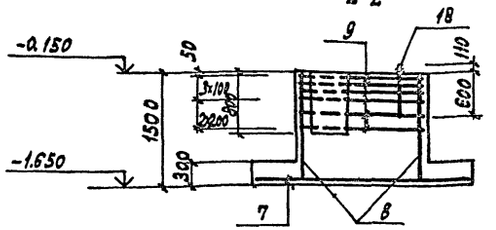

ФМ12

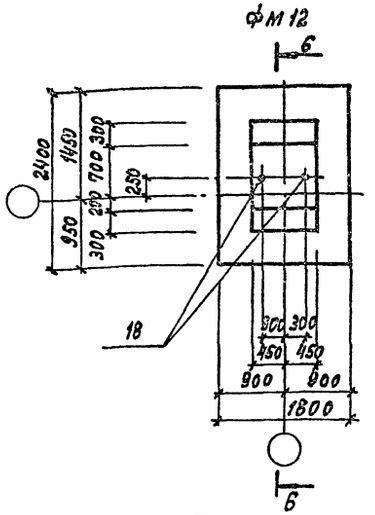

6-6

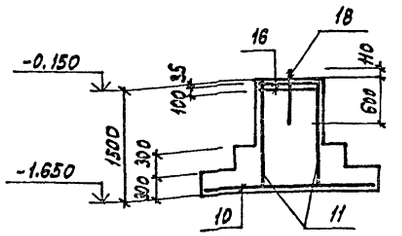

Расчетная схема ФМ12

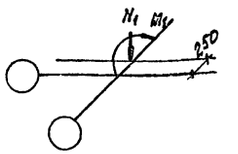

Таблица нагрузок ФМ12

Наим. усил.	Усилия n=1	Усилия n>1
N_1, кн	213	234
M_1, кнм	120	132

ФМ11; ФМ11а

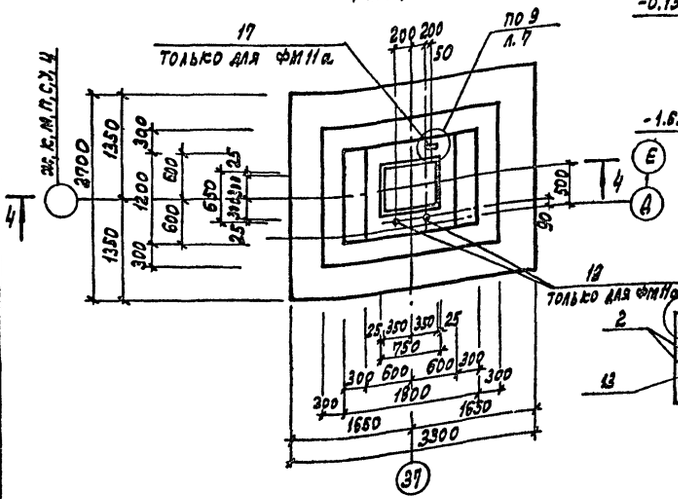

4-4

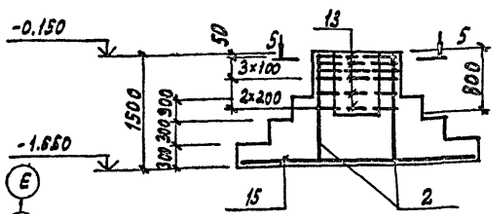

5-5

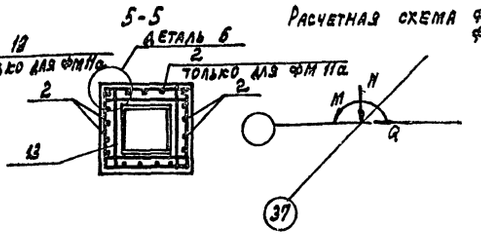

Расчетная схема ФМ11 ФМ11а

Таблица нагрузок ФМ11; ФМ11а.

Наим. усил.	Усилия n=1	Усилия n>1
N_1 кн	102,5	112,8
M_1 кнм	21,2	23,3
Q_1 кн	24,8	27,3

Расчетная схема ФМ9

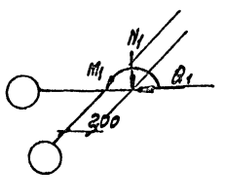

Таблица нагрузок ФМ9

Наим. усил.	Усилия n=1	Усилия n>1
N_1 кн	678	746
M_1 кнм	142	156
Q_1 кн	11	13

Расчетная схема ФМ10÷ ФМ10б

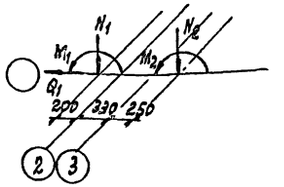

Таблица нагрузок ФМ10÷ ФМ10б

Наим. усил.	Усилия n=1	Усилия n>1
N_1, кн	678	746
M_1, кнм	142	156
Q_1, кн	11	13
N_2, кн	284	312
M_2, кнм	145	159,5

Спецификацию и ведомость расхода стали см. на листе 13
Деталь 6 см. на листе 17

22141-03 14

Гл. инж. пр.	Иванова		
Нач. отд.	Рыбенна		
Н. конт.	Лапкин		
Гл. конс.	Лапкин		
Рук. гр.	Кренева		
Ст. инж.	Хитрова		
Инженер	Кадыкова		
Провер.	Хитрова		

ТП 409-11-9.87 КЖ

Цех по изготовлению строительной оснастки и инвентаря мощностью 6,0 тыс. тонн изделий в год

Стадия	Лист	Листов
Р	12	

Производственный корпус. Фундаменты ФМ9÷ФМ12

Проектный институт №2

Привязан

Инв. №

Копировал: Графская Формат

Альбом III

Спецификация к фундаментам ФМ1÷ФМ12

Формат	Зона	Поз.	Обозначение	Наименование	Количество на исполнение ФМ1	ФМ1а	ФМ2	ФМ3	ФМ4 ФМ5	ФМ6	ФМ6б	ФМ7	ФМ7а	ФМ8	ФМ9	ФМ8а	ФМ10 ФМ10б	ФМ11	ФМ11а	ФМ12	Примечан.
				Сборочные единицы																	
				Сетки арматурные																	
		1	ГОСТ 23279-85	2с 14АIII/14АII 295×415	1	1															
		2	1.412-1/77 в.3-110	СН 12АII-10×15	2	2	2	2	2					2				2	3		
		3	1.412-1/77 в.3-120	СН 12АII-18×15	2	2	2	2	2												
		4	1.412-1/77 в.3-080-02	СБТ- 12АII	6	6			6												
		5	ГОСТ 23279-85	2С 14АIII/14АIII 235×295			1	1	1												
		6	К.ЭС.И-16.0	С1			6	6													
		7	ГОСТ 23279-85	1С 12АII/10АII 205×295						1	1						1	1			
		8	1.412-1/77 в.3-100-02	СН 16АIII-6×15						2	2						2	2			
		9	К.ЭС.И-16.0	С2						6	6						6	6			
		10	ГОСТ 23279-85	2С 10АIII/10АII 175×235								1	1	1	1	1					
		11	1.412-1/77 в.3-100	СН 12АII-6×15								2	2		2	2					
		12	К.ЭС.И-16.0	С3								6	6								
		13	1.412-1/77 в.3-040	СБ-8АI										6				6	6		
		14	1.412-1/77 в.3-020	СА-8АI											6	6					
		15	ГОСТ 23279-85	1С 12АIII/10АII 265×325														1	1		
		16	1.412-1/77 в.3-010	СА1- 6АI																2	
				Изделия закладные																	
		17	К.ЭС.И-61.0	МН16			1	1	1				1	1		1			1		
		18	ГОСТ 24379.1-80	Болт 5м24х710 Вст3кп2						2	2						2	2		2	
		19	ГОСТ 24379.1-80	Болт 1.1м24х800 Вст3кп2	2	2	6	4	4	2	2			2		2			2		
		20	К.ЭС.7	фм2АI ГОСТ 5781-82 ℓ=350			1	1	1				1	1		1			1		
				Материалы																	
				Бетон класса В 125	7.61	7.53	4.97	4.95	4.93	3.93	3.78	2.45	2.45	2.94	2.19	2.13	3.93	3.78	5.09	5.09	2.16

Ведомость расхода стали на элемент, кг

Марка элемента	Арматурные изделия: Арматура класса AI ГОСТ 5781-82 6	8	10	Итого	AII ГОСТ 5781-82 12	Итого	AIII ГОСТ 5781-82 10	12	14	16	Итого	Всего	Изделия закладные: Арматура класса AI ГОСТ 5781-82 6	12	Итого	Прокат марки Вст3кп2 ГОСТ 19903-74 δ=6	Итого	ГОСТ 24379.1-80 Бм24	Бм24	Итого	Всего	Общий расход
ФМ1; ФМ1а		6.2		6.8	121.6	121.6			159.0		159.0	287.4							6.8	6.8	6.8	294.2
ФМ2		6.8		6.8	121.6	121.6			90.4		90.4	218.8	0.02	0.6	0.62	0.24	0.24		20.5	20.5	21.36	240.16
ФМ3		6.8		6.8	121.6	121.6			90.4		90.4	218.8	0.02	0.6	0.62	0.24	0.24		13.7	13.7	14.56	233.36
ФМ4; ФМ5		6.8		6.8	121.6	121.6			90.4		90.4	218.8	0.02	0.6	0.62	0.24	0.24		13.7	13.7	14.56	233.36
ФМ6÷ФМ6б			2.4	2.4	85.8	85.8	20.2	29.5		18.4	68.1	156.3						6.2	6.8	13.0	13.0	169.3
ФМ7		1.6		1.6	53.6	53.6	26.1				26.1	81.3										81.3
ФМ7а		1.6		1.6	53.6	53.6	26.1				26.1	81.3	0.02	0.6	0.62	0.24	0.24			0.86		82.12
ФМ8; ФМ8а		26.4		26.4	30.8	30.8	26.1				26.1	83.3	0.02	0.6	0.62	0.24	0.24		6.8	6.8	7.66	90.96
ФМ9		17.8		17.8	10.4	10.4	26.1				26.1	54.3										54.3
ФМ9а		17.8		17.8	10.4	10.4	26.1				26.1	54.3	0.02	0.6	0.62	0.24	0.24				0.86	55.16
ФМ10÷ФМ10б			2.4	2.4	85.8	85.8	20.2	29.5		18.4	68.1	156.3						6.2		6.2	6.2	162.5
ФМ11		26.4		26.4	30.8	30.8	28.2	40.5			68.7	125.5										125.9
ФМ11а		26.4		26.4	45.2	45.2	28.2	40.5			68.7	141.3	0.02	0.6	0.62	0.24	0.24		6.8	6.8	7.66	148.96
ФМ12	6.8	1.6		8.4	10.4	10.4	26.1				26.1	49.9						6.2		6.2	6.2	51.1

Инв. № подл. | Подпись и дата | Взам. инв. №

Привязан

22141-03 15 Инв. №

Гл. инж. пр.	Иванова		ТП 409-11-9.87 КЖ
Нач. отд.	Рыбкина		
Н. контр.	Лапкин		
Гл. констр.	Лапкин		
Рук. гр.	Кренева		
Ст. инж.	Хитрова		Цех по изготовлению строительной оснастки и инвентаря мощностью 6 Отыс. тонн изделий в год. Стадия Р; Лист 13; Листов
Инжен.	Кадыкова		
Пробер.	Кренева		Производственный корпус. Спецификация к фундаментам ФМ1÷ФМ12

Копировал: Формат А3

Альбом III

Фм 13

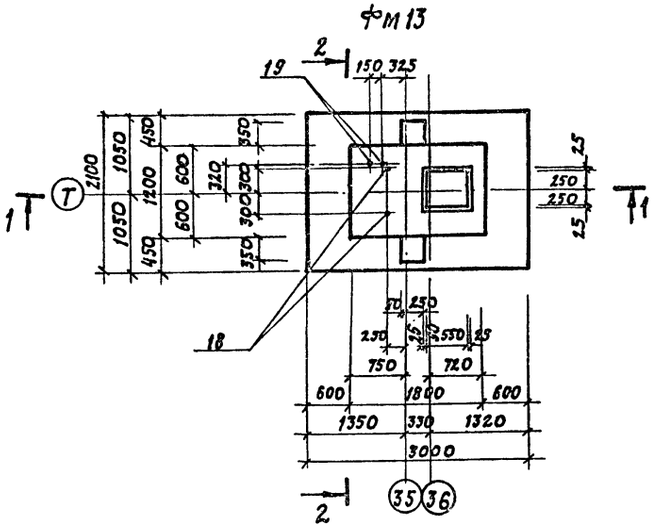

Фм14; Фм14а; Фм14б

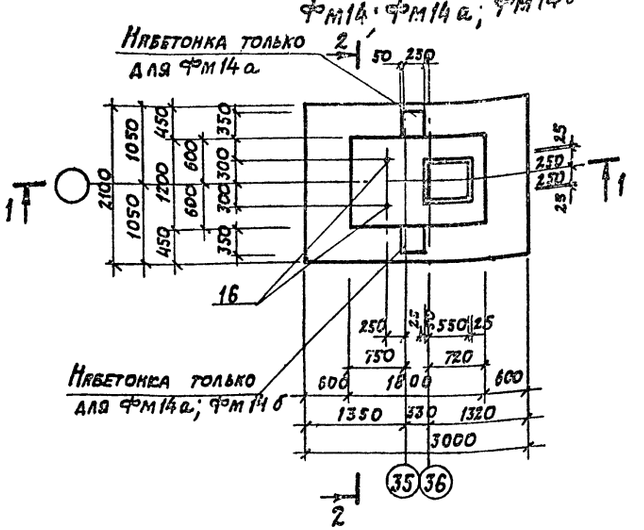

Фм 15а

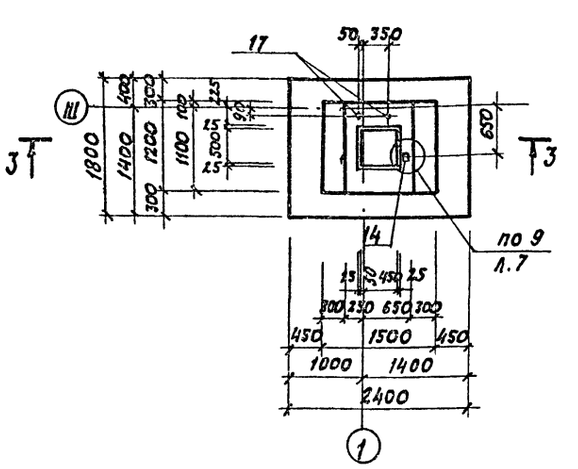

1-1

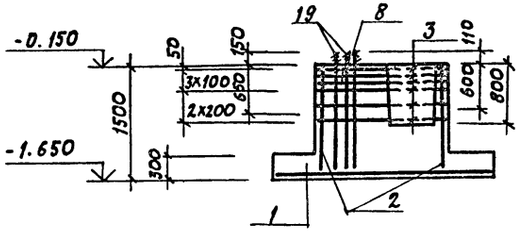

Фм15

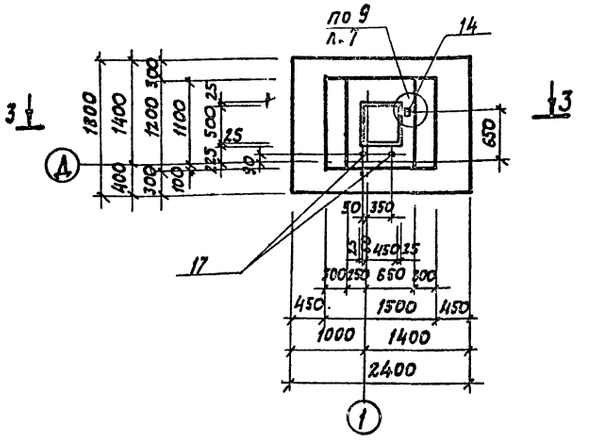

3-3

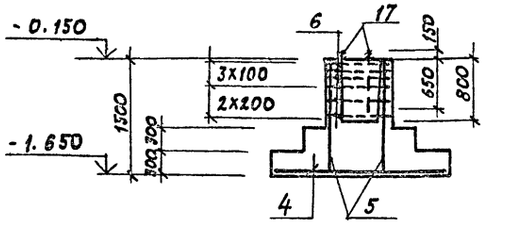

2-2

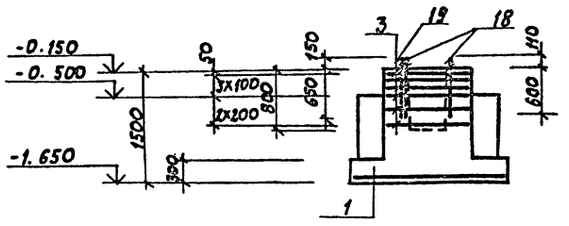

Расчетная схема Фм15; Фм15а

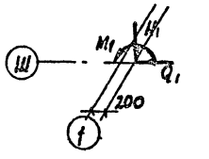

Таблица нагрузок Фм15; Фм15а

Наимен. усилия	Усилия	
	n=1	n>1
N1 кН	678	746
Q1 кН	11	13
M1 кНм	142	156

Спецификацию и ведомость расхода стали см. на листе 18.

Таблица нагрузок Фм13; Фм14; Фм14а; Фм14б

Наимен. усилия	Усилия	
	n=1	n>1
N1 кН	678	746
Q1 кН	11	13
M1 кНм	142	156
N2 кН	284	312
M2 кНм	145	159,5
N3 кН	200	230

Расчетная схема Фм13

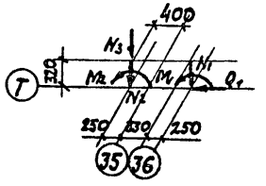

Расчетная схема Фм14; Фм14а; Фм14б

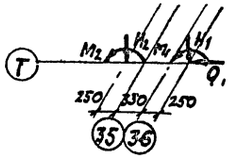

Инв. № подл. | Подпись и дата | Взам. инв. №

Гл. инж. пр.	Иванова		ТП 409-11-9.87 КЖ		
Нач. отд.	Рыбкина				
Н. контр.	Лапкин				
Гл. констр.	Лапкин				
Рук. гр.	Кренева				
Ст. инж.	Хитрова				
Инженер.	Кадыкова				
Провер.	Кренева				

Цех по изготовлению строительной оснастки и инвентаря мощностью 6 тыс. тонн изделий в год	стадия	лист	листов
	Р	14	
Производственный корпус Фундаменты Фм13-Фм15а	Проектный институт №2		

Привязан

22141-03 16 Инв. №

Копировал: Формат

Альбом III

Фм16; Фм16а; Фм16в; Фм16в; Фм16г.

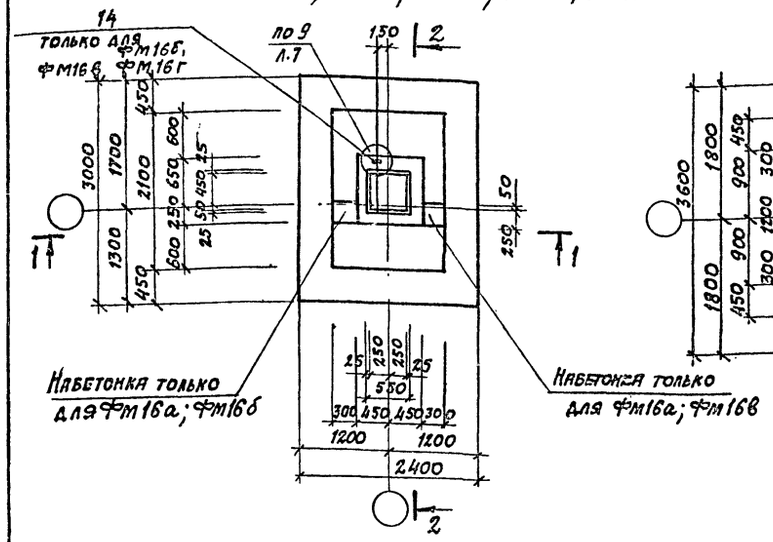

Фм17

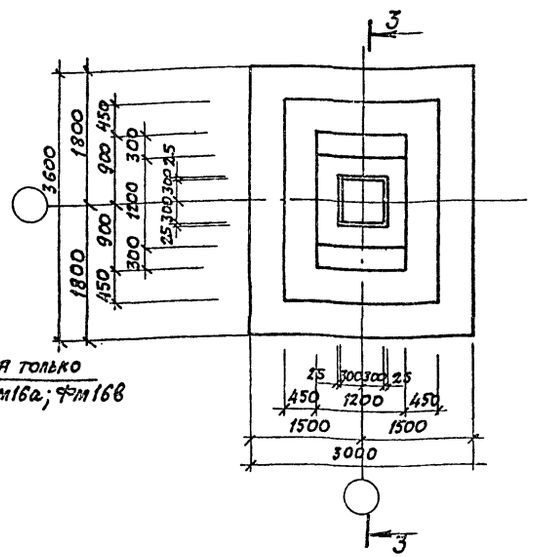

Фм 18

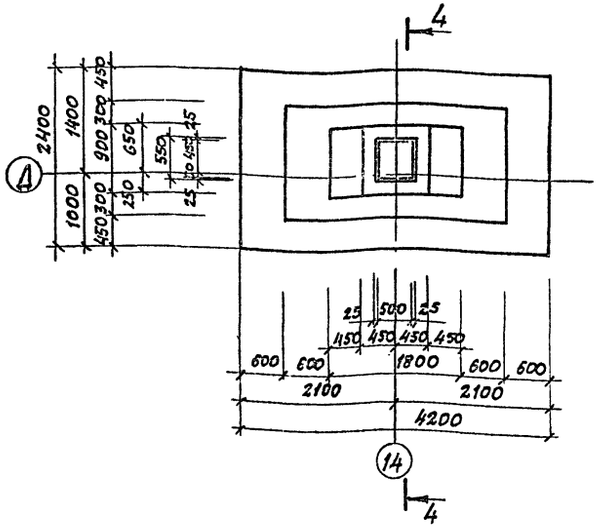

1-1

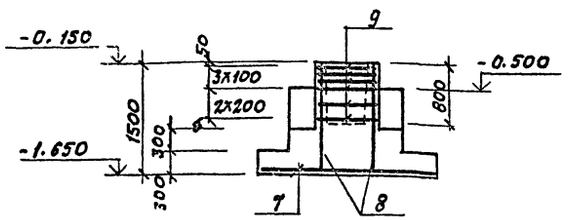

3-3

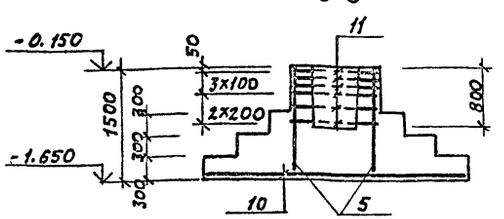

4-4

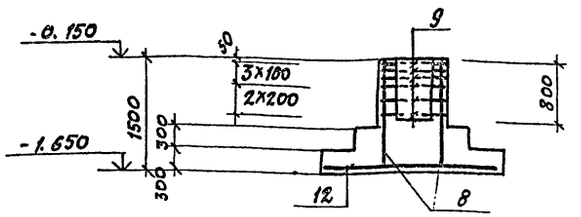

2-2

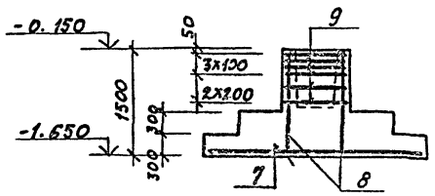

Расчетная схема Фм17

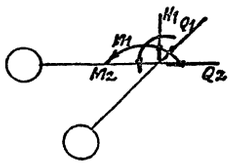

Таблица нагрузок Фм17

Наим. усил.	Усилия	
	n=1	n>1
N_1 кн	1789	1968
M_1 кнм	58	63
Q_1 кн	6,7	7,4
M_2 кнм	158	158
Q_2 кн	12	12

Спецификацию и ведомость расхода стали см. на листе 18

Расчетная схема Фм16а÷Фм16в

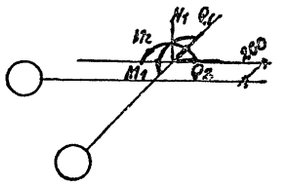

Таблица нагрузок Фм16а÷Фм16в

Наим. усил.	Усилия	
	n=1	n>1
N_1 кн	801	881
M_1 кнм	240	264
Q_1 кн	17,3	19
M_2 кнм	39	39
Q_2 кн	4	4

Расчетная схема Фм16; Фм18

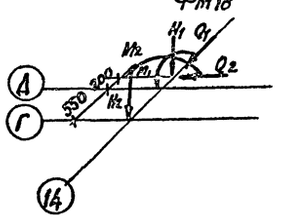

Таблица нагрузок Фм16; Фм18

Наим. усил.	Усилия	
	n=1	n>1
N_1 кн	394	433
M_1 кнм	134	147
Q_1 кн	13	14
N_2 кн	360	414
M_2 кнм	39	39
Q_2 кн	4	4

Гл. инж. пр.	Иванова		
Нач. отд.	Рыбкина		
Н. контр.	Лапкин		
Гл. конст.	Лапкин		
Рук. гр.	Кренева		
Ст. инж.	Хитрова		
Инж. вн.	Калыкова		
Провер.	Кренева		

22141-03 17

ПРИВЯЗАН

ИНВ. №

ТП 409-11-9.87 КЖ

Цех по изготовлению строительной оснастки и инвентаря мощностью 6.0 тыс. тонн изделий в год.

Производственный корпус. Фундаменты Фм16÷Фм18

Стадия	Лист	Листов
Р	15	

Проектный институт №2

Копировал: Д

Формат

Инв. № подл. | Подпись и дата | Взамен инв. №

Альбом III

Фм 19; Фм 19а

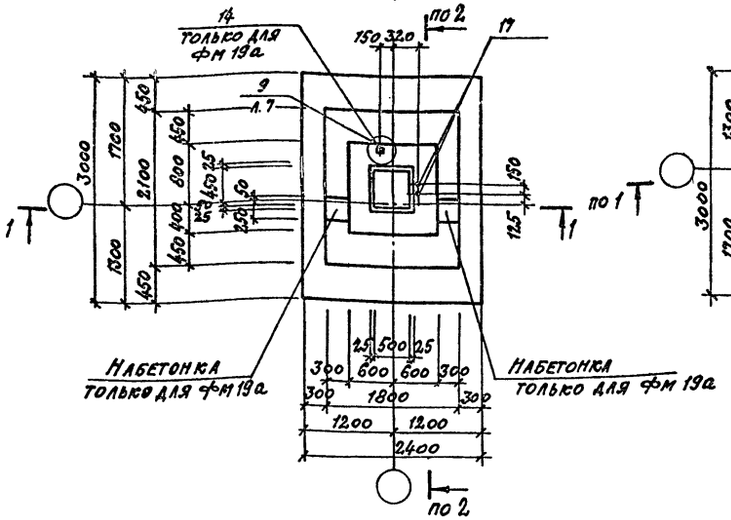

Фм 19г

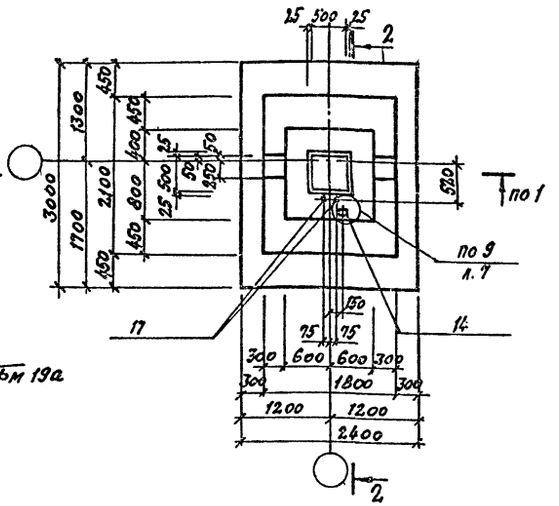

Фм 19б; Фм 19в

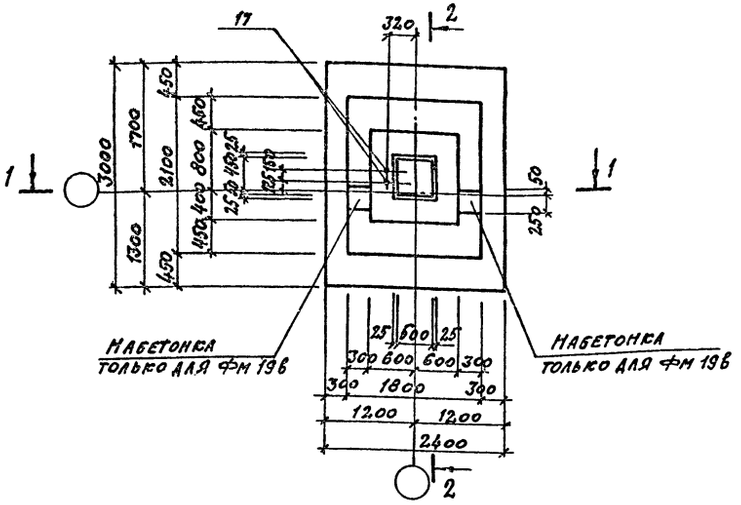

1-1

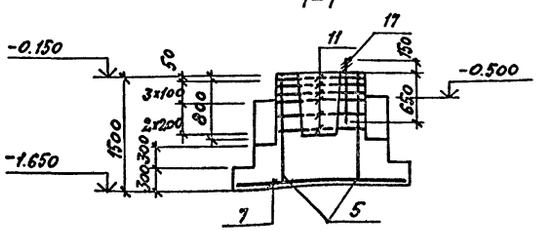

2-2

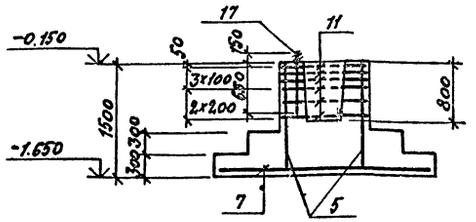

Спецификацию и ведомость расхода стали см. на листе 18

Расчетная схема фм 19, фм 19б

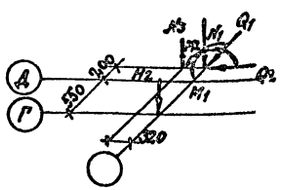

Расчетная схема фм 19а

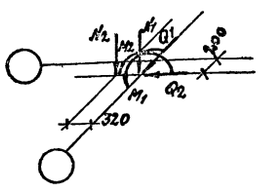

Расчетная схема фм 19в

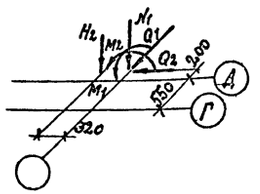

Расчетная схема фм 19г

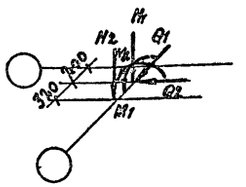

Таблица нагрузок фм 19, фм 19б

Наим. усил.	Усилия	
	n=1	n>1
H_1, кн	433	494
M_1, кнм	134	147
Q_1, кн	13	14
H_2, кн	360	414
M_2, кнм	115	132
M_3, кнм	39	39
Q_2, кн	4	4

Таблица нагрузок фм 19а, фм 19в, фм 19г

Наим. усил.	Усилия	
	n=1	n>1
H_1, кн	801	881
M_1, кнм	240	264
Q_1, кн	17.3	19
H_2, кн	115	132
M_2, кнм	39	39
Q_2, кн	4	4

Гл.инж.пр.	Иванова		
Нач.отд.	Рыбкина		
Н.контр.	Лапкин		
Гл.констр.	Лапкин		
Рук.гр.	Кренева		
Ст.инж.	Хитрова		
Инжен.	Кадыкова		
Просер.	Кренева		

22141-03 18

ТП 409-11-9.87 КЖ

Цех по изготовлению строительной оснастки и инвентаря мощностью 6 отыс. тонн изделий в год.

Производственный корпус фундаменты фм 19 + фм 19в

Стадия	Лист	Листов
Р	16	

Проектный институт №2

Копировал: Сев

Формат

Привязан

Инв. №

Инв. № подл. | Подпись и дата | Взамен инв. №

Альбом III

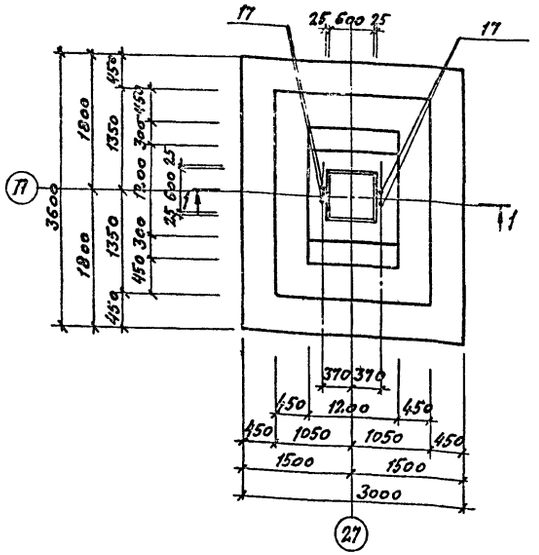

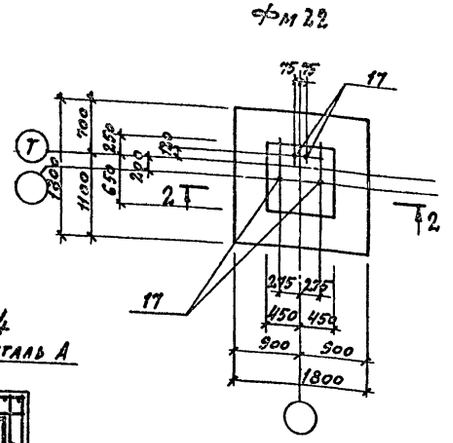

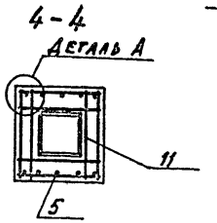

Расчетная схема Фм 20

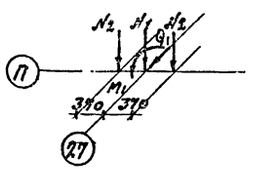

Наим. усил.	Усилия	
	n=1	n>1
N_1, кн	1789	1868
M_1, кнм	±58	±63
Q_1, кн	±6,7	±7,4
N_2 кн	200	230

Расчетная схема Фм 23

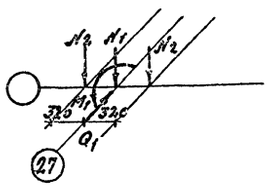

Наим. усил.	Усилия	
	n=1	n>1
N_1, кн	114	125
M_1 кнм	±16,8	±18,5
Q_1 кн	±8,2	±9,0
N_2, кн	200	230

Расчетная схема Фм 22

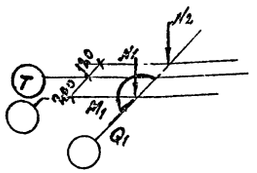

Наим. усил.	Усилия	
	n=1	n>1
N_1, кн	114	125
M_1 кнм	±16,8	±12,5
Q_1 кн	±8,2	±9,0
N_2, кн	200	230

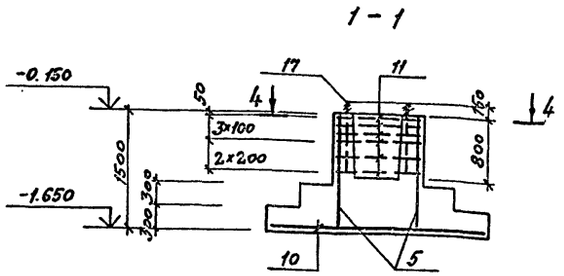

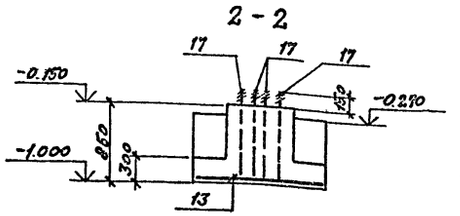

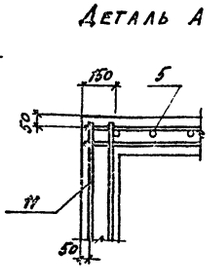

Расчетная схема Фм 24

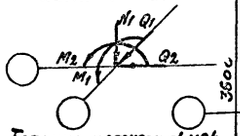

Таблица нагрузок Фм 24

Наим. усилия	Усилия	
	n=1	n>1
N_1 кн	1789	1968
Q_1 кн	58	63
Q_2 кн	6,7	7,4
M_1 кнм	158	158
M_2 кнм	12	12

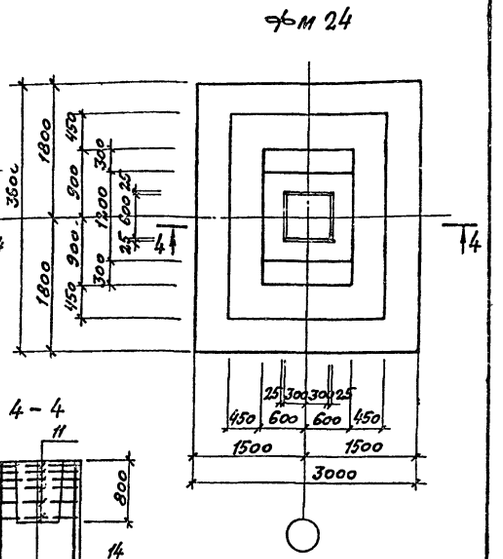

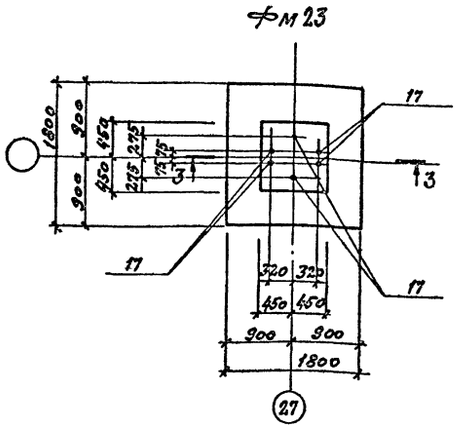

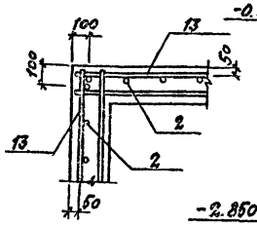

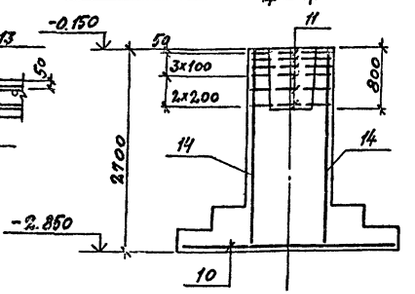

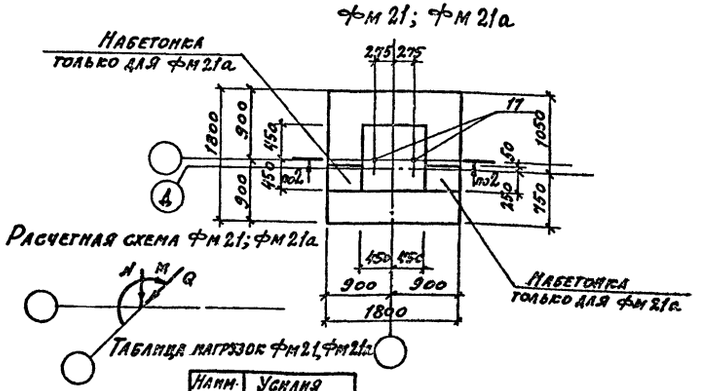

Наим. усил.	Усилия	
	n=1	n>1
N кн	114	125
M кнм	±21,8	±24
Q кн	±8,2	±9

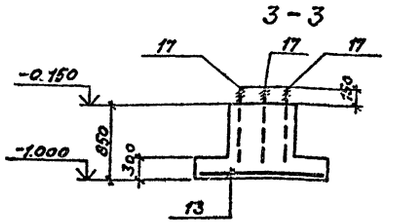

Спецификацию и ведомость расхода стали см. на листе 18

Гл. инж. пр.	Иванова		
Нач. отд.	Рыбкина		
Н. контр.	Лапкин		
Гл. конст.	Лапкин		
Рук. гр.	Кренева		
Ст. инж.	Хитрова		
Инженер.	Кадыкова		
Инженер.	Яшина		
Пров.	Кренева		

ПРИВЯЗАН

22141-03 19

Инв. №

ТП 409-11-9.87 КЖ

Цех по изготовлению строительной оснастки и инвентаря мощностью 6 Отыс. тонн изделий в год

Стадия	Лист	Листов
Р	17	

Производственный корпус фундаменты Фм20÷Фм24

ПРОЕКТНЫЙ ИНСТИТУТ №2

Инв. № подл. | Подпись и дата | Взамен инв. №

Копировал: Севин

Формат

Альбом III

Спецификация к фундаментам ФМ13 ÷ ФМ24

Формат	Зона	Поз.	Обозначение	Наименование	Фм13	Фм14	Фм14а ÷ Фм14б	Фм15 ÷ Фм15а	Фм16	Фм16а	Фм16б ÷ Фм16в	Фм16г	Фм17	Фм18	Фм19 ÷ Фм19б	Фм19а ÷ Фм19г	Фм19в	Фм20	Фм21	Фм22	Фм23	Фм24		Примеч.
				Сборочные единицы																				
				Сетки арматурные																				
		1	ГОСТ 23279-85	1С $\frac{14АIII}{10АIII}$ 205×295	1	1	1																	
		2	1.412-1/77,в.3-110-03	СН16АIII-10×15	2	2	2																	
		3	К.Ж.И-16.0	С4	6	6	6																	
		4	ГОСТ 23279-85	2С $\frac{10АIII}{10АIII}$ 175×235				1																
		5	1.412-1/77 в.3-110	СН12АII-10×15				2					4		4	4	4	4						
		6	К.Ж.И.-16.0	С3				6																
		7	ГОСТ 23279-85	1С $\frac{14АIII}{10АIII}$ 235×295					1	1	1	1			1	1	1							
		8	1.412-1/77 в.3-100	СН12АII-6×15					4	4	4	4		4										
		9	1.412-1/77 в.3-020	СА-8АI					6	6	6	6		6										
		10	ГОСТ 23279-85	1С $\frac{14АIII}{12АIII}$ 295×355									1					1				1		
		11	1.412-1/77 в.3-0,40	СБ-8АI									6		6	6	6	6				6		
		12	ГОСТ 23279-85	2С $\frac{12АIII}{12АIII}$ 235×415										1										
		13	ГОСТ 23279-85	2С $\frac{10АIII}{10АIII}$ 175×175															1	1	1			
		14	К.Ж.И.62.0	С14																		4		
				Изделия закладные																				
		15	К.Ж.И.-61.0	МН16				1		1	1	1						1						
		16	ГОСТ 24379.1-80	Болт 5М24×710 Вст3кп2		2	2																	
		17	ГОСТ 24379.1-80	Болт 1,1М24×800 Вст3кп2											2	2	2	4	2		6			
		18	ГОСТ 24379.1-80	Болт 5М24×1500 Вст3кп2	2																			
		19	ГОСТ 24379.1-80	Болт 1,1М24×1500 Вст3кп2	2																			
		20	ГОСТ 24379.1-80	Болт 1,1М24×900 Вст.3кп2																4				
		21	К.Ж.7	Ф12АI ГОСТ 5781-82 ℓ=350				1		1	1	1				1								
				Материалы																				
				Бетон класса В 12.5	4,42	4,2	4,31	2,57	3,45	3,69	3,57	3,45	6,11	5,11	4,35	4,45	4,45	6,11	1,42	1,42	1,42	8,2		

Марка элемента	Арматурные изделия: Арматура класса АI, ГОСТ 5781-82*					Арматура класса АII, ГОСТ 5781-82*				Арматура класса АIII, ГОСТ 5781-82*						Всего	Изделия закладные: Арматура класса АI, ГОСТ 5781-82*			Прокат марки Вст. 3 кп2, ГОСТ 19903-74*			Прокат марки Вст. 3 кп2, ГОСТ 24379.1-80				Всего	Общий расход
	8	10			Итого	12			Итого	10	12	14	16	18	Итого		6	12	Итого	δ=6		Итого	5М24	1М24		Итого		
ФМ13		3,8			3,8	109,8			109,8	20,1	29,5		27,4		77,0	190,6							11,8	11,8		23,6	23,6	214,2
ФМ14÷ФМ14б		3,8			3,8	109,8			109,8	20,1	29,5		27,4		77,0	190,6							6,2			6,2	6,2	196,8
ФМ15,ФМ15а	2,4				2,4	58,6			58,6	27,2					27,2	88,2	0,02		0,02	0,24		0,24		6,8		6,8	7,06	95,26
ФМ16	17,8				17,8	20,8			20,8	21,9		45,1			67,0	105,6												105,6
ФМ16а÷ФМ16г	17,8				17,8	20,8			20,8	21,9		45,1			67,0	105,6	0,02	0,6	0,02	0,24		0,24					0,86	106,46
ФМ17	24,0				24,0	30,8			30,8		48,0	68,0			116,0	170,8												170,8
ФМ18	17,8				17,8	20,8			20,8		89,2				89,2	127,8												127,8
ФМ19; ФМ19б ФМ19в	24,0				24,0	30,8			30,8	21,9		45,1			67,0	121,8								6,8		6,8	6,8	128,6
ФМ19а, ФМ19г	24,0				24,0	30,8			30,8	21,9		45,1			67,0	121,8	0,02	0,6	0,02	0,24		0,24		6,8		6,8	7,66	129,46
ФМ20	24,0				24,0	30,8			30,8		48,0	68,0			116,0	170,8								13,6		13,6	13,6	184,4
ФМ21										21,7					21,7	21,7												
ФМ22										21,7					21,7	21,7												
ФМ23										21,7					21,7	21,7								20,4		20,4	20,4	42,1
ФМ24	24,0	18,0			42,0						48,0	68,0		127,2	243,2	285,2												285,2

Инв.№ подл. | Подпись и дата | Взамен инв.№

Привязан:

Инв. №

22141-03 20

Гл.инж.п.	Иванова	
Нач.отд.	Рыбкина	
Н.контр.	Лапкин	
Гл.конс.	Лапкин	
Рук.гр.	Кренева	
Ст.инж.	Хитрова	
Инж.	Кадыкова	
Провер.	Кренева	

ТП 409-11-9.87 КЖ

Цех по изготовлению строительной оснастки и инвентаря мощностью 6,0 тыс. тонн изделий в год.

Производственный корпус. Спецификация к фундаментам ФМ13÷ФМ24.

Стадия	Лист	Листов
Р	18	

Проектный институт ГПИ

Копировал:

Формат

Альбом III

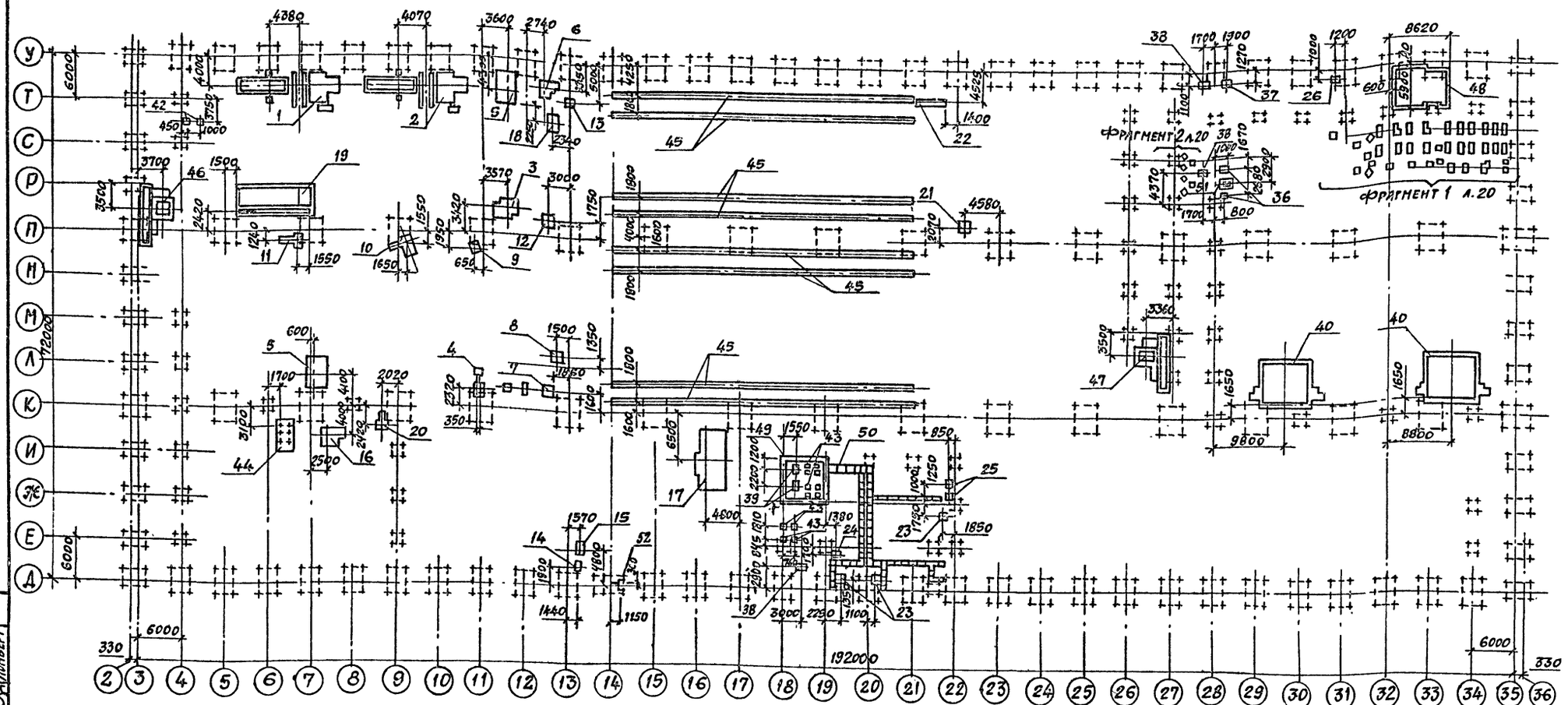

1. Под монолитными железобетонными фундаментами, приямками и каналами предусмотреть подготовку из бетона класса 3,5 толщиной 100мм.

2. Под монолитными бетонными фундаментами выполнить песчаную подготовку толщиной 100мм.

3. Разбивку колодцев под фундаментные болты уточнить после получения оборудования.

4. Спецификацию к схеме расположения фундаментов под оборудование см. на листе 20.

Гл.инж.пр.	Иванова		
Нач.отд.	Рыбкина		
Н.контр.	Лапкин		
Гл.конст.	Лапкин		
Рук.гр.	Рашевский		
Ст.инж.	Колядина		
Инжен.	Айзенштат		
Провер.	Колядина		

ТП 409-11-9.87 КЖ

Цех по изготовлению строительной оснастки и инвентаря, мощностью 6,0 тыс. тонн изделий в год

Производственный корпус. План подземного хозяйства в осях 2-36; Д-У

Стадия	Лист	Листов
Р	19	

Проектный институт №2

Копировал

Формат

Согласовано: Хвкп, Ловкипи ТПЭП, Цнипск, Фомина, Долинина, Ломберт

Инв. № подл. | Подпись и дата | Взамен инв. №

Привязан

22141-03 21 Инв. №

Альбом III

Фрагмент 1. (фундаменты под линию окраски и сушки)

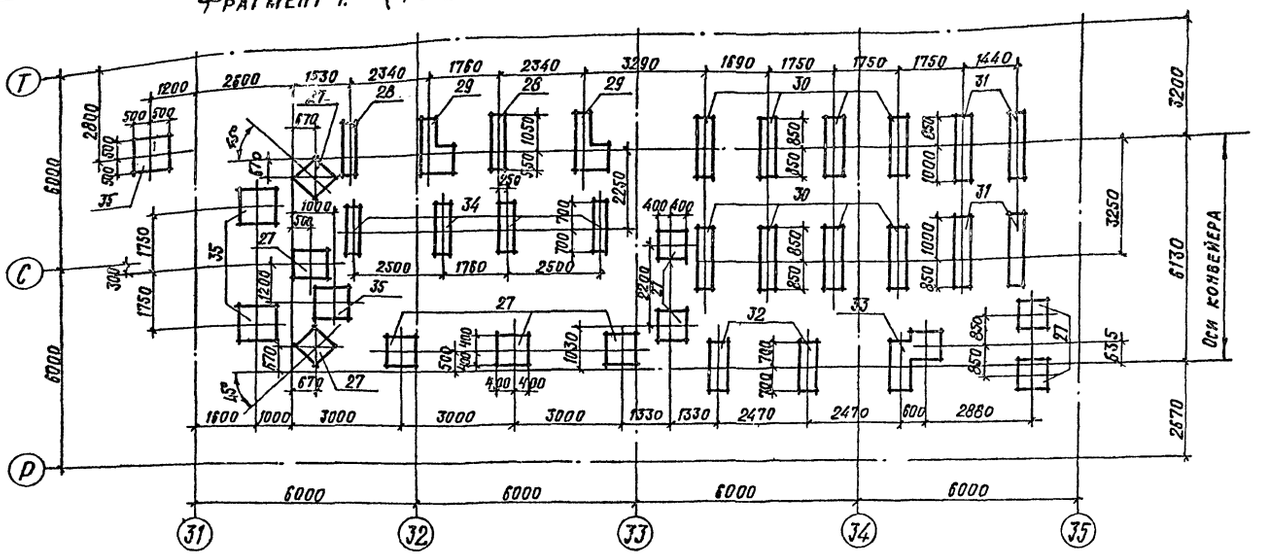

Фрагмент 2

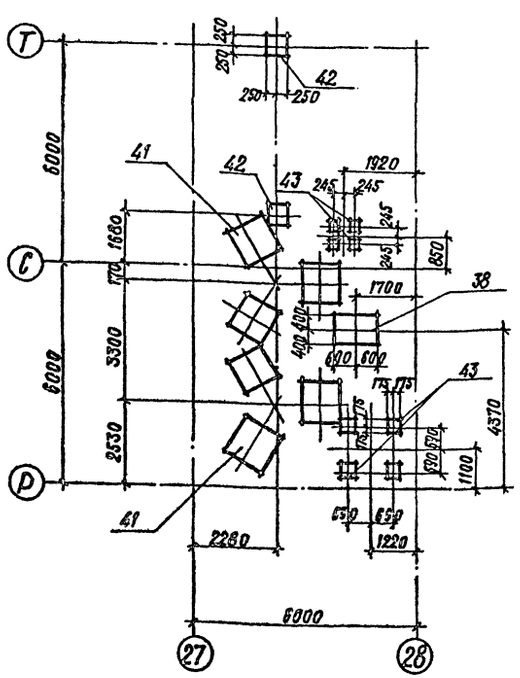

Спецификация к схеме расположения фундаментов под оборудование

Марка, поз.	Обозначение	Наименование	Кол.	Масса ед. кг.	Примечание
1	КЖС-28	Фом 1	1		
2	КЖС-29	Фом 2	1		
3	КЖС-30	Фом 3	1		
4	КЖС-30	Фом 4	1		
5	КЖС-31	Фом 5	2		
6	КЖС-32	Фом 6	1		
7	КЖС-32	Фом 7	1		
8	КЖС-32	Фом 8	1		
9	КЖС-33	Фом 9	1		
10	КЖС-33	Фом 10	1		
11	КЖС-33	Фом 11	1		
12	КЖС-33	Фом 12	1		
13	КЖС-33	Фом 13	1		
14	КЖС-34	Фом 14	1		
15	КЖС-34	Фом 15	1		
16	КЖС-34	Фом 16	1		
17	КЖС-35	Фом 17	1		
18	КЖС-36	Фом 18	1		
19	КЖС-37	Фом 19	1		
20	КЖС-39	Фом 20	1		
21	КЖС-39	Фом 21	1		
22	КЖС-39	Фом 22	1		

Спецификация к схеме расположения фундаментов под оборудование

Марка, поз.	Обозначение	Наименование	Кол.	Масса ед. кг.	Примечание
23	КЖС-39	Фом 23	3		
24	КЖС-39	Фом 24	1		
25	КЖС-39	Фом 25	2		
26	КЖС-39	Фом 26	1		
27	КЖС-40	Фом 27	10		
28	КЖС-40	Фом 28	2		
29	КЖС-40	Фом 29	2		
30	КЖС-40	Фом 30	8		
31	КЖС-40	Фом 31	4		
32	КЖС-40	Фом 32	2		
33	КЖС-40	Фом 33	1		
34	КЖС-40	Фом 34	4		
35	КЖС-40	Фом 35	4		
36	КЖС-40	Фом 36	2		
37	КЖС-40	Фом 37	1		
38	КЖС-40	Фом 38	3		
39	КЖС-40	Фом 39	2		
40	КЖС-41	Фом 40	2		
41	КЖС-42	Фом 41	2		
42	КЖС-42	Фом 42	4		
43	КЖС-42	Фом 43	20		
44	3.004-3	Виброизоляционный фундам. под молот модели МА4134А	1		
45	КЖС-42	ФМ 1	8		
46	КЖС-24	КТП №1	1		
47	КЖС-24	КТП №2	1		
48	КЖС-26	Фом 44	1		
49	КЖС-21	ПРМ 1	1		
50	КЖС-22	КЛ 1	1		
51	КЖС-43	ПРМ 2	1		
	ГОСТ 7173-54	Рельс Р43	564	п.м.	
	ГОСТ 10629-78	Шпалы С-56-2	406		
52	КНІ-40	Фом 45	1		

Привязан

Инв. №

22141-03 22

Гл.инж.пр.	Иванова		ТП 409-11-9.87 КНІ
Нач.ОТД.	Рыбкина		
Н.контр.	Лапкин		
Гл.конст.	Лапкин		
Рук.гр.	Рашевский		
Ст.инж.	Колядина		Цех по изготовлению строительных конструкций и инвентаря мощностью 6.0 тыс. тонн изделий в год
Инженер.	Айзенштат		Стадия Р; Лист 20; Листов
Провер.	Колядина		Производственный корпус. Фрагмент 1; 2
			Проектный институт №2

Копировал

Формат

Инв.№ подл. | Подпись и дата | Взам.инв.№

ПРМ 1. План на отм. 0.000

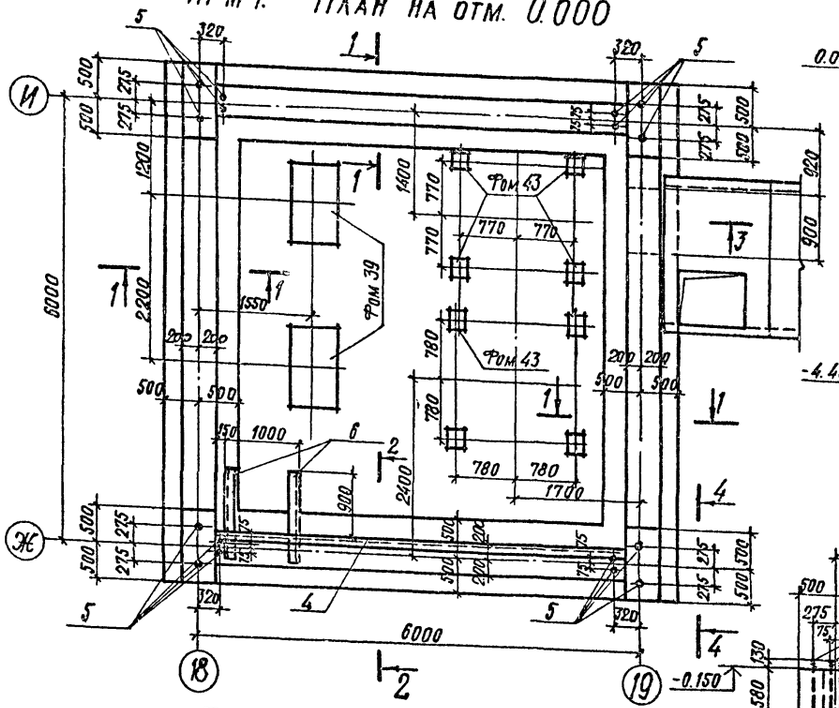

1-1 2-2

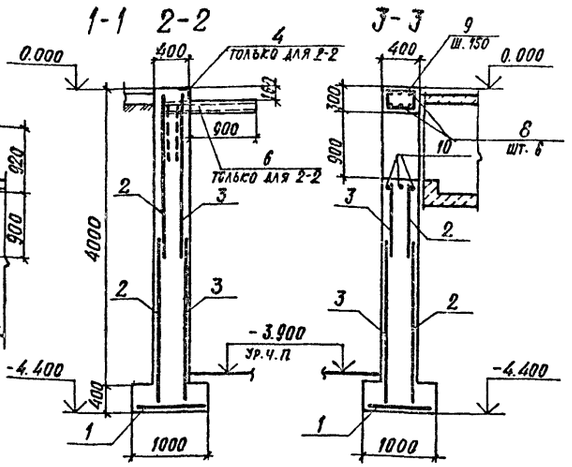

3-3

4-4

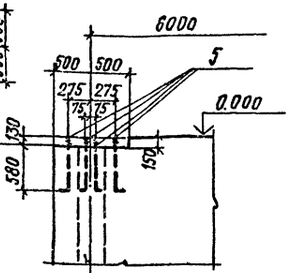

Ведомость деталей

Поз.	Эскиз
7	1800, 1800
9	350, 250

Спецификация приямка ПРМ 1

Формат	Зона	Поз.	Обозначение	Наименование	Кол.	Примечание
				ПРМ 1		
				Сборочные единицы		
				Сетки арматурные		
		1	ГОСТ 23279-85	4С $\frac{6AI-300}{10AIII-200}$ 95×695 $\frac{25}{75}$	4	
		2	ГОСТ 23279-85	3С $\frac{12AIII-200}{6AI-200}$ 225×6250	8	
		3	ГОСТ 23279-85	3С $\frac{12AIII-200}{6AI-200}$ 225×6250 $\frac{325}{25}$	8	
				Изделия закладные		
		4	1.400-15. в.1 520-08	МН 537	5.6	п.м.
		5	ГОСТ 24379.1-80	Болт 1.1 М24×710 Вст 3 кп 2	16	2.1 кг
		6	КЖС.И.40.0	МН 5	2	
				Детали		
		7*		ф14 AIII ГОСТ 5781-82 ℓ=3600	84	4.3 кг
		8		ф14 AIII ГОСТ 5781-82 ℓ=1300	6	1.6 кг
		9*		ф6 AI ГОСТ 5781-82 ℓ=1350	8	0.3 кг
		10		ф20 AIII ГОСТ 5781-82 ℓ=1500	3	3.8 кг
				Материалы		
				Бетон класса В15		49.9 м³

* поз. 7, 9 см. ведомость деталей на этом листе

ПРМ 1 План на отм. -3900

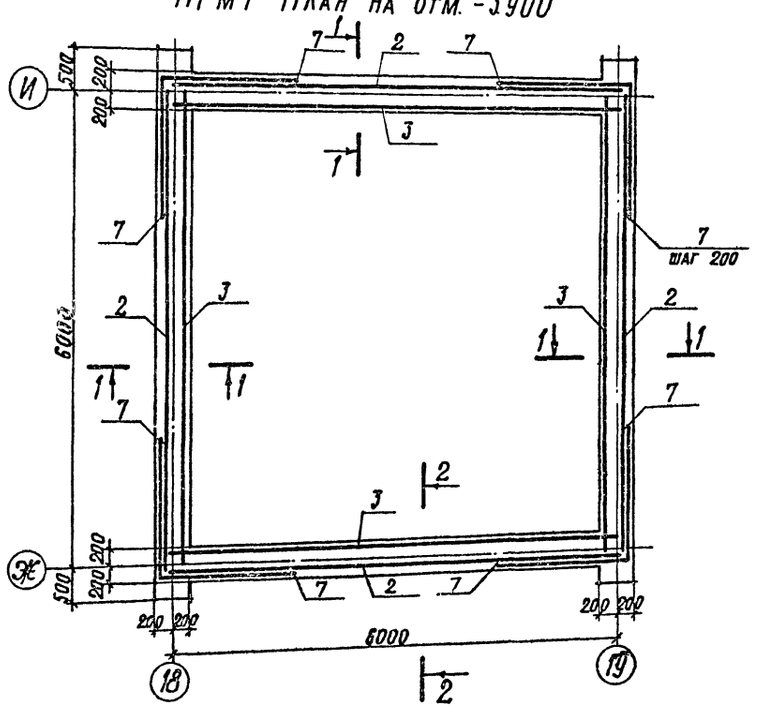

Ведомость расхода стали на элемент, кг

Марка элемента	Изделия арматурные									Изделия закладные									Общий расход
	Арматура класса								Всего	Арматура класса	Прокат марки							Всего	
	A-I			A-III						A-III	Вст 3 кп 2								
	ГОСТ 5781-82			ГОСТ 5781-82						ГОСТ 5781-82	ГОСТ 8240-72		ГОСТ 8509-72		ГОСТ 24379.1-80				
	ф6		итого	ф10	ф12	ф14	ф20	итого		ф10	итого	С12	итого	L90×7	итого	Болт М24×70		итого	
ПРМ 1	280.0		280.0	83.0	1070.0	370.8	11.4	1534.4	1814.4	5.4	5.4	26.0	26.0	42.4	42.4	33.6		33.6	107.4	1921.8

1. Фундаменты под оборудование Фом 39 см. лист 40; Фом 43 см. лист 42.
2. В месте отверстия сетки поз. 2; 3 вырезать по месту.

22141-03 23

Гл.инж.пр.	Иванова		ТП 409-11-9.87 КЖ
Нач.отд.	Рыбкина		
Н.контр.	Лапкин		
Гл.конст.	Лапкин		
Рук.гр.	Рашевский		
Ст.инж.	Колядина		Цех по изготовлению строительной оснастки и инвентаря мощностью 6.0 тыс. тонн изделий в год
Инжен.	Айзенштат		Производственный корпус. Приямок ПРМ 1
Провер.	Колядина		

Стадия	Лист	Листов
Р	21	

Проектный институт №2

Привязан

Инв.№

Инв.№ подл. | Подпись и дата | Взамен инв.№

Копировал

Формат

Альбом III

Схема расположения лотков каналов /Гальваническое отделение/ КА1

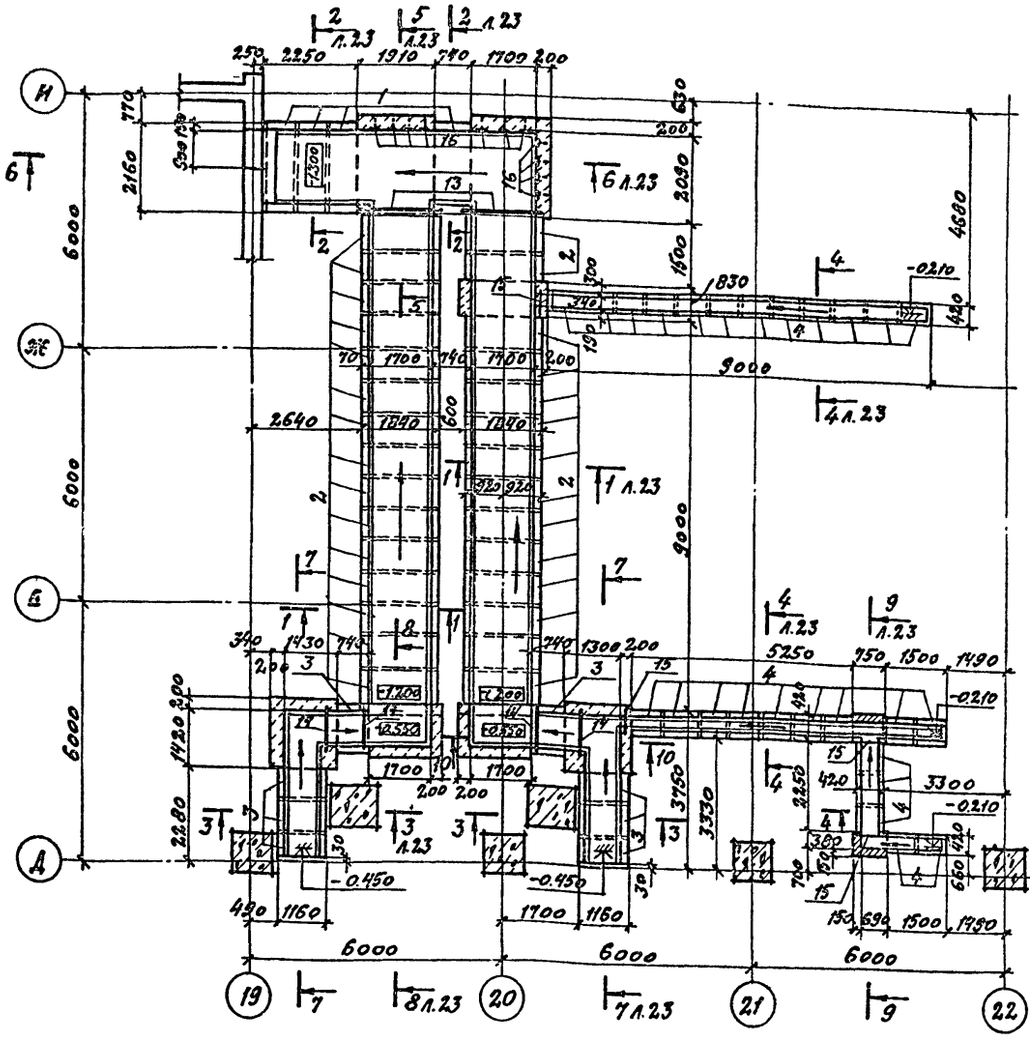

Схема расположения плит перекрытия каналов /Гальваническое отделение/ КА1

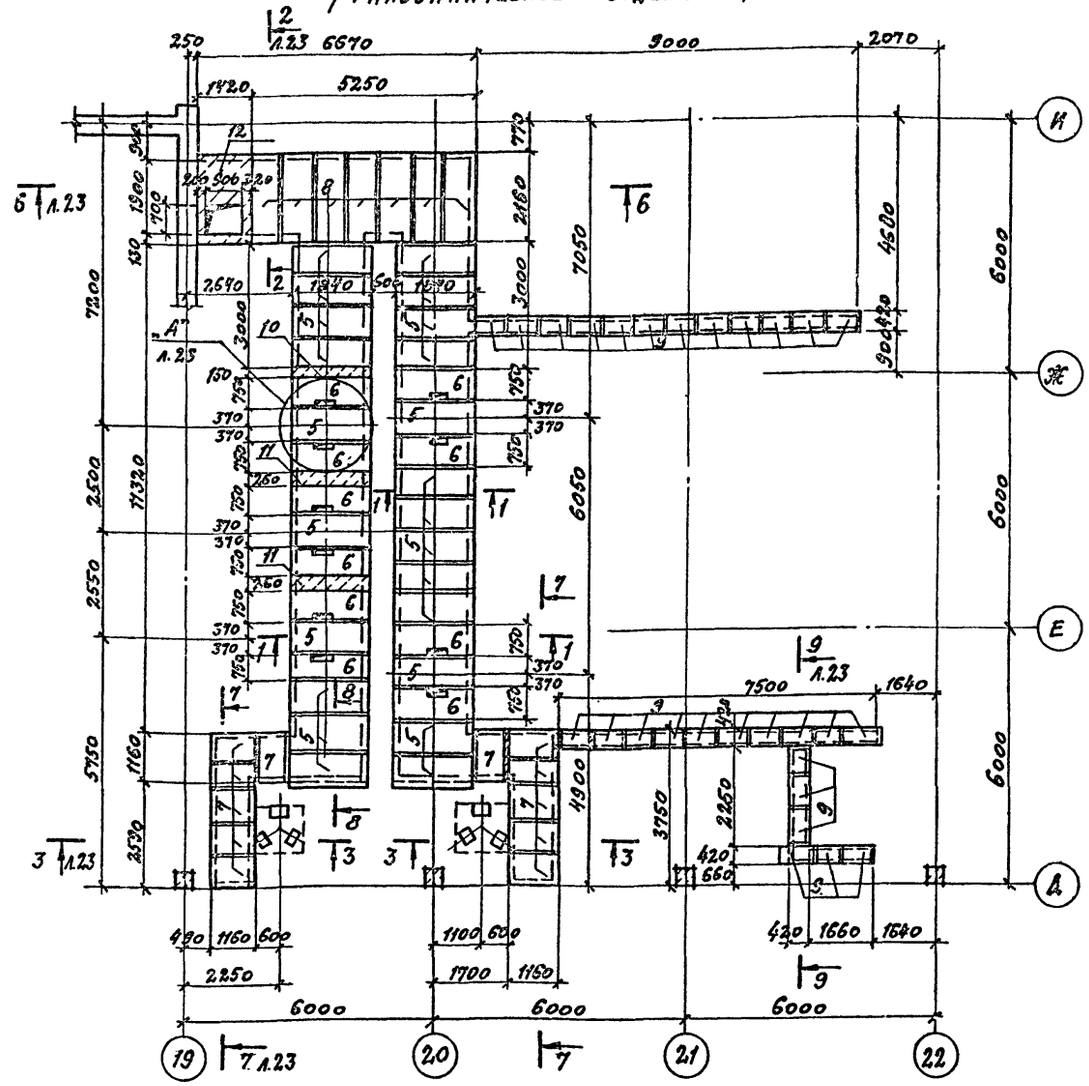

Спецификация к схемам расположения элементов каналов

Марка, поз.	Обозначение	Наименование	Кол.	Масса ед.кг	Примечание
		Сборные ж.б. лотки			
1	КЖ.И.18.0	А21д-3-1	4	1100	
2	КЖ.И.18.0	А17д-5-1	29	950	
3	3.006.1-2/82.1-1-06.0	Л6д-5	8	280	
4	3.006.1-2/82.1-1-01.0	Л1д-8	26	110	
		Сборные ж.б. плиты			
5	3.006.1-2/82.1-2-1.0	П14д-3б	23	310	
6	КЖ.И.17.0	П14д-3б-1	10	300	
7	3.006-1-2/82.1-2-1.0	П7д-5б	12	150	
8	3.006-1-2/82.1-2-1.0	П17д-3б	7	480	
9	3.006-1-2/82.1-2-1.0	П1-15б	28	40	

Марка поз.	Обозначение	Наименование	Кол.	Масса ед.кг	Примечание
		Монолитные участки перекрытия			
10	КЖ-43	Умк3	1		
11	КЖ-43	Умк2	2		
12	КЖ-43	Умк1	1		
		Стальные элементы			
13		Уголок $\frac{Б-125\times9\ Гост\ 8509-72}{Вст3\ пс6-1\ ТУ14-1.3023-80}$ $l=1300$	2	33	
14		Уголок $\frac{Б-100\times8\ Гост\ 8509-72}{Вст3\ пс6-1\ ТУ14-1.3023-80}$ $l=1160$	4	17	
15		Уголок $\frac{Б-75\times6\ Гост\ 8509-72}{Вст3\ пс6\ Гост\ 380-71}$ $l=500$	4	4	
		Изделия закладные			
16	1.400-15.81.140-02	МН127-3	5.5		п.м

1. Отметки на схеме расположения лотков даны по верху набетонки под химзащитой.
2. Монолитные участки лотков выполнить из бетона класса В12,5.

Инв. № подл. | Подпись и дата | Взамен инв. №

Привязан

Инв. №

22141-03 24

Гл.инж.пр.	Иванова	
Нач.отд.	Рыбкина	
Н.контр.	Лапкин	
Гл.конст.	Лапкин	
Рук.гр.	Рашевский	
Ст.инж.	Колядина	
Инжен.	Айзенштат	
Провер.	Колядина	

ТП 409-11-9.87 КЖ

Цех по изготовлению строительной оснастки и инвентаря мощностью 6,0 тыс. тонн изделий в год.

Стадия	Лист	Листов
Р	22	

Производственный корпус. Каналы КА1. Схемы расположения лотков и плит перекрытия

Проектный институт ЛГ

Копировал: Формат

Альбом III

1-1

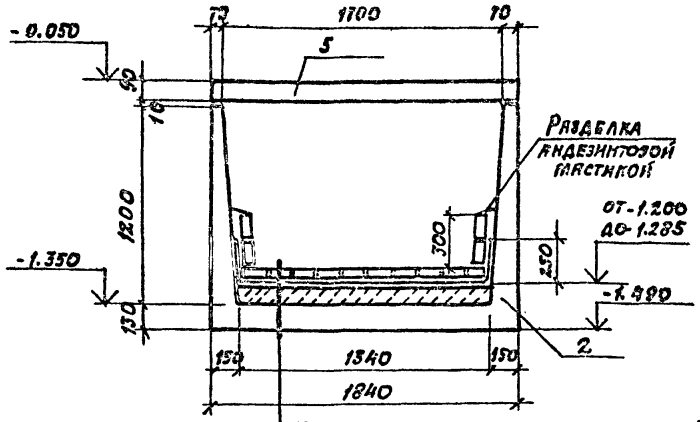

Кислотоупорная плитка марки „КШ" 30мм на песчано-цементном растворе М300 с разделкой швов андезитовой мастикой

Полиизобутилен марки „ПСГ" δ=2,5мм ТУ38-105203-76 в 2 слоя на клее 88Н

Цементно-песчаный раствор М150-20мм

Набетонка из бетона класса В 7,5

Днище ж.б. лотков

2-2

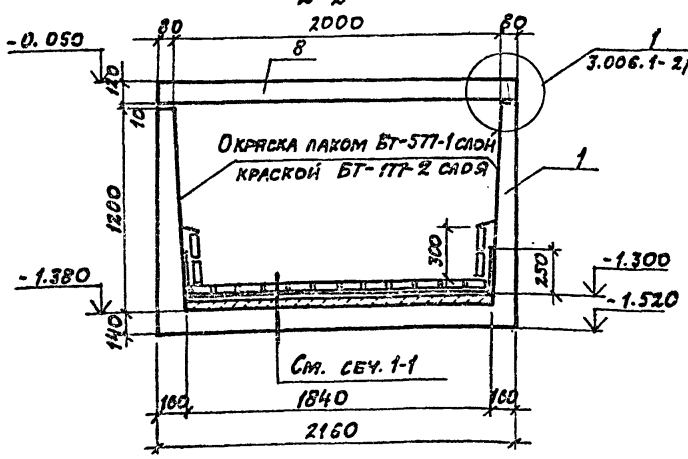

3-3

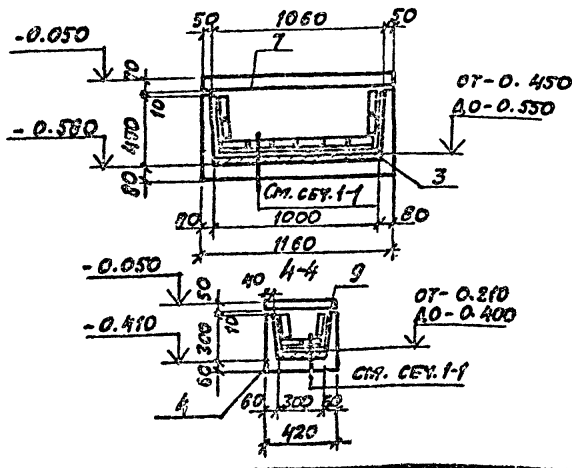

5-5

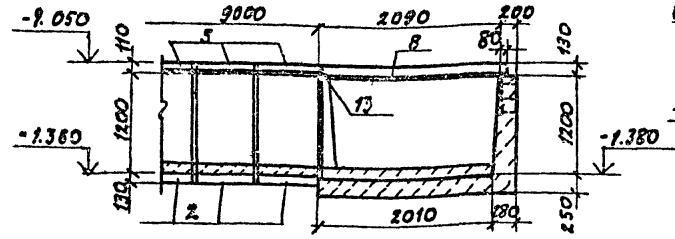

7-7

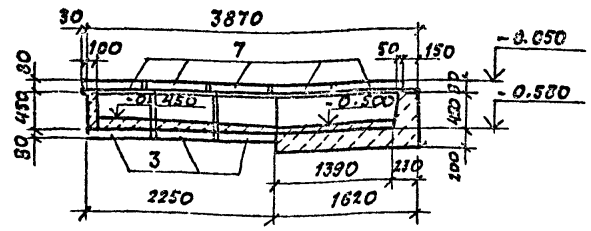

9-9

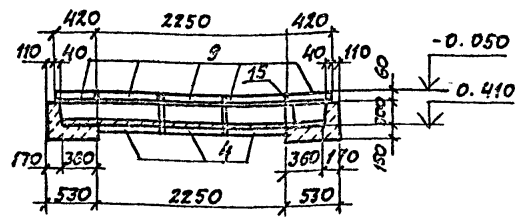

10-10

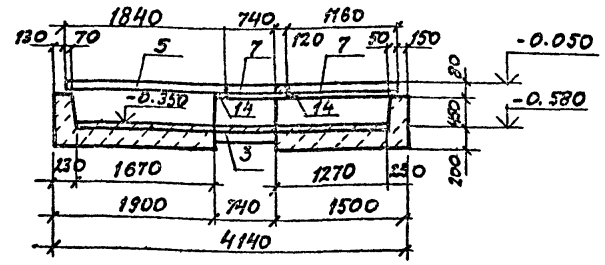

6-6

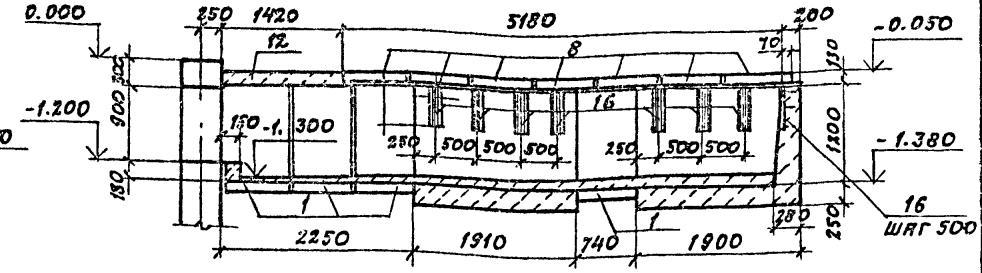

8-8

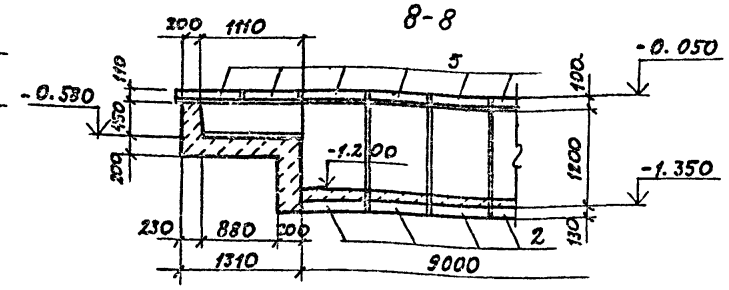

А

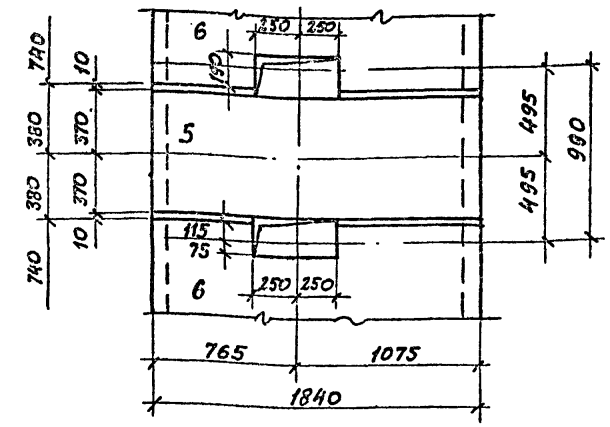

1 — 1

1. На сечения 5-5 ÷ 10-10 химзащиту условно не показаны.
2. Под основанием сборных ж.б. лотков выполнить подготовку из бетона класса 3,5 толщиной 100мм
3. Монтаж конструкций выполнять в соответствии с указаниями серии 3.006.1-2/82 выпуск 0

Гл.инж.пр.	Иванова		22141-03		25
Нач.отд.	Рыбкина		ТП 409-11-9.87		КШ
Н.контр.	Лапкин				
Гл.конст.	Лапкин				
Рук.гр.	Рашевский				
Гл.инж.	Колядина		Цех по изготовлению строительной оснастки и инвентаря мощностью 6. Отыс. тонн изделий в год.	Стадия: Р	Лист: 23	Листов:
Инженер	Айзенштат					
Провер.	Колядина		Производственный корпус. Каналы КА 1. Сечения 1-1 ÷ 10-10	Проектный институт №2		

Привязан

Инв. №

Копировал

Формат

Схема расположения элементов КТП № 1

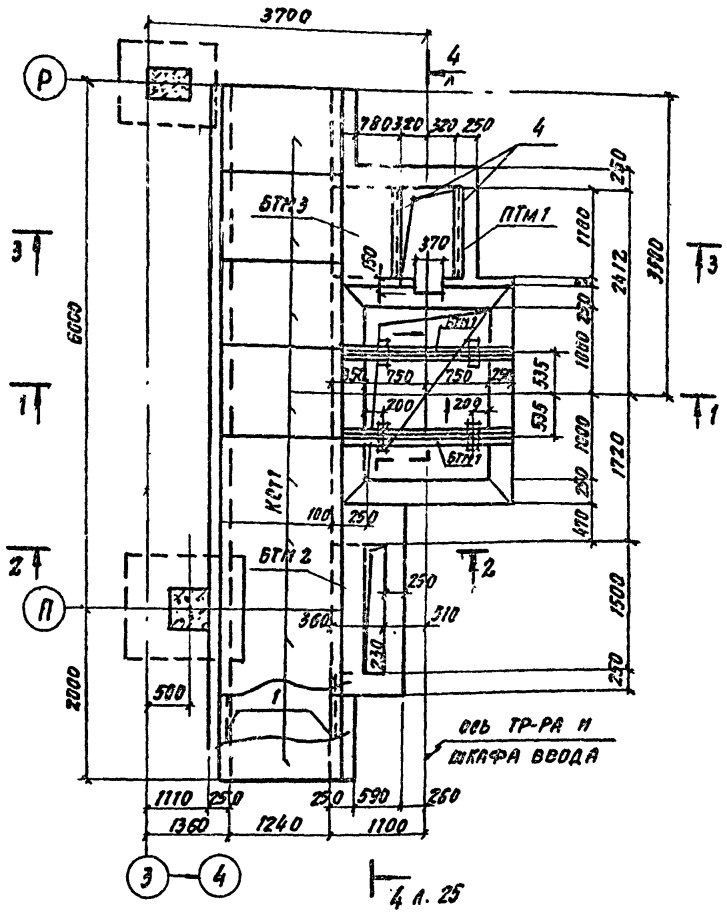

Схема расположения элементов КТП № 2

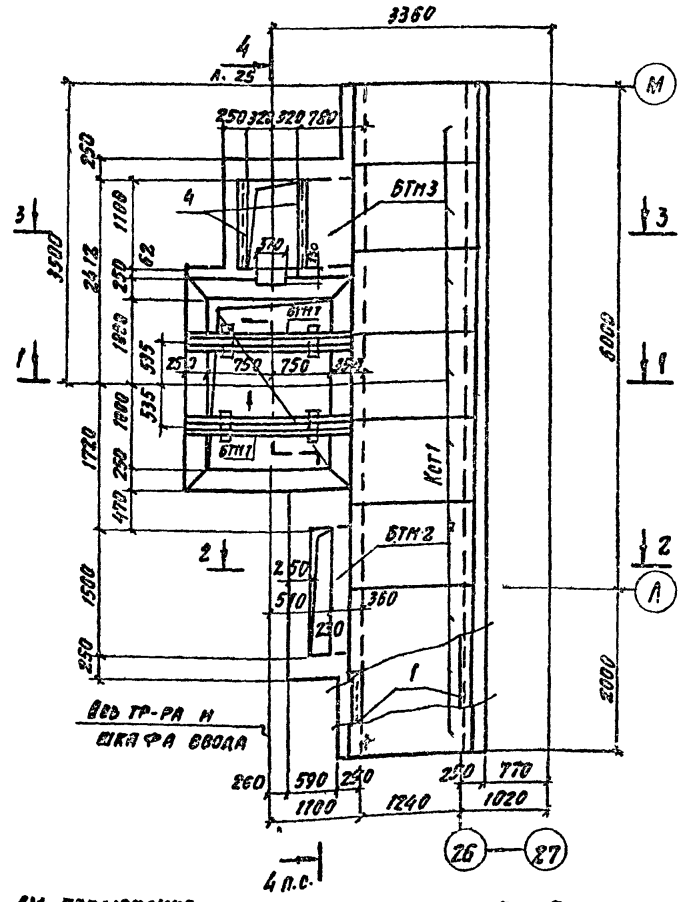

3-3

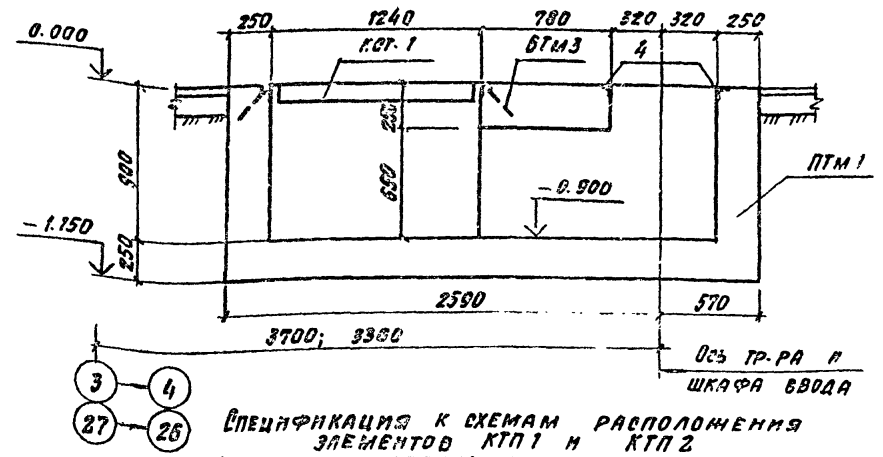

Спецификация к схемам расположения элементов КТП 1 и КТП 2

Марка поз.	Обозначение	Наименование	Кол.	Масса ед.кг	Примечание
		КТП 1, КТП 2			
		Конструкции монолитные			
ПТМ1	КЖ-24, КЖ-25	Приямки и канал ПТМ1	1		
БТМ1	КЖ-25	Балка БТМ 1	2		
БТМ2	КЖ-25	Балка БТМ 2	1		
БТМ3	КЖ-25	Балка БТМ 3	1		
		Стальные элементы			
КСТУ	КЖ.И. 34.0	Крышка стальная КСТ1	8		
РСТ1	КЖ.И. 35.0	Решетка РСТ1	3		
РСТ2	КЖ.И. 35.0	Решетка РСТ2	1		
БСТ1		Швеллер 8/2 ГОСТ 8240-72 / БСТ3 КТ2 ГОСТ 380-71	2	20.6	

1-1

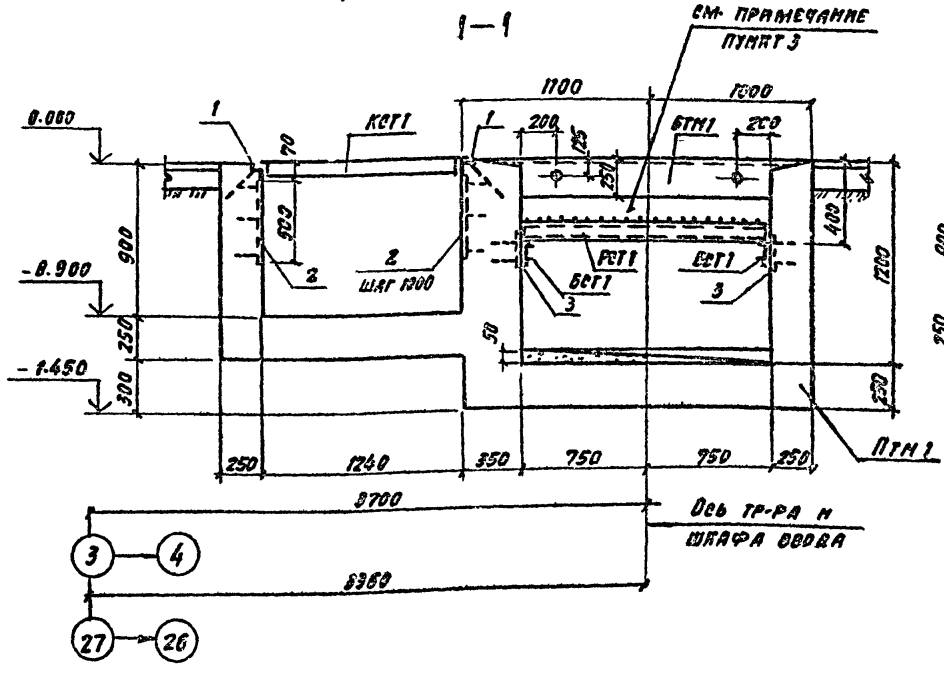

2-2

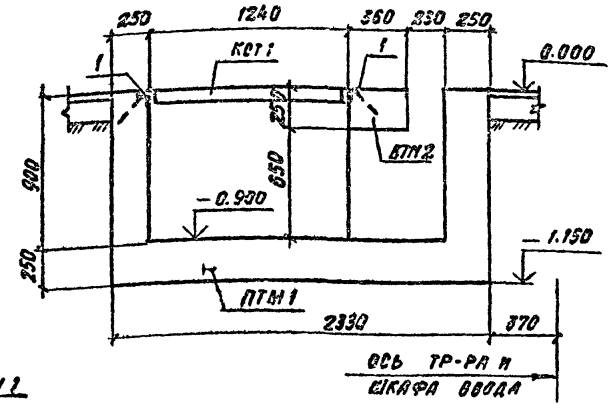

1. Спецификацию и ведомость расхода стали на элемент см. на листе 25
2. На решетки насыпать слой промытого и просеянного гравия крупностью 30-50 мм толщина насыпаемого гравия 250 мм

22141-03 26

Гл. инж. пр.	Иванова	
Нач. отд.	Рыбкина	
Н. контр.	Лапкин	
Гл. констр.	Лапкин	
Рук. гр.	Рашевский	
Ст. инж.	Колядина	
Инжен.	Айзенштат	
Провер.	Колядина	

ТП 409-11-9.87 — КЖ

Цех по изготовлению строительной оснастки и инвентаря мощностью 6,0 тыс. тонн изделий в год

Стадия	Лист	Листов
Р	24	

Производственный корпус КТП № 1; КТП № 2 схемы расположения элементов

Проектный институт № 2

Привязан

Инв. №

Копировал

Формат А2

Альбом III

4-4

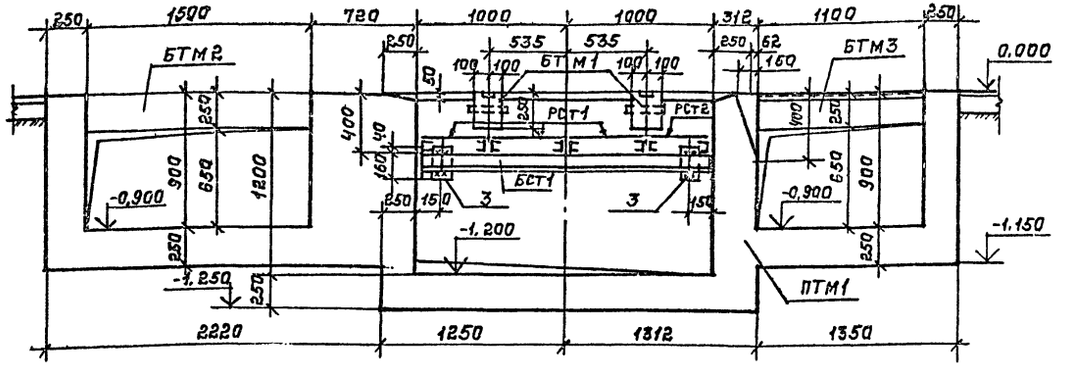

Ведомость деталей

Поз	Эскиз
8	150, 200
9	130, 200
11	200, 440

БТМ1

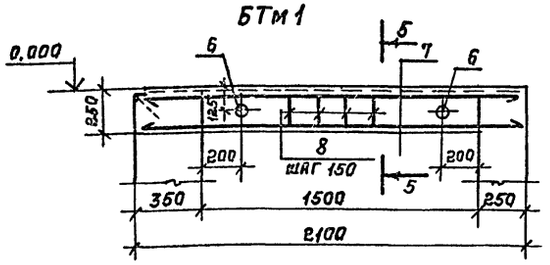

БТМ2

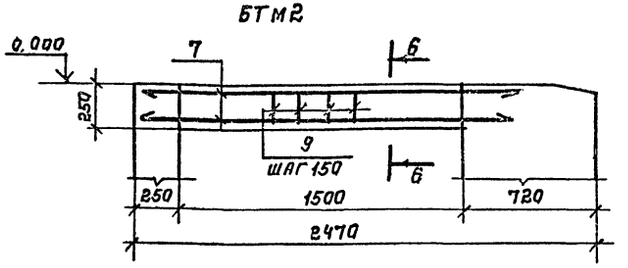

БТМ3

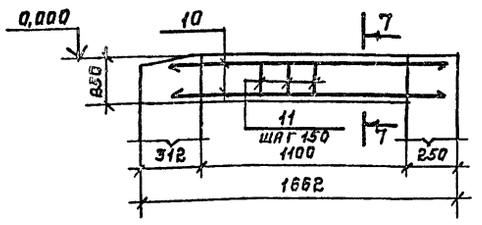

5-5

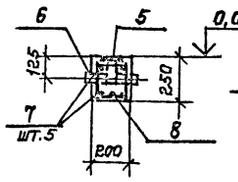

6-6

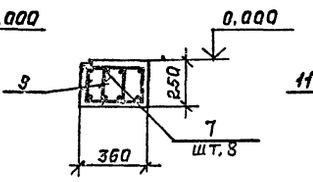

7-7

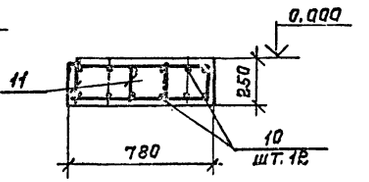

Ведомость расхода стали на элемент, кг.

Марка элемента	Изделия арматурные							Изделия закладные															Общий расход
	Арматура класса						Всего	Арматура класса						Прокат марки								Всего	
	A-I			A-III				A-I			A-III			Вст кп2					ст1 кп2				
	ГОСТ 5781-82			ГОСТ 5781-82				ГОСТ 5781-82			ГОСТ 5781-82			ГОСТ 8509-72			ГОСТ 19903-74		ГОСТ 8732-78				
	Ф6		Итого	Ф12		Итого		Ф6		Итого	Ф8		Итого	L50x5	L63x5	Итого	-5=6		Итого	Труба Ф45х4		Итого		
ПТМ1								3,6		3,6	9,2		9,2	8,3	78,0	86,3	31,2		31,2				130,3	130,3
БТМ1	2,8		2,8	9,0		9,0	11,8				1,6		1,6				9,4		9,4	2,4		2,4	13,4	25,2
БТМ2	5,6		5,6	14,4		14,4	20,0																	20,0
БТМ3	6,6		6,6	16,8		16,8	23,4																	23,4

Спецификация ПТМ1, БТМ1, БТМ2, БТМ3.

Формат	Зона	Поз.	Обозначение	Наименование	Кол	Примечание
				ПТМ1		
				Сборочные единицы		
				Изделия закладные		
		1	1.400-15 в.1. 550-06	МН555	16	п. м.
		2	1.400-15.в.1 110-10	МН104-3	3	п. м.
		3	1.400-15, в.1 120-50	МН3-3	4	
		4	1.400-15, в.1 550-04	МН553	2,2	п. м.
				Материалы		
				Бетон класса В 12,5		11,5 м³
				БТМ1		
				Сборочные единицы		
				Изделия закладные		
		5	1.400-15 в.1. 140-02	МН127-3	2	п. м.
		6		Труба ст1 кп2 ГОСТ 8732-78 ℓ=300 / ГОСТ 380-71	2	1,2 кг
				Детали		
		7		AIII-12 ГОСТ 5781-82 ℓ=2000	5	1,8 кг
		8		AI-6 ГОСТ 5781-82 ℓ=850	14	0,2 кг
				Материалы		
				Бетон класса В 12,5		0,1 м³
				БТМ2		
				Сборочные единицы		
				Детали		
		7		AIII-12 ГОСТ 5781-82 ℓ=2000	8	1,8 кг
		9*		AI-6 ГОСТ 5781-82 ℓ=810	28	0,2 кг
				Материалы		
				Бетон класса В 12,5		0,2 м³
				БТМ3		
				Сборочные единицы		
				Детали		
		10		AIII-12 ГОСТ 5781-82 ℓ=1600	12	1,4 кг
		11*		AI-6 ГОСТ 5781-82 ℓ=1430	22	0,3 кг
				Материалы		
				Бетон класса В 12,5		0,2 м³

*поз. 8, 9, 11 – см. ведомость деталей на этом листе.

Инв. № подл. | Подпись и дата | Взам. инв. №

22141-03 27

Гл. инж.	Иванова		ТП 409-11-9.87 КЖ
Нач. отд.	Рыбкина		
Н. контр.	Лапкин		
Гл. конст.	Лапкин		
Рук. гр.	Рашевский		
Ст. инж.	Колядина		Цех по изготовлению строительной оснастки и инвентаря мощностью 6,0 тыс. тонн изделий в год.
Инж.	Иизенштин		Стадия: Р; Лист: 25; Листов:
Провер.	Колядина		Производственный корпус КТПМ1, КТПМ2. Сечение 4-4. Монолитные балки и спецификация.
			Проектный институт 2

Привязан:

Инв. №

Копировал: Формат

Альбом III

Схема расположения элементов фундамента ФОМ44 электрощитовой. План на отм. -0.250

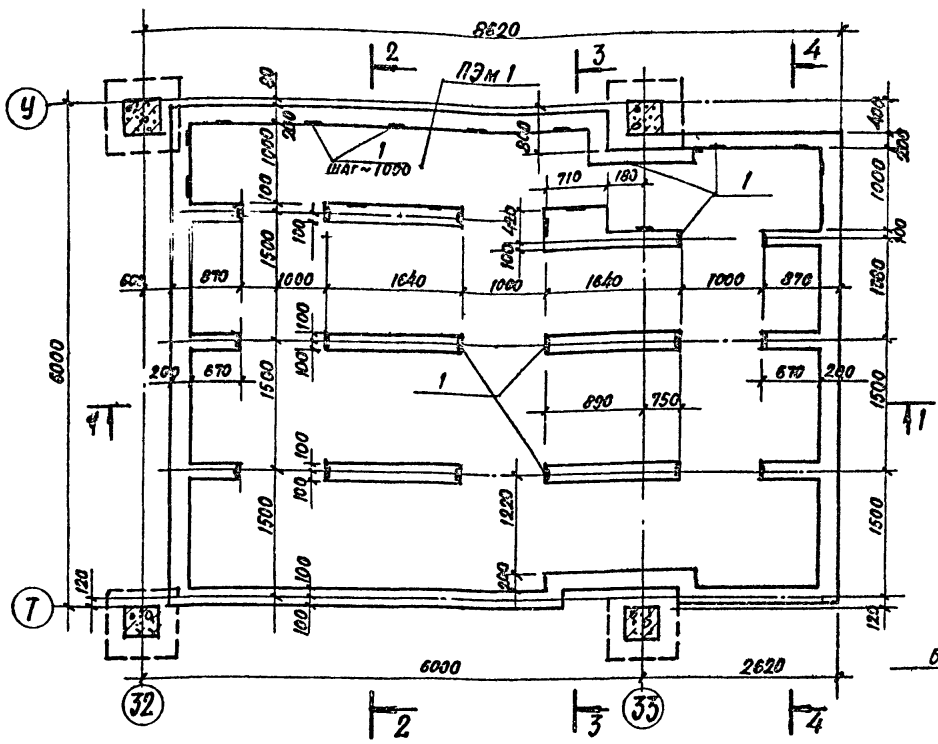

Схема расположения элементов фундамента ФОМ44 электрощитовой. План на отм. 0.000

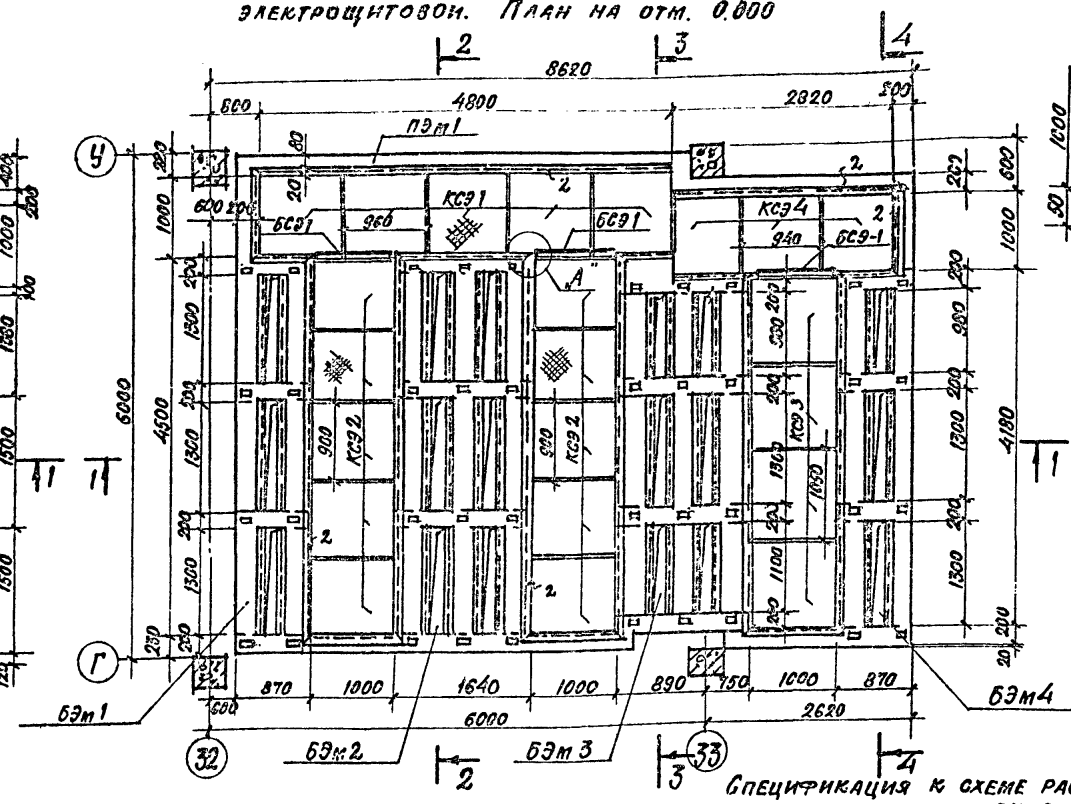

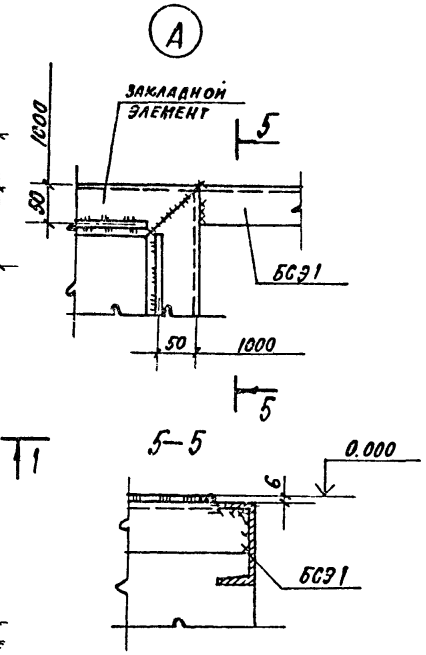

1-1

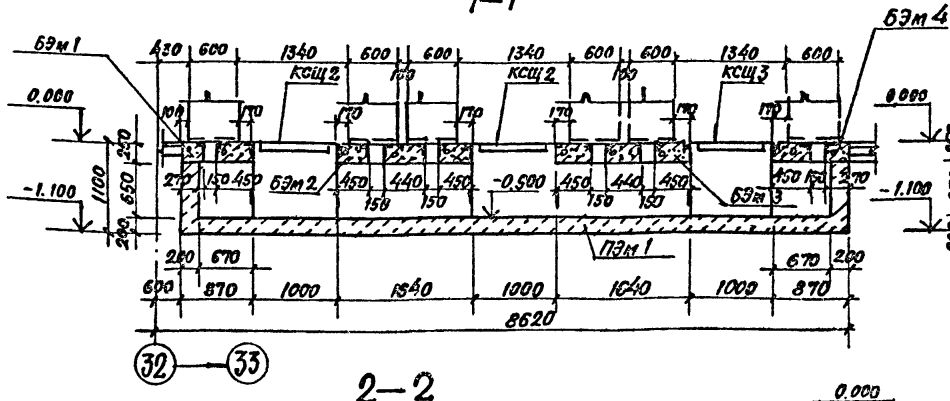

3-3

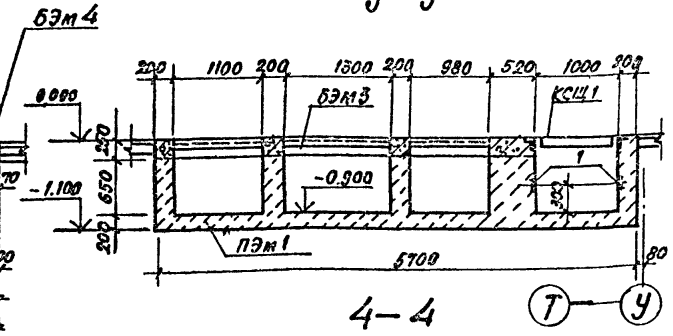

4-4

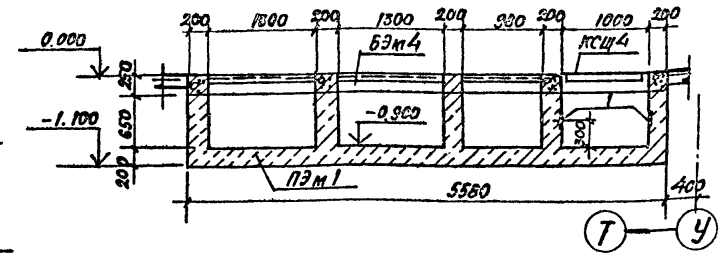

2-2

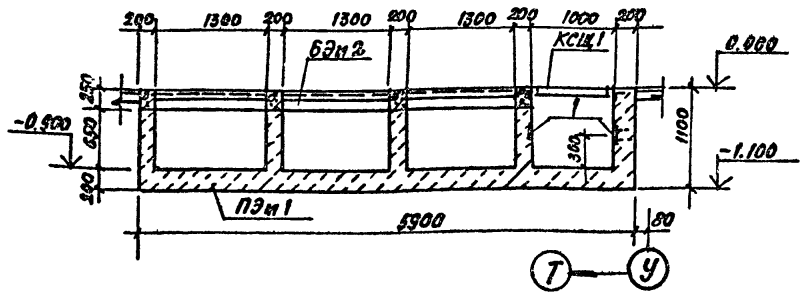

Спецификацию и ведомость расхода стали смотри на листе 27.

Спецификация к схеме расположения элементов фундамента электрощитовой

Марка поз.	Обозначение	Наименование	Кол.	Масса ед. кг	Примечание
		Конструкции монолитные			
ПЭм1	КН-26, КН-27	Приямок ПЭм1	1		
БЭм1	КН-27	Балка БЭм1	1		
БЭм2	КН-27	Балка БЭм2	1		
БЭм3	КН-27	Балка БЭм3	1		
БЭм4	КН-27	Балка БЭм4	1		
		Стальные элементы			
КСЭ1	КН.И.34.0	Крышка стальная КСЭ1	5		
КСЭ2	КН.И.34.0	Крышка стальная КСЭ2	10		
КСЭ3	КН.И.34.0	Крышка стальная КСЭ3	4		
КСЭ4	КН.И.34.0	Крышка стальная КСЭ4	3		
БСЭ1		Швеллер 6[Б-1 ГОСТ 8240-72, L=1000 Ст3кп2 ГОСТ 380-71	3	8.6	

Инв.№ подл. | Подпись и дата | Взам.инв.№

Привязан

Инв.№

Гл.инж.пр.	Иванова		
Нач.отд.	Рыбкина		
Н.контр.	Лапкин		
Гл.конст.	Лапкин		
Рук.гр.	Рашевский		
Ст.инж.	Колядина		
Инженер.	Айзенштат		
Провер.	Колядина		

ТП 409-11-9.87 КЖ

Цех по изготовлению строительной оснастки и инвентаря мощностью 60 тыс. тонн изделий в год

Стадия	Лист	Листов
Р	26	

Производственный корпус. Фундамент ФОМ44 электрощитовой. Схемы расположения элементов и сечения

Проектный институт №2

Копировал

Формат

22141-03 28

Альбом III

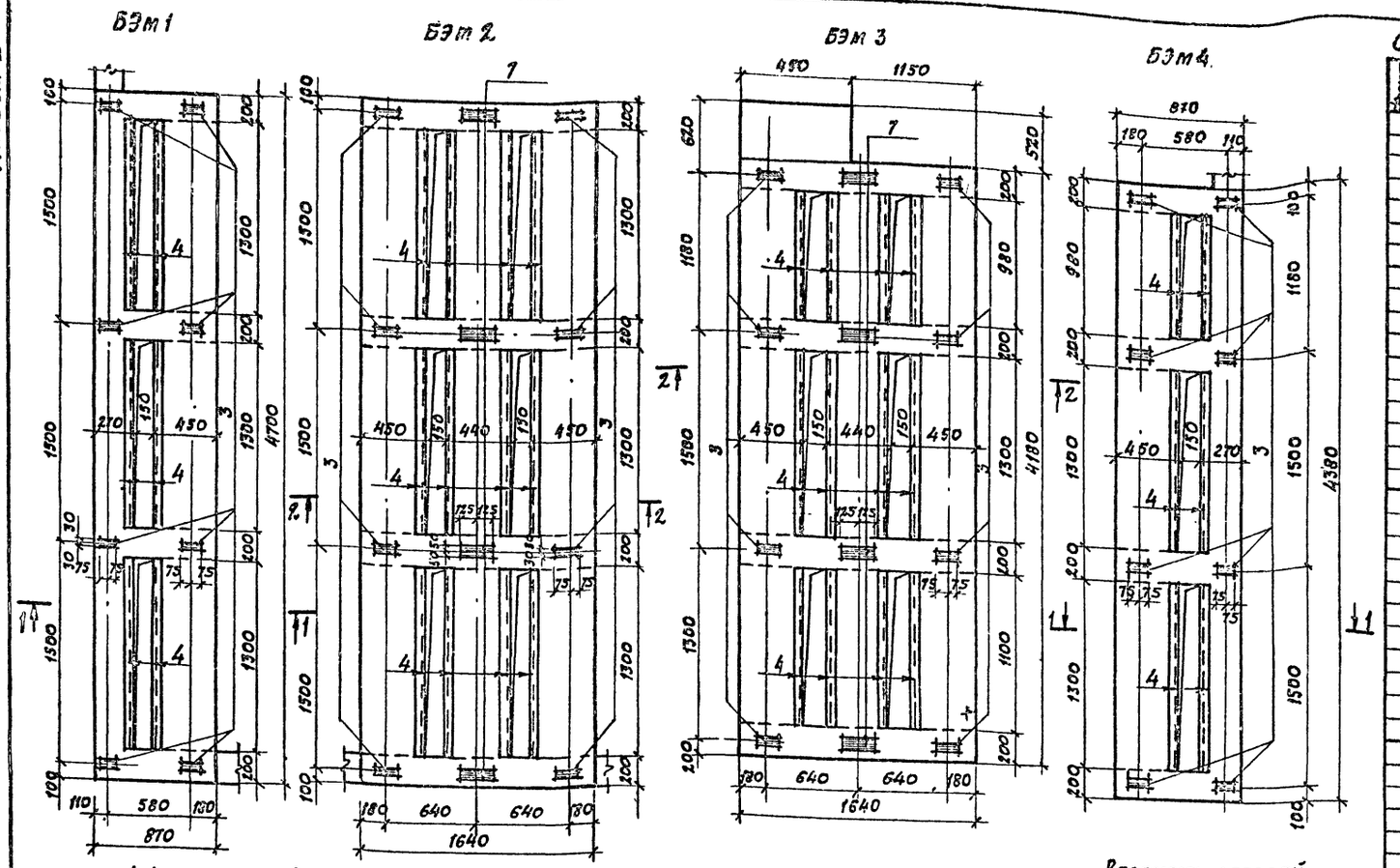

Ведомость деталей

Поз.	Эскиз
6	400 200

Спецификация приямка ПЭм 1 и балок БЭм 1 ÷ БЭм 4

Формат	Зона	Поз.	Обозначение	Наименование	Кол.	Примечание
				ПЭм 1		
				Сборочные единицы		
				Изделия закладные		
		1	1.400-15 в.1 110-01	МН 101-3	35	
		2	1.400-15 в.1 550-06	МН 555	45	п.м.
				Материалы		
				Бетон класса В12.5		14.0 м³
				БЭм 1		
				Сборочные единицы		
				Изделия закладные		
		3	1.400-15. в.1 110-3	МН 102-3	8	
		4	1.400-15. в.1. 550-04	МН 553	28	п.м
				Детали		
		5		АIII-12 ГОСТ 5781-82 ℓ=4650	8	4.1 кг
		6*		АI-6 ГОСТ 5781-82 ℓ=1350	32	0.3 кг
				Материалы		
				Бетон класса В12.5		0.9 м³
				БЭм 2		
				Сборочные единицы		
				Изделия закладные		
		3	1.400-15. в.1. 110-3	МН 102-3	8	
		4	1.400-15. в.1. 550-04	МН 553	15.6	п.м.
		7	1.400-15. в.1. 120-26	МН 109-3	4	
				Детали		
		5		АIII-12 ГОСТ 5781-82 ℓ=4650	24	4.1 кг
		6*		АI-6 ГОСТ 5781-82 ℓ=1350	96	0.3 кг
				Материалы		
				Бетон класса В.12.5		1.6 м³
				БЭм 3		
				Сборочные единицы		
				Изделия закладные		
		3	1.400-15. в.1. 110-3	МН 102-3	8	
		4	1.400-15. в.1. 550-04	МН 553	13.5	п.м
		7	1.400-15. в.1. 120-26	МН 109-3	4	
				Детали		
		8		АIII-12 ГОСТ 5781-82 ℓ=4130	24	3.7 кг
		6*		АI-6 ГОСТ 5781-82 ℓ=1350	84	0.3 кг
				Материалы		
				Бетон класса В 12.5		1.5 м³
				БЭм 4		
				Сборочные единицы		
				Изделия закладные		
		3	1.400-15. в.1. 110-3	МН 102-3	8	
		4	1.400-15. в.1. 550-04	МН 553	7.6	п.м.
				Детали		
		9		АIII-12 ГОСТ 5781-82 ℓ=4330	8	3.9 кг
		6		АI-6 ГОСТ 5781-82 ℓ=1350	29	0.3 кг
				Материалы		
				Бетон класса В 12.5		0.8 м³

Ведомость расхода стали на элемент, кг

Марка элемента	Изделия арматурные							Изделия закладные														Общий расход
	Арматура класса						Всего	Арматура класса						Прокат марки							Всего	
	А-I			А-III				А-I			А-III			В ст 3 кп2								
	ГОСТ 5781-82			ГОСТ 5781-82				ГОСТ 5781-82			ГОСТ 5781-82			ГОСТ 8509-72				ГОСТ 19903-74				
	ф6		Итого	ф12		Итого		ф6		Итого	ф8		Итого	L50x5	L63x5		Итого	б=6		Итого		
ПЭм1							—	7.8			20.0				168.4			9.9			206.1	206.1
БЭм1	9.6		9.6	32.8		32.8	42.4				3.8			29.4				3.4			36.6	79.0
БЭм2	28.8		28.8	98.4		98.4	127.2				7.6			58.8				8.1			74.5	202.0
БЭм3	25.2		25.2	88.8		88.8	114.0				6.9			50.9				8.1			65.9	179.9
БЭм4	8.7		8.7	31.2		31.2	39.9				3.7			28.7				3.4			35.8	75.7

1. Поз. 2 на балках условно не показана и включена в ПЭм1 общей длиной

22141-03 29

Гл. инж. пр.	Иванова	
Нач. отд.	Рыбкина	
Н. контр.	Лапкин	
Гл. конст.	Лапкин	
Рук. гр.	Рашевский	
Ст. инж.	Колядина	
Инжен.	Айзенштат	
Провер.	Колядина	

ТП 409-11-9.87 КЖ

Цех по изготовлению строительной оснастки и инвентаря мощностью 6.0 тыс. тонн изделий в год

Производственный корпус. Фундамент ФОМ 4А электрощитовой. Балки БЭм1 ÷ БЭм4

Стадия	Лист	Листов
Р	27	

Проектный институт №2

Привязан

Инв. №

Копировал: Формат

Инв. № подл. | Подпись и дата | Взам. инв. №

Альбом III

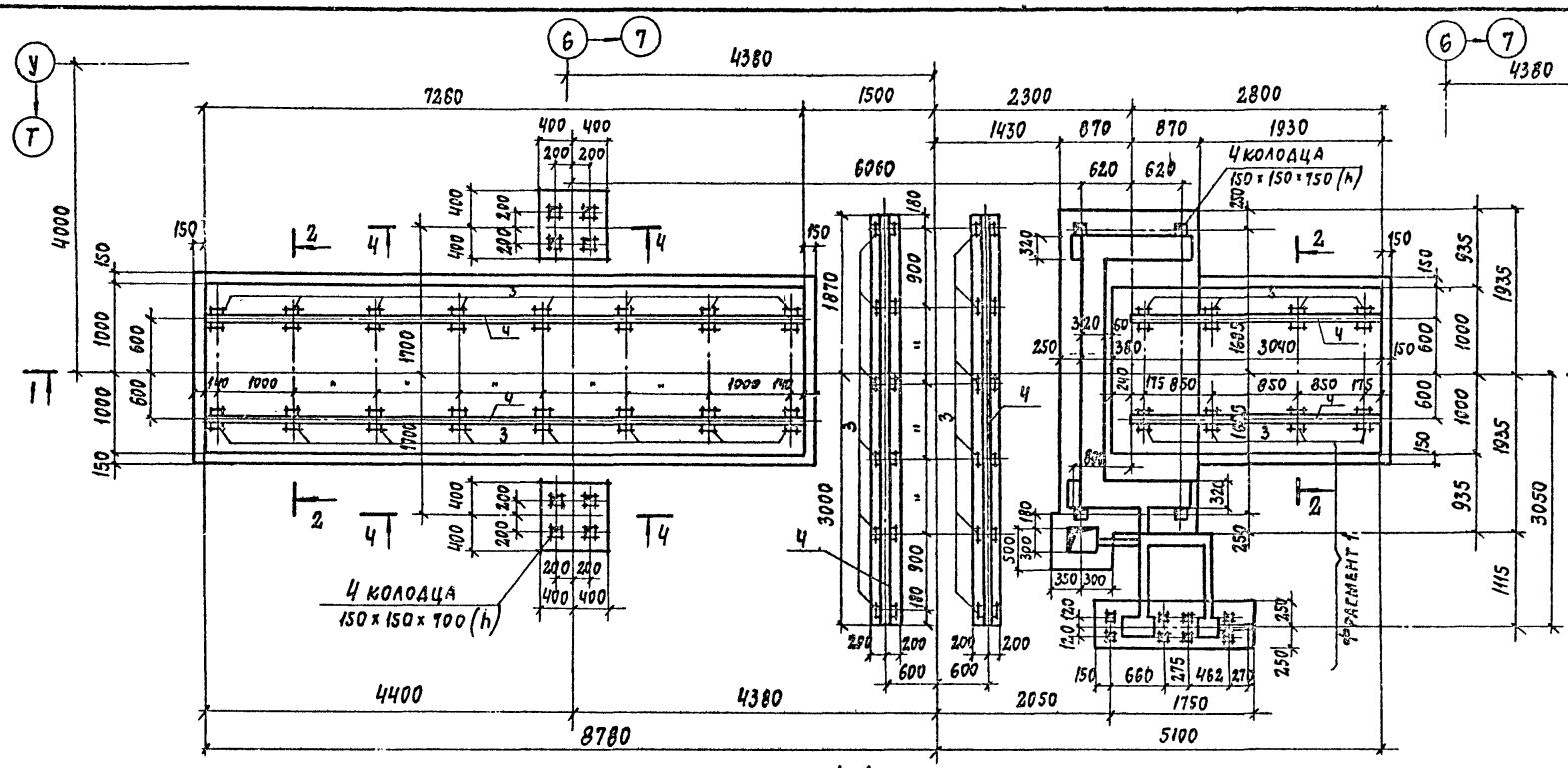

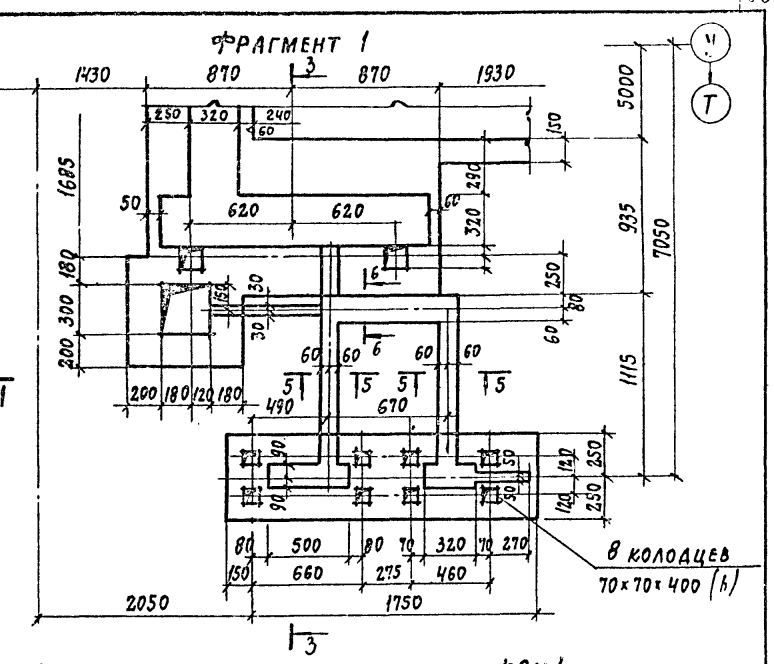

Спецификация фундамента ФОМ1

Формат	Зона	Поз.	Обозначение	Наименование	Кол	Примечание
				Сборочные единицы		
				Сетки арматурные		
		1	ГОСТ 23279-85	2С ВАШ / ВАШ 225 х 405	2	
		2	ГОСТ 23279-85	2С ВАШ / ВАШ 205 х 225	1	
				Изделия закладные		
		3	1.400-15.в.1.120-59	МН114-6	36	
		4	ГОСТ 4121-76	Рельс КР80	22,9	п.м
				Материалы		
				Бетон класса В12,5; F50		13,9 м³

Ведомость расхода стали на элемент, кг

Марка элемента	Изделия арматурные: Арматура класса А-III ГОСТ 5781-82 ф8		Итого	Всего	Изделия закладные: Арматура класса А-III ГОСТ 5781-82 ф12		Итого	Прокат марки: ВСт3кп2 ГОСТ 19903-74 -δ=8	-δ=10	Итого	К63 ГОСТ 4121-76 Рельс КР80		Итого	Всего	Общий расход
ФОМ1	97,0		97,0	97,0	22,0		22,0	67,8	28,3	96,1	1899,2		1899,2	2017,3	2114,3

22141-03 30

Гл. инж. пр.	Иванова		ТП 409-11-9.87 КЖ
Нач. отд.	Рыбкина		
Н. контр.	Лапкин		
Гл. конст.	Лапкин		
Рук. гр.	Рашевский		
Ст. инж.	Колядина		Цех по изготовлению строительной оснастки и инвентаря мощностью 6,0 тыс. тонн изделий в год
Инженер.	Айзенштат		Производственный корпус Фундамент под оборудование ФОМ1
Провер.	Колядина		Стадия Р; Лист 28; Листов
			Проектный институт № 2

Привязан

Инв. № подл. | Подпись и дата | Взам. инв. №

Копировал: Формат

Альбом III

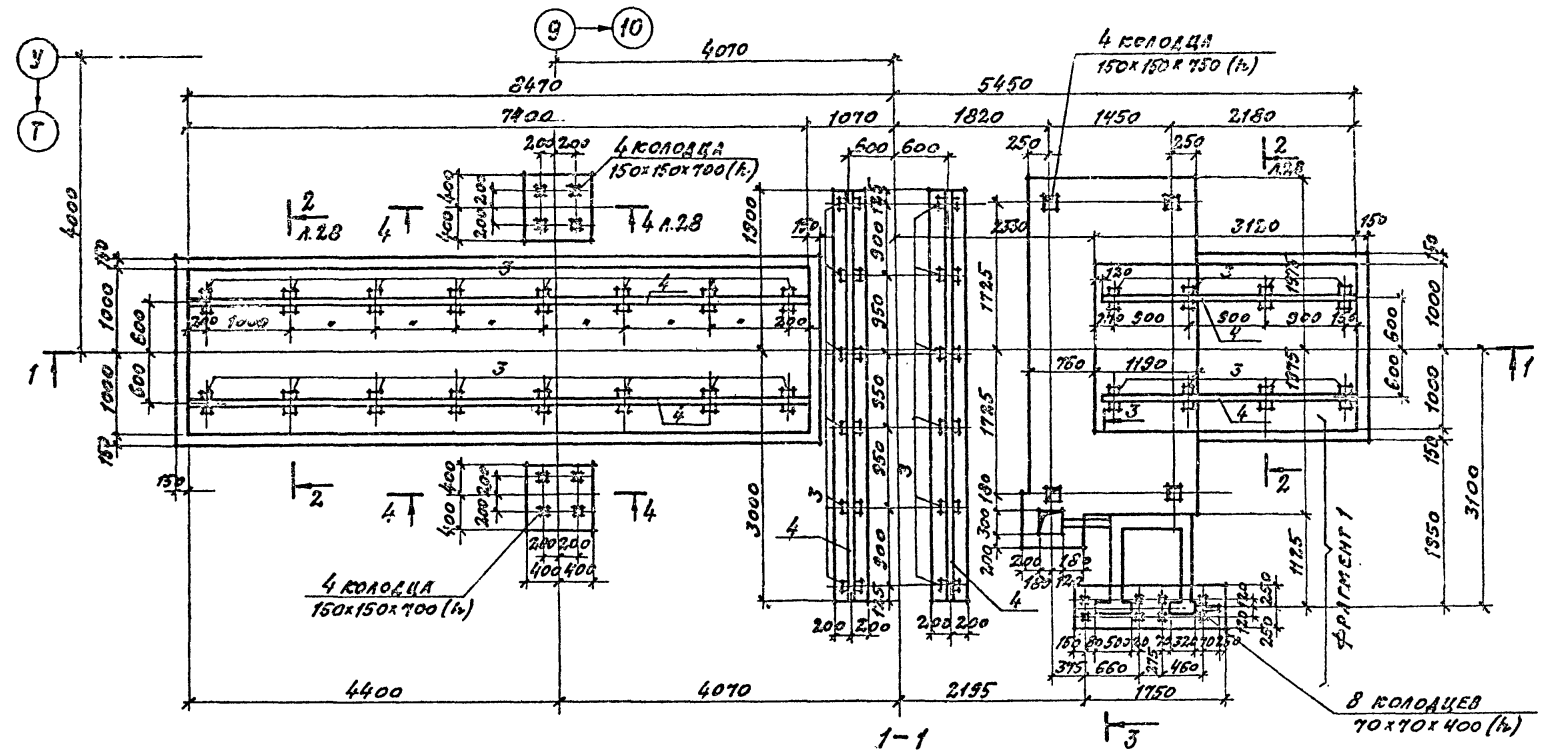

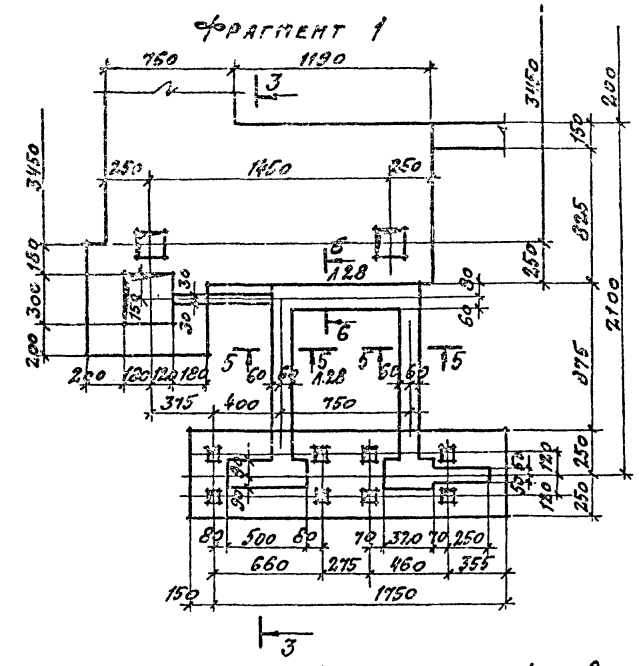

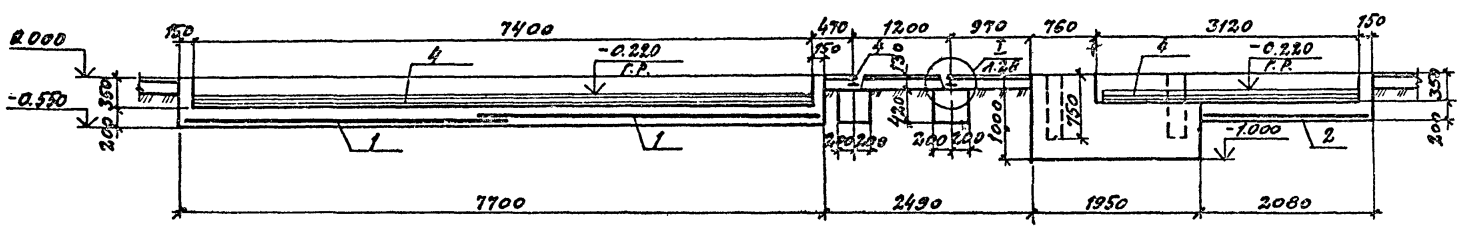

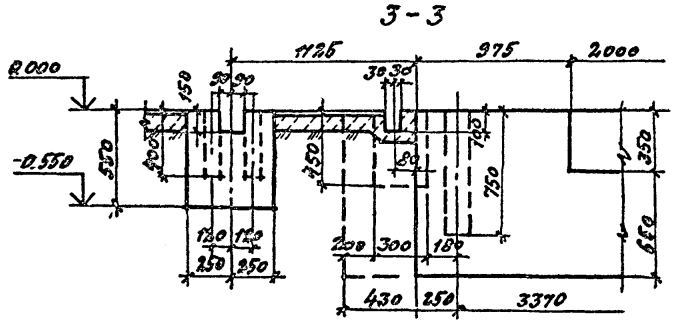

Спецификация фундамента ФОМ 2

Формат	Зона	Поз.	Обозначение	Наименование	Кол	Примечание
				Сборочные единицы		
				Сетки арматурные		
		1	ГОСТ 23279-85	2С $\frac{2А\text{III}}{2А\text{III}}$ 225×405	2	
		2	ГОСТ 23279-85	2С $\frac{2А\text{III}}{2А\text{III}}$ 205×225	1	
				Изделия закладные		
		3	1.400-15. в.1.120-59	МН 114-6	36	
		4	ГОСТ 4121-76	Рельс Р50	30,6	п.м.
				Материалы		
				Бетон класса В12,5; F50		14,1 м³

Ведомость расхода стали на элемент, кг

Марка элемента	Изделия арматурные				Изделия закладные								Общий расход
	Арматура класса А-III ГОСТ 5781-82			Всего	Арматура класса А-III ГОСТ 5781-82			Прокат марки Вст 3 кп 2 ГОСТ 19903-74			К63 ГОСТ 4121-76	Всего	
	ф8		Итого		ф12		Итого	δ=8	δ=10	Итого	Рельс Р50	Итого	
ФОМ 2	97.0		97.0	97.0	22.0		22.0	67.8	28.3	96.1	1943.7	1943.7	2061.8	2158.8

22141-03 31

Гл.инж.пр.	Иванова		ТП 409-11-9.87 КЖ
Нач.отд.	Рыбкина		
Н.контр.	Лапкин		
Гл.конст.	Лапкин		
Рук.гр.	Рашевский		
Ст.инж.	Колядина		Цех по изготовлению строительной оснастки и инвентаря мощностью 6.0 тыс. тонн изделий в год
Инженер	Айзенштат		Производственный корпус. Фундамент под оборудование ФОМ 2
Провер.	Колядина		

Стадия	Лист	Листов
Р	29	

Проектный институт №2

Привязан

Инв. №

Инв. № подл. | Подпись и дата | Взам. инв. №

Копировал: Св. Формат

Альбом III

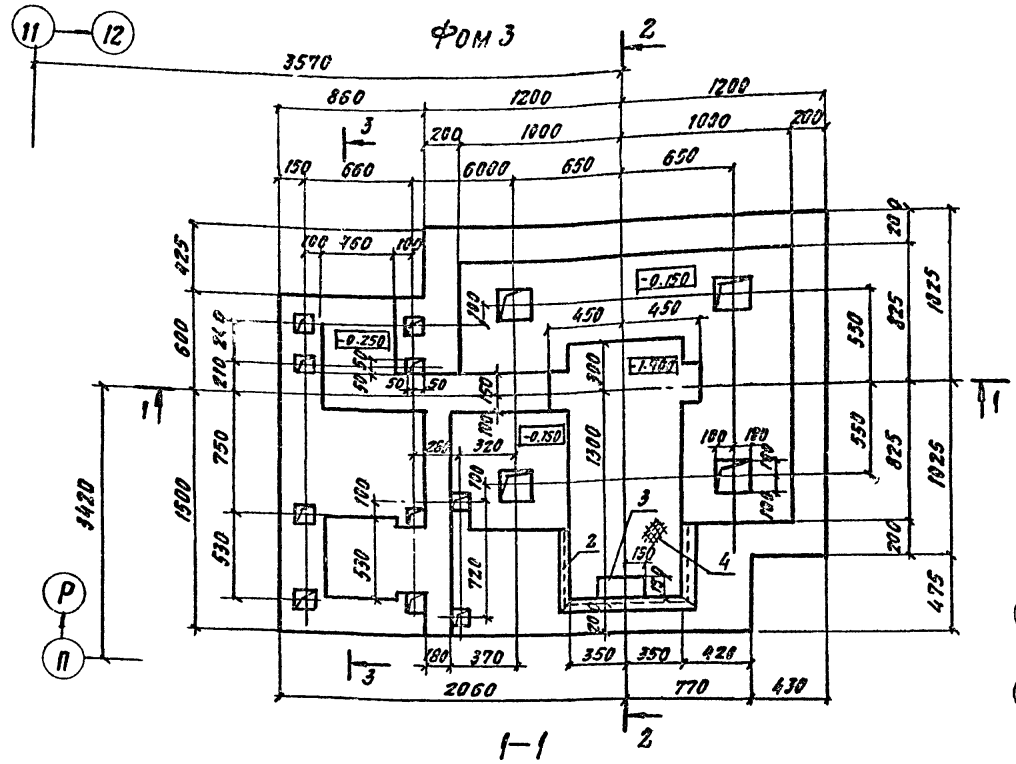

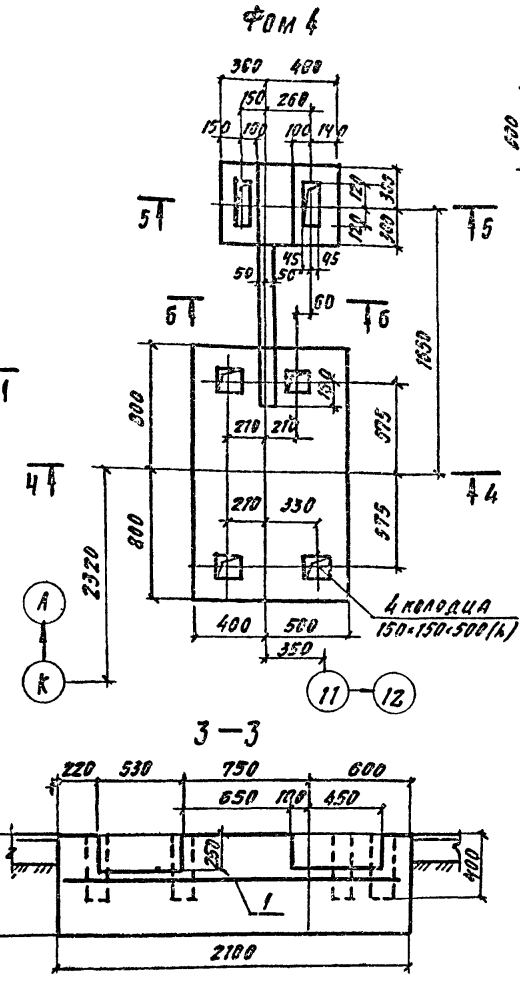

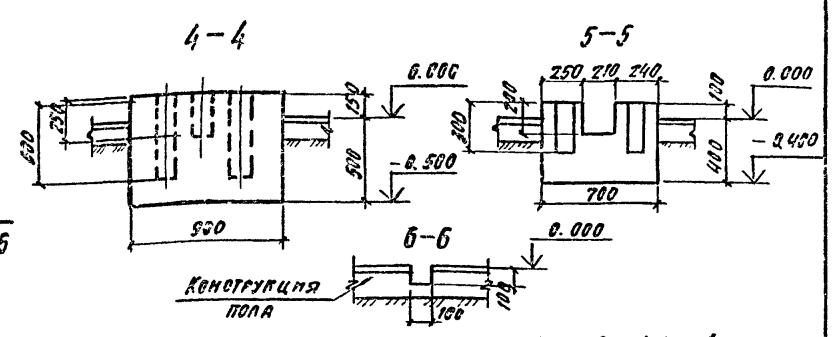

Спецификация фундаментов Фом 3, Фом 4

Формат	Зона	Поз.	Обозначение	Наименование	Кол.	Примечание
				Фом 3		
				Сборочные единицы		
				Сетки арматурные		
		1	ГОСТ 23279-85	2С $\frac{8АIII}{8АIII}$ 125×205	1	
				Изделия закладные		
		2	1.400-15. 8. 1. 550-06	МН 555	1.9	п.м.
		3	КЖ.И. 43.0	МН 9	3	
		4		Рифл.ст $\frac{-4\times700\ ГОСТ 8568-77}{ВСТ3\ КП2\ ГОСТ 380-71*}$ Е=800	1	19.0 кг
				Материалы		
				Бетон класса В12.5		9.5 м3
				Фом 4		
				Материалы		
				Бетон класса В7.5		1.1 м3

Ведомость расхода стали на элемент, кг

Марка элемента	Изделия арматурные				Изделия закладные														Общий расход
	Арматура класса			Всего	Арматура класса							Прокат марки						Всего	
	А-III				А-I				А-III			Вст 3 КП2							
	ГОСТ 5781-82				ГОСТ 5781-82				ГОСТ 5781-82			ГОСТ 8509-72*			ГОСТ 8568-77				
	Ф8		Итого		Ф6	Ф20		Итого	Ф8		Итого	L63×5		Итого	Р.С. 8:4		Итого		
Фом 3	11.3		11.3	11.3	0.4	9.6		10.0	0.6		0.6	9.1		9.1	19.0		19.0	38.7	50.0

22141-03 32

Гл.инж.пр.	Иванова	
Нач.отд.	Рыбкина	
Н.контр.	Лапкин	
Гл.конс.	Лапкин	
Рук.гр.	Рашевский	
Ст.инж.	Колядина	
Инжен.	Анзенштат	
Провер.	Колядина	

ТП 409-11-9.87 КЖ

Цех по изготовлению строительной оснастки и инвентаря мощностью 6.0 тыс. тонн изделий в год

Стадия	Лист	Листов
Р	30	

Производственный корпус фундаменты под оборудование Фом 3; Фом 4

Проектный институт №2

Копировал

Формат

Инв. № подл. | Подпись и дата | Взам. инв. №

Привязан

Инв. №

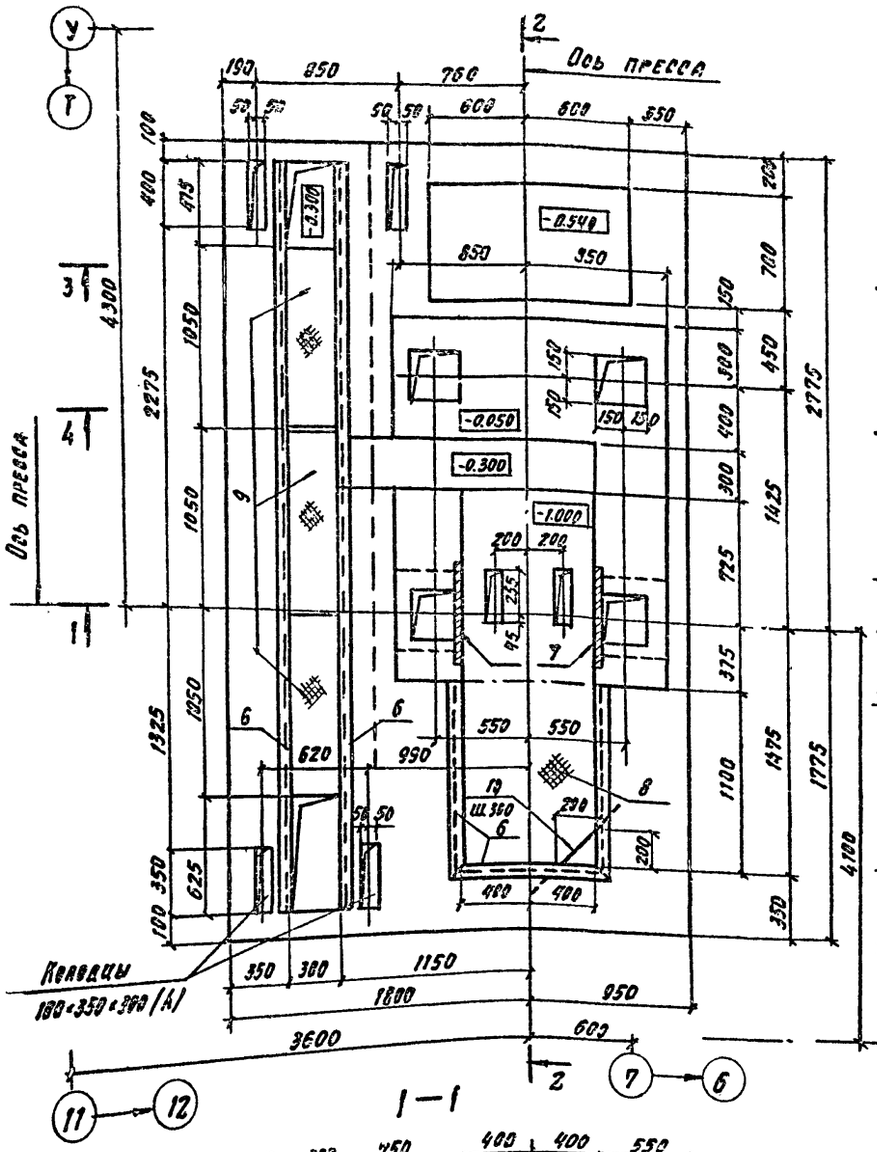

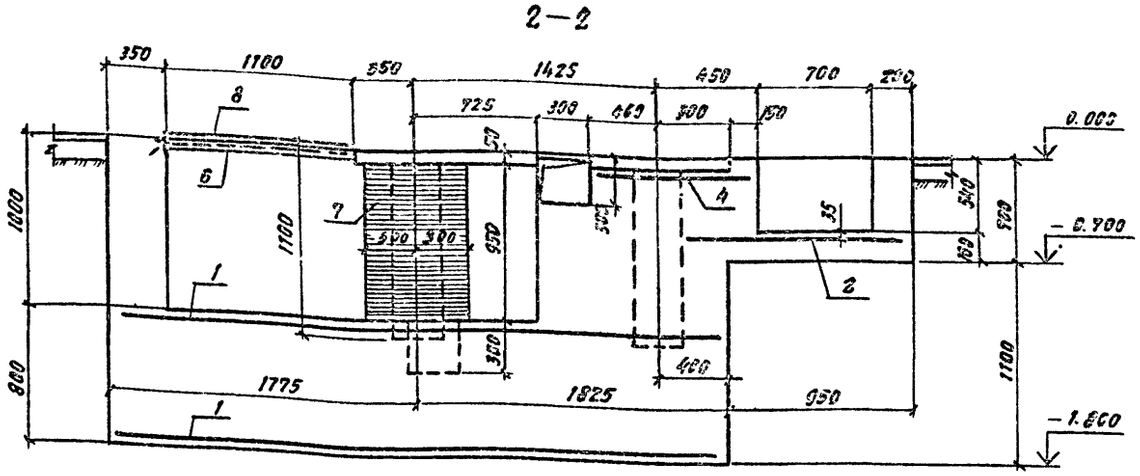

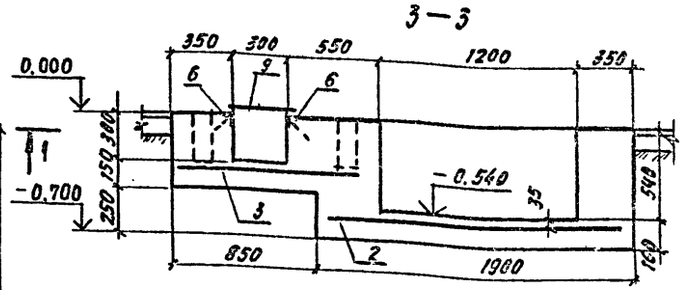

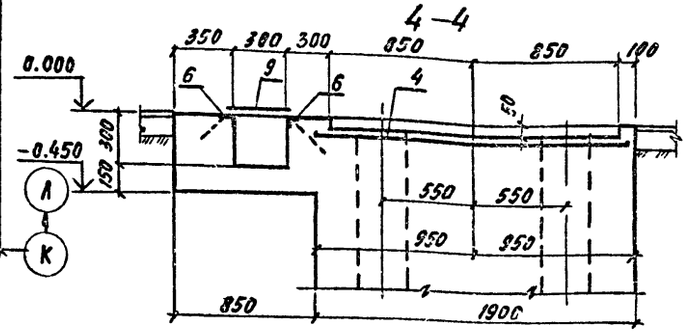

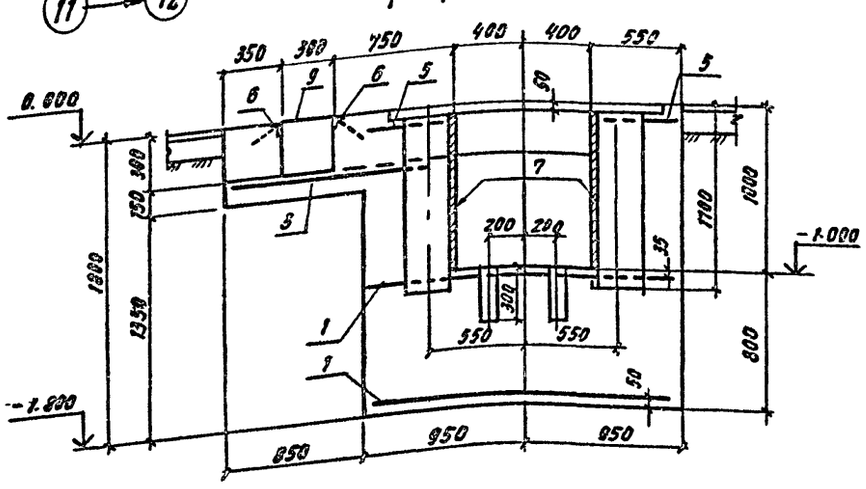

Спецификация фундамента ФОм 5

Формат	Зона	Поз.	Обозначение	Наименование	Кол.	Примечание
				Сборочные единицы		
				Сетки арматурные		
		1	ГОСТ 23279-85	2С $\frac{ВА III}{ВА III}$ 185×345	2	
		2	ГОСТ 23279-85	2С $\frac{ВА III}{ВА III}$ 125×185	1	
		3	ГОСТ 23279-85	2С $\frac{ВА III}{ВА III}$ 125×445	1	
		4	ГОСТ 23279-85	2С $\frac{ВА III}{ВА III}$ 65×185	1	
		5	ГОСТ 23279-85	2С $\frac{ВА III}{ВА III}$ 45×125	2	
				Изделия закладные		
		6	1.400-15. В. 1. 550-06	МН 555	12	п.м.
		7	КЖ. п. 44.0	МН 10	2	
		8		РМФЛ.СТ $\frac{-6\times900\ ГОСТ\ 8568-77}{ВСТ.3\ КП2\ ГОСТ\ 5781-82}$ Р=1150	1	35,3 кг
		9		РМФЛ.СТ $\frac{-4\times900\ ГОСТ\ 8568-77}{ВСТ.3\ КП2\ ГОСТ\ 5781-82}$ Р=1050	3	21.4 кг
		10		АI-20 ГОСТ 5781-82 Р=600	2	1.5 кг
				Материалы		
				Бетон класса В 12.5		12.6 м3

Ведомость расхода стали на элемент, кг

Марка элемента	Изделия арматурные: Арматура класса А-III, ГОСТ 5781-82, Ф8		Итого	Всего	Изделия закладные: Арматура класса А-I, ГОСТ 5781-82, Ф8	Ф20		Итого	А III, ГОСТ 5781-82, Ф8		Итого	Прокат марки ВСт.3 КП2: ГОСТ 19903-74, -Б=6		Итого	ГОСТ 5509-72*, L63×5		Итого	ГОСТ 8568-77, Р.С. Б=4	Р.С. Б=6		Итого	Всего	Общий расход
ФОм 5	99.1		99.1	99.1	2.7	3.0		5.7	7.0		7.0	53.6		53.6	57.7		57.7	64.2	35.3		99.5	223.5	322.6

22141-03 33

Гл. инж. пр.	Иванова	
Нач. отд.	Рыбкина	
Н. контр.	Лапкин	
Гл. конст.	Лапкин	
Рук. гр.	Рашевский	
Ст. инж.	Колядина	
Инжен.	Айзенштат	
Провер.	Колядина	

ТП 409-11-9.87 КЖ

Цех по изготовлению строительной оснастки и инвентаря мощностью 6.0 тыс. тонн изделий в год

Стадия	Лист	Листов
Р	31	

Производственный корпус фундамент под оборудование ФОм 5

Проектный институт №2

Привязан

Инв. №

Копировал

Формат А2

Альбом III

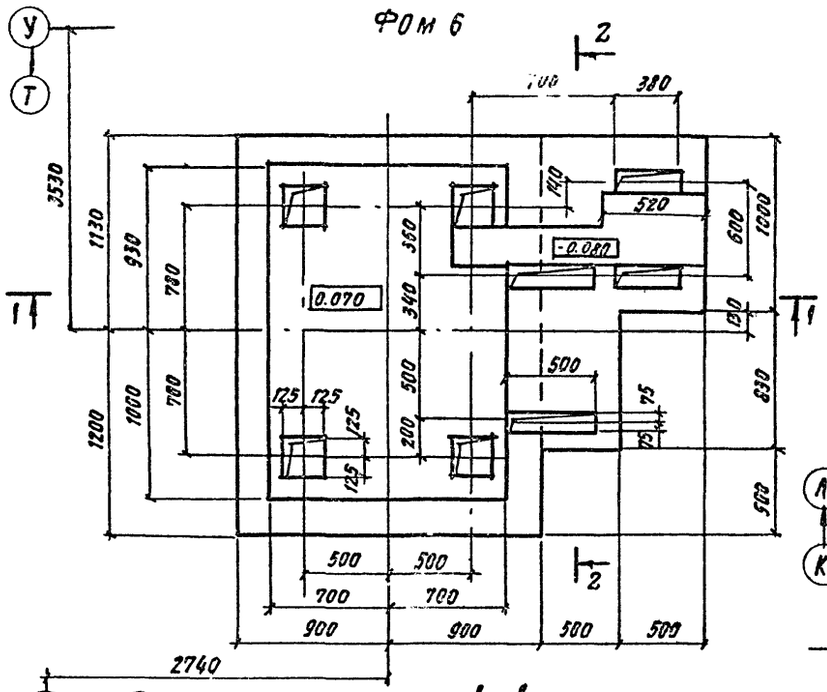

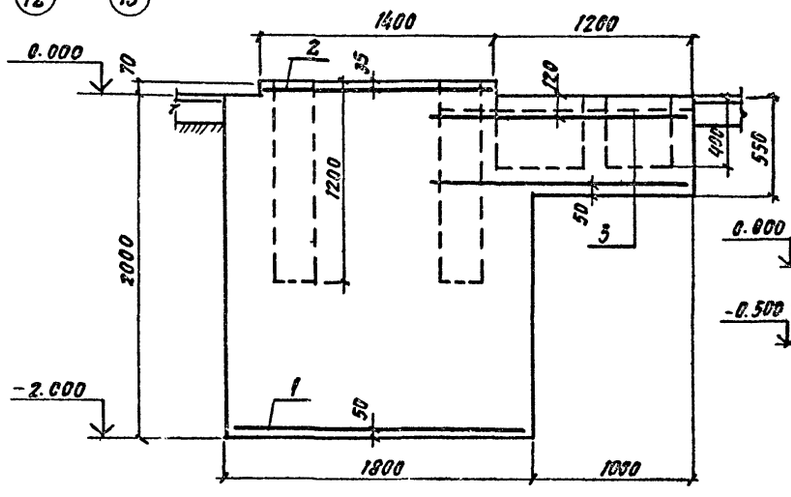

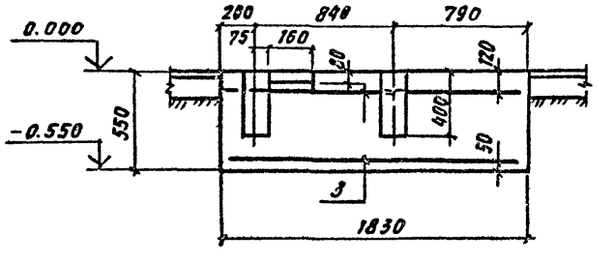

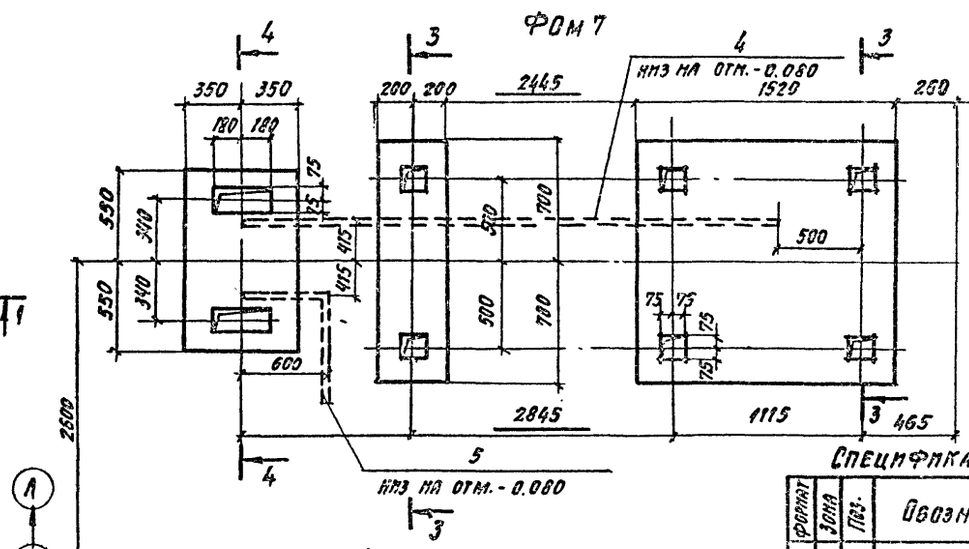

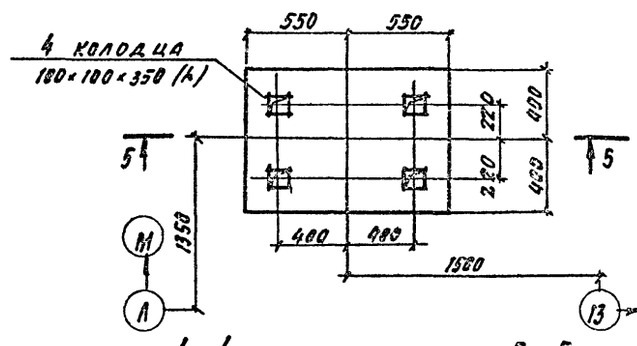

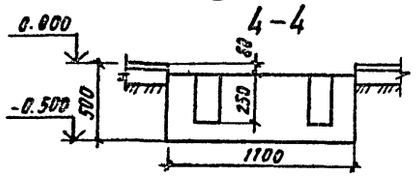

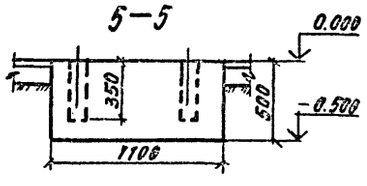

Спецификация фундаментов Фом 6, Фом 7, Фом 8

Формат	Зона	Поз.	Обозначение	Наименование	Кол.	Примечание
				Фом 6		
				Сборочные единицы		
				Сетки арматурные		
		1	ГОСТ 23279-85	2С $\frac{8AIII}{8AIII}$ 165×225	1	
		2	ГОСТ 23279-85	2С $\frac{8AIII}{8AIII}$ 135×185 $\frac{25}{75}$	1	
		3	ГОСТ 23279-85	2С $\frac{8AIII}{8AIII}$ 145×175 $\frac{75}{25}$	2	
				Материалы		
				Бетон класса В12.5		9.2 м³
				Фом 7		
				Сборочные единицы		
				Изделия закладные		
		4		Труба $\frac{83\times4\ \text{ГОСТ}\ 8732\text{-}78}{\text{ст.1кп2 ГОСТ}\ 380\text{-}71}$ ℓ=	1	
		5		Труба $\frac{45\times4\ \text{ГОСТ}\ 8732\text{-}78}{\text{ст.1кп2 ГОСТ}\ 380\text{-}71}$ ℓ=1200	1	4.8 кг
				Материалы		
				Бетон класса В7.5		2.0 м³
				Фом 8		
				Материалы		
				Бетон класса В7.5		0.4 м³

Ведомость расхода стали на элемент, кг

Марка элемента	Изделия арматурные: Арматура класса A-III, ГОСТ 5781-82: Ø8			Итого	Всего	Изделия закладные: Прокат марки Ст1 кп2, ГОСТ 8732-78: Труба Ø45×4	Труба Ø83×4			Всего	Общий расход
Фом 6	48.2			48.2	48.2					—	48.2
Фом 7					—	4.8					

1. Сетка поз. 3 обрезать по месту

22141-03 34

Гл.инж.пр.	Иванова		ТП 409-11-9.-87 КЖ
Нач.отд.	Рыбакина		
Н.контр.	Лапкин		
Гл.конст.	Лапкин		
Рук.гр.	Рашеверкина		
Ст.инж.	Колядина		Цех по изготовлению строительной оснастки и инвентаря мощностью 6.0 тыс.тонн изделий в год
Инжен.	Аксенштар		Стадия: Р; Лист: 32; Листов:
Провер.	Колядина		Производственный корпус. Фундаменты под оборудование Фом 6; Фом 7; Фом 8
			Проектный институт №2

Привязан

Инв.№

Инв.№ подл. | Подпись и дата | Взам.инв.№

Копировал

Формат А2

Альбом III

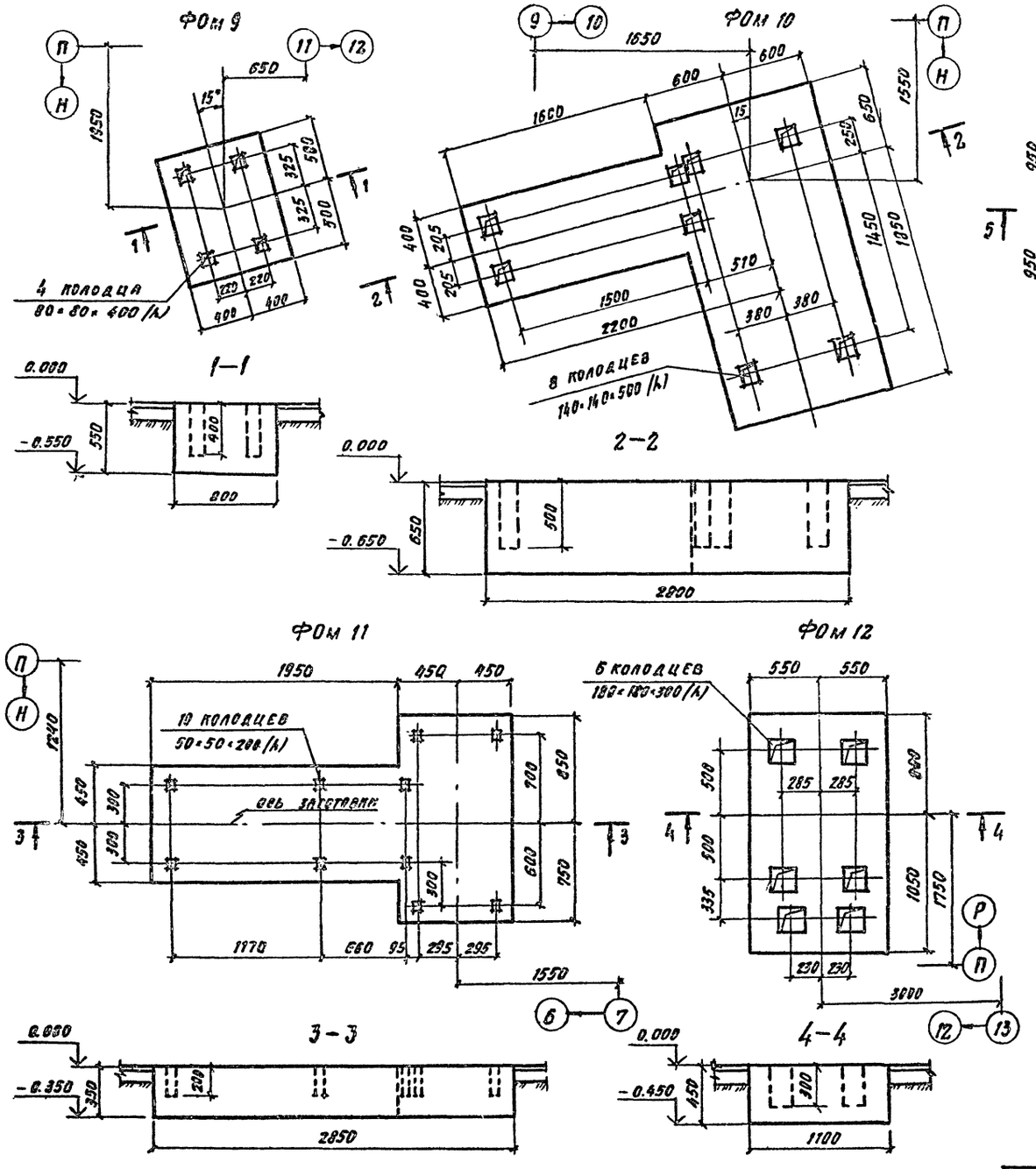

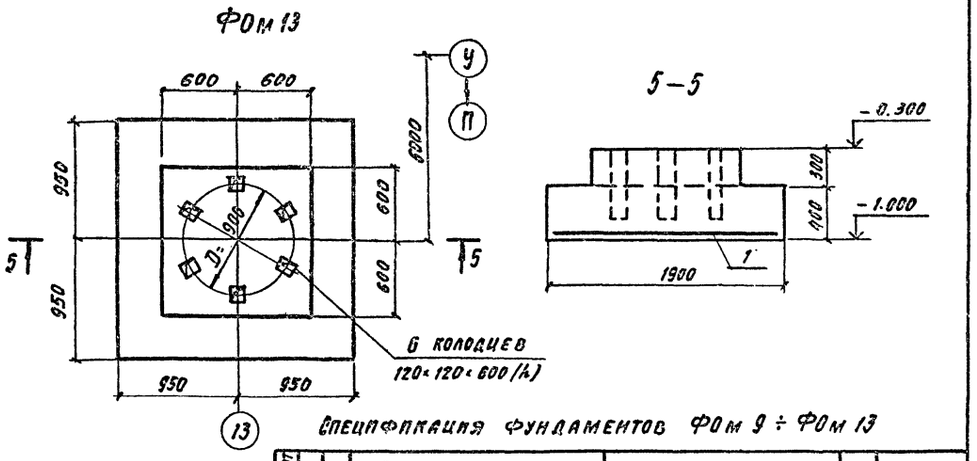

Спецификация фундаментов ФОм 9 ÷ ФОм 13

Формат	Зона	Поз.	Обозначение	Наименование	Кол.	Примечание
				ФОм 9 ÷ ФОм 12		
				Материалы		
				Бетон класса В 7.5		
				ФОм 9		0.4 м³
				ФОм 10		2.8 м³
				ФОм 11		1.1 м³
				ФОм 12		0.9 м³
				ФОм 13		
				Сборочные единицы		
				Сетки арматурные		
				2С $\frac{ВА III}{ВА III}$ 185×185	1	
				Материалы		
				Бетон класса В 12.5		1.9 м³

Ведомость расхода стали на элемент, кг

Марка элемента	Изделия арматурные			Всего	Общий расход
	Арматура класса А-III				
	ГОСТ 5781-82				
	Ф8		Итого		
Фом 13	15.0		15.0	15.0	15.0

22141-03 35

Гл. инж. пр.	Иванова	
Нач. отд.	Рыбкина	
Н. контр.	Лапкин	
Гл. конст.	Лапкин	
Рук. гр.	Рашевский	
Ст. инж.	Колядина	
Инжен.	Айзенштат	
Провер.	Колядина	

ТП 409-11-9.87 КЖ

Цех по изготовлению строительной оснастки и инвентаря мощностью 6.0 тыс. тонн изделий в год

Стадия	Лист	Листов
Р	33	

Производственный корпус Фундаменты под оборудование ФОм 9 ÷ ФОм 13

ПРОЕКТНЫЙ ИНСТИТУТ №2

Привязан

Инв. №

Копировал

Формат А2

Альбом III

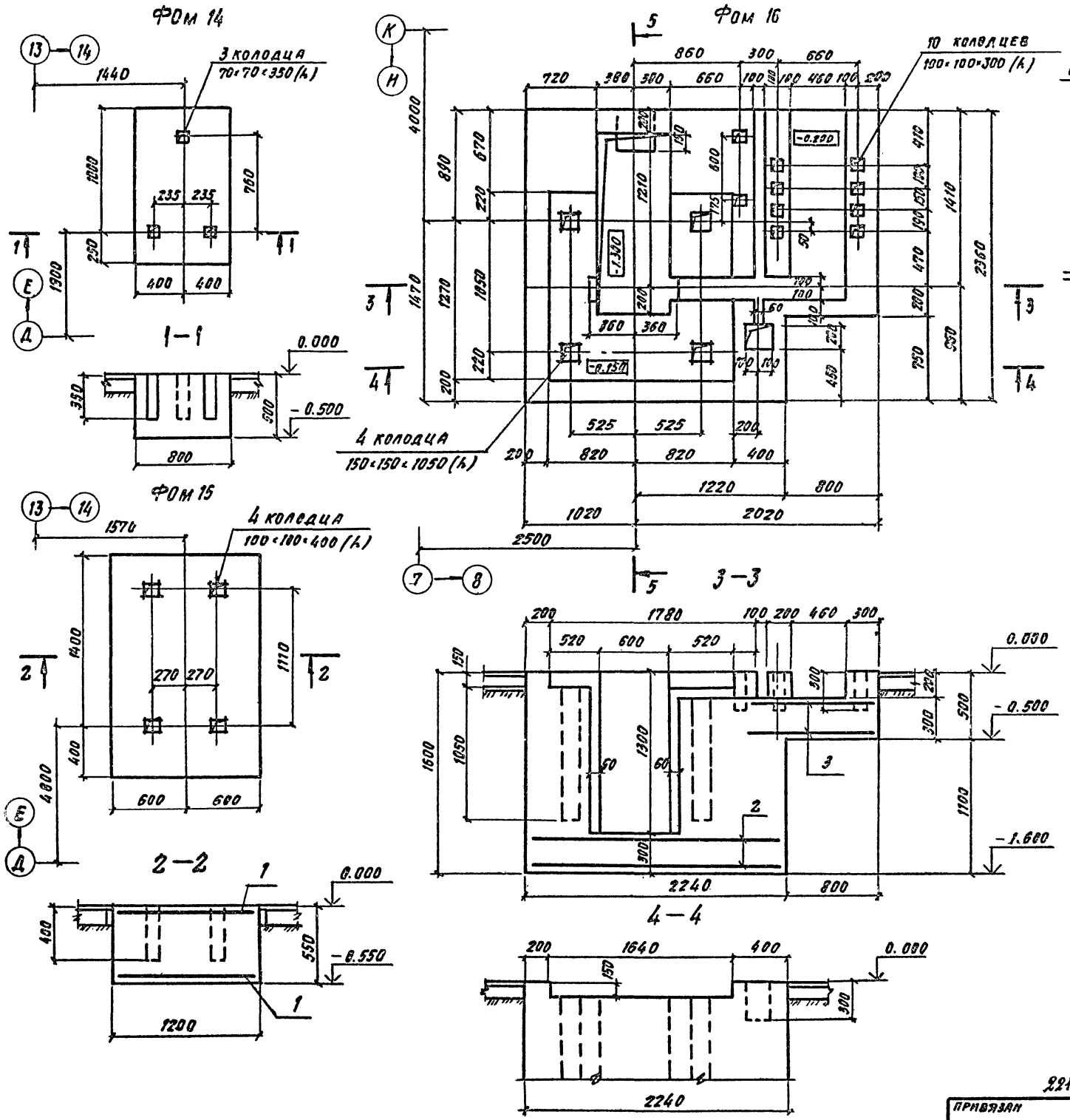

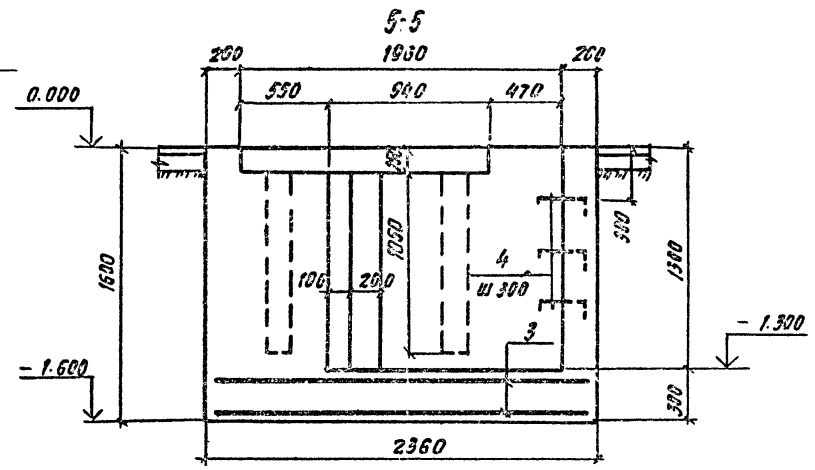

Спецификация фундаментов Фом 14, Фом 15, Фом 16

Формат	Зона	Поз.	Обозначение	Наименование	Кол.	Примечание
				Фом 14		
				Материалы		
				Бетон класса В 7.5		0.5 м3
				Фом 15		
				Сборочные единицы		
				Сетки арматурные		
		1	ГОСТ 23279-85	2С $\frac{8АШ}{8АШ}$ - 115×175 $\frac{75}{75}$	2	
				Материалы		
				Бетон класса В 12.5		1.2 м3
				Фом 16		
				Сборочные единицы		
				Сетки арматурные		
		2	ГОСТ 23279-85	2С $\frac{8АШ}{8АШ}$ 220×260 $\frac{100}{100}$	2	
		3	ГОСТ 23279-85	2С $\frac{8АШ}{8АШ}$ 105×155 $\frac{75}{25}$	2	
				Изделия закладные		
		4	КЖ-И. 43.0	МН9	3	
				Материалы		
				Бетон класса В 12.5		6.9 м3

Ведомость расхода стали на элемент, кг

Марка элемента	Изделия арматурные				Изделия закладные				Общий расход
	Арматура класса А-III ГОСТ 5781-82			Всего	Арматура класса А-I ГОСТ 5781-82			Всего	
	Ф8		Итого		Ф20		Итого		
Фом 15	16.6		16.6	16.6				—	16.6
Фом 16	60.0		60.0	60.0	9.6		9.6	9.6	69.6

Гл. инж. пр.	Иванова	
Нач. отд.	Рыбкина	
Н. контр.	Лапкин	
Гл. конс.	Лапкин	
Рук. гр.	Рашевский	
Ст. инж.	Колядина	
Инжен.	Айзенштат	
Провер.	Колядина	

ТП 409-11-9.87 КЖ

22141-03 36

Цех по изготовлению строительной оснастки и инвентаря мощностью 6. Отыстоин изделий в год

Производственный корпус фундаменты под оборудование Фом 14, Фом 15, Фом 16

Стадия	Лист	Листов
Р	34	

Проектный институт № 2

Привязан

Инв. №

Инв. № подл. | Подпись и дата | Взам. инв. №

Копировал

Формат А2

Альбом III

Фом 17

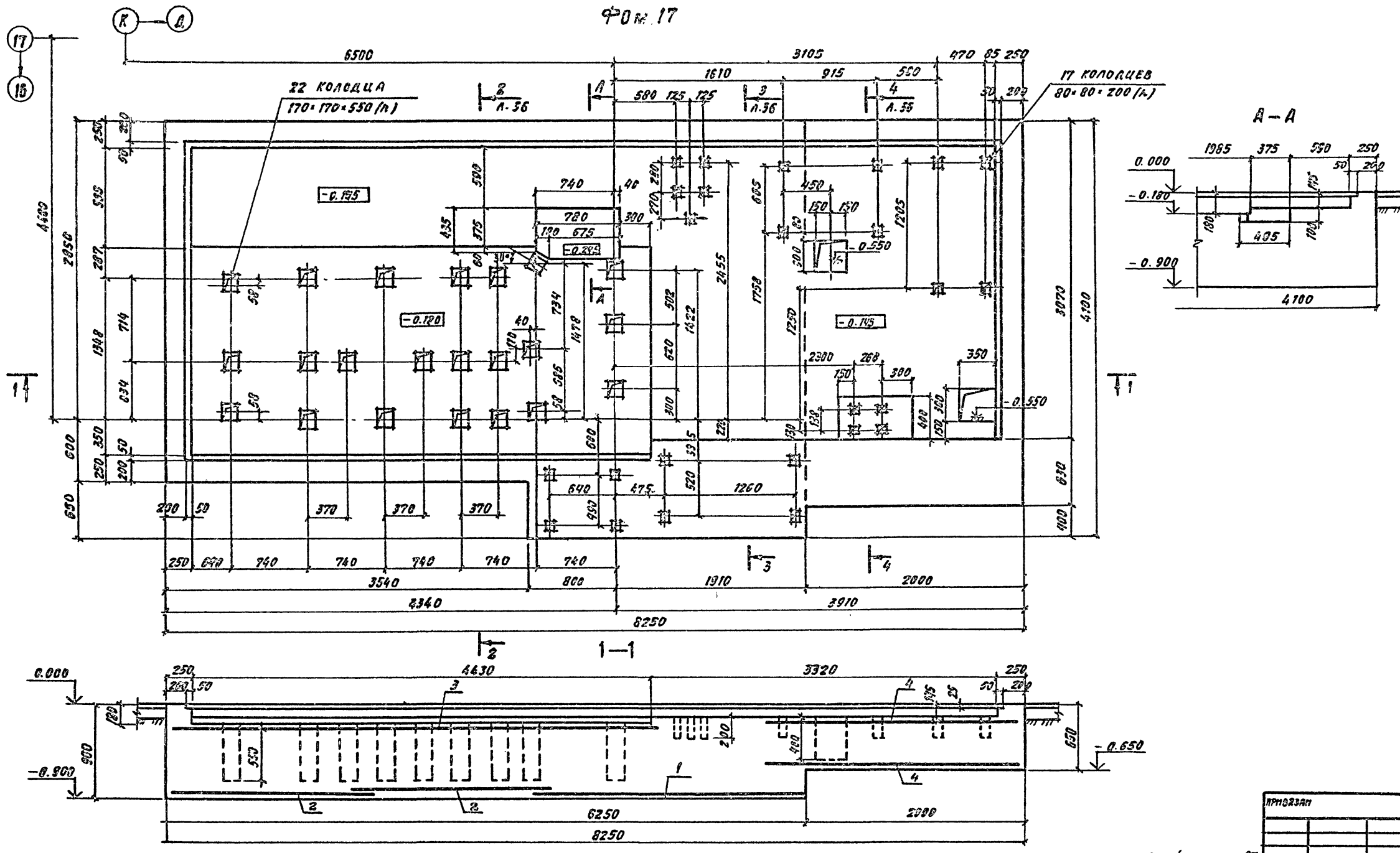

Спецификацию и ведомость расхода стали см. на листе 36

Гл. инж.-пр.	Иванова	
Нач. отд.	Рыбкина	
Н. контр.	Лапкин	
Гл. конст.	Лапкин	
Рук. гр.	Рашевский	
Ст. инж.	Колядина	
Инжен.	Айзенштат	
Провер.	Колядина	

ТП 409-11-9.87 КЖ

Цех по изготовлению строительной оснастки и инвентаря мощностью 6,0 тыс. тонн изделий в год

Стадия	Лист	Листов
Р	35	

Производственный корпус. Фундамент под оборудование Фом 17. План и сечение 1-1

ПРОЕКТНЫЙ ИНСТИТУТ №2

Привязан

Инв. №

22141-03 37

Инв. № подл. | Подпись и дата | Взам. инв. №

Копировал

Формат А2

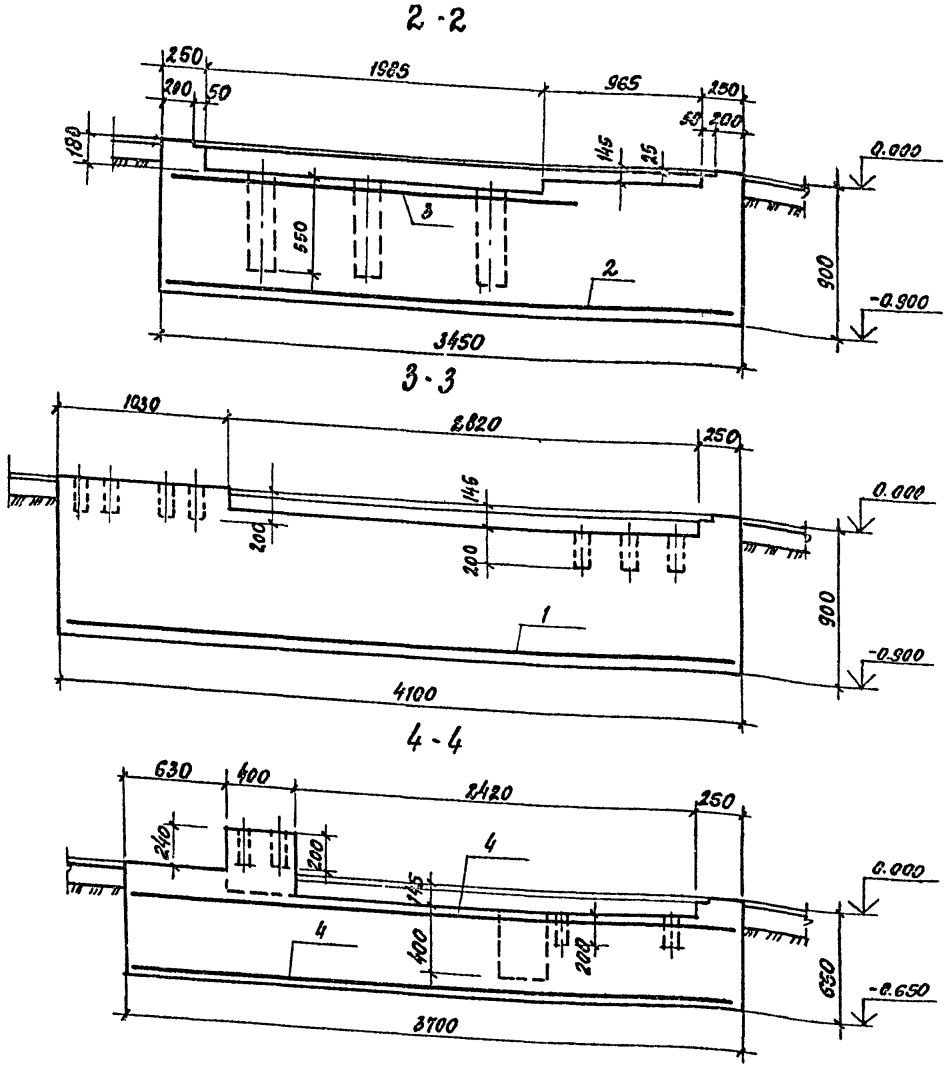

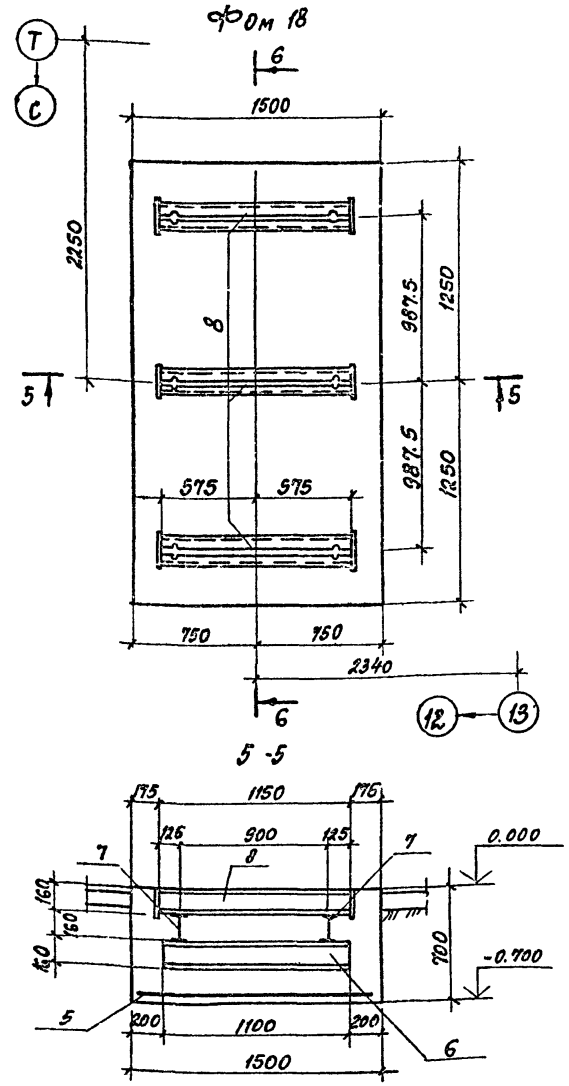

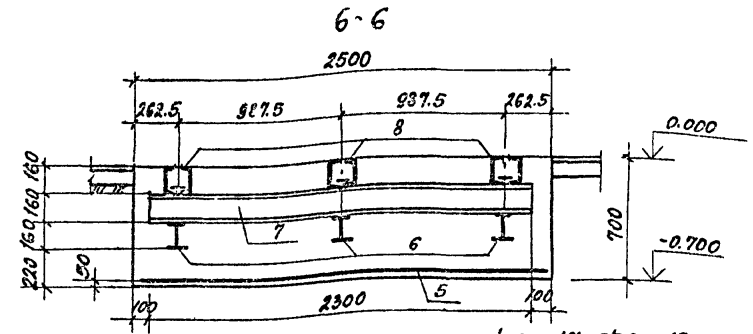

Спецификация фундаментов фом 17, фом 18

Формат	Зона	Поз.	Обозначение	Наименование	Кол.	Примечание
				фом 17		
				Сборочные единицы		
				Сетки арматурные		
		1	ГОСТ 23279-85	2с $\frac{12АIII}{12АIII}$ 265×405	1	
		2	ГОСТ 23279-85	2с $\frac{12АIII}{12АIII}$ 205×335 $\frac{75}{25}$	2	
		3	ГОСТ 23279-85	2с $\frac{12АIII}{12АIII}$ 245×485	1	
		4	ГОСТ 23279-85	2с $\frac{12АIII}{12АIII}$ 245×265	2	
				Материалы		
				Бетон класса в 12.5		11.8 м³
				фом 18		
				Сборочные единицы		
				Сетки арматурные		
		5	ГОСТ 23279-85	2с $\frac{16АIII}{16АIII}$ 145×245	1	
				Изделия закладные		
		6		Двутавр $\frac{16\ ГОСТ\ 8239-72}{ВСт3\ СП5-1\ ТУ-1-3023-80}$ e=1100	3	17.5 кг
		7		Двутавр $\frac{16\ ГОСТ\ 8239-72}{ВСт3\ СП5-1\ ТУ-1-3023-80}$ e=2300	2	36.6 кг
		8	К.Ж.И. 39.0	МН4	3	
				Материалы		
				Бетон класса в 12.5		5.8 м³

Ведость расхода стали на элемент, кг

Марка элемента	Изделия арматурные: Арматура класса А-III, ГОСТ 5781-82				Всего	Изделия закладные: Прокат марки ВСт 3КП2, ГОСТ 19903-74			ВСт3 ПС6-1, ГОСТ 8240-72			ВСт3 СП5-1, ГОСТ 8239-72			Всего	Общий расход
	ф12	ф16		Итого		-δ=4		Итого	с16		Итого	I 16		Итого		
фом 17	421.4			421.4	421.4										-	421.4
фом 18		60.6		60.6	60.6	14.7		14.7	97.8		97.8	125.7		125.7	238.2	298.8

1. Поз. 6, 7, 8 фом 18 до бетонирования сварить в точках пересечения сварным швом h=6мм.

22141-03 38

Гл. инж. пр.	Иванова	
Нач. отд.	Рыбкина	
Н. контр.	Лапкин	
Гл. конст.	Лапкин	
Рук. гр.	Рашевский	
Ст. инж.	Колядина	
Инжен.	Айзенштат	
Провер.	Колядина	

ТП 409-11-9.87 КЖ

Цех по изготовлению строительной оснастки и инвентаря мощностью 6.0 тыс. тонн изделий в год

Производственный корпус. Фундаменты под оборудование фом 17. Сечения 2-2, 3-3, 4-4 и фом 18

Стадия	Лист	Листов
Р	36	

Проектный институт № 2

Привязан

Инв. №

Инв. № подл. | Подпись и дата | Взамен инв. №

Альбом III

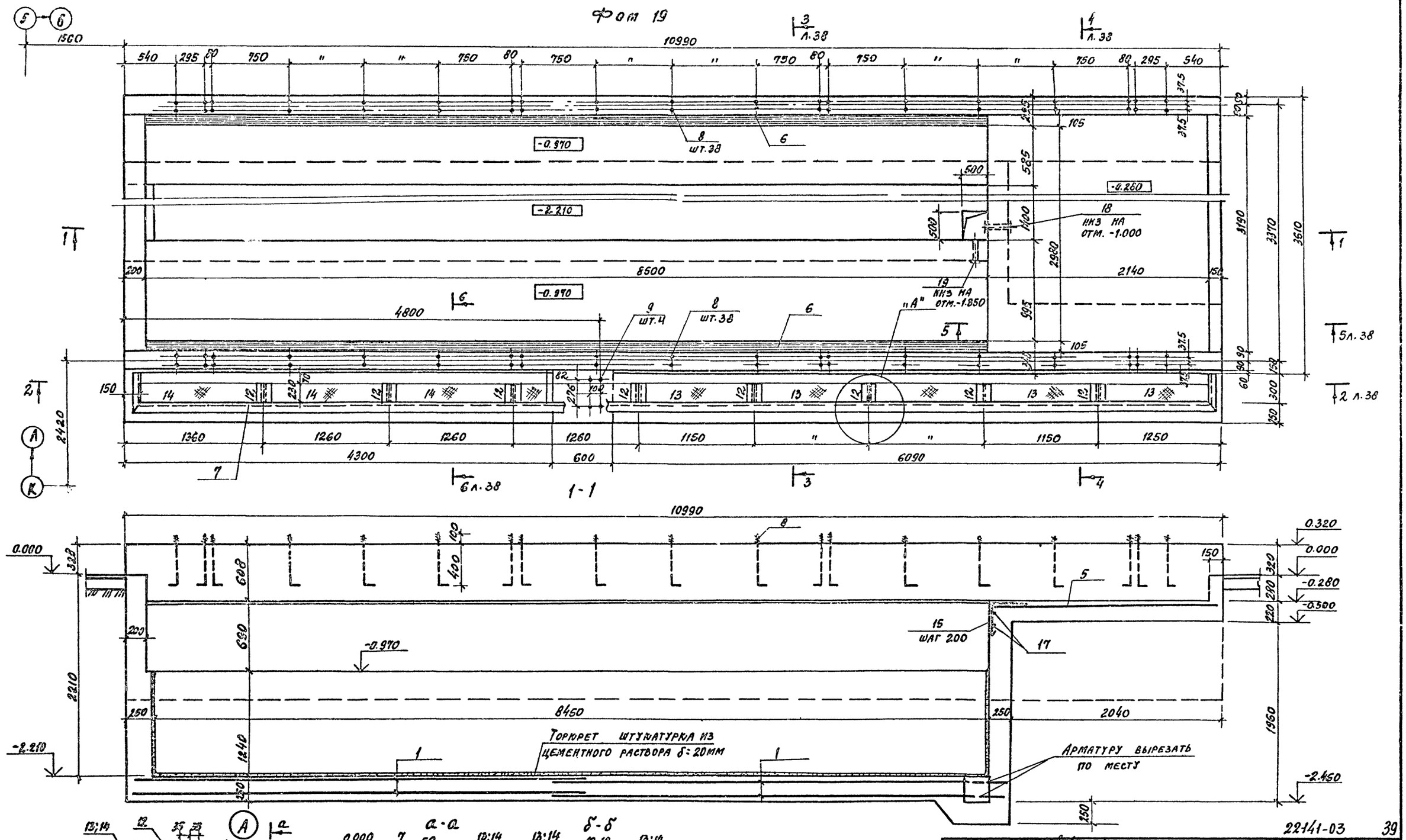

Спецификацию и расход стали см. на листе 38.

Гл. инж. пр.	Иванова	
Нач. отд.	Рыбкина	
Н. контр.	Лапкин	
Гл. конст.	Лапкин	
Рук. гр.	Рашевский	
Ст. инж.	Колядина	
Инжен.	Айзенштат	
Провер.	Колядина	

ТП 409-11-9.87 КЖ

Цех по изготовлению строительной оснастки и инвентаря мощностью 6.0 тыс. тонн изделий в год

Производственный корпус. Фундамент под оборудование фом 19. План и сечение 1-1

Стадия	Лист	Листов
Р	37	

Проектный институт №2

Привязан

Инв. №

Копировал

Формат

22141-03 39

Альбом III

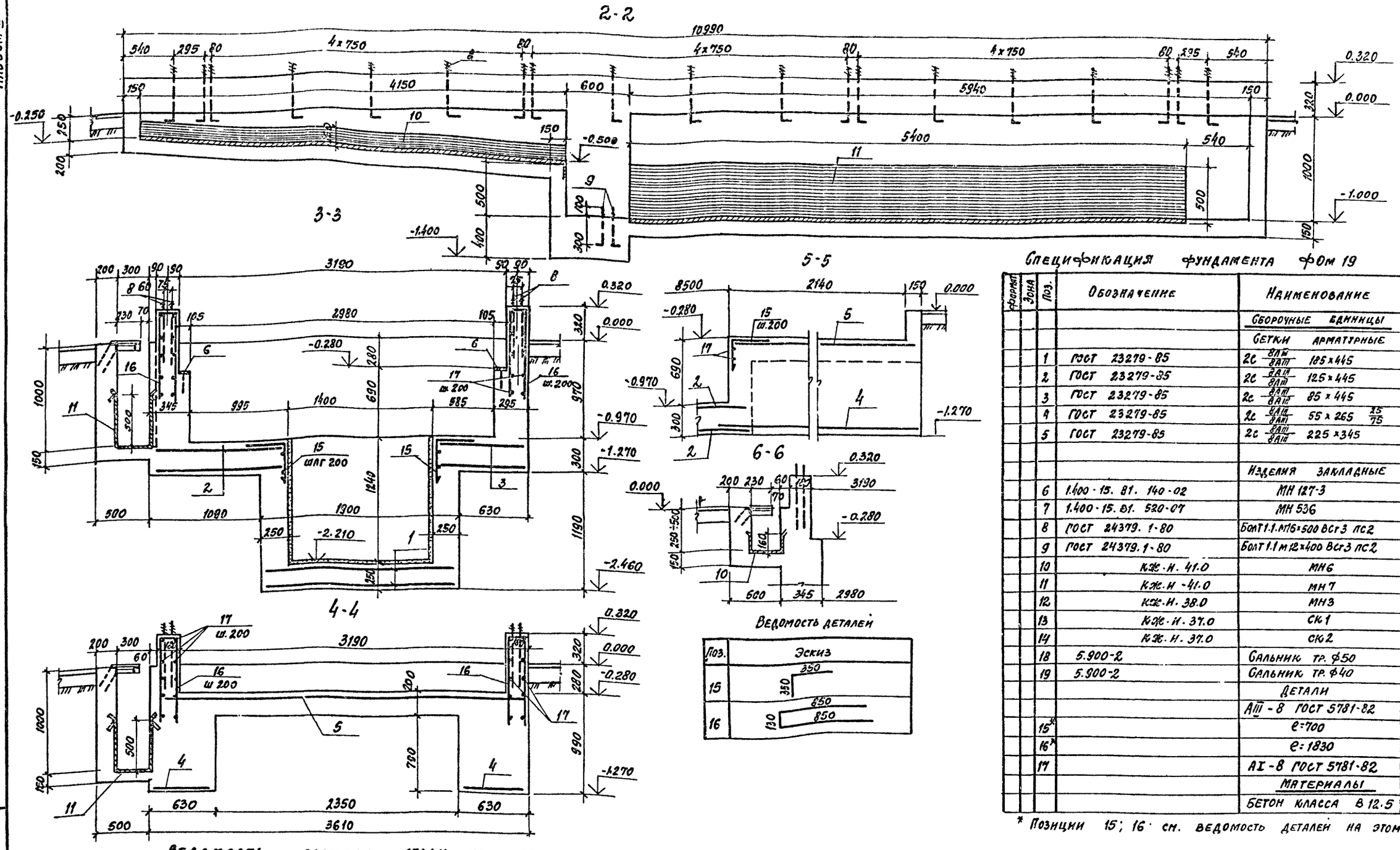

Ведомость деталей

Поз.	Эскиз
15	350 / 350
16	850 / 130 / 850

Спецификация фундамента ФОм 19

Формат	Зона	Поз.	Обозначение	Наименование	Кол.	Примечание
				Сборочные единицы		
				Сетки арматурные		
		1	ГОСТ 23279-85	2С 8АIII/8АIII 185×445	4	
		2	ГОСТ 23279-85	2С 8АIII/8АIII 125×445	4	
		3	ГОСТ 23279-85	2С 8АIII/8АIII 85×445	4	
		4	ГОСТ 23279-85	2С 8АIII/8АIII 55×265 25/75	2	
		5	ГОСТ 23279-85	2С 8АIII/8АIII 225×345	1	
				Изделия закладные		
		6	1.400-15.81.140-02	МН 127-3	17	п.м
		7	1.400-15.81.520-07	МН 536	11.9	п.м
		8	ГОСТ 24379.1-80	Болт 1.1.М16×500 Вст3 пс2	76	
		9	ГОСТ 24379.1-80	Болт 1.1 М12×400 Вст3 пс2	4	
		10	КЖ-И-41.0	МН6	1	
		11	КЖ-И-41.0	МН7	1	
		12	КЖ-И-38.0	МН3	8	
		13	КЖ-И-37.0	СК1	5	
		14	КЖ-И-37.0	СК2	4	
		18	5.900-2	Сальник тр. ф50	1	
		19	5.900-2	Сальник тр. ф40	1	
				Детали		
				АIII-8 ГОСТ 5781-82		
		15*		l=700	105	0.3кг
		16*		l=1830	112	0.7кг
		17		АI-8 ГОСТ 5781-82	271	п.м
				Материалы		
				Бетон класса В12.5		28.0м³

* Позиции 15; 16 см. ведомость деталей на этом листе.

Ведомость расхода стали на элемент, кг

Марка элемента	Изделия арматурные: Арматура класса А-I, ГОСТ 5781-82, ф8	Итого	Арматура класса А-III, ГОСТ 5781-82, ф8	Итого	Всего	Изделия закладные: Арматура класса А-III, ГОСТ 5781-82, ф8	Итого	Прокат марки Вст3 КП2, ГОСТ 8509-72, ∟63×5	∟75×6	Итого	ГОСТ 19903-74, -δ=1	-δ=6	Итого	ГОСТ 8568-77, Р.С δ=4	Итого	Вст3 пс2, ГОСТ 24379.1-80, Болт М12	Болт М16	Итого	Всего	Общий расход
ФОм 19	108.4	108.4	492.0	492.0	600.4	28.0	28.0	63.1	82.0	145.1	81.3	80.1	161.4	101.2	101.2	1.8	73.7	75.5	511.2	111.6

Гл. инж. пр.	Иванова	
Нач. отд.	Рыбкина	
Н. контр.	Лапкин	
Гл. конст.	Лапкин	
Рук. гр.	Рашевский	
Ст. инж.	Колядина	
Инжен.	Айзенштат	
Провер.	Колядина	

ТП 409-11-9.87 КЖ

Цех по изготовлению строительной оснастки и инвентаря мощностью 6.0 тыс. тонн изделий в год

Производственный корпус. Фундамент под оборудование ФОм 19. Сечения 2-2 ÷ 6-6

Стадия	Лист	Листов
Р	38	

Проектный институт №2

22141-03 40

Привязан

Инв. №

Инв. № подл. | Подпись и дата | Взамен инв. №

Копировал | Формат

Альбом III

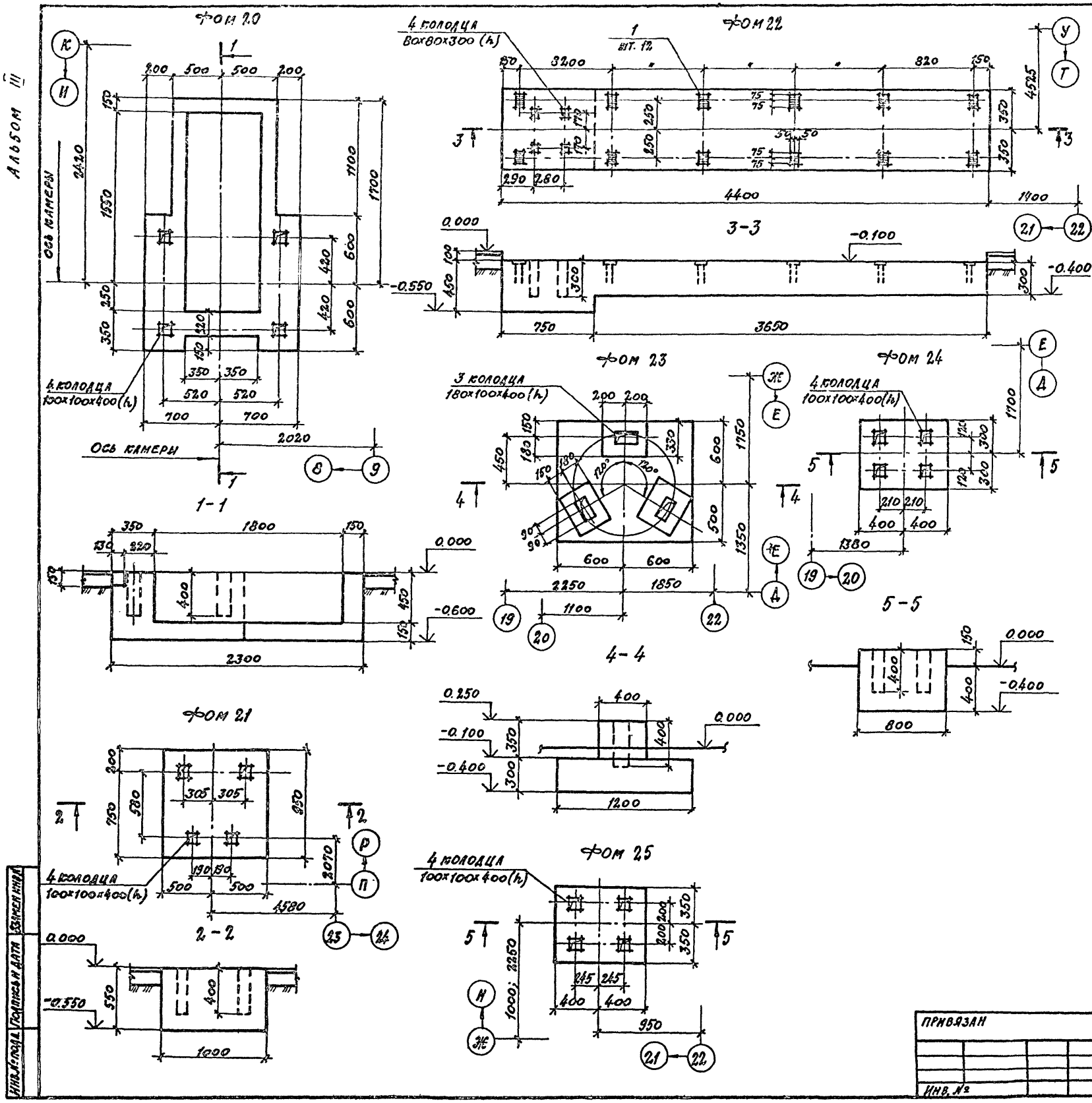

Спецификация фундаментов фом 20 ÷ фом 26

Формат	Зона	Поз.	Обозначение	Наименование	Кол.	Примечание
				фом 20, фом 21		
				фом 23 ÷ фом 26		
				Материалы		
				Бетон класса В.7.5		
				фом 20		1.1 м³
				фом 21		0.5 м³
				фом 23		0.5 м³
				фом 24		0.3 м³
				фом 25		0.3 м³
				фом 26		0.2 м³
				фом 22		
				Сборочные единицы		
				Изделия закладные		
		1	1.400-15. в. 1. 120-08	МН 106-3	12	
				Материалы		
				Бетон класса В.7.5		1.0 м³

Ведомость расхода стали на элемент, кг

Марка элемента	Изделия закладные						Общий расход
	Арматура класса			Прокат марки			
	А-III			Вст3 кп2			
	ГОСТ 5781-82			ГОСТ 19903-80			
	ф8		Итого	-б=6		Итого	
фом 22	3.8		3.8	8.5		8.5	12,3

22141-03 41

Гл.инж.пр.	Иванова	
Нач.отд.	Рыбкина	
Н.контр.	Лапкин	
Гл.констр.	Лапкин	
Рук.гр.	Рашевский	
Ст.инж.	Колядина	
Инжен.	Айзенштат	
Провер.	Колядина	

ТП 409-11-9.87 КЖ

Цех, по изготовлению строительной оснастки и инвентаря, мощностью 6.0 тыс. тонн изделий в год

Стадия	Лист	Листов
Р	39	

Производственный корпус. Фундаменты под оборудование фом 20 ÷ фом 26

ПРОЕКТНЫЙ ИНСТИТУТ №2

Привязан

Инв. №

Инв. № подл. | Подпись и дата | Взамен инв. №

Копировал: Формат

Альбом III

Фом 27

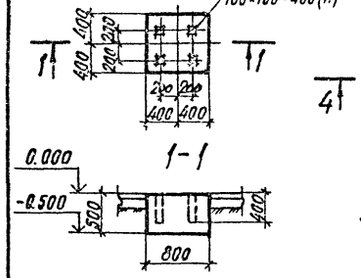

Фом 30

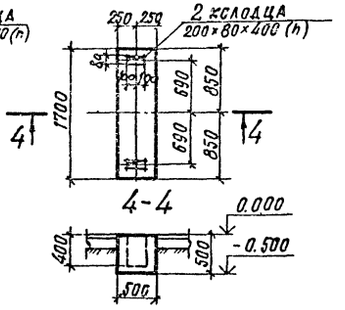

Фом 34

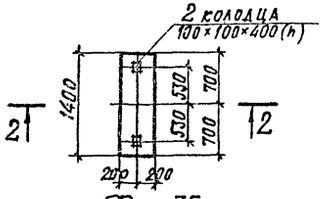

Фом 35

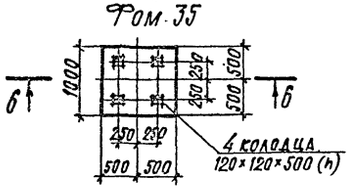

Фом 37

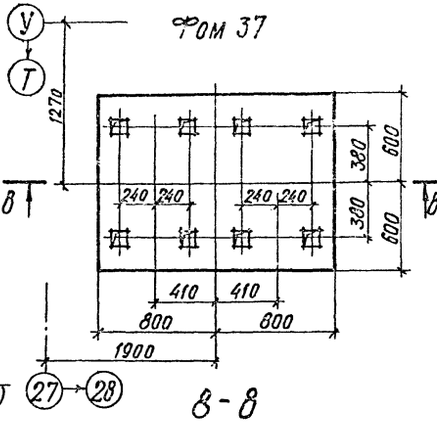

Фом 39

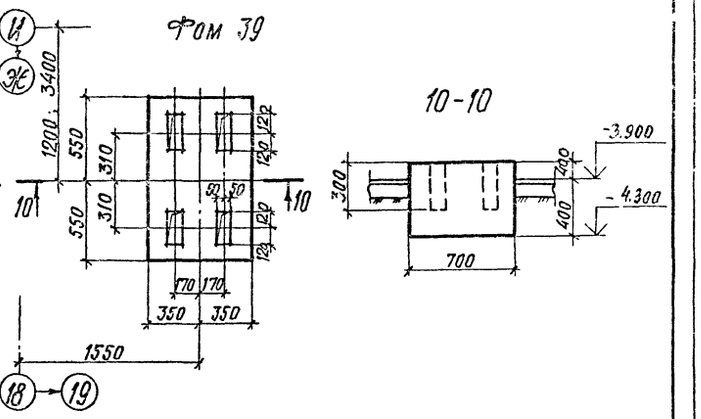

Фом 28

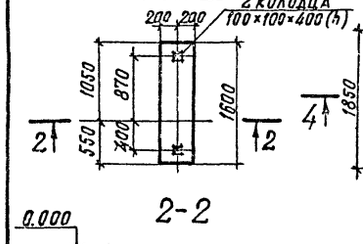

Фом 31

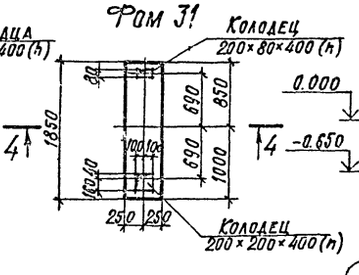

Фом 32

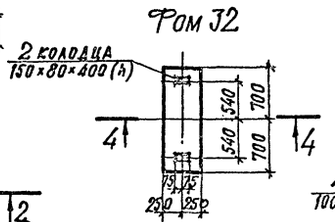

Фом 36

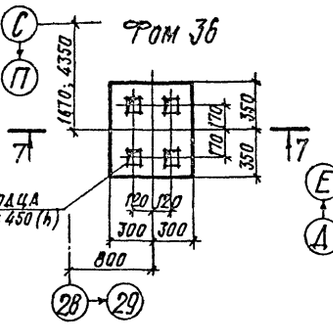

Фом 38

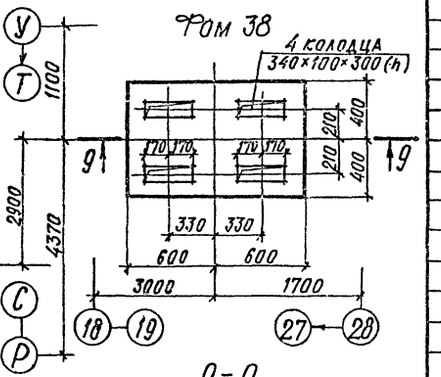

Фом 29

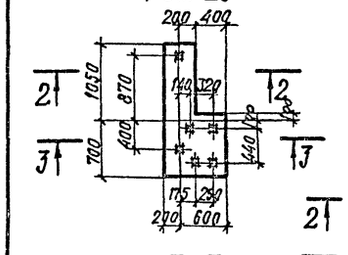

Фом 33

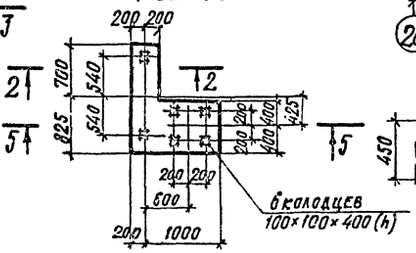

Фом 45

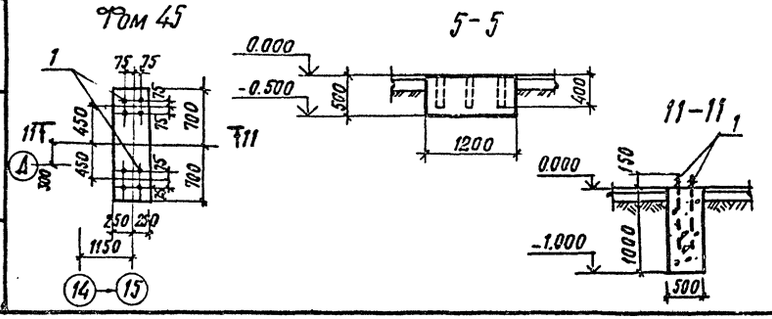

1. Привязку осей фундаментов Фом 27÷Фом 35 см. фрагмент 1 на листе 20.
2. Ведомость расхода стали на Фом 45 см. лист 38

Спецификация фундаментов Фом 27÷Фом 39

Формат	Зона	Поз.	Обозначение	Наименование	Кол.	Примечание
				Фом 27÷Фом 39		
				Материалы		
				Бетон класса В 7.5		
				Фом 27		0.3м³
				Фом 28		0.3м³
				Фом 29		0.5м³
				Фом 30		0.4м³
				Фом 31		0.5м³
				Фом 32		0.4м³
				Фом 33		0.6м³
				Фом 34		0.3м³
				Фом 35		0.7м³
				Фом 36		0.3м³
				Фом 37		1.0м³
				Фом 38		0.5м³
				Фом 39		0.4м³
				Фом 45		
				Сборочные единицы и детали		
		1	ГОСТ 24379.1-80	Болт 1.1 М12×400 В Ст3кп 2	8	0.44 кг
				Материалы		
				Бетон класса 7.5		0.7м³

Гл. инж. пр.	Иванова		22141-03 42
Нач. отд.	Рыбкина		ТП 409-11-9.87 КЖ
Н. контр.	Лапкин		
Гл. констр.	Лапкин		
Рук. гр.	Рашевский		
Ст. инж.	Колядина		Цех по изготовлению строительной оснастки и инвентаря мощностью 6.0 тыс. тонн изделий в год
Инжен.	Айзенштат		Стадия: Р; Лист: 40; Листов:
Провер.	Колядина		Производственный корпус. Фундаменты под оборудование Фом 27÷Фом 39
			Проектный институт №2

Привязан

Инв. №

Взамен инв. №

Подпись и дата

Инв. № подл.

Копировал

Формат

Альбом III

ФОМ 40

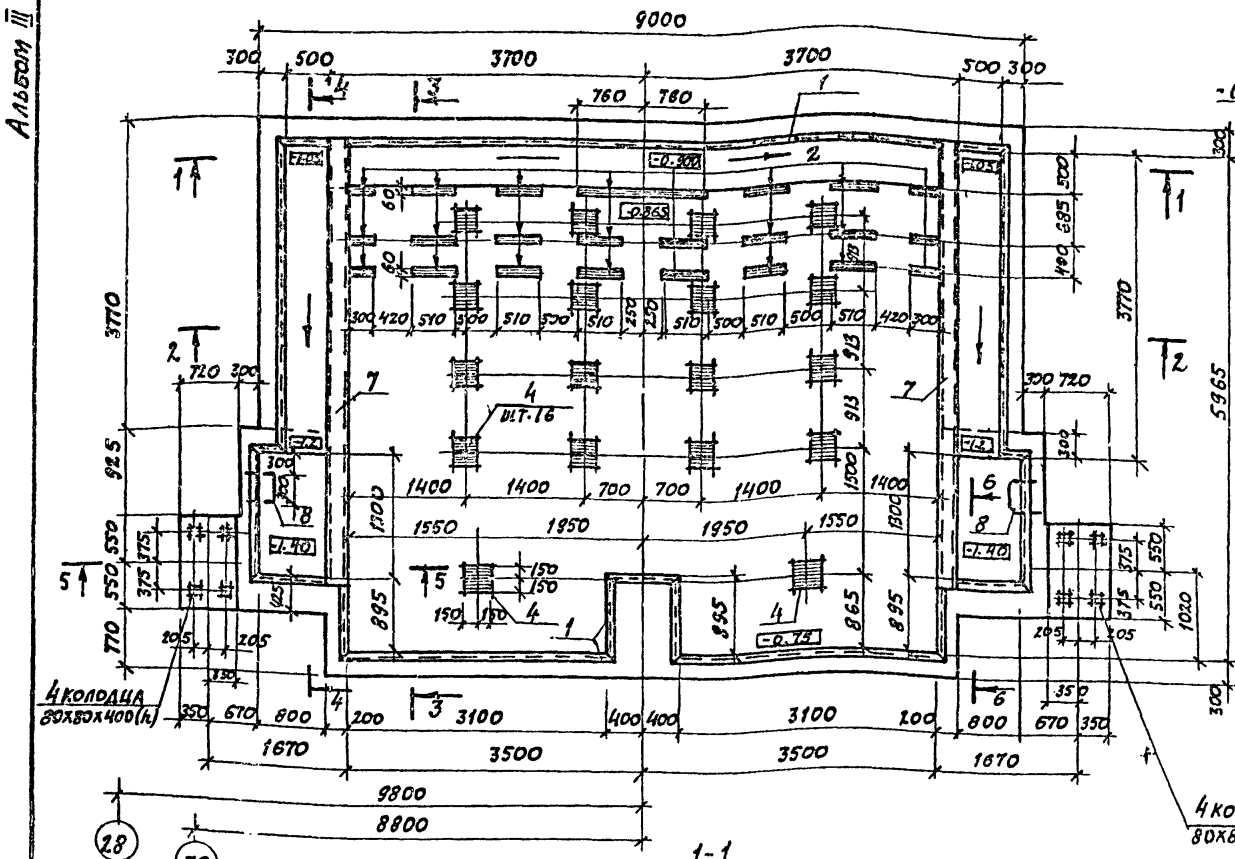

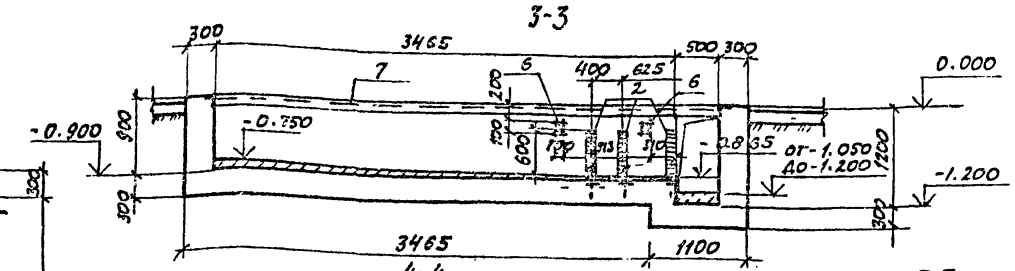

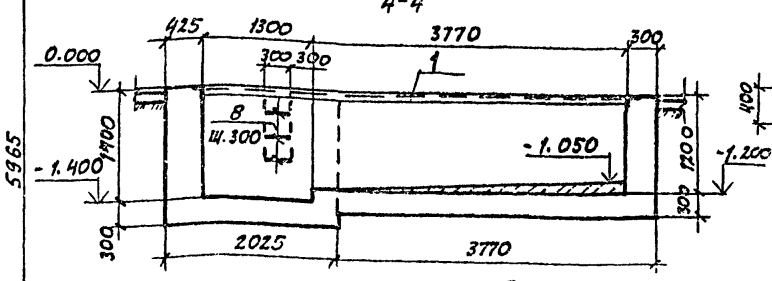

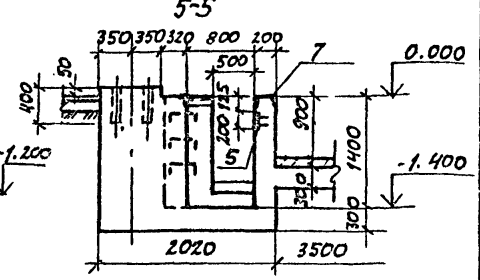

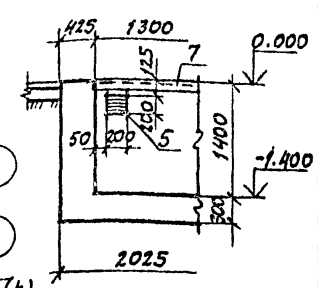

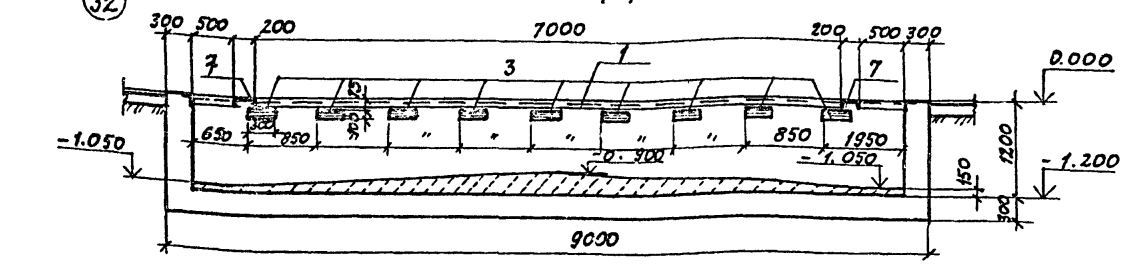

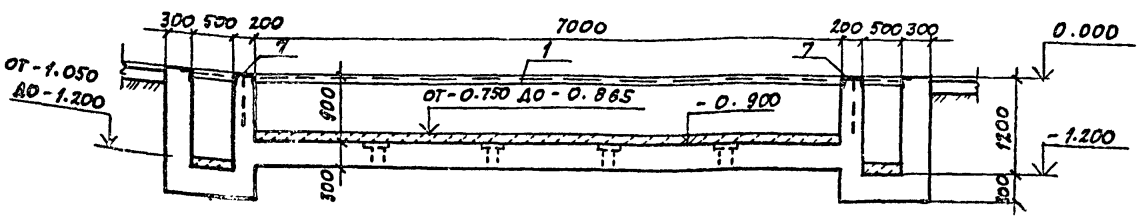

Спецификация фундамента ФОМ 40

Формат	Зона	Поз.	Обозначение	Наименование	Кол.	Примечание
				Сборочные единицы		
				Изделия закладные		
		1	1.400-15 в.1. 550-04	М553	33.5	п.м
		2	1.400-15 в.1. 110-10	МН 104-3	14.3	п.м
		3	1.400-15 в.1. 140-02	МН 127-3	2.7	п.м
		4	1.400-15. в.1. 130-56	МН 126-3	18	
		5	1.400-15. в.1. 130-02	МН.117-3	2	
		6	1.400-15 в.1. 120-02	МН 105-3	4	
		7	КЭС.И. 42.0	МН 8	10.4	п.м
		8	КЭС.И. 43.0	МН 9	6	
				Материалы		
				Бетон класса В. 12.5		35.0 м³

Ведомость расхода стали на элемент, кг

Марка элемента	Изделия закладные													Всего
	Арматура класса						Прокат марки							
	А-I		А-III				В ст 3 кп2							
	ГОСТ 5781-82		ГОСТ 5781-82				ГОСТ 8240-72		ГОСТ 8509-72		ГОСТ 19903-74			
	ф20	Итого	ф8	ф12		Итого	С20	Итого	L50х5	Итого	δ=6	δ=8	Итого	
ФОМ 40	19.2	19.2	24.8	13.0		37.8	206.0	206.0	126.3	126.3	73.0	101.7	174.7	565.0

1. Набетонки для создания уклонов выполнять из бетона класса В10 на мелком щебне после монтажа стальных опор.
2. По внутренним поверхностям стен и пола выполнить торкрет штукатурку из цементного раствора толщиной 20мм

Инв.№ подл. | Подпись и дата | Взам.инв.№

Гл.инж.пр.	Иванова		
Нач.отд.	Рыбкина		
Н.контр.	Лапкин		
Гл.констр.	Лапкин		
Рук.гр.	Бушевский		
Ст.инж.	Колядина		
Инженер.	Чизенштат		
Пробр.	Колядина		

ТП 409-11-9.87 КЖ

Цех по изготовлению строительной оснастки и инвентаря мощностью 6.0 тыс.тонн изделий в год

Производственный корпус. Фундамент под оборудование ФОМ 40

Стадия	Лист	Листов
	41	

Проектный институт г.г.

Привязан

Инв.№

22141-03 43

Копировал: Формат

Альбом III

ФОМ 41

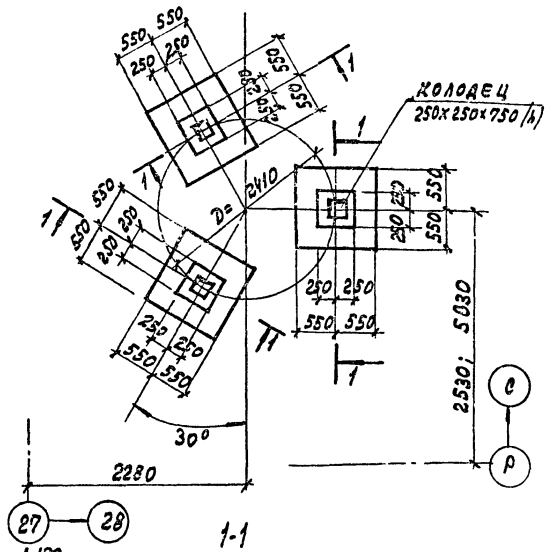

ФОМ 42

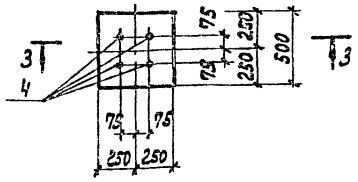

ФОМ 43

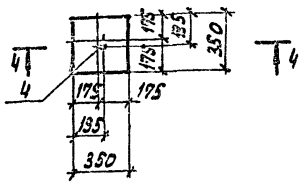

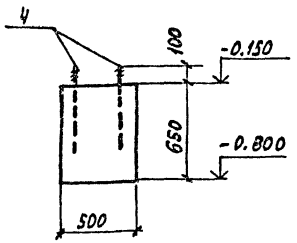

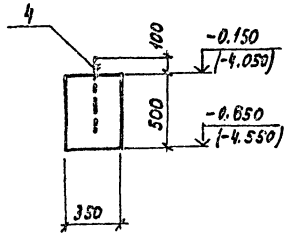

1-1

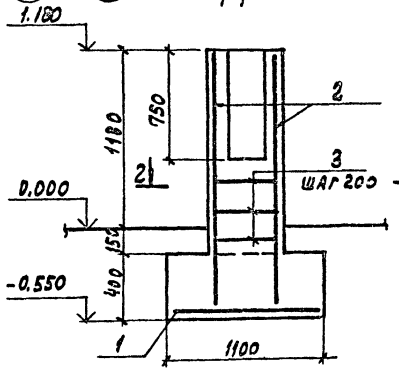

ФЛМ 1

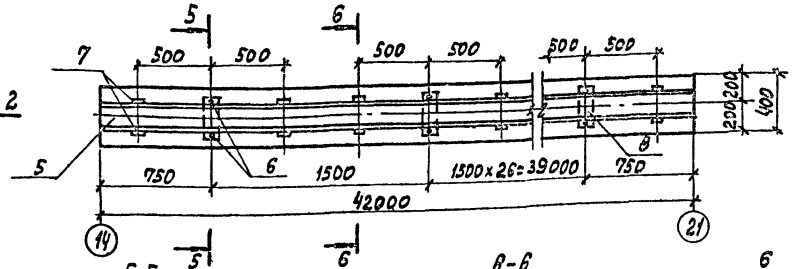

2-2

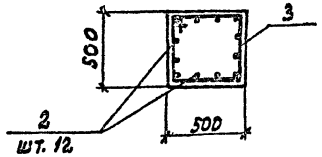

5-5

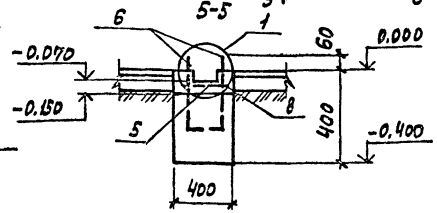

В-В

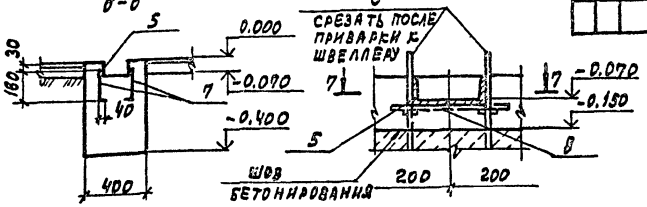

7-7

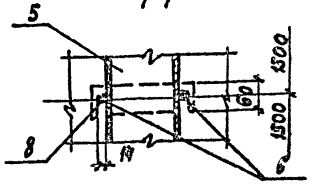

Спецификация фундаментов ФОМ 41... ФОМ 43; ФЛМ 1

Формат	Зона	Поз.	Обозначение	Наименование	Кол.	Примечание
				ФОМ 41		
				Сборочные единицы		
				Сетки арматурные		
		1	ГОСТ 23279-85	2С 10АIII/10АIII 105×105	3	7,8 кг
				Детали		
		2		ф12АIII ГОСТ 5781-82 ℓ=1650	36	1,47 кг
		3		ф6АI ГОСТ 5781-82 ℓ=1300	18	0,42 кг
				Материалы		
				Бетон класса В 12,5		2,32 м³
				ФОМ 42		
				Изделия закладные		
		4	ГОСТ 24379.1-80	Болт 1.1 М16×500 ВСт3кп2	4	0,97 кг
				Материалы		
				Бетон класса В 7,5		0,16 м³
				ФОМ 43		
				Изделия закладные		
		4	ГОСТ 24379.1-80	Болт 1.1 М16×500 ВСт3кп2	1	0,97 кг
				Материалы		
				Бетон класса В 7,5		0,06 м³
				ФЛМ 1		
				Изделия закладные		
		5		Швеллер [20 ГОСТ 8240-72 ℓ=42хх= ВСт3пс6-1 ГУ14-1-3023-80	1	772,8 кг
		6	ГОСТ 24379.1-80	Болт 1.1 М12×400 ВСт3кп2	56	0,44 кг
		7		Лист 64×4 ГОСТ 19903-74 ВСт3кп2 ГОСТ 535-79 ℓ=200	112	0,25 кг
		8		Лист 65×6 ГОСТ 19903-74 ВСт3кп2 ГОСТ 535-79 ℓ=280	56	0,79 кг
				Материалы		
				Бетон класса В 7,5		6,7 м³

1. Привязку фундаментов ФОМ 42; ФОМ 43; ФЛМ 1 см. листы 19; 20; 21

Ведомость расхода стали на элемент, кг

Марка элемента	Изделия арматурные							Изделия закладные									Общий расход
	Арматура класса							Прокат марки									
	А-I			А-III				ВСт3пс6-1	ВСт3кп2								
	ГОСТ 5781-82			ГОСТ 5781-82			Всего	ГОСТ 8240-72	ГОСТ 19903-74				ГОСТ 24379.1-80			Всего	
	ф6		Итого	ф10	ф12	Итого		С20	Итого	-δ=4	-δ=6	Итого	Болт М12	Болт М16	Итого		
ФОМ 41	7,6		7,6	23,4	52,9	76,3	83,9										83,9
ФОМ 42													3,8	3,9	3,9	3,9	3,9
ФОМ 43													0,97	0,97	0,97	0,97	0,97
ФЛМ 1								772,8	772,8	28,0	64,3	72,3	24,6		24,6	869,7	669,7

Привязан

Инв. № подл. | Подпись и дата | Взам. инв. №

22141-03 44

Инв. №

Гл. инж. пр.	Иванова		ТП 409-11-9.87 КЖ
Нач. отд.	Рыбкина		
Н. контр.	Лапкин		
Гл. конс.	Лапкин		
Рук. гр.	Ушакевич		
Ст. инж.	Колдина		Цех по изготовлению строительной оснастки и инвентаря мощностью 6,0 тыс. тонн изделий в год
Инженер	Аизенштат		Стадия: Р; Лист: 42; Листов:
Провер.	Колдина		Производственный корпус. Фундаменты под оборудование ФОМ 41...ФОМ 43; ФЛМ 1
			Проектный институт №2

Копировал: Графская Формат

Альбом III

ПРм 2

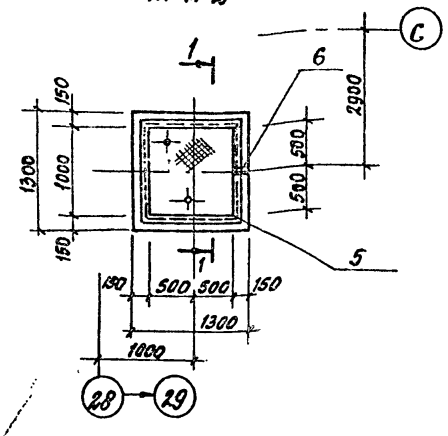

1-1

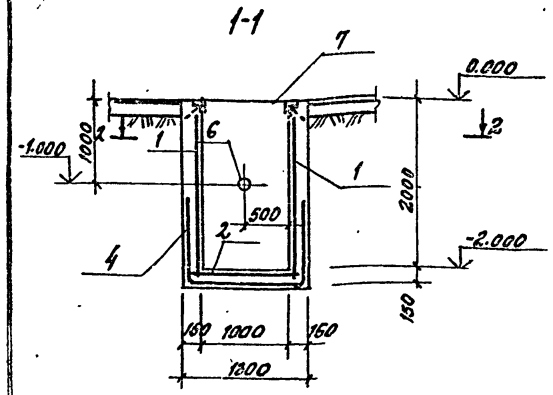

2-2

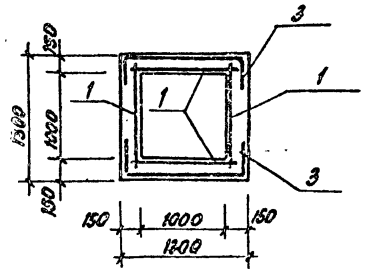

Умк 1

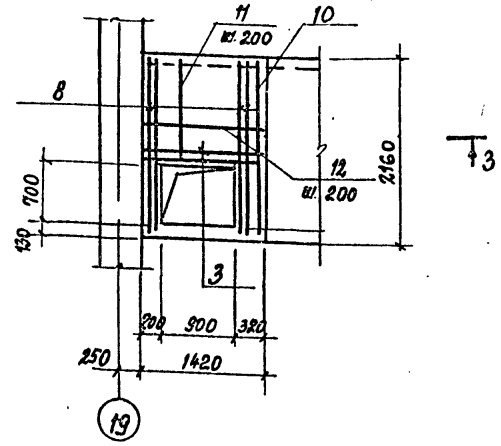

3-3

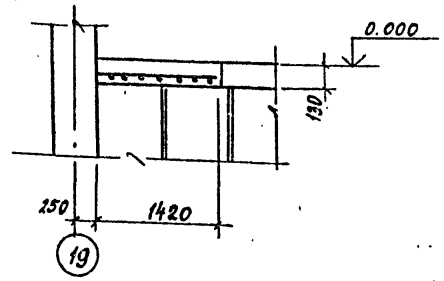

4-4

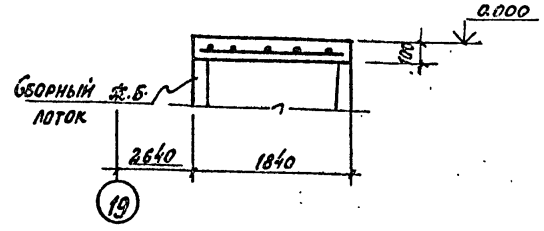

Умк 2

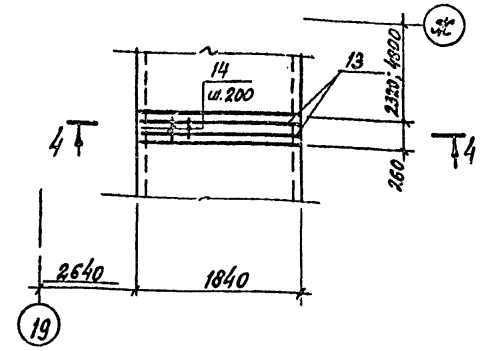

Умк 3

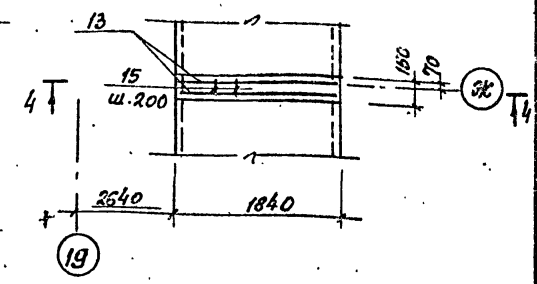

1. На внутреннюю поверхность приямка нанести слой торкрет-штукатурки толщиной 25 мм.

Формат	Зона	Поз.	Обозначение	Наименование	Кол.	Примечание
				ПРм 2		
				Сборочные единицы		
				Сетки арматурные		
		1	ГОСТ 23279-85	2С $\frac{6AI}{6AI}$ 195×205	2	
		2	ГОСТ 23279-85	2С $\frac{6AI}{6AI}$ 115×115	1	
		3	КЖ.Н.42.0	С12	2	
		4	КЖ.Н.48.0	С13	1	
				Детали		
		5	1.400-15 в.1	Изделие закладное МЯ55	4.0	п.м
		6	5.900-2	Спальник dy=100	1	0.2
		7	КЖ.Н.47.0	Щит стальной щс1	1	
				Материалы		
				Бетон класса В12.5		1.63 м³
				Умк 1		
				Детали		
				ф16 AIII ГОСТ 5781-82		
		8		ℓ=2100	4	3.30 кг
		9		ℓ=1200	2	1.9 кг
				ф12 AIII ГОСТ 5781-82		
		10		ℓ=2100	4	1.9 кг
		11		ℓ=1300	5	1.1 кг
		12		ф6 AI ГОСТ 5781-82; ℓ=1370	11	0.3 кг
				Материалы		
				Бетон класса В15		0.4 м³
				Умк 2		
				Детали		
		13		ф12 AIII ГОСТ 5781-82; ℓ=1800	2	1.6 кг
		14		ф6 AI ГОСТ 5781-82; ℓ=230	10	0.05 кг
				Материалы		
				Бетон класса В15		0.05 м³
				Умк 3		
				Детали		
		13		ф12 AIII ГОСТ 5781-82; ℓ=1300	2	1.6 кг
		15		ф6 AI ГОСТ 5781-82; ℓ=120	10	0.03 кг
				Материалы		
				Бетон класса В15		0.03 м³

Ведомость расхода стали на элемент, кг

Марка элемента	Изделия арматурные: Арматура класса A-III ГОСТ 5781-82 ф8	ф12	ф16	Итого	Арматура класса AI ГОСТ 5781-82 ф6		Итого	Всего	Изделия закладные: Арматура класса A-I ГОСТ 5781-82 ф6	Итого	Арматура класса A-III ГОСТ 5781-82 ф8	Итого	Прокат марки ВСт3кп2 ГОСТ 8509-72 ∠63×5	Итого	ГОСТ 19903-74 Тотбл 4ч100	Итого	-8-Б-1	Итого	ГОСТ 8568-77 Рифл. ст.Б.4	Итого	Всего	Общий расход
ПРм 2	64.0			64.0	20.2		20.2	84.2	8.8	8.8	0.32	0.32	19.4	19.4	8.2	8.2	7.8	7.8	39.0	39.0	63.52	167.72
Умк-1		13.1	17.0	30.1	3.3		3.3	33.4														33.4
Умк-2		3.2		3.2	0.5		0.5	3.7														3.7
Умк-3		3.2		3.2	0.3		0.3	3.5														3.5

Привязан

Инв. № подл. | Подпись и дата | Взам. инв. №

Инв. №

Гл. инж. пр.	Иванова	
Нач. отд.	Рыскина	
Н. контр.	Лапкин	
Гл. конст.	Лапкин	
Рук. гр.	Рашевский	
Ст. инж.	Колядина	
Инженер	Анженитат	
Провер.	Колядина	

ТП 409-11-9.87 КЖ

Цех по изготовлению строительной оснастки и инвентаря мощностью 6 Отыс. тонн изделий в год

Стадия	Лист	Листов
Р	43	

Производственный корпус Приямок ПРм1. Монолитные участки Умк1... Умк3

Проектный институт г. 8

Копировал

Формат

Схема расположения колонн в осях 1÷2; Д÷Ш

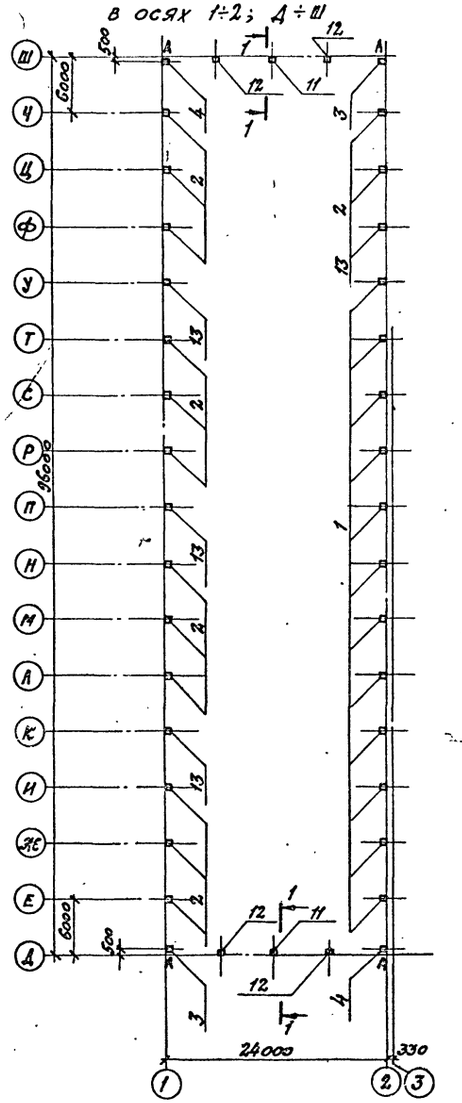

Схема расположения колонн в осях 36÷38; Д÷Ш

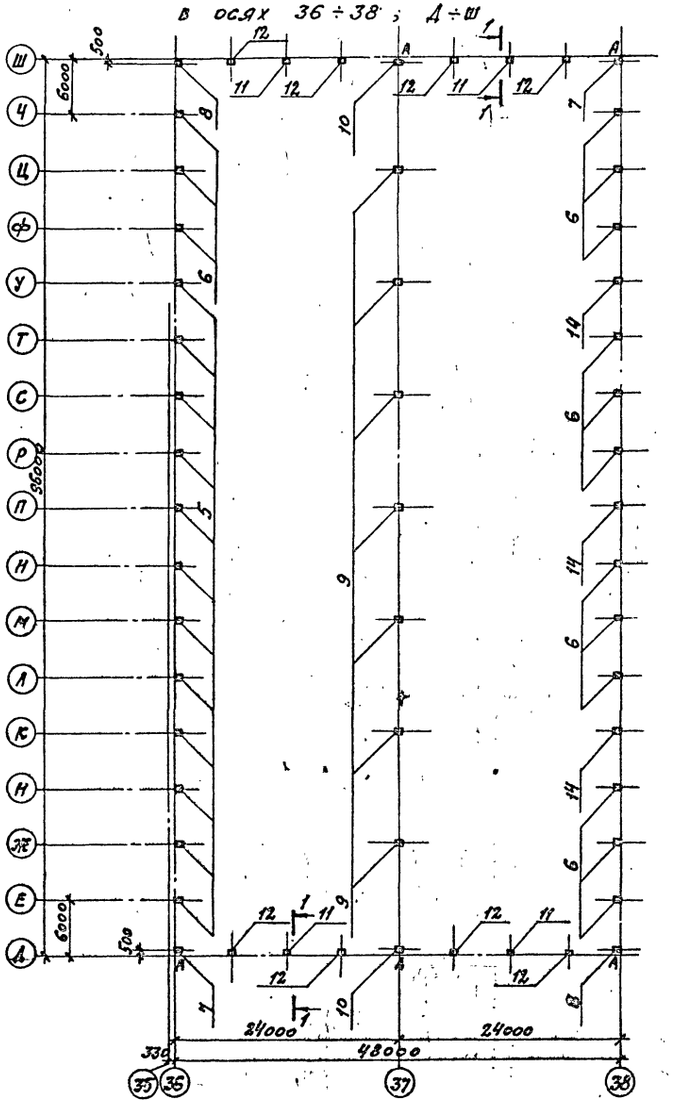

Спецификация к схеме расположения элементов сборных конструкций

Марка, поз.	Обозначение	Наименование	Кол	Масса ед кг.	Примечание
		Сборные ж.б. колонны			
1	1.423-3 в.1	К84-9	12	3900	
2	КЖ.Н.8.0	К84-9-1	14	3900	
3	КЖ.Н.8.0-01	К84-9-2	2	3900	
4	КЖ.Н.8.0-02	К84-9-3	2	3900	
5	1.423-3 в.1	К84-14	12	4700	
6	КЖ.Н.8.0-03	К84-14-1	15	4700	
7	КЖ.Н 8.0-04	К84-14-2	2	4700	
8	КЖ.Н.8.0-05	К84-14-3	2	4700	
9	1.423-3 в.1	К84-54	7	6500	
10	КЖ.Н.8.0-06	К84-54-1	2	6500	
11	КЖ.Н. 10.0-02	8КФ115-1-Н3	6	5100	
12	КЖ.Н. 12.0	8КФ109-1-Н3	12	4800	
13	КЖ.Н.8.0-07	К84-9-4	4	3900	
14	КЖ.Н.8.0-08	К84-14-4	3	4700	
МС3	КЖ.Н.15.0	МС3	18	3.3	

Общие указания см. лист 3

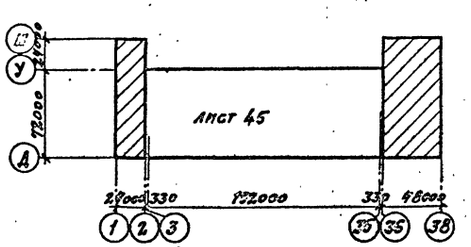

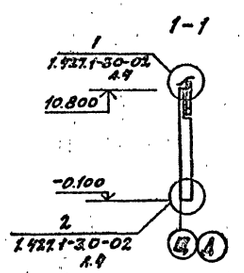

Привязан

Инв.№

22141-03 46

ГИП	Иванова		ТП 409-11-9.87 КЖ
Нач.отд.	Рыбкина		
Н.контр.	Лапкин		
Гл.конс.	Лапкин		
Рук.гр.	Кренева		
Инж.	Ялина		Цех по изготовлению строительной оснастки и инвентаря мощностью 6,0 тыс тонн изделий в год
Инж.	Кадыкова		Стадия: Р; Лист: 44; Листов:
Пров.	Кренева		Производственный корпус. Схемы расположения колонн в осях 1÷2; Д÷Ш; и 36÷38; Д÷Ш
			Проектный институт №2

Копировал: Формат

Инв.№ подл. | Подпись и дата | Взам.инв.№

Альбом III

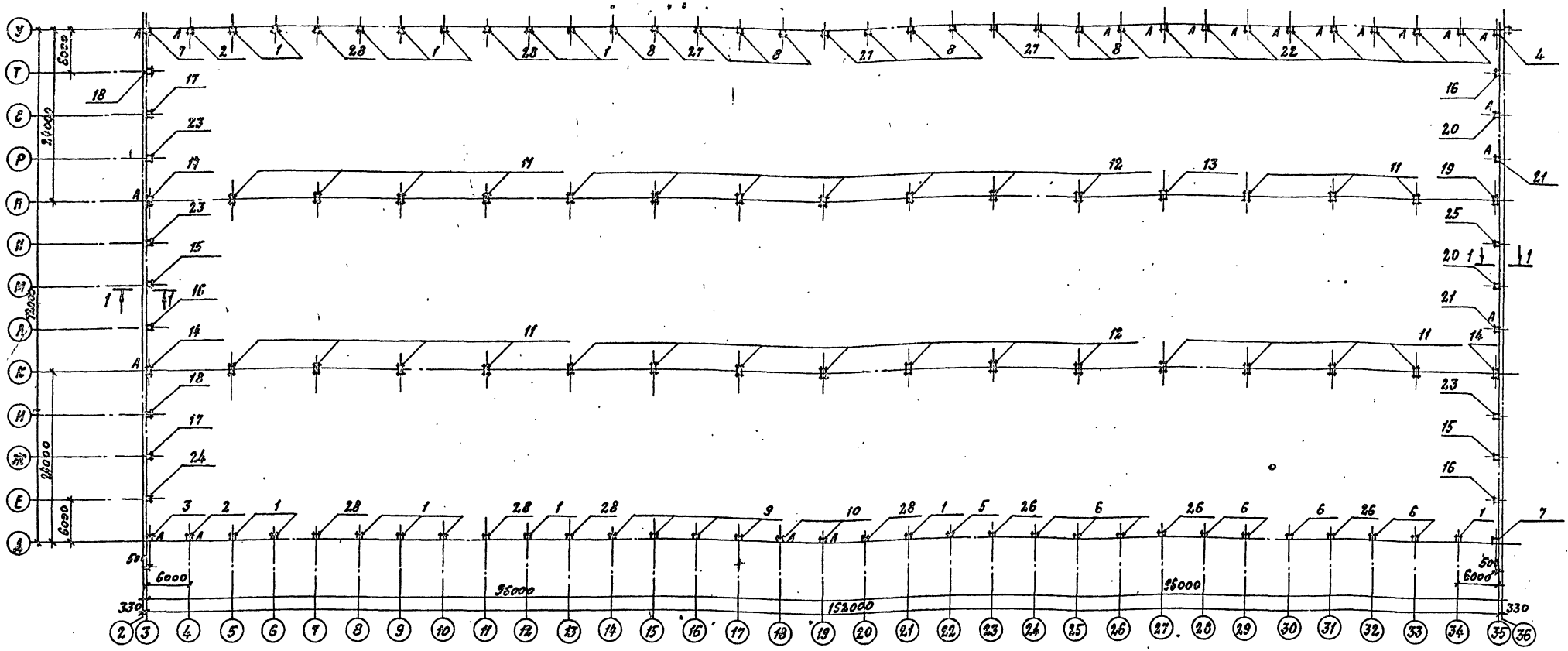

Спецификация к схеме расположения элементов сборных конструкций

Марка поз.	Обозначение	Наименование	Кол.	Масса ед. кг.	Примечание
		Сборные ж.б. колонны			
1	КЖС.И.5.0	КВ4-5-1	15	3700	
2	КЖС.И.5.0-01	КВ4-5-2	2	3700	
3	КЖС.И.5.0-02	КВ4-5-3	1	3700	
4	КЖС.И.5.0-03	КВ4-5-4	1	3700	
5	КЖС.И. 6.0	КВ4-5-5	1	3700	
6	КЖС.И.6.0-01	КВ4-5-6	8	3700	
7	КЖС.И.5.0-04	КВ4-5-7	2	3700	
8	КЖС.И.6.0-02	КВ4-5-8	9	3700	
9	КЖС.И. 7.0	КВ4-5-9	4	3700	
10	КЖС.И. 7.0-01	КВ4-5-10	2	3700	
11	1.423-3 в.1	КВ4-47	15	5500	
12	КЖС.И.9.0	КВ4-47-1	14	5500	
13	КЖС.И.9.0-01	КВ4-47-2	1	5500	
14	КЖС.И.9.0-02	КВ4-47-3	3	5500	
15	КЖС.И.10.0	8КФ115-1-Н1	2	5100	
16	КЖС.И. 11.0	8КФ 109-1-Н1	3	4800	
17	КЖС.И.10.0-01	8КФ 115-1-Н2	2	5100	
18	КЖС.И. 11.0-01	8КФ 109-1-Н2	2	4800	
19	КЖС.И.9.0-03	КВ4-47-4	1	5500	
20	КЖС.И.10.0-03	8КФ115-1-Н4	2	5100	
21	КЖС.И. 11.0-02	8КФ109-1-Н4	2	4800	
22	КЖС.И.5.0-05	КВ4-5-11	9	3700	
23	КЖС.И. 11.0-03	8КФ109-1-Н5	3	4800	
24	КЖС.И.12.0-01	8КФ109-1-Н6	1	4800	
25	КЖС.И.12-02	8КФ109-1-Н7	1	4800	
26	КЖС.И.6.0-03	КВ4-5-12	3	3700	
27	КЖС.И.6.0-04	КВ4-5-13	3	3700	
28	КЖС.И.6.0-06	КВ4-5-14	6	3700	
МСЗ	КЖС.И. 15.0	МСЗ	18	3,9	

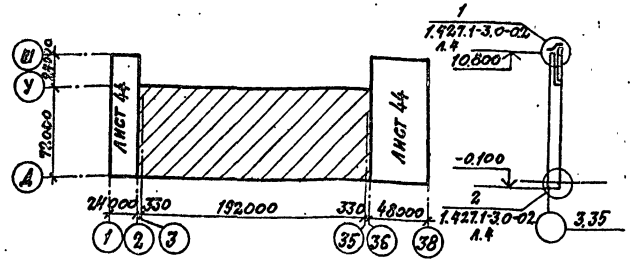

Общие указания см. лист 3.

Согласовано:

Инв. № подл. | Подпись и дата | Взам. инв. №

Привязан:

Инв. №

22141-03 47

Гип	Иванова	
Нач. отд.	Рыбкина	
Н. контр.	Лапкин	
Гл. конс.	Лапкин	
Рук. гр.	Кренева	
Инж.	Ушина	
Инж.	Кадыкова	
Пров.	Хитрова	

ТП 409-11-9.87 КЖС

Цех по изготовлению строительной оснастки и инвентаря мощностью 6 тыс. тонн изделий в год.

Производственный корпус. Схема расположения колонн в осях 3÷35; А-У.

Стадия	Лист	Листов
Р	45	

Проектный институт №2

Копировал: Формат

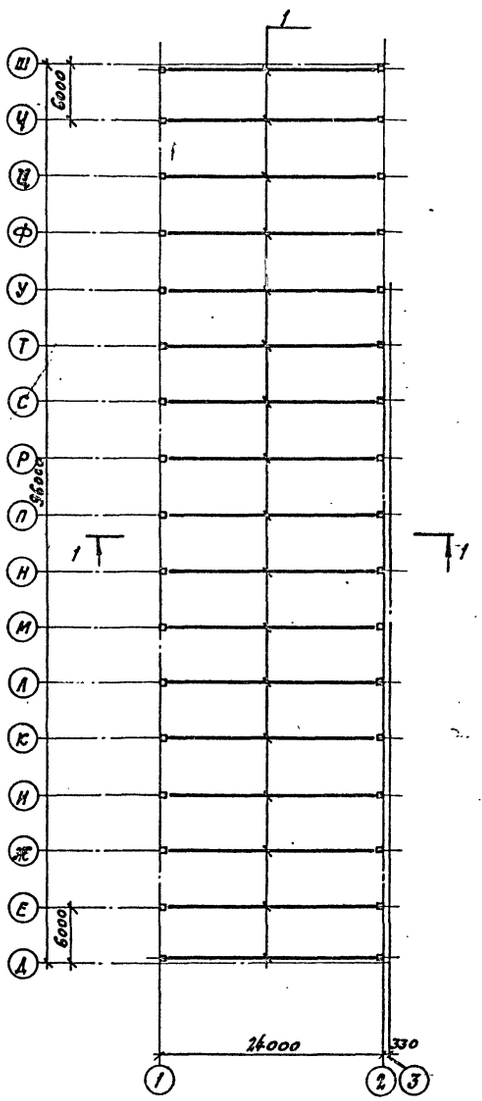

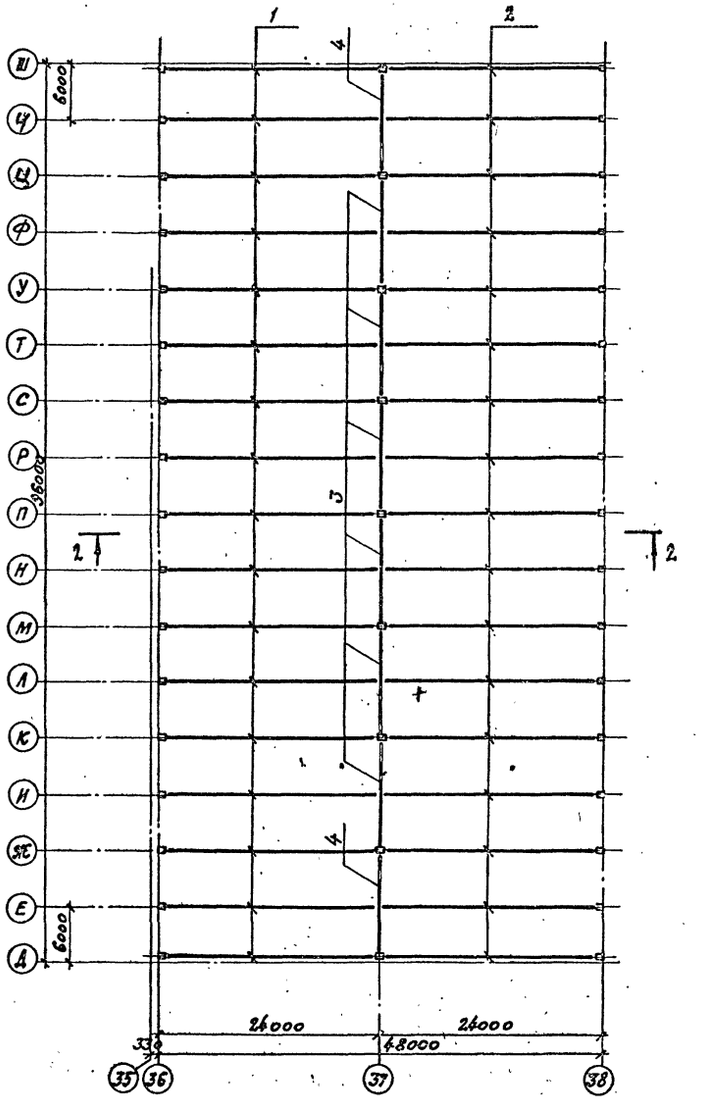

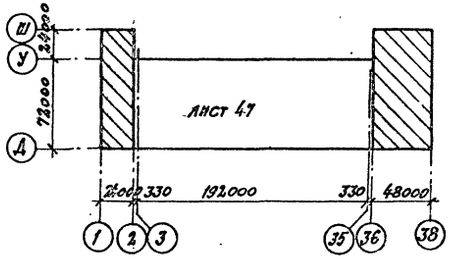

Спецификация к схеме расположения элементов сборных конструкций

Марка поз	Обозначение	Наименование	Кол.	Масса ед. кг.	Приме-чание
		Сб. железобетонные фермы			
1	- КЖС.Н.13.0-01	ФБ24 III-1А IV-а	34	11700	
2	- КЖС.Н.13.0-02	ФБ24 III-6А IV-а	17	11700	
3	ПК-01-110/81 в.1	1ФПС 12-2А IV	6	11300	
4	ПК-01-110/81. в.1.	2ФПС 12-2А IV	2	11000	
		Накладные элементы			
А2	1.463-3 в.1	А2	6	3.6	
А3	1.463-3 в.1	А3	2,16	7.9	

Общие указания см. лист 3

1-1

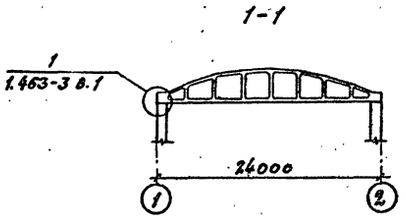

2-2

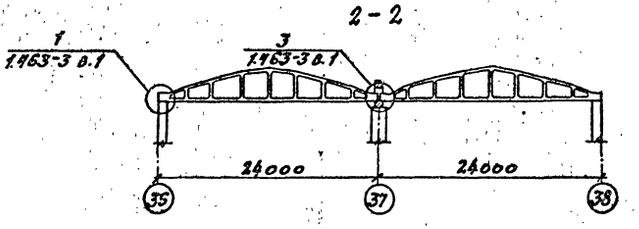

Инв.№ подл. | Подпись и дата | Взам.инв.№

привязан

22141-03 48 Инв.№

ГИП	Иванова		
Нач.отд.	Рыбкина		
Н.контр.	Лапкин		
Гл.конст.	Лапкин		
Рук.гр.	Кренева		
Инж.	Ушина		
Инж.	Кадыкова		
Пров.	Кренева		

ТП 409-11-9.87 КЖС

Цех по изготовлению строительной оснастки и инвентаря мощностью 6 тыс. тонн изделий в год

Стадия	Лист	Листов
Р	46	

Производственный корпус Схемы расположения ферм в осях 1÷2; Д÷Ш и 36÷38; Д÷Ш.

ПРОЕКТНЫЙ ИНСТИТУТ №2

Копировал: Формат

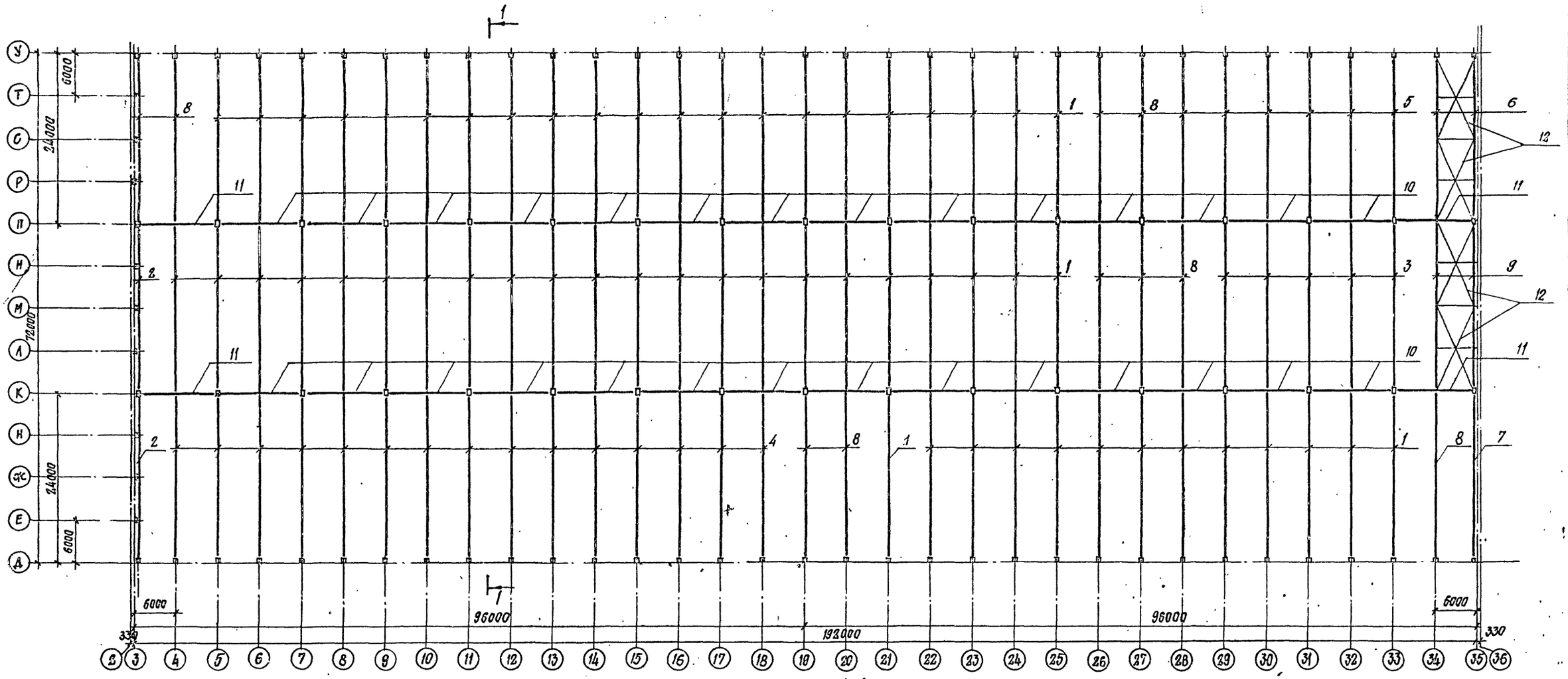

1-1

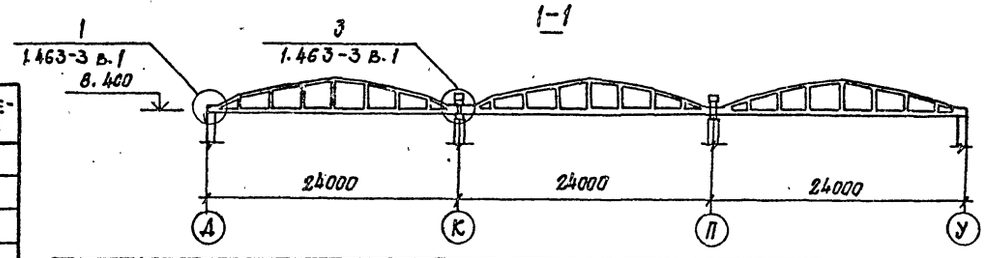

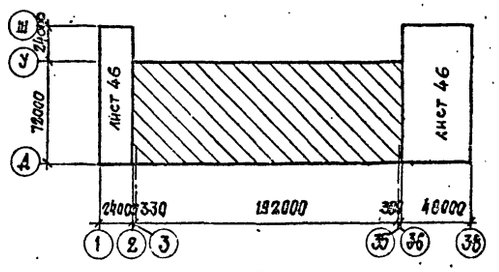

Общие указания см. лист 3

Спецификация к схеме расположения элементов сборных конструкций

Марка поз.	Обозначение	Наименование	Кол.	Масса ед. кг.	Примечание
		Железобетонные фермы			
1	КЖ.Н. 13.0-01	ФБ24 III-7А IV-а	56	11700	
2	КЖ.Н. 13.0	ФБ24 II-4А IV-а	2	10500	
3	КЖ.Н 13.0-03	ФБ24 III-7А IV-б	5	11700	
4	КЖ.Н. 13.0-02	ФБ24 III-6А IV-а	15	11700	
5	КЖ.Н.13.0-04	ФБ24 III-7А IV-д	6	11700	
6	КЖ.Н.13.0-08	ФБ24 III-7А IV-ж	2	11700	
7	КЖ.Н.13.0-05	ФБ24 II-4А IV-б	1	10500	
8	КЖ.Н.13.0-06	ФБ24 III-7А IV-в	10	11700	
9	КЖ.Н.13.0-07	ФБ24 III-7А IV-г	2	11700	
10	ПК-01-110/81 в.1	1ФПС 12-2А IV	28	11300	
11	ПК-01-110/81 в.1	2ФПС 12-2А IV	4	11000	
12	КМ-8	Горизонтальная с1 связь	4		

Марка поз.	Обозначение	Наименование	Кол.	Масса ед. кг.	Примечание
		Накладные элементы			
А2	1.463-3 в.1	А2	39	3.6	
А3	1.463-3 в.1	А3	376	7.9	

Взамен инв.№ | Подпись и дата | Инв.№ подл.

Привязан

Инв.№

ГИП	Иванова		ТП 409-11-9.87 КЖ
Нач.отд.	Рыбкина		
Н.контр.	Лапсин		
Гл.констр.	Лапкин		
Рук.гр.	Кренева		
Инж.	Яшина		Цех по изготовлению строительной оснастки и инвентаря мощностью 6.0 тыс.тонн изделий в год
Инж.	Кадыкова		Производственный корпус. Схема расположения ферм в осях 3÷35, А÷У
Пров.	Кренева		

Стадия	Лист	Листов
Р	47	

Проектный институт № 2

22141-03 49

Копировал: Стержень Формат

Альбом III

Схема расположения плит покрытия в осях „1-2"

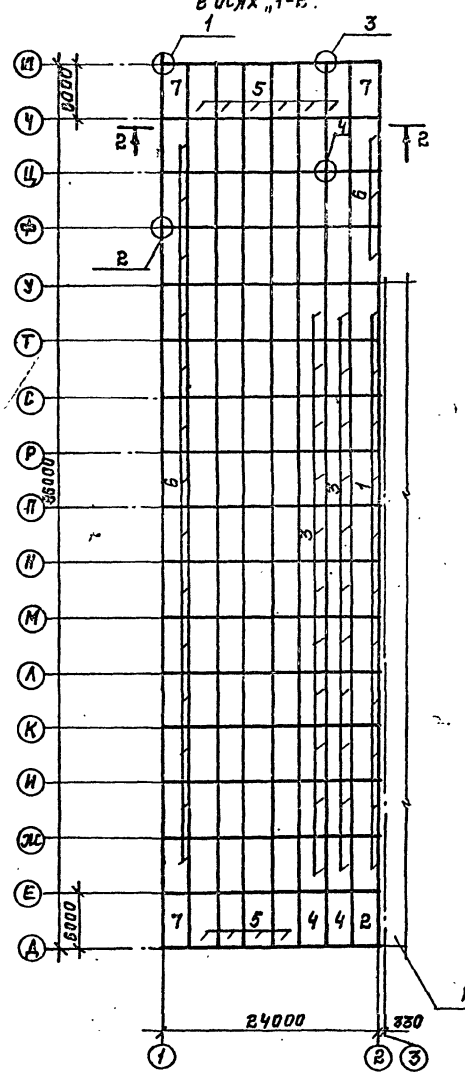

Схема расположения плит покрытия в осях 36-38

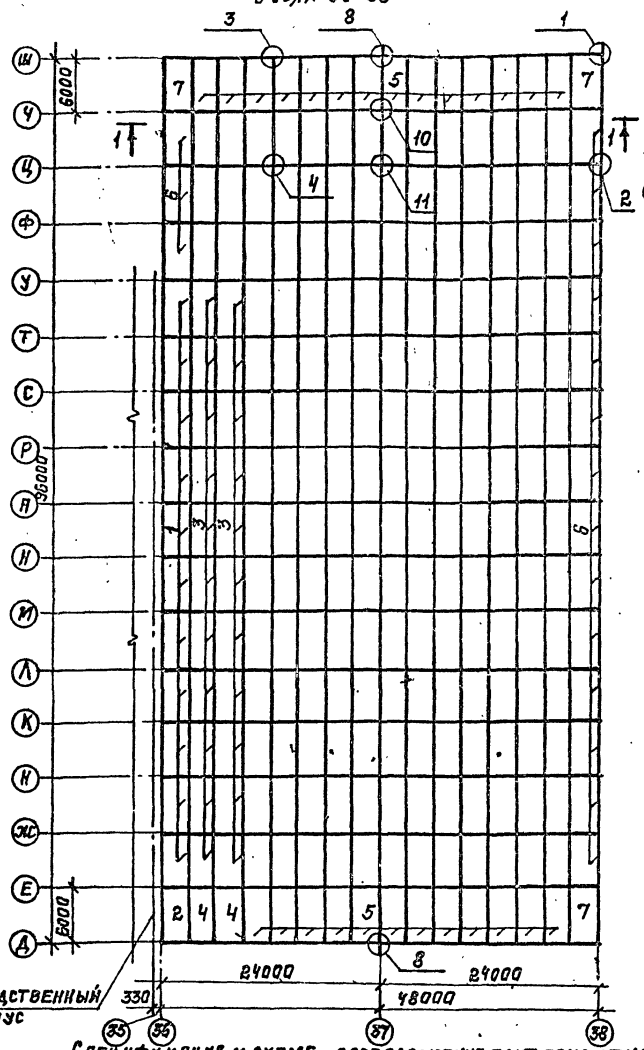

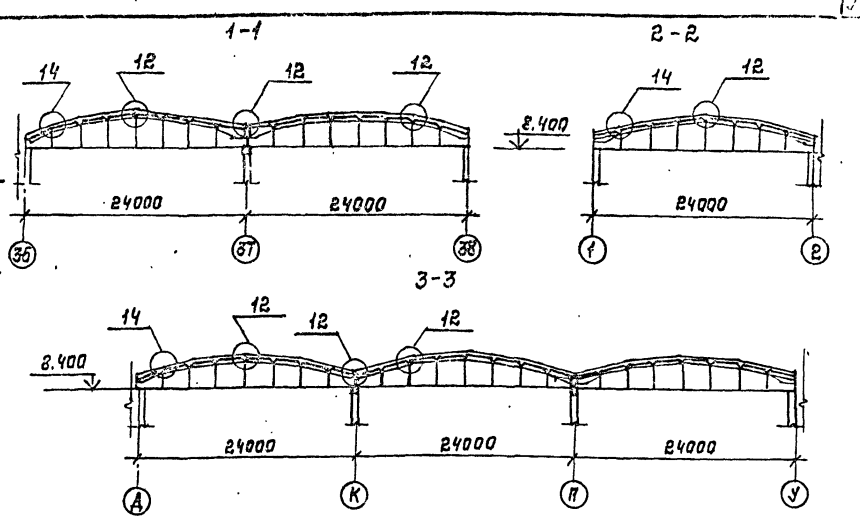

1. Все незамаркированные плиты принять поз. 8.
2. Плиты покрытия приварить к фермам по ходу их монтажа, причем каждая плита должна быть приварена не менее чем в трех углах по всей длине и ширине закладных изделий. Электроды типа Э-42, hш=6мм.
3. Швы между плитами заполнить бетоном класса В15 на мелком заполнителе.
4. Отверстия в плитах диаметром до 200 мм. выполнить путем рассверловки бетона по периметру отверстий или другим способом, обеспечивающим сохранность остальных элементов плиты. Пробивать отверстия не допускается.
5. В комплексных плитах покрытия утеплитель принять-плитный ячеистый бетон γ_0=400 кг/м³
6. Плиты ПГ-3АтVIТ-1; ПГ-1АтVIТ-1; ПГ-2АтVIТ ; ПВ4-2АтVI-3; ПВ7-3АтVIТ-1; ПВ10-3АтVIТ-1; ПВ14-3АтVIТ-1; ПА-2АтVIТ-1 отличаются от плит ПГ-3АтVIТ; ПГ-1АтVIТ; ПГ-2АтVIТ; ПВ4-2АтVIТ; ПВ7-3АтVIТ; ПВ10-3АтVIТ; ПВ14-3АтVIТ; ПА-2АтVIТ по ГОСТ 22701.1-77, 22701.2-77; 22701.3-77 наличием дополнительных закладных деталей М9 (2 шт) (см. прил. 3 ГОСТ 22701.0-77 стр. 22).
7. Плиты ПГ-4АтVIТ-1; ПГ-1АтVIТ-2; ПГ-2АтVIТ-2; ПВ4-2АтVIТ-2; ПВ7-2АтVIТ-1; ПВ10-3АтVIТ-2 отличаются от плит ПГ-4АтVIТ; ПГ-1АтVI-Т; ПГ-2АтVIТ; ПВ4-2АтVIТ; ПВ7-2АтVIТ; ПВ10-3АтVIТ по ГОСТ 22701.1-77, 22.701.2-77 наличием дополнительных закладных деталей М8 (4шт) (см. прил. 3 ГОСТ 22701.0-77 стр. 22).
8. Плиты ПГ-4АтVIТ-2; ПГ-1АтVIТ-3; ПГ-2АтVIТ-3 отличаются от плит ПГ-4АтVIТ; ПГ-1АтVIТ; ПГ-2АтVIТ наличием дополнительных закладных деталей М8 (4шт) и М9 (2шт) (см. прил. 3. ГОСТ 22701.0-77 стр. 22).
9. В качестве молниеприемника на крыше здания предусмотрена защитная сетка из стальной проволоки Ф8 мм. уложенной под слоями рубероида.
10. План расположения молниеприемной сетки на кровле и деталь заземления через железобетонный каркас даны на листе 50.
11. Все замаркированные узлы см. серию 2.460-2 в. 2.

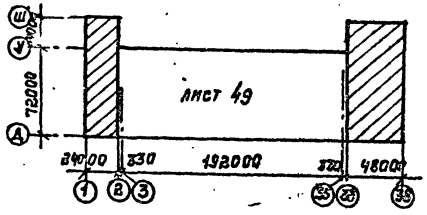

Спецификация к схеме расположения плит покрытия.

Марка поз.	Обозначение	Наименование	Кол	Масса ед. кг.	Прим.
		Плиты покрытия			
1	ГОСТ 22701.0-22	ПГ-4АтVIТ-1	22	2650	
2	ГОСТ 22701.0-22	ПГ-4АтVIТ-2	2	2650	
3	ГОСТ 22701.0-22	ПГ-3АтVIТ	44	2650	
4	ГОСТ 22701.0-22	ПГ-3АтVIТ-1	4	2650	
5	ГОСТ 22701.0-22	ПГ-1АтVIТ-1	36	2650	
6	ГОСТ 22701.0-22	ПГ-1АтVI-Т-2	34	2650	
7	ГОСТ 22701.0-22	ПГ-1АтVI-Т-3	6	2650	
8	ГОСТ 22701.0-22	ПГ-1АтVIТ	235	2650	
ММ34	1.400-7	ММ34	8	2,0	

Инв. № подл. | Подпись и дата | Взам. инв. №

ПРИВЯЗАН:

22141-03 50 ИНВ. №

ГИП	ИВАНОВА	
НАЧ. ОТД.	РЫБКИНА	
Н. КОНТР	ЛАПКИН	
ГЛ. КОНС	ЛАПКИН	
РУК. ГР.	КРЕНЕВА	
ИНЖ.	ХИТРОВА	
ТЕХНИК	КОЗЛОВСКАЯ	
ПРОВ.	КРЕНЕВА	

ТП 409-11-9.87 КЖ

ЦЕХ ПО ИЗГОТОВЛЕНИЮ СТРОИТЕЛЬНОЙ ОСНАСТКИ И ИНВЕНТАРЯ МОЩНОСТЬЮ 6,0 ТЫС. ТОНН ИЗДЕЛИЙ В ГОД.

СТАДИЯ	ЛИСТ	ЛИСТОВ
Р	48	

ПРОИЗВОДСТВЕННЫЙ КОРПУС. СХЕМА РАСПОЛОЖЕНИЯ ПЛИТ ПОКРЫТИЯ В ОСЯХ 1-2; Д÷Ш И 36÷38; Д÷Ш.

ПРОЕКТНЫЙ ИНСТИТУТ №2

КОПИРОВАЛ: ФОРМАТ

Альбом III

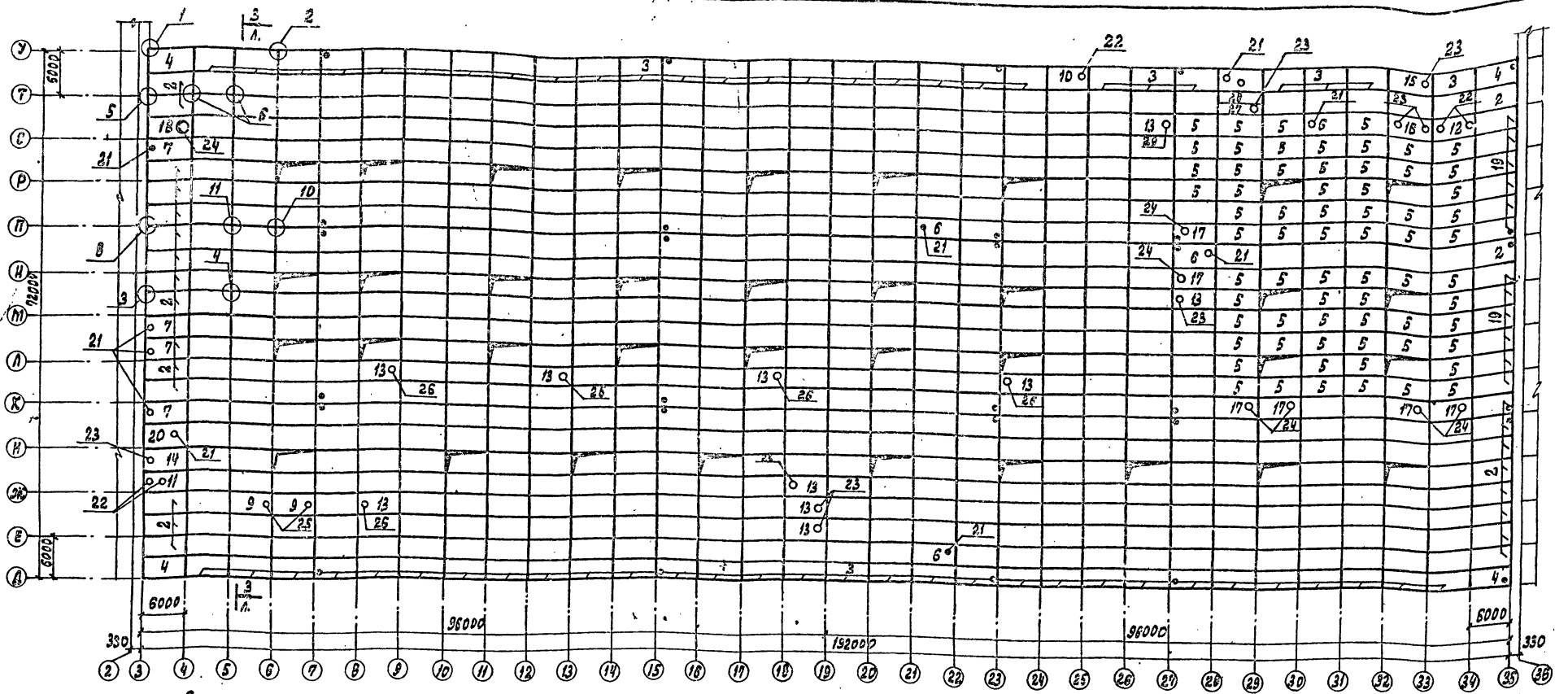

Спецификация к схеме расположения плит покрытия

Марка поз.	Обозначение	Наименование	Кол.	Масса ед. кг	Примечание
		Плиты покрытия			
1	ГОСТ 22701.1-77; 1.465.1-10/82 в.1	1ПГ-2АТ VI Т-140ЯН-400П	532	4070	
2	ГОСТ 22701.1-77; 1.465.1-10/82 в.1	1ПГ-2АТ VI Т-1-140ЯН-400П	24	4070	
3	ГОСТ 22701.1-77; 1.465.1-10/82 в.1	1ПГ-2АТ VI Т-2-140ЯН-400П	57	4070	
4	ГОСТ 22701.1-77; 1.465.1-10/82 в.1	1ПГ-2АТ VI Т-3-140ЯН-400П	4	4070	
5	К.Ж.И. 3.0	ПЛ-2АТ VI Т	67	1750	
6	ГОСТ 22701.2-77; 1.465.1-10/82 в.1	1ПВ4-2АТ VI Т-140ЯН-400П	4	4370	
7	ГОСТ 22701.2-77; 1.465.1-10/82 в.1	1ПВ4-2АТ VI Т-1-140ЯН-400П	4	4370	
8	ГОСТ 22701.2-77; 1.465.1-10/82 в.1	1ПВ4-2АТ VI Т-2-140ЯН-400П	1	4370	
9	ГОСТ 22701.2-77; 1.465.1-10/82 в.1	1ПВ7-2АТ VI Т-140ЯН-400П	2	4270	
10	ГОСТ 22701.2-77; 1.465.1-10/82 в.1	1ПВ7-2АТ VI Т-1-140ЯН-400П	1	4270	
11	К.Ж.И. 1.0	1ПВ7-3АТ VI Т-1-140ЯН-400П	1	4370	
12	К.Ж.И. 2.0	1ПВ7-3АТ VI Т-2-140ЯН-400П	1	4520	
13	ГОСТ 22701-2-77; 1.465.1-10/82 в.1	1ПВ10-3АТ VI Т-140ЯН-400П	10	4670	
14	ГОСТ 22701.2-77; 1.465.1-10/82 в.1	1ПВ10-3АТ VI Т-1-140ЯН-400П	1	4670	
15	ГОСТ 22701.2-77; 1.465.1-10/82 в.1	1ПВ10-3АТ VI Т-2-140ЯН-400П	1	4670	
16	К.Ж.И. 2.0	1ПВ10-3АТ VI Т-3-140ЯН-400П	1	4870	
17	ГОСТ 22701.2-77; 1.465.1-10/82 в.1	1ПВ14-3АТ VI Т-140ЯН-400П	6	4470	
18	ГОСТ 22701.2-77; 1.465.1-10/82 в.1	1ПВ14-3АТ VI Т-1-140ЯН-400П	1	4470	
19	К.Ж.И. 3.0	ПЛ-2АТ VI Т-1	12	1750	
20	ГОСТ 22701.2-77; 1.465.1-10/82 в.1	1ПВ4-2АТ VI Т-3-140ЯН-400П	1	4370	
21	1.494-24 в.1	СБ 4Б-1	10	160	
22	1.494-24 в.1	СБ 7Б-1	5	320	
23	1.494-24 в.1	СБ 10Б-1	8	280	
24	1.494-24 в.1	СБ 14Б-1	7	420	
25	1.494-24 в.1	СБ 7Б-3	2	340	
26	1.494-24 в.1	СБ 10Б-2	5	280	
27	1.465.1-7/84, в.0.1.2	2ПВ6-2АТ VI Г-10-140ЯН-400П	1	1500	
28	1.465.1-7/84, в.0.1.2	2ПЛ6-3АТ VI Г	1	1500	
ММ34	1.400-7	Изделие закладное НМ34	28	2.0	

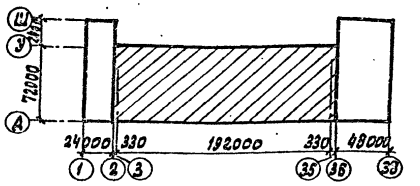

1. Общие указания см. л. 48

22141-03 51

ГИП	Иванова	
НАЧ.ОТД.	Рыбкина	
Н.КОНТР.	Лапкин	
ГЛ.КОНСЛ.	Лапкин	
РУК.ГР.	Кренева	
НИЖ.	Хитрова	
ТЕХНИК	Козловская	
ПРОВ.	Кренева	
РУК.ГРАФ.	Моргунова	

КЭС

Цех по изготовлению строительной оснастки и инвентаря мощностью 6.0 тыс. тонн изделий в год

Производственный корпус. Схема расположения плит покрытия в осях 3÷35; А÷У

Стадия	Лист	Листов
Р	49	

Проектный институт №2

Инв. № подл. | Подпись и дата | Взамен инв. №

Копировал: Графская

Формат

Альбом III

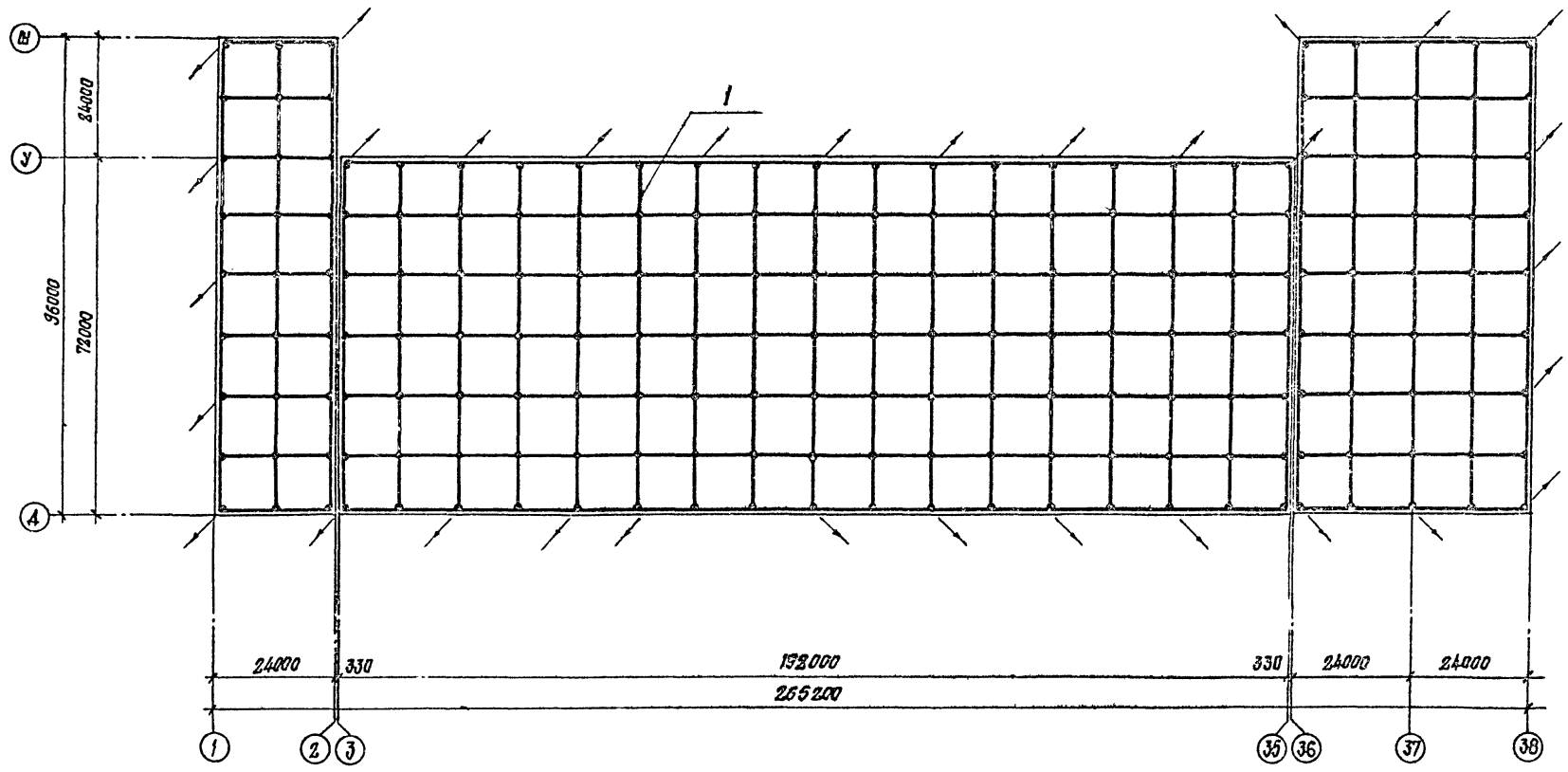

Деталь заземления через железобетонный каркас

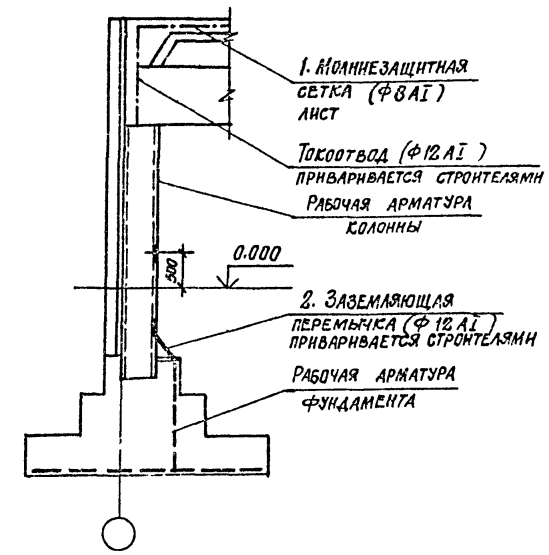

1. Общие данные см. лист АР-2
2. Все выступающие над кровлей металлические устройства, вентшахты и т.п. необходимо присоединить к молниезащитной сетке.
3. В колоннах используемых в качестве токоотводов, указанных на схеме стрелками выпуски закладных деталей М2-2 и М2-8-1 приварить к продольной арматуре колонны для обеспечения непрерывной электрической цепи от молниезащитной сетки до арматуры фундаментов

Спецификация к молниезащите

Марка поз.	Обозначение	Наименование	Кол.	Масса ед. кг.	Примечание
1	Ф8 ГОСТ 5781-82	Молниезащитная сетка	3984 п.м.	0.395	
2	Ф12 ГОСТ 5781-82	Заземляющая перемычка	52пи		
				0.444	

Согласовано: по внипитпэо

Инв. № подл. | Подпись и дата | Взамен инв. №

Привязан

Инв. №

22141-03 52

Гл. инж.	Иванова	
Нач. отд.	Рыбкина	
Н. контр.	Лапкин	
Гл. конст.	Лапкин	
Рук. гр.	Кренева	
Инж.	Хитрова	
Техник	Козловская	
Пров.	Кренева	

ТП 409-11-9.87 КЖ

Цех по изготовлению строительной оснастки и инвентаря мощностью 6.0 тыс. тонн изделий в год

Стадия	Лист	Листов
Р	50	

Схема расположения молниезащитной сетки на кровле

Проектный институт №2

Копировал: Стерженкова

Формат

Альбом III

Схема расположения плит перекрытия в осях 22÷26 и У÷Н на отм. 4.800

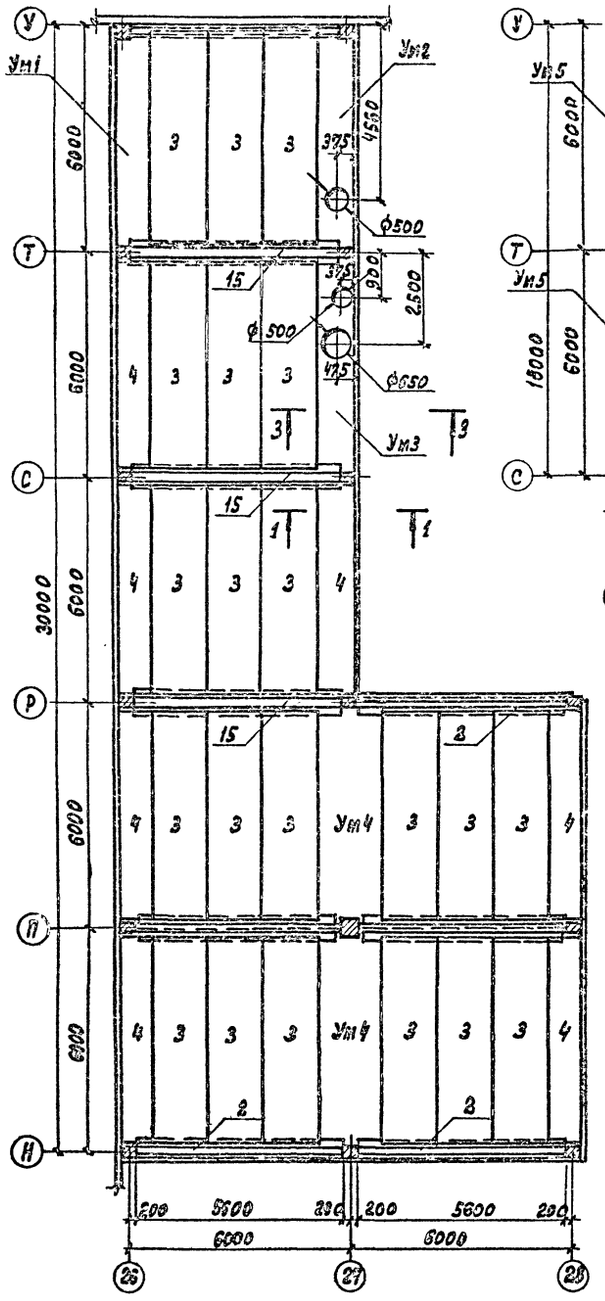

Схема расположения плит перекрытия в осях 3÷4 и 4÷С на отм. 4.800

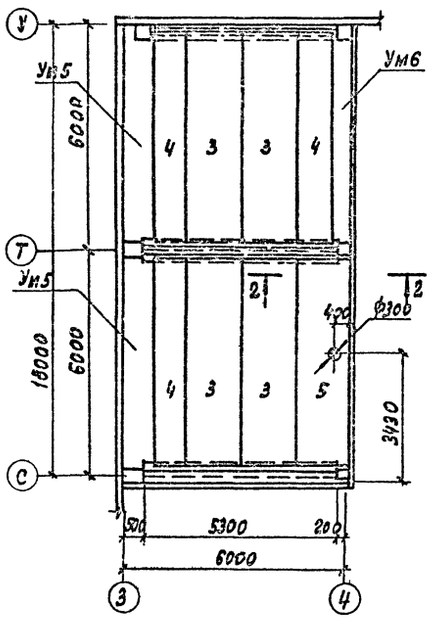

Схема расположения плит перекрытия в осях 18÷19 и Н÷Д на отм. 4.800

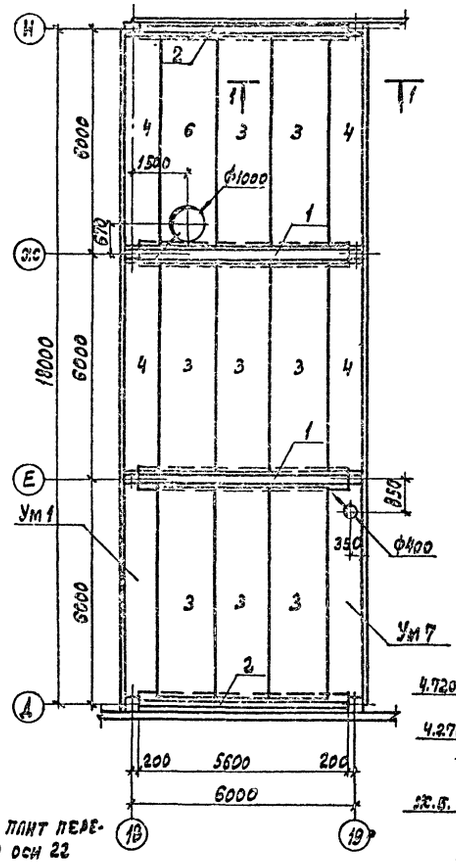

Схема расположения плит перекрытий в осях Е÷Д по оси 22 на отм. 4.800

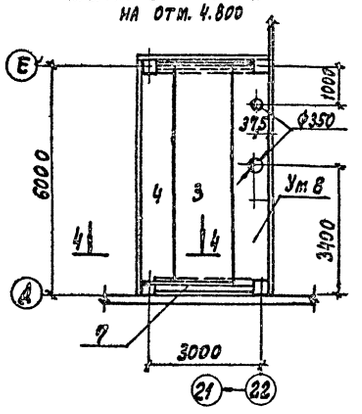

1-1

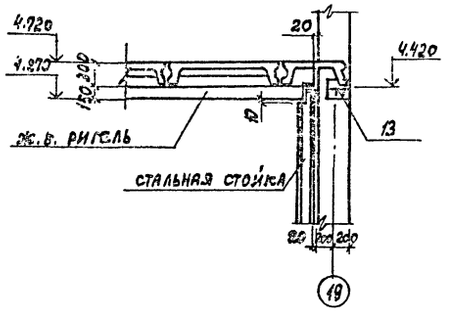

2-2

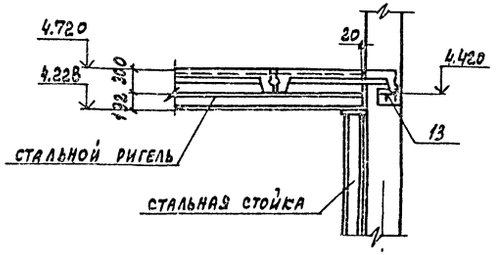

3-3

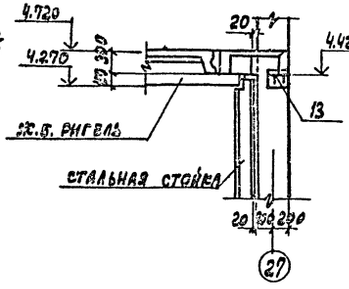

4-4

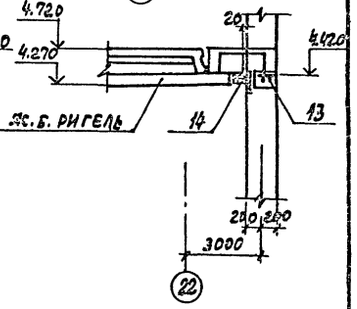

1. Спецификацию элементов перекрытий см. л. 53
2. Временная нормативная равномерно-распределенная нагрузка от оборудования – 500 кгс/м²

22141-03 53

Гл.инж.пр.	Иванова		ТП 409-11-9.87 КЖ	
Нач.отд.	Рыбкина			
Н.контр.	Лапсин			
Гл.конст.	Лапсин			
Рук.гр.	Рашевский			
Ст.инж.с.	Колядина		Цех по изготовлению строительной оснастки и инвентаря мощностью 6,9 тыс. тонн изделий в год	Стадия: Р; Лист: 51; Листов:
Инженер	Измайлов		Производственный корпус. Схемы расположения плит перекрытия	Проектный институт Н2
Провел	Колядина			

Привязан

Инв. №

Копировал: Грачева Формат

Альбом III

Схема расположения плит перекрытия в осях У÷Т и 28÷35 на отм. 4.800

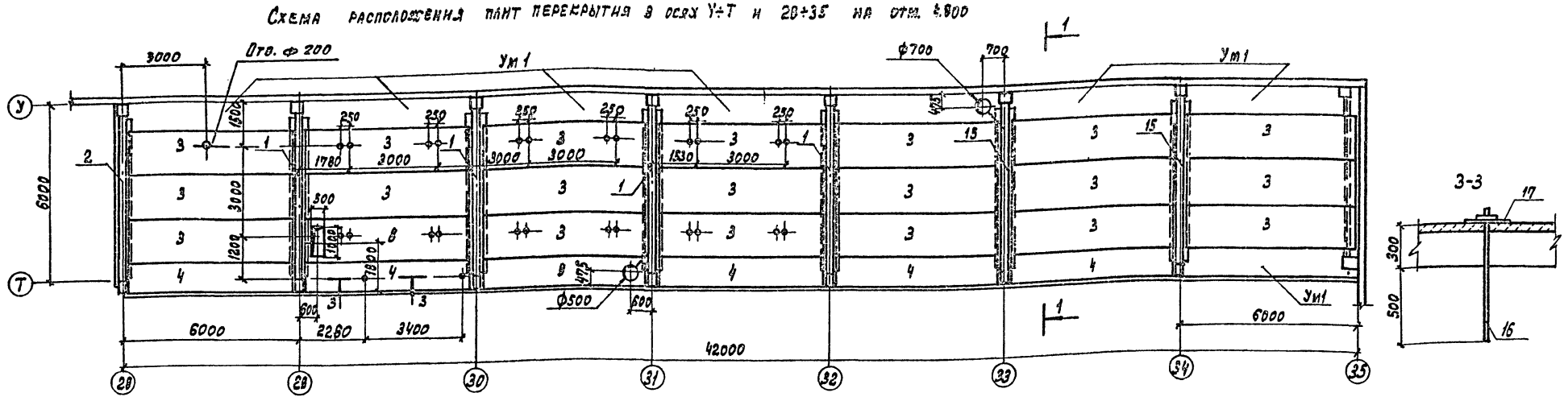

Схема расположения плит перекрытия в осях Д÷М и 3÷4 на отм. 4.800

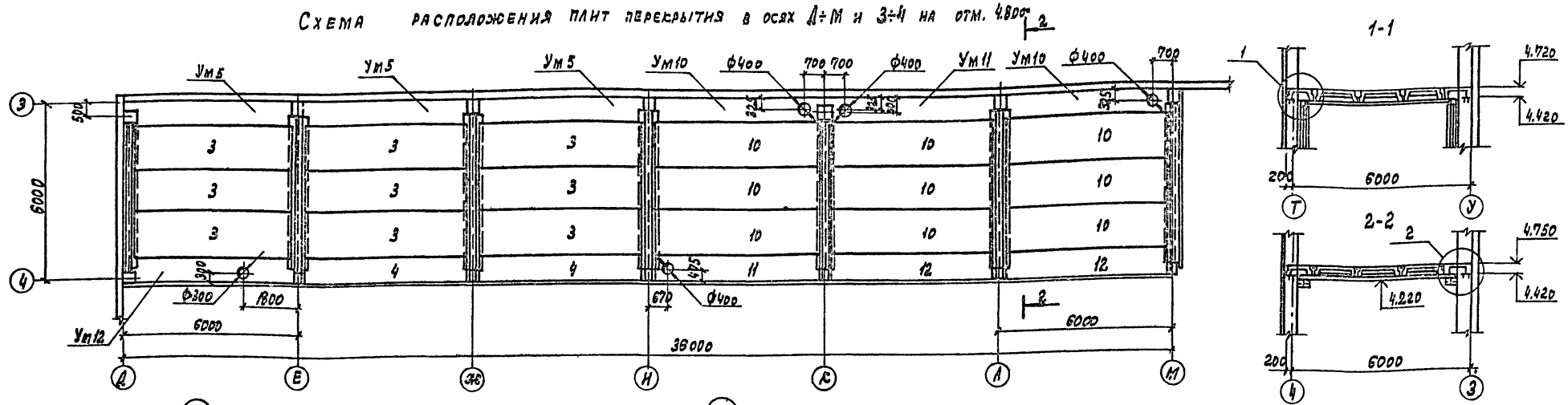

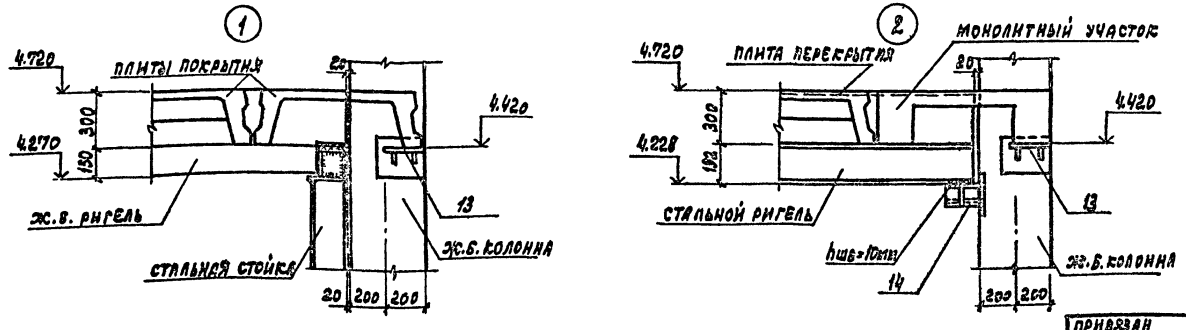

1. Спецификацию элементов перекрытий см. л. 53.
2. Временная нормативная равномерно-распределенная нагрузка от оборудования - 500 кгс/м²

22141-03 54

Гл. инж. пр.	Иванова		ТП 409-11-9.87 КЖ
Нач. отд.	Рыбкина		
Н. конст.	Лапкин		
Гл. конст.	Лапкин		
Рук. гр.	Рашевский		
Ст. инж.	Колядина		Цех по изготовлению строительной оснастки и инвентаря мощностью 6,0 тыс. тонн изделий в год
Инжен.	Измайлов		Производственный корпус. Схемы расположения плит перекрытия
Провер.	Колядина		

Стадия	Лист	Листов
Р	52	

Проектный институт № 2

Привязан

Инв. №

Копировал: Графская

Формат

Альбом III

Схема расположения плит перекрытия на отм. 4.800 в осях А÷К и 31÷32

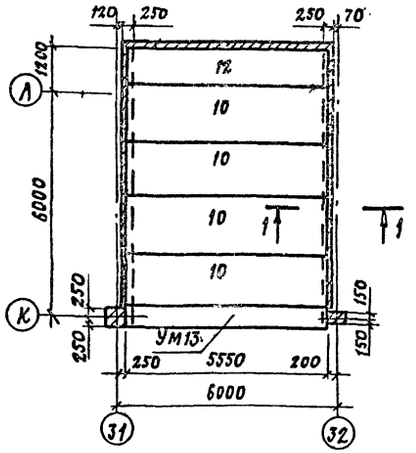

Схема расположения плит перекрытия на отм. 4.800 в осях П÷Н и 34÷35

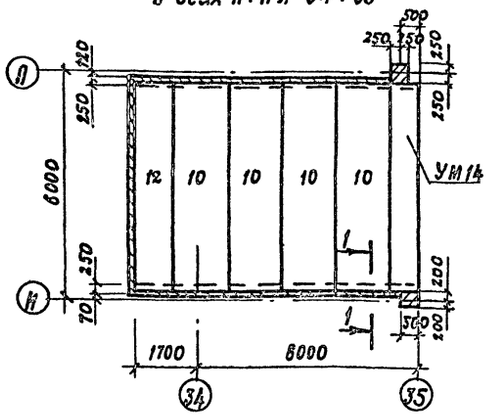

1-1

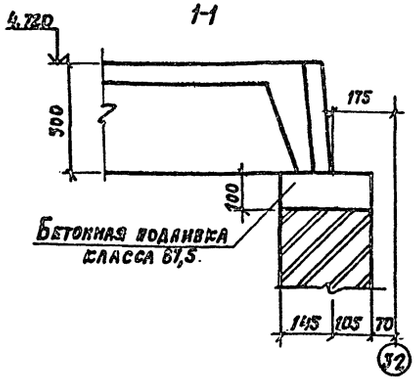

Спецификация к схемам расположения плит перекрытий на отм. 4.800

Марка поз.	Обозначение	Наименование	Кол.	Масса ед. кг.	Примечание
		Перекрытие в осях 26÷28 и У÷Н			
		Сборные ж.б. ригели			
2	1.020-1/83 в. 3-4	РОР 4.56-40 АтV	3	2250	
15	кж.и 22.0	РДР 4.56-90 АтV-1	3	2375	
		Сборные ж.б. плиты			
3	1.042-1 в.1	П3-3А IV Т	21	1880	
4	1.042-1 в.1	П5-3А IV Т	7	1430	
УМ1	кж 54	Участок монолитный УМ1	1		
УМ2	кж 54	Участок монолитный УМ2	1		
УМ3	кж 54	Участок монолитный УМ3	1		
УМ4	кж 54	Участок монолитный УМ4	1		
13	1.020-1/83 в. 7-1	Изделие соединит.	20	3,2	
		Перекрытие в осях 3÷4 и У÷С			
		Сборные ж.б. плиты			
3	1.042-1 в.1	П3-3А IV-Т	4	1880	
4	1.042-1 в.1	П3-3А IV-Т	3	1430	
5	кж.и.23.0	П3-3А IV Т-А	1	2080	
УМ5	кж.и 54	Участок монолитный УМ5	2		
УМ6	кж 54	Участок монолитный УМ6	1		
13	1.020-1/83 в. 7-1	Изделие соединит. МС26	5	3,2	
		Перекрытие в осях 18÷19 и И÷Д			
		Сборные ж.б. ригели			
1	1.020-1/83 в. 3-4	РДР 4.56-70 АтV	2	2375	
2	1.020-1/83 в. 3-4	РОР 4.56-40 АтV	2	2250	
		Сборные ж.б. плиты			
3	1.042-1 в.1	П3-3А IV-Т	8	1880	
4	1.042-1 в.1	П5-3А IV-Т	4	1430	
6	кж.и.23.0	П3-3А IV-Т-6	1	1950	
		Участки монолитные			
УМ1	кж-54	Участок монолитный УМ1	1		
УМ7	кж-54	Участок монолитный УМ7	1		
13	1.020-1/83 в. 7-1	Изделие соединит.	12	3,2	
		Перекрытие в осях Е÷Д по оси 22			
		Сборные ж.б. ригели			
7	1.020-1/83 в. 3-4	РОР 4.26-40	1	1025	
		Сборные ж.б. плиты			
3	1.042-1 в.1	П3-3А IV-Т	1	1880	
4	1.042-1 в.1	П5-3А IV-Т	1	1430	
УМ8	кж 54	Участок монолитный УМ8	1		

Марка поз.	Обозначение	Наименование	Кол.	Масса ед. кг.	Примечание
13	1.020-1/83 в. 7-1	Изделие соединит. МС26	4	3,2	
14	1.020-1/83 в. 7-1	Изделие соединит. МС28	4	12,66	
		Перекрытие в осях У÷Т и 28-35			
		Сборные ж.б. ригели			
1	1.020-1/83 в. 3-4	РДР-4.56-70 АтV	4	2375	
2	1.020-1/83 в. 3-4	РОР 4.56-40 АтV	1	2250	
15	1.020-1/83 в. 3-4	РДР 4.56-90 АтV-1	2	2375	
		Сборные ж.б. плиты			
3	1.042-1 в.1	П3-3А IV-Т	20	1880	
4	1.042-1 в.1	П5-3А IV-Т	5	1430	
8	кж.и.23.0	П3-3А IV-Т-Б	1	2050	
9	кж.и.24.0	П5-3А IV-Т-А	1	1430	
УМ1	кж 54	Участок монолитный УМ1	7		
УМ9	кж 54	Участок монолитный УМ9	1		
13	1.020-1/83 в. 7-1	Изделие соединит. МС26	28	3,2	
16	ГОСТ 7798-70*	Болт М12	26	0,78	
17		Лист Б6×100 ГОСТ 19903-74* / В СТ3КП2 ГОСТ 14637-79 р=100	26	0,47	
		Перекрытие в осях Д÷М и 3÷4			
		Сборные ж.б. плиты			
3	1.042-1 в.1	П3-3А IV-Т	9	1880	
4	1.042-1 в.1	П5-5А IV-Т	2	1430	
10	1.042-1 в.1	П3-1А IV-Т	8	1880	
11	кж.и.24.0	П5-1А IV-Т-А	1	1430	
12	1.042-1 в.1	П5-1 IV-Т	2	1430	
УМ5	кж 54	Участок монолитный УМ5	3		
УМ10	кж 54	Участок монолитный УМ10	2		
УМ11	кж 54	Участок монолитный УМ11	1		
УМ12	кж 54	Участок монолитный УМ12	1		
13	1.020-1/83 в. 7-1	Изделие соединит. МС26	15	3,2	
14	1.020-1/83 в. 7-1	Изделие соединит. МС28	6	12,66	
		Перекрытие в осях Л÷К и 31÷32			
		Сборные ж.б. плиты			
10	1.042-1 в.1	П3-1А IV-Т	4	1880	
12	1.042-1 в.1	П5-1А IV-Т	1	1430	
УМ13	кж 54	Участок монолитный УМ13	1		
		Перекрытие в осях П÷Н и 34÷35			
		Сборные ж.б. плиты			
10	1.042-1 в.1	П3-1А IV-Т	4	1880	
12	1.042-1 в.1	П5-1А IV-Т	1	1430	
УМ14	кж 54	Участок монолитный УМ14	1		

22141-03 55

Гл. инж. пр.	Иванова	
Нач. отд.	Рыбкина	
Н. контр.	Лапкин	
Гл. конст.	Лапкин	
Рук. гр.	Рашевский	
Ст. инж.	Колядина	
Инж.	Измайлов	
Провер.	Колядина	

ТП 409-11-9.87 КЖ

Цех по изготовлению строительной оснастки и инвентаря мощностью 6.0 тыс. тонн изделий в год.

Производственный корпус. Схемы расположения плит перекрытия. Спецификация.

Стадия	Лист	Листов
Р	53	

Проектный институт N 2

Привязан:

Инв. №

Копировал: Д

Формат

Инв. № подл. | Подпись и дата | Взам. инв. №

Альбом III

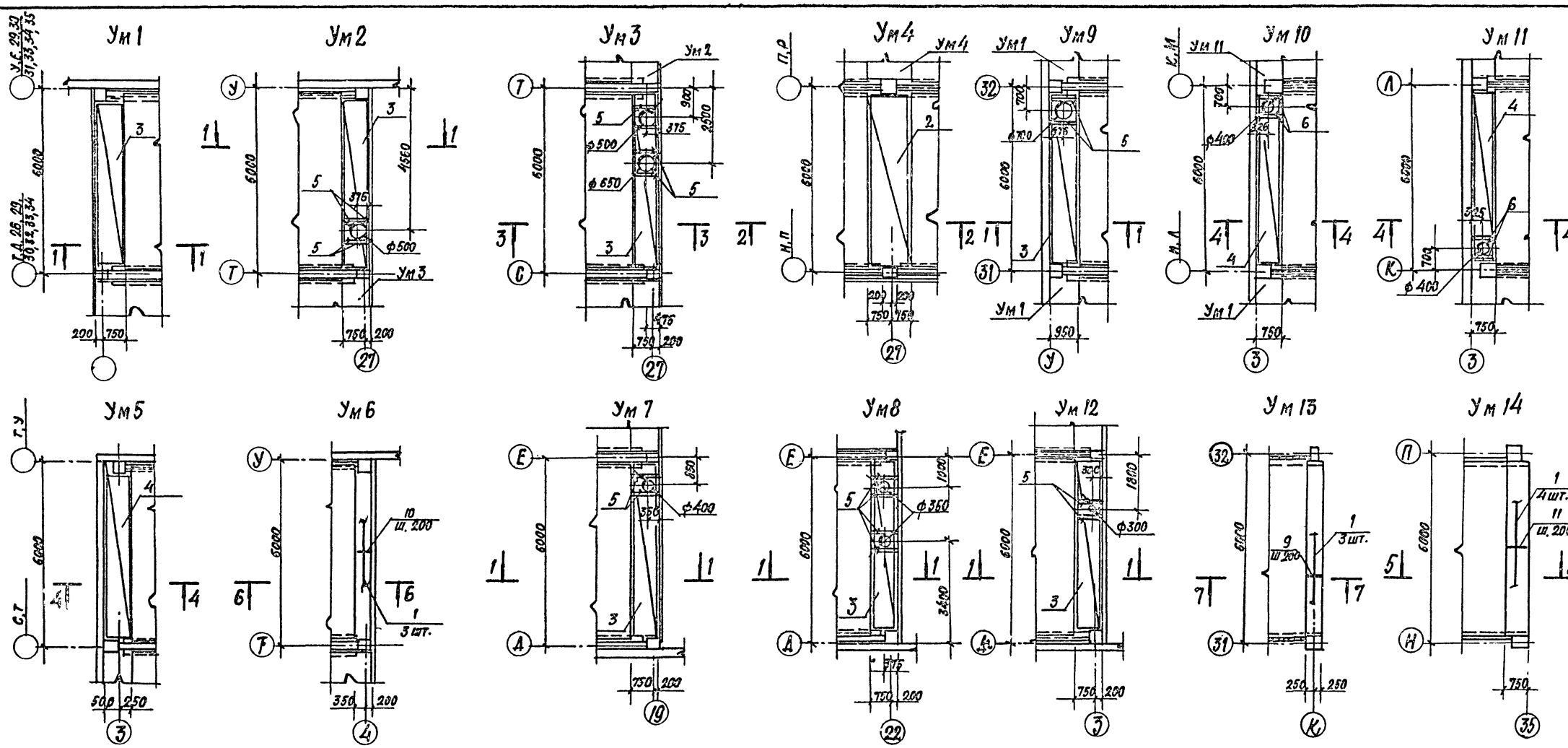

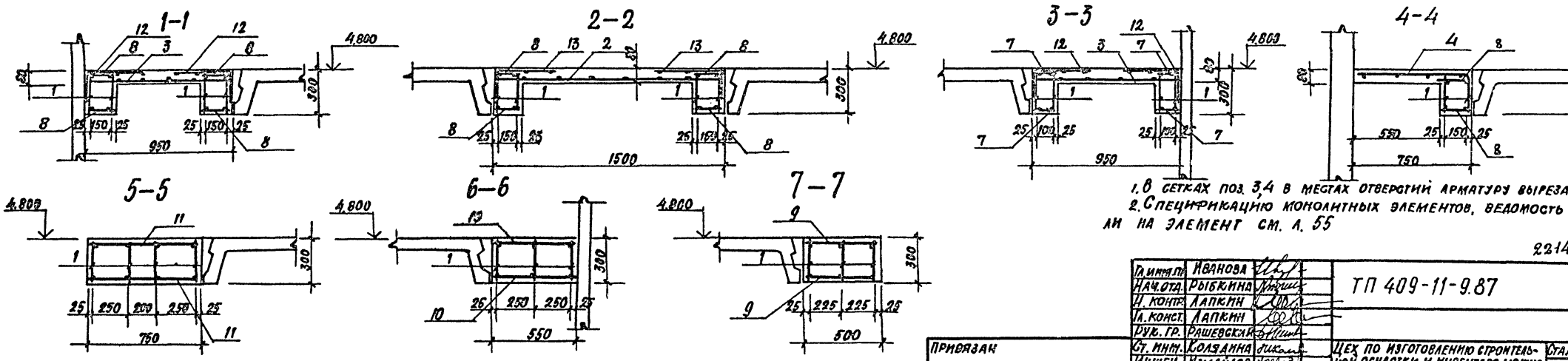

1. В сетках поз. 3,4 в местах отверстий арматуру вырезать по месту.
2. Спецификацию монолитных элементов, ведомость расхода стали на элемент см. л. 55

22141-03 56

Гл. инж. пр.	Иванова		ТП 409-11-9.87 КЖ		
Нач. отд.	Рыбкина				
Н. контр.	Лапкин				
Гл. конст.	Лапкин				
Рук. гр.	Рашевская				
Ст. инж.	Колзанна		Цех по изготовлению строительной оснастки и инвентаря мощностью 6,0 тыс. тонн изделий в год	Стадия: Р	Лист: 54	Листов:
Инжен.	Измайлов					
Провер.	Колзанна		Производственный корпус монолитные участки Ум 1÷ Ум 14	ПРОЕКТНЫЙ ИНСТИТУТ ТЯЖПРОМЭЛЕКТРОПРОЕКТ		

Привязан

Инв. №

Копировал

Формат

Инв. № подл. | Подпись и дата | Взам. инв. №

Альбом III

Групповая спецификация для монолитных элементов

Позиция	Зона	Поз.	Обозначение	Наименование	Количество на исполнение Ум1	Ум2	Ум3	Ум4	Ум5	Ум6	Ум7	Ум8	Ум9	Ум10	Ум11	Ум12	Ум13	Ум14	Приме-чание
				Сборочные единицы															
		1	КЖ.Н. 33.0	С11	4	4	4	4	2	3	4	4	4	2	2	4	3	4	
		2	ГОСТ 23279-85	4с $\frac{6\,AI\,200}{8\,AIII\,200}$ 1350×5550 $\frac{75}{175}$				1											
		3	ГОСТ 23279-85	4с $\frac{6\,AI\,200}{8\,AIII\,200}$ 850×5400 $\frac{100}{125}$	1	1	1				1	1	1			1			
		4	ГОСТ 23279-85	4с $\frac{6\,AI\,200}{8\,AIII\,200}$ 825×5400 $\frac{100}{200+25}$					1					1	1				
		12	КЖ.Н. 31.0	С7	2	2	2				2	2	2			2			
		13	КЖ.Н. 31.0	С8				2											
				Детали															
				АIII-8 ГОСТ 5781-82															
		5		ℓ=850		4	8				4	8	4			4			
		6		ℓ=825										4	4				
				AI-6 ГОСТ 5781-82															
		7		ℓ=130			108												
		8		ℓ=180	108	108		108	54		108	108	108	54	54	108			
		9		ℓ=480													54		
		10		ℓ=530						54									
		11		ℓ=730														54	
				Материалы															
				Бетон класса В15	0.9	0.87	0.83	1.13	0.57	0.9	0.88	0.88	0.89	0.53	0.54	0.88	0.82	1.2	м³

Ведомость расхода стали на элемент кг

Марка элемента	Изделия арматурные: Арматура класса A-I гост 5781-82 ф6		Итого	A-III гост 5781-82 ф8	ф10	ф16		Итого	Всего
Ум1	18.8		18.8	28.8	13.4	34.1		76.3	95.1
Ум2	18.8		18.8	30.4	13.4	34.1		77.9	96.7
Ум3	17.6		17.6	32.1	13.4	34.1		76.9	94.5
Ум4	23.7		23.7	37.4	13.4	34.1		84.9	108.6
Ум5	7.0		7.0	13.1	6.7	17.1		36.9	43.9
Ум6	6.4		6.4	6.4	10.0	25.6		42.0	48.4
Ум7	18.8		18.8	30.4	13.4	34.1		77.9	96.7
Ум8	18.8		18.8	30.4	13.4	34.1		77.9	96.7
Ум9	18.8		18.8	30.4	13.4	34.1		77.9	96.7
Ум10	7.0		7.0	14.4	6.7	17.1		38.2	45.2
Ум11	7.0		7.0	14.4	6.7	17.1		38.2	45.2
Ум12	18.8		18.8	30.4	13.4	34.1		77.9	96.7
Ум13	5.8		5.8	6.4	10.0	25.6		42.0	48.4
Ум14	8.8		8.8	8.5	13.3	34.1		55.9	64.7

Монолитные участки Ум1 ÷ Ум14 см. л. 54.

Инв.№ подл. | Подпись и дата | Взам.инв.№

Привязан

22141-03 57 Инв.№

Гл.инж.пр.	Иванова		ТП 409-11-9.87 КЖЕ
Нач.отд.	Рябкина		
Н. контр.	Лапкин		
Гл.конст.	Лапкин		
Рук.гр.	Рашевский		
Ст.инж.	Колядина		Цех по изготовлению строительной оснастки и инвентаря мощностью 6,0 тыс.тонн изделий в год
Инженер.	Изманлов		Производственный корпус. Ведомость расхода стали на монолитные участки Ум1÷Ум14
Провер.	Колядина		

Стадия	Лист	Листов
Р	55	

ПРОЕКТНЫЙ ИНСТИТУТ № 2

Копировал: Формат

Схема расположения колонн фахверка и панелей перегородок

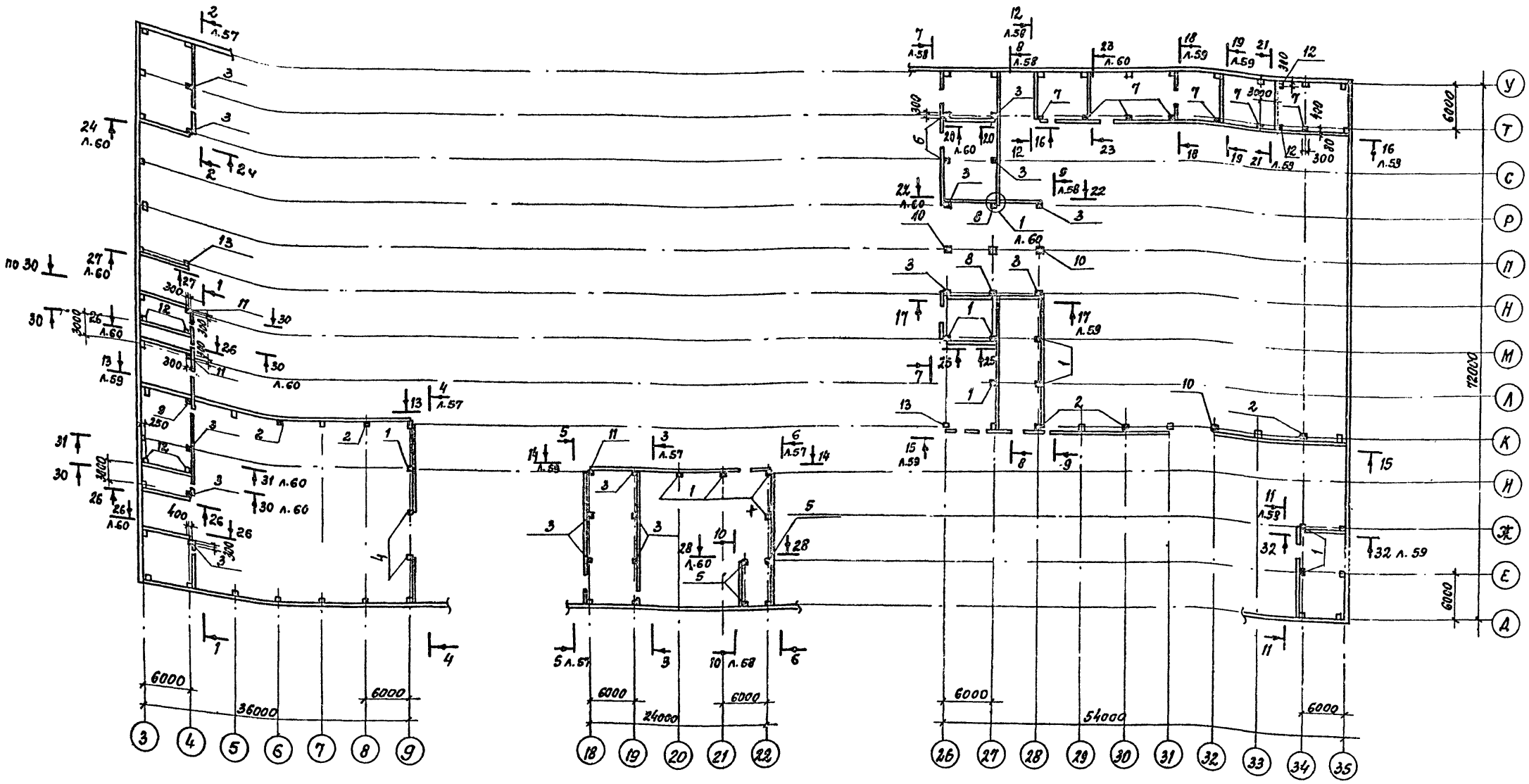

1. Спецификацию к схеме расположения колонн фахверка и панелей перегородок см. на листе 61
2. Антикоррозионная защита закладных, соединительных изделий, сварных швов, стальных конструкций колонн и других элементов фахверка выполняется по слою грунтовки ГФ-021 по ГОСТ 25120-82 с последующей окраской двумя слоями эмали ПФ-133 (ГОСТ 926-82).
3. Монтаж панельных перегородок вести в соответствии с указаниями серии 1.030.9-2 в.6.
4. Крепление кронштейнов к панельным перегородкам для установки газоходов и трубопроводов производить по узлу 1 серии 1.030.9-2.0-80.

Гл. инж. пр.	Иванова		
Нач. отд.	Рыбкина		
Н. контр.	Лапкин		
Гл. конст.	Лапкин		
Рук. гр.	Рашевский		
Ст. инж.	Колядина		
Инжен.	Ларина		
Прозер.	Колядина		
Рук. пр. арх.	Моргунова		

Привязан

Инв. №

22141-03 58

ТП 409-11-9.87 КЖ

Цех по изготовлению строительной оснастки и инвентаря мощностью 6.0 тыс. тонн изделий в год

Производственный корпус. Схема расположения фахверковых колонн и панелей перегородок

Стадия	Лист	Листов
1	56	

Проектный институт № 2

Копировал

Формат

Инв. № подл. | Подпись и дата | Взамен инв. №

Альбом III

1 – 1

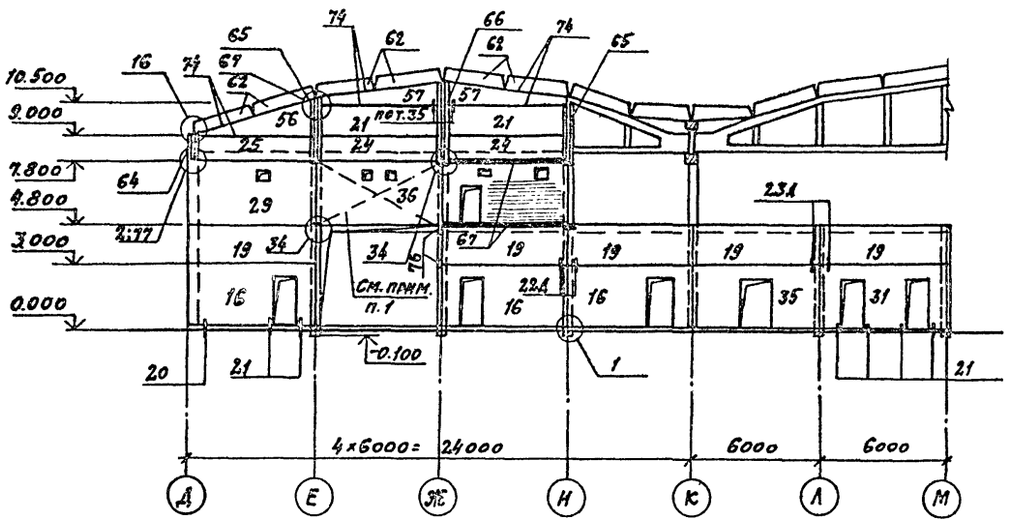

2 – 2

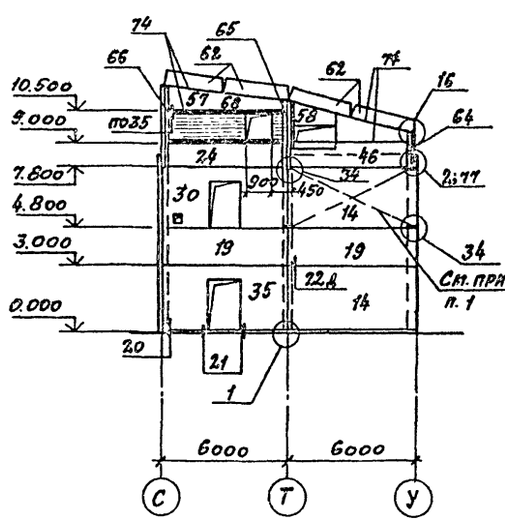

3 – 3

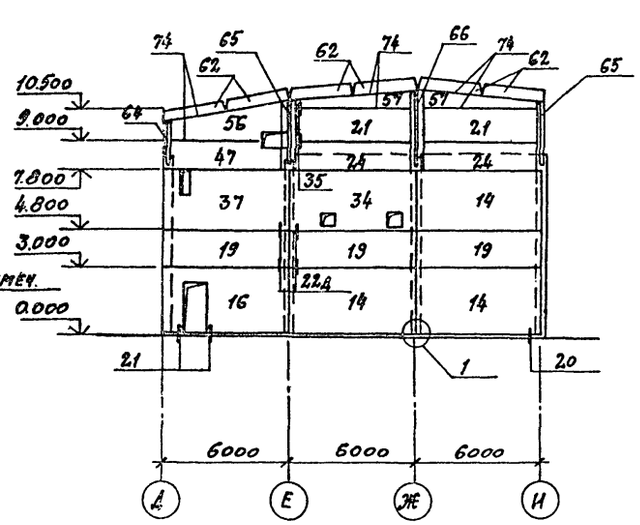

4 – 4

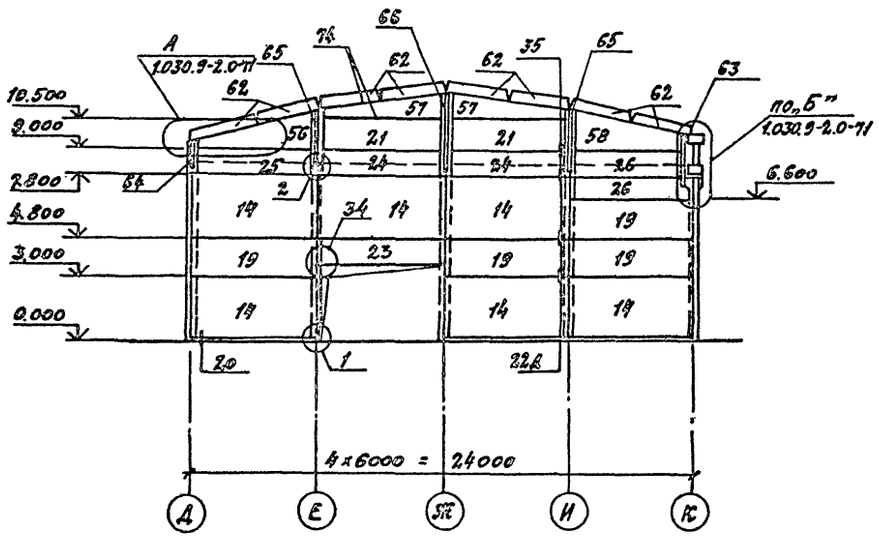

5 – 5

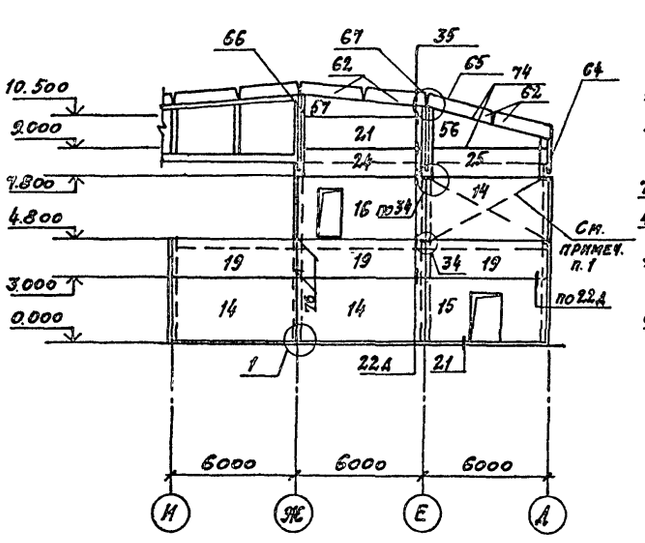

6 – 6

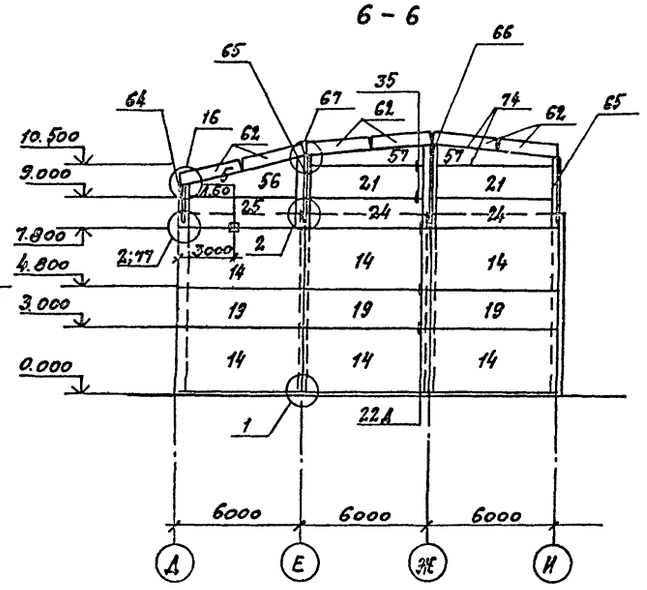

1. Установку данных панелей производить после монтажа оборудования
2. Спецификацию см. на листе 61.
3. Узлы, кроме оговоренных, приняты по серии 1.030.9-2 в. 6.
4. Привязку отверстий в кирпичных стенах, см. листы АР-11; 12; 13; 9; 10

Гл.инж.пр.	Иванова		ТП 409-11-9.87		КЖ
Нач.отд.	Рыбкина				
Н.контр.	Лапкин				
Гл.конст.	Лапкин				
Рук.гр.	Рашевский				
Ст.инж.	Колядина		Цех по изготовлению строительной оснастки и инвентаря мощностью 6 тыс. тонн изделий в год	Стадия: Р	Лист: 57	Листов:
Инженер	Ларина					
Провер.	Колядина		Производственный корпус Сечения 1-1 ... 6-6	ПРОЕКТНЫЙ ИНСТИТУТ №2		
Рук.гр.пр.	Моргунова					

Привязан

Инв.№

Инв.№ подл. | Подпись и дата | Взам.инв.№

22141-03 59

Копировал: Сыч Формат

Альбом III

7 – 7

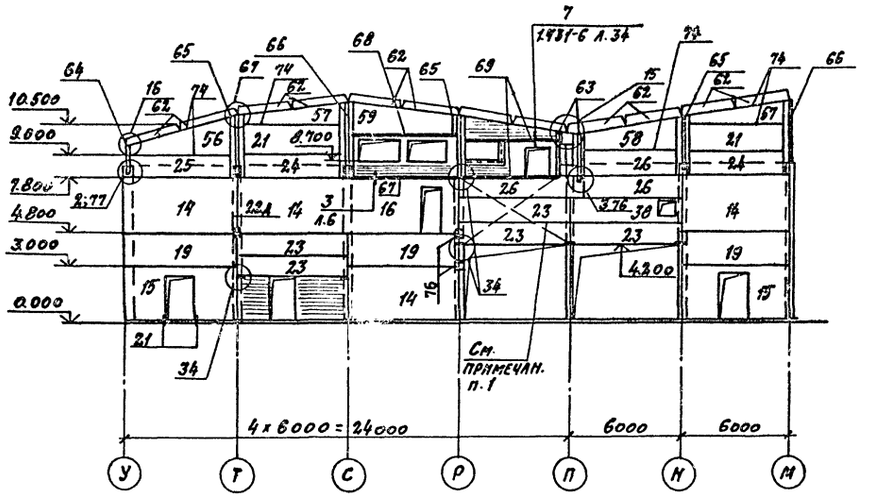

9 – 9

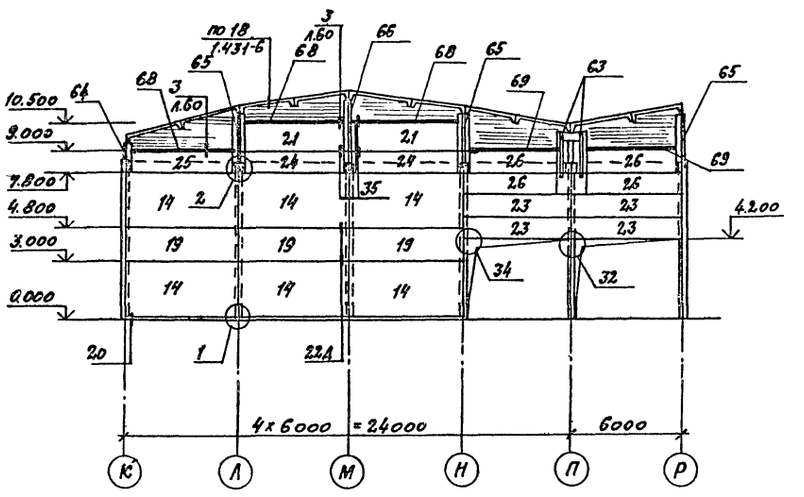

10 – 10

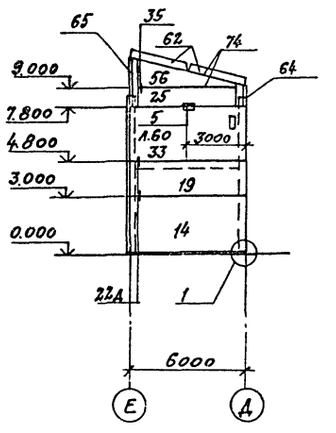

8 – 8

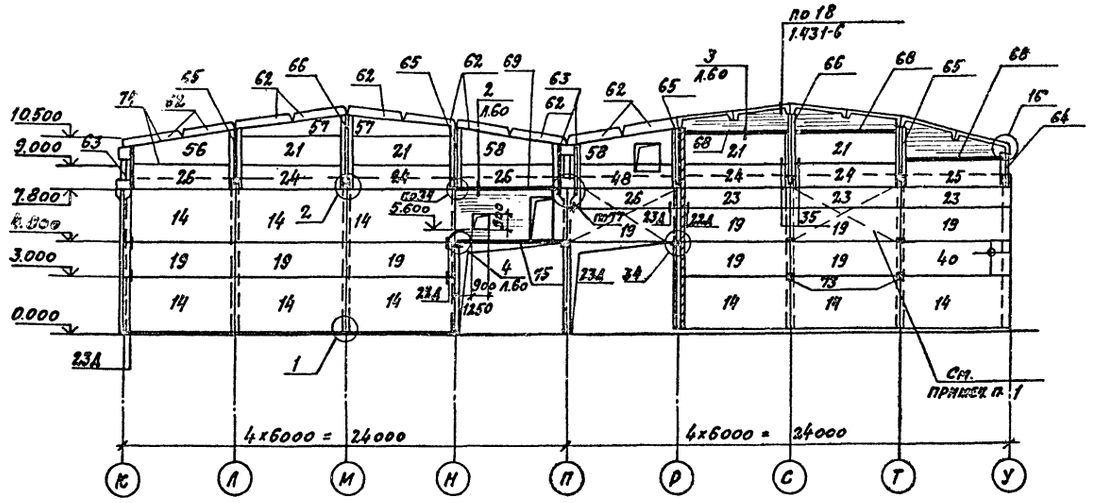

11 – 11

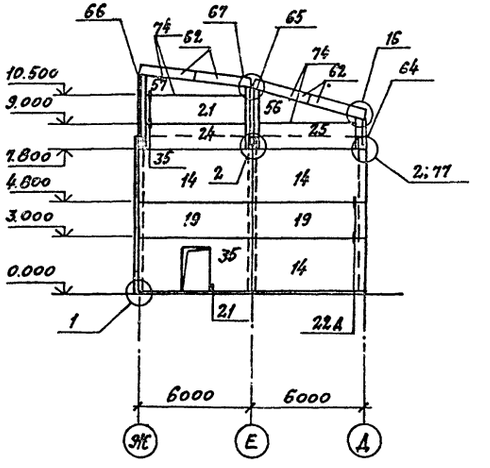

12 – 12

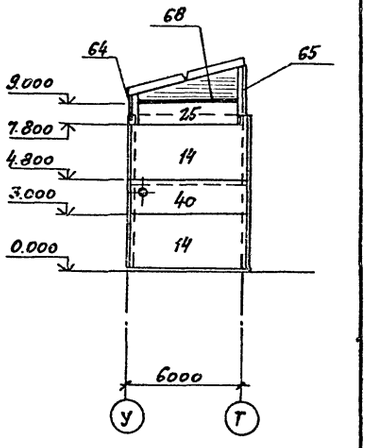

1. Установку данных панелей производить после монтажа оборудования
2. Спецификацию см. на листе 61
3. Узлы, кроме оговоренных, приняты по серии 1.030. 9-2 в. 6.

22141-03

60

Гл.инж.пр.	Иванова		ТП 409-11-9.87 КЖ
Нач.отд.	Рыбкина		
Н.контр.	Лапкин		
Гл.конст.	Лапкин		
Рук.гр.	Рашевский		
Ст.инж.	Колядина		Цех по изготовлению строительной оснастки и инвентаря мощностью 6.0 тыс. тонн изделий в год
Инжен.	Ларина		
Провер.	Колядина		
Рук.гр.арх.	Моргунова		Производственный корпус Сечения 7-7... 12-12

Стадия	Лист	Листов
Р	58	

ПРОЕКТНЫЙ ИНСТИТУТ №2

ПРИВЯЗАН

ИНВ. №

КОПИРОВАЛ: Сав

ФОРМАТ

ИНВ. № | ПОДПИСЬ И ДАТА | ВЗАМЕН ИНВ. №

gost.e-ecolog.ru