ТИПОВОЙ ПРОЕКТ
409-11-9.87
ЦЕХ ПО ИЗГОТОВЛЕНИЮ СТРОИТЕЛЬНОЙ ОСНАСТКИ И ИНВЕНТАРЯ МОЩНОСТЬЮ 6,0 ТЫС. ТОНН ИЗДЕЛИЙ В ГОД

АЛЬБОМ II

АРХИТЕКТУРНЫЕ РЕШЕНИЯ

ОБЩЕСТВЕННОЕ ПИТАНИЕ

22141-02
5.3.80

кф цитп инв. № 22141-02

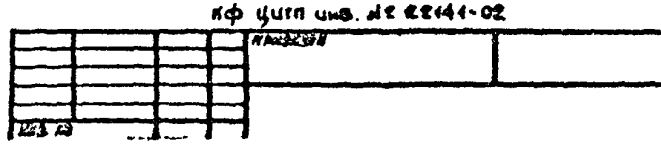

gost.e-ecolog.ru

ЦЕНТРАЛЬНЫЙ ИНСТИТУТ ТИПОВОГО ПРОЕКТИРОВАНИЯ
ГОССТРОЯ СССР
КИЕВСКИЙ ФИЛИАЛ
г. Киев-57 ул. Эжена Потье № 12

21/2
Заказ № 3180 Инв. № 22141-02 Тираж 180

Сдано в печать 12/4 1988 Цена 3-80

ТИПОВОЙ ПРОЕКТ
409-11-9.87
ЦЕХ ПО ИЗГОТОВЛЕНИЮ СТРОИТЕЛЬНОЙ ОСНАСТКИ И ИНВЕНТАРЯ МОЩНОСТЬЮ 6,0 ТЫС. ТОНН ИЗДЕЛИЙ В ГОД

АЛЬБОМ II

СОСТАВ ПРОЕКТА:

АЛЬБОМ I. ОБЩАЯ ПОЯСНИТЕЛЬНАЯ ЗАПИСКА. ТЕХНОЛОГИЯ ПРОИЗВОДСТВА. СНАБЖЕНИЕ ПРИРОДНЫМ ГАЗОМ. ТЕХНОЛОГИЧЕСКИЕ КОММУНИКАЦИИ.

АЛЬБОМ II. АРХИТЕКТУРНЫЕ РЕШЕНИЯ. ОБЩЕСТВЕННОЕ ПИТАНИЕ.

АЛЬБОМ III. КОНСТРУКЦИИ ЖЕЛЕЗОБЕТОННЫЕ. КОНСТРУКЦИИ МЕТАЛЛИЧЕСКИЕ (части 1 и 2)

АЛЬБОМ IV. СТРОИТЕЛЬНЫЕ ИЗДЕЛИЯ.

АЛЬБОМ V. ОТОПЛЕНИЕ И ВЕНТИЛЯЦИЯ. ВНУТРЕННИЕ ВОДОПРОВОД И КАНАЛИЗАЦИЯ. ОЧИСТКА ПРОМЫШЛЕННЫХ СТОЧНЫХ ВОД ОТ ОКРАСОЧНЫХ ПРОИЗВОДСТВ.

АЛЬБОМ VI. ЭЛЕКТРООСВЕЩЕНИЕ И ЭЛЕКТРООБОРУДОВАНИЕ. КИПиА. СВЯЗЬ, СИГНАЛИЗАЦИЯ И РАДИОФИКАЦИЯ. (части 1и2)

АЛЬБОМ VII. АВТОМАТИЧЕСКОЕ ПОЖАРОТУШЕНИЕ И ПОЖАРНАЯ СИГНАЛИЗАЦИЯ.

АЛЬБОМ VIII. СПЕЦИФИКАЦИИ ОБОРУДОВАНИЯ. (части 1 и 2)

АЛЬБОМ IX. НЕСТАНДАРТИЗИРОВАННОЕ ОБОРУДОВАНИЕ.

АЛЬБОМ X. ЗАДАНИЕ ЗАВОДУ НА ИЗГОТОВЛЕНИЕ ЩИТОВ.

АЛЬБОМ XI. СМЕТЫ. (книги 1, 2, 3 и 4)

АЛЬБОМ XII. ВЕДОМОСТИ ПОТРЕБНОСТИ В МАТЕРИАЛАХ.

Примененные материалы: ТПР 904-02-4, 904-02-5. Альбомы О,I,II,III,XVIII части 1 „Автоматизация, управление и силовое оборудование приточных вентиляционных камер типа 1ПК-10÷1ПК-150" (распределяет Киевский филиал ЦИТП)

ПРОЕКТ УТВЕРЖДЕН Госстроем СССР Протокол N А4-18 от 25.03.86 г.

РАЗРАБОТАН
ПРОЕКТНЫМ ИНСТИТУТОМ N2 Госстроя СССР
ГЛАВНЫЙ ИНЖЕНЕР ИНСТИТУТА /В.П.ИЛЮХИН/
ГЛАВНЫЙ ИНЖЕНЕР ПРОЕКТА /И.Б.ИВАНОВА/

© РФ ЦИТП Госстроя СССР 1986 г.

Кф ЦИТП инв. № 22141-02

ПРИВЯЗАН

ИНВ. №

Альбом II

Лист	Наименование	Страница
1	2	3
	Содержание альбома	2
АР-1	Общие данные (начало)	3
АР-2	Общие данные (продолжение) Схематический план	4
АР-3	Общие данные (окончание)	5
АР-4	Производственный корпус. План на отм. 0.000 в осях 1-22	6
АР-5	Производственный корпус. План на отм. 0.000 в осях 22-38	7
АР-6	Вспомогательные помещения. План на отм. 0.000. Схематический план	8
АР-7	Вспомогательные помещения. План на отм. 3.000	9
АР-8	Вспомогательные помещения. План на отм. 6.000; 8.980	10
АР-9	Производственный корпус. Планы на отм. 4.800 в осях 2-4; С-У; 2-4; Д-И; 18-19, Г-Ж; 20-22, А-Е	11
АР-10	Производственный корпус. Планы на отм. 4.800 в осях 26-28 И-У; Разрезы 6-6; 7-7; 8-8	12
АР-11	Производственный корпус. План на отм. 4.800 в осях 28-35; 7-У; Разрезы 9-9; 10-10	13
АР-12	Производственный корпус. Фрагмент 1	14
АР-13	Производственный корпус. Фрагмент 2. Раскладка асбестоцементных листов в осях 3-4; 25-27	15
АР-14	Производственный корпус. Фрагмент 3	16
АР-15	Производственный корпус. Фрагменты 4; 5; 6; 7	17
АР-16	Производственный корпус. Разрез 1-1	18
АР-17	Разрез 2-2; 3-3; 4-4; 5-5. Фасад У-Ш	19
1	2	3
АР-18	Фасады 1-38; А-Г; Г-А	20
АР-19	Фасад 38-1	21
АР-20	Фасады Д-Ш; Ш-Д Фрагменты В-9	22
АР-21	Схемы заполнения оконных проемов	23
АР-22	План кровли. Производственный корпус. План полов на отм. 0.000; 4.800	24
АР-23	Вспомогательные помещения. Планы полов на отм. 0.000; 3.000; 6.000 Экспликация полов	25
АР-24	Экспликация полов	26
АР-25	Вспомогательные помещения. Схема расположения сборных перегородок на отм. 0.000	27
АР-26	Вспомогательные помещения. Схема расположения сборных перегородок на отм. 3.000	28
АР-27	Вспомогательные помещения. Схема расположения сборных перегородок на отм. 6.000	29
АР-28	Производственный корпус. Схемы расположения щитовых перегородок	30
АР-29	Спецификация заполнения проемов ворот и дверей. Спецификация перемычек	31
АР-30	Спецификация изделий	32
АР-31	Вспомогательные помещения. Схемы расположения отверстий в вентиляционных блоках	33
АР-32	Лифт грузовой Q=500т	34
АР-33	Узлы 1÷13	35
АР-34	Узлы 14÷21, 31	36
АР-35	Узлы 22÷30	37
АР-36	Спецификация щитовых перегородок. Сечение а-а; вид в-в; узлы I; II; III	38

Лист	Наименование	Примечание
ОП-1	Столовая на 72 места. Общие данные. Пояснительная записка	
ОП-2	—"— Спецификация технологического оборудования	
ОП-3	—"— План на отм. 6.600. Расстановка и привязка оборудования	
ОП-4	—"— План на отм. 0.000 с расстановкой и привязкой оборудования. Фрагмент плана на отм. 6.600 с привязкой вентнасосов и лотков	
ОП-5	—"— Монтажный план привязки подводок водоснабжения на отм. 6.600	
ОП-6	—"— Монтажный план привязки подводок электроэнергии на отм. 6.600	
ОП-7	—"— План и разрез камеры. Спецификация оборудования	
ОП-8	—"— Схема фреоновых трубопроводов агрегата АВЗ-1-2-000.000	
ОП-9	—"— Изоляция пола в камере. Крепление испарителя ИРСН-18-000.000.	
ОП-10	—"— Изоляция стен и потолка в камере	

Альбом II

Ведомость рабочих чертежей основного комплекта

Лист	Наименование	Примечание
1	Общие данные (начало)	
2	Общие данные (продолжение) Схематический план	
3	Общие данные (окончание)	
4	Производственный корпус. План на отм. 0.000 в осях 1-22	
5	Производственный корпус. План на отм. 0.000 в осях 22-38	
6	Вспомогательные помещения План на отм. 0.000. Схематический план	
7	Вспомогательные помещения План на отм. 3.000	
8	Вспомогательные помещения План на отм. 6.000; 9.000	
9	Производственный корпус. Планы на отм. 4.800 в осях 2-4; С-У; 2-4; Д-Н; 18-19; Г-Ж; 20-22; Д-Е	
10	Производственный корпус. Планы на отм. 4800 в осях 26-28, Н-У; Разрезы 6-6; 7-7; 8-8	
11	Производственный корпус. План на отм. 4.800 в осях 28-33; Т-У. Разрезы 9-9; 10-10	
12	Производственный корпус Фрагмент 1	
13	Производственный корпус Фрагмент 2. Раскладка асбестоцементных листов в осях 3-4 и 26-27	
14	Производственный корпус Фрагмент 3	
15	Производственный корпус Фрагменты 4,5,6,7	
16	Производственный корпус Разрез 1-1	
17	Разрезы 2-2; 3-3; 4-4; 5-5. Фасад У-Ш	
18	Фасады 1-38; А-Г; Г-А	
19	Фасад 38-1	
20	Фасады Д-Ш; Ш-Д. Фрагменты 8,9	
21	Схемы заполнения оконных проемов	
22	План кровли. Производственный корпус. План полов на отм. 0.000; 4.800	
23	Вспомогательные помещения. Планы полов на отм. 0.000; 3.000; 6.000. Экспликация полов	
24	Экспликация полов	
25	Вспомогательные помещения. Схема расположения сборных перегородок на отм. 0.000	
26	Вспомогательные помещения. Схема расположения сборных перегородок на отм. 3.000	
27	Вспомогательные помещения. Схема расположения сборных перегородок на отм. 6.000	
28	Производственный корпус. Схемы расположения щитовых перегородок	
29	Спецификация заполнения проемов ворот и дверей Спецификация перемычек	
30	Спецификация изделий	
31	Вспомогательные помещения. Схемы расположений отверстий в вентиляционных блоках	
32	Лифт грузовой Q=500т	
33	Узлы 1÷13	
34	Узлы 14÷21	
35	Узлы 22÷30	
36	Спецификация щитовых перегородок. Сечение а-а; Вид В-В. Узлы I; II; III	

Рабочие чертежи разработаны в соответствии с действующими нормами и правилами и предусматривают мероприятия, обеспечивающие взрывную, взрывопожарную и пожарную безопасность при эксплуатации здания.

Главный инженер проекта (Иванова)

Ведомость ссылочных и прилагаемых документов

Обозначение	Наименование	Примечание
	Ссылочные документы	
ГОСТ 14624-84	Двери деревянные для производственных зданий	
ГОСТ 12506-81	Окна деревянные для производственных зданий	
ГОСТ 6428-83	Плиты гипсовые для перегородок	
ГОСТ 6785-80	Плиты подоконные железобетонные	
ГОСТ 8242-75	Детали деревянные фрезерованные для строительства	
ГОСТ 24698-81	Двери деревянные наружные для жилых и общественных зданий	
ГОСТ 6629-74	Двери деревянные внутренние для жилых и общественных зданий. Типы и размеры	
ГОСТ 16233-77*	Листы асбестоцементные волнистые унифицированного профиля 5Ч12 00 и детали к ним	
2.435-6 вып. 1,2	Противопожарные двери и ворота промышленных зданий	
1.136.5-19	Двери деревянные наружные для жилых и общественных зданий	
1.236-5 вып.1	Противопожарные двери общественных зданий	
2.236-2 в.1	Детали примыкания оконных и дверных блоков в общественных зданиях	
1.464.2-18 вып.1	Фонари зенитные с размерами светового проема 29×59 м со стальными переплетами	
1.431-10 вып.2,3	Перегородки консольные сетчатые стальные	
1.231-5 в.1,4	Панели перегородок гипсоперлитовые для каркасно-панельных зданий с высотой этажа 2,8; 3,0; 3,3; 3,6 и 4,2 м	
1.038.1-1 вып.1	Перемычки железобетонные для зданий с кирпичными стенами	
416-0-1 вып.7 лл.1,2,3	Унифицированные секции зданий административно-бытового назначения. Перегородки кабин душевых и уборных	
1.435,9-17 в 0; 1;3	Ворота распашные	
2.460-18 вып.1,2	Узлы покрытий одноэтажных производственных зданий с рулонными кровлями и железобетонными плитами	
2.460-14 вып. 1	Типовые узлы покрытий промышленных зданий в местах пропуска вентиляционных шахт	
2.460-15 вып.0,1	Типовые узлы покрытий промышленных зданий в местах установки крышных вентиляторов	
1.479.5-1	Шкафы деревянные для хранения одежды в санитарно-бытовых помещениях промышленных предприятий	
1.479.1-2	Шкафы металлические для хранения одежды рабочих	
2.460-4 вып. 0,1	Архитектурно-строительные детали легкосбрасываемых покрытий одноэтажных промышленных зданий	
2.436-16 в. 0,1	Узлы сопряжения окон, дверей и ворот со стеновыми железобетонными трехслойными панелями производственных зданий	
2.436-14 вып. 0,1	Узлы окон с деревянными переплетами по ГОСТ 12506-81	
2.230-1 вып. 5	Детали стен и перегородок общественных зданий	
1.494-27 вып. 5,7	Воздухоприемные устройства с подвесными утепленными клапанами	
1.238-1 вып.2	Железобетонные козырьки входов и парапетных плит общественных зданий	
1.431-6	Кирпичные перегородки для одноэтажных и многоэтажных производственных зданий	
2.419-1 в.1	Вводы ж/д путей колеи 1524 в производственные здания	
03.005-6 в.0 л.32	Входы подходные галереи тамбуры и шлюзы. Аварийные выходы, грузовые въезды и рампы из сборных железобетонных блоков в убежищах классов	
N 1947	Устройство для самозакрывания ворот	ПИ2
	Прилагаемые документы	
АР.ВМ	Ведомость потребности материалов	Альбом XII
АР.С01	Спецификация гардеробного оборудования	альбом VIII
АР.С02	Спецификация шкафов	альбом VIII

Ведомость спецификаций

Лист	Наименование	Примечание
21	Спецификация заполнения оконных проемов	
25	Спецификация к схеме расположения сборных перегородок	
26	Спецификация к схеме расположения сборных перегородок	
27	Спецификация к схеме расположения сборных перегородок	
36	Спецификация сборных перегородок	
29	Спецификация перемычек	
29	Спецификация заполнения проемов ворот и дверей	
30	Спецификация изделий	

Согласовано: ХВ КП Фомиль; ОП ЦНИИПСК ВК Ткв; Инв. № подл. | Подпись и дата | Взам. инв. №

Рыжик	Захаров	Галкин
Рук. сект-экспл.	Эксперт	Архитектор
Иванова	Лонберг	Теслюк
Цаца	Лонберг	Теслюк
Гл. инж. проекта	Гл. специалист	Ветлугина
Гл. инж. проекта	Гл. специалист	Ветлугина

22141-02 3

Привязан			
Инв. №			
Гл. инж. пр.	Иванова		
Нач. отд.	Рыбкина		
Н. контр.	Норманн		
Гл. архит.	Норманн		
Гл. конст.	Лапкин		
Рук. гр.	Кренева		
Рук. гр.	Моргунова		
Ст. техн.	Хватов		
Пров.	Моргунова		

ТП 409-11-9.87 АР

Цех по изготовлению строительной оснастки и инвентаря, мощностью 6,0 тыс. прим изделий в год

Стадия	Лист	Листов
Р	1	36

Общие данные (начало)

Проектный институт №2

Копировал: Формат

Альбом II

Схематический план

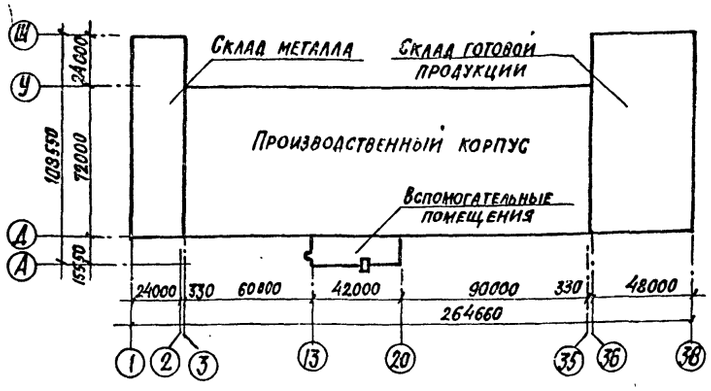

1. Рабочие чертежи разработаны применительно к следующим природным условиям:
- расчетная зимняя температура наружного воздуха для массивных конструкций - минус 30°С;
- скоростной напор ветра - для I географического района - 0,27 КПА (27 кгс/м²);
- вес снегового покрова - для III географического района 1КПА (100 кгс/м²);
- сейсмичность района не выше 6 баллов;
- данные о грунтах смотри листы основного комплекта чертежей марки КЖ;

2. Характеристика здания и производства:
- класс ответственности здания II;
- степень огнестойкости II;
- категории производства по пожарной опасности А, В, Г, Д;
- влажностный режим помещений $J_в$=40-50%; 75% для гальванического отделения;
- разряд зрительных работ - III, IIIа; IVа; V; VIа;
- максимальная и минимальная температура внутренних помещений принята плюс 25°, 16°С.;
- склад металла и склад готовой продукции - неотапливаемые;

3. За условную отметку 0.000 принята отметка чистого пола производственного корпуса, соответствующая абсолютной отметке ☐

4. Наружные стены производственного корпуса - из керамзитобетонных панелей плотностью ρ= 900 кг/м³, толщиной 200 мм по серии 1.030.1-1.

5. Кирпичные участки наружных стен производственного корпуса возводить из керамического пустотелого кирпича КРП 100/1400/25 (ГОСТ 530-80) толщиной 380мм на растворе М 50.

6. Перегородки производственного корпуса - из железобетонных панелей толщиной 80 мм по серии 1.030.9-2. Доборные участки из гипсовых плит, толщиной 80, 100 мм (ГОСТ 6428-83).

7. Кирпичные участки перегородок из полнотелого кирпича КР75/1650/15 (ГОСТ 530-80) толщиной 250 и 120 мм на цементно-песчаном растворе марки 25. Перегородки высотой более 3м, толщиной 120мм, не развязанные с покрытием, возводить на растворе М50.

8. Наружные стены вспомогательных помещений - панели из легкого бетона на пористых неорганических заполнителях плотностью ρ= 1100 кг/м³, толщиной 350мм по серии 1.090.1-1.

9. Внутренние стены - панели из тяжелого цементного бетона в 12,5 толщиной 160 мм - по серии 1.090.1-1.

Перегородки - гипсоперлитовые толщиной 80мм по серии 1.231-5, доборные участки из гипсовых плит толщиной 80мм (ГОСТ 6428-83).

10. Во влажных помещениях и воздухозаборных камерах перегородки из кирпича КР75/1650/F15 толщиной 120мм на цементно-песчаном растворе марки 25.

11. В кладку участков кирпичных стен и перегородок в дверные проемы заложить антисептированные деревянные пробки размером в 1/2 кирпича по 3 штуки на откос с каждой стороны.

12. Над проемами в кирпичной кладке до 800мм укладывать рядовые перемычки в стене толщиной 120мм - из двух стержней ф 8А III.

13. Кровля производственного корпуса в осях 3-35 из двух слоев рубероида на битумной мастике по комплексным плитам по серии 1.465.1-10/82, в осях 1-2; 36-38 из трех слоев рубероида на битумной мастике по железобетонным плитам.

Верхний слой с крупнозернистой посыпкой антисептированный дегтевый, марки РКК-350Б, нижние - марки РПП-300Б.

Отвод воды с кровли в осях 3-35 внутренний;

Отвод воды с кровли в осях 1-3 и 36-38 наружный.

14. Кровля вспомогательных помещений плоская, рулонная из четырех слоев рубероида, антисептированного дегтевого марки РМД-350 на битумной мастике с защитным слоем гравия толщиной 10мм (ГОСТ 8268-82) на антисептированной битумной мастике.

Утеплитель - плиты из ячеистого бетона плотностью ρ= 400кг/м³ (ГОСТ 5742-77) толщиной 140 мм над производственным корпусом и 160мм над вспомогательными помещениями.

Выравнивающий слой из цементно-песчаного раствора М 50 толщиной 15мм.

В осях 14-16, Б-Д пароизоляция - обмазка горячим битумом за 2 раза - отвод воды с кровли внутренний.

15. В зависимости от интенсивности грозовой деятельности и ожидаемого количества поражений молнией в год в пункте привязки типового проекта выполнить молниезащиту в соответствии с „инструкцией по проектированию молниезащиты зданий и сооружений."

16. Горизонтальную гидроизоляцию стен и перегородок на отм. -0.030 выполнять из цементно-песчаного раствора состава 1:2, толщиной 30мм.

17. Отмостка вокруг здания, кроме участков примыкания автодорог, тротуаров, асфальтобетонная толщиной 25мм, шириной 500мм по песчано-щебеночной подготовке толщиной 130мм. В местах установки желобов для слива воды ширина отмостки 800мм.

18. В целях уменьшения теплопотерь, вдоль наружных стен, производственного корпуса и вспомогательных помещений предусматривается теплоизоляционный слой из керамзитобетона шириной 800мм (см. лист 22,23).

19. Мероприятия по антикоррозийной защите конструкций приведены на листах основного комплекта чертежей марок КЖ и КМ.

20. Для обеспечения пылегазонепроницаемости стен и перегородок помещений производств с категорией „А" в швы между панелями перегородок проложить асбестовый шнур с зачеканкой швов с двух сторон цементным раствором толщиной 20мм. Все трещины, раковины и выбоины в этих перегородках тщательно затереть цементным раствором. Кирпичные участки стен оштукатурить с двух сторон штукатуркой толщиной 20мм.

В местах пересечения фермами противопожарных перегородок зазоры между ними тщательно проконопатить паклей, смоченной в цементном молоке, с герметизацией швов нетвердеющей мастикой (ГОСТ 14791-79) с последующей покраской швов с двух сторон эмалями ХВ 1100 по ГОСТ 6993-79**.

21. Для стальных элементов крепления перегородок, стальных колонн и балок в помещениях категории „А" и „В" для обеспечения предела огнестойкости 0,75 часа предусмотреть огнезащитное фосфатное покрытие (ГОСТ 23791-79) с последующей окраской эмалями ПФ-115 ГОСТ 6465-76* за 2 раза.

22. Нагрузка на полы приведена на листах 22,23 в экспликации полов в графе: тип пола по проекту.

Работы по устройству полов выполнять в соответствии со СНиП III В.14-72.

23. Производство работ по устройству кровли, гидроизоляции, пароизоляции и теплоизоляции выполнять в соответствии с требованиями СНиП III-20-74 (с изменениями и дополнениями).

24. При производстве работ в зимнее время кирпичную кладку стен вести на растворе не ниже марки 50 с химическими добавками (поташ, нитрит натрия и др.), твердеющем на морозе без обогрева.

25. Наружная отделка:
- стеновые панели вспомогательных помещений выполнять с облицовкой, фасадной керамической плиткой (ГОСТ 17057-80), в заводских условиях. Стеновые панели производственного корпуса окрасить фасадными красками в заводских условиях;
- кирпичные участки наружных стен выполнять с расшивкой швов, с подбором кирпича на фасадную сторону;
- металлические и деревянные изделия окрасить эмалями ПФ-115 (ГОСТ 6465-75*) за 2 раза по грунту ГФ-021.

26. Проект обладает патентной чистотой относительно патентов, действующих на территории СССР на 1986 год.

Инв. № подл. | Подпись и дата | Взамен инв. №

Привязан:

22141-02 4 Инв. №

ГИП	Иванова		ТП 409-11-9.87 АР
Нач. отд.	Рыбкина		
Н. контр.	Норманн		
Гл. архит.	Норманн		
Гл. конст.	Лапкин		
Рук. гр.	Кренева		Цех по изготовлению строительной оснастки и инвентаря мощностью 6,0 тыс. тонн изделий в год
Рук. гр.	Моргунова		Стадия: Р; Лист: 2; Листов:
Ст. техн.	Хватов		
Пров.	Моргунова		Общие данные (продолжение) Схематический план

ПРОЕКТНЫЙ ИНСТИТУТ №2

Формат

Альбом II

Ведомость основных комплектов рабочих чертежей

Обозначение	Наименование	Примечание
— ТХ	Технология производства	
— ТК	Технологические коммуникации	
— АР	Архитектурные решения	
— КЖ	Конструкции железобетонные	
— КМ	Конструкции металлические	
— ОП	Общественное питание	
— ОВ	Отопление и вентиляция	
— ВК	Внутренние водопровод и канализация	
— ЭА	КИП и автоматика	
— ЭО	Электрическое освещение	
— ЭМ	Силовое электрооборудование	
— СС	Связь, сигнализация и радиофикация	
— АПЖ	Автоматическое пожаротушение и пожарная сигнализация	
— НК1	Очистные сооружения окрасочного отделения	
— НК2	Очистные сооружения гальванического отделения	
— ГСВ	Газоснабжение внутреннее	
— АУС	Автоматические установки противопожарной сигнализации	

Ведомость отделки помещений
Площадь м²

Наименование или номер помещения	Потолок		Стены или перегородки		Низ стен или перегородок (панель)			Примечание
	Площадь	Вид отделки	Площадь	Вид отделки	Площадь	Вид отделки	Высота, мм	
1	2	3	4	5	6	7	8	9
Отделения: сборочно-сварочное, механосборочное, заготовительное; уч-к перемотки сварной проволоки и сушки электродов; помещение установки ВМГ-5000; разметная; механическое отделение;	9326	Расшивка швов, силикатная окраска	4931,2	Затирка швов, окраска ЭВА-27	—	—	—	
Очистные сооружения; отделения: краскозаготовительное, окрасочное; тамбуры окрасочного отделения	2178	Расшивка швов, силикатная окраска	151	Штукатурка, силикатная окраска	964.2	Глазурованная керамическая плитка	2500	Штукатурка кирпичных перегородок с 2х сторон
			2076,7	Затирка швов, силикатная окраска				
Входные тамбуры	55,6	Расшивка швов, окраска ЭВА-27	23,0	Штукатурка, по сетке; окраска ЭВА-27	43,2	Штукатурка по сетке; окраска эмалью ПФ-115	1800	
Отделение кузнечно-термическое	738	Расшивка швов, силикатная окраска	903 м²	Расшивка швов, окраска эмалью ПФ-115	—	—	—	
Кладовая химикатов, гальваническое отделение	324	Грунтовка: лак ХВ-784-1слой покрытие: лак ХВ-784 эмаль ХВ-785 (состав 1:1)-3слоя	702,8	Грунтовка: лак ХВ-784-1слой покрытие: лак ХВ-784, эмаль ХВ-785 (состав 1:1) 4слоя	375	Глазурованная керамическая плитка δ=6мм на цементном растворе М150	2500	
Электрощитовые, насосная пожаротушения, вентканеры, склады комплектующих изделий, склад готовой продукции, склад металла, КТП; кладовые отделений заготовительного, кузнечно-термического, сборочно-сварочного, механического	8346,8	Расшивка швов, силикатная окраска	3778	Расшивка швов, силикатная окраска	—	—	—	
Вестибюль, рабочие комнаты, лестничные клетки, гардеробные, кладовые одежды, коридоры, комнаты общественных организаций; кабинет по технике безопасности; зал собраний; обеденный зал; конторы; помещение обогрева;	1050,2	Расшивка швов, окраска ЭВА-27	2257	Затирка швов, окраска ЭВА-27	—	—	—	Кирпичные участки стен вспомогательных помещений штукатурить под окраску
Кладовая сухих продуктов, загрузочная	27,3	Расшивка швов окраска ЭВА-27	48,6	Затирка швов окраска ЭВА-27	15,4	Окраска эмалью ПФ-115	1500	
Уборные	69,4	Расшивка швов окраска ЭВА-27	189,9	Штукатурка окраска ЭВА-27	184,8	Глазурованная керамическая плитка	1500	
Душевые, кладов и моечная тары, горячий цех, холодный цех моечные посуды	162,2	Расшивка швов, окраска эмалью ПФ-115	119,7	Штукатурка, окраска эмалью ПФ-115	212,6	Глазурованная керамическая плитка	1800	
Умывальная преддушевая	66,6		80,8		88,0		1500	
Бойлерная; машинные отделения, ХОЗ. кладовые	31,8	Расшивка швов силикатная окраска	108,2	Расшивка швов, окраска ЭВА-27	—	—	—	

1. В помещениях гардеробных и кладовых в местах установки умывальников и ножных ванн стены облицевать керамической плиткой на высоту 1,5м и ширину 0,9м на один прибор.
2. Цветовую отделку производственных помещений, транспортного оборудования и промпроводок выполнять в соответствии с требованиями ГОСТ 14202-69 и ГОСТ 12.4.026-76*.

Инв. № подл. | Подпись и дата | Взамен инв. №

ПРИВЯЗАН

ИНВ. №

22141-02 5

ГИП	Иванова	
Нач. отд.	Рыбкина	
Н. контр.	Норманн	
Гл. арх.	Норманн	
Гл. конст.	Лапкин	
Рук. гр.	Кренева	
Рук. гр.	Моргунова	
Ст. техн.	Хватов	
Пров.	Моргунова	

ТП 409-11-9.87 АР

Цех по изготовлению строительной оснастки и инвентаря мощностью 6,0 тыс. тонн изделий в год

Стадия	Лист	Листов
Р	3	

Общие данные (окончание)

Проектный институт №2

Копировал [signature] Формат

Альбом II

Схематический план

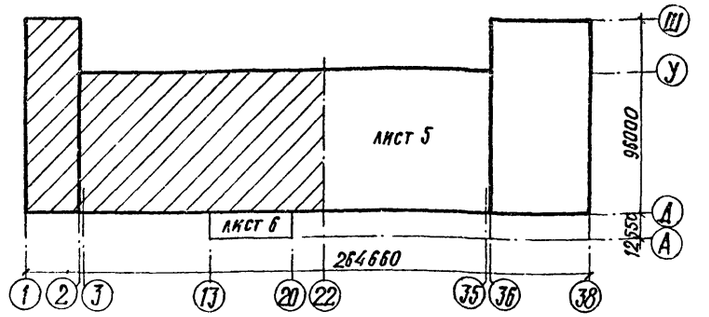

Ведомость проемов ворот

Марка, поз.	Размер проема в кладке
1	4200 × 4200
4	3600 × 3600

1. Спецификации перемычек и элементов заполнения проемов ворот и дверей см. лист 29.
2. Все кирпичные перегородки крепить к ж.б. колоннам по узлам 14 и 15 серии 1.431-6.
3. Перегородки из гипсовых плит крепить по узлам серии 2.230-1. в.5.10.
4. Элементы крепления перегородок учтены в спецификации на листе 30.

ГИП	Иванова	
Нач. отд.	Рыбкина	
Н. контр.	Норманн	
Гл. арх.	Норманн	
Гл. констр.	Лапкин	
Рук. группы	Кренева	
Рук. гр. арх.	Моргунова	
Ст. арх.	Чистякова	
Архит.	Шмелева	
Провер.	Моргунова	

ТП 409-11-9.87 АР

Цех по изготовлению строительной оснастки и инвентаря мощностью 6.0 тыс. тонн изделий в год

Стадия	Лист	Листов
Р	4	

Производственный корпус. План на отм. 0.000 в осях 1 ÷ 22

Проектный институт №2

Привязан

22141-02 6

Инв. №

Инв. № подл. | Подпись и дата | Взамен инв. №

Альбом II

Схематический план

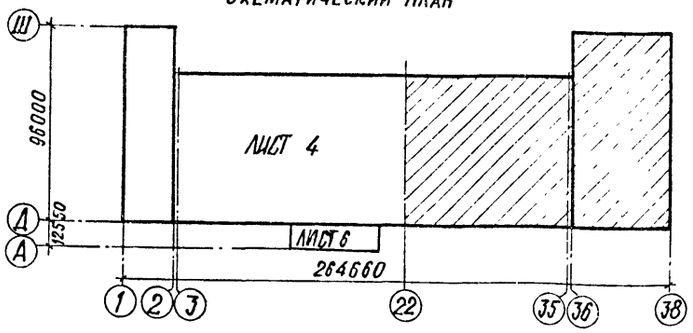

Ведомость проемов ворот

Марка поз.	Размер проема в кладке
2	4200×4200
3	4200×4200
14	1910×2370

1. Противопожарные ворота оснащены устройствами для самозакрывания - изделие 1947 (кальководержатель - Проектный и-т № 2)

ГИП	Иванова		ТП 409-11-9.87 АР
Нач. отд.	Рыбкина		
Н. контр.	Норманн		
Гл. арх.	Норманн		
Гл. конст.	Лапкин		
Рук. гр.	Кренева		Цех по изготовлению строительной оснастки и инвентаря мощностью 6.0 тыс. тонн изделий в год
Рук. гр.	Моргунова		Стадия Р; Лист 5; Листов
Ст. арх.	Чистякова		
Арх.	Шмелева		Производственный корпус План на отм. 0.000 в осях 22 ÷ 38
Пров.	Моргунова		Проектный институт №2

22141-02 7

Копировал Формат

Привязан

Инв. №

Инв. № подл. | Подпись и дата | Взамен инв. №

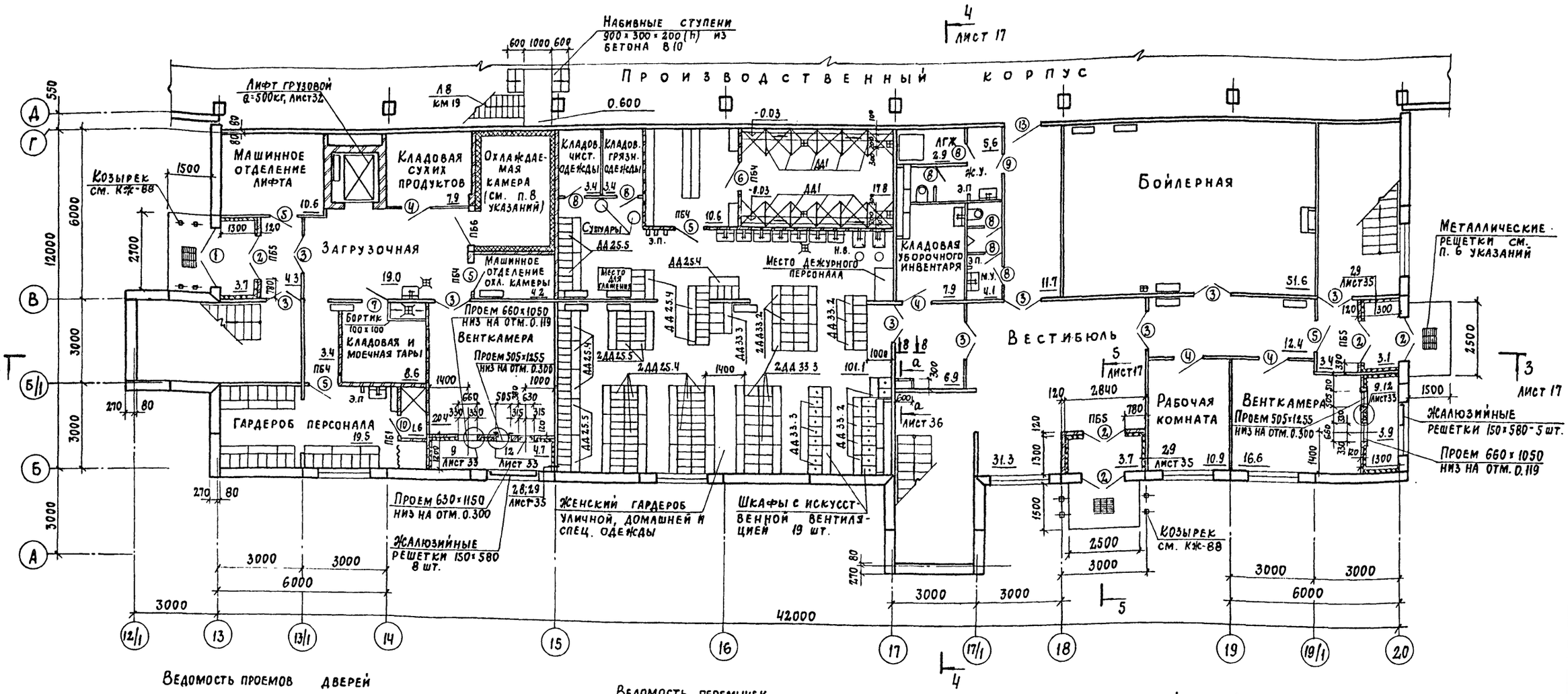

Ведомость проемов дверей

Марка, поз.	Размер проема, мм
1	1910 × 2400
2	1510 × 2400
3	1310 × 2070
4	1010 × 2070
5	1010 × 2070
6	1010 × 2070
7	900 × 2070
8	710 × 2070
9	710 × 2070
10	710 × 2070
13	1210 × 2070

Общие указания см. лист 7

Ведомость перемычек

Марка, поз.	Схема сечения
ПБ1 1	1
ПБ4 2	2
ПБ5 4	4
ПБ6 5	5

Схематический план

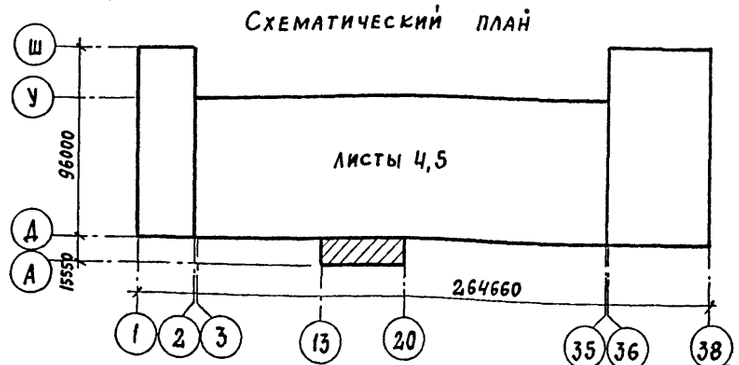

Привязан

Инв. №

ГИП	Иванова		ТП 409-11-9.87 АР
Нач. отд.	Рыбкина		
Н. контр.	Норманн		
Гл. арх.	Норманн		
Гл. спец.	Мещанов		
Рук. гр.	Моргунова		
Арх.	Тусова		
Пров.	Моргунова		

Цех по изготовлению строительной оснастки и инвентаря мощностью 6.0 тыс. тонн изделий в год	Стадия	Лист	Листов
	Р	6	
Вспомогательные помещения План на отм. -0.000. Схематический план	Проектный институт № 2		

Копировал: Формат

Инв. № подл. | Подпись и дата | Взам. инв. №

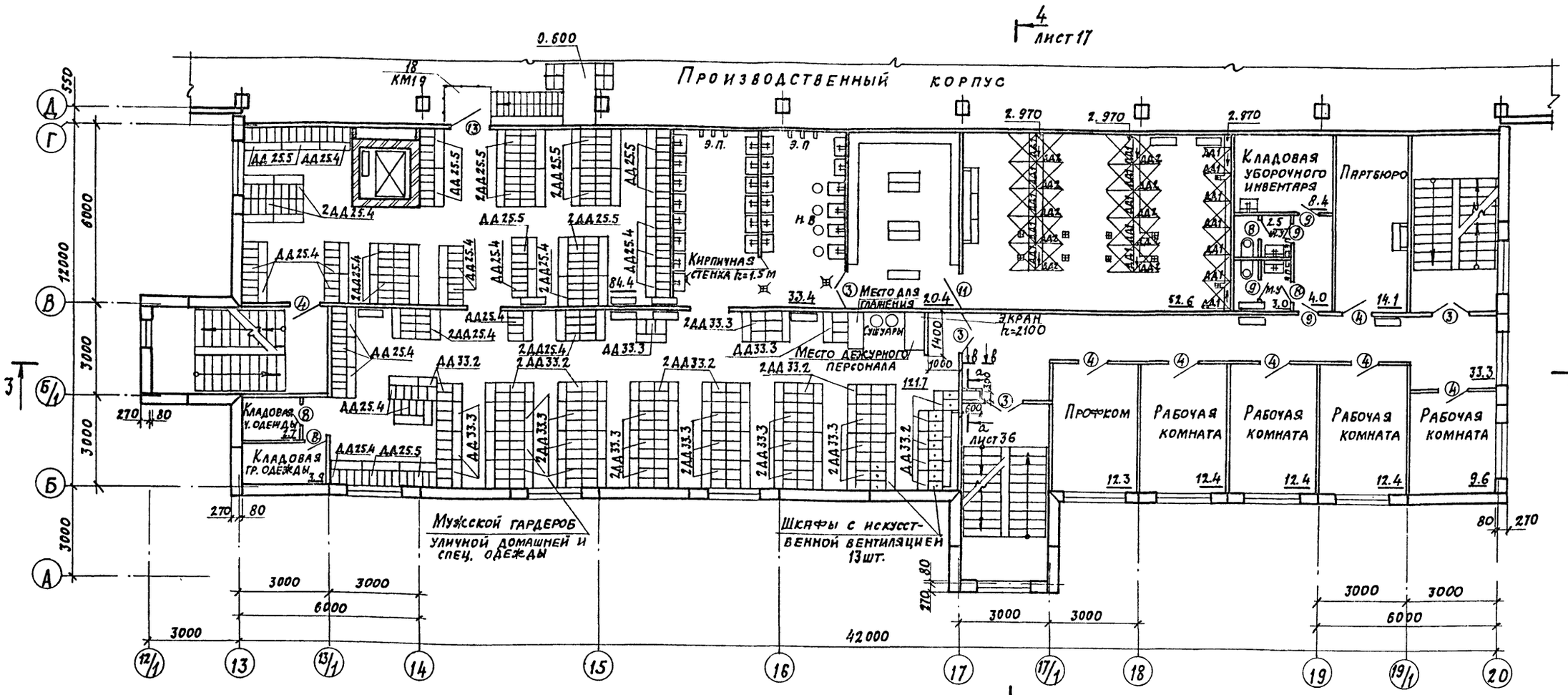

Ведомость проемов дверей

Марка, поз.	Размер проема, мм
3	1310×2070
4	1010×2070
8	710×2070
9	710×2070
11	1200×2070
13	1210×2070

1. Спецификацию заполнения дверных проемов см. лист 29.
2. Спецификацию перемычек см. лист 29.
3. Перегородки кабин душевых включены в спецификацию изделий на листе 30.
Крепление кабин душевых выполнить по узлам 1, 4, 14, 16, 17, 20 серии 416-0-1 в. 7 ал. 3.
4. Привязку трапов в полах см. листы марок КЖ, ВК, ОП.
5. Привязку гипсоперлитовых и кирпичных перегородок см. листы 25, 26, 27.
6. Металлические решетки (3 шт.) разработаны на листе 32 серии 03.005-6 в. 0 и включены в спецификацию изделий на листе 30.
7. Шкафы в женском и мужском гардеробах замаркированы по серии 1.479.5-1.
8. Утепление охлаждаемой камеры, марку и узлы установки двери см. листы марки ОП.
9. Перемычки шахты лифта замаркированы на листе 32.

Привязан

Инв. №

22141-02 9

ГИП	Иванова	
Нач. отд.	Рыбкина	
Н. контр.	Норманн	
Гл. арх.	Норманн	
Гл. спец.	Мещанов	
Рук. гр.	Моргунова	
Арх.	Тусова	
Пров.	Моргунова	

ТП 409-11-9.87 АР

Цех по изготовлению строительной оснастки и инвентаря мощностью 6.0 тыс. тонн изделий в год

Стадия	Лист	Листов
Р	7	

Вспомогательные помещения План на отм. 3.000

Проектный институт N 2

Копировал: Д.

Формат

Инв. № подл. | Подпись и дата | Взамен инв. №

Альбом II

План на отм. 6.000

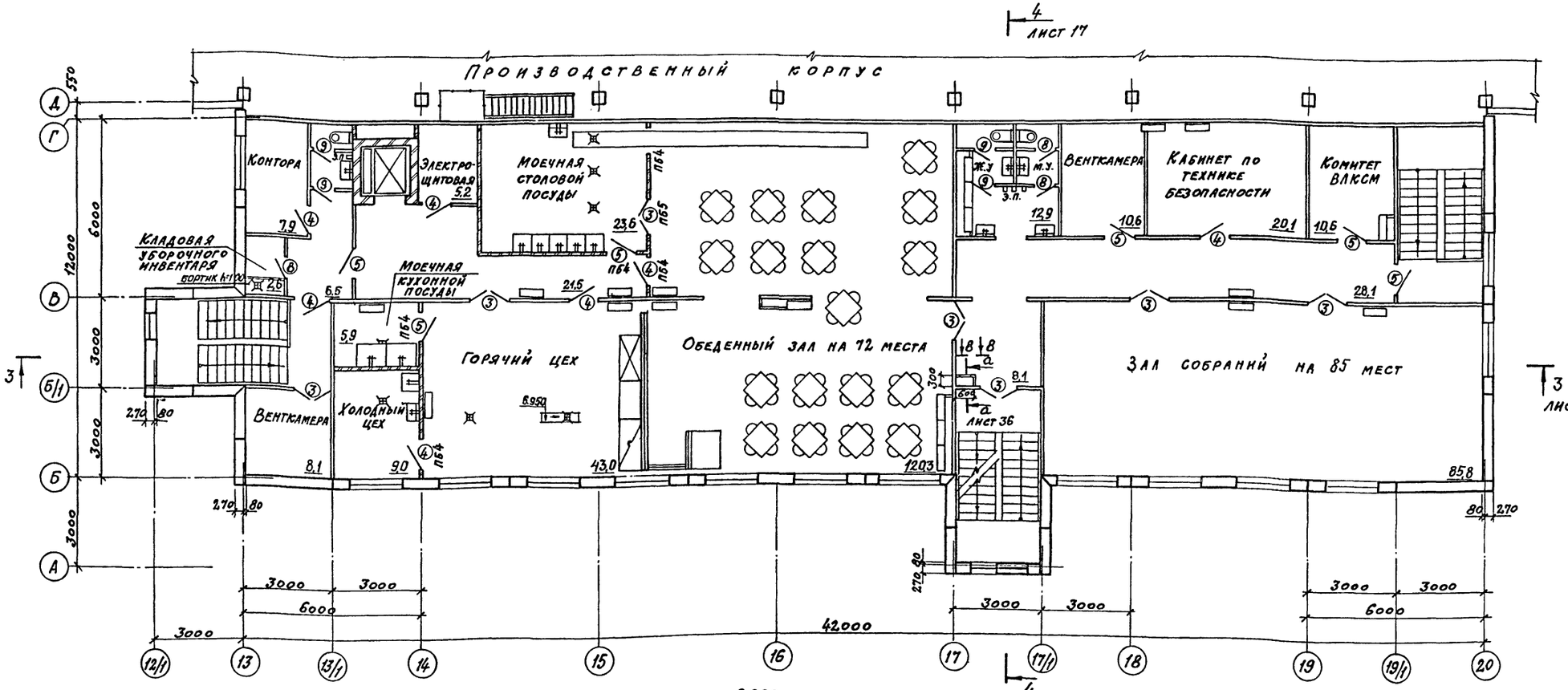

План на отм. 8.980

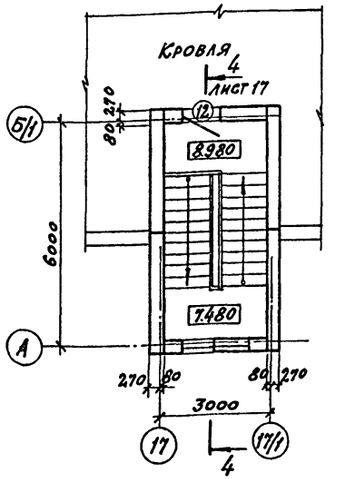

Общие указания см. лист 7

Ведомость проемов дверей

Марка, поз.	Размер проема мм
3	1310×2070
4	1010×2070
5	1010×2070
8	710×2070
9	710×2070
12	910×1900

Ведомость перемычек

Марка, поз.	Схема сечения
ПБ4 2	2
ПБ5 4	4

Инв. № подл.	Подпись и дата	Взамен инв. №

ГИП	Иванова	
Нач. отд.	Рыбкина	
Н. контр.	Норманн	
Гл. арх.	Норманн	
Гл. спец.	Мещанов	
Рук. гр.	Моргунова	
Арх.	Гусова	
Пров.	Моргунова	

22141-02 10 Инв. №

ПРИВЯЗАН

ТП 409-11-9.87 -АР

Цех по изготовлению строительной оснастки инвентаря мощностью 6.0 тыс. тонн изделий в год

Стадия	Лист	Листов
Р	8	

Вспомогательные помещения
Планы на отм. 6.000; 8.980

ПРОЕКТНЫЙ ИНСТИТУТ №2

Копировал: Формат

Альбом III

План на отм. 4.800 в осях 2-4; С-У

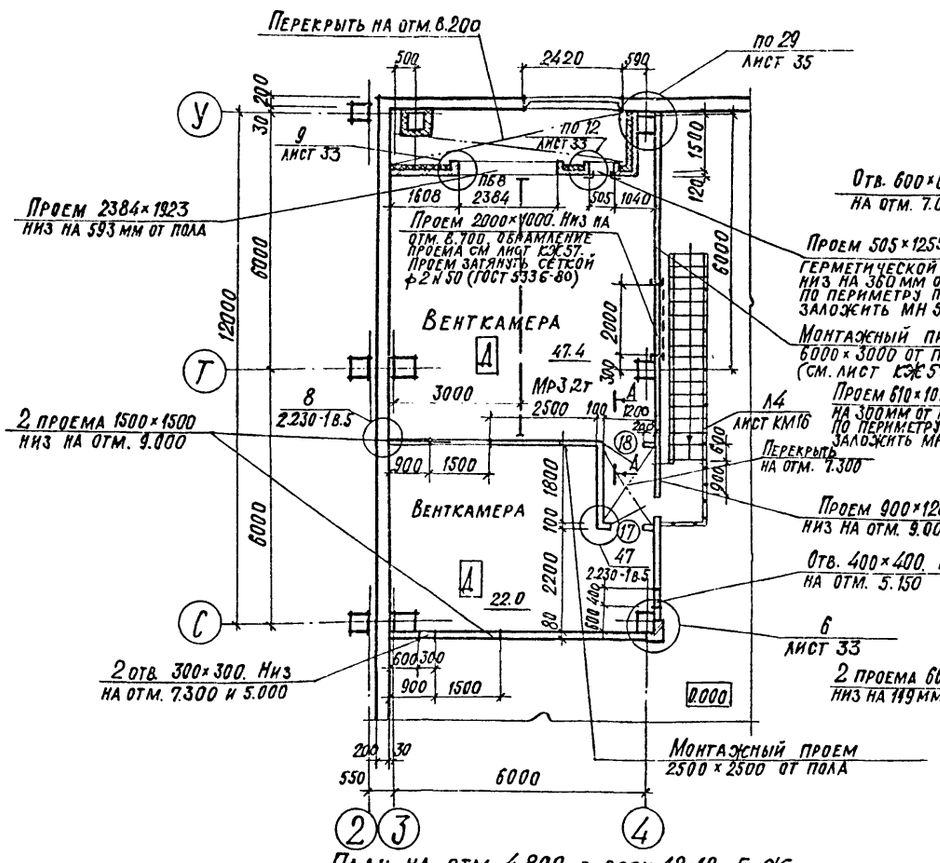

План на отм. 4.800 в осях 18-19; Г-Ж

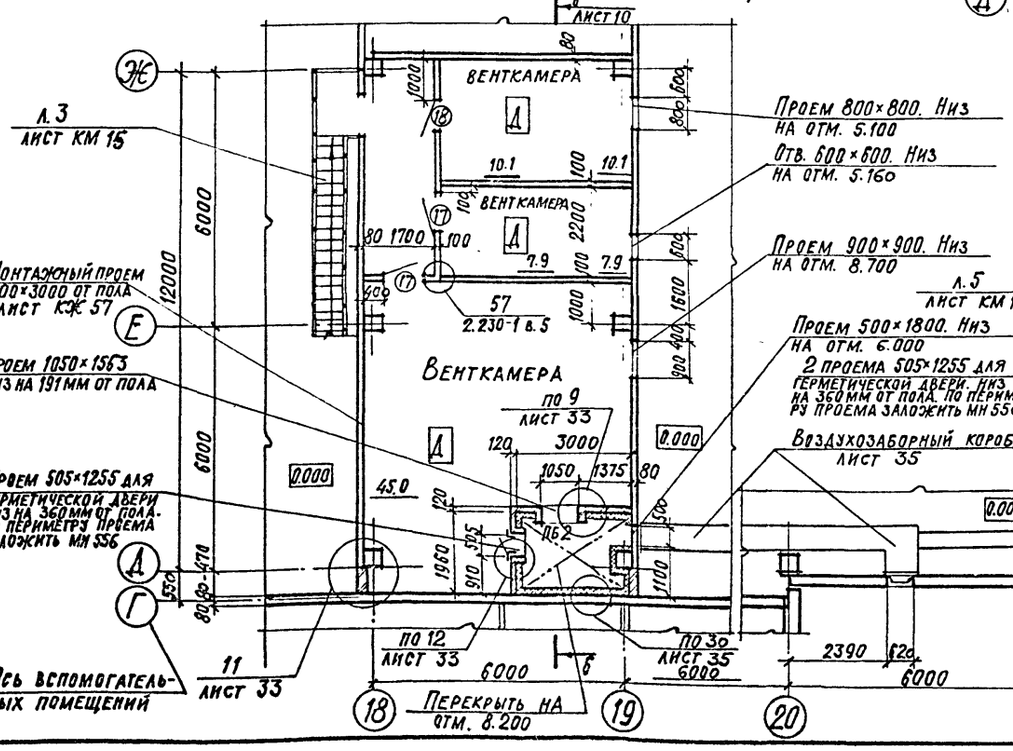

План на отм. 4.800 в осях 20-22; Д-Е

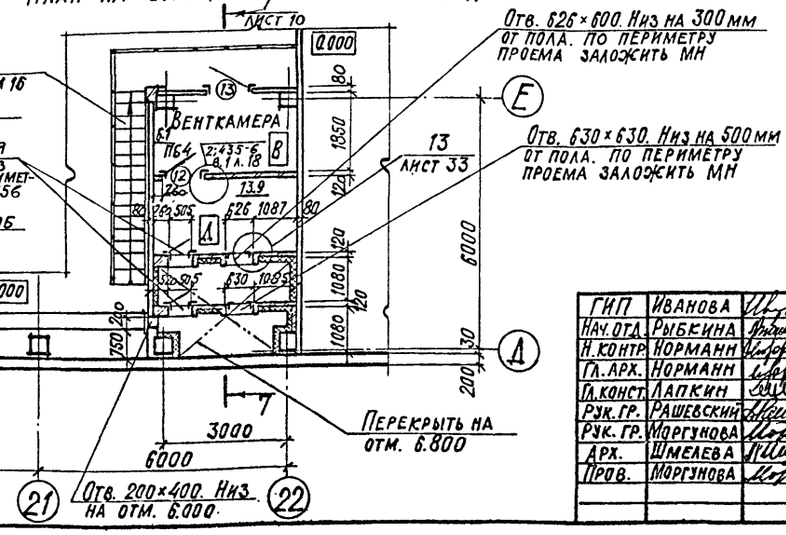

План на отм. 4.800 в осях 2-4; Д-И

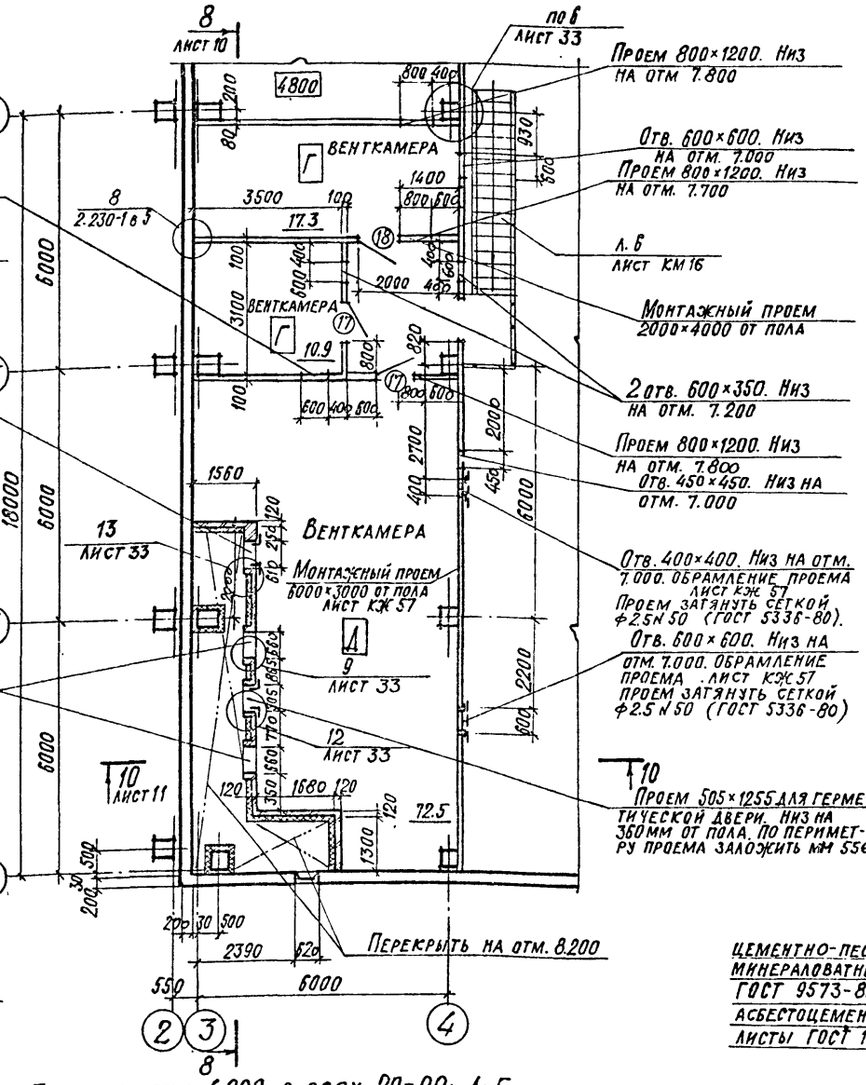

Ведомость проемов дверей

Марка, поз.	Размер проема в кладке
12	960×2415
13	960×2415
17	1010×2370
18	1010×2370

Ведомость перемычек

Марка, поз.	Схема сечения
ПБ2, 2	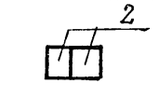
ПБ4, 2	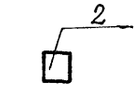
ПБ8, 7	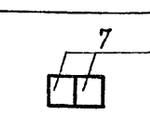

Цементно-песчаный р-р М 50-15
Минераловатные плиты ГОСТ 9573-82 - 40
Асбестоцементные плоские листы ГОСТ 18124-75

По А-А

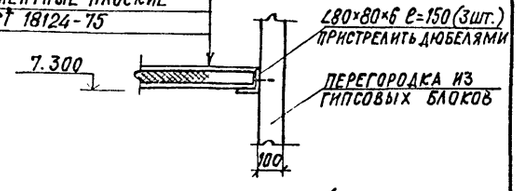

Общие указания см. лист 4

Привязан

Инв. № подл. | Подпись и дата | Взамен инв. №

22141-02 11 Инв. №

ГИП	Иванова	
Нач. отд.	Рыбкина	
Н. контр.	Норманн	
Гл. арх.	Норманн	
Гл. конст.	Лапкин	
Рук. гр.	Рашевский	
Рук. гр.	Моргунова	
Арх.	Шмелева	
Пров.	Моргунова	

ТП 409-11-9.87 -АР

Цех по изготовлению строительной оснастки и инвентаря мощностью 6.0 тыс. тонн изделий в год

Стадия	Лист	Листов
Р	9	

Планы на отм. 4.800 в осях 2-4, С-У; 2-4, Д-И; 18-19, Г-Ж; 20-22, Д-Е

Проектный институт № 2

Копировал Формат

Альбом II

План на отм. 4.800 в осях 26-28; Н-У

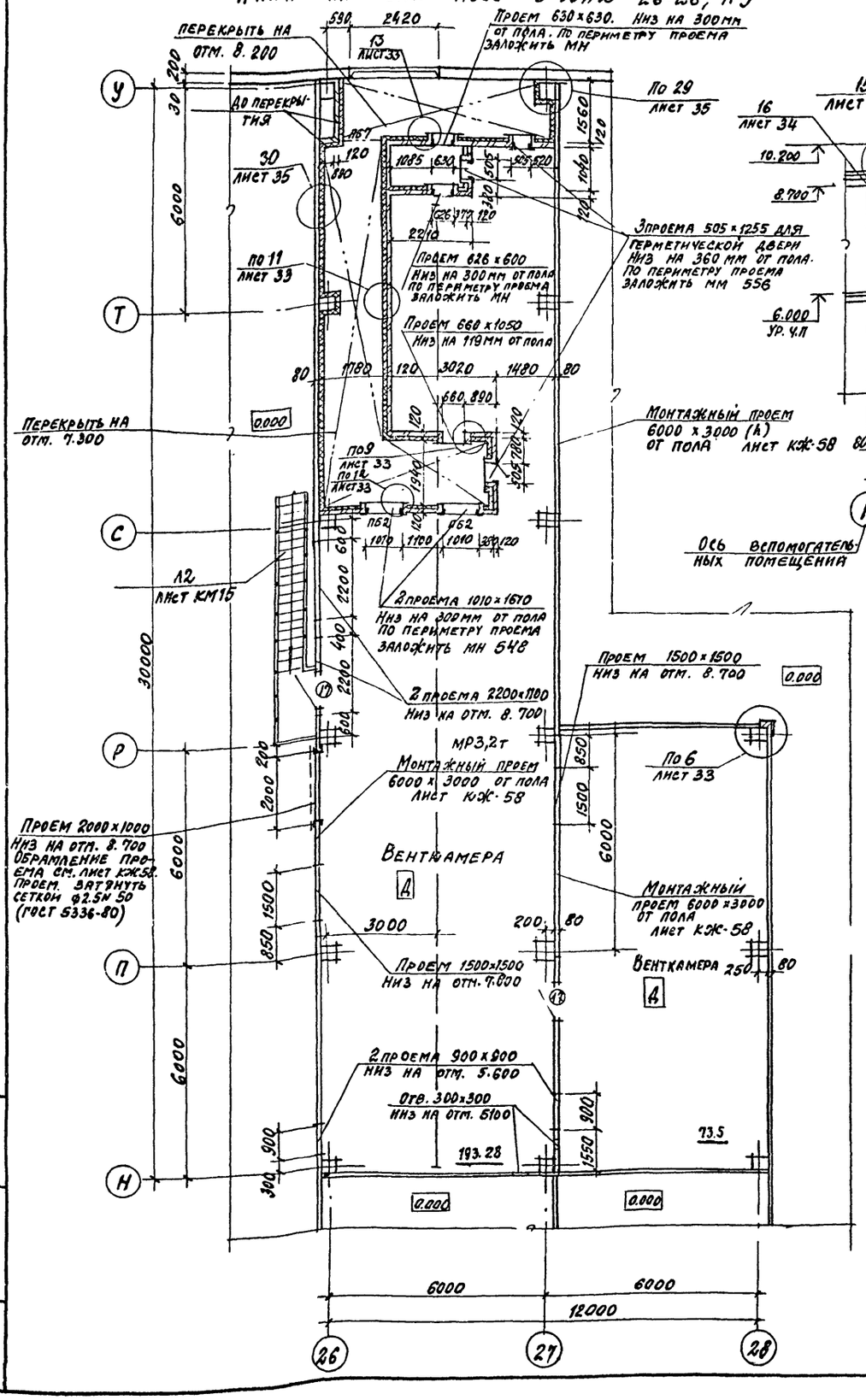

Разрез 6-6

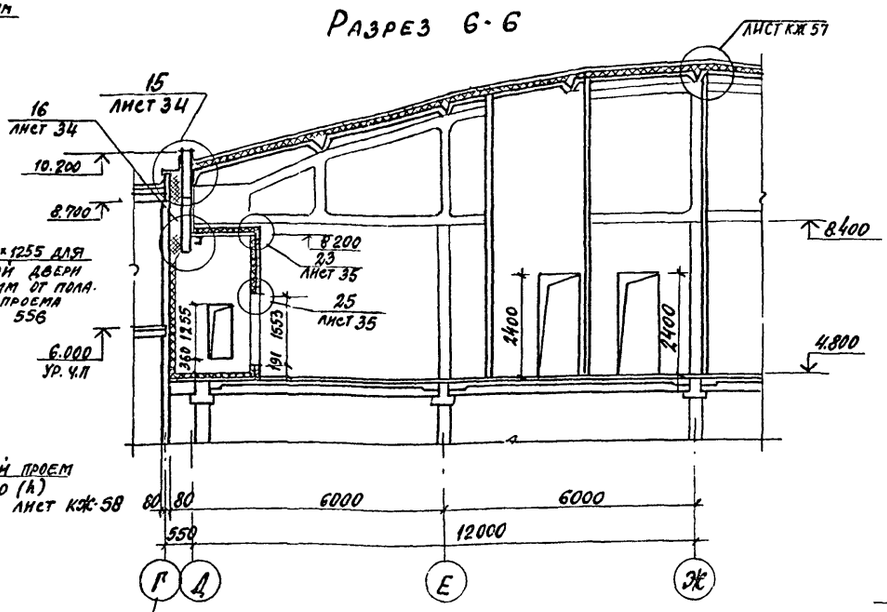

Разрез 7-7

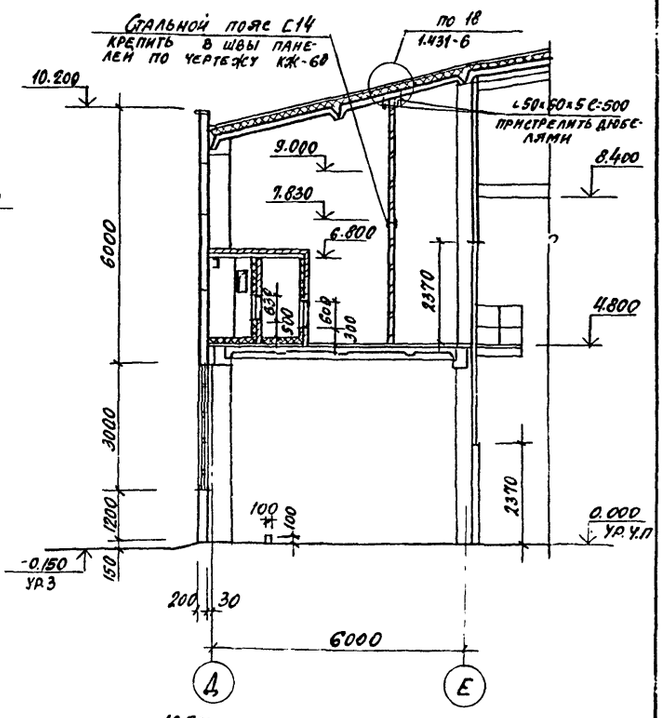

Разрез 8-8

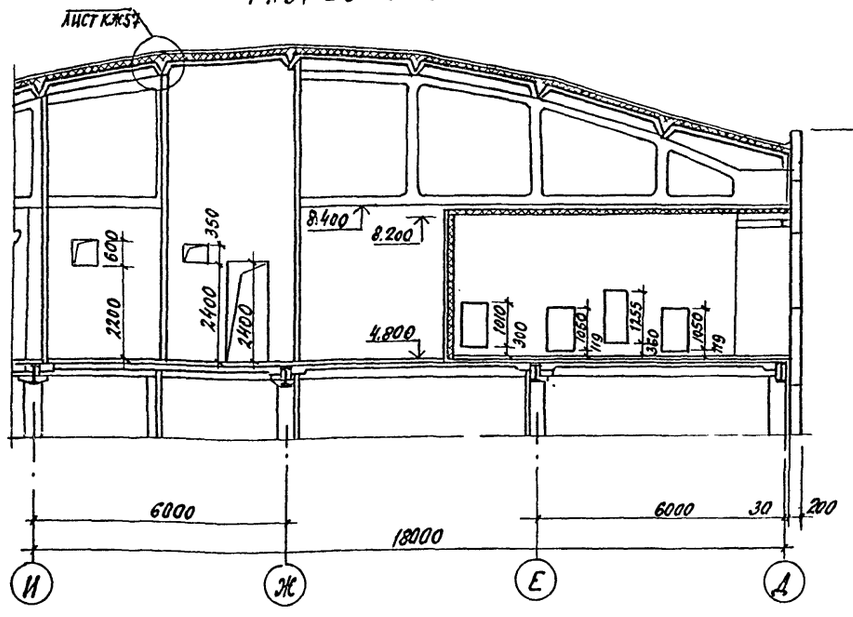

Ведомость перемычек

Марка поз.	Схема сечения
ПБ2, 2	2
ПБ7, 6	6

Ведомость проемов дверей

Марка поз.	Размер проема в кладке
17	1010 × 2370

См. указания лист 4

Привязан

Инв. № подл. | Подпись и дата | Взам. инв. №

22141-02 12 Инв. №

ГИП	Иванова		ТП 409-11-9.87 -АР
Нач. отд.	Рыбкина		
Н. контр.	Норманн		
Гл. арх.	Норманн		
Гл. конст.	Лапынин		
Рук. гр.	Рашевский		
Рук. гр.	Моргунова		
Архит.	Шпелева		
Ст. техн.	Хватов		
Пров.	Моргунова		

Цех по изготовлению строительной оснастки и инвентаря, мощностью 6.0 тыс. тонн в изделиях в год

Стадия	Лист	Листов
Р	10	

План на отм. 4.800 в осях 26-28; Н-У. Разрезы 6-6 ÷ 8-8

Проектный институт №2

Копировал

Альбом II

План на отм. 4.800 в осях 28-35; Т-У

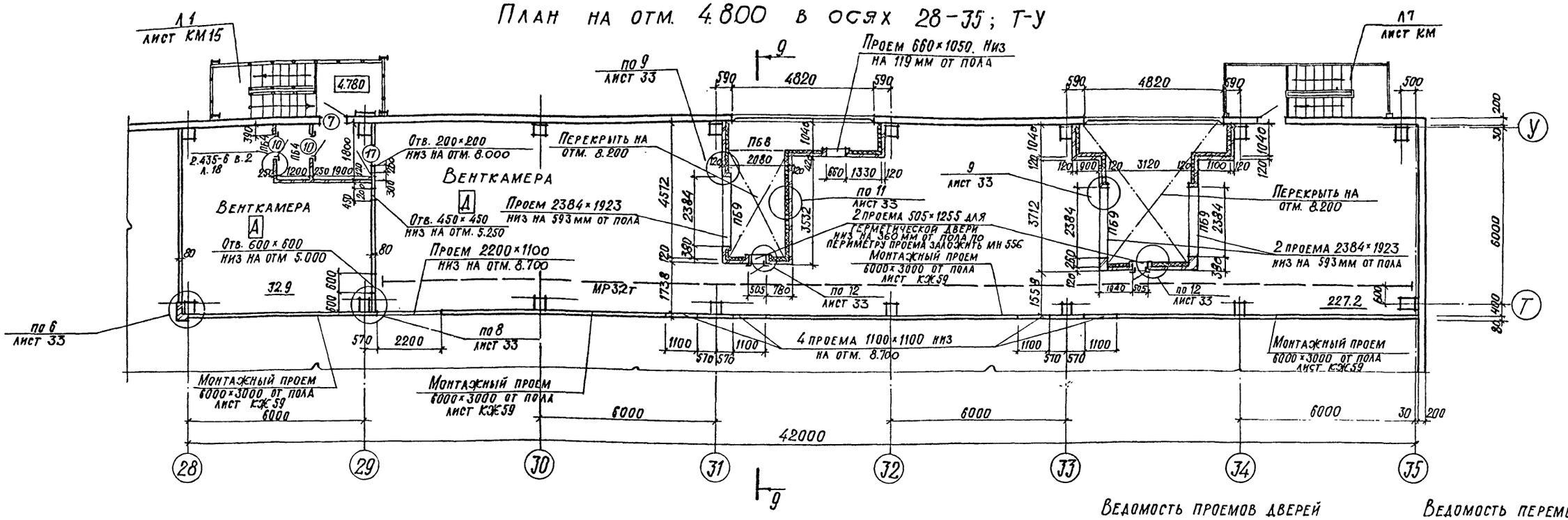

Разрез 9-9

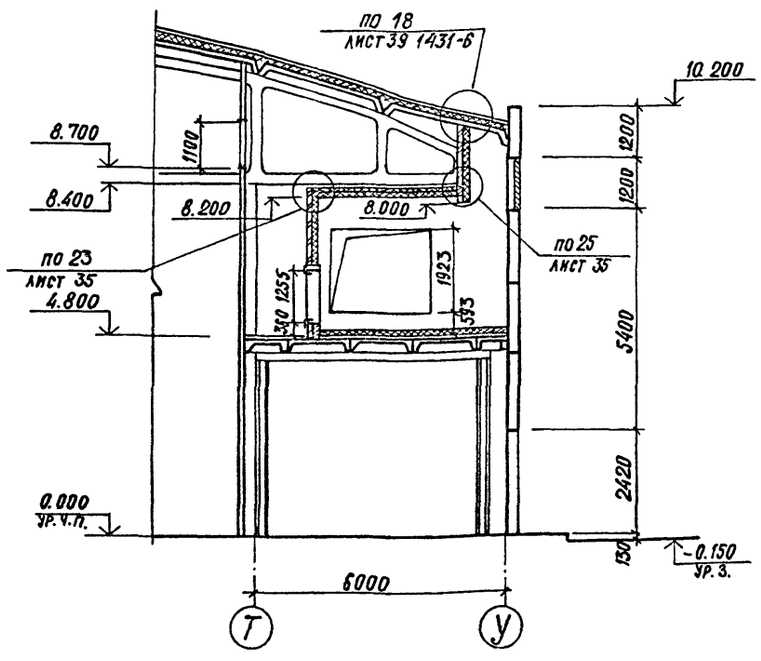

Разрез 10-10

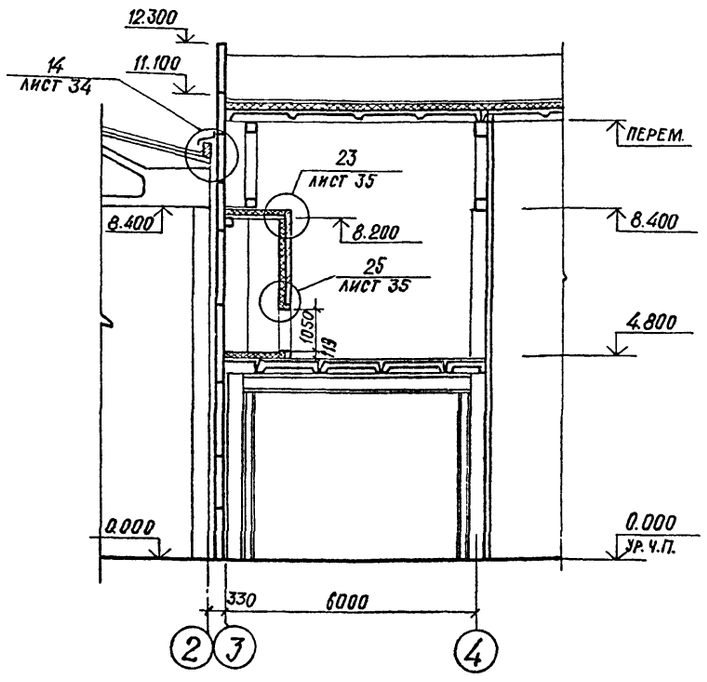

Ведомость проемов дверей

Марка, поз.	Размер проема в кладке
7	910 × 2400
10	960 × 2415
17	1010 × 2370

Ведомость перемычек

Марка, поз.	Схема сечения
ПБ2 2	2
ПБ8, 7	7
ПБ9, 8	8

см. указания лист 4

Привязан

22141-02 13 Инв. №

ГИП	Иванова	
Нач. отд.	Рыбкина	
Н. контр.	Норманн	
Гл. арх.	Норманн	
Гл. конст.	Лапкин	
Рук. гр.	Рашевский	
Рук. гр.	Моргунова	
Архит.	Шмелева	
Ст. техн.	Хватов	
Пров.	Моргунова	

ТП 409-11-9.87 -АР

Цех по изготовлению строительной оснастки и инвентаря, мощностью 6.0 тыс. тонн изделий в год

Стадия	Лист	Листов
Р	11	

План на отм. 4.800 в осях 28-35; Т-У Разрезы 9-9; 10-10

Проектный институт №2

Копировал Формат

Инв. № подл. | Подпись и дата | Взамен инв. №

Альбом II

Фрагмент 1

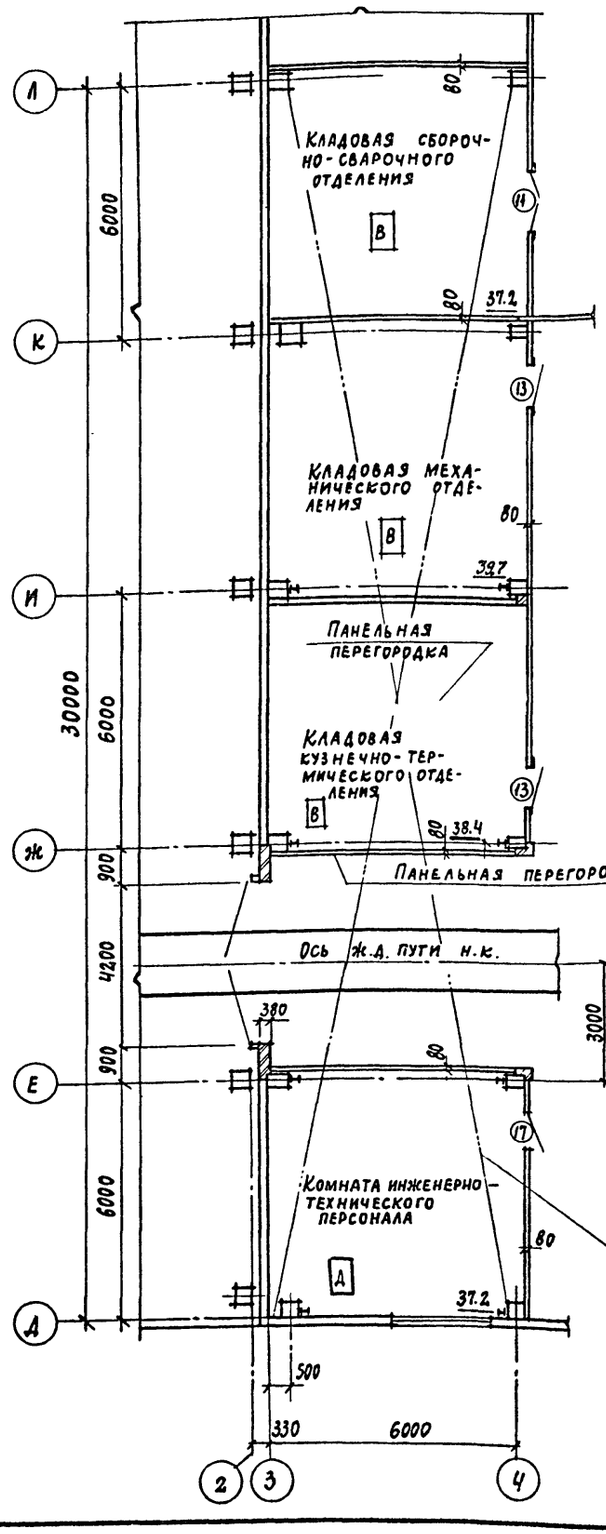

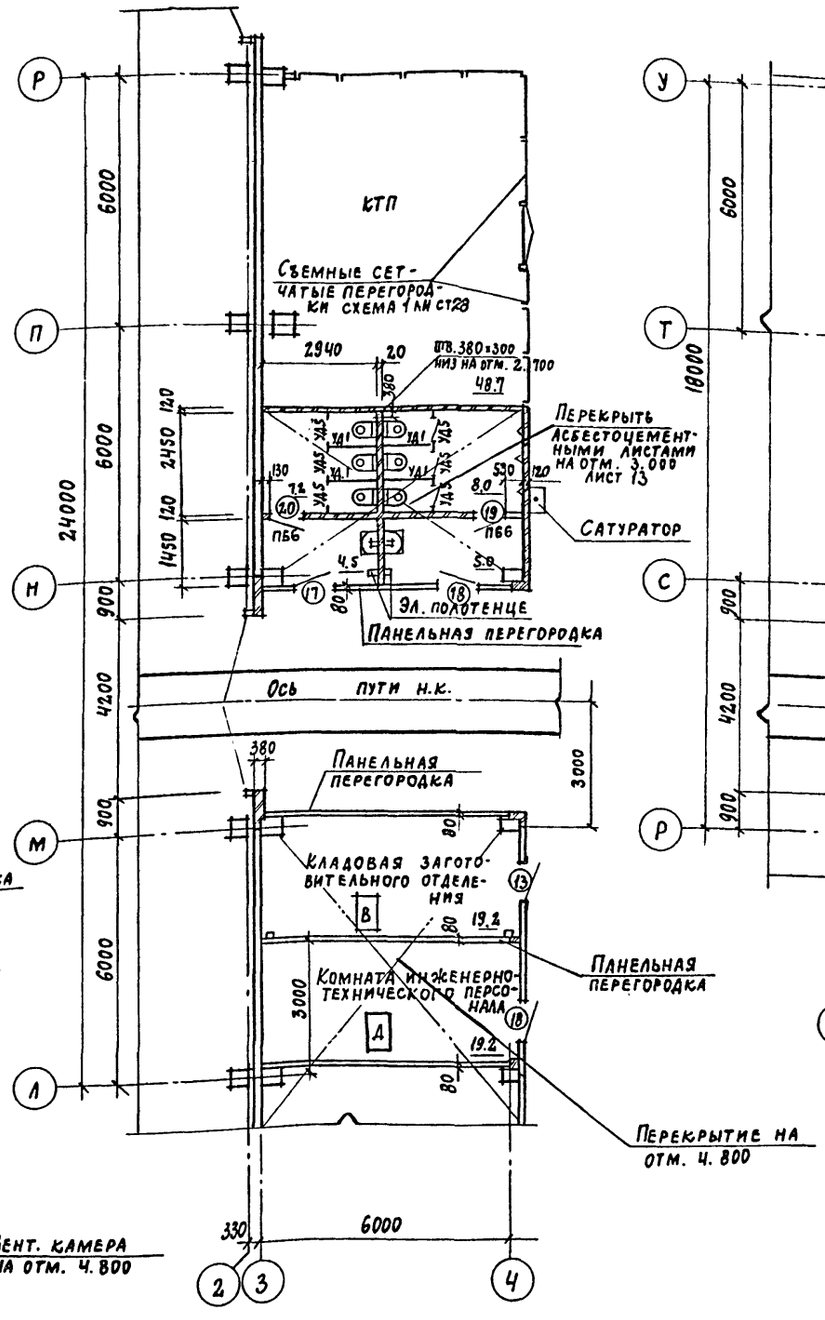

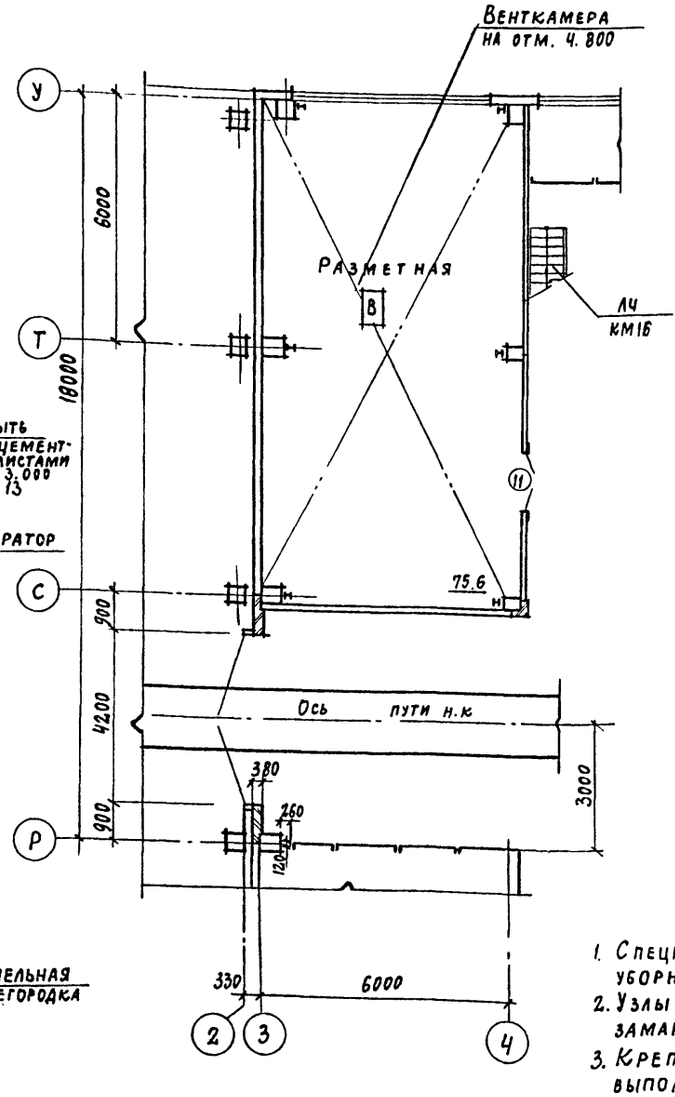

Ведомость ворот и дверей

Марка поз.	Размер проема в кладке
11	1490 × 2415
13	960 × 2415
17	1010 × 2370
18	1010 × 2370
19	710 × 2070
20	710 × 2070

Ведомость перемычек

Марка, поз.	Схема сечения
ПБ1, 1	1

1. Спецификацию перегородок кабин уборных см. лист 30.
2. Узлы крепления перегородок замаркированы на листах 4, 5
3. Крепление щитов кабин уборной выполнить по узлам серии 416-0-1 вып. 7
4. См. указания п. 2 лист 14

Привязан

Инв. № подл. | Подпись и дата | Взам. инв. №

22141-02 14 Инв. №

Гл. инж. пр.	Иванова	
Нач. отд.	Рыбкина	
Н. контр.	Норманн	
Гл. арх.	Норманн	
Гл. конст.	Лапкин	
Рук. гр.	Рашевский	
Рук. гр.	Моргунова	
Ст. арх.	Чистякова	
Провер.	Моргунова	

ТП 409-11-9.87 АР

Цех по изготовлению строительной оснастки и инвентаря мощностью 6.0 тыс. тонн изделий в год

Стадия	Лист	Листов
Р	12	

Производственный корпус Фрагмент 1

ПРОЕКТНЫЙ ИНСТИТУТ №2

Копировал: Кол. Формат

Альбом II

Фрагмент 2

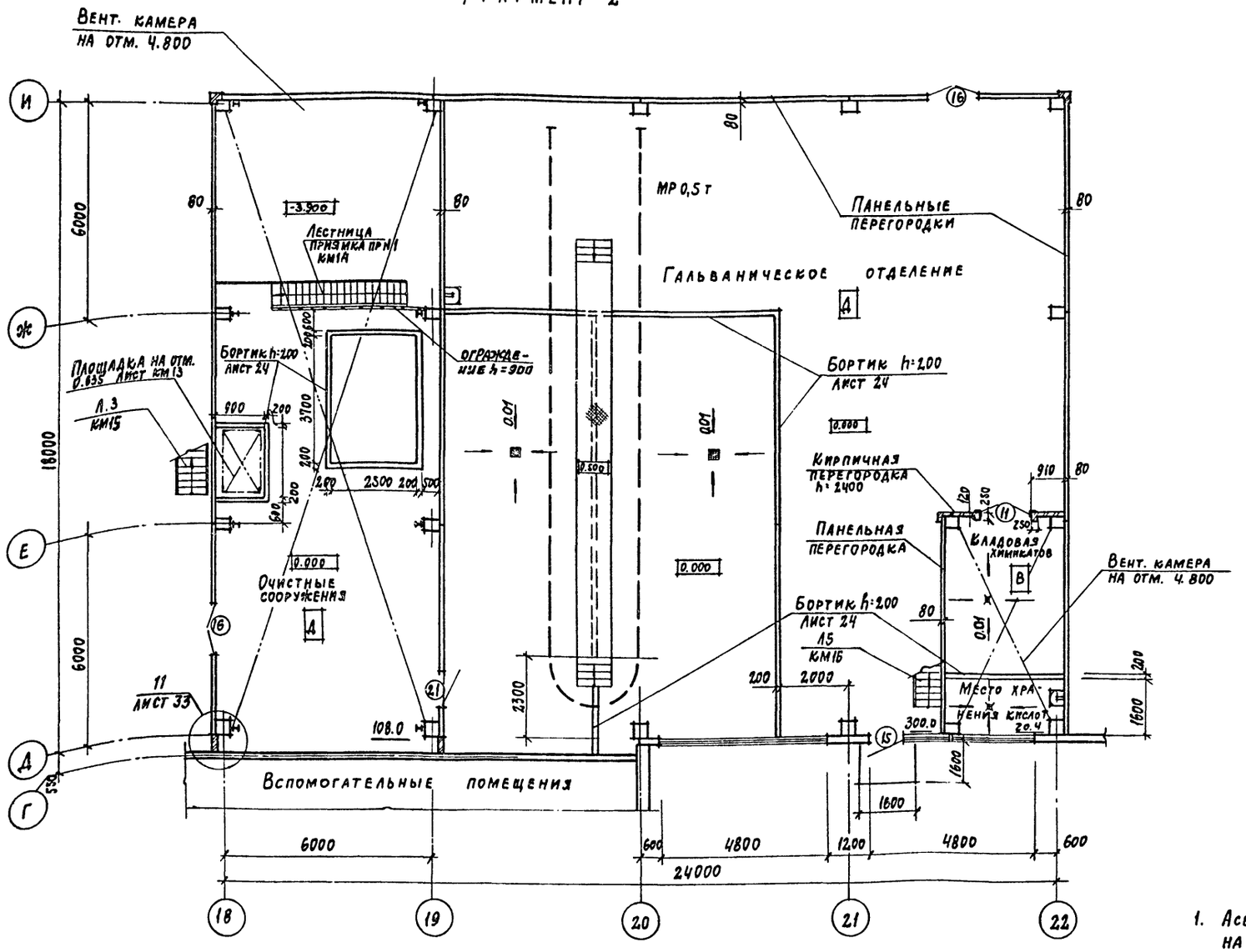

Раскладка асбестоцементных листов в осях 3-4

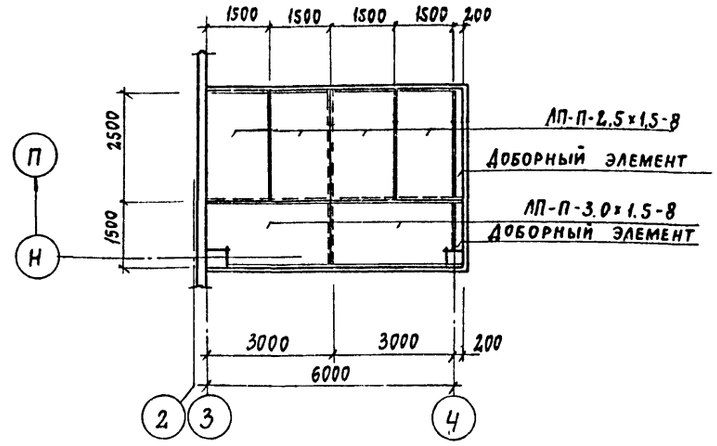

Раскладка асбестоцементных листов в осях 26-27

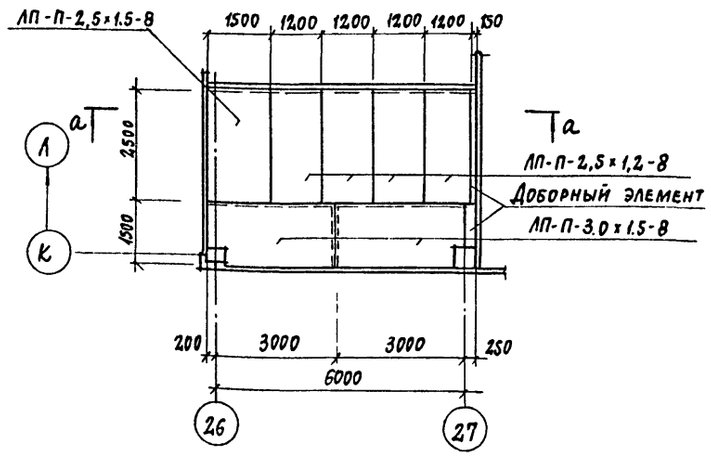

1. Асбестоцементные листы учтены в спецификации на листе 30.
2. См. указания п. 2 лист 14.

Ведомость проемов дверей

Марка, поз.	Размер проема в кладке
11	1490 × 2415
15	1010 × 2370
16	1510 × 2370
24	1010 × 2370

а-а

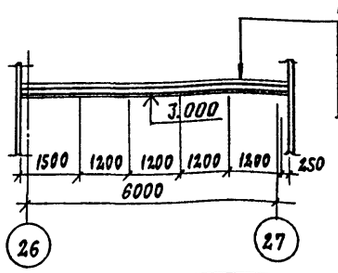

Цементно-песчаный р-р марки 50 – 15
Минераловатные плиты ГОСТ 9573-82 – 40
Асбестоцементные плоские листы ГОСТ 18124-75

Привязан

Инв. №

22141-02 15

Гл. инж. пр.	Иванова	
Нач. отд.	Рыбкина	
Н. контр.	Норманн	
Гл. арх.	Норманн	
Гл. констр.	Лапкин	
Рук. гр.	Рашевский	
Рук. гр.	Моргунова	
Ст. арх.	Чистякова	
Провер.	Моргунова	

ТП 409-11-9.87 АР

Цех по изготовлению строительной оснастки и инвентаря мощностью 6.0 тыс. тонн изделий в год

Стадия	Лист	Листов
Р	13	

Производственный корпус. Фрагмент 2. Раскладка асбестоцементных листов в осях 3-4 и 26-27

Проектный институт № 2

Копировал:

Формат

Инв. № подл. | Подпись и дата | Взам. инв. №

Альбом II

Фрагмент 3

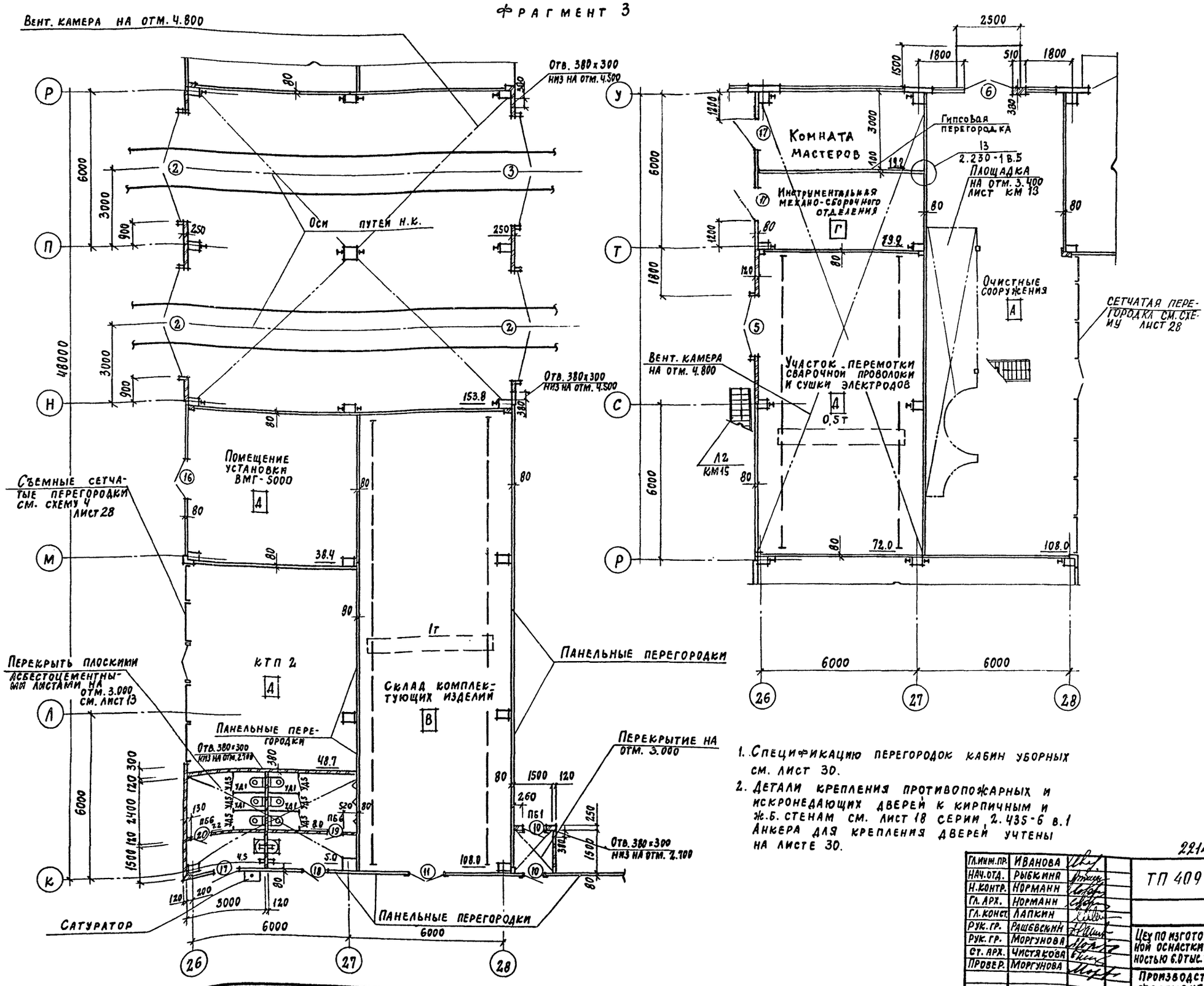

Ведомость проемов ворот и дверей

Марка, поз.	Размер проема в кладке
2	4200 × 4200
5	2400 × 2400
6	1890 × 2415
10	960 × 2415
11	1490 × 2415
16	1510 × 2370
17	1010 × 2370
18	1010 × 2370
19	710 × 2070
20	710 × 2070

Ведомость перемычек

Марка, поз.	Схема сечения
ПБ1, 1	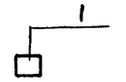
ПБ2, 2	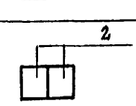

1. Спецификацию перегородок кабин уборных см. лист 30.
2. Детали крепления противопожарных и искронедающих дверей к кирпичным и ж.б. стенам см. лист 18 серия 2.435-6 в.1 Анкера для крепления дверей учтены на листе 30.

Привязан

22141-02 16 инв.№

Гл.инж.пр.	Иванова	
Нач.отд.	Рыбкина	
Н.контр.	Норманн	
Гл.арх.	Норманн	
Гл.конст.	Лапкин	
Рук.гр.	Рашевский	
Рук.гр.	Моргунова	
Ст.арх.	Чистякова	
Провер.	Моргунова	

ТП 409-11-9.87 АР

Цех по изготовлению строительной оснастки и инвентаря мощностью 6.0 тыс. тонн изделий в год

Стадия	Лист	Листов
Р	14	

Производственный корпус Фрагмент 3

Проектный институт N 2

Копировал: Формат

Инв.№ подл. | Подпись и дата | Взам. инв.№

Альбом Ц

Фрагмент 4

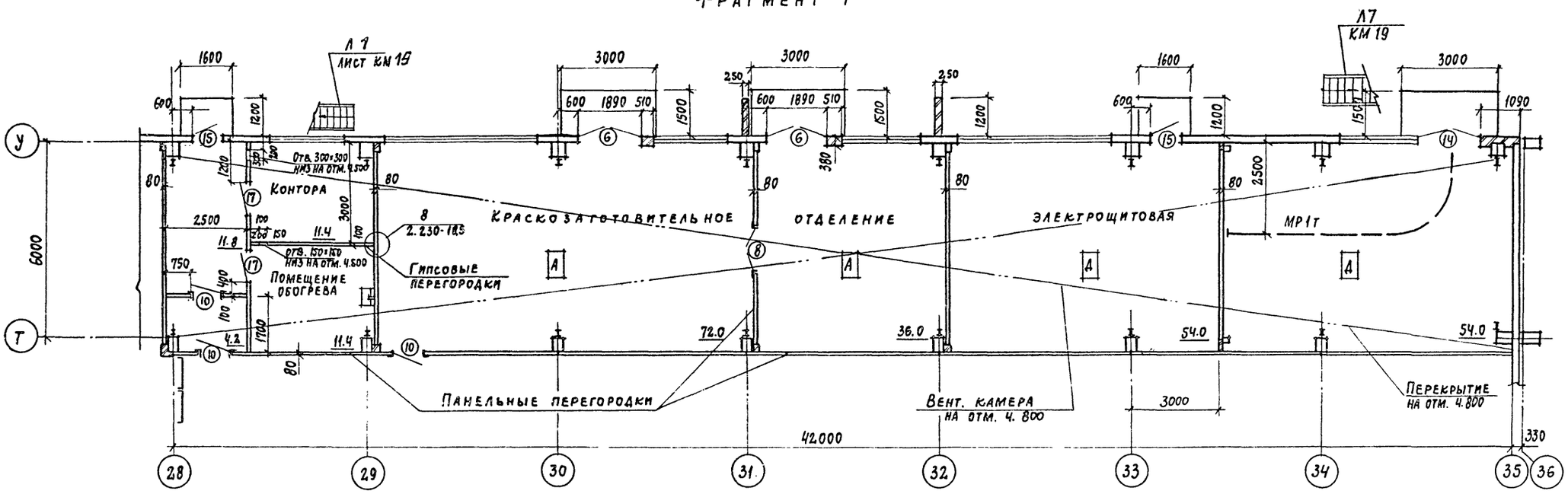

Фрагмент 5

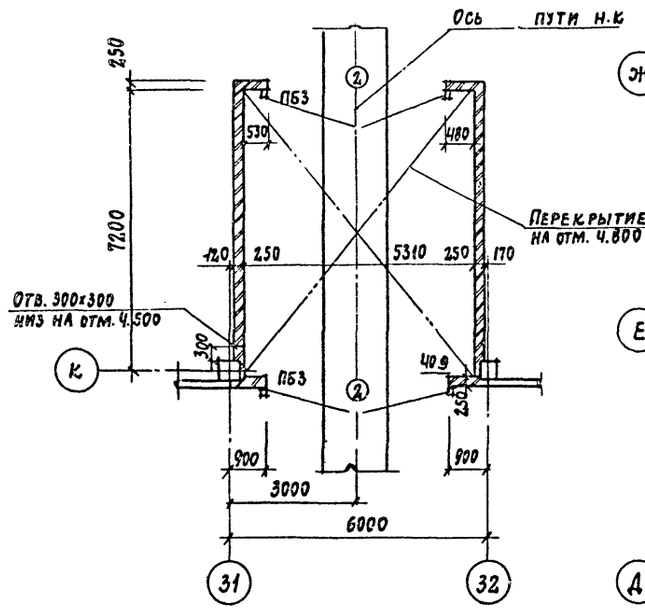

Фрагмент 6

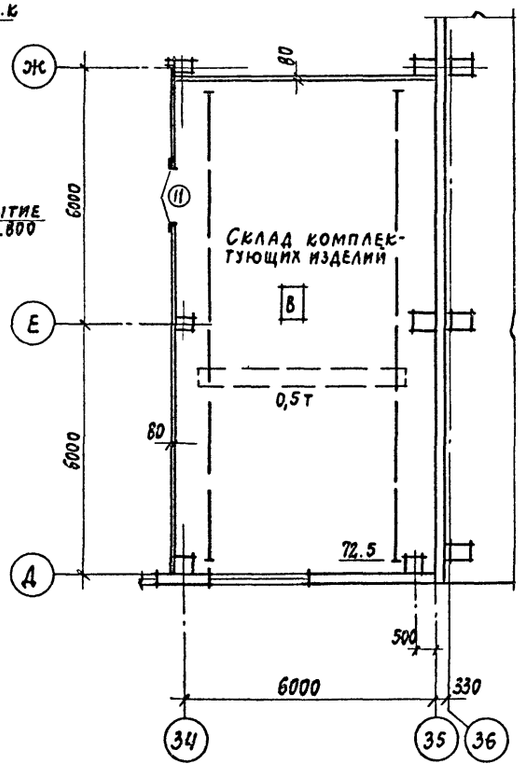

Фрагмент 7

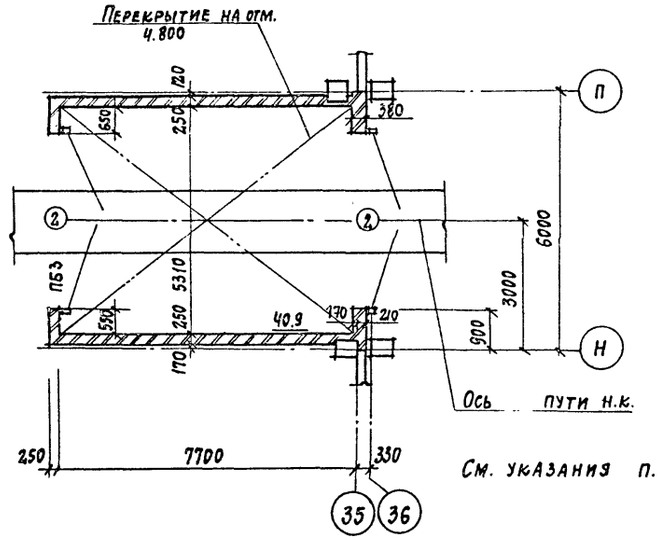

См. указания п. 2 лист 14

Ведомость проемов ворот и дверей

Марка, поз.	Размер проема в кладке
2	4200 × 4200
6	1890 × 2415
8	1490 × 2415
10	960 × 2415
11	1490 × 2415
14	1910 × 2370
15	1010 × 2370
17	1010 × 2370

Ведомость перемычек

Марка, поз.	Схема сечения
ПБ3, 3	6

Привязан

Инв. №

22141-02 17

Гл. инж. пр.	Иванова		ТП 409-11-9.87 -АР
Нач. отд.	Рыбкина		
Н. контр.	Норманн		
Гл. арх.	Норманн		
Гл. конст.	Лапкин		
Рук. гр.	Рашевский		
Рук. гр.	Моргунова		Цех по изготовлению строительной оснастки и инвентаря мощностью 6.0 тыс. тонн изделий в год
Ст. арх.	Чистякова		Стадия: Р; Лист: 15; Листов:
Провер.	Моргунова		Производственный корпус. Фрагменты 4, 5, 6, 7
			Проектный институт №2

Копировал: Формат

Взам. инв. № | Подпись и дата | Инв. № подл.

Альбом II

Разрез 1-1

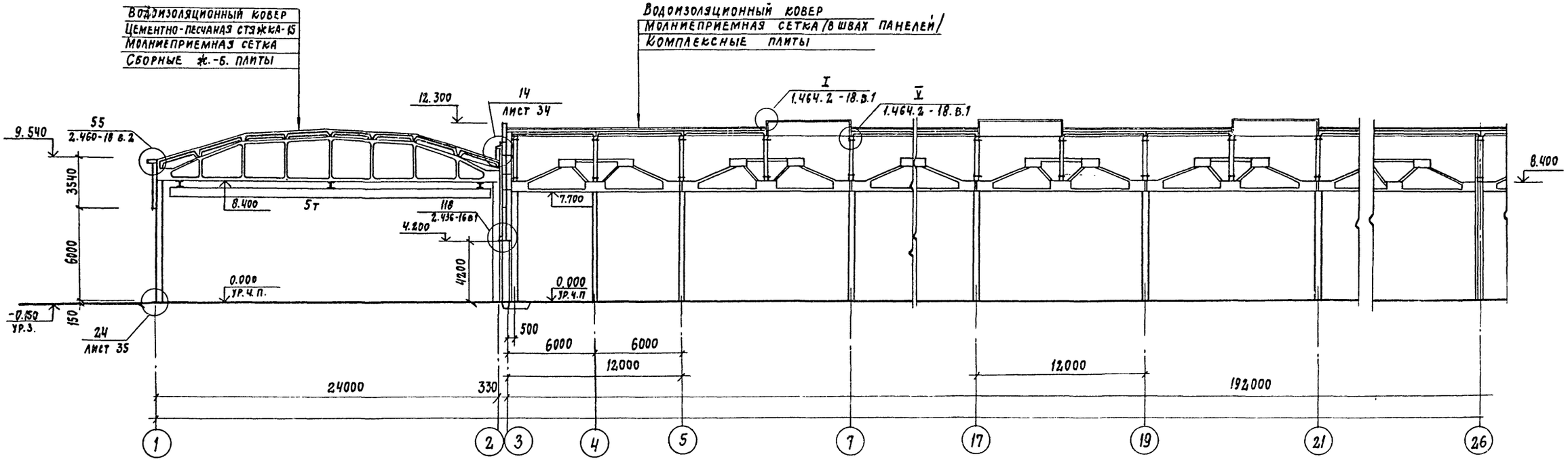

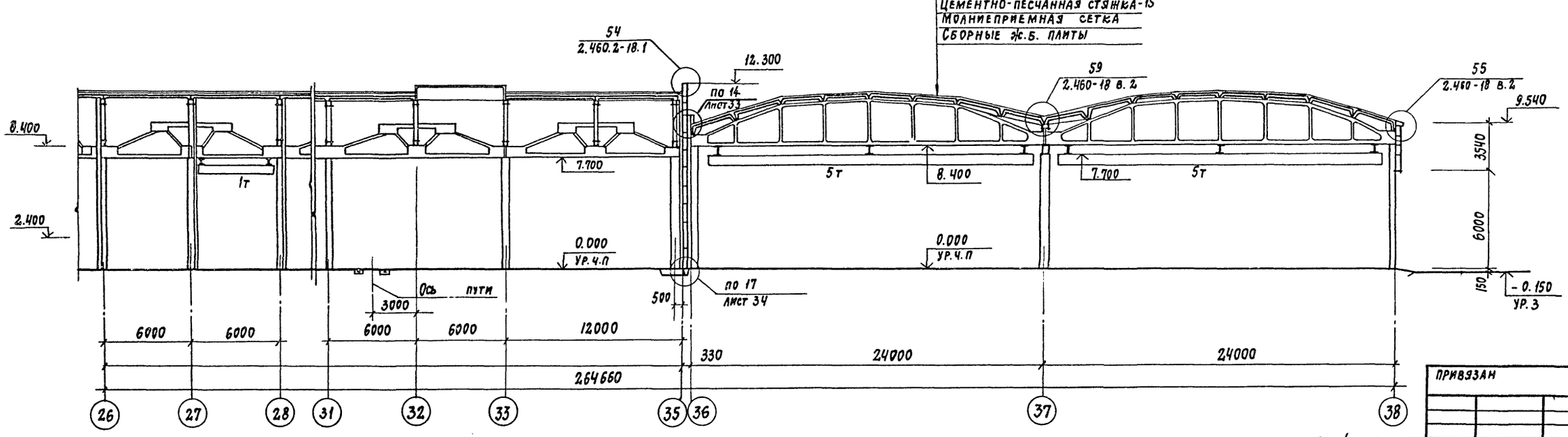

22141-02 18

ГИП	Иванова		
Нач.отд.	Рыбкина		
Н.контр.	Норманн		
Гл.арх.	Норманн		
Гл.конст.	Лапкин		
Рук.гр.	Кренева		
Рук.гр.	Моргунова		
Ст.техн.	Хватов		
Пров.	Моргунова		

ТП 409-11-9.87 АР

Цех по изготовлению строительной оснастки и инвентаря мощностью 6.0 тыс. тонн изделий в год

Производственный корпус
Разрез 1-1

Стадия	Лист	Листов
Р	16	

Проектный институт №2

Привязан

Инв. №

Взам. инв. № | Подпись и дата | Инв. № подл.

Копировал: Формат

Альбом III

Разрез 2-2; Фасад У-Ш

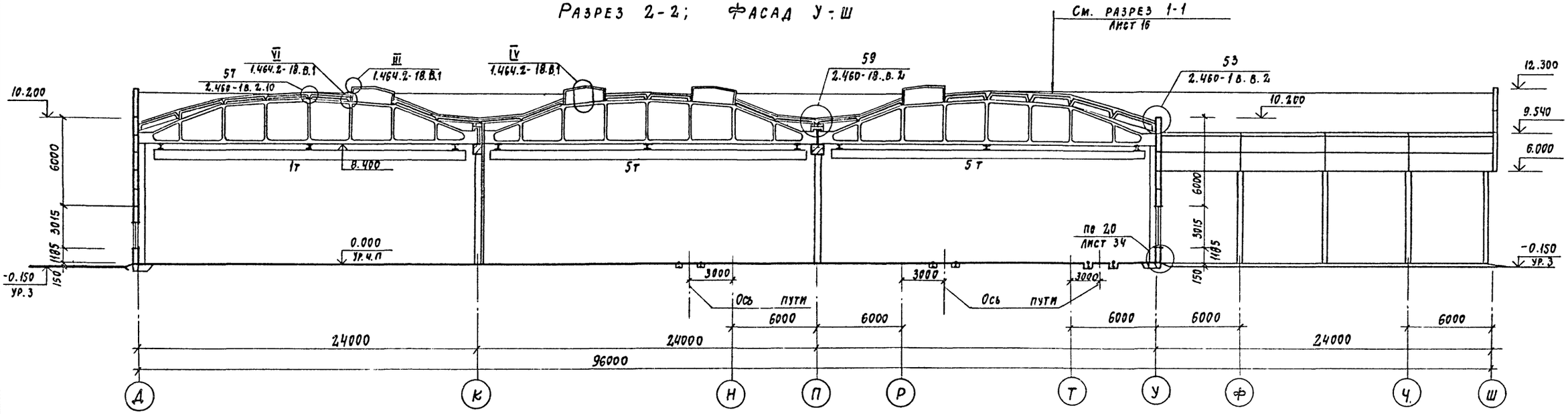

Разрез 3-3

Защитный слой из гравия - 10
Водоизоляционный ковер
Выравнивающий слой - 20
Молниеприемная сетка
Ячейстый бетон - 160 мм
Сборные ж.б. плиты

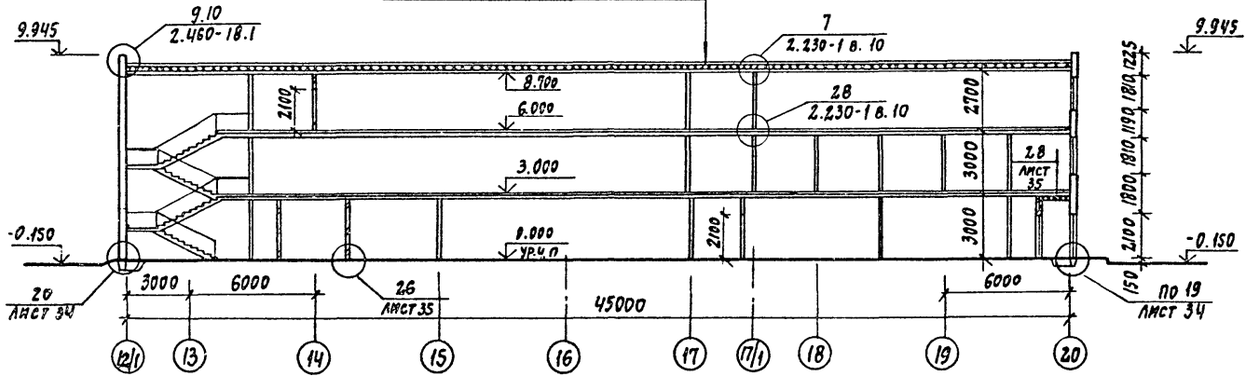

Разрез 4-4

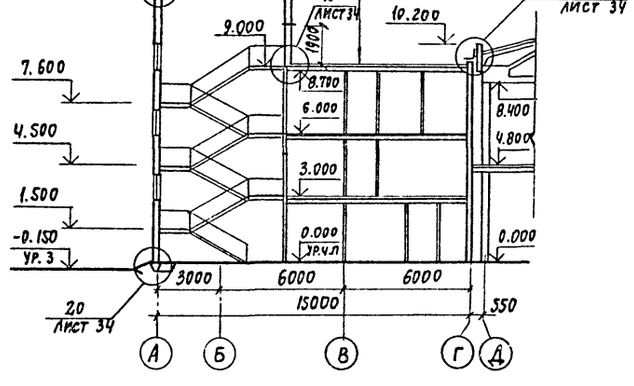

Разрез 5-5

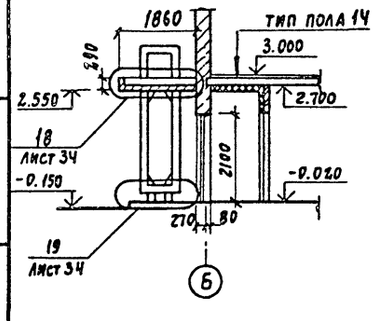

Взам. инв. № | Подпись и дата | Инв. № подл.

Привязан	
Инв. №	

22141-02 19

ГИП	Иванова	
Нач. отд.	Рыбкина	
Н. контр.	Норманн	
Гл. арх.	Норманн	
Гл. конс.	Лапкин	
Рук. гр.	Креневя	
Рук. гр.	Моргунова	
Ст. техн.	Хватов	
Пров.	Моргунова	

ТП 409-11-9.87 АР

Цех по изготовлению строительной оснастки и инвентаря мощностью 6,0 тыс. тонн изделий в год

Стадия	Лист	Листов
Р	17	

Разрезы 2-2; 3-3; 4-4; 5-5; Фасад У-Ш

Проектный институт № 2

Копировал: Формат

Альбом II

Фасад 1-38

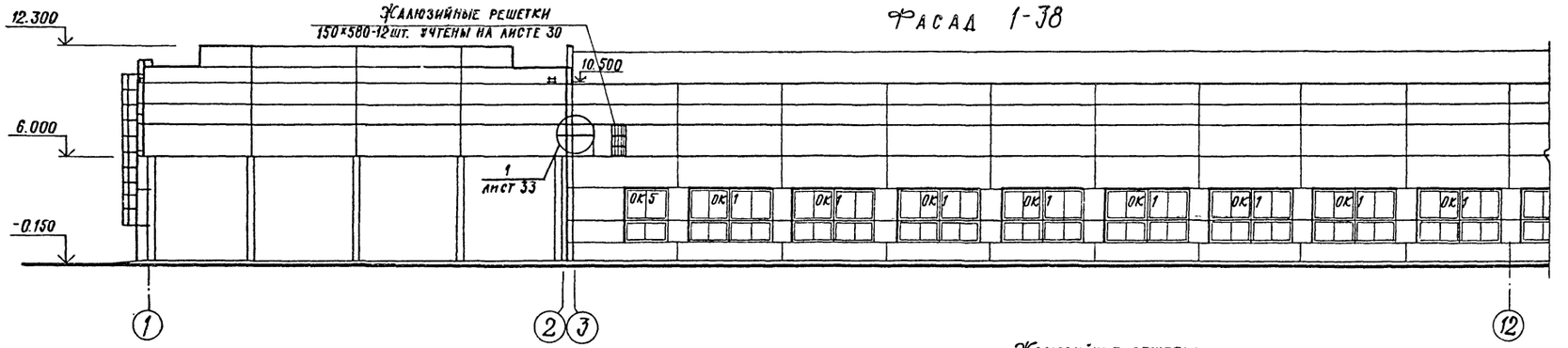

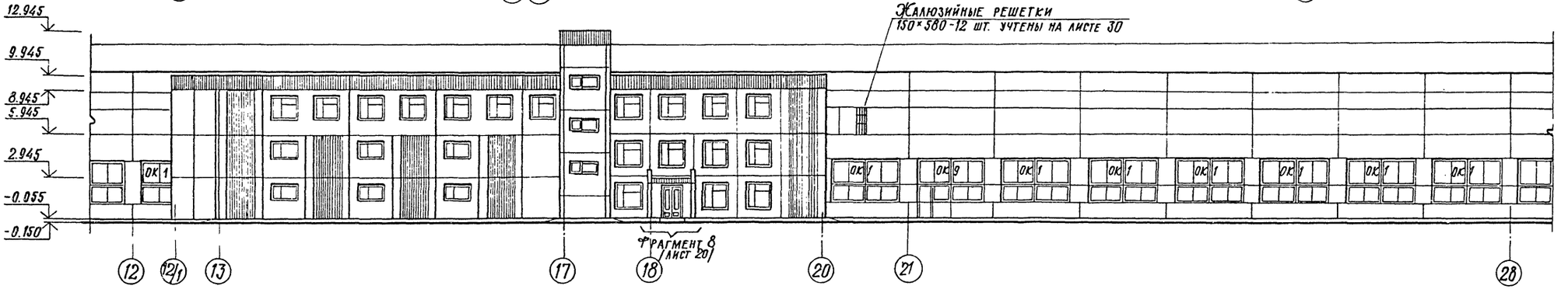

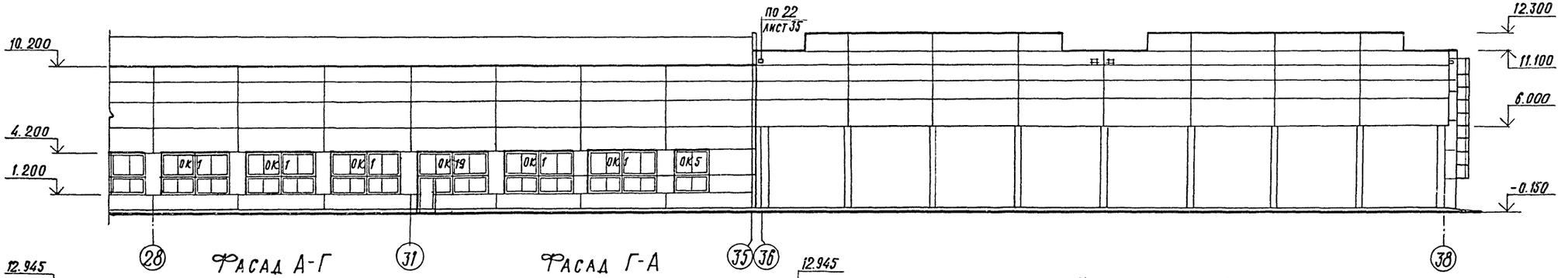

Фасад А-Г

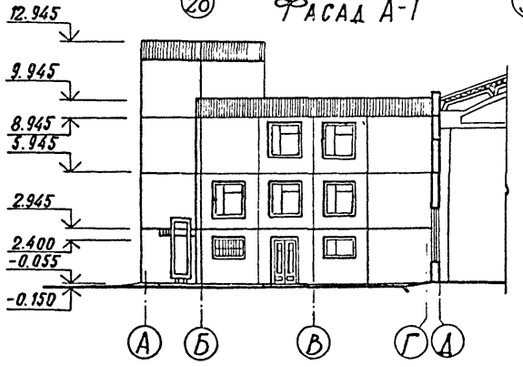

Фасад Г-А

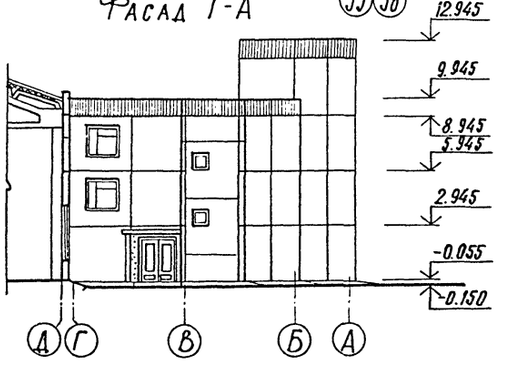

Указания см. лист 19.

Инв. № подл. | Подпись и дата | Взамен инв. №

ГИП	Иванова		
Нач. отд	Рыбкина		
Н. контр.	Норманн		
Гл. арх.	Норманн		
Гл. конст.	Лапкин		
Рук. гр.	Юшевский		
Рук. гр.	Моргунова		
Ст. арх.	Солпакова		
Арх.	Шмелева		
Пров.	Моргунова		

Привязан

Инв. №

22141-02 20

ТП 409-11-9.87 -АР

Цех по изготовлению строительной оснастки и инвентаря мощностью 6.0 тыс. тонн изделий в год

Стадия	Лист	Листов
Р	18	

Фасады 1-38, А-Г, Г-А

Проектный институт № 2

Копировал

Формат

Альбом II

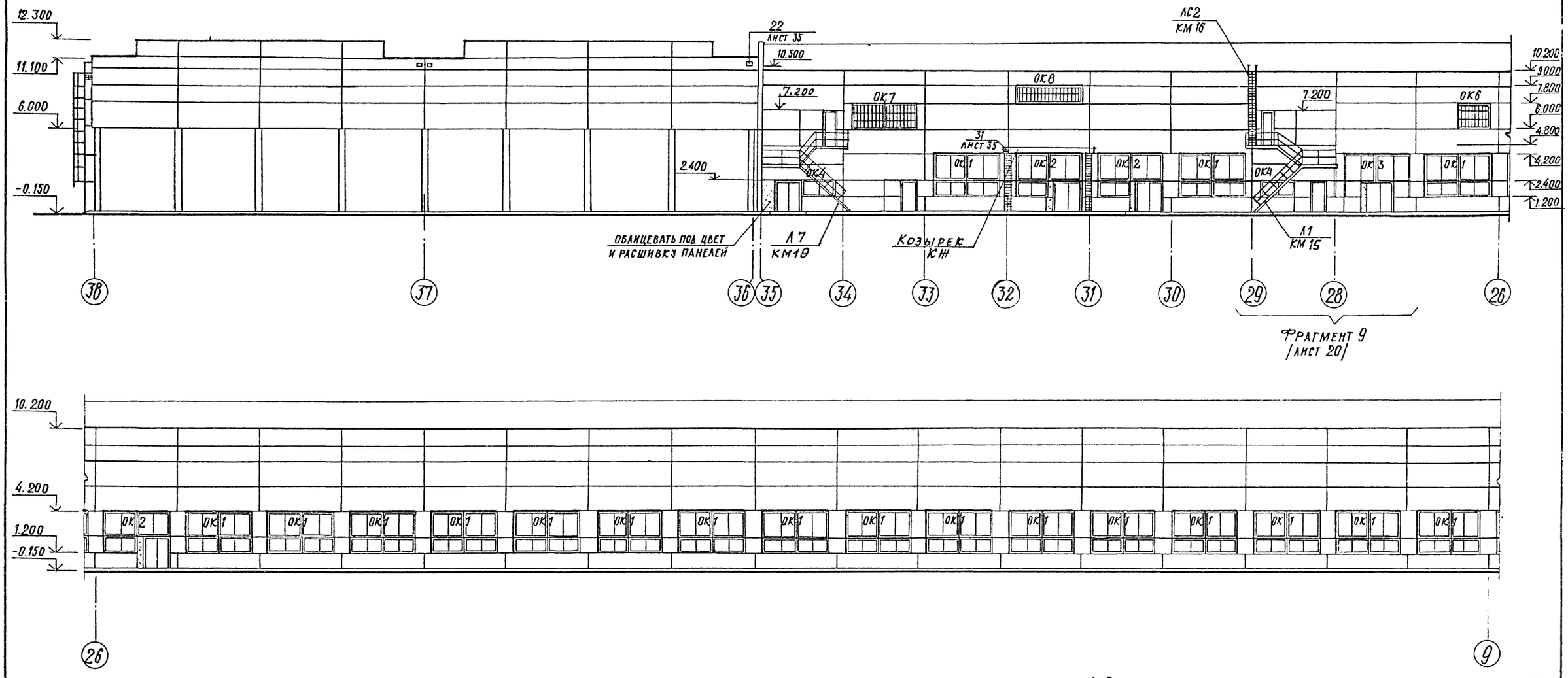

1. Схемы заполнения и спецификацию оконных проемов см. лист 21.
2. Зенитные фонари и вент. устройства на фасадах условно не показаны.
3. В краскозаготовительном отделении внутренние створки оконных переплетов должны быть постоянно наглухо закрыты.

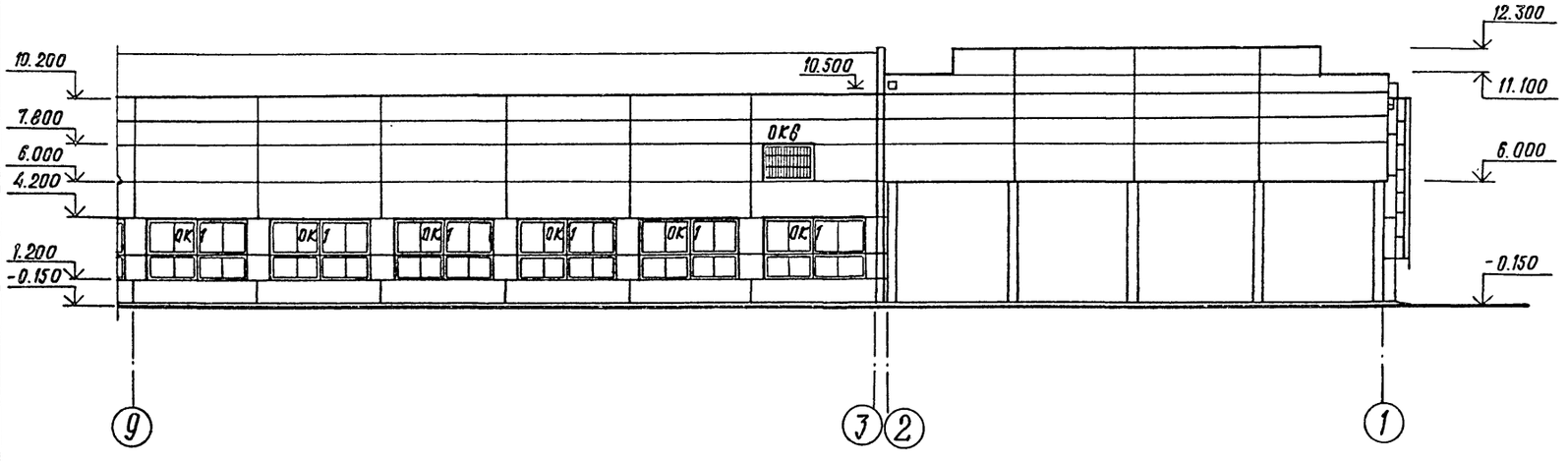

ГИП	Иванова		
Нач. отд.	Рыбкина		
Н. конт.	Норманн		
Гл. арх.	Норманн		
Гл. конс.	Лапкин		
Рук. гр.	Кашевский		
Рук. гр.	Моргунова		
Ст. арх.	Колпакова		
Арх.	Шмелева		
Пров.	Моргунова		

ПРИВЯЗАН

22141-02 21

ИНВ. №

ТП 409-11-9.87 -АР

Цех по изготовлению строительной оснастки и инвентаря мощностью 6 тыс. тонн изделий в год

Стадия	Лист	Листов
Р	19	

Фасад 38-1

ПРОЕКТНЫЙ ИНСТИТУТ №2

КОПИРОВАЛ ФОРМАТ

ИНВ. № ПОДЛ. | ПОДПИСЬ И ДАТА | ВЗАМЕН ИНВ. №

Альбом II

Фасад Д-Ш

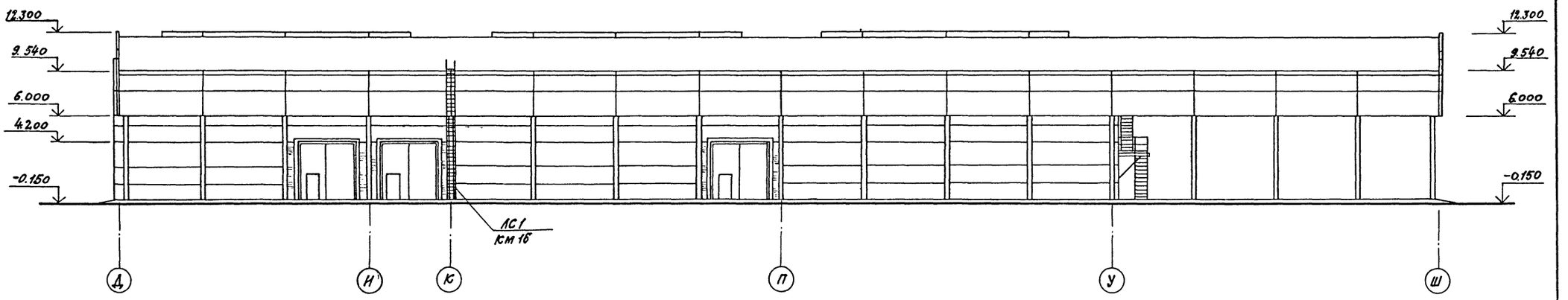

Фасад Ш-Д

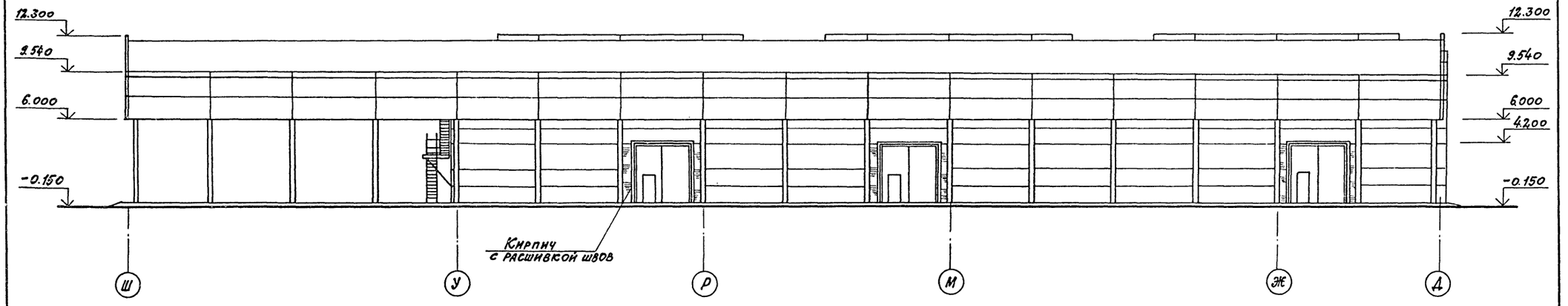

Фрагмент 8

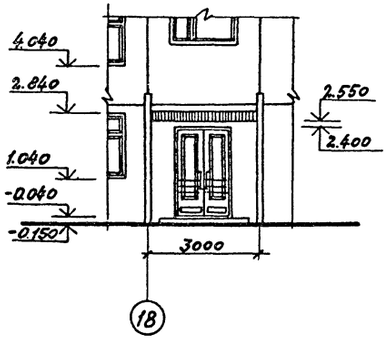

Фрагмент 9

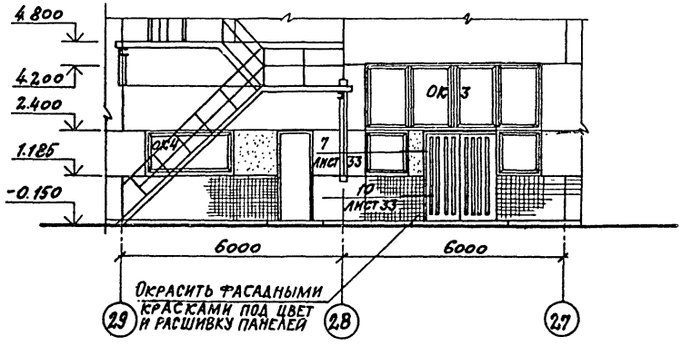

Указания см. лист 19

Привязан

2.2141-02 22 Инв. №

ГИП	Иванова		ТП 409-11-9.87 АР	
Нач. отд.	Рыбкина			
Н. контр.	Норманн			
Гл. арх.	Норманн			
Гл. конст.	Лапкин			
Рук. гр.	Рашевская		Цех по изготовлению строительной оснастки и инвентаря мощностью 6 тыс. тонн изделий в год	Стадия: Р; Лист: 20; Листов:
Рук. гр.	Моргунова			
Ст. арх.	Коллакова			
Арх.	Шмелева		Фасады Д-Ш, Ш-Д. Фрагменты 8, 9	Проектный институт №2
Пров.	Моргунова			

Копировал: Формат

Инв. № подл. | Подпись и дата | Взамен инв. №

Альбом II

Схемы заполнения оконных проемов

ОК-1

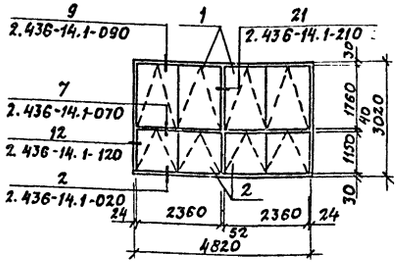

ОК-2

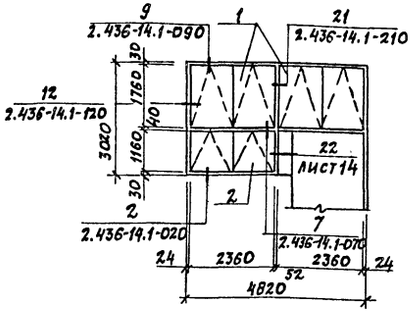

ОК-3

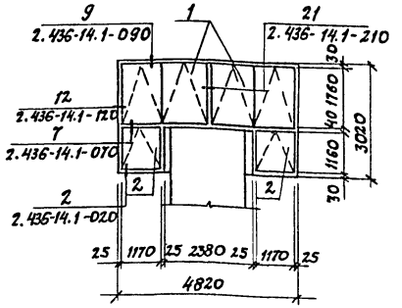

ОК-4

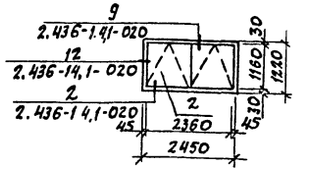

ОК-5

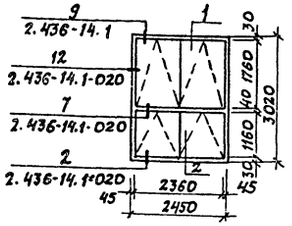

ОК-6

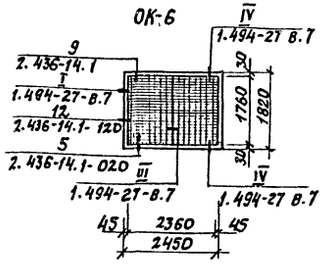

ОК-7

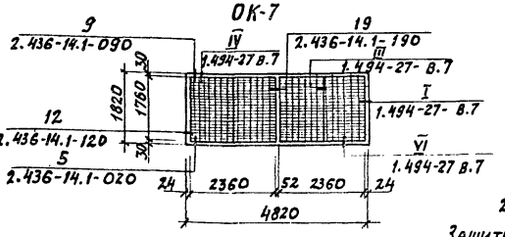

ОК-8

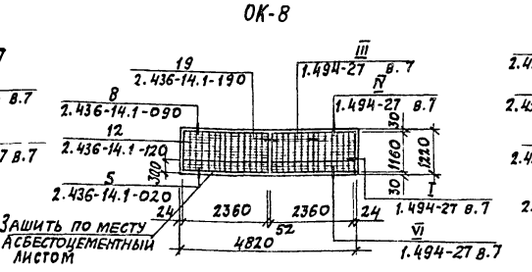

ОК-9

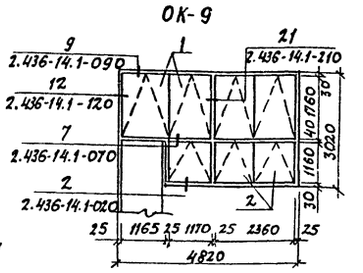

Спецификация заполнения оконных проемов

Марка, поз.	Обозначение	Наименование	Кол.	Масса ед. кг	Примечание
ОК1	ГОСТ 12506-81	Окно ПВД 18-24.1	94		
	ГОСТ 12506-81	Окно ПВД 12-24.1	94		
	ГОСТ 6785-80	Подоконная плита ПО12.15.35	186		
	ГОСТ 8242-75	Наличник тип 1 (74)	583		п.м
	ГОСТ 8242-75	Наличник тип 1 (54)	1439		п.м
	ГОСТ 8242-75	Раскладка тип 2	277		п.м
ОК2	ГОСТ 12506-81	Окно ПВД 18-24.1	6		
	ГОСТ 12506-81	Окно ПВД 12-24.1	3		
	ГОСТ 6785-80	Подоконная плита ПО12.15.35	6		
	ГОСТ 8242-75	Наличник тип 1 (74)	18,8		п.м
	ГОСТ 8242-75	Наличник тип 1 (54)	83,8		п.м
	ГОСТ 8242-75	Раскладка тип 2	10,5		п.м
ОК3	ГОСТ 12506-81	Окно ПВД 18-24.1	2		
	ГОСТ 12506-81	Окно СВД 12-12	2		
	ГОСТ 6785-80	Подоконная плита ПО12.15.35	2		
	ГОСТ 8242-75	Наличник тип 1 (74)	6,4		п.м
	ГОСТ 8242-75	Наличник тип 1 (54)	36		п.м
	ГОСТ 8242-75	Раскладка тип 2	3,5		п.м

Марка, поз	Обозначение	Наименование	Кол.	Масса ед., кг	Примечание
ОК4	ГОСТ 12506-81	Окно ПВД 12-24.1	2		
	ГОСТ 8242-75	Наличник тип 1 (54)	29,2		п.м
	ГОСТ 6785-80	Подоконная плита ПО12.15.35	4		
ОК5	ГОСТ 12506-81	Окно ПВД 18-24.1	2		
	ГОСТ 12506-81	Окно ПВД 12-24.1	2		
	ГОСТ 8242-75	Наличник тип 1 (54)	66,6		п.м.
	ГОСТ 8242-75	Наличник тип 1 (74)	14,7		п.м.
	ГОСТ 6785-80	Подоконная плита ПО12,15,35	4		
ОК6	ГОСТ 12506-81	Окно ПГО 18-24.1	2		
	1.494-27 в.7	Жалюзийная решетка 150х490	30		
	1.494-27 в.7	Жалюзийная решетка 150х580	60		
	ГОСТ 8242-75	Наличник тип 1 (54)	29.2		п.м.
ОК7	ГОСТ 12506-81	Окно ПГО 18.24.1	2		
	1.494-27 в.7	Жалюзийная решетка 150х490	30		
	1.494-27 в.7	Жалюзийная решетка 150х580	60		
	ГОСТ 8242-75	Наличник тип 1 (54)	26.5		п.м.
	ГОСТ 8242-75	Наличник тип 1 (74)	1.8		п.м.
	ГОСТ 8242-75	Раскладка тип 2	3.6		п.м.

Марка, поз.	Обозначение	Наименование	Кол.	Масса ед., кг	Примечание
ОК8	ГОСТ 12506-81	Окно ПВО 12-24.1	2		
	1.494-27 в.7	Жалюзийная решетка 150х490	30		
	1.494-27 в.7	Жалюзийная решетка 150х580	30		
	ГОСТ 8242-75	Наличник тип 1 (74)	1,2		п.м
	ГОСТ 8242-75	Наличник тип 1 (54)	24		п.м
	ГОСТ 8242-75	Раскладка тип 2	2,4		п.м
ОК9	ГОСТ 12506-81	Окно ПВД 18-24.1	9		
	ГОСТ 12506-81	Окно ПВД 12-24.1	2		
	ГОСТ 12506-81	Окно СВД 12-12	2		
	ГОСТ 6785-80	Подоконная плита ПО 12.15.35	3		
	ГОСТ 8242-75	Наличник тип 1 (74)	7		п.м
	ГОСТ 8242-75	Наличник тип 1 (54)	31		п.м
	ГОСТ 8242-75	Раскладка тип 2	3,5		п.м

Инв. № подл. | Подпись и дата | Взам. инв. №

Привязан

22141-02 23 Инв. №

Гл. инж. пр.	Иванова		ТП 409-11-9.87 АР
Нач. отд.	Рыбкина		
Н. контр.	Норманн		
Гл. архит.	Норманн		
Гл. констр.	Лапкин		
Рук. груп.	Кренева		
Рук. гр. арх.	Моргунова		
Ст. техн.	Хватов		
Провер.	Моргунова		

Цех по изготовлению строительной оснастки и инвентаря мощностью 6,0 тыс. тонн изделий в год.

Стадия	Лист	Листов
Р	21	

Схемы заполнения оконных проемов

Проектный институт №2

Копировал: Б—

Формат

План кровли

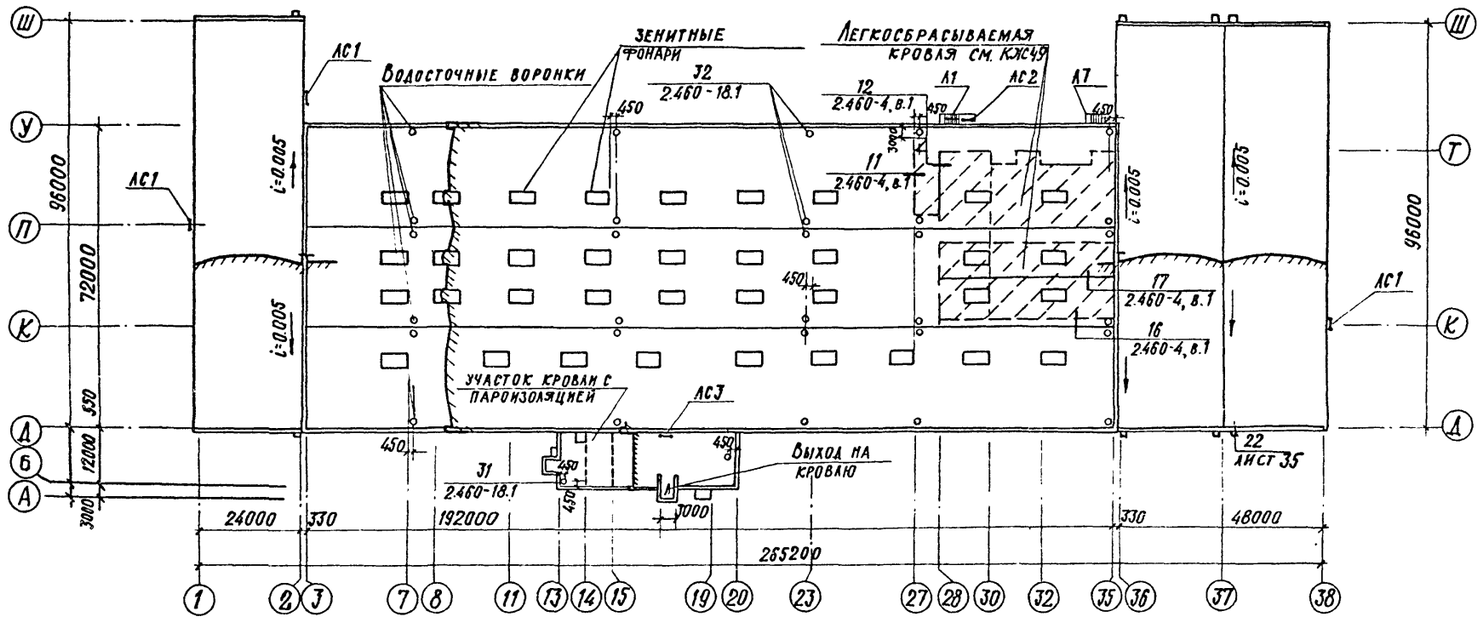

План полов на отм. 0.000

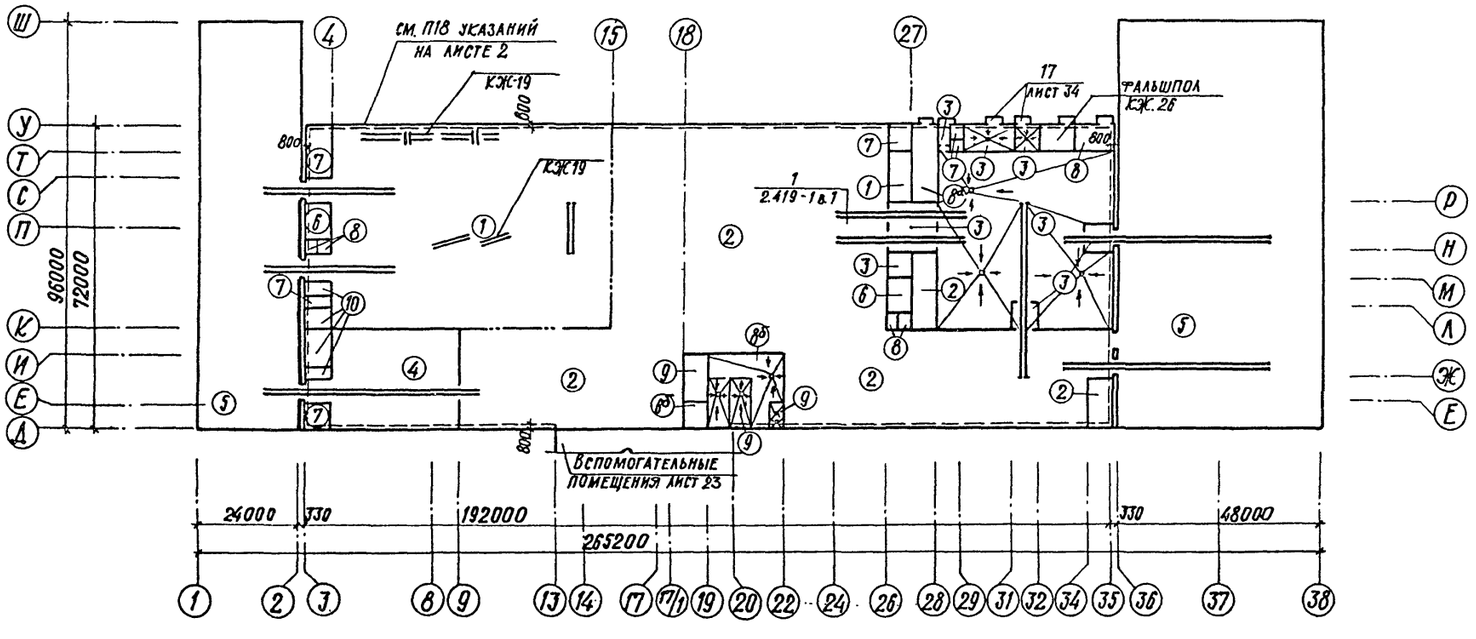

Планы полов на отм. 4.800

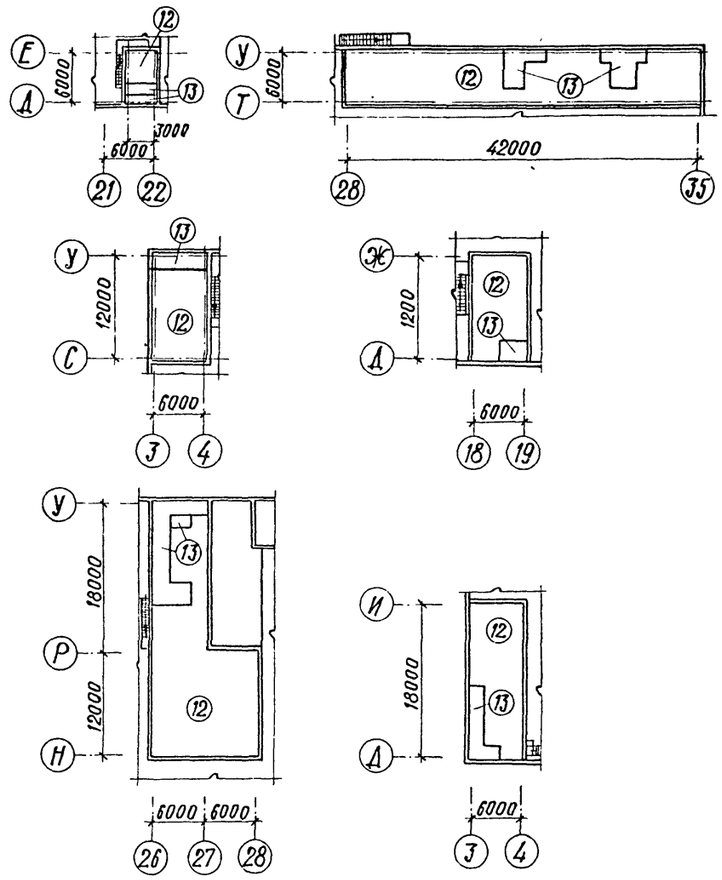

1. Отверстия для пропуска вентиляционных систем на плане кровли условно не показаны, их размеры и привязки даны на листах марки КЖ.
2. Устройство кровли в местах установки крышных вентиляторов осуществлять по узлу 3 серии 2.460-15 в.1 в местах пропуска вентиляционных шахт по узлу 2, серии 2.460-14 в.1 для производственной части и по узлу 1 серии 2.460-14 в.1 для вспомогательных помещений.
3. Зенитные фонари приняты по серии 1.464.2-18 в.1. Расход стали на фонари учтен на листе КМ1.
4. Элементы устройства кровли учтены в спецификации на листе 30.
5. Расход арматуры на армирование Ж-Б. плиты пола: Ф10 АШ - 42т;
6. Привязку каналов, лотков и трапов в полах см. КЖ 22.
7. Экспликацию полов и указания см. листы 23,24.

Привязан

Инв. №

22141-02 24

Гл.инж.пр.	Иванова			ТП 409-11-9.87 АР		
Нач.отд.	Рыбкина					
Н.контр.	Норманн					
Гл. арх.	Норманн					
Гл.конст.	Лапкин					
Рук. гр.	Кренева					
Рук. гр.	Моргунова			Цех по изготовлению строительной оснастки и инвентаря мощностью 6.0 тыс. тонн изделий в год	Стадия: Р	Лист: 22	Листов:
Ст. техн.	Хватов						
Пров.	Моргунова			План кровли. Производственный корпус. Планы полов на отм. 0.000; 4.800	ПРОЕКТНЫЙ ИНСТИТУТ №2		

Копировал

Формат

Инв.№ подл. | Подпись и дата | Взам.инв.№

План полов на отм. 0.000

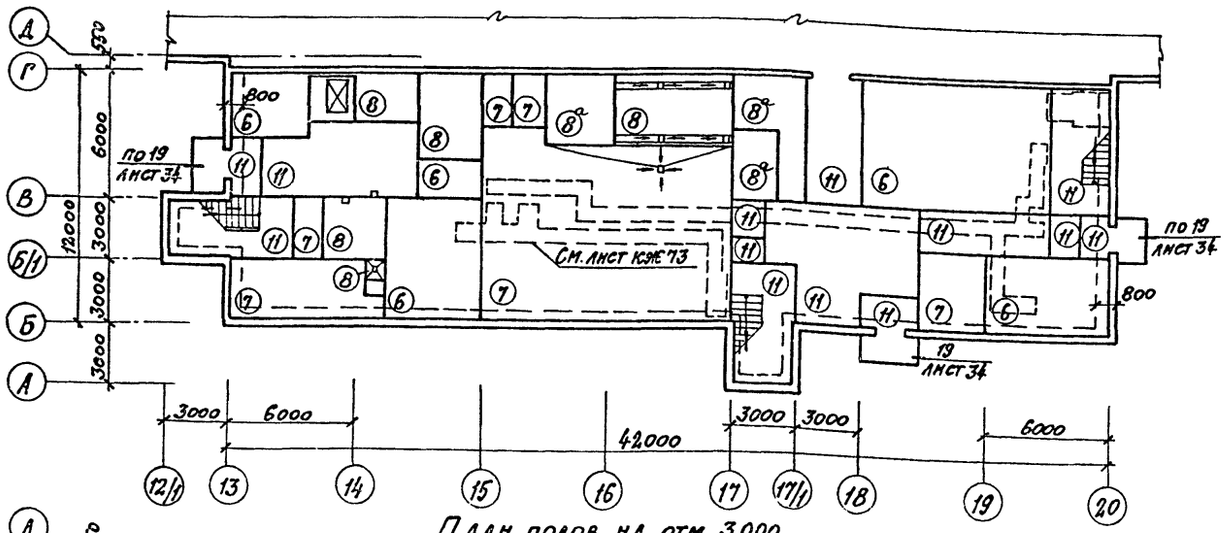

План полов на отм. 3.000

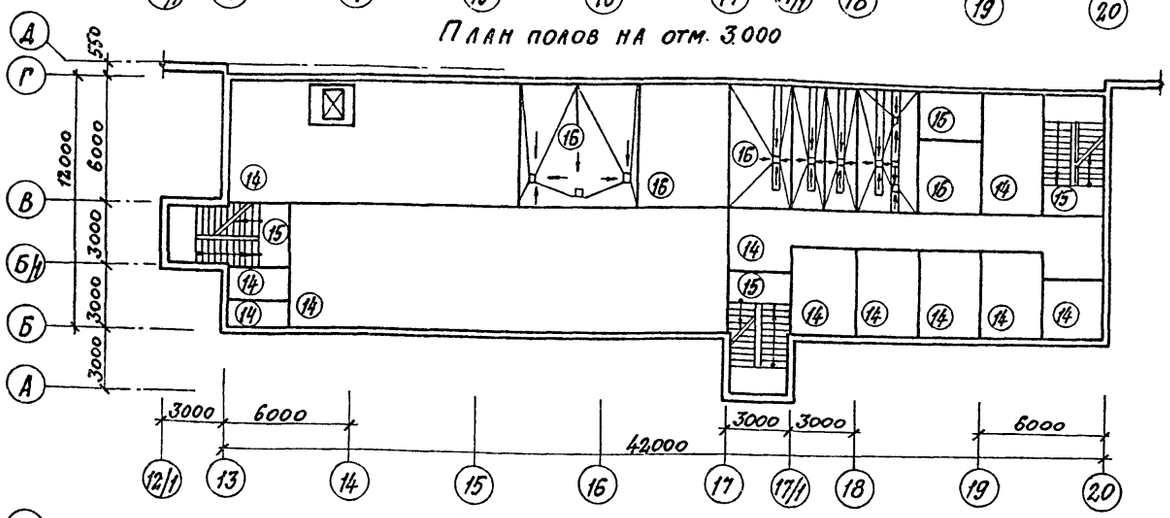

План полов на отм. 6.000

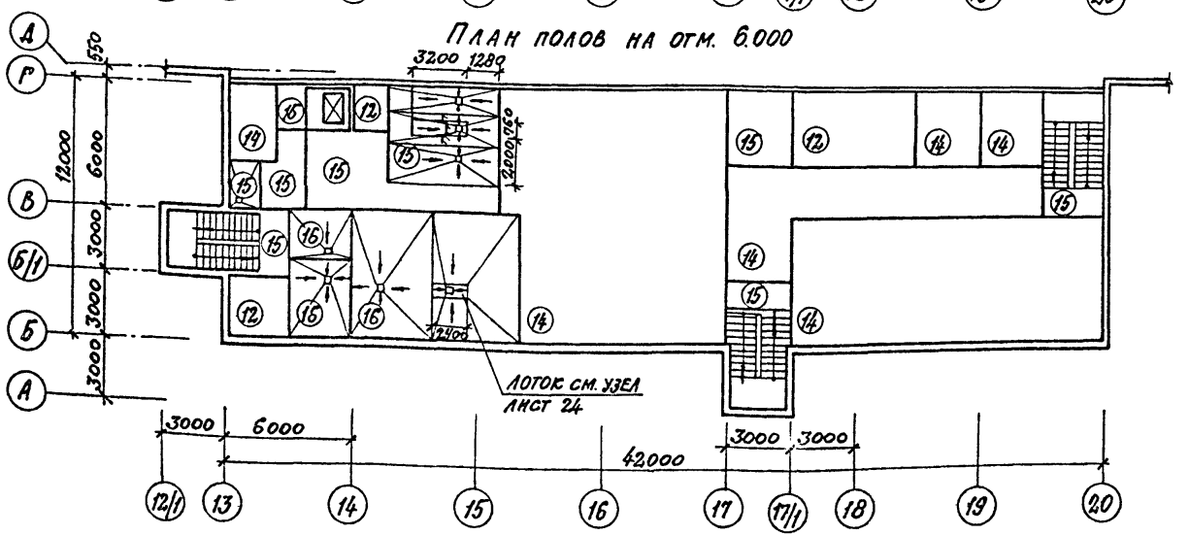

Экспликация полов

Наименование или номер помещения	Тип пола	Схема пола или номер узла по серии	Элементы пола и их толщина	Площадь пола, м²
1	2	3	4	5
Заготовительное отделение	1 2т/м²		Покрытие-бетон В25 -25мм Подстилающий слой Бетон В12.5 -100мм Основание-уплотненный грунт с плотностью скелета до 1.6т/м³ с втрамбованным в него слоем щебня или гравия крупностью 40-60мм толщиной 100мм	3240.0
Отделения: сборочно-сварочное механосборочное, механическое, склады комплектующих изделий	2 3т/м²		Покрытие-бетон В30 -30мм подстилающий слой--бетон В22.5 -100мм Основание-см. тип пола 1	6688.0
Отделения: окрасочное, краскозаготовительное, тамбур окрасочного отделения, кладовая текущего запаса лакокрасочных материалов	3* 2т/м²	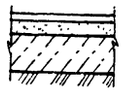	Покрытие-мозаичное (терраццо) с пропиткой флюатами М200-20мм Стяжка-цементно-песчаный раствор М200 -40мм Подстилающий слой Бетон В12.5 -100мм Основание-см. тип пола 1	2034.0
Кузнечно-термическое отделение	4 3т/м²	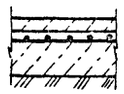	Покрытие-из жароупорного бетона В225 на портландцементе -20мм Сварная сетка 100/100/5/5 ГОСТ 8478-81 Подстилающий слой-жароупорный бетон В22.5 на портландцементе -100мм Основание-см. тип пола 1	720.0
Склад металла; склад готовой продукции	5 8т/м²; 6т/м²;	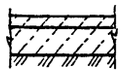	Покрытие-бетон В30 -30мм Подстилающий слой -ж.-б. плита (см. узел на листе 24) Основание-см. тип пола 1	6912.0

* применять известняковый щебень и песок, исключающие искрообразование при ударах металлическими и каменными предметами.

Общие указания см. лист 24.

Привязан

Инв. №

22141-02 25

ГИП	Иванова		ТП 409-11-9.87 АР
Нач. отд.	Рыбенна		
Н. контр.	Норманн		
Гл. арх.	Норманн		
Гл. конст.	Лапкинн		
Гл. спец.	Мещанов		
Рук. гр.	Моргунова		
Ст. техн.	Хватов		
Пров.	Моргунова		

Цех по изготовлению строительной оснастки и инвентаря, мощностью 6,0 тыс. тонн изделий в год

Стадия	Лист	Листов
Р	23	

Вспомогательные помещения. План полов на отм. 0.000; 3.000; 6.000. Экспликация полов

Проектный институт №2

Копировал: Формат

Взам. инв. № | Подпись и дата | Инв. № подл.

Альбом III

Экспликация полов

Наименование или номер помещений по проекту	Тип пола по проекту	Схема пола или номер узла по серии	Элементы пола и их толщина	Площадь пола, м²
1	2	3	4	5
КТП N 1,2 бойлерная, венткамера машинные отделения	6	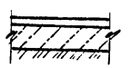	Покрытие - цементно-песчаный раствор М200 — 20мм Подстилающий слой - бетон В7,5 — 80мм Основание - см. тип 1	108,0 108,8
Размегная, комната обогрева; конторские помещения; кладовые одежды, гардеробная, рабочая комната	7	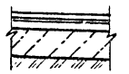	Покрытие - линолеум с теплозвукоизоляционным слоем ГОСТ 18108-80 — 5мм Прослойка из холодной мастики на водостойких вяжущих — 1мм Стяжка-легкий бетон В3,5 — 20мм Подстилающий слой - бетон В7,5 — 80мм Основание - см. тип 1	180,0 142,5
Уборные, хозяйств. кладовые, душевые, предуше-вые кладовая и моечная тары	8 8а	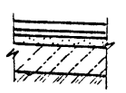	Покрытие-керамические плиты ГОСТ 6787-80 — 10мм Прослойка и заполнение швов цементно-песчаным раствором М150 — 10мм Стяжка-цементно-песчаный раствор М150 — 20мм Битумная мастика с посыпкой песком Гидроизоляционный слой-2слоя гидроизола на битумной мастике (в душевой-4слоя) Подстилающий слой-бетон В7,5 — 80мм Основание - см. тип 1	36,0 60,6
Гальвани-ческое отде-ление, очист-ные соору-жения	8б 3т/м²	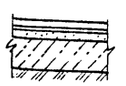	Покрытие-керамические плиты ГОСТ 6787-80 — 13мм Прослойка и заполнение швов цемент-но-песчаным раствором М 150-10 мм Стяжка-цементно песчаный раствор М150 — 20мм Битумная мастика с посыпкой песком Гидроизоляционный слой - 2слоя гидроизола на битумной мастике Подстилающий слой - бетон В-22,5 — 100мм Основание см. тип 1	324,0
Гальваничес-кое отделе-ние, очистные сооружения кладовая химикатов;	9* 3т/м²	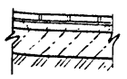	Покрытие - кислотоупорная керамическая плитка марки КШ по ГОСТ 961-84 — 30мм Заполнение швов андезитовой замазкой Полиизобутилен марки „ПСГ" δ=2,5мм ТУ38-105203-76 в 2слоя на клее ВВН Стяжка-цементно-песчаный раствор М150 — 20мм Подстилающий слой - бетон В22,5 — 100мм Основание - см. тип пола 1	216,0
Уч-к перемотки сварочной проволоки и сушки электродов, кладовые производственных помещений, помещение установки ВМГ-5000	10 1т/м²	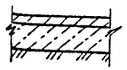	Покрытие - бетон В15 — 20мм Подстилающий слой - бетон В 7,5 — 100мм Основание - см. тип пола I	234,0

Тип пола 8а выполнять без слоя гидроизоляции

1	2	3	4	5
Тамбуры; вестибюль загрузочная; коридор;	11	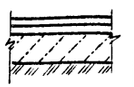	Покрытие-мозаичное (террацо) М200 — 20мм Стяжка-цементно-песчаный раствор М200 — 20мм Подстилающий слой - бетон В7,5 — 80мм Основание-см. тип 1	97,30
Вентка-меры; элек-трощито-вая;	12	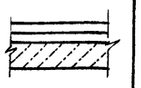	Покрытие-цементно-песчаный раствор М200 — 40мм Засыпка песком — 40мм Плита перекрытия	696,5 33,7
Воздухо-заборные камеры	13*	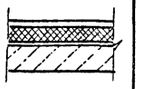	Покрытие-цементно-песчаный раствор М150 — 20мм Пергамин-1слой Утеплитель-цементный фибролит ρ=300кг/м³ — 55мм Стяжка-цементно-песчаный раствор М150 — 5мм Плита перекрытия	131,5
Коридор, комнаты рабочие и общественных организаций; гардеробы; контора; кладовая одежды; обеденный зал; зал собраний	14	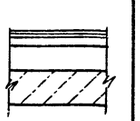	Покрытие-линолеум с теплозвукоизоляционным слоем ГОСТ 18108-80 — 5мм Прослойка из холодной мастики на водостойких вяжущих — 1мм Стяжка-цементно-песчаный раствор М150 — 20мм Легкий бетон В3,5 — 54мм Плита перекрытия	577,4
Уборные; лестнич-ные клетки, хозяйств. кладовые	15	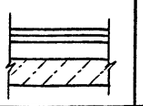	Покрытие-керамические плиты ГОСТ 6787-80 — 10мм Прослойка и заполнение швов из цемент-но-песчаного раствора М150 — 12мм Легкий бетон В3,5 — 55мм Плита перекрытия	82,00
Душевые; предуше-вые; умы-вальная; цеха, столо-вой, моечные столовой;	16	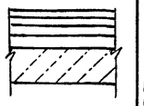	Покрытие-керамические плиты ГОСТ 6787-80 — 13мм Прослойка и заполнение швов из цемент-но-песчаного раствора М150 — 15мм Стяжка-цементно-песчаный раствор М150 — 20мм Битумная мастика с посыпкой песком Гидроизоляционный слой-2слоя гидроизола на битумной мастике (в душевой-4слоя) Стяжка-бетон В7,5 — 30мм Плита перекрытия	213,00

* Водоизоляционный ковер пола тип 9 и пергамин пола тип 13 завести на стену на высоту 300мм.

1. Конструкцию пола выполнять после прокладки всех проходящих в нем коммуникаций. Подпольные коробки размером 200×200×80 для ввода кабелей связи выполнить по месту из антисептированных деревянных досок. Места установки коробок указаны на чертежах марки СС.

2. Для склада готовой продукции и склада металла в бетонном подстилающем слое и покрытии предусмотреть деформационные швы на расстоянии 6м между собой во взаимноперпендикулярных направлениях.

3. Уровень полов в уборных и душевых принять на 20мм ниже уровня чистого пола остальных помещений.

4. Полы в душевых и подсобных помещениях буфета выполнять с уклоном не менее 0,01 к трапам. Уклоны полов к трапам на перекрытиях создать за счет стяжки.

5. Для вентКамеры на отм. 4.800 в осях 29-32; У-Т предусмотреть пылегазонепроницаемое перекрытие. С этой целью по плите перекрытия проложить 1 слой рубероида на битумной мастике. Рубероид завести на стену на высоту 300 мм.

Узел армирования ж.б. плиты пола. Тип 5

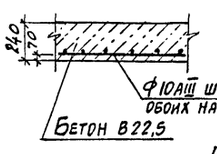

Устройство бортика химзащиты

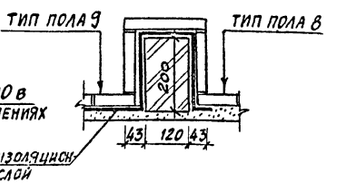

Узел устройства деформационного шва в полу

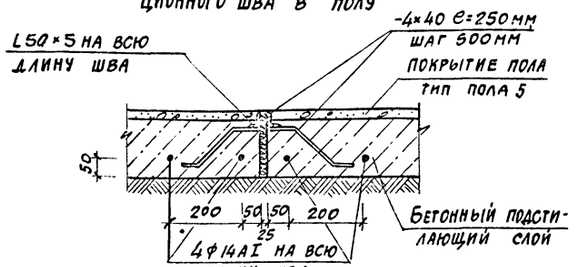

Узел устройства лотка в полу

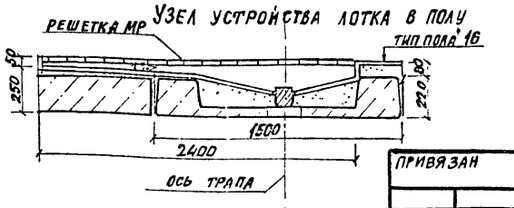

ГИП	Иванова		ТП 409-11-9.87 -АР
Нач.отд.	Рыбкина		
Н.контр	Норманн		
Гл.арх.	Норманн		
Гл.конст.	Лапкин		
Рук.гр	Кренева		
Рук.гр	Моргунова		Цех по изготовлению строительной оснастки и инвентаря мощностью 6,0 тыс. тонн изделий в год
Ст.техн	Хватов		Стадия: Р; Лист: 24; Листов:
Пров.	Моргунова		Экспликация полов
			Проектный институт N2

Привязан

Инв. №

22141-02 26

Копировал Формат

Инв. № подл. | Подпись и дата | Взамен инв. №

Альбом II

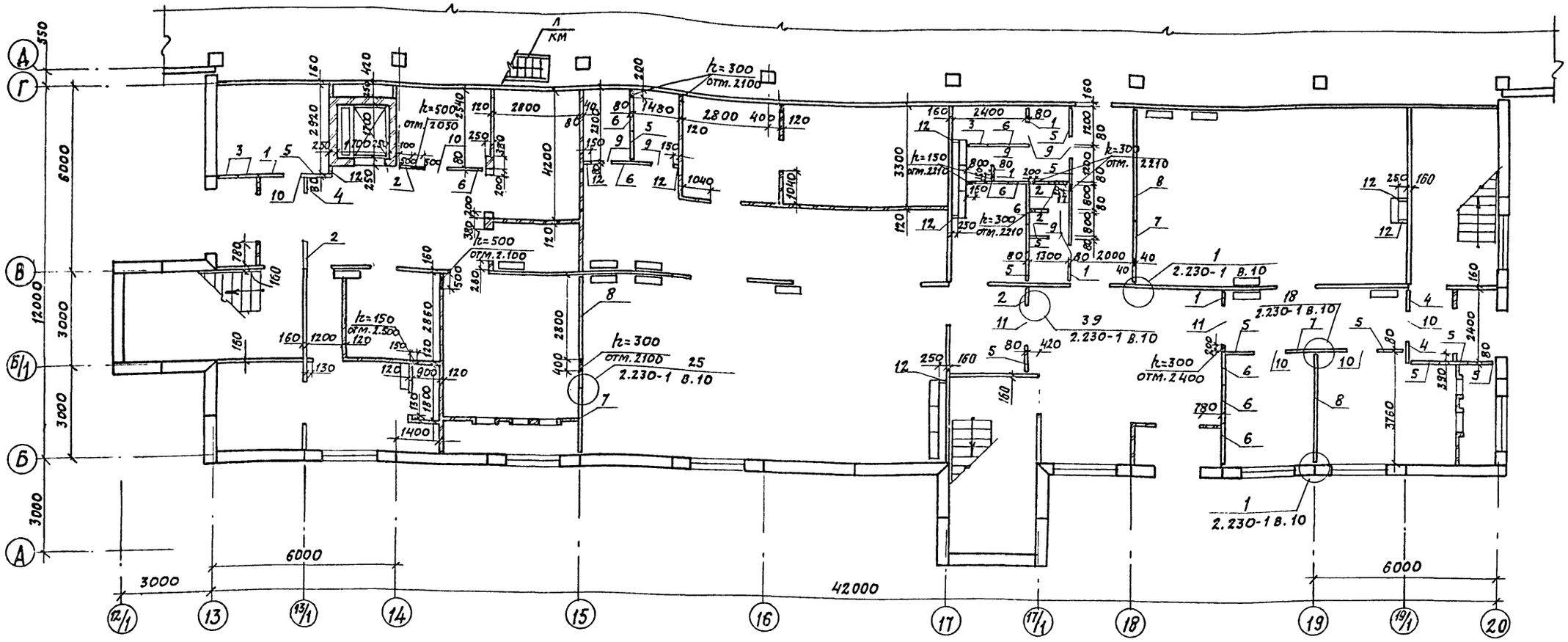

Спецификация к схеме расположения сборных перегородок на отм. 0.000

Марка, поз.	Обозначение	Наименование	Кол.	Масса ед. кг.	Примечание
		Панели			
1	1.231-5 в.1	ПГП30-5	5	88	
2	1.231-5 в.1	ПГП30-6	6	99	
3	1.231-5 в.1	ПГП30-6.2	3	108	
4	1.231-5 в.1	ПГП30-7	3	126	
5	1.231-5 в.1	ПГП30-9	12	161	
6	1.231-5 в.1	ПГП30-13	10	230	
7	1.231-5 в.1	ПГП30-20.3	4	354	
8	1.231-5 в.1	ПГП30-37	3	650	
		Панели-вставки			
9	1.231-5 в.4	ПГП 7.6.8	8	27	
10	1.231-5 в.4	ПГП 9.6.8	5	40	
11	1.231-5 в.4	ПГП 13.6.8	2	53	

Марка, поз.	Обозначение	Наименование	Кол.	Масса ед. кг.	Примечание
		Плиты гипсовые			
12	ГОСТ 6428-83	ПАГ 600х300х80	35		
		Монтажные марки			
ММ39	2.230-1 в.10	мм39	72	0.16	
ММ41	2.230-1 в.10	мм41	21	0.30	
ММ44	2.230-1 в.10	мм44	208	0.15	
ММ3	2.230-1 в.5	мм3	58	0.44	
ММ11	2.230-1 в.5	мм11	7	0.05	
ММ13	2.230-1 в.5	мм13	30	0.12	

1. В том случае, если отверстие в гипсоперлитовой перегородке нарушает ее деревянную обвязку, выполнить по месту обрамление отверстия из брусков соответствующего сечения, связав его с каркасом.
2. Крепление гипсоперлитовых перегородок производить по узлам 1, 7, 10, 18, 25, 31, 39, 42 серии 2.230-1 вып. 10 и по узлам 8, 15, 23, 24 серии 2.230-1 вып. 5
3. На листе указаны отметки низа отверстий.

Инв. № подл. | Подпись и дата | Взам. инв. №

ГИП	Иванова		
Нач. отд.	Рыбкина		
Н. контр.	Норманн		
Гл. арх.	Норманн		
Гл. спец.	Мещанов		
Рук. гр.	Моргунова		
Арх.	Тусова		
Пров.	Моргунова		

Привязан

22141-02 27 Инв. №

ТП 409-11-9.87 АР

Цех по изготовлению строительной оснастки и инвентаря мощностью 6.0 тыс. тонн изделий в год

Стадия	Лист	Листов
Р	25	

Вспомогательные помещения. Схема расположения сборных перегородок на отм. 0.000

Проектный институт №2

Копировал: Ф-4 Формат

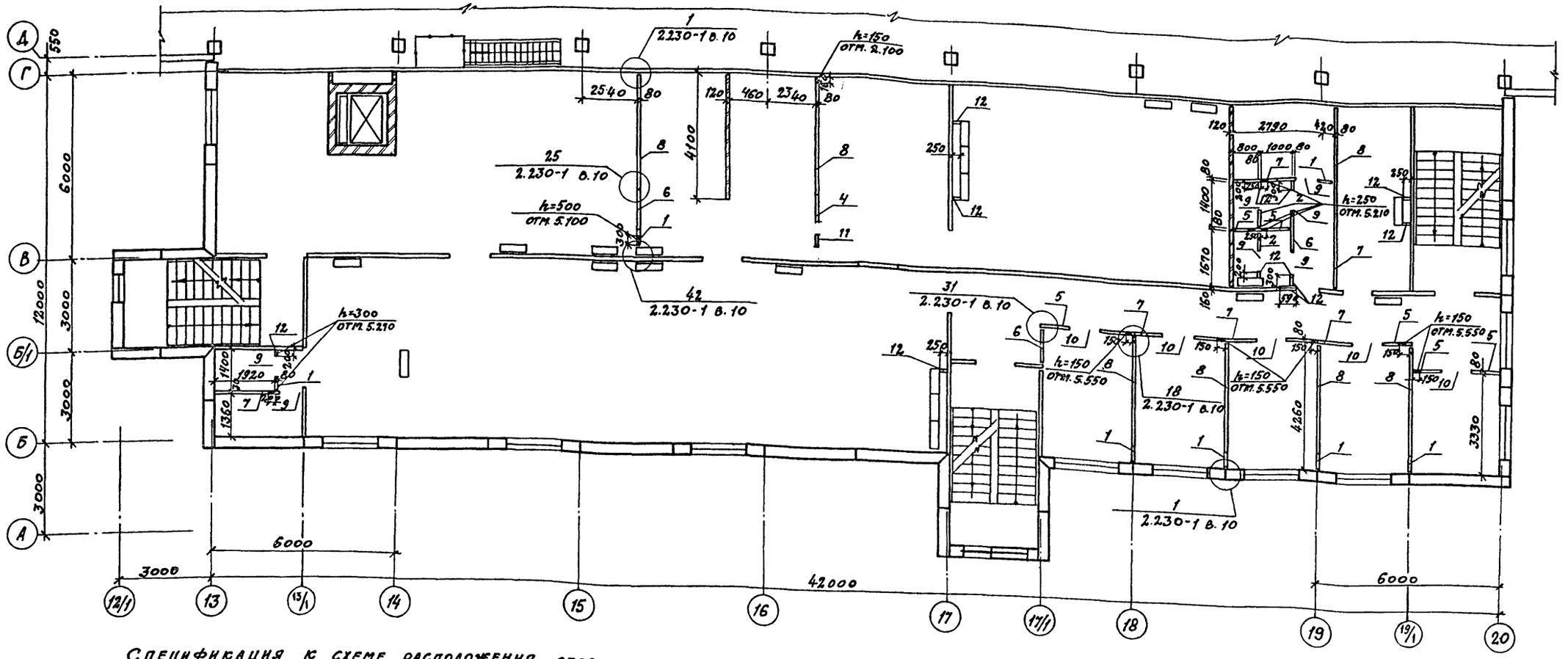

Спецификация к схеме расположения сборных перегородок на отм. 3.000

Марка, поз.	Обозначение	Наименование	Кол.	Масса ед. кг.	Примечание
		Панели			
1	1.231-5 в. 1	ПГП 30-5	7	88	
2	1.231-5 в.1	ПГП 30-6	2	99	
5	1.231-5 в.1	ПГП 30-9	6	161	
6	1.231-5 в.1	ПГП 30-13	3	230	
7	1.231-5 в.1	ПГП 30-20.3	6	354	
8	1.231-5 в.1	ПГП 30-37	7	650	
4	1. 231-5 в.1	ПГП 30-7	1	126	
		Панели-вставки			
9	1.231-5 в.4	ПГП 7.6.8	7	27	
10	1.231-5 в.4	ПГП 9.6.8	5	40	
11	1. 231-5 в.7	ПГП 13.6.8	1	53	

Марка, поз.	Обозначение	Наименование	Кол.	Масса ед. кг.	Примечание
		Плиты гипсовые			
12	Гост 6428-83	ПЛГ 600х300х80	72		
		Монтажные марки			
мм39	2.230-1 в.10	мм39	65	0.16	
мм41	2.230-1 в.10	мм41	17	0.30	
мм44	2.230-1 в.10	мм44	168	0.15	
мм3	2.230-1 в.5	мм3	95	0.44	
мм11	2.230-1 в.5	мм11	5	0.05	

Указания см. лист 25

Инв.№ подл. | Подпись и дата | Взамен инв.№

Привязан

Инв.№

22141-02 28

ГИП	Иванова	
Нач.отд	Рыбкина	
Н.контр.	Норманн	
Гл.арх.	Норманн	
Гл.спец.	Нешанов	
Рук.гр.	Моргунова	
Арх.	Тусова	
Пров.	Моргунова	

ТП 409-11-9.87 АР

Цех по изготовлению строительной оснастки и инвентаря мощностью 6 тыс. тонн изделий в год

Стадия	Лист	Листов
Р	26	

Вспомогательные помещения. Схема расположения сборных перегородок на отм. 3.000

ПРОЕКТНЫЙ ИНСТИТУТ ТЯГ 2

Копировал: Сабина Формат

Альбом II

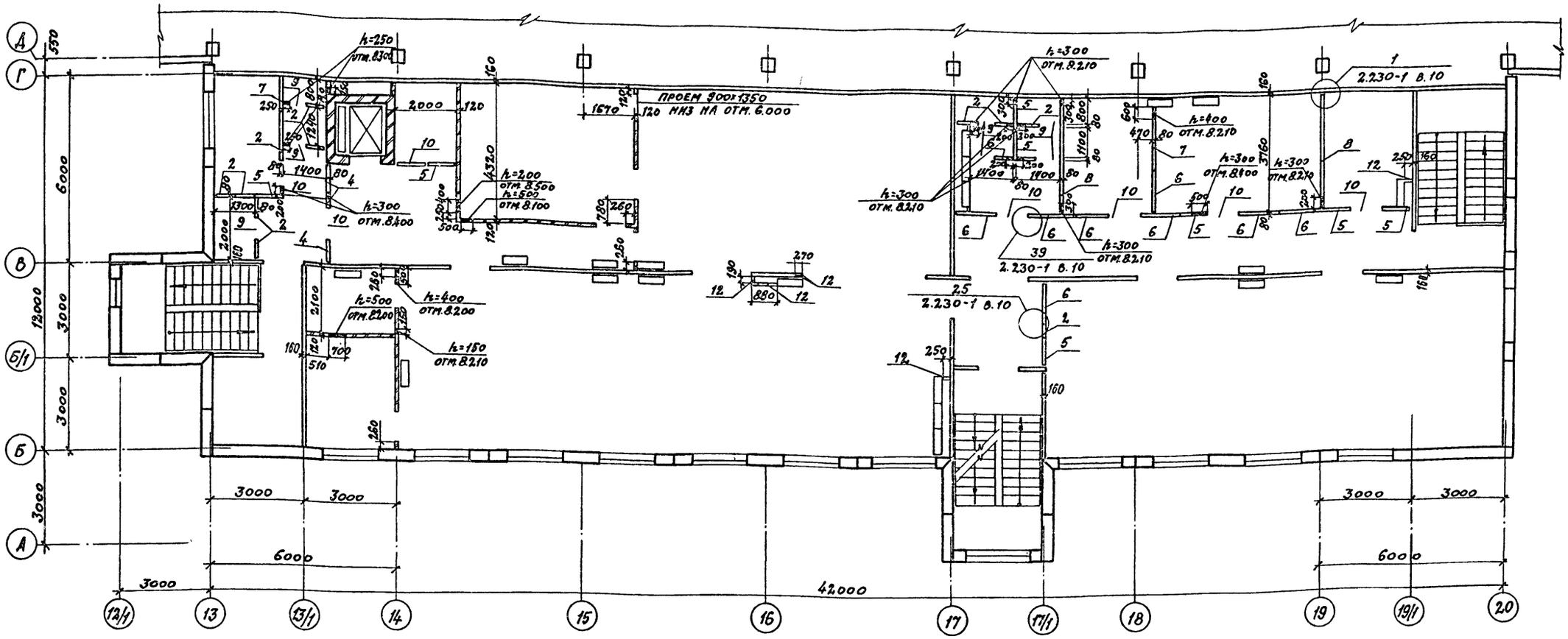

Спецификация к схеме расположения сборных перегородок на отм. 6.000

Марка, поз.	Обозначение	Наименование	Кол.	Масса ед.кг.	Примечание
		Панели			
2	1.231-5 в.1	ПГП 30-6	3	99	
3	1.231-5 в.1	ПГП 30-6.2	8	108	
4	1.231-5 в.1	ПГП 30-7	3	126	
5	1.231-5 в.1	ПГП 30-9	7	161	
6	1.231-5 в.1	ПГП 30-13	9	230	
7	1.231-5 в.1	ПГП 30-20.3	2	354	
8	1.231-5 в.1	ПГП 30-37	2	660	
		Панели - вставки			
9	1.231-5 в.4	ПГП 7.6.8	7	27	
10	1.231-5 в.4	ПГП 9.6.8	7	40	

Марка поз.	Обозначение	Наименование	Кол.	Масса ед.кг.	Примечание
		Плиты гипсовые			
12	Гост 6428-83	ПАГ 600×300×80	35		
		Монтажные марки			
ММ39	2.230-1 в.10	ММ 39	58	0.16	
ММ41	2.230-1 в.10	ММ 41	19	0.30	
ММ44	2.230-1 в.10	ММ 44	168	0.15	
ММ3	2.230-1 в.5	ММ 3	43	0.44	
ММ11	2.230-1 в.5	ММ 11	4	0.05	

Указания см. лист 25

Взамен инв.№ | Подпись и дата | Инв.№ подл.

Привязан

22141-02 29 Инв.№

ГИП	Иванова		ТП 409-11-9.87 АР
Нач.отд.	Рыбкина		
Н.контр.	Норманн		
Гл.арх.	Норманн		
Гл.спец.	Мещанов		
Рук.гр.	Моргунова		Цех по изготовлению строительной оснастки и инвентаря мощностью 60 тыс.тонн изделий в год. Стадия: Р; Лист: 27; Листов:
Арх.	Гусова		
Пров.	Моргунова		Вспомогательные помещения. Схема расположения сборных перегородок на отм. 6.000. Проектный институт №2

Копировал: Сабо Формат

Альбом II

Схема 1

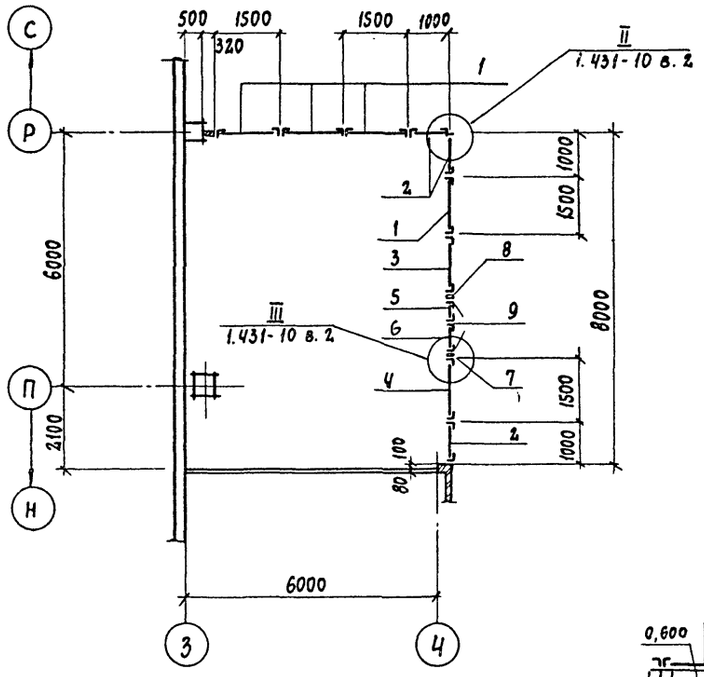

Схема 2

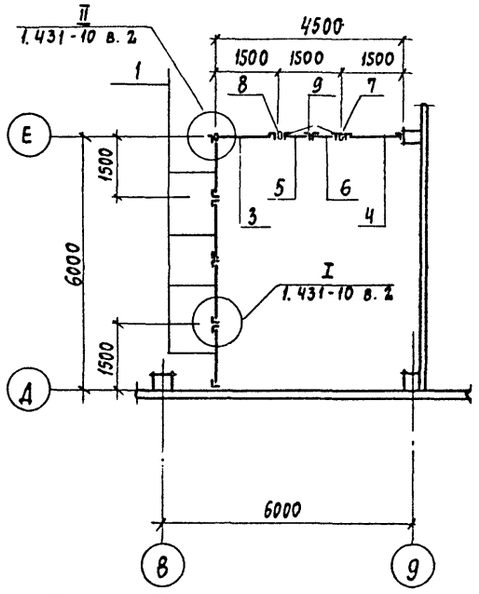

Схема 3

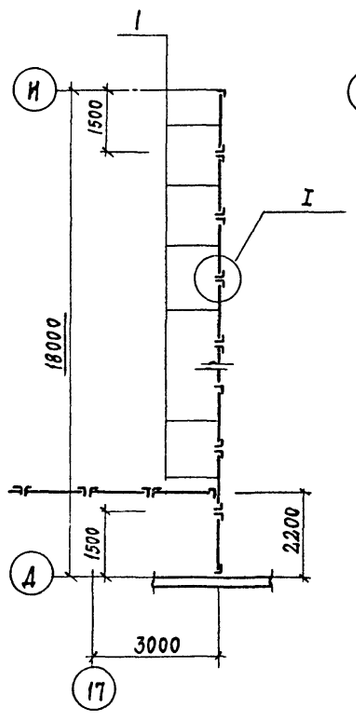

Схема 4

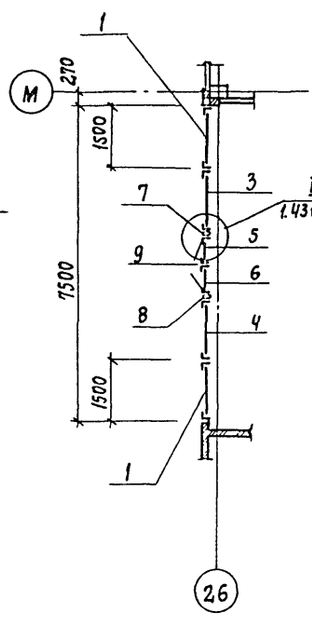

Схема 5

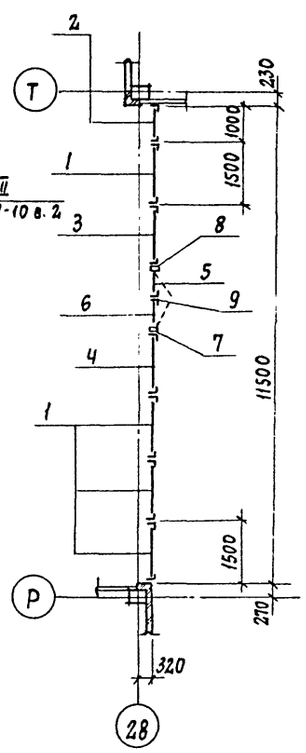

Схема 6

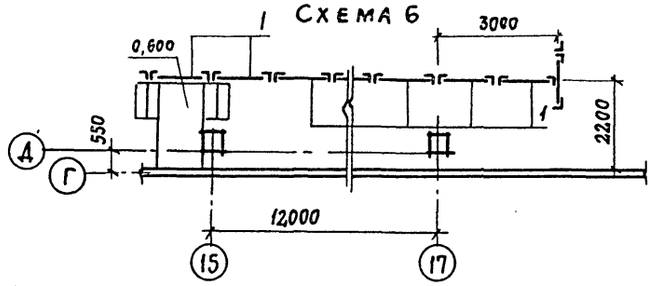

Схема 7

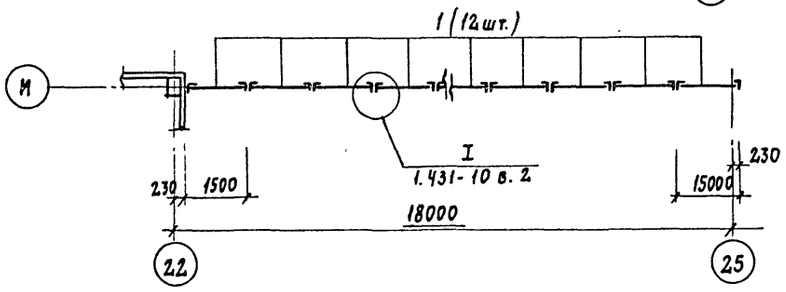

Схема 8

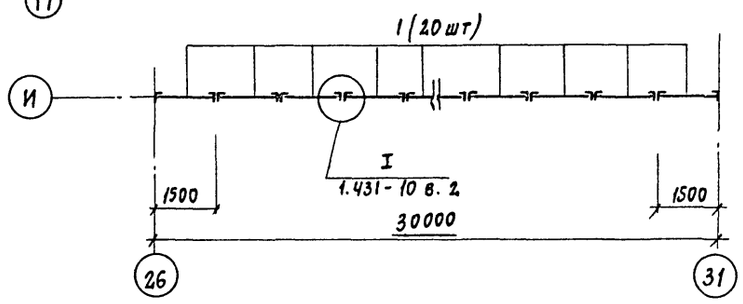

Спецификацию щитовых перегородок см. лист 36

Схема 9

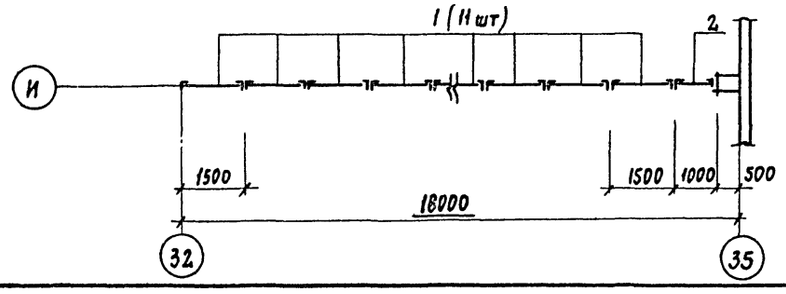

Схема 10

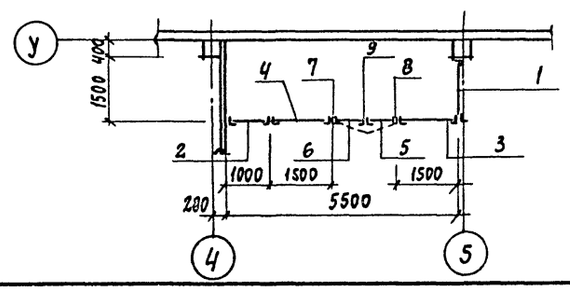

Гл.инж.пр.	Иванова		ТП 409-11-9.87 АР			
Нач.отд.	Рыбкина					
Н.контр.	Норманн					
Гл.арх.	Норманн					
Гл.конст.	Лапкин					
Рук.гр.	Кренева					
Рук.гр.	Моргунова		Цех по изготовлению строительной оснастки и инвентаря мощностью 6.0 тыс. тонн изделий в год	Стадия	Лист	Листов
Ст.арх.	Чистякова			Р	28	
Проверил	Моргунова		Производственный корпус Схемы расположения щитовых перегородок	ПРОЕКТНЫЙ ИНСТИТУТ №2		

Привязан

22141-02 30 Инв. №

Копировал: Формат

Альбом II. Подпись и дата. Взам. инв. №. Инв. № подл.

Спецификация заполнения проемов ворот и дверей

Марка поз.	Обозначение	Наименование	Кол. на этаже: на отм 0.000	на отм 3.000	на отм 4.800	на отм 5.000	на отм 9.000	Всего	Масса ед. кг	Примечание
		Производственный корпус								
1	1.435.9-17 вып.1	Ворота ВР 42×42-Т	3					3		
2	1.435.9-17 вып. 3	Ворота ВР 42×42-Д	8					8		см. л. 1.2. указаний
3	1.435.9-17 вып. 3	Ворота ВР 42×42-Д	2					2		см. л. 1.2. указаний
4	1.435.9-17 вып. 3	Ворота ВР 36×36-Д	1					1		с калиткой
5	1.435.9-17	Ворота ВР 24×24-К	1					1		
6	2.435-6 вып.2	Дверной блок ПДИУ-4	3					3		см. л. 3. указаний
7	ГОСТ 14624-84	Дверной блок ДИГ24-9Л			1			1		см. л. 2. указаний
7а	ГОСТ 14624-84	Дверной блок ДИГ24-9Л			1			1		см. л. 2 указаний
8	2.435-6 вып.2	Дверной блок ПДИ-3	1					1		см. л. 3. указаний
9	ГОСТ 6629-74	Дверной блок ДГ24-10Лп	1					1		см. л. 3 указаний
10	2.435-6 вып.2	Дверной блок ПДИ-1Л	4		2			6		см. л. 3. указаний
11	2.435-6 вып.1	Дверной блок ПД-3	5					5		см. л. 3. указаний
12	2.435-6 вып.1	Дверной блок ПД-1П			1			1		см. л. 3. указаний
13	2.435-6 вып.1	Дверной блок ПД-1Л	3		1			4		см. л. 3. указаний
14	1.136.5-19	Дверной блок ДН24-19ГЩУ	2					2		
15	ГОСТ 14624-84	Дверной блок ДНГ24-9	4					4		
16	ГОСТ 6629-74	Дверной блок ДГ-24-15	3					3		
17	ГОСТ 6629-74	Дверной блок ДГ24-10Л	7		8			15		
18	ГОСТ 6629-74	Дверной блок ДГ24-10	3		3			6		
19	ГОСТ 6629-74	Дверной блок ДГ21-7П	2					2		
20	ГОСТ 6629-74	Дверной блок ДГ21-7Лп	2					2		
		Вспомогательные помещения								
1	1.136.5-19	Дверной блок ДН2419 ВП	1					1		
2	1.136.5-19	Дверной блок ДН24-15ДБН	5					5		см. л. 3. указаний
3	ГОСТ 6629-74	Дверной блок Д021-13	8	4		7		19		см. л. 3 указаний
4	ГОСТ 6629-74	Дверной блок ДГ21-10	4	7		7		18		см. л. 3. указаний
5	ГОСТ 6629-74	Дверной блок ДГ21-10Л	6			7		13		см. л. 3. указаний
6	ГОСТ 6629-74	Дверной блок ДГ21-10ЛВ	1					1		
7	ГОСТ 6629-74	Дверной блок ДГ21-8Л	1					1		
8	ГОСТ 6629-74	Дверной блок ДГ21-7П	7	4		3		14		
9	ГОСТ 6629-74	Дверной блок ДГ21-7Лп	1	4		4		9		
10	ГОСТ 6629-74	Дверной блок ДГ21-7В	1					1		
11	1.136.5-19	Дверной блок ДГ21-12В		1				1		
12	1.136.5-19	Дверной блок ДС-19-9ГТ					1	1		
13	1.236.5 вып.1	Дверной блок ДП16.000000	1	1				2		

Спецификация перемычек

Поз.	Обозначение	Наименование	Кол. на этаже: на отм 0.000	на отм 3.000	на отм 4.800	на отм 6.000	на отм 8.000	Всего	Масса ед, кг	Примечание
		Производственный корпус								
1	1.038.1-1 вып.1	1ПБ10-1	4					4	200	
2	1.038.1-1 вып.1	1ПБ13-1	2		8			10	25,0	
3	ГОСТ 8240-72	[30 l=5000	3					3		см. лист 30
6	1.038.1-1 вып.1	2ПБ22-3			2			2	92,0	
7	1.038.1-1 вып.1	2ПБ25-3			4			4	103,0	
8	1.038.1-1 вып.1	2ПБ24-4			6			6	109,0	
		Вспомогательные помещения								
1	1.038.1-1 вып. 1	1ПБ10-1	1					1	80,0	
2	1.038.1-1 вып.1	1ПБ13-1	6			9		15	25,0	
4	1.038.1-1 вып.1	2ПБ17-2	3					3	71,0	
5	1.038.1-1 вып.1	2ПБ19-3	1					1	81,0	

1. В воротах типа 2 и 3 предусмотреть калитки. Полотна обить тонколистовой сталью по асбестовому картону. Рамы ворот оштукатурить цементным раствором по металлической сетке. Толщина штукатурки 20мм. Ворота выполнить с устройствами для самозакрывания.
2. В воротах типа 2 и в двери типа 7, 7а все трущиеся части выполняются в сочетании углеродистой стали с латунью, кромки полотен защищаются латунными полосами.
3. Двери с марками позиций 6, 8, 9, 10, 11, 12 и 13, а также двери в лестничных клетках и тамбурах-шлюзах выполнить с уплотняющими прокладками в притворах и с устройствами для самозакрывания.

Привязан:

Инв.№

22141-02 31

ГИП	Иванова	
Нач.отд	Рыбкина	
Н. контр	Норманн	
Гл. арх.	Норманн	
Гл. конс.	Лапкин	
Рук. гр.	Кренева	
Рук. гр.	Моргунова	
Ст. арх.	Чистякова	
Пров.	Моргунова	

АР

Цех по изготовлению строительной оснастки и инвентаря мощностью 6,0 тыс. тонн изделий в год

Стадия	Лист	Листов
Р	29	

Спецификация заполнения проемов ворот и дверей. Спецификация перемычек

Проектный институт №2

Копировал: Формат

Инв.№ подл. | Подпись и дата | Взам. инв.№

Альбом III

Марка, поз.	Обозначение	Наименование	Кол.	Масса ед. кг	Примечание
		Элементы устройства легкосбрасываемой кровли			
7		Каркас ф45I	225		п.м
1	2.460-4, вып.1	Фартук из оцинкованной стали	60	6,3	м²
4	2.460-4, вып.1	Костыль из полосовой стали δ=4мм	190	0,125	
60×50	2.460-4, вып.1	Деревянный брусок 60×50	228		п.м
54-75-1750/200	ГОСТ 16233-77*	Асбестоцементный волнистый лист 54/200-7,5-1750		35,0	
6	ГОСТ 8509-72*	L125×125×8, ℓ=800	268	15,5	
6	ГОСТ 8509-72*	L125×125×8, ℓ=750	134	15,5	
6	ГОСТ 8509-72*	L80×80×6, ℓ=150	804	7,36	
	ГОСТ 8478-81	Сетка 200/200/5/5	168		м²
	КЖИ	Стальная балка, ℓ=800	48		
	КЖИ	Стальная балка, ℓ=750	24		
		Элементы устройства кровли			
КС8	2.460-14, вып.1	Стяжное кольцо КС8	12	0,76	
КЛ3	2.460-14, вып.1	Стальной колпак КЛ3	6	5,29	
ПП1	2.460-14, вып.1	Прижимная полоса ПП1	6	1,08	
Ф33	2.460-14, вып.1	Фасонный элемент Ф33	6	6,3	
КС11	2.460-14, вып.1	Стяжное кольцо КС11	10	1,17	
КЛ6	2.460-14, вып.1	Стальной колпак КЛ6	5	10,08	
ПП2	2.460-14, вып.1	Прижимная полоса ПП2	5	1,69	
КФ5	2.460-14, вып.1	Кольцо-фланец КФ5	10	2,70	
Ф34	2.460-14, вып.1	Фасонный элемент Ф34	10	2,39	
КС14	2.460-14, вып.1	Стяжное кольцо КС14	16	1,88	
КЛ9	2.460-14, вып.1	Стальной колпак КЛ9	8	9,89	
ПП3	2.460-14, вып.1	Прижимная полоса ПП3	8	1,88	
КФ8	2.460-14, вып.1	Кольцо-фланец КФ8	16	4,60	
Ф310	2.460-14, вып.1	Фасонный элемент Ф310	8	15,2	
КС16	2.460-14, вып.1	Стяжное кольцо КС16	16	2,88	
КЛ11	2.460-14, вып.1	Стальной колпак КЛ11	8	14,68	
ПП5	2.460-14, вып.1	Прижимная полоса ПП5	8	2,54	
КФ10	2.460-14, вып.1	Кольцо-фланец КФ10	16	6,60	
Ф312	2.460-14, вып.1	Фасонный элемент Ф12	8	26,20	
КР1	2.460-15, вып.1	Стальной козырек КР1	2	5,36	
Ф34	2.460-15, вып.1	Фасонный элемент Ф34	2	9,50	
ПП2	2.460-15, вып.1	Прижимная полоса ПП2	2	1,69	
КР3	2.460-15, вып.1	Стальной козырек КР3	10	4,73	
Ф310	2.460-15, вып.1	Фасонный элемент Ф310	5	15,2	
ПП3	2.460-15, вып.1	Прижимная полоса ПП3	5	1,88	

Марка, поз.	Обозначение	Наименование	Кол.	Масса ед. кг	Примечание
		Элементы устройства кровли			
МС55	2.460-18, вып.3	Костыль МС55	40	0,21	
МС20	2.460-18, вып.3	Фартук МС20	272	3,4	
МС24	2.460-18, вып.3	Костыль МС24	320	0,87	
МС28	2.460-18, вып.3	Фартук МС28	204	—	
МС32	2.460-18, вып.3	Костыль МС32	240	—	
МС33	2.460-18, вып.3	Фартук МС33	76,8	2,8	
МС50	2.460-18, вып.3	Элемент фасонный МС50	76,8	1,8	
МС51	2.460-18, вып.3	Элемент фасонный МС51	76,8	2,6	
МС52	2.460-18, вып.3	Фартук МС52	76,8	—	
МС59	2.460-18, вып.3	Фартук МС59	128	3,7	
	КЖИ	Компенсатор			
	КЖИ	Компенсатор			
2,9×5,9м	1.464.2-18; вып.1	Фонари зенитные 2,9×5,9м	35	1830	
		Элементы сборных перегородок			
ДД1	416-0-1, вып.7, ал.2	Щиты душевых ДД1	27	29,7	
ДД2	416-0-1, вып.7, ал.2	Щиты душевых ДД2	10	61,0	
□40×40×3	4МТУ 638-64	Соединительная шахта	34,2	3,3	п.м.
ММ2	416-0-1, вып.7, ал.2	Соединительная деталь ММ2	95	0,17	
ММ4	416-0-1, вып.7 ал.2	Соединительная деталь ММ4	35	0,11	
ММ9	416-0-1, вып.7 ал.2	Соединительная деталь ММ9	252	0,1	
ММ8	416-0-1, вып.7 ал.2	Фланцевый штифт ММ8	45	—	
С	416-0-1, вып.7, ал.2	Стойка	45	—	
—	416-0-1, вып.7, ал.2	Фланец	45	—	
УД1	416-0-1, вып.7 ал.2	Щиты санузлов УД1	8	33,3	
УД5	416-0-1, вып.7 ал.2	Щиты санузлов УД5	12	24,8	
		Соединительные элементы крепления кирпичных перегородок			
МС1	1.431-6	Закладная деталь МС1	215	0,24	
МС2	1.431-6	Закладная деталь МС2	164	0,90	
МС12	1.431-6	Закладная деталь МС12	65	1,13	
МС11	1.431-6	Закладная деталь МС11	4	0,29	
—	ГОСТ 2590-71*	ф8АI, ℓ=300	52	0,395	
—	ГОСТ 2590-71*	ф6АI, ℓ=330	22	0,222	
		Соединительные элементы крепления перегородок из гипсовых блоков			
ММ4	2.230-1, вып.5	Соединительная деталь ММ4	66	0,44	
ММ11	2.230-1, вып.5	Соединительная деталь ММ11	22	0,05	
—	ГОСТ 2590-71*	ф6АI, ℓ=2800	44	0,222	
—	ГОСТ 2590-71*	ф6АI	55	0,222	п.м.

Марка, поз.	Обозначение	Наименование	Кол.	Масса ед. кг	Примечание
		Унифицированные закладные изделия венткамер			
МН548	1.400-15, вып.1	Изделие закладное МН548	13,8	4,2	п.м.
МН556	1.400-15, вып.1	Изделие закладное МН556	43	5,1	п.м.
МН	КЖИ	Изделие закладное МН	10	4,2	п.м.
А	2.435-6, вып.1	Анкер	6	—	
I14	ГОСТ 8239-56	Прокладной пояс	3,5	13,7	п.м.
	ГОСТ 8509-72*	Уголок L 50×50×5 ℓ=500	2	3,77	п.м.
		Унифицированные закладные изделия лифтовой шахты			
МН416-1	1.400-15, вып.1	Изделие закладное МН 416-1, ℓ=350	5	8,3	
МН404-1	1.400-15, вып.1	Изделие закладное МН 401-1	8	2,3	
МН412-1	1.400-15, вып.1	Изделие закладное МН 412-1	2	4,3	
МН413-1	1.400-15, вып.1	Изделие закладное МН 413-1	2	5,5	
МН416-1	1.400-15, вып.1	Изделие закладное МН 416-1	3	8,1	
МН403-1	1.400-15, вып.1	Изделие закладное МН 403-1	4	1,9	
МН407-1	1.400-15, вып.1	Изделие закладное МН 407-1	4	3,0	
		Прочие изделия			
МР	03.005-6.0, л.32	Металлическая решетка для вытирания ног	8	8,0	
54-200-7,5-1750	ГОСТ 16233-77*	Асбестоцементные волнистые листы перекрытия венткамер	69,6	35,0	м²
—	ГОСТ 18124-75	Асбестоцементные плоские листы	50		м²
—	ГОСТ 17715-72	Слив из оцинкованной кровельной стали	8		
3	ГОСТ 8240-72	С 30, ℓ=5000	3	159,0	
А	2.435-6, в.1	Анкер для крепления противопожарных дверей	34	1,45	

В спецификацию изделий включены элементы, не учтенные в прочих спецификациях на листах марки АР 22141-02 32

Привязан

Инв. №

Инв. № подл. | Подпись и дата | Взам. инв. №

ГИП	Иванова		ТП 409-11-9.87 АР
Нач.отд.	Рыбинина		
Н.контр.	Норманн		
Гл.арх.	Норманн		
Гл.конс.	Лапкин		
Рук.гр.	Кренева		
Рук.гр.	Моргунова		
Ст.арх.	Колпакова		
Пров.	Моргунова		

Цех по изготовлению строительной оснастки и инвентаря мощностью 6,0 тыс. тонн изделий в год	Стадия	Лист	Листов
	Р	30	
Спецификация изделий	Проектный институт №2		

Копировал Формат

Альбом II

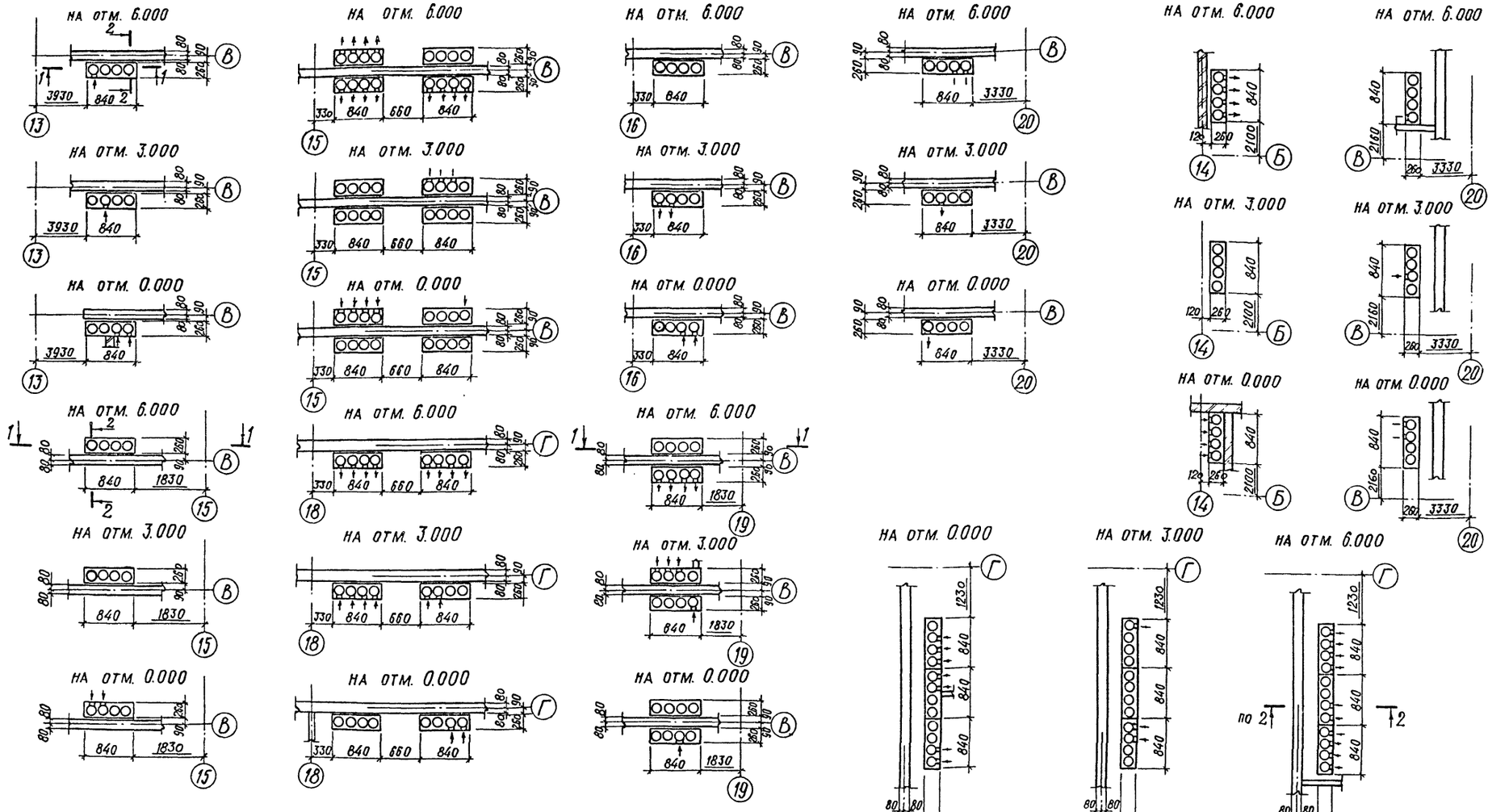

ГИП	Иванова		ТП 409-11-9.87 -АР		
Нач.отд.	Рыбкина				
Н.контр.	Норманн				
Гл. арх.	Норманн				
Гл. спец.	Мещанов				
Рук. гр.	Моргунова		Цех по изготовлению строительной оснастки и инвентаря мощностью 6.0 тыс. тонн изделий в год	Стадия: Р; Лист: 31; Листов:	
Арх.	Гусова				
Пров.	Моргунова		Вспомогательные помещения. Схемы расположения отверстий в вентиляционных блоках	Проектный институт №2	

Привязан

22141-02 33 Инв. №

Инв. № подл. | Подпись и дата | Взам. инв. №

Копировал

Формат

Альбом II

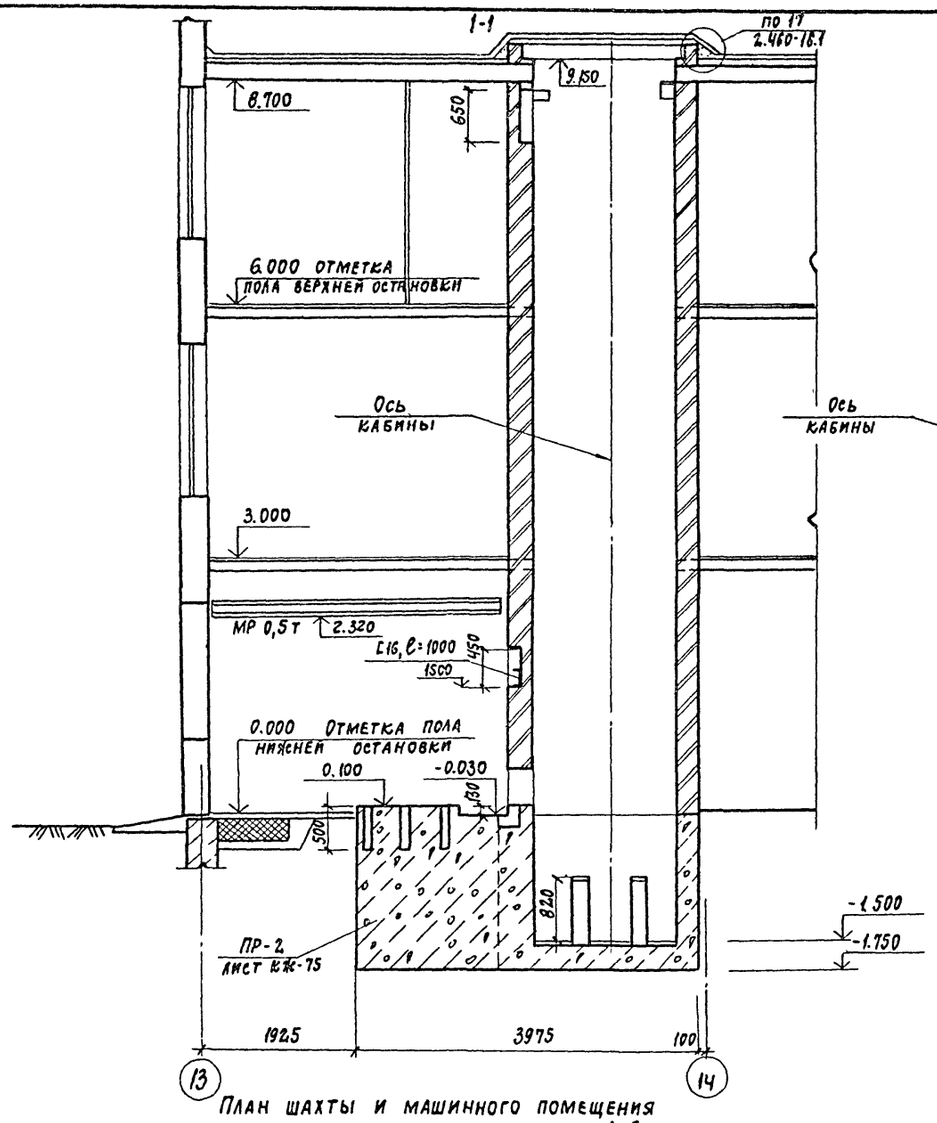

План шахты и машинного помещения

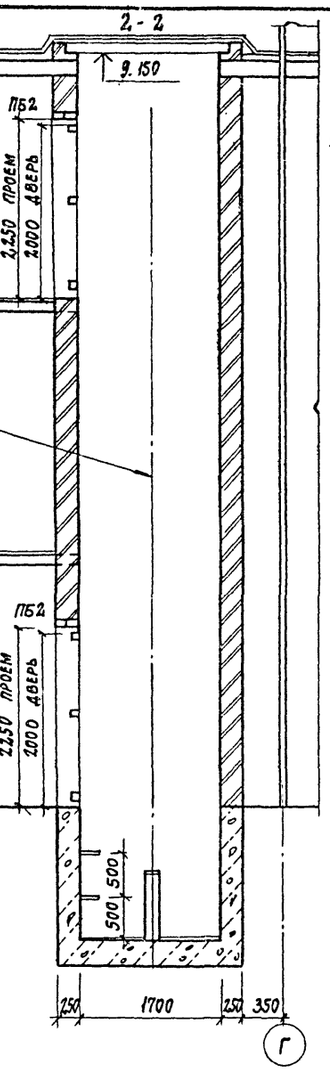

План шахты

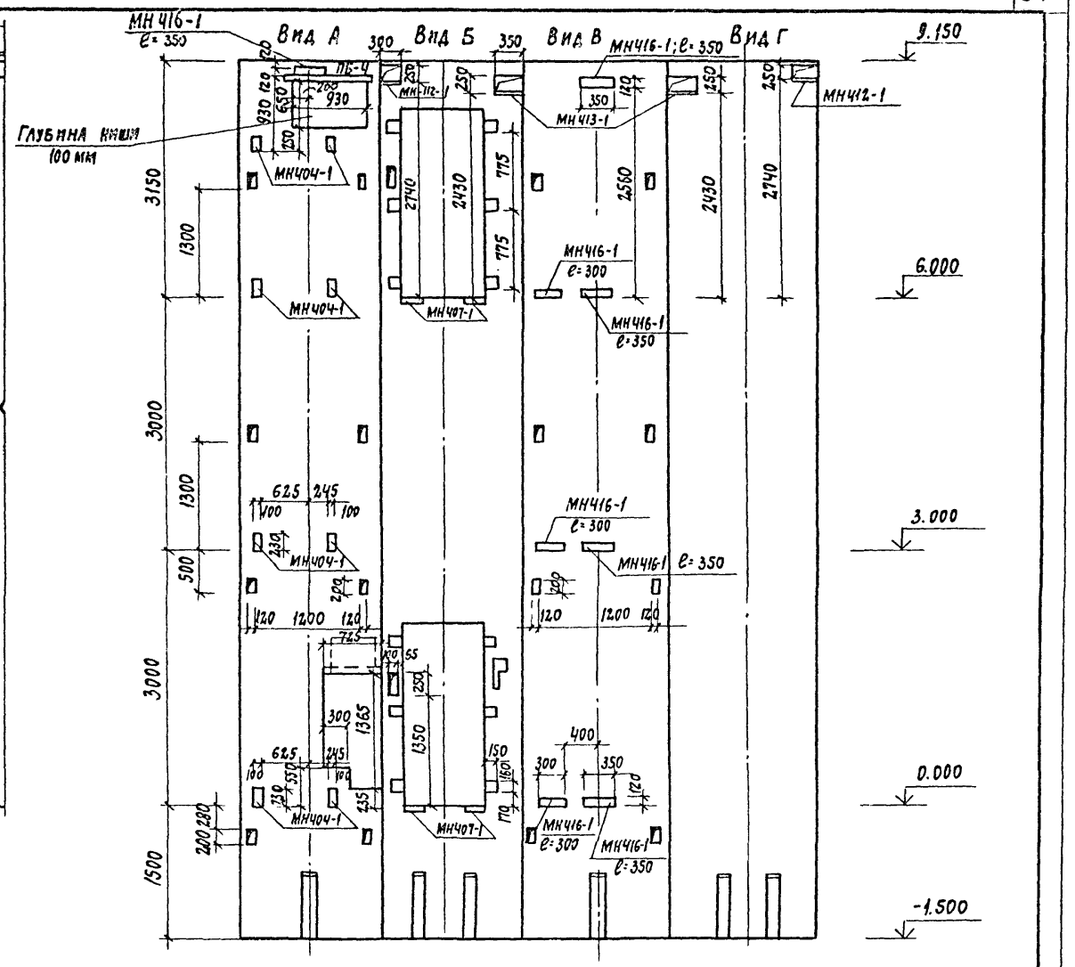

Вид Д

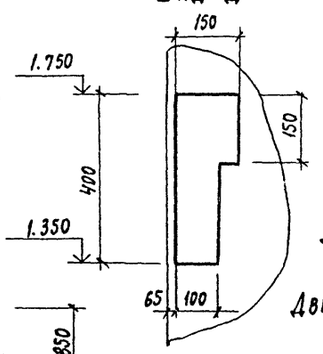

I

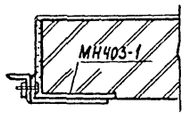

Ведомость перемычек

Марка поз.	Схема сечения
ПБ4; 2	
ПБ2; 2	

Дверь машинного помещения замаркирована на листе 6

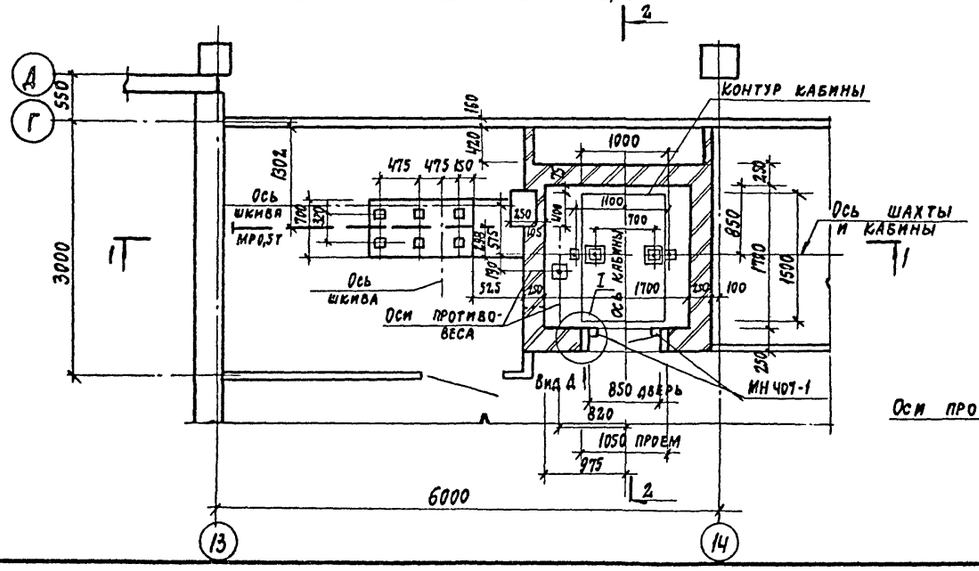

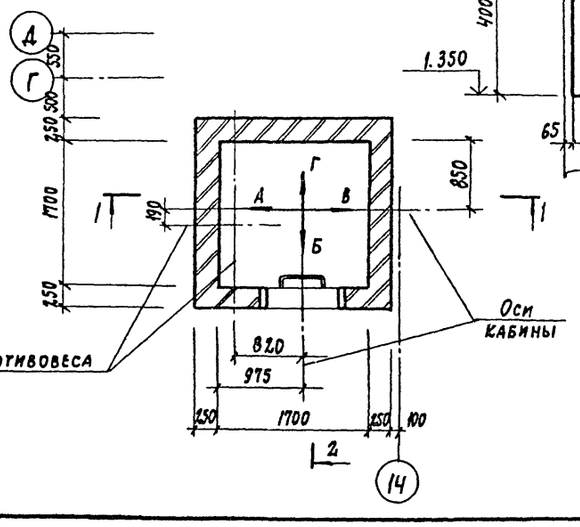

ГИП	Иванова		
Нач. отд.	Рыбкина		
Н. контр.	Норманн		
Гл. арх.	Норманн		
Гл. конст	Лапкин		
Гл. спец.	Мещанов		
Рук. гр.	Моргунова		
Ст. арх.	Сорокина		
Пров.	Моргунова		

ТП 409-11-9.87 АР

Цех по изготовлению строительной оснастки и инвентаря мощностью 6,0 тыс. тонн изделий в год

Стадия	Лист	Листов
Р	32	

Лифт грузовой Q=500т

Проектный институт № 2

Привязан

Инв. №

22141-02 34

Копировал:

Формат

Инв. № подл. | Подпись и дата | Взам. инв. №

Альбом II

1

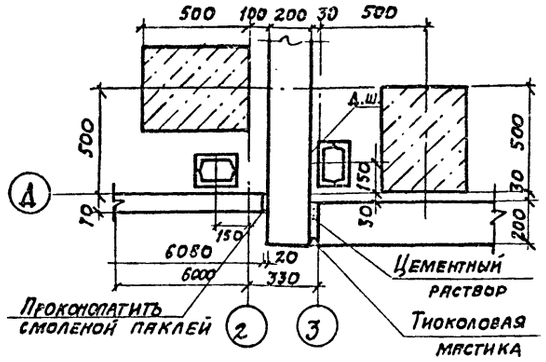

2

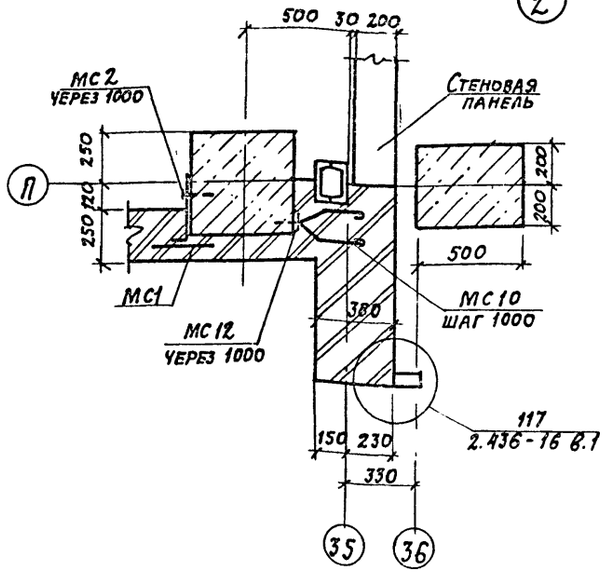

3

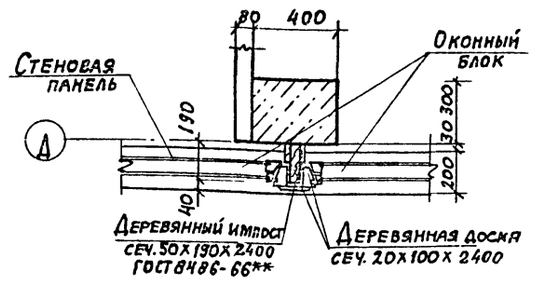

4

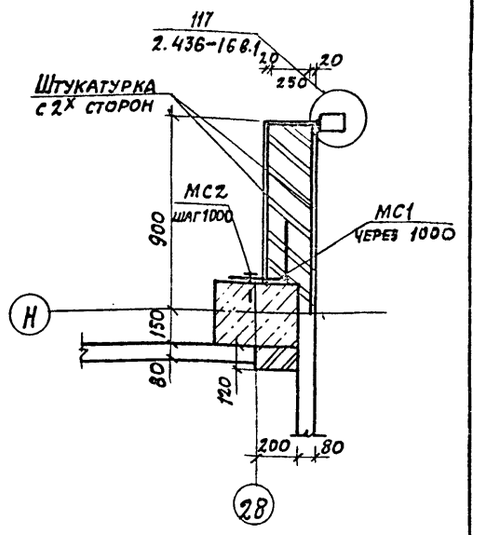

5

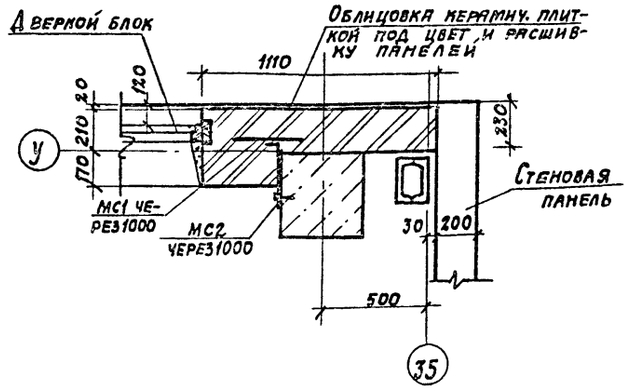

6

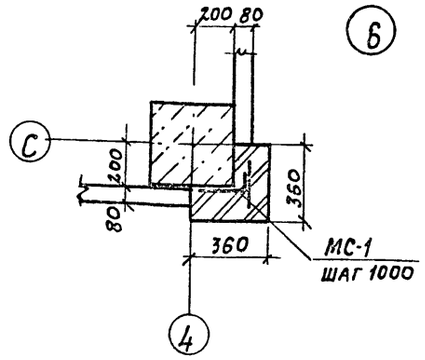

7

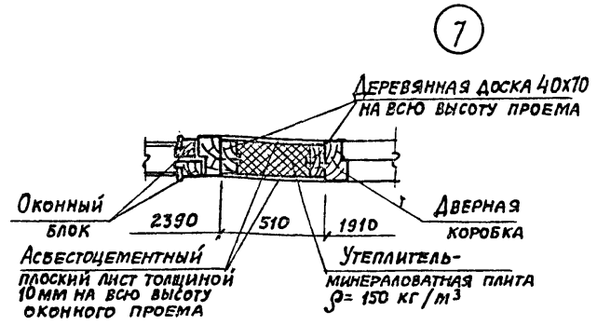

8

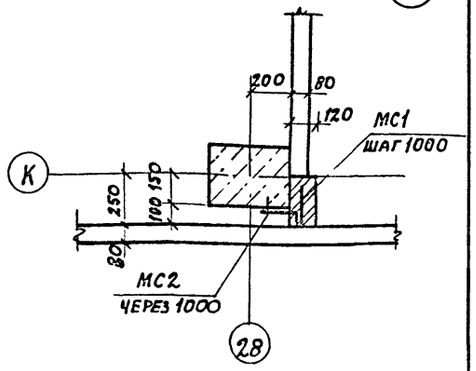

9

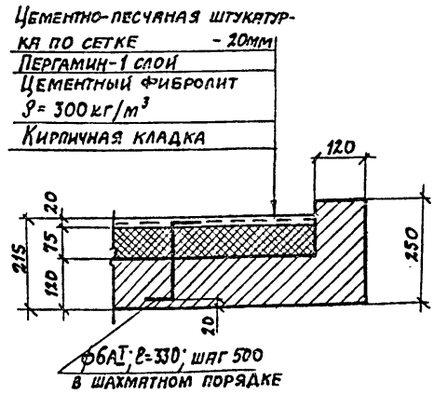

10

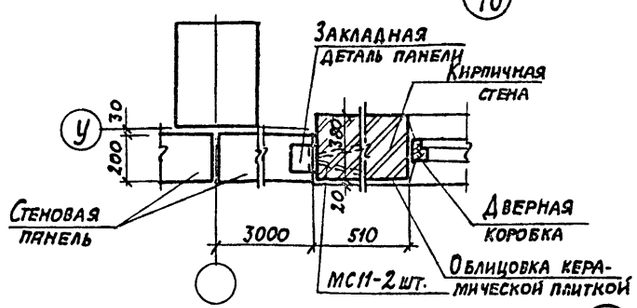

11

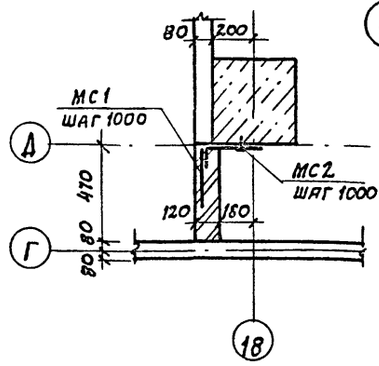

12

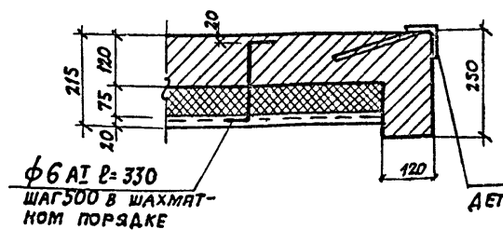

13

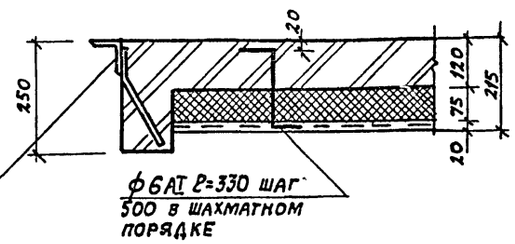

Закладные детали марки МН

Альбом II

Инв. № подл. | Подпись и дата | Взам. инв. №

ГИП	Иванова		
Нач. отд.	Рыбкина		
Н. контр.	Норманн		
Гл. арх.	Норманн		
Гл. конст.	Лапкин		
Рук. гр.	Кренева		
Рук. гр.	Моргунова		
Гл. техн.	Хватов		
Пров.	Моргунова		

ТП 409-11-9.87 АР

Цех по изготовлению строительной оснастки и инвентаря мощностью 6.0 тыс. тонн изделий в год

Стадия	Лист	Листов
Р	33	

Узлы 1÷13

ПРОЕКТНЫЙ ИНСТИТУТ Г2

Привязан

22141-02 35 Инв. №

Копировал: Д

Формат

(14)

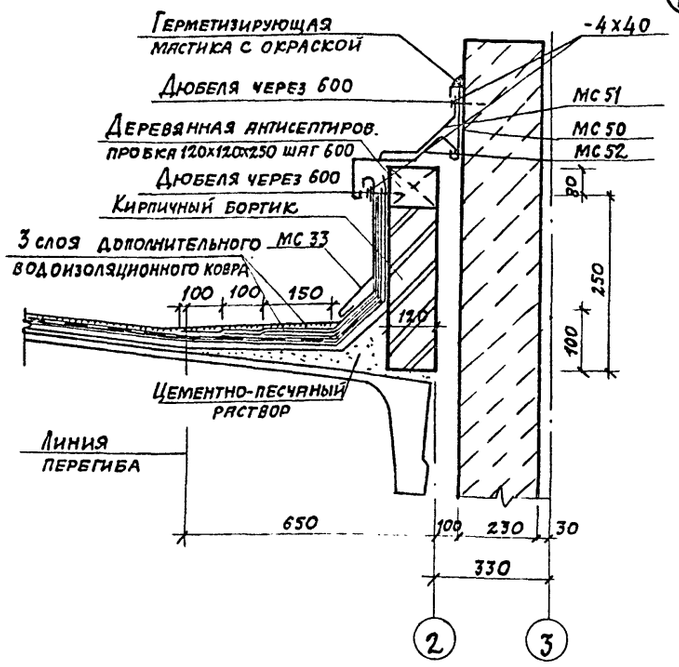

(15)

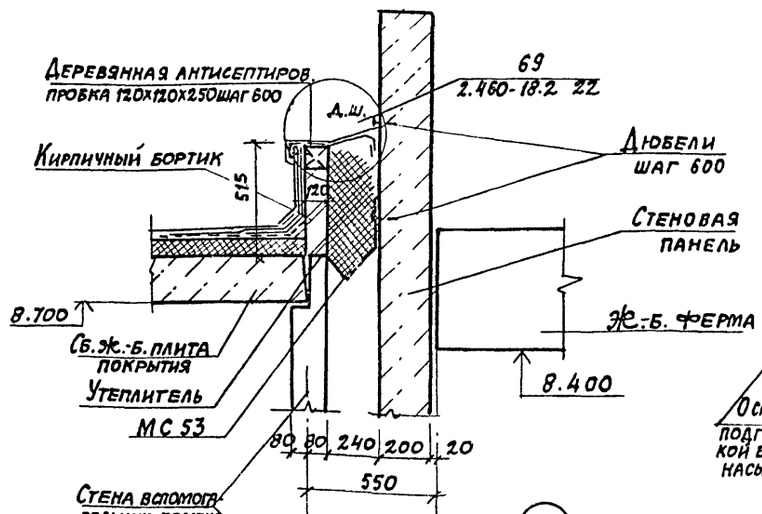

(16)

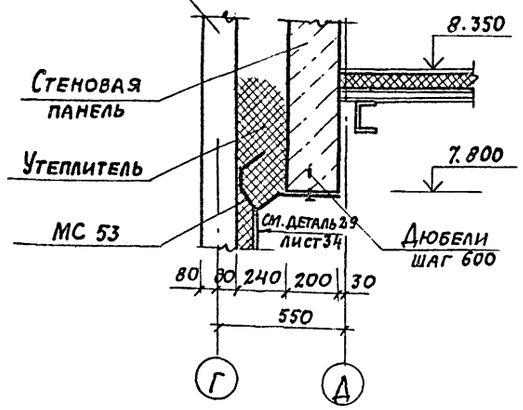

(17)

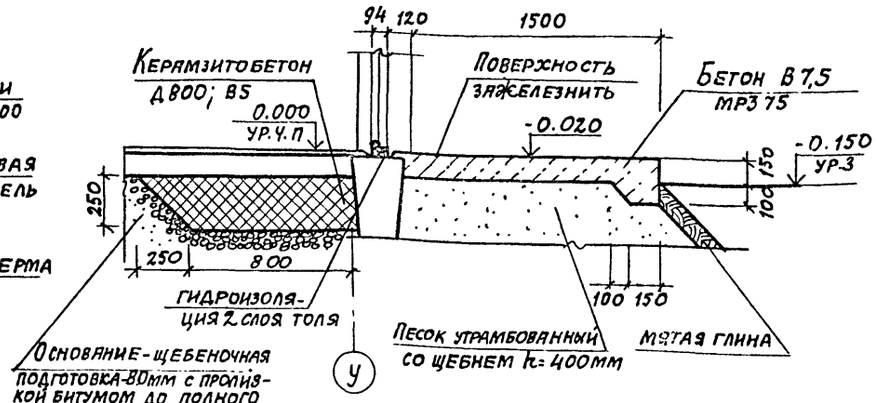

(18)

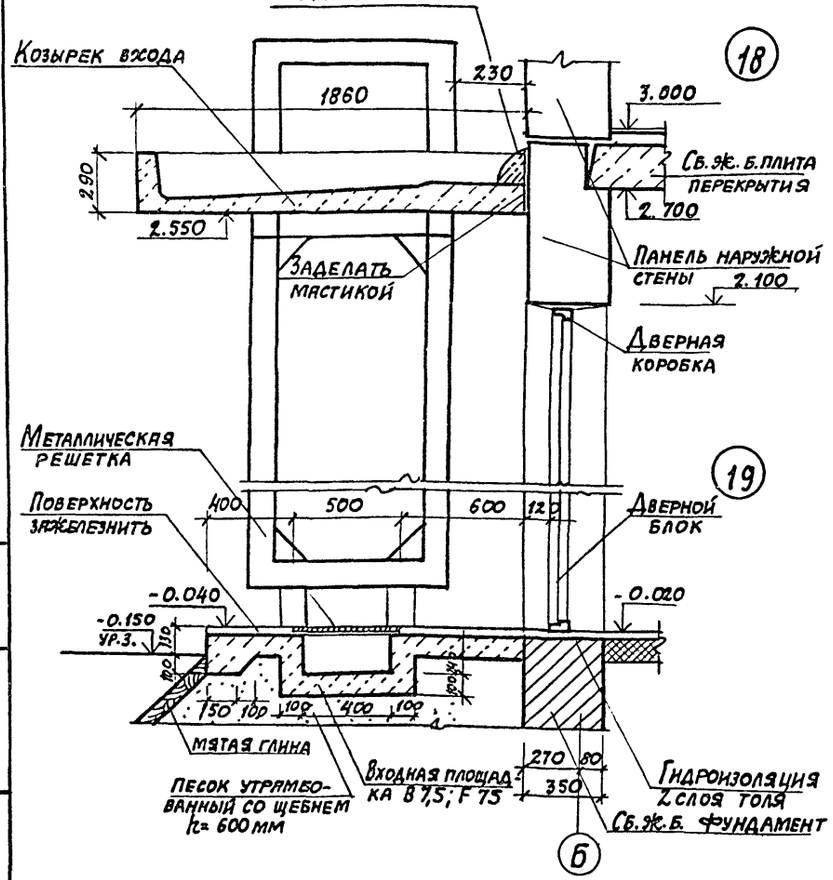

(19)

(20)

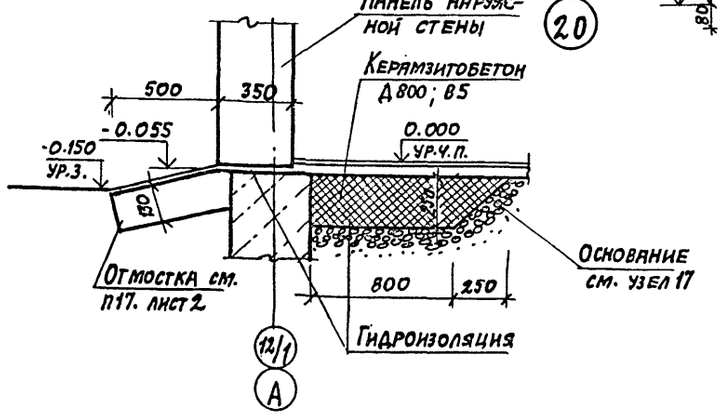

(21)

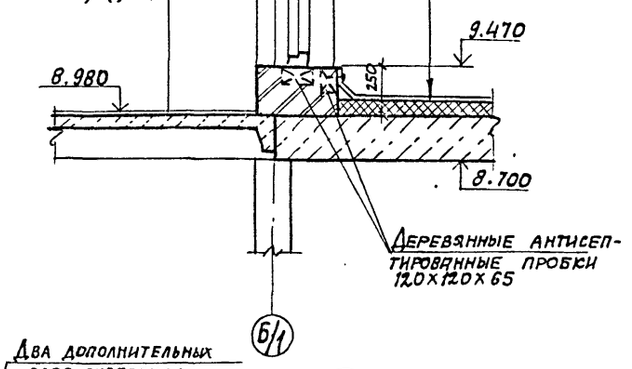

(31)

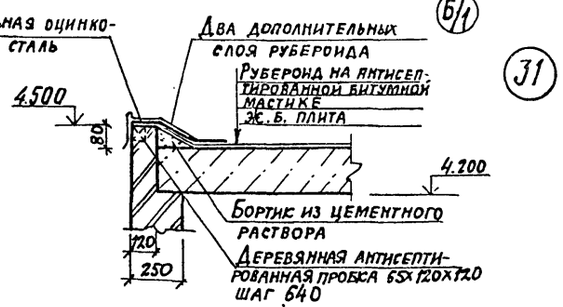

Привязан

Инв. №

22141-02 36

ГИП	Иванова		ТП 409-11-9.87 АР
Нач.отд.	Рыбкина		
Н. контр.	Норманн		
Гл.арх.	Норманн		
Гл.конс.	Лапкин		
Рук.гр.	Кренева		
Рук.гр.	Моргунова		
Ст.техн.	Хватов		
Пров.	Моргунова		

Цех по изготовлению строительной оснастки и инвентаря мощностью 6 тыс. тонн изделий в год

Стадия	Лист	Листов
Р	34	

Узлы 14÷21, 31

Проектный институт №2

Копировал:

Формат

Инв. № подл. | Подпись и дата | Взам. инв. №

Альбом I

22

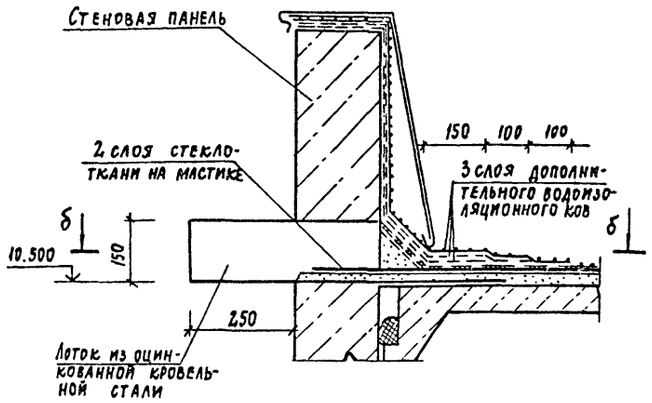

23

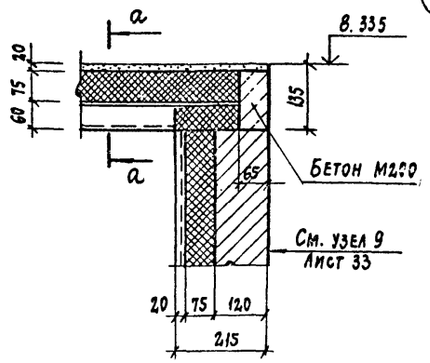

а-а

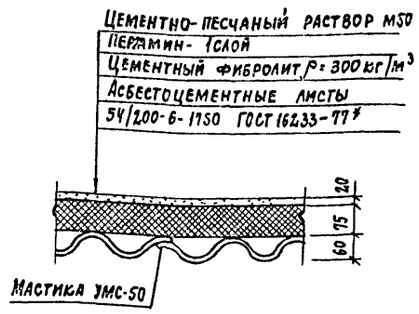

24

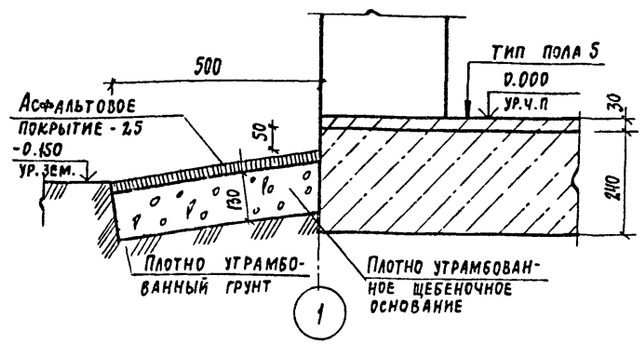

б-б

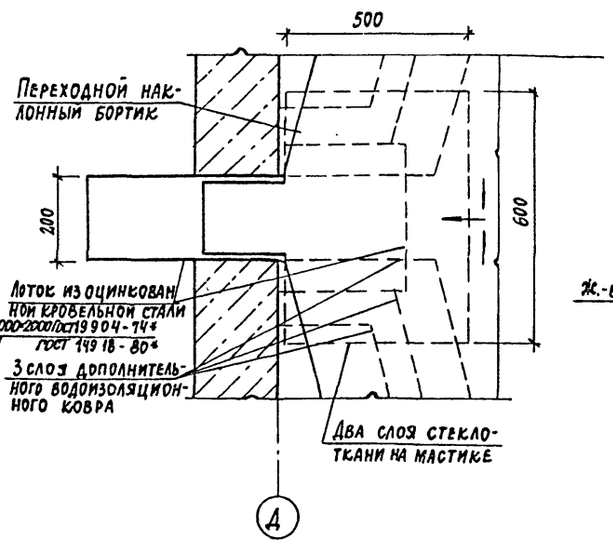

25

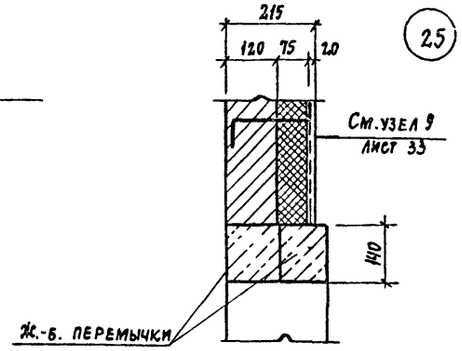

26

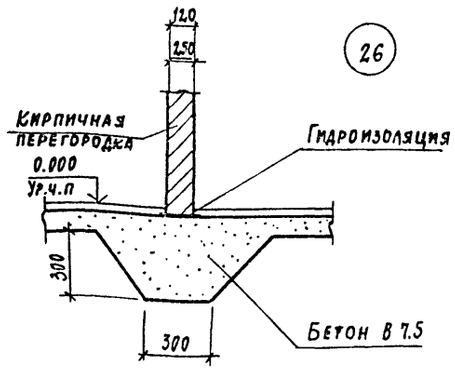

27

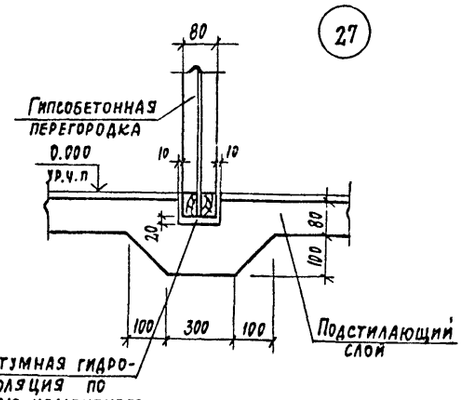

28

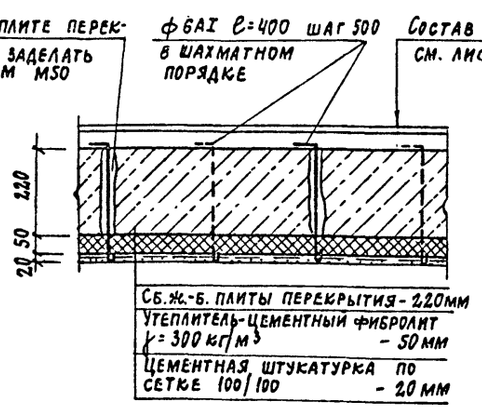

29

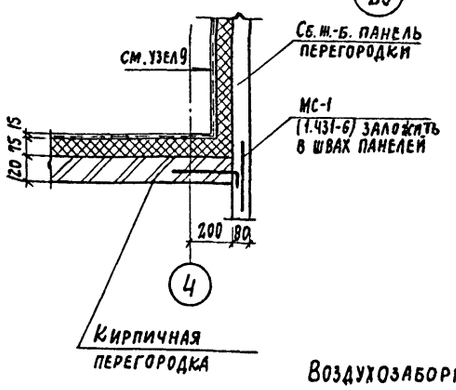

30

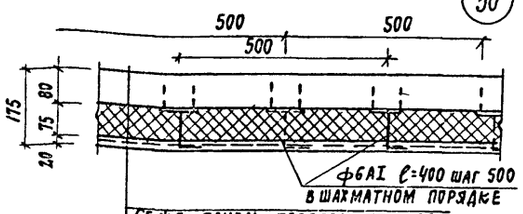

Воздухозаборный короб

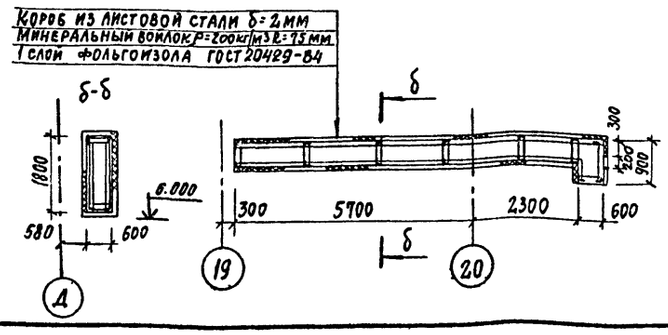

Воздухозаборный короб разработан на листах КМ

ГИП	Иванова		
Нач. отд.	Рыбкина		
Н. контр.	Норманн		
Гл. арх.	Норманн		
Гл. конст.	Лапкин		
Рук. гр.	Кренева		
Рук. пр.	Моргунова		
Ст. техн.	Хватов		
Пров.	Моргунова		

ТП 409-11-9.87 АР

Цех по изготовлению строительной оснастки и инвентаря мощностью 6.0 тыс. тонн изделий в год

Стадия	Лист	Листов
Р	35	

Узлы 22÷30

ПРОЕКТНЫЙ ИНСТИТУТ №2

Привязан

Инв. №

22141-02 37

Копировал:

Формат

Инв. № подл. | Подпись и дата | Взам. инв. №

Альбом III

Спецификация щитовых перегородок

Марка, поз.	Обозначение	Наименование	Кол.	Масса ед. кг.	Примечание
1	2	3	4	5	6
		Схема 1			
1	1.431-10 в.2,3	Щит 1.5×2.4 ЩПГ	4	26.0	
2	1.431-10 в.2,3	Щит 1.0×2.4 ЩПГ	3	22.1	
3	1.431-10 в.2,3	Щит 1.5×2.4 ЩПГ-А	1	24.4	
4	1.431-10 в.2,3	Щит 1.5×2.4 ЩПГ-Б	1	24.4	
5	1.431-10 в.2,3	Щит 0.7×2.4 ДПГ-Л	1	19.3	
6	1.431-10 в.2,3	Щит 0.7×2.4 ДПГ-П	1	20.0	
7	1.431-10 в.2,3	Стойка 2.4 ДСГ-Л	1	11.6	
8	1.431-10 в.2,3	Стойка 2.4 ДСГ-П	1	11.6	
9	1.431-10 в.2,3	Ригель Р1	1	7.1	
		Схема 2			
1	1.431-10 в.2,3	Щит 1.5×2.4 ЩПГ	4	26.0	
3	1.431-10 в.2,3	Щит 1.5×2.4 ЩПГ-А	1	24.4	
4	1.431-10 в.2,3	Щит 1.5×2.4 ЩПГ-Б	1	24.4	
5	1.431-10 в.2,3	Щит 0.7×2.4 ДПГ-Л	1	19.3	
6	1.431-10 в.2,3	Щит 0.7×2.4 ДПГ-П	1	20.0	
7	1.431-10 в.2,3	Стойка 2.4 ДСГ-Л	1	11.6	
8	1.431-10 в.2,3	Стойка 2.4 ДСГ-П	1	11.6	
9	1.431-10 в.2,3	Ригель Р-1	1	7.1	
		Схема 3			
1	1.431-10 в.2,3	Щит 1.5×2.4 ЩПГ	11	26.0	
		Схема 4			
1	1.431-10 в.2,3	Щит 1.5×2.4 ЩПГ	2	26.0	
3	1.431-10 в.2,3	Щит 1.5×2.4 ЩПГ-А	1	24.4	
4	1.431-10 в.2,3	Щит 1.5×2.4 ЩПГ-Б	1	24.4	
5	1.431-10 в.2,3	Щит 0.7×2.4 ДПГ-Л	1	19.3	
6	1.431-10 в.2,3	Щит 0.7×2.4 ДПГ-П	1	20.0	
7	1.431-10 в.2,3	Стойка 2.4 ДСГ-Л	1	11.6	
8	1.431-10 в.2,3	Стойка 2.4 ДСГ-П	1	11.6	
9	1.431-10 в.2,3	Ригель Р-1	1	7.1	
		Схема 5			
1	1.431-10 в.2,3	Щит 1.5×2.4 ЩПГ	4	26.0	
2	1.431-10 в.2,3	Щит 1.0×2.4 ЩПГ	1	22.1	
3	1.431-10 в.2,3	Щит 1.5×2.4 ЩПГ-А	1	24.4	
4	1.431-10 в.2,3	Щит 1.5×2.4 ЩПГ-Б	1	24.4	
5	1.431-10 в.2,3	Щит 0.7×2.4 ДПГ-Л	1	19.3	
6	1.431-10 в.2,3	Щит 0.7×2.4 ДПГ-П	1	20.0	
7	1.431-10 в.2,3	Стойка 2.4 ДСГ-Л	1	11.6	
8	1.431-10 в.2,3	Стойка 2.4 ДСГ-П	1	11.6	
9	1.431-10 в.2,3	Ригель Р-1	1	7.1	
		Схема 7			
1	1.431-10 в.2,3	Щит 1.5×2.4 ЩПГ	12	26.0	
		Схема 8			
1	1.431-10 в.2,3	Щит 1.5×2.4 ЩПГ	20	26.0	
		Схема 9			
1	1.431-10 в.2,3	Щит 1.5×2.4 ЩПГ	11	26.0	
2	1.431-10 в.2,3	Щит 1.0×2.4 ЩПГ	1	22.1	
		Схема 10			
1	1.431-10 в.2,3	Щит 1.5×2.4 ЩПГ	1	26.0	
2	1.431-10 в.2,3	Щит 1.0×2.4 ЩПГ	1	22.1	
3	1.431-10 в.2,3	Щит 1.5×2.4 ЩПГ-А	1	24.4	
4	1.431-10 в.2,3	Щит 1.5×2.4 ЩПГ-Б	1	24.4	
5	1.431-10 в.2,3	Щит 1.5×2.4 ДПГ-Л	1	19.3	
6	1.431-10 в.2,3	Щит 1.5×2.4 ДПГ-П	1	20.0	
7	1.431-10 в.2,3	Стойка 2.4 ДСГ-Л	1	11.6	
8	1.431-10 в.2,3	Стойка 2.4 ДСГ-П	1	11.6	
9	1.431-10 в.2,3	Ригель Р-1	1	7.1	
		Схема 6			
1	1.431-10 в.2,3	Щит 1.5×2.4 ЩПГ	10	26.0	

а-а

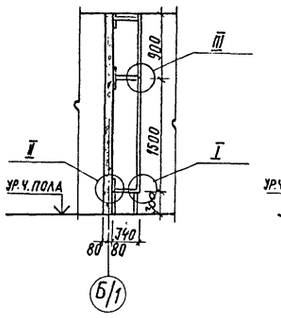

в-в

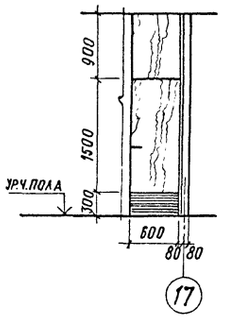

I

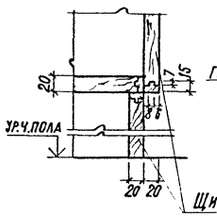

II

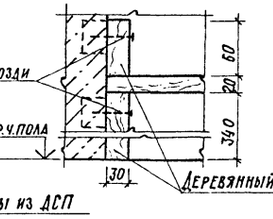

III

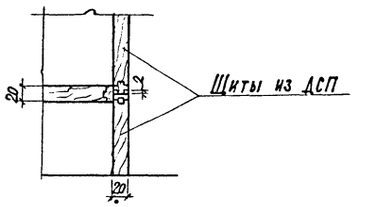

Щиты из ДСП принять с отанеровкой лицевой поверхности древесным шпоном.

Взамен инв.№

Инв.№ подл. | Подпись и дата

ГИП	Иванова		ТП-489-11-9.87 АР			
Нач. отд.	Рыбкина					
Н. контр.	Норманн					
Гл. арх.	Норманн					
Гл. конст.	Лапкин					
Рук. гр.	Кренева					
Рук. гр.	Моргунова		Цех по изготовлению строительной оснастки и инвентаря мощностью 6.0 тыс. тонн изделий в год	Стадия: Р	Лист: 36	Листов:
Ст. техн.	Хватов		Спецификация щитовых перегородок. Сечение а-а. Вид в-в; Узлы I, II, III	ПРОЕКТНЫЙ ИНСТИТУТ №2		
Пров.	Моргунова					

Привязан

22141-02 38 Инв.№

Копировал Формат

Альбом II

Согласовано: ОВ — Пинцева; ВК — Уеслюк; Гл. арх. отд. — Кожанин

Инв. № подл. | Подпись и дата | Взам. инв. №

Ведомость рабочих чертежей основного комплекта.

Лист	Наименование	Примечание
ОП-1	Столовая на 72 места. Общие данные.	
	Пояснительная записка.	
ОП-2	——— " ——— Спецификация технологического оборудования.	
ОП-3	——— " ——— План на отм. 6.600. Расстановка и привязка оборудования.	
ОП-4	——— " ——— План на отм. 0.000 с расстановкой и привязкой оборудования. Фрагмент плана на отм. 6.600 с привязкой вентотсосов и лотков.	
ОП-5	——— " ——— Монтажный план привязки подводок водоснабжения на отм. 6.600.	
ОП-6	——— " ——— Монтажный план привязки подводок электроэнергии на отм. 6.600.	
ОП-7	——— " ——— План и разрез камеры. Спецификация оборудования.	
ОП-8	——— " ——— Схема фреоновых трубопроводов агрегата АВЗ-1-2-000.000	
ОП-9	——— " ——— Изоляция пола в камере. Крепление испарителя КРСН-18-000.000.	
ОП-10	——— " ——— Изоляция стен и потолка в камере.	

Ведомость ссылочных и прилагаемых документов

Обозначение	Наименование	Примечание
ОП. С01	Спецификация оборудования (технологического)	
ОП. С02	Спецификация оборудования (холодильного)	

Пояснительная записка.

Проект столовой - доготовочной на 72 места разработан в соответствии со „Строительными нормами и правилами проектирования предприятий общественного питания" (СН и П II-Л.8-71), „Нормами оснащения предприятий общественного питания, торгово-технологическим и холодильным оборудованием."

Радиус удаленности столовой от рабочих мест не превышает 300 м.

В максимальную смену в зале столовой питается 288 человек.

Все помещения столовой размещены на 1-ом и 3-ем этажах.

Для реализации готовых блюд в зале столовой установлена линия прилавков самообслуживания типа ЛС-Г.

Горячий цех столовой оснащён секционным, модулированным электрическим оборудованием. Над тепловыми аппаратами размещены местные вентиляционные отсосы.

Столовая обеспечена холодной, горячей водой и канализацией.

Производственные цеха имеют естественное боковое освещение, согласно СН и ПУ II - Л.8.72.

Производительность столовой - 1000 блюд в сутки.

Штат столовой - 25 человек.

Типовой проект разработан в соответствии с действующими нормами и правилами и обеспечивает взрывную и пожарную безопасность при эксплуатации здания (сооружения) при соблюдении предусмотренных проектом мероприятий

Главный инженер проекта (подпись) /Иванова/

22141-02 39

			привязан
Инв. №			
ГИП	Иванова		ТП 409-11-9.87 ОП
Нач. отд.	Рябкина		
Н. контр.	Иванова		
Гл. конс.	Лапкин		
Рук. гр.	Моргунова		
Рук. гр.	Иванова		Цех по изготовлению строительной оснастки и инвентаря мощностью 6.0 тыс. тонн изделий в год — Стадия: Р; Лист: 1; Листов: 10
Ст. инж.	Архипова		
Провер.	Иванова		Вспомогательные помещения столовая на 72 места. Общие данные. — Проектный институт № 2

Альбом II

Спецификация оборудования.

№№ п/п	Наименование оборудования	Марка тип	Кол-во	Размеры, мм	Мощность квт. на ед. обор.	Мощность квт. общая	Фазность	Масса кг	Завод-изготовитель
1	Плита электрическая	ПЭ-0,51-01	1	1000×800×850	12,0	12,0	3	160	П.О. „Таджикторгмаш"
2	Сковорода электрическая	СЭ-0,22-01	1	500×800×850	5,0	5,0	1	120	Комиссаровский з-д т.м
3	Шкаф жарочный электрич.	ШЖЭ-0,85-01	1	500×800×1500	12,0	12,0	3	160	П.О. „Таджикторгмаш"
4	Варочное устройство электрич.	УЭВ-60	4	600×800×850	9,45	37,80	3	160	Ленинабадский з-д т.м
5	Кипятильник электрич.	КНЭ-100М	2	440×370×800	12,0	24,0	3	35	Челябинский з-д т.м
	Раздаточная линия	Л	С-	Г — 1 ко	мплект		6	(поз. 15)	Харьковский з-д т.м
6	Прилавок-витрина холодильный	ЛС-2	1	1650×1160×1600	0,45	0,45	3	205	"
7	Прилавок (см. поз. 8,9,10)		1	1400×1160×1600	1				"
8	Шкаф тепловой передвижной	ШТПЭ-1	1	600×400×1025	1,26	1,26	1	70	"
9	Мармит передвижной	МП-28	1	600×400×1025	0,63	0,63	1	60	"
10	Котел передвижной	КП-60	1	400×600×850	—	—	1	60	"
11	Мармит стационарный	НСЭ-84	1	1200×1160×1600	2,5	2,5	1	120	"
12	Прилавок для горячих	ЛС-3	1	1000×1160×1600	0,5×2	1,0	1	30	"
	напитков с 2-мя термостатами								"
13	Прилавок-касса	ЛС-1	1	1300×1160×850	0,05	0,05	1	90	"
14	Тележка для столовых приборов	ТСП-900	1	400×600×850				30	"
15	Тележка для подносов	ТВП-120	1	400×600×850				40	"
16	Кассовый аппарат	ОКА-1401	1	355×456×436	—	—		36	Рязанский з-д счетно-анал. маш.
17	Хлеборезка электрическая	МРХ-180Е	1	1200×600×730	0,27	0,27	3	80	Союзторгоборуд.
18	Универсальный привод	П-II	1	1100×800×1350	0,8	0,8	3	100	Пермский з-д
	в исполнение №1								т.м
19	Посудомоечная машина	НМТ-1	1	3580×1050×1375	33,18	33,18	3	690	Черкасский з-д. маш.
20	Транспортер для сбора	ТКШ	1	1000×670×860	0,6	0,6	3		Свердловский
	грязной посуды								з-д т.м.
21	Электросушитель	ER-4	1	230×200×193	1,35	1,35	1	4,2	Союзторгоборуд.
22	Лифт грузовой								
	выжимной	Q-500кг	1	размер кабина 1000×1500×2000	6,0	6,0	3		Союзлифт
23	Стол производственный	СПСМ-8	3	1050×600×900				30	Союзторгоборуд
24	Холодильный шкаф	ШХ-0,40М	1	750×750×1810	0,24	0,24	1	180	п.о "Марихолодмаш"
25	Стол для сбора использо-		1	1000×600×900					Союзторгоборуд
	ванной посуды								
27	Ванна моечная	ВМСМ-1	6	630×630×877				29	Союзторгоборуд.
28	Стол производственный	СП-1200	6	1200×800×900				36	Бердский з-д т.м
29	Ванна моечная	по типу ВМ-1	2	1000×800×900					Союзторгоборуд.
31	Ванна моечная	ВПСМ	1	630×840×860				65	"
	передвижная								

№№ п/п	Наименование оборудования	Марка тип	Кол-во	Размеры мм	Мощность на ед. обор.	Мощность общая	Фазность	Масса кг	Завод-изготовитель
32	Стол обеденный в	—	18/72	800×800×900	—	—			Союзторгоборуд.
	комплекте с 4-мя								
	стульями								
33	Тележка для сбора	ТП	2	767×470×890				14,5	Союзторгоборуд.
	использованной посуды								"
34	Тележка грузовая	ТГ-50	1	630×400×1100				10	"
35	Тележка грузовая	ТГ-500	1	1250×800×360				43	"
36	Тележка грузовая	ТГ-1000М	1	1600×1000×850				113	"
37	Полка для посуды	ПП-1,0	3	1000×310×300				40	"
38	Подтоварник	ПТ	4	900×600×250					"
39	Стеллаж стационарный	СЖ-1	2	1500×800×2000				70	"
40	"	СЖ-1А	4	1000×800×2000				68	"
41	Стеллаж передвижной	СП-230	6	734×605×1500				46	Смоленский з-д т.м
42	Вставка	В-400-01	4	400×800×950				50	п.о Таджикторгмаш
43	Тележка подъемная	ТП-80	1	946×410×1250				44	Перовский з-д т.м
44	"	ТП-80К	1	874×406×1250				48	"
45	Контейнер для перевозки функц. емкостей	КП-300	6	840×600×1700					Смоленский з-д т.м
46	Местный вентотсос	МВО-0,5	1	490×745×370				10	Ленинабадский з-д т.м
47	"	МВО-1,6	4	1600×765×580				100	"
48	Весы товарные	РП-500-13У	1	1045×820×1375				30	Кокчетавский мех. з-д.
49	Шкаф для посуды	ШП-1А	2	1050×630×1950					Союзторгоборуд.
50	Шкаф для спецодежды	ШСО	13	770×425×720					"

Инв. № подл.	Подпись и дата	Взамен инв. №

Привязан

Инв. №

22141-02 40

Гип	Иванова	
Нач. отд.	Рыбкина	
Н. контр.	Иванова	
Гл. конс.	Лапкин	
Рук. гр.	Моргунова	
Рук. гр. оп.	Иванова	
Ст. инж.	Архипова	
Провер.	Иванова	

ТП 409-11-9.87 ОЛ

Цех по изготовлению строительной оснастки и инвентаря мощностью 6,0 тыс. тонн изделий в год

Вспомогательные помещения столовая на 12 мест

Спецификация оборудования

Стадия	Лист	Листов
Р	2	

Проектный институт №2

Формат

АЛЬБОМ II

1. Спецификацию технологического оборудования см. лист ОП-2

2. Монтажный план привязки подводок коммуникаций вентотсосов и лотков см. лист ОП-4.

3. Привязки оборудования даны от конструкций с окончательной строительной отделкой.

4. Зал, производственные, складские помещения, в.т.ч. охлаждаемая камера, должны иметь одинаковый уровень полов.

5. Двери в производственных и складских помещениях, площадью более 10 м², должны иметь ширину не менее 1,2 м.

6. К оборудованию (поз. 1, 2, 3, 4) предусмотрены местные вентотсосы, МВО-1.6 (поз. 5), которые крепятся к потолку.

7. На трубопроводах холодного и горячего водоснабжения перед их присоединением к оборудованию предусмотрены вентили.

8. Кипятильник (поз. 5) в горячем цехе установлен на фундаменте (h = 150).

9. К оборудованию (поз. 19) предусмотрена индивидуальная вытяжка (600 м³/час); колодчик для приема сточных вод, который перекрыт решетками из оцинкованной стали в уровне с полом.

10. К оборудованию (поз. 4) предусмотрены лотки с трапами. Лотки перекрыты съемными решетками из оцинкованной стали в уровне с полом и облицованы метлахской плиткой. Глубина лотка 8÷12 см. Уклон лотка к трапу 1,5%

11. От кипятильника (поз. 5) в моечной столовой посуды предусмотрена разводка горячей воды к моечным ваннам. Подводки коммуникаций даны без учета этой разводки.

12. Над раздаточной линией ЛС-Г предусмотрен экран на высоте 2м от ⊥ пола.

13. Все размеры на листе даны в мм.

План на отм. 6.000
Расстановка и привязка технологического оборудования

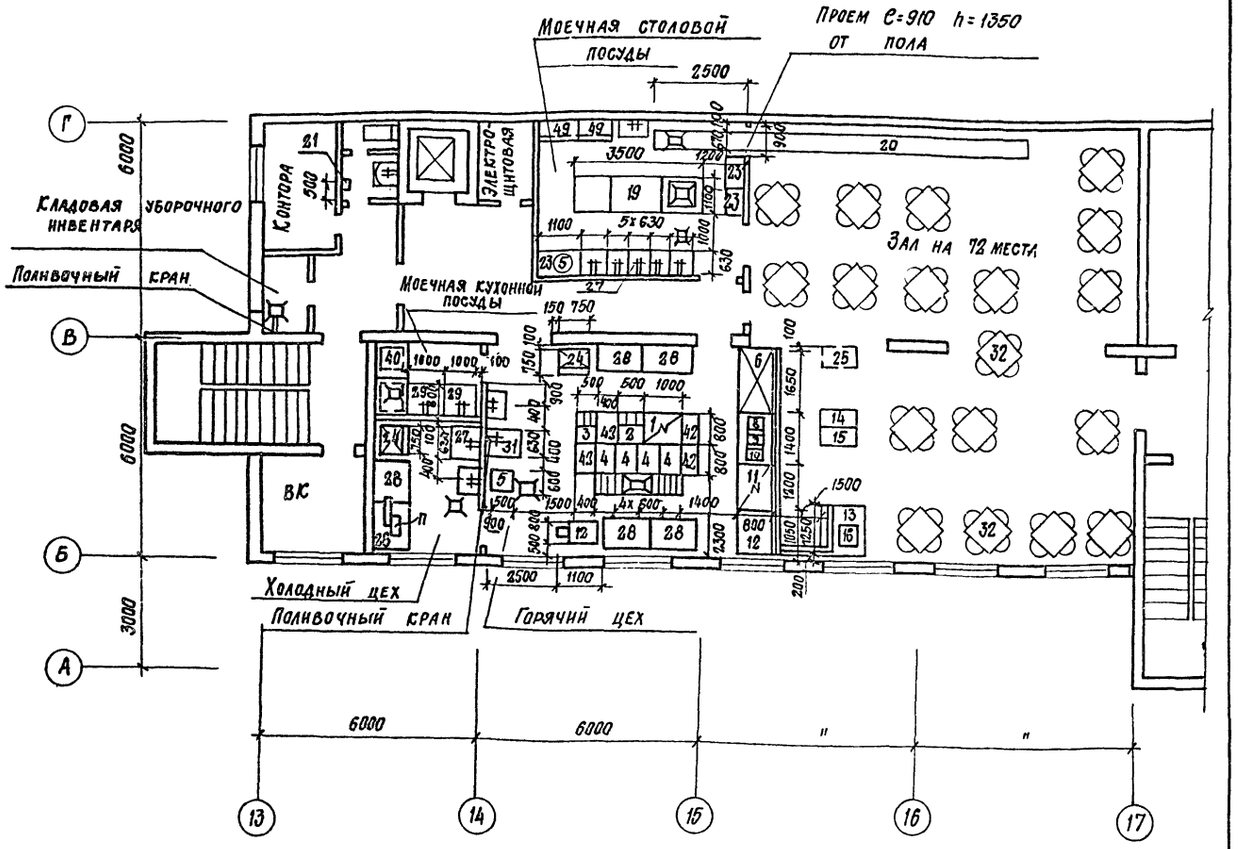

ПРИВЯЗАН			
22141-02 41			ИНВ. №

ГИП	ИВАНОВА		ТП 409-11-9.87 ОП
НАЧ. ОТД.	РЫБКИНА		
Н.КОНТР.	ИВАНОВА		
ГЛ. КОНС.	ЛАПКИН		
РУК.ГР.АР	МОРГУНОВА		
РУК.ГР.ОП	ИВАНОВА		ЦЕХ ПО ИЗГОТОВЛЕНИЮ СТРОИТЕЛЬНОЙ ОСНАСТКИ И ИНВЕНТАРЯ МОЩНОСТЬЮ 6,0 ТЫС. ТОНН ИЗДЕЛИЙ В ГОД
СТ. ИНЖ.	АРХИПОВА		
ПРОВЕР.	ИВАНОВА		

СТАДИЯ	ЛИСТ	ЛИСТОВ
Р	3	

ВСПОМОГАТЕЛЬНЫЕ ПОМЕЩЕНИЯ СТОЛОВАЯ НА 72 МЕСТА. ПЛАН НА ОТМ. 6.000. РАССТАНОВКА И ПРИВЯЗКА ОБОРУДОВАНИЯ

ПРОЕКТНЫЙ ИНСТИТУТ №2

КОПИРОВАЛ: Стефанович ФОРМАТ

ИНВ. № ПОДЛ	ПОДПИСЬ И ДАТА	ВЗАМЕН ИНВ. №

Альбом II

План на отм. 0.000

Расстановка и привязка технологического оборудования

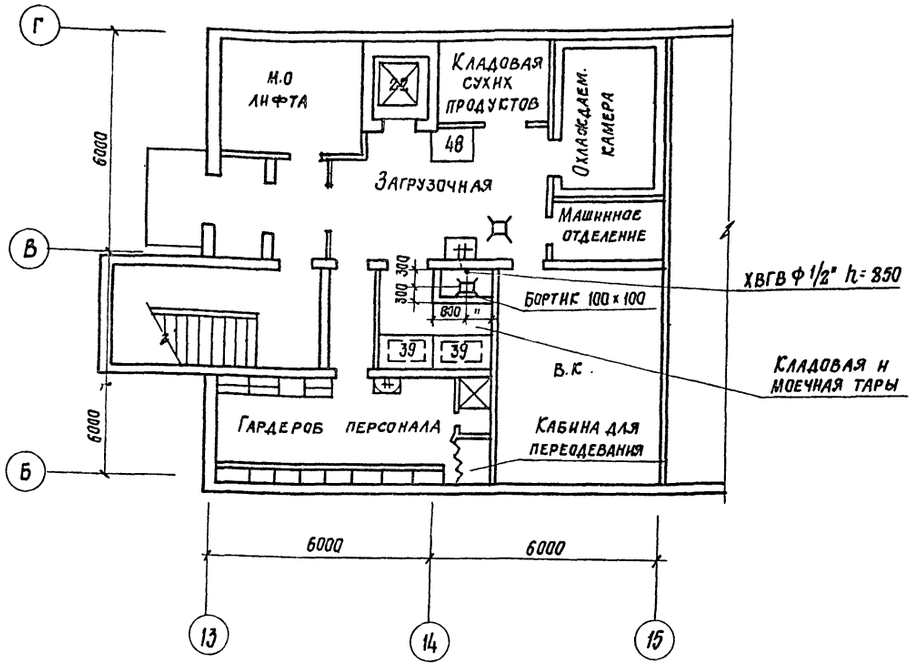

План на отм. 6.000

План привязки вентотсосов, лотков

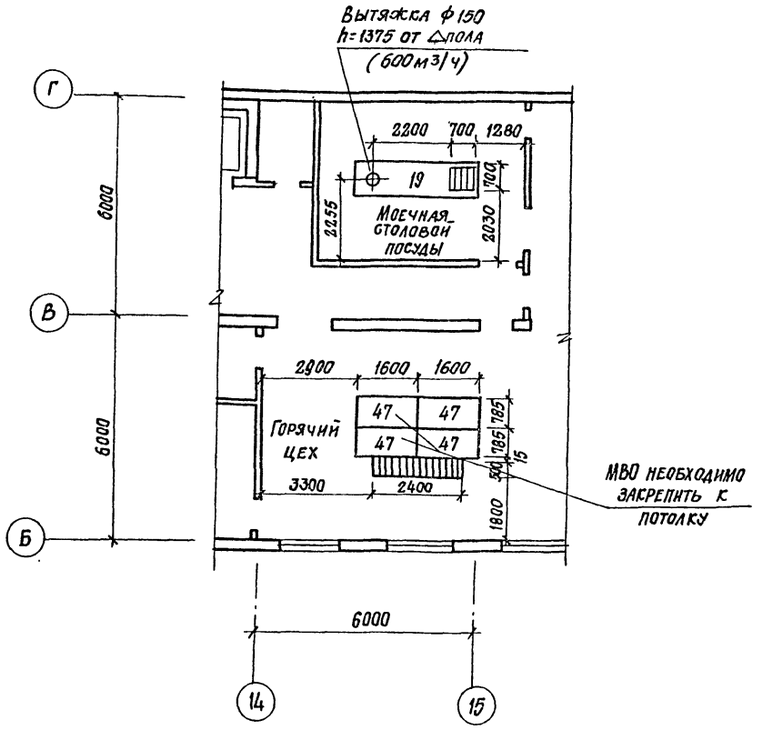

1. К оборудованию (поз. 19) предусмотрена индивидуальная вытяжка (600 м³/час); колодчик для приема сточных вод, который перекрыт решетками из оцинкованной стали в уровне с полом.

2. К оборудованию (поз. 4) предусмотрены лотки с трапами. Лотки перекрыты съемными решетками из оцинкованной стали в уровне с полом и облицованы метлахской плиткой. Глубина лотка 8÷12 см. Уклон лотка к трапу 1,5%

Инв.№ подл. | Подпись и дата | Взам. инв.№

ГИП	Иванова	
Нач. отд.	Рыбкина	
Н. контр.	Иванова	
Гл. конс.	Лапкин	
Рук. гр. арх.	Моргунова	
Рук. гр. ОП	Иванова	
Ст. инж.	Архипова	
Провер.	Иванова	

Привязан

22141-02 42 Инв.№

ТП 409-11-9.87 ОП

Цех по изготовлению строительной оснастки и инвентаря мощностью 6,0 тыс. тонн изделий в год

Вспомогательные помещения. Столовая на 72 посад. места на отм. 4.200 с расстановкой и привязкой оборудования. Фрагмент плана на отм. 6.000 с привязкой вентотсосов лотков

Стадия	Лист	Листов
Р	4	

Проектный институт № 2

Альбом II

План на отм. 6.000

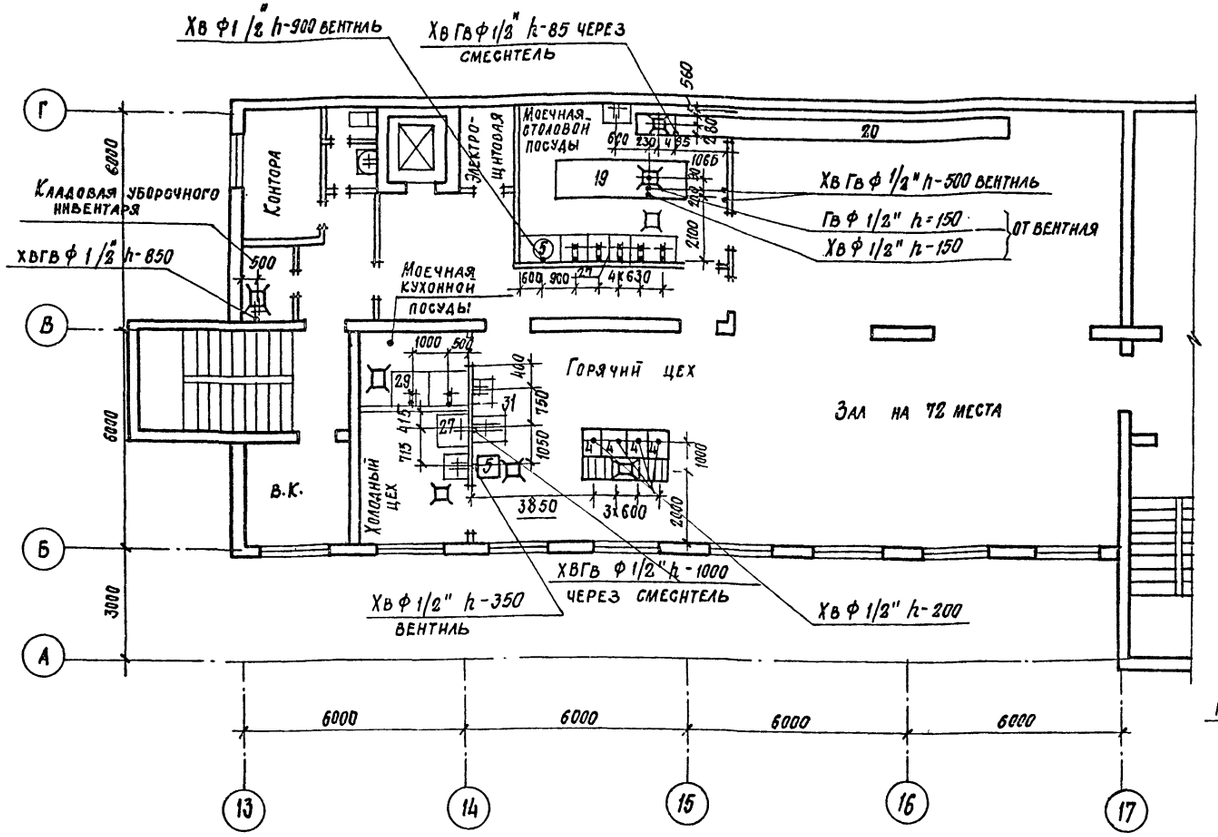

Условные обозначения:

ф" — диаметр трубопровода в дюймах;

К — отвод в канализацию с разрывом струи через воронку;

Хв — подвод холодной воды;

Гв — подвод горячей воды;

— трап ф100

— лоток с трапом

— производственная ванна, раковина Хвгв ф 1/2" h-1100 через смеситель

— умывальник

К ф 1 1/2" h=373

1. Спецификацию технологического оборудования см. лист ОП-1
2. План с расстановкой и привязкой технологического оборудования см. лист ОП-3.
3. Привязки подводок коммуникаций даны от конструкций с окончательной строительной отделкой.
4. Все размеры на листе даны в мм.
5. Общие указания см. лист ОП-3.
6. На трубопроводах холодного и горячего водоснабжения перед присоединением их к оборудованию предусмотрены вентили в сантехнической части проекта.
7. Сифоны, воронки к моечным ваннам предусмотрены в сантехнической части проекта

Привязан:

Инв. № подл. | Подпись и дата | Взамен инв. №

22141-02 43 Инв. №

ГИП	Иванова	
Нач. отд.	Рыбкина	
Н. контр.	Иванова	
Гл. конс.	Лапкин	
Рук. гр. арх.	Моргунова	
Рук. гр. СП	Иванова	
Ст. инж.	Архипова	
Провер.	Иванова	

ТП 409-11-9.87 ОП

Цех по изготовлению строительной оснастки и инвентаря мощностью 6 Отыс. тонн изделий в год

Стадия	Лист	Листов
Р	5	

Вспомогательные помещения – столовая на 72 места. Монтажный план привязки подводок водоснабжения на отм. 6.000

Проектный институт №2

Копировал Стерхова Формат

Альбом II

План на отм. 6.000

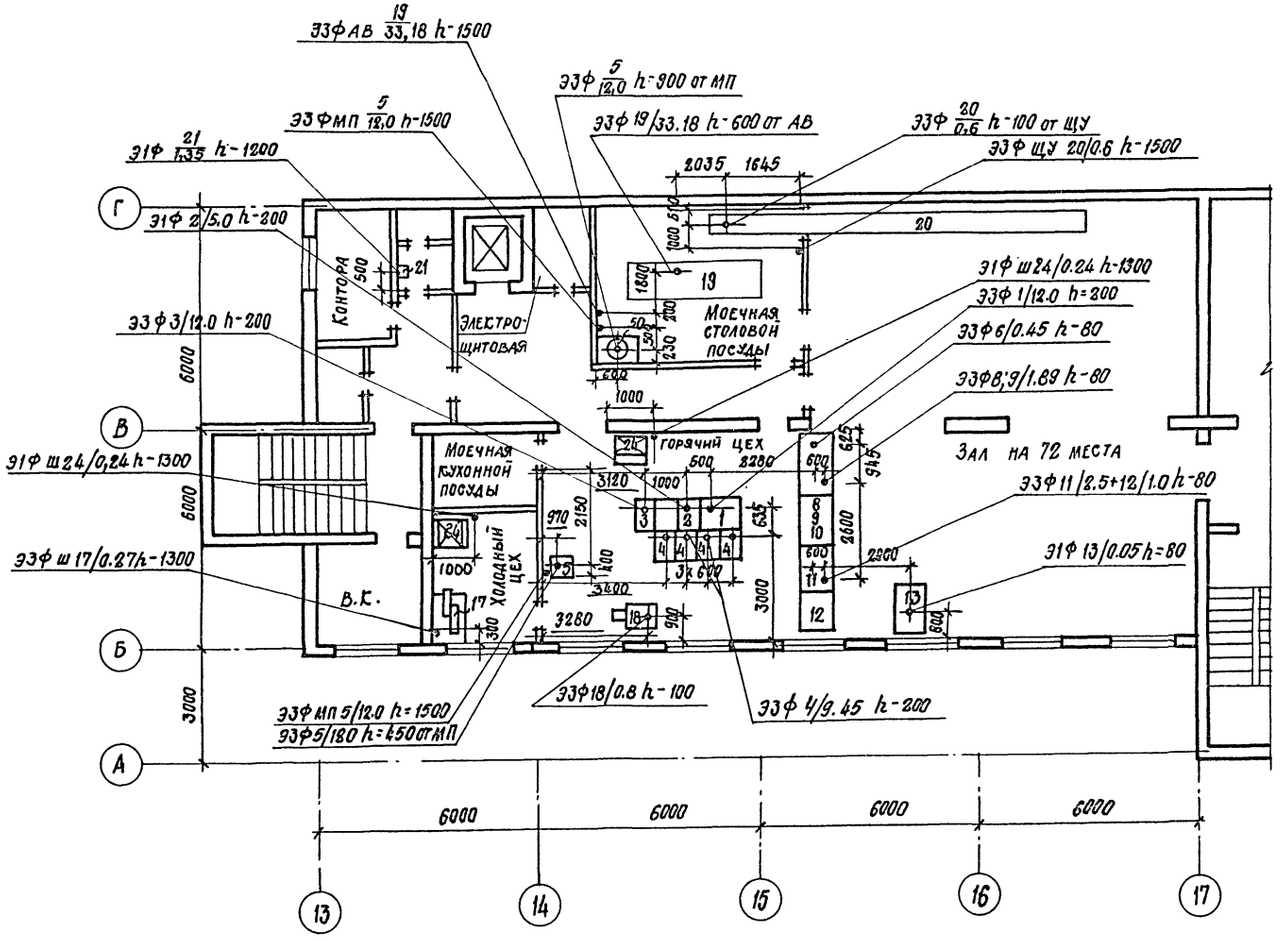

Условные обозначения:

Э	—	подвод электроэнергии;
Ф	—	фазность тока;
Ш	—	штепсельная розетка;
МП	—	магнитный пускатель;
ЩУ	—	щит управления;
N	—	номер позиции;
W	—	мощность тока в квт;
h	—	высота подводок от чистого пола в мм.

Привязан

Инв.№

22141-02 44

ГИП	Иванова		ТП 409-11-9.87 ОП
Нач. отд.	Рыбенна		
Н. контр.	Иванова		
Гл. конс.	Лапкин		
Рук. гр. арх.	Моргунова		
Рук. гр. ОП	Иванова		
Ст. инж.	Архипова		
Провер.	Иванова		

Цех по изготовлению строительной оснастки и инвентаря мощностью 60 тыс. тонн изделий в год.

Стадия	Лист	Листов
Р	6	

Вспомогательные помещения столовая на 72 места. Монтажный план привязки подводок электроэнергии на отм. 6.000

Проектный институт №2

Копировал Стерхова

Формат

Инв.№ подл. | Подпись и дата | Взамен инв.№

Альбом II

Разрез I-I охлаждаемой камеры

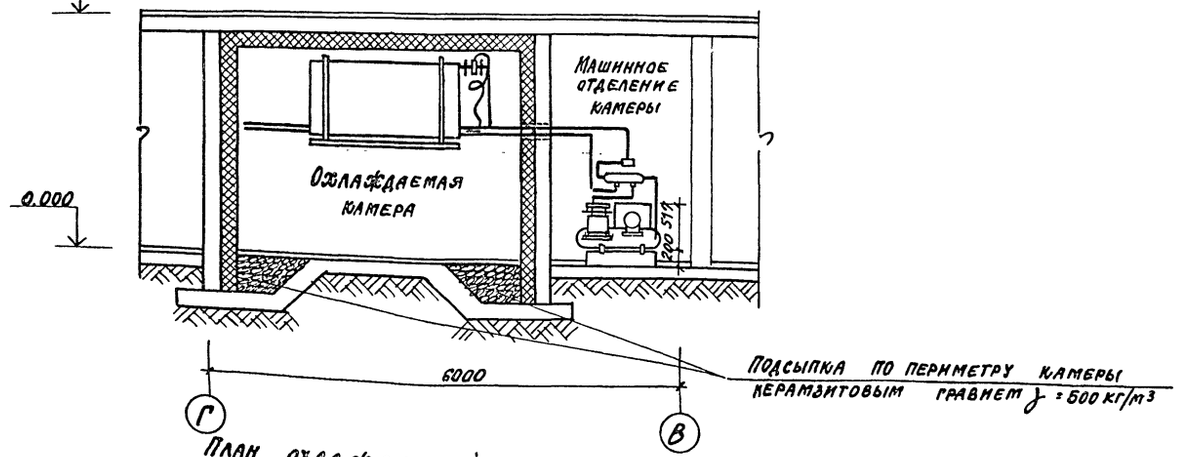

План охлаждаемой камеры на отм. 0.000

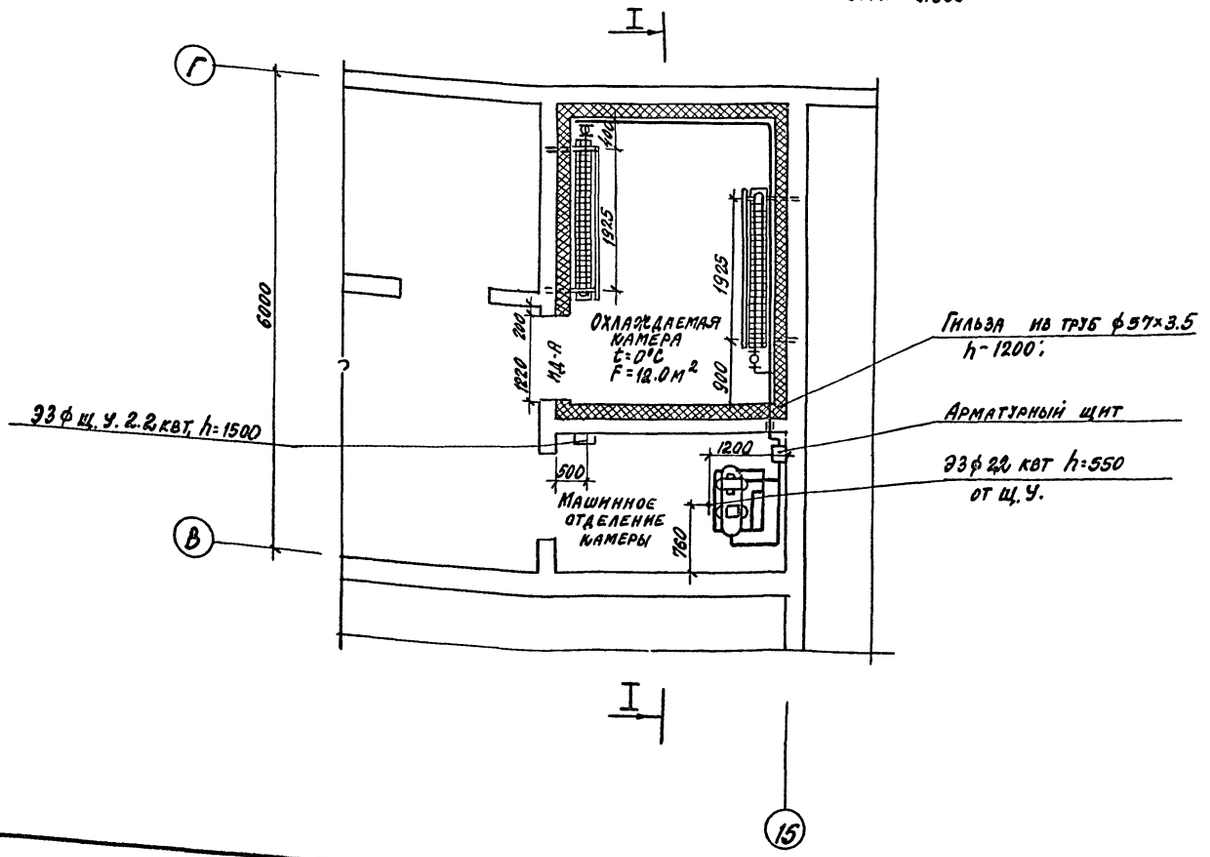

Спецификация оборудования

N п/п	Наименование оборудования	Ед. изм.	Кол.	Завод-изготовитель
	Холодильная машина МВВ4-			
	1-2. холодопроизводительн.			
	3000 ккал/час, N= 2.2 квт, В			
	состав машины входит:	комп.	1	
	Агрегат компрессорно-конден-			
	саторный АВЗ-1-2-000.000	шт.	1	
1	Конденсатор АВЗ-1-2-010.000	"	1	Мелитопольский з-д холодильного машиностроения им. 30лет ВЛКСМ.
2	Компрессор ФВ6	"	1	
3	Электродвигатель 4А×90	"	1	
4	Ресивер 4ф-112	"	1	
5	Реле давления РД-3-01	"	1	
6	Теплообменчик ТХ-010-000.000	"	1	
7	Осушитель-фильтр ОФЖ9-000.000-03	"	1	
8	Испаритель ИРСН 18-000.000	"	4	
9	Вентиль терморегулирующий			
	ТРВ-2м	"	2	
10	Термометр настенный ТС-7	"	1	Клинский термометров з-д
11	Дверь холодильная изоляци-			Типовой проект Гипроторга N 69
	онная ИД-А	"	1	046/1
12	Изоляция-жесткие минерало-			ГОСТ
	ватные плиты	м³	8.0	10140-80

Привязан

Инв. N подл. | Подпись и дата | Взам. инв. N

Гл. инж. пр.	Иванова	
Нач. отд.	Рыбкина	
Н. контр.	Иванова	
Гл. конст.	Лапкин	
Рук. грар.	Моргунова	
Рук. гр. ОП	Иванова	
Ст. инж.	Парных	
Провер.	Иванова	

22141-02 45 инв. N

ТП 409-11-9.87 ОП

Цех по изготовлению строительной оснастки и инвентаря мощностью 6 тыс. тонн изделий в год

Стадия	Лист	Листов
Р	9	

Вспомогательные помещения. Столовая на 12 места. План и разрез камеры. Спецификация оборудования

Проектный институт

Копировал Формат

Альбом V

Схема фреоновых трубопроводов агрегата АВ3-1-2-0000.000

1. Применяется изоляция - жесткие минераловатные плиты. Размеры 1000×500×50 мм $\rho = 500$ кг/м³ $\lambda = 0.07$ ккал/4° С. Гост 10140-80.
2. Плиты предварительно склеиваются точечной или полосовой склейкой битумом до толщины 100 мм или 150 мм.
3. К кирпичной стене плиты клеятся на горячем битуме № 5.
4. Второй слой минераловатной плиты укладывается с перекрытием швов.
Швы заполняются изоляционной мелочью.
5. Металлическая сетка под штукатурку берется с ячейками 70×70.
6. Заготовленные деревянные части должны быть антисептированы 3% раствором фтористого натрия.
7. По камерам не должны проходить трубопроводы отопления, водопровода, канализации, а также каналы общей вентиляции.
8. Все аппараты, трубопроводы и батареи холодильной установки должны быть прочно закреплены во избежание ослабления соединений и утечки фреона.

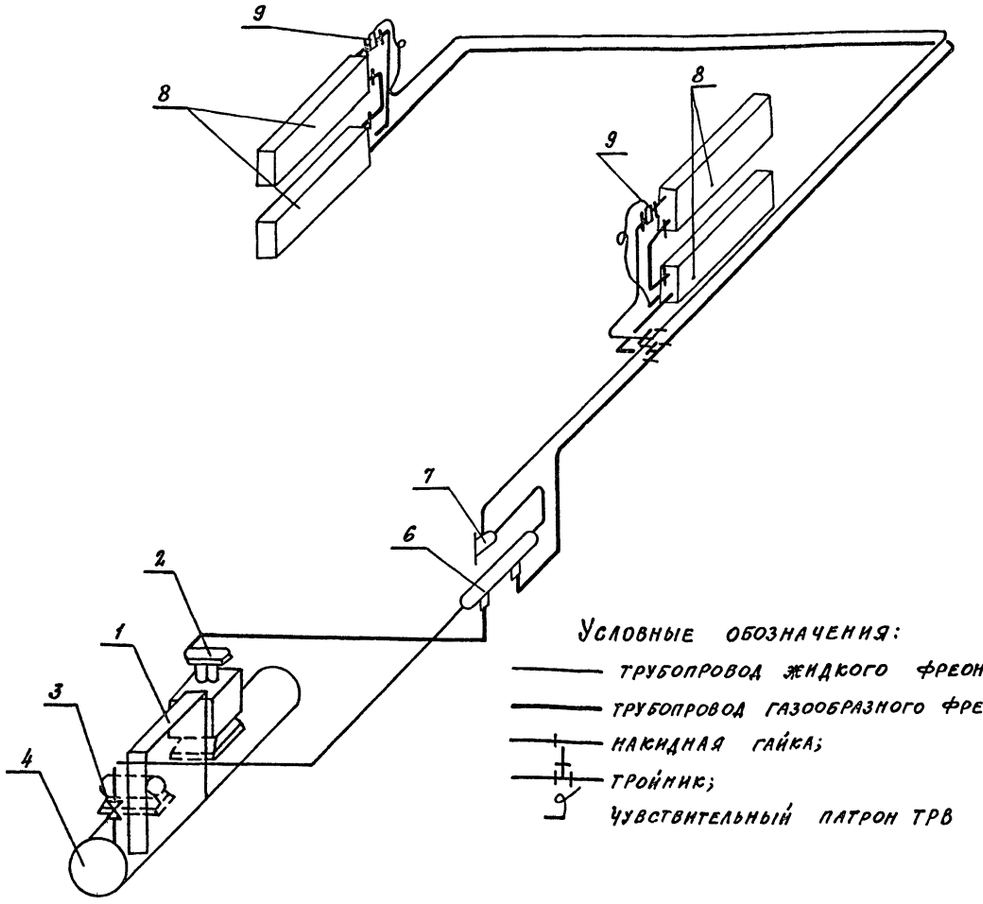

Условные обозначения:
- трубопровод жидкого фреона;
- трубопровод газообразного фреона;
- накидная гайка;
- тройник;
- чувствительный патрон ТРВ

Схема расположения фундаментных болтов

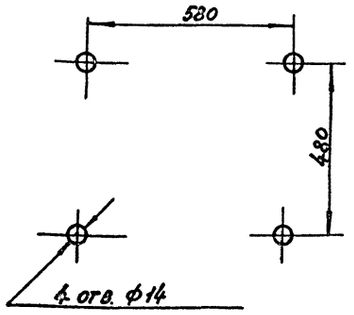

Холодильная машина МВВ4-1-2 устанавливается на виброизолирующем основании ВИЗ-139, разработанном Московским комбинатом холодильного оборудования.

Инв. № подл. | Подпись и дата | Взам. инв. №

ГАП отд.	Иванова	
Нач. отд.	Рыбкина	
Н. контр.	Иванова	
Гл. конст.	Лапкин	
Рук. арх.	Моргунова	
Рук. гр. ОВ	Иванова	
Ст. инж.	Гарные	
Провер.	Иванова	

ТП 409-11-9.87 ОП

Цех по изготовлению строительной оснастки и инвентаря мощностью 6 тыс. тонн изделий в год

Вспомогательные помещения столовая на 72 места. Схема фреоновых трубопроводов агрегата АВ3-1-2-000.000.

Стадия	Лист	Листов
Р	8	

Проектный институт №2

Копировал:

Формат

Привязан:

Инв. №

Альбом II

Изоляция пола керамзитовым гравием по грунту

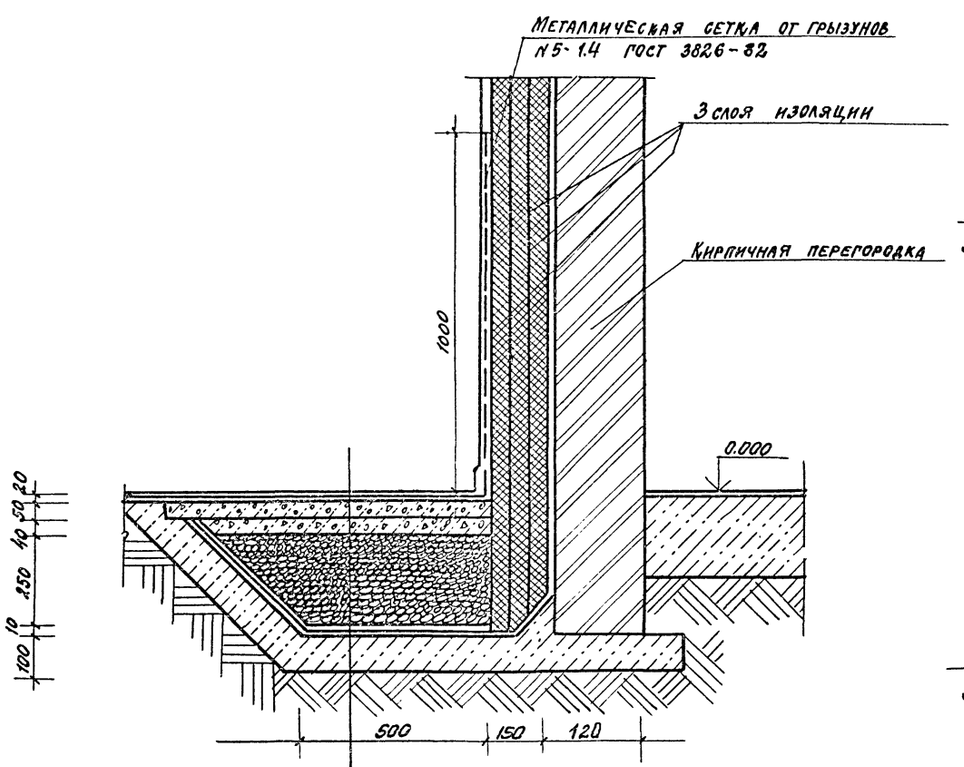

Керамическая плитка ГОСТ 6787-80 на цементно-песчаном растворе марки 100	-20
Стяжка из бетона марки В15 армированная сеткой из арматуры Ф5 с ячейкой 100×100	-50
Стяжка из керамзитобетона	-40
Керамзитовый гравий ρ=500 кг/м³	-250
Стяжка из цементно-песчаного раствора марки 100 2 слоя гидроизола на битумной мастике	
Стяжка из цементно-песчаного раствора марки 100	-10
Подстилающий слой из бетона марки В7,5	-100
Уплотненный грунт со щебнем	

Испаритель ребристый сухой настенный ИРСН-18-000.000

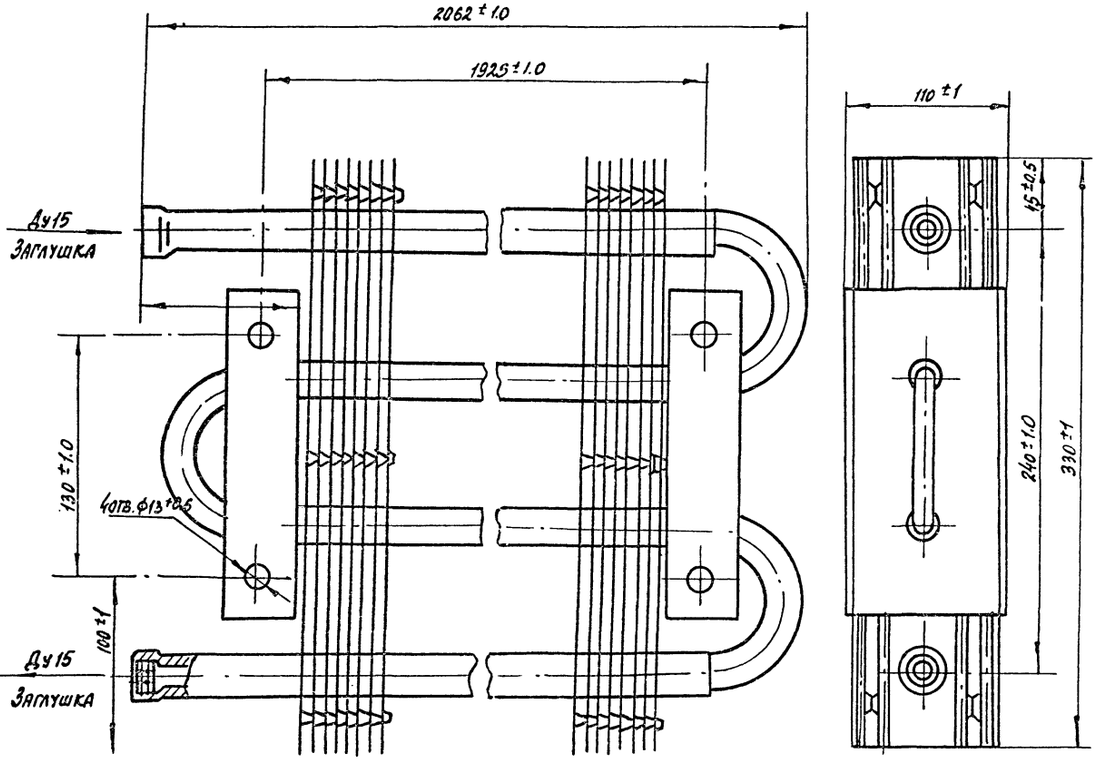

Привязан:

Инв. №

22141-02 47

Гл.инж.пр.	Иванова		ТП 409-11-9.87 ОП	
Нач.отд.	Рыбкина			
Н.контр.	Иванова			
Гл.конст.	Лапкин			
Рук.грапр.	Моргунова			
Рук.гр.ОП	Иванова		Цех по изготовлению строительной оснастки и инвентаря мощностью 6.0 тыс. тонн изделий в год	Стадия: Р; Лист: 9; Листов:
Ст.инж.	Гарных			
Провер.	Иванова		Вспомогательные помещения. Столовая на 12 мест. Изоляция пола. Крепление испарителя ИРСН-18-000.000	Проектный институт №2

Копировал Формат

Инв.№ подл. | Подпись и дата | Взамен инв.№

Альбом II

Изоляция гладкого железобетонного перекрытия

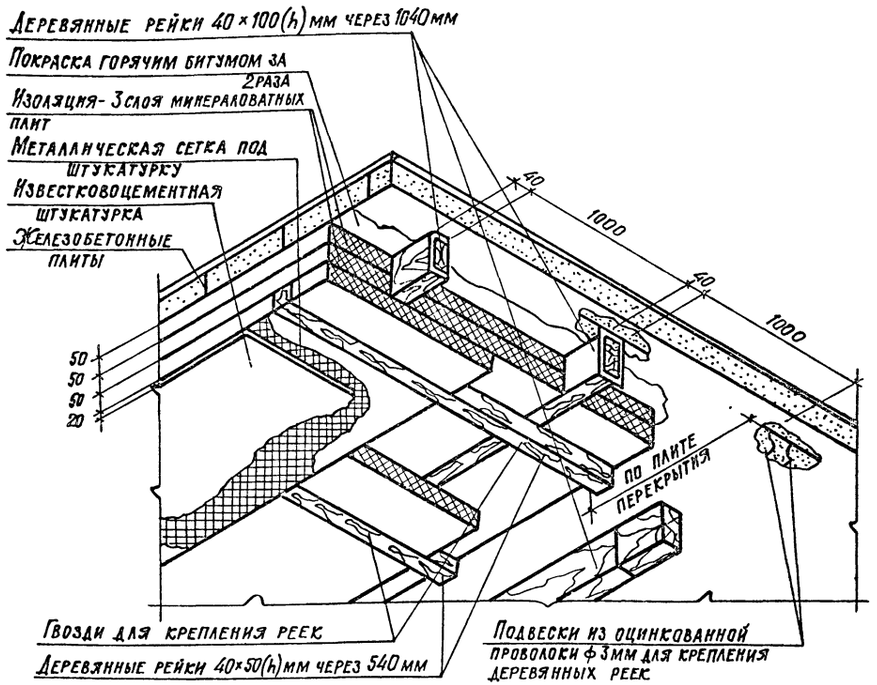

Изоляция стен в камерах

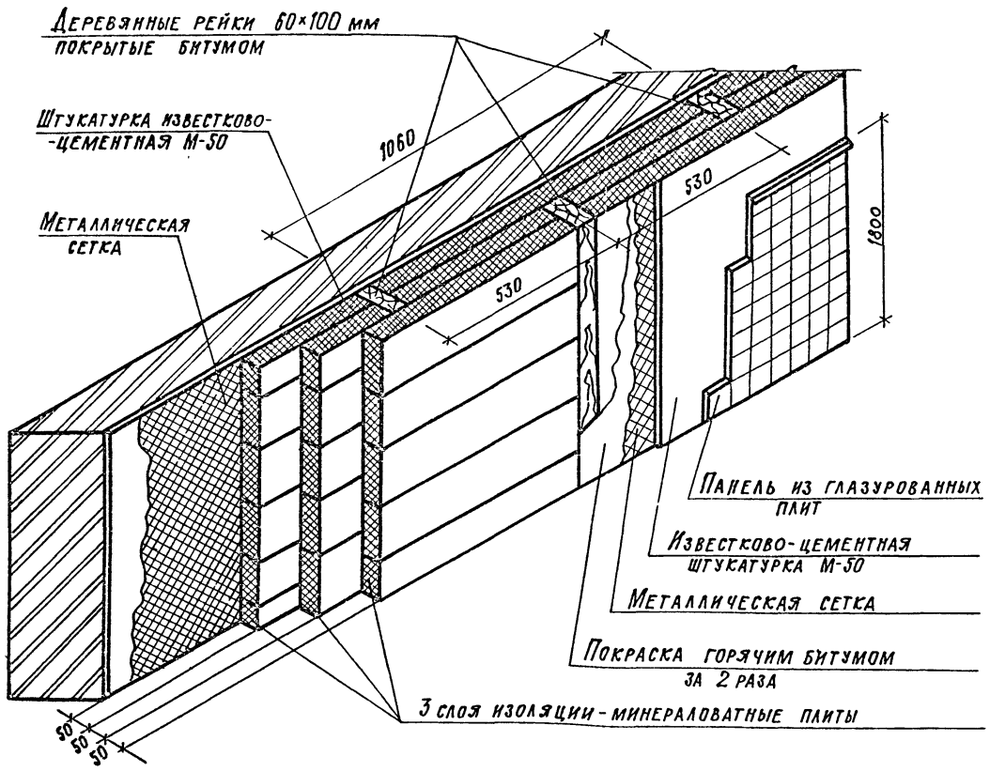

Деталь крепления реек к потолку

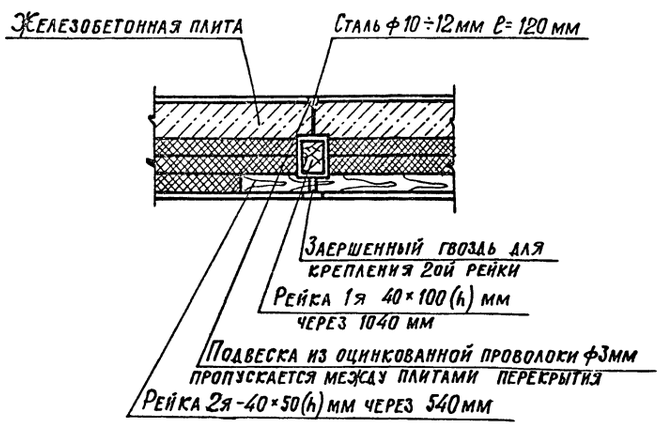

Инв.№ | Подпись и дата | Взамен инв.№

gost.e-ecolog.ru

Гл.инж.пр.	Иванова		
Нач.отд.	Рыбкина		
Н.контр.	Иванова		
Гл.констр.	Лапкин		
Рук.арх.	Моргунова		
Рук.гр.ОП	Иванова		
Ст.инж.	Гарных		
Провер.	Иванова		

Привязан:

Инв.№

22141-02 48

ТП 409-11-9.87

Цех по изготовлению строительной оснастки и инвентаря мощностью 6.0 тыс. тонн изделий в год.

Стадия	Лист	Листов
Р	10	

Вспомогательные помещения. Столовая на 72 места. Изоляция холодильных камер.

Проектный институт №2