ТИПОВОЕ ПРОЕКТНОЕ РЕШЕНИЕ

409-010-49.85

КОНВЕЙЕРНАЯ ЛИНИЯ ПО ИЗГОТОВЛЕНИЮ РЕБРИСТЫХ ПЛИТ ПЕРЕКРЫТИЯ РАЗМЕРОМ 3×6

АЛЬБОМ XI

СОСТАВ ПРОЕКТА

АЛЬБОМ I	ТЕХНОЛОГИЯ ПРОИЗВОДСТВА. ЧАСТИ 1 и 2
АЛЬБОМ II	ТЕХНОЛОГИЧЕСКОЕ ПАРОСНАБЖЕНИЕ
АЛЬБОМ III	ТЕПЛОВЫЕ АГРЕГАТЫ
АЛЬБОМ IV	СИЛОВОЕ ЭЛЕКТРООБОРУДОВАНИЕ
АЛЬБОМ V	КОНСТРУКЦИИ ЖЕЛЕЗОБЕТОННЫЕ. КОНСТРУКЦИИ МЕТАЛЛИЧЕСКИЕ
АЛЬБОМ VI	СТРОИТЕЛЬНЫЕ ИЗДЕЛИЯ
АЛЬБОМ VII	ЗАДАНИЕ ЗАВОДУ-ИЗГОТОВИТЕЛЮ ЩИТОВ
АЛЬБОМ VIII	ВЕДОМОСТИ ПОТРЕБНОСТИ В МАТЕРИАЛАХ
АЛЬБОМ IX	СПЕЦИФИКАЦИЯ ОБОРУДОВАНИЯ
АЛЬБОМ X	СМЕТЫ
АЛЬБОМ XI	НЕСТАНДАРТИЗИРОВАННОЕ ОБОРУДОВАНИЕ

РАЗРАБОТАН
ИНСТИТУТОМ ГИПРОСТРОММАШ
ГЛ. ИНЖЕНЕР ИНСТИТУТА В.М. БУЗИНОВ
ГЛ. ИНЖЕНЕР ПРОЕКТА М.А. ГОТЛИБ

ПРОЕКТ УТВЕРЖДЕН ГОССТРОЕМ СССР
ПРОТОКОЛ N 65 ОТ 18.08.81
РАБОЧАЯ ДОКУМЕНТАЦИЯ ВВЕДЕНА
В ДЕЙСТВИЕ ГИПРОСТРОММАШЕМ
ПРИКАЗ № 78 ОТ 03.07.84г.

КФ ЦИТП инв. № 9016/12

gost.e-ecolog.ru

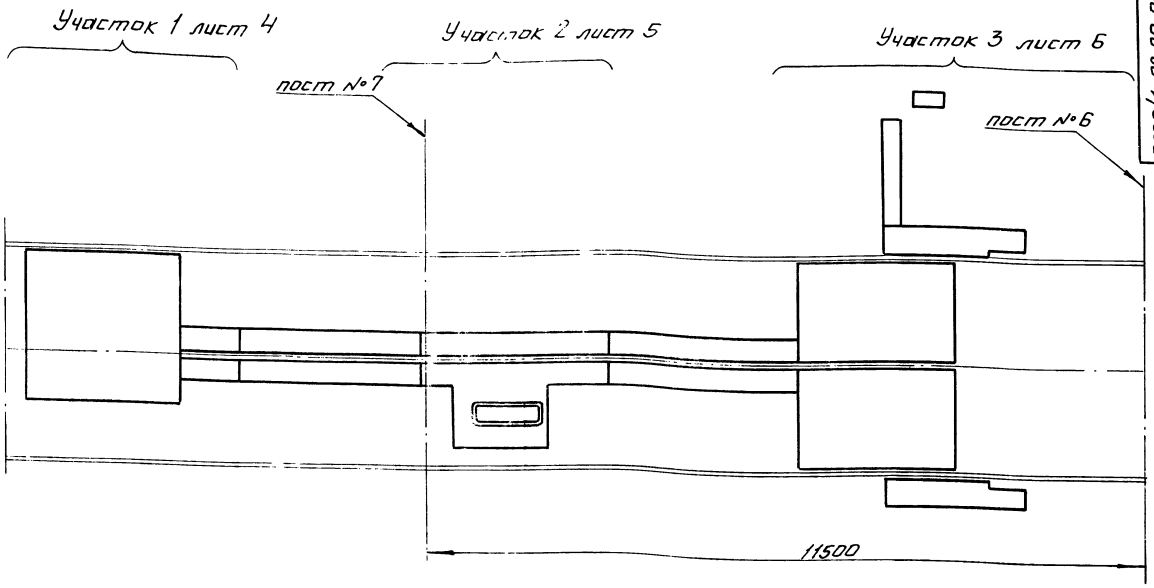

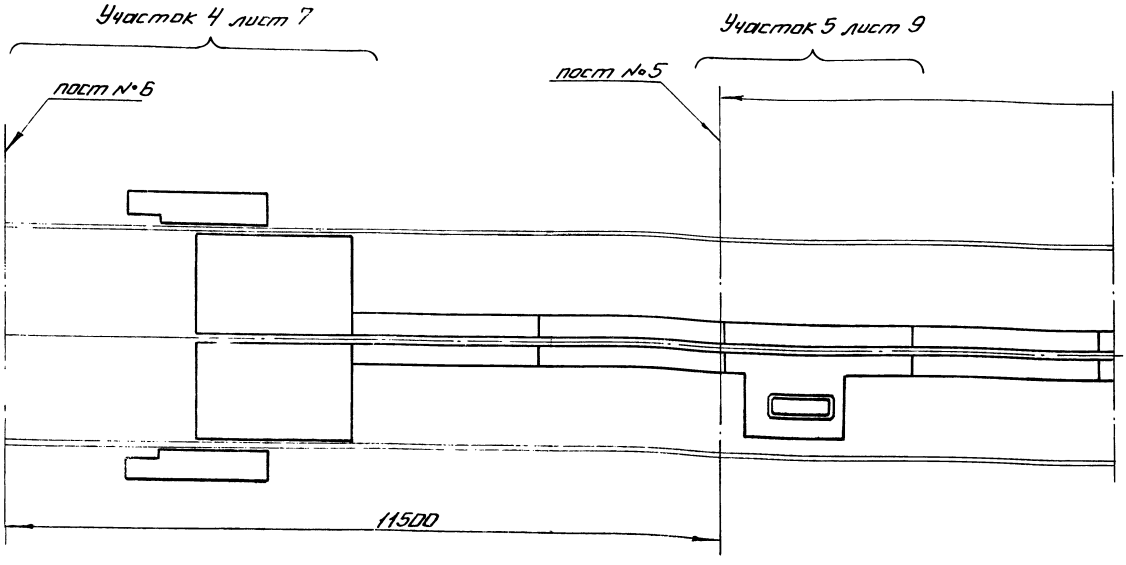

1. Размеры щитов укрытия приямков указаны как справочные и уточняются по фактически выполненным фундаментам и смонтированному оборудованию.
2. Допускаются зазоры между смежными щитами не более 10 мм
3. Перепад по высоте в местах стыков щитов не более 4 мм.
4. Все нерабочие поверхности деталей щитов покрыть грунтовкой для условий данного предприятия
5. Сварные швы по ГОСТ 5264-80, кроме мест указанных особо.

№ шва	Обозначение
№1	С2
№2	Т1-◺4
№3	Т3-◺4
№4	Т3-◺4-50/150
№5	Н1-◺4

409-010-49.85
9016/12 Альбом XI

3029/1. 02.00.000 СБ

Изм	Лист	N докум.	Подп.	Дата	Щиты укрытия приямков Сборочный чертеж	Лит.	Масса	Масшт.
Разраб.		Шариков		05.84			6200	1:50
Пров.		Шариков				Лист 1	Листов	
Т.контр.		Шалдин		05.84		Гипростроммаш Москва		
Руков.		Семенов		05.84				
Н.контр.		Колесникова		05.84				
Утв.		Семенов		05.84				

Участок 6 лист 10

Участок 7 лист 12

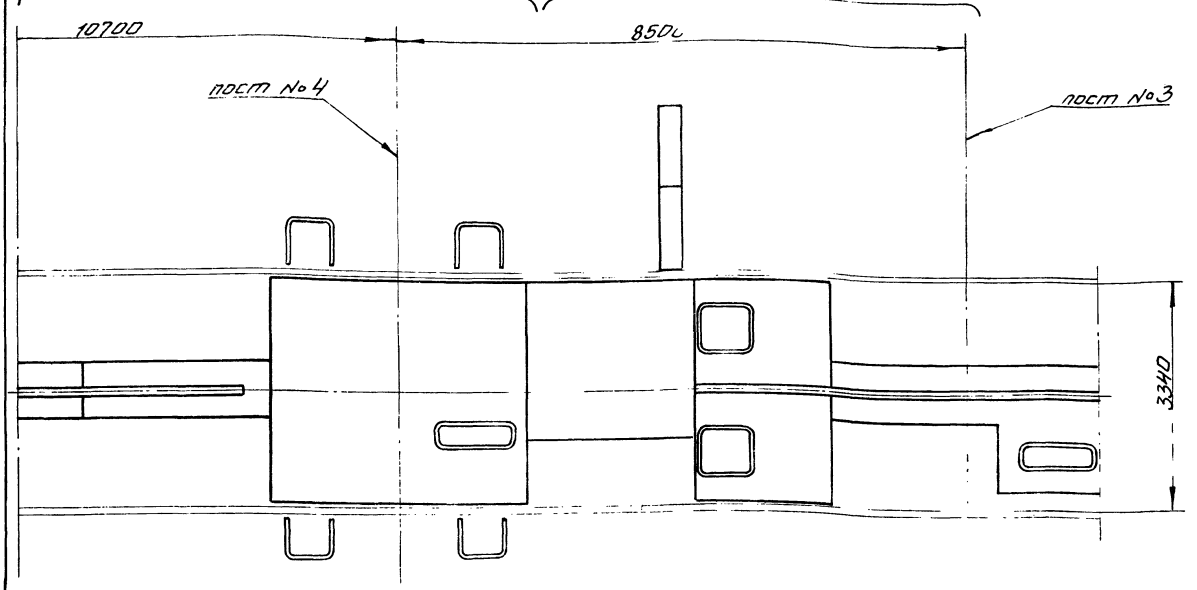

Участок №8 лист 13

Участок №9 лист 15

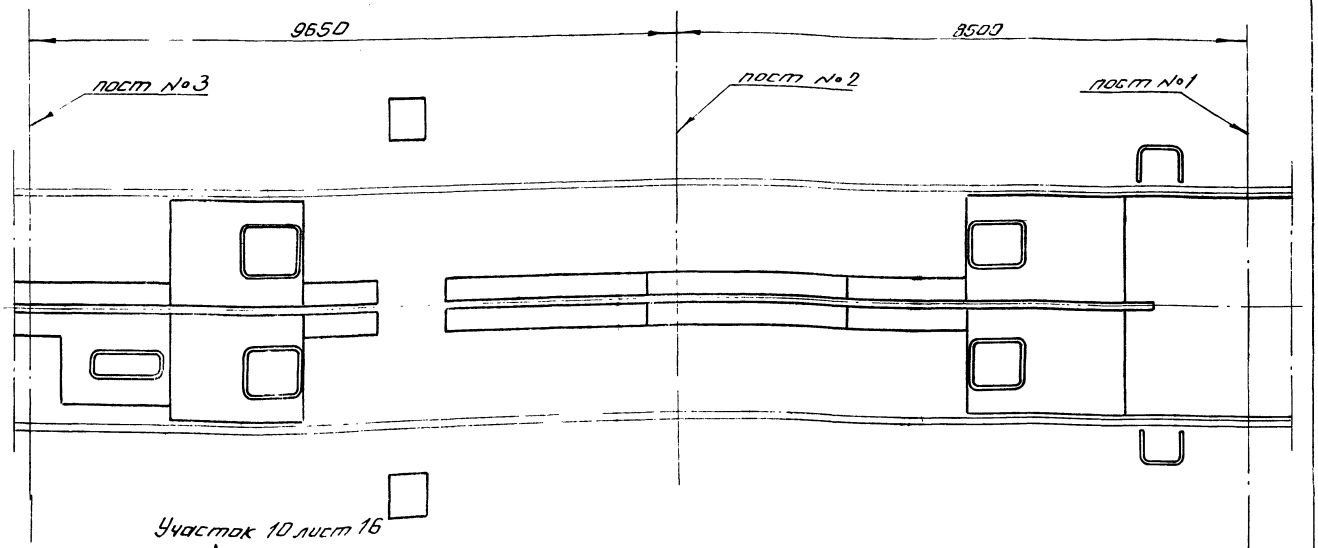

Участок 10 лист 16

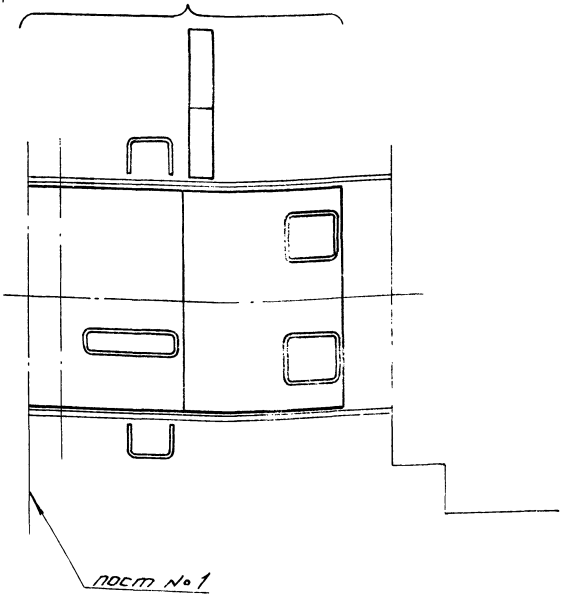

409-010-49.85

9016/12 Альбом XI

3029/1. 02.00.000СБ

Изм.	Лист	№ докум.	Подп.	Дата
Разраб.		Шариков		05.84
Пров.		Шафиков		
Т.контр.		Шапдин		05.84
Рук.гр.		Семенов		05.84
Н.контр.		Колесников		05.84
Утв.		Семенов		05.84

Щиты укрытия приямков

Сборочный чертеж

Лит.	Масса	Масштаб
		1:50

Лист 2 Листов

Гипростроммаш Москва

Поз.	Обозначение	Наименование	Кол.	Масса кг	Примечание
1	3029/1. 02.00.010	Щит	1	260	
2	3029/1. 02.00.020	Щит	2	22	
3	3029/1. 02.00.030	Щит	16	72	
4	3029/1. 02.00.040	Щит	1	166	
5	3029/1. 02.00.050	Щит	4	176	
6	3029/1. 02.00.060	Щит	2	60	
7	3029/1. 02.00.070	Щит	2	60	Зеркальное отражение поз. 6
8	3029/1. 02.00.080	Щит	1	36	
9	3029/1. 02.00.090	Щит	1	12	
10	3029/1. 02.00.100	Щит	1	166	
11	3029/1. 02.00.110	Щит	1	68	
12	3029/1. 02.00.120	Ограждение	8	16	
13	3029/1. 02.00.130	Щит	1	544	
14	3029/1. 02.00.140	Щит	1	270	
15	3029/1. 02.00.150	Щит	4	30	
16	3029/1. 02.00.160	Щит	2	152	
17	3029/1. 02.00.170	Щит	2	152	Зеркальное отражение щита поз. 16
18	3029/1. 02.00.180	Щит	1	100	
19	3029/1. 02.00.190	Щит	1	194	
20	3029/1. 02.00.200	Щит	2	48	
21	3029/1. 02.00.210	Щит	1	162	
22	3029/1. 02.00.220	Щит	1	162	Зеркальное отражение щита поз. 21
23	3029/1. 02.00.230	Щит	1	528	
24	3029/1. 02.00.240	Щит	1	310	
25	3029/1. 02.00.250	Щит	2	24	
26	3029/1. 02.00.260	Щит	2	20	

409-010-49.85 Альбом X

9016/12

3029/1. 02.00.000 СБ

Изм.	Лист	№докум.	Подп.	Дата
Разраб.		Шариков		05.84
Пров.		Шариков		05.84
Т.контр.		Шабалин		05.84
Руков.		Семенов		05.84
Н.контр.		Колесникова		05.84
Утв.		Семенов		05.84

Щиты укрытия приямков

Сборочный чертеж

Лит.	Масса	Масшт.

Лист 3 Листов

Гипростроммаш Москва

А - А

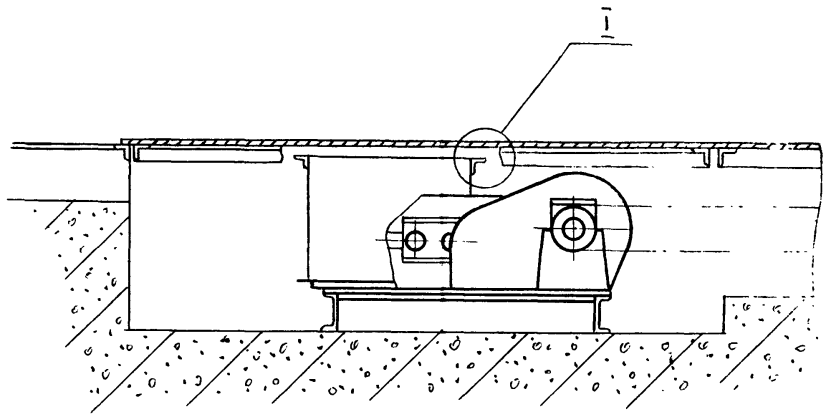

I
М 1:2

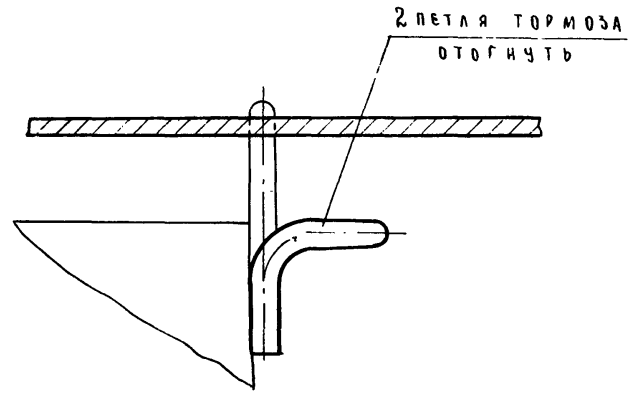

Участок 1

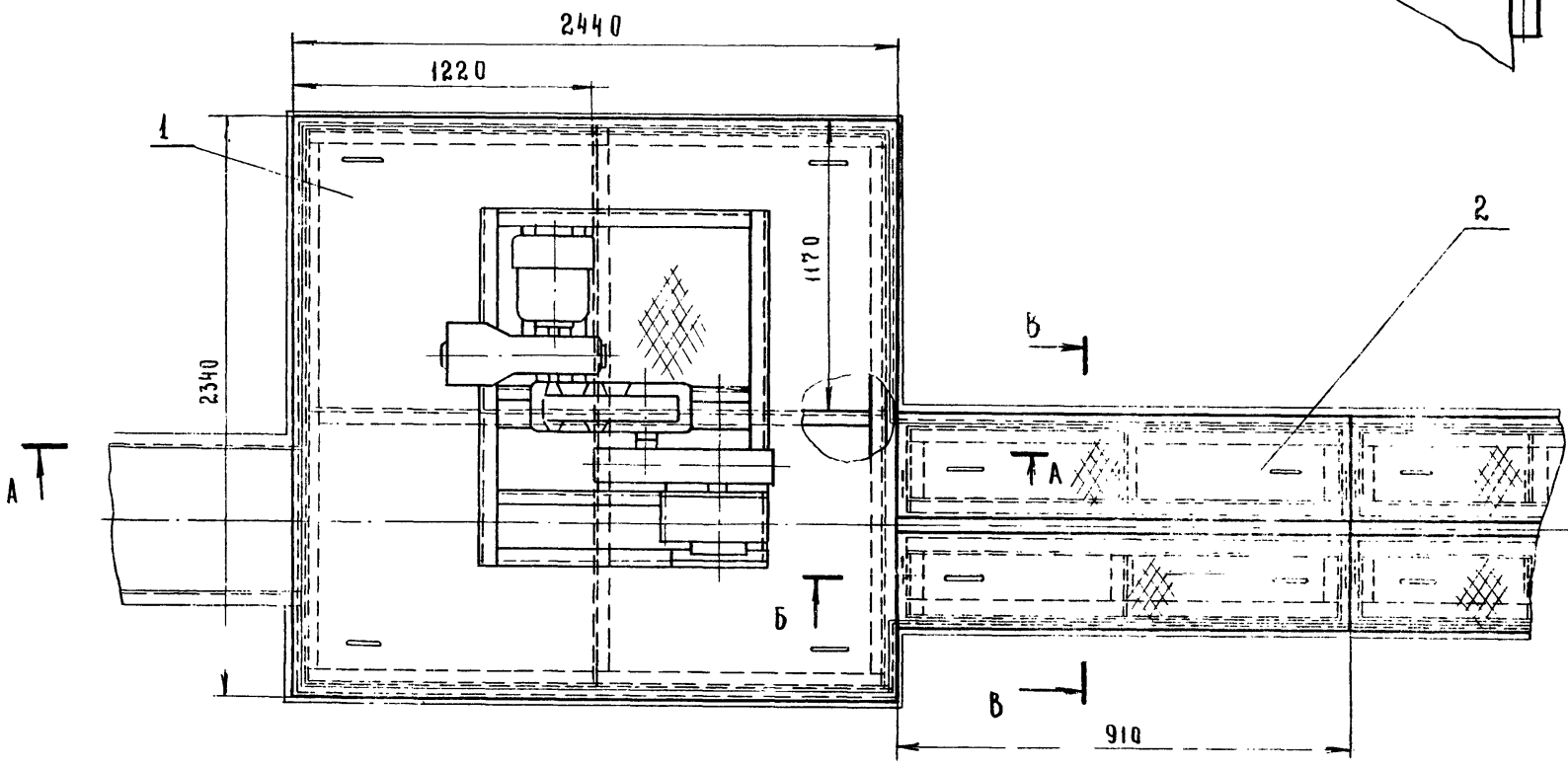

Б - Б
М 1:2

В - В повернуто
М 1:10

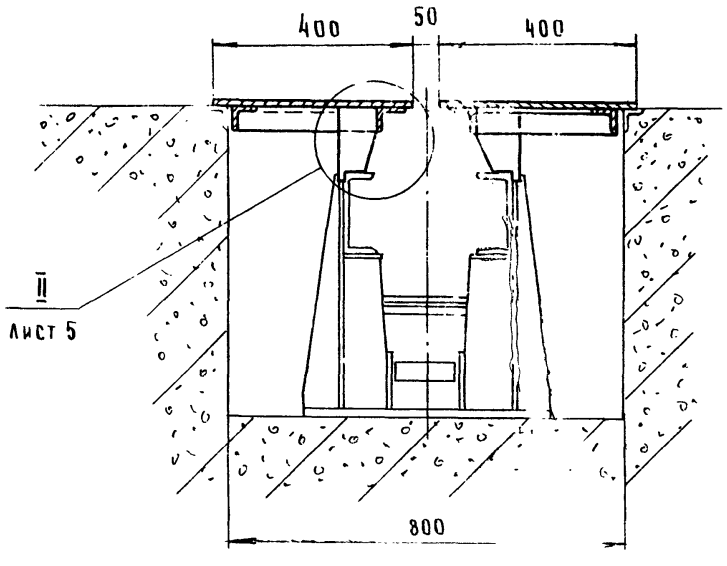

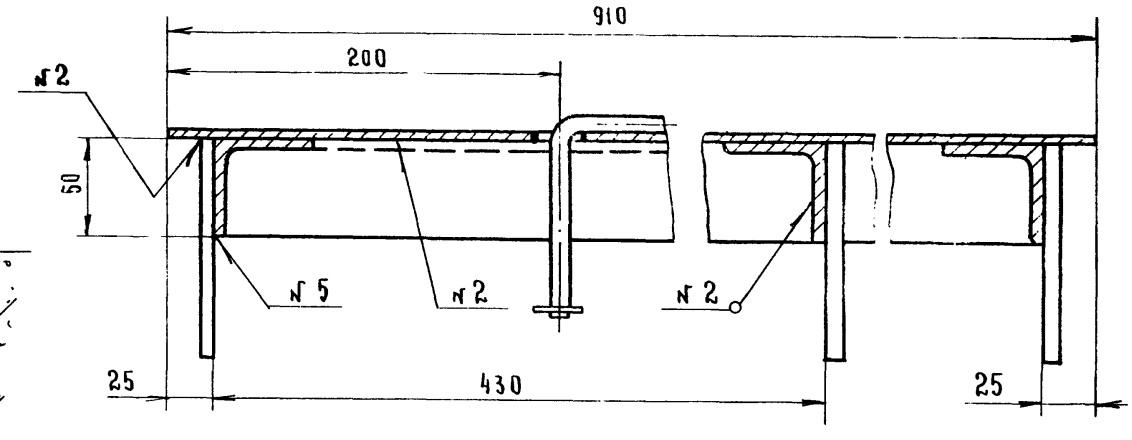

409-010-49.85
Альбом XI
9016/12

					3029/1.02.00.000 СБ
Изм.	Лист.	№ докум.	Подп.	Дата	Щиты укрытия приямков. Сборочный чертеж
Разраб.		Шариков		12.84	
Пров.		Шариков			
Т.контр.		Шалдин		12.84	
Рук.од.		Семенов		12.84	
Н. контр.		Кожевников		12.84	
Утв.		Семенов		12.84	

Лит.	Масса	Масштаб
		1:20
Лист 4	Листов	

Гипростроммаш
Москва

3029/1. 02.00.000СБ

Участок 2

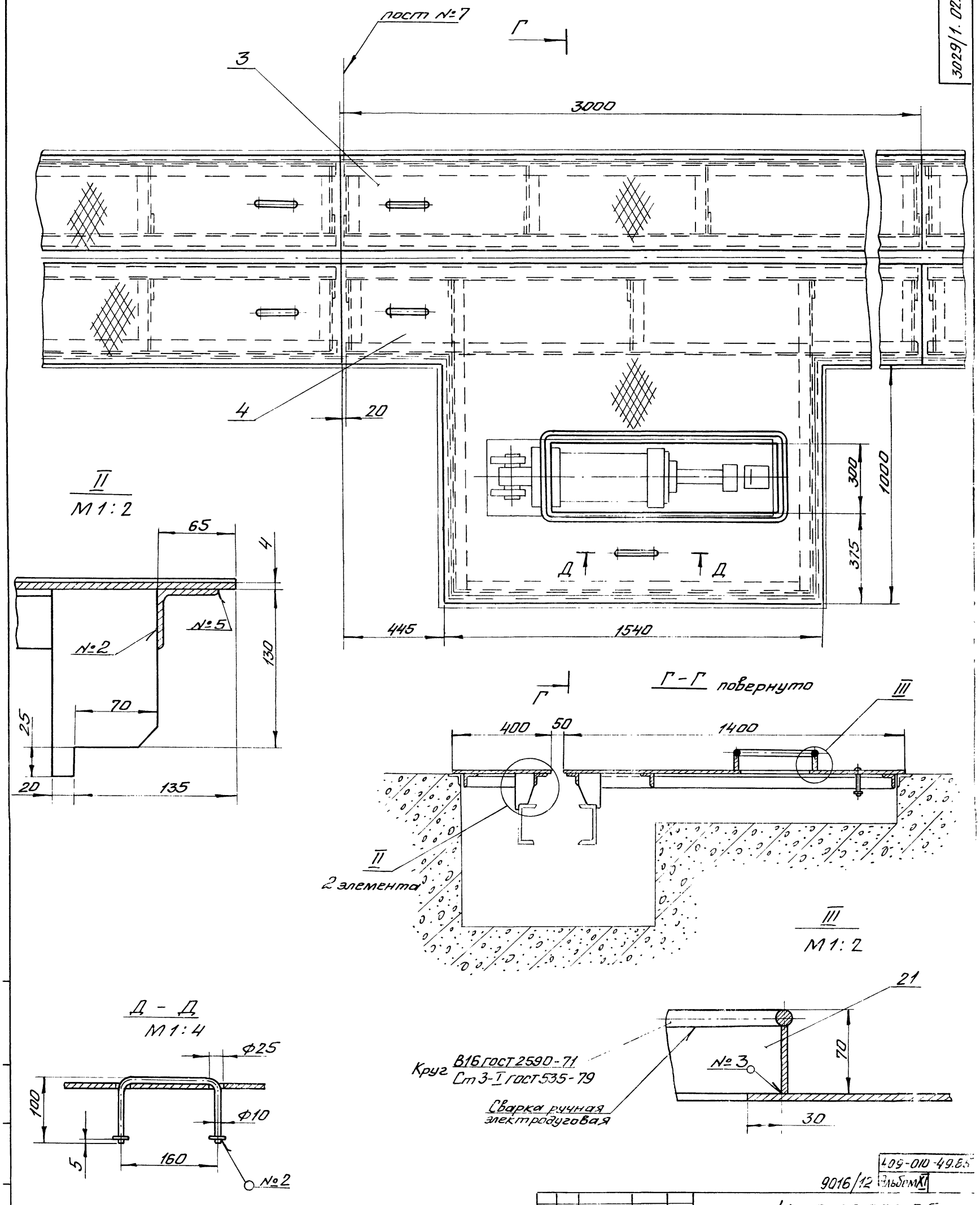

409-010-49.85

9016/12 Альбом XI

					3029/1. 02.00.000 СБ			
Изм	Лист	N докум.	Подп.	Дата	Щиты укрытия приямков. Сборочный чертеж	Лит.	Масса	Масшт.
Разраб.		Шариков		05.84				
Пров.		Шариков						
Т.контр.		Шалдин		05.84		Лист 5	Листов	
Руков.		Семенов		05.84		Гипростроммаш Москва		
Н.контр.		Колесникова		05.84				
Утв.		Семенов		05.84				

ТП 409-010-49.85 Альбом VI

IV
М 1:5

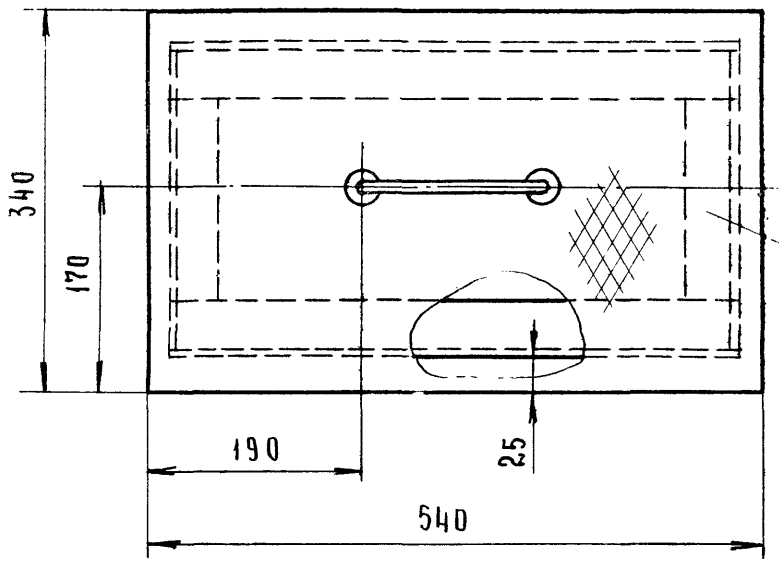

Участок 3

А - А
М 1:2

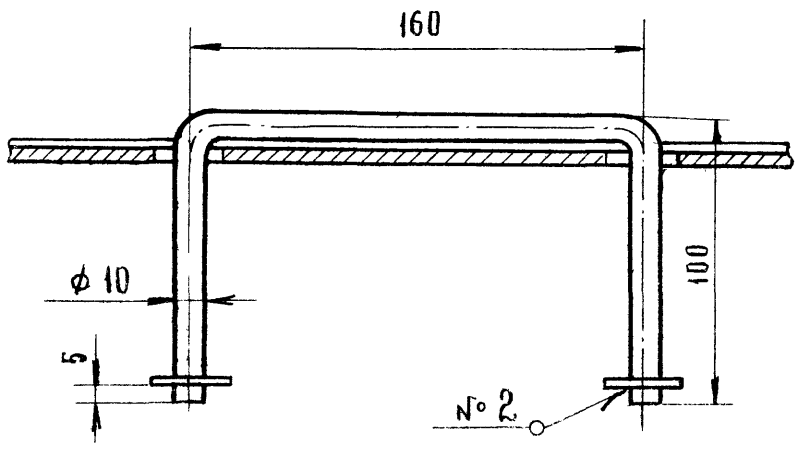

К - К повернуто
М 1:5

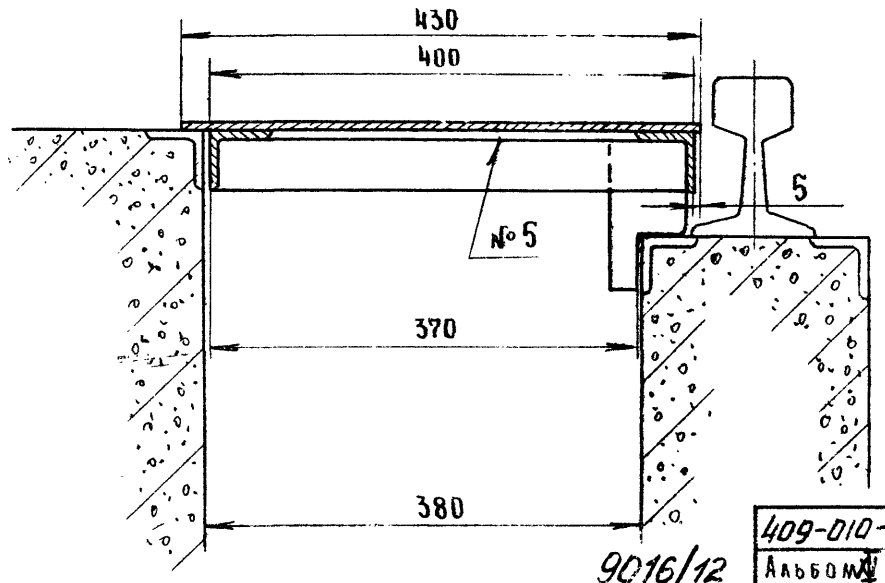

409-010-49.85
Альбом VI

9016/12

Изм.	Лист	№ докум.	Подп.	Дата	3029/1 02.00.000 СБ
Разраб.		Шариков		5.84	Щиты укрытия приямков. Сборочный чертеж
Пров.		Шариков			
Т. контр.		Шаладин		05.84	
Руков.		Семенов		05.84	
Н. контр.		Колесникова		05.84	
Утв.		Семенов		05.84	

Лит.	Масса	Масштаб
		1:20
Лист 6	Листов	

Гипростроммаш
Москва

3029/1.02.00.000СБ

ТП 409-010-49.85 Альбом XI

Участок № 4

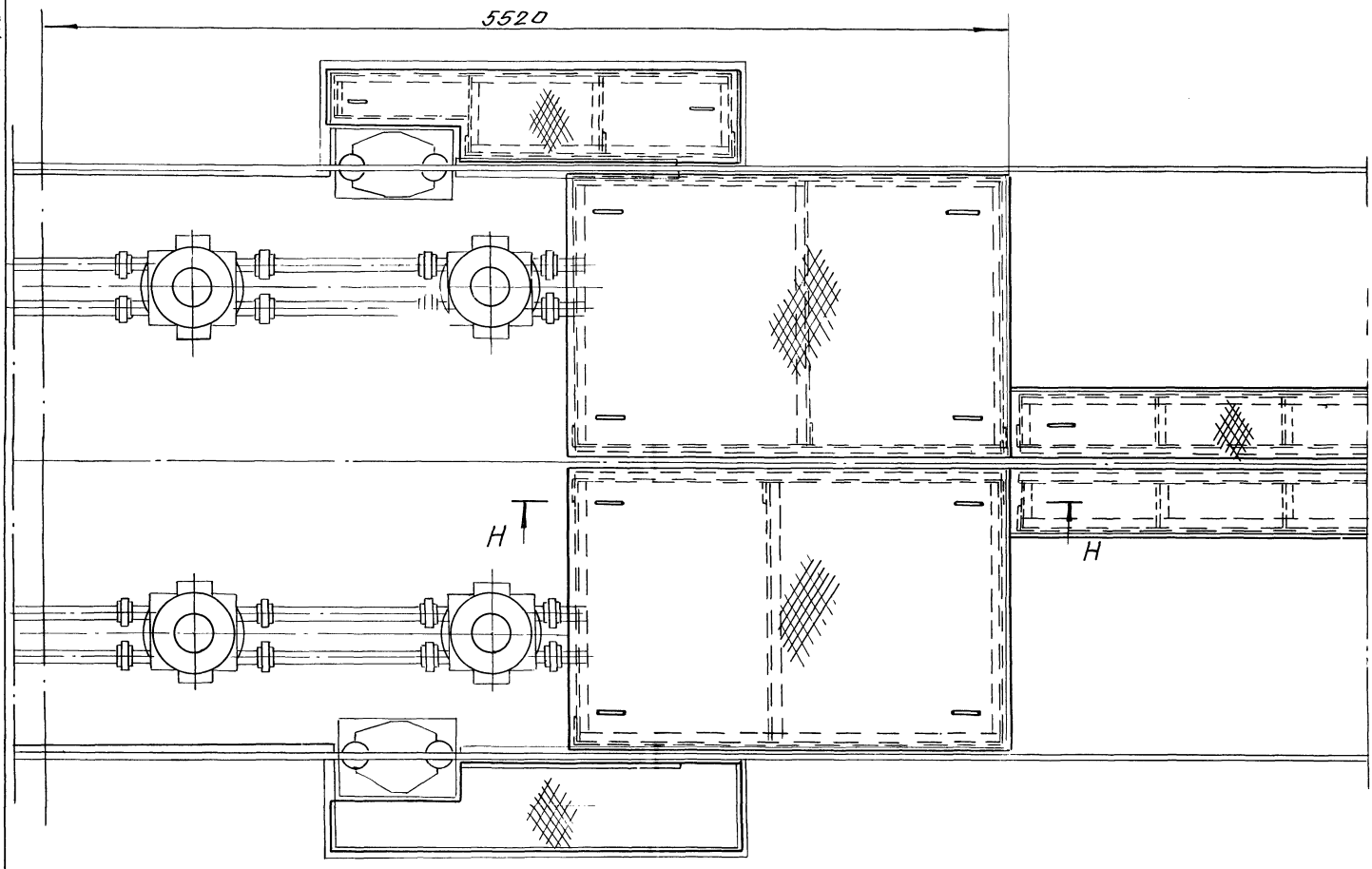

Н - Н
М1:5

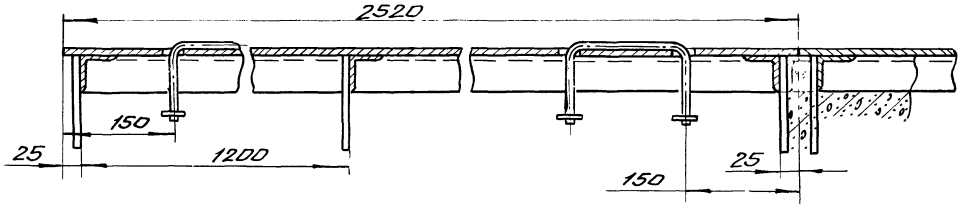

П - П лист 6
М1:4

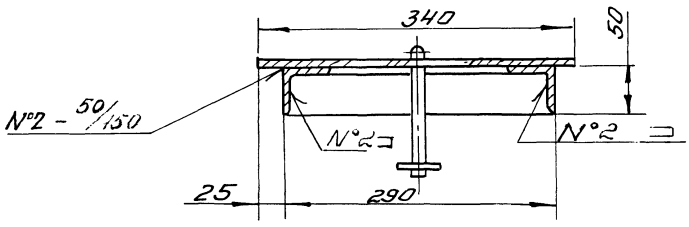

9016/12

409-010-49.85
Альбом XI

					3029/1. 02.00.000 СБ			
Изм.	Лист	N докум.	Подп.	Дата	Щиты укрытия приямков. Сборочный чертеж	Лит.	Масса	Масшт.
Разраб.		Шариков		05.84				1:20
Пров.		Шариков						
Т.контр.		Шалдин		05.84		Лист 7	Листов	
Руков.		Семенов		05.84		Гипростроммаш Москва		
Н.контр.		Колесников		05.84				
Утв.		Семенов		05.84				

3029/1.02.00.000 СБ

М - М лист 6 повернуто
М 1:5

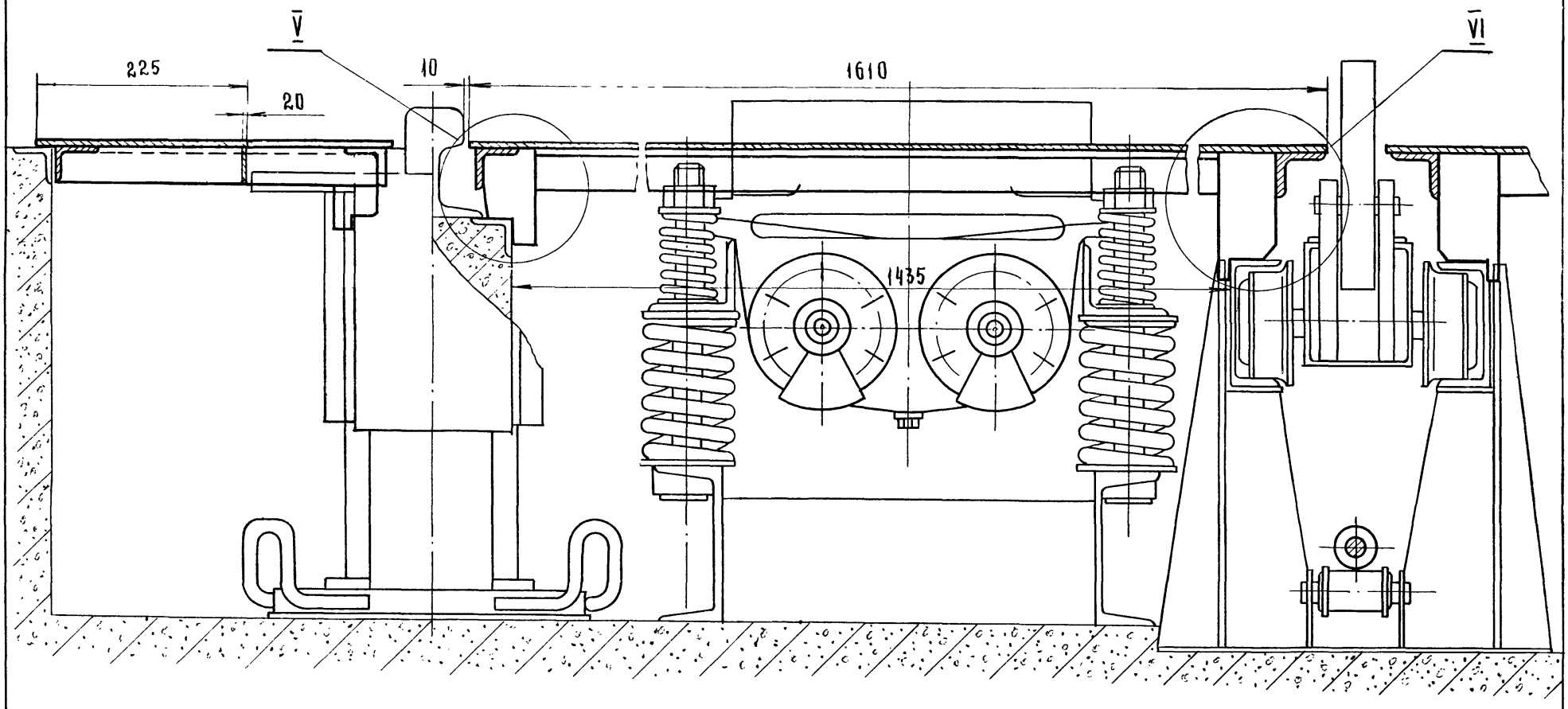

V
М 1:2

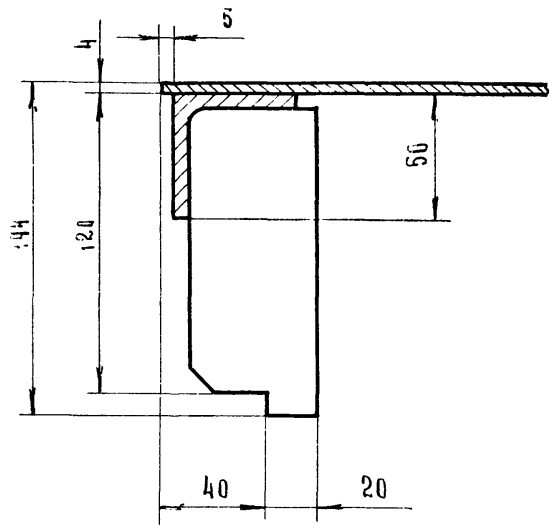

VI
М 1:2

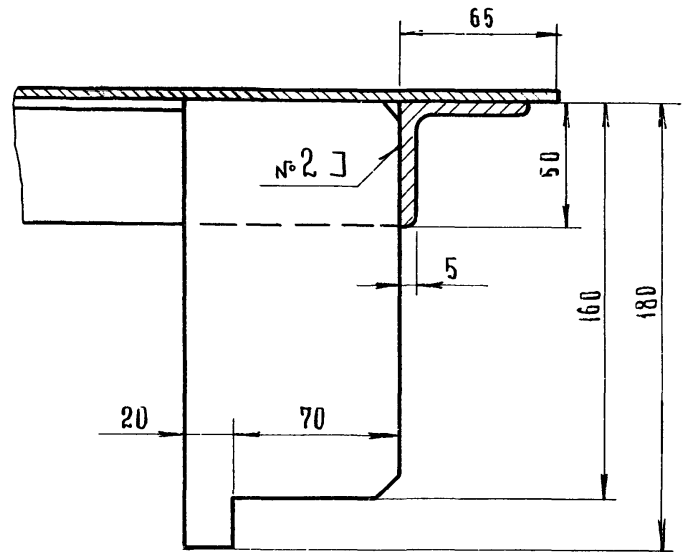

Р - Р лист 8
М 1:5

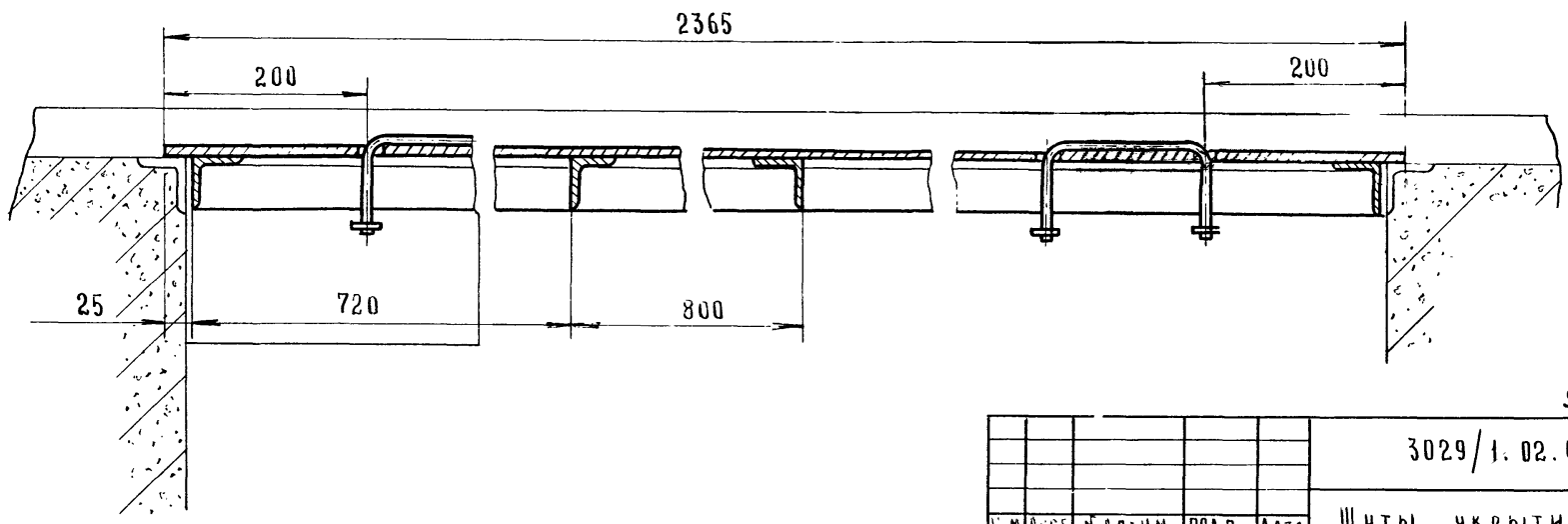

9016/12

409-010-49.85
Альбом XV

3029/1.02.00.000 СБ

Изм.	Лист	№ докум.	Подп.	Дата
Разраб.		Шариков		
Пров.		Шариков		
Т. контр.		Шалдин		
Руков.		Семенов		
Н. контр.		Колесникова		
Утв.		Семенов		

Щиты укрытия приямков
Сборный чертеж

Лит.	Масса	Масштаб

Лист 8 | Листов

Гипростроммаш г. Москва

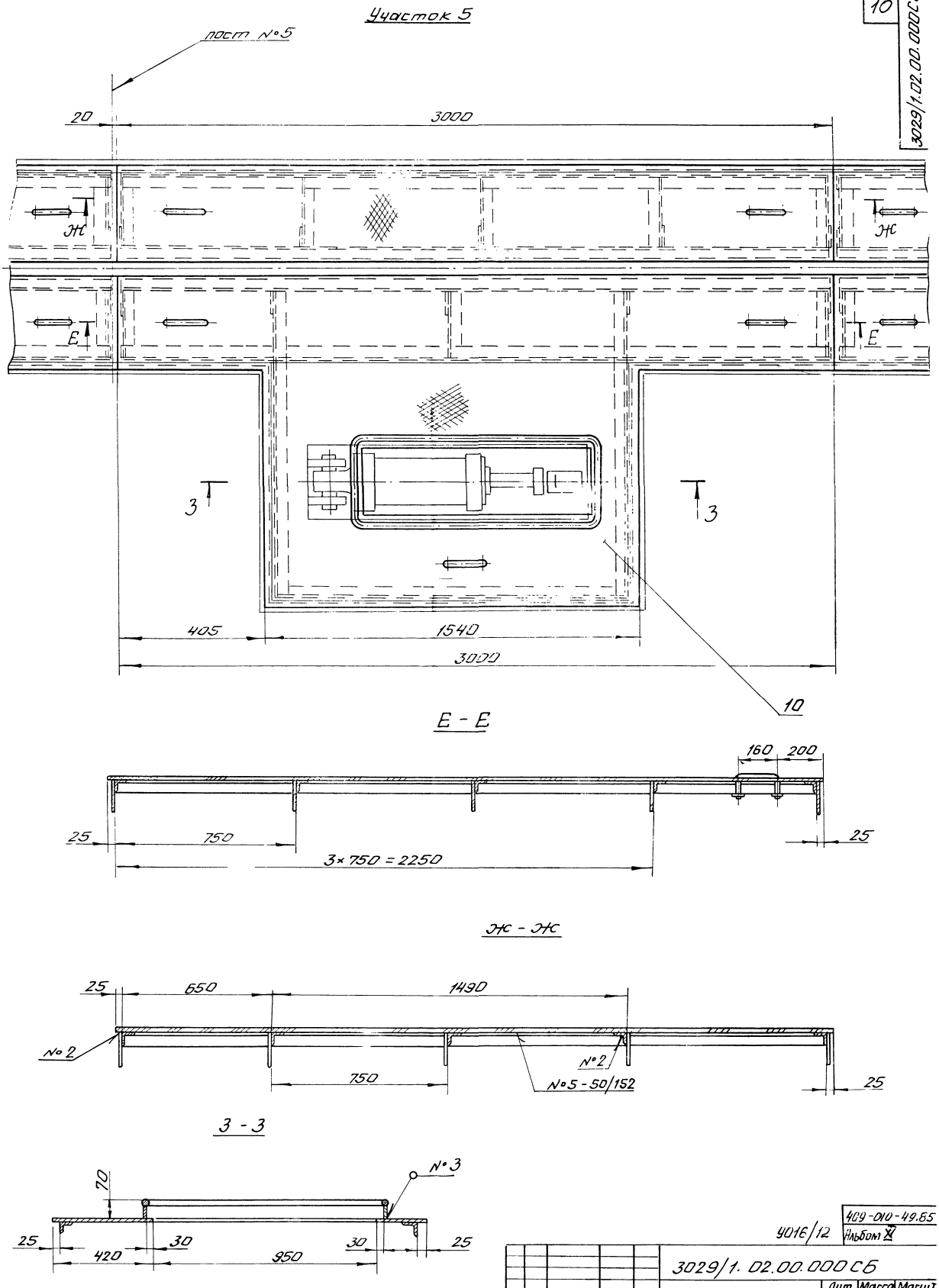

					3029/1. 02.00.000 СБ		
Изм	Лист	N докум.	Подп.	Дата	Щиты укрытия приямков Сборочный чертеж	Лит.	Масса	Масшт
Разраб.		Шариков		05.84				1:10
Пров.		Шариков						
Т.контр.		Шалдин		05.84		Лист 9	Листов	
Руков.		Семенов		05.84		Гипростроммаш Москва		
Н.контр.		Колесникова		05.84				
Утв		Семенов		05.84				

4016/12

409-010-49.85
Альбом XI

3029/1.02.00.000СБ

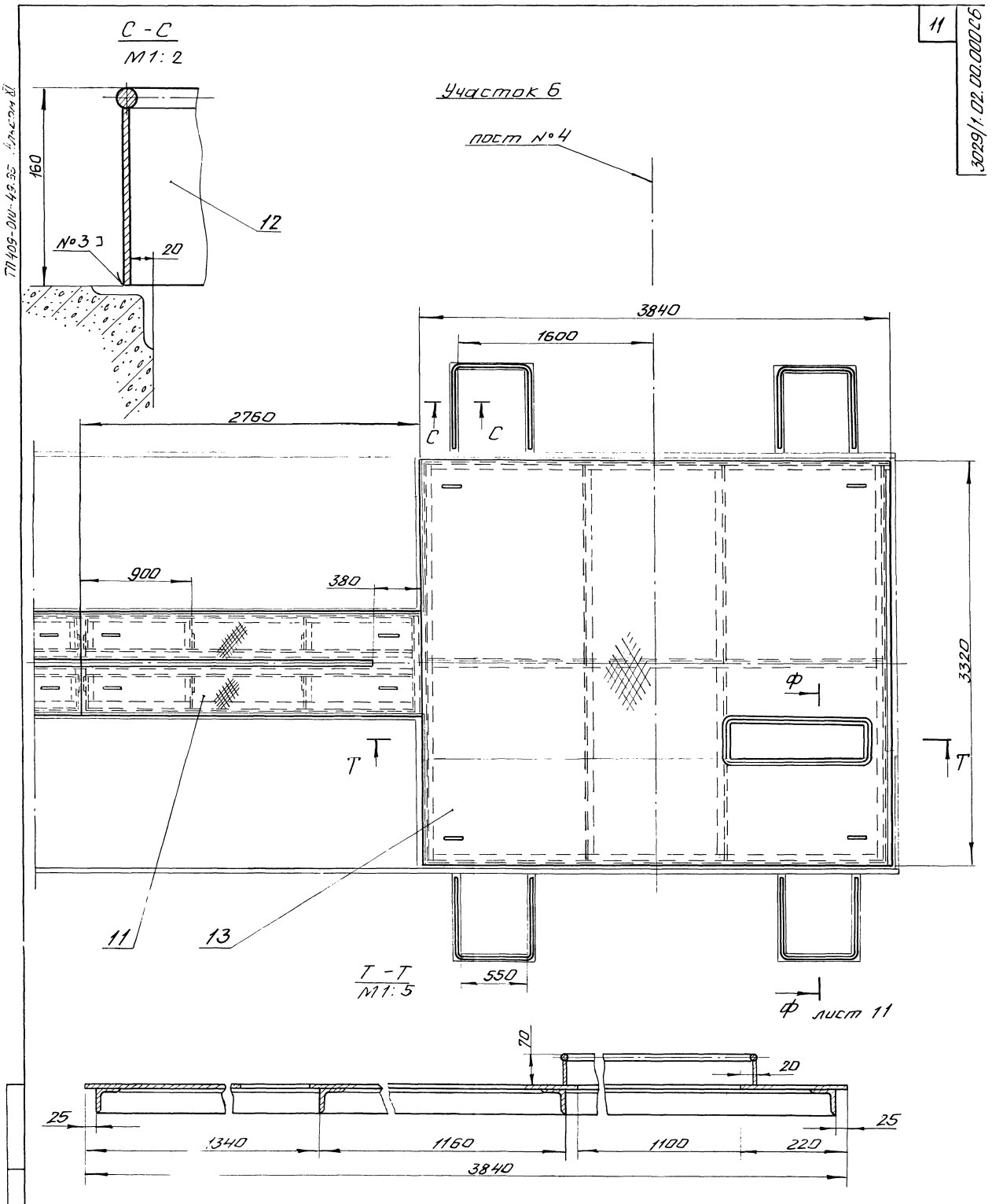

ТП409-010-49.85 Альбом XI

					3029/1.02.00.000СБ			
Изм.	Лист	N докум.	Подп.	Дата	Щиты укрытия приямков	Лит.	Масса	Масшт.
Разраб.		Шариков		05.84				1:20
Пров.		Ша[illegible]			Сборочный чертеж			
Т.контр.		Шалдин		05.84		Лист 10	Листов	
Руков.		Семенов		05.84		Гипростроммаш Москва		
Н.контр.		Колесников		05.84				
Утв.		Семенов		[illegible]				

9016/12 409-010-49.85 Альбом XI

ТП 409-010-49.85 Альбом XI

12

3029/1.02.00.000СБ

Ф-Ф / М1:5 повернуто лист 10

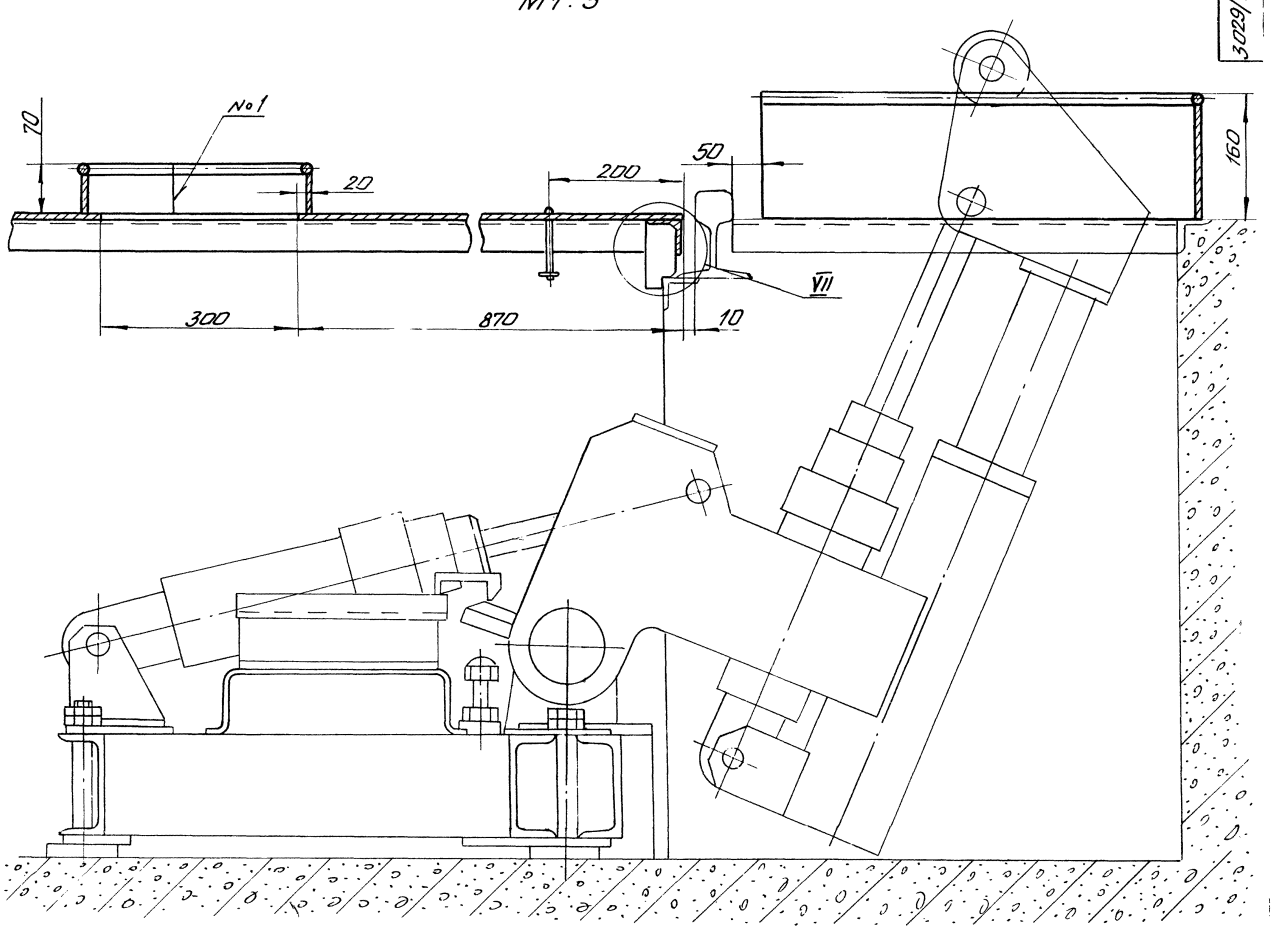

VII / М1:2

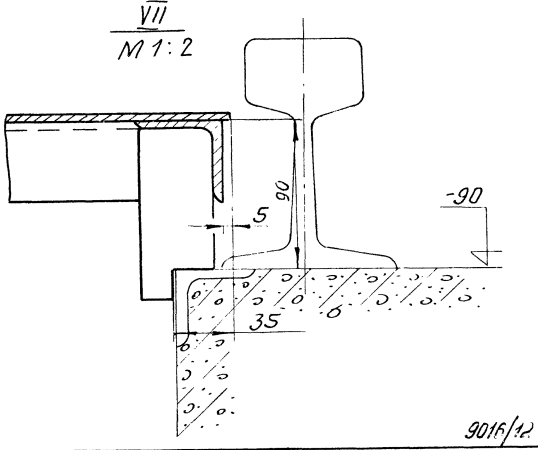

409-010-49.85
Альбом XI

9016/12

			3029/1.02.00.000СБ	
Изм. Лист	N докум.	Подп.	Щиты укрытия приямков	Лит. / Масса / Масштаб
Разраб.	Шариков			
Пров.	Шариков		Сборочный чертеж	Лист 11 Листов
Т.контр.	Шапдич			Гипростроммаш Москва
Рук.ов.	Семенов			
Н.контр.	Колесников			
Утв.	Семенов			

Участок 7

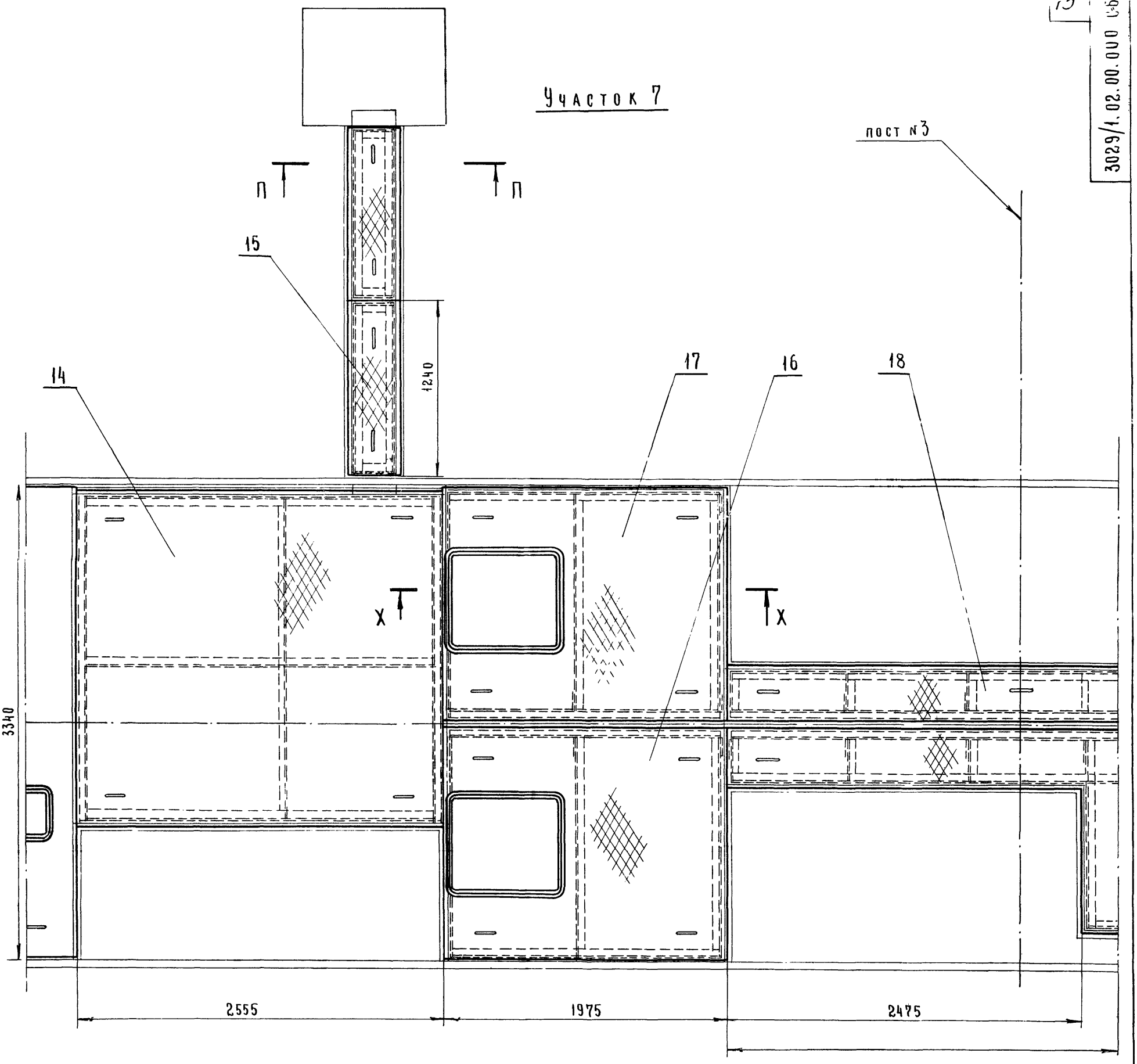

X - X
М 1:5

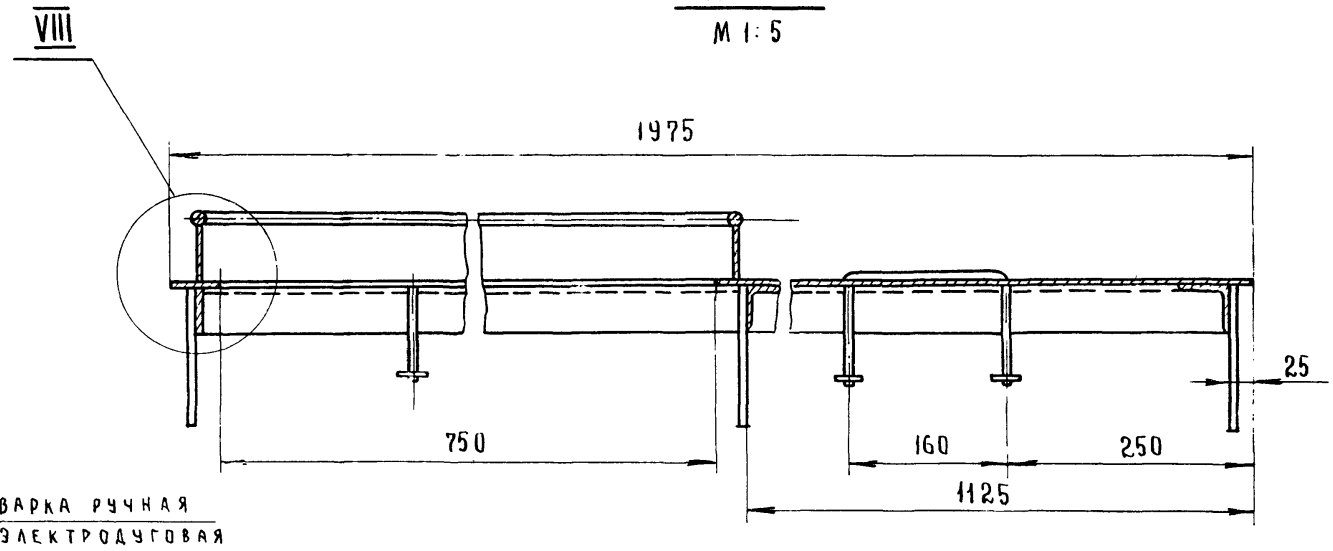

VIII
М 1:2

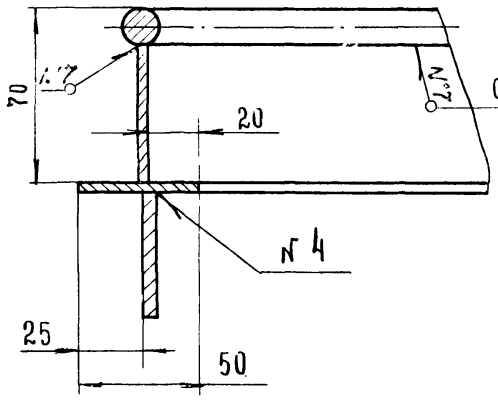

Сварка ручная
электродуговая

9016/12

409-010-49.85
Альбом VI

Изм.	Лист	№ докум.	Подп.	Дата
Разраб.		Шариков		05.84
Пров.		Шариков		
Т. контр.		Шаладин		05.84
Руков.		Семенов		05.84
Н. контр.		Колесникова		05.84
Утв.		Семенов		05.84

3029/1.02.00.000 СБ

Щиты укрытия приямков
Сборочный чертеж

Лит.	Масса	Масштаб
		1:20

Лист 12 | Листов

Гипростроммаш
г. Москва

Участок 8

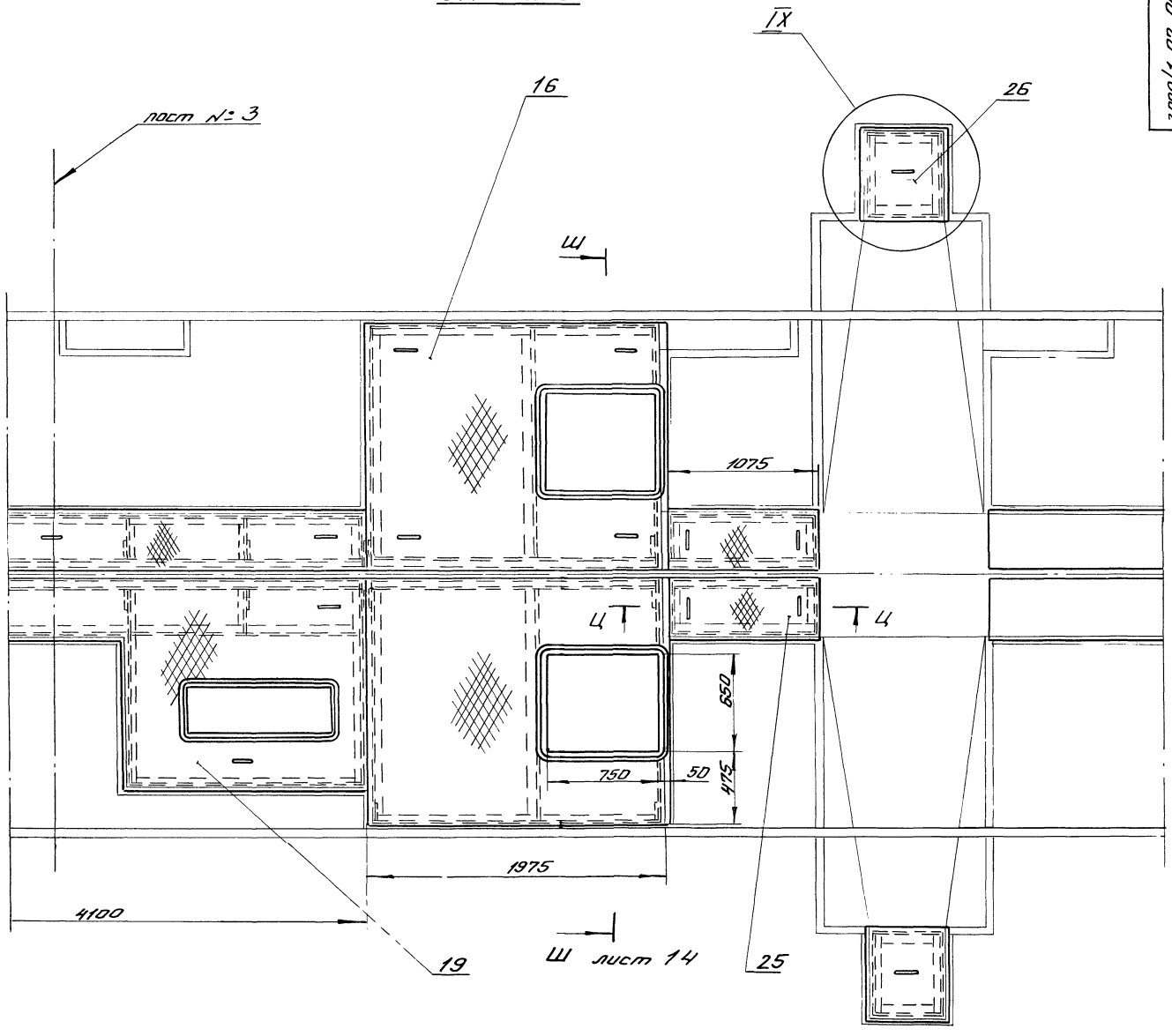

IX
M1:5

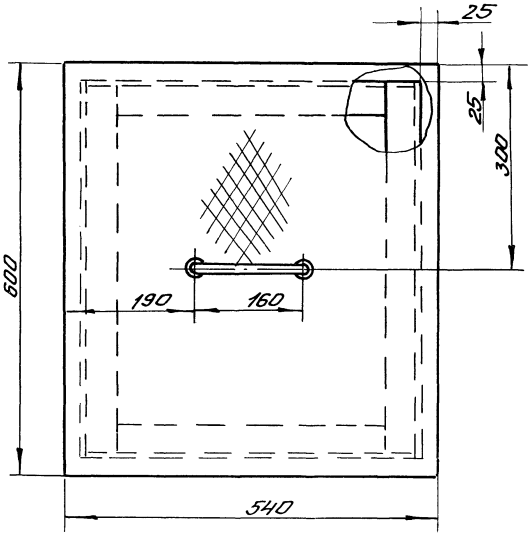

Ц - Ц
M1:5

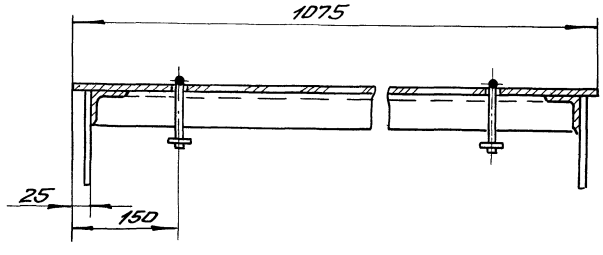

9016/12

409-010-49.85 Альбом XI

3029/1.02.00.000 СБ

Изм.	Лист	N докум.	Подп.	Дата
Разраб.		Шариков		05.84
Пров.		Шариков		
Т.контр.		Шалдин		05.84
Рук.гр.		Семенов		05.84
Н.контр.		Колесников		05.84
Утв.		Семенов		05.84

Шиты укрытия приямков

Сборочный чертеж

Лит.	Масса	Масшт.
		1:20

Лист 13 Листов

Гипростроммаш Москва

Инв. № подл. | Подп. и дата | Взам. инв. №

Ш - Ш

лист 13 повернуто

М 1:10

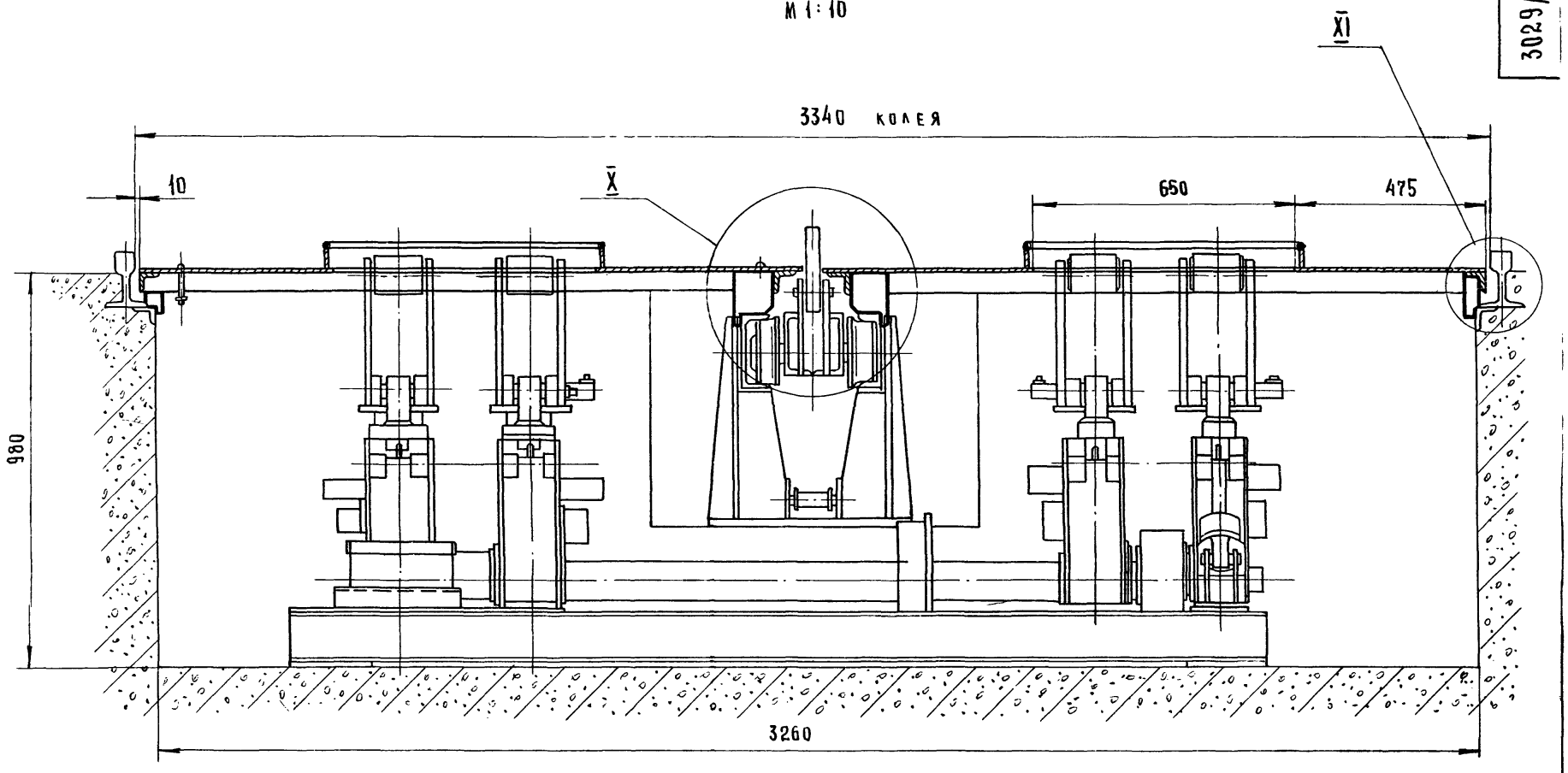

П - П

лист 12

М 1:2.5

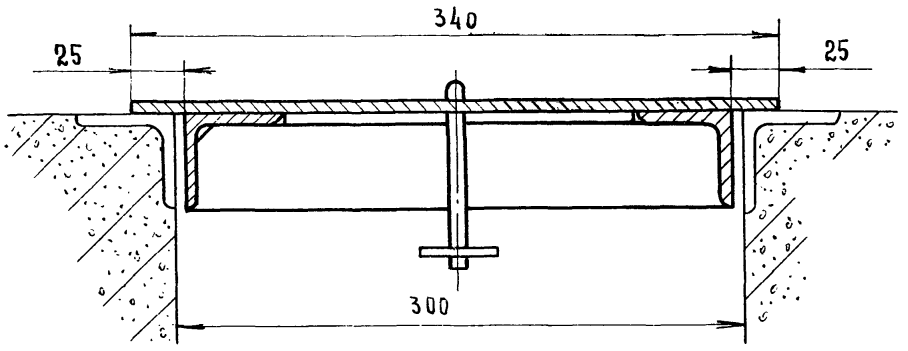

X

М 1:5

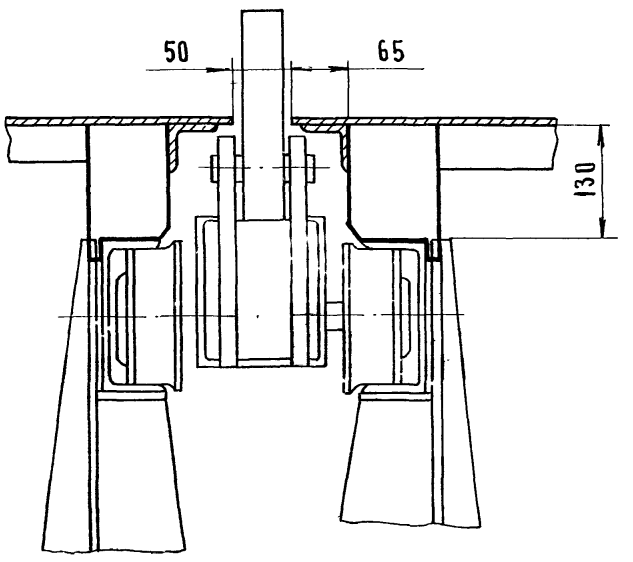

XI

М 1:2

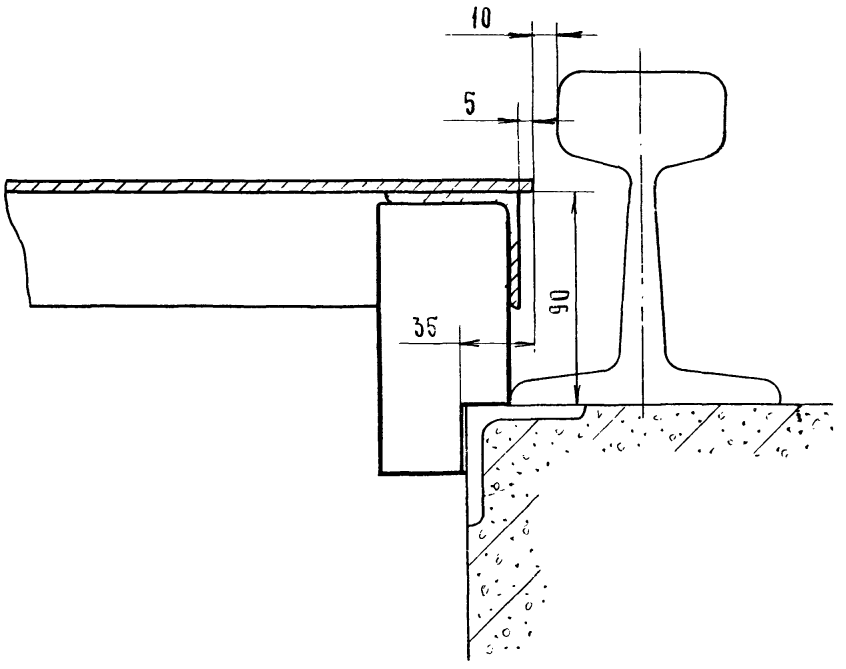

9016/12

409-010-49.85
Альбом XI

				3029/1.02.00.000 СБ	
Изм.	Лист	№ докум.	Подп.	Дата	Щиты укрытия приямков. Сборочный чертеж	Лит.	Масса	Масштаб
Разраб.		Шариков		05.84				
Пров.		Шариков				Лист 14	Листов	
Т. контр.		Шалдин		05.84				
Руков.		Семенов		05.84		Гипростроммаш г. Москва		
Н. контр		Колесникова		05.84				
Утв.		Семенов		05.84				

Участок 9

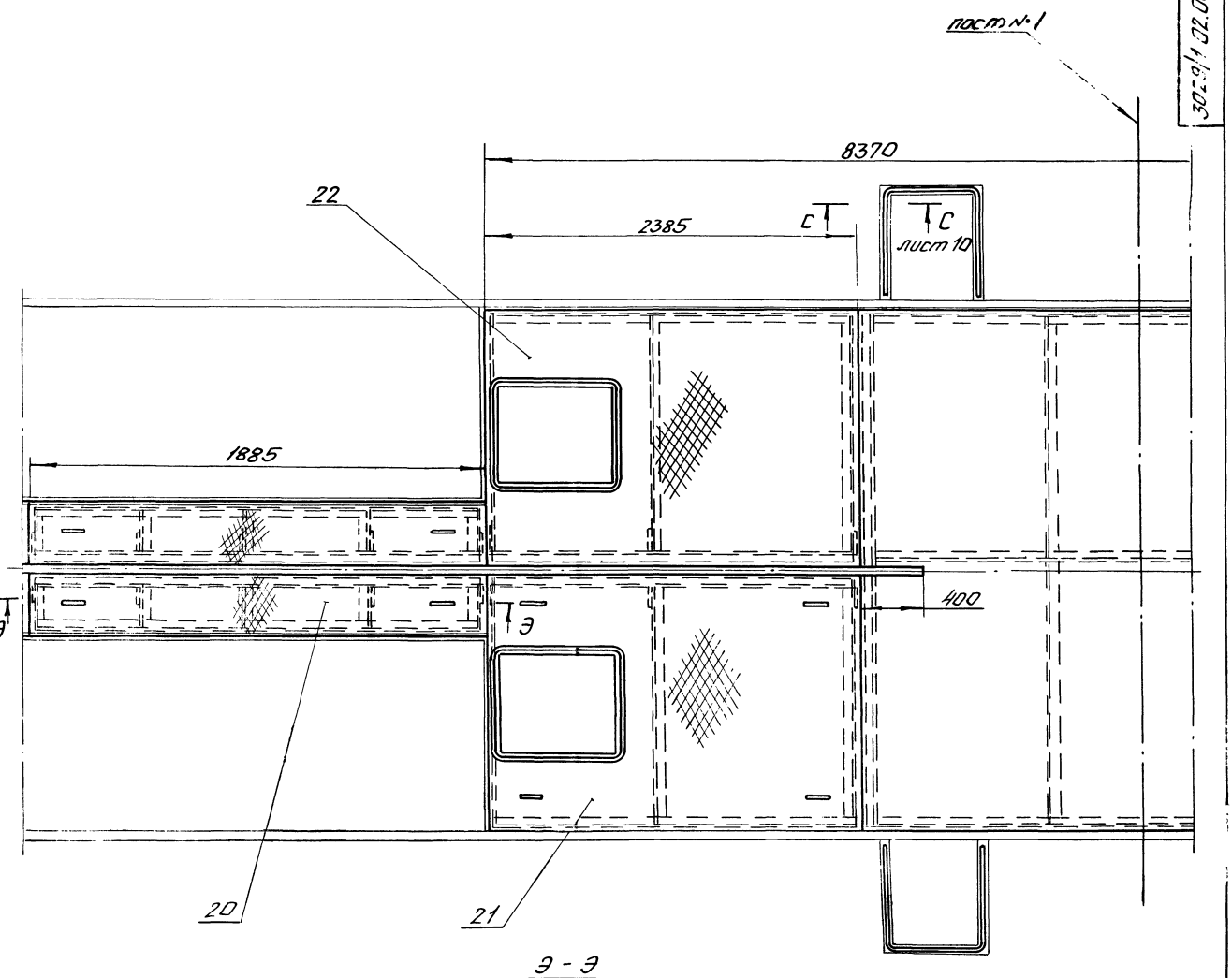

Э - Э
М 1:2,5

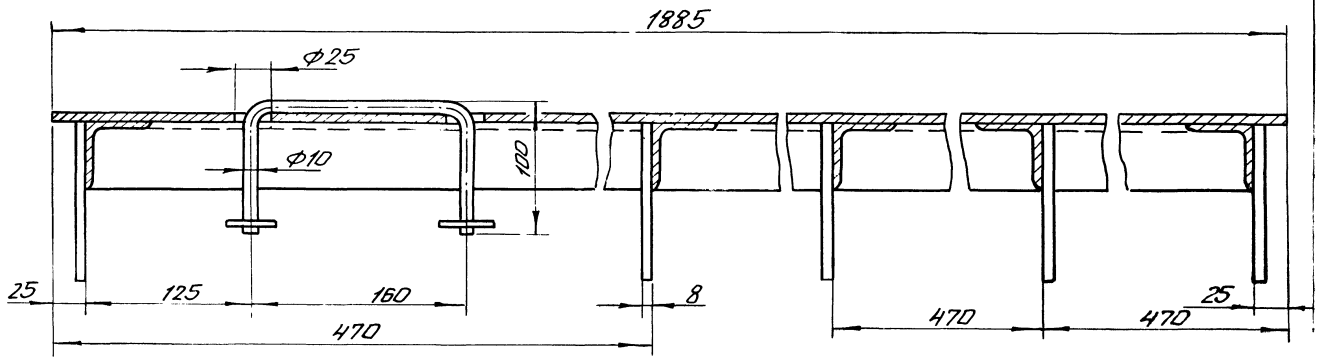

					3029/1. 02.00.000 СБ		
Изм.	Лист	N докум.	Подп.	Дата	Щиты укрытия приямков Сборочный чертеж	Лит.	Масса	Масш. 1:20
Разраб.		Шариков		05.84				
Пров.		Шариков				Лист 1	Листов	
Т.контр.		Шалдин		05.84				
Руков.		Семенов		05.84		Гипростроммаш Москва		
Н.контр.		Колесникова		05.84				
Утв.		Семенов		05.84				

Альбом СВ.49-010-49.85 II

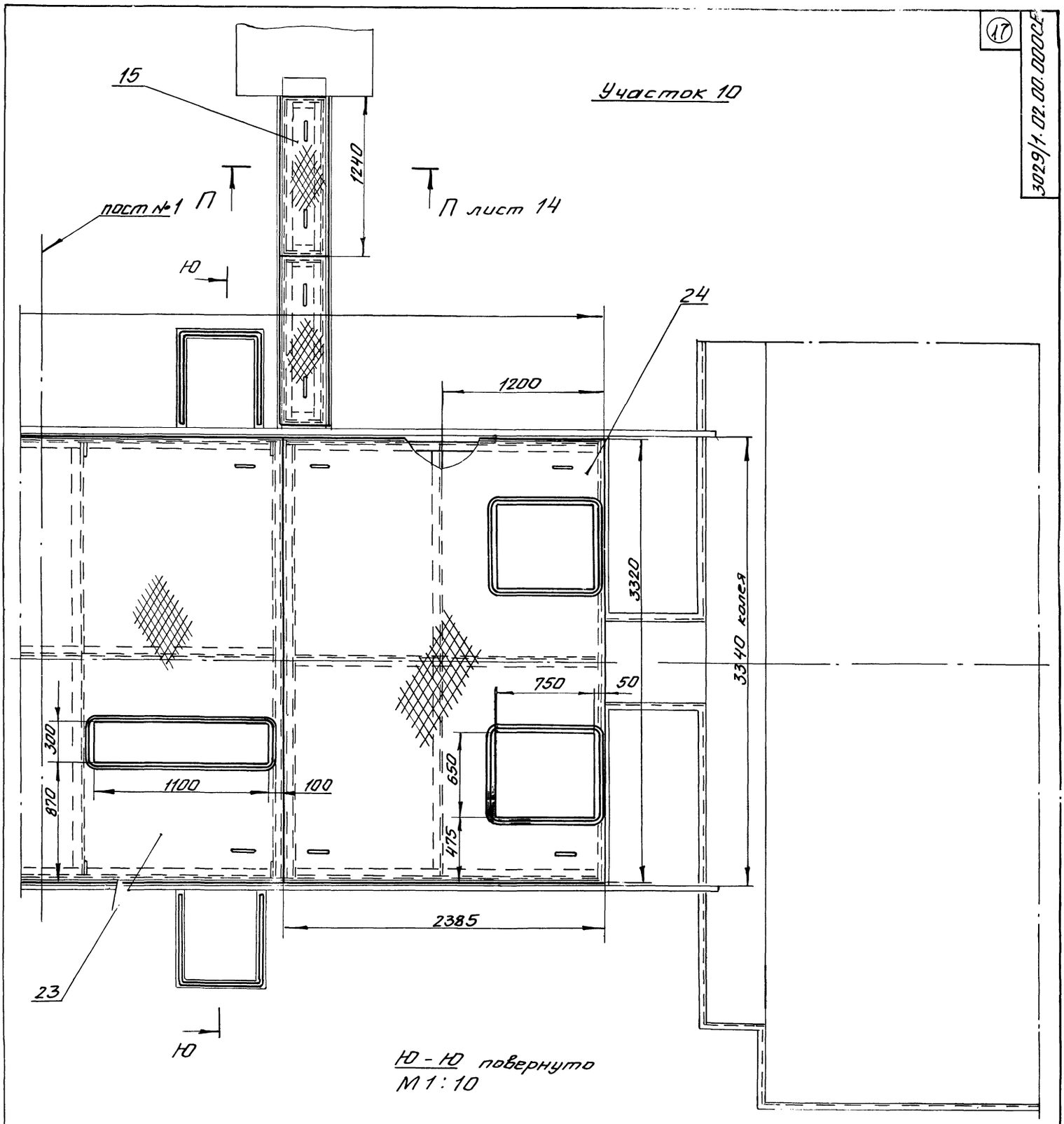

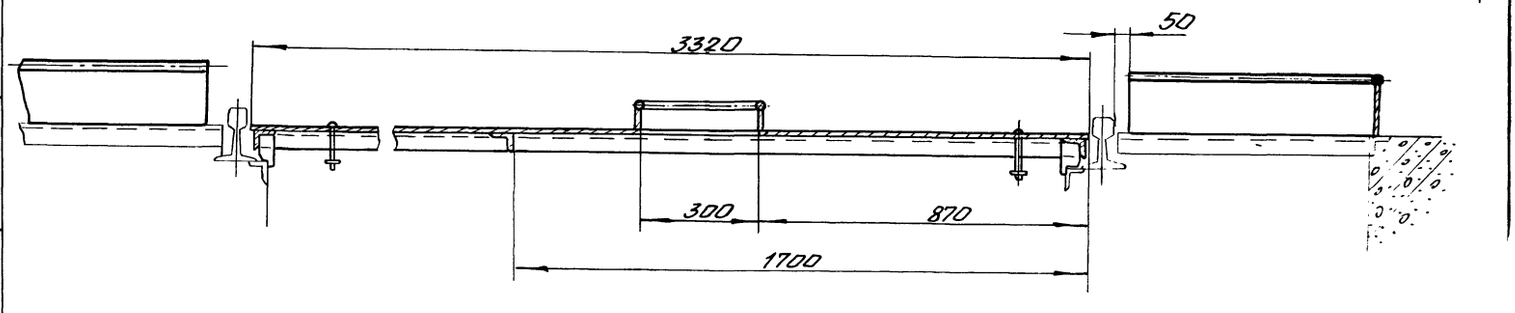

					3029/1.02.00.000СБ		
Изм.	Лист	N докум.	Подп.	Дата	Щиты укрытия приямков Сборочный чертеж	Лит.	Масса	Масшт.
Разраб.		Шариков		05.84				1:20
Пров.		Шариков		05.84		Лист 16	Листов	
Т.контр.		Шалдин		05.84		Гипростроймаш г. Москва		
Рук.зв.		Семенов		05.84				
Н.контр.		Колесников		05.84				
Утв.		Семенов		05.84				

Инв.№ подл. | Подп. и дата | Взам. инв.№ | Инв.№ дубл. | Подп. и дата

NORMACS