ТИПОВОЕ ПРОЕКТНОЕ РЕШЕНИЕ

409-010-49.85

КОНВЕЙЕРНАЯ ЛИНИЯ ПО ИЗГОТОВЛЕНИЮ РЕБРИСТЫХ ПЛИТ ПЕРЕКРЫТИЯ РАЗМЕРОМ 3×6 м

АЛЬБОМ VI

СТРОИТЕЛЬНЫЕ ИЗДЕЛИЯ

КФ ЦИТП инв. N 9016/7

ПРИВЯЗАН

ИНВ. №

КФ ЦИТП инв. № 9016/7

gost.e-ecolog.ru

ТИПОВОЕ ПРОЕКТНОЕ РЕШЕНИЕ

409-010-49.85

КОНВЕЙЕРНАЯ ЛИНИЯ ПО ИЗГОТОВЛЕНИЮ РЕБРИСТЫХ ПЛИТ ПЕРЕКРЫТИЯ РАЗМЕРОМ 3×6 м

АЛЬБОМ VI

РАЗРАБОТАН
ПРОЕКТНЫМ ИНСТИТУТОМ № 2
ГЛ. ИНЖЕНЕР ПИ-2 В.Г. ИЛЮХИН
ГЛ. ИНЖЕНЕР ПРОЕКТА М.Б. ИВАНОВА

ПРОЕКТ УТВЕРЖДЕН ГОСГРАЖДАНСТРОЕМ
ПРОТОКОЛ №65 ОТ 18.08.84г
РАБОЧАЯ ДОКУМЕНТАЦИЯ ОБЪЕДИНЕНА
В ДЕЙСТВИЕ ГИПРОСТРОММАШЕМ
ПРИКАЗ 78 ОТ 03.07.84г.

Обозначение	Наименование	Стр.	Примечание
КЖИ-ТТ1	Технические требования к изготовлению сборных железобетонных изделий	2	
КЖИ-ТТ2	Технические требования к изготовлению арматурных и закладных изделий	2	
КЖИ-1	Стеновые блоки СБ24-3-1, СБ24-3-2, СБ24-3-3	3	
КЖИ-2	Стеновые блоки СБ24-3-4, СБ24-3-5, СБ24-3-6	4	
КЖИ-3	Стеновые блоки СБ24д-3-1; СБ24д-3-2, СБ24д-3-3	5	
КЖИ-4	Стеновые блоки СБ24д-3-4, СБ24д-3-5	6	
КЖИ-5	Стеновые блоки СБ24д-3-6, СБ24д-3-7	7	
КЖИ-6	Стеновые блоки СБ24-3-7, СБ27д-8-1	8	
КЖИ-7	Стеновые блоки СБ27д-8-2 СБ27д-8-3, СБ24-3-8	9	
КЖИ-8	Изделия соединительные МС1, МС2	10	
КЖИ-9	Изделие закладное МН1	10	
КЖИ-10	Изделие закладное МН2	11	
КЖИ-11	Изделие закладное МН3	11	
КЖИ-12	Изделие соединительное МС3	12	
КЖИ-13	Изделие закладное МН4	12	
КЖИ-14	Изделие закладное МН6	13	
КЖИ-15	Изделие закладное МН5	13	
КЖИ-16	Изделие закладное МН7	14	
КЖИ-17	Изделие закладное МН8	14	
КЖИ-18	Изделие закладное МН11	15	
КЖИ-19	Металлический кронштейн МК1	15	
КЖИ-20	Изделие закладное МН12	16	
КЖИ-21	Изделия закладные МН13, МН14	16	
КЖИ-22	Изделия закладные МН15, МН16, МН10	17	
КЖИ-23	Изделие закладное МН9	17	
КЖИ-24	Стальная рама СР1; СР3	18	
КЖИ-25	Стальная рама СР2	18	
КЖИ-26	Сетки арматурные С1, С2, С3	19	
КЖИ-27	Сетки арматурные С4, С5, С6	19	
КЖИ-28	Сетки арматурные С7, С8, С9	20	
КЖИ-29	Сетки арматурные С10, С11	20	
КЖИ-30	Сетки арматурные С12÷С22	21	
КЖИ-31	Сетки арматурные С23÷С26	22	
КЖИ-32	Сетка арматурная С27	22	

Инв. № подл. | Подпись и дата | Взамен инв. №

1
9016/7

Нач. отд.	Рыбкина		ТП 409-010-49.85 КЖИ-ДО
Гл. спец.	Крутовской		
Рук. гр.	Кренева		Содержание
Ст. инж.	Рашевский		Стадия: Р; Лист: 1; Листов:
Инж.	Хитрова		Госстрой СССР Проектный институт №2 г. Москва
Пров.	Рашевский		
Н. контр.	Крутовской		

Копировал:

Формат

ТП 409-010-49.85 Альбом VII

1. При изготовлении сборных железобетонных стеновых блоков СБ24-3-1÷СБ24-3-8; СБ24д-3-1÷СБ24д-3-7; СБ27д-8-1÷СБ27д-8-3 выполняемых по типовой серии 3.006-3; вып. II-1; II-2, руководотвоваться указаниями данной серии.

2. Антикоррозионное покрытие закладных изделий выполнить за 2 раза лаком ПФ-170 по ГОСТ 15.907-70* по грунтовке ПФ-020 по ГОСТ 18186-79*.

Нач.отд.	Рыбкина		ТП 409-010-49.85 КЖИ-ТТ1
Гл.спец.	Круговской		
Рук.гр.	Кренева		
Ст.инж.	Рашевский		Технические требования к изготовлению сборных железобетонных изделий
Исполн.	Захарова		
Пров.	Рашевский		
Н.контр.	Круговской		

Стадия	Лист	Листов
Р		

Госстрой СССР
Проектный институт №2
г. Москва

Инв.№ подл. | Подпись и дата | Взам.инв.№ | Инв.№ дубл.

1. Арматурные сетки выполнять при помощи контактной точечной сварки по ГОСТ 14098-68.

2. Сварку стержней сеток производить по всех пересечениях двух крайних рядов в остальной зоне допускаются несваренные пересечения в количестве не более 2-х на 1 м².

3. Арматурные сетки объединить в каркасы при помощи сварки между собой сеток и дополнительных стержней.

Сварку выполнять электросварочными клещами или дуговой электросваркой.

4. Изготовление закладных изделий вести в соответствии с СН 313-65*.

5. Сварку производить в соответствии с ГОСТ 19292-73, СН 393-78.

6. Арматурные, закладные и соединительные изделия должны отвечать требованиям ГОСТ 10922-75.

7. Приварку анкеров к пластинам в тавр выполнять на сварочных автоматах под слоем флюса в соответствии с указаниями ГОСТ 19292-73 и СН 393-78.

2
9016/7

Нач.отд.	Рыбкина		ТП 409-010-49.85 КЖИ-ТТ2
Гл.спец.	Круговской		
Рук.гр.	Кренева		
Ст.инж.	Рашевский		Технические требования к изготовлению арматурных и закладных изделий
Исполн.	Захарова		
Пров.	Рашевский		
Н.контр.	Круговской		

Стадия	Лист	Листов
Р		

Госстрой СССР
Проектный институт №2
г. Москва

Инв.№ подл. | Подпись и дата | Взам.инв.№ | Инв.№ дубл.

Формат

ТП 409-010-49.85 Альбом VI

Рис. 1

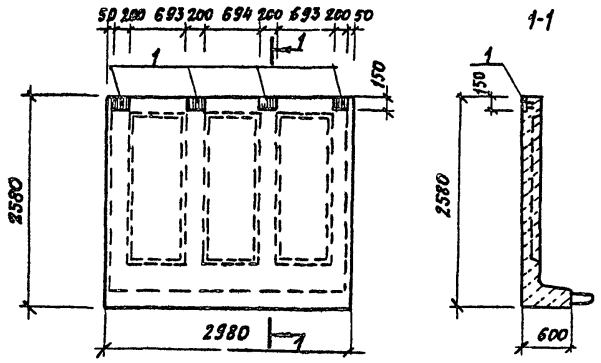

Рис. 2

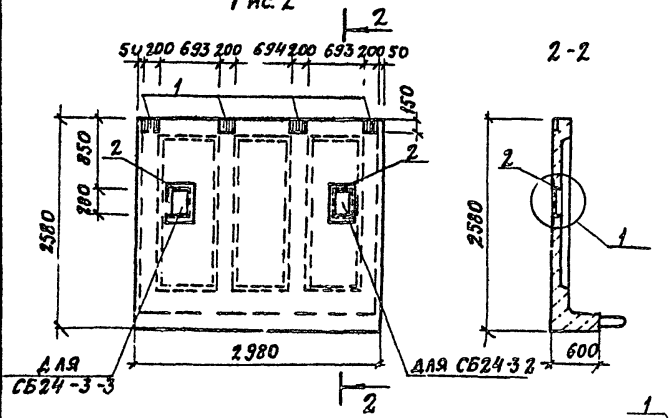

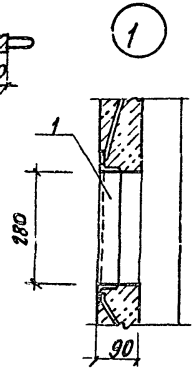

Обозначение	Марка	Рис.
КЖИ-1	СБ24-3-1	1
-01	СБ24-3-2	2
-02	СБ24-3-3	2

Формат	Зона	Поз.	Обозначение	Наименование	Кол.	Прим.
				КЖИ-1		
				Сборочные единицы		
			3.006-3, вып. II-1	Стеновой блок СБ27-3	1	
				Изделия закладные		
		1	1.400-15, вып. 1	МН 113-6	4	1.9
				КЖИ-1-01, КЖИ-1-02		
				Сборочные единицы		
			3.006-3, вып. II-1	Стеновой блок СБ24-3	1	
				Изделия закладные		
		1	1.400-15, вып. 1	МН-113-6	4	1.9
		2	КЖИ-20	МН-12	1	5.6

Ведомость расхода стали на дополнительные закладные изделия, кг

Марка элемента	Изделия закладные									
	Арматура класса			Прокат марки						Всего
	A III			В ст3 кп2						
	ГОСТ 5781-82			ГОСТ 103-76			ГОСТ 8509-72*			
	ф8		Итого	δ=6	δ=8	Итого	∠50×5		Итого	
КЖИ-1	0.4		0.4	5.6	1.6	7.2				7.6
-01, -02	0.8		0.8	5.6	1.6	7.2	5.2		5.2	13.2

3
9016/7

Нач. отд.	Рыбкина	
Гл. спец.	Круговской	
Рук. гр.	Кренева	
Инж.	Кадыкова	
Исполн.	Захарова	
Пров.	Рашевский	
Н. контр.	Круговской	

ТП 409-010-49.85 КЖИ-1

Стеновые блоки СБ24-3-1, СБ24-3-2, СБ24-3-3

Стадия	Масса	Масштаб
Р		
Лист	Листов	

Госстрой СССР Проектный институт №2 г. Москва

Копировал:

Формат

Инв. № подл. | Подпись и дата | Взам. инв. №

ТП 409-010-49.85 Альбом VII

Рис. 1

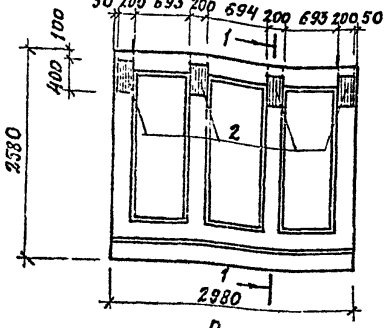

1-1

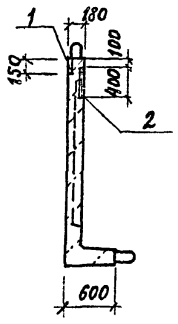

Рис. 2

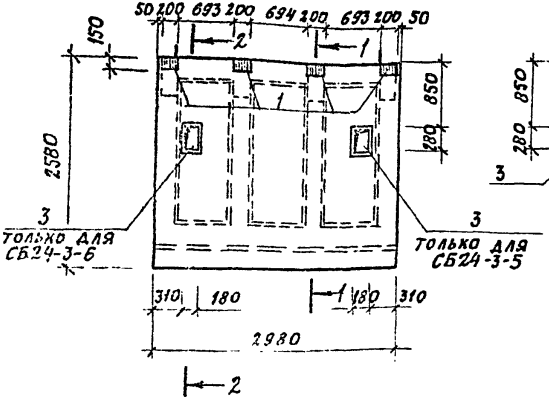

2-2

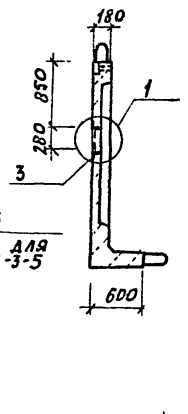

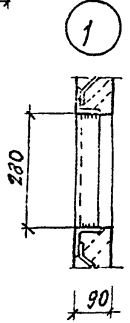

Обозначение	Марка	Рис
КЖИ-2	СБ24-3-4	1
-01	СБ24-3-5	2
-02	СБ24-3-6	2

Формат	Зона	Поз.	Обозначение	Наименование	Кол.	Прим.
				КЖИ-2		
				Сборочные единицы		
			3.006-3 вып. II-1	Стеновой блок СБ24-3		
				Изделия закладные		
		1	1.400-15 вып. 1	МН 113-6	4	1.9
		2	1.400-15 вып. 1	МН 139-6	4	4.6
				КЖИ2-01; КЖИ2-02		
				Сборочные единицы		
			3.006-3 вып. II-1	Стеновой блок СБ24-3		
				Изделия закладные		
		1		МН 113-6	4	1.9
		2		МН 139-6	4	4.6
		3	КЖИ-20	МН 12	1	5.6

Ведомость расхода стали на дополнительные закладные изделия, кг

Марка элемента	Изделия закладные: Арматура класса AIII ГОСТ 5781-82 ф8			Итого	Прокат марки Вст3кп2 ГОСТ 103-76 -Б2 6	-Б2 8	ГОСТ 8509-72 ∠50×5	Итого	Общий расход
КЖИ 2	1,2			1,2	20,8	4,0		24,8	26,0
-01; -02	1,6			1,6	20,8	4,0	5,2	30,0	31,6

4
9016/7

Нач. отд.	Рыбкина	
Гл. спец.	Круговской	
Рук. гр.	Кренева	
Ст. инж.	Рашевский	
Инж.	Хитрова	
Пров.	Рашевский	
Н. контр.	Круговской	

ТП 409-010-49.85 - КЖИ-2

Стеновые блоки
СБ24-3-4
СБ24-3-5
СБ24-3-6

Стадия	Масса	Масштаб
Р		
Лист	Листов	

Госстрой СССР
Проектный институт №2
г. Москва

Копировал:

Формат

Инв. № подл. | Подпись и дата | Взам. инв. №

ТП 409-010-49.85 Альбом VI

Рис. 1

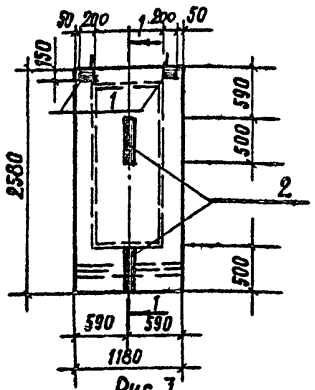

1-1

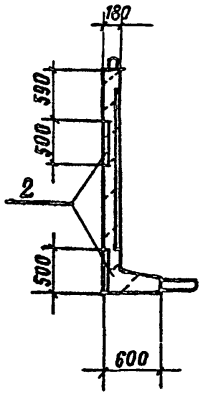

Рис. 2

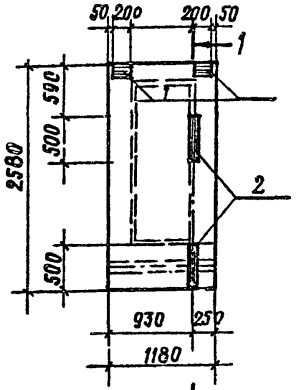

Рис. 3

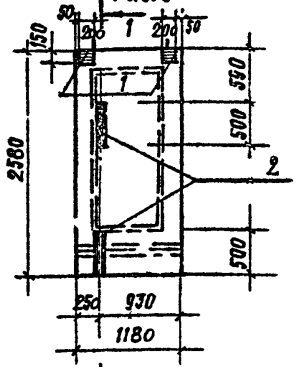

Обозначение	Марка	Рис.
КЭКИ 3	СБ24g-3-1	1
-01	СБ24g-3-2	2
-02	СБ24g-3-3	3

Формат	Зона	Поз.	Обозначение	Наименование	Кол.	Примечание
				КЭКИ-3		
				Сборочные единицы		
			3.006-3 вып. II-1	Стеновой блок СБ24g-3		со всеми закл. изд.
				Изделия закладные		
		1	1.400-15 вып. 1	МН 113-6	2	1.9
		2	КЭКИ-18	МН 11	2	2.9
				КЭКИ-3-01, КЭКИ-3-02		
				Сборочные единицы		
			3.006-3 вып. II-1	Стеновой блок СБ24g-3		со всеми заклад. изд.
				Изделия закладные		
		1	1.400-15 вып. 1	МН 113-6	2	1.9
		2	КЭКИ-18	МН 11	2	2.9

Остальное см. СБ24g-3 серию 3.006-3, вып. II-1.

5
9016/7

Ведомость расхода стали на дополнительные закладные изделия, кг

Марка элемента	Изделия закладные: арматура класса AIII, ГОСТ 7781-82, ф8		Итого	Прокат марки Вст3кп2, ГОСТ 103-76: -б=6	-б=8	-б=10		Итого	Общий расход
КЭКИ-3	0.38		0.38	7.6	0.8	0.78		9.18	9.56
-01	0.38		0.38	7.6	0.8	0.76		9.18	9.56
-02	0.38		0.38	7.6	0.8	0.78		9.18	9.56

Нач. отд.	Рыбкина	
Гл. спец.	Крутовской	
Рук. гр.	Кремева	
Ст. инж.	Рашевский	
Инж.	Хитрова	
Пров.	Рашевский	
Н. контр.	Крутовской	

ТП 409-010-49.85 КЭКИ-3

Стеновые блоки СБ24g-3-1, СБ24g-3-2, СБ24g-3-3

Стадия	Масса	Масштаб
Р		1:50

Лист | Листов

Госстрой СССР Проектный институт №2 г. Москва

Копировал | Формат

ТП 409-010-49.85 Альбом VII

Рис 1

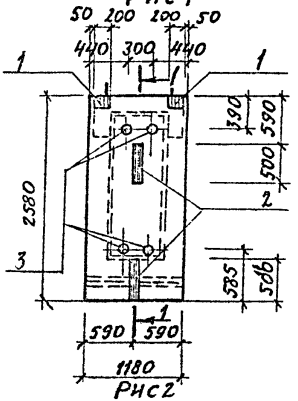

1-1

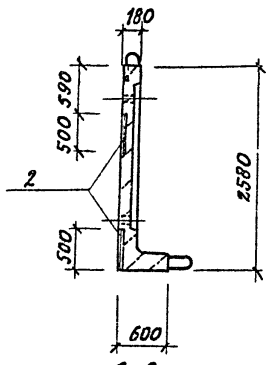

Рис 2

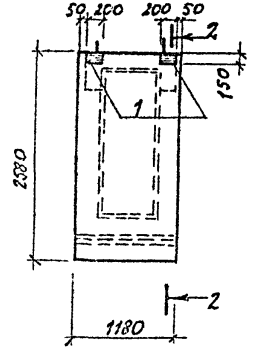

2-2

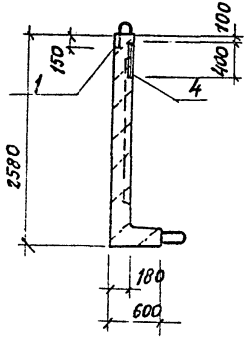

Обозначение	Марка	Рис
КЖИ 4	СБ24g-3-4	1
-01	СБ24g-3-5	2

Формат	Зона	Поз.	Обозначение	Наименование	Кол.	Примечание
				КЖИ-4		
				Сборочные единицы		
			3.006-3 вып. II-1	Стеновой блок СБ24g-3		
				Изделия закладные		
		1	1.400-15 вып. 1	МН113-6	2	1.9
		2	КЖИ-18	МН 11	2	2.9
		3	КЖИ-21	МН 14	4	0.6
		4	1.400-15 вып. 1	МН 139-6	2	4.6
				КЖИ-4-01		
				Сборочные единицы		
			3.006-3 вып. II-1	Стеновой блок СБ24g-3		
				Изделия закладные		
		1	1.400-15 вып. 1	МН 113-6	2	1.9
		4	1.400-15 вып. 1	МН 139-6	2	4.6

Ведомость расхода стали на дополнительные закладные изделия, кг

Марка элемента	Изделия закладные										Общий расход
	Арматура класса				Прокат марки						
	AIII				Вст3кп2						
	ГОСТ 5781-82				ГОСТ 103-76				ГОСТ 8732-78		
	ф8			Итого	-δ=6	-δ=8	-δ=10	Итого	Пр.57к3	Итого	
КЖИ-4	0.78			0.78	15.2	2.0	0.78	17.98	2.4	2.4	21.16
-01	0.6			0.6	10.4	2.0		12.4			13.0

6

Нач.отд.	Рыбкина		ТП 409-010-49.85 КЖИ-4
Гл.спец.	Круговской		
Рук.гр.	Кренева		Стеновые блоки СБ24g-3-4, СБ24g-3-5
Ст.инж.	Рашевский		
Инж.	Хитрова		
Пров.	Рашевский		
Н.контр.	Круговской		

Стадия	Масса	Масштаб
Р		
Лист	Листов	

Госстрой СССР
Проектный институт №2
г. Москва

9016/7

Копировал: 8

Формат

Инв.№ подл. | Подпись и дата | Взам.инв.№

ТП 409-010-49.85 Альбом VI

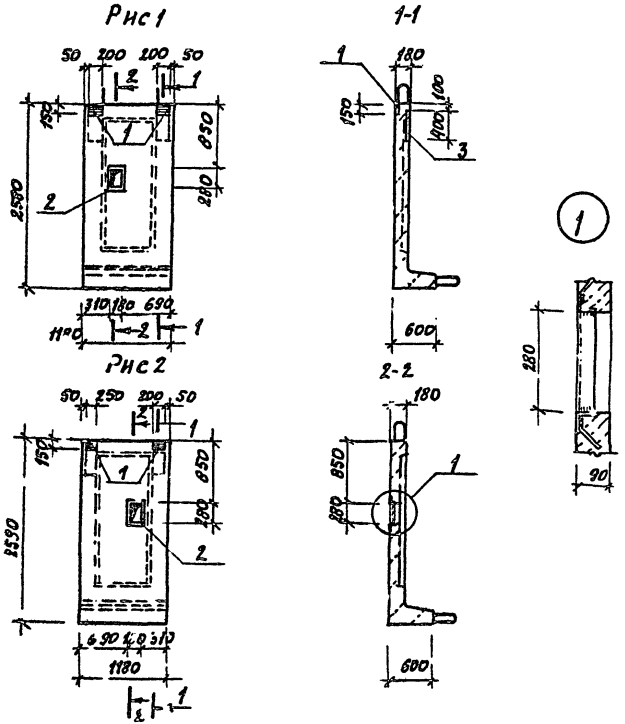

Формат	Зона	Поз.	Обозначение	Наименование	Кол.	Примечание
				КЖИ 5; 5-01		
				Сборочные единицы		
			3.006-3 вып. II-1	Стеновой блок СБ24д-3		
				Изделия закладные		
		1	1.400-15 вып. 1	МН 113-6	2	1.9
		2	КЖИ-20	МН 12	1	5.6
		3	1.400-15 вып 1	МН 139-6.	2	4.6

Ведомость расхода стали на дополнительные закладные изделия, кг

Марка элемента	Изделия закладные											Общий расход
	Арматура класса			Прокат марки								
	А III			В ст 3 кп 2								
	ГОСТ 5781-82			ГОСТ 103-76				ГОСТ 8509-12*				
	ф8		Итого	-б=6	-б=8		Итого	150х5	Итого			
КЖИ5	1.0		1.0	10.4	2.0		12.4	5.2	5.2			18.6
-01	1.0		1.0	10.4	2.0		12.4	5.2	5.2			18.3

Обозначение	Марка	Рис
КЖИ-5	СБ24д-3-6	1
-01	СБ24д-3-7	2

7
90.6/2

Нач. отд.	Рыбкина	
Гл. спец.	Круговской	
Рук. гр.	Кренева	
Ст. инж.	Рашевский	
Инж.	Хитрова	
Пров.	Рашевский	
Н. контр.	Круговской	

ТП 409-010-49.85 КЖИ-5

Стеновые блоки
СБ24д-3-6
СБ24д-3-7

Стадия	Масса	Масштаб
Р		

Лист | Листов

Госстрой СССР
Проектный институт №2
г. Москва

Копировал: Формат

Рис 1

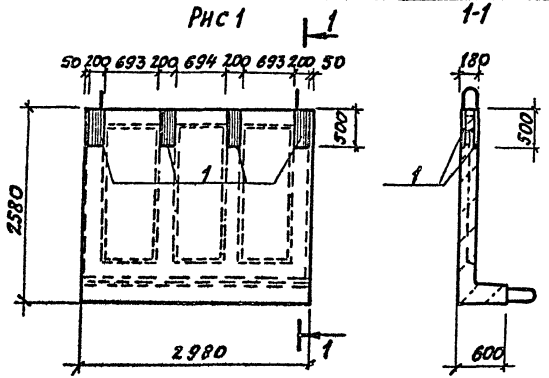

Рис 2

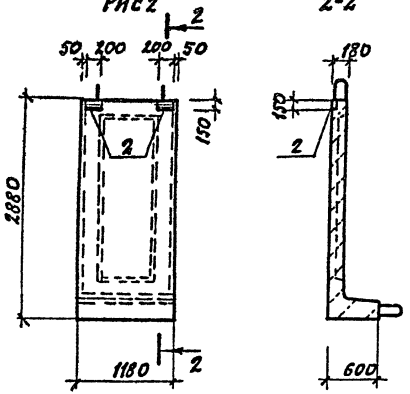

Обозначение	Марка	Рис
КЖИ-6	СБ24-3-7	1
-01	СБ27g-8-1	2

Формат	Зона	Поз	Обозначение	Наименование	Кол.	Примечание
				КЖИ-6		
				Сборочные единицы		
			3.006-3 вып. II-1	Стеновой блок СБ24-3		
				Изделия закладные		
		1	КЖИ-23	МН 18	4	16.7
				КЖИ-6-01		
				Сборочные единицы		
			3.006-3 вып. II-1	Стеновой блок СБ27g-8		
				Изделия закладные		
		2	1.400-15 вып. 1	МН 113-6	2	1.9

Ведомость расхода стали на дополнительные закладные изделия, кг

Марка элемента	Изделия закладные											Общий расход
	Арматура класса AIII ГОСТ 5781-82			Прокат марки Вст3кп2 ГОСТ-103-76								
	ф8	ф12	Итого	δ=6	δ=8	δ=10		Итого				
КЖИ-6	3.6		3.6			63.2		63.2				66.8
-01	0.2		0.2	2.8	0.8			3.6				3.8

В 9016/7

Нач. отд.	Рыбкина		ТП 409-010-49.85 КЖИ-6
Гл. спец.	Круговской		
Рук. гр.	Кренева		Стеновые блоки СБ24-3-7; СБ27g-8-1
Ст. инж.	Рашевский		
Инж.	Хитрова		
Пров.	Рашевский		
Н. контр.	Круговской		

Стадия	Масса	Масштаб
Р		

Лист | Листов

Госстрой СССР
Проектный институт №2
г. Москва

Копировал:

Формат

Инв. № подл. | Подпись и дата | Взам. инв. №

Рис. 1

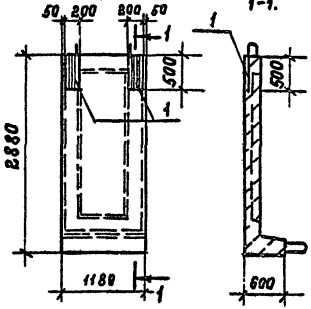

Рис. 2.

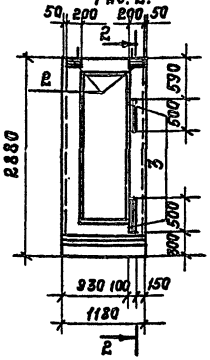

Рис. 3.

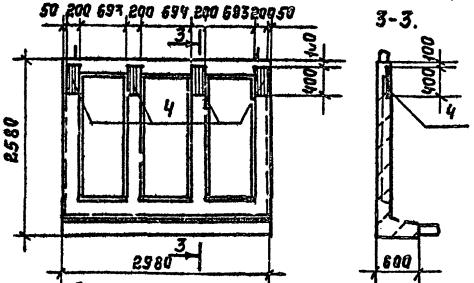

Формат	Зона	Поз.	Обозначение	Наименование	Кол.	Примечание
				КЖИ-7.		
				Сборочные единицы.		
			3.006-3 вып. II-1	Стеновой блок СБ27g-8		со всеми закл. изд.
		1	КЖИ-17	Изделие закладное МН8	2	8,7
				КЖИ-7-01		
				Сборочные единицы		
			3.006-3 вып II-1	Стеновой блок СБ27g-8		со всеми закл. изд.
		2	1.400-15 вып. 1	Изделие закладное МН3-6	2	1-9
		3	КЖИ-18	МН 11	2	2,8
				КЖИ-7-02		
				Сборочные единицы.		
			3.006.-3 вып. II-1	Стеновой блок СБ27-3		со всеми закл. изд.
		4	1.400-15 вып. 1	Изделие закладное МН139-6	4	4,6

Остальное см. СБ27g-8 серию 3.006-3, вып. II-1.

Обозначение	Марка	Рис.
КЖИ-7	СБ27g-8-2	1
-01	СБ27g-8-3	2
-02	СБ24-3-8	3

Ведомость расхода стали на дополнительные закладные изделия, кг.

Марка элемента	Изделия закладные: Арматура класса AIII ГОСТ 5781-82 ф8	ф12	ф	Итого	Прокат марки Ст. 3 кп 2 -6	-8	-10	Итого	Общий расход
КЖИ-1		1,56		1,56			15,8	15,8	17,36
-01	0,38			0,38	7,6	0,8	0,78	9,18	9,56
-02	0,8			0,8	15,2	2,4		17,6	18,4

9

9016/7

Нач. отд.	Рыбкин.А	
Гл. спец.	Коротовский	
Рук. гр.	Кренева	
Ст. инж.	Рашевский	
Наэк.	Хитрова	
Пров.	Рашевский	
Н. контр.	Коротовский	

ТП 409-010-49.85 КЖИ-7

Стеновые блоки СБ27g-8-2 СБ27g-8-3, СБ24-3-8.

Стадия	Масса	Масштаб
Р		1:50
Лист	Листов	

Госстрой СССР. Проектный институт №2 г. Москва.

Коротовская

Формат

ТП 409-010-49.85 Альбом 6

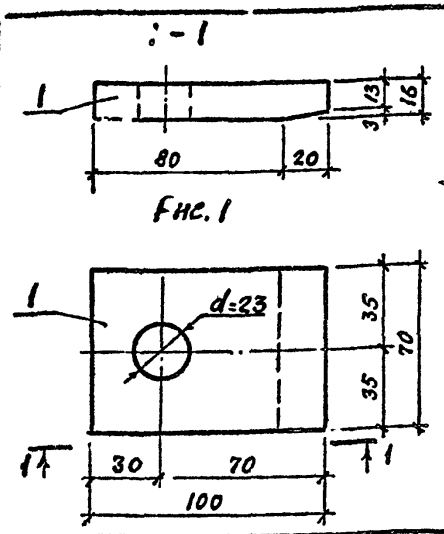

Рис. 1

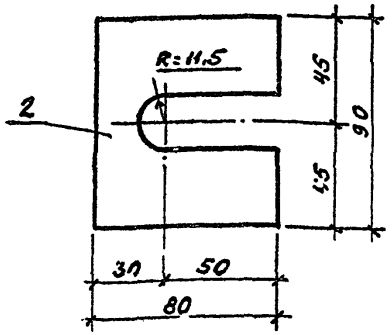

Рис. 2

Обозначение	Марка	Масса кг	Рис
КЖИ-8	МС1	0,9	1
-01	МС2	0,6	2

Формат	Зона	Поз.	Обозначение	Наименование	Кол.	Примечание
			КЖИ-ТТ2	**Документация**		
				Технические требования к изготовлению арматурных и закладных изделий		
				Детали		
				КЖИ-8 (МС1)		
БИ		1	КЖИ-8.1	Полоса $\frac{Б16\times70\ ГОСТ\ 103-76}{Вст3кп2\ ГОСТ\ 535-79^{*}}$ ℓ=100	1	0,9 кг
				КЖИ-8 01 (МС2)		
Б4		2	КЖИ-8.2	Полоса $\frac{Б10\times80\ ГОСТ\ 103-76}{Вст3кп2\ ГОСТ\ 535-79^{*}}$ ℓ=90	1	0,6 кг

9016/7

Нач.отд.	Рыбкина		
Гл.спец.	Крутовской		
Рук.гр.	Бурзин		
Ст.инж.	Колядина		
Инж.	Фахрутдинова		
Провер.	Колядина		
Н.контр.	Крутовской		

ТП 409-010-49.85 КЖИ-8

Изделия соединительные МС1, МС2

Стадия	Масса	Масштаб
Р	См. табл.	
Лист	Листов 1	

Госстрой СССР Проектный институт №2 г. Москва

Копиров. Формат

1-1

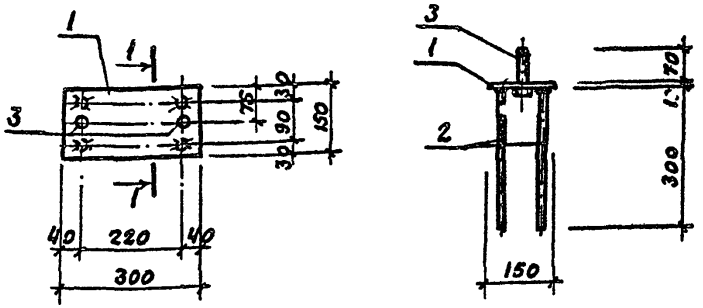

Формат	Зона	Поз.	Обозначение	Наименование	Кол.	Примечание
				Документация		
			КЖИ-ТТ2	Технические требования к изготовлению арматурных и закладных изделий		
				Детали		
		1	КЖИ-9.1	Полоса $\frac{Б10\times150\ ГОСТ\ 103-76}{Вст3кп2\ ГОСТ\ 535-79^{*}}$ ℓ=300	1	3,5кг
		2	КЖИ-9.2	ф12 AIII ГОСТ 578-82 ℓ=300	4	0,3кг
		3	КЖИ-9.3	Болт М20х80 ГОСТ 7798-70*	2	0,3кг

10
9016/7

Нач.отд.	Рыбкина		
Гл.спец.	Крутовской		
Рук.гр.	Бурзин		
Ст.инж.	Колядина		
Инж.	Фахрутдинова		
Провер.	Колядина		
Н.контр.	Крутовской		

ТП 409-010-49.85 КЖИ-9

Изделие закладное МН1

Стадия	Масса	Масштаб
Р	5,3	
Лист	Листов 1	

Госстрой СССР Проектный институт №2 г. Москва

Копиров. Формат

Альбом 6

ТП 409-010-49.85

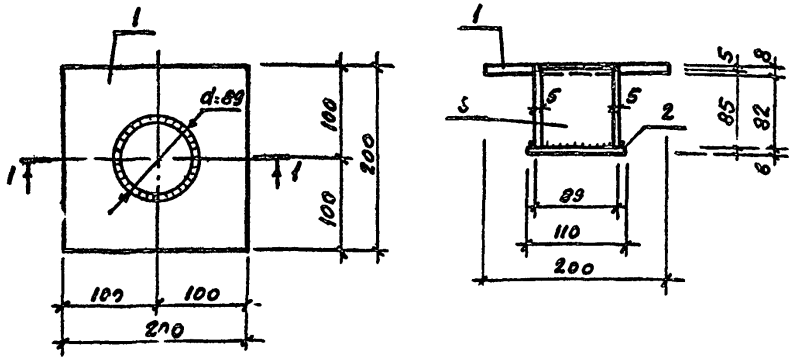

Формат	Зона	Поз.	Обозначение	Наименование	Кол.	Примечание
				Документация		
			КЖИ-ТТ2	Технические требования к изготовлению арматурных и закладных изделий		
				Детали		
		1	КЖИ-10.1	Полоса 58х2 ГОСТ 103-76 / Вст3кп2 ГОСТ 535-79* ℓ=200	1	2,5 кг
		2	КЖИ-10.2	Полоса 56х110 ГОСТ 103-76 / Вст3кп2 ГОСТ 535-79* ℓ=110	1	0,6 кг
		3	КЖИ-10.3	Труба 89 ГОСТ / Ст1кп2 ГОСТ 380-71* ℓ=85	1	0,9 кг

9016/7

Нач.отд.	Рыбкина		
Гл.спец.	Крутовской		
Рук.гр.	Бурзин		
Ст.инж.	Колядина		
Инж.	Фахрутдинова		
Провер.	Колядина		
Н.контр.	Крутовской		

ТП 409-010-49.85 КЖИ-10

Изделие закладное Мн 2

Стадия	Масса	Масштаб
Р	4.0	

Лист | Листов 1

Госстрой СССР Проектный институт №2 г. Москва

Копиров: Формат

Инв. № подл. | Подпись и дата | Взамен инв. №

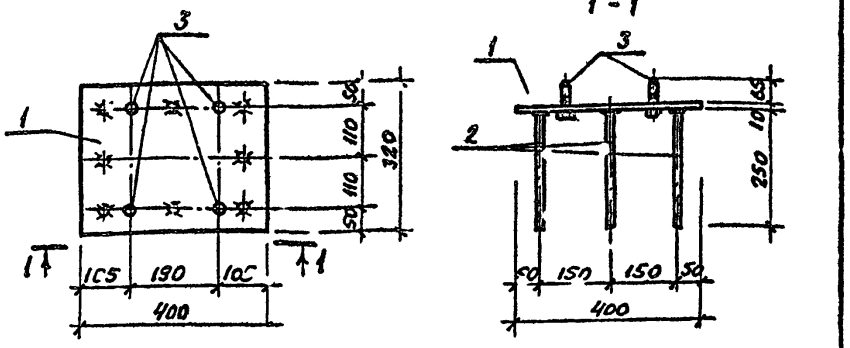

Формат	Зона	Поз.	Обозначение	Наименование	Кол.	Примечание
				Документация		
			КЖИ-ТТ2	Технические требования к изготовлению арматурных и закладных изделий		
				Детали		
		1	КЖИ-11.1	Полоса 10х320 ГОСТ 82-70* / Вст3кп2 ГОСТ 4637-79 ℓ=400	1	10,0 кг
		2	КЖИ-11.2	ф12АIII ГОСТ 5781-82 ℓ 250	8	0,23 кг
		3	КЖИ-11.3	Болт М16х15 ГОСТ 7798-70*	4	0,2 кг

11

9016/7

Нач.отд.	Рыбкина		
Гл.спец.	Крутовской		
Рук.гр.	Бурзин		
Ст.инж.	Колядина		
Инж.	Фахрутдинова		
Провер.	Колядина		
Н.контр.	Крутовской		

ТП 409-010-49.85 КЖИ-11

Изделие закладное Мн 3

Стадия	Масса	Масштаб
Р	12.6	

Лист | Листов 1

Госстрой СССР Проектный институт №2 г. Москва

Копиров: Формат

Инв. № подл. | Подпись и дата | Взамен инв. №

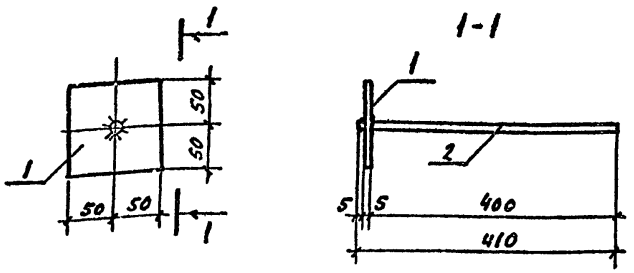

Формат	Зона	Поз.	Обозначение	Наименование	Кол.	Примечание
				Документация		
			КЖИ-ТТ2	Технические требования		
				к изготовлению арматурных		
				и закладных изделий.		
				Деталь		
		1	КЖИ-12.1	Полоса $\frac{Б-5\times100\ ГОСТ\ 103-76}{Вст3кп2\ ГОСТ\ 535-79^*}$; ℓ=100	1	0,4 кг
		2	КЖИ-12.2	ф10 AI ГОСТ 5781-82, ℓ=410	1	0,3 кг

9016/7

Нач.отд.	Рябкина		ТП 409-010-49.85 КЖИ-12
Гл.спец.	Круговской		Изделие соединительное МС 3
Рук.гр.	Кренева		Стадия: Р; Масса: 0,7; Масштаб:
Инж.	Кадыкова		Лист; Листов
Исполн.	Захарова		Госстрой СССР Проектный институт №2 г. Москва
Пров.	Рашевский		
Н.контр.	Круговской		

Инв.№ подл. | Подпись и дата | Взам.инв.№

Копиров: Формат

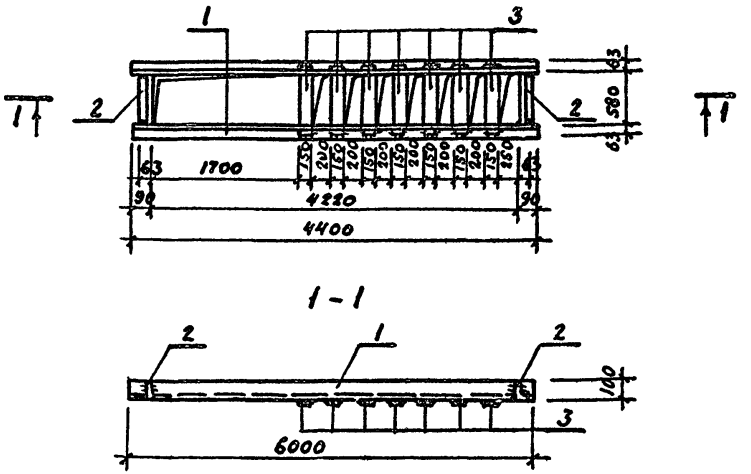

Формат	Зона	Поз.	Обозначение	Наименование	Кол.	Прим.
				Документация		
			КЖИ-2	Технические требования		
				к изготовлению арматурных		
				и закладных изделий		
				Детали		
		1	КЖИ-13.1	Уголок $\frac{Б-100\times63\times8\ ГОСТ\ 8510-72^*}{Вст3кп2\ ГОСТ\ 535-79^*}$; ℓ=4400	2	33.1
		2	КЖИ-13.1-01	Уголок $\frac{Б-100\times63\times8\ ГОСТ\ 8510-72^*}{Вст3кп2\ ГОСТ\ 535-79^*}$; ℓ=990	2	4.4
		3	КЖИ-13.2	Полоса $\frac{Б-6А150\ ГОСТ\ 82-70^*}{Вст3кп2\ ГОСТ\ 535-79^*}$; ℓ=680	7	4.8

12
9016/7

Нач.отд.	Рябкина		ТП 409-010-49.85 КЖИ-13
Гл.спец.	Круговской		Изделие закладное МН 4
Рук.гр.	Кренева		Стадия: Р; Масса: 108.6; Масштаб:
Н.чщ.	Кадыкова		Лист; Листов
Исполн.	Захарова		Госстрой СССР Проектный институт №2 г. Москва
Пров.	Рашевский		
Н.контр.	Круговской		

Инв.№ подл. | Подпись и дата | Взам.инв.№

Копиров: Формат

ТП 409-010-49.85 Альбом VII

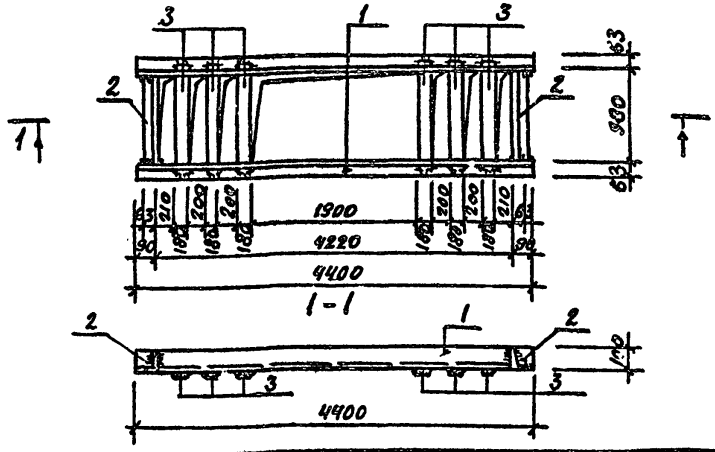

Формат	Зона	Поз.	Обозначение	Наименование	Кол.	Прим.
				Документация		
			КЖИ-ТТ2	Технические требования		
				к изготовлению арматурных		
				и закладных изделий.		
				Детали		
		1	КЖИ-14.1	Уголок $\frac{Б-100\times63\times6,\ ГОСТ\ 8510-72^*}{Ст3кп2,\ ГОСТ\ 535-79^*}$; ℓ=4400	2	33.1
		2	КЖИ-14.1-01	Уголок $\frac{Б-100\times63\times6,\ ГОСТ\ 8510-72^*}{Ст3кп2,\ ГОСТ\ 535-79^*}$; ℓ=980	2	7.4
		3	КЖИ-14.2	Полоса $\frac{Б-4\times180,\ ГОСТ\ 82-70^*}{Ст3кп2,\ ГОСТ\ 535-79^*}$; ℓ=1080	6	10.7

9016/7

Нач.отд.	Рыбкина		
Гл.спец.	Круговской		
Рук.гр.	Кренева		
Инж.	Кадыкова		
Исполн.	Захарова		
Пров.	Рашевский		
Н.контр.	Круговской		

ТП 409-010-49.85 КЖИ-14

Изделие закладное МН 6

Стадия	Масса	Масштаб
Р	145.2	
Лист	Листов	

Госстрой СССР Проектный институт №2 г. Москва

Копировал: Формат А1

Инв.№подл. | Подпись и дата | Взам.инв.№

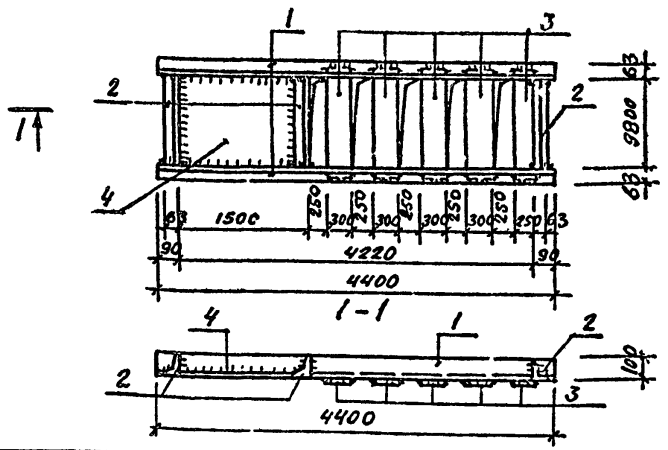

Формат	Зона	Поз.	Обозначение	Наименование	Кол.	Прим.
				Документация		
			КЖИ-ТТ2	Технические требования		
				к изготовлению арматурных		
				и закладных изделий		
				Детали		
		1	КЖИ-15.1	Уголок $\frac{Б-100\times63\times6,\ ГОСТ\ 8510-72^*}{Ст3кп2,\ ГОСТ\ 535-79^*}$; ℓ=4400	2	33.1
		2	КЖИ-15.1-01	Уголок $\frac{Б-100\times63\times6,\ ГОСТ\ 8510-72^*}{Ст3кп2,\ ГОСТ\ 535-79^*}$; ℓ=980	3	7.4
		3	КЖИ-15.2	Полоса $\frac{Б-6\times300,\ ГОСТ\ 82-70^*}{Ст3кп2,\ ГОСТ\ 535-79^*}$; ℓ=1080	5	15.3
		4	КЖИ-15.2-01	Полоса $\frac{Б-6\times920\ ГОСТ\ 82-70^*}{Ст3кп2,\ ГОСТ\ 535-79^*}$; ℓ=1437	1	66.4

13
9016/7

Нач.отд.	Рыбкина		
Гл.спец.	Круговской		
Рук.гр.	Кренева		
Инж.	Кадыкова		
Исполн.	Захарова		
Пров.	Рашевский		
Н.контр.	Круговской		

ТП 409-010-49.85 КЖИ-15

Изделие закладное МН 5

Стадия	Масса	Масштаб
Р	231.3	
Лист	Листов	

Госстрой СССР Проектный институт №2 г. Москва

Копировал:

Формат А1

Инв.№подл. | Подпись и дата | Взам.инв.№

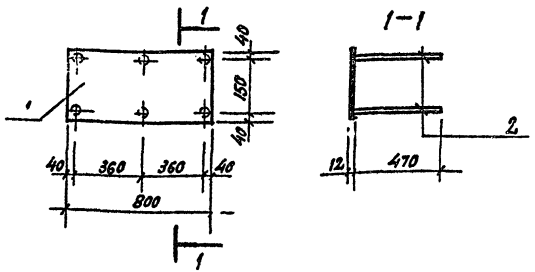

Формат	Зона	Поз	Обозначение	Наименование	Кол.	Прим.
				Документация		
			КЖИ-ТТ2	Технические требования к изготовлению арматурных и закладных изделий		
				Детали		
		1	КЖИ-16.1	ф12 А III ГОСТ 5781-82 ℓ=470	6	0,4
		2	КЖИ-16.2	Полоса 5-12×230 ГОСТ 82-70* Вст3кп2 ГОСТ 19663-79 ℓ=800	1	17,3

Нач.ОТД	Рыбкина		КЖИ-16
Гл.спец.	Круговской		
Рук.гр.	Еременева		
Ст.инж.	Рашевский		Изделие закладное МН7
Инж.	Кадыкова		
Пров.	Рашевский		
Н.контр.	Круговской		

Стадия	Масса	Масштаб
Р	19,7	
Лист	Листов	

Госстрой СССР
Проектный институт №2
г. Москва

Инв.№ подл. | Подпись и дата | Взам.инв.№

Копировал

Формат

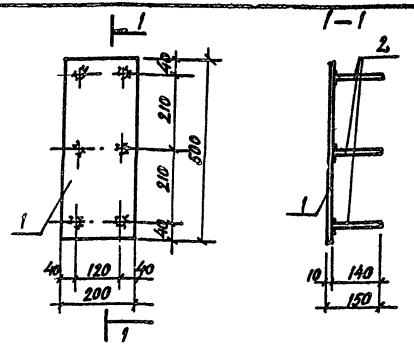

Формат	Зона	Поз	Обозначение	Наименование	Кол.	Прим.
				Документация		
			КЖИ-ТТ2	Технические требования к изготовлению арматурных и закладных изделий		
				Детали		
		1	КЖИ-17.1	Полоса 8-10×200 ГОСТ 103-76 Вст3кп2 ГОСТ 535-79* ℓ=500	1	7,1 кг
		2	КЖИ-17.2	ф12 А III ГОСТ 5781-82, ℓ=150	6	0,15 кг

14
9016/7

Нач.ОТД	Рыбкина		КЖИ-17
Гл.спец.	Круговской		
Рук.гр.	Еременева		
Инж.	Кадыкова		
Испол.	Захарова		Изделие закладное МН8
Пров.	Рашевский		
Н.контр.	Круговской		

Стадия	Масса	Масштаб
Р	8,7	
Лист	Листов	

Госстрой СССР
Проектный институт №2
г. Москва

Инв.№ подл. | Подпись и дата | Взам.инв.№

Копировал

Формат

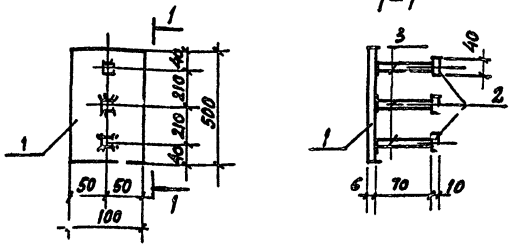

Формат	Зона	Поз.	Обозначение	Наименование	Кол.	Примечание
				Документация		
			КЖИ-ТТ2	Технические требования к изготовлению арматурных и закладных изделий		
				Детали		
		1	КЖИ-18.1	Полоса $\frac{б=10\ ГОСТ\ 103-76}{ВСт3кп2\ ГОСТ\ 535-79^{*}}$ $\ell=500$	1	2,4 кг
		2	КЖИ-18.2	Полоса $\frac{б=10\ ГОСТ\ 103-76}{ВСт3кп2\ ГОСТ\ 535-79^{*}}$ $\ell=40$	3	0,13 кг
		3	КЖИ-18.3	ФВАП ГОСТ 5781-82, $\ell=70$	5	0,03 кг

9216/7

Нач. отд.	Рыбкина		ТП 409-010-49.85 КЖИ-18			
Гл. спец.	Круговской					
Рук. гр.	Кренева					
Инж.	Садыкова					
Исполн.	Захарова		Изделие закладное М: 11	Стадия	Масса	Масштаб
Пров.	Рашевский			Р	2,4	
Н. контр.	Круговской			Лист	Листов	
				Госстрой СССР Проектный институт № 2 г. Москва		

Копировал Формат

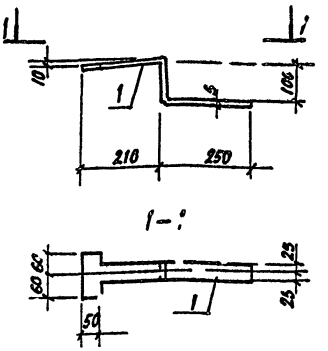

Формат	Зона	Поз.	Обозначение	Наименование	Кол.	Примеч.
				Документация		
			КЖИ-ТТ2	Технические требования к изготовлению арматурных и закладных изделий		
				Детали		
		1	КЖИ-19.1	Полоса $\frac{б=20\ ГОСТ\ 103-76}{ВСт3кп2\ ГОСТ\ 535-79^{*}}$ $\ell=580$	1	2,7 кг

15

9216/7

Нач. отд.	Рыбкина		ТП 409-010-49.85 КЖИ-19			
Гл. спец.	Круговской					
Рук. гр.	Кренева					
Инж.	Садыкова		Металлический крючок-петля М: 1	Стадия	Масса	Масштаб
Исполн.	Захарова			Р	2,7	
Пров.	Рашевский			Лист	Листов	
Н. контр.	Круговской			Госстрой СССР Проектный институт № 2 г. Москва		

Копировал Формат

ТП 409-010-49.85 Альбом VII

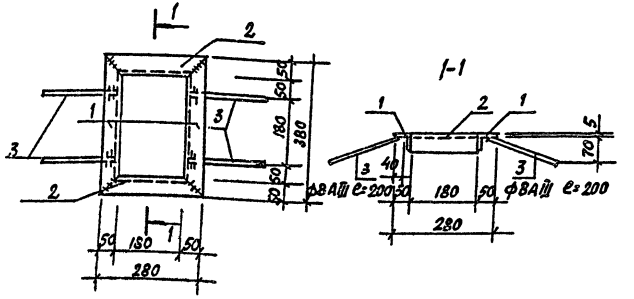

Формат	Зона	Поз.	Обозначение	Наименование	Кол.	Примеч.
				Документация		
			КЖИ-ТТ2	Технические требования для изготовления арматурных и закладных изделий		
				Детали		
		1	КЖИ-20.1	Уголок $\frac{5\Omega\text{-}50\times5\ \text{ГОСТ}\ 8509\text{-}72^{*}}{\text{ВСт3кп2 ГОСТ}\ 535\text{-}79^{*}}$ ℓ=280	2	1,1 кг
		2	КЖИ-20.1-01	Уголок $\frac{5\Omega\text{-}50\times80\times5\ \text{ГОСТ}\ 8509\text{-}72^{*}}{\text{ВСт3кп2 ГОСТ}\ 535\text{-}79^{*}}$ ℓ=380	2	1,5 кг
		3	КЖИ-20.2	ФВАIII ГОСТ 5781-82 ℓ=200	4	0,1 кг

9016/7

Нач. отд.	Рыбкина		ТП 409-010-49.85	КЖИ-20	
Гл. спец.	Круговской				
Рук. гр.	Кренева				
Инж.	Садыкова				
Исполн.	Захарова		Изделие закладное МН 12	Стадия: Р; Масса: 5,6; Масштаб:	
Пров.	Рашевский			Лист	Листов
Н. контр.	Круговской			Госстрой СССР ПРОЕКТНЫЙ ИНСТИТУТ №2 г. Москва	

Копировал Формат А1

Инв. № подл. | Подпись и дата | Взам. инв. №

16

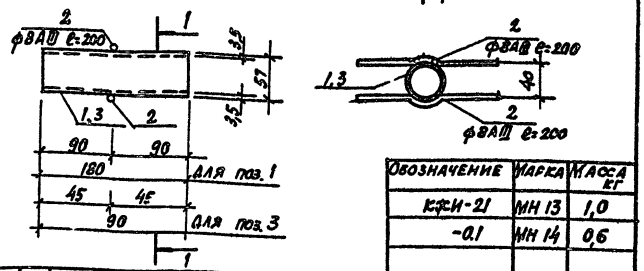

Обозначение	Марка	Масса кг
КЖИ-21	МН 13	1,0
-0.1	МН 14	0,6

Формат	Зона	Поз.	Обозначение	Наименование	Кол.	Примеч.
				Документация		
			КЖИ-ТТ2	Технические требования для изготовления арматурных и закладных изделий		
				Детали		
		2	КЖИ-21.1	ФВАIII, ГОСТ 5781-82, ℓ=200	2	0,1 кг
				Переменные данные		
				КЖИ-21		
		1	КЖИ-2.12	Труба $\frac{\text{ВТ ГОСТ}\ 8732\text{-}78^{*}}{\text{ВСт3кп2 ГОСТ}\ 380\text{-}71^{*}}$ ℓ=180	1	0,8 кг
				КЖИ-21-01		
		3	КЖИ-2.12-01	Труба $\frac{\text{ВТ ГОСТ}\ 8732\text{-}78^{*}}{\text{ВСт3кп2 ГОСТ}\ 380\text{-}71^{*}}$ ℓ=90	1	0,4 кг

16 9016/7

Нач. отд.	Рыбкина		ТП 409-010-49.85	КЖИ-21	
Гл. спец.	Круговской				
Рук. гр.	Кренева				
Инж.	Садыкова		Изделия закладные МН 13, МН 14	Стадия: Р; Масса: См. табл.; Масштаб:	
Испол.	Захарова			Лист	Листов
Пров.	Рашевский			Госстрой СССР ПРОЕКТНЫЙ ИНСТИТУТ №2 г. Москва	
Н. контр.	Круговской				

Копировал Формат А1

Инв. № подл. | Подпись и дата | Взам. инв. №

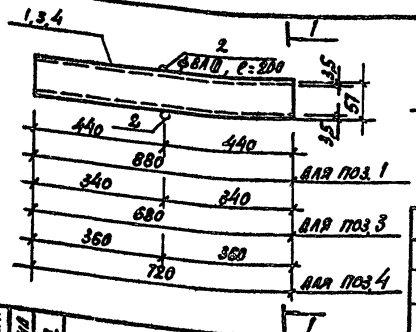

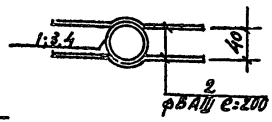

Обозначение	Марка	Масса, кг
КЖИ-22	МН-15	4,3 кг
-01	МН-16	3,3 кг
-02	МН-10	3,5 кг

Формат	Зона	Поз.	Обозначение	Наименование	Кол.	Прим.
				Документация		
			КЖИ-ТТ2	Технические требования для изготовления арматурных и закладных изделий		
				Детали		
		2	КЖИ-22.1	ФВАIII, ГОСТ 5781-82, e=200	2	0,1 кг
				Переменные данные		
				КЖИ-22		
		1	КЖИ-22.2	Труба 57 ГОСТ 8732-78* / ВСТ3кп2 ГОСТ 380-71* e=880	1	4,1 кг
				КЖИ-22.01		
		3	КЖИ-222-01	Труба 57 ГОСТ 8732-78* / ВСТ3кп2 ГОСТ 380-71* e=680	1	3,1 кг
				КЖИ-22.02		
		4	КЖИ-222.02	Труба 57 ГОСТ 8732-78* / ВСТ3кп2 ГОСТ 380-71* e=720	1	3,3 кг

9016/7

Нач. отд.	Рыбкина	
Гл. спец.	Крутовской	
Рук. гр.	Кренева	
Ст. инж.	Кадыков	
Исполн.	Захарова	
Пров.	Рашевский	
Н. контр.	Крутовской	

ТП 409-010-49.85 КЖИ-22

Изделия закладные МН15, МН16, МН10

Стадия	Масса	Масштаб
Р	См. табл.	

Лист | Листов

Госстрой СССР
ПРОЕКТНЫЙ ИНСТИТУТ №2
г. Москва

Инв. № подл. | Подпись и дата | Взамен инв. №

Копировал | Формат

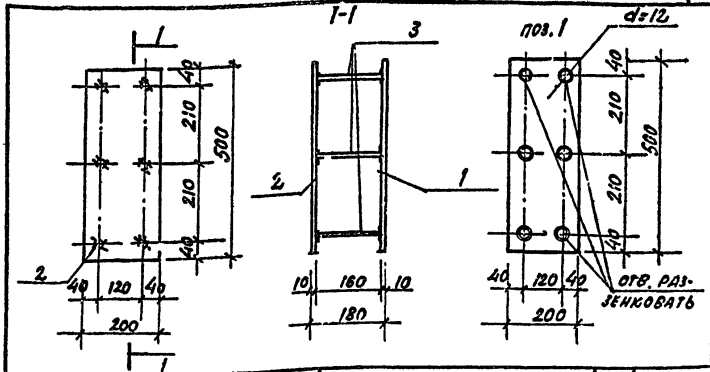

Формат	Зона	Поз.	Обозначение	Наименование	Кол.	Прим.
				Документация		
			КЖИ-ТТ2	Технические требования к изготовлению арматурных и закладных изделий		
				Детали		
		1	23.1	Полоса 5-10×200 ГОСТ 103-76 / ВСТ3кп2 ГОСТ e=500	1	7.9
		2	23.1-01	Полоса 5-10×200 ГОСТ 103-76 / ВСТ3кп2 ГОСТ 380-71* e=500	1	7.9
		3	23.2	ф12АIII ГОСТ 5781-82 e=170	6	0.15

17
9016/7

Нач. отд.	Рыбкина	
Гл. спец.	Крутовской	
Рук. гр.	Кренева	
Ст. инж.	Рашевский	
Инж.	Хитрова	
Пров.	Рашевский	
Н. контр.	Крутовской	

ТП 409-010-49.85 КЖИ-23

Изделие закладное МН9

Стадия	Масса	Масштаб
Р	15,15	

Лист | Листов

Госстрой СССР
ПРОЕКТНЫЙ ИНСТИТУТ №2
г. Москва

Инв. № подл. | Подпись и дата | Взамен инв. №

Копировал | Формат

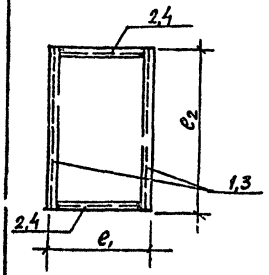

Обозначение	Марка	Размеры e1	Размеры e2	Масса кг
КЖИ-24	СР1	530	950	36,4
КЖИ-24-01	СР3	440	770	27,0

Формат	Зона	Поз.	Обозначение	Наименование	Кол.	Прим.
			КЖИ-ТТ2	Технические требования к изготовлению арматурных и закладных изделий		
				Детали		
				КЖИ-24 /СР1/		
		1	КЖИ-24-1	Швеллер [14 ГОСТ 8240-72 / Вст3кп2 ГОСТ 535-79* e=950	2	11,7
		2	КЖИ-24.1-01	Швеллер [14 ГОСТ 8240-72 / Вст3кп2 ГОСТ 535-79* e=414	2	6,5
				КЖИ-24-01 /СР3/		
		3	КЖИ-24.1-02	Швеллер [14 ГОСТ 8240-72 / Вст3кп2 ГОСТ 535-79* e=770	2	9,5
		4	КЖИ-24.1-03	Швеллер [14 ГОСТ 8240-72 / Вст3кп2 ГОСТ 535-79* e=324	2	4,0

9016/7

Нач.отд.	Рыбкина		ТП 409-010-49.85 КЖИ-24
Гл.спец.	Круговской		
Рук.гр.	Кренева		Стальные рамы СР1, СР3
Ст.инж.	Рашевский		Стадия: Р; Масса: см. табл.; Масштаб:
Инж.	Хитрова		Лист; Листов
Пров.	Рашевский		Госстрой СССР Проектный институт 2 г. Москва
Н.контр.	Круговской		

Копировал Формат

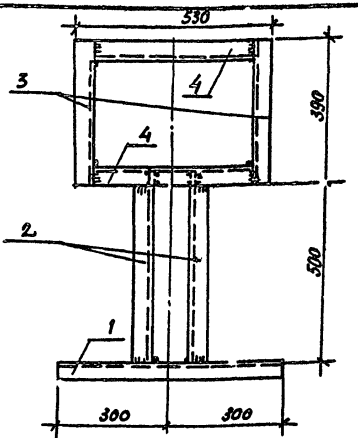

Формат	Зона	Поз.	Обозначение	Наименование	Кол.	Примеч.
				Документация		
			КЖИ-ТТ2	Технические требования к изготовлению арматурных и закладных изделий		
				Детали		
		1	КЖИ-25.1	Швеллер [14 ГОСТ 8240-72 / Вст3кп2 ГОСТ 535-79* e=600	1	7,4 кг
		2	КЖИ-25.1-01	Швеллер [14 ГОСТ 8240-72 / Вст3кп2 ГОСТ 535-79* e=532	2	6,8 кг
		3	КЖИ-25.1-02	Швеллер [14 ГОСТ 8240-72 / Вст3кп2 ГОСТ 535-79* e=390	2	4,8 кг
		4	КЖИ-25.1-03	Швеллер [14 ГОСТ 8240-72 / Вст3кп2 ГОСТ 535-79* e=414	2	5,1 кг

18 9016/7

Нач.отд.	Рыбкина		ТП 409-010-49.85 КЖИ-25
Гл.спец.	Круговской		
Рук.гр.	Кренева		Стальная рама СР2
Инж.	Садыкова		Стадия: Р; Масса: 40,8; Масштаб:
Исполн.	Захарова		Лист; Листов
Пров.	Рашевский		Госстрой СССР Проектный институт 2 г. Москва
Н.контр.	Круговской		

Копировал Формат

Инв.№ подл. | Подпись и дата | Взамен инв.№

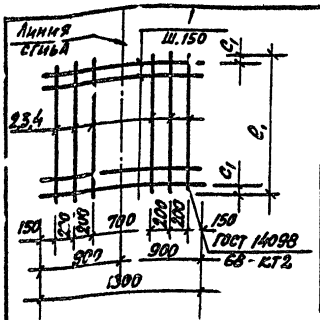

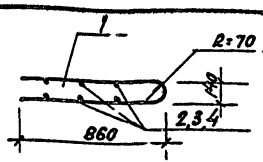

Обозначение	Марка	Размеры мм c1	Размеры мм ℓ1	Масса кг
КЖИ 26	с1	85	770	6.16
01	с2	65	1330	11.0
02	с3	80	460	3.72

Формат	Зона	Поз.	Обозначение	Наименование	Кол.	Примеч.
				Документация		
			КЖИ 772	Технические требования к изготовлению арматурных и закладных изделий		
				Детали		
				КЖИ 26 (с1)		
		1	26.1	ф10АIII ГОСТ 5781-82 ℓ=1200	5	1.1
		2	26.2	ф5ВрI ГОСТ 6727-80 ℓ=770	6	0.11
				КЖИ 26-01 (с2)		
		1	26.1	ф10АIII ГОСТ 5781-82 ℓ=1800	9	1.1
		3	26.2-01	ф5ВрI ГОСТ 6727-80 ℓ=1330	5	0.18
				КЖИ 26-02 (с3)		
		1	26.1	ф10АIII ГОСТ 5781-82 ℓ=1800	3	1.1
		4	26.2-02	ф5ВрI ГОСТ 6727-80 ℓ=460	6	0.07

Инв.№ подл. | Подпись и дата | Взам.инв.№

Нач.отд.	Рыбкина	
Гл.спец.	Крутовской	
Рук.гр.	Еременко	
Ст.инж.	Рашевский	
Инж.	Хитрова	
Пров.	Рашевский	
Н.контр.	Крутовской	

ТП 409-010-49.85 КЖ-26

Сетки арматурные с1, с2, с3

Стадия	Лист	Листов
Р		

Госстрой СССР Проектный институт № 2 г. Москва

Копировал | Формат

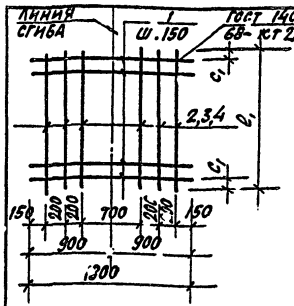

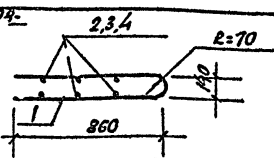

Обозначение	Марка	Размеры мм c1	Размеры мм ℓ1	Масса кг
КЖИ 27	с4	80	810	2.44
-01	с5	55	360	7.38
-02	с6	55	410	3.66

Формат	Зона	Поз.	Обозначение	Наименование	Кол.	Примеч.
				Документация		
			КЖ-1-772	Технические требования к изготовлению арматурных и закладных изделий		
				Детали		
				КЖИ 27 (с4)		
		1	-27.1	ф10АIII ГОСТ 5781-82 ℓ=1800	2	1.1
		2	-27.2	ф5ВрI ГОСТ 6727-80 ℓ=310	6	0.04
				КЖИ 27.01 (с5)		
		1	-27.1	ф10АIII ГОСТ 5781-82 ℓ=1800	6	1.1
		3	-27.2-01	ф5ВрI ГОСТ 6727-80 ℓ=830	6	0.13
				КЖИ-27.02 (с6)		
		1	-27.1	ф10АIII ГОСТ 5781-82 ℓ=1810	3	1.1
		4	-27.2-02	ф5ВрI ГОСТ 6727-80 ℓ=410	6	0.06

Инв.№ подл. | Подпись и дата | Взам.инв.№

Нач.отд.	Рыбкина	
Гл.спец.	Крутовской	
Рук.гр.	Еременко	
Ст.инж.	Рашевский	
Инж.	Хитрова	
Пров.	Рашевский	
Н.контр.	Крутовской	

ТП 409-010-49.85 КЖИ-27 ОВ13 1/7

Сетки арматурные с4, с5, с6

Стадия	Масса	Масштаб
Р		

Госстрой СССР Проектный институт Москва

Копировал | Формат

ТП 409-010-49.85 Альбом VI

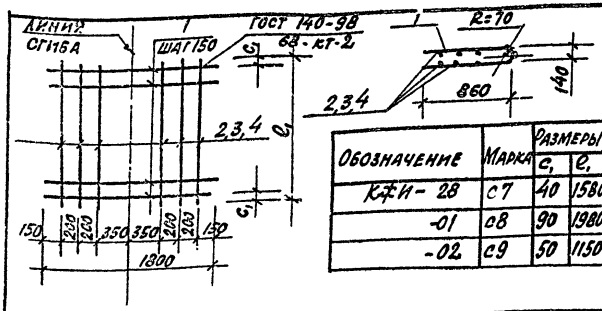

Обозначение	Марка	Размеры c,	Размеры c1	Масса, кг
КЖИ-28	С7	40	1580	13,42
-01	С8	90	1980	16,0
-02	С9	50	1150	9,76

Поз.	Обозначение	Наименование	Кол.	Прим.
		Документация		
	КЖИ-ТТ2	Технические требования к изготовлению арматурных и закладных изделий		
		Детали		
		КЖИ-28 1с 7 1		
1	-28.1	ф10 AIII ГОСТ 5781-82 ℓ=1800	11	1.1
2	-28.2	ф5 BpI ГОСТ 6727-80 ℓ=1580	6	0,22
		КЖИ-28-01 1с 8 1		
1	-28.1	ф10 AIII ГОСТ 5781-82 ℓ=1800	13	1.1
3	-28.2-01	ф5 BpI ГОСТ 6727-80 ℓ=1980	6	0.28
		КЖИ-28-02 1с 9 1		
1	-28.1	ф10 AIII ГОСТ 5781-82 ℓ=1800	8	1.1
4	-28.2-02	ф5 BpI ГОСТ 6727-80 ℓ=1150	6	0.16

Нач.отд.	Рыбкина	
Гл.спец.	Хрутовской	
Рук.гр.	Кренева	
Ст.инж.	Рашевский	
Инж.	Хитрова	
Пров.	Рашевский	
Н.контр.	Крутовской	

ТП 409-010-49.85 КЖИ-28

Сетки арматурные С7, С8, С9

Стадия	Масса	Масштаб
Р	см. табл.	

Лист | Листов

Госстрой СССР Проектный институт №2 г. Москва

Копировал | Формат

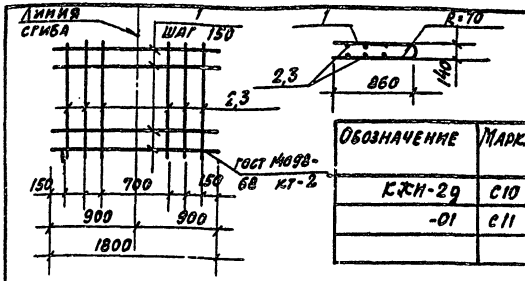

Обозначение	Марка	Размеры c,	Размеры c1	Масса, кг
КЖИ-29	С10	35	2470	20-74
-01	С11	60	2370	19.58

Поз.	Обозначение	Наименование	Кол.	Прим.
		Документация		
	КЖИ-ТТ2	Технические требования к изготовлению арматурных и закладных изделий		
		Детали		
		КЖИ 29 1с 10.1		
1	-29.1	ф10 AIII ГОСТ 5781-82 ℓ=1800	17	1.1
2	-29.2	ф5 BpI ГОСТ 6727-80 ℓ=2470	6	0.84
		КЖИ-29-01 1с 11.1		
1	-29.1	ф10 AIII ГОСТ 5781-82 ℓ=1800	16	1.1
3	29.2.01	ф5 BpI ГОСТ 6727-80 ℓ=2370	6	0.33

20
9016/7

Нач.отд.	Рыбкина	
Гл.спец.	Хрутовской	
Рук.гр.	Кренева	
Ст.инж.	Рашевский	
Инж.	Хитрова	
Пров.	Рашевский	
Н.контр.	Крутовской	

ТП 409-010-49.85 КЖИ-29

Сетки арматурные С10, С11

Стадия	Масса	Масштаб
Р	см. табл.	

Лист | Листов

Госстрой СССР Проектный институт №2 г. Москва

Копировал | Формат

ТП 409-010-49.85 Альбом VI

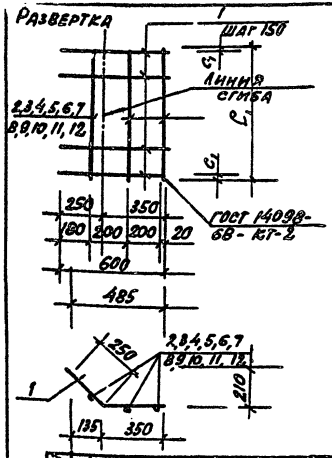

Обозначение	Марка	Размеры c_1	Размеры e_1	Масса кг
КЖИ-30	С12	85	770	1,53
-01	С13	65	1330	2,7
-02	С14	80	460	0,9
-03	С15	80	310	0,6
-04	С16	55	660	1,83
-05	С17	55	410	0,9
-06	С18	40	1580	3,3
-07	С19	90	1980	3,96
-08	С20	50	1150	2,4
-09	С21	35	2470	5,1
-10	С22	60	2370	4,83

Формат	Зона	Поз.	Обозначение	Наименование	Кол.	Примеч.
				КЖИ 30-06 /с 18/		
		1	-30.1	ф8АIII ГОСТ 5781-82 ℓ=600	11	0,24
		8	-30.2-06	ф5ВрI ГОСТ 6727-80 ℓ=1530	3	0,22
				КЖИ 30.07 /с 19/		
		1	-30.1	ф8АIII ГОСТ 5781-82 ℓ=600	13	0,24
		9	-30.2-07	ф5ВрI ГОСТ 6727-80 ℓ=1980	3	0,28
				КЖИ 30-08 /с 20/		
		1	-30.1	ф8АIII ГОСТ 5781-82 ℓ=600	8	0,24
		10	-30.2-08	ф5ВрI ГОСТ 6727-80 ℓ=1150	3	0,16
				КЖИ 30-09 /с 21/		
		1	-30.1	ф8АIII ГОСТ 5781-82 ℓ=600	17	0,24
		11	-30.2-09	ф5ВрI ГОСТ 6727-80 ℓ=2470	3	0,34
				КЖИ 30-10 /с 22/		
		1	-30.1	ф8АIII ГОСТ 5781-82 ℓ=600	16	0,24
		12	-30.2-10	ф5ВрI ГОСТ 6727-80 ℓ=2370	3	0,33

Формат	Зона	Поз.	Обозначение	Наименование	Кол.	Прим.
				Документация		
			КЖИ-ТТ2	Технические требования к изготовлению арматурных и закладных изделий		
				Детали		
				КЖИ 30 /с 12/		
		1	-30.1	ф8АIII ГОСТ 5781-82 ℓ=600	5	0,24
		2	-30.2	ф5ВрI ГОСТ 6727-80 ℓ=770	3	0,11
				КЖИ 30-01 /с 13/		
		1	-30.1	ф8АIII ГОСТ 5781-82 ℓ=600	9	0,24
		3	-30.2-01	ф5ВрI ГОСТ 6727-80 ℓ=1330	3	0,18
				КЖИ 30-02 /с 14/		
		1	-30.1	ф8АIII ГОСТ 5781-82 ℓ=600	3	0,24
		4	-30.2-02	ф5ВрI ГОСТ 6727-80 ℓ=460	3	0,06
				КЖИ 30-03 /с 15/		
		1	-30.1	ф8АIII ГОСТ 5781-82 ℓ=600	2	0,24
		5	-30.2-03	ф5ВрI ГОСТ 6727-80 ℓ=310	3	0,04
				КЖИ 30-04 /с 16/		
		1	-30.1	ф8АIII ГОСТ 5781-82 ℓ=600	6	0,24
		6	-30.2-04	ф5ВрI ГОСТ 6727-80 ℓ=860	3	0,13
				КЖИ 30-05 /с 17/		
		1	-30.1	ф8АIII ГОСТ 5781-82 ℓ=600	3	0,24
		7	-30.2-05	ф5ВрI ГОСТ 6727-80 ℓ=410	3	0,06

21 9016/7

Нач. отд.	Рыбкина	
Гл. спец.	Крутовской	
Рук. гр.	Кренева	
Ст. инж.	Рашевский	
Инж.	Хитрова	
Пров.	Рашевский	
Н. контр.	Крутовской	

ТП 409-010-49.85 КЖИ-30

Сетки арматурные С12 ÷ С22

Стадия	Масса	Масштаб
Р	Ст. табл.	
Лист	Листов	

Госстрой СССР
Проектный институт № 2
г. Москва

Копировал

Формат

ТП 409-010-49.85 Альбом VI

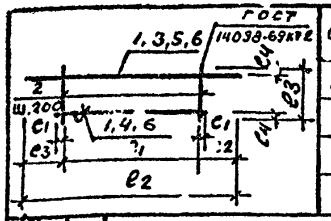

Обозначение	Марка	Размеры, мм c_1	c_2	c_3	c_4	e_1	e_2	e_3	Масса кг
КЖИ-3	с 23	75	-	-	15	4400	4550	530	19.0
-01	с 24	75	1400	1400	15	2600	7400	530	15.6
-02	с 25	75	500	1400	15	4400	6300	530	21.7
-03	с 26	75	-	-	15	1800	1950	530	8.2

Формат	Зона	Поз.	Обозначение	Наименование	Кол.	Прим.
				Документация		
			КЖИ-ТТ2	Технические требования к изготовлению арматурных и закладных изделий		
				Детали		
				КЖИ-3 /с 23/		
		1	-31.1	ф16АIII гост 5781-82, ℓ=4550	2	7.2 кг
		2	-31.2	ф8АI, гост 5781-82, ℓ=530	23	0.2 кг
				КЖИ-31.01 /с 24/		
		3	-31.1-01	ф16АIII гост 5781-82, ℓ=5400	1	8.5 кг
		4	-31.1-02	ф16АIII, гост 5781-82, ℓ=2750	1	4.3 кг
		2	-31.2	ф8АI, гост 5781-82, ℓ=530	14	0.2 кг
				КЖИ-31.02 /с 25/		
		5	-31.1-03	ф16АIII, гост 5781-82, ℓ=6300	1	9.9 кг
		1	-31.1	ф16АIII гост 5781-82, ℓ=4550	1	7.2 кг
		2	-31.2	ф8АI, гост 5781-82, ℓ=530	23	0.2 кг
				КЖИ-31.03 /с 26/		
		6	-31.1-04	ф16АIII, гост 5781-82, ℓ=1950	2	3.1 кг
		2	-31.2	ф8АI, гост 5781-82, ℓ=530	10	0.2 кг

Нач.отд.	Рыбкина	
Гл.спец.	Крутовской	
Рук.гр.	Кренева	
Инж.	Кадыкова	
Исполн.	Захарова	
Пров.	Рашевский	
Н.контр.	Крутовской	

ТП 409-010-49.85 КЖИ-31

Сетки арматурные С23 ÷ С26

Стадия	Масса	Масштаб
Р	См. табл.	

Лист | Листов

Госстрой СССР
Проектный институт № 2
г. Москва

Инв. № подл. | Подпись и дата | Взамен инв. №

Копиров. Формат

gost.e-ecolog.ru

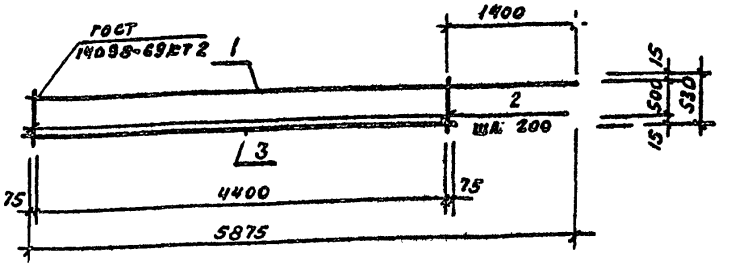

Формат	Зона	Поз.	Обозначение	Наименование	Кол.	Прим.
				Документация		
			КЖИ-ТТ2	Технические требования к изготовлению закладных и арматурных изделий		
				Детали		
		1	-32.1	ф16АIII гост 5781-82, ℓ=5875	1	9.3
		2	-32.2	ф8АI, гост 5781-82, ℓ=530	23	0.2 кг
		3	-32.1-01	ф16АIII, гост 5781-82, ℓ=4550	1	7.1

ЦЕНТРАЛЬНЫЙ ИНСТИТУТ ТИПОВОГО ПРОЕКТИРОВАНИЯ
ГОССТРОЯ СССР
КИЕВСКИЙ ФИЛИАЛ
г. Киев-57 ул. Эжена Потье № 12
67/18
Заказ № 5747 Инв. № 9016/7 Тираж 400
Сдано в печать 5/9 1985 Цена 0.95

22

9016/7

Нач.отд.	Рыбкина	
Гл.спец.	Крутовской	
Рук.гр.	Кренева	
Инж.	Кадыкова	
Исполн.	Захарова	
Пров.	Рашевский	
Н.контр.	Крутовской	

ТП 409-010-49.85 КЖИ-32

Сетка арматурная С 27

Стадия	Масса	Масштаб
Р	21.0 кг	

Лист | Листов

Госстрой СССР
Проектный институт № 2
г. Москва

Инв. № подл. | Подпись и дата | Взамен инв. №

Копиров. Формат