ТИПОВОЕ ПРОЕКТНОЕ РЕШЕНИЕ

409-010-49.85

# КОНВЕЙЕРНАЯ ЛИНИЯ ПО ИЗГОТОВЛЕНИЮ РЕБРИСТЫХ ПЛИТ ПЕРЕКРЫТИЯ РАЗМЕРОМ 3×6 м

## АЛЬБОМ V

КОНСТРУКЦИИ ЖЕЛЕЗОБЕТОННЫЕ
КОНСТРУКЦИИ МЕТАЛЛИЧЕСКИЕ

gost.e-ecolog.ru

КФ ЦИТП инв № 9016/6

ЦЕНТРАЛЬНЫЙ ИНСТИТУТ ТИПОВОГО ПРОЕКТИРОВАНИЯ
ГОССТРОЯ СССР
КИЕВСКИЙ ФИЛИАЛ
г. Киев-57 ул. Эжена Потье № 12

67/17
Заказ № 5746 Инв. № 9016/6 Тираж 400

Сдано в печать 5/9 1985 Цена 3-72

# ТИПОВОЕ ПРОЕКТНОЕ РЕШЕНИЕ

409 - 010 - 49.85

# КОНВЕЙЕРНАЯ ЛИНИЯ ПО ИЗГОТОВЛЕНИЮ РЕБРИСТЫХ ПЛИТ ПЕРЕКРЫТИЯ РАЗМЕРОМ 3×6

## АЛЬБОМ V

## СОСТАВ ПРОЕКТА

АЛЬБОМ I ТЕХНОЛОГИЯ ПРОИЗВОДСТВА. ЧАСТИ 1 и 2
АЛЬБОМ II ТЕХНОЛОГИЧЕСКОЕ ПАРОСНАБЖЕНИЕ
АЛЬБОМ III ТЕПЛОВЫЕ АГРЕГАТЫ
АЛЬБОМ IV СИЛОВОЕ ЭЛЕКТРООБОРУДОВАНИЕ
АЛЬБОМ V КОНСТРУКЦИИ ЖЕЛЕЗОБЕТОННЫЕ. КОНСТРУКЦИИ МЕТАЛЛИЧЕСКИЕ
АЛЬБОМ VI СТРОИТЕЛЬНЫЕ ИЗДЕЛИЯ
АЛЬБОМ VII ЗАДАНИЕ ЗАВОДУ-ИЗГОТОВИТЕЛЮ ЩИТОВ
АЛЬБОМ VIII ВЕДОМОСТИ ПОТРЕБНОСТИ В МАТЕРИАЛАХ
АЛЬБОМ IX СПЕЦИФИКАЦИЯ ОБОРУДОВАНИЯ
АЛЬБОМ X СМЕТЫ
АЛЬБОМ XI НЕСТАНДАРТИЗИРОВАННОЕ ОБОРУДОВАНИЕ

РАЗРАБОТАН
ПРОЕКТНЫМ ИНСТИТУТОМ №2
ГЛ. ИНЖЕНЕР ИНСТИТУТА В.П.ИЛЮХИН
ГЛ. ИНЖЕНЕР ПРОЕКТА И.В. ИВАНОВА

КФ ЦИТП инв. № 9016/с

ПРОЕКТ УТВЕРЖДЕН ГОССТРОЕМ СССР
ПРОТОКОЛ №55 ОТ 18.09.81г.
РАБОЧАЯ ДОКУМЕНТАЦИЯ ВВЕДЕНА В ДЕЙСТВИЕ ГИПРОСТРОММАШЕМ
ПРИКАЗ № 78 ОТ 05.07.84г.

## Содержание


| Лист | Наименование | Стр. |
|---|---|---|
| | **Конструкции железобетонные КЖ** | |
| 1 | Общие данные | 3 |
| 2 | Схема расположения фундаментов под оборудование в осях 1÷17 | 4 |
| 3 | Схема расположения фундаментов под оборудование в осях 17÷25 | 5 |
| 4 | Фундамент под оборудование ФОМ1. План на отм. 0.000 Сечения 1-1÷ 6-6 | 6 |
| 5 | Фундамент под оборудование ФОМ1. Армирование стен. Сечения 7-7÷ 12-12 | 7 |
| 6 | Фундамент под оборудование ФОМ2 | 8 |
| 7. | Фундамент под оборудование ФОМ3 | 9 |
| 8 | Фундамент под оборудование ФОМ4 | 10 |
| 9 | Фундамент под оборудование ФОМ5 | 11 |
| 10 | Фундаменты под оборудование ФОМ4, ФОМ5. Сечения 1-1÷ 55 Спецификация | 12 |
| 11 | Фрагмент 1 | 13 |
| 12 | Фрагмент 2 и 3 | 14 |
| 13 | Фрагменты 1; 2; 3 „ Сечения 1-1÷ 12-12 Узлы „2" и „3" | 15 |
| 14 | Фрагмент 4. Фундаменты под оборудование ФОМ8÷ФОМ9 Сечения 1-1÷5-5 | 16 |
| 15 | Схема расположения плит днища | 17 |
| 16 | Схема расположения бетонных блоков под рельсы | 18 |
| 17 | Схема расположения плит перекрытия | 19 |
| 18 | Схема расположения камер на отм. 0.000 и 1.750 | 20 |
| 19 | Схема расположения камер. Фрагмент 1. Сечение 1-1÷3-3 | 21 |
| 20 | Схема расположения камер. Фрагмент 2 Сечения 5-5÷7-7 | 22 |
| 21 | Схема расположения камер. Фрагмент 3 Сечения 4-4; 8-8; 9-9 | 23 |
| 22 | Схема расположения камер. Фрагмент 4 Сечение 10-10 Узел 1 | 24 |
| 23 | Сечения 1-1; 1А-1А | 25 |
| 24 | Сечения 2-2; 3-3 | 26 |
| 25 | Сечения 4-4; 5-5 | 27 |
| 26 | Сечения 6-6; 7-7 | 28 |
| 27 | Монолитные участки УМ1, УМ2 | 29 |
| 28 | Монолитные участки УМ3, УМ4 | 30 |
| 29 | Монолитные участки УМ5÷ УМ7 | 31 |
| 30 | Монолитный участок УМ8 | 32 |
| 31 | Монолитные участки УМ10; УМ11 | 33 |
| 32 | Монолитные участки УМ9; УМ12÷ УМ15 | 34 |
| 33 | Монолитные участки УМ17; УМ18 | 35 |
| 34 | Монолитные участки УМ16; УМ19÷ УМ22 | 36 |
| 35 | Монолитные участки УМ23÷ УМ36 | 37 |
| 36 | Ведомость деталей спецификация монолитных участков УМ1÷ УМ8 | 38 |
| 37 | Спецификация монолитных участков УМ9÷ УМ17 | 39 |
| 38 | Спецификация монолитных участков УМ18÷ УМ27 | 40 |
| 39 | Спецификация монолитных участков УМ28÷ УМ36 | 41 |
| 40 | Ведомость расхода стали на монолитные участки УМ1÷ УМ36 | 42 |
| | **Конструкции металлические КМ** | |
| 1 | Общие данные (начало) | 43 |
| 2 | Общие данные (окончание) | 44 |
| 3 | Схема расположения коробов. Сечение 1-1÷4-4 | 45 |
| 4 | Схема расположения коробов. Сечения 5-5÷ 9-9 | 46 |
| 5 | Схема расположения монорельсов для подвески кабеля. Узлы 1÷ 4 | 47 |
| 6 | Схема расположения ограждений фундаментов ФОМ4, ФОМ5 Схема расположения лестниц и ограждений камер | 48 |




Инв.№ подл. | Подпись и дата | Взам.инв.№

ТП 409-010-49.85 Альбом V

## Ведомость рабочих чертежей основного комплекта КЖ

| Лист | Наименование | Примечание |
|---|---|---|
| 1 | Общие данные | |
| 2 | Схема расположения фундаментов под оборудование в осях 1÷17 | |
| 3 | Схема расположения фундаментов под оборудование в осях 17÷25 | |
| 4 | Фундамент под оборудование. Фом 1. План на отм. 0.000. Сечения 1-1÷6-6. | |
| 5 | Фундамент под оборудование. План армирования стен. Сечения 7-7÷12-12 | |
| 6 | Фундамент под оборудование. Фом 2. План на отм. 0.000. Сечение 1-1 | |
| 7 | Фундамент под оборудование. Фом 2. Сечения 12-12÷16-16; В-В и Г-Г. | |
| 8 | Фундамент под оборудование. Фом 3. | |
| 9 | Фундамент под оборудование. Фом 4. | |
| 10 | Фундамент под оборудование. Фом 5. | |
| 11 | Фундаменты под оборудование. Фом 4, Фом 5. Сечения 1-1÷5-5. Спецификация. | |
| 12 | Фрагменты 1 и 2. Планы. Сечения 1-1 и 2-2. | |
| 13 | Фрагмент 3. Сечения 3-3÷6-6. Спецификация. Ведомость расхода стали. | |
| 14 | Схема расположения плит днища. | |
| 15 | Схема расположения бетонных блоков. | |
| 16 | Схема расположения плит перекрытия. | |
| 17 | Схема расположения камер на отм. 0.000 и 1.750 | |
| 18 | Схемы расположения камер. Фрагмент 1. Сечения 1-1÷3-3 | |
| 19 | Схемы расположения камер. Фрагмент 2. Сечения 5-5÷7-7 | |
| 20 | Схемы расположения камер. Фрагмент 3. Сечения 4-4; 8-8; 9-9. | |
| 21 | Схема расположения камер. Фрагмент 4. Сечения. | |
| 22 | Сечения 1-1; 1А-1А. | |
| 23 | Сечения 2-2 и 3-3. | |
| 24 | Сечения 4-4 и 5-5. | |
| 25 | Сечения 6-6 и 7-7. | |
| 26 | Монолитные участки Ум 1; Ум 2. | |
| 27 | Монолитные участки Ум 3; Ум 4. | |
| 28 | Монолитные участки Ум 5; Ум 6. | |
| 29 | Монолитный участок Ум 7. | |
| 30 | Монолитные участки Ум 8; Ум 9. | |
| 31 | Монолитные участки Ум 10÷Ум 15 | |
| 32 | Монолитные участки Ум 16; Ум 17 | |
| 33 | Монолитные участки Ум 18÷Ум 21. | |
| 34 | Монолитные участки Ум 22÷Ум 35. | |
| 35 | Ведомость деталей. Спецификация монолитных участков Ум 1÷Ум 7. | |
| 36 | Спецификации монолитных участков Ум 8÷Ум 16. | |
| 37 | Спецификации монолитных участков Ум 17÷Ум 26. | |
| 38 | Спецификации монолитных участков Ум 27÷Ум 35 | |
| 39 | Ведомость расхода стали на монолитные участки Ум 1÷Ум 35 | |

## Ведомость ссылочных и прилагаемых документов

| Обозначение | Наименование | Примечание |
|---|---|---|
| | Ссылочные документы | |
| 3.006-3, вып. II-1; II-2 | Сборные железобетонные конструкции тоннелей | |
| 3.006-2, вып. II-2 | Сборные железобетонные каналы и тоннели из лотковых элементов | |
| 1.141-9, вып. 9 | Легкобетонные панели с круглыми пустотами длиной 448, 418, 388, 358, 328, 298, 268, 238 см. шириной 99 см, армированные сетками с рабочей арматурой из стали классов AIII и B-I. | |
| 1.400-15, вып. 1 | Унифицированные закладные изделия железобетонных конструкций для крепления технологических коммуникаций и устройств | |
| 2.430-3, вып. 2 | Архитектурно-строительные детали промышленных зданий с кирпичными стенами | |
| ГОСТ 23279-78 | Сетки сварные из стержневой арматуры диаметром до 40 мм. | |
| ГОСТ 8478-81 | Сетки сварные для железобетонных конструкций | |
| ГОСТ 7173-54* | Рельсы железнодорожные типа Р43 для путей промышленного транспорта | |
| ГОСТ 13579-78 | Блоки бетонные для стен подвалов | |
| | Прилагаемые документы | |
| КЖИ- | альб. VI Строительные детали | |
| КЖИ ВМ. Ал. | Ведомость потребности в материалах по рабочим чертежам основного комплекта марки КЖ | |

## Ведомость спецификаций

| Лист | Наименование | Примечание |
|---|---|---|
| 14 | Спецификация к схеме расположения плит днища и бетонных блоков | |
| 16 | Спецификация к схеме расположения плит перекрытия | |
| 17 | Спецификация к схеме расположения камер | |
| 25 | Спецификация к схеме расположения стеновых блоков | |

## Ведомость объемов сборных и железобетонных конструкций по рабочим чертежам основного комплекта

| NN п/п | Наименование группы элементов конструкций | Код | Кол. м³ | Примечан. |
|---|---|---|---|---|
| 1 | Плиты днища | | 57.6 | |
| 2 | Стеновые блоки | | 169.5 | |
| 3 | Блоки бетонные | 583500 | 92.4 | |
| 4 | Плиты перекрытия | 584200 | 77.8 | |

1. Рабочие чертежи конвейерной линии разработаны на основании задания института „Гипростроммаш".
2. При проектировании линии приняты следующие исходные данные:
А/. грунты непучинистые, непросадочные со следующими нормативными характеристиками:
$C_н$ = 2кпа; $\varphi$ = 28°; $\gamma$ = 1.8тс./м³; E = 14.7мпа.
Б/. грунтовые воды отсутствуют.
В/. сейсмичность района не более 6 баллов.
Г/. расчетная зимняя температура – 30° С.
Д/. нормативная снеговая нагрузка – 100 кгс/м².
3. За условную отметку 0.000 принята отметка чистого пола цеха, соответствующая абсолютной отметке [ ].
4. Железобетонные фундаменты выполнить по бетонной подготовке М50 h = 100мм, а бетонные фундаменты и каналы выполнить по подготовке и из щебня, втрамбованного в грунт.
5. В деформационных швах между фундаментами конвейерной линии заложить промасленные доски обернутые толем, толщиной 20мм.
6. Разбивку колодцев под анкерные болты в фундаментах под оборудование сверить по получении оборудования.
7. Заливку колодцев под анкерные болты производить бетоном марки М150 на мелком заполнителе с тщательным штыкованием.
8. Монтаж сборных конструкций вести в соответствии с СНиП III-16-80 и указанием пояснительной записки серии 3.006-3 вып. I.
9. Работы по возведению монолитных железобетонных и бетонных конструкций вести в соответствии с СНиП III-15-76
10. Качество сварки арматуры и закладных деталей должно соответствовать требованиям ГОСТ 10922-75.
11. Закладные и соединительные изделия в щелевых камерах покрыть за 2 раза масляно-битумной краской БТ-577 ГОСТ 5631-79; в остальных конструкциях – покрытие пентафталевыми эмалями ПФ-115 ГОСТ 6465-76 толщиной 130мм, нанесенного в 2 слоя по грунту из лака ГФ-021 ГОСТ 25129-82.
12. Бетонирование монолитных бетонных и железобетонных конструкций производить непрерывно с вибрированием.
13. Все швы между сборными железобетонными конструкциями заделать цементно-песчаным раствором в соответствии с указаниями серии 3.006-3 вып. I л. 28.
14. Обратную засыпку пазух котлована производить по окончании работ по устройству теплоизоляции камер равномерными слоями, толщиной 20-30 см. с уплотнением одновременно с обеих сторон камер до получения объемного веса грунта $\gamma$ = 1.8 т.с./м³.
15. Все бетонные монолитные каналы выполнить из бетона марки М100.
16. Все сварные швы выполнять электродами типа Э-42 по ГОСТ 9467-75, кроме оговоренных.
17. Сборные железобетонные лотки укладывать на песчаную подготовку δ = 100 мм.
18. Арматурная сталь для железобетонных конструкций принята: класса A-I – марки ВСт3кп2; класса A-III – марки 25Г2С.

Проект разработан в соответствии с действующими нормами и правилами и обеспечивает взрывную и пожарную безопасность при эксплуатации здания (сооружения) при соблюдении предусмотренных проектом мероприятий.

Главный инженер проекта /Иванова/

Взамен инв.№ | Подпись и дата | Инв.№ подл.

3
9016/6

привязан

инв.№

| | | |
|---|---|---|
| ГИП | Иванова | |
| Нач. отд. | Рыбкина | |
| Гл. спец. | Крутовской | |
| Рук. гр. | Кренева | |
| Ст. инж. | Рашевский | |
| Инж. | Кадыкова | |
| Пров. | Рашевский | |
| Н. контр. | Крутовской | |

ТП 409-010-49.85 КЖ

Конвейерная линия по изготовлению ребристых плит перекрытий размером 3×6м

| Стадия | Лист | Листов |
|---|---|---|
| Р | 1 | 39 |

Общие данные

Госстрой СССР Проектный институт №2 г. Москва

Копировал: Формат

Альбом V

ТП 409-010-49.85

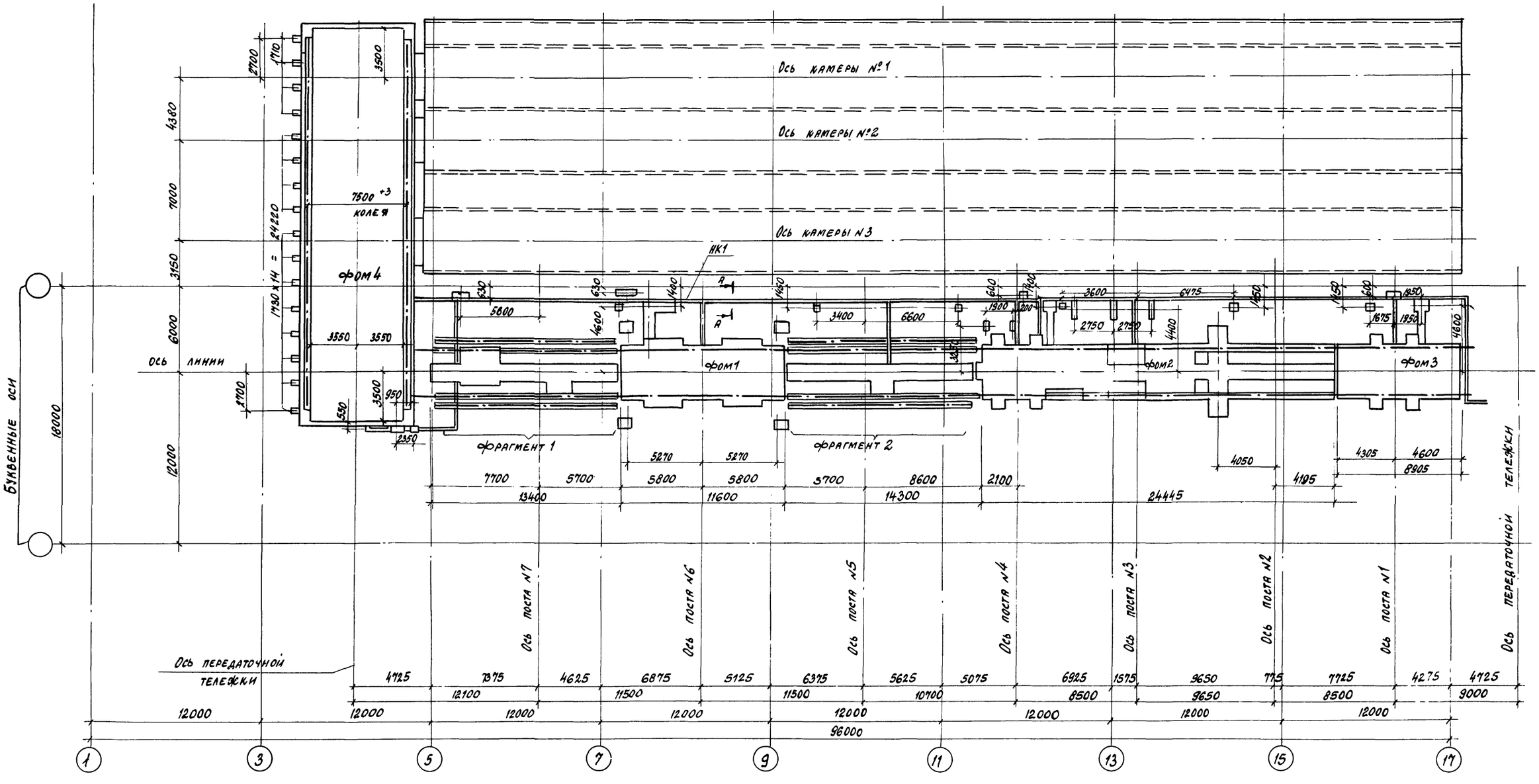


4
9016/6

| | | | | |
|---|---|---|---|---|
| ГИП | Иванова | | ТП 409-010-49.85 КЖ | |
| Нач. отд. | Рыбкина | | Конвейерная линия по изготовлению ребристых плит перекрытия размером 3х6м | |
| Гл. спец. | Крутовской | | | |
| Рук. гр. | Кренева | | | Стадия: Р; Лист: 2; Листов: |
| Ст. инж. | Рашевский | | | |
| Инж. | Кадыкова | | Схема расположения фундаментов под оборудование в осях 1÷17 | Госстрой СССР Проектный институт № 2 г. Москва |
| Исполн. | Захарова | | | |
| Пров. | Рашевский | | | |
| Н. контр. | Крутовской | | | |

Привязан

Инв. №

Инв. № подл. | Подпись и дата | Взамен инв. №

ТП 409-010-49.85 Альбом V

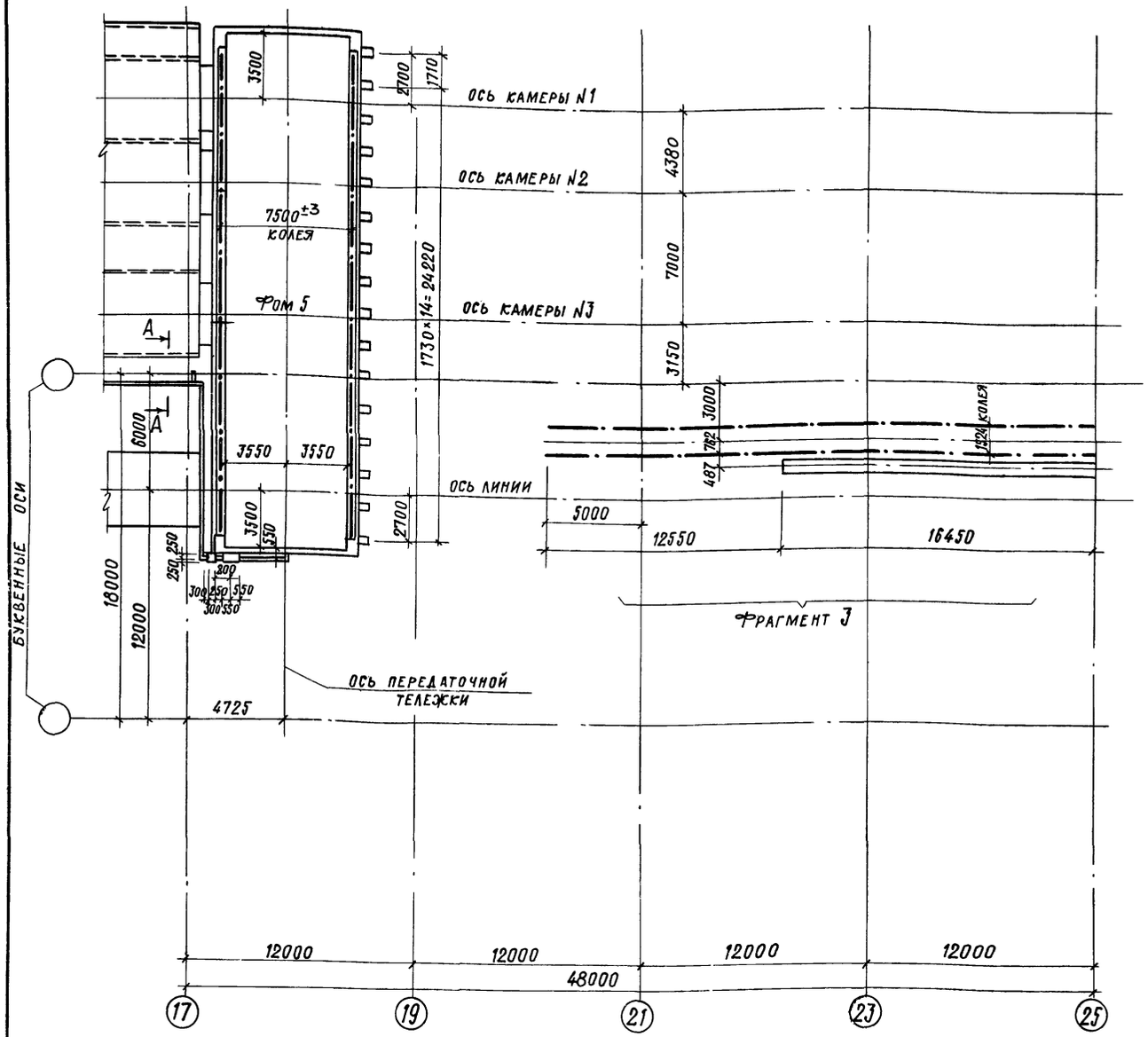


А - А

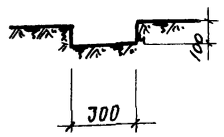


| Марка | Обозначение | Наименование | Кол. | Масса кг. | Прим. |
|---|---|---|---|---|---|
| | | Фундаменты под оборудов. | | | |
| Фом 1 | л. 4, 5 | Фом 1 | 1 | | |
| Фом 2 | л. 6, 7 | Фом 2 | 1 | | |
| Фом 3 | л. 8 | Фом 3 | 1 | | |
| Фом 4 | л. 9 | Фом 4 | 1 | | |
| Фом 5 | л. 10 | Фом 5 | 1 | | |
| | | | | | |
| | | | | | |
| | л. 12 | Фрагмент 1 | 1 | | |
| | л. 12 | Фрагмент 2 | 1 | | |
| | л. 13 | Фрагмент 3 | 1 | | |
| | | | | | |
| | | | | | |
| | | Каналы | | | |
| НК1 | л. 2, 3 | НК1 | 1 | | |

В фундаментах оборудования на листах КЖ-2 ÷ КЖ-13. предусматривается подливка из цементнопесчаного раствора составом 1:2, которая выполняется при монтаже оборудования.

В местах, где оборудование крепится к закладным элементам, предусматриваются рихтовочные стальные прокладки из расчета установки низа оборудования на отм. -1.000

9016/6 5

Привязан

Инв. №

| | | |
|---|---|---|
| ГИП | Иванова | |
| Нач. отд. | Рыбкина | |
| Гл. спец. | Крутовской | |
| Рук. гр. | Кренева | |
| Ст. инж. | Рашевский | |
| Инж. | Кадыкова | |
| Исполн. | Захарова | |
| Пров. | Рашевский | |
| Н. контр. | Крутовской | |

ТП 409-010-49.85 КЖ

Конвейерная линия по изготовлению ребристых плит перекрытий размером 3×6 м

| Стадия | Лист | Листов |
|---|---|---|
| Р | 3 | |

Схема расположения фундаментов под оборудование в осях 17 ÷ 25

Госстрой СССР Проектный институт № 2 г. Москва

Инв. № подл. | Подпись и дата | Взамен инв. №

Альбом V

ТП 409-010-49.85

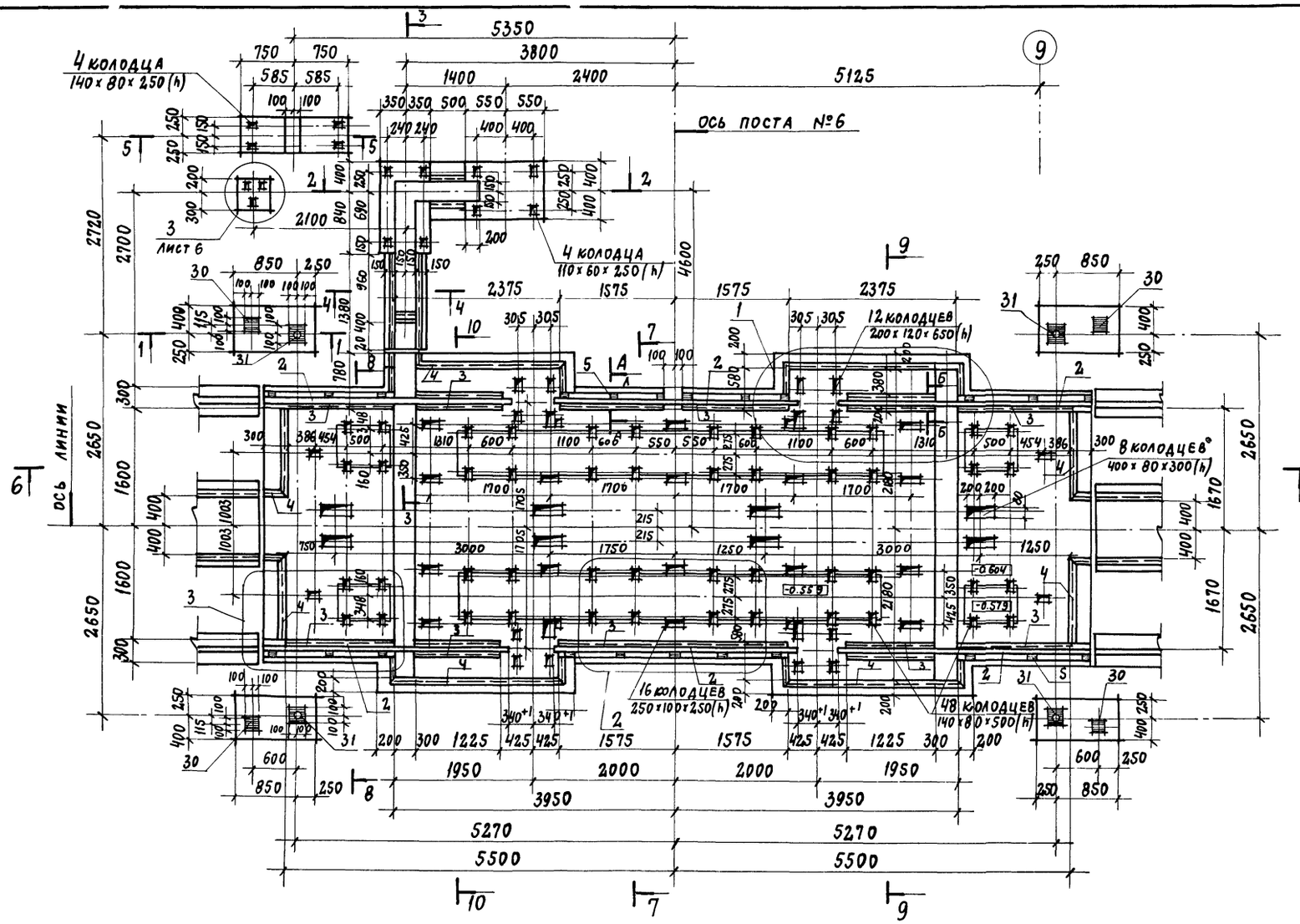


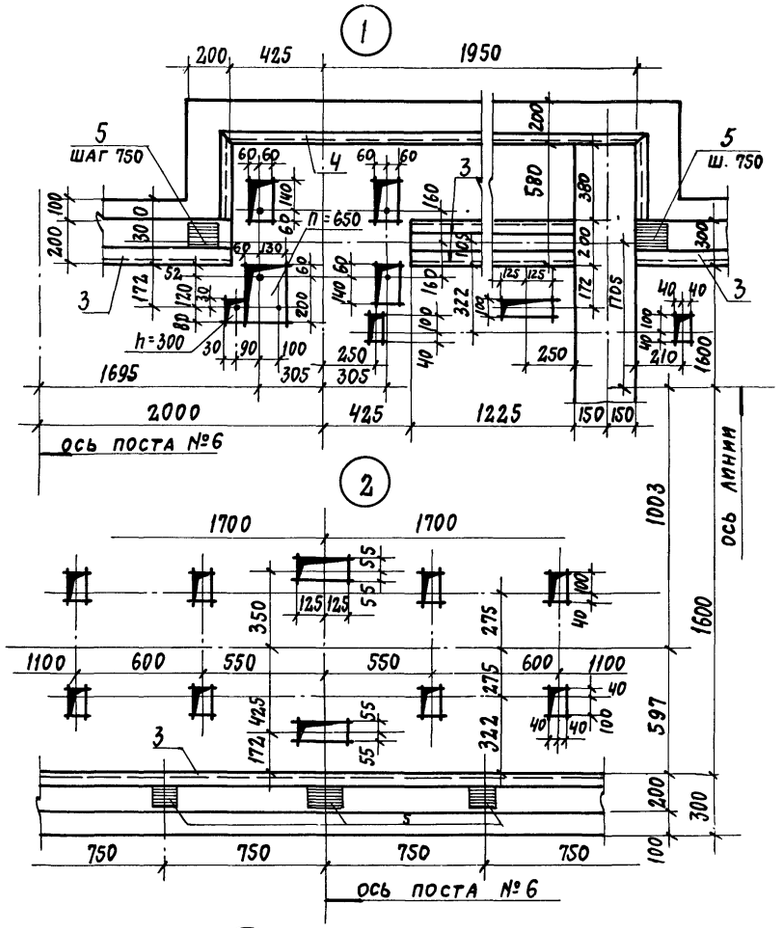


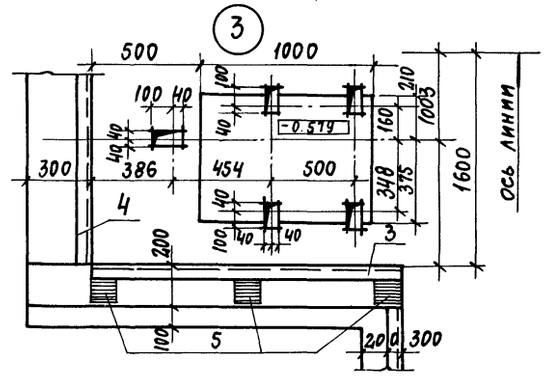


| | | |
|---|---|---|
| ГИП | Иванова | |
| Нач.отд. | Рыбкина | |
| Гл.спец. | Круговской | |
| Рук.гр. | Бурзин | |
| Ст.инж. | Колядина | |
| Инж. | Айзенштат | |
| Провер. | Колядина | |
| Н.контр. | Круговской | |

ТП 409-010-49.85 КЖ

Конвейерная линия по изготовлению ребристых плит перекрытия размером 3×6м

| Стадия | Лист | Листов |
|---|---|---|
| Р | 4 | |

Фундамент под оборудование фом 1. План на отм. 0.000 Сечения 1-1÷5-5

Госстрой СССР Проектный институт №2, г. Москва

6

9016/6

Инв.№ подл. | Подпись и дата | Взам. инв.№

ТП 409-010-49.85 Альбом V

## ФОМ 1 Армирование стен

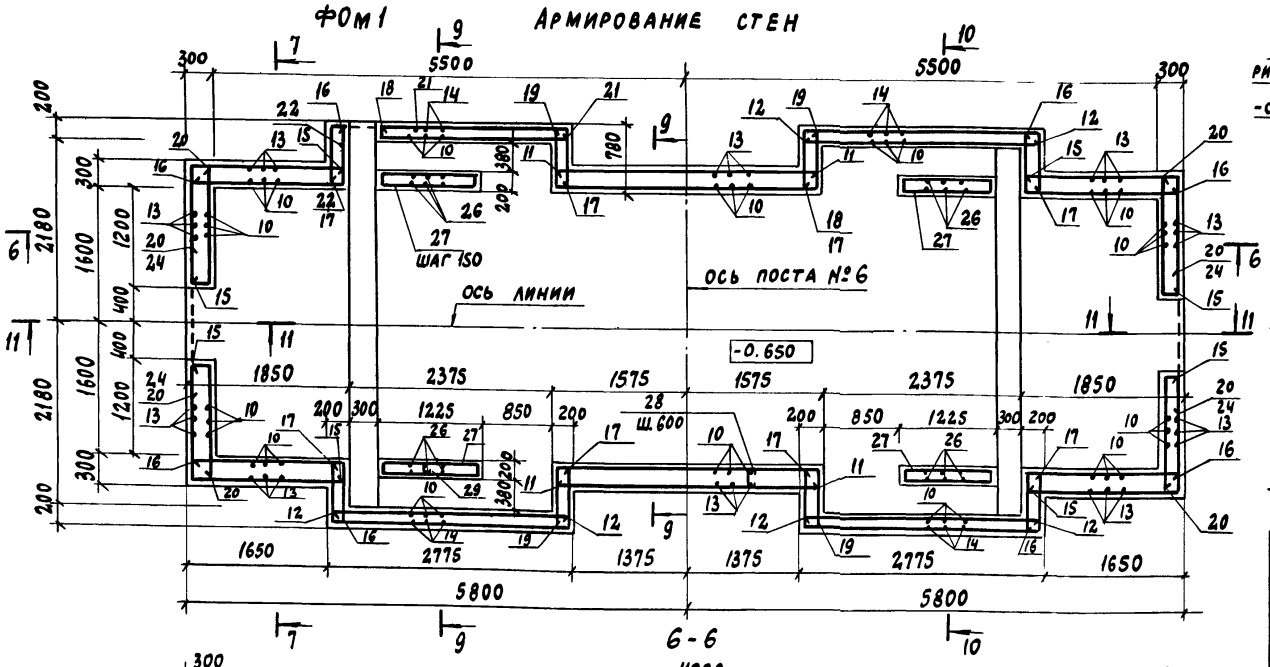


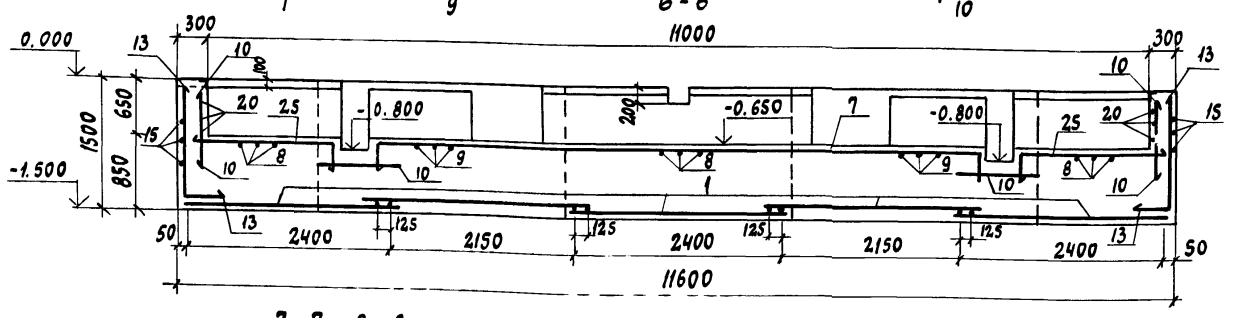


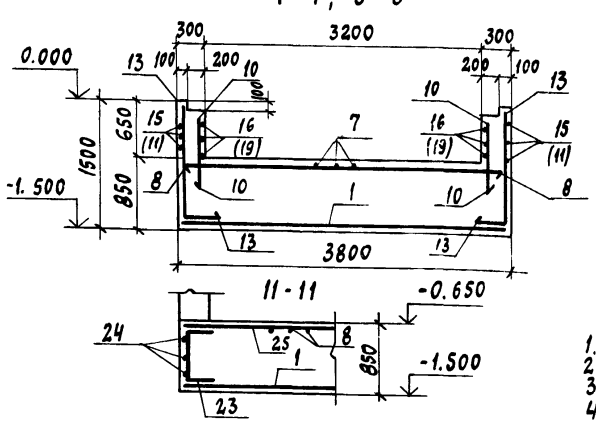


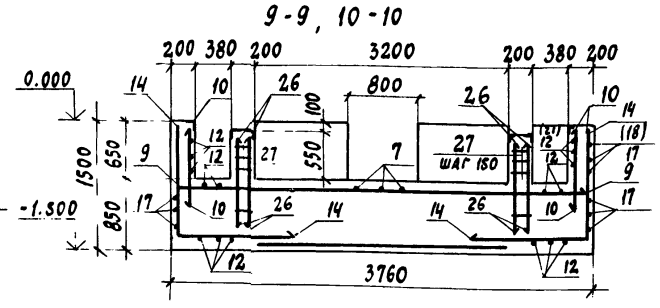


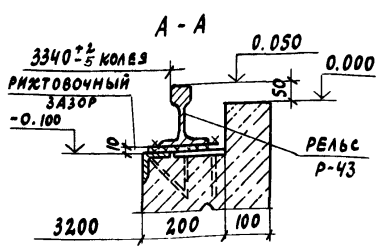


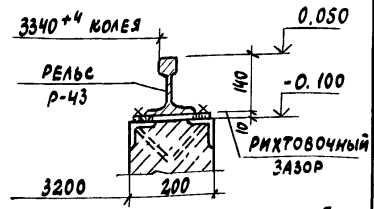


### Ведомость деталей

| Поз. | Эскиз |
|---|---|
| 13 | 300 / 1400 |
| 14 | 900 / 1400 |
| 15 | 1780 / 1420 |
| 16 | 700 / 1680 |
| 17 | 700 / 2700 / 700 |
| 18 | 700 / 2200 |
| 19 | 700 / 3080 / 700 |
| 20 | 1400 / 200 / 230 |
| 21 | 2200 / 200 / 130 |
| 22 | 700 / 200 / 130 |
| 23 | 300 / 750 / 300 |
| 7 | 350 / 7000 / 350 |
| 25 | 350 / 1750 |
| 27 | 150 / 1170 |
| 28 | 230 |
| 29 | 130 |

### Спецификация фундамента ФОМ 1

| Формат | Зона | Поз. | Обозначение | Наименование | Кол. | Примечание |
|---|---|---|---|---|---|---|
| | | | | Сборочные единицы | | |
| | | 1 | ГОСТ 23279-78 | Сетка 12АIII-200 / 12АIII-200 2450×3500 50/50 | 5 | |
| | | 2 | ГОСТ 7173-54* | Рельс Р-43 | 21,4 | м.п |
| | | | | Изделия закладные | | |
| | | 3 | 1.400-15 вып.1 520-01 | МН 518 | 22,3 | м.п |
| | | 4 | 1.400-15 вып.1 550-04 | МН 553 | 21,5 | м.п |
| | | 5 | 1.400-15 вып.1 120-06 | МН 106-1 | 23 | |
| | | 6 | | ∠50×5 ГОСТ 8509-72* ℓ=500 | 1 | 1,9 кг |
| | | 30 | 1.400-15 вып.1 130-08 | МН 118-3 | 4 | |
| | | 31 | КЖИ-10 | МН 2 | 4 | 4,0 кг |
| | | | | Детали | | |
| | | | | ф 12АIII ГОСТ 5781-82 | | |
| | | 7* | | ℓ=7700 | 17 | 6,9 кг |
| | | 8 | | ℓ=3500 | 37 | 3,1 кг |
| | | 9 | | ℓ=4700 | 26 | 4,2 кг |
| | | 10 | | ℓ=1000 | 188 | 0,9 кг |
| | | 11 | | ℓ=3080 | 16 | 2,8 кг |
| | | 12 | | ℓ=2700 | 40 | 2,4 кг |
| | | 13* | | ℓ=1700 | 96 | 1,5 кг |
| | | 14* | | ℓ=2300 | 57 | 2,0 кг |
| | | 15* | | ℓ=3200 | 32 | 2,8 кг |
| | | 16* | | ℓ=2380 | 12 | 2,1 кг |
| | | 17* | | ℓ=4100 | 27 | 3,6 кг |
| | | 18* | | ℓ=2900 | 4 | 2,6 кг |
| | | 19* | | ℓ=4480 | 6 | 4,0 кг |
| | | 20* | | ℓ=1830 | 12 | 1,6 кг |
| | | 21* | | ℓ=2530 | 3 | 2,2 кг |
| | | 22* | | ℓ=1030 | 4 | 0,9 кг |
| | | 23* | | ℓ=1350 | 8 | 1,6 кг |
| | | 24 | | ℓ=1200 | 6 | 1,1 кг |
| | | 25* | | ℓ=3100 | 34 | 2,8 кг |
| | | 26 | | ф 20АIII ГОСТ 5781-82 ℓ=1100 | 56 | 2,7 кг |
| | | 27 | | ф 8АI ГОСТ 5781-82 ℓ=2840 | 24 | 1,0 кг |
| | | | | ф 6АI ГОСТ 5781-82 | | |
| | | 28 | | ℓ=380 | 54 | 0,1 кг |
| | | 29 | | ℓ=280 | 45 | 0,1 кг |
| | | | | Материалы | | |
| | | | | Бетон марки 100 | 2,69 | м³ |
| | | | | Бетон марки 150 | 55,2 | м³ |

* поз. 7, 13 ÷ 23, 25, 27 ÷ 29 см. ведомость деталей на этом листе.

1. Обозначения в скобках относятся к сеч. 8-8 и 10-10
2. Настоящий лист см. вместе с листом 4
3. Вся арматура устанавливается шагом 200, кроме оговоренной особо.
4. Шпильки поз. 28 и 29 установить шагом 600 по горизонтали и шагом 400. по вертикали.

### Ведомость расхода стали на элемент, кг

| Марка элемента | Изделия арматурные: Арматура класса А-I ГОСТ 5781-82 ф6 | ф8 | | Итого | А-III ГОСТ 5781-82 ф12 | ф20 | | Итого | Всего | Изделия закладные: Арматура класса А-III ГОСТ 5781-82 ф8 | ф12 | | Итого | Прокат марки ВСт3кп2 ГОСТ 8509-72* ∠50×5 | ∠75×6 | | Итого | ГОСТ 19903-74* -δ=6 | -δ=8 | | Итого | ГОСТ 8732-78* труба ф89×5 | | Итого | Ст5 ГОСТ 7173-54* рельс Р-43 | | Итого | Всего | Общий расход |
|---|---|---|---|---|---|---|---|---|---|---|---|---|---|---|---|---|---|---|---|---|---|---|---|---|---|---|---|---|---|
| ФОМ 1 | 10 | 24 | | 34 | 1803 | 152 | | 1955 | 1989 | 26 | 4 | | 30 | 83 | 154 | | 237 | 20 | 20 | | 40 | 4 | | 4 | 996 | | 996 | 1307 | 3296 |

| | | |
|---|---|---|
| ГИП | Иванова | |
| Нач. отд. | Рыбкина | |
| Гл. спец. | Круговской | |
| Рук. гр. | Бурзин | |
| Ст. инж. | Колядина | |
| Инж. | Айзенштат | |
| Провер. | Колядина | |
| Н. контр. | Круговской | |

ТП 409-010-49.85 КЖ

Конвейерная линия по изготовлению ребристых плит перекрытия размером 3×6 м

| Стадия | Лист | Листов |
|---|---|---|
| Р | 5 | |

Фундамент под оборудование. План армирования стен. Сечения 6-6 ÷ 11-11

Госстрой СССР Проектный институт № 2 г. Москва

Копировал: Кол. Формат

Привязан

7

9016/6

Инв. №

Инв. № подл. | Подпись и дата | Взам. инв. №

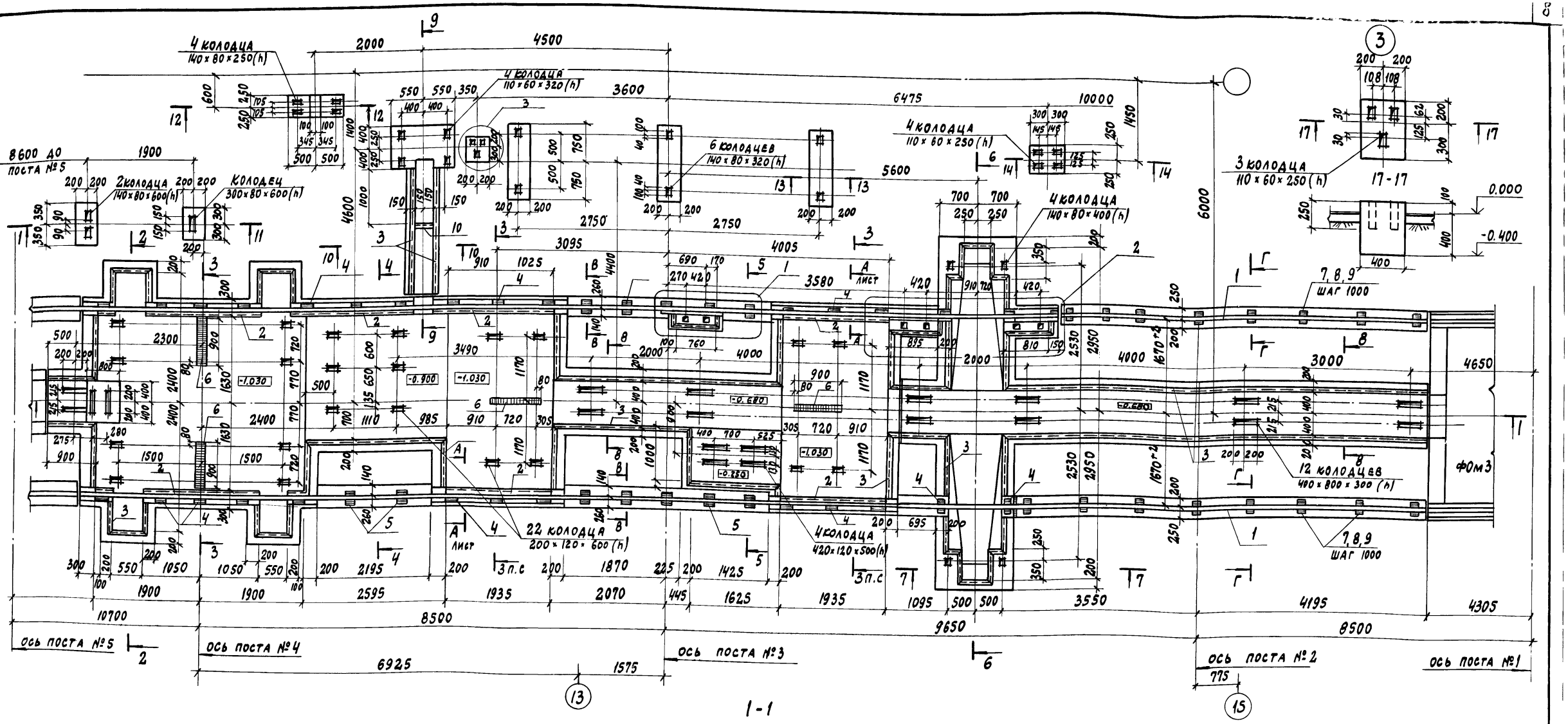


1-1

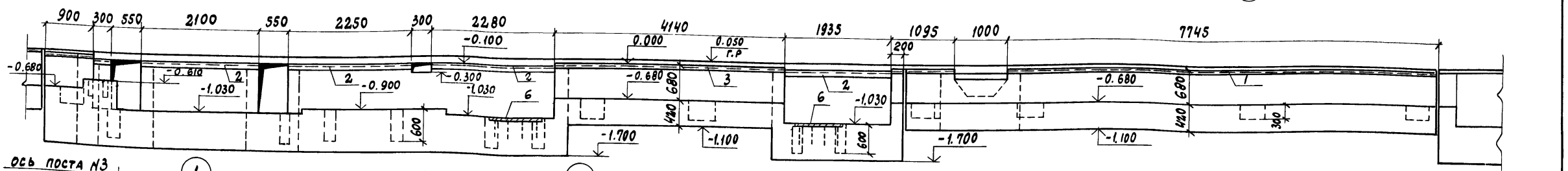


Сечения и спецификацию см. лист 7.

8

9016/6

| | | |
|---|---|---|
| ГИП | Иванова | |
| Нач. отд. | Рыбкина | |
| Гл. спец. | Крутовской | |
| Рук. гр. | Бурзин | |
| Ст. инж. | Колядина | |
| Инж. | Айзенштат | |
| Провер. | Бурзин | |
| Н. контр. | Крутовской | |

ПРИВЯЗАН

ТП 409-010-49.85 КЖ

Конвейерная линия по изготовлению ребристых плит перекрытия размером 3×6 м

| Стадия | Лист | Листов |
|---|---|---|
| Р | 6 | |

Фундамент под оборудование ФОМ 2, план на отм. 0.000 Сечение 1-1

Госстрой СССР Проектный институт № 2 г. Москва

ТП 409-010-49.85 Альбом V

Инв. № подл. | Подпись и дата | Взам. инв. №

ТП 4.9-010-49.85 Альбом I

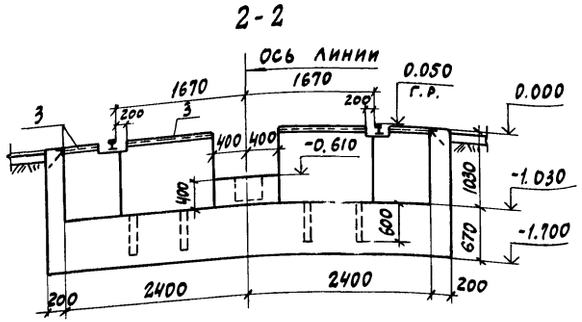


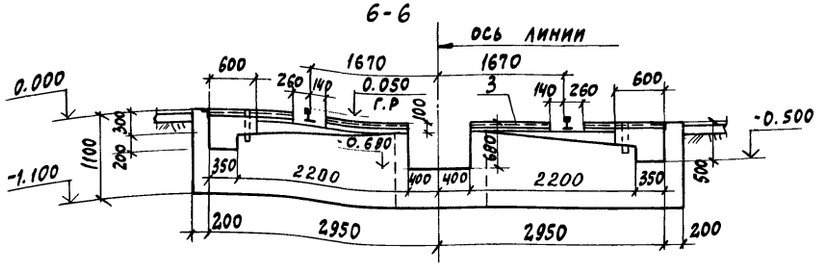


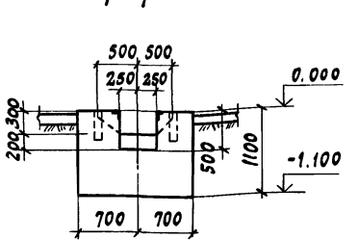


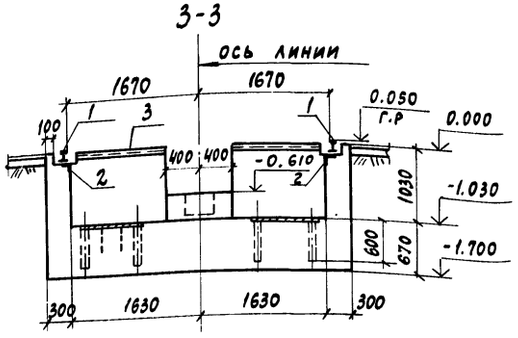


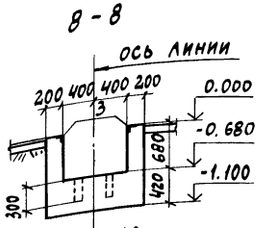


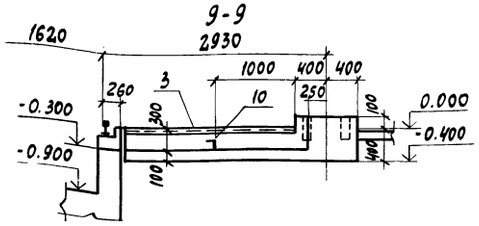


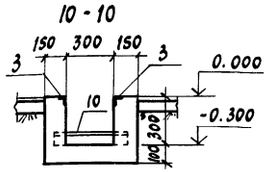


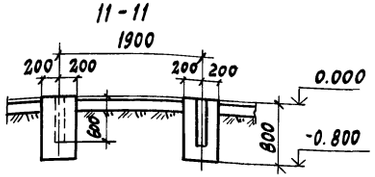


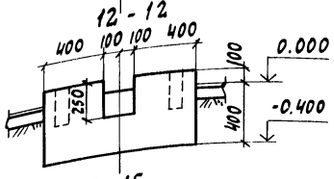


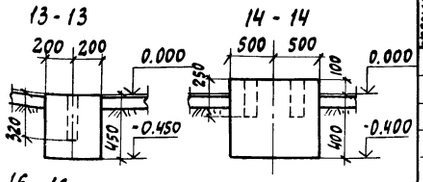


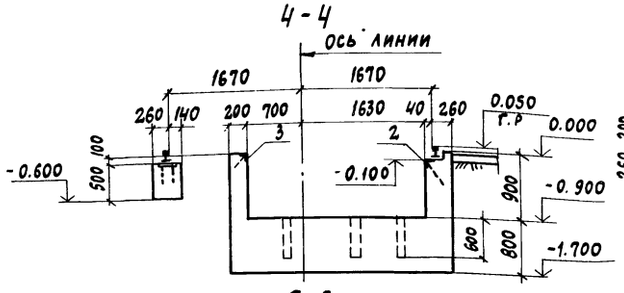


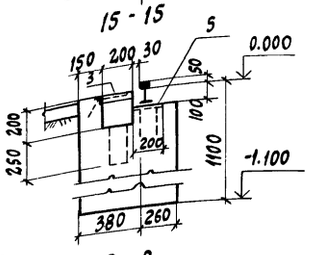


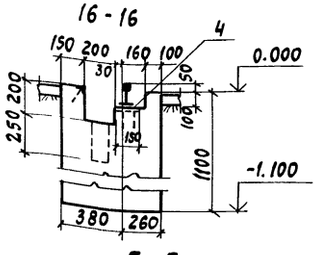


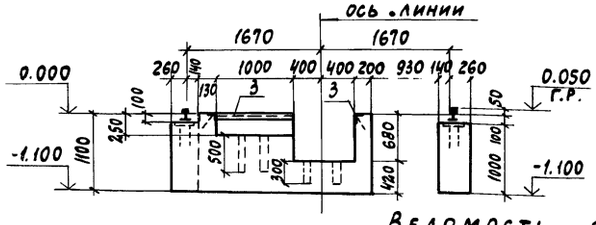


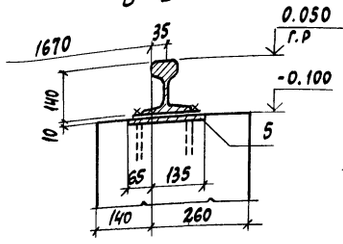


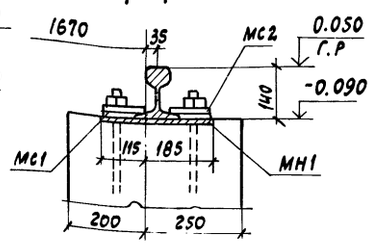


## Спецификация фундамента ФОм 2

| Формат | Зона | Поз. | Обозначение | Наименование | Кол. | Примечание |
|---|---|---|---|---|---|---|
| | | | | ФОм 2 | | |
| | | | | Сборочные единицы | | |
| | | 1 | ГОСТ 7173-54* | Рельс Р-43 | 48,9 | мп |
| | | | | Изделия закладные | | |
| | | 2 | 1.400-15.в.1 520-01 | МН518 | 15,5 | м.п |
| | | 3 | 1.400-15.в.1 550-04 | МН553 | 73 | м.п |
| | | 4 | 1.400-15.в.1 120-06 | МН106-1 | 28 | |
| | | 5 | 1.400-15.в.1 130-08 | МН118-3 | 12 | |
| | | 6 | 1.400-15.в.1 140-06 | МН128-1 | 3,6 | м.п |
| | | 7 | КЖИ-9 | МН1 | 16 | 5.3 |
| | | 8 | КЖИ-8 | МС1 | 32 | 0.9 |
| | | 9 | КЖИ-8 | МС2 | 32 | 0.6 |
| | | 10 | ∠50×5 ГОСТ 8509-72* $\ell$=500 | | 1 | 1,9кг |
| | | | | Материалы | | |
| | | | | Бетон марки 150 | | 91,65м³ |

Настоящий лист см. вместе с листом 6

9

## Ведомость расхода стали на элемент, кг

| Марка элемента | Изделия закладные | | | | | | | | | | | | | | | | | | Всего |
|---|---|---|---|---|---|---|---|---|---|---|---|---|---|---|---|---|---|---|---|
| | Арматура класса | | | | Прокат марки | | | | | | | | | | ВСт3 | | Ст5 | | |
| | А-III | | | | ВСт3кп2 | | | | | | | | | | | | | | |
| | ГОСТ 5781-82 | | | | ГОСТ 8509-72* | | | ГОСТ 19903-74* | | | ГОСТ 103-76 | | | | ГОСТ 7798-70* | | ГОСТ 7173-54* | | |
| | ф8 | ф12 | | Итого | ∠50×5 | ∠75×6 | Итого | -δ=6 | -δ=8 | Итого | -δ=10 | -δ=16 | Итого | | Болт М20×80 | Итого | Рельс Р-43 | Итого | |
| ФОм 2 | 38,1 | 30,7 | | 68,8 | 275,2 | 106,8 | 382 | 45,2 | 30 | 75,2 | 75,2 | 28,8 | 104 | | 9,6 | 9,6 | 2185,8 | 2185,8 | 2825,4 |

| | | |
|---|---|---|
| ГИП | Иванова | |
| Нач.отд. | Рыбкина | |
| Гл.спец. | Круговской | |
| Рук.гр. | Бурзин | |
| Ст.инж. | Колядина | |
| Инж. | Айзенштат | |
| Провер. | Бурзин | |
| Н.контр. | Круговской | |

ТП 409-010-49.85 КЖ

Конвейерная линия по изготовлению ребристых плит перекрытия размером 3×6м

| Стадия | Лист | Листов |
|---|---|---|
| Р | 7 | |

Фундамент под оборудование ФОм 2. Сечения 12-12 ÷ 16-16; В-В и Г-Г

Госстрой СССР Проектный институт №2 г. Москва

Привязан

Инв. №

9016/6

Инв.№ подл. | Подпись и дата | Взам. инв.№

Формат

ТП 409-010-49.85 Альбом V

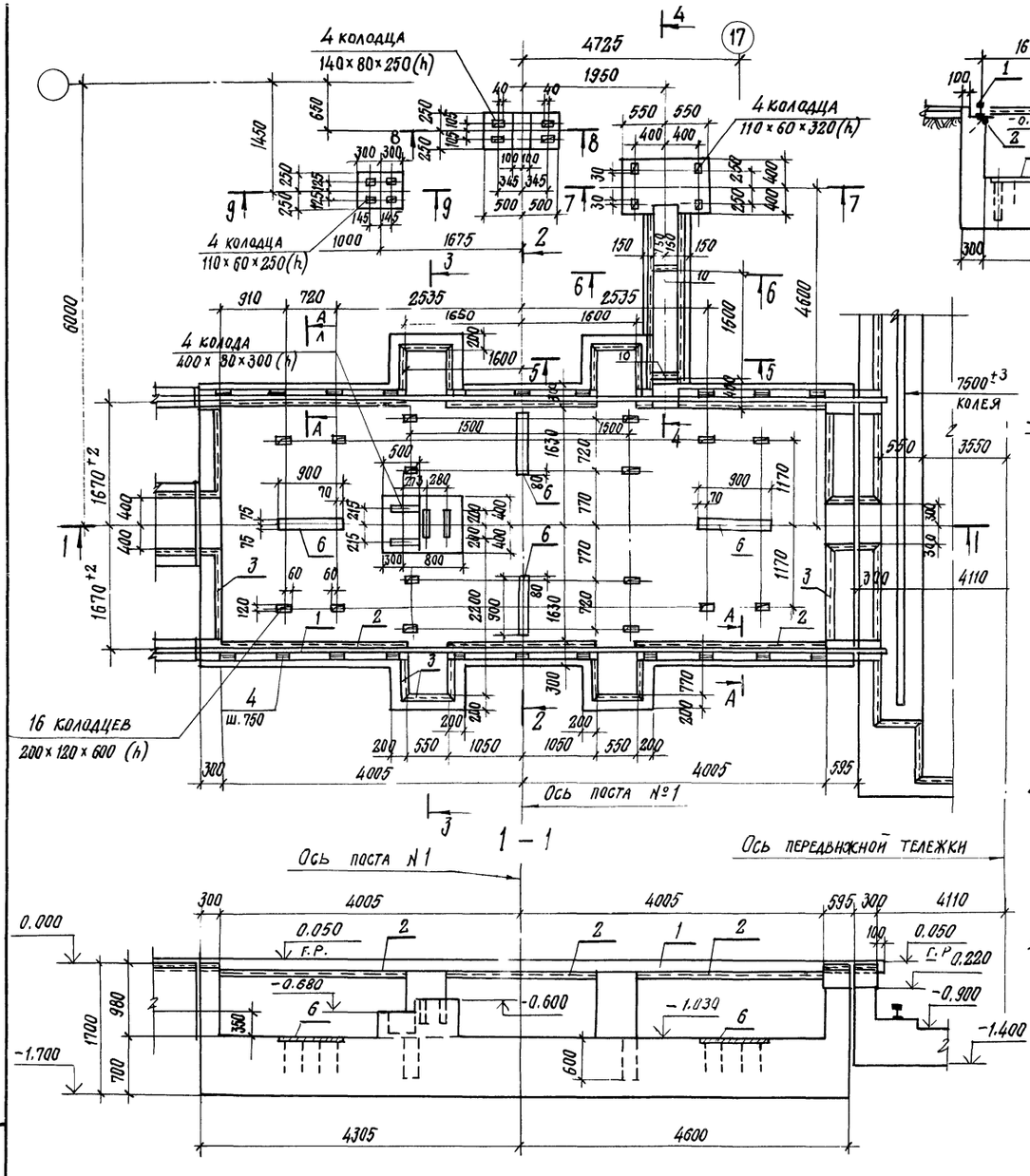


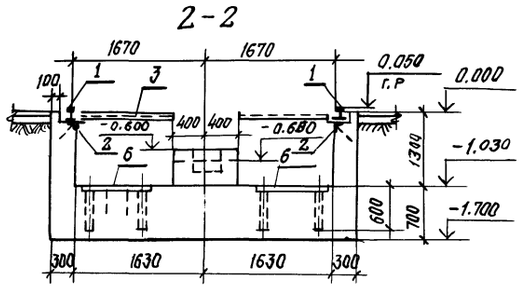


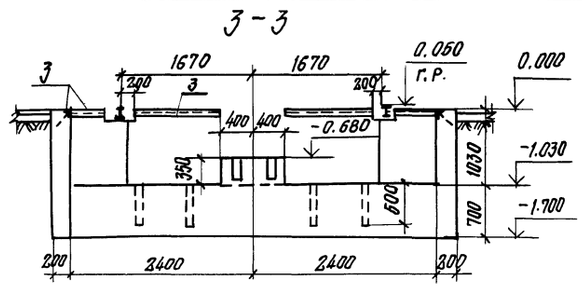


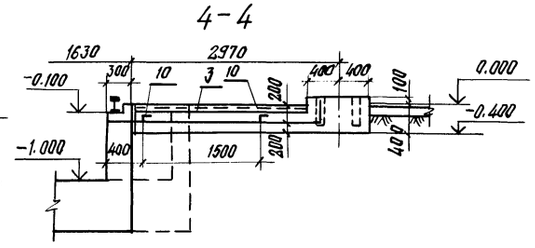


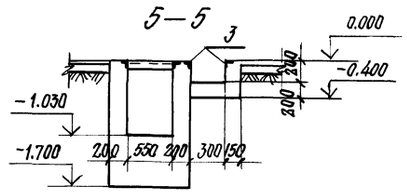


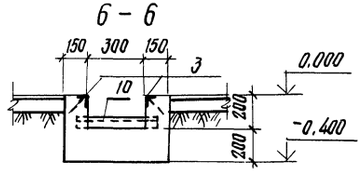


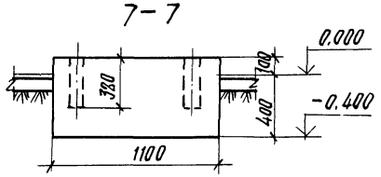


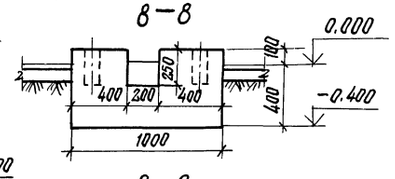


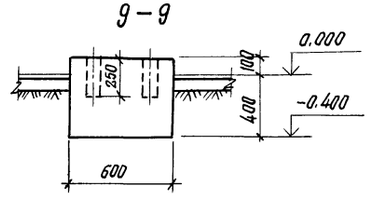


## СПЕЦИФИКАЦИЯ ФУНДАМЕНТА ФОМ 3

| ФОРМАТ | ЗОНА | ПОЗ. | ОБОЗНАЧЕНИЕ | НАИМЕНОВАНИЕ | КОЛ. | ПРИМЕЧАНИЕ |
|---|---|---|---|---|---|---|
| | | | | СБОРОЧНЫЕ ЕДИНИЦЫ | | |
| | | 1 | ГОСТ 7173-54* | Рельс Р-43 | 18.2м | |
| | | | | ИЗДЕЛИЯ ЗАКЛАДНЫЕ | | |
| | | 2 | 1.400-15 вып.1 520-01 | МН518 | 14.5 | м |
| | | | 1.400-15 вып.1 550-04 | МН553 | 18.5 | м |
| | | | 1.400-15 вып.1 120-06 | МН106-1 | 22 | |
| | | | 1.400-15 вып.1 140-06 | МН128-1 | 3.6 | м |
| | | | | L50×5 ГОСТ 8509-72* ℓ=500 | 2 | |
| | | | | | | |
| | | | | МАТЕРИАЛЫ | | |
| | | | | БЕТОН МАРКИ 150 | | 35,6м³ |
| | | | | | | |

## ВЕДОМОСТЬ РАСХОДА СТАЛИ НА ЭЛЕМЕНТ, КГ

| МАРКА ЭЛЕМЕНТА | ИЗДЕЛИЯ ЗАКЛАДНЫЕ | | | | | | | | | | | | ВСЕГО |
|---|---|---|---|---|---|---|---|---|---|---|---|---|---|
| | АРМАТУРА КЛАССА | | | ПРОКАТ МАРКИ | | | | | | | | | |
| | А-III | | | В Ст.3 КП2 | | | | | | СТ5 | | | |
| | ГОСТ 5781-82 | | | ГОСТ 8509-72* | | | | ГОСТ 19903-74* | | ГОСТ 7173-54* | | | |
| | Ф8 | | ИТОГО | L50×5 | L75×6 | | ИТОГО | -δ=6 | | ИТОГО | РЕЛЬС Р-43 | | ИТОГО | |
| ФОМ3 | 31 | | 31 | 73.6 | 99.9 | | 173.5 | 41 | | 41 | 813.5 | | 813.5 | 1059 |

10

9016/6

| | | |
|---|---|---|
| ГИП | ИВАНОВА | |
| НАЧ.ОТД. | РЫБКИНА | |
| ГЛ.СПЕЦ. | КРУТОВСКОЙ | |
| РУК.ГР. | БУРЗИН | |
| СТ.ИНЖ. | КОЛЯДИНА | |
| ИНЖ. | АЙЗЕНШТАТ | |
| ПРОВ. | БУРЗИН | |
| Н.КОНТ. | КРУТОВСКОЙ | |

ПРИВЯЗАН

ИНВ.№

ТП 409-010-49.85 КЖ

КОНВЕЙЕРНАЯ ЛИНИЯ ПО ИЗГОТОВЛЕНИЮ РЕБРИСТЫХ ПЛИТ ПЕРЕКРЫТИЯ РАЗМЕРОМ 3×6м

| СТАДИЯ | ЛИСТ | ЛИСТОВ |
|---|---|---|
| Р | 8 | |

ФУНДАМЕНТ ПОД ОБОРУДОВАНИЕ ФОМ3. ПЛАН.

ГОССТРОЙ СССР ПРОЕКТНЫЙ ИНСТИТУТ №2 г. МОСКВА

КОПИРОВАЛ: [illegible] ФОРМАТ

ИНВ.№ ПОДЛ. | ПОДПИСЬ И ДАТА | ВЗАМЕН ИНВ.№

Альбом V

ТП 409-010-49.85

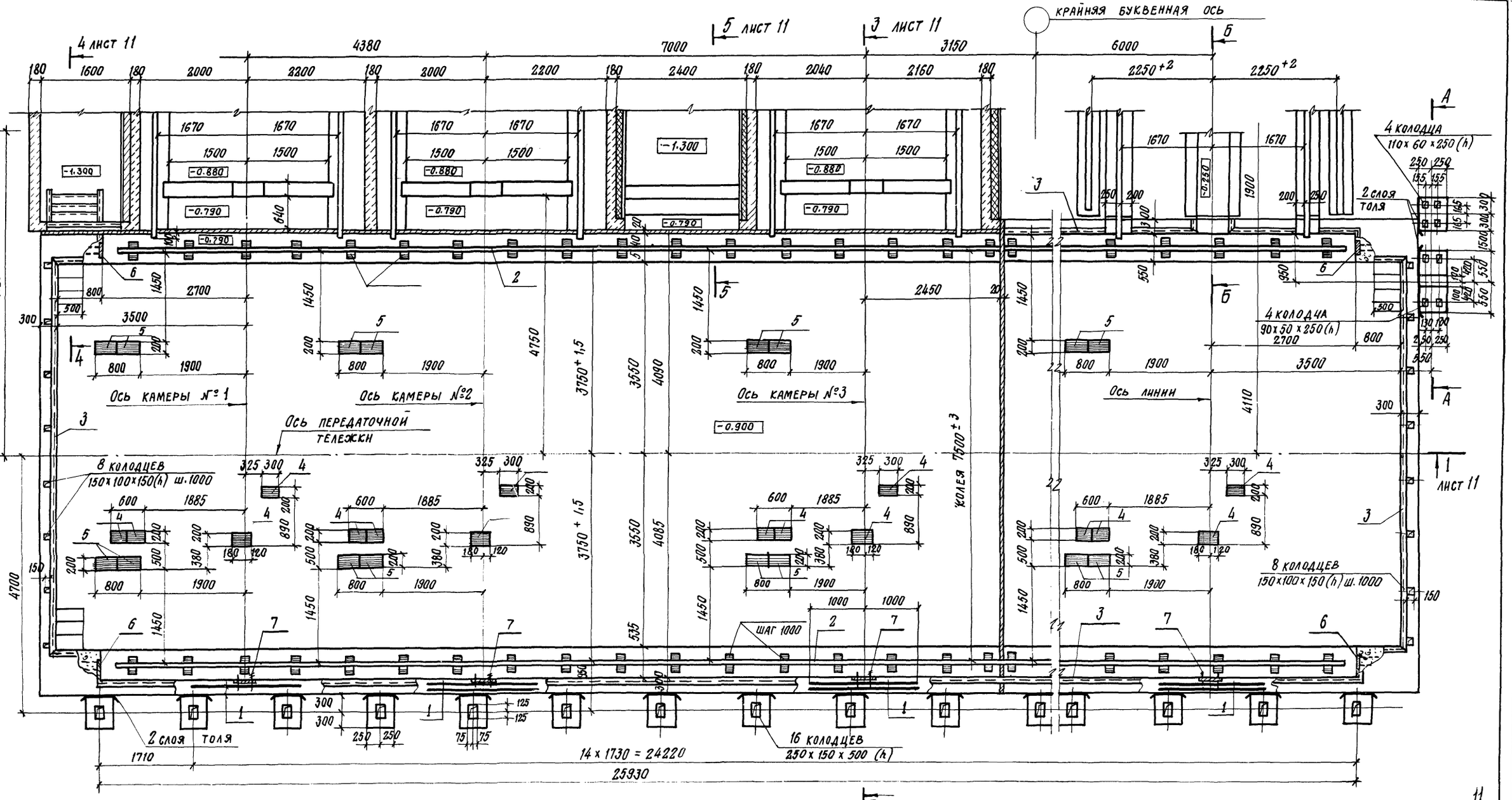


А – А

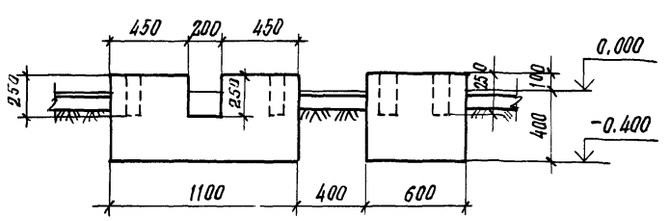

Б – Б

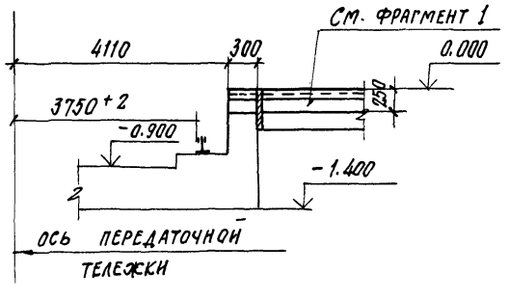


Спецификацию и расход стали см. лист 11.

11

9016/6

| | | | | | |
|---|---|---|---|---|---|
| ГИП | Иванова | | | ТП 409-010-49.85 КЖ | |
| Нач. отд. | Рыбкина | | | Конвейерная линия по изготовлению ребристых плит перекрытия размером 3×6м | |
| Гл. спец. | Крутовской | | | | Стадия: Р; Лист: 9; Листов: |
| Рук. гр. | Бурзин | | | Фундамент под оборудование ФОМ 4 | Госстрой СССР Проектный институт №2 г. Москва |
| Ст. инж. | Колядина | | | | |
| Инж. | Айзенштат | | | | |
| Пров. | Бурзин | | | | |
| Н. контр. | Крутовской | | | | |

Привязан

Инв. №

Инв. № подл. | Подпись и дата | Взамен инв. №

Копировал: Стефанская Формат

ТП 409-010-49.85 Альбом V

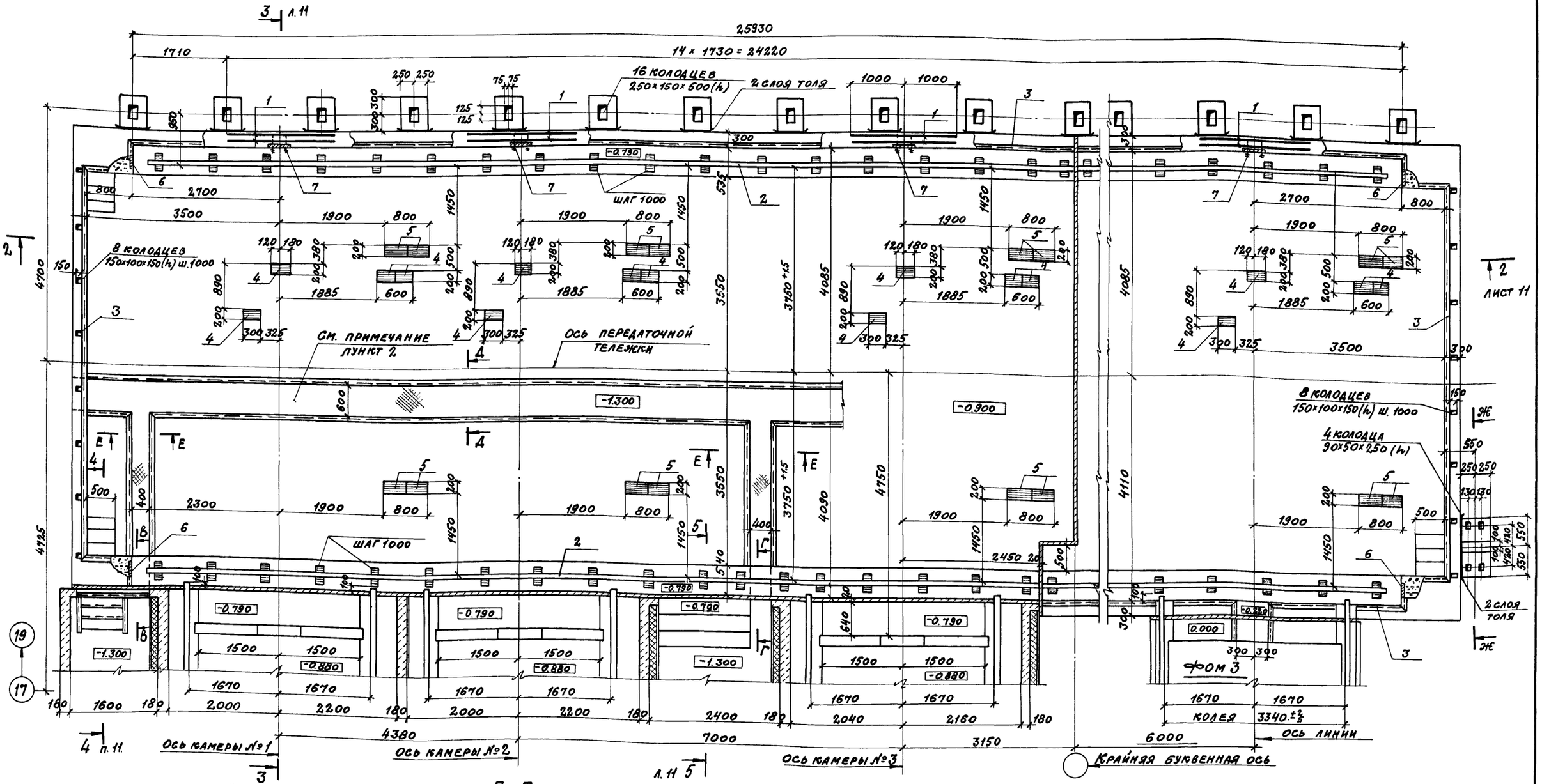


В – В

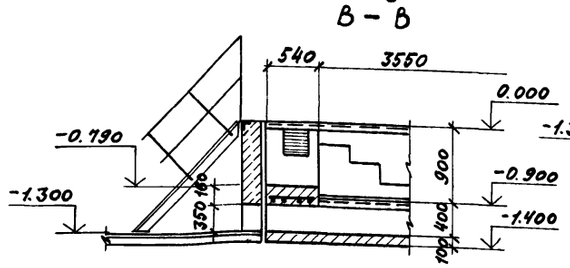


Г – Г

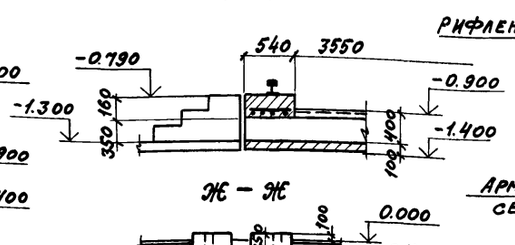


Ж – Ж

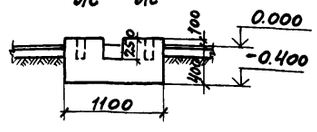


Д – Д , Е – Е

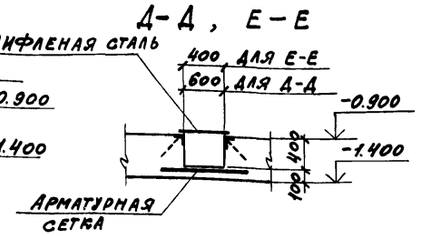


1. Спецификацию и расход стали см. лист 11
2. Расположение канала для теплограссы и дополнительный расход материалов определяется при привязке проекта.

12
9016/6

| | | | | | |
|---|---|---|---|---|---|
| ГИП | Иванова | | ТП 409-010-49.85 КЖ | | |
| Нач. отд. | Рыбкина | | Конвейерная линия по изготовлению ребристых плит перекрытия размером 3×6 м | | |
| Гл. спец. | Круговской | | | Стадия | Лист | Листов |
| Рук. гр. | Бурзин | | | Р | 10 | |
| Ст. инж. | Колядина | | | | | |
| Инж. | Айзенштат | | Фундамент под оборудование ФОМ 5 | Госстрой СССР Проектный институт № 2 г. Москва | |
| Пров. | Бурзин | | | | |
| Н. конт. | Круговской | | | | |

Привязан

Инв. №

Копировал: Сабир

Формат

Инв. № подл. | Подпись и дата | Взам. инв. №

Альбом V

ТП 409-[illegible]-49.85

## 1 – 1

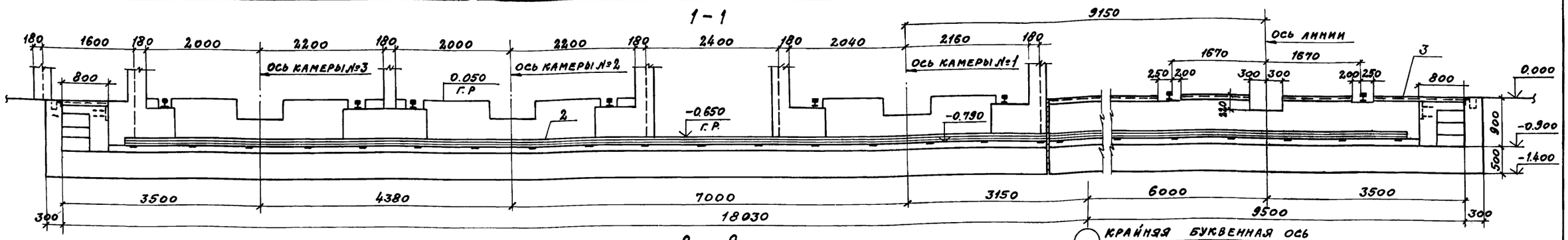


## 2 – 2

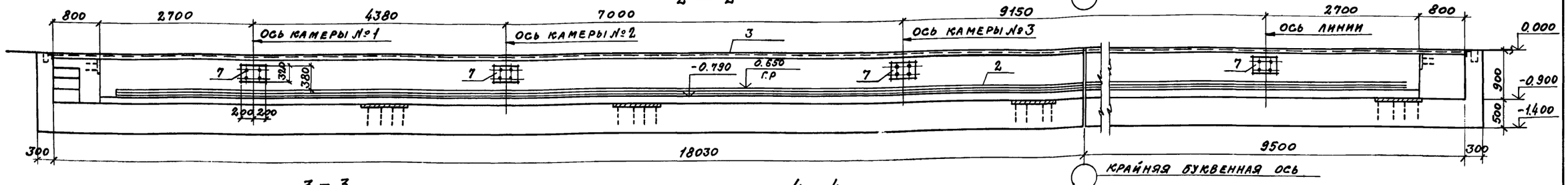


## 3 – 3

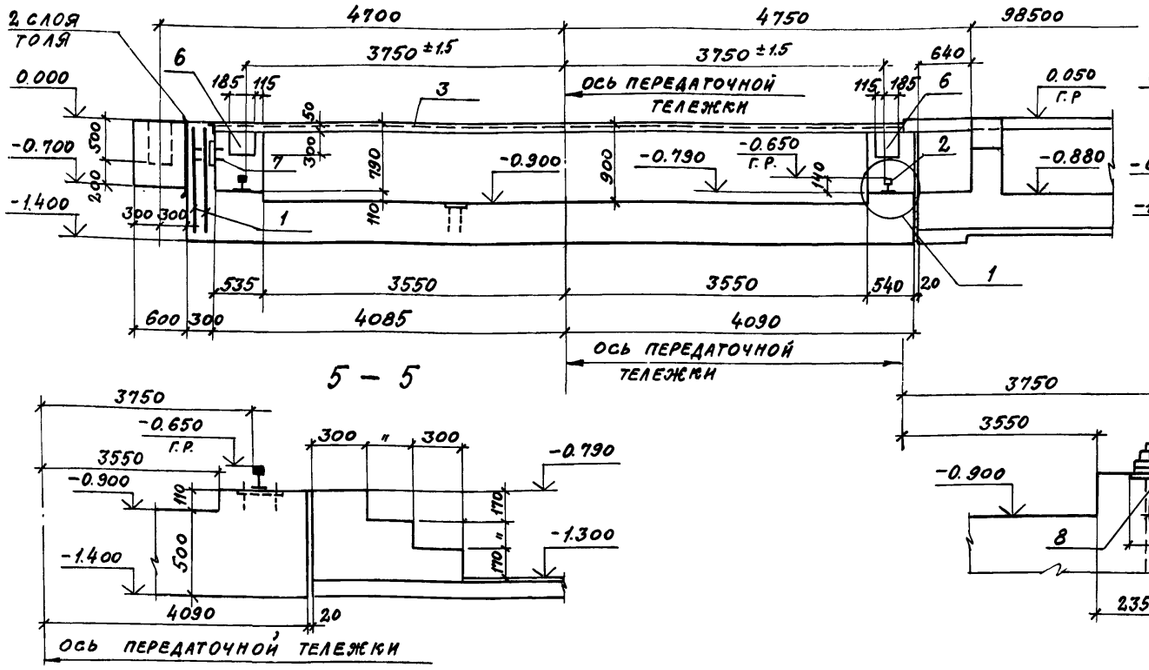


## 4 – 4

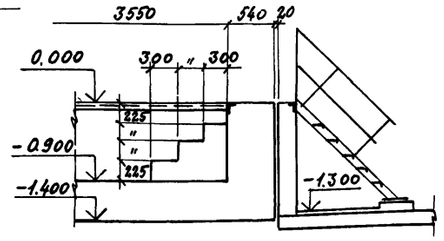


## 5 – 5




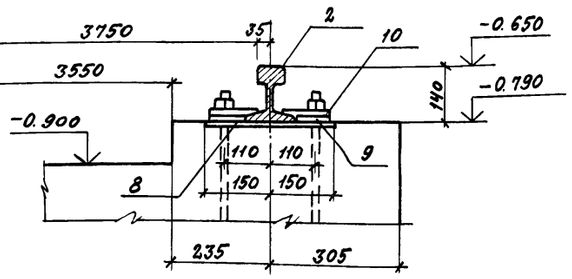


## Спецификация фундаментов фом 4 и фом 5

| Формат | Зона | Поз | Обозначение | Наименование | Кол. | Примечание |
|---|---|---|---|---|---|---|
| | | | | фом 4 и фом 5 | | |
| | | | | Сборочные единицы | | |
| | | 1 | Гост 8478-81 | Сетка арматурная С 1(2200)×1350 / С 2(2200)×1350 1350×2000 | 8 | 19.1 кг |
| | | 2 | Гост 7173-54* | рельс Р-43 | 51 | м |
| | | | | Изделия закладные | | |
| | | 3 | 1.400-15. в 1. 550-04 | мн 553 | 56,7 м | |
| | | 4 | 1.400-15, в 1. 130-07 | мн 118-2 | 16 | |
| | | 5 | 1.400-15. в 1. 150-43 | мн 140-2 | 16 | |
| | | 6 | 1.400-15. в 1. 160-25 | мн 150-2 | 4 | |
| | | 7 | КЖИ-11 | мн 3 | 4 | |
| | | 8 | КЖИ-9 | мн 1 | 54 | |
| | | 9 | КЖИ-8 | мс 2 | 108 | |
| | | 10 | КЖИ-8 | мс 1 | 108 | |
| | | | | | | |
| | | | | Материалы | | |
| | | | | Бетон марки 150 | | 150,9 м³ |

1. фом 4 см. лист 9, фом 5 см. лист 10

## Ведомость расхода стали на элемент, кг

| Марка элемента | Изделия арматурные | | | | | | | | Изделия закладные | | | | | | | | | | | | | | | | | | Всего |
|---|---|---|---|---|---|---|---|---|---|---|---|---|---|---|---|---|---|---|---|---|---|---|---|---|---|---|---|
| | Арматура класса | | | | | | | | Арматура класса | | | | | Прокат марки | | | | | | | | | | | | | |
| | А-III | | | | | | | | А-III | | | | | Вст 3 кп 2 | | | | | | | | Вст 3 | | | Ст 5 | | |
| | Гост 5781-82 | | | | | | | | | | | | | Гост 8509-72* | | | Гост 19903-74* | | Гост 82-70* | | Гост 103-76 | | | Гост 7798-70* | | | Гост 7173-54* | | | Итого | |
| | ф10 | | | Итого | ф8 | ф10 | ф12 | | Итого | ∟50×5 | | | Итого | -δ=8 | Итого | -δ=10 | Итого | -δ=11 | -δ=16 | Итого | болт М16×75 | болт М20×80 | | Итого | рельс Р-43 | | Итого | | |
| фом 4, фом 5 | 152,8 | | | 152,8 | 19,4 | 137,6 | 135,6 | | 292,6 | 213,8 | | | 213,8 | 142,8 | 142,8 | 40 | 40 | 253,8 | 97,2 | 351 | 3,2 | 32,4 | | 35,6 | 2277,0 | | 2277,0 | 3159,2 | 3604,6 |

| | | | |
|---|---|---|---|
| ГИП | Иванова | | ТП 409-010-49.85 КЖ |
| Нач. отд. | Рыбкина | | Конвейерная линия по изготовлению ребристых плит перекрытия размером 3×6 м |
| Гл. спец. | Круговской | | |
| Рук. гр. | Бурзин | | Стадия Р; Лист 11; Листов |
| Ст. инж. | Колядина | | Фундаменты под оборудование фом 4; фом 5. Сечения 1-1 ÷ 5-5. Спецификация. |
| Инж. | Айзенштат | | Госстрой СССР Проектный институт № 2 г. Москва |
| Провер. | Бурзин | | |
| Н. конт. | Круговской | | |

Привязан

Инв. №

Инв. № подл. | Подпись и дата | Взамен инв. №

Копировал: Сав

Формат

ТП 409-010-49.85 АЛЬБОМ V

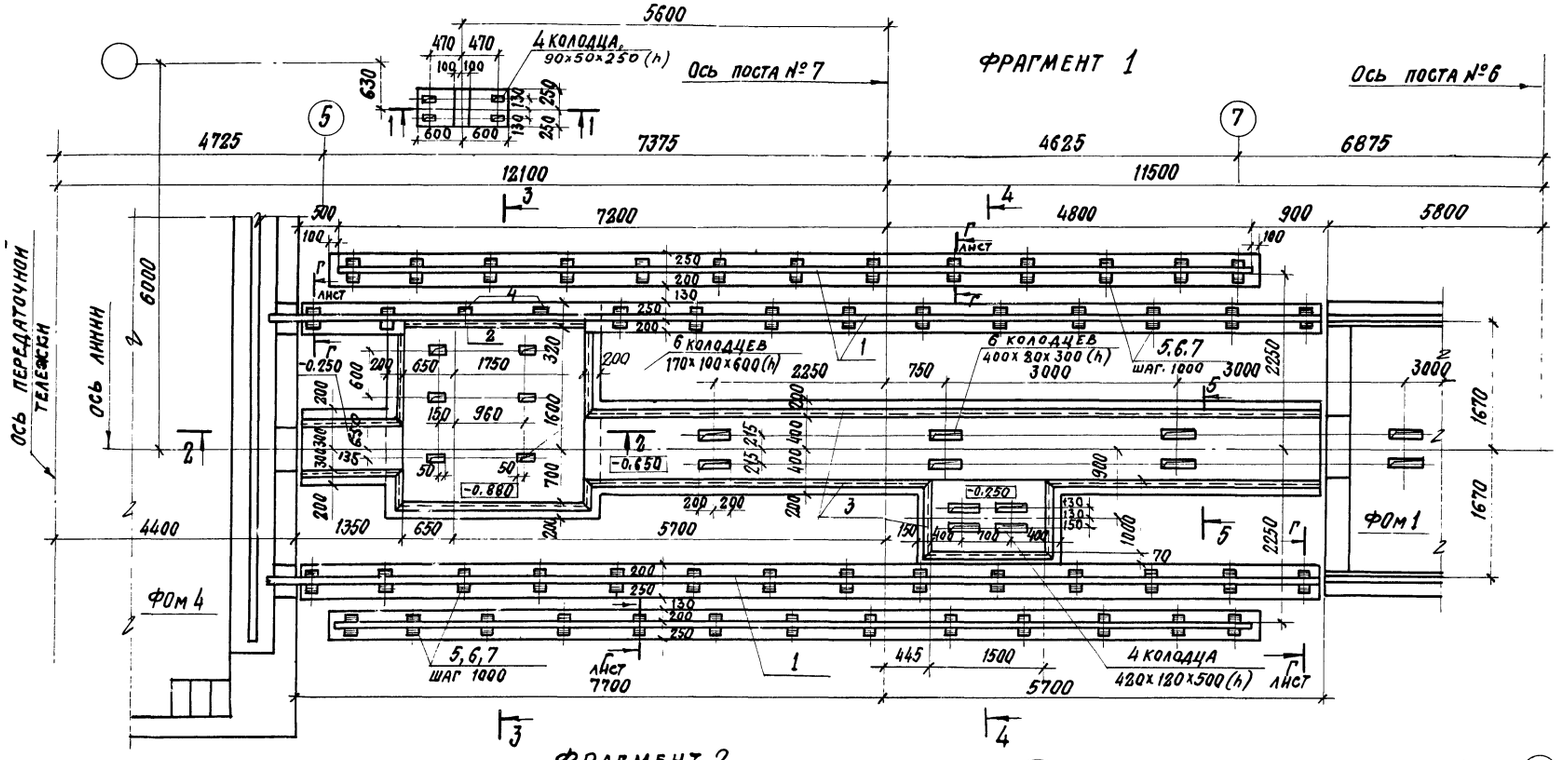


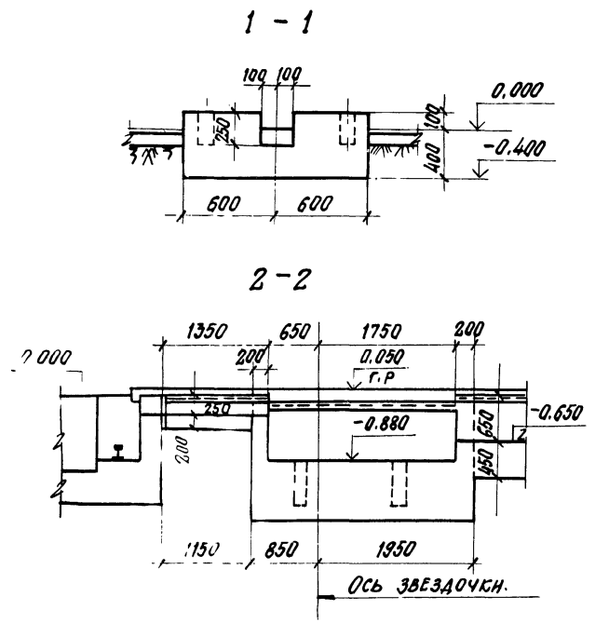


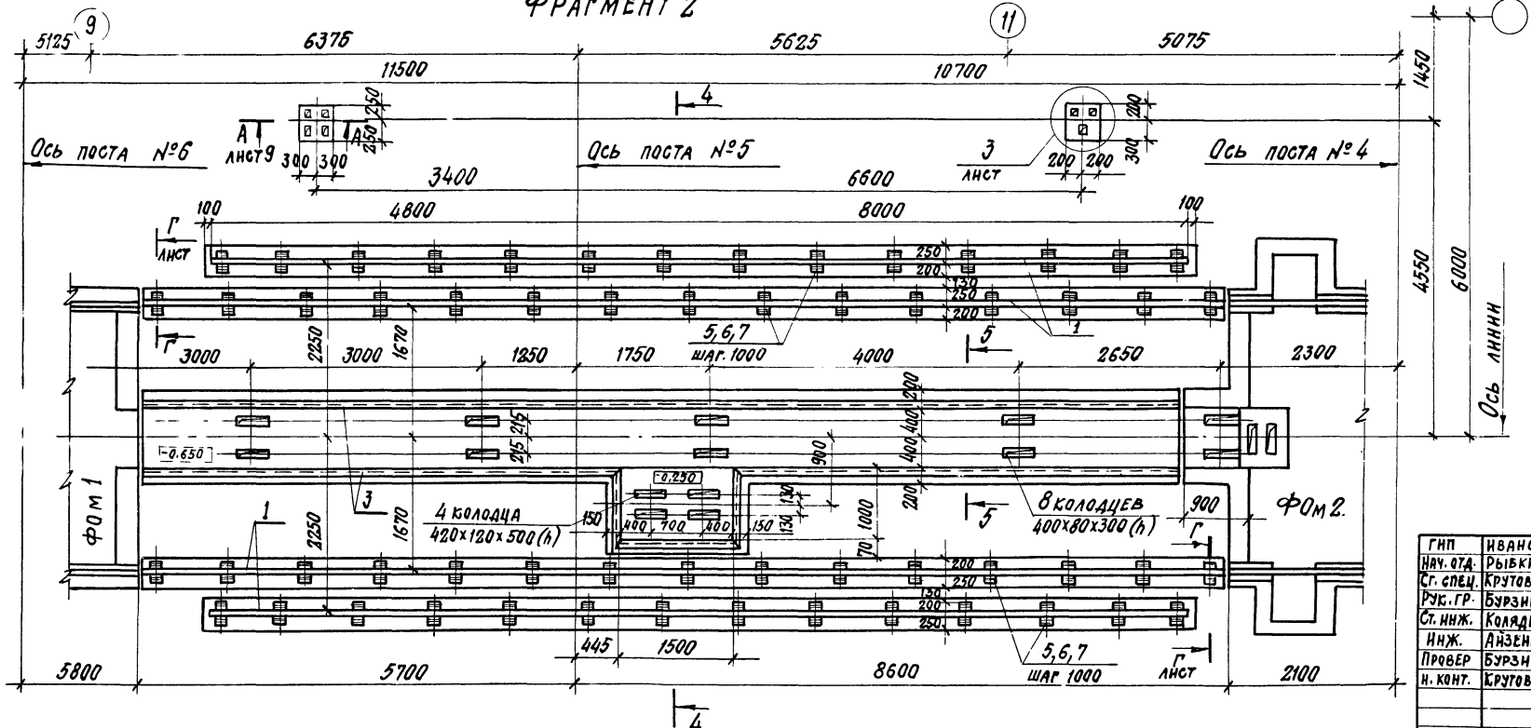


Сечения 3-3 ÷ 5-5, спецификацию и расход стали см. лист 13.

14

| | | | |
|---|---|---|---|
| ГИП | ИВАНОВА | | |
| НАЧ. ОТД. | РЫБКИНА | | |
| СГ. СПЕЦ. | КРУТОВСКОЙ | | |
| РУК. ГР. | БУРЗИН | | |
| СТ. ИНЖ. | КОЛЯДИНА | | |
| ИНЖ. | АЙЗЕНШТАТ | | |
| ПРОВЕР | БУРЗИН | | |
| Н. КОНТ. | КРУТОВСКОЙ | | |

ПРИВЯЗАН

9016/6

ИНВ. №

ТП 409-010-49.85 КЖ

КОНВЕНЕРНАЯ ЛИНИЯ ПО ИЗГОТОВЛЕНИЮ РЕБРИСТЫХ ПЛИТ ПЕРЕКРЫТИЯ РАЗМЕРОМ 3×6 М.

| СТАДИЯ | ЛИСТ | ЛИСТОВ |
|---|---|---|
| Р | 12 | |

ФРАГМЕНТ 1 и 2 ПЛАНЫ И СЕЧЕНИЯ 1-1 и 2-2

ГОССТРОЙ СССР ПРОЕКТНЫЙ ИНСТИТУТ № 2 г. МОСКВА

КОПИРОВАЛ: Стефанов ФОРМАТ

ИНВ. № ПОДП. | ПОДПИСЬ И ДАТА | ВЗАМЕН. ИНВ. №

Альбом V

ТП 409-010-49.85

## ФРАГМЕНТ 3

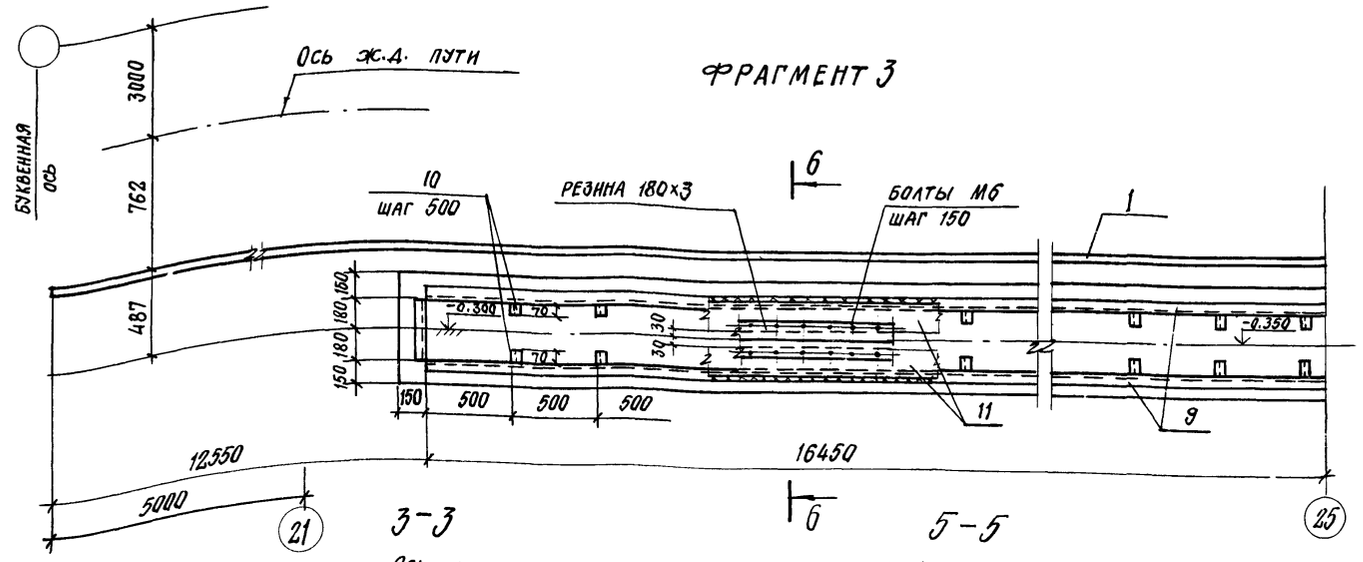


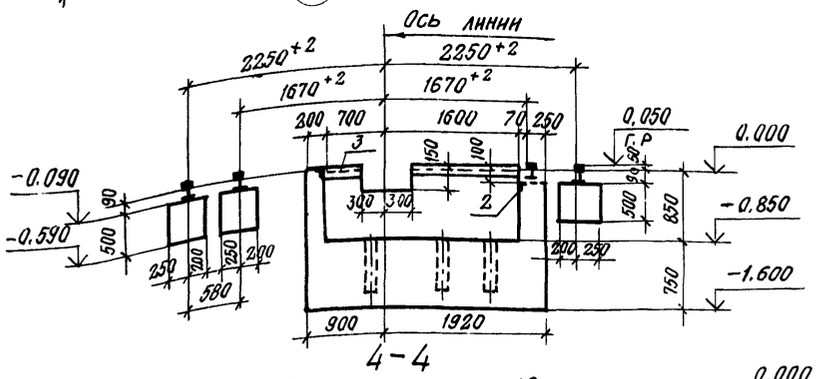


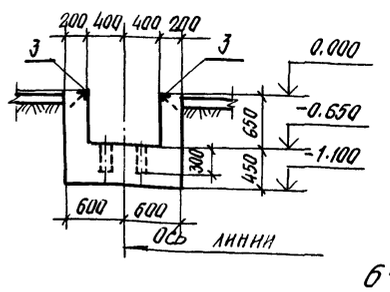


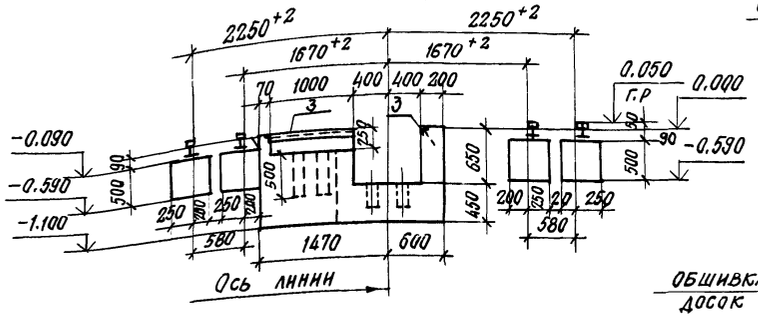


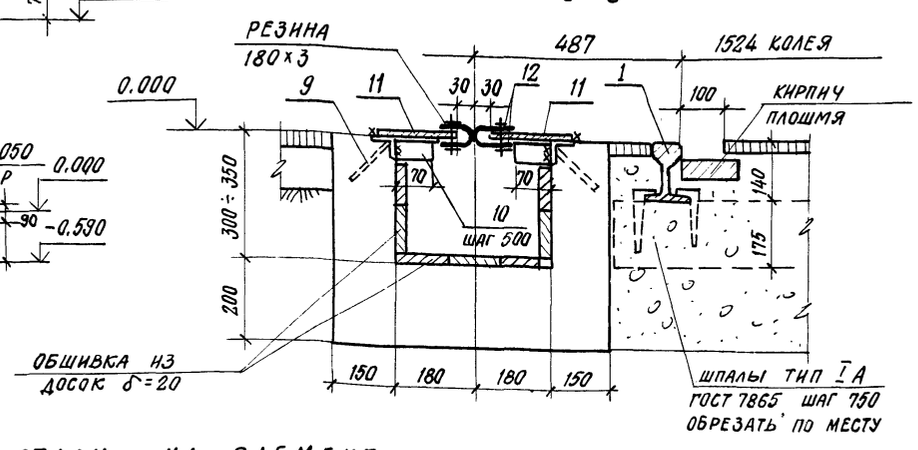


## ВЕДОМОСТЬ РАСХОДА СТАЛИ НА ЭЛЕМЕНТ, КГ

| Марка элемента | Изделия закладные: Арматура класса A-III, ГОСТ 5781-82 | | | | Прокат марки: Вст3кп2, ГОСТ 8509-72* | | | | ГОСТ 19903-74* | | | | ГОСТ 103-76 | | | | | Вст3, ГОСТ 7798-70* | | | Ст5, ГОСТ 7173-54* | | | Всего |
|---|---|---|---|---|---|---|---|---|---|---|---|---|---|---|---|---|---|---|---|---|---|---|---|---|
| | ф8 | ф12 | | итого | L50×5 | L63×5 | L75×6 | итого | -δ=6 | | итого | -δ=4 | -δ=10 | -δ=16 | | итого | Болт М20×80 | | итого | Рельс Р-43 | | итого | |
| Фрагмент 1 | 12 | 62,4 | | 74,4 | 113,1 | | 16,5 | 129,6 | 1,4 | | 1,4 | | 244,4 | 93,6 | | 338 | 31,2 | | 31,2 | 2304,0 | | 2304,0 | 2972,2 |
| Фрагмент 2 | 9,3 | 69,6 | | 78,9 | 109,3 | | | 109,3 | | | | | 272,4 | 104,4 | | 376,8 | 34,8 | | 34,8 | 2420,0 | | 2420,0 | 3019,8 |
| Фрагмент 3 | 46,2 | | | 46,2 | 19,8 | 158,7 | | 178,5 | | | | 645,2 | | | | 645,2 | | | | 2589,7 | | 2589,7 | 3459,6 |

## СПЕЦИФИКАЦИЯ ФРАГМЕНТОВ 1, 2, 3.

| Формат | Зона | Поз. | Обозначение | Наименование | Кол. | Примечание |
|---|---|---|---|---|---|---|
| | | | | Фрагмент 1 | | |
| | | | | Сборочные единицы | | |
| | | 1 | ГОСТ 7173-54* | Рельс Р-43 | 51,6 | м |
| | | | | Изделия закладные | | |
| | | 2 | 1.400-15. в.1 520-01 | МН 518 | 2,4 | м. |
| | | 3 | 1.400-15 в.1 550-04 | МН 553 | 30,0 | м. |
| | | 4 | 1.400-15 в. 120-06 | МН 106-1 | 2 | |
| | | 5 | КЖИ-9 | МН1 | 52 | |
| | | 6 | КЖИ-8 | МС1 | 104 | |
| | | 7 | КЖИ-8. | МС2 | 104 | |
| | | | | Материалы | | |
| | | | | Бетон марки | | 26,92 м³ |
| | | | | Фрагмент 2 | | |
| | | | | Сборочные единицы | | |
| | | 1 | ГОСТ 7173-54* | Рельс Р43 | 54,2 | м |
| | | | | Сборочные единицы | | |
| | | 3 | 1.400-15. в 1. 550-04 | МН 553 | 29,0 | м |
| | | 5 | КЖИ-9 | МН1 | 58 | |
| | | 6 | КЖИ-8 | МС1 | 116 | |
| | | 7 | КЖИ-8 | МС2 | 116 | |
| | | | | Материалы | | |
| | | | | Бетон марки | | 25,25 м³ |
| | | | | Фрагмент 3 | | |
| | | | | Сборочные единицы | | |
| | | 1 | ГОСТ 7173-54* | Рельс Р-43 | 58,0 | м |
| | | 9 | 1.400-15. в 1 520-06 | МН 535 | 33,0 | м |
| | | 10 | | ∠50×5 ГОСТ 8509-72* ℓ=70 | 66 | 0,3 кг |
| | | 11 | | -180×4 ГОСТ 103-76 | 32,7 | м 5,65 кг |
| | | 12 | | -30×4 ГОСТ 103-76 | 65,2 | м 0,94 кг |
| | | | | Материалы | | |
| | | | | Бетон марки 150 | | 3,8 м³ |

15

9016/6

Привязан

Инв. №

Инв. № подл. | Подпись и дата | Взамен инв. №

| | | | |
|---|---|---|---|
| ГИП | Иванова | | |
| Нач. отд. | Рыбкина | | |
| Гл. спец. | Крутовской | | |
| Рук. гр. | Бурзин | | |
| Ст. инж. | Колядина | | |
| Инж. | Анзенштат | | |
| Провер | Бурзин | | |
| Н. контр. | Крутовской | | |

ТП 409-010-49.85 КЖ

Конвейерная линия по изготовлению ребристых плит перекрытия размером 3×6 м.

| Стадия | Лист | Листов |
|---|---|---|
| Р | 13 | |

Фрагмент 3. Сечения 3-3 ÷ 6-6. Спецификация и ведомость расхода стали

Госстрой СССР Проектный институт г. Москва

Копировал: Формат

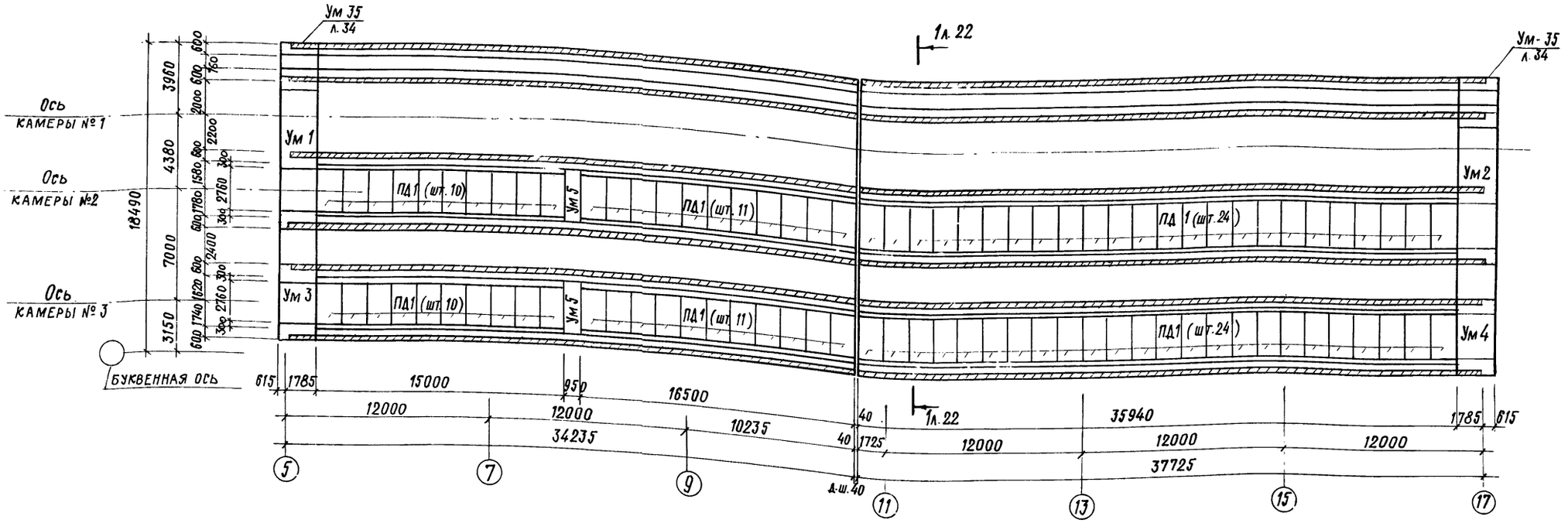


1. Детали устройства стыков стеновых блоков, плит днища и стенового блока см. серию 3.006-3 вып. I л. 28.
2. Бетонирование монолитных участков УМ-1 ÷ УМ-4 разрешается после проведения мероприятий, обеспечивающих сцепление сборных ж.б. стеновых блоков с монолитным бетоном.
   а. Поверхность бетона в пазах примыкающих стеновых сборных блоков тщательно очистить от пыли и грязи.
   б. Поверхность обработать пескоструйным аппаратом.
   в. Бетонную смесь в пазы укладывать на мелком заполнителе.

## Спецификация к схеме расположения плит днища и бетонных блоков

| Марка, поз. | Обозначение | Наименование | Кол. | Масса ед. кг. | Примечание |
|---|---|---|---|---|---|
| | | Плиты днища | | | |
| ПД1 | 3.006-3 вып. II-1 | ПД 42-3 | 90 | 1600 | |
| | | Блоки бетонные | | | |
| БФ1 | ГОСТ 13579-78 | ФБС 24.4.6-Т | 150 | 1300 | |
| БФ2 | ГОСТ 13579-78 | ФБС 12.4.6-Т | 23 | 640 | |
| БФ3 | ГОСТ 13579-78 | ФБС 9.4.6-Т | 12 | 470 | |
| БФ4 | ГОСТ 13579-78 | ФБС 12.4.3-Т | 51 | 310 | |
| | | Монолитные участки | | | |
| Ум 1 | л. 26 | Ум 1 | 1 | | |
| Ум 2 | л. 26 | Ум 2 | 1 | | |
| Ум 3 | л. 27 | Ум 3 | 1 | | |

| Марка, поз. | Обозначение | Наименование | Кол. | Масса ед. кг. | Примечание |
|---|---|---|---|---|---|
| Ум 4 | л. 27 | Ум 4 | 1 | | |
| Ум 5 | л. 28 | Ум 5 | 2 | | |
| | | Изделия закладные | | | |
| 2 | КЭИ-9 | МН1 | 438 | 5.3 | |
| | | Изделия соединительные | | | |
| 3 | КЭИ-8 | МС1 | 876 | 0.9 | |
| 4 | КЭИ-8 | МС2 | 876 | 0.6 | |
| 1 | | Р43, ГОСТ 7173-79, ℓ=1000 | | 44.7 | 440м |
| | | Детали | | | |
| 5 | л. 22 | ф12АII ГОСТ 5781-82 ℓ=1000 | | 0.9 | 2600м |
| 11 | л. 22 | ф10АII ГОСТ 5781-82 ℓ=1910 | 457 | 1.18 | |
| 12 | л. 15 | ф10АIII ГОСТ 5781-82 ℓ=900 | 144 | 0.55 | |

16

9016/6

Привязан

Инв. №

| | | | |
|---|---|---|---|
| ГИП | Иванова | | |
| Нач. отд. | Рыбкина | | |
| Гл. спец. | Крутовской | | |
| Рук. гр. | Кренева | | |
| Ст. инж. | Рашевский | | |
| Инж. | Хитрова | | |
| Пров. | Рашевский | | |
| Н. контр. | Крутовской | | |

ТП 409-010-49.85 КЭ

Конвейерная линия по изготовлению ребристых плит перекрытий размером 3×6 м

| Стадия | Лист | Листов |
|---|---|---|
| Р | 14 | |

Схема расположения плит днища

Госстрой СССР Проектный институт №2 г. Москва

Копировал Формат

Инв. № подл. | Подпись и дата | Взам. инв. №

ТП 409-010-49.85 АЛЬБОМ V

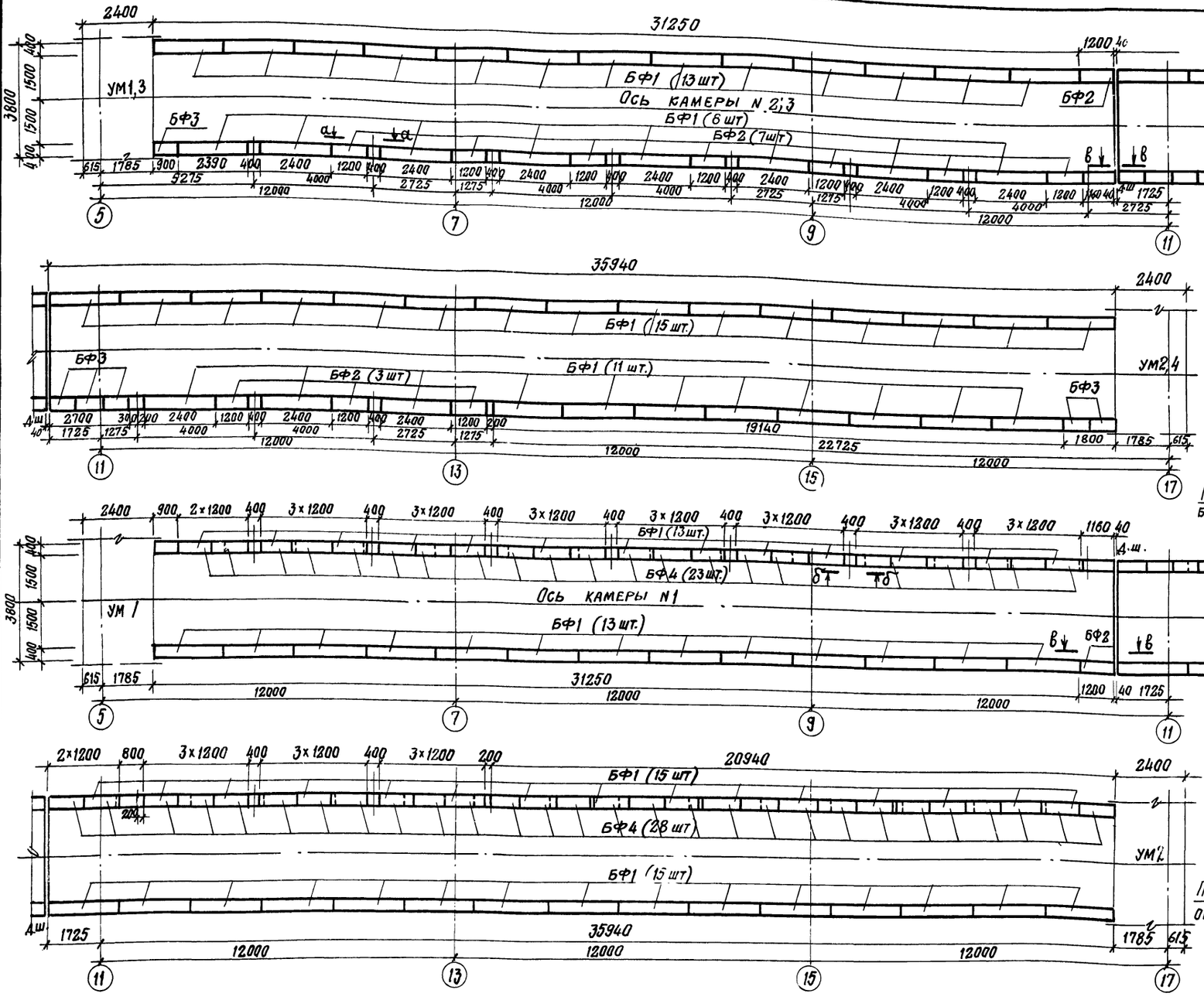
2400
31250
1200 4с
3800
400
1500
1500
400
ум1,3
БФ1 (13 шт)
Ось камеры N 2;3
БФ1 (6 шт)
БФ2 (7шт)
БФ3
БФ2
615 1785 300 2390 400 2400 1200 400 2400 1200 400 2400 1200

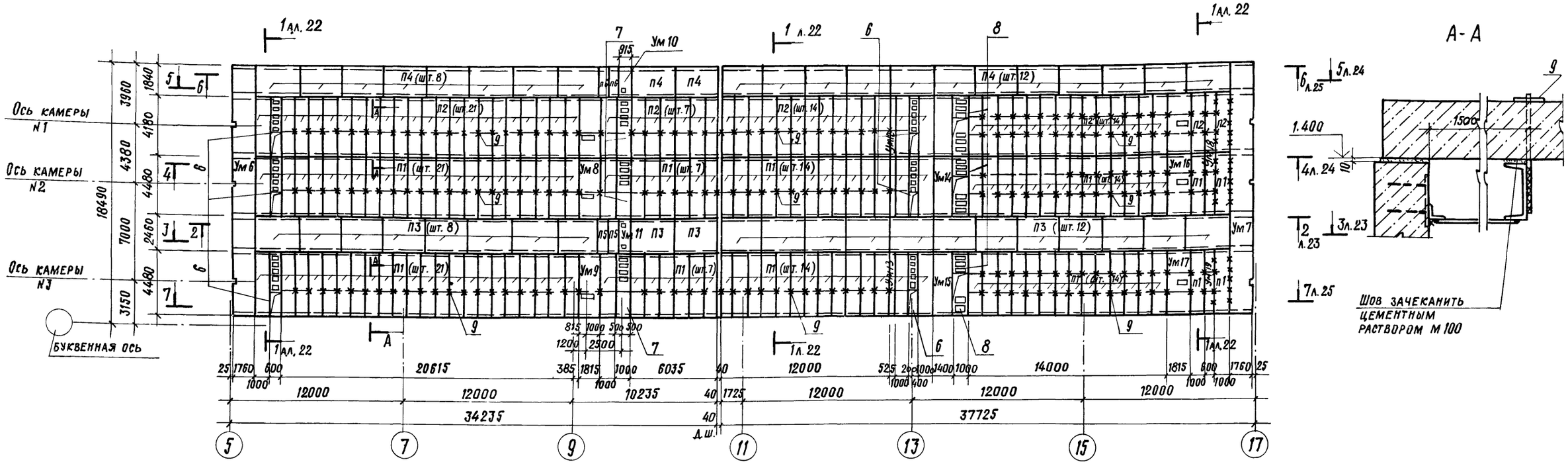


| Марка поз. | Обозначение | Наименование | Кол. | Масса ед. кг. | Примечание |
|---|---|---|---|---|---|
| | | Плиты перекрытия | | | |
| П1 | 1.141-9 вып. 9 | ПК 8.45-10 | 116 | 996 | |
| П2 | 1.141-9 вып. 9 | ПК 8.42-10 | 58 | 930 | |
| П3 | 3.006-2 вып. II-2 | П20-3 | 22 | 257 | |
| П4 | 3.006-2 вып. II-2 | П14-3 | 22 | 124 | |
| П5 | 3.006-2 вып. II-2 | П20д-3 | 2 | 64 | |
| П6 | 3.006-2 вып. II-2 | П14д-3 | 2 | 31 | |
| | | | | | |
| | | | | | |
| | | Монолитные участки | | | |
| Ум 6 | л. 28 | Ум 6 | 1 | | |
| Ум 7 | л. 29 | Ум 7 | 1 | | |
| Ум 8 | л. 30 | Ум 8 | 1 | | |
| Ум 9 | л. 30 | Ум 9 | 1 | | |
| Ум 10 | л. 31 | Ум 10 | 1 | | |
| Ум 11 | л. 31 | Ум 11 | 1 | | |
| Ум 12 | л. 31 | Ум 12 | 1 | | |
| Ум 13 | л. 31 | Ум 13 | 1 | | |

| Марка поз. | Обозначение | Наименование | Кол. | Масса ед. кг. | Примечание |
|---|---|---|---|---|---|
| Ум 14 | л. 31 | Ум 14 | 1 | | |
| Ум 15 | л. 31 | Ум 15 | 1 | | |
| Ум 16 | л. 32 | Ум 16 | 1 | | |
| Ум 17 | л. 32 | Ум 17 | 1 | | |
| Ум 18 | л. 33 | Ум 18 | 1 | | |
| Ум 19 | л. 33 | Ум 19 | 1 | | |
| | | | | | |
| | | | | | |
| | | Изделия закладные | | | |
| 6 | КЖИ-13 | МН4 | 6 | 108.6 | |
| 7 | КЖИ-15 | МН5 | 3 | 231.9 | |
| 8 | КЖИ-14 | МН6 | 3 | 145.2 | |
| | | Изделия соединительные | | | |
| 9 | КЖИ-12 | МС3 | 243 | 0.7 | |
| | | | | | |
| 13 | ГОСТ 8509-72* | ∠ 125×10 | 137 | п.м. | |
| 14 | ГОСТ 8509-72* | ∠ 75×6 | 137 | п.м | |

1. Поз. 6 ÷ 9 устанавливать во время монтажа плит перекрытия.
2. Плиты перекрытия уложить по слою цементно-песчаного раствора толщиной 20мм.
3. Швы между плитами перекрытия залить цементно-песчаным раствором.

18

| | |
|---|---|
| Привязан | |
| Инв. № | |

9016/6

| | | |
|---|---|---|
| ГИП | Иванова | |
| Нач. отд. | Рыбкина | |
| Гл. спец. | Крутовской | |
| Рук. гр. | Кренева | |
| Ст. инж. | Рашевский | |
| Инж. | Хитрова | |
| Пров. | Рашевский | |
| Н. контр. | Крутовской | |

ТП 409-010-49.85 КЖ

Конвейерная линия по изготовлению ребристых плит перекрытия размером 3×6 м

| Стадия | Лист | Листов |
|---|---|---|
| Р | 16 | |

Схема расположения плит перекрытия

Госстрой СССР
Проектный институт №2
г. Москва

Инв. № подл. | Подпись и дата | Взамен инв. №

ТП 409-010-49.85 Альбом V

## Схема расположения камер на отм. 1.750

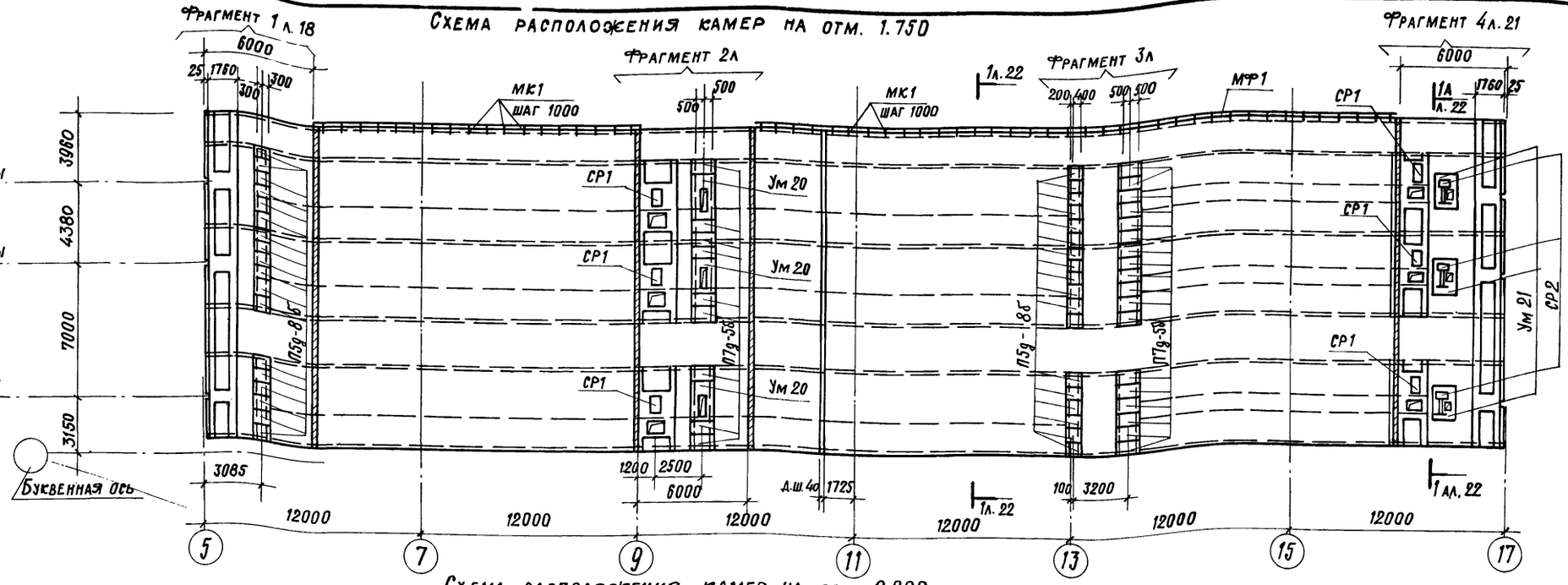


## Схема расположения камер на отм. 0.000

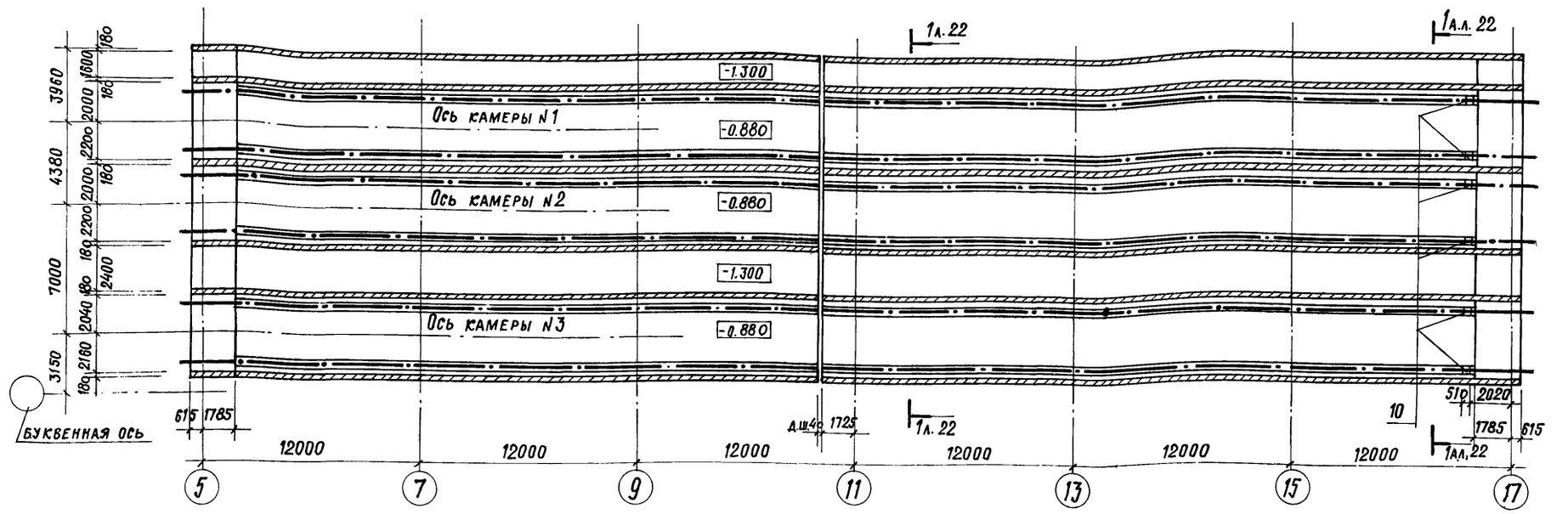


## Спецификация к схеме расположения камер

| Марка, поз. | Обозначение | Наименование | Кол. | Масса ед. кг. | Примечание |
|---|---|---|---|---|---|
| | | Плиты каналов | | | |
| П5д-8б | 3.006-2 вып. II-2 | П5д-8б | 36 | 100 | |
| П7д-5б | 3.006-2 вып. II-2 | П7д-5б | 27 | 150 | |
| | | Монолитные участки | | | |
| Ум 20 | л. 33 | Ум 20 | 3 | | |
| Ум 21 | л. 33 | Ум 21 | 3 | | |

| Марка, поз. | Обозначение | Наименование | Кол. | Масса ед. кг. | Примечание |
|---|---|---|---|---|---|
| | | Стальные рамы | | | |
| СР1 | КЖИ-25 | СР1 | 6 | 36.4 | |
| СР2 | КЖИ-26 | СР2 | 3 | 40.8 | |
| | | Изделия закладные | | | |
| 10 | 1.400-15 вып. 1150-74 | МН 145-3 | 6 | 10.8 | |
| МК1 | КЖИ-19 | Кронштейн МК1 | 56 | 2.7 | |
| МР1 | 2.430-3 вып. 2 стр. 58 | поз. 5 | 54 | п.м. | 252 кг/п.м. |

19

ПРИВЯЗАН

9016/6

ИНВ.№

| | | | |
|---|---|---|---|
| ГИП | Иванова | | |
| Нач. отд. | Рыбкина | | |
| Гл. спец. | Крутовской | | |
| Рук. гр. | Кренева | | |
| Ст. инж. | Рашевский | | |
| Инж. | Хитрова | | |
| Пров. | Рашевский | | |
| Н. контр. | Крутовской | | |

ТП 409-010-49.85 КЖ-

Конвейерная линия по изготовлению ребристых плит перекрытий размером 3×6 м

| Стадия | Лист | Листов |
|---|---|---|
| Р | 17 | |

Схема расположения камер на отм. 0.000 и 1.750

Госстрой СССР Проектный институт №2 г. Москва

Копировал: Формат

Инв.№ подл. | Подпись и дата | Взам. инв.№

Альбом V

ТП 409-010-49.85

Ось передаточной тележки

Ось камеры №1

Ось камеры №2

Ось камеры №3

Буквенная ось

1-1

2-2

3-3

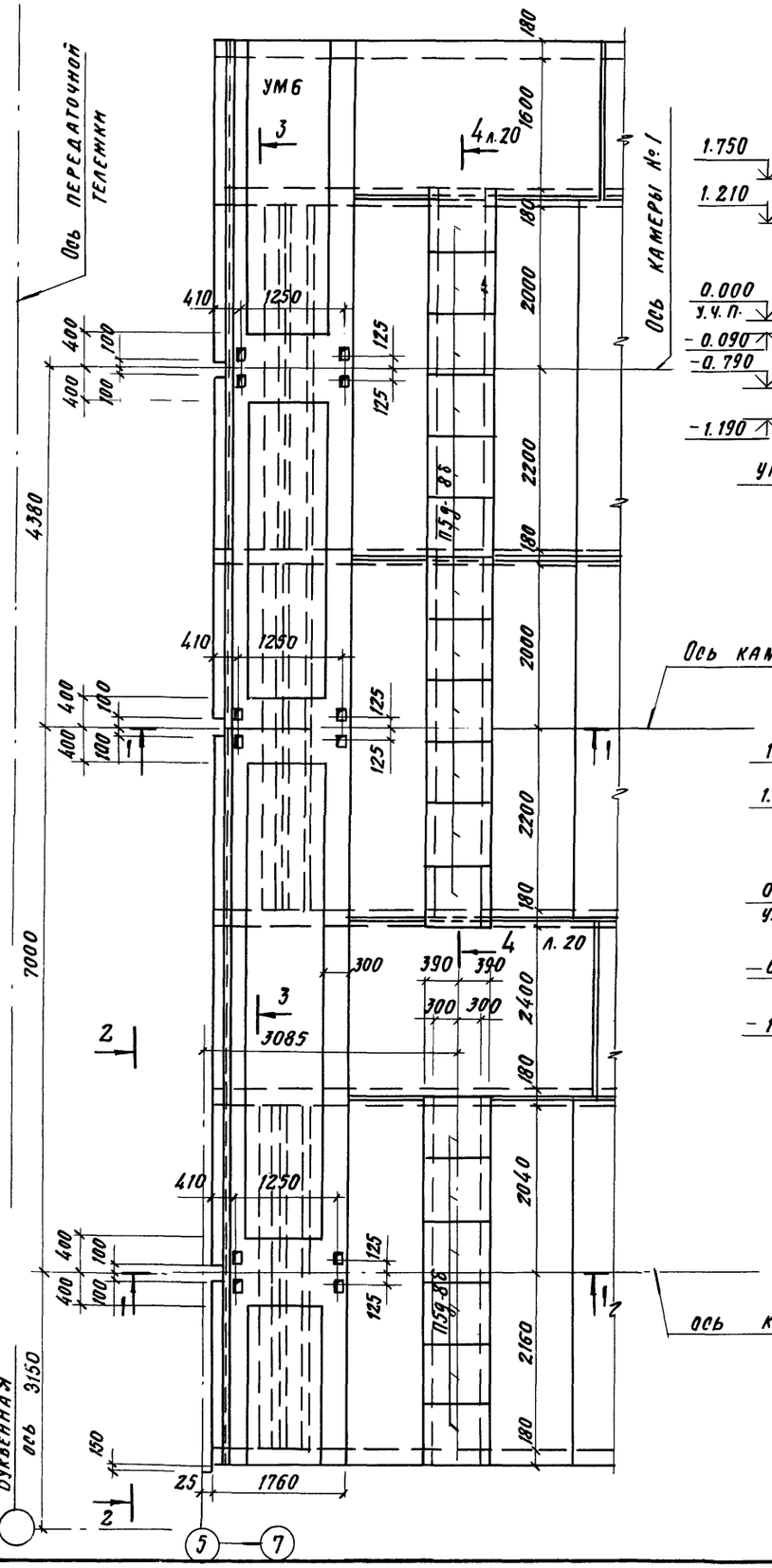


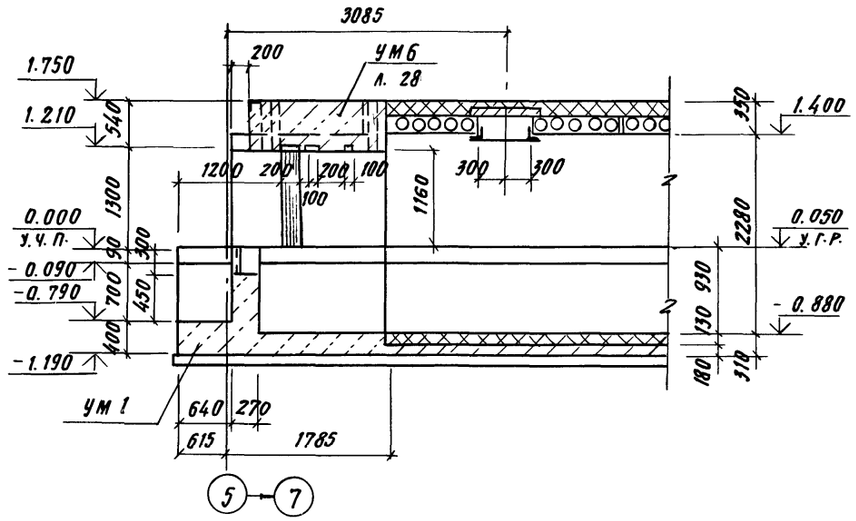


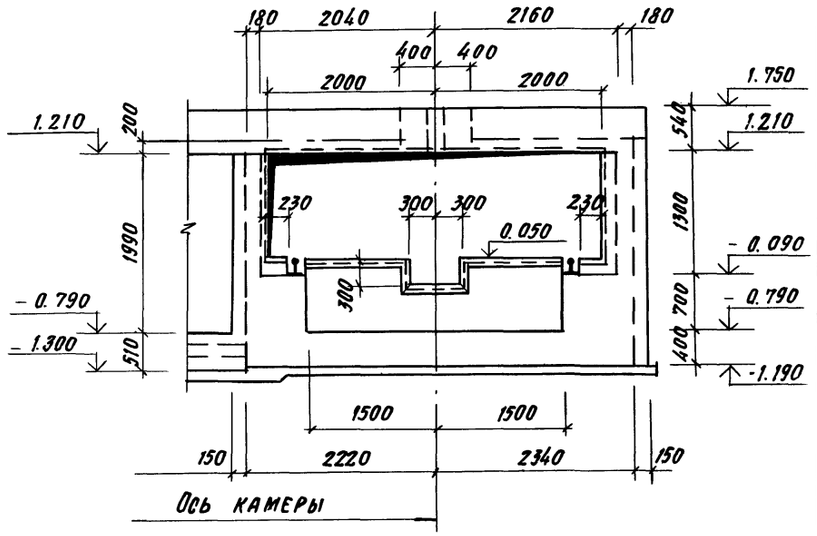


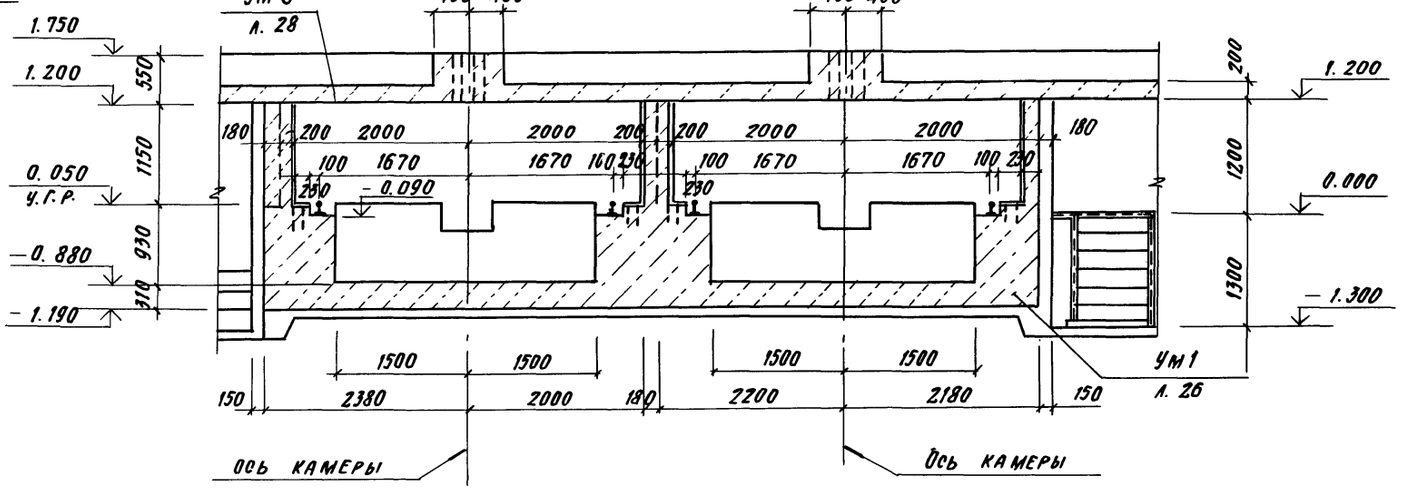


20

9016/6

| | | | |
|---|---|---|---|
| ГИП | Иванова | | ТП 409-010-49.85 КЖ |
| Нач. отд. | Рыбкина | | Конвейерная линия по изготовлению ребристых плит перекрытий размером 3×6 м |
| Гл. спец. | Крутовской | | |
| Рук. гр. | Кренева | | Стадия: Р; Лист: 18; Листов: |
| Ст. инж. | Рашевский | | Схемы расположения камер. Фрагмент 1. Сечения 1-1 ÷ 3-3 |
| Инж. | Хитрова | | Госстрой СССР Проектный институт №2 г. Москва |
| Провер. | Рашевский | | |
| Н. контр. | Крутовской | | |

Привязан

Инв. №

Инв. № подл. | Подп. и дата | Взам. инв. №

Копировал

Формат

ТП 409-010-49.85 Альбом V

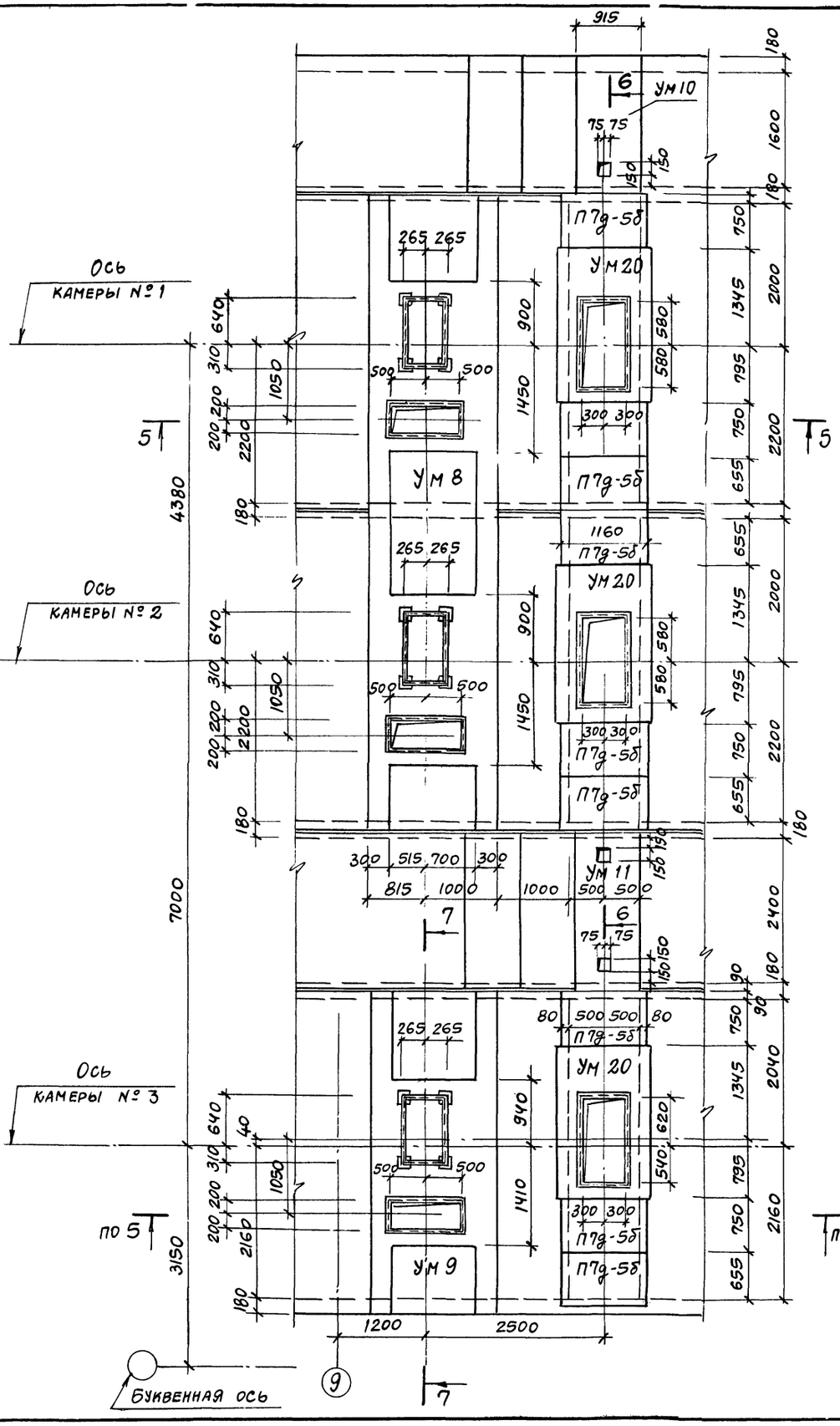


## 5 - 5

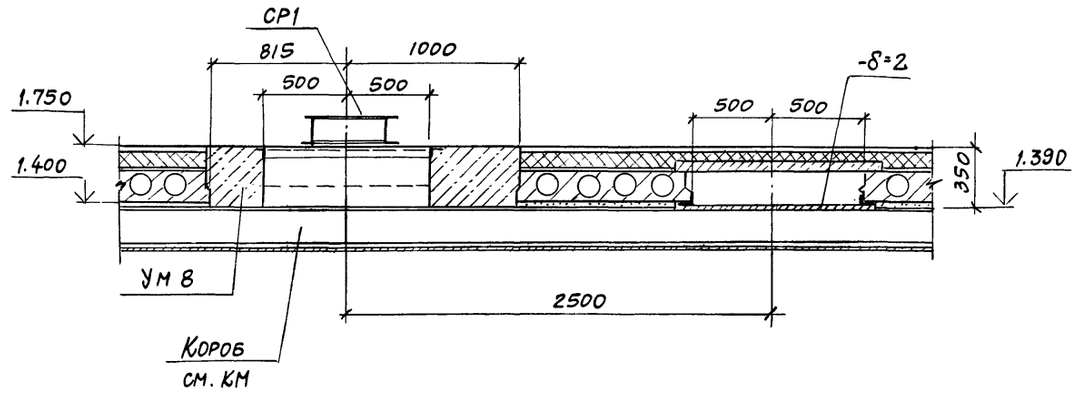


## 6 - 6

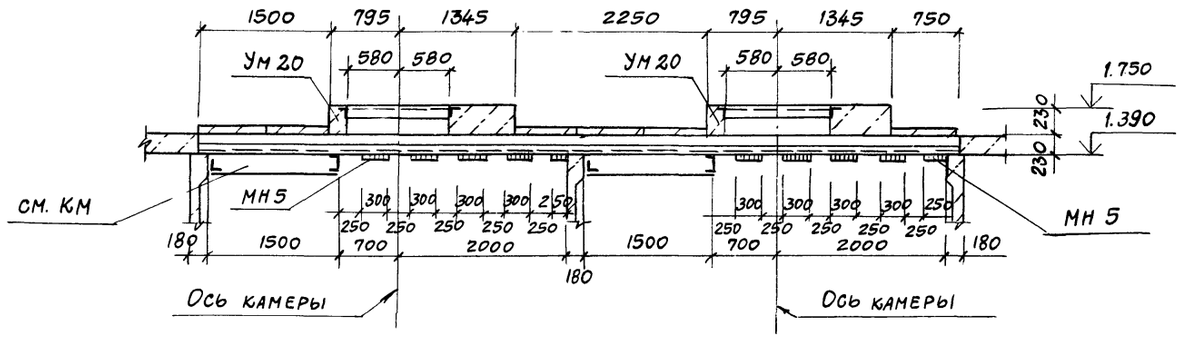


## 7 - 7

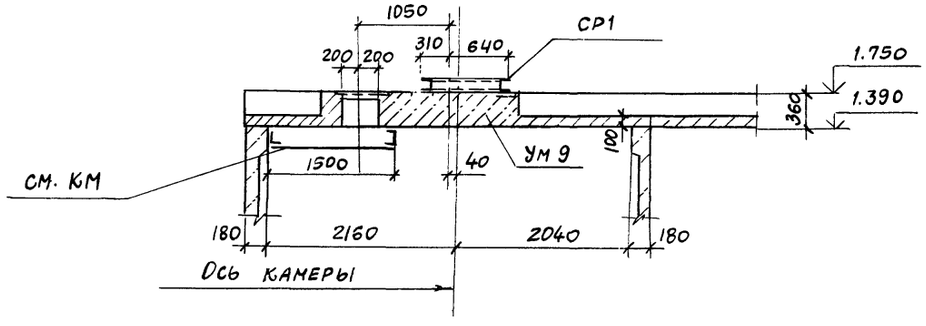


21
9016/6

| | | | | |
|---|---|---|---|---|
| ГИП | Иванова | | ТП 409-010-49.85 КЖ | |
| Нач.отд. | Рыбкина | | Конвейерная линия по изготовлению ребристых плит перекрытий размером 3×6 м | |
| Гл.спец. | Крутовской | | | Стадия: Р; Лист: 19; Листов: |
| Рук.гр. | Кренева | | Схемы расположения камер фрагмент 2. Сечения 5-5 ÷ 7-7 | Госстрой СССР Проектный институт № 2 г. Москва |
| Ст.инж. | Рашевский | | | |
| Инж. | Хитрова | | | |
| Пров. | Рашевский | | | |
| Н.контр. | Крутовской | | | |

Привязан

Инв. №

Инв. № подл. | Подпись и дата | Взамен инв. №

Копировал Формат

Альбом V

ТП 409-010-49.85

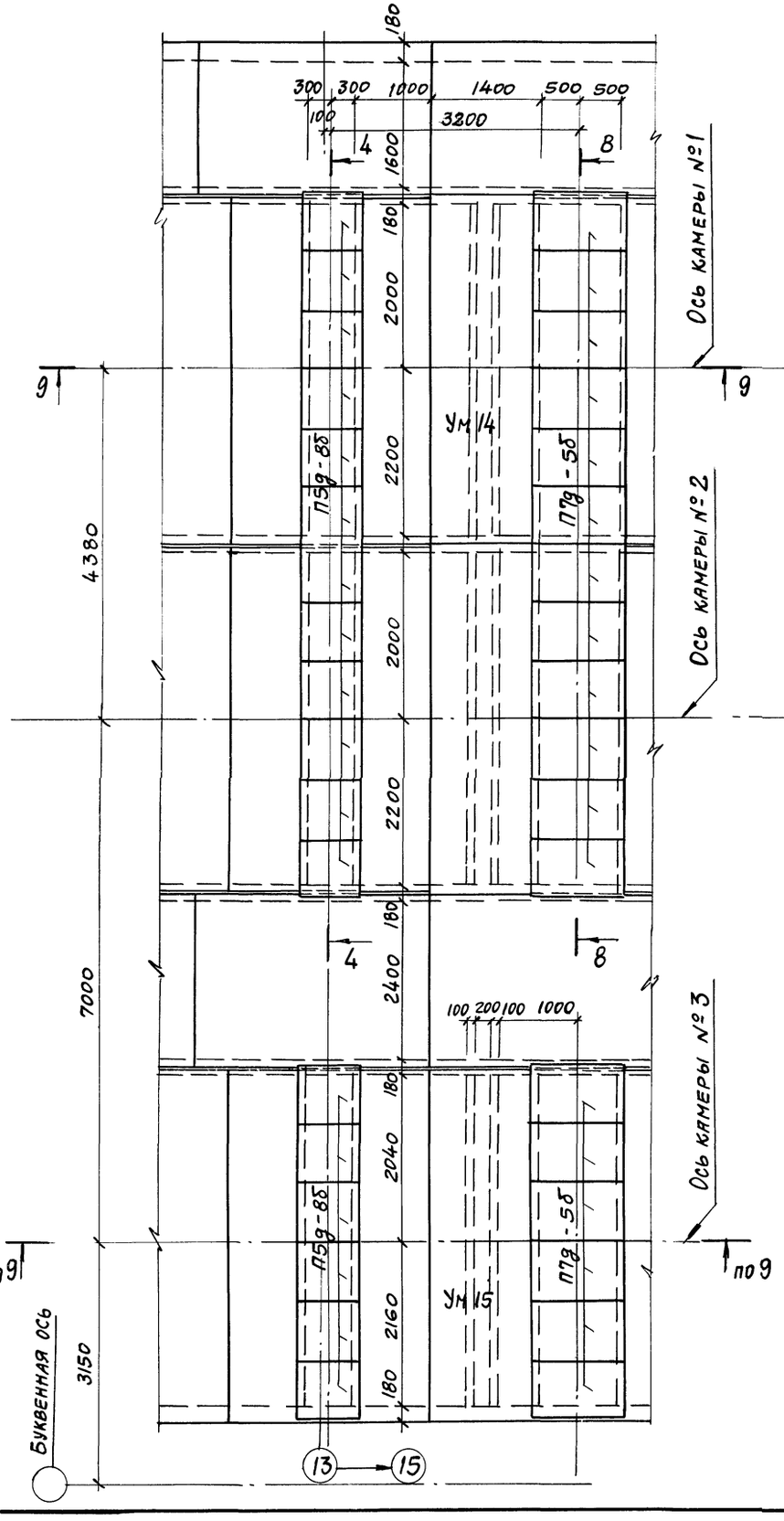


4 - 4

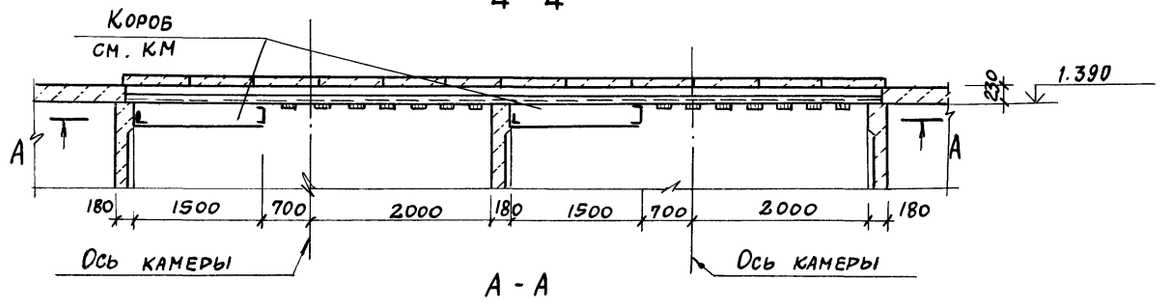


А - А

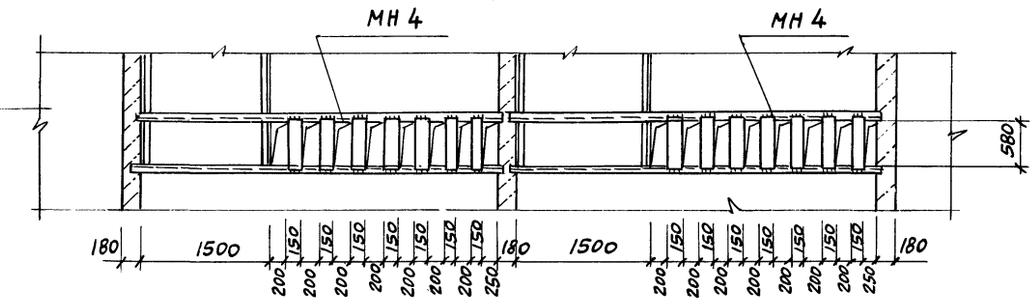


8 - 8

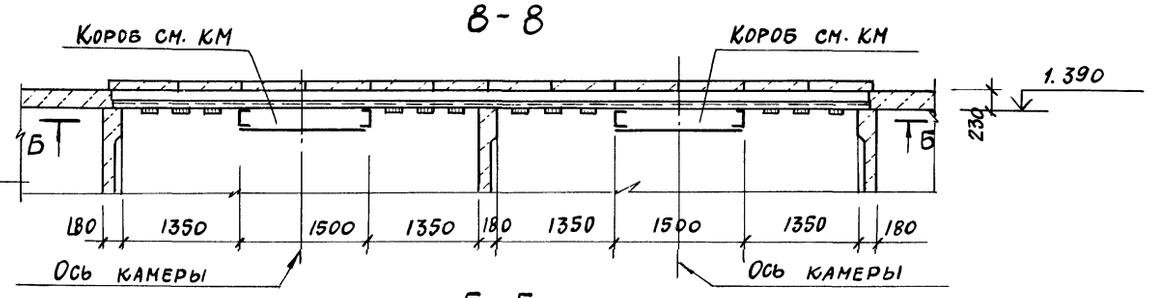


Б - Б

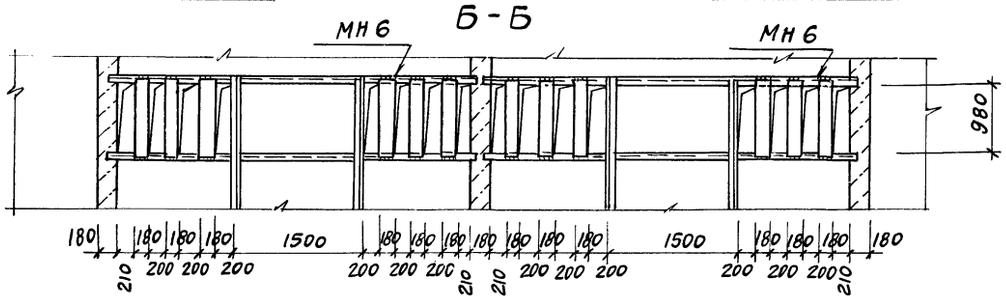


9 - 9

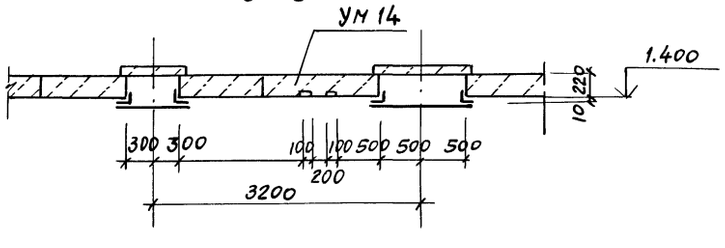


22

ПРИВЯЗАН

Инв. №

9016/6

| | | | |
|---|---|---|---|
| ГИП | Иванова | | |
| Нач. отд. | Рыбкина | | |
| Гл. спец. | Крутовской | | |
| Рук. гр. | Кренева | | |
| Ст. инж. | Рашевский | | |
| Инж. | Житрова | | |
| Пров. | Рашевский | | |
| Н. контр. | Крутовской | | |

ТП 409-010-49.85 КЖ

Конвейерная линия по изготовлению ребристых плит перекрытий размером 3×6 м

| Стадия | Лист | Листов |
|---|---|---|
| Р | 20 | |

Схемы расположения камер. Фрагмент 3. Сечения 4-4; 8-8; 9-9

Госстрой СССР Проектный институт №2 г. Москва

Инв. № подл. | Подпись и дата | Взамен инв. №

Формат

Альбом V

ТП 409-010-49.85

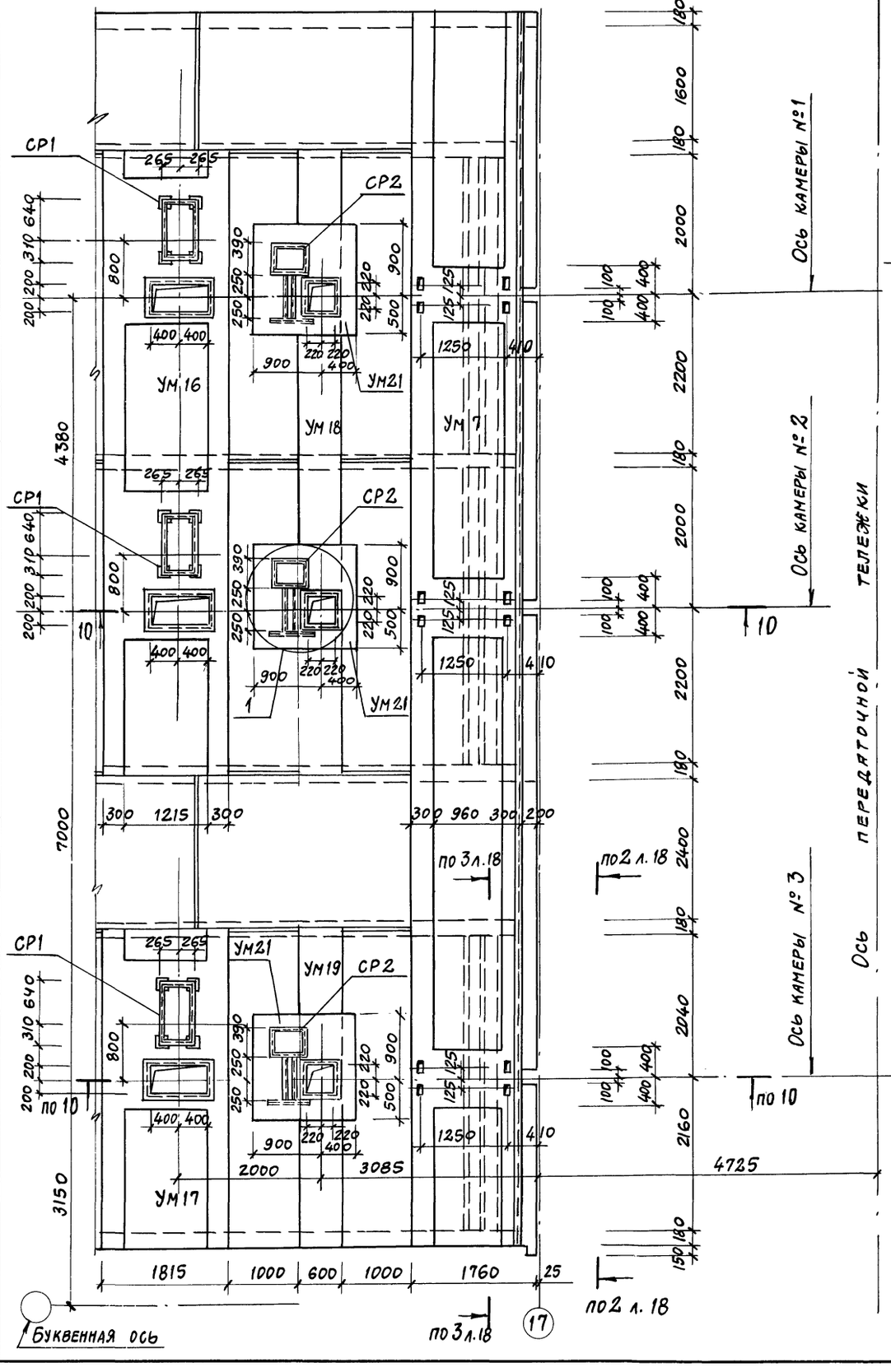


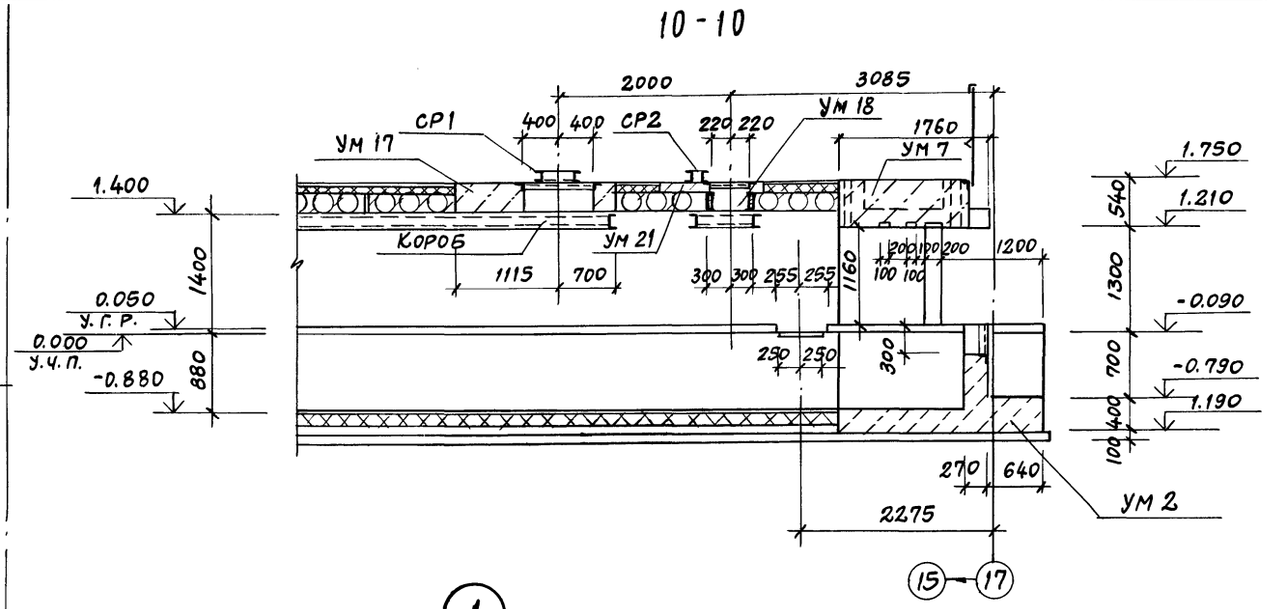


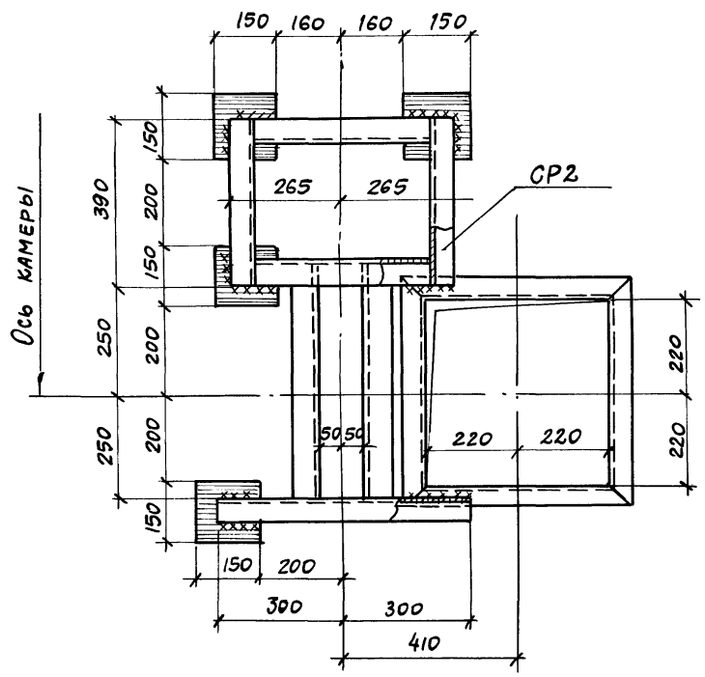


| | | | |
|---|---|---|---|
| ГИП | Иванова | | |
| Нач.отд. | Рыбкина | | |
| Гл.спец. | Круговской | | |
| Рук.гр. | Креневя | | |
| Ст.инж. | Рашевский | | |
| Инж. | Хитрова | | |
| Пров. | Рашевский | | |
| Н.контр. | Круговской | | |

ТП 409-010-49.85 КЖ

Конвейерная линия по изготовлению ребристых плит перекрытий размером 3×6 м

| Стадия | Лист | Листов |
|---|---|---|
| Р | 21 | |

Схема расположения камер фрагмент 4 Сечения

Госстрой СССР Проектный институт № 2 г. Москва

Привязан

Инв.№

Инв.№ подл. | Подпись и дата | Взамен инв.№

Альбом V

ТП 409-010-49.85

## 1 - 1

Ж.б стеновые блоки
Цементная затирка - раствор м50
Пароизоляция - 1 слой рубероида на горячем битуме
Полимероцементный раствор-10мм
Пеностекло $\gamma$=230 кг/м³ -100мм
Цементная стяжка - раствор м100 -20мм

Цементная стяжка - раствор м100 с железнением - 20мм
Пеностекло $\gamma$=230кг/м³-100мм
Полимероцементный раствор-10мм
Сборная ж.б. плита днища
Подготовка из бетона м100-100мм
Утрамбованный щебнем грунт

Защитный слой из гравия
Водоизоляционный ковер-4слоя рубероида
Цементная стяжка раствор м50-15мм
Легкий бетон по уклону от 0 до 120 $\gamma$=500кг/м³
Цементная стяжка раствор м50-15мм
Пеностекло $\gamma$=230кг/м³ -100мм
Полимероцементный раствор - 10мм
Пароизоляция -1 слой рубероида на горячем битуме
Сборная ж.б. плита

Цементная стяжка - раствор м100 с железнением - 20мм
Пеностекло $\gamma$=300кг/м³-100мм
Полимероцементный раствор-10мм
Подготовка из бетона м100-100мм
Утрамбованный щебнем грунт

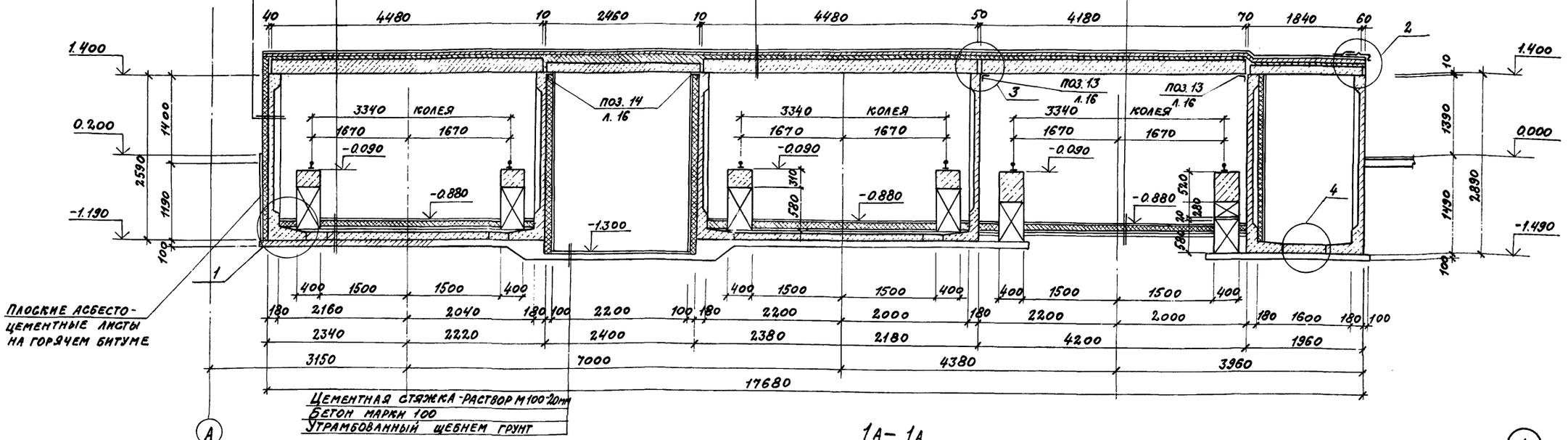


## 1А - 1А

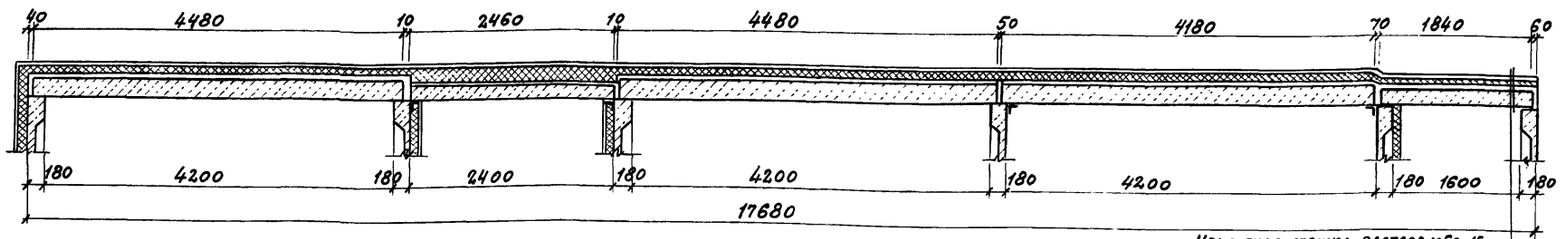


Цементная стяжка-раствор м50-15мм
Пеностекло $\gamma$=230кг/м³ —100мм
Полимероцементный раствор — 10мм
Пароизоляция 1слой рубероида на горячем битуме
Сборная ж.б. плита

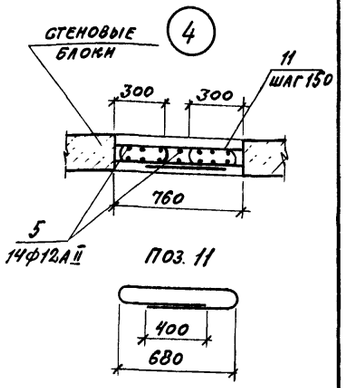


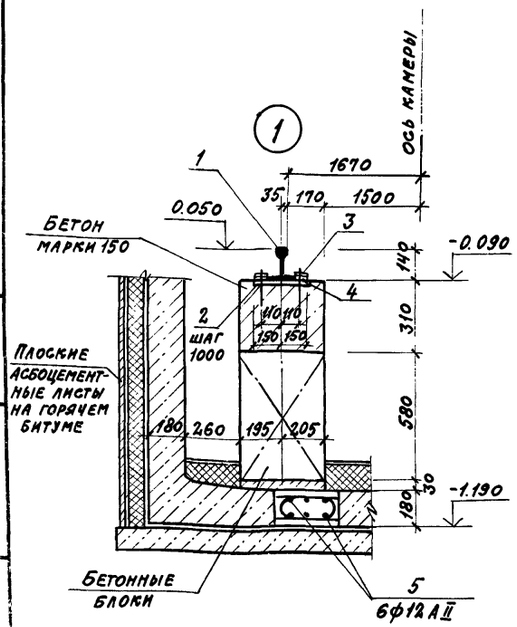


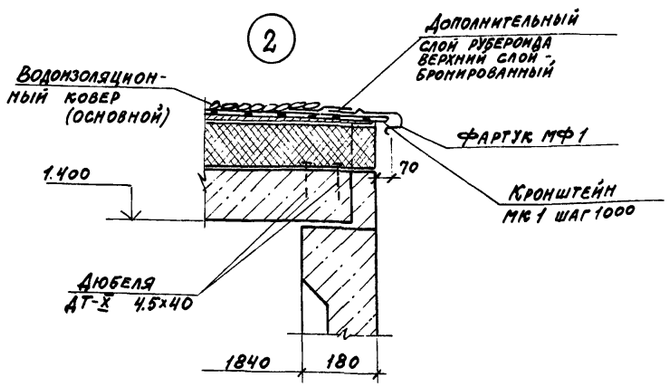


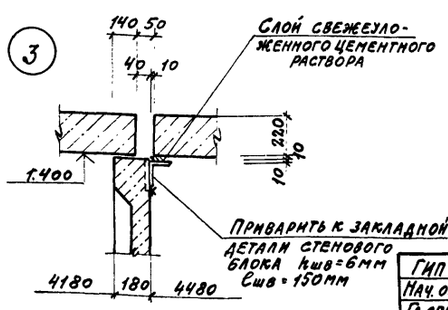


24
9016/6

| | | | |
|---|---|---|---|
| ГИП | Иванова | | |
| Нач. отд. | Рыбкина | | |
| Гл. спец. | Круговской | | |
| Рук. гр. | Кренева | | |
| Ст. инж. | Рашевский | | |
| Инж. | Кадыкова | | |
| Пров. | Рашевский | | |
| Н. контр. | Круговской | | |

ТП 409-010-49.85 КЖ

Конвейерная линия по изготовлению ребристых плит перекрытий размером 3х6м

| Стадия | Лист | Листов |
|---|---|---|
| Р | 22 | |

Сечения 1-1, 1А-1А

Госстрой СССР ПРОЕКТНЫЙ ИНСТИТУТ №2 г. Москва

Привязан

Инв.№

Инв.№ | Подпись и дата | Взам.инв.№

Альбом V

ТП 409-010-49.85

## Сечение 2-2 (начало)

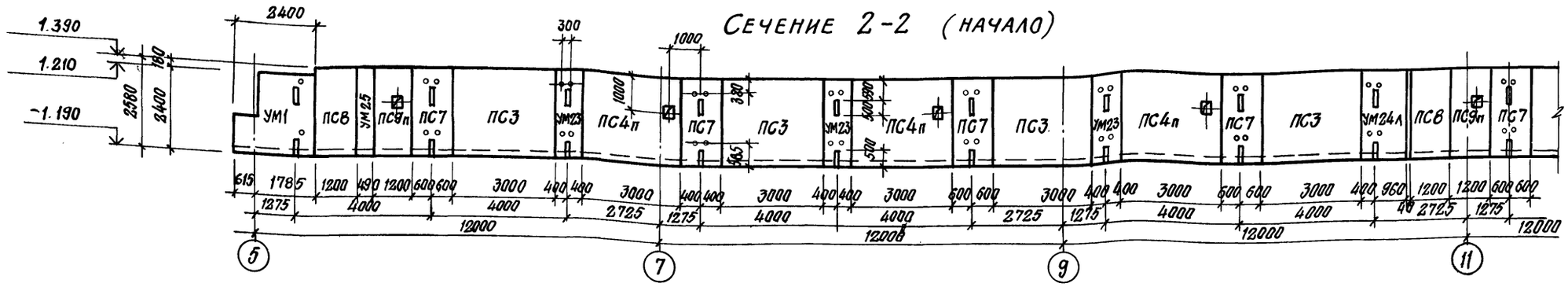


## Сечение 2-2 (окончание)

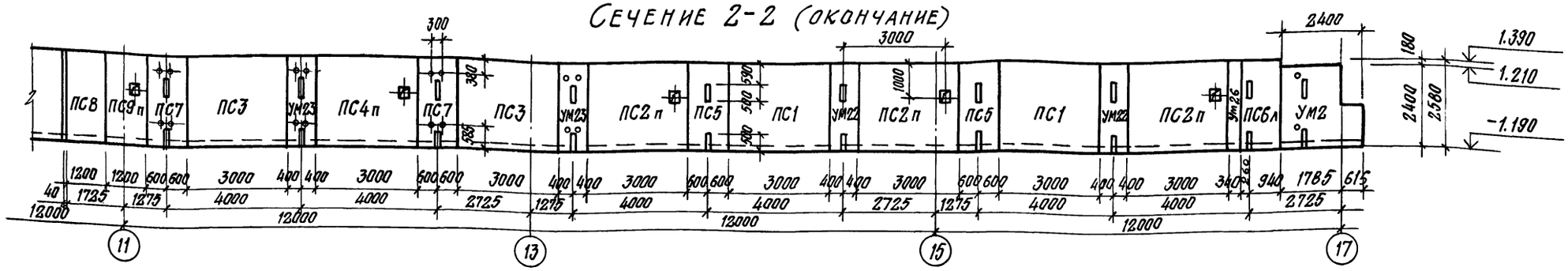


## Сечение 3-3 (начало)

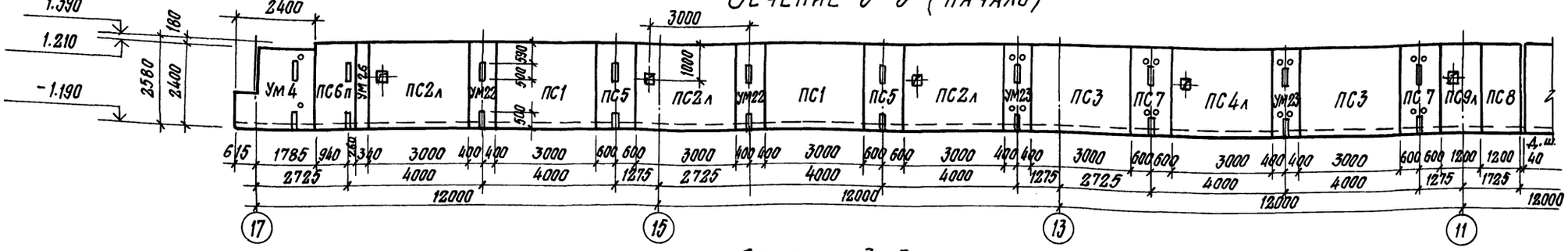


## Сечение 3-3 (окончание)

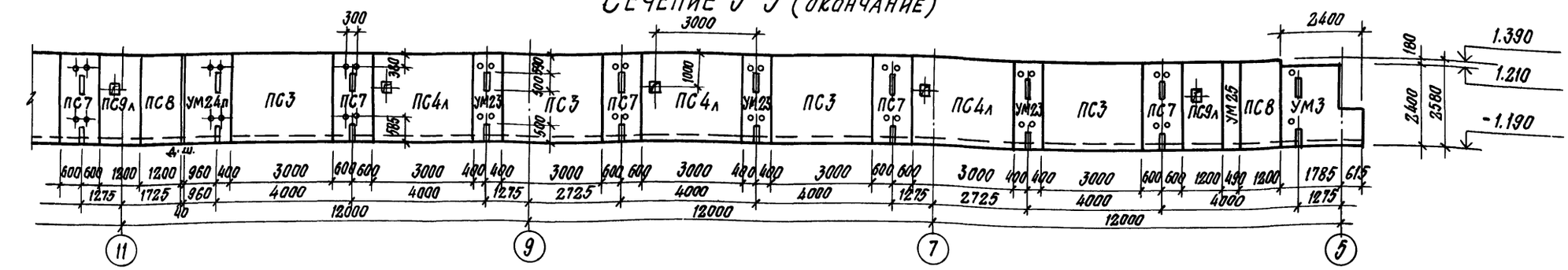


25
9016/6

| | | |
|---|---|---|
| ГИП | Иванова | |
| Нач.отд. | Рыбкина | |
| Гл.спец. | Крутовской | |
| Рук.гр. | Кренева | |
| Ст.инж. | Рашевский | |
| Инж. | Кадыкова | |
| Прав. | Рашевский | |
| Н.контр. | Крутовской | |

Привязан

Инв.№

ТП 409-010-49.85 К.ЖЕ

Конвейерная линия по изготовлению ребристых плит перекрытия размером 3×6м

| Стадия | Лист | Листов |
|---|---|---|
| Р | 23 | |

Сечения 2-2; 3-3

Госстрой СССР Проектный институт №2 г. Москва

Инв.№ подл. | Подпись и дата | Взамен инв.№

Альбом V

Т.п. 409-010-49.85

## Сечение 4-4 (начало)

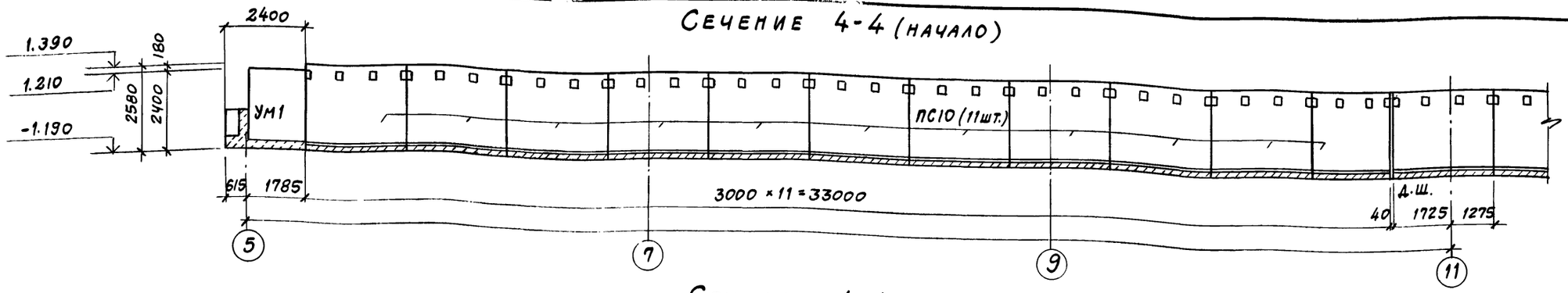


## Сечение 4-4 (окончание)

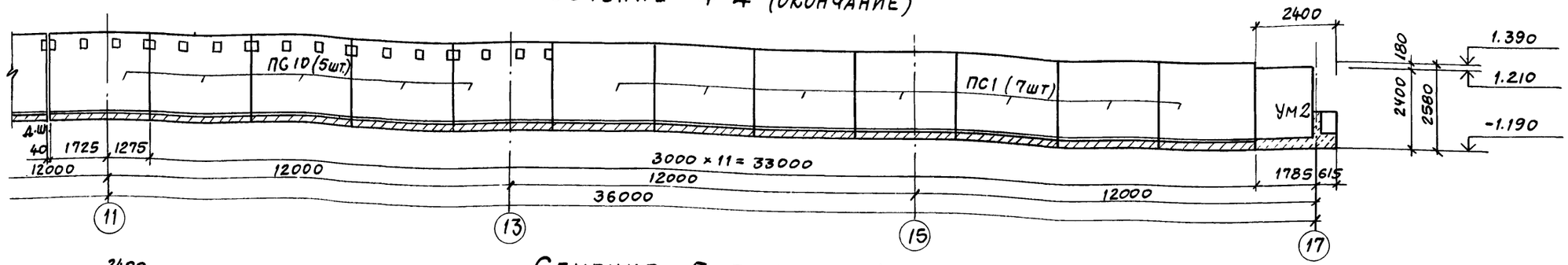


## Сечение 5-5 (начало)

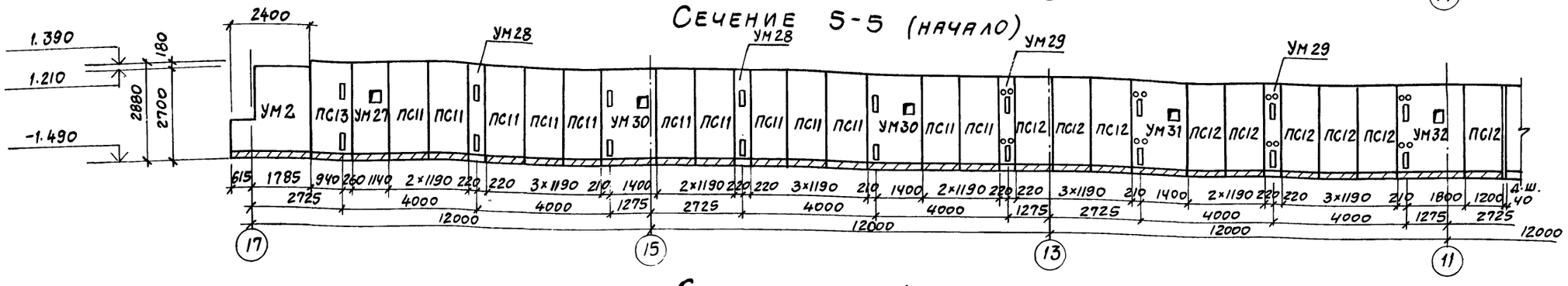


## Сечение 5-5 (окончание)

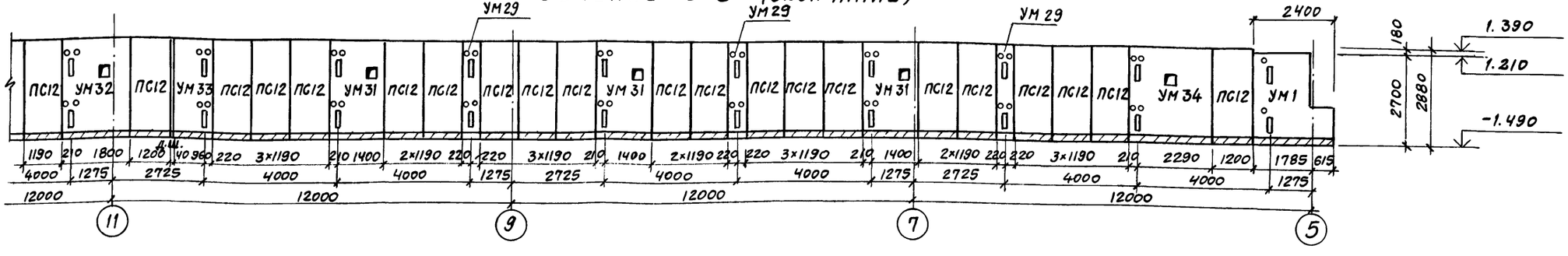


2.6

9016/6

| | | | |
|---|---|---|---|
| ГИП | Иванова | | ТП 409-010-49.85 КЖ |
| Нач.отд. | Рыбкина | | Конвейерная линия по изготовлению ребристых плит перекрытия размером 3×6 м |
| Гл.спец. | Крутовской | | |
| Рук.гр. | Креневя | | |
| Ст.инж. | Рашевский | | |
| Инж. | Кадыкова | | |
| Пров. | Рашевский | | |
| Н.контр | Крутовской | | |

| Стадия | Лист | Листов |
|---|---|---|
| Р | 24 | |

Сечения 4-4, 5-5

Госстрой СССР Проектный институт №2 г. Москва

Привязан

Инв.№

Инв.№ подл. | Подпись и дата | Взам.инв.№

Альбом V

ТП 409-010-49.85

## Сечение 6-6

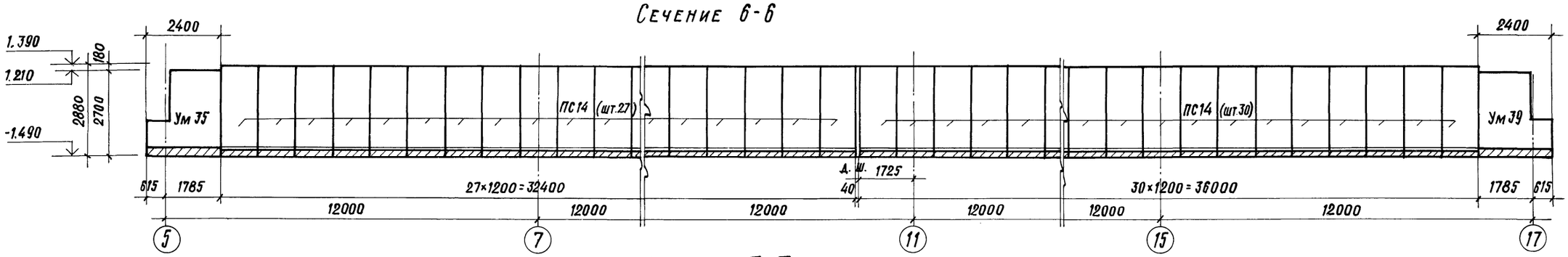


## Сечение 7-7

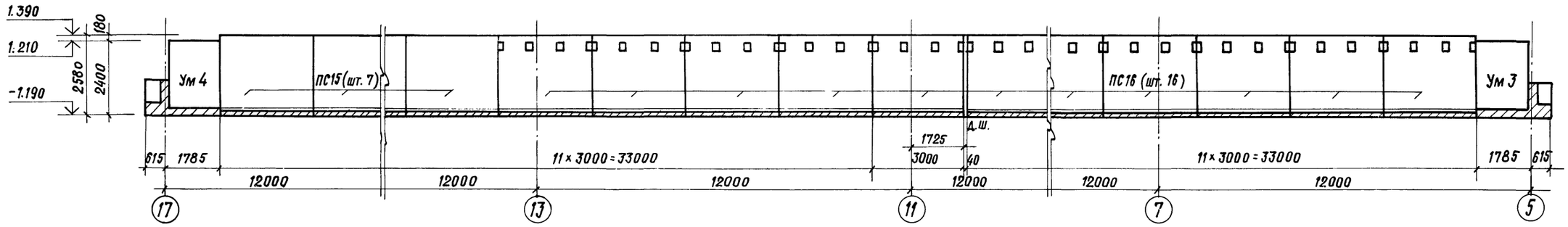


| Марка | Обозначение | Наименование | Кол. | Масса кг. | Прим. |
|---|---|---|---|---|---|
| | | Стеновые блоки | | | |
| ПС1 | КЭЖИ-1 | СБ 24-3-1 | 11 | 3250 | |
| ПС2п | КЭЖИ-1 | СБ 24-3-2 | 3 | 3250 | |
| ПС2л | КЭЖИ-1 | СБ-24-3-3 | 3 | 3250 | |
| ПС3 | КЭЖИ-2 | СБ 24-3-4 | 12 | 3250 | |
| ПС4п | КЭЖИ-2 | СБ 24-3-5 | 4 | 3250 | |
| ПС4л | КЭЖИ-2 | СБ 24-3-6 | 4 | 3250 | |
| ПС5 | КЭЖИ-3 | СБ 24д-3-1 | 4 | 1330 | |
| ПС6п | КЭЖИ-3 | СБ 24д-3-2 | 1 | 1330 | |
| ПС6л | КЭЖИ-3 | СБ 24д-3-3 | 1 | 1330 | |
| ПС7 | КЭЖИ-4 | СБ 24д-3-4 | 12 | 1330 | |
| ПС8 | КЭЖИ-4 | СБ 24д-3-5 | 4 | 1330 | |
| ПС9п | КЭЖИ-5 | СБ 24д-3-7 | 2 | 1330 | |
| ПС9л | КЭЖИ-5 | СБ 24д-3-6 | 2 | 1330 | |
| ПС10 | КЭЖИ-6 | СБ 24-3-7 | 16 | 3250 | |
| ПС11 | КЭЖИ-6 | СБ 27д-8-1 | 12 | 1450 | |
| ПС12 | КЭЖИ-7 | СБ 27д-8-2 | 28 | 1450 | |
| ПС13 | КЭЖИ-7 | СБ 27д-8-3 | 1 | 1450 | |
| ПС14 | 3.006-3 вып. II-1 | СБ 27д-8 | 57 | 1450 | |
| ПС15 | 3.006-3 вып. II-1 | СБ 24-3 | 7 | 3250 | |
| ПС16 | КЭЖИ-7 | СБ 24-3-8 | 16 | 3250 | |

| Марка | Обозначение | Наименование | Кол. | Масса кг. | Прим. |
|---|---|---|---|---|---|
| | | Монолитные участки | 4 | | |
| Ум 22 | л. 34 | Ум 22 | 10 | | |
| Ум 23 | л. 34 | Ум 23 | 1 | | |
| Ум 24п | л. 34 | Ум 24п | 1 | | |
| Ум 24л | л. 34 | Ум 24л | 1 | | |
| Ум 25 | л. 34 | Ум 25 | 2 | | |
| Ум 26 | л. 34 | Ум 26 | 2 | | |
| Ум 27 | л. 34 | Ум 27 | 1 | | |
| Ум 28 | л. 34 | Ум 28 | 2 | | |
| Ум 29 | л. 34 | Ум 29 | 5 | | |
| Ум 30 | л. 34 | Ум 30 | 2 | | |
| Ум 31 | л. 34 | Ум 31 | 4 | | |
| Ум 32 | л. 34 | Ум 32 | 1 | | |
| Ум 33 | л. 34 | Ум 33 | 1 | | |
| Ум 34 | л. 34 | Ум 34 | 1 | | |
| Ум 35 | л. 34 | Ум 35 | 2 | | |

Взамен инв.№ | Подпись и дата | Инв.№ подл.

Привязан

Инв.№

| | | |
|---|---|---|
| ГИП | Иванова | |
| Нач. отд. | Рыбкина | |
| Гл. конст. | Крутовской | |
| Рук. гр. | Кренева | |
| Ст. инж. | Рашевский | |
| Инж. | Кадыкова | |
| Пров. | Рашевский | |
| Н. контр. | Крутовской | |

ТП 409-010-49.85 КЭЖ

Конвейерная линия по изготовлению ребристых плит перекрытия размером 3×6м

| Стадия | Лист | Листов |
|---|---|---|
| Р | 25 | |

Сечения 6-6; 7-7

Госстрой СССР Проектный институт №2 г. Москва



Копировал

Формат

Альбом V

ТП 409-010-49.85

УМ1

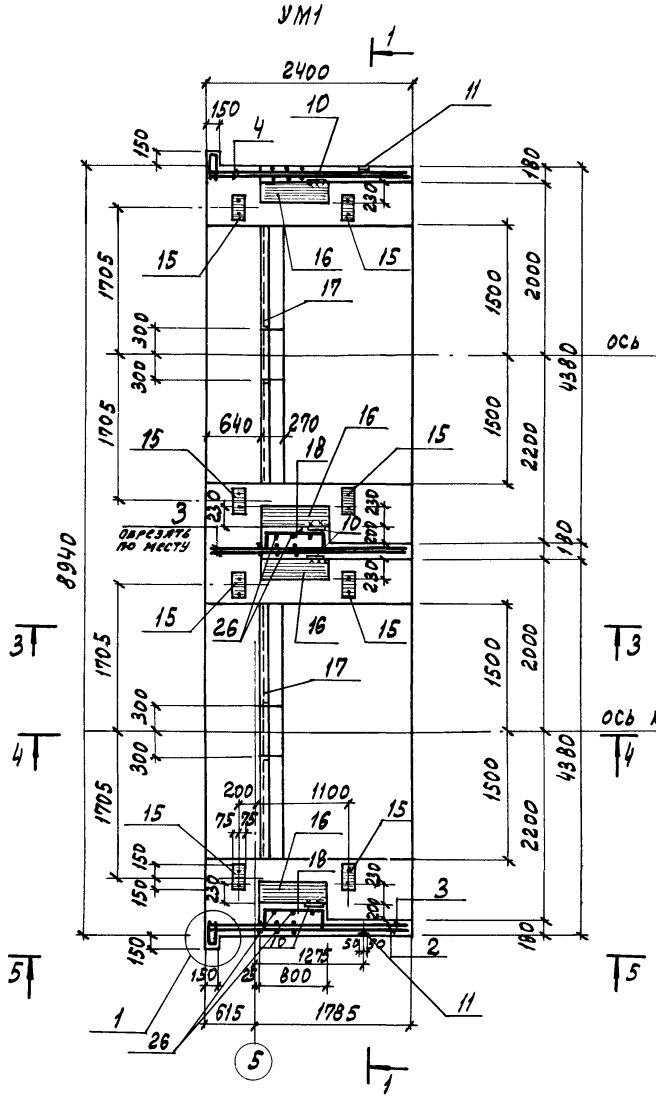


УМ2

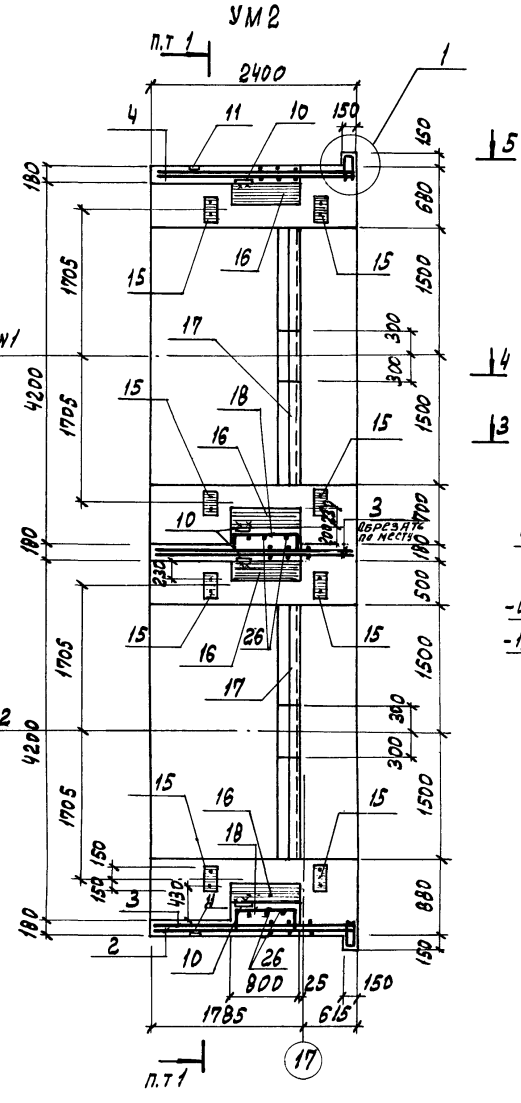


1-1

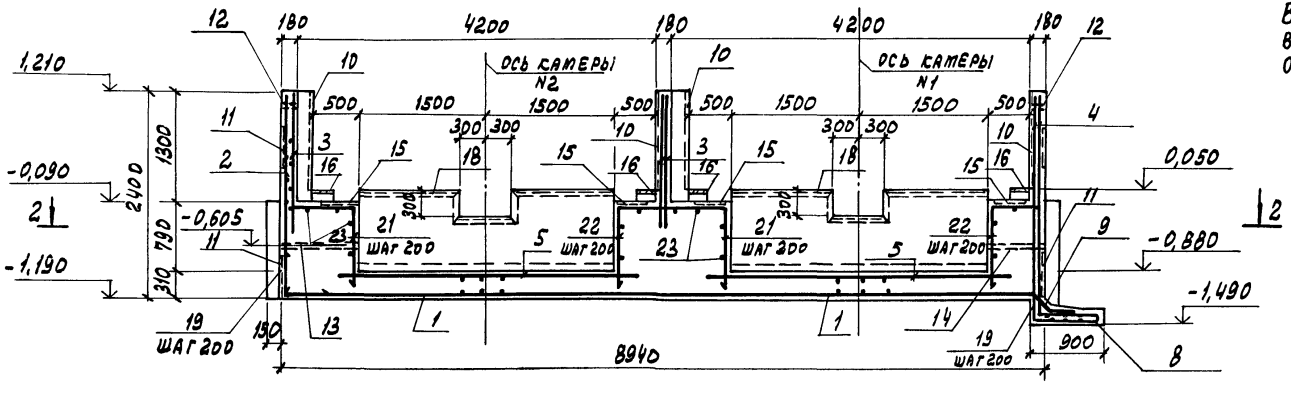


2-2

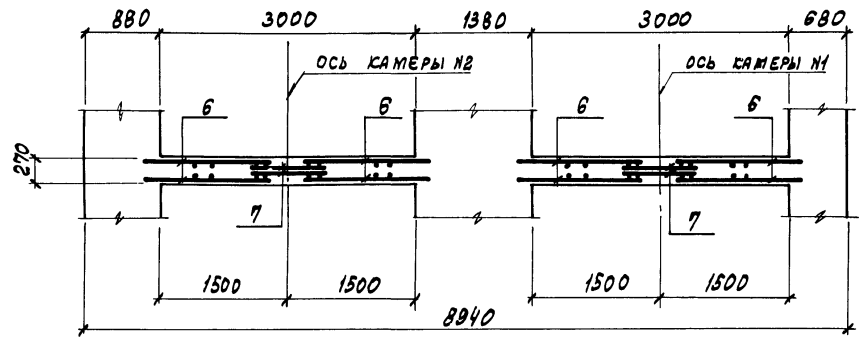


3-3

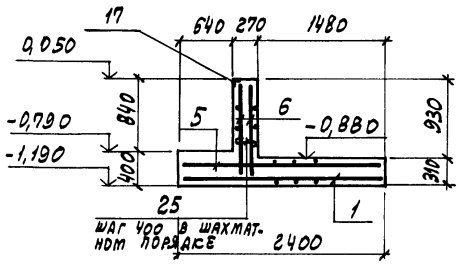


4-4

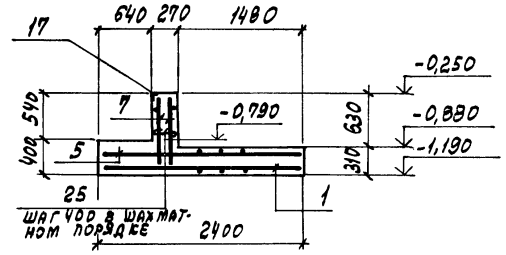


5-5

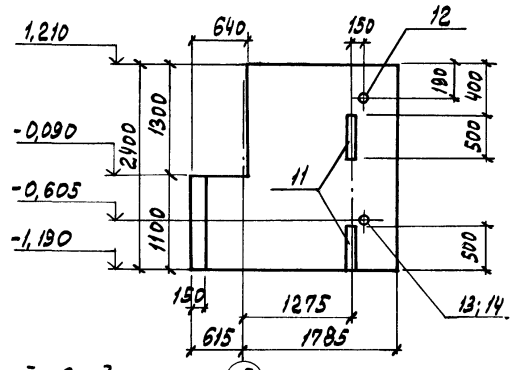


Примечание

В узле 1 и 5-5 сетки позиций 2 и 3 выше отметки -0,090 на длину 640 обрезать по месту.

28

9016/6

| | | | | |
|---|---|---|---|---|
| ГИП | Иванова | | ТП 409-010-49.85 КЖС- | |
| Нач. отд. | Рыбкина | | Конвейерная линия по изготовлению ребристых плит перекрытий размером 3х6 | |
| Гл. спец. | Крутовской | | | Стадия: Р; Лист: 26; Листов: |
| Рук. гр. | Кревнева | | | |
| Ст. инж. | Рашевский | | | |
| Инж. | Кадыкова | | | |
| Провер. | Рашевский | | Монолитные участки УМ1; УМ2 | Госстрой СССР Проектный институт № 2 г. Москва |
| Н. контр. | Крутовской | | | |

Копировал: Графская Формат

Привязан

Инв. №

Инв. № подл. | Подпись и дата | Взамен инв. №

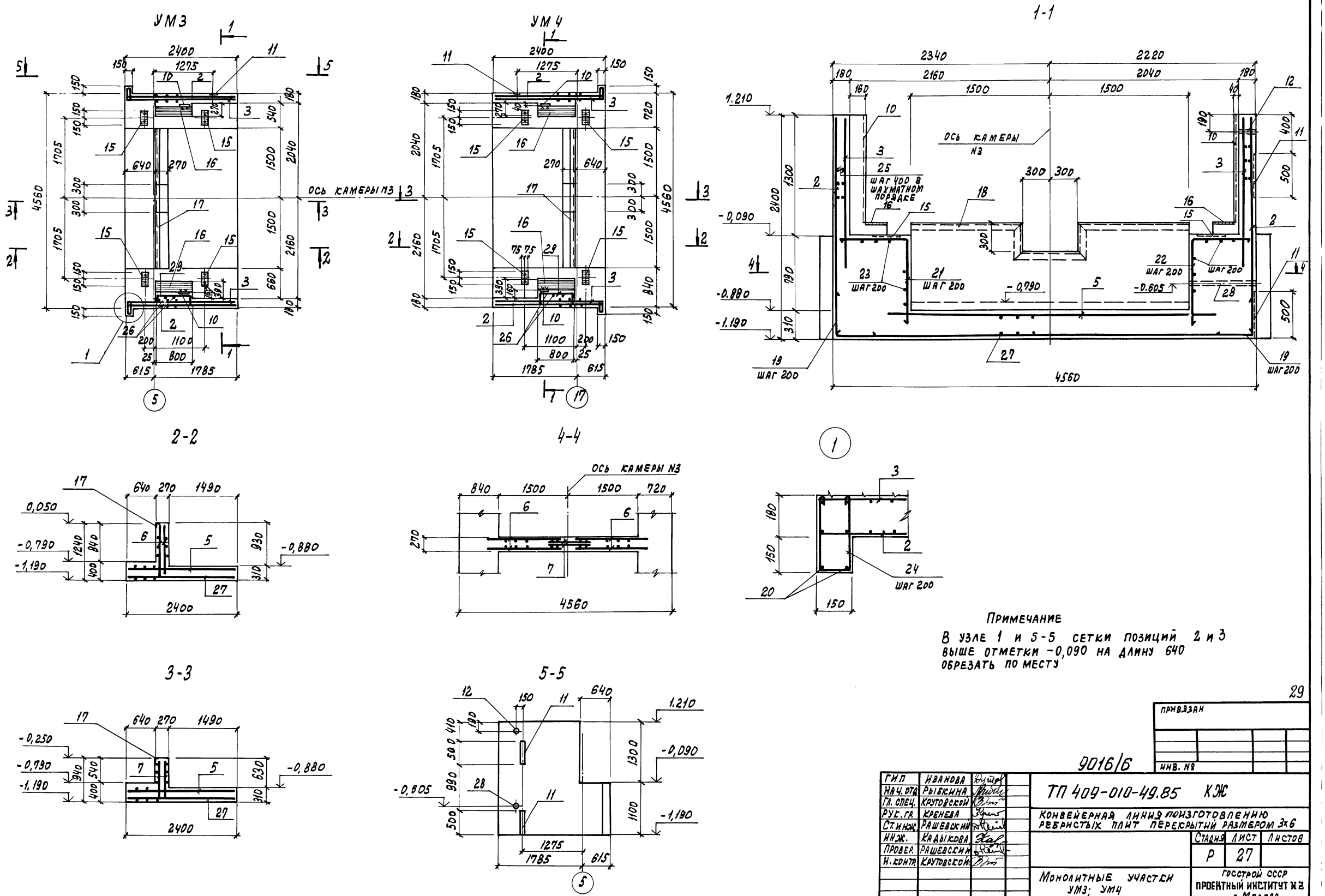


Примечание

В узле 1 и 5-5 сетки позиций 2 и 3 выше отметки -0,090 на длину 640 обрезать по месту

29

| | | | |
|---|---|---|---|
| ГИП | ИВАНОВА | | |
| НАЧ. ОТД. | РЫБКИНА | | |
| ГЛ. СПЕЦ. | КРУТОВСКОЙ | | |
| РУК. ГР. | КРЕНЕВА | | |
| СТ. ИНЖ. | РАШЕВСКИЙ | | |
| ИНЖ. | КАДЫКОВА | | |
| ПРОВЕР. | РАШЕВСКИЙ | | |
| Н. КОНТР. | КРУТОВСКОЙ | | |

9016/6

ПРИВЯЗАН

ИНВ. №

ТП 409-010-49.85 КЖ

КОНВЕЙЕРНАЯ ЛИНИЯ ПО ИЗГОТОВЛЕНИЮ РЕБРИСТЫХ ПЛИТ ПЕРЕКРЫТИЙ РАЗМЕРОМ 3х6

| Стадия | Лист | Листов |
|---|---|---|
| Р | 27 | |

МОНОЛИТНЫЕ УЧАСТКИ УМ3; УМ4

ГОССТРОЙ СССР ПРОЕКТНЫЙ ИНСТИТУТ № 2 г. Москва

КОПИРОВАЛ: ГРАФСКАЯ

ФОРМАТ

ТП 409-10-49.85 Альбом V

ИНВ. № ПОДЛ. | ПОДПИСЬ И ДАТА | ВЗАМЕН ИНВ. №

УМ6

Альбом V

ТП 409-010-49.85

Схема расположения нижних сеток плиты

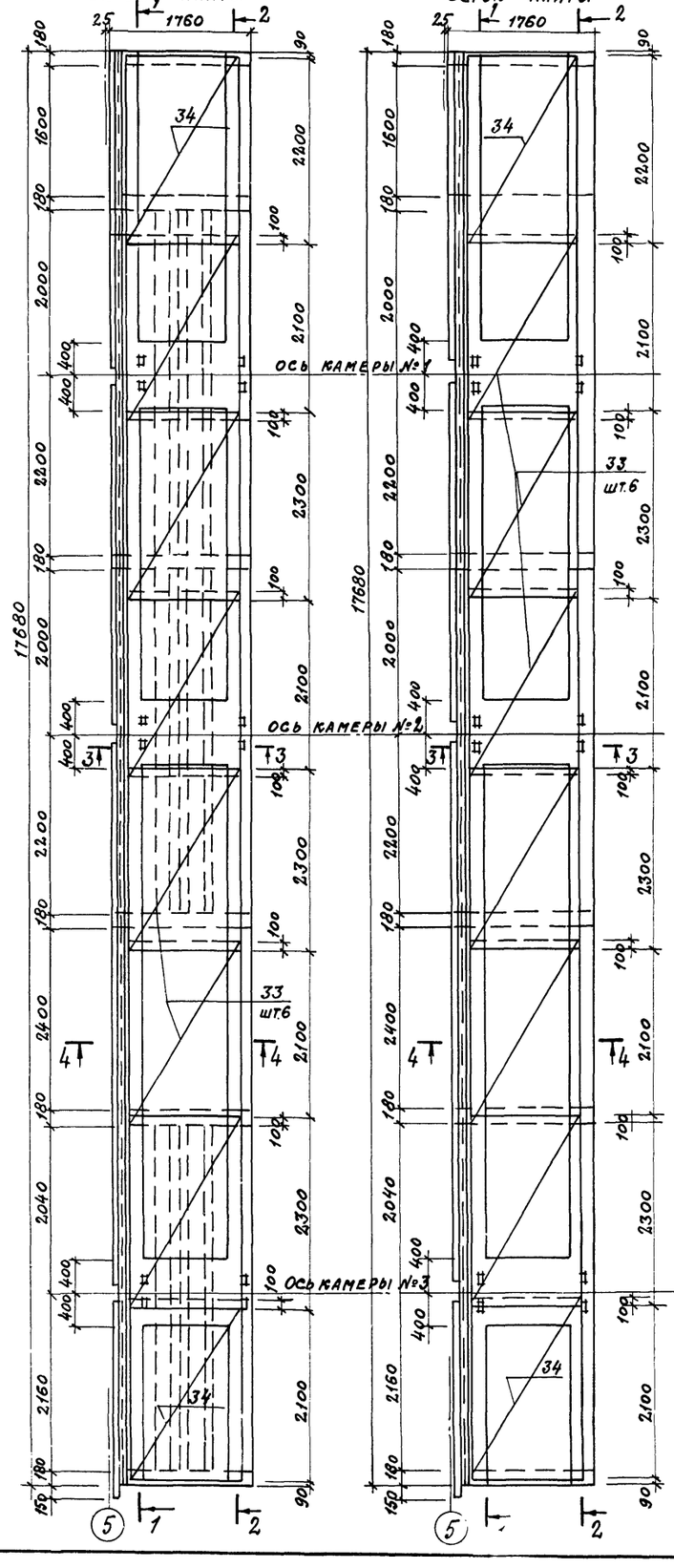


Схема расположения верхних сеток плиты




1 – 1

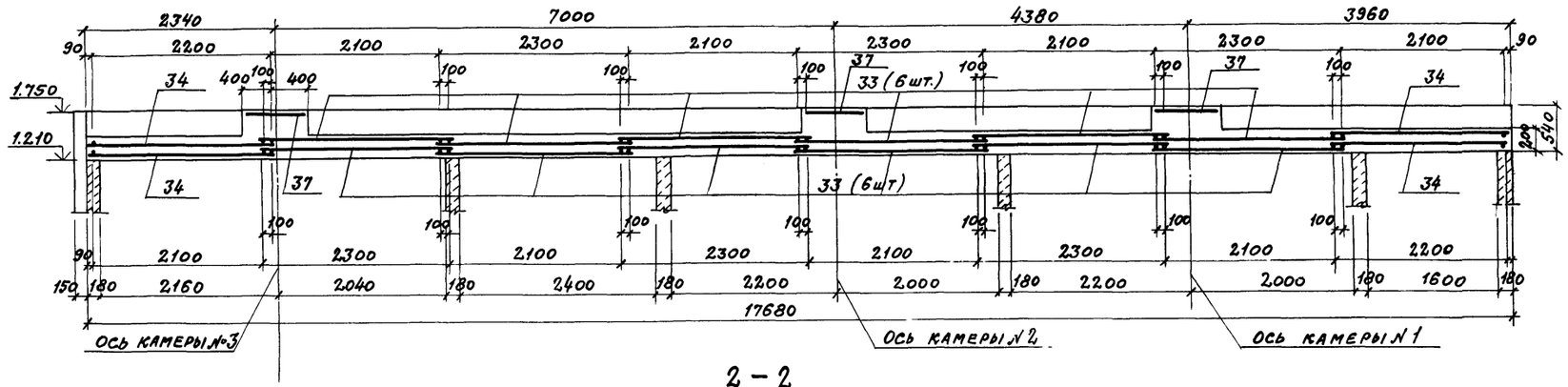


2 – 2

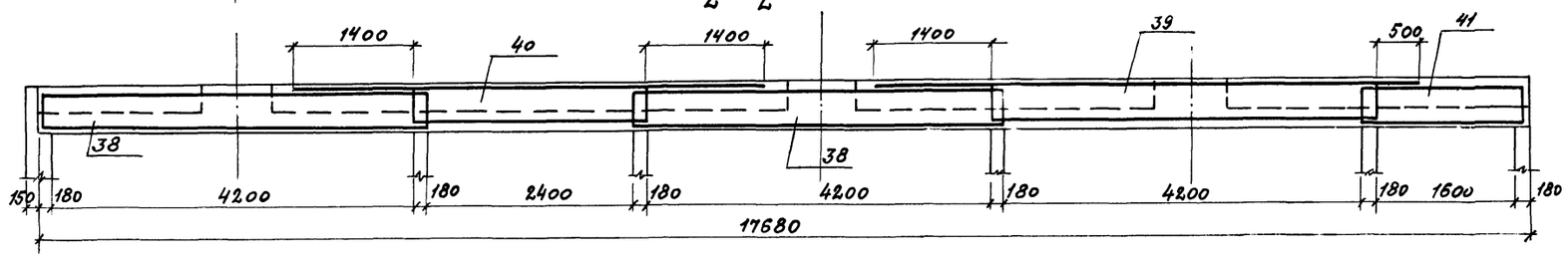


3 – 3

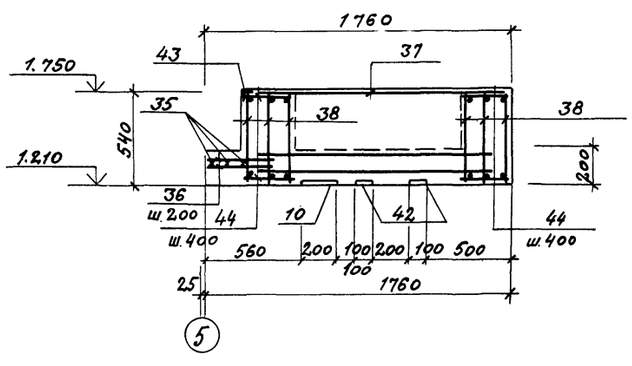

4 – 4

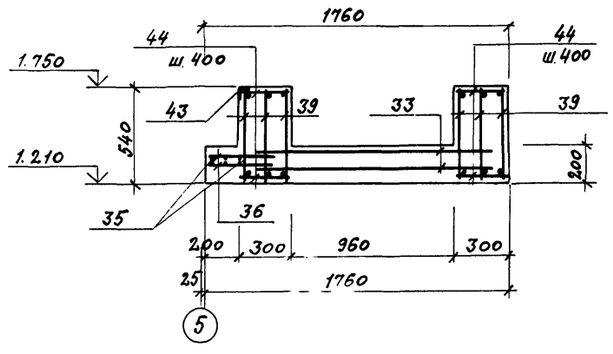

УМ5

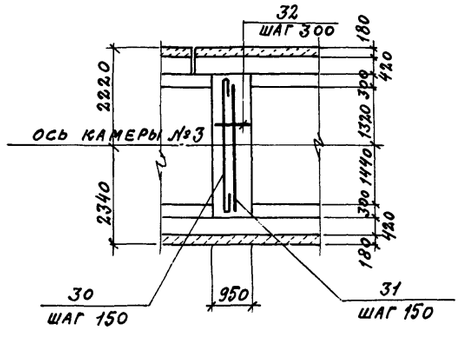

5 – 5

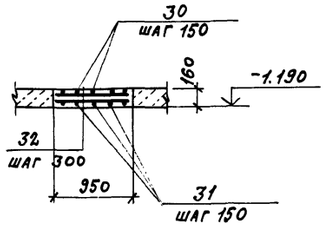

| | | |
|---|---|---|
| ГИП | Иванова | |
| Нач. отд. | Рыбкина | |
| Гл. спец. | Круговской | |
| Рук. гр. | Кренева | |
| Ст. инж. | Рашевский | |
| Инж. | Кадыкова | |
| Пров. | Рашевский | |
| Н. контр. | Круговской | |

ТП 409-010-49.85 КЖ

Конвейерная линия по изготовлению ребристых плит перекрытий размером 3×6 м

| Стадия | Лист | Листов |
|---|---|---|
| Р | 28 | |

Монолитные участки УМ5, УМ6

Госстрой СССР Проектный институт №2 г. Москва

Привязан

Инв. №

9016/6

Замен. инв. №

Инв. № подл. | Подп. и дата | Взам. инв. №

Альбом V

Т.П. 404-010-49.85

Схема расположения нижних сеток плиты

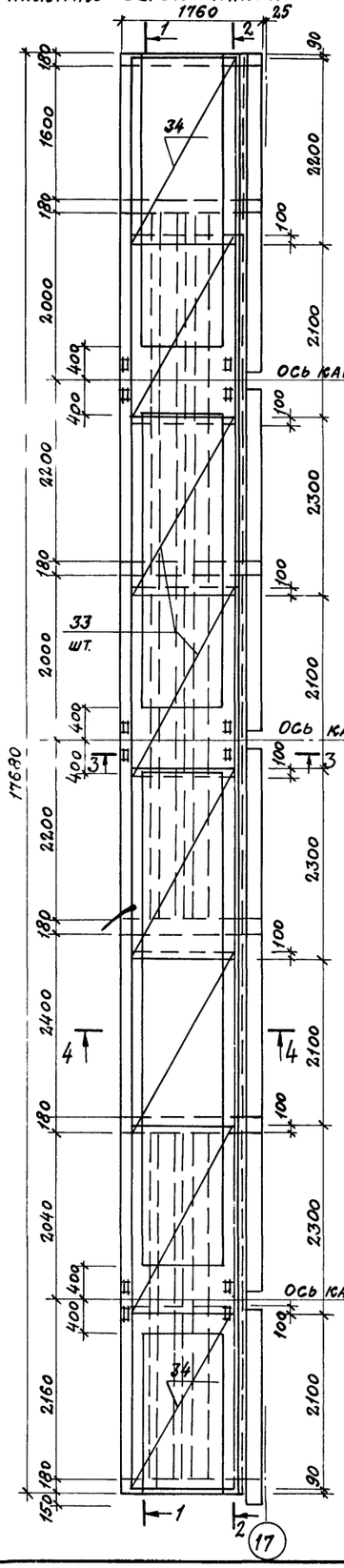


Схема расположения верхних сеток плиты

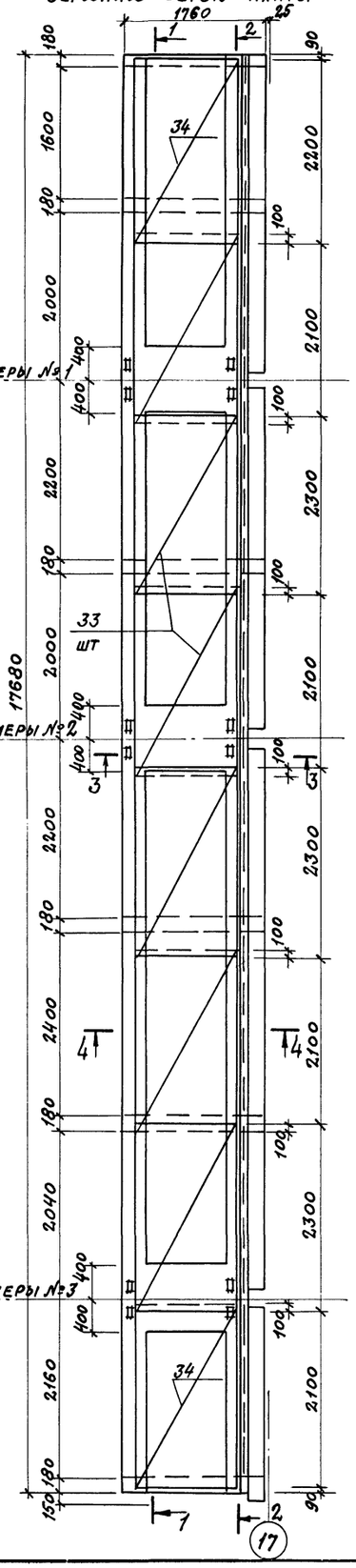


1 – 1

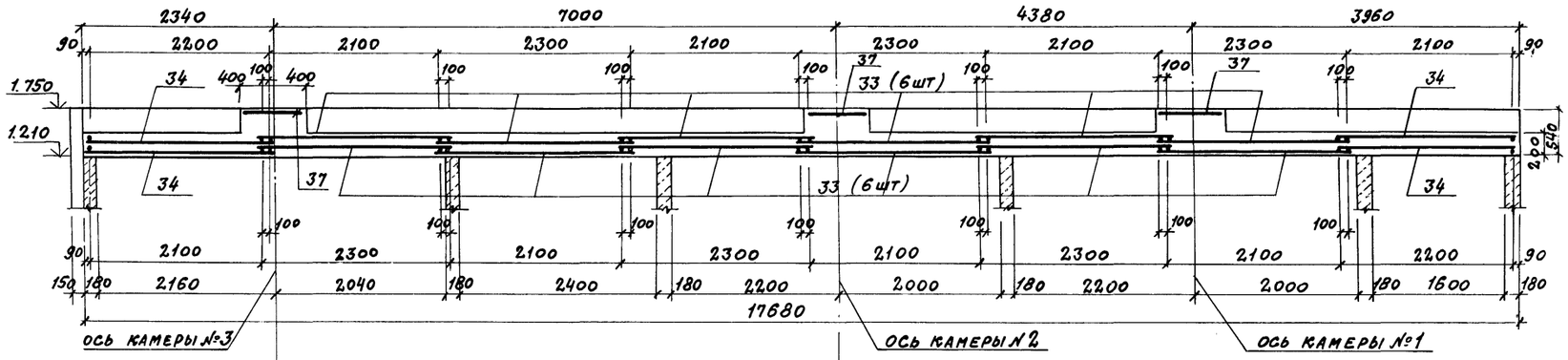


2 – 2

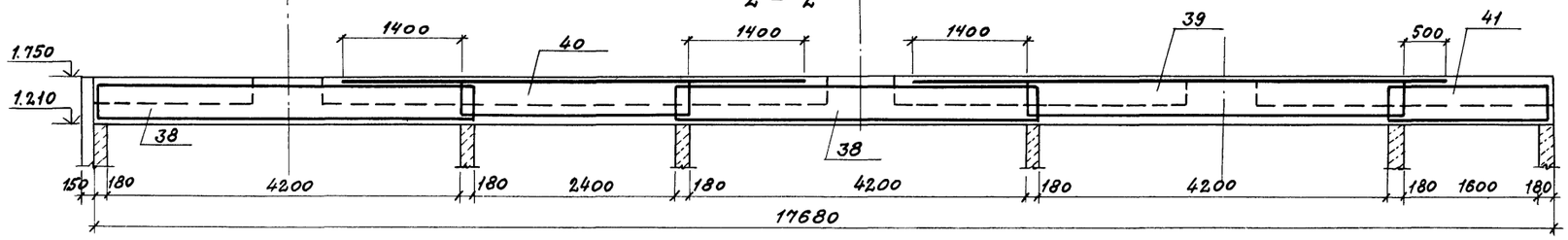


3 – 3

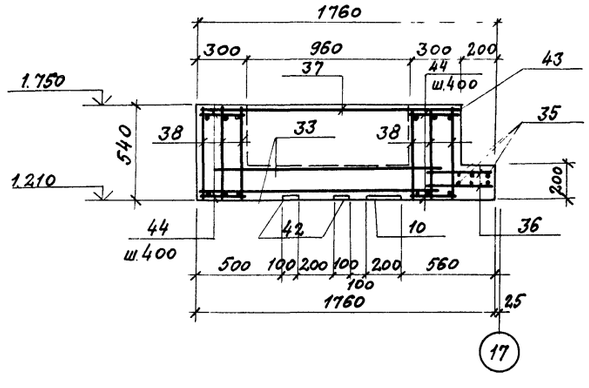


4 – 4

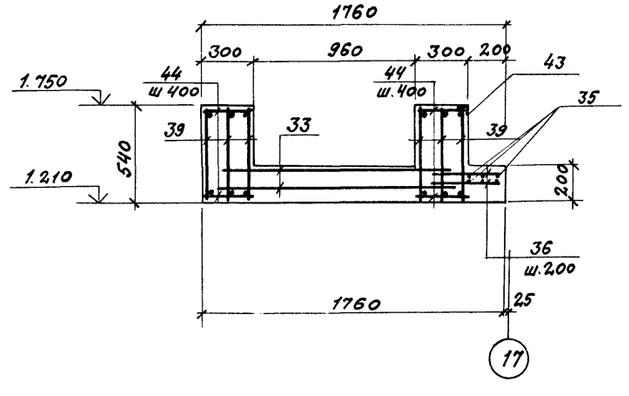


31

9016/6

| | | | |
|---|---|---|---|
| ГИП | Иванова | | ТП 409-010-49.85 КЖ |
| Нач. отд | Рыбкина | | Конвейерная линия по изготовлению ребристых плит перекрытий размером 3×6 м |
| Гл. спец | Круговской | | Стадия Р; Лист 29; Листов |
| Рук. гр | Кремева | | Монолитный участок УМ 7 |
| Ст. инж | Рашевский | | Госстрой СССР Проектный институт №2 г. Москва |
| Инж | Кадыкова | | |
| Пров | Рашевский | | |
| Н. конт | Круговской | | |

Привязан

Инв. №

Инв.№ подл | Подпись и дата | Взамен инв.№

Альбом V

ТП-409-010-49.85

Расположение нижних сеток плиты

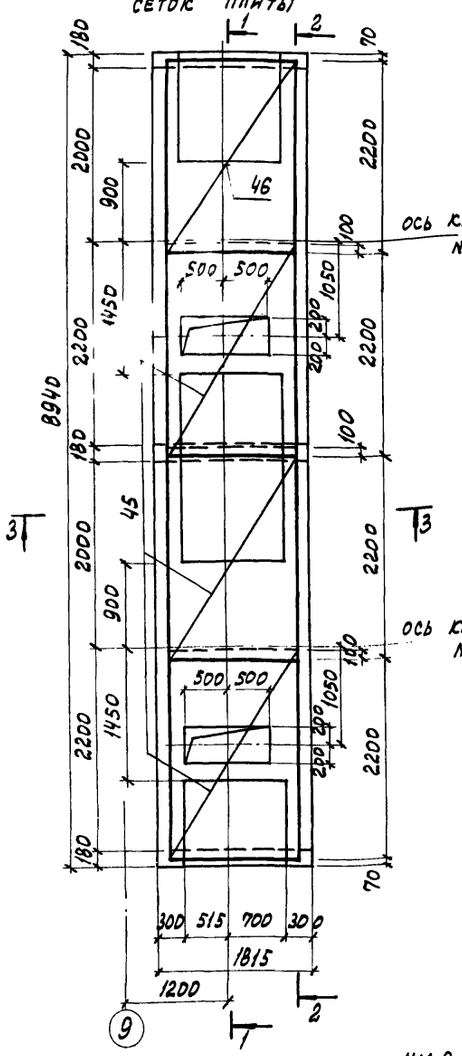


Расположение верхних сеток плиты

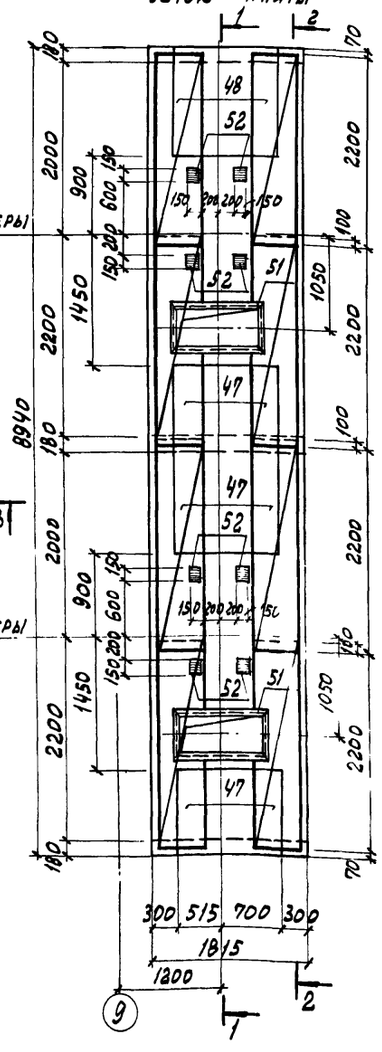


УМ 9

Расположение нижних сеток плиты

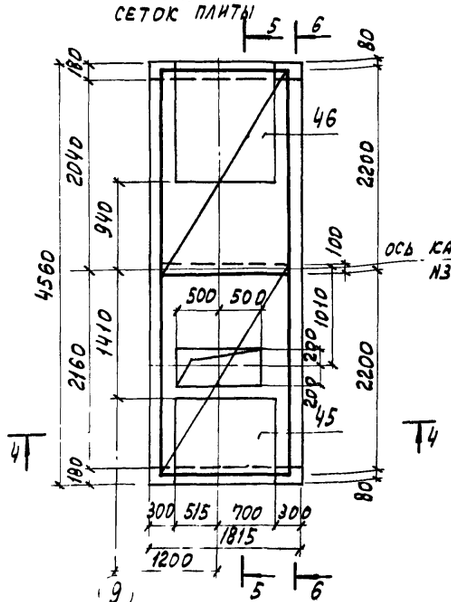


Расположение верхних сеток плиты

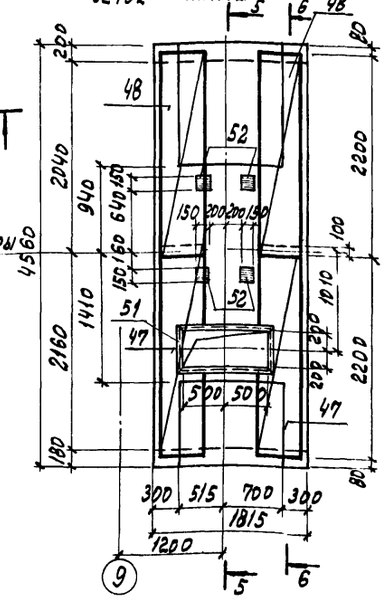


1-1

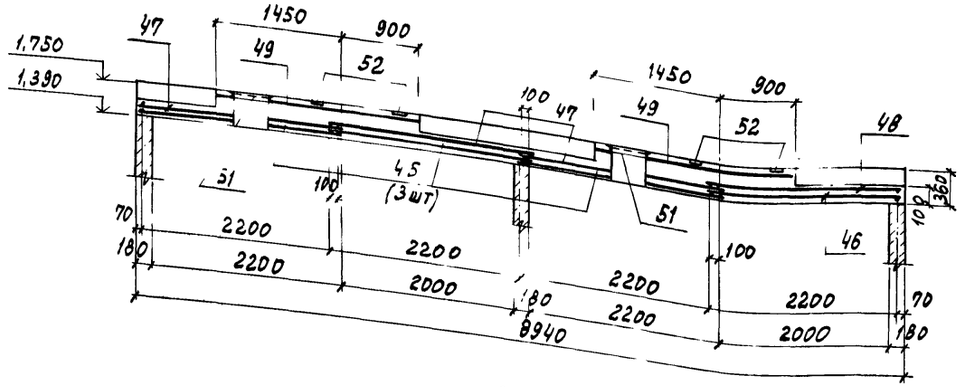


2-2

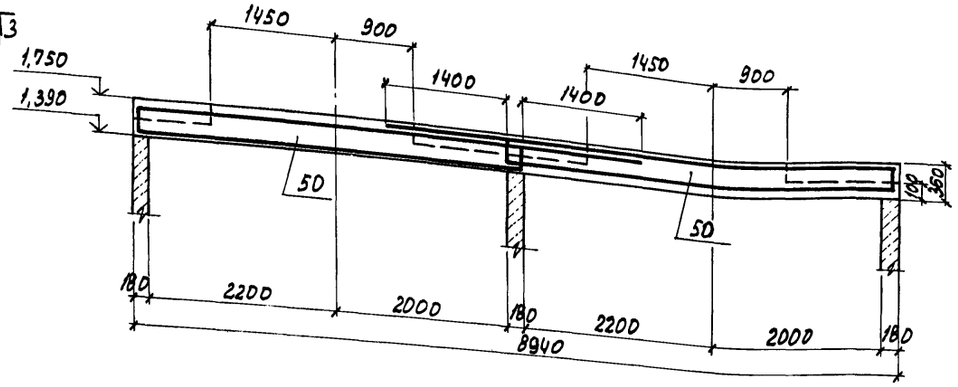


3-3

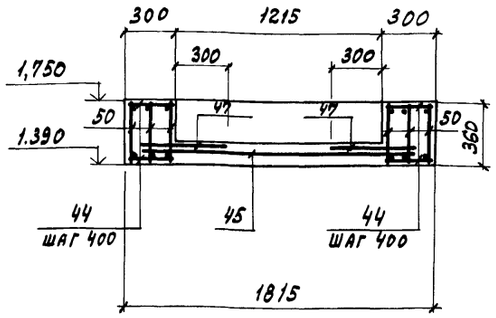


4-4

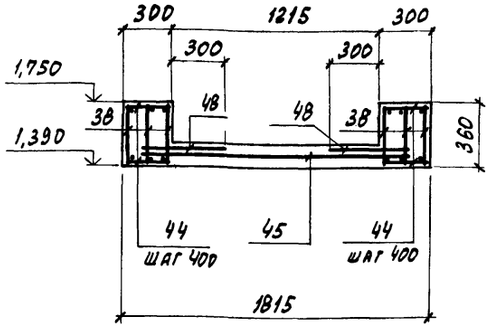


5-5

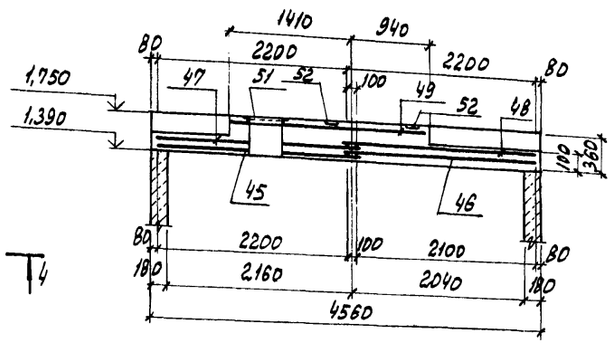


6-6

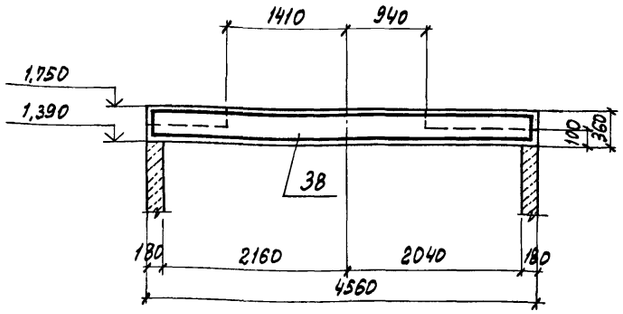


32

9016/6

| | | | | |
|---|---|---|---|---|
| ГИП | Иванова | | ТП 409-010-49.85 КЖ- | |
| Нач. отд. | Рыбкина | | Конвейерная линия по изготовлению ребристых плит перекрытий размером 3×6 м | |
| Гл. спец. | Крутовской | | | Стадия: Р; Лист: 30; Листов: |
| Рук. гр. | Кренева | | | |
| Ст. инж. | Рашевский | | | |
| Инж. | Кадыкова | | Монолитные участки УМ6; УМ9 | Госстрой СССР Проектный институт №2 г. Москва |
| Провер. | Рашевский | | | |
| Н. контр. | Крутовской | | | |

Привязан

Инв. №

Инв. № подл. | Подпись и дата | Взам. инв. №

Копировал: Графская

Формат

Альбом V

ТП 409-010-49.85

## Ум 10

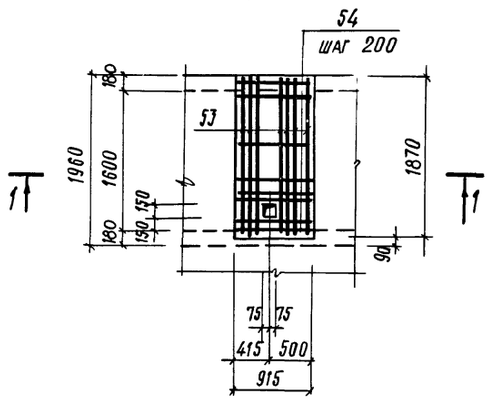


### 1-1

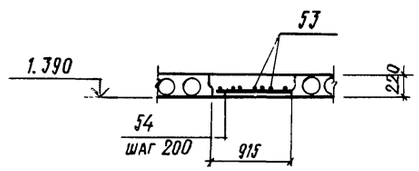


## Ум 11

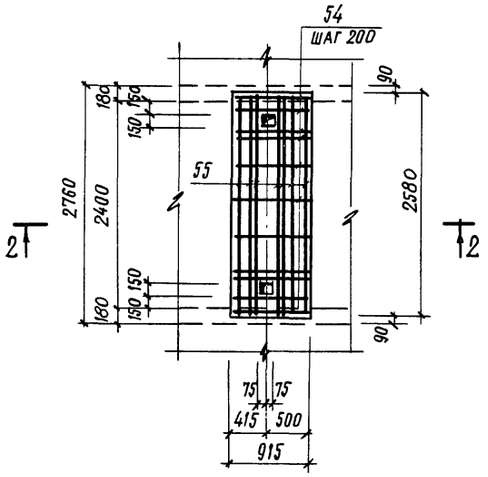


### 2-2

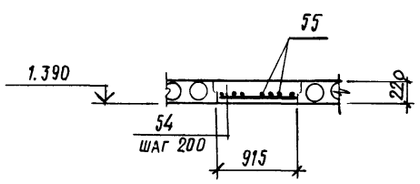


## Ум 12

Расположение верхних и нижних сеток

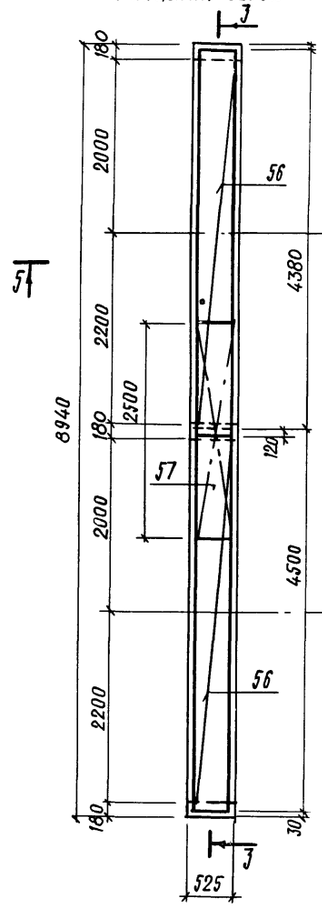


## Ум 14

Расположение верхних и нижних сеток

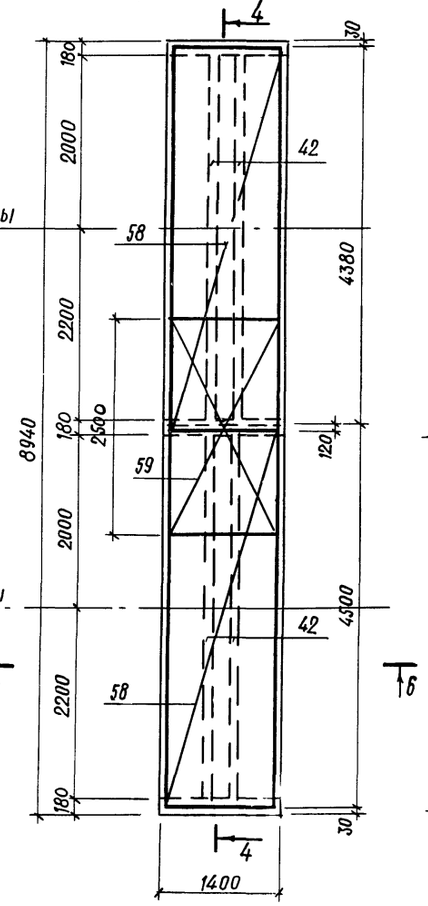


## Ум 13

Расположение нижних сеток плиты

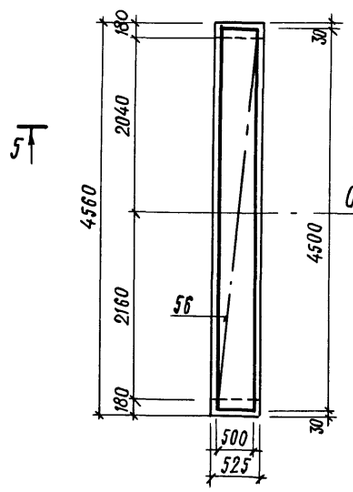


## Ум 15

Расположение нижних сеток плиты

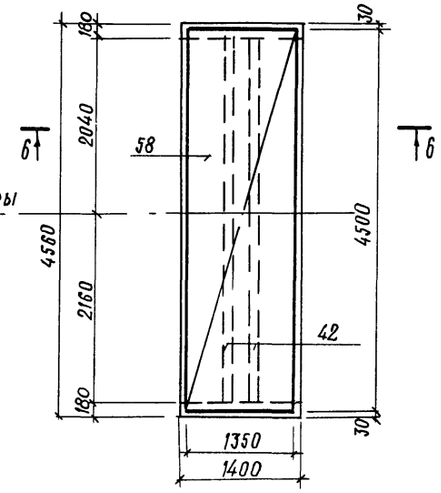


## 3-3

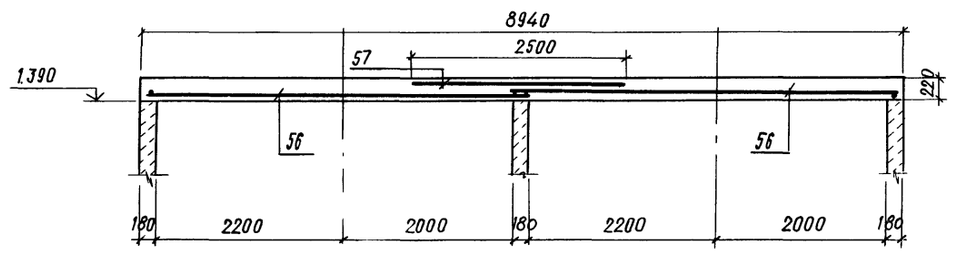


## 4-4

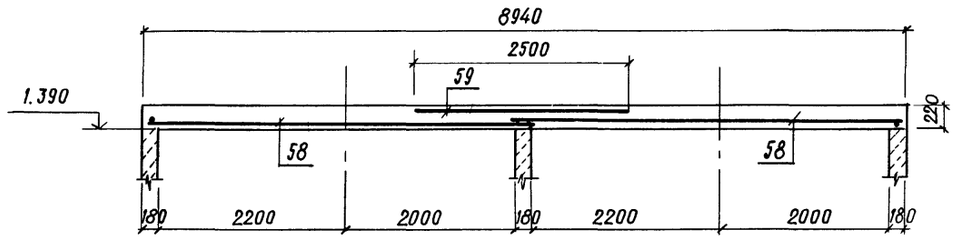


## 5-5

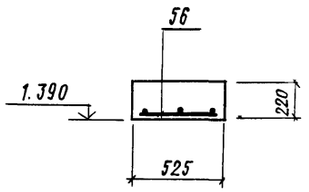


## 6-6

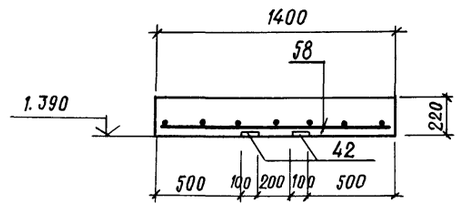


33

| | |
|---|---|
| Привязан | |
| Инв. № | |

9016/6

| | | | |
|---|---|---|---|
| ГИП | Иванова | | ТП 409-010-49.85 КЖ |
| Нач. отд. | Рыбкина | | Конвейерная линия по изготовлению ребристых плит перекрытий размером 3×6 |
| Гл. спец. | Крутовской | | |
| Рук. гр. | Кренева | | Стадия: Р; Лист: 31; Листов: |
| Ст. инж. | Рашевский | | Монолитные участки Ум 10 ÷ Ум 15 |
| Инж. | Кадыкова | | Госстрой СССР Проектный институт №2 г. Москва |
| Пров. | Рашевский | | |
| Н. контр. | Крутовской | | |

Инв. № подл. | Подпись и дата | Взам. инв. №

Формат

ТП 409-010-49.85 Альбом V

УМ16

Расположение нижних сеток плиты

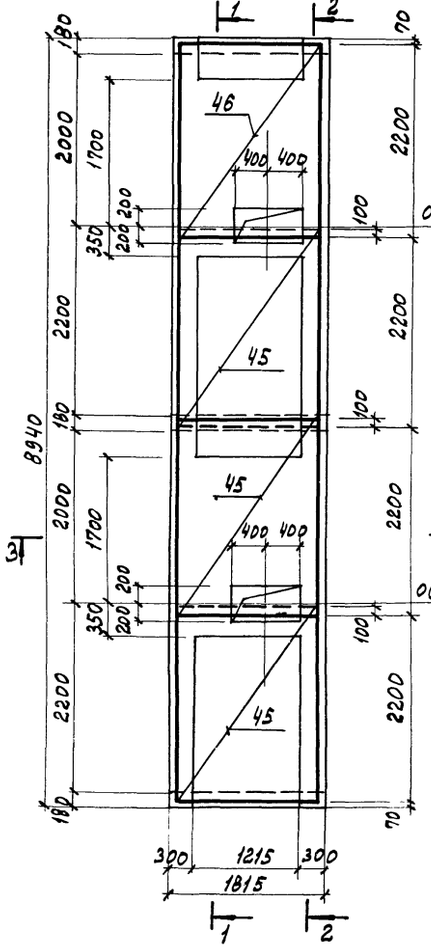


Расположение верхних сеток плиты

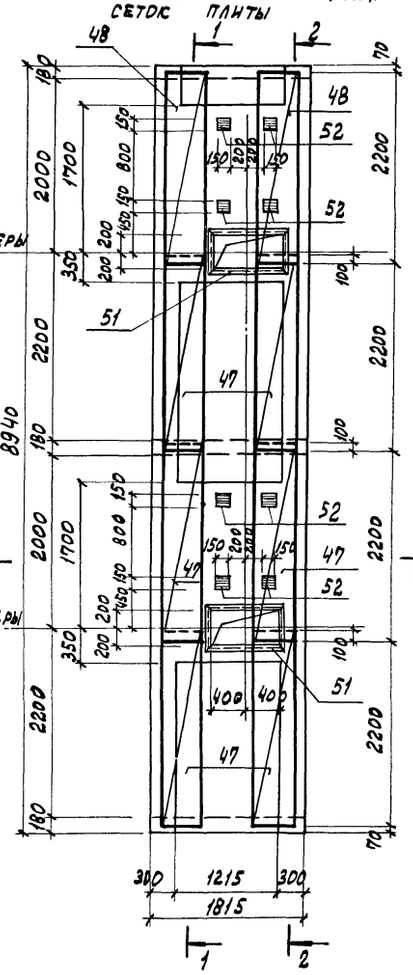


УМ17

Расположение нижних сеток плиты

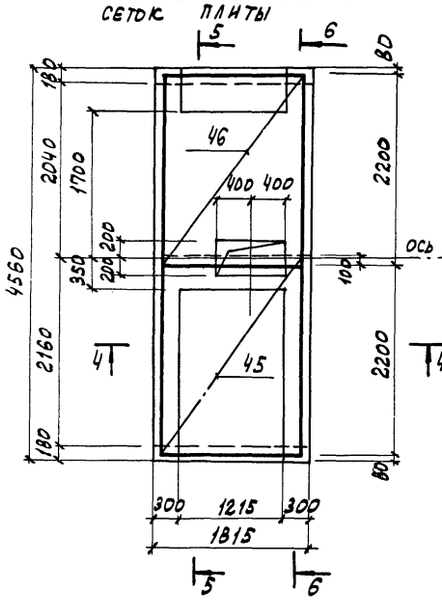


Расположение верхних сеток плиты

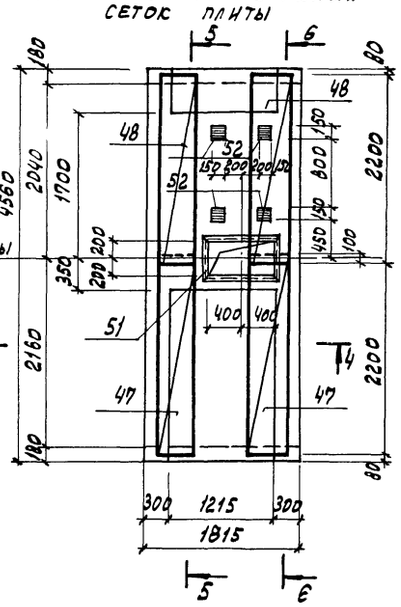


1-1

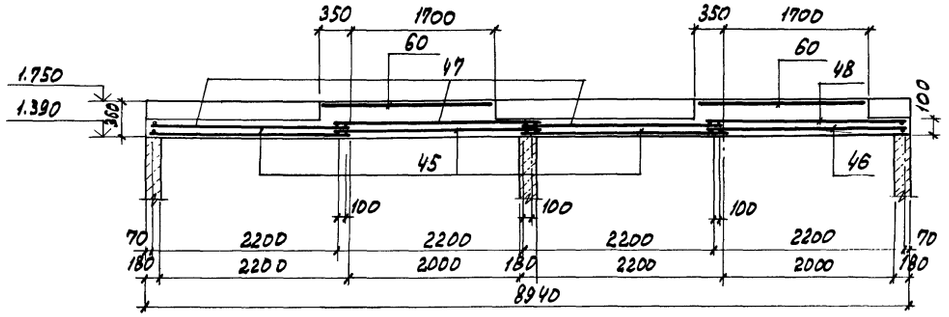


3-3

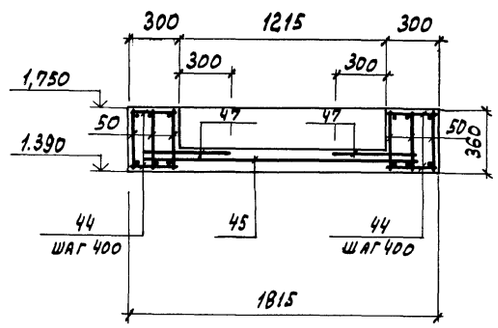


2-2

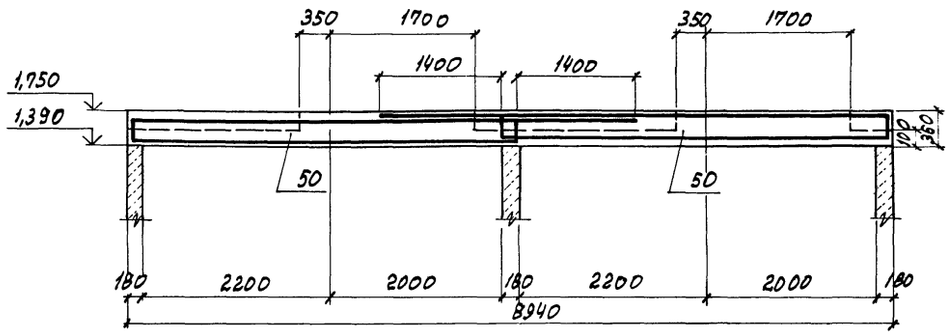


4-4

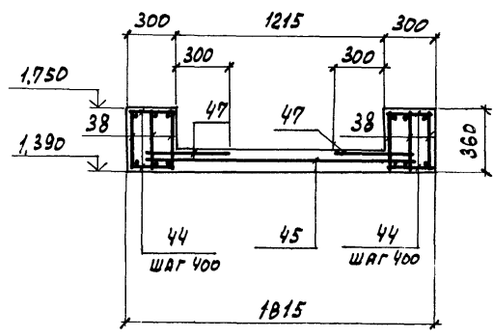


5-5

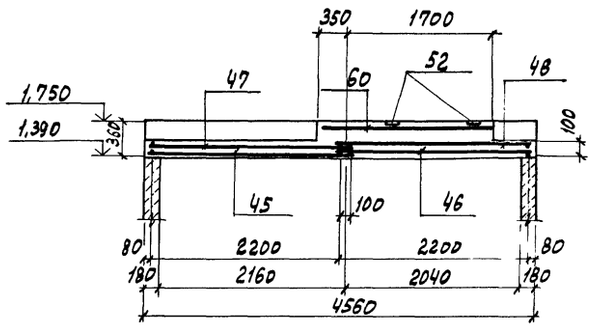


6-6

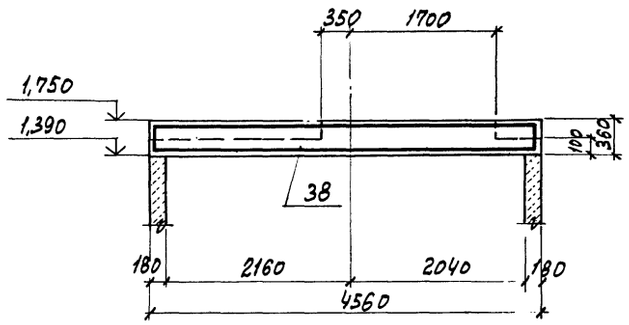


34
9016/6

| | | | |
|---|---|---|---|
| ГИП | Иванова | | ТП 409-010-49.85 КЖС |
| Нач.отд. | Рыбкина | | Конвейерная линия по изготовлению ребристых плит перекрытий размером 3х6 |
| Гл.спец. | Крутовской | | |
| Рук.гр. | Кренева | | Стадия Р; Лист 32; Листов |
| Ст.инж. | Рашевский | | Монолитные участки УМ16; УМ17 |
| Инж. | Кадыкова | | Госстрой СССР Проектный институт № 2 г. Москва |
| Провер. | Рашевский | | |
| Н.контр. | Крутовской | | |

Привязан

Инв. №

Инв. № подл. | Подпись и дата | Взам. инв. №

Тиражировал: Графская

Формат

Альбом V

Т/П 409-010-49.85

## Ум 18

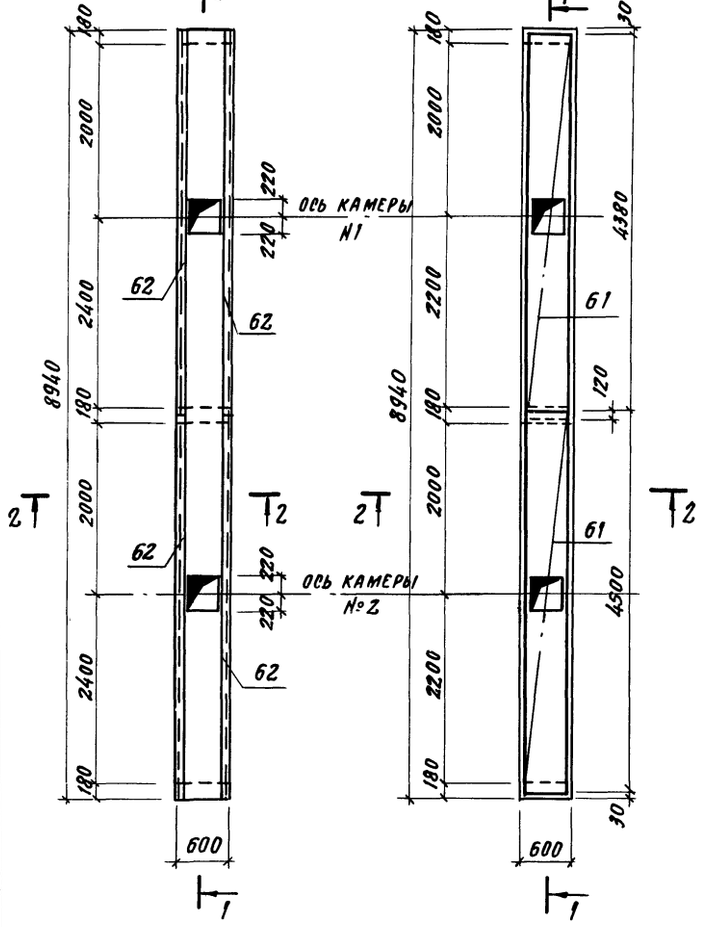


## Расположение нижних сеток плиты




## Ум 19

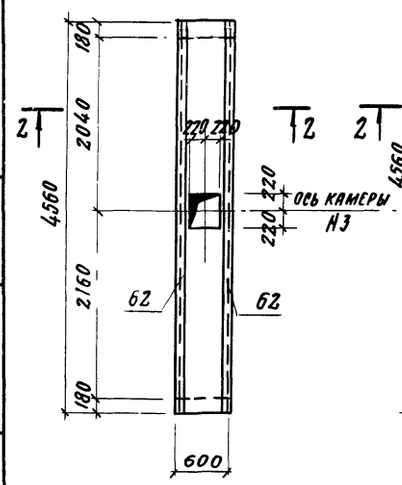


## Расположение нижних сеток плиты

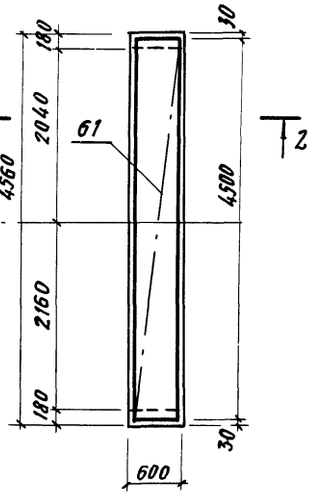


## Ум 20

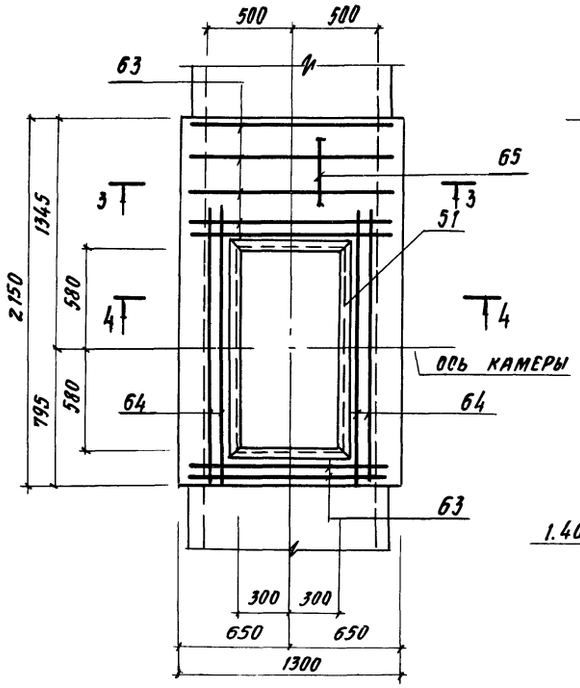


## Ум 21

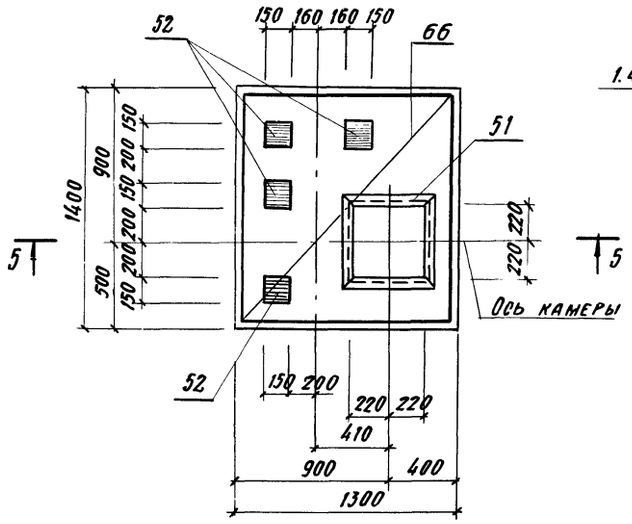


## 1-1

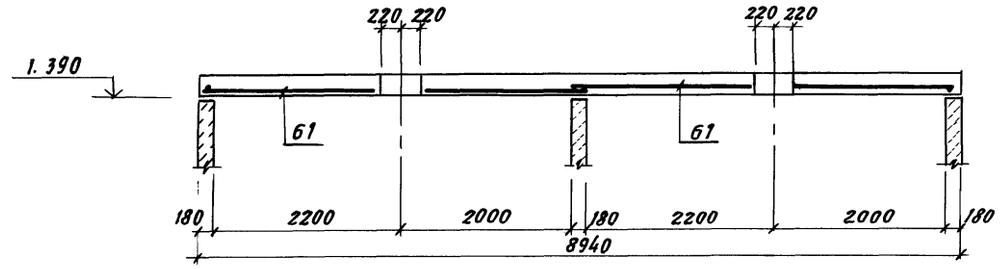


## 2-2

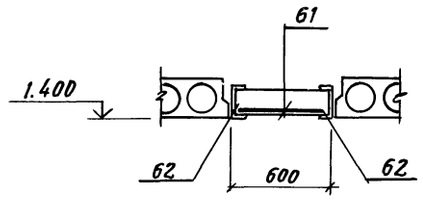


## 3-3

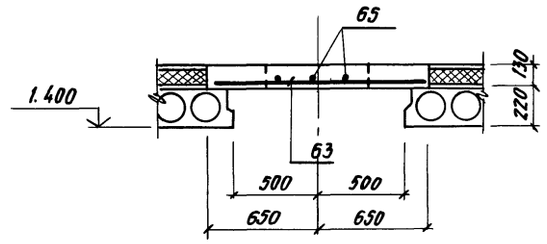


## 5-5

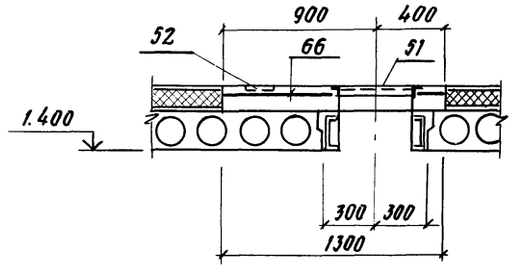


## 4-4

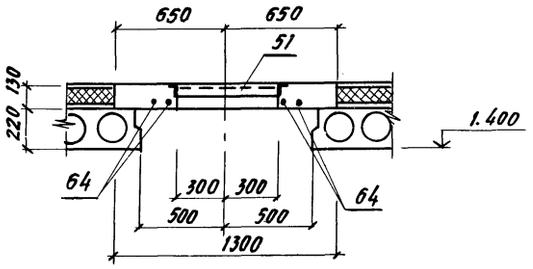


35

9016/6

| | |
|---|---|
| Привязан | |
| Инв. № | |

| | | | |
|---|---|---|---|
| ГИП | Иванова | | ТП 409-010-49.85 КЖ |
| Нач. отд. | Рыбкина | | Конвейерная линия по изготовлению ребристых плит перекрытий размером 3×6 |
| Гл. спец. | Крутовской | | |
| Рук. гр. | Кренева | | Стадия Р; Лист 33; Листов |
| Ст. инж. | Рашевский | | |
| Инж. | Кадыкова | | Монолитные участки ум 18 ÷ ум 21 |
| Пров. | Рашевский | | Госстрой СССР Проектный институт №2 г. Москва |
| Н. контр. | Крутовской | | |

Копировал

Формат

Инв. № подл. | Подп. и дата | Взам. инв. №

Альбом V

ТП 409-010-49.85

## Ум 22; Ум 23

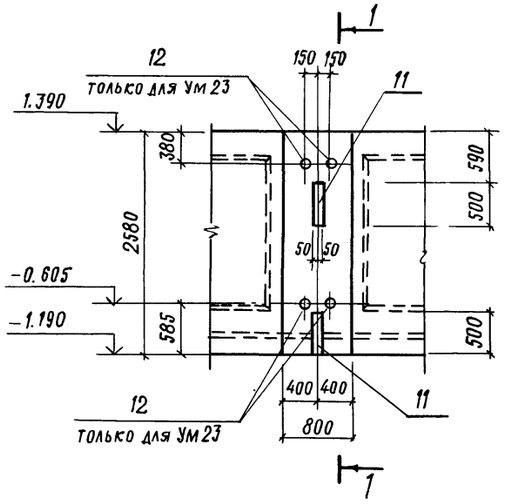


## Ум 30; Ум 31; Ум 32

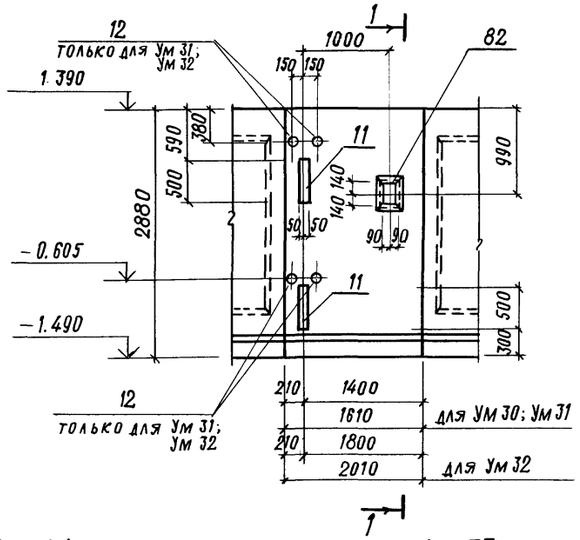


## Ум 34

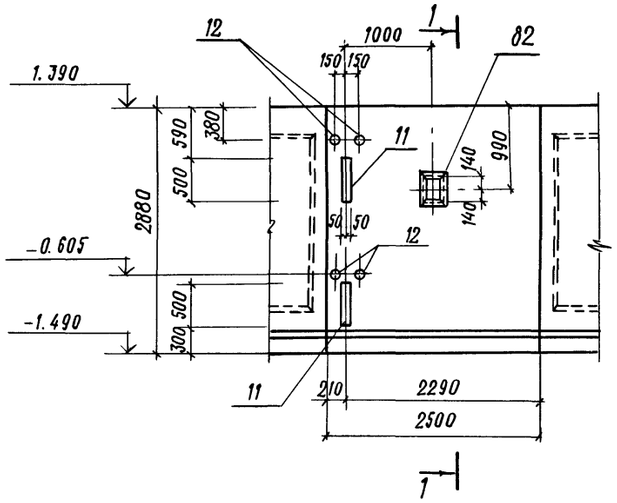


## Ум 35

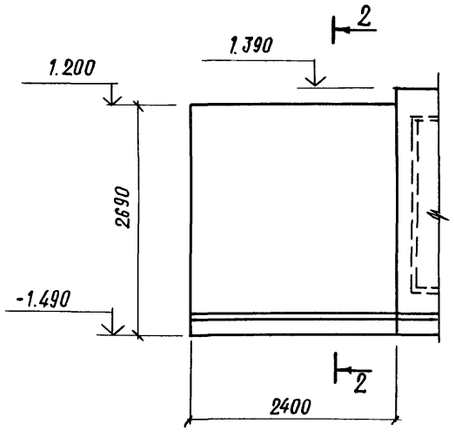


## Ум 24л

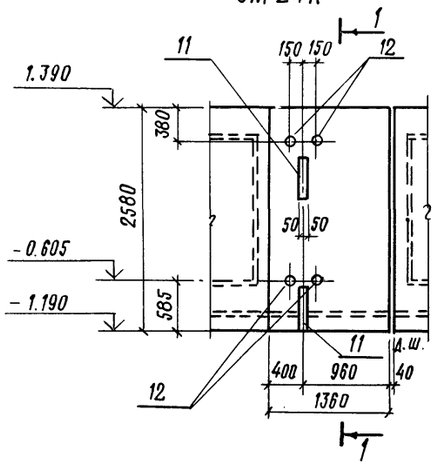


## Ум 24п

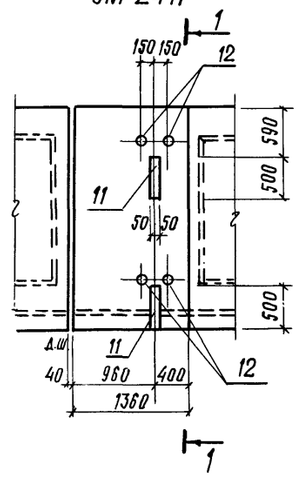


## Ум 33

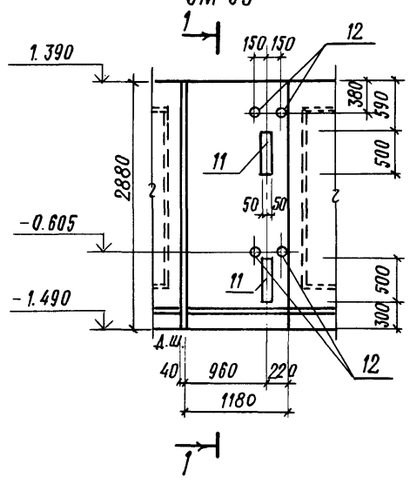


## 1–1

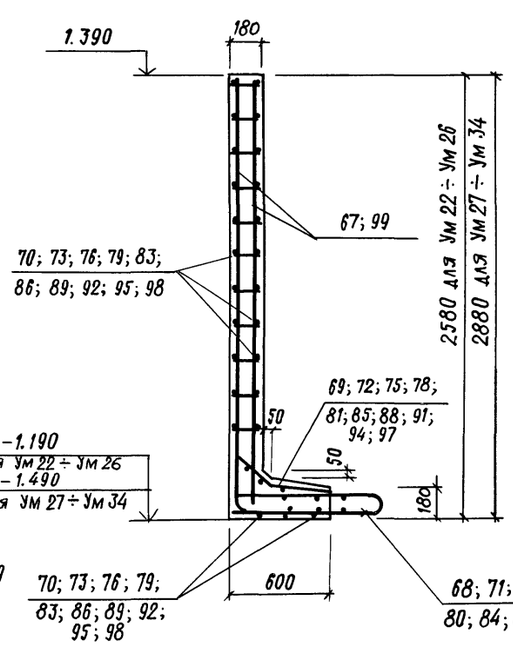


## 2–2

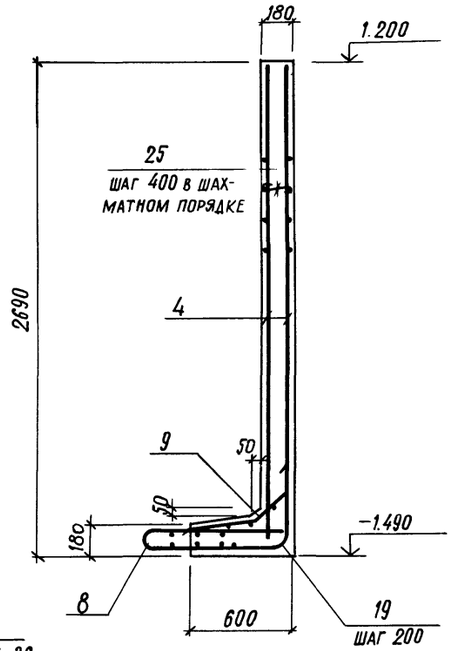


## Ум 25; Ум 26

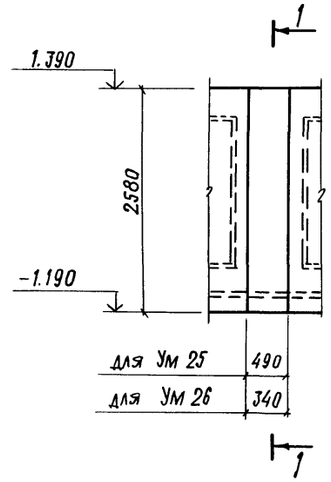


## Ум 27

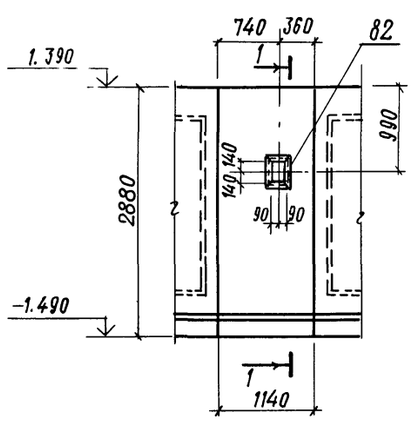


## Ум 28; Ум 29

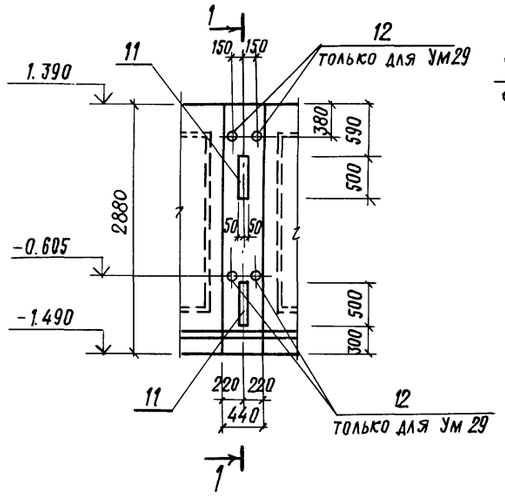


36

| | |
|---|---|
| ПРИВЯЗАН | |
| | |
| 9016/6 | |
| ИНВ. № | |

| | | | | | |
|---|---|---|---|---|---|
| ГИП | Иванова | | ТП 409-010-049.85 КЖС | | |
| Нач. отд. | Рыбкина | | Конвейерная линия по изготовлению ребристых плит перекрытий размером 3×6 | | |
| Гл. спец. | Крутовской | | | Стадия | Лист | Листов |
| Рук. гр. | Кренева | | | Р | 34 | |
| Ст. инж. | Рашевский | | | | | |
| Инж. | Кадыкова | | Монолитные участки Ум 22 ÷ Ум 35 | Госстрой СССР Проектный институт №2 г. Москва | |
| Пров. | Рашевский | | | | |
| Н. контр. | Крутовской | | | | |

Копировал: Формат

Инв. № подл. | Подп. и дата | Взамен инв. №

| Формат | Зона | Поз. | Обозначение | Наименование | Кол | Прим |
|---|---|---|---|---|---|---|
| | | | | УМ1; УМ2 | | |
| | | | | Сборочные единицы | | |
| | | | | Сетки арматурные | | |
| | | 1 | ГОСТ 23279-78 | С $\frac{10A\text{III}-200}{10A\text{III}-200}$ 4650×2350 $\frac{75}{75}$ | 2 | 69.2 |
| | | 2 | ГОСТ 23279-78 | С $\frac{12A\text{III}-200}{12A\text{III}-200}$ 2250×2350 $\frac{75}{75}$ | 1 | 72.0 |
| | | 3 | ГОСТ 23279-78 | С $\frac{12A\text{III}-200}{12A\text{III}-200}$ 1650×2350 $\frac{75}{75}$ | 3 | 36.4 |
| | | 4 | ГОСТ 23279-78 | С $\frac{12A\text{III}-200}{12A\text{III}-200}$ 2650×2350 $\frac{75}{75}$ | 2 | 57.5 |
| | | 5 | ГОСТ 23279-78 | С $\frac{10A\text{III}-200}{10A\text{III}-200}$ 3650×2350 $\frac{75}{75}$ | 2 | 54.6 |
| | | 6 | ГОСТ 23279-78 | С $\frac{10A\text{III}-200}{10A\text{III}-200}$ 1450×1150 $\frac{50}{300}$ | 8 | 10.1 |
| | | 7 | ГОСТ 23279-78 | С $\frac{10A\text{III}-200}{10A\text{III}-200}$ 850×880 $\frac{30}{250}$ | 4 | 4.8 |
| | | 8 | КЖИ-28 | С11 | 1 | 19,58кг |
| | | 9 | КЖИ-29 | С22 | 1 | 4,83кг |
| | | | | Изделия закладные | | |
| | | 10 | 1.400-15 в.1 | МН130-6 | 4,6 | п.м. |
| | | 11 | КЖИ-18 | МН11 | 4 | 2,9кг |
| | | 12 | КЖИ-20 | МН13 | 2 | 1,0кг |
| | | 13 | КЖИ-21 | МН15 | 1 | 4,3кг |
| | | 14 | КЖИ-21 | МН16 | 1 | 3,3кг |
| | | 15 | КЖИ-9 | МН1 | 8 | 5,3кг |
| | | 16 | КЖИ-16 | МН7 | 4 | 19,7кг |
| | | 17 | 1.400-15 в.1 | МН519 | 8 | п.м |
| | | | | Детали | | |
| | | | | Ф12AIII ГОСТ 5781-82 | | |
| | | 19* | | ℓ=800 | 26 | 1.5 |
| | | 20 | | ℓ=2350 | 4 | 2.1 |
| | | | | Ф8AI ГОСТ 5781-82 | | |
| | | 18* | | ℓ=1250 | 18 | |
| | | 26 | | ℓ=1650 | 12 | |
| | | 21* | | ℓ=1700 | 26 | 0.67 |
| | | 22* | | ℓ=1500 | 26 | 0.59 |
| | | 23 | | ℓ=2350 | 34 | 0.93 |
| | | 24* | | ℓ=850 | 26 | 0.34 |
| | | 25* | | ℓ=200 | 58 | 0.08 |
| | | | | Материалы | | |
| | | | | Бетон марки 300 | 15,96 | м³ |
| | | | | УМ3; УМ4 | | |
| | | | | Сборочные единицы | | |
| | | | | Сетки арматурные | | |
| | | 27 | ГОСТ 23279-78 | С $\frac{10A\text{III}-200}{10A\text{III}-200}$ 4450×2350 $\frac{75}{75}$ | 1 | 66,3 |
| | | 5 | ГОСТ 23279-78 | С $\frac{10A\text{III}-200}{10A\text{III}-200}$ 3650×2350 $\frac{75}{75}$ | 1 | 54,6 |
| | | 2 | ГОСТ 23279-78 | С $\frac{12A\text{III}-200}{12A\text{III}-200}$ 2250×2350 $\frac{75}{75}$ | 2 | 72,0 |
| | | 3 | ГОСТ 23279-78 | С $\frac{12A\text{III}-200}{12A\text{III}-200}$ 1650×2350 $\frac{75}{75}$ | 2 | 36.4 |
| | | 6 | ГОСТ 23279-78 | С $\frac{10A\text{III}-200}{10A\text{III}-200}$ 1450×1150 $\frac{50}{300}$ | 4 | 10.1 |
| | | 7 | ГОСТ 23279-78 | С $\frac{10A\text{III}-200}{10A\text{III}-200}$ 850×880 $\frac{30}{250}$ | 2 | 4.8 |
| | | | | Изделия закладные | | |
| | | 10 | 1.400-15 в.1 | МН130-6 | 2,3 | п.м. |
| | | 11 | КЖИ-18 | МН11 | 2 | 2,9кг |
| | | 12 | КЖИ-21 | МН13 | 1 | 1,0кг |
| | | 28 | КЖИ-22 | МН10 | 1 | 3,5кг |
| | | 15 | КЖИ-9 | МН1 | 4 | 5,3кг |
| | | 16 | КЖИ-16 | МН7 | 2 | 19,7 |
| | | 17 | 1.400-15 в.1 | МН519 | 4 | п.м. |
| | | | | Детали | | |
| | | | | Ф12AIII ГОСТ 5781-82 | | |
| | | 19* | | ℓ=800 | 26 | 1.5 |
| | | 20 | | ℓ=2350 | 4 | 2.1 |
| | | | | Ф8AI ГОСТ 5781-82 | | |
| | | 29* | | ℓ=1150 | 9 | 0.45 |
| | | 26 | | ℓ=1650 | 6 | 0.65 |
| | | 21* | | ℓ=1700 | 13 | 0.67 |
| | | 22* | | ℓ=1500 | 13 | 0.59 |
| | | 23 | | ℓ=2350 | 17 | 0.93 |
| | | 24* | | ℓ=850 | 26 | 0.34 |
| | | 25* | | ℓ=200 | 42 | 0.08 |
| | | | | Материалы | | |
| | | | | Бетон марки 300 | 8.29 | м³ |
| | | | | УМ5 | | |
| | | | | Детали | | |
| | | | | Ф16AIII ГОСТ 5781-82 | | |
| | | 30* | | ℓ=5030 | 7 | 7.94 |
| | | 31 | | ℓ=2750 | 7 | 4.34 |
| | | | | Ф8AI 5781-82 | | |
| | | 32 | | ℓ=900 | 10 | 0.36 |
| | | | | Материалы | | |
| | | | | Бетон марки 300 | 0.51 | м³ |
| | | | | УМ6; УМ7 | | |
| | | | | Сборочные единицы | | |
| | | | | Сетки арматурные | | |
| | | 33 | ГОСТ 8478-81 | С $\frac{10A\text{III}-200}{10A\text{III}(\times200)+100}$ 2400×1200 $\frac{150}{50}$ | 12 | |
| | | 34 | ГОСТ 8478-81 | С $\frac{10A\text{III}-200}{10A\text{III}-200}$ 2300×1200 $\frac{150}{50}$ | 4 | |
| | | 37 | ГОСТ 8478-81 | С $\frac{8AI-300}{8AI(\times300)+100}$ 750×1500 $\frac{50}{25}$ | 3 | |
| | | 38 | КЖИ-32 | С23 | 12 | 19.0кг |
| | | 39 | КЖИ-32 | С25 | 6 | 21.7кг |
| | | 40 | КЖИ-32 | С24 | 6 | 15.6кг |
| | | 41 | КЖИ-32 | С26 | 6 | 8.2кг |
| | | | | Изделия закладные | | |
| | | 10 | 1.400-15 в.1 | МН130-6 | 12.6 | п.м |
| | | 42 | 1.400-15 в.1 | МН127-6 | 25.2 | п.м |
| | | 43 | 1.400-15 в.1 | МН536 | 17.7 | п.м |
| | | | | Детали | | |
| | | 35 | | Ф8AI ГОСТ 5781-82 монтажн | 212.0 | п.м. |
| | | 44 | | Ф8AI ГОСТ 5781-82 ℓ=270 | 180 | 0.11кг |
| | | 36 | | Ф10AIII ГОСТ 5781-82 ℓ=400 | 170 | 0.25 |
| | | | | Материалы | | |
| | | | | Бетон марки 300 | 10.61 | м³ |

Ведомость деталей

| Поз. | Эскиз |
|---|---|
| 18 | 250 / 750 / 250 |
| 19 | 400 / 400 |
| 21 | 800 / 900 / 600 |
| 22 | 900 / 600 |
| 24 | 300 / 100 / 300 |
| 25 | 130 |
| 30 | 750 / 750 / 3360 |
| 29 | 200 / 750 / 200 |

* см. ведомость деталей л. КЖ-35

37

ТП 409-010-49.85

| | | |
|---|---|---|
| ГИП | Иванова | |
| Нач. отд. | Рыбкина | |
| Гл. спец. | Крутовской | |
| Рук. гр. | Кренева | |
| Ст. инж. | Рашевский | |
| Инж. | Кадыкова | |
| Пров. | Рашевский | |
| Н. контр. | Крутовской | |

ТП 409-010-49.85 КЖ

Конвейерная линия по изготовлению ребристых плит перекрытий размером 3×6.

| Стадия | Лист | Листов |
|---|---|---|
| Р | 35 | |

Ведомость деталей. Спецификация монолитных участков УМ1÷УМ7

Госстрой СССР Проектный институт № 2 г. Москва

Привязан

9016/6

Инв. №

Инв. № подл. | Подпись и дата | Взам. инв. №

Копировал

Формат

Альбом V

ТП 409-010-49.85

| Формат | Зона | Поз | Обозначение | Наименование | Кол. | Прим. |
|---|---|---|---|---|---|---|
| | | | | УМ8 | | |
| | | | | Сборочные единицы | | |
| | | | | Сетки арматурные | | |
| | | 45 | ГОСТ 8478-81 | С $\frac{8Aш-200}{8Aш(\times200)+100}$ 2400×1490 $\frac{145}{50}$ | 3 | 13.5кг |
| | | 46 | ГОСТ 8478-81 | С $\frac{8Aш-200}{8Aш-200}$ 2300×1490 $\frac{145}{50}$ | 1 | 13.4 |
| | | 47 | ГОСТ 8478-81 | С $\frac{8Aш-200}{8Aш(\times200)+100}$ 2400×550 $\frac{275\times75}{50}$ | 6 | 4.7 |
| | | 48 | ГОСТ 8478-81 | С $\frac{8Aш-200}{8Aш-200}$ 2300×550 $\frac{275\times75}{50}$ | 2 | 4.4 |
| | | 49 | ГОСТ 8478-81 | С $\frac{8AI-200}{8AI-200}$ 2300×1490 $\frac{45}{50}$ | 2 | 8.2 |
| | | 50 | КЖИ-32 | С27 | 12 | 21.0кг |
| | | | | Изделия закладные | | |
| | | 51 | 1.400-15 в.1 | МН553 | 6.4 | п.м |
| | | 52 | 1.400-15 в.1 | МН112-3 | 8 | 2.4кг |
| | | | | Детали | | |
| | | 44 | | ФВАI ГОСТ 5781-82 ℓ=270 | 92 | 0.11кг |
| | | | | Материалы | | |
| | | | | Бетон марки 300 | 4.2 | м³ |
| | | | | УМ9 | | |
| | | | | Сборочные единицы | | |
| | | | | Сетки арматурные | | |
| | | 45 | ГОСТ 8478-81 | С $\frac{8Aш-200}{8Aш(\times200)+100}$ 2400×1490 $\frac{145}{50}$ | 1 | 13.5кг |
| | | 46 | ГОСТ 8478-81 | С $\frac{8Aш-200}{8Aш-200}$ 2300×1490 $\frac{145}{50}$ | 1 | 13.4кг |
| | | 47 | ГОСТ 8478-81 | С $\frac{8Aш-200}{8Aш(\times200)+100}$ 2400×550 $\frac{275\times75}{50}$ | 2 | 4.7кг |
| | | 48 | ГОСТ 8478-81 | С $\frac{8Aш-200}{8Aш-200}$ 2300×550 $\frac{275\times75}{50}$ | 2 | 4.4кг |
| | | 49 | ГОСТ 8478-81 | С $\frac{8AI-200}{8AI-200}$ 2300×1490 $\frac{45}{50}$ | 1 | 8.2кг |
| | | 38 | КЖИ-31 | С23 | 6 | 19.0кг |
| | | | | Изделия закладные | | |
| | | 51 | 1.400-15 в.1 | МН553 | 3.2 | п.м. |
| | | 52 | 1.400-15 в.1 | МН112-3 | 4 | 2.4кг |
| | | | | Детали | | |
| | | 44 | | ФВАI ГОСТ 5781-82 ℓ=270 | 48 | 0.11кг |
| | | | | Материалы | | |
| | | | | Бетон марки 300 | 2.13 | м³ |
| | | | | УМ10 | | |
| | | | | Детали | | |
| | | | | Ф10AIII ГОСТ 5781-82 | | |
| | | 53 | | ℓ=1850 | 7 | 1.14кг |
| | | | | Ф6AI ГОСТ 5781-82 | | |
| | | 54 | | ℓ=880 | 11 | 0.2кг |

| Формат | Зона | Поз | Обозначение | Наименование | Кол. | Прим. |
|---|---|---|---|---|---|---|
| | | | | Материалы | | |
| | | | | Бетон марки 300 | 0,38 | м³ |
| | | | | УМ11 | | |
| | | | | Детали | | |
| | | | | Ф10AIII ГОСТ 5781-82 | | |
| | | 55 | | ℓ=2550 | 7 | 1.57кг |
| | | | | Ф6AI ГОСТ 5781-82 | | |
| | | 54 | | ℓ=880 | 16 | 0.2кг |
| | | | | Материалы | | |
| | | | | Бетон марки 300 | 0.51 | м³ |
| | | | | УМ12 | | |
| | | | | Сборочные единицы | | |
| | | | | Сетки арматурные | | |
| | | 56 | ГОСТ 8478-81 | С $\frac{10AIII-200}{6AI-200}$ 500×4500 $\frac{50}{50}$ | 2 | 9.6кг |
| | | 57 | ГОСТ 8478-81 | С $\frac{10AIII-200}{6AI-200}$ 500×2500 $\frac{50}{50}$ | 1 | 6.1кг |
| | | | | Материалы | | |
| | | | | Бетон марки 300 | 1.03 | м³ |
| | | | | УМ13 | | |
| | | | | Сборочные единицы | | |
| | | | | Сетки арматурные | | |
| | | 56 | ГОСТ 8478-81 | С $\frac{10AIII-200}{6AI-200}$ 500×4500 $\frac{50}{50}$ | 1 | 9.6кг |
| | | | | Материалы | | |
| | | | | Бетон марки 300 | 0.53 | м³ |
| | | | | УМ14 | | |
| | | | | Сборочные единицы | | |
| | | | | Сетки арматурные | | |
| | | 58 | ГОСТ 8478-81 | С $\frac{10AIII-200}{6AI-200}$ 1350×4500 $\frac{50}{75}$ | 2 | 26.3кг |
| | | 59 | ГОСТ 8478-81 | С $\frac{10AIII-200}{6AI-200}$ 1350×2500 $\frac{50}{75}$ | 1 | 14.7кг |
| | | | | Изделия закладные | | |
| | | 42 | 1.400-15 в.1 | МН127-6 | 16.8 | п.м |
| | | | | Материалы | | |
| | | | | Бетон марки 300 | 2.75 | м³ |
| | | | | УМ15 | | |
| | | | | Сборочные единицы | | |
| | | | | Сетки арматурные | | |

| Формат | Зона | Поз. | Обозначение | Наименование | Кол. | Прим. |
|---|---|---|---|---|---|---|
| | | 58 | ГОСТ 8478-81 | С $\frac{10AIII-200}{6AI-200}$ 1350×4500 $\frac{50}{75}$ | 1 | 26,3кг |
| | | | | Изделия закладные | | |
| | | 42 | 1.400-15 в.1 | МН127-6 | 8.4 | п.м |
| | | | | Материалы | | |
| | | | | Бетон марки 300 | 1.4 | м³ |
| | | | | УМ6 | | |
| | | | | Сборочные единицы | | |
| | | | | Сетки арматурные | | |
| | | 45 | ГОСТ 8478-81 | С $\frac{8Aш-200}{8Aш(\times200)+100}$ 2400×1490 $\frac{145}{50}$ | 3 | 13.5кг |
| | | 46 | ГОСТ 8478-81 | С $\frac{8Aш-200}{8Aш-200}$ 2300×1490 $\frac{145}{50}$ | 1 | 13.4кг |
| | | 47 | ГОСТ 8478-81 | С $\frac{8Aш-200}{8Aш(\times200)+100}$ 2400×550 $\frac{275\times75}{50}$ | 6 | 4.7кг |
| | | 48 | ГОСТ 8478-81 | С $\frac{8Aш-200}{8Aш-200}$ 2300×550 $\frac{275\times75}{50}$ | 2 | 4.4кг |
| | | 60 | ГОСТ 8478-81 | С $\frac{8AI-200}{8AI(\times200)+100}$ 2000×1490 $\frac{45}{50}$ | 2 | 7.1кг |
| | | 50 | КЖС-32 | С27 | 12 | 21.0кг |
| | | | | Изделия закладные | | |
| | | 51 | 1.400-15 в. 1 | МН553 | 5.6 | п.м. |
| | | 52 | 1.400-15 в. 1 | МН112-3 | 8 | 2.4 кг |
| | | | | Детали | | |
| | | 44 | | ФВАI ГОСТ 5781-82 ℓ=270 | 92 | 0.11кг |
| | | | | Материалы | | |
| | | | | Бетон марки 300 | 4,08 | м³ |

Инв.№ подл. | Подпись и дата | Взам.инв.№



Привязан

Инв.№

9016/6

| | | |
|---|---|---|
| ГИП | Иванова | |
| Нач.отд. | Рыбкина | |
| Гл.спец. | Крутовской | |
| Рук.гр. | Кренева | |
| Ст.инж. | Рашевский | |
| Инж. | Кадыкова | |
| Пров. | Рашевский | |
| Н.конт. | Крутовской | |

ТП 409-010-49.85 КЖ

Конвейерная линия по изготовлению ребристых плит перекрытий размером 3×6

| Стадия | Лист | Листов |
|---|---|---|
| Р | 36 | |

Спецификация монолитных участков УВ÷УМ16

Госстрой СССР Проектный институт №2 г. Москва

Копировал: Стерлякова Формат

| Формат | Зона | Поз. | Обозначение | Наименование | Кол. | Прим. |
|---|---|---|---|---|---|---|
| | | | | Ум 17 | | |
| | | | | Сборочные единицы | | |
| | | | | Сетки арматурные | | |
| | | 45 | ГОСТ 8478-81 | С $\frac{8AIII\cdot200}{8AIII(+200)+100}$ 2400×1490 $\frac{145}{50}$ | 1 | 13,5 кг |
| | | 46 | ГОСТ 8478-81 | С $\frac{8AII-200}{8AII-200}$ 2300×1490 $\frac{145}{50}$ | 1 | 13,4 кг |
| | | 47 | ГОСТ 8478-81 | С $\frac{8AII-200}{8AII-(+200)+100}$ 2400×550 $\frac{275+75}{50}$ | 2 | 4,7 кг |
| | | 48 | ГОСТ 8478-81 | С $\frac{8AII-200}{8AII-200}$ 2300×550 $\frac{275+75}{50}$ | 2 | 4,4 кг |
| | | 60 | ГОСТ 8478-81 | С $\frac{8AI-200}{8AI(+200)+100}$ 2000×1490 $\frac{45}{50}$ | 1 | 7,1 кг |
| | | 38 | КЖИ-31 | С 23 | 6 | 19,0 кг |
| | | | | Изделия закладные | | |
| | | 51 | 1.400-15 в.1 | МН 553 | 2,8 | п.м |
| | | 52 | 1.400-15 в.1 | МН 112-3 | 4 | 2.4 кг |
| | | | | Детали | | |
| | | 44 | | ф8AI ГОСТ 5781-82 ℓ=270 | 24 | 0,11 кг |
| | | | | Материалы | | |
| | | | | Бетон марки 300 | 1,57 | м³ |
| | | | | Ум 18 | | |
| | | | | Сборочные единицы | | |
| | | | | Сетки арматурные | | |
| | | 61 | ГОСТ 8478-81 | С $\frac{6AI-200}{6AI-200}$ 550×4500 $\frac{50}{75}$ | 2 | 5,8 кг |
| | | | | Детали | | |
| | | 62 | | С 20 ГОСТ 8240-72 ℓ=4470 | 4 | 82,4 кг |
| | | | | Материалы | | |
| | | | | Бетон марки 300 | 0,99 | м³ |
| | | | | Ум 19 | | |
| | | | | Сборочные единицы | | |
| | | | | Сетки арматурные | | |
| | | 61 | ГОСТ 8478-81 | С $\frac{6AI-200}{6AI-200}$ 550×4500 $\frac{50}{75}$ | 1 | 5.8 кг |
| | | | | Детали | | |
| | | 62 | | С 20 ГОСТ 8240-72 ℓ=4470 | 2 | 82,4 кг |
| | | | | Материалы | | |
| | | | | Бетон марки 300 | 0,51 | м³ |
| | | | | Ум 20 | | |
| | | | | Сборочные единицы | | |
| | | | | Изделия закладные | | |
| | | 51 | 1.400-15 в.1 | МН 553 | 2,7 | п.м. |
| | | | | Детали | | |
| | | 63 | | ф10 AIII ГОСТ 5781-82 ℓ=1250 | 7 | 0,77 кг |
| | | 64 | | ℓ=1650 | 4 | 1,02 кг |
| | | 65 | | ф6 AI ГОСТ 5781-82 монтажная | 4,2 | м.п |
| | | | | Материалы | | |
| | | | | Бетон марки 200 | 0,31 | м³ |
| | | | | Ум 21 | | |
| | | | | Сборочные единицы | | |
| | | | | Сетки арматурные | | |

| Формат | Зона | Поз. | Обозначение | Наименование | Кол. | Прим. |
|---|---|---|---|---|---|---|
| | | 66 | ГОСТ 8478-81 | С $\frac{8AI-200}{8AI-200}$ 1250×1350 $\frac{75}{25}$ | 1 | 7,2 кг |
| | | | | Изделия закладные | | |
| | | 51 | 1.400-15 в.1 | МН 553 | 2,0 | п.м. |
| | | 52 | 1.400-15 в.1 | МН 112-3 | 4 | |
| | | | | Материалы | | |
| | | | | Бетон марки 200 | 0,22 | м³ |
| | | | | Ум 22 | | |
| | | | | Сборочные единицы | | |
| | | 67 | 3.006-3 в.II-4 | каркас плоский КР1-4 | 6 | 3,22 кг |
| | | | | Сетки арматурные | | |
| | | 68 | КЖИ-26 | С 1 | 1 | 6,16 кг |
| | | 69 | КЖИ-30 | С 12 | 1 | 1,53 кг |
| | | | | Изделия закладные | | |
| | | 11 | КЖИ-18 | МН 11 | 2 | 2,9 кг |
| | | | | Детали | | |
| | | 70 | | ф8AI ГОСТ 5781-82 ℓ=750 | 27 | 0,3 кг |
| | | | | Материалы | | |
| | | | | Бетон марки 300 | 0,44 | м³ |
| | | | | Ум 23 | | |
| | | | | Сборочные единицы | | |
| | | 67 | 3.006-3 в.II-4 | Каркас плоский КР1-4 | 6 | 3.22 кг |
| | | 68 | КЖИ-26 | Сетки арматурные С1 | 1 | 6.16 кг |
| | | 69 | КЖИ-30 | С 12 | 1 | 1.53 кг |
| | | | | Изделия закладные | | |
| | | 11 | КЖИ-18 | МН 11 | 2 | 2,9 кг |
| | | 12 | КЖИ-21 | МН 13 | 4 | 1.0 кг |
| | | | | Детали | | |
| | | 70 | | ф8AI ГОСТ 5781-82 ℓ=750 | 27 | 0,3 кг |
| | | | | Материалы | | |
| | | | | Бетон марки 300 | 0,44 | м³ |
| | | | | Ум 24л, Ум 24л | | |
| | | | | Сборочные единицы | | |
| | | 67 | 3.006-3 в.II-4 | Каркас плоский КР1-4 | 10 | 3.22 кг |
| | | 71 | КЖИ-26 | Сетки арматурные С2 | 1 | 11.0 кг |
| | | 72 | КЖИ-30 | С 13 | 1 | 2.7 кг |
| | | | | Изделия закладные | | |
| | | 11 | КЖИ-18 | МН 11 | 2 | 2,9 кг |
| | | 12 | КЖИ-21 | МН 13 | 4 | 1,0 кг |
| | | | | Детали | | |
| | | 73 | | ф8AI ГОСТ 5781-82 ℓ=1330 | 27 | 0,53 кг |
| | | | | Материалы | | |
| | | | | Бетон марки 300 | 0,74 | м³ |
| | | | | Ум 25 | | |
| | | | | Сборочные единицы | | |
| | | 67 | 3.006-3 в.II-4 | Каркас плоский КР1-4 | 4 | 3.22 кг |

| Формат | Зона | Поз. | Обозначение | Наименование | Кол. | Прим. |
|---|---|---|---|---|---|---|
| | | | | Сетки арматурные | | |
| | | 74 | КЖИ-26 | С 3 | 1 | 3,72 кг |
| | | 75 | КЖИ-30 | С 14 | 1 | 0,9 кг |
| | | | | Детали | | |
| | | 76 | | ф8AI ГОСТ 5781-82 ℓ=450 | 27 | 0,18 кг |
| | | | | Материалы | | |
| | | | | Бетон марки 300 | 0,27 | м³ |
| | | | | Ум 26 | | |
| | | | | Сборочные единицы | | |
| | | 67 | 3.006-3 в.II-4 | Каркас плоский КР1-4 | 3 | 3,22 кг |
| | | | | Сетки арматурные | | |
| | | 77 | КЖН-27 | С 4 | 1 | 2,44 кг |
| | | 78 | КЖИ-30 | С 15 | 1 | 0,6 кг |
| | | | | Детали | | |
| | | 79 | | ф8AI ГОСТ 5781-82 ℓ=300 | 27 | 0,12 кг |
| | | | | Материалы | | |
| | | | | Бетон марки 300 | 0,19 | м³ |



Привязан

Инв. №

9016/6

| | | |
|---|---|---|
| ГИП | Иванова | |
| Нач. отд. | Рыбкина | |
| Гл. инж. | Круговской | |
| Рук. гр. | Кренева | |
| Ст. инж. | Рашевский | |
| Инж. | Кадыкова | |
| Пров. | Рашевский | |
| Н. контр. | Круговской | |

ТП 409-010-49.85 КЖ-

Конвейерная линия по изготовлению ребристых плит перекрытий размером 3×6 м

| Стадия | Лист | Листов |
|---|---|---|
| Р | 37 | |

Спецификация монолитных участков УМ17÷УМ26

Госстрой СССР Проектный институт № 2 г. Москва

Инв. № подл. | Подпись и дата | Взам. инв. №

Альбом V

Т.П 409-010-49.85

| Формат | Зона | Поз. | Обозначение | Наименование | Кол. | Прим. |
|---|---|---|---|---|---|---|
| | | | | УМ 27 | | |
| | | | | Сборочные единицы | | |
| | | 99 | 3.006-3 в.II-4 | Каркас плоский КР1-7 | 9 | 11,01 кг |
| | | | | Сетки арматурные | | |
| | | 80 | КЖИ-28 | С5 | 1 | 9,7 кг |
| | | 81 | КЖИ-31 | С16 | 1 | 2,37 кг |
| | | | | Изделия закладные | | |
| | | 82 | КЖИ-20 | МН12 | 1 | 5,6 кг |
| | | | | Детали | | |
| | | 83 | | ф8AI ГОСТ 5781-82 ℓ=1100 | 30 | 0,43 кг |
| | | | | Материалы | | |
| | | | | Бетон марки 300 | 0,69 | м³ |
| | | | | УМ 28 | | |
| | | | | Сборочные единицы | | |
| | | 99 | 3.006-3 в.II-4 | Каркас плоский КР1-7 | 4 | 11,01 кг |
| | | | | Сетки арматурные | | |
| | | 84 | КЖИ-27 | С6 | 1 | 3,66 кг |
| | | 85 | КЖИ-30 | С17 | 1 | 0,9 кг |
| | | | | Изделия закладные | | |
| | | 11 | КЖИ-18 | МН11 | 2 | 2,9 кг |
| | | | | Детали | | |
| | | 86 | | ф8AI ГОСТ 5781-82 ℓ=400 | 30 | 0,16 кг |
| | | | | Материалы | | |
| | | | | Бетон марки 300 | 0,27 | м³ |
| | | | | УМ 29 | | |
| | | | | Сборочные единицы | | |
| | | 99 | 3.006-3 в.II-4 | Каркас плоский КР1-7 | 4 | 11,01 кг |
| | | | | Сетки арматурные | | |
| | | 84 | КЖИ-27 | С6 | 1 | 3,66 кг |
| | | 85 | КЖИ-30 | С17 | 1 | 0,9 кг |
| | | | | Изделия закладные | | |
| | | 11 | КЖИ-18 | МН11 | 2 | 2,9 кг |
| | | 12 | КЖИ-21 | МН13 | 4 | 1,0 кг |
| | | | | Детали | | |
| | | 86 | | ф8AI ГОСТ 5781-82 ℓ=400 | 30 | 0,16 кг |
| | | | | Материалы | | |
| | | | | Бетон марки 300 | 0,27 | м³ |

| Формат | Зона | Поз. | Обозначение | Наименование | Кол. | Прим. |
|---|---|---|---|---|---|---|
| | | | | УМ 30 | | |
| | | | | Сборочные единицы | | |
| | | 99 | 3.006-3 в.II-4 | Каркас плоский КР1-7 | 12 | 11,01 кг |
| | | | | Сетки арматурные | | |
| | | 87 | КЖИ-28 | С7 | 1 | 13,42 кг |
| | | 88 | КЖИ-30 | С18 | 1 | 3,3 кг |
| | | | | Изделия закладные | | |
| | | 11 | КЖИ-18 | МН11 | 2 | 2,9 кг |
| | | 82 | КЖИ-20 | МН12 | 1 | 5,6 кг |
| | | | | Детали | | |
| | | 89 | | ф8AI ГОСТ 5781-82 ℓ=1580 | 30 | 0,62 кг |
| | | | | Материалы | | |
| | | | | Бетон марки 300 | 0,97 | м³ |
| | | | | УМ 31 | | |
| | | | | Сборочные единицы | | |
| | | 99 | 3.006-3 в.II-4 | Каркас плоский КР1-7 | 12 | 11,01 кг |
| | | | | Сетки арматурные | | |
| | | 87 | КЖИ-28 | С7 | 1 | 13,42 кг |
| | | 88 | КЖИ-30 | С18 | 1 | 3,3 кг |
| | | | | Изделия закладные | | |
| | | 11 | КЖИ-18 | МН11 | 2 | 2,9 кг |
| | | 12 | КЖИ-21 | МН13 | 4 | 1,0 кг |
| | | 82 | КЖИ-20 | МН12 | 1 | 5,6 кг |
| | | | | Детали | | |
| | | 89 | | ф8AI ГОСТ 5781-82 ℓ=1580 | 30 | 0,62 кг |
| | | | | Материалы | | |
| | | | | Бетон марки 300 | 0,97 | м³ |
| | | | | УМ 32 | | |
| | | | | Сборочные единицы | | |
| | | 99 | 3.006-3 в.II-4 | Каркас плоский КР1-7 | 14 | 11,01 кг |
| | | 90 | КЖИ-28 | Сетки арматурные С8 | 1 | 16,0 кг |
| | | 91 | КЖИ-30 | С19 | 1 | 3,96 кг |
| | | | | Изделия закладные | | |
| | | 11 | КЖИ-18 | МН11 | 2 | 2,9 кг |
| | | 12 | КЖИ-21 | МН13 | 4 | 1,0 кг |
| | | 82 | КЖИ-20 | МН12 | 1 | 5,6 кг |
| | | | | Детали | | |
| | | 92 | | ф8AI ГОСТ 5781-82 ℓ=1980 | 30 | 0,78 кг |
| | | | | Материалы | | |
| | | | | Бетон марки 300 | 1,21 | м³ |
| | | | | УМ 33 | | |
| | | | | Сборочные единицы | | |
| | | 99 | 3.006-3 в.II-4 | Каркас плоский КР1-7 | 9 | 11,01 кг |
| | | 93 | КЖИ-28 | Сетки арматурные С9 | 1 | 9,76 кг |
| | | 94 | КЖИ-30 | С20 | 1 | 2,4 кг |

| Формат | Зона | Поз. | Обозначение | Наименование | Кол. | Прим. |
|---|---|---|---|---|---|---|
| | | | | Изделия закладные | | |
| | | 11 | КЖИ-18 | МН11 | 2 | 2,9 кг |
| | | 12 | КЖИ-21 | МН13 | 4 | 1,0 кг |
| | | | | Детали | | |
| | | 95 | | ф8AI ГОСТ 5781-82 ℓ=1150 | 30 | 0,45 кг |
| | | | | Материалы | | |
| | | | | Бетон марки 300 | 0,71 | м³ |
| | | | | УМ 34 | | |
| | | | | Сборочные единицы | | |
| | | 99 | 3.006-3 в.II-4 | Каркас плоский КР1-7 | 18 | 11,01 кг |
| | | 96 | КЖИ-29 | Сетки арматурные С10 | 1 | 20,74 кг |
| | | 97 | КЖИ-30 | С21 | 1 | 5,1 кг |
| | | | | Изделия закладные | | |
| | | 11 | КЖИ-18 | МН-11 | 2 | 2,9 кг |
| | | 12 | КЖИ-21 | МН-13 | 4 | 1,0 кг |
| | | 82 | КЖИ-20 | МН-12 | 1 | 5,6 кг |
| | | | | Детали | | |
| | | 98 | | ф8AI ГОСТ 5781-82 ℓ=2470 | 30 | 0,98 кг |
| | | | | Материалы | | |
| | | | | Бетон марки 300 | 1,51 | м³ |
| | | | | УМ 35 | | |
| | | | | Сборочные единицы | | |
| | | | | Сетки арматурные | | |
| | | 2 | ГОСТ 23279-78 | $С\ \frac{12AIV-200}{12AIII-200}$ 2650×2350 $\frac{25}{75}$ | 2 | 57,5 |
| | | 8 | КЖИ-29 | С11 | 1 | 1,958 кг |
| | | 9 | КЖИ-30 | С22 | 1 | 4,83 кг |
| | | | | Детали | | |
| | | 19 | | ф12 AIII ГОСТ 5781-82 ℓ=800 | 13 | 0,71 кг |
| | | 25 | | ф8AI ГОСТ 5781-82 ℓ=200 | 42 | 0,08 кг |
| | | | | Материалы | | |
| | | | | Бетон марки 300 | 1,36 | м³ |



Привязан

Инв. № 9016/6

Взамен инв. №

Подп. и дата

Инв. № подл.

| | | | |
|---|---|---|---|
| ГИП | Иванова | | ТП 409-010-49.85 КЖ- |
| Нач. отд. | Рыбкина | | Конвейерная линия по изготовлению ребристых плит перекрытий размером 3×6 м. |
| Гл. спец. | Крутовская | | |
| Рук. гр. | Кренева | | Стадия Р; Лист 38; Листов |
| Ст. инж. | Рашевский | | |
| Инж. | Кадыкова | | |
| Пров. | Рашевский | | |
| Н. контр. | Крутовской | | Спецификация монолитных участков УМ 27÷УМ 35 |
| | | | Госстрой СССР Проектный институт № 2 г. Москва |

Копиров: Формат

# ВЕДОМОСТЬ РАСХОДА СТАЛИ НА ЭЛЕМЕНТ, КГ

| Марка элемента | Изделия арматурные | | | | | | | | | | | | | | | | | | | | | | Изделия закладные | | | | | | | | | | | | | | | | | | |

Альбом V

ТП 409-010-49.85

## Ведомость рабочих чертежей основного комплекта

| Лист | Наименование | Примечание |
|---|---|---|
| 1 | Общие данные /начало/ | |
| 2 | Общие данные /окончание/ | |
| 3 | Схема расположения коробов Сечения 1-1÷4-4. | |
| 4 | Схема расположения коробов Сечения 5-5÷9-9 | |
| 5 | Схема расположения монорельсов для подвески кабеля. Узлы 1÷4. | |
| 6 | Схема расположения ограждений фундаментов ФОМ4, ФОМ5, камер, лестниц | |

## Ведомость ссылочных и прилагаемых документов

| Обозначение | Наименование | Примечание |
|---|---|---|
| 1.459-2 вып. 1 | Стальные лестницы, переходные площадки и ограждения | |
| 1.426-1 вып. 3 | Стальные подкрановые балки. | |
| | | |

## Техническая спецификация металла

| Вид профиля и ГОСТ | Марка металла и ГОСТ | Обозначение и размер профиля, мм | NN по порядку | Код: Марки металла | Код: Профиля | Код: Размера профиля | Количество, шт. | Длина, мм | Масса металла по элементам конструкции: Монорельсовые пути и балки для подвержения монорельс | Короба | | | | | | Общая масса, т | Масса потребности в металле по кварталам (заполняется изготовителем), т: I | II | III | IV | Заполняется ВЦ. |
|---|---|---|---|---|---|---|---|---|---|---|---|---|---|---|---|---|---|---|---|---|---|
| | | | | | | | | | Код элемента конструкции | | | | | | | | | | | | |
| 1 | 2 | 3 | 4 | 5 | 6 | 7 | 8 | 9 | | | | | | | | | | | | | |
| Полоса стальная горячекатанная ГОСТ 103-76 | Вст.3КП2-1 ТУ14-1-3028-80 | -δ=4 | 1 | | 71110 | | | | | 0.69 | | | | | | 0.69 | | | | | |
| | | Итого | 2 | 11240 | | | | | | 0.69 | | | | | | 0.69 | | | | | |
| Всего профиля | | | 3 | | | | | | | 0.69 | | | | | | 0.69 | | | | | |
| Сталь листа для горячекатанная ГОСТ 19903-74- | Вст3КПК-1 ТУ14-1-3028-80 | -δ=2 | 4 | | 11310 | | | | | 4.77 | | | | | | 4.77 | | | | | |
| | | Итого | 5 | 11240 | | | | | | 4.77 | | | | | | 4.77 | | | | | |
| Всего профиля | | | 6 | | | | | | | 4.77 | | | | | | 4.77 | | | | | |
| Профили угловые равнополочные ГОСТ 8509-72* | Вст.3КП2-1 ТУ14-1-3028-80 | ∠50×5 | 7 | | 21113 | | | | 0.39 | 0.51 | | | | | | 0.90 | | | | | |
| | | Итого | 8 | 11240 | | | | | 0.39 | 0.51 | | | | | | 0.90 | | | | | |
| Всего профиля | | | 9 | | | | | | 0.39 | 0.51 | | | | | | 0.90 | | | | | |
| Балки двутавровые ГОСТ 8239-72* | Вст.3КП2-1 ТУ14-1-3028-80 | I 14 | 10 | | 24139 | | | | 0.84 | | | | | | | 0.84 | | | | | |
| | | Итого | 11 | 11240 | | | | | 0.84 | | | | | | | 0.84 | | | | | |
| Всего профиля | | | 12 | | | | | | 0.84 | | | | | | | 0.84 | | | | | |
| Швеллеры ГОСТ 8240-72 | Вст3КП-1 ТУ14-1-3028-80 | [ 14 | 13 | | 26166 | | | | 0.86 | | | | | | | 0.86 | | | | | |
| | | [ 20 | 14 | | 26239 | | | | | 5.19 | | | | | | 5.19 | | | | | |
| | | Итого | 15 | 11240 | | | | | 0.86 | 5.19 | | | | | | 6.05 | | | | | |
| Всего профиля | | | 16 | | | | | | 0.86 | 5.19 | | | | | | 6.05 | | | | | |
| Лестницы и площадки | Л.2 | | 17 | | | | | | | | | | | | | 1.275 | | | | | |
| Итого масса металла | | | 18 | | | | | | | | | | | | | 13.25 | | | | | |
| В том числе по маркам | Вст3КП2-1 | | 19 | | | | | | | | | | | | | 13.25 | | | | | |
| Масса поставки элементов по кварталам. | I | | 20 | | | | | | | | | | | | | | | | | | |
| | II | | 21 | | | | | | | | | | | | | | | | | | |
| | III | | 22 | | | | | | | | | | | | | | | | | | |
| | IV | | 23 | | | | | | | | | | | | | | | | | | |

42
9016/6

Проект разработан в соответствии с действующими нормами и правилами и обеспечивает взрывную и пожарную безопасность при эксплуатации здания (сооружения) при соблюдении предусмотренных проектом мероприятий.

Главный инженер проекта /Иванова/

| | | |
|---|---|---|
| Инв. № | | |
| ГИП | Иванова | |
| Нач. отд. | Рыбкина | |
| Гл. спец. | Крутовской | |
| Рук. гр. | Кренева | |
| Ст. инж. | Рашевский | |
| Инж. | Хитрова | |
| Пров. | Рашевский | |
| Н. контр. | Крутовской | |

Привязан

ТП 409-010-49.85 КМ

Конвейерная линия по изготовлению ребристых плит перекрытий размером 3×6

| Стадия | Лист | Листов |
|---|---|---|
| Р | 1 | 6 |

Общие данные /начало/

Госстрой СССР Проектный институт № 2 г. Москва

Согласовано

Инв. № подл. | Подпись и дата | Взамен инв. №

Копировал: Формат

## Ведомость металлоконструкций по видам профилей

| Наименование конструкций по номенклатуре прейскуранта 01-09 | Позиции по прейскуранту 01-09 | N строк | Код конструкции | Масса конструкций, т: Всего стали повышенной и высокой прочности | По видам профилей: Балки и швеллеры | Широкополочные двутавры | Крупносортная сталь | Среднесортная сталь | Мелкосортная сталь | Толстолистовая сталь | Универсальная сталь | Тонколистовая сталь | Гнутые и гнутосварные профили | Трубы | Прочие | Всего | Количество (шт.) | Серия типовых конструкций |
|---|---|---|---|---|---|---|---|---|---|---|---|---|---|---|---|---|---|---|
| 1 | 2 | 3 | 4 | 5 | 6 | 7 | 8 | 9 | 10 | 11 | 12 | 13 | 14 | 15 | 16 | 17 | 18 | 19 |
| Нетиповые конструкции каркасов и зданий | | | | | | | | | | | | | | | | | | |
| Монорельсовые пути и балки для поддержания монорельсов | | 1 | 526235 | | 1,7 | | 0,39 | | | | | | | | | 2,09 | | |
| Короба | | 2 | | | 5,19 | | 0,51 | | | 0,69 | | 4,77 | | | | 11,16 | | |
| Лестницы и ограждения | | 3 | 526242 526244 | | | | | | | | | | | | | 1,275 | | 1.459-2 в.1.2 |
| Итого: | | 4 | | | 6,89 | | 0,9 | | | 0,69 | | 4,77 | | | | 13,25 | | |
| Контрольная сумма | | 5 | | | | | | | | | | | | | | | | |

## Техническая спецификация металла

| Вид профиля и ГОСТ | Марка металла и ГОСТ | Обозначение и размер профиля, мм | NN по порядку | Код: Марки металла | Профиля | Размера профиля | Количество, шт. | Длина, мм | Масса металла по элементам конструкций: Лестницы | Ограждения | | Общая масса, т | Масса потребности в металле по кварталам (заполняется изготовителем), т: I | II | III | IV | Заполняется ВЦ |
|---|---|---|---|---|---|---|---|---|---|---|---|---|---|---|---|---|---|
| | | | | | | | | | Код: 526242 | 526244 | | | | | | | |
| 1 | 2 | 3 | 4 | 5 | 6 | 7 | 8 | 9 | | | | | | | | | |
| Полоса стальная горячекатанная ГОСТ 103-76 | Вст3кп2-1 ТУ 14-1-3028-80 | -δ=4 | 1 | | 13110 | | | | 0,01 | | | 0,01 | | | | | |
| | | -δ=6 | 2 | | 13110 | | | | 0,005 | | | 0,005 | | | | | |
| | | Итого | 3 | 11240 | | | | | 0,015 | | | 0,015 | | | | | |
| Всего профиля | | | 4 | | | | | | 0,015 | | | 0,015 | | | | | |
| Профили угловые равнополочные ГОСТ 8509-72* | Вст3кп2-1 ТУ 14-1-3028-80 | ∠25×3 | 5 | | 21113 | | | | | 0,13 | | 0,13 | | | | | |
| | | ∠75×6 | 6 | | 21113 | | | | 0,03 | | | 0,03 | | | | | |
| | | Итого | 7 | 11240 | | | | | 0,03 | 0,13 | | 0,16 | | | | | |
| Всего профиля | | | 8 | | | | | | 0,03 | 0,13 | | 0,16 | | | | | |
| Швеллеры стальные гнутые равнополочные ГОСТ 8278-83 | Вст3кп2-1 ТУ 14-1-3028-80 | [180×50×4 | 9 | | 73270 | | | | 0,13 | | | 0,13 | | | | | |
| | | Итого | 10 | 11240 | | | | | 0,13 | | | 0,13 | | | | | |
| Всего профиля | | | 11 | | | | | | 0,13 | | | 0,13 | | | | | |
| Швеллеры стальные гнутые неравнополочные ГОСТ 8281-80 | Вст3кп2-1 ТУ14-1-3028-80 | [50×40×12×2,5 | 12 | | 74136 | | | | | 0,50 | | 0,50 | | | | | |
| | | Итого | 13 | 11240 | | | | | | 0,50 | | 0,50 | | | | | |
| Всего профиля | | | 14 | | | | | | | 0,50 | | 0,50 | | | | | |
| Прокат тонколистовой из конструкционной низколегированной стали ГОСТ 17066-80 | Вст3кп2-1 ТУ 14-1-3028-80 | -δ=2 | 15 | | | | | | 0,08 | | | 0,08 | | | | | |
| | | Итого | 16 | 11240 | | | | | 0,08 | | | 0,08 | | | | | |
| Всего профиля | | | 17 | | | | | | 0,08 | | | 0,08 | | | | | |
| Профиль холодногнутый ЧМТУ 2-130-70 | Вст3кп2-1 ТУ 14-1-3028-80 | Гн{90×30×25×3 | 18 | | | | | | | 0,39 | | 0,39 | | | | | |
| | | Итого | 19 | 11240 | | | | | | 0,39 | | 0,39 | | | | | |
| Всего профиля | | | 20 | | | | | | | 0,39 | | 0,39 | | | | | |
| Итого масса металла | | | 21 | | | | | | | | | 1,275 | | | | | |

## Общие указания

1. Рабочие чертежи металлических конструкций разработаны на основании задания института Гипростроммаш.

2. Рабочие чертежи КМ разработаны в соответствии с требованиями СН и П II-6-74 и СН и П II-23-81.

3. Металлические конструкции разработаны для температуры наружного воздуха $t = -30°C$.

4. Материал конструкции – Вст3кп2-1 по ТУ 14-1-3028-80.

5. Изготовление и монтаж металлических конструкций производить в соответствии со СН и П III-18-75.

6. За условную отметку 0.000 принята отметка чистого пола цеха, что соответствует абсолютной отметке ☐

7. Нормативные временные нагрузки для лестниц и площадок приняты 200 кгс/м². Коэффициент перегрузки $n = 1,2$.

8. Все заводские соединения – сварные, монтажные – сварные и на болтах нормальной точности по ГОСТ 7798-70* класса 4.6, удовлетворяющих требованиям ГОСТ 1759-70**

9. Заводские сварные соединения выполнять автоматической и полуавтоматической сваркой под слоем флюса. Для сварки применять материалы по табл. 55 приложения 2 СН и П II-23-81. Монтажные швы выполнять ручной сваркой электродами типа Э42 по ГОСТ 9476-75. Высоту сварных швов назначать в соответствии с требованиями п. 12.8 СН и П II-23-81.

10. Антикоррозионную защиту коробов в камерах выполнить масляно-битумной краской БТ-577 /ГОСТ 5631-79/ за 2 раза. Стальные конструкции лестниц, ограждений, монорельсов и т.п. покрыть пентафталевой эмалью ПФ133 по ГОСТ 926-82 или ПФ 115 по ГОСТ 6465-76* за 2 раза по грунтовке из лака ПФ-020 по ГОСТ 18186-79*, нанесенной в 2 слоя.

Привязан

43

9016/6

Инв.№

| | | | |
|---|---|---|---|
| ГИП | Иванова | | ТП 409-010-49.85 КМ |
| Нач.отд. | Рыбкина | | Конвейерная линия по изготовлению ребристых плит перекрытий размером 3×6 м |
| Гл.спец. | Круговской | | Стадия Р; Лист 2; Листов |
| Рук.гр. | Кренева | | Общие данные (окончание) |
| Ст.инж. | Рашевский | | Госстрой СССР Проектный институт №2 г. Москва |
| Инж. | Хитрова | | |
| Пров. | Рашевский | | |
| Н.контр. | Круговской | | |

Инв.№ подл. | Подпись и дата | Взамен инв.№

Копировал Формат

ТП 409-010-49.85 Альбом V

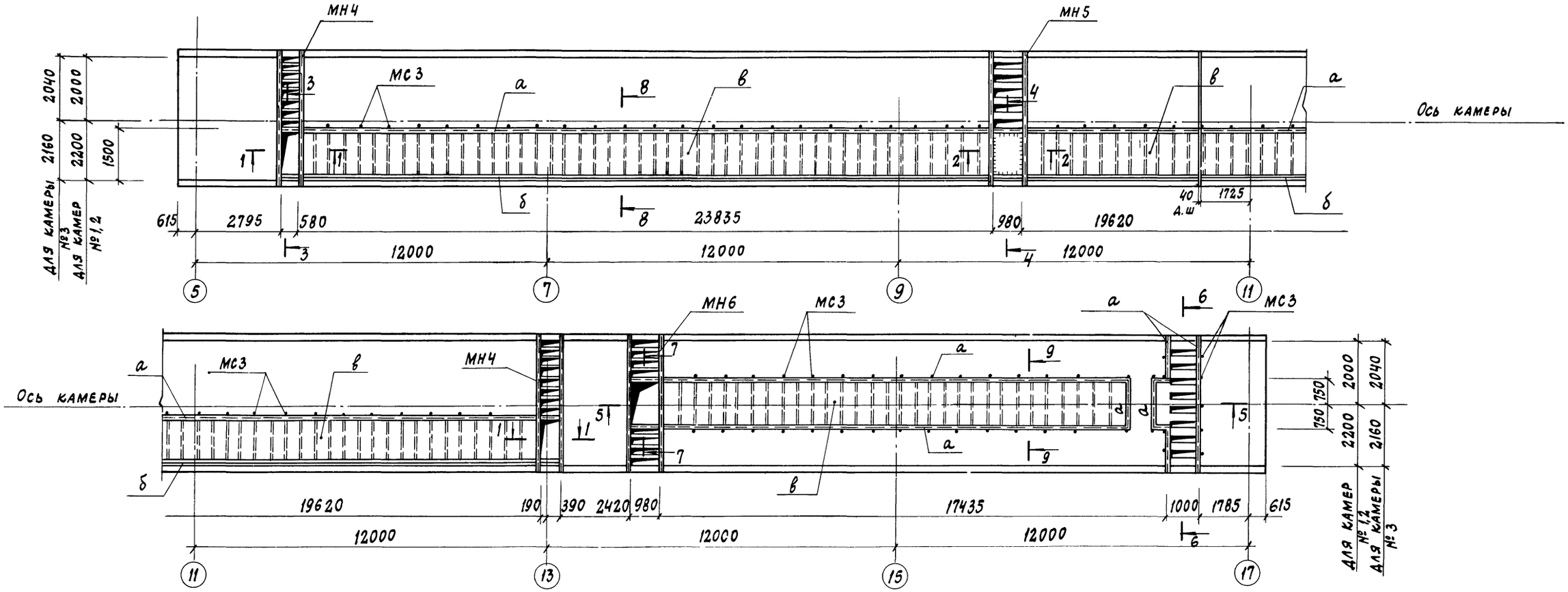


1-1

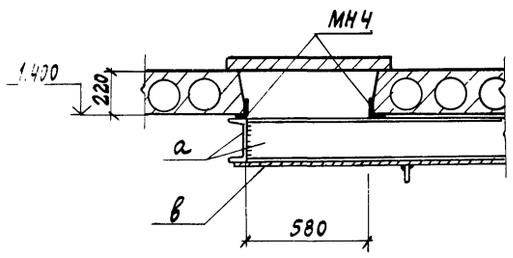


3-3

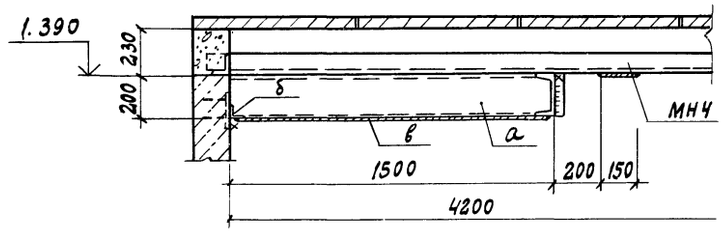


2-2

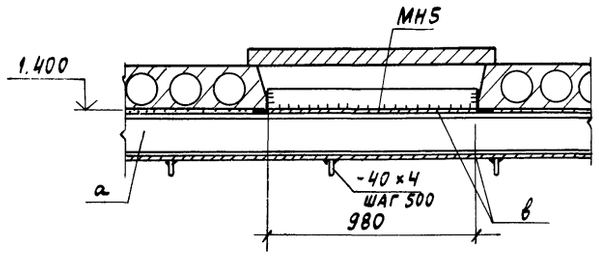


4-4

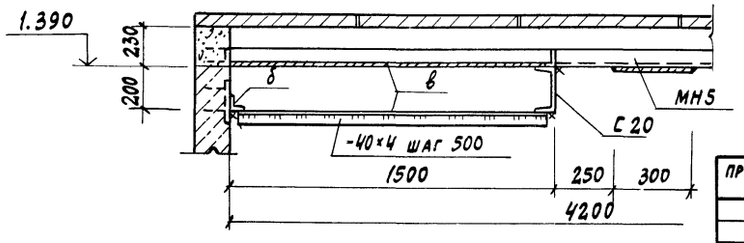


1. Детали МС3, МН4, МН5 МН6 изготавливаются и монтируются по чертежам марки КЖ
2. Общие примечания см. лист 1.

44
9016/6

| | | |
|---|---|---|
| ГИП | ИВАНОВА | |
| НАЧ. ОТД. | РЫБКИНА | |
| ГЛ. СПЕЦ. | КРУТОВСКОЙ | |
| РУК. ГР. | КРЕНЕВА | |
| СТ. ИНЖ. | РАШЕВСКИЙ | |
| ИНЖ. | ХИТРОВА | |
| ПРОВ. | РАШЕВСКИЙ | |
| Н. КОНТР. | КРУТОВСКОЙ | |

ТП 409-010-49.85 КМ

Конвейерная линия по изготовлению ребристых плит перекрытий размером 3×6 м

| Стадия | Лист | Листов |
|---|---|---|
| Р | 3 | |

Схема расположения коробов. Сечения 1-1 ÷ 4-4

Госстрой СССР Проектный институт № 2 г. Москва

Привязан

Инв. №

Инв. № подл. | Подпись и дата | Взам. инв. №

Формат

ТП 409-010-49.85 Альбом V

## 5-5

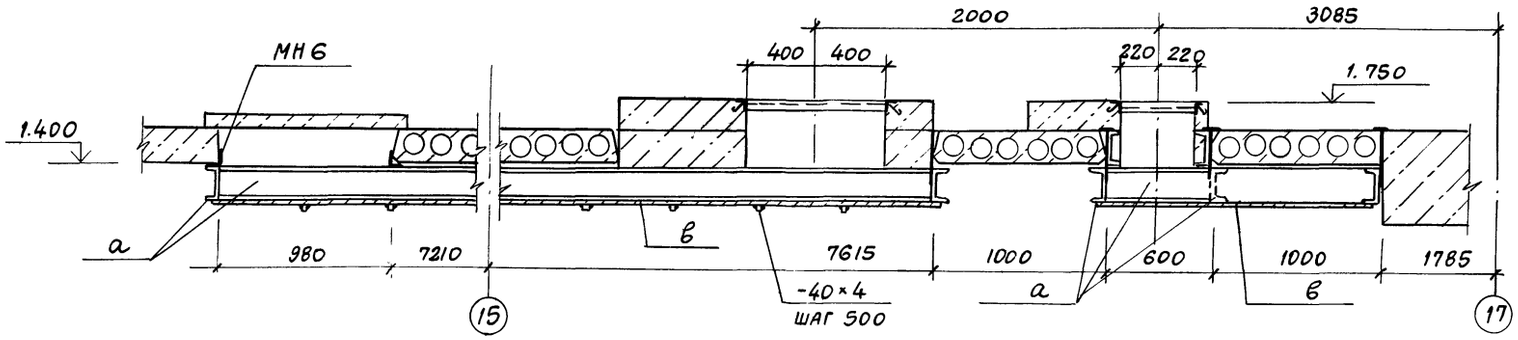


## Ведомость элементов

| Марка | Сечение эскиз | поз. | состав | Опорные усилия M тс.м | N тс | Q тс | Группа констр. | Марка металла | Примечания |
|---|---|---|---|---|---|---|---|---|---|
| а | [ | | [ 20 | По гибкости | | | | Вст3кп2-1 | |
| б | ∟ | | ∟50×5 | | | | | | |
| в | — | | -δ=2 | | | | | | |

## 6-6

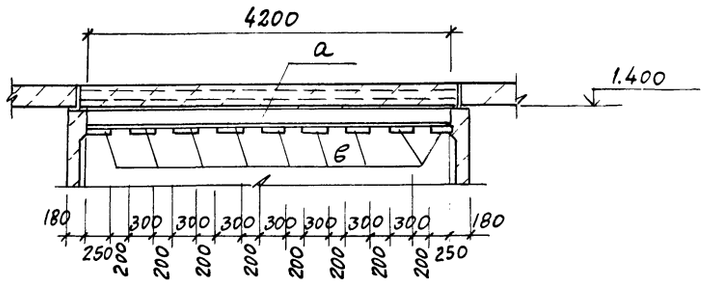


## 7-7

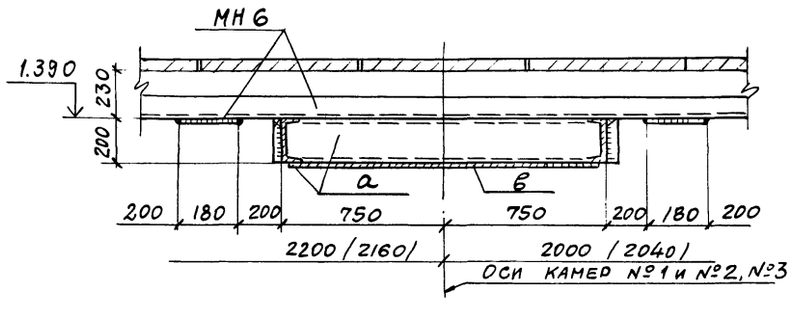


## 8-8

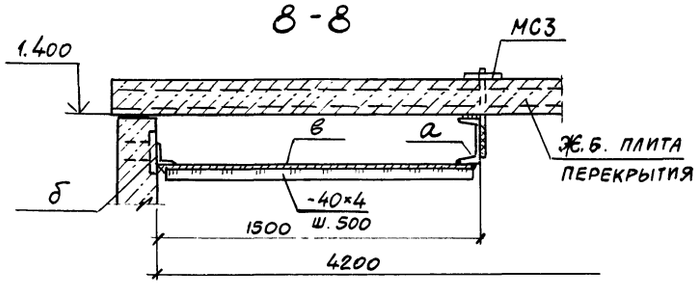


## 9-9

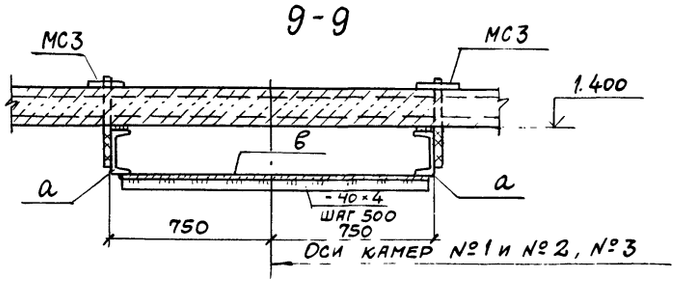


45
9016/6

| | | | |
|---|---|---|---|
| ГИП | Иванова | | ТП 409-010-49.85 КМ |
| Нач.отд. | Рыбкина | | Конвейерная линия по изготовлению ребристых плит перекрытий размером 3×6 |
| Гл.спец. | Крутовской | | |
| Рук.гр. | Кренева | | Стадия Р; Лист 4; Листов |
| Ст.инж. | Рашевский | | Схема расположения коробов. Сечения 5-5 ÷ 9-9 |
| Инж. | Хитрова | | Госстрой СССР Проектный институт №2 г. Москва |
| Пров. | Рашевский | | |
| Н.контр. | Крутовской | | |

Привязан

Инв. №

Инв. № подл. | Подпись и дата | Взамен инв. №

Копировал Формат

Т П 409-010-49.85 Альбом V

## Схема расположения монорельсов для подвески кабеля

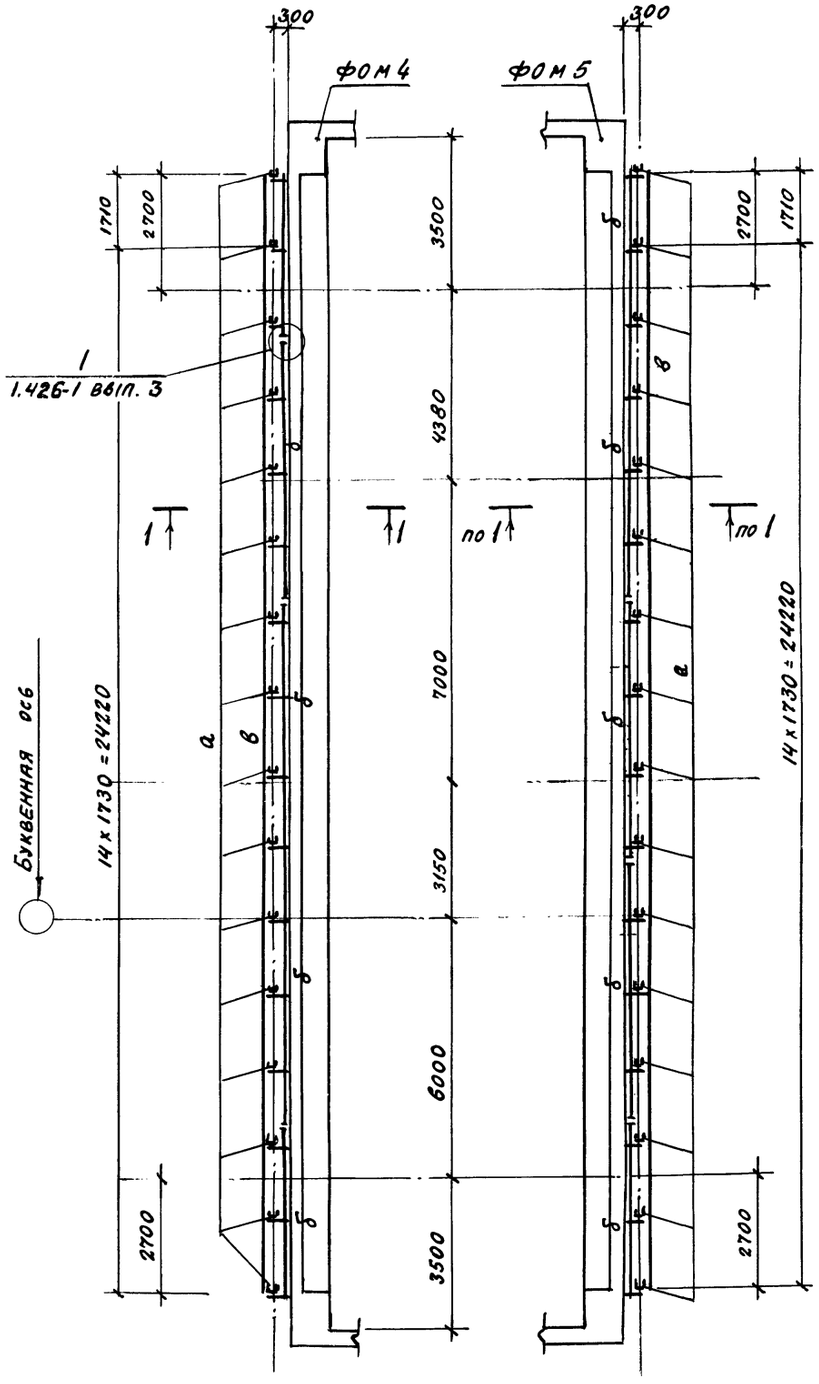


## 1-1

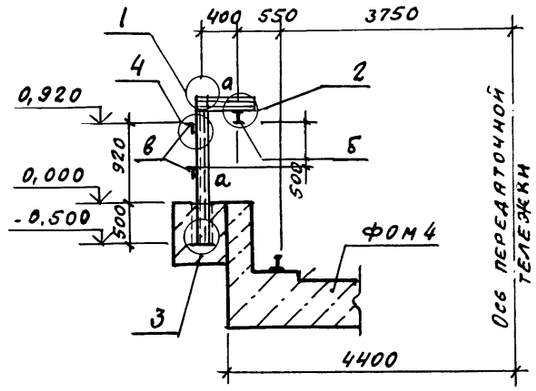


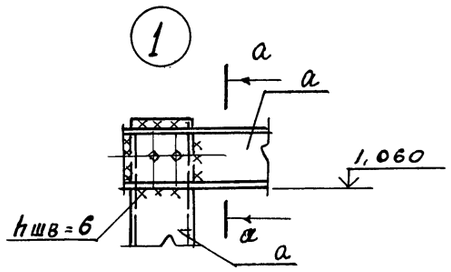


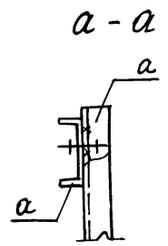


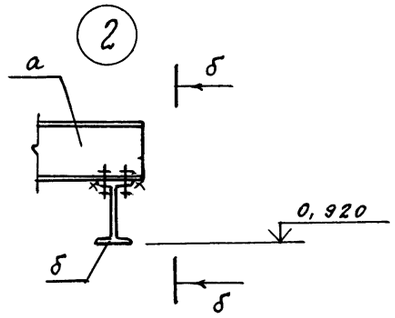


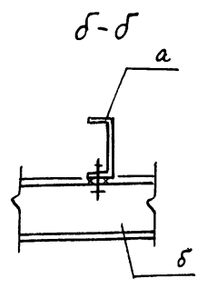


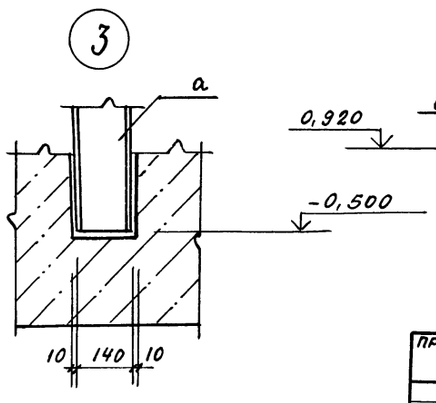


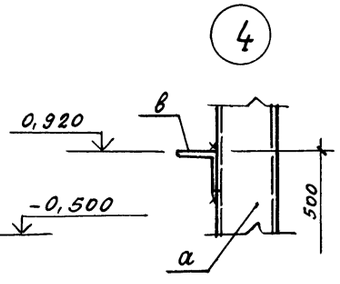


## Ведомость элементов

| Марка | Сечение | | | Опорные усилия | | | Группа констр. | Марка металла | Примечания |
|---|---|---|---|---|---|---|---|---|---|
| | эскиз | поз. | состав | M тс.м | N тс | Q тс | | | |
| а | [ | | [ 14 | — | 1,3 | — | IV | Вст3кп2-1 | |
| б | I | | I 14 | 1,8 | — | — | IV | Вст3кп2-1 | |
| в | L | | L 50x5 | 0.1 | — | — | IV | Вст3кп2-1 | |

46

9016/6

| | | |
|---|---|---|
| ГИП | ИВАНОВА | |
| НАЧ.ОТД | РЫБКИНА | |
| ГЛ.СПЕЦ | КРУТОВСКОЙ | |
| РУК.ГР. | КРЕНЕВА | |
| СТ.ИНЖ. | РАШЕВСКИЙ | |
| ИНЖ. | ХИТРОВА | |
| ПРОВ. | РАШЕВСКИЙ | |
| Н.КОНТР. | КРУТОВСКОЙ | |

ТП 409-010-49.85 КМ

КОНВЕЙЕРНАЯ ЛИНИЯ ПО ПРОИЗВОДСТВУ РЕБРИСТЫХ ПЛИТ ПЕРЕКРЫТИЙ РАЗМЕРОМ 3x6 М

| СТАДИЯ | ЛИСТ | ЛИСТОВ |
|---|---|---|
| Р | 5 | |

СХЕМА РАСПОЛОЖЕНИЯ МОНОРЕЛЬСОВ ДЛЯ ПОДВЕСКИ КАБЕЛЯ. УЗЛЫ 1÷4

ГОССТРОЙ СССР ПРОЕКТНЫЙ ИНСТИТУТ № 2 г. МОСКВА

ПРИВЯЗАН

ИНВ №

ИНВ. № ОДЛ. | ПОДПИСЬ И ДАТА | ВЗАМЕН ИНВ. №

КОПИРОВАЛ

ФОРМАТ

ТП 409-010-49.85 Альбом V

## Схема расположения ограждений фундаментов ФОм 4, ФОм 5

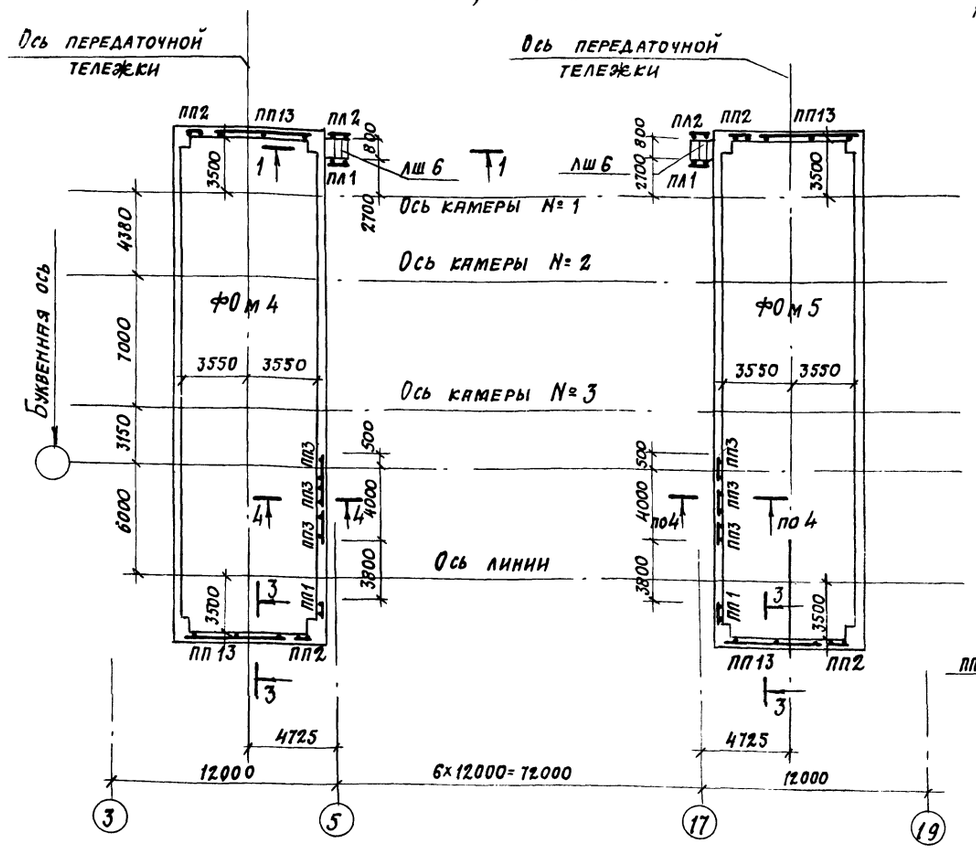


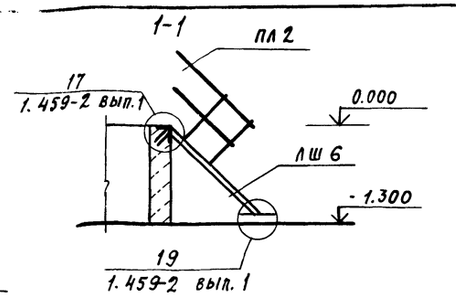


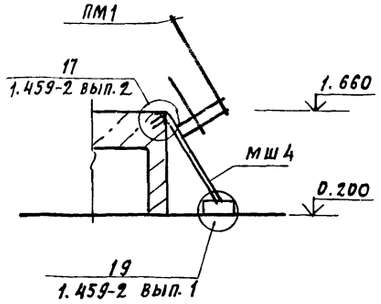


| Марка | Сечение | | | Опорные усилия | | | Группа констр. | Марка металла | Примечания |
|---|---|---|---|---|---|---|---|---|---|
| | Эскиз | Поз. | Состав | M тс.м | N тс | Q тс | | | |
| ПП1 | 1.459-2 | вып. | 2 | | | | IV | Вст3кп2 | шт.5 |
| ПП2 | | | | | | | | | 4 |
| ПП3 | | | | | | | | | 6 |
| ПП4 | | | | | | | | | 2 |
| ПП5 | | | | | | | | | 2 |
| ПП8 | | | | | | | | | 2 |
| ПП10 | | | | | | | | | 4 |
| ПП12 | | | | | | | | | 4 |
| ПП13 | | | | | | | | | 4 |
| | | | | | | | | | |
| ЛШ 6 | 1.459-2 | вып. | 1 | | | | | | 2 |
| МШ 4 | 1.459-2 | вып. | 1 | | | | | | 3 |
| ПЛ 1 | 1.459-2 | вып. | 1 | | | | | | 2 |
| ПЛ 2 | 1.459-2 | вып. | 1 | | | | | | 2 |
| ПМ 1 | | | | | | | | | 3 |
| ПМ 2 | | | | | | | | | 3 |

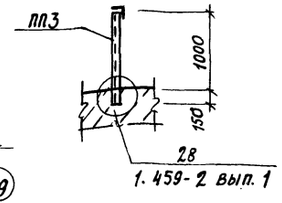


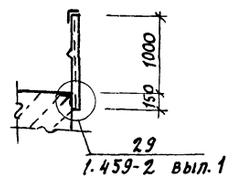


## Схема расположения лестниц и ограждений камер

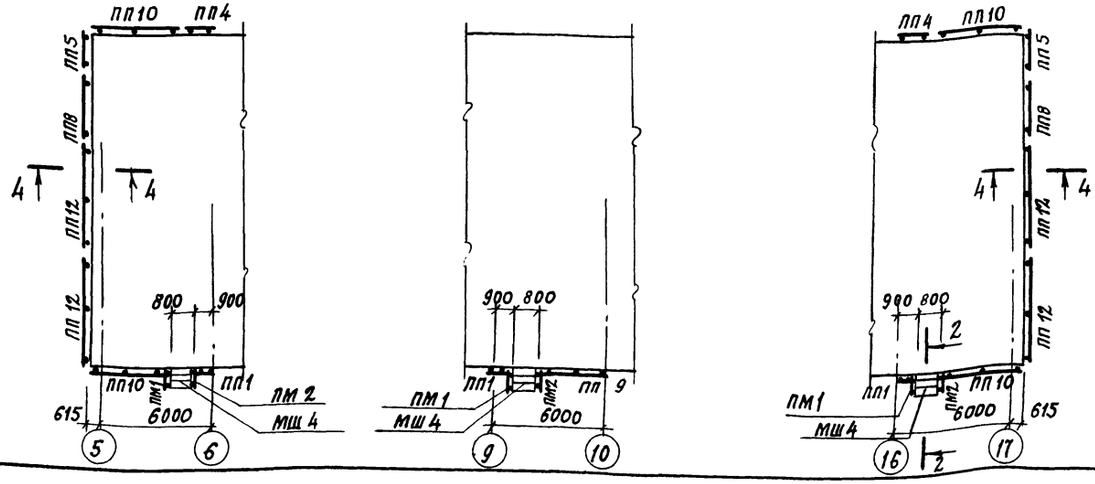


(47)
9016/6

ПРИВЯЗАН

ИНВ. №

| | | | |
|---|---|---|---|
| ГИП | Иванова | | |
| Нач. отд. | Рыбкина | | |
| Гл. спец. | Круговской | | |
| Рук. гр. | Кремева | | |
| Ст. инж. | Рашевский | | |
| Инж. | Хитрова | | |
| Пров. | Рашевский | | |
| Н. контр. | Круговской | | |

ТП 409-010-49.85 КМ

Конвейерная линия по изготовлению ребристых плит перекрытий размером 3×6м

| Стадия | Лист | Листов |
|---|---|---|
| Р | 6 | |

Схема расположения ограждений фундаментов ФОм 4, ФОм 5. Схема расположения лестниц и ограждений камер.

Госстрой СССР Проектный институт №2 г. Москва

Копировал:

Формат

Инв. № подл. | Подпись и дата | Взам. инв. №

gost.e-ecolog.ru