СССР
НОРМАЛИ МАШИНОСТРОЕНИЯ

МН 4008-62—МН 4021-62

ДЕТАЛИ ТРУБОПРОВОДОВ

ОПОРЫ СТАЛЬНЫХ ТРУБОПРОВОДОВ

СТАНДАРТГИЗ
МОСКВА—1963

gost.e-ecolog.ru

СССР
НОРМАЛИ МАШИНОСТРОЕНИЯ

МН 4008-62—МН 4021-62

ДЕТАЛИ ТРУБОПРОВОДОВ

ОПОРЫ СТАЛЬНЫХ ТРУБОПРОВОДОВ

ГОСУДАРСТВЕННОЕ ИЗДАТЕЛЬСТВО СТАНДАРТОВ
МОСКВА—1963

СОДЕРЖАНИЕ

Номер нормали	Наименование	Эскиз	Стр.
МН 4008—62	Опоры приварные неподвижные и скользящие стальных трубопроводов	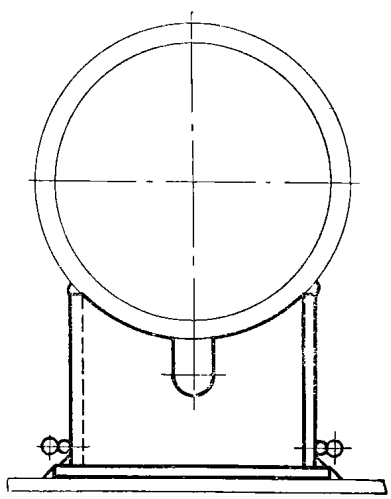	7
МН 4009—62	Опоры приварные скользящие удлиненные стальных трубопроводов	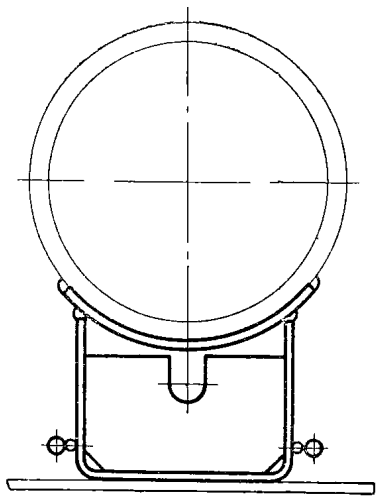	16

Продолжение

Номер нормали	Наименование	Эскиз	Стр.
МН 4010—62	Опоры хомутовые неподвижные стальных трубопроводов	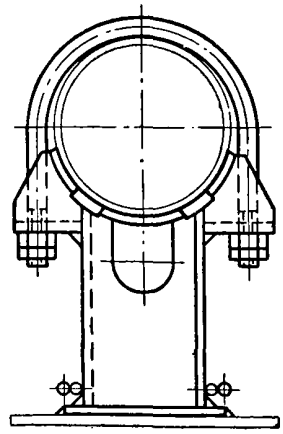	28
МН 4011—62	Опоры хомутовые скользящие стальных трубопроводов	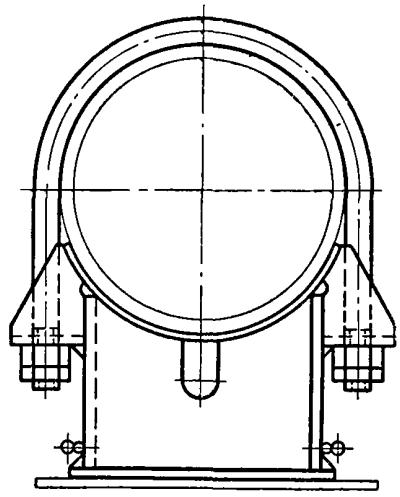	44
МН 4012—62	Опоры хомутовые скользящие удлиненные стальных трубопроводов	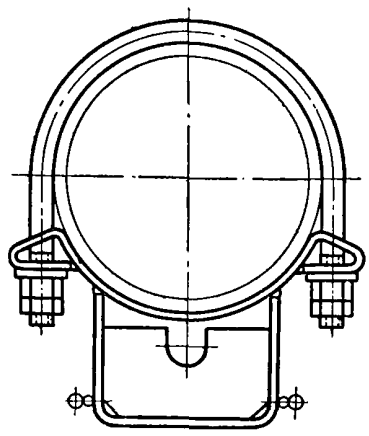	57

Продолжение

Номер нормали	Наименование	Эскиз	Стр.
МН 4013—62	Опоры хомутовые неподвижные стальных трубопроводов с хладоагентом	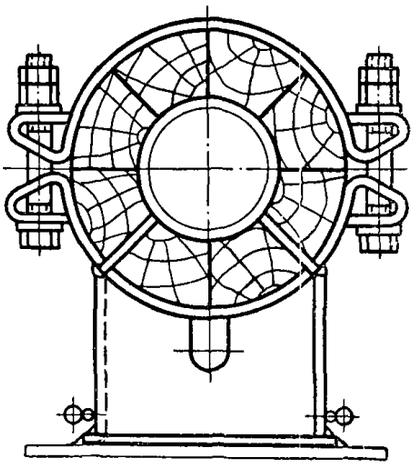	71
МН 4014—62	Опоры хомутовые скользящие стальных трубопроводов с хладоагентом	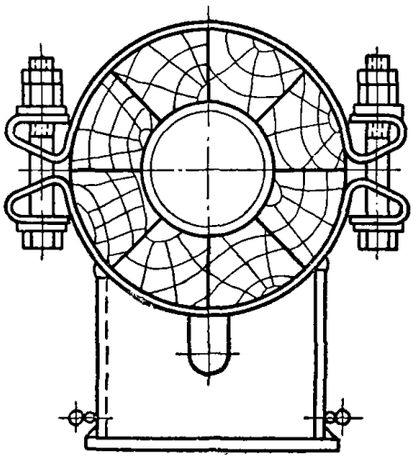	75
МН 4015—62	Опоры хомутовые скользящие удлиненные стальных трубопроводов с хладоагентом	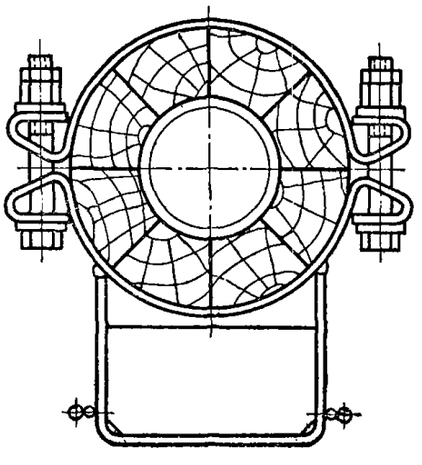	82

Продолжение

Номер нормали	Наименование	Эскиз	Стр.
МН 4016—62	Опоры бескорпусные неподвижные и направляющие стальных трубопроводов	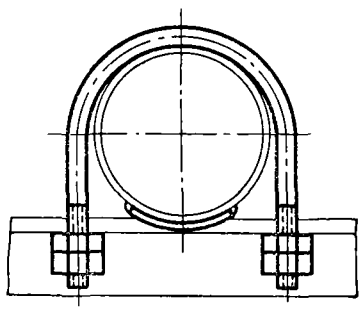	85
МН 4017—62	Опоры стальных трубопроводов. Обоймы двухкатковые	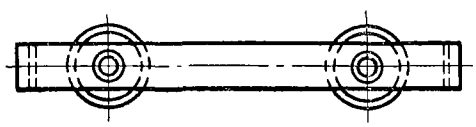	90
МН 4018—62	Опоры стальных трубопроводов. Катки	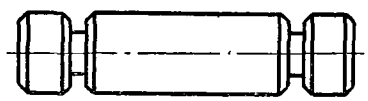	94
МН 4019—62	Опоры стальных трубопроводов. Угольники	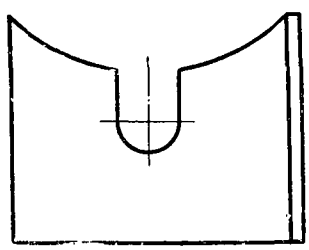	96
МН 4020—62	Опоры стальных трубопроводов. Упоры		101
МН 4021—62	Опоры стальных трубопроводов. Технические требования	—	103

СССР Комитет стандартов, мер и измерительных приборов при Совете Министров Союза ССР ВНИИНМАШ	НОРМАЛЬ МАШИНОСТРОЕНИЯ Детали трубопроводов ОПОРЫ СТАЛЬНЫХ ТРУБОПРОВОДОВ. УГОЛЬНИКИ	МН 4019—62 Группа Г18

Настоящая нормаль распространяется на угольники, предназначенные для опор: приварных неподвижных и скользящих, хомутовых неподвижных и скользящих, и опор неподвижных и скользящих для трубопроводов с хладоагентом.

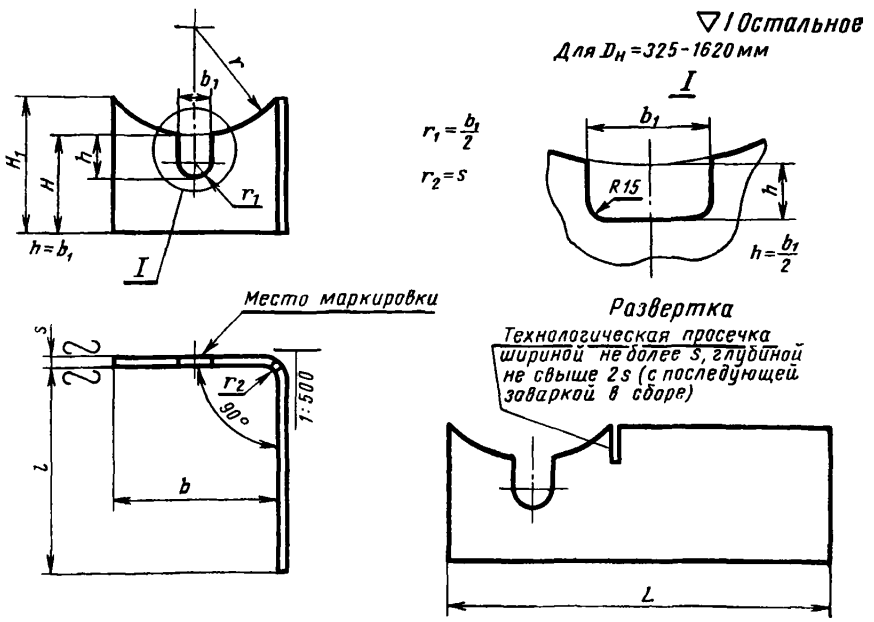

Пример обозначения угольника опоры трубопровода $D_н = 219$ *мм*, $H_1 = 130$ *мм* и $l = 194$ *мм*:

Угольник 219-130 × 194 МН 4019—62

Разработана Ленфилиалом института „ОРГЭНЕРГОСТРОЙ“	Утверждена Всесоюзным научно-исследовательским институтом по нормализации в машиностроении (ВНИИНМАШ) 31/VII 1962 г.	Срок введения 1/I 1964 г.

Размеры в *мм*

Таблица 1

Шифр	Наружный диаметр трубопровода $D_н$	r	H (доп. откл.) ±0,5)	H_1	b (доп. откл.) —1)	b_1	l (доп. откл. ±0,5)	s	L	Вес *кг*
57-95×50	57; 60	30	90	95	34	26	50	4	85	0,227
68-100×50	68	35	93	100	42				93	0,259
76-100×50	76	39	92		48	35			99	0,255
83-100×60	83	42			50		60		111	0,311
89-100×60	89	45	91		55				116	0,312
102-100×60	102	52	89		65				126	0,346
102-100×130							130		196	0,567
108-100×60	108	55	90				60		126	0,348
108-100×130							130		196	0,577
114-100×60	114	58					60		126	0,348
114-100×130							130		196	0,577
127-105×70	127	64	91	105	80		70		151	0,446
127-105×140							140		221	0,654
133-110×70	133	67	93	110	90		70		161	0,478
133-110×140							140		231	0,730
140-110×70	140	71	94				70		161	0,492
140-110×140							140		231	0,733
152-110×70	152	77	87		110		70		181	0,536
152-110×140							140		251	0,778
159-110×70	159	81	88				70		181	0,539
159-110×160							160		271	0,800
168-120×94	168	85	90	120	130		94	6	225	1,096
168-120×168							168		299	1,512
168-170×94			140	170		60	94		225	1,523
168-170×168							168		299	2,118
180-120×94	180	91	93	120		35	94		225	1,102
180-120×168							168		299	1,531
180-170×94			143	170		60	94		225	1,546
180-170×168							168		299	2,134

Продолжение

Размеры в *мм*

Шифр	Наружный диаметр трубопровода $D_н$	r	H (доп. откл.) ±0,5)	H_1	b (доп. откл.) —1)	b_1	l (доп. откл. ±0,5)	s	L	Вес *кг*
194-120×94	194	98	88	120	145	35	94	6	240	1,134
194-120×194							194		340	1,759
194-170×94			138	170		60	94		240	1,601
194-170×194							194		340	2,452
219-130×108	219	111	90	130	170	35	108		279	1,428
219-130×194							194		365	1,995
219-180×108			140	180		60	108		279	1,998
219-180×194							194		365	2,751
245-130×108	245	124	92	130	180	35	108		289	1,489
245-130×222							222		403	2,191
245-180×108			142	180		60	108		289	2,083
245-180×222							222		403	3,045
273-130×108	273	139	85	130	205	35	108		314	1,580
273-130×244							244		450	2,418
273-180×108			135	180		60	108		314	2,210
273-180×244							244		450	3,401
299-140×184	299	152	90	140	225	35	184		410	2,318
299-140×244							244		470	2,739
299-190×184			140	190		60	184		410	3,201
299-190×244							244		470	3,688
325-140×194	325	165	90	140	235	70	194		430	2,312
325-140×302							302		538	3,000
325-190×194			140	190		120	194		430	3,113
325-190×302							302		538	4,059
377-140×204	377	191	86	140	265	70	204		470	2,405
377-140×344							344		610	3,308
377-190×204			136	190		120	204		470	3,245
377-190×344							344		610	4,544

Продолжение

Размеры в *мм*

Шифр	Наружный диаметр трубопровода $D_н$	r	H (доп. откл.) ±0,5)	H_1	b (доп. откл.) —1)	b_1	l (доп. откл. ±0,5)	s	L	Вес *кг*
426-160×204	426	216	92	160	315	70	204	6	520	3,049
426-160×402							402		718	4,598
426-210×204			142	210		120	204		520	4,097
426-210×402							402		718	6,080
465-210×204	465	235	135		340		204		545	4,215
465-210×402							402		743	6,174
480-170×204	478; 480	242	87	170	365	70	204		570	3,473
480-170×434							434		800	5,281
480-220×204			137	220		120	204		570	4,568
480-220×434							434		800	6,957
530-170×222	529; 530	267	88	170	385	70	222		608	3,723
530-170×434							434		820	5,417
530-220×222			138	220		120	222		608	4,946
530-220×434							434		820	7,140
630-150×258	630	318	86	150	425	70	258		685	5,259
630-150×478							478		905	7,237
630-200×258			136	200		120	258		685	7,141
630-200×478							478		905	9,902
720-140×258	720	363	84	140	380	70	258	8	547	4,611
720-140×498							498		885	6,721
720-190×258			134	190		120	258		547	6,334
720-190×498							498		885	9,200
820-130×158	820	414	82	130		70	158		547	3,459
820-130×498							498		885	6,316
820-180×158			132	180		120	158		547	4,869
820-180×498							498		885	8,752
920-130×158	920	464	85	130		70	158		547	3,531
920-130×498							498		885	6,304
920-180×158			135	180		120	158		547	4,948
920-180×498							498		885	8,910

Продолжение

Размеры в *мм*

Шифр	Наружный диаметр трубопровода $D_н$	r	H (доп. откл.) ±0,5)	H_1	b (доп. откл.) —1)	b_1	l (доп. откл. ±0,5)	s	L	Вес *кг*
1020-130×192	1020	514	89	130	400	70	192	10	594	4,940
1020-130×502							502		904	8,159
1020-180×192			139	180		120	192		594	7,032
1020-180×502							502		904	11,34
1120-120×192	1120	564	83	120		70	192		594	4,546
1120-120×502							502		904	7,512
1120-170×192			133	170		120	192		594	6,568
1120-170×502							502		904	10,72
1220-140×192	1220	615	87	140		70	192		694	5,894
1220-140×502							502		1004	9,452
1220-190×192			137	190		120	192		694	8,387
1220-190×502							502		1004	13,04
1420-130×192	1420	715	85	130	500	70	192		694	5,632
1420-130×502							502		1004	8,845
1420-180×192			135	180		120	192		694	7,994
1420-180×502							502		1004	12,42
1620-130×192	1620	815	90	130		70	192		694	5,828
1620-130×536							536		1038	9,348
1620-180×192			140	180		120	192		694	8,147
1620-180×536							536		1038	12,99

1. Материал — согласно табл. 2.

Таблица 2

Исполнение опоры	*I*	*II*	*III*	*IV*	*V*
Марки стали	Ст. 3	20	12МХ	Х5М	Х18Н10Т
ГОСТ или ЧМТУ	ГОСТ 380—60	ГОСТ 1050—60	ЧМТУ 5759—57	ГОСТ 5632—61	ГОСТ 5632—61

Примечание. Для опор исполнения V трубопроводов с температурой среды 575—585° С допускается изготовлять угольники из стали марки 12ХМФ по дополнению № 1 к ЧМТУ 2580—54.

2. Остальные технические требования — по МН 4021—62.
3. Маркировать марку материала (кроме стали марки Ст. 3).

Редактор *З. И. Галаганенко* Техн. редактор *А. Е. Матвеева*

Корректоры: *Л. А. Пономарева, Г. М. Огурцова*

Стандартгиз. Москва. Сдано в набор 6/XII 1962 г. Подп. к печ. 25/II 1963 г.

Формат 60×90¹/₈. 5,625 бум. л. 13,25 п. л. Тир. 10000 экз. Цена 66 коп

Картфабрика ВМФ

gost.e-ecolog.ru