ТИПОВОЙ ПРОЕКТ

407-9-27.86

ЗДАНИЕ ВСПОМОГАТЕЛЬНОГО НАЗНАЧЕНИЯ ТИПА I ИЗ УНИФИЦИРОВАННЫХ КОНСТРУКЦИЙ

АЛЬБОМ IV

СТРОИТЕЛЬНЫЕ ИЗДЕЛИЯ

				Привязан	
Инв. №					

Гип 740-04

gost.e-ecolog.ru

Типовой проект
407-9-27.86
ЗДАНИЕ ВСПОМОГАТЕЛЬНОГО НАЗНАЧЕНИЯ ТИП I ИЗ УНИФИЦИРОВАННЫХ КОНСТРУКЦИЙ

Альбом IV

Состав проекта

Альбом	I	Общая пояснительная записка
Альбом	II	Архитектурно-строительные и санитарно-технические решения
Альбом	III	Электротехнические решения
Альбом	IV	Строительные изделия
Альбом	V	Спецификации оборудования
Альбом	VI	Ведомости потребности в материалах
Альбом	VII	Сметная документация
Альбом	VIII	Показатели результатов применения научно-технических достижений

Разработан
Северо-Западным отделением
института „Энергосетьпроект" Минэнерго СССР
Зам. главного инженера отделения В.В.Карпов
Главный инженер проекта Ю.Д.Парфенов
СФ 743-04

Рабочий проект утвержден и введен
в действие Минэнерго СССР
Протокол № 6 от 29.05.86

Привязан

Инв. №

Содержание альбома

Обозначение	Наименование	Стр.
	Содержание альбома	2
407-9-27.86 АСН-001	Колонна К (К-42-3-I, К 42-3-II, К 42-3-III)	3
-002	Балка 1БСТБ-5АV т-I	4
-003	Деталь закладная МК-1	5
-004	Деталь закладная Т-14	
-005	Изделие закладное МК-3	6
-006	Решетка МК-4	
-007	Деталь закладная МК (МК-5 ... МК-14)	7
-008	Деталь закладная МК-15	
-009	Деталь крепёжная Т (Т-3; Т-13)	8
-010	Деталь крепежная Т-3	
-011	Деталь закладная Т-14	9
-012	Деталь крепежная Т-12	
-013	Рама М8 (М8-1; М8-2)	10
-014	Стойка М0 (М0-1; М0-2)	11
-015	Деталь закладная М0-3	12
-016	Стойка 110-4	
-017	Ограждение сетчатое М0-5	13
-018	Ограждение сетчатое М0-6	14
-019	Деталь крепежная М0-8	15
-020	Деталь крепежная М0-9	
-021	Деталь крепежная М0-10	
-022	Деталь обрамления М0 (М0-11... М0-13, М0-22)	16
-023	Деталь ограждения М0 (М0-14... М0-16) М0-23 ... МС-25)	17
-024	Анкер М0-17	18
-025	Деталь крепежная М0-18	
-026	Деталь крепежная М0-19	19
-027	Колонна К-42-8-1	20

Типовой проект 407-9-27.86 Альбом IV

Инв. № подл. | Подпись и дата | Взам. инв. №

12716 тм-т4

Копир. Ис формат А3

СФ 740-04

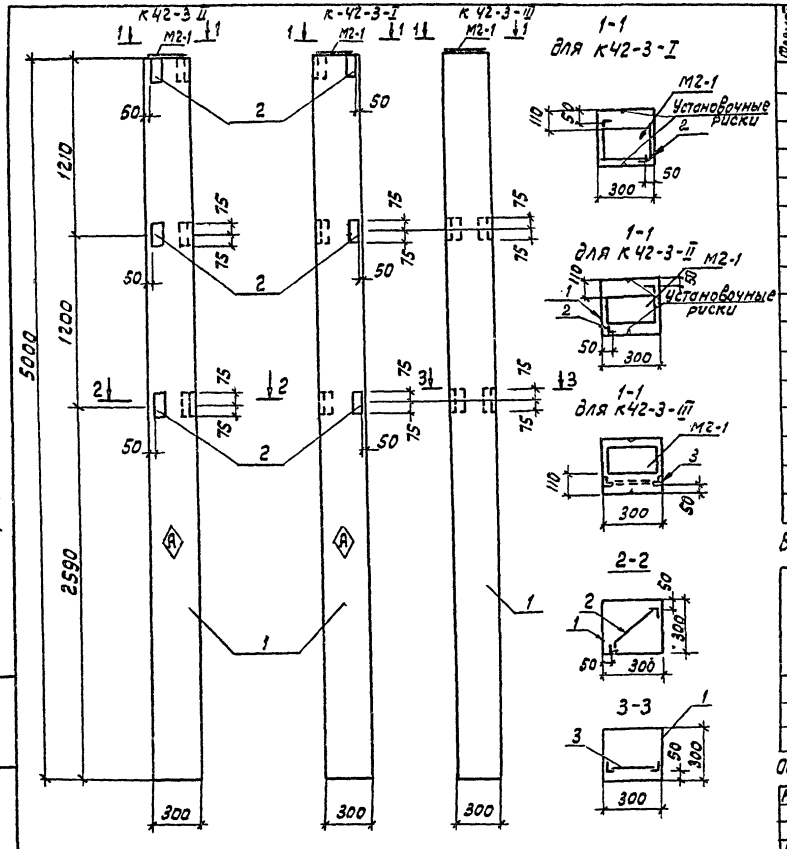

Формат	Зона	Поз.	Обозначение	Наименование	Кол.	Примечание
			Колонна К 42-3-I			
				Документация		
		1	1.423-3 Вып. 1,2	Колонна К42-3		со всеми закл.
				Сборочные единицы		
		2	АСИ-003	Деталь закладная МК-1	3	
			Колонна К-42-3-II			
				Документация		
		1	1.423-3 Вып. 1,2	Колонна К42-3		со всем. закл.
				Сборочные единицы		
		2	АСИ-003	Деталь закладная МК-1	3	
			Колонна К 42-3-III			
				Документация		со всеми закл.
		1	1.423-3 Вып. 1,2	Колонна К42-3		
				Сборочные единицы		
		3	1.423-3 Вып. 2	Изделие закладное М1-13	2	

Ведомость расхода стали на дополнительные закладные изделия

Марка элемента	Изделия закладные: Арматура класса А III, ГОСТ 5781-82, Ф12		Итого	Прокат марки ВСТ3, ГОСТ 8509-72*, Ф63×5		Итого	Всего
К 42-3-I	0,64		0.64	1.42		1.42	1.8
К 42-3-II	0.64		0.64	1.42		1.42	1.8
К 42-3-III	0.5		0,5	2,9		2,9	3,4

Остальное - см. колонну К42-3 серию 1.423-3 Вып. 1,2

Привязан

Инв. N

Н. контр.	Ковалев		20.05.86
Нач. отд.	Роменский		20.05.86
ГИП	Парфенов		20.05.86
Рук. гр.	Шленова		20.05.86
Провер.	Корнилова		20.05.86
Инжен.	Харитонова		20.05.86

ТП 407-9-27.86 АСИ-001

Колонна К (К42-3-I, К42-3-II, К-42-3-III)

Стадия	Масса	Масштаб
РП	см. табл.	1:25

Лист 1 Листов 1

ЭНЕРГОСЕТЬПРОЕКТ Северо-Западное отделение Ленинград

Формат А3

Типовой проект 407-9-27.86 Альбом IV

Инв. N подл. | Подпись и дата | Взам. инв. N

12715 тп-14

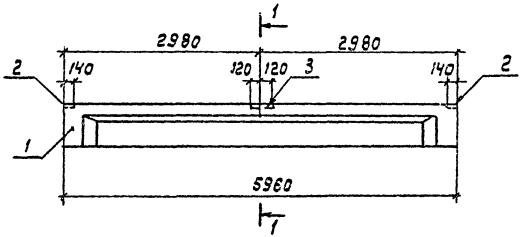

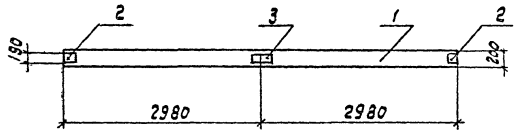

1-1

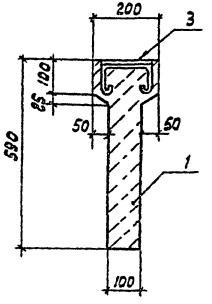

Формат	Зона	Поз.	Обозначение	Наименование	Кол	Примечание
				Документация		
		1	1.462.1-10/80 1-1-10	Балка 1БСТ6-5АV̄т	1	
				Сборочные единицы		
	А4	2	1.452-10/80 2-100	Изделие закладное М5	2	
	А4	3	1.462-10/80 2-110	Изделие закладное М6	1	

Ведомость расхода стали на дополнительные закладные изделия, кг

Марка элемента	Изделия закладные						Всего
	Арматура класса		Прокат марки				
	А III		В Ст 3				
	ГОСТ 5781-82*		ГОСТ 103-76 *				
	Ф8	Итого	-6×140	-6×160		Итого	
1БСТ6-5АV̄т-I	0,4	0,4	2,6	2,2		4,8	5,2

Остальное – см. серию 1.462-10/80 Вып. 1,2

Типовой проект 407-9-28.86 Альбом

Инв. № подл.	Подпись и дата	Взам. инв. №
12715ТН-ТЧ		

Н.контр.	Ковалев		200576
Нач.отд.	Роменский		200576
ГИП	Парфенов		200576
Рук.гр.	Шленова		200576
Провер	Корнилова		200576
Инжен.	Харитонова		200576

ТП 407-9-27.86 АСИ-002

Балка 1БСТ6-5АV̄т-I

Стадия	Масса	Масштаб
РП	1150	1:50

Лист | Листов 1

ЭНЕРГОСЕТЬПРОЕКТ Северо-Западное отделение Ленинград

Привязан

Инв. №

Формат А3

СФ 740-04

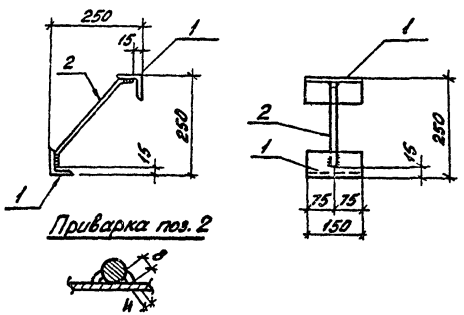

Формат	Зона	Поз.	Обозначение	Наименование	Кол.	Примечание
				Детали		
54		1	АСИ-100	Уголок 63×63×5 ГОСТ 8509-72* / Ст 3 ГОСТ 535-79* ℓ=150	2	0,72кг
54		2	-101	ф12А III ГОСТ 5781-82* ℓ=350	1	0.32кг

Типовой проект 407-9-27.86 Альбом IV

Привязан

Инв. №

Н.контр.	Ковалев		20.05.86
Нач.отд.	Роменский		20.05.86
ГИП	Парфёнов		20.05.86
Рук.гр.	Шлёнова		20.05.86
Провер.	Корнилова		20.05.86
Инженер	Хар...		20.05.86

ТП 407-9-27.86 АСИ-003

Деталь закладная МК-1

Стадия	Масса	Масштаб
РП	1.8	1:10

Лист | Листов 1

ЭНЕРГОСЕТЬПРОЕКТ Северо-Западное отделение Ленинград

Инв. № подл. 12716 тм-т4 | Подпись и дата | Взам. инв. №

формат А4

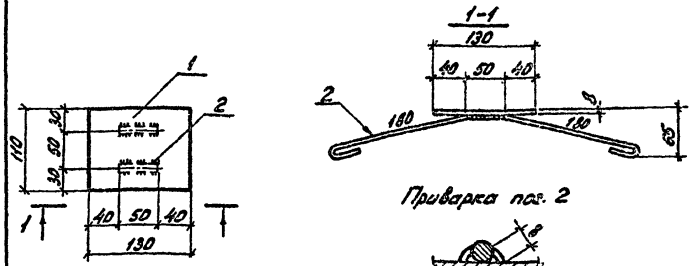

Формат	Зона	Поз.	Обозначение	Наименование	Кол.	Примечание
				Детали		
54		1	АСИ-102	Лист 8×100 ГОСТ 19903-74 / Ст 3 ГОСТ 14637-79 ℓ=130	1	0,9кг
54		2	-103	ф6А I ГОСТ 5781-82* ℓ=500	2	0,1кг

Типовой проект 407-9-27.86 Альбом IV

Привязан

Инв. №

Н.контр.	Ковалев		20.05.86
Нач.отд.	Роменский		20.05.86
ГИП	Парфенов		20.05.86
Рук.гр.	Шлёнова		20.05.86
Провер.	Корнилова		20.05.86
Инженер	Колинько		20.05.86

ТП 407-9-27.86 АСИ-004

Деталь закладная Т-14

Стадия	Масса	Масштаб
РП	1,1	1:5

Лист | Листов 1

ЭНЕРГОСЕТЬПРОЕКТ Северо-Западное отделение Ленинград

Инв. № подл. 12716 тм-т4 | Подпись и дата | Взам. инв. №

Копир. ... формат А4

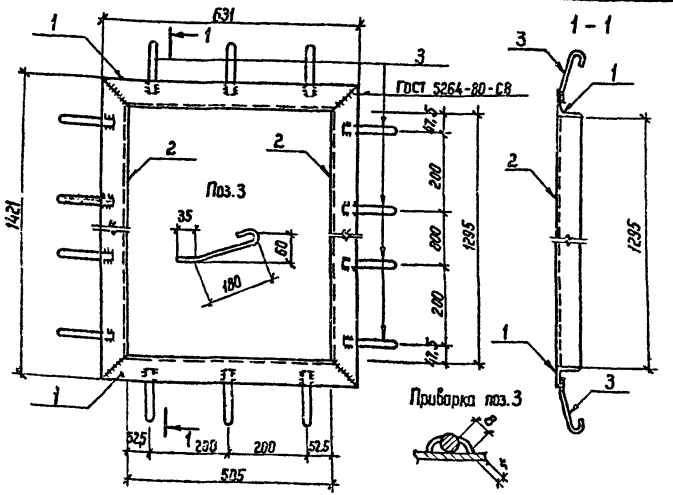

Формат	Зона	Поз.	Обозначение	Наименование	Кол.	Примечание
				Детали		
Б4		1	АСИ-100-01	Уголок 63×63×5 ГОСТ 8509-72* / Ст.3 ГОСТ 535-79* ℓ=631	2	3.0 кг
Б4		2	-02	ℓ=1421	2	6.8 кг
Б4		3	-103-01	ФБАI ГОСТ 5781-82* ℓ=265	20	0.1 кг

Привязан

Инв. №

Н. контр.	Ковалев		10.05.86
Нач. отд.	Романский		10.05.86
ГИП	Парфенов		10.05.86
Рук. гр.	Шленова		10.05.86
Провери.	Корнилова		10.05.86
Инженер	Харитонова		5.05.86

ТП АСИ-005

Изделие закладное МК-3

Стадия	Масса	Масштаб
РП	21.6	1:10
Лист	Листов 1	

ЭНЕРГОСЕТЬПРОЕКТ Северо-Западное отделение Ленинград

Инв. № подл. | 12716-тм-Т4 | Подпись и дата | Взам. инв. №

Типовой проект 407-9-27.86 Альбом IV

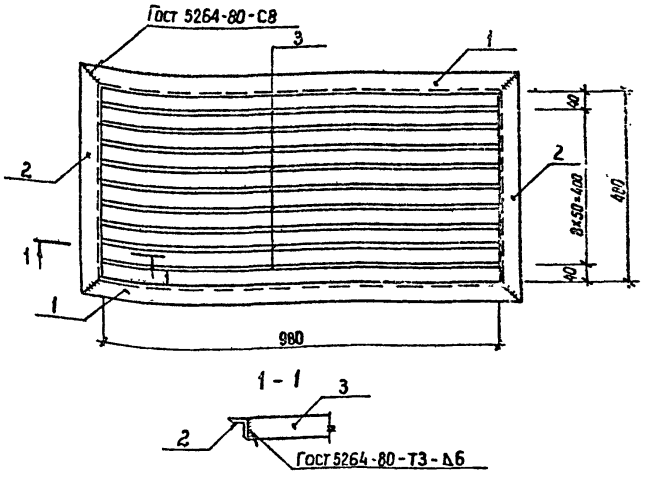

Формат	Зона	Поз.	Обозначение	Наименование	Кол.	Примечание
				Детали		
Б4		1	АСИ-104	Уголок 50×50×5 ГОСТ 8509-72* / Ст 3 ГОСТ 535-79* ℓ=1080	2	4.1 кг
Б4		2	-01	ℓ=580	2	2.2 кг
Б4		3	-105	Полоса 6×50 ГОСТ-103-76* / Ст.3 ГОСТ-535-79* ℓ=960	9	2.3 кг

Привязан

Инв. №

Н. контр.	Ковалев		10.05.86
Нач. отд.	Романский		10.05.86
ГИП	Парфенов		10.05.86
Рук. гр.	Шленова		10.05.86
Провер.	Корнилова		10.05.86
Инженер	Харитонова		5.05.86

ТП 407-9-27.86 АСИ-006

Решётка МК-4

Стадия	Масса	Масштаб
РП	33.3	1:10
Лист	Листов 1	

ЭНЕРГОСЕТЬПРОЕКТ Северо-Западное отделение Ленинград

Инв. № подл. | 12716-тм-Т4 | Подпись и дата | Взам. инв. №

ср 740-04

копировал Фекта- формат А4

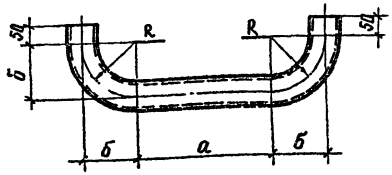

Марка	Обозначение	Профиль	R	а	б	ℓ	Масса кг
МК-5	АСИ-007	Труба ф 76×2	467	366	467	1930	7.0
МК-6	-01	То же	467	1436	467	3000	11.0
МК-7	-02	Труба ф 34×2	200	1970	200	2700	4.3
МК-8	-03	Труба ф 76×2	467	66	467	1630	5.9
МК-9	-04	Труба ф 34×2	200	1000	200	1730	2.7
МК-10	-05	Труба ф 53×2	330	710	330	1850	4.6
МК-11	-06	То же	330	990	330	2130	5.3
МК-12	-07	Труба ф 34×2	200	700	200	1430	2.3
МК-13	-08	Труба ф 76×2	467	936	467	2500	9.1
МК-14	-09	Труба ф 34×2	200	1470	200	2200	3.5

Привязан

Инв. №

Взам. инв. №

Подпись и дата

Инв. № подл. 12715тм-т4

Н. контр.	Коваленко		10.07.86
Нач. отд	Роменский		10.07.86
ГИП	Парфенов		10.07.86
Рук. гр.	Шленова		10.07.86
Проверил	Корнилова		10.07.86
Инженер	Колинько		10.07.86

ТП АСИ-007

Деталь закладная МК (МК-5 ... МК-14)

Стадия	Масса	Масштаб
РП	см. табл	—
Лист	Листов 1	

Труба ГОСТ 10704-76* / Ст 3 ГОСТ 10705-80

ЭНЕРГОСЕТЬПРОЕКТ Северо-Западное отделение Ленинград

Копир. Кат. формат А4

1-1

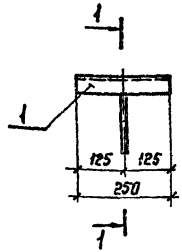

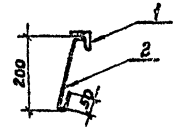

Приварка поз. 2

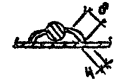

Формат	Зона	Поз.	Обозначение	Наименование	Кол.	Примечание
				Детали		
64		1	АСИ-104-02	Уголок 60×50×5-ГОСТ 8509-72* / Ст 3-ГОСТ 535-79* ℓ=250	1	0,34 кг
64		2	-103-02	ф 6 AI ГОСТ 5781-82* ℓ=300	1	0,07 кг

Привязан

Инв. №

Взам. инв. №

Подпись и дата

Инв. № подл. 12715тм-т4

Н. контр.	Коваленко		10.07.86
Нач. отд	Роменский		10.07.86
ГИП	Парфенов		10.07.86
Рук. гр.	Шленова		10.07.86
Проверил	Корнилова		10.07.86
Инженер	Колинько		10.07.86

ТП 407-9-27.86 АСИ-008

Деталь закладная МК-15

Стадия	Масса	Масштаб
РП	1.01	1:10
Лист	Листов 1	

ЭНЕРГОСЕТЬПРОЕКТ Северо-Западное отделение Ленинград

Копир. Кат. формат А3

Типовой проект 407-9-27.86 Альбом IV

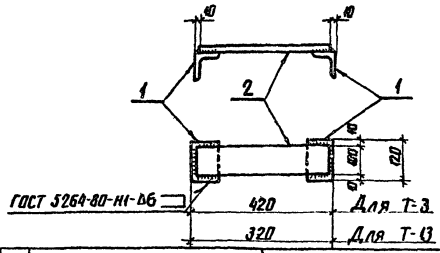

Формат	Зона	Поз.	Обозначение	Наименование	Кол.	Примечание
				Детали		
БЧ		1	АСИ-106	Уголок 75×75×6 ГОСТ 8509-72* / Ст3 ГОСТ 535-79* ℓ=120	2	0,83кг
			Переменные данные	для исполнений		
			АСИ-009	Деталь крепежная Т-3		
				Детали		
БЧ		2	АСИ-102-01	Лист 8×100 ГОСТ 19903-74* / Ст3 ГОСТ 14637-79 ℓ=400	1	2,51кг
			АСИ-009-01	Деталь крепежная Т-13		
				Детали		
БЧ		2	АСИ-102-02	Лист 8×100 ГОСТ 19903-74* / Ст3 ГОСТ 14637-79 ℓ=300	1	1,9кг

Обозначение	Марка	Масса кг
АСИ-009	Т-3	4,2
-01	Т-13	3,6

Привязан

Инв №

Н. контр.	Ковалев		20.05.86
Нач. отд.	Роменский		20.05.86
ГИП	Парфенов		20.05.86
Рук. гр.	Шленова		20.05.86
Провер.	Корнилова		20.05.86
Инженер	Харитонова		20.05.86

ТП АСИ-009

Деталь крепежная Т (Т-3; Т-13)

Стадия	Масса	Масштаб
РП	См. табл.	1:10

Лист | Листов 1

ЭНЕРГОСЕТЬПРОЕКТ Северо-Западное отделение Ленинград

Инв. № подл. 12716 ТМ-74 | Подпись и дата | Взам. инв. №

копир. Анц | формат А4

Типовой проект 407-9-27.86 Альбом IV

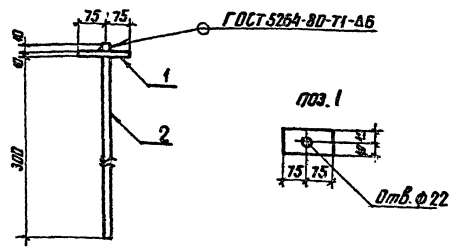

Формат	Зона	Поз.	Обозначение	Наименование	Кол.	Прим.
				Детали		
БЧ		1	АСИ – 107	Лист 10×80 ГОСТ 19903-74* / Ст3 ГОСТ 14637-79 ℓ=150	1	0,94кг
БЧ		2	– 108	ф20А1 ГОСТ 5781-82 ℓ=920	1	2,30кг

Привязан

Инв. №

Н. контр.	Ковалев		20.05.86
Нач. отд.	Роменский		20.05.86
ГИП	Парфенов		20.05.86
Рук. гр.	Шленова		20.05.86
Провер.	Корнилова		20.05.86
Инженер	Харитонова		20.05.86

ТП 407-9-27.86 АСИ-010

Деталь крепежная Т-9

Стадия	Масса	Масштаб
РП	3.3	1:10

Лист | Листов 1

ЭНЕРГОСЕТЬПРОЕКТ Северо-Западное отделение Ленинград

Инв. № подл. 12716 ТМ-74 | Подпись и дата | Взам. инв. №

копир. Анц | формат А4

СФ740-04

Типовой проект 407-9-27.86 Альбом IV

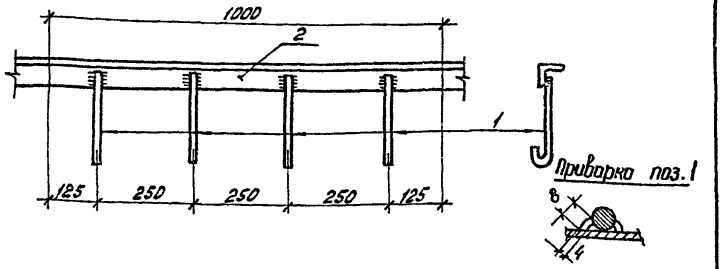

1. Общую длину марки см. спецификацию к схеме расположения металлоконструкций
2. Масса марки дана на 1к

Формат	Зона	Поз.	Обозначение	Наименование	Кол.	Примечание
				Детали		
Б4		1	АСИ-103-03	ф6 AI ГОСТ 5781-82* L=250	4	0,06 кг
				Материалы		
		2		Уголок 50х50х5 ГОСТ 8509-72* Ст3 ГОСТ 535-79*	1	м

Привязан

Инв. №

Н.контр.	Ковалев		10.05.86
Нач.отд.	Роменский		10.05.86
ГИП	Парфенов		10.05.86
Рук.гр.	Шленова		10.05.86
Провер.	Корнилова		10.05.86
Инженер	Харитонова		10.05.86

ТП 407-9-27.86 АСИ-011

Деталь закладная Т-11

Стадия	Масса	Масштаб
РП	4,0	1:10
Лист	Листов 1	

ЭНЕРГОСЕТЬПРОЕКТ Северо-Западное отделение Ленинград

Инв.№ подл. 12716ТМ-ТМ | Подпись и дата | Взам.инв.№

Копировал: Формат А4

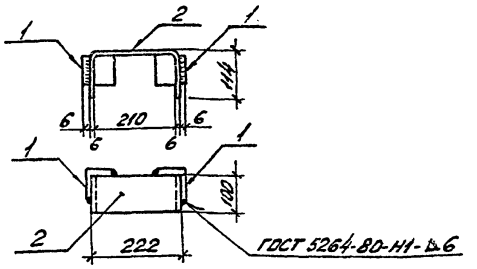

Формат	Зона	Поз.	Обозначение	Наименование	Кол.	Примечание
				Детали		
Б4		1	АСИ-106-01	Уголок 75х75х6 ГОСТ 8509-72* L=100 Ст3 ГОСТ 535-79*	2	0,64 кг
Б4		2	АСИ-109	Лист 6х100 ГОСТ 19903-74* L=450 Ст3 ГОСТ 14637-79	1	2,12 кг

Привязан

Инв. №

Н.контр.	Ковалев		10.05.86
Нач.отд.	Роменский		10.05.86
ГИП	Парфенов		10.05.86
Рук.гр.	Шленова		10.05.86
Провер.	Корнилова		10.05.86
Инженер	Харитонова		10.05.86

ТП 407-9-27.86 АСИ-012

Деталь крепежная Т-12

Стадия	Масса	Масштаб
РП	3,4	1:10
Лист	Листов 1	

ЭНЕРГОСЕТЬПРОЕКТ Северо-Западное отделение Ленинград

Инв.№ подл. 12716ТМ-ТМ | Подпись и дата | Взам.инв.№

Копировал: Формат А4

Альбом IV

Типовой проект 407-9-27.86

Инв. № подл. 12716 тм-т4 | Подпись и дата | Взам. инв. №

МВ-1; МВ-2

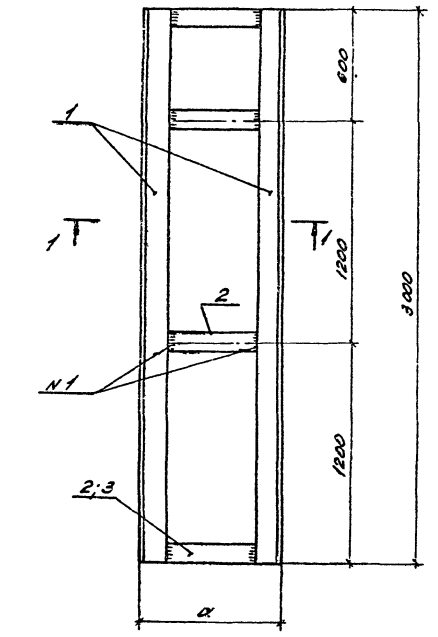

1-1

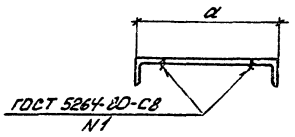

Формат	Зона	Поз.	Обозначение	Наименование	Кол.	Примечание
				Детали		
БЧ		1	АСИ-106-02	Уголок $\frac{75\times75\times6\text{-ГОСТ 8509-72*}}{\text{Ст3-ГОСТ 535-79*}}$ l=3000	2	20,67кг
			Переменные данные	для исполнений		
			АСИ-013	МВ-1		
				Детали		
БЧ		2	АСИ-105-01	Полоса $\frac{6\times50\text{-ГОСТ 103-76*}}{\text{Ст3-ГОСТ 535-79*}}$ l=100	4	0,24кг
			АСИ-013-01	МВ-2		
				Детали		
БЧ		3	АСИ-105-02	Полоса $\frac{6\times50\text{-ГОСТ 103-76*}}{\text{Ст3-ГОСТ 535-79*}}$ l=230	4	0,54кг

Обозначение	Марка	a мм	Масса кг
АСИ-020	МВ-1	250	42,30
-01	МВ-2	380	43,50

Привязан

Инв. №

Н.контр.	Ковалев	[signature]	20.05.86
Нач. отд.	Роменский	[signature]	20.05.86
ГИП	Парфенов	[signature]	20.05.86
Рук. гр.	Шленова	[signature]	20.05.86
Провер.	Корнилова	[signature]	20.05.86
Инженер	Колинько	[signature]	20.05.86

ТП 407-9-27.86 АСИ-013

Рама МВ (МВ-1; МВ-2)

Стадия	Масса	Масштаб
РП	см. табл.	—

Лист | Листов 1

ЭНЕРГОСЕТЬПРОЕКТ Северо-Западное отделение Ленинград

Копировал: [signature]

формат А3

СФ 740-04

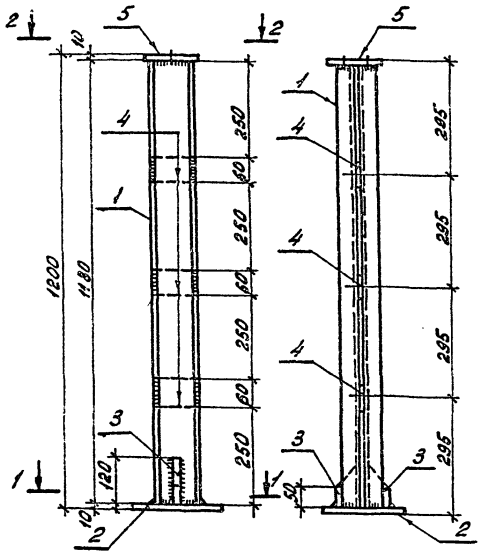

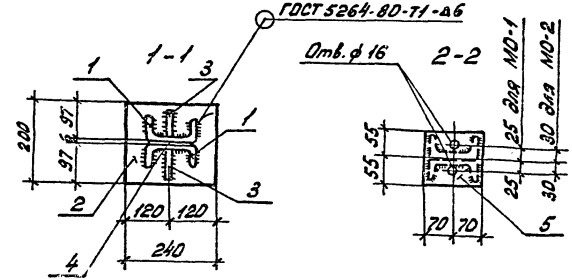

Формат	Зона	Поз.	Обозначение	Наименование	Кол.	Примечание
				Детали		
54		1	АСИ-110	Швеллер 12 ГОСТ 8240-72 / Ст3 ГОСТ 535-79* ℓ=1180	2	12,3 кг
54		2	-107-01	Лист 10×200 ГОСТ 19903-74* / Ст3 ГОСТ 14637-79 ℓ=240	1	3,8 кг
54		3	-109-01	Лист 6×70 ГОСТ 19903-74* / Ст3 ГОСТ 14637-79 ℓ=120	2	0,4 кг
54		4	-02	Лист 6×50 ГОСТ 19903-74* / Ст3 ГОСТ 14637-79 ℓ=110	3	0,3 кг
			Переменные данные для исполнений			
			АСИ-014	Стойка МО-1		
				Детали		
54		5	АСИ-107-02	Лист 10×110 ГОСТ 19903-74* / Ст.3 ГОСТ 14637-29 ℓ=140	1	1,2 кг
			АСИ-014-01	Стойка МО-2		
				Детали		
54		5	АСИ-107-03	Лист 10×110 ГОСТ 19903-74* / Ст 3 ГОСТ 14637-79 ℓ=140	1	1,2 кг

Обозначение	Марка	Масса кг
АСИ-014	МО-1	31,3
-01	МО-2	31,3

Привязан

Инв. №

Н.контр.	Ковалев	[signature]	20.05.86
Нач.отд.	Роменский	[signature]	20.05.86
ГИП	Парфенов	[signature]	20.05.86
Рук.гр.	Шлянова	[signature]	20.05.86
Провер.	Корнилова	[signature]	20.05.86
Ст.техн.	Бухонова	[signature]	20.05.86

ТП 407-9-27.86 АСИ-014

Стойка МО (МО-1; МО-2)

Стадия	Масса	Масштаб
РП	см. табл.	1:10

Лист | Листов 1

ЭНЕРГОСЕТЬПРОЕКТ
Северо-Западное отделение
Ленинград

Копировал: [signature]

формат А3

СФ 740-04

Типовой проект 407-9-27.86 Альбом IV

Инв. № подл. 12716-11-4 | Подпись и дата | Взам. инв. №

Типовой проект 407-9-27.86 Альбом IV

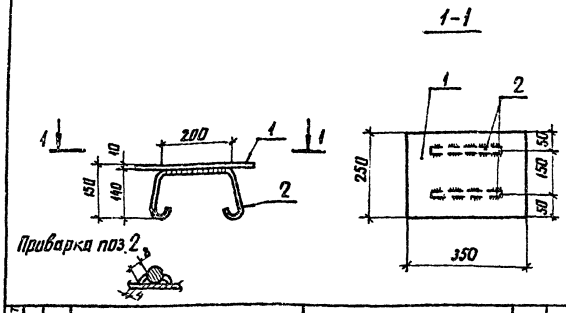

Формат	Зона	Поз.	Обозначение	Наименование	Кол.	Примечание
				Детали		
Б4		1	АСИ-107-04	Лист 10×250 ГОСТ 19903-74* / Ст3 ГОСТ 14637-79 ℓ=350	1	6.9 кг
Б4		2	-103-04	Ф6АI ГОСТ 5781-82* ℓ=600	2	0.1 кг

Привязан

Инв. №

Н. контр.	Ковалев		20.05.86
Нач. отд.	Роменский		20.05.86
ГИП	Парфенов		20.05.86
Рук. гр.	Шленова		20.05.86
Провер.	Корнилова		20.05.86
Ст. техн.	Бухонова		20.05.86

ТП АСИ-015

Деталь закладная МО-3

Стадия	Масса	Масштаб
РП	7.1	1:10

Лист | Листов 1

ЭНЕРГОСЕТЬПРОЕКТ Северо-Западное отделение Ленинград

Инв. № подл. 12716ТМ-14 | Подпись и дата | Взам. инв. №

копир. Анисе | формат А4

Типовой проект 407-9-27.86 Альбом

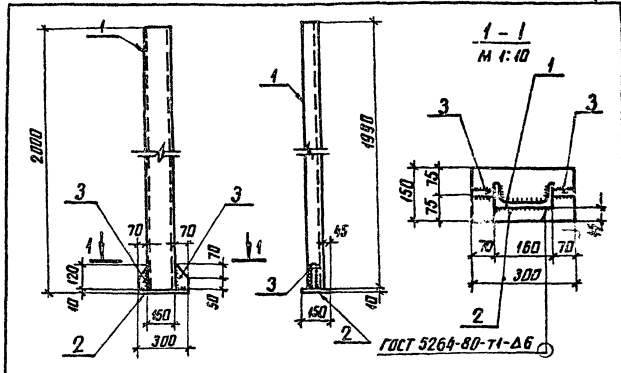

Формат	Зона	Поз.	Обозначение	Наименование	Кол.	Примечание
				Детали		
Б4		1	АСИ-111	Швеллер 16 ГОСТ 8240-72* / Ст3 ГОСТ 535-79* ℓ=1990	1	28.3 кг
Б4		2	-107-05	Лист 10×150 ГОСТ 19903-74* / Ст3 ГОСТ 14637-79 ℓ=300	1	3.5 кг
Б4		3	-109 01	Лист 6×70 ГОСТ 19903-74* / Ст3 ГОСТ 14637-79 ℓ=120	2	0.4 кг

Привязан

Инв. №

Н. контр.	Ковалев		20.05.86
Нач. отд.	Роменский		20.05.86
ГИП	Парфенов		20.05.86
Рук. гр.	Шленова		20.05.86
Провер.	Корнилова		20.05.86
Ст. техн.	Бухонова		20.05.86

ТП 407-9-27.86 АСИ-016

Стойка МО-4

Стадия	Масса	Масштаб
РП	32.6	1:20

Лист | Листов 1

ЭНЕРГОСЕТЬПРОЕКТ Северо-Западное отделение Ленинград

Инв. № подл. 12716ТМ-14 | Подпись и дата | Взам. инв. №

копир. Анисе | формат А4

СФ740-04

Типовой проект 407-9-27.86 Альбом IV

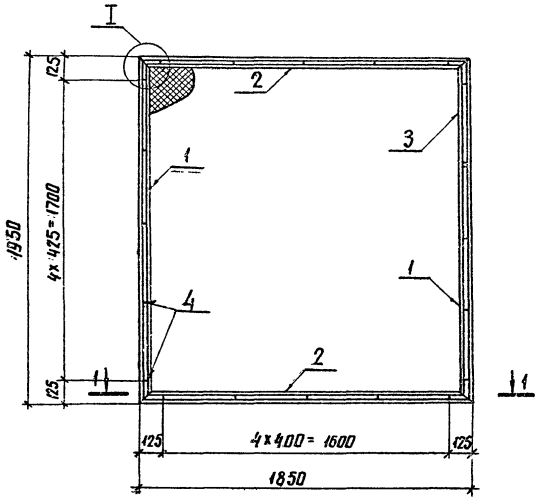

1-1

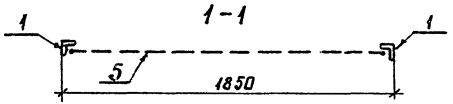

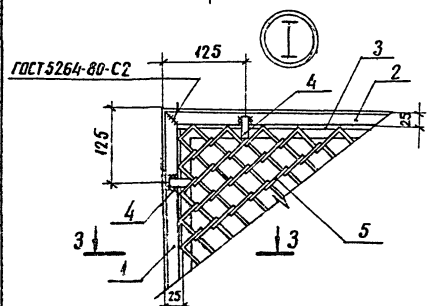

3-3

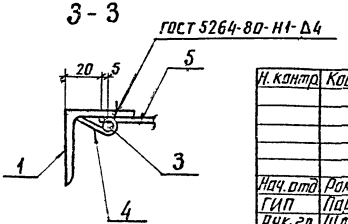

Формат	Зона	Поз.	Обозначение	Наименование	Кол.	Примечание
				Детали		
Б4		1	АСИ-112	Уголок 40×40×4 ГОСТ 8509-72* / СТ3 ГОСТ 535-79* ℓ=1950	2	4,7 кг
Б4		2	-01	Уголок 40×40×4 ГОСТ 8509-72* / СТ3 ГОСТ 535-79* ℓ=1850	2	4,5 кг
Б4		3	-103-05	Ф6А I ГОСТ 5781-82 ℓ=7500	1	1,7 кг
Б4		4	-113	Полоса 4×12 ГОСТ 103-76* / СТ3 ГОСТ 535-79* ℓ=60	20	0,1 кг
Б4		5	-114	Сетка N 30-2 ГОСТ 5336-80 S=1810×1910	1	6,3 кг

Привязан

Инв. №

Н. контр.	Ковалев		20.05.86
Нач. отд.	Роменский		20.05.86
ГИП	Парфенов		20.05.86
Рук. гр.	Шленова		20.05.86
Провер.	Корнилова		20.05.86
Ст. техн.	Буханова		20.05.86

ТП 407-9-27.86 АСИ-017

Ограждение сетчатое МО-5

Стадия	Масса	Масштаб
РП	28,4	1:20

Лист | Листов 1

ЭНЕРГОСЕТЬПРОЕКТ Северо-Западное отделение Ленинград

Инв. № подл. 12716 тм-74 | Подпись и дата | Взам. инв. №

копир. Анисе

формат А3

СФ 740-04

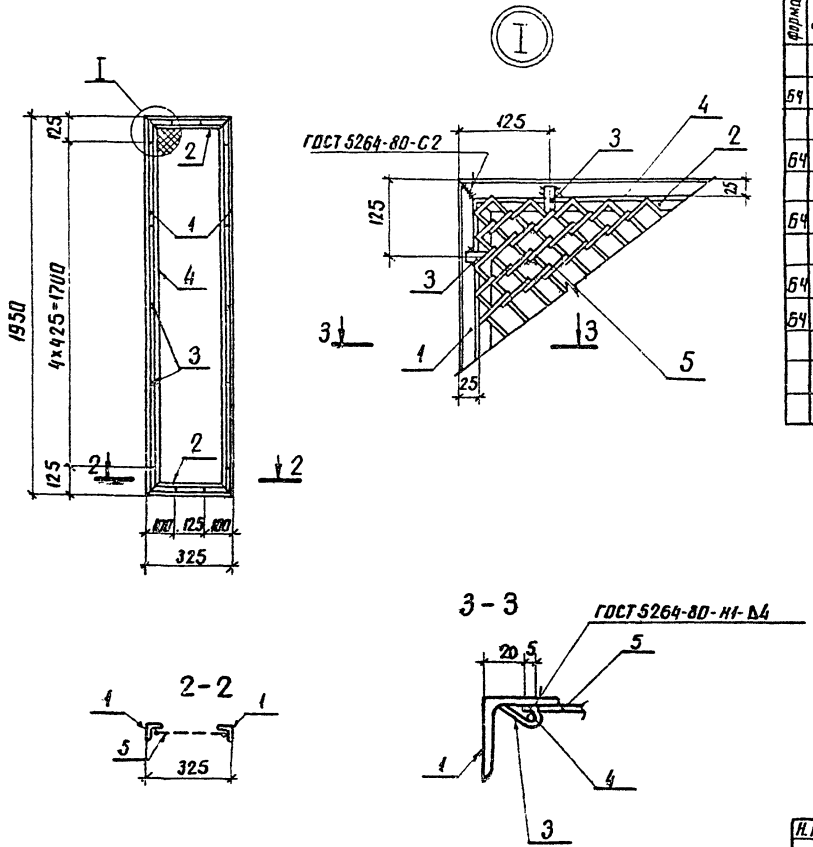

Формат	Зона	Поз	Обозначение	Наименование	Кол	Примечание
				Детали		
Б4		1	АСИ-112	Уголок 40×40×4 ГОСТ 8509-72* / Ст3 ГОСТ 535-79* ℓ=1950	2	4,7 кг
Б4		2	-02	Уголок 40×40×4 ГОСТ 8509-72* / Ст3 ГОСТ 535-79* ℓ=325	2	0,8 кг
Б4		3	-113	Полоса 4×12 ГОСТ 103-76* / Ст3 ГОСТ 535-79* ℓ=60	14	0,1 кг
Б4		4	-103-06	Ф6А I ГОСТ 5781-82* ℓ=4000	1	1,0 кг
Б4		5	-114-01	Сетка N 30-2 ГОСТ 5336-80 S=415×1910	1	1,4 кг

Типовой проект 407-9-27.86 Альбом IV

Инв. № подл.	Подпись и дата	Взам. инв. №
12716 ТМ-14		

Привязан

Инв. №

Н. контр.	Ковалев		20.05.86
Нач. отд.	Роменский		20.05.86
ГИП	Парфенов		20.05.86
Рук. гр.	Шленова		20.05.86
Провер.	Корнилова		20.05.86
Ст. техн.	Бухонова		20.05.86

ТП 407-9-27.86 АСИ-018

Ограждение сетчатое МО-6

Стадия	Масса	Масштаб
РП	14.8	1:20

Лист | Листов 1

ЭНЕРГОСЕТЬПРОЕКТ Северо-Западное отделение Ленинград

копир. Анисд

формат А3

СФ 740-04

Типовой проект 407-9-27.86 Альбом IV

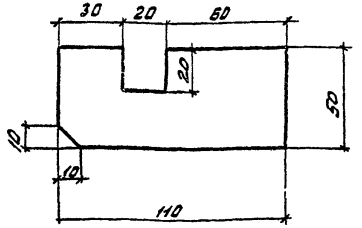

Привязан

Инв. №

Н. контр.	Ковалев		20.05.86
Нач. отд.	Роменский		20.05.86
ГИП	Парфенов		20.05.86
Рук. гр.	Шленова		20.05.86
Провер.	Корнилова		20.05.86
Ст. техн.	Бухонова		20.05.86

ТП 407-9-27.86 АСИ-019

Деталь крепежная МО-8

Стадия	Масса	Масштаб
РП	0,3	1:5

Лист | Листов 1

Полоса 6х50 ГОСТ 103-76* / Ст 3 ГОСТ 535-79*

ЭНЕРГОСЕТЬПРОЕКТ Северо-Западное отделение Ленинград

Формат А5

Взам. инв. № | Подпись и дата | Инв. № подл. 12716 тм-т 4

Типовой проект 407-9-27.86 Альбом IV

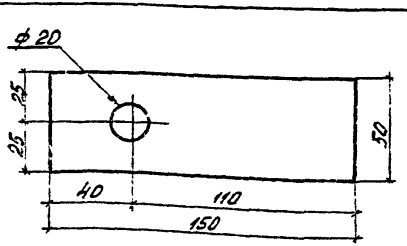

Привязан

Инв. №

Н. контр.	Ковалев		20.05.86
Нач. отд.	Роменский		20.05.86
ГИП	Парфенов		20.05.86
Рук. гр.	Шленова		20.05.86
Провер.	Корнилова		20.05.86
Ст. техн.	Бухонова		20.05.86

ТП 407-9-27.86 АСИ-020

Деталь крепежная МО-9

Стадия	Масса	Масштаб
РП	0,4	1:2

Лист | Листов 1

Полоса 6х50 ГОСТ 103-76* / Ст 3 ГОСТ 535-79*

ЭНЕРГОСЕТЬПРОЕКТ Северо-Западное отделение Ленинград

Формат А5

Взам. инв. № | Подпись и дата | Инв. № подл. 12716 тм-т 4

Типовой проект 407-9-27.86 Альбом IV

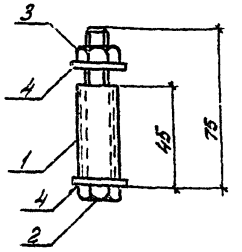

Формат	Зона	Поз.	Обозначение	Наименование	Кол.	Примечание
				Детали		
БУ		1	АСИ-115	Труба ф21,3х2,5 ГОСТ 3262-75* / Ст3 ГОСТ 10705-80 l=45	1	0,1кг.
				Стандартные изделия		
		2		Болт М12х75 ГОСТ 7798-70*	1	
		3		Гайка М12 ГОСТ 5915-70*	1	
		4		Шайба 12 ГОСТ 11371-78	2	

Привязан

Инв. №

Н. контр.	Ковалев		20.05.86
Нач. отд.	Роменский		20.05.86
ГИП	Парфенов		20.05.86
Рук. гр.	Шленова		20.05.86
Провер.	Корнилова		20.05.86
Ст. техн.	Бухонова		20.05.86

ТП 407-9-27.86 АСИ-021

Деталь крепежная МО-10

Стадия	Масса	Масштаб
РП	0,2	1:5

Лист | Листов 1

ЭНЕРГОСЕТЬПРОЕКТ Северо-Западное отделение Ленинград

Копировал:

Формат А4

Взам. инв. № | Подпись и дата | Инв. № подл. 12716 тм-т 4

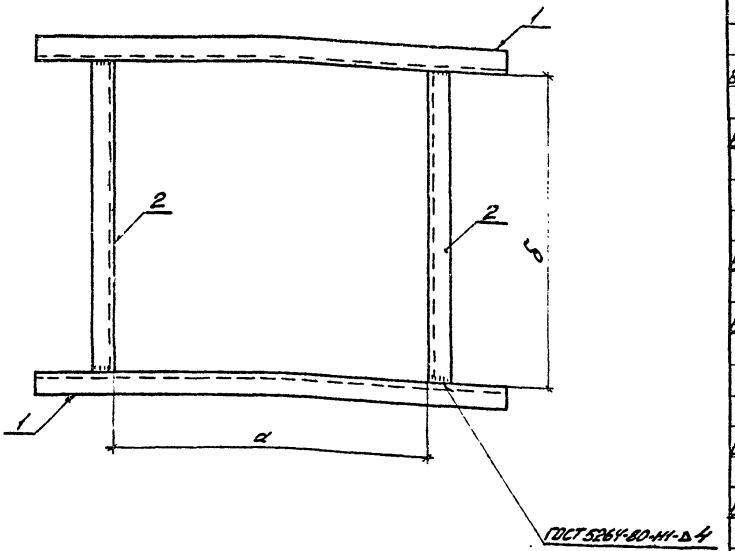

Формат	Зона	Поз.	Обозначение	Наименование	Кол.	Примечание
			АСИ-022	МО-11		
				Детали		
БЧ		1	АСИ-104-03	Уголок 50х50х5 ГОСТ 8509-72* / Ст3 ГОСТ 535-79* ℓ=650	2	2.45 кг
БЧ		2	-04	ℓ=350	2	1,3 кг.
			АСИ-022-01	МО-12		
				Детали		
БЧ		1	АСИ-100-03	Уголок 63х63х5 ГОСТ 8509-72* / Ст3 ГОСТ 535-79* ℓ=1130	2	6,5 кг
БЧ		2	-04	ℓ=830	2	4,75 кг.
			АСИ-022-02	МО-13		
				Детали		
БЧ		1	АСИ-100-05	Уголок 63х63х5 ГОСТ 8509-72* / Ст3 ГОСТ 535-79* ℓ=805	2	4,6 кг
БЧ		2	-06	ℓ=4255	2	7,2 кг
			АСИ-022-03	МО-22		
				Детали		
БЧ		1	АСИ-104-05	Уголок 50х50х5 ГОСТ 8509-72* / Ст3 ГОСТ 535-79* ℓ=900	2	3,4 кг
БЧ		2	-06	ℓ=600	2	2,3 кг

Обозначение	Марка	а	б	Масса кг
АСИ-031	МО-11	350	350	7,5
-01	МО-12	830	830	22,5
-02	МО-13	505	1255	23,6
-03	МО-22	600	600	11,4

Типовой проект 407-9-27.86 Альбом IV

Инв. № подл.	Подпись и дата	Взам. инв. №
12716 тм-т4		

Привязан

Инв. №

Н.контр.	Ковалев		20.05.86
Нач. отд.	Роменский		20.05.86
ГИП	Парфенов		20.05.86
Рук. гр.	Шленова		20.05.86
Провер.	Корнилова		20.05.86
Ст. техник	Бухонова		20.05.86

ТП 407-9-27.86 АСИ-022

Деталь обрамления МО (МО-11 ... МО-13, МО-22)

Стадия	Масса	Масштаб
РП	См. табл.	—

Лист | Листов 1

ЭНЕРГОСЕТЬПРОЕКТ Северо-Западное отделение Ленинград

Копировал: [signature] Формат А3

СФ740-04

Типовой проект 407-9-27.86 Альбом IV

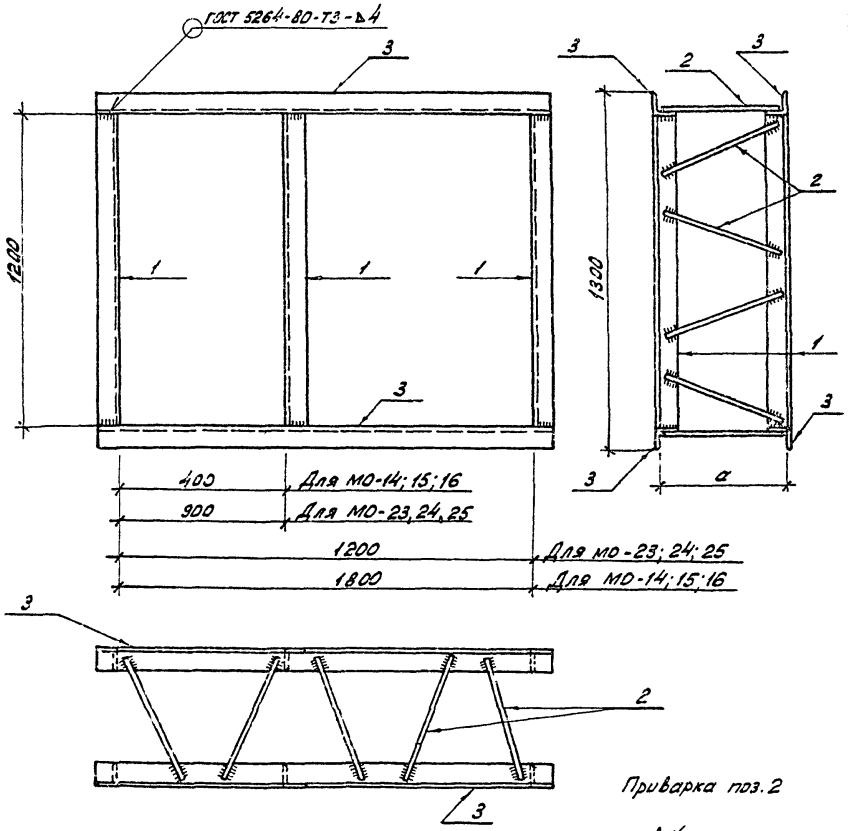

Формат	Зона	Поз.	Обозначение	Наименование	Кол.	Примечание
				Детали		
Б4		1	АСИ-104-07	Уголок $\frac{50\times50\times5\ ГОСТ\ 8509-72^*}{Ст\ 3\ ГОСТ\ 535-79^*}$ ℓ=1200	6	4,5 кг
Б4		2	-116	ф 8АI ГОСТ 5781-82* ℓ=300	22	0,1 кг
			Переменные данные для исполнений.			
			АСИ-023; -01; -02	Деталь ограждения МО		
				(МО-14; МО-15; МО-16)		
				Детали		
Б4		3	АСИ-104-08	Уголок $\frac{50\times50\times5\ ГОСТ\ 8509-72^*}{Ст\ 3\ ГОСТ\ 535-79^*}$ ℓ=1900	4	7,2 кг
			АСИ-023-03; -04; -05	Деталь ограждения МО		
				(МО-23; МО-24; МО-25)		
				Детали		
Б4		3	АСИ-104-09	Уголок $\frac{50\times50\times5\ ГОСТ\ 8509-72^*}{Ст\ 3\ ГОСТ\ 535-79^*}$ ℓ=1300	4	4,9 кг

Обозначение	Марка	a	Масса кг
-023	МО-14	220	58,0
-01	МО-15	270	58,0
-02	МО-16	320	58,0
-03	МО-23	220	48,8
-04	МО-24	270	48,8
-05	МО-25	320	48,8

Привязан

Инв. №

Н.контр.	Ковалёв		20.05.86
Нач. отд.	Роменский		20.05.86
Г Н П	Парфёнов		20.05.86
Рук. гр.	Шлёнова		20.05.86
Проверил	Корнилова		20.05.86
Инженер	Харитонова		1.05.86

ТП 407-9-27.86 АСИ-023

Деталь ограждения МО (МО-14 ... МО-16, МО-23 ... МО-25)

Стадия	Масса	Масштаб
РП	см. табл.	—

Лист | Листов 1

ЭНЕРГОСЕТЬПРОЕКТ Северо-Западное отделение Ленинград

Инв. № подл. 12716 тн-т4 | Подпись и дата | Взам. инв. №

Копировал: формат А3

СФ 740-01

Типовой проект 407-9-27.86 Альбом V

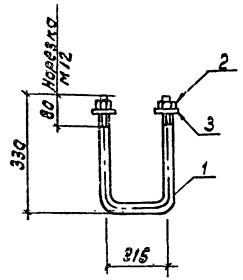

Формат	Зона	Поз.	Обозначение	Наименование	Кол.	Примечание
				Детали		
Б4		1	АСИ-117	ф12АI ГОСТ 5781-82 ℓ=875	1	0.8 кг
				Стандартные изделия		
		2		Гайка М12 ГОСТ 5915-70*	2	
		3		Шайба 12 ГОСТ 11371-78	2	

Привязан

Инв.№

Н.контр.	Ковалев		20.05.86
Нач.отд.	Роменский		20.05.86
ГИП	Перфенов		20.05.86
Рук.гр.	Шленова		20.05.86
Провер.	Корнилова		20.05.86
Ст.техн.	Бухонова		20.05.86

ТП 407-9-27.86 АСИ-024

Анкер МО-17

Стадия	Масса	Масштаб
РП	0.8	1:10
Лист	Листов 1	

Энергосетьпроект Северо-Западное отделение Ленинград

Формат А4

Инв.№ подл. | Подпись и дата | Взам.инв.№ | 12716ТМ-ТЧ

Типовой проект 407-9-27.86 Альбом V

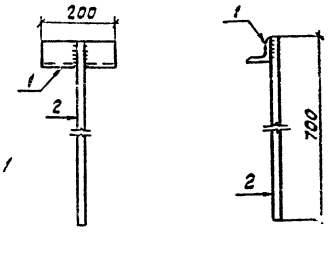

Формат	Зона	Поз.	Обозначение	Наименование	Кол.	Примечание
				Детали		
Б4		1	АСИ-118	Уголок 90×56×6 ГОСТ 8509-72* / Ст3 ГОСТ 535-79* ℓ=200	1	1.4 кг
Б4		2	-119	ф18АI ГОСТ 5781-82 ℓ=700	1	1.4 кг

Привязан

Инв.№

Н.контр.	Ковалев		20.05.86
Нач.отд.	Роменский		20.05.86
ГИП	Перфенов		20.05.86
Рук.гр.	Шленова		20.05.86
Провер.	Корнилова		20.05.86
Ст.техн.	Бухонова		20.05.86

ТП 407-9-27.86 АСИ-025

Деталь крепежная МО-18

Стадия	Масса	Масштаб
РП	2.8	1:10
Лист	Листов 1	

Энергосетьпроект Северо-Западное отделение Ленинград

Формат А4

Инв.№ подл. | Подпись и дата | Взам.инв.№ | 12716ТМ-ТЧ

СП 14-04

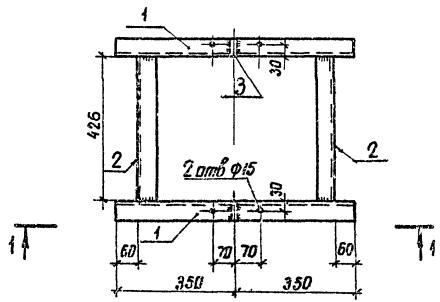

1 — 1

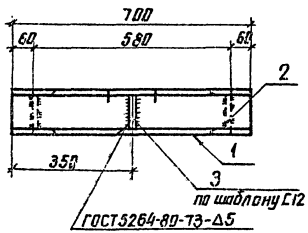

Формат	Зона	Поз	Обозначение	Наименование	Кол.	Примечание
				Детали		
БЧ		1	АСИ-110-01	Швеллер 12 ГОСТ 8240-72* / Ст3 ГОСТ 535-79* ℓ=700	2	7,23 кг
БЧ		2	-02	То же ℓ=425	2	4,43 кг
БЧ		3	-120	Полоса 6×45 ГОСТ 103-76 / Ст3 ГОСТ 535-79* ℓ=107	2	0,2 кг
				Стандартные изделия		
				Болт М14×20 ГОСТ 7798-70*	4	
				Гайка М14 ГОСТ 5915-70*	4	
				Шайба 14 ГОСТ 11371-78*	4	

Типовой проект 407-9-27.86 Альбом IV

Инв. № подл.	Подпись и дата	Взам. инв. №
12715 ТМ-14		

Н. контр.	Ковалев		200586
Нач. отд.	Роменский		200586
ГИП	Парфёнов		200586
Рук. гр.	Шлёнова		200586
Провер.	Корнилова		200586
Инженер	Харитонова		200586

ТП 407-9-27.86 АСИ-026

Деталь крепёжная МО-19

Стадия	Масса	Масштаб
РП	24,0	1:10

Лист | Листов 1

ЭНЕРГОСЕТЬПРОЕКТ Северо-Западное отделение Ленинград

Привязан

Инв №

копир. Аня

формат А3 СФ740-04

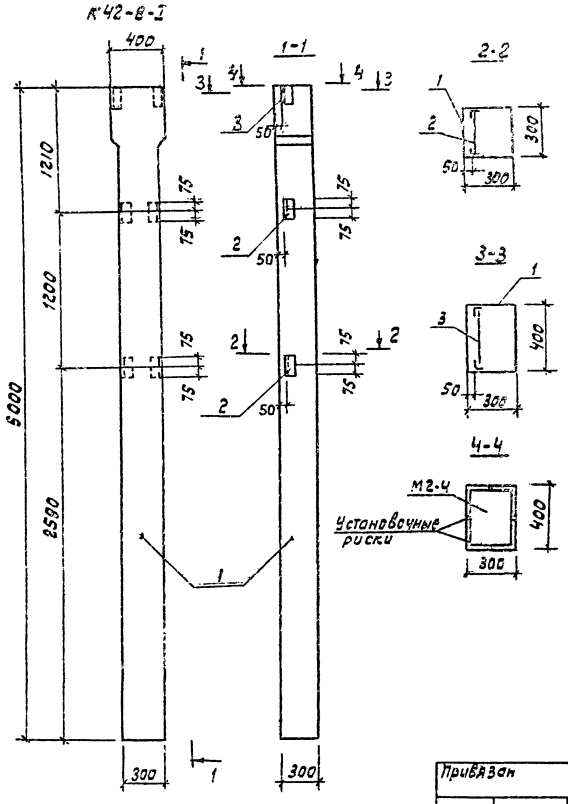

Формат	Зона	Поз.	Обозначение	Наименование	Кол	Примечание
				Документация		
		1	1.423-3 Вып. 1, 2	Колонна К 42-8		со всеми закл.
				Сборочные единицы		
		2	1.423-3 Вып. 2	Изделие закладное М1-13	2	
		3	1.423-3 Вып. 2	То же М1-14	1	

Ведомость расхода стали на дополнительные закладные изделия, кг

Марка элемента	Изделия закладные						Всего
	Арматура класса AIII			Прокат марки ВСт3			
	ГОСТ 5781-82*			ГОСТ 8509-72*			
	Ф12		Итого	L63×5		Итого	
К 42-8-I	0.5		0.5	2.9		2.9	3.4

Остальное - см. колонну К 42-8 в серии 1.423-3 Вып. 1, 2

Типовой проект 407-9-27.86 Альбом IV

Инв. № подл. | Подпись и дата | Взам. инв. №

Н. контр.	Ковалев		2.06.86
Нач. отд.	Раменский		2.06.86
ГИП	Парфенов		2.06.86
Рук. гр.	Шленова		2.06.86
Провер.	Корнилова		2.06.86
Инженер.	Харитонова		2.06.86

Привязан

Инв. №

ТП 407-9-27.86 АСИ-027

Колонна К 42-8-I

Стадия	Масса	Масштаб
РП	1235	1:50
Лист	Листов 1	

ЭНЕРГОСЕТЬПРОЕКТ Северо-Западное отделение Ленинград

Формат А3

СФ 740-04

Госстрой СССР
ЦЕНТРАЛЬНЫЙ ИНСТИТУТ ТИПОВОГО ПРОЕКТИРОВАНИЯ
Свердловский филиал
620062, г.Свердловск-62, ул.Чебышева,4
Заказ № 525 Инв.№ СФ 740-04 тираж 138
Сдано в печать 25.12. 1986г цена 0-84

gost.e-ecolog.ru