Типовой проект

407-9-27.86

ЗДАНИЕ ВСПОМОГАТЕЛЬНОГО НАЗНАЧЕНИЯ ТИПА I ИЗ УНИФИЦИРОВАННЫХ КОНСТРУКЦИЙ

АЛЬБОМ II

Архитектурно-строительные и
санитарно-технические решения

				Привязан
Инв.№				

СФ 740-02

gost.e-ecolog.ru

Госстрой СССР
ЦЕНТРАЛЬНЫЙ ИНСТИТУТ ТИПОВОГО ПРОЕКТИРОВАНИЯ
Свердловский филиал
620062, г.Свердловск-62, ул.Чебышева,4
Заказ № 525 Инв.№ СФ 740-02 тираж 275
Сдано в печать 25.12. 1986г цена 2-09

Типовой проект

407-9-27.86

Здание вспомогательного назначения тип I из унифицированных конструкций

Альбом II

Состав проекта

Альбом	I	Общая пояснительная записка
Альбом	II	Архитектурно-строительные и санитарно-технические решения
Альбом	III	Электротехнические решения
Альбом	IV	Строительные изделия
Альбом	V	Спецификации оборудования
Альбом	VI	Ведомости потребности в материалах
Альбом	VII	Сметная документация
Альбом	VIII	Показатели результатов применения научно-технических достижений

Разработан
Северо-Западным отделением
института "Энергосетьпроект" Минэнерго СССР
Зам. главного инженера отделения В.В.Карлов
Главный инженер проекта Ю.Д.Парфенов

Рабочий проект утвержден и введен
в действие Минэнерго СССР
Протокол № 6 от 29.05.86.

Привязан

Инв.№

Содержание альбома (начало)

Обозначение	Наименование	Стр.
	Содержание альбома	2,3
Чертежи	основного комплекта марки АС	
АС-1	Общие данные (начало)	4
АС-2	Общие данные (продолжение)	5
АС-3	Общие данные (продолжение)	6
АС-4	Общие данные (окончание)	7
АС-5	План на отм. 0.000	8
АС-6	Схема расположения проемов и перемычек	9
АС-7	Разрезы 1-1, 2-2	10
АС-8	Фасады	11
АС-9	План полов и кровли	12
АС-10	Узлы А, Б	13
АС-11	Фрагмент фасада 1. Фрагмент плана 3	14
АС-12	Фрагмент фасада 2	15
АС-13	Узел I к фрагменту фасада 2	16
АС-14	Схема расположения фундаментов	17
АС-15	Узел I к схеме расположения фундаментов	18
АС-16	Узел II к схеме расположения фундаментов	19
АС-17	Узлы III ... VII к схеме расположения фундаментов	20
АС-18	Схемы расположения колонн, балок и плит покрытия	21
АС-19	Схема расположения элементов в покрытии. Спецификации к схемам расположения колонн, балок и плит покрытия	22
АС-20	Монолитный участок Му-1	23
АС-21	Монолитный участок Му-2	24
АС-22	Схемы расположения стеновых панелей	25
АС-23	Спецификация элементов к схеме расположения стеновых панелей (начало)	26
АС-24	Спецификация элементов к схеме расположения стеновых панелей (окончание)	27
АС-25	Узлы 1 ... 6 к схеме расположения стеновых панелей	28
АС-26	Схема расположения перегородок и фундаментов в помещении венткамеры и электрокотельной	29
АС-27	Разрезы 2-2; 3-3 к схеме перегородок	30
АС-28	Фундамент Фм1. Узел А и сечения	31
АС-29	Схема расположения труб для прокладки кабеля	32
АС-30	Схема расположения проемов для воздуховодов	33
АС-31	Схема расположения конструкций для крепления бака	34
АС-32	Схема расположения перегородок на отм. 0.000 (вариант сборных перегородок)	35
АС-33	Развертки перегородок 1-1 ... 7-7 (вариант сборных перегородок)	36
АС-34	Развертки перегородок 8-8 ... 13-13 (вариант сборных перегородок)	37
АС-35	Спецификация элементов к схеме расположения перегородок на отм. 0.000 (вариант сборных перегородок)	38

Инв. № подл. | Подпись и дата | Взам. инв. №

4271674-12

Котир. Тип

Формат А3

СФ 7410-02

Содержание альбома (окончание)

Обозначение	Наименование	Стр.
	Чертежи основного комплекта ВК	
ВК-1	Общие данные (начало)	39
ВК-2	Общие данные (окончание)	40
ВК-3	План сетей водоснабжения и канализации	41
ВК-4	Схемы систем В1, Т3 и К1	42
	Чертежи основного комплекта ОВ	
ОВ-1	Общие данные (начало)	43
ОВ-2	Общие данные (продолжение)	44
ОВ-3	Общие данные (окончание)	45
ОВ-4	План на отм. 0.000	46
ОВ-5	Схема отопления	47
ОВ-6	Схемы вентиляционных систем	48
ОВ-7	Установка П-1, П-2 Спецификация	49
ОВ-8	Разрезы 1-1; 2-2 План кровли на отм. 4.650	50
ОВ-9	Электрокотельная. План на отм. 0.000. Разрез I-I	51
ОВ-10	Электрокотельная. Технологическая схема.	52
ОВ-11	Электрокотельная. Спецификация	53

Альбом II

Типовой проект 407-9-27-86

Инв. № подл. | Подпись и дата | Взам. Инв. №

12746 ТМ-72

Копир. Алеев формат А3

СФ 740-02

Типовой проект 407-9-27.86 Альбом II

Ведомость рабочих чертежей основного комплекта АС

Лист	Наименование	Примечание
1	Общие данные (начало)	
2...3	Общие данные (продолжение)	
4	Общие данные (окончание)	
5	План на отм. 0.000	
6	Схема расположения проемов и перемычек	
7	Разрезы 1-1; 2-2	
8	Фасады	
9	План полов и кровли	
10	Узлы А, Б	
11	Фрагмент фасада 1. Фрагмент плана 3	
12	Фрагмент фасада 2	
13	Узел I к фрагменту фасада 2	
14	Схема расположения фундаментов	
15	Узел I к схеме расположения фундаментов	
16	Узел II к схеме расположения фундаментов	
17	Узлы III ... VI к схеме расположения фундаментов	
18	Схемы расположения колонн, балок и плит покрытия	
19	Схема расположения элементов в покрытии. Спецификации к схемам расположения колонн, балок и плит покрытия	
20	Монолитный участок Му-1	
21	Монолитный участок Му-2	
22	Схемы расположения стеновых панелей	
23	Спецификация элементов к схеме расположения стеновых панелей (начало)	
24	Спецификация элементов к схеме расположения стеновых панелей (окончание)	
25	Узлы 1...6 к схеме расположения стеновых панелей	
26	Схема расположения перегородок и фундаментов в помещении вентканеры и электрокотельной	
27	Разрезы 2-2; 3-3 к схеме перегородок	
28	Фундамент Фм-1 Узел А и сечения	
29	Схема расположения труб для прокладки кабеля	
30	Схема расположения проемов для воздуховодов	
31	Схема расположения конструкций для крепления бака.	
32	Схема расположения перегородок на отм. 0.000 (вариант сборных перегородок)	
33	Развертки перегородок 1-1 ... 7-7 (вариант сборных перегородок)	
34	Развертки перегородок 8-8 ... 13-13 (вариант сборных перегородок)	
35	Спецификация элементов к схеме расположения перегородок на отм. 0.000 (вариант сборных перегородок)	

Удостоверяю, что проект соответствует действующим нормам и правилам, а эксплуатация сооружения с пожароопасным и взрывоопасным характером производства безопасна при соблюдении предусмотренных проектом мероприятий

Главный инженер проекта Парфенов Ю.Д.

Инв. №			
Н.контр.	Ковалев		20.05.86
Нач. отд.	Роменский		20.05.86
ГИП	Парфенов		20.05.86
Рук. гр.	Шленова		20.05.86
Провер.	Корнилова		20.05.86
Инженер	Мазаева		20.05.86

Привязан

ТП 407-9-27.86 АС

Здание вспомогательного назначения тип I из унифицированных конструкций

Стадия	Лист	Листов
РП	1	35

Общие данные

ЭНЕРГОСЕТЬПРОЕКТ Северо-Западное отделение Ленинград

Инв. № подл. 12716 тм-т2 | Подпись и дата | Взам. инв. №

Копир. Ю5 формат А3

СФ 740-02

Типовой проект 407-9-27.86 Альбом II

Ведомость спецификаций комплекта АС

Лист	Наименование	Примечание
6	Спецификация элементов заполнения проемов	
	Спецификация перемычек	
11	Спецификация элементов входа	
14	Спецификация элементов к схеме расположения фундаментов	
19	Спецификация элементов к схемам расположения колонн, балок и плит покрытия	
23	Спецификация элементов к схеме расположения стеновых панелей (начало)	
24	Спецификация элементов к схеме расположения стеновых панелей (окончание)	
26	Схема расположения перегородок и фундаментов в помещении венткамеры и электрокотельной	
28	Спецификация элементов фундамента Фм-1	
29	Спецификация элементов к схеме расположения труб	
31	Спецификация элементов к схеме расположения конструкций для крепления бака	
35	Спецификация элементов к схеме расположения перегородок	

Ведомость основных комплектов

Обозначение	Наименование	Примечание
407-9-27.86-АС	Архитектурно-строительные решения	АП II
407-9-27.86-ОВ	Отопление, вентиляция и кондиционирование воздуха	АП II
407-9-27.86-ВК	Внутренние водопровод и канализация	АЛ. II
407-9-27.86-ЭП	Электротехнические чертежи первичных соединений	АЛ. III
407-9-27.86-ЭВ	Электротехнические чертежи вторичных соединений, управление и автоматизация	АЛ. III

Ведомость объемов сборных бетонных и железобетонных конструкций по рабочим чертежам основного комплекта марки АС

N строки	Наименование группы элементов и конструкций	Код	Кол. м³	Прим.
1	Блоки фундаментов	581100	6.44	
2	Фундаменты стаканного типа и башмаки	581200	11,25	
3	Балки фундаментные	582400	7,1	
4	Колонны	582100	6,85	
5	Балки стропильные и подстропильные	582200	4,5	
6	Перемычки	582800	0,7	
7	Панели стеновые наружные	583100	53,68	
8	Плиты покрытий	584100	18.02	
9	Архитектурно-строительные элементы зданий	589400	7.94	
10	Конструкции и детали инженерных сооружений	585000	0.48	
	Всего бетона и железобетона		116.96	

Материалы на изготовление сборных бетонных и железобетонных конструкций учтены в ведомости потребности в материалах и отдельно не учитываются.

Привязан

Инв. N

Норм контр	Ковалев		20.05.86
Нач отд.	Роменский		20.05.86
ГИП	Парфенов		20.05.86
Рук. гр.	Шленова		20.05.86
Провер	Корнилова		20.05.86
Инженер	Мазаева		20.05.86

ТП 407-9-27.86 АС

Здание вспомогательного назначения тип I из унифицированных конструкций

Стадия	Лист	Листов
РП	2	

Общие данные (продолжение)

ЭНЕРГОСЕТЬПРОЕКТ Северо-Западное отделение Ленинград

Инв. N подл. 12716 тм-т2 | Подпись и дата | Взам. инв. N

Копир. Нат формат А3

СФ 740-02

Типовой проект 407-9-27.86 Альбом II

Ведомость ссылочных и прилагаемых документов

Обозначение	Наименование	Примечание
	Ссылочные документы	
ГОСТ 948-84	Перемычки железобетонные для зданий с кирпичными стенами	
ГОСТ 6788-80	Плиты парапетные железобетонные производственных зданий	
ГОСТ 12506-81	Окна деревянные для производственных зданий	
ГОСТ 13579-78	Блоки бетонные для стен подвалов	
ГОСТ 14624-84	Двери деревянные для производственных зданий.	
ГОСТ 22701.1-77 ГОСТ 22701.2-77	Плиты железобетонные ребристые предварительно-напряженные размером 6×3м для покрытий производственных зданий.	
ГОСТ 24698-81	Двери деревянные наружные для жилых и общественных зданий	
1.020-1/83 Вып.1-1	Фундаменты сборные железобетонные для колонн сечением 300×300 и 400×400	
1.030.1-1 Вып 0-1, 0-3, 2-1, 3-3, 4-1	Стены наружные из однослойных панелей для каркасных общественных зданий, производственных и вспомогательных зданий промышленных предпр.	
1.231.9-7 Вып.2 ч.1	Панели перегородок гипсобетонные	
1.415-1 Вып.1	Железобетонные фундаментные балки для стен производственных зданий	
1.423-3 Вып.0-1, 0-2	Железобетонные колонны прямоугольного сечения для одноэтажных производственных зданий без мостовых кранов высотой до 9,6м	
1.431-6	Кирпичные перегородки для одноэтажных и многоэтажных зданий	
1.435.9-17 Вып.0, 3, 4	Ворота распашные	
1.462.1-10/80 Вып.2	Балки стропильные железобетонные для покрытий зданий с пролетами 6 и 9 м	
1.494-24 Вып.1	Стаканы для крепления крышных вентиляторов, дефлекторов и зонтов	
2.230-1 Вып.2	Детали стен и перегородок общественных зданий	
2.420-1 Вып.1	Монтажные детали сборных железобетонных колонн и подкрановых балок одноэтажных промышленных зданий	
2.430-3 Вып.1	Типовые архитектурно-строительные детали промышленных зданий	

Обозначение	Наименование	Примечание
2.435-6 Вып.1	Противопожарные двери и ворота промышленных зданий	
2.436-14 Вып.1	Узлы окон с деревянными переплетами по ГОСТ 12506-81	
2.460-2 Вып.2	Типовые монтажные детали плит у температурных швов	
2.460-15 Вып.1	Типовые узлы покрытий промышленных зданий в местах установки крышных вентиляторов	
2.460-18 Вып.1	Узлы покрытий одноэтажных производственных зданий с рулонными кровлями и железобетонными плитами	
3.017-1 Вып.5	Ворота металлические распашные шириной 4.5м и калитки	
3.407-102 Вып.1	Унифицированные железобетонные элементы подстанций 35-500кВ	
	Прилагаемые документы	
ТП 407-9-27.86 АСИ	Строительные изделия	альбом IV
ТП 407-9-27.86 АС.ВМ	Ведомости потребности в материалах	альбом VI

Взам.инв.№ | Подпись и дата | Инв.№ подл.

Привязан

Инв. N

Н.контр.	Ковалев			ТП 407-9-27.86 АС	
Нач.отд.	Романский			Здание вспомогательного назначения, тип I из унифицированных конструкций	Стадия: РП; Лист: 3; Листов:
ГИП	Парфенов				
Рук.гр.	Шленова				
Провер.	Корнилов			Общие данные (продолжение)	Энергосетьпроект Северо-Западное отделение Ленинград
Инжен.	Мазаева				

Формат А3

СФ 7402-2

Типовой проект 407-9-27.86 Альбом II

Ведомость отделки помещений площадь, м²

Наименование или номер помещения	Потолок		Стены или перегородки		Низ стен			Примечание
	Площадь	Вид отделки	Площадь	Вид отделки	Площадь	Вид отделки	Высота, мм	
Кладовая	13.4	Затирка, шлюб, извест. окр.	47.0	Штукатурка и извест. окр.	—	—	—	
Помещение опер. выездн. прем. бригад	13.4	Затирка шлюб известь окр.	44.4	Штукатурка и клеев. окр.	—	—	—	
Помещ. оператив. выездных и ремонтн. бригад	13.8	Затирка шлюб известь окр.	44.8	Штукатурка и клеевая окраска	—	—	—	
Комната инженерно-техн. работ.	13.8	Затирка шлюб известь окр.	44,8	Штукатурка и клеев. окр.	—	—	—	
Комната техучёб и техн. безопасн.	28.5	Затирка шлюб известь окр.	68.7	Штукатурка и клеевая окр.	—	—	—	
Коридор	40.6	Затирка шлюб известь окр.	133.5	Штукатурка и водоэм. окр.	—	—	—	
Комната приема пищи	16.5	Затирка шлюб известь окр.	50	Штукатурка и клеевая окр.	—	—	—	
Мастерская	33.8	Затирка шлюб известь окр.	74.1	Штукатурка и клеевая окр.	—	—	—	
Электро-котельная	37.9	Затирка шлюб известк. окр.	76.1	Штукатурка и извест. окр.	—	—	—	
Гардероб	25,4	Затирка шлюб водоэм. окр.	84.4	Штукатурка и водоэмульс. окраска	33,3	Глазурованная плитка	1800	
Душевая	10.4	Затирка шлюб влагостойкая ВА-23	43.0	Штукатурка и масл. окр.	25,7	Глазурованная плитка	1800	
Санузел	12.0	Затирка шлюб водоэмульс. окр.	39.6	Штукатурка и водоэмульс. окраска	17.1	Глазурованная плитка	1500	
Венткамера	21.7	Затирка шлюб известь окр.	82,5	Штукатурка и извест. окр.	—	—	—	
Тамбур	4.0	Затирка шлюб известк. окр.	20.1	Штукатурка и водоэм. окр.	—	—	—	
Стоянка аварийного автомоб.	157.1	Затирка шлюб известь окр.	131.0	Штукатурка и извест. окр.	5,0	Масляная окр.	150	

Общие указания

1. За условную отметку 0.000, которая соответствует абсолютной отметке [ ] принят уровень чистого пола здания.
2. Данные о грунтах приведены на схеме расположения фундаментов здания.
3. Сейсмичность площадки строительства не выше 6 баллов, расчетная сейсмичность здания принята 6 баллов.
4. Нормативные нагрузки приняты следующие:
   - вес снегового покрова на 1 м² горизонтальной поверхности земли принят 1.0 кПа (100 кгс/м²) по III району;
   - скоростной напор ветра на высоте 10 м от поверхности земли принят 0,44 кПа (45 кгс/м²) по III району.
5. Расчетная наружная температура воздуха самой холодной пятидневки минус 30°С.
6. Степень огнестойкости здания - вторая.
7. Наружные ограждающие конструкции - стеновые панели из легкого бетона по серии 1.030.1-1
8. Перегородки кирпичные, вариант - сборные гипсобетонные.
9. При замоноличивании стыков в зимнее время температура бетонной смеси перед укладкой должна быть не менее плюс 5°С за счет подогрева заполнителей. Температура воды не должна превышать 80°С, песка 60°С, щебня 40°С, цемент не подогревается.
10. Наружная отделка фасадов здания - расшивка швов панелей.
    Кирпичные вставки оштукатурить и расшить под панели.
11. Стальные элементы и поверхности закладных деталей окрасить масляной краской за 2 раза.
12. Материал стальных элементов - сталь марки ВСт3кп2 группы прочности 1 по ТУ 14-1-3023-80.
13. Электроды для сварных швов типа Э-42 ГОСТ 9467-75.

Инв.№ подл. | Подпись и дата | Взам. инв.№

12716 тм-т2

Н. контр.	Ковалев		2005г.
Нач. отд.	Ромейский		
ГИП	Парфёнов		
Рук. гр.	Шленова		
Провер.	Корнилова		2005г.
Инжен.	Чуркева		

Привязан

Инв.№

ТП 407-9-27.86 АС

Здание вспомогательного назначения тип I из унифицированных конструкций

Стадия	Лист	Листов
РП	4	

Общие данные (окончание)

Энергосетьпроект Северо-Западное отделение Ленинград

Формат А3

СФ 7410-02

Типовой проект 407-9-27.86 Альбом V

План на отм. 0.000

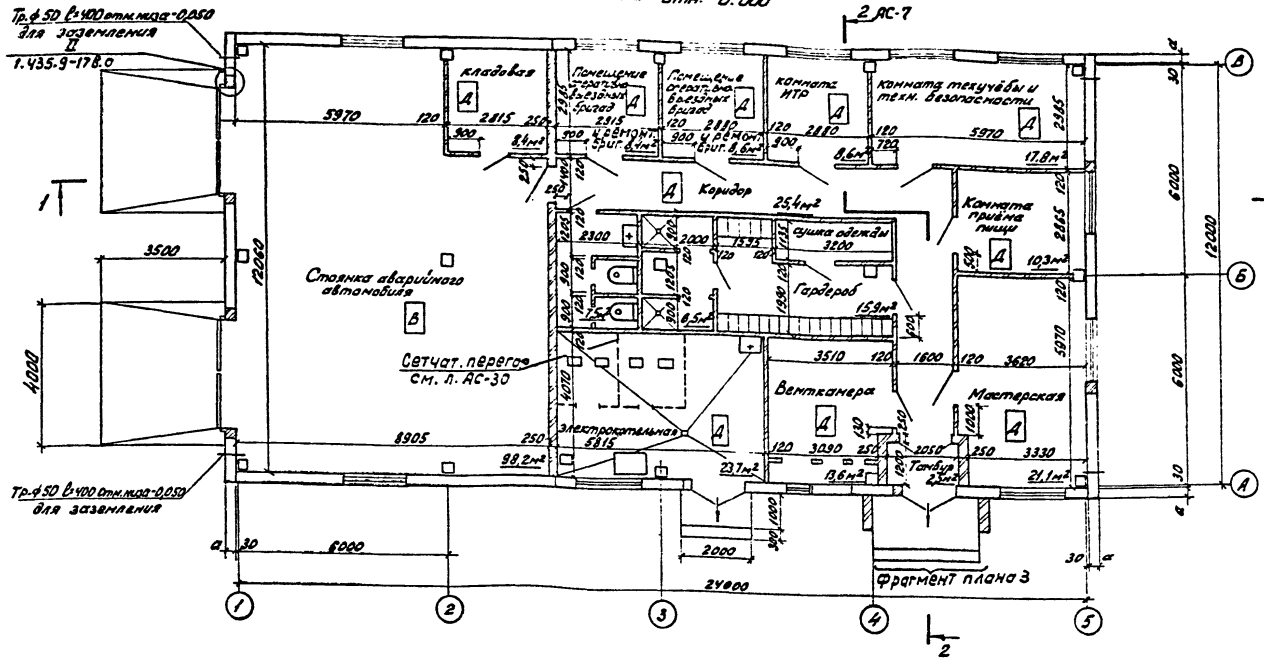

Схему расположения проемов в перегородках см. л. АС-30

Таблица толщин стеновых панелей и утеплителя в зависимости от наружной температуры воздуха.

t°C	утеплитель δ, мм	стен. панели α, мм
до -20°С	80	200
от -21 до -30	100	250
от -31 до -40	120	300

Н. контр.	Ковалёв		
Нач. отд.	Ременко		
Г.И.П.	Порфирьев		
Рук. гр.	Шленова		
Проверил	Хромова		
Исполнил	Харитонова		

ТП 407-9-27.86 АС

Здание вспомогательного назначения тип I из унифицированных конструкций.

Стадия	Лист	Листов
РП	5	

План на отм. 0.000

ЭНЕРГОСЕТЬПРОЕКТ Северо-Западное отделение Ленинград

Копировал:

Формат А3

Привязан

Инв. №

Инв. № подл. | 12116-т-2 | Подпись и дата | Взам. инв. №

Типовой проект 407-9-27.86 Альбом II

Схема расположения проёмов и перемычек

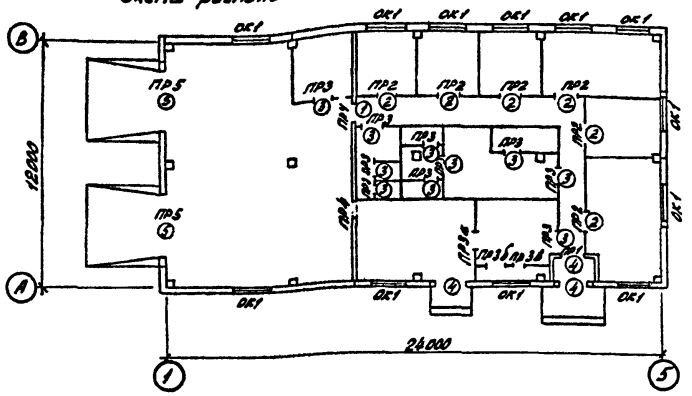

Спецификация элементов заполнения проёмов

Марка, поз.	Обозначение	Наименование	Кол.	Масса ед. кг.	Примечание
1	ГОСТ 14624-84	Противопожарная дверь ПДУ-6	1		
2	ГОСТ 14624-84	Дверной блок ДВГ 21-13	6		
3	ГОСТ 14624-84	Дверной блок ДВГ 19-9	10		
4	ГОСТ 24698-81	Дверной блок ДН24-15Г	3		
5	1.435.9-17	Ворота распашные ВР30х30-К	2		
ОК1	ГОСТ 12506-81	Окно ПВД 12-18.1	12		

Спецификация перемычек

Марка, поз.	Обозначение	Наименование	Кол.	Масса ед. кг.	Примечание
1	ГОСТ 948-84	2ПБ 19-3	2	81	
2		3ПБ 16-37	6	102	
3		1ПБ 13-1	17	25	
4		6ПБ 35-37	2	634	для t°-20-30°С
5		5ПГ 35-17	2	805	для t°-40°С

Ведомость перемычек

Тип	Схема сечения
ПР1	1; 140; 250; 2.370
ПР2	2; 140; 120; 2070
ПР3, ПР3а, ПР3б, ПР3в	3; 65; 120; 1.870 для ПР3; 2.900 для ПР3а; 1.930 для ПР3б; 1.555 для ПР3в
ПР4, ПР4а	3; 65; 250; 2900 для ПР4; 2.070 для ПР4а

Ведомость проёмов дверей и ворот

Марка, позиция	Размер проёма в кладке
1	960 х 2070
2	1310 х 2070
3	910 х 1870
4	1510 х 2370
5	3000 х 3000

Тип	Схема сечения
ПР5	4; 290; 3.000; 250; для t°-20°-30°С; 5; 130; 140; 290; 3.000; 380; для t°-40°С

Схему расположения проемов для воздуховодов в перегородках см. л. АС-30

Привязан

Инв. №

Н. контр.	Ковалёв	[signature]	2005.86
Нач. отд.	Роменский	[signature]	2005.86
ГИП	Парфенов	[signature]	2005.86
Рук. гр.	Шленова	[signature]	2005.86
Провер.	Кормилова	[signature]	2005.86
Инженер	Харитонова	[signature]	2005.86

ТП 407-9-27.86 АС

Здание вспомогательного назначения тип I из унифицированных конструкций

Стадия	Лист	Листов
РП	6	

Схема расположения проёмов и перемычек

ЭНЕРГОСЕТЬПРОЕКТ Северо-Западное отделение Ленинград

Копир. [signature] Формат А3

СФ 740-02

Инв. № подл. 12716тн-т 2 | Подпись и дата | Взам. инв. №

Альбом II

Типовой проект 407-9-27.86

Разрез 1-1

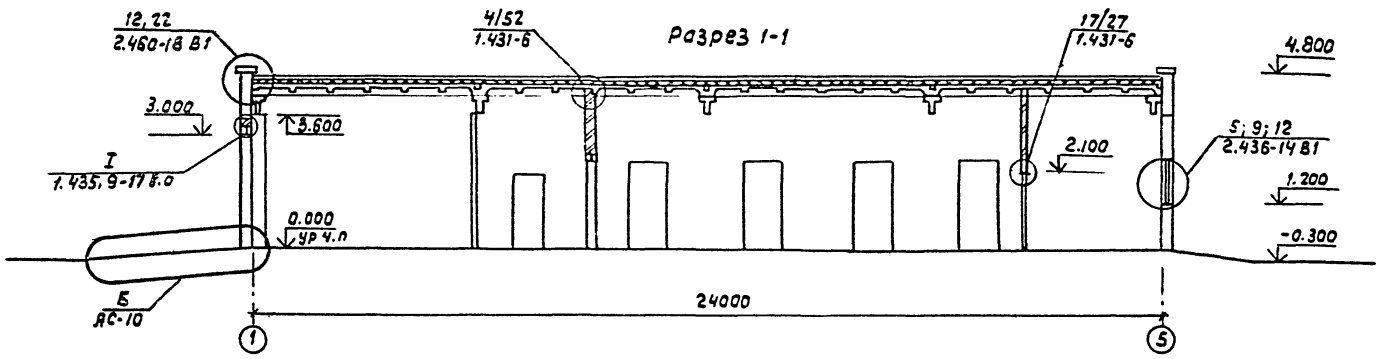

Слой гравия на антисептированной битумной мастике по ГОСТ 8268-74*-10мм
4 слоя рубероида марки РМД-350мм на антисептированной мастике по ТУ 21-27-28-71
Цементная стяжка 20мм
Пенобетон $\gamma = 400$ кг/м³ по ГОСТ 5742-76 $\delta = 100$мм
Слой рубероида на битумной мастике по ГОСТ 10923-76
Сборные железобетонные плиты

Разрез 2-2

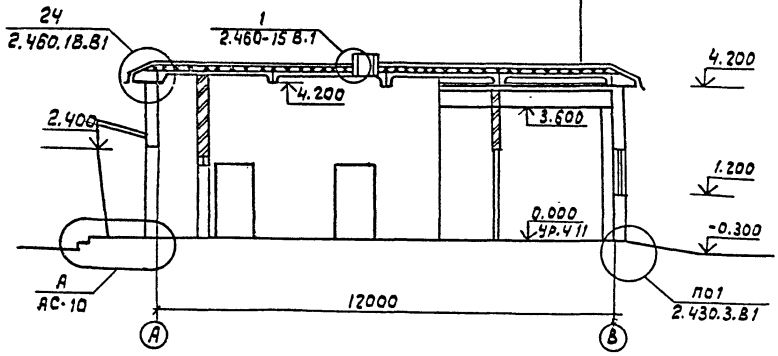

Привязан

Инв. №

Инв.№подл. | Подпись и дата | Взам.инв.№ | 12716тм-т2

Н.контр.	Ковалев		28.05.86
Нач.отд.	Роменский		
ГИП	Парфенов		
Рук.гр.	Шленова		
Провер.	Корнилова		
Инженер	Харитонова		

ТП 407-9-27.86 АС

Здание вспомогательного назначения тип I из унифицированных конструкций

Стадия	Лист	Листов
РП	7	

Разрезы 1-1; 2-2

Энергосетьпроект Северо-Западное отделение Ленинград

Формат А3

СРТИ-62

Фасад 1-5

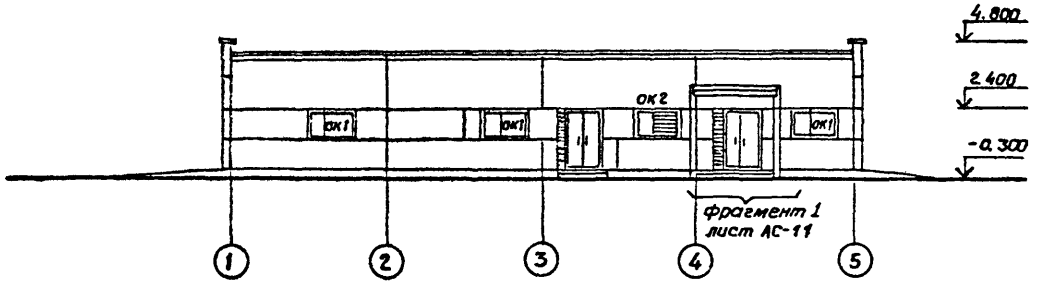

Фасад А-В.

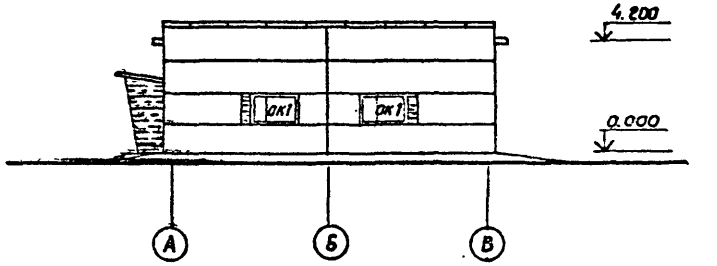

Фасад 5-1

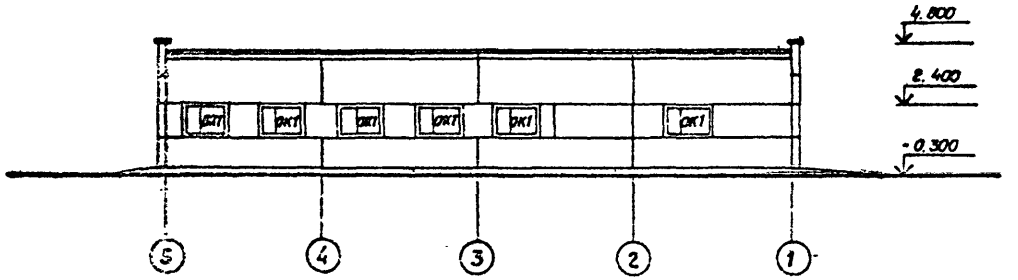

Фасад В-А

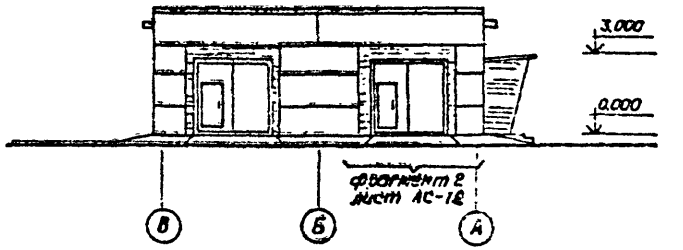

Типовой проект 407-9-27.86 Альбом II

Инв.№ подл. | Подпись и дата | Взам. инв.№

12716ТМ-12

Н контр.	Ковалев			ТП 407-9-27.86 АС	
Нач. отд	Роменский				
ГИП	Парфенов				
Рук. гр.	Шленова			Здание вспомогательного назначения тип I из унифицированных конструкций.	Стадия: РП; Лист: 8; Листов:
Проверил	Корнилова				
Инженер	Харитонова			Фасады	«ЭНЕРГОСЕТЬПРОЕКТ» Северо-Западное отделение Ленинград

Привязан

Инв. №

Копировал Стридонова

Формат А3

ФР 740-02

Типовой проект 407-9-27.86 Альбом I

План полов

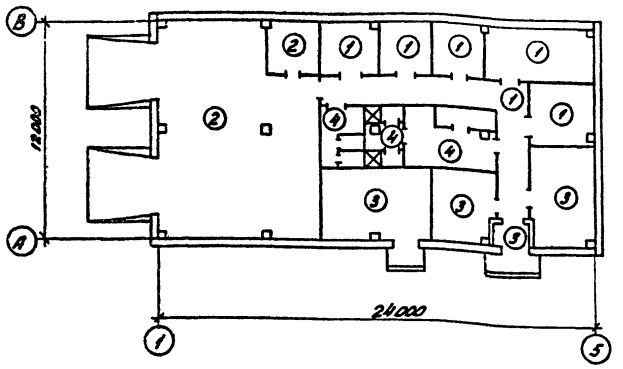

Экспликация полов

Наименование или номер помещения по проекту	Тип пола по серии или акту	Схема пола или номер узла по серии	Элементы пола и их толщина	Площадь пола, м²
1	2	3	4	5
Помещения для хранения комнат текущего и тех. резов, комн. приемщиц, коридор.	1		Резина на мастике ГОСТ 16934-71-5 мм Стяжка из цементно-песчаного раствора марки 100-25 мм Бетон класса В7,5-120 мм Уплотненный грунт	78,9
Стояка аварийного автомобиля, кладовая	2		Бетон класса В30 с пропиткой флюатами – 40 мм Бетон класса В10-110 мм Уплотненный грунт	106,6
Котельная, мастерская, вентканера, тамбур	3		Цементный пол марки 300 с железнением – 30 мм Бетон класса В10-120 мм Уплотненный грунт	60,9
Гардероб, душевая, санузел	4		Керамическая плитка ГОСТ 6787-80-13 мм Прослойка из цементно-песчаного раствора марки 150-20 мм Бетон класса В7,5-40 мм Изол на битумной мастике Бетон класса В7,5-80 мм Уплотнённый грунт	29,9

План кровли.

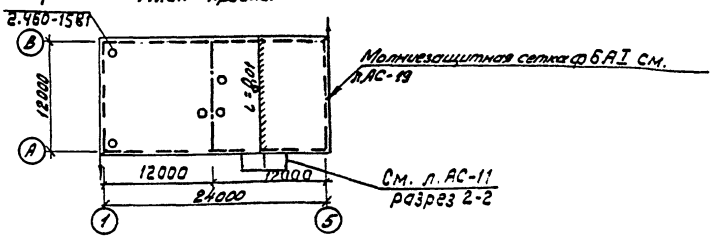

1. Спецификация и расположение закладных элементов М0-3 в полу см. л. АС-25
2. Спецификация и расположение труб в полу см. л. АС-29

Привязан

Инв. №

Н. контр.	Ковалёв		10.01.86
Нач. отд.	Романкин		10.01.86
ГИП	Парфенов		10.01.86
Рук. гр.	Шлёнова		10.01.86
Провер.	Корнилова		10.01.86
Инженер	Чуркова		10.01.86

ТП 407-9-27.86 АС

Здание вспомогательного назначения тип I из унифицированных конструкций

Стадия	Лист	Листов
РП	9	

План полов и кровли

ЭНЕРГОСЕТЬПРОЕКТ Северо-Западное отделение Ленинград

Копир. Подп. и дата Инв. № подл. 12716 тм-т2

Колир. Подп. и дата Взам. инв. №

Формат А3

СРТИ-82

Типовой проект 407-9-27.86 Альбом I

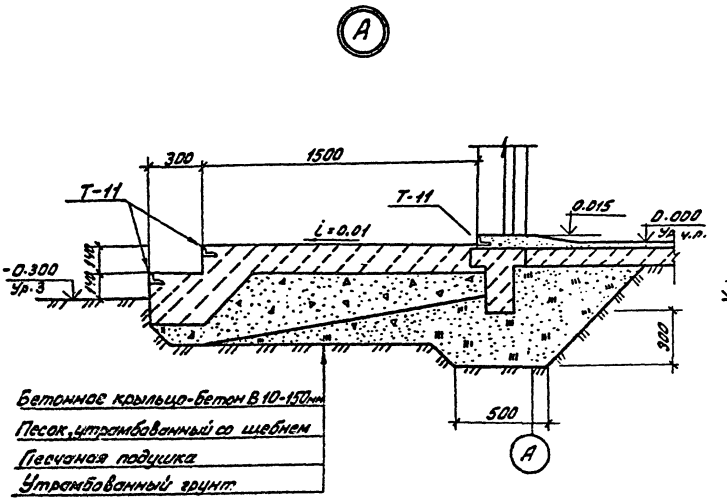

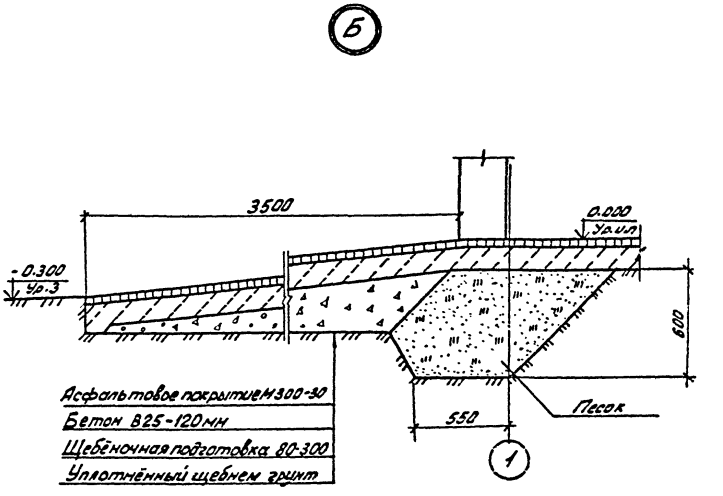

Спецификация марки Т-11 дана на л. АС-11

Инв. № подл.	Подпись и дата	Взам. инв. №	Норм. конт.	Ковалев		20.05.86	ТП 407-9-27.86 АС
12716ТН-Т2			Нач. отд.	Романенко		20.05.86	Здание вспомогательного назначения тип I из унифицированных конструкций
			ГИП	Парфенов		20.05.86	
			Рук. гр.	Шлёнова		20.05.86	
			Провер.	Корнилова		20.05.86	Узлы А; Б
			Инженер	Мазаева		20.05.86	

Стадия	Лист	Листов
РП	10	

ЭНЕРГОСЕТЬПРОЕКТ Северо-Западное отделение Ленинград

Привязан

Инв. №

Котр. Инв. фото

формат А3

СФ 740-02

Альбом II

Типовой проект 407-9-27.86

Фрагмент фасада 1

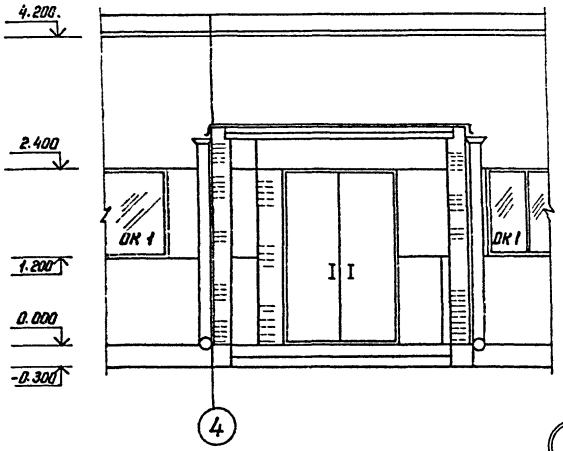

Спецификация элементов входа

Марка, поз.	Обозначение	Наименование	Кол.	Масса ед.кг	Примечание
МК-3	407-9-27.86 Ал IV АСН-005	Изделие закладное МК-3	1	21.6	
МК-4	407-9-27.86 Ал IV АСН-006	Решетка МК-4	1	33.3	
Т-11	407-9-27.86 Ал IV АСН-011	Деталь закладная Т-11	13.6	4	

Фрагмент плана 3

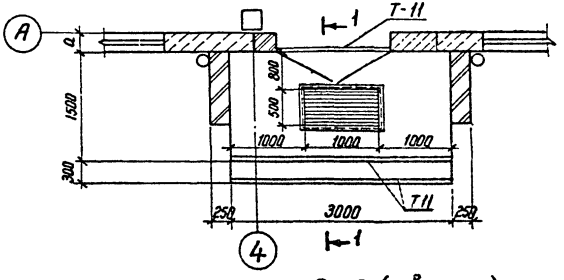

1-1

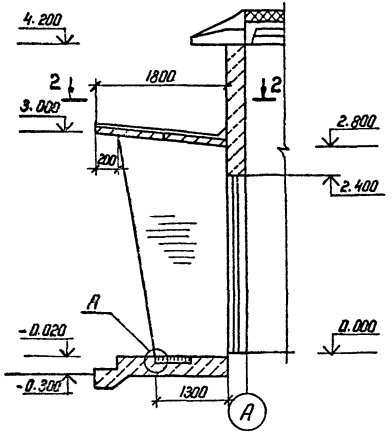

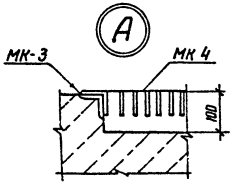

2-2 (повернуто)

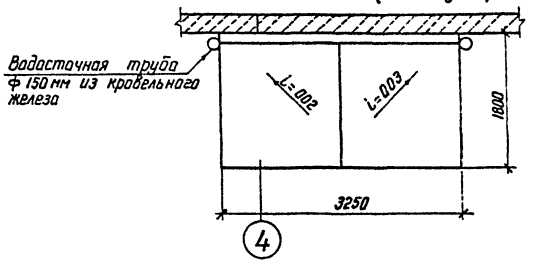

Н. контр.	Ковалев		20.05.86
Нач. отд.	Роменский		20.05.86
ГИП	Парфенов		20.05.86
Рук. гр.	Шлёнова		20.05.86
Проверил	Корнилова		20.05.86
Инженер	Харитонова		20.05.86

ТП 407-9-27.86 АС

Здание вспомогательного назначения тип I из унифицированных конструкций

Стадия	Лист	Листов
РП	11	

Фрагмент фасада 1
Фрагмент плана 3

ЭНЕРГОСЕТЬПРОЕКТ
Северо-Западное отделение
Ленинград

Привязан

Инв. №

Инв. № подл. 12716 ТМ-Т2 | Подпись и дата | Взам. инв. №

Копир. | формат А3

Фрагмент фасада 2

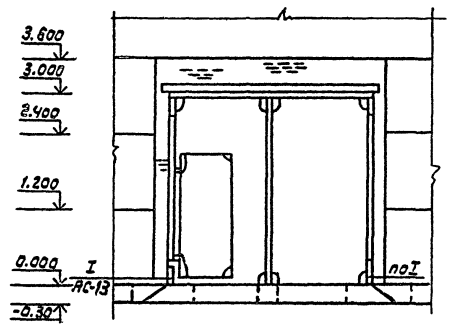

Альбом II

Типовой проект 407-9-27.86

Инв.№ подл. | Подпись и дата | Взам.инв.№

12716-ТМ-ТХ

Привязан

Инв.№

Н.контр.	Ковалёв			ТП 407-9-27.86 АС	
Нач.отд.	Романский			Здание вспомогательного назначения тип I из унифицированных конструкций	Стадия: Рп; Лист: 12; Листов:
ГИП	Парфенов				
Рук.гр.	Шленова				
Пробер.	Корнилова			Фрагмент фасада 2	ЭНЕРГОСЕТЬПРОЕКТ Северо-Западное отделение Ленинград
Инженер	Мазаева				

Формат А3

СП 740-02

Альбом II

Типовой проект 407-9-27.86

Для t°-20°C

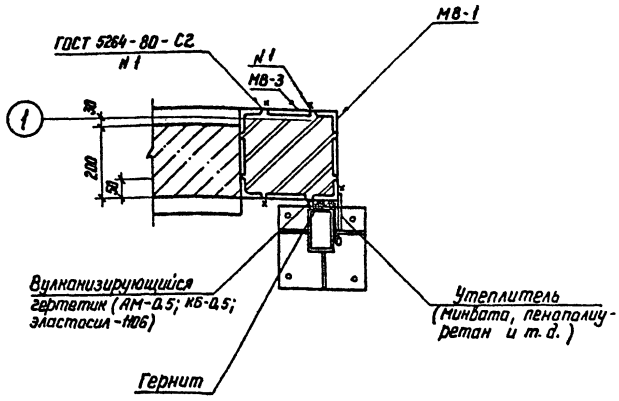

Для t°-30°C

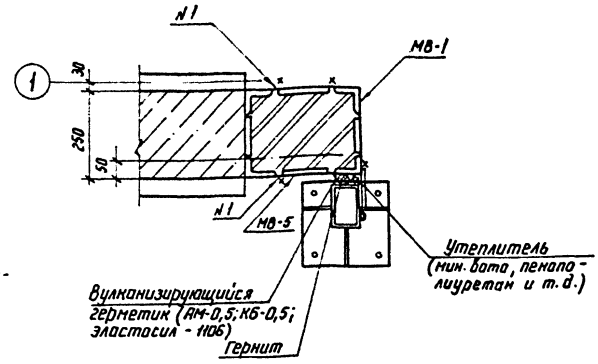

Для t°-40°C

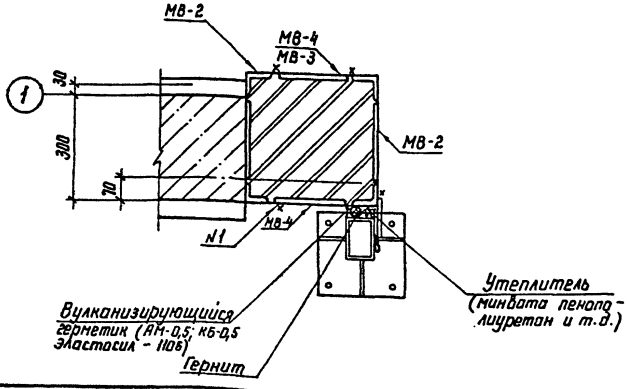

Инв.N подл.	Подпись и дата	Взам. инв.N
12716 тм-т2		

Привязан

Инв.N

Н.контр	Ковалев		20.05.86
Нач. отд	Роменский		20.05.86
ГИП	Парфенов		20.05.86
Рук. гр.	Шленова		20.05.86
Провер	Корнилова		20.05.86
Инженер	Колинько		20.05.86

ТП 407-9-27.86 АС

Здание вспомогательного назначения тип I из унифицированных конструкций

Узел I к фрагменту фасада 2

Стадия	Лист	Листов
РП	13	

ЭНЕРГОСЕТЬПРОЕКТ Северо-Западное отделение Ленинград

Копир. Кат формат А3

СФ 710-02

Типовой проект 407-9-27.86 Альбом II

Инв. № подл. | Подпись и дата | Взам. инв. №

Схема расположения фундаментов

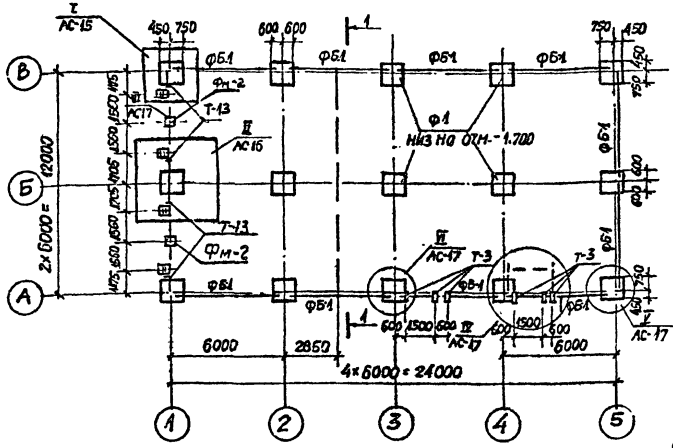

1. Согласно технического отчёта по инженерно-геологическим изысканиям основанием здания являются пески мелкозернистые со следующими нормальными прочностями и деформационными характеристиками: $\varphi_н = 0{,}49$ рад; $C = 2$ кПа (0,02 кгс/см²); $E = 15$ мПа (150 кгс/см²); $\gamma = 1{,}8$ т/м³
2. Грунтовые воды не агрессивны по отношению к бетону нормальной плотности на портландцементе.
3. Нормативная глубина сезонного промерзания грунтов 120 см.
4. По верху фундаментных балок и блоков выполнить цементно-песчаную гидроизоляцию толщиной 50 мм состава 1:2 с уплотняющей добавкой (церезит, алюминат натрия, битумные мастики)
5. Обратную засыпку пазух котлованов производить слоями 15-20 см с тщательным уплотнением каждого слоя до плотности $\gamma = 1{,}6$ т/м³
6. Под подошвы фундаментов выполнить песчаную подготовку толщиной 10 см.
7. Блоки ФБС укладывать на растворе марки 50
8. Фундаментные балки ФБ6-11 укладывать на растворе марки 50

Спецификация элементов к схеме расположения фундаментов

Марка поз.	Обозначение	Наименование	Кол	Масса ед кг	Примечание
Железобетонные и бетонные элементы					
Ф-1	1.020-1/83 Вып. 1-1	Фундамент 1Ф12.8-2	15	1900	0,75 м³
ФБ-1	1.415-1 Вып. 1	Балка фундаментная ФБ11	10	1800	0,71 м³
ФБС-1	ГОСТ 13579-78	Блок ФБС 24.3.6	10	970	0,41 м³
ФБС-2	ГОСТ 13579-78	Блок ФБС 9.3.6	16	350	0,146 м³
Фм-2	АС-17	Монолитный бетон класса В 10	2	—	0,07 м³
Стальные элементы					
Т-3	407-9-27.86 Ал IV АСИ-009	Деталь крепежная Т-3	6	4,2	
Т-13	407-9-27.86 Ал IV — 009	Деталь крепежная Т-13	4	3,6	
МК-15	407-9-27.86 Ал IV — 0,08	Деталь закладная МК15	4	1,0	

Привязан

Инв. №

Н.контр.	Соболев			ТП 407-9-27.86 АС	
Нач.отд.	Раменский			Здание вспомогательного назначения тип I из унифицированных конструкций.	Стадия: Рп; Лист: 14; Листов:
ГИП	Парренов				
Рук.гр.	Карнилова				
Проверил	Шленова			Схема расположения фундаментов	ЭНЕРГОСЕТЬПРОЕКТ Северо-Западное отделение Ленинград
Инженер	Чиркова				

СФ740-02

Копировал Тал. формат А3

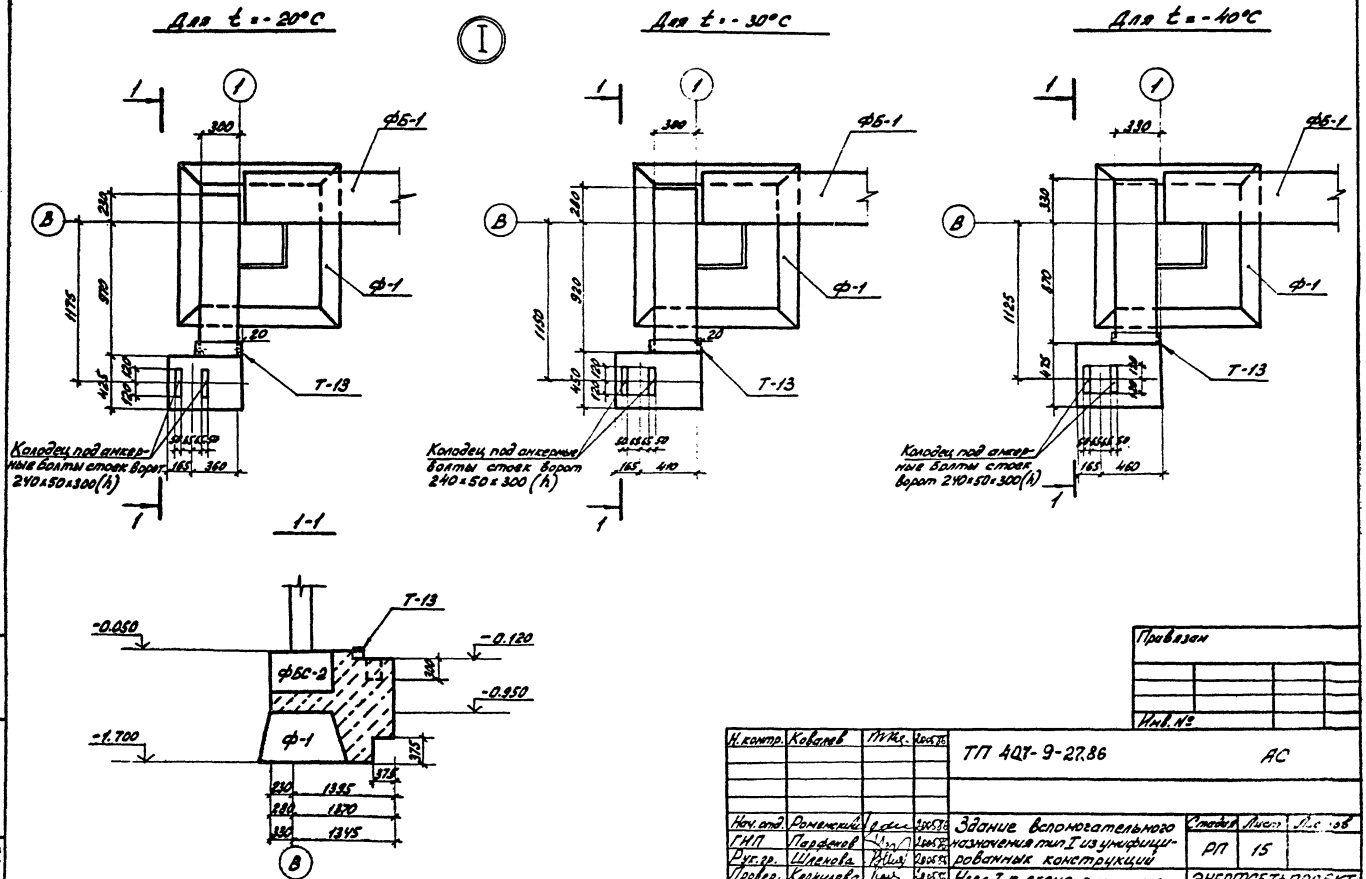
Для t = -20°C
Для t = -30°C
Для t = -40°C
I
ФБ-1
Ф-1
Т-13
Колодец под анкерные болты стоек ворот 240×50×300(h)
Колодец под анкерные болты стоек ворот 240×50×300 (h)
Колодец под анкерные болты стоек ворот 240×50×300(h)
1-1
ФБС-2
-0.050
-0.120
-0.950
-1.700
Привязан
Инв. №
Н. контр. Ковалев
ТП 407-9-27.86
АС
Нач. отд. Роменский
ГИП Парфенов
Рук. гр. Шленова
Провер. Корнилова
Инженер Назаева
Здание вспомогательного назначения тип I из унифицированных конструкций
Узел I к схеме расположения фундаментов
Стадия РП
Лист 15
ЭНЕРГОСЕТЬПРОЕКТ Северо-Западное отделение Ленинград
Инв. № подл. 1271/6ТН-т2
Подпись и дата
Взам. инв. №
Типовой проект 407-9-27.86 Альбом II

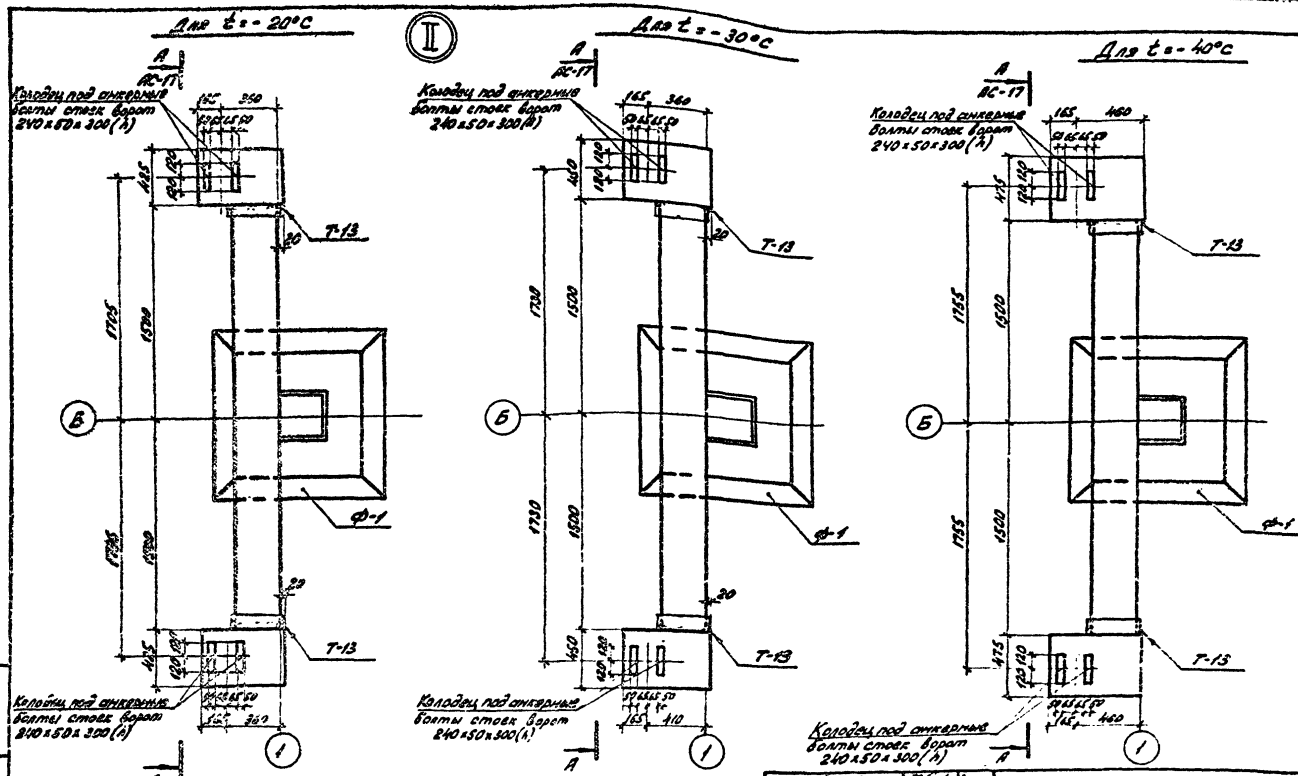

Н.контр.	Ковалев			ТП 407-9-27.86			АС
Нач. отд.	Романовский			Здание вспомогательного назначения тип I из унифицированных конструкций	Стадия	Лист	Листов
ГИП	Парфенов				РП	16	
Рук. гр.	Шпанова						
Проверил	Корнилова			Узел II к схеме расположения фундаментов	ЭНЕРГОСЕТЬПРОЕКТ Северо-Западное отделение Ленинград		
Инженер	Назаева						

Привязан

Инв. №

Копировал: Арх. Формат А3

СФ 740-02

Типовой проект 407-9-27.86 Альбом II

Инв. № подл. 12715 тм-12 | Подпись и дата | Взам. инв. №

Типовой проект 407-9-27.86 Альбом II

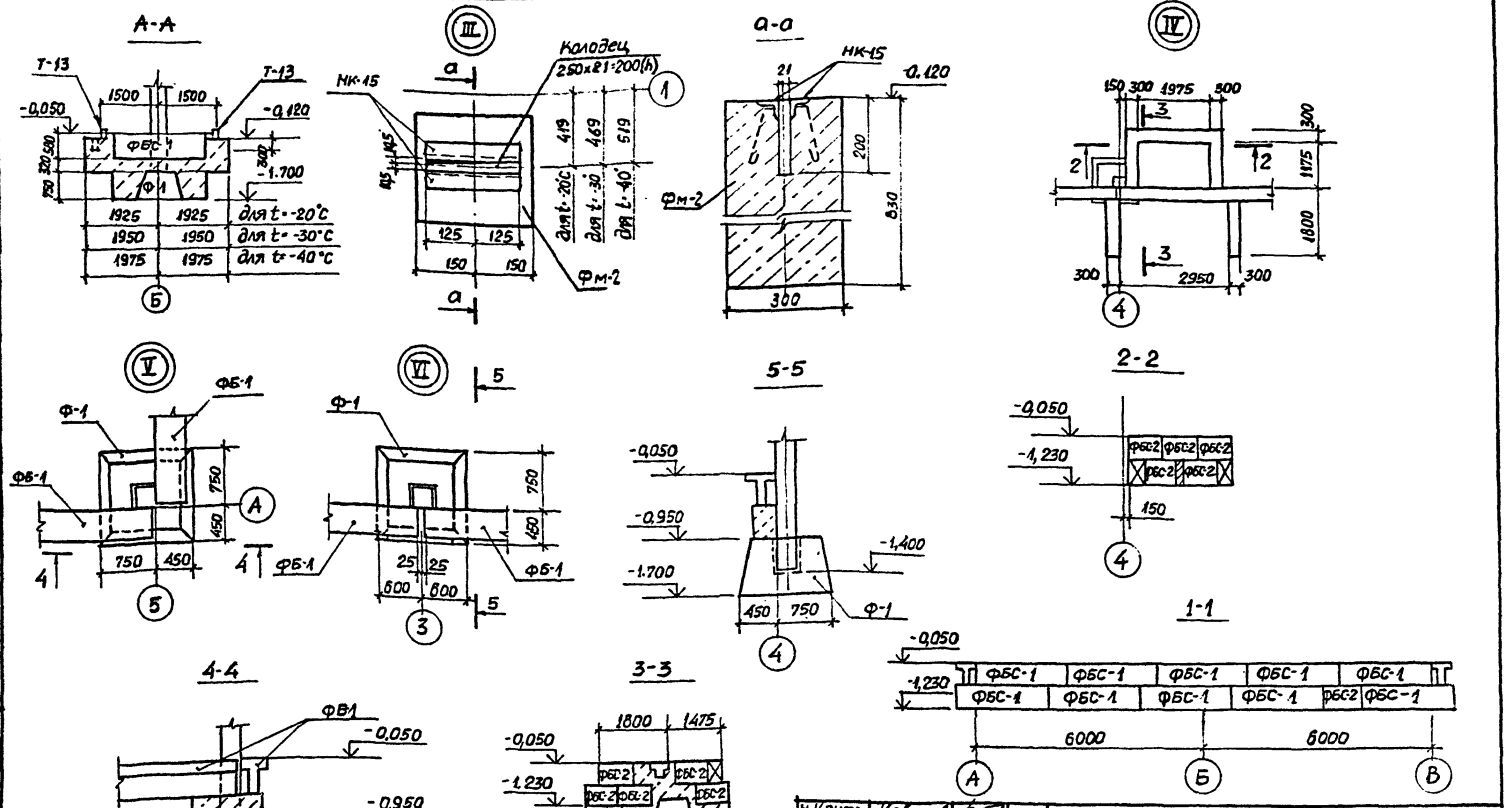

Блоки укладывать на растворе марки 50

Привязан

Инв №

Н.контр.	Ковалев		20.05.86
Нач.отд.	Роженский		20.05.86
ГИП	Парфенов		20.05.86
Рук.гр.	Шленова		20.05.86
Провер.	Корнилова		20.05.86
Инженер	Назаева		20.05.86

ТП 407-9-27.86 АС

Здание вспомогательного назначения тип I из унифицированных конструкций

Узлы III...VI к схеме расположения фундаментов

Стадия	Лист	Листов
РП	17	

ЭНЕРГОСЕТЬПРОЕКТ Северо-Западное отделение Ленинград

Инв. № подл. | 12216-ТН-12 | Подпись и дата | Взам. инв. №

Копировал Тол. формат А3

Схема расположения колонн и балок

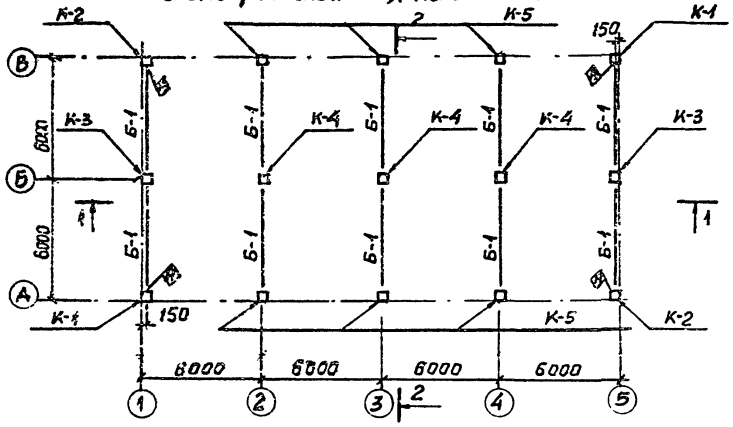

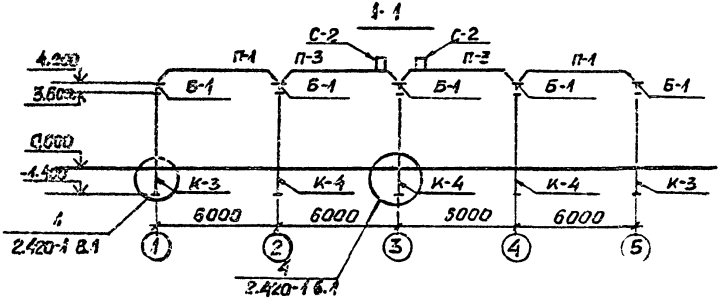

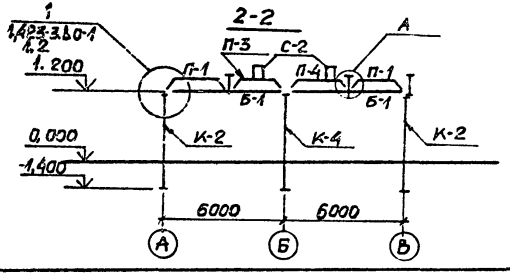

Схема расположения плит покрытия

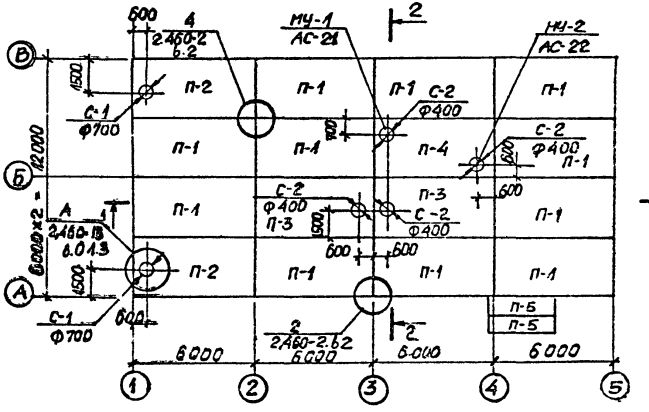

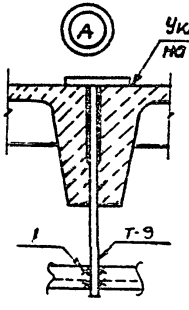

При монтаже плит покрытия заложить детали по чертежам на л. АС-19, 31

Привязан

Инв. №

Н.контр.	Ковалев		20.05.86	ТП 407-9-27.86 АС		
Нач.отд.	Романенкова		20.05.86			
ГИП	Горфенов		20.05.86			
Рук.гр.	Шленова		20.05.86	Здание вспомогательного назначения тип I из унифицированных конструкций	стадия: РП	лист: 18	листов:
Провер.	Корнилова		20.05.86				
Инженер	Хоритонов		20.05.86	Схемы расположения колонн, балок и плит покрытия	ЭНЕРГОСЕТЬПРОЕКТ северо-западное отделение Ленинград		

Копир Тип. формат А3

СФ 7410-02

Типовой проект 407-9-27.86 Альбом II

Инв. № подл. | 12716 ТМ-ТС | Подпись и дата | Взам. инв. №

Типовой проект 407-9-27.86 Альбом II

Схема расположения элементов для крепления светильников в покрытии

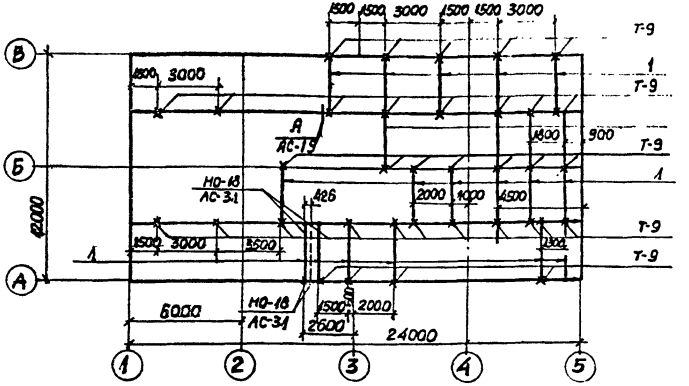

Спецификация элементов к схемам расположения колонн, балок и плит покрытия

Марка поз.	Обозначение	Наименование	Кол.	Масса ед. кг	Примечание
К-1	407-9-27.86 Ал IV АСИ-001	Колонна К42-3-I	2	1135	0,45 м³
К-2	407-9-27.86 Ал IV АСИ-001	Колонна К42-3-II	2	1135	0,45 м³
К-5	407-9-27.86 Ал IV АСИ-001	Колонна К42-3-III	6	1135	0,45 м³
К-3	407-9-27.86 Ал IV АСИ-027	Колонна К42-8-I	2	1235	0,47 м³
К-4	1.423-3 Вып. 1.	Колонна К42-8	3	1235	0,47 м³
Б-1	407-9-27.86 Ал IV АСИ-002	Балка 1БСТ6-5АVт-I	10	1150	0,45 м³
С-1	1.494-24 Вып. 1	Стакан СБ7А-I	2	290	0,12 м³
С-2	1.494-24 Вып. 1	Стакан СБ4А-I	4	150	0,06 м³
П-5	3.407-102 Вып. 1.	Плита ПН 2-2	2	725	0,28 м³
Плиты покрытия при снеговой нагрузке 0,7 и 1,0 кПа (70 и 100 кгс/м²)					
П-1	ГОСТ 22701.1-77	Плита пг-2 АтVт	11	2650	1,07 м³
П-2	ГОСТ 22701.1-77	Плита пВ7-3АтVт	2	3200	1,28 м³
П-3	ГОСТ 22701.2-77	Плита пВ4-3АтVт	2	3300	1,31 м³
П-4	ГОСТ 22701.1-77	Плита пг-3АтVт	1	2650	1,07 м³
Плиты покрытия при снеговой нагрузке 1,5 кПа (150 кгс/см²)					
П-1	ГОСТ 22701-1-77	Плита пг-3АтVт	11	2650	1,07 м³
П-2	ГОСТ 22701,2-77	Плита пВТ-4АтVт	2	3200	1,28 м³
П-3	ГОСТ 22701,2-77	Плита КВА-4АтVт	2	3300	1,31 м³
П-4	ГОСТ 22701.1-77	Плита пг-4АтVт	1	2650	1,07 м³
МУ-1	АС-20	Участок монолитный			
МУ-2	АС-21	То же			
	Крепежные элементы				
Т-9	407-9-27.86 Ал IV АСИ-010	Деталь крепёжная	37	3,3	
		Материалы			
1		Уголок 50×50×5 ГОСТ 8509-72* / ст.3 ГОСТ 535-79*	60	-	м
—		Ø6 А I ГОСТ 5781-82*	84,0	—	см. Л АС-9

Взам. инв. №

Подпись и дата

Инв. № подл. 12716ТН-Т2

Привязан

Инв. №

Н.контр.	Ковалев		20.05.86
Нач.отд.	Роменский		20.05.86
ГИП	Порфёнов		20.05.86
Рук.гр.	Шлёнова		20.05.86
Проверил	Корнилова		20.05.86
Инженер	Харитонова		20.05.86

ТП 407-9-27.86 АС

Здание вспомогательного назначения тип I из унифицированных конструкций

Стадия	Лист	Листов
Рп	19	

Схема расположения элементов в покрытии. Спецификация к схемам расположения колонн, балок и плит покрытия

ЭНЕРГОСЕТЬПРОЕКТ Северо-Западное отделение Ленинград

Копир. Пан формат А3

Типовой проект 407-9-27.86 Альбом II

МУ-1

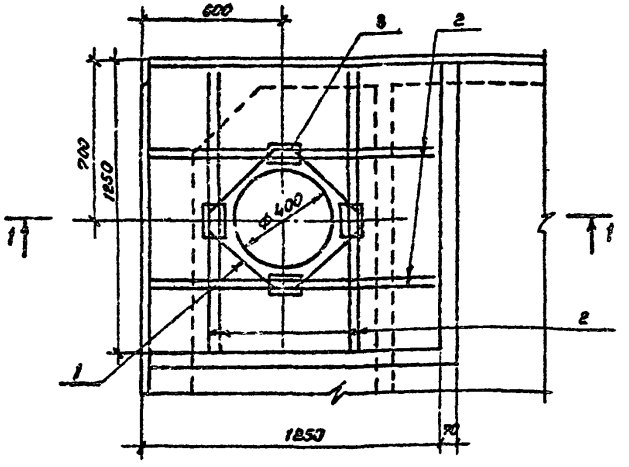

1-1

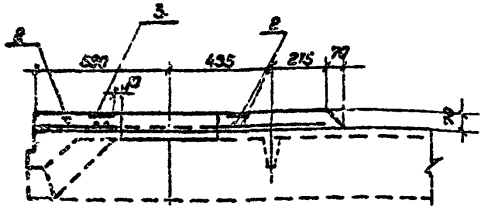

Формат	Зона	Поз.	Обозначение	Наименование	Кол.	Примечание
				МУ-1		
				Сборочные единицы		
А4		3	407-9-27.86 Ал IV АСИ-004	Деталь закладная Т-14	4	1.1 кг
				Детали		
Б4		1		ф12 А III ГОСТ 5781-82* ℓ=320	4	0,28 кг
Б4		2		ф12 А III ГОСТ 5781-82* ℓ=1200	8	1,07 кг
				Материалы		
				Бетон класса В15		0,01 м³

Ведомость расхода стали на элемент, кг.

Марка элемента	Изделия арматурные						Изделия закладные					Общ. расх.
	Арматура класса А-III ГОСТ 5781-82*				Всего		Арматура класса А-I ГОСТ 5781-82		прокат марки Ст3 ГОСТ 103-76		Всего	
	ф12			Итого			ф6	Итого	-8×110	Итого		
МУ-1	9,68			9,68	9,68		0,8	0,8	3,6	3,6	4,4	14,08

Привязан

Инв. №

Н. контр.	Ковалев		30.05.86	ТП 407-9-27.86 АС
Нач. отд.	Роменский		30.05.86	Здание вспомогательного назначения тип I из унифицированных конструкций.
ГИП	Парфенов		29.05.86	
Рук. гр.	Шленова		30.05.86	
Провер.	Корнилова		29.05.86	Монолитный участок МУ-1
Инженер	Калинько		29.05.86	

Стадия	Лист	Листов
РП	20	

«ЭНЕРГОСЕТЬПРОЕКТ» Северо-Западное отделение Ленинград

Копировал Спиридонова Формат А4

Инв. № подл. | Подпись и дата | Взам. инв. №

12716ТМ-Т2

СФ 740-02

Типовой проект 407-9-27.86 Альбом II

Инв.№ подл. | Подпись и дата | Взам. инв.№ | 12716ТМ-72

МУ-2

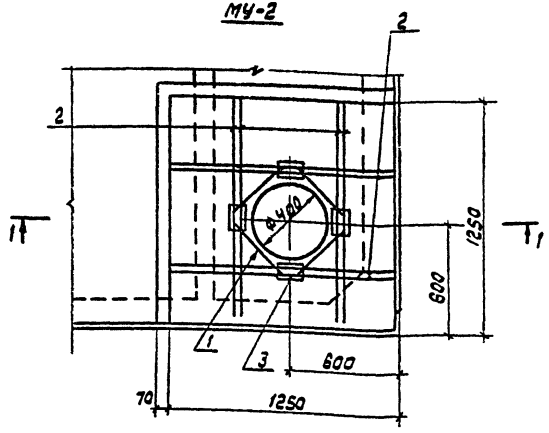

1-1

Формат	Зона	Поз.	Обозначение	Наименование	Кол.	Примечание
				МУ-2		
				Сборочные единицы		
А4		3	407-9-27.86 АлIV АСИ-004	Деталь закладная Т-14	4	1.1 кг
				Детали		
Б4		1		Ф12 А III ГОСТ 5781-82 ℓ=320	4	0.28 кг
Б4		2		Ф12 А III ГОСТ 5781-82 ℓ=1200	8	1.07 кг
				Материалы		
				Бетон класса В15		0.01 м³

Ведомость расхода стали на элемент, кг

Марка элемента	Изделия арматурные					Изделия закладные					Общ. расх.
	Арматура класса A-III ГОСТ 5781-82				Всего	Арматура класса A-I ГОСТ 5781-82		Прокат марки Ст 3 ГОСТ 103-76		Всего	
	Ф12			Итого		Ф6	Итого	-8×100	Итого		
МУ-2	9.68			9.68	9.68	0.8	0.8	3.6	3.6	4.4	14.08

Привязан

Инв.№

Нач. отд.	Романский		20.05.86
ГИП	Парфенов		20.05.86
Рук. гр.	Шленова		20.05.86
Провер.	Корнилова		20.05.86
Инжен.	Калинько		20.05.86

ТП 407-9-27.86 АС

Здание бесчердачного назначения тип I из унифицированных конструкций

Монолитный участок МУ-2

Стадия	Лист	Листов
РП	21	

Энергосетьпроект Северо-Западное отделение Ленинград

Формат А3

Альбом II

407-9-27.86

Типовой проект

Схема расположения стеновых панелей по оси „А"

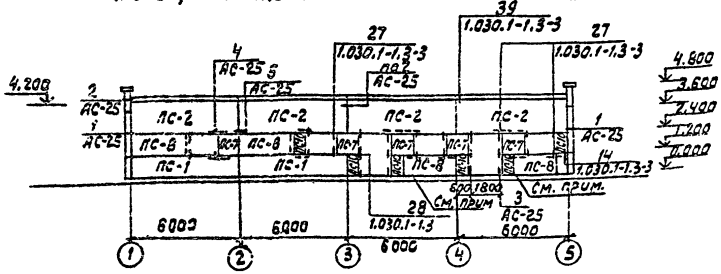

Схема расположения стеновых панелей по оси „5"

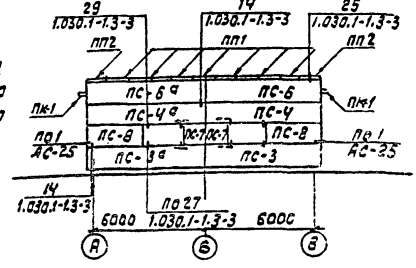

Схема расположения стеновых панелей по оси „В"

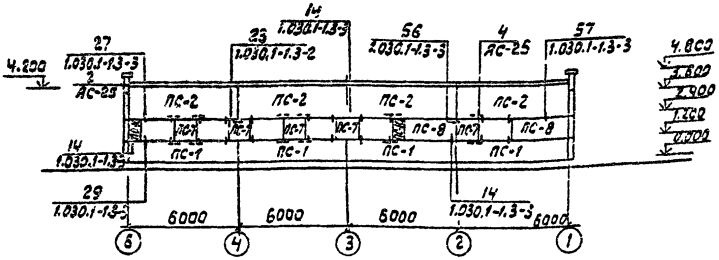

Схема расположения стеновых панелей по оси „1"

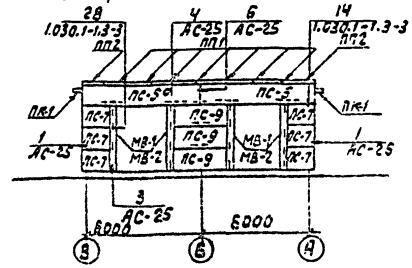

В стеновых панелях после их установки просверлить отверстия для прохода труб по черт. АС-29

Н. контр.	Ковалев		20.05.86	ТП	407-9-27.86	АС	
Нач. отд.	Роменский		20.05.86	Здание вспомогательного назначения тип I из унифицированных конструкций	Стадия	Лист	Листов
ГИП	Парфенов		20.05.86		РП	22	
Рук. гр.	Шленова		20.05.86				
Провер.	Корнилова		20.05.86	Схемы расположения стеновых панелей	ЭНЕРГОСЕТЬПРОЕКТ Северо-Западное отделение Ленинград		
Инжен.	Харитонова		20.05.86				

Привязан

Инв. N

Инв. N подл. 12761м-т2 | Подпись и дата | Взам. инв. N

Формат А3

СФ740-02

Спецификация элементов к схеме расположения стеновых панелей

Марка, поз.	Обозначение	Наименование	Кол.	Масса ед. кг.	Примечание
Сборные железобетонные элементы					
Стеновые панели толщиной 200мм (для t° до -20°С)					
ПС-1	1.030.1-1.1-1 05	ПС60.12.20-2А-36	6	1740	1.17м³
ПС-2	1.030.1-1.1-1 07	ПС60.18.20-3.1-40	8	2620	1.76м³
ПС-3	1.030.1-1.1-1 15	ПС62.5.12.2.0-2А-1.36	1	1810	1.22м³
ПС-3а	1.030.1-1.1-1 15	ПС62.5.12.2.0-2А-2.36	1	1810	1.22м³
ПС-4	1.030.1-1.1-1 15	ПС62.5.12.2.0-2А-1.37	1	1810	1.22м³
ПС-4а	1.030.1-1.1-1 15	ПС62.5.12.2.0-2А-2.37	1	1810	1.22м³
ПС-5	1.030.1-1.1-1 15	ПС62.5.12.2.0-2А-1.39	1	1810	1.22м³
ПС-5а	1.030.1-1.1-1 15	ПС62.5.12.2.0-2А-2.39	1	1810	1.22м³
ПС-6	1.030.1-1.1-1 15	ПС62.5.12.2.0-2А-1.34	1	1810	1.22м³
ПС-6а	1.030.1-1.1-1 15	ПС62.5.12.2.0-2А-2.34	1	1810	1.22м³
ПС-7	1.030.1-1.1-1 60	2ПС12.12.2.0-А-59	18	340	0,23м³
ПС-8	1.030.1-1.1-1 01	ПС30.12.2.0-6А-54	7	870	0,53м³
ПС-9	1.030.1-1.1-1 01	ПС30.12.2.0-6А-53	2	870	0,53м³
ПС-10	1.030.1-1.1-1 58	2ПС6.12.2.0-А-60	8	170	0,11м³
ПК-1	1.030.1-1.2-1-6.00.0	ПК60.6.5.-А	8	1200	0,75м³
ПП1	ГОСТ 6786-80	ПП15.4-Т	14	120	0,05м³
ПП2	ГОСТ 6786-80	ППУ10.4-Т	4	80	0,03м³

Марка, поз.	Обозначение	Наименование	Кол.	Масса ед. кг.	Примечание
Стеновые панели толщиной 250мм (для t° от -21° до -30°С)					
ПС-1	1.030.1-1.1-1 05	ПС60.12.2.5-3.1-36	6	2120	1,52м³
ПС-2	1.030.1-1.1-1 07	ПС60.18.2.5-2А-40	8	3190	2,29м³
ПС-3	1.030.1-1.1-1 16	ПС63.12.2.5-3.1-1.36	1	2230	1.60м³
ПС-3а	1.030.1-1.1-1 16	ПС63.12.2.5-3.1-2.36	1	2230	1.60м³
ПС-4	1.030.1-1.1-1 16	ПС63.12.2.5-3.1-1.37	1	2230	1.60м³
ПС-4а	1.030.1-1.1-1 16	ПС63.12.2.5-3.1-2.37	1	2230	1.60м³
ПС-5	1.030.1-1.1-1 16	ПС63.12.2.5-3.1-1.39	1	2230	1.60м³
ПС-5а	1.030.1-1.1-1 16	ПС63.12.2.5-3.1-2.39	1	2230	1.60м³
ПС-6	1.030.1-1.1-1 16	ПС63.12.2.5-3.1-1.34	1	2230	1,60м³
ПС-6а	1.030.1-1.1-1 16	ПС63.12.2.5-3.1-2.34	1	2230	1,60м³
ПС-7	1.030.1-1.1-1 60	2ПС12.12.2.5-А-59	18	420	0,30м³
ПС-8	1.030.1-1.1-1 01	ПС30.12.2.5-6А-54	7	1060	0,76м³
ПС-9	1.030.1-1.1-1 01	ПС30.12.2.5-6А-53	2	1060	0,76м³
ПС-10	1.030.1-1.1-1 58	2ПС6.12.2.5-А-60	8	210	0,15м³
ПК-1	1.030.1-1-2-1-6.00.0	ПК60.7-А	8	1300	0,82м³
ПП1	ГОСТ 6786-80	ПП15.4-Т	14	120	0,05м³
ПП2	ГОСТ 6786-80	ППУ10.4-Т	4	80	0,03м³

Спецификацию соединительных элементов к схеме см. л. АС-24

Привязан

Инв. №

Нконтр.	Ковалев			ТП 407-9-27.86	АС
Нач.отд.	Роменский			Здание вспомогательного назначения тип I из унифицированных конструкций	Стадия: РП; Лист: 23; Листов:
ГИП	Парфенов				
Рук.гр.	Шлёнова				
Провер.	Корнилова			Спецификация элементов к схеме расположения стеновых панелей (начало)	ЭНЕРГОСЕТЬПРОЕКТ Северо-Западное отделение Ленинград
Инженер	Харитонова				

Копир. Формат А3

Типовой проект 407-9-27.86 Альбом I

12716-12

Спецификация элементов к схеме расположения стеновых панелей (продолжение)

Марка, поз.	Обозначение		Наименование	Кол.	Масса ед. кг	Примечание
Сборные железобетонные элементы						
Стеновые панели толщиной 300 мм (для t° от -31° до -40°С)						
ПС-1	1.030.1-1.1-1	05	ПС60.12.30-3л-36	6	2510	1,88 м³
ПС-2	1.030.1-1.1-1	07	ПС60.18.3,0-2л-40	8	3760	2,82 м³
ПС-3	1.030.1-1.1-1	17	ПС 63.5.12.3,0-3л-1.36	1	2660	1,99 м³
ПС-3а	1.030.1-1.1-1	17	ПС 63.5.12.30-3л-2.36	1	2660	1,99 м³
ПС-4	1.030.1-1.1-1	17	ПС 63.5.12.3,0-3.л-1.37	1	2660	1,99 м³
ПС-4а	1.030.1-1.1-1	17	ПС 63.5.12.3,0-3.л-2.37	1	2660	1,99 м³
ПС-5	1.030.1-1.1-1	17	ПС 63.5.12.3,0-3.л-1,39	1	2660	1,99 м³
ПС-5а	1.030.1-1.1-1	17	ПС 63.5.12.3,0-3.л-2,39	1	2660	1,99 м³
ПС-6	1.030.1-1.1-1	17	ПС 63.5.12.3,0-3.л-1.34	1	2660	1,99 м³
ПС-6а	1.030.1-1.1-1	17	ПС 63.5.12.3,0-3.л-2.34	1	2660	1,99 м³
ПС-7	1.030.1-1.1-1	60	2ПС 12.12.30-л-59	18	500	0,37 м³
ПС-8	1.030.1-1.1-1	01	ПС 30.12.3,0-6.л-54	8	1259	0,94 м³
ПС-9	1.030.1-1.1-1	01	ПС 30.12.3,0-6.л-57	3	1259	0,94 м³
ПС-10	1.030.1-1.1-1	58	2ПС 6.12.3,0-л-60	8	250	0,18 м³
ПК-1	1.030.1-1.2-1	-6.00.0	ПК 60.7,5-л	8	1400	0,90 м³
ПП 1	ГОСТ 6786-80		ПП 15.4-Т	14	120	0,05 м³
ПП 2	ГОСТ 6786-80		ППУ 10.4-Т	4	80	0,03 м³

Марка поз.	Обозначение	Наименование	Кол.	Масса ед. кг	Примечание
	Соединительные элементы				
Т-1		Уголок 75×75×6 ГОСТ 8509-72* / Ст3 ГОСТ 535-79* ℓ=280	25	1,9	
Т-4		Уголок 90×56×6 ГОСТ 8510-72* / Ст3 ГОСТ 535-79* ℓ=1300	28	8,7	
Т-5		Ф14АI ГОСТ 5781-82* ℓ=400	8	0,5	
Т-6		Ф14АI ГОСТ 5781-82* ℓ=450	2	0,6	
Т-11	АСИ-011	Деталь крепежная	-	13 м	4,0 кг
Т-12	-012	То же	10	3,4	
А1	1.030.1-1.0-3 - 2401	Уголок 90×56×8 ГОСТ 8509-72* / Ст3 ГОСТ 535-79*	16	0,7	
А2	- 2402	Лист 14×70×150 ГОСТ 19903-74*	16	1,2	а=200 мм а=250 мм
А3	- 2403	Лист 8×70×100 ГОСТ 19903-74*	24	0,4	
А4	- 2404	Лист 14×70×200 ГОСТ 19903-74*	16	1,5	а=300 мм
1	1.030.1-1.4-1-120	Элемент крепления Т3	52	0,4	
14	1.030.1-1.4-1-220-02	Элемент крепления Т19	4	0,4	
19	1.030.1-1.3-3-514	Лист 80×80×14 ГОСТ 19903-74*	68	0,7	
20	1.030.1-1.4-1-140	Элемент крепления Т8	16	0,4	
22	1.030.1-1.3-2-515	Лист 8×140×140 ГОСТ 19903-74*	12	1,2	
27	1.030.1-1.4-1-150-01	Элемент крепления Т10	16	1,3	
МВ-1	407-9-27.86 АлIV АСИ-013	Рама МВ-1	8	42,3	для t°-20°-30° для t°-40°С
МВ-2	407-9-27.86 АлIV -013	То же МВ-2	8	43,5	
МВ-3		Полоса 6×50 ГОСТ 103-76* / Ст3 ГОСТ 535-79* ℓ=115	20	0,28	для t -20°С
МВ-4		Полоса 6×50 ГОСТ 103-76* / Ст3 ГОСТ 535-79* ℓ=140	20	0,38	для t°-40°С
МВ-5		Полоса 6×150 ГОСТ 103-76* / Ст3 ГОСТ 535-79* ℓ=165	20	0,47	для t -30°С

Н. контр	Ковалев		2005г.
ГИП	Парфенов		2005г.
Нач. отд.	Роменский		2005г.
Рук. гр.	Шленова		2005г.
Провер	Корнилова		2005г.
Инженер	Харитонов		2005г.

ТП 407-9-27.86 АС

Здание вспомогательного назначения тип I из унифицированных конструкций

Стадия	Лист	Листов
РП	24	

Спецификация элементов к схеме расположения стеновых панелей (окончание)

Энергосетьпроект Северо-Западное отделение Ленинград

Привязан

Инв. №

Альбом II

407-9-27.86

Типовой проект

Инв. № подл. | Подпись и дата | Взам. инв. №

12716тм-т2

Формат А3

сф 740-02

Типовой проект 407-9-27.86 Альбом II

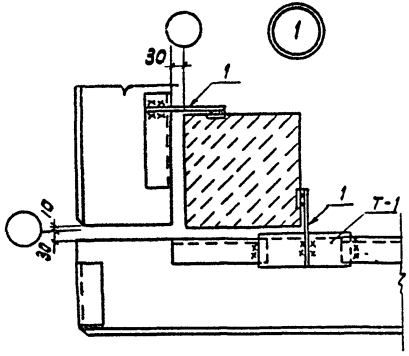

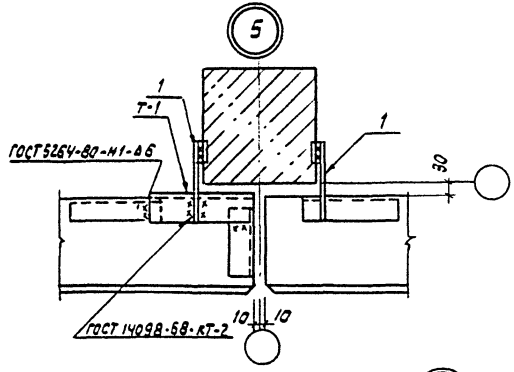

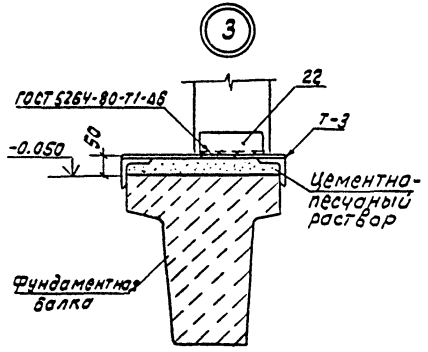

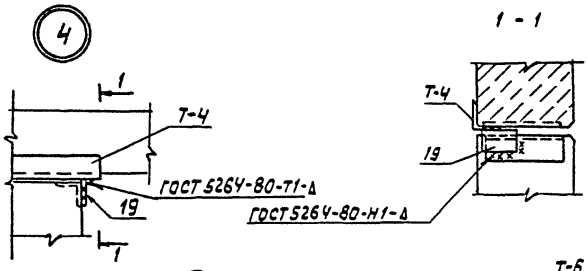

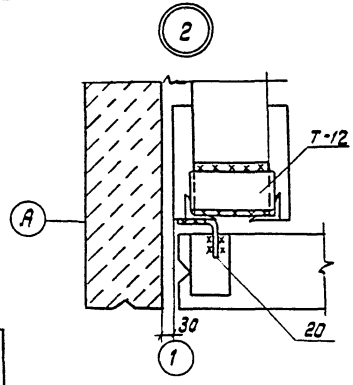

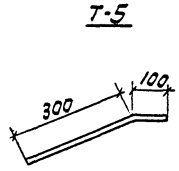

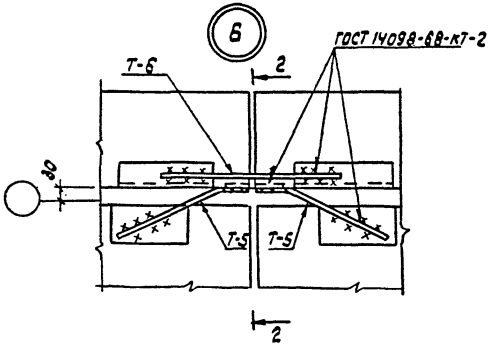

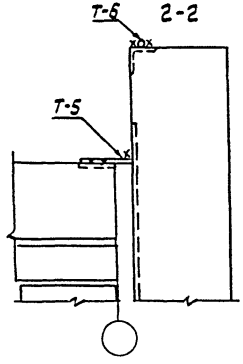

Привязан

Инв. N

Н. контр.	Ковалев		20.05.86
Нач. отд.	Роменский		20.05.86
ГИП	Парфенов		20.05.86
Рук. гр.	Шленова		20.05.86
Пробер	Корнилова		20.05.86
Инжен.	Харитонова		20.05.86

ТП 407-9-27.86 АС

Здание вспомогательного назначения тип I из унифицированных конструкций

Узлы 1...6 к схеме расположения стеновых панелей

Стадия	Лист	Листов
РП	25	

Энергосетьпроект Северо-Западное отделение Ленинград

Формат А3

Инв.№ подл. | Подпись и дата | Взам. инв.№ | 1276/ТМ-Т2

План

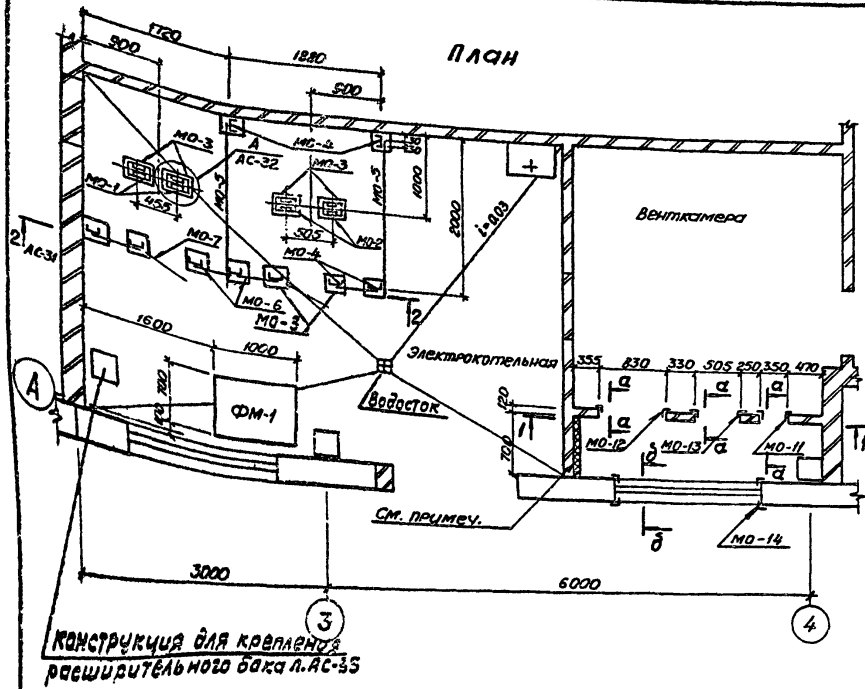

Конструкция для крепления расширительного бака л. АС-35

Спецификация элементов к схеме расположения перегородок, венткамеры и электрокотельной

Марка, поз.	Обозначение	Наименование	Кол.	Масса ед. кг.	Примечание
	Стальные элементы				
МО-1	407-9-27.86 АIIIАСИ-020	стойка МО-1	2	31.3	
МО-2	-020	стойка МО-2	2	31.3	
МО-3	-021	деталь закладная МО-3	13	7.1	
МО-4	-022	стойка МО-4	9	32.6	
МО-5	-023	ограждение сетчатое	2	28,4	
МО-6	-024	ограждение сетчатое	4	14.8	
МО-7	3.017-1 вып.5	калитка КМ-16	2	31.0	
МО-8	407-9-27.86 АIIIV -025	деталь крепёжная МО-8	2	0.3	
МО-9	-026	деталь крепёжная МО-9	2	0.4	
МО-10	-027	деталь крепёжная МО-10	2	0,2	
МО-11	-028	деталь обрамления МО-11	1	7.5	
МО-12	-028	деталь обрамления МО-12	1	22,5	
МО-13	-028	деталь обрамления	1	23.6	
МО-14	-029	деталь обрамления	1	58,0	для t=-20°C
МО-15	-029	деталь обрамления	1	58,0	для t=-30°C
МО-16	-029	деталь обрамления	1	58,0	для t=-40°C
	Бетонные элементы				
ФМ-1	АС-32	Фундамент ФМ1	1	—	0,21 м³

Стенку венткамеры оклеить минвойлоком. δ=40 мм. на клее КН-3

1 — 1

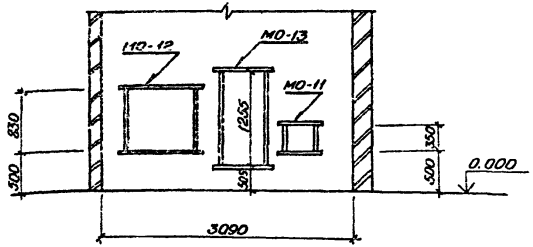

Привязан

Инв. №

Н. контр.	Ковалев		
Нач. отд.	Роменский		
ГИП	Парфенов		
Рук. гр.	Шлёнова		
Пробер.	Корнилова		
Инженер.	Харитонова		

ТП 407-9-27.86 АС

Здание вспомогательного назначения тип I из унифицированных конструкций

Схема расположения перегородок и фундаментов в помещении венткамеры и электрокотельной.

Стадия	Лист	Листов
РП	26	

"ЭНЕРГОСЕТЬПРОЕКТ" Северо-Западное отделение. Ленинград

Колир. Спиридонова.

Формат: А3

127-16ТМ-Т2

Типовой проект 407-9-27.86 Альбом II

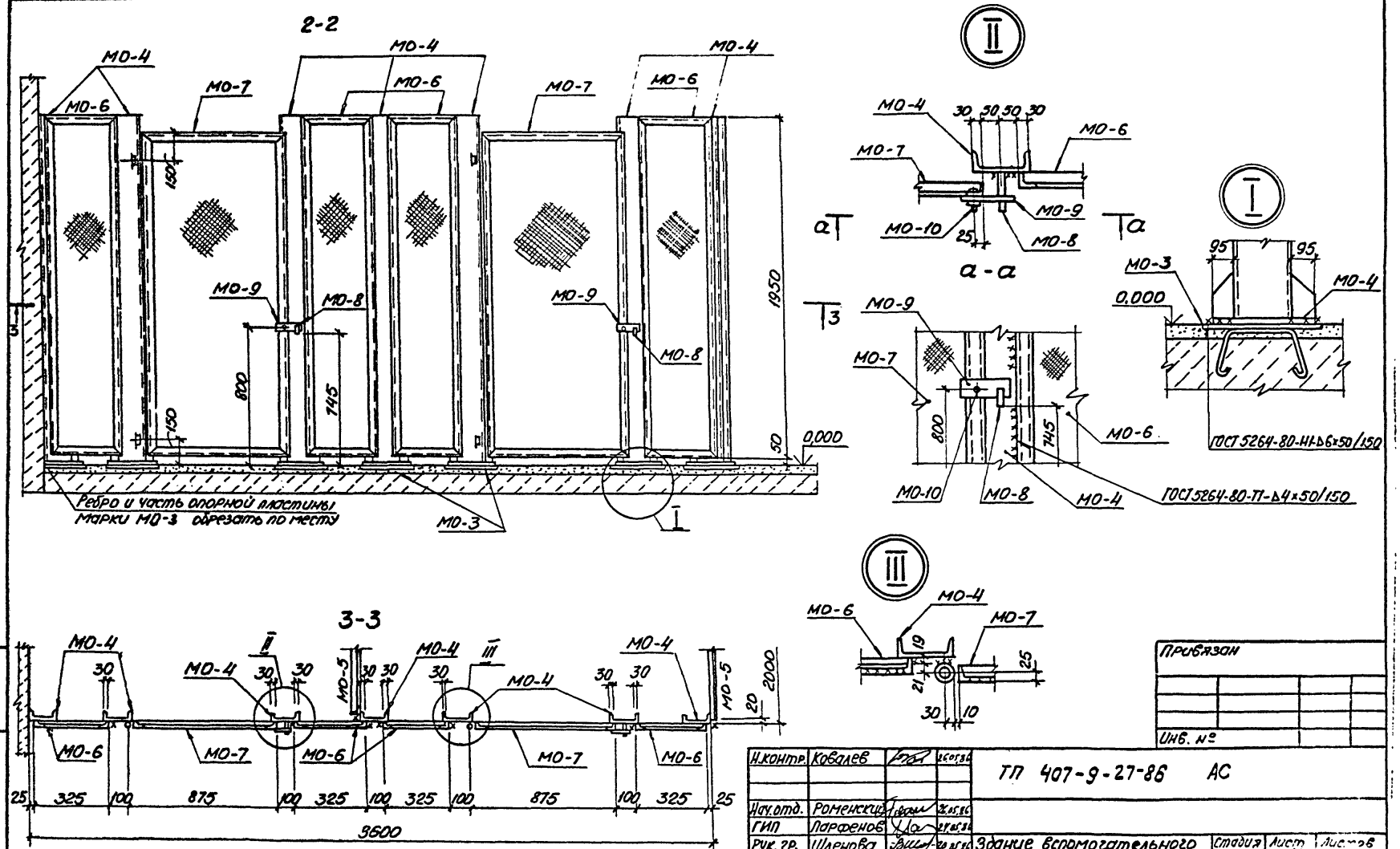

Н.контр.	Ковалев		26.05.86
Нач.отд.	Роменский		26.05.86
ГИП	Парфенов		27.05.86
Рук. гр.	Шленова		20.05.86
Провер.	Корнилова		27.05.86
Инжен.	Харитонова		5.05.86

ТП 407-9-27-86 АС

Здание вспомогательного назначения тип I из унифицированных конструкций

Стадия	Лист	Листов
РП	27	

Разрезы 2-2; 3-3 к схеме перегородок

„ЭНЕРГОСЕТЬПРОЕКТ" Северо-Западное отделение Ленинград

Копир. Спиридонова

Формат А3

Инв.№ подл. 27116ТМ-72 | Подпись и дата | Взам. инв.№

Привязан

Инв. №

Типовой проект 407-9-27.86 Альбом II

Спецификация элементов фундамента фм1

Формат	Зона	Поз.	Обозначение	Наименование	Кол.	Примечание
				Фундамент фм1		
				Сборочные единицы		
А4		-	407-9-27.86 Ал.IV АСИ-024	Анкер МО-17	4	
				Материалы		
				Класс бетона В15		0,21 м³

Фм1

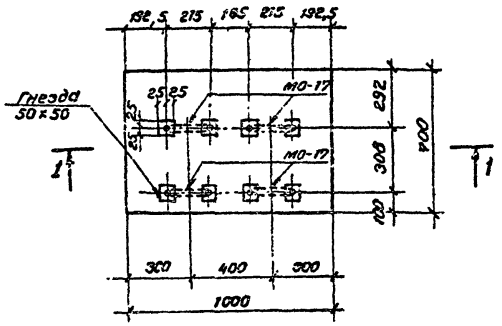

Б - Б (АС-26)

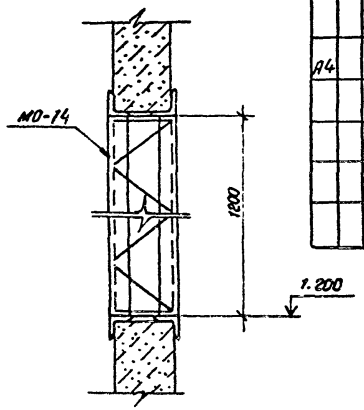

1 - 1

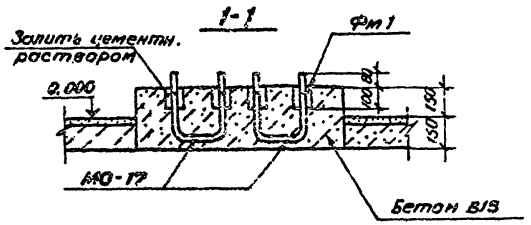

А - А (АС-26)

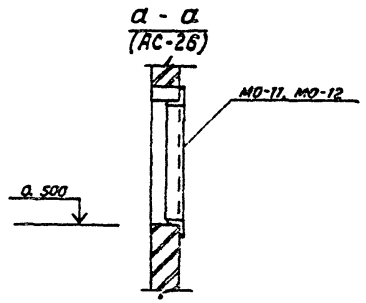

А (АС-26)

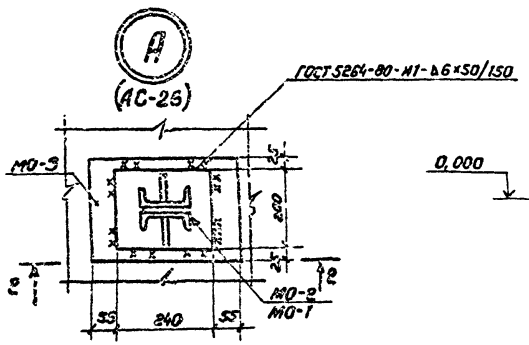

2 - 2

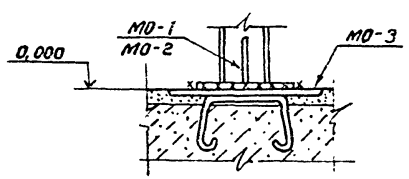

Расположение фундамента фм1 см. черт. АС-26

Привязан

Инв. №

Н. контр.	Ковалев			ТП 407-9-27.86 АС
Нач. отд.	Романенко			
ГИП	Парфенов			
Рук. гр.	Шленова			Здание вспомогательного назначения тип I из унифицированных конструкций
Провер.	Корнилова			Стадия: РП; Лист: 28; Листов:
Инженер	Харитонова			Фундамент фм1 Узел А и сечения
				«ЭНЕРГОСЕТЬПРОЕКТ» Северо-Западное отделение Ленинград

Копировал Спиридонова

Формат А3

Инв. № подл. | 12716 тм-Т2 | Подпись и дата | Взам. инв. №

СФ740-02

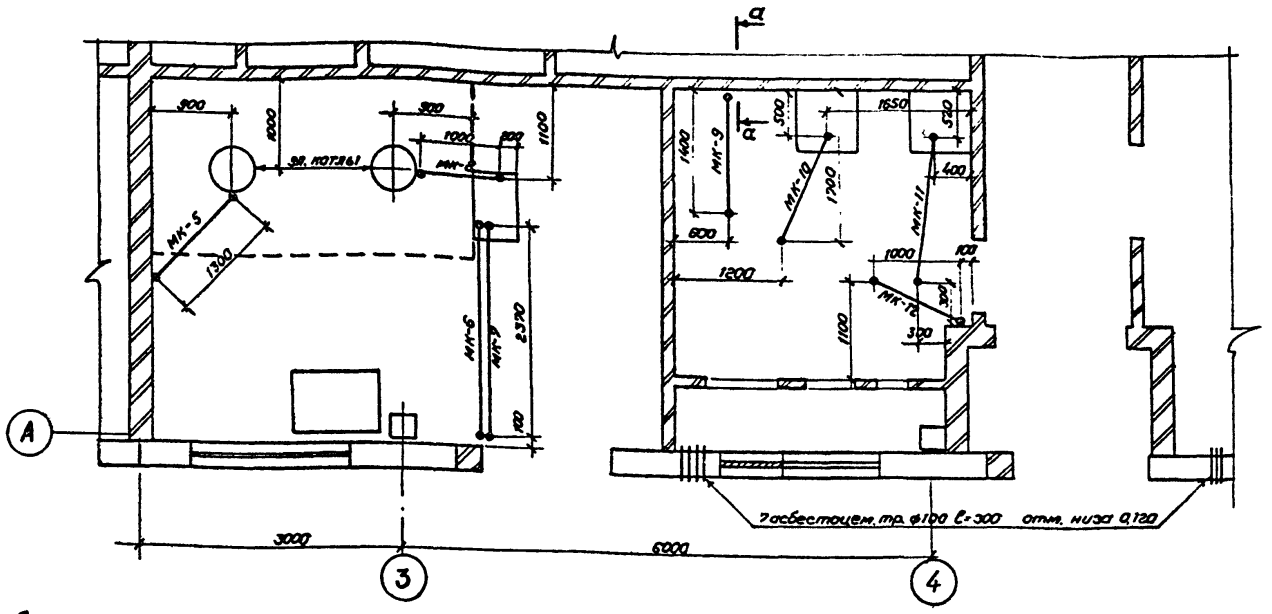

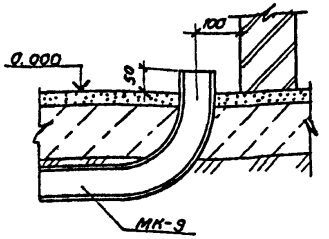

Спецификация элементов к схеме расположения труб.

Марка, поз.	Обозначение	Наименование	Кол.	Масса ед. кг.	Примечание.
		Стальные элементы			
МК-5	407-9-27.86 Ал IV АСИ-007	Деталь закладная МК-5	1	2,0	
МК-6	-007	Деталь закладная МК-6	1	11,0	
МК-7	-007	Деталь закладная МК-7	1	4,3	
МК-8	-007	Деталь закладная МК-8	1	5,9	
МК-9	-007	Деталь закладная МК-9	1	2,7	
МК-10	-007	Деталь закладная МК-10	1	4,6	
МК-11	-007	Деталь закладная МК-11	1	5,3	
МК-12	-0.007	Деталь закладная МК-12	1	2,3	
		Асбестоцементные трубы			
-	ГОСТ 1839-80	Труба асбестоцем. ф 100	-	-	2,1 м.

Типовой проект 407-9-27.86 Альбом II

Инв. № подл. | 12716ТМ-ТС | Подпись и дата | Взам. инв. №

привязан

Инв. №

Н. контр.	Ковалев		20.05.86
Нач. отд.	Роменский		20.05.86
ГИП	Парфенов		20.05.86
Рук. гр.	Шленова		19.05.86
Проверил	Корнилова		19.05.86
Инженер	Харитонова		19.05.86

ТП 407-9-27.86 АС

Здание вспомогательного назначения тип I из унифицированных конструкций.

Стадия	Лист	Листов
РП	29	

Схема расположения труб для прокладки кабеля.

«ЭНЕРГОСЕТЬПРОЕКТ» Северо-Западное отделение Ленинград

Копировал Спиридонова

Формат А3

СД 748 32

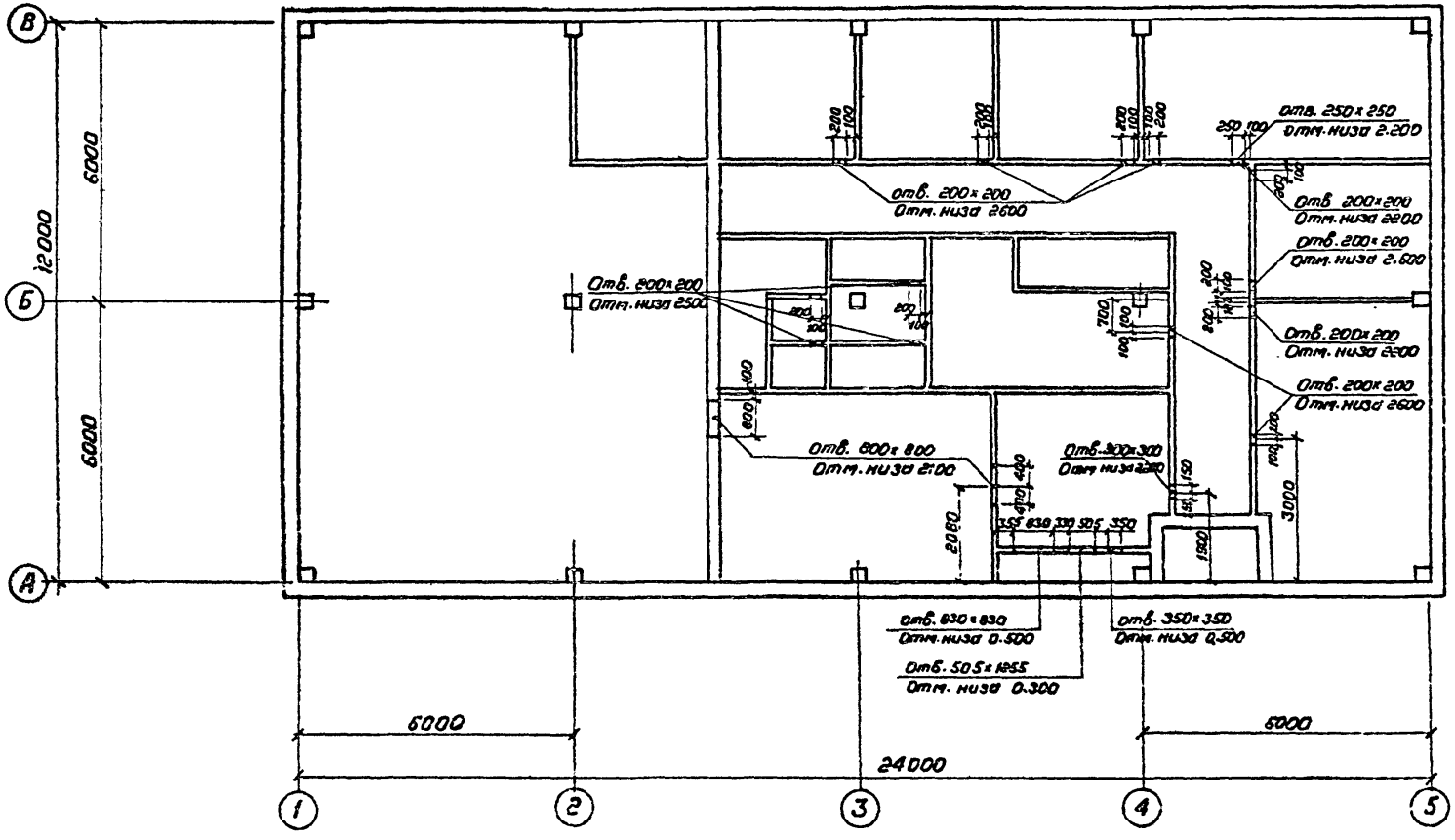

Н. контр.	Ковалёв		
Нач. отд.	Романский		
ГИП	Парфенов		
Рук. гр.	Шленова		
Проверил	Корнилова		
Инженер	Харитонова		

ТП 407-9-27.86 АС

Здание вспомогательного назначения тип I из унифицированных конструкций

Стадия	Лист	Листов
РП	30	

Схема расположения проемов для воздуховодов

«ЭНЕРГОСЕТЬПРОЕКТ» Северо-Западное отделение Ленинград

Привязан

Инв. №

Инв. № подл. 12716тм-тс | Подпись и дата | Взам. инв. №

Типовой проект 407-9-27.86 Альбом II

Копировала Спиридонова

Формат А3

СР 740-02

Типовой проект 407-9-27.86 Альбом III

Спецификация элементов к схеме расположения конструкции для крепления бака

Марка поз	Обозначение	Наименование	Кол.	Масса ед. кг	Примечание
МО-18	407-9-27.86 АлIУ АСН-025	Деталь крепежная МО-18	4	2,8	
МО-19	-026	То же МО-19	1	24,7	
1		Уголок 80×50×5 ГОСТ 8509-72* / Ст.3 ГОСТ 535-79* Г-780	4	2,9	
2		Швеллер 12-ГОСТ 8240-72* / Ст3 ГОСТ 535-79* Г-3100	2	32,2	

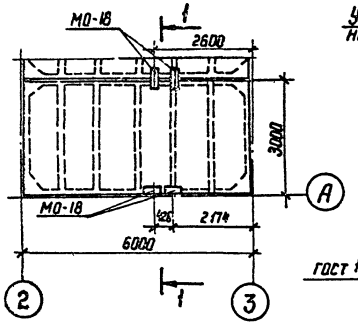

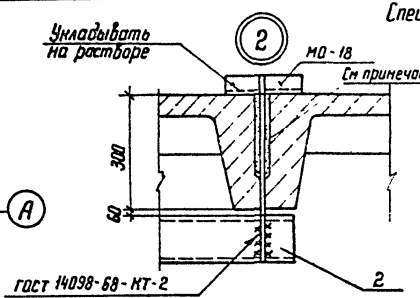

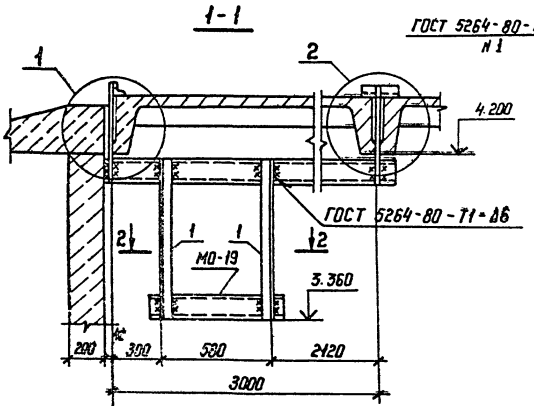

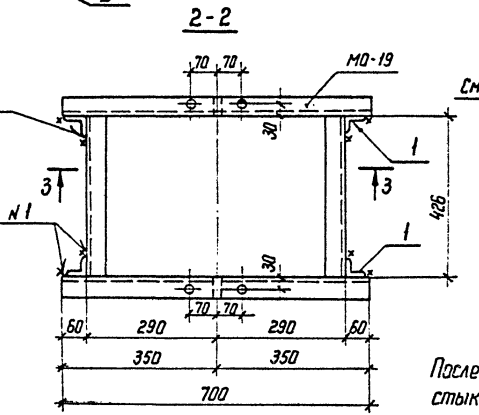

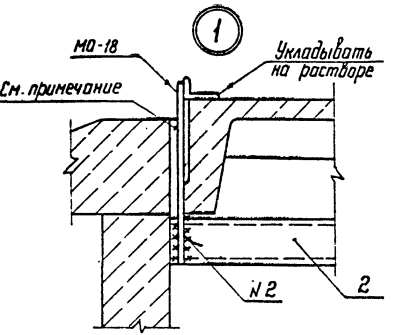

После установки крепежной детали МО-18 стык тщательно заделать бетоном

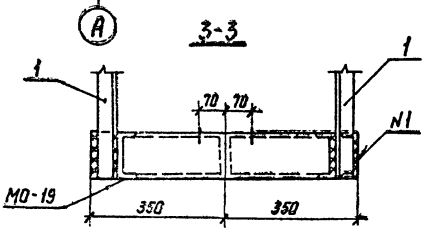

Привязан

Инв.№

Н.контр	Ковалев		20.05.86
Нач.отд	Роменский		20.05.86
ГИП	Парфенов		20.05.86
Рук.гр.	Шленова		20.05.86
Проверил	Корнилова		20.05.86
Инженер	Колинько		20.05.86

ТП 407-9-27.86 АС

Здание вспомогательного назначения тип I из унифицированных конструкций

Схема расположения конструкций для крепления бака

Стадия	Лист	Листов
РП	31	

ЭНЕРГОСЕТЬПРОЕКТ Северо-Западное отделение Ленинград

Копир. Кат. Формат А3

Инв.№ подл. | Подпись и дата | Взам. инв.№ | 2716ТН-Т2

СФ 720-02

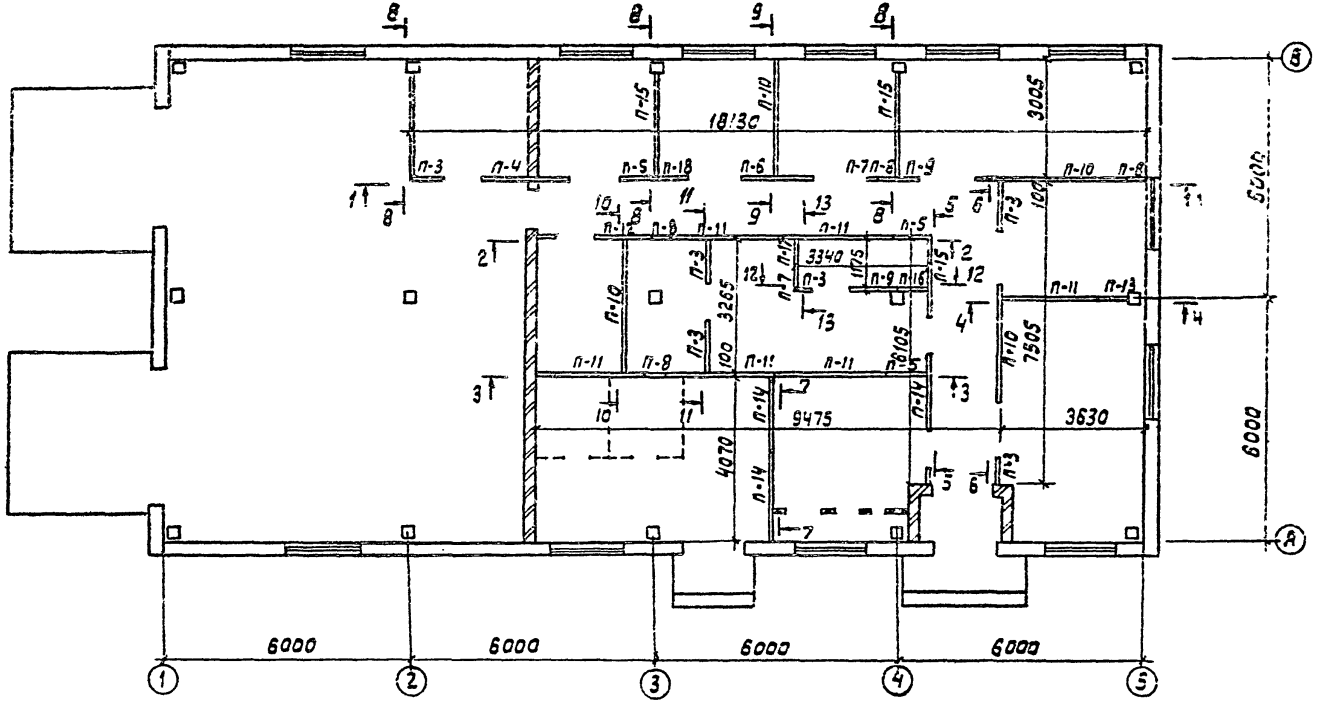

Данный лист см. с листами АС-33... АС-35

Спецификацию перегородок см. лист АС-35

Н. контр.	Ковалев		5.05.86	ТП 407-9-27.86 АС	
Нач отд	Романский		5.05.86		
ГИП	Парфенов		5.05.86		
Рук. гр.	Шленова		5.05.86	Здание вспомогательного назначения тип I из унифицированных конструкций	Стадия: РП; Лист: 32; Листов:
Проверк.	Корнилова		5.05.86		
Инженер	Харитонова		5.05.86	Схема расположения перегородок на отм. 0.000 (вариант сборных перегородок)	ЭНЕРГОСЕТЬПРОЕКТ Северо-Западное отделение Ленинград

Привязан

Инв. N

Формат А3

СФ740-02

Типовой проект 407-9-27.86 Альбом II

Инв. N подл.	Подпись и дата	Взам. инв. N
12716ТМ-72		

Типовой проект 407-9-27.86 Альбом II

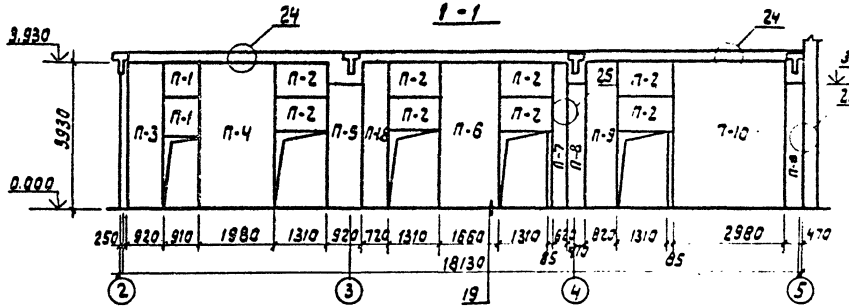

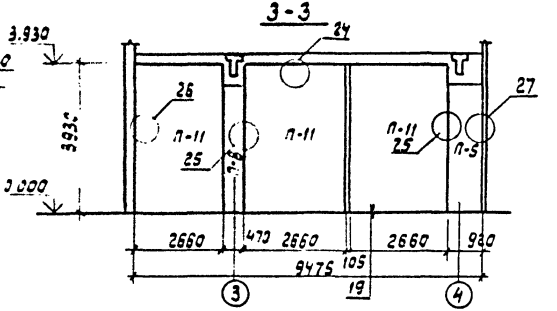

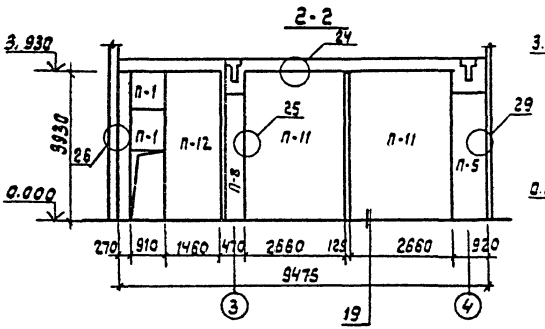

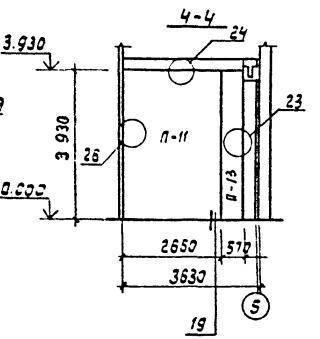

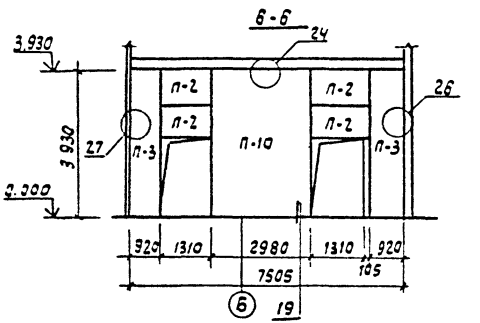

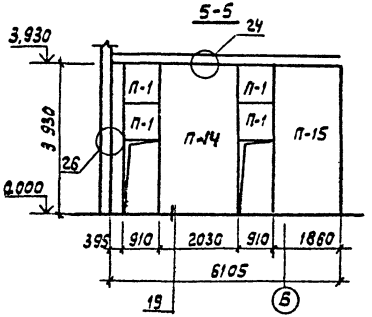

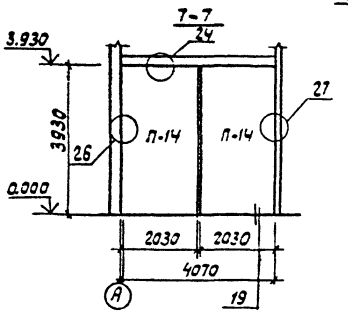

Данный лист см. с листами АС-32, АС-34, АС-35

Узлы см. серию 2.230-1 вып. 2

Привязан

Инв. №

Н. контр.	Ковалев			ТП 407-9-27.86 АС	
Нач. отд.	Ромейский				
ГИП	Парфенов				
Рук. гр.	Шленова			Здание вспомогательного назначения типа I из унифицированных конструкций	Стадия: РП; Лист: 33; Листов:
Техвер.	Карнилова				
Инжен.	Харитонов			Развертки перегородок 1-1 ... 7-7 (Вариант сборных перегородок)	Энергосетьпроект, Северо-Западное отделение, Ленинград

Инв.№ подл. | Подпись и дата | Взам.инв.№ | 12716-ТМ-Т2

Типовой проект 407-9-27.86 Альбом II

Инв.№подл. | Подпись и дата | Взам.инв.№

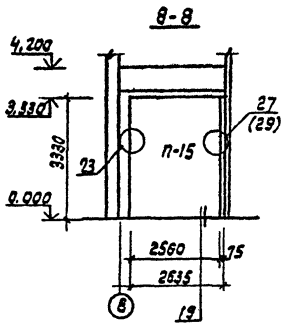

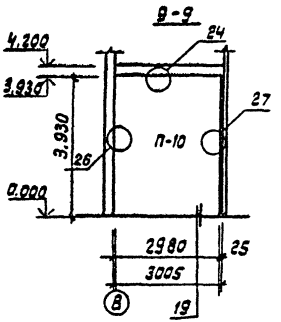

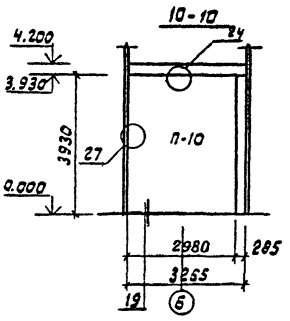

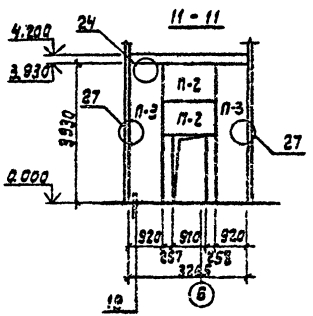

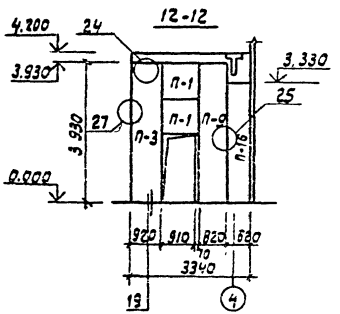

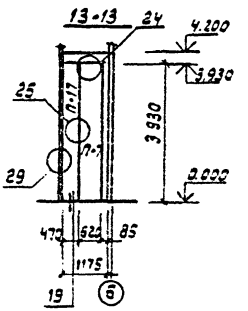

Узлы см. серию 2.230-1 Вып.2

Н.контр.	Соболев			ТП 407-9-27.86 АС			
Нач.отд.	Романенко						
ГИП	Позднеев						
Рук.гр.	Шленова			Здание вспомогательного назначения тип I из унифицированных конструкций	Стадия	Лист	Листов
Проверил	Карнилова				РП	34	
Инженер	Удальцова			Развертки перегородок В-В... 13-13 (Вариант сборных перегородок)	Энергосетьпроект Северо-Западное отделение Ленинград		

Привязан

Инв.№

СФТИО-02

Типовой проект 407-9-27.86 Альбом II

Инв. № подл. 12716 тм-72 | Подпись и дата | Взам. инв. №

Спецификация элементов к схеме расположения перегородок

Марка поз.	Обозначение	Наименование	Кол.	Масса ед. кг.	Примечание
П-1	1.231.9-7.2-35.0.00	ПГ 9.9.10.10-5Г	10	115	
П-2	1.231.9-7.2-36.0.00	ПГ 12.9.10.10-5Г	14	155	
П-3	1.231.9-7.2-39.0.00	ПГ 9.2.39.10-5Г	6	460	
П-4	1.231.9-7.2-40.0.00	ПГ 19.8.39.10-5Г	1	1005	
П-5	1.231.9-7.2-27.0.00	ПГ 9.2.33.10-5Г	3	385	
П-6	1.231.9-7.2-40.0.00	ПГ 16.6.39.10-5Г	1	835	
П-7	1.231.9-7.2-39.0.00	ПГ 6.2.39.10-5Г	2	305	
П-8	1.231.9-7.2-27.0.00	ПГ 4.7.33.10-5Г	4	195	
П-9	1.231.9-7.2-39.0.00	ПГ 8.2.39.10-5Г	2	410	
П-10	1.231.9-7.2-40.0.00	ПГ 29.8.39.10-5Г	4	1510	
П-11	1.231.9-7.2-40.0.00	ПГ 26.6.39.10-5Г	6	1350	
П-12	1.231.9-7.2-40.0.00	ПГ 14.6.39.10-5Г	1	735	
П-13	1.231.9-7.2-39.0.00	ПГ 5.7.39.10-5Г	1	280	
П-14	1.231.9-7.2-40.0.00	ПГ 20.3.39.10-5Г	3	1030	
П-15	1.231.9-7.2-40.0.00	ПГ 18.6.39-10-5Г	4	945	
П-16	1.231.9-7.2-27.0.00	ПГ 6.2.33.10-5Г	1	255	
П-17	1.231.9-7.2-39.0.00	ПГ 4.7.39.10-5Г	1	230	
П-18	1.231.9-7.2-39.0.00	ПГ 7.2.39.10-5Г	1	360	
		Крепежные элементы			
ММ-78	2.230-1 Вып.2 л.81	Деталь крепёжная	185	0,6	
ММ-79	2.230-1 Вып.2 л.81	То же ММ-79	139	0,5	
ММ-81	2.230-1 Вып.2 л.82	" ММ-81	12	0,8	

Данный лист см. с листами АС-32 ... АС-34

Привязан

Инв. №

Н.контр.	Ковалёв	[signature]	200576
Нач.отд.	Роменский	[signature]	200576
ГИП	Парфёнов	[signature]	200576
Рук.гр.	Шлёнова	[signature]	200576
Проверил	Корнилова	[signature]	200576
Инженер	Харитонова	[signature]	200576

ТП 407-9-27.86 АС

Здание вспомогательного назначения тип I из унифицированных конструкций

Стадия	Лист	Листов
РП	35	

Спецификация элементов к схеме расположения перегородок на отм. 0.000. (вариант сборных перегородок).

ЭНЕРГОСЕТЬПРОЕКТ Северо-Западное отделение Ленинград

Копировал: [signature] формат А3

СФ 740-02

Типовой проект 407-9-27.86 Альбом II

Ведомость рабочих чертежей основного комплекта

Лист	Наименование	Примечание
1.	Общие данные (начало)	
2.	Общие данные (окончание)	
3.	План сетей водоснабжения и канализации	
4.	Схемы систем В1, Т3 и К1	

Основные показатели по чертежам водопровода и канализации

Наименование системы	Потребный напор на вводе, м. вод. ст.	Расчетный расход				Установленная мощность электродвигателей, кВт	Примечание
		м³/сут.	м³/ч	л/с	при пожаре л/с		
В1	16	1,45	1,17	1,11	–	–	
Т3	10	–	0,60	0,40	–	–	
К1	–	1,45	1,17	2,71	–	–	

Ведомость ссылочных и прилагаемых документов

Обозначение	Наименование	Примечание
	Ссылочные документы	
Серия 4.900-8	Типовые конструкции и детали зданий и сооружений	
Выпуск IV	Внутреннее санитарно-техническое оборудование.	
	Прилагаемые документы	
ВК.СО	Спецификация оборудования	Альбом V
ВК.ВМ	Ведомость потребности в материалах	Альбом VI

Удостоверяю, что проект соответствует действующим нормам и правилам, а эксплуатация сооружений с пожароопасным и взрывоопасным характером производства безопасна при соблюдении предусмотренных проектом мероприятий.

Главный инженер проекта Парфенов.

Инв. № подл.	Подпись и дата	Взам. инв. №		
12716 тм-т.2				

				Привязан
Инв. №				
Н. контр.	Гинко			ТП 407-9-27.86 ВК
ГИП	Парфенов			Здание вспомогательного назначения тип I из унифицированных конструкций
Нач. отд.	Есионов			
Рук. гр.	Булавская			
Ст. инж.	Гинко			Общие данные (начало)

Стадия	Лист	Листов
РП	1	4

ЭНЕРГОСЕТЬПРОЕКТ Северо-Западное отделение Ленинград

СФ 740-02

Копировал

формат А3

Общие указания

Чертежи марки ВК разработаны на основании технологического и архитектурно-строительного заданий.

Относительной отметке 0.000 соответствует абсолютная отметка [ ] Отметка чистого пола, принятая за 0.000 превышает отметку планировки у здания на 0,30м.

Вода в здании вспомогательного назначения требуется для обеспечения хозяйственно-бытовых расходов обслуживающего персонала, душевых расходов и расходов на поливку территории. Количество работающих составляет 18 человек в сутки. Работа в одну смену.

Расходы воды и стоков определены в соответствии со СНиП II-30-76 „Внутренний водопровод и канализация зданий. Нормы проектирования" и СНиП II-34-76. „Горячее водоснабжение. Нормы проектирования" и приведены в таблице основных показателей. Расход воды на поливку определяется при привязке проекта к конкретному объекту и записывается в строке системы В1 в графе. „Примечание" таблицы основных показателей.

Здание оборудуется хозяйственно-питьевым водопроводом, системой горячего водоснабжения и бытовой канализацией.

Хозяйственно-питьевой водопровод подключается к внешней одноименной сети площадки подстанции одним вводом диаметром 65 мм.

Горячая вода приготавливается в водонагревателе, располагаемом в помещении котельной.

Бытовая канализация присоединяется к внешней сети бытовой или общесплавной канализации площадки подстанции одним выпуском диаметром 100 мм.

Сети систем водоснабжения и канализации монтируются в соответствии с требованиями СНиП III-28-75. „Санитарно-техническое оборудование зданий и сооружений. Правила производства и приема работ".

Все трубы систем водоснабжения окрашиваются масляной краской за 2 раза, а трубы канализации-кузбасским лаком за 2 раза.

Альбом II

Типовой проект 407-9-27.86

Инв. № подл.	Подпись и дата	Взам. инв. №
12716 м-2		

Привязан

Инв. №

Н. контр.	Гинко		20.05.86
ГИП	Парфенов		20.05.86
Нач. отд.	Есионов		20.05.86
Рук. гр.	Булавская		20.05.86
Ст. инж.	Гинко		20.05.86

ТП 407-9-27.86 ВК

Здание вспомогательного назначения тип I из унифицированных конструкций.

Стадия	Лист	Лист.
РП	2	

Общие данные (окончание)

ЭНЕРГОСЕТЬПРОЕКТ Северо-Западное отделение Ленинград

Копировал: [подпись]

формат А3

СФ740-22

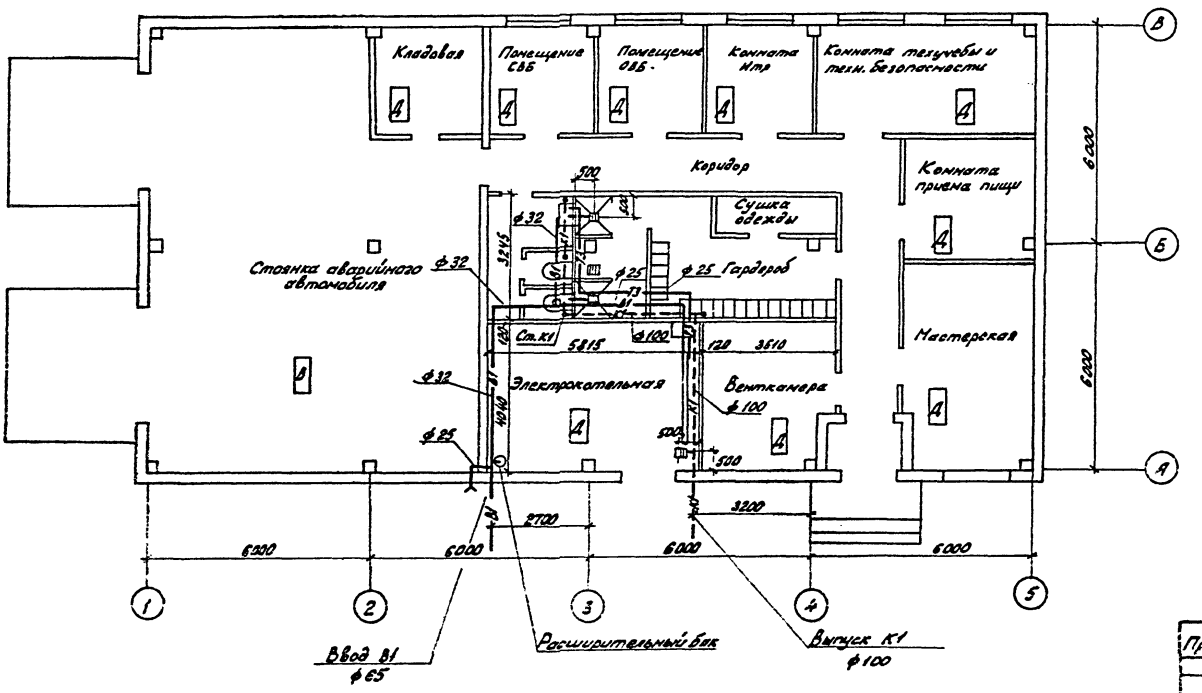

Типовой проект 407-9-27.86 Альбом I

Инв. № подл.	Подпись и дата	Взам. инв. №
12716ТН-12		

Привязан

Инв. №

Н. контр.	Гинко		ТП 407-9-27.86 ВК
ГИП	Парфёнов		Здание вспомогательного назначения тип I из унифицированных конструкций
Нач. отд.	Ерёмов		
Рук. гр.	Булавская		
Ст. инж.	Гинко		План сетей водоснабжения и канализации

Стадия	Лист	Листов
РП	3	

ЭНЕРГОСЕТЬПРОЕКТ Северо-Западное отделение Ленинград

Копир. формат А3

СФ 740-02

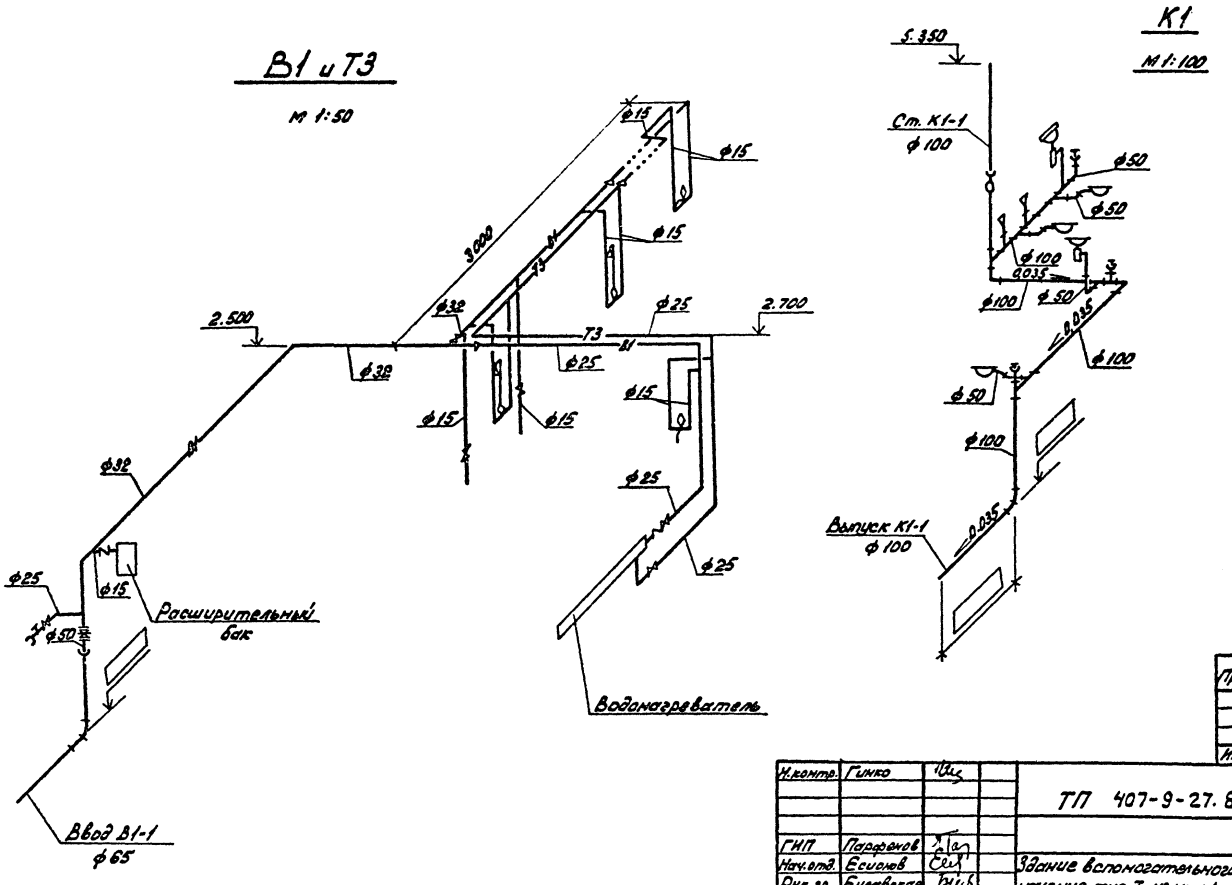

Привязан

Инв. №

Н.контр.	Гинко		
ГИП	Парфенов		
Нач.отд.	Есионов		
Рук.гр.	Булавская		
Ст.инж.	Гинко		

ТП 407-9-27.86 ВК

Здание вспомогательного назначения тип I из унифицированных конструкций

Стадия	Лист	Листов
РП	4	

Схемы систем В1, Т3 и К1

ЭНЕРГОСЕТЬПРОЕКТ
Северо-Западное отделение
Ленинград

Копир. Инв. фирм. формат А3

Типовой проект 407-9-27.86 Альбом I

Инв. № подл. 12716ТН-Т2 | Подпись и дата | Взам.инв.№

Типовой проект 407-9-27.86 Альбом II

Ведомость рабочих чертежей основного комплекта ОВ

Лист	Наименование	Примечание
1	Общие данные (начало)	
2	Общие данные (продолжение)	
3	Общие данные (окончание)	
4	План на отм. 0.000	
5	Схема отопления	
6	Схемы вентиляционных систем	
7	Установки П1 и П2. Спецификация	
8	Разрезы 1-1; 2-2. План кровли на отм. 4.650	
9	Электрокотельная. План на отм. 0.000. Разрез 1-1	
10	Электрокотельная. Технологическая схема	
11	Электрокотельная. Спецификация	

Ведомость спецификаций комплекта ОВ

Лист	Наименование	Примечание
7	Установки П1 и П2. Спецификация	
11	Электрокотельная. Спецификация	

Удостоверяю, что проект соответствует действующим нормам и правилам, а эксплуатация сооружений с пожароопасным и взрывоопасным характерам производства безопасна при соблюдении предусмотренных проектом мероприятий.
Главный инженер проекта Парфенов Ю.Д.

Ведомость ссылочных и прилагаемых документов

Обозначение	Наименование	Примечание
	Ссылочные документы	
1.469-7 вып. 1,3	Покрытие зданий с крышными вентиляторами для бесфонарных зданий	
1.494-32	Зонты и дефлекторы вентиляционных установок	
1.494-27	Воздухоприемные устройства с подвесными утепленными клапанами	
5.904-4	Двери и люки для вентиляционных камер	
5.904-13 вып. 2	Заслонки воздушные унифицированные для систем вентиляции	
5.904-5	Гибкие вставки к входным и выходным отверстиям вентиляторов	
4.903-10 вып. 8	Изделия и детали трубопроводов для тепловых сетей. Грязевики	
5.904-10	Узлы прохода вентиляционных вытяжных шахт через покрытия	
5.904-1	Средства крепления стальных неизолированных воздуховодов	
4.904-25	Подставки под калориферы	
	Прилагаемые документы	
407-9-27.86-ОВ.СО	Спецификация оборудования	Альб. V
407-9-27.86-ОВ.ВМ	Ведомость потребности в материалах	Альб. VI

Привязан:

Инв. № подл. | Подпись и дата | Взам. инв. №
12716 ТМ-ТС

Инв. №
Н. контр.	Хайтова		
ГИП	Парфенов		
Нач. отд.	Есионов		
Рук. гр.	Хайтова		
Инженер	Жаржавская		

ТП 407-9-27.86 ОВ

Здание вспомогательного назначения тип I из унифицированных конструкций

Стадия	Лист	Листов
РП	1	11

Общие данные (начало)

ЭНЕРГОСЕТЬПРОЕКТ Северо-Западное отделение Ленинград

Копир. Формат А3

СП 740-02

Общие указания:

Проект отопления и вентиляции разработан для климатических районов с расчетной температурой наружного воздуха в холодный период минус 20°С, минус 30°С; минус 40°С.

Расчеты систем отопления и вентиляции произведены согласно строительных норм и правил:

1, СНиП II-33-75* Строительные нормы и правила. Отопления, вентиляция и кондиционирование воздуха. Нормы проектирования.

2. СНиП II-92-76 Строительные нормы и правила. Вспомогательные здания и помещения промышленных предприятий.

3. СН -245-71 Санитарные нормы промышленных предприятий.

4. Источником теплоснабжения и горячего водоснабжения служит встроенная электрокотельная. Теплоноситель для системы отопления служит вода с параметром 95°-70°.

Система отопления горизонтальная. Нагревательные приборы - конвектора „Комфорт 20" вода для системы горячего водоснабжения подготавливается в водоводяном подогревателе.

5. Монтаж и приемку работ вести согласно СНиП III-28-75 „Санитарно-техническое оборудование зданий и сооружений. Правила производства и приемка работ.

6. Все металлические части окрасить после монтажа масляной краской за 2 раза.

7. Из поддона крышных вентиляторов вывести трубу водогазопроводную для отвода конденсата.

8. Монтаж оборудования электрокотельной вести согласно „Временных правил устройства и безопасности эксплуатации электродных котлов и электрокотельных.

9. Электрокотлы и трубопроводы горячей воды изолировать минераловатными плитами б=30мм на синтетической связке, покрыть асбестоцементной коркой б=10мм на металлической сетке, обернуть нитками и окрасить масляной краской за 2 раза.

10. Корпуса электрокотлов и электродвигателей заземлить

11. Шахты систем В3; В4 и ВЕ1; ВЕ2 вывести выше кровли на 1.0м.

План-схема

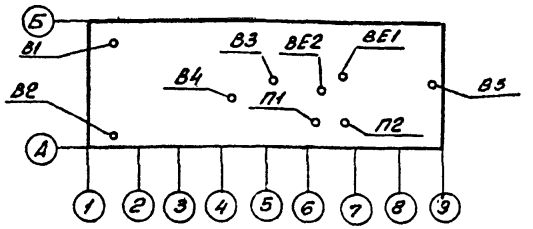

Температура внутреннего воздуха

по помещениям в холодный период года	
Наименование помещения	Температура °С
Стоянка аварийного автомобиля	5
Помещение ОВБ	18
Комната ИТР	18
Комната техучебы и техники безопасности	18
Комната приема пищи	18
Мастерская	16
Душевая	25
Гардероб	18

Привязан

Инв

Н.контр.	Хайтова	[подпись]	18.05
ГИП	Парфенов	[подпись]	20.05.86
Нач.отд.	Есионов	[подпись]	19.05
Рук.гр.	Хайтова	[подпись]	18.05
Инж	Жаржавская	[подпись]	18.05

ТП 407-9-27.86 ОВ

Здание вспомогательного назначения тип I из унифицированных конструкций

Стадия	Лист	Листов
РП	2	

Общие данные (продолжение)

ЭНЕРГОСЕТЬПРОЕКТ "Северо-Западное отделение г. Ленинград

Копировал: Дядюк

Формат А3

СФ 740-02

407-9-27.86 Альбом II

Типовой проект

Инв.№ подл.	Подпись и дата	Вз.инв.№
127/6ТМ-72		

Типовой проект 407-9-27.86 Альбом II

Характеристика вентиляционного оборудования

Обозначение систем	Кол. систем	Наименование обслуживаемого помещения (технологического оборудования)	Тип установки	Вентилятор: Тип	№	Схема исполнения	Положение	L м3/ч	P Па (кгс/м2)	n об/мин	Электродвигатель: Тип / Исполнение по взрывозащите	N кВт	n об/мин	Воздухонагреватель: Тип	№	Кол. шт.	Температура нагрева °С от	до	Расход тепла Вт (ккал/ч)	ΔP	Примечание
П1	1	Стоянка автомашин	А5.105-2а	В-Ц4-70	5	1	10°	9000		950	4А100 S4	3.0	1435	СФО-160/1Т		1	-20	5	75100/64800		
														СФО-160/1Т		1	-30	5	105300/90800		
														СФО-160/1Т		1	-40	5	135000/116500		
П2	1	Административные и бытовые помещения	А315-105-1	В-Ц4-70	3,15	1	Пр0°	900	380/38	1365	4АА63В4	0.37	1365	СФО-16/1Т		1	-20	18	1160/1000		
														СФО-16/1Т		1	-30	18	1392/1200		
														СФО-25/1Т		1	-40	18	1740/1500		
В1, В2	2	Стоянка автомашин	крышн.	ВКр500256	5	1	—	4500	250/25	915	4А71В6	0.55	920	—	—	—	—	—	—		
В3	1	Административные и бытовые помещения	А3-100-1	ВЦ4-70	3.15	1	Пр0°	1000	300/30	1380	4АА63А4	0.25	1380	—	—	—	—	—	—		
В4	1	Сушильная камера	А2,5-095-1	В-Ц4-70	2,5	1	10°	400	180/18	1400	4АА56А4	0.12	1400	—	—	—	—	—	—		
В5	1	Механич. мастерск.		ЗИЛ	900	1	—	700	-			1.7	2880								
ВЕ1	1	Санузлы						100													
ВЕ2	1	Душевая						150													

Основные показатели по чертежам отопления и вентиляции

Наименование здания (сооружения помещения)	Объем м3	Периоды года при t°C	Расход тепла, Вт (ккал/ч): на отопление	на вентиляцию	на горячее водоснабж.	Общий	Расход холода	Установленная мощн. электродвигателей, кВт
Здание		-20	32996/28445	75100/64800	45936/39600	154032/132845	—	5,99
Вспомогательного назначения		-30	40333/34770	105300/90800	45936/39600	191569/165170	—	5,99
		-40	46550/40129	135000/116500	45936/39600	227186/196229	—	5,99

Привязан

Инв. №

Н. контр.	Хайтова		
Гип	Парфенов		
Нач. отд.	Есионов		
Рук. гр.	Хайтова		
Инжен.	Жарковская		

ТП 407-9-27.86 ОВ

Здание вспомогательного назначения тип I из унифицированных конструкций

Стадия	Лист	Листов
РП	3	

Общие данные (окончание)

ЭНЕРГОСЕТЬПРОЕКТ Северо-Западное отделение Ленинград

Формат А3

СФ740-02

Инв. № подл. 12716 тм-72 | Подпись и дата | Взам. инв. №

N приб.	t нар. воздуха °С		
	-20	-30	-40
1	КН-20-2,0к	КН-20-2,6к	КН-20-2,6к
2	КН-20 2,0П	КН-20 -2,6П	КН-20 -2,6П
3	КН-20 -2,0П	КН-20 -2,6П	КН-20 -2,6П
4	КН-20 -0,9П	КН-20 -0,9П	КН-20 0,9П
5	КН-20 -3,5П	КН-20 3,5П	КН-20 -2,0П-2шт
6	КН-20 -3,5П	КН-20 -3,5П	КН-20 2,0П-2шт
7	КН-20 -2,9П	КН-20 -3,5П	КН-20 -2,0П-2шт
8	КН-20 -1,1П	КН-20 -1,4П	КН-20 -1,4П
9	КН-20 -1,1П	КН-20 -1,4П	КН-20 -1,4П
10	КН-20 -1,1к	КН-20 -1,4К	КН-20 -2,0к
11	КН-20 -2,0П	КН-20 -2,3П	КН-20 -2,9П
12	КН-20 -1,1П	КН-20 -1,4П	КН-20 -1,7П
13	КН-20 -1,1П	КН-20 -1,4П	КН-20 -1,7П
14	КН-20 -1,4П	КН-20 -1,4П	КН-20 -1,7П
15	КН-20 -3,2П	КН-20 -3,5К	КН-20 -3,5К
16	КН-20 -2,6П	КН-20 -2,6П	КН-20 -2,9П
17	КН-20 -2,6П	КН-20 -2,6П	КН-20 -2,9П
18	КН-20 -0,65П	КН-20 -0,65П	КН-20 -0,65П
19	КН-20 -2,9П	КН-20 -2,9П	КН-20 -2,9П
20	КН-20 -0,65П	КН-20 -0,65П	КН-20 -0,65П
21	КН-20 -1,7П	КН-20 -2,0П	КН-20 -2,0П
22	КН-20 -1,7П	КН-20 -2,0П	КН-20 -2,0П
23	КН-20 -1,7к	КН-20 -2,0к	КН-20 -2,0к

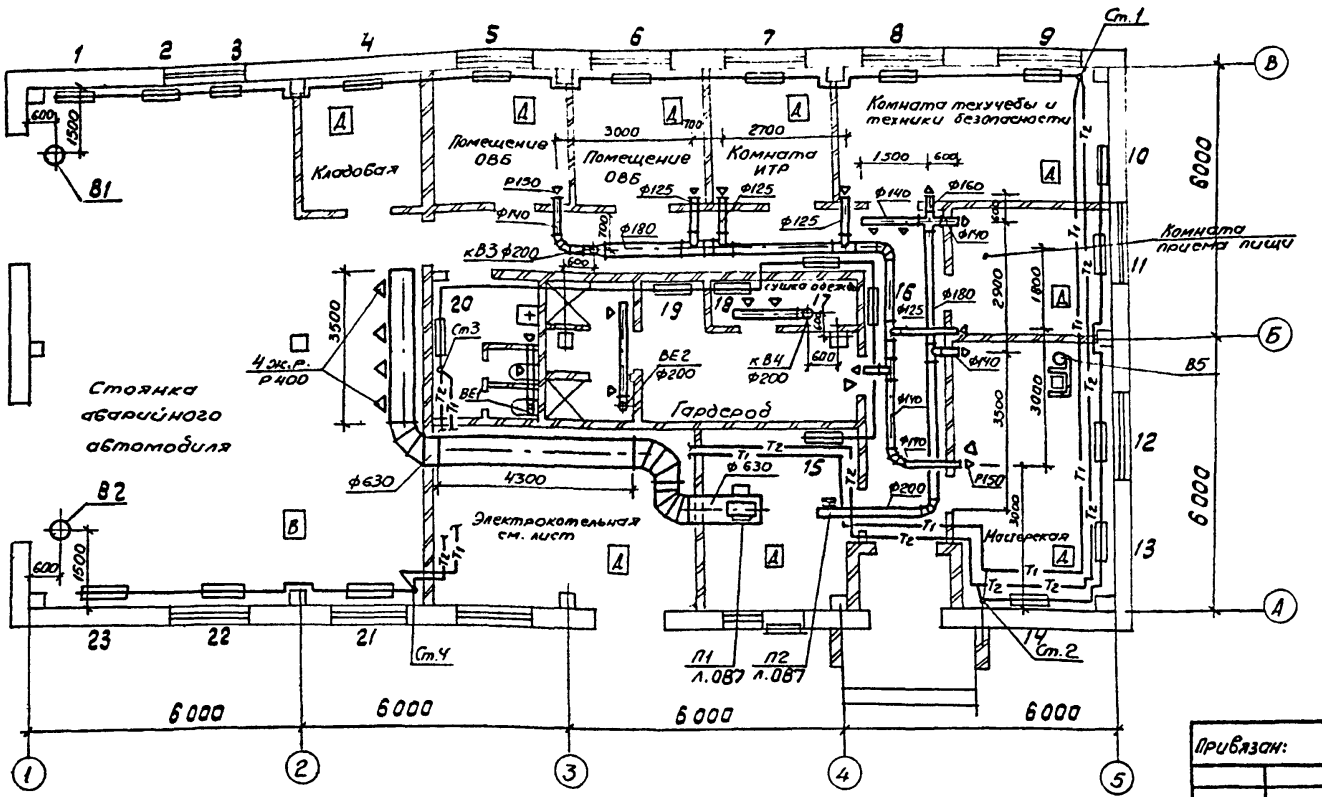

Привязан:

Инв.№

Н.контр.	Хайтова		18.05
ГИП	Парфенов		19.05
Нач.отд.	Есионов		19.05
Рук.гр.	Хайтова		18.05
Инжен.	Жаржавская		18.05

ТП 407-9-27.86 ОВ

Здание вспомогательного назначения тип I из унифицированных конструкций

План на отм. 0.000

Стадия	Лист	Листов
РП	4	

"ЭНЕРГОСЕТЬПРОЕКТ" Северо-Западное отделение Ленинград

Копировал: Спиридонова

Формат: А3

Типовой проект 407-9-27.86 Альбом II

Инв.№ подл. | Подпись и дата | Взам.инв.№ | 12716ТМ-12

сф 540-02

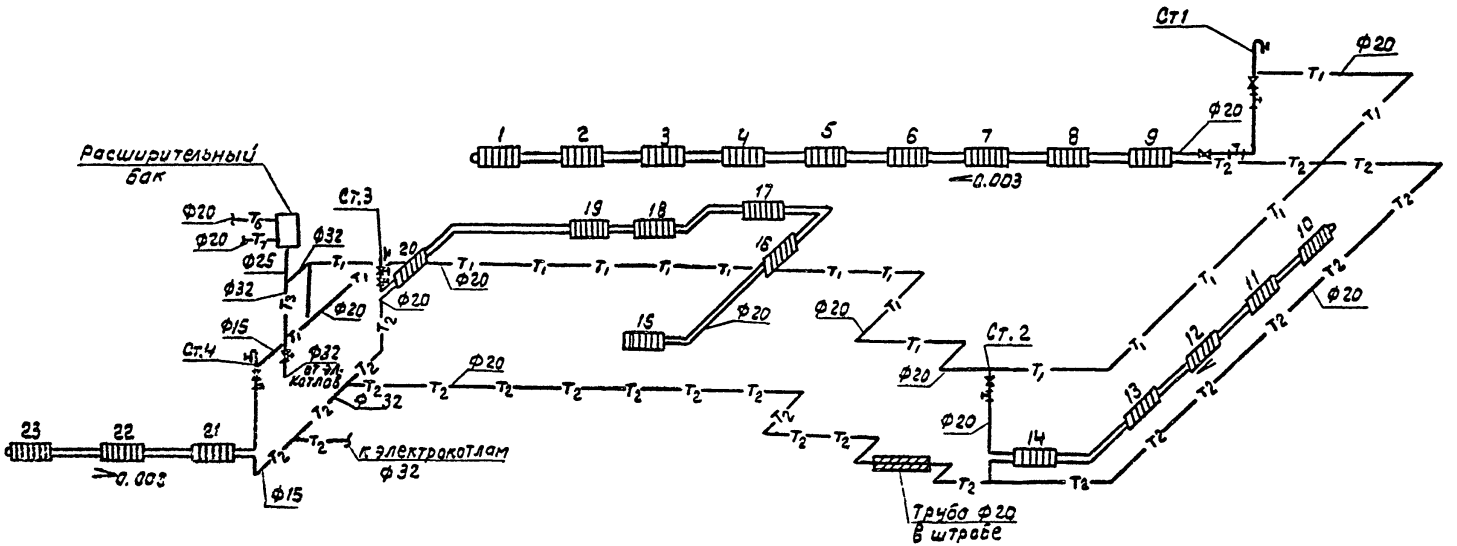

Типовой проект 407-9-27.86 Альбом II

Инв.№ подл.	Подпись и дата	Взам. инв.№

Привязан

Инв.№

Н. контр.	Хайтова		
ГИП	Парфенов		20.05
Нач.отд.	Есионов		19.05
Рук.гр.	Хайтова		18.05
Инжен.	Жармовская		18.06

ТП 407-9-27.86 ОВ

Здание вспомогательного назначения тип I из унифицированных конструкций.

Стадия	Лист	Листов
РП	5	

Схема отопления

ЭНЕРГОСЕТЬПРОЕКТ
Северо-Западное отделение
Ленинград

Формат А3

СФ 740-02

Типовой проект 407-9-27.86 Альбом II

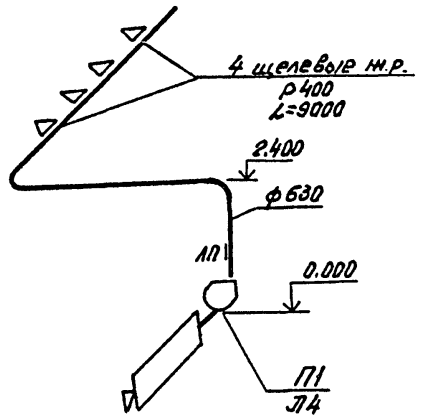

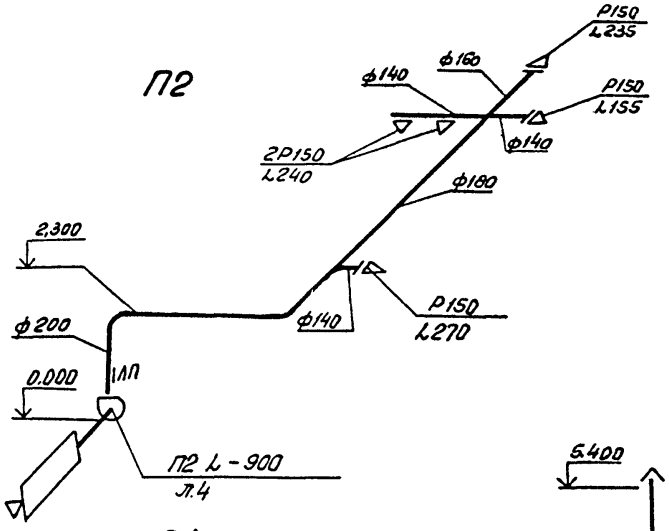

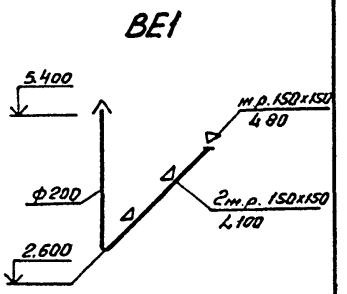

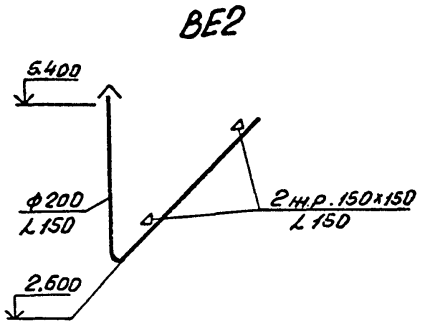

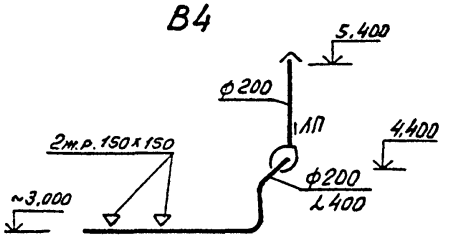

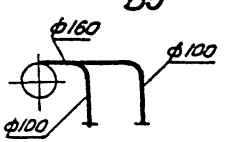

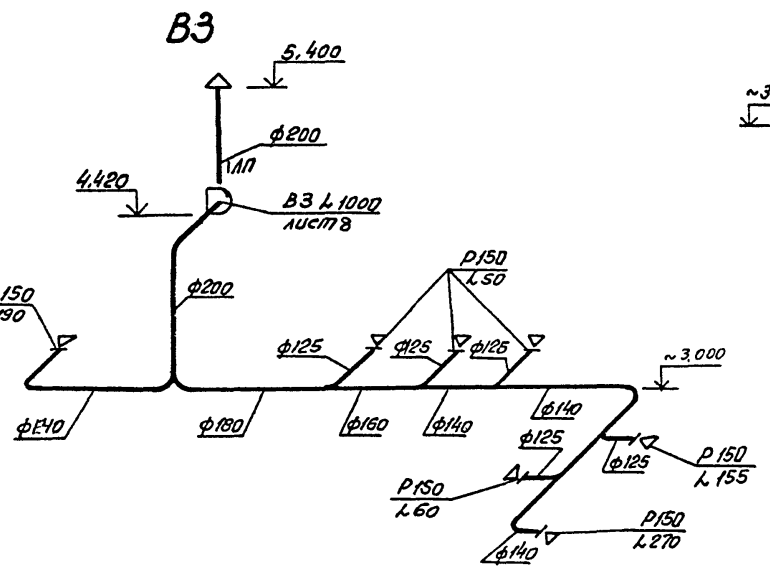

Привязан

Инв. №

Н.контр.	Хайтова		18.04
ГИП	Порфенов		20.04
Нач.отд.	Есионов		18.04
Рук.гр.	Хайтова		18.04
Инженер	Хорковская		18.04

ТП 407-9-27.86 ОВ

Здание вспомогательного назначения, тип I из унифицированных конструкций

Схемы вентиляционных систем

Стадия	Лист	Листов
РП	5	

"Энергосетьпроект" Северо-Западное отделение г. Ленинград

Копировал: Дадюк

Формат А3

Инв. № подл. | Подпись и дата | Взам. инв. № | 12716ТМ-ТР

СД 740-02

Спецификация

Марка	Обозначение	Наименование	Кол	Масса ед.кг	Примеч.
		Вентиляция			
		Система П-1			
П1-1		Вентиляционный агрегат АS-105-2а компл			
		а) ц/б вентилятор Ц4-70 №5 Д=1.05 Дн поз. А0°			
		Р=520 Па; L=9000 м³/час			
		б) эл. двигатель 4А100 5,4 N=3,0 кВт n=1435 об/мин	1		
П1-2		Электрокалориферы:			
		СФО-160/1Т	1		$t^{\circ}_{нар}=20^{\circ}C$
		СФО-160/1Т	1		$t^{\circ}_{нар.}=30^{\circ}C$
		СФО-160/1Т	1		$t^{\circ}_{нар}=-40^{\circ}C$
П1-3	5.904-13	Воздушная заслонка Р 800×800 Э	1		32.6
П1-4	ГОСТ 19.904-74	Переход $\frac{490\times980}{Ф500}$			
П1-5	5.904-5	Вставка гибкая ВН-13	1	4.48	
П1-6	ГОСТ 19903-74	Переход из тонколистовой стали 750×800	1		
П1-7	4.904-25	Подставка под калорифер	2		
П1-8	5.904-5	Вставка гибкая ВВ-20	1	5,98	
		Система П2			
		Вентиляционный агрегат А-3,15-105-1 компл.			
		а) ц/б вентилятор Ц-4-70 №3,2 Д=1.05 Дном			
		L=900 м³/час H=38 кгс/м² Пр0°			
		б) эл. двигатель 4А63В4 N=0,37 кВт n=1400			
П2-2	5.904-13	Воздушная заслонка Р 250×250 Э	1		
П2-3	ГОСТ 19.904-74	Переход $\frac{490\times140}{Ф320}$			
П2-4	5.904-5	Вставка гибкая ВН-11			
П2-5	ГОСТ 19903-74	Переход из тонколистовой стали 725×250	1		
	4.904-27	Жалюзийные решетки 150×490 (h)	10		
П2-6		Электрокалориферы			
		СФО-16/1Т	1		$t^{\circ}_{нар}=20^{\circ}C$
		СФО-16/1Т	1		$t^{\circ}_{нар}=30^{\circ}C$
		СФО-25/1Т			$t^{\circ}_{нар}=-40^{\circ}C$
П2-7	4.904-25	Подставки под калориферы	1		
П2-8	5.904-5	Вставка гибкая ВВ-18	1		

Альбом II

407-9-27.86

Типовой проект

Взам. инв.

Подпись и дата

Инв. № подл. 127167 м-72

Установки П1 и П2

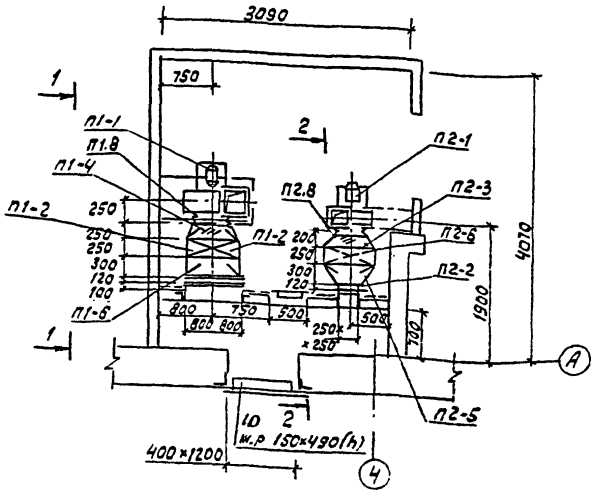

Привязан			
Инв. №			

Н.контр	Хайтова		
ГИП	Парфенов		
Нач.отд	Есионов		
Рук.гр.	Хайтова		
Инжен.	Жаржавская		

ТП 407-9-27.86 ОВ

Здание вспомогательного назначения тип I из унифицированных конструкций

Стадия	Лист	Листов
РП	7	

Установки П1 и П2
Спецификация

ЭНЕРГОСЕТЬПРОЕКТ
Северо-Западное отделение
Ленинград

формат А3

СФ 740-02

Типовой проект 407-9-27.86 Альбом II

Разрез 1-1

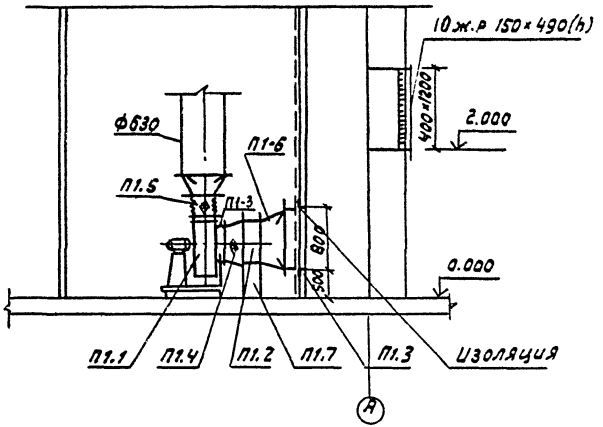

Разрез 2-2

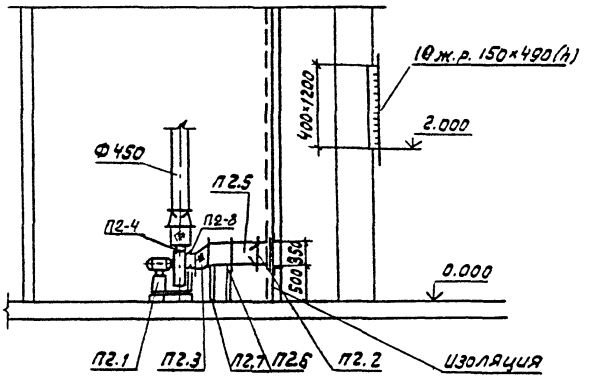

План кровли на отм. 4.65
М1:100

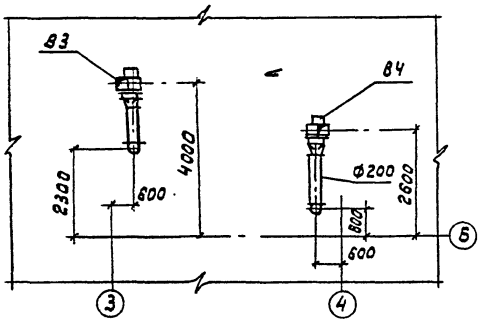

Привязан

Инв.№

Н.контр.	Хайтова		ТП 407-9-27.86 ОВ		
ГИП	Парфенов		Здание вспомогательного назначения тип I из унифицированных конструкций	Стадия	Лист	Листов
Нач.отд	Есионов			РП	8	
Рук.гр.	Хайтова		Разрезы 1-1; 2-2 План кровли на отм. 4.650	Энергосетьпроект Северо-Западное отделение Ленинград	
Инженер	Жаржавская				

Формат А3

Инв.№ подл. | Подпись и дата | Взам.инв.№

Типовой проект 407-9-27.86 Альбом II

Инв.№ подл. | Подпись и дата | Взам. инв.№

12716ТМ-Т2

План

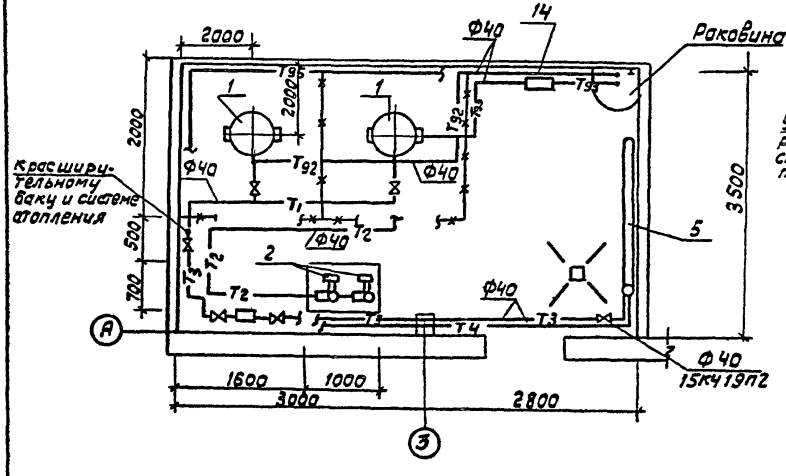

1-1

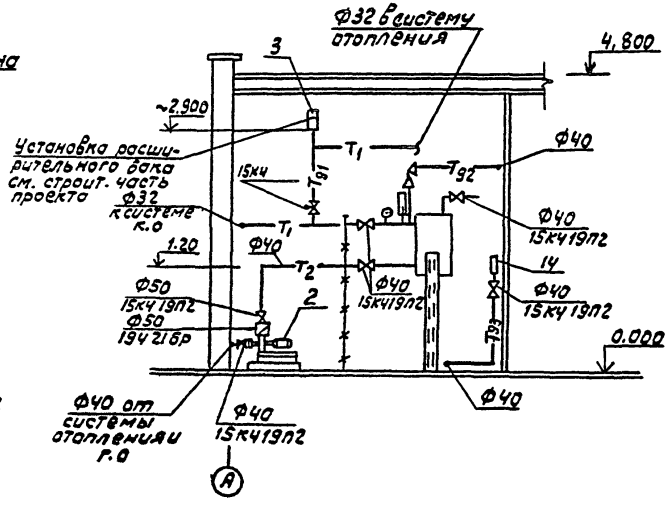

Привязан

Инв. N

Н.контр.	Хайтова			ТП 407-9-27.86			08
ГИП	Парфенов						
Нач.отд.	Есионов			Здание вспомогательного назначения типа I из унифицированных конструкций	Стадия	Лист	Листов
Рук.гр.	Хайтова				РП	9	
Инжен.	Чернавская			Электрокотельная план на отм. 0.000 разрез I-I	Энергосетьпроект Северо-Западное отделение Ленинград		

Формат А3

СФ 740-02

Технологическая схема

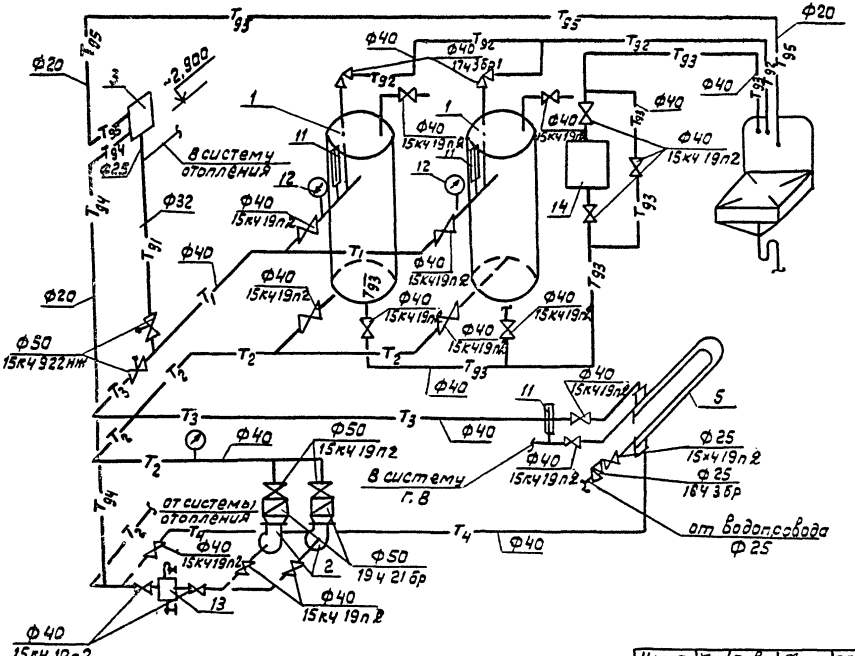

Привязан

Инв.№

Н.контр	Хайтова		20.05
Гип	Парфенов		
Нач.отд.	Есионов		20.05
Рук.гр.	Хайтова		20.05
Инжен.	Жарновская		20.05

ТП 407-9-27.86 ОВ

Здание вспомогательного назначения типа Т из унифицированных конструкций

Стадия	Лист	Листов
РП	10	

Электрокотельная Технологическая схема

Энергосетьпроект Северо-Западное отделение Ленинград

Альбом II

Типовой проект 407-9-27.86

Инв.№ подл. | Подпись и дата | Взам.инв.№

1271/5тм-т2

Формат А3

ОФ 740-12

Марка	Обозначение	Наименование	Кол	Масса ед.кг	Примечание
1		Электрокотел для $t^{\circ}_{нар}=-20^{\circ}C$			
		КЭВ-40/0.4 КЭВ-63/0.4	1 1	88 124	
		Электрокотел для $t^{\circ}_{нар}=-30^{\circ}C$			
		КЭВ-40/0.4 КЭВ-63/0.4	1 1	88 124	
		Электрокотел для $t^{\circ}_{нар}=-40^{\circ}C$			
		КЭВ-63/0.4	2	124	
2		Насосы К8/18 с электро			один резервн.
		двигателем 4А80А2 N=0.9	2	64	один рабочий
3	4.903-10 в.9	Бак расширительный Т35.01.00.000 0.125м³	1		
4	17ч3бр1	Клапан предохранительный Ф40	2	8.53	
5	ПВ-2-03 dн=57	Водоподогреватель секционный l=2м	1	280	
6	15кч 922 нж	Вентиль с электромагнитным приводом Ф50	2		
7	15кч 9п2	Вентиль запорный Ф40	20	7.65	
8	15кч 9п2	Вентиль запорный Ф25	1	3.6	
9	19ч 21бр	Клапан обратный поворотный однодисковый Ф50	2		
10	16ч 3бр	Клапан обратный подъемный фланцевый Ф25	1		
11	ГОСТ 2823-73Е	Термометр технический АN4-2°-160-200	3		
12	ГОСТ 8625-77Е	Манометр показывающий с пределом 0-6 кгс/м² тип 0.5м I-100	3		
13	4.903-10.68	Грязевик Dy=50			
		Т34.01.00.000	1		
		Ручной насос „Родник"	1		
15	ГОСТ 3262-75	Труба водогазопроводная Ф25	25		
16	ГОСТ 3262-75	Труба водогазопроводная Ф32	32		
17	ГОСТ 3262-75	Труба водогазопроводная Ф40	50		
18	ГОСТ 21880-76	Маты минераловатные теплоизоляционные δ=40мм	1.0м²		
19		Асбестоцементная штукатурка δ=10мм	8м²		
20	ГОСТ 3029-75Е	Оправа для термометра	3		
21		Трехходовой кран для манометра	3		

Типовой проект 407-9-27.86 Альбом II

Инв.№ подл. | Подпись и дата | Взам.инв.№

Привязан

Инв.№

Н.контр	Хайтова	[подпись]	20.05
Гип	Парфенов	[подпись]	
Нач.отд.	Есионов	[подпись]	20.05
Рук.гр.	Хайтова	[подпись]	20.05
Инжен.	Жаржавская	[подпись]	20.05

ТП 407-9-27.86 ОВ

Здание вспомогательного назначения тип I из унифицированных конструкций

Стадия	Лист	Листов
РП	11	

Электрокотельная Спецификация

ЭНЕРГОСЕТЬПРОЕКТ Северо-Западное отделение Ленинград

Формат А3

СФ 740-02

gost.e-ecolog.ru