ТИПОВОЙ ПРОЕКТ

704-9-21.87

КОМБИНИРОВАННЫЙ БЛОК ВСПОМОГАТЕЛЬНЫХ ПОМЕЩЕНИЙ ДЛЯ НЕФТЕБАЗ

АЛЬБОМ II

ИЗДЕЛИЯ ЖЕЛЕЗОБЕТОННЫЕ

				Привязан	
Инв. №					

gost.e-ecolog.ru

ТИПОВОЙ ПРОЕКТ

704-9-21.87

КОМБИНИРОВАННЫЙ БЛОК ВСПОМОГАТЕЛЬНЫХ ПОМЕЩЕНИЙ ДЛЯ НЕФТЕБАЗ

АЛЬБОМ II

СОСТАВ ПРОЕКТНОЙ ДОКУМЕНТАЦИИ

АЛЬБОМ	I	АРХИТЕКТУРНО-СТРОИТЕЛЬНЫЕ РЕШЕНИЯ. КОНСТРУКЦИИ ЖЕЛЕЗОБЕТОННЫЕ КОНСТРУКЦИИ МЕТАЛЛИЧЕСКИЕ
АЛЬБОМ	II	ИЗДЕЛИЯ ЖЕЛЕЗОБЕТОННЫЕ.
АЛЬБОМ	III	ТЕХНОЛОГИЧЕСКИЕ ЧЕРТЕЖИ. ГАЗОСНАБЖЕНИЕ. ОТОПЛЕНИЕ И ВЕНТИЛЯЦИЯ.
АЛЬБОМ	IV	ЭЛЕКТРООСВЕЩЕНИЕ, ЭЛЕКТРООБОРУДОВАНИЕ, АВТОМАТИЗАЦИЯ, СВЯЗЬ И СИГНАЛИЗАЦИЯ.
АЛЬБОМ	V	СПЕЦИФИКАЦИИ ОБОРУДОВАНИЯ.
АЛЬБОМ	VI	ВЕДОМОСТИ ПОТРЕБНОСТИ В МАТЕРИАЛАХ
АЛЬБОМ	VII	СМЕТНАЯ ДОКУМЕНТАЦИЯ, книги 1,2

Разработан
ГПИ-2 МИНСТРОЙ СССР
Главный инженер института В.Г. Передбогов
Главный инженер проекта Н.М. Лакшина

Утвержден
организацией п/я А-1148 протокол от 15.06.1985
введен в действие приказом от 17.01.86г. №8

Привязан

Инв. №

Обозначение	Наименование	Стр.	Примечание
КЖИ 000 ДО	Содержание	2	
000 ТУ1	Технические условия	3	
000 ТУ2	Технические условия	3	
КЖИ 001	Колонна К36-2-1; К36-2-2; К36-2-3	4	
	(К1; К2; К3)		
002	Колонна К42-9-1 (К3)	5	
003	Колонна 1КФ48-1-Н1; 1КФ48-1-Н2	6	
	(К6, К7)		
004	Балка 4БСО12-3АтУ-а; 4БСО12-5АтУ-б	7	
	4БСО12-5АтУ-в (Б1, Б2, Б3)		
005	Плита ПГ-3АтУП-1; ПГ-4АтУП-2;	8	
	ПГ-4АтУП-3 (П2; П3; П4)		
006	Плита ПГ-4АтУП-1 (П6)	9	
007	Плита ПГ-6АтУГ-2; ПГ-6АтУТ-3(П7, П8)	10	
008	Плита ПВ4-5АтУТ-1, ПВ7-4АтУП-2(П13, П14)	11	
009	Плита ПР30.15-8АтУТ-3-А (П5)	12	
	ПРБО.15-8АтУТ-В (П16)		
010	Плита ПРБО.15-8АтУТ-Б (П15)	13	
	ПРБО.15-8АтУТ-3Б(П17), ПРБО.15-8АтУТ-Д(П18)		
011	Панель стеновая ПС15.12.25-А-а	14	
	2ПС15.18.25-А-а (ПС21, ПС22)		
012	Панель стеновая ПС30.12.25-6А-а	15	
	ПС30.18.25-6А-а (ПС23, ПС24)		
013	Каркас плоский (КР1)	16	
014	Каркас плоский (КР6)	16	
015	Каркас плоский (КР2; КР3)	17	
016	Каркас плоский (КР4; КР5)	18	
017	Сетка (С1... С3)	19	
018	Сетка (С4... С7)	20	
019	Изделие закладное (МН1)	21	
020	Изделие закладное (МН2)	21	
КЖИ 021	Изделие закладное (МН3)	22	
022	Изделие закладное (МН4)	22	
023	Щит стальной (ЩС1, ЩС2)	23	
024	Щит стальной (ЩС3)	24	
025	Решетка (РШ1)	24	
026	Стойка (СФ1)	25	
027	Стойка (СЛ1)	25	
086	Крышка (СЛ1, СК2)	26	
028	Насадка торцового фальерка (НФ5а)	27	
029	Изделие соединительное (МС1)	27	
030	Изделие соединительное (МС2)	28	
031	Изделие соединительное (МС3)	28	
032	Изделие соединительное (А-1)	29	
033	Рамка (Р-1)	30	
034	Рамка (Р-2)	31	
035	Рамка (Р-3... Р-6)	32	
036	Решетка для вытирания ног (РВ-1)	33	
037	Окно (О-2)	34,35	

Альбом II

704-9-21.87

Инв.№ подл. | Подпись и дата | Взам.инв.№

Привязан

Инв.№

Нач.отд.	Шохолов		704-9-21.87 КЖИ 000 ДО
Н.контр.	Нижегородова		
Гл.спец.	Миронов		Содержание
Рук.гр.	Сурова		Стадия Р; Лист; Листов 1
Вед.инж.	Семенова		ГПИ-Б Москва
Инж.	Лукьянчикова		

Копировал

Формат А3

1. Арматурные стали, применяемые для армирования железобетонных изделий, должны удовлетворять требованиям ГОСТ 5781-82.

2. Материал арматурной стали класса А-I - сталь марки Ст3кп2, класса А-III - сталь марки 35ГС по ГОСТ 380-71* и ГОСТ 5781-82 см. СН и П 2.03.01-84 (приложение 1). "Бетонные и железобетонные конструкции."

3. Материал сеток и каркасов - арматурная сталь по ГОСТ 5781-82.

4. Сварные арматурные и закладные изделия должны удовлетворять требованиям ГОСТ 14098-75, 10922-75 и СН 393-78 "Инструкция по сварке соединений арматуры и закладных деталей железобетонных конструкций."

5. Арматурные сетки и каркасы изготовлять контактной точечной сваркой в соответствии с ГОСТ 14098-68.

6. Ручную дуговую сварку производить по ГОСТ 5264-80 электродами типа Э-42А по ГОСТ 9467-75.

7. Материал закладных, соединительных и стальных изделий - прокат из стали Вст.3кп2 по ГОСТ 380-71*. Анкера закладных изделий - из арматурной стали по ГОСТ 5781-82.

8. Изготовление арматурных и закладных изделий производить в соответствии с ГОСТ 10922-75; СН 393-78; ГОСТ 19292-73 и СНиП 2.03.01-84 "Бетонные и железобетонные конструкции."

Деревянные изделия для опор В-2 изготавливаются из древесины хвойных пород.
Влажность древесины должна быть в пределах от 9% до 12%.

Альбом II

704-9-21.87

Инв. № подл. | Подпись и дата | Взам. инв. №

Привязан

Инв. №

Нач. отд.	Шохолов		
Н. контр.	Нижегородова		
Гл. спец.	Миронов		
Рук. гр.	Сурова		
Вед. инж.	Семенова		
Инж.	Лукьянчукова		

704-9-21.87 КЖИ 000 ТУ1

Технические условия

Стадия	Лист	Листов
Р		1

ГПИ-Б
Москва

Копировал

Формат А4

Инв. № подл. | Подпись и дата | Взам. инв. №

Привязан

Инв. №

Нач. отд.	Шохолов		
Н. контр.	Нижегородова		
Гл. спец.	Миронов		
Рук. гр.	Духовский		
Ст. арх.	Вукулова		
Инж.	Лукьянчукова		

704-9-21.87 КЖИ 000 ТУ2

Технические условия

Стадия	Лист	Листов
Р		1

ГПИ-Б
Москва

Копировал

Формат А4

Рис. 1

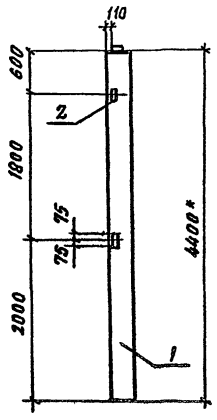

Рис. 2

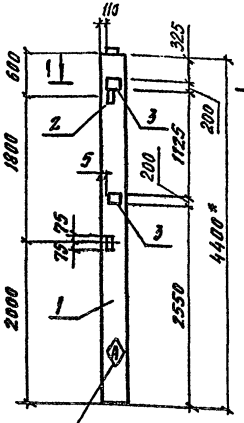

Рис. 3
(остальное см. рис. 2)

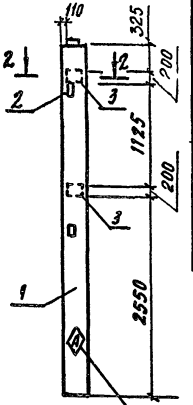

Пометить несмываемой краской

Пометить несмываемой краской

1–1
М 1:20

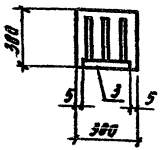

2–2
М 1:20

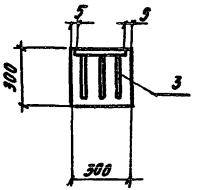

Формат	Зона	Поз.	Обозначение	Наименование	Кол-на испол. —	01	02	Примечание
				Документация				
А3			1.423-3 вып.1	Железобетонные колонны	X	X	X	
				прямоугольного сечения				
				Сборочные единицы				
А3		1	1.423-3 вып. 1	Колонна К36-2	1	1	1	
				изделия закладные				
А4		2	1.423-3 вып-2	М 1-13	2	2	2	
А4		3	1.423-3 вып. 2	М 1-12		2	2	

Ведомость расхода стали на дополнительные закладные изделия, кг

Марка элемента	Изделия закладные							Всего
	Арматура класса А-III		Прокат марки В Ст3 кп2					
	ГОСТ 5781-82		ГОСТ 8509-72		ГОСТ 19903-74*			
	ф12	Итого	L63×5	Итого	δ=10		Итого	
К1	0.5	0.5	2.9	2.9				3.4
К2, К3	3.3	3.3	2.9	2.9	9.2		9.2	15.4

Установку закладных деталей производить по серии 1.423-3 вып-1

* Размер для справок

Марка	Обозначение	Рис.
К1	КЖИ 001	1
К2	— 01	2
К3	— 02	3

Привязан

Инв. №

Нач. отд.	Шохолов	
Н. контр.	Нижегородова	
Гл. спец.	Миронов	
Рук. гр.	Сурова	
Вед. ин.	Семенова	
Инж.	Фомичев	

Копировал

704-9-21.87 КЖИ 001

Колонна К36-2-1, К36-2-2, К36-2-3 (К1, К2, К3)

Стадия	Масса	Масштаб
Р	1000	1:50

Лист | Листов 1

ГПИ-6
Москва

Формат А3

Альбом II

704-9-21.87

Инв. № подл. | Подпись и дата | Взам. инв. №

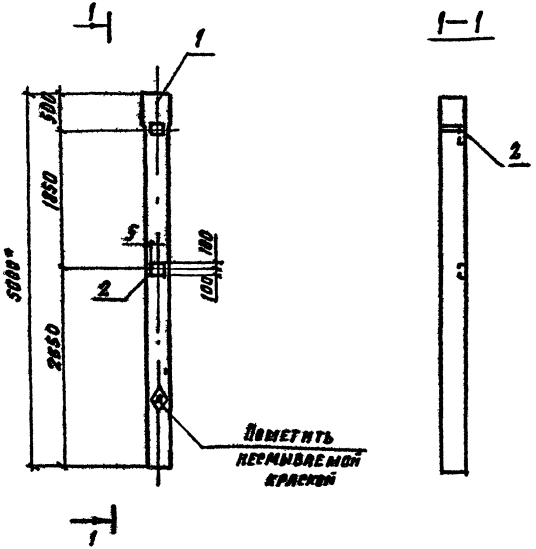

Формат	Зона	Поз.	Обозначение	Наименование	Кол.	Примечание
				Документация		
А3			1.423-3 вып.1	Железобетонные колонны		
				прямоугольного сечения		
				Сборочные единицы		
А3		1	1.423-3 вып.1	Колонна К42-9	1	
А4		2	1.423-3 вып.2	Изделие закладное М1-12	2	

* Размер для справок

Ведомость расхода стали на дополнительные закладные изделия, кг

Марка элемента	Изделия закладные						Всего
	Арматура класса А-III			Прокат марки ВСт3 кп2			
	ГОСТ 5781-82			ГОСТ 19903-74*			
	Ф12		Итого	δ:10		Итого	
К5	2.8			9.2			12.0

Привязан

Инв. №

Нач.отд.	Шохолов		
Н.контр.	Нижегородов		
Гл.спец.	Миронов		
Рук.гр.	Сурова		
Вед.инж.	Семенова		
Инж.	Фомичев		

704-9-21.87 КЖИ002

Колонна К42-9-1(К5)

Стадия	Масса	Масштаб
Р	1200	1:50

Лист | Листов 1

ГПИ-Б Москва

Копировал

Формат А3

Инв. № подл. | Подпись и дата | Взам. инв. №

Альбом II

704-9-21.87

Альбом II

704-9-21.87

Рис. 1

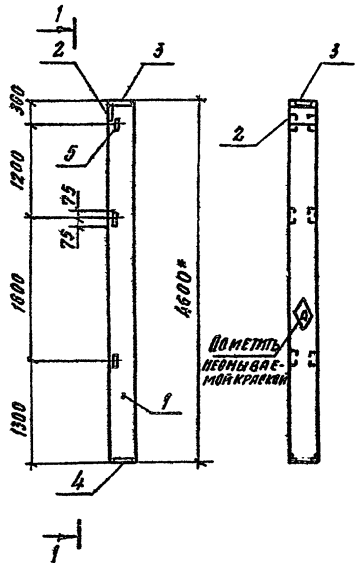

1-1

Рис. 2

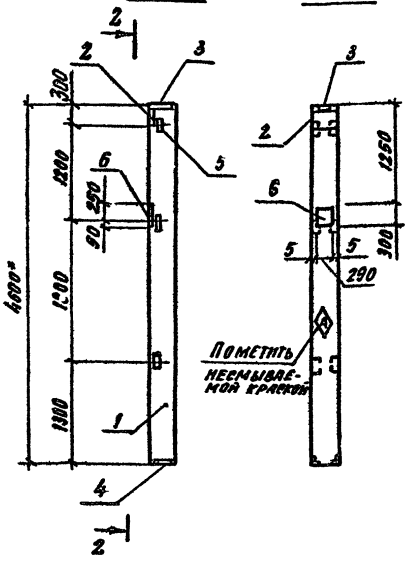

2-2

Формат	Зона	Поз.	Обозначение	Наименование	Кол. на элем. —	Кол. на элем. 01	Примечание
				Документация			
А3			1.427.1-3 вып.1	Железобетонные колонны прямоугольного сечения	X	X	
				Сборочные единицы			
А3		1	1.427.1-3.1-1.00-006	Колонна 1КФ46-1-Н1	1	1	
				Изделия закладные			
А4		2	1.427.1-3.2-0.06.0	МН5	1	1	
А4		3	1.427.1-3.2-0.07.0	МН7	1	1	
А4		4	1.427.1-3.2-0.12.0	МН9	1	1	
А4		5	1.427.1-3.2-0.20.0	МН29	3	3	
А4		6	1.427.1-3.2-0.19.0-02	МН21		1	

Марка	Обозначение	Рис.
К6	КНП 003	1
К7	-01	2

Установку закладных изделий производить по серии 1.427.1-3 вып.1

* Размер для справок

Ведомость расхода стали на дополнительные закладные изделия, кг

Марка элемента	Изделия закладные												Всего
	Арматура класса						Прокат марки						
	А-I		А-III				ВСт3кп2						
	ГОСТ 5781-82						ГОСТ 8509-72*			ГОСТ 19903-74*			
	Ф6	Итого	Ф10	Ф12	Ф14	Итого	L63×5	L90×6	Итого	б=8	б=10	Итого	
К6			3.3	0.7	2.1	6.1	4.2	4.2	8.4	5.7	4.7	10.4	24.9
К7	0.1	0.1	3.3	0.7	5.5	9.5	4.2	4.2	8.4	5.7	9.5	15.2	33.2

Инв.№ подл. | Подп. и дата | Взам.инв.№

Привязан

Инв.№

Нач.отд.	Шохолов		
Н.контр.	Пинегородов		
Гл.спец.	Миронов		
Рук.гр.	Сурова		
Вед.инж.	Семенова		
Инж.	Фомичев		

Согласовано

704-9-21.87 КНП 003

Колонна 1КФ46-1-Н1 1КФ46-1-Н2 (К6, К7)

Стадия	Инвед.	Масштаб
Р	1000	1:50
Лист	Листов 1	

ГПИ-6 Москва

Копировал

Формат А4

Рис.1

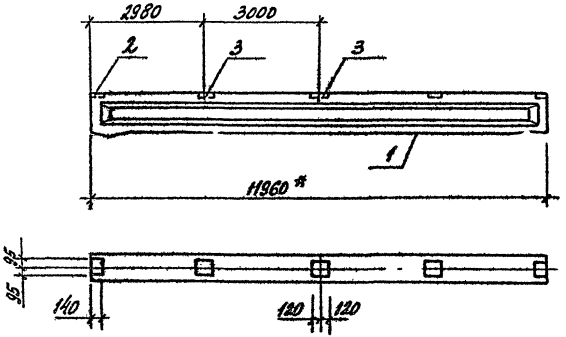

Рис.2

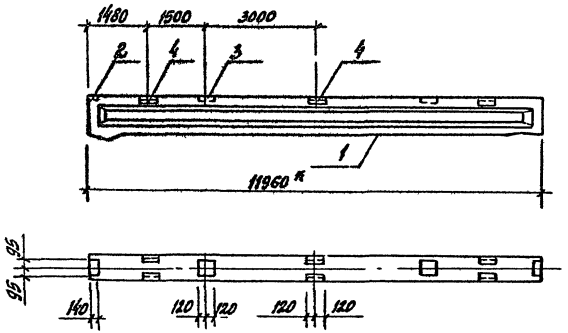

* Размер для справок

Марка	Обозначение	Рис.
Б1	КЖИ 004	1
Б2	-01	1
Б3	-02	2

Формат	Зона	Поз.	Обозначение	Наименование	Кол. на испол. —	01	02	Примечание
				Документация				
А3			1.462.1-1/81 вып.1	Железобетонные балки для покрытий	X	X	X	
				Сборочные единицы				
А3		1	1.462.1-1/81 вып.1	Балка 4БС012-3АтV	1			
			1.462.1-1/81 вып.1	4БС012-6АтV		1		
			1.462-1-1/81 вып.1	4БС012-5АтV			1	
А4		2	1.400-6/76	Изделие закладное М4-1	2	2	2	
А4		3	1.400-6/76	М4-3	3	3	2	
А4		4	1.400-6/76	М4-2-2			3	

Ведомость расхода стали на дополнительные закладные изделия, кг

Марка элемента	Изделия закладные							Всего
	Арматура класса А-III			Прокат марки В Ст 3Кп2				
	Гост 5781-82			Гост 8509-72	Гост 19903-74		Итого	
	ф8	ф10	Итого	∠110×70×8	δ=6			
Б1, Б2	0,8		0.8		9.2		9.2	10.0
Б3	1.8	0.9	2.7	15.6	7.0		22.6	25.3

Установку закладных изделий выполнять по серии 1.462.1-1/81 вып.1.

Нач.отд.	Шоходов		
Н.контр.	Нижегородова		
Гл.спец.	Миронов		
Рук.гр.	Сурова		
Вед.инж.	Семенова		
Инж.	Фомичев		

Привязан

Инв. №

704-9-21.87 КЖИ 004

Балка 4БС012-3АтV-а; 4БС012-6АтV-б; 4БС012-5АтV-в (Б1, Б2, Б3)

Стадия	Масса	Масштаб
Р	5000	1:50

Лист | Листов 1

ГПИ-6 Москва

Копировал

Формат А3

Инв.№ подл. | Подпись и дата | Взам. инв.№

704-9-21.87 Альбом II

Альбом II

404-9-21.87

Рис. 1

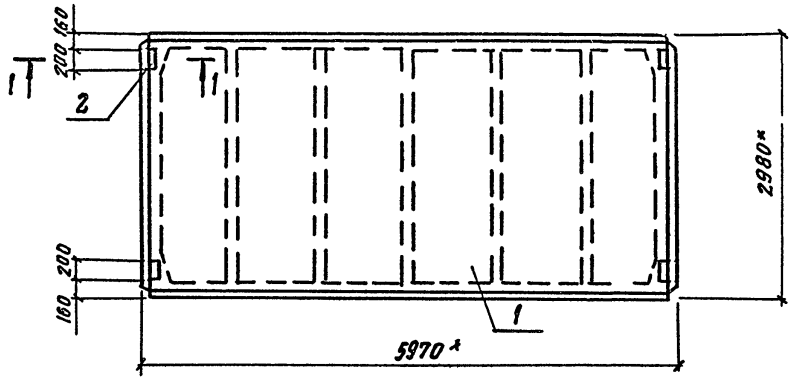

Рис. 2

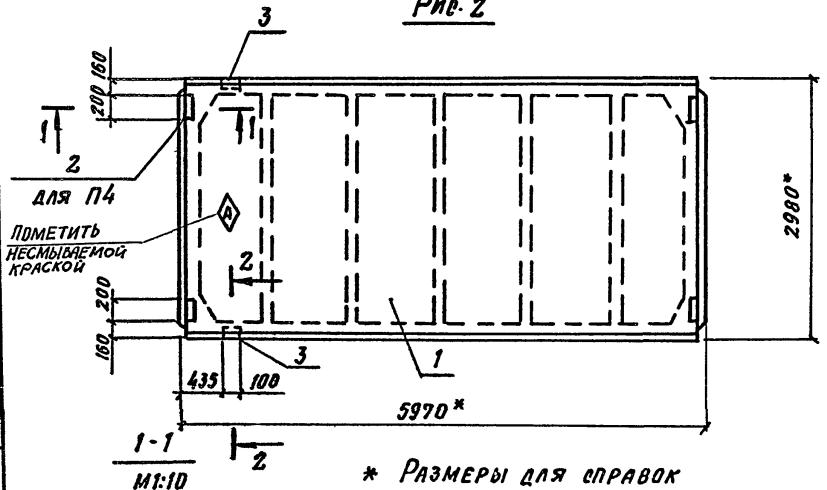

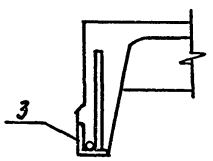

2-2
М1:20

* Размеры для справок

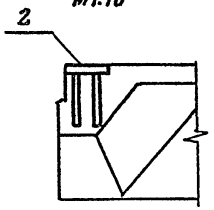

Марка	Обозначение	Рис.
П2	КНИ 005	1
П3	— 01	2
П4	— 02	2

Формат	Зона	Поз.	Обозначение	Наименование	Кол. на испол. —	01	02	Примечание
				Документация				
			ГОСТ 22701.0-77 - 22701.5-77	Плиты покрытия				
				железобетонные 6×3				
				Сборочные единицы				
		1	ГОСТ 22701.1-77	Плита ПГ-3АтVп	1			
			ГОСТ 22701.1-77	ПГ-4АтVп		1	1	
		2	ГОСТ 22701.5-77	Изделие закладное №8	4		2	
		3	ГОСТ 22701.5-77	№9		2	2	

Ведомость расхода стали на дополнительные закладные изделия, кг

Марка элемента	Изделия закладные							Всего
	Арматурн. класса			Прокат марки				
	A-III			ВСт3кп2				
	ГОСТ 5781-82			ГОСТ 103-76		ГОСТ 8509-72		
	ф10	ф14	Итого	-8×100	Итого	L70×8	Итого	
П2	1.6		1.6	5.2	5.2			6.8
П3	0.6	0.2	0.8			1.7	1.7	2.5
П4	2.2	0.2	2.4	5.2	5.2	1.7	1.7	9.3

Привязан

Инв. №

Нач. отд.	Шохолов	
Н. контр.	Нижегородов	
Гл. спец.	Миронов	
Рук. гр.	Сурова	
Вед. инж.	Семенова	
Инж.	Фомичев	

404-9-21.87 КНИ 005

Плита ПГ-3АтV П-1, ПГ-4АтV-П-2, ПГ-4АтV П-3 (П2, П3, П4)

Стадия	Масса	Масштаб
Р	2400	1:50
Лист	Листов 1	

ГПИ-Б Москва

Копировал

Формат А3

Инв. № подл. | Подпись и дата | Взам. инв. №

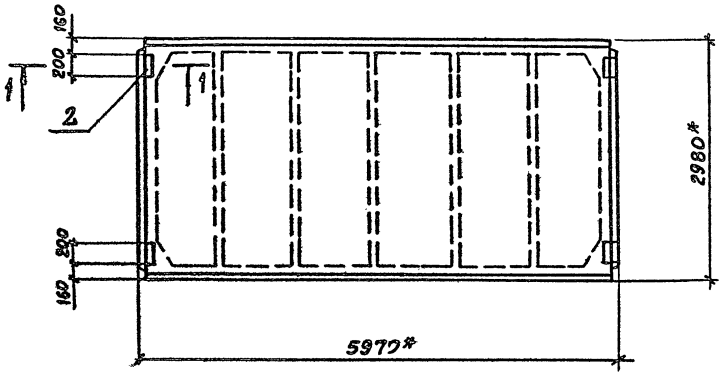

1 - 1
М 1:10

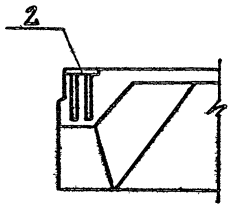

* Размеры для справок

Формат	Зона	Поз.	Обозначение	Наименование	Кол.	Примечание
				Документация		
			ГОСТ 22701,0-77-22701.5-77	Плиты покрытия		
				железобетонные 6×3		
				Сборочные единицы		
		1	ГОСТ 22701,1-77	Плита ПГ-4Ат V П	1	
		2	ГОСТ 22701,5-77	Изделие закладное М 8	4	

Ведомость расхода стали на дополнительные закладные изделия, кг

Марка элемента	Изделия закладные						Всего
	Арматура класса А-III			Прокат марки ВСТ 3 кп 2			
	ГОСТ 5781-82			ГОСТ 103-76			
	ф10		Итого	-8×100		Итого	
П6	1,6		1,6	5,2		5,2	6,8

Привязан	Нач. отд.	Шохолов		704-9-21.87 КЖИ 06б		
	Н. контр.	Нижегородова		Плита ПГ-4Ат V П-1 (П6)	Стадия: Р	Масса: 2400 / Масштаб: 1:50
	Гл. спец.	Миронов			Лист	Листов 1
	Рук. гр.	Сурова			ГПИ-6 Москва	
Инв. №	Вед. инж.	Семенова				
	Инж.	Фоничев				

Копировал: Формат А3

Альбом II

704-9-21.87

Инв. № подл. | Подпись и дата | Взам. инв. №

Альбом III

Рис. 1

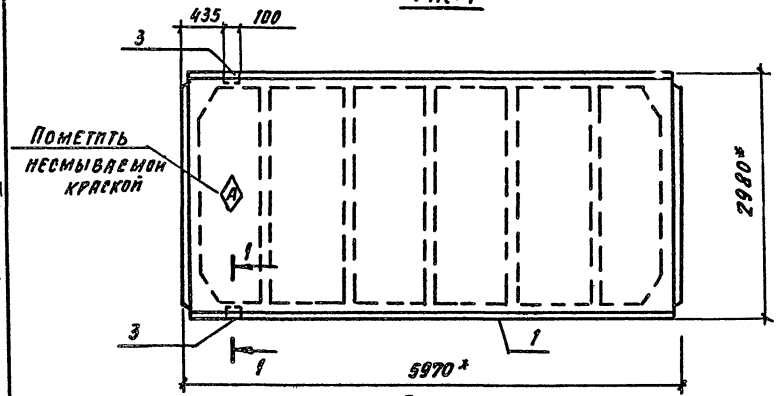

Рис. 2

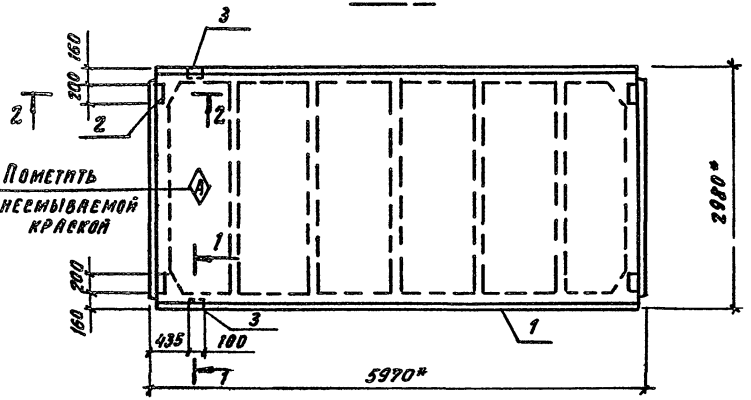

1—1
М1:10

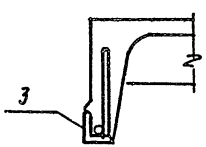

* РАЗМЕРЫ ДЛЯ СПРАВОК

Марка	Обозначение	Рис.
П7	КМН007	1
П8	—01	2

Формат	Зона	Поз.	Обозначение	Наименование	Кол. на испол. —	Кол. на испол. 01	Примечание
				Документация			
			ГОСТ 22701.0-77–22701.5-77	Плиты покрытия железобетонные 6×3			
				Сборочные единицы			
		1	ГОСТ 22701.1-77	Плита ПГ-6АтV-Т	1	1	
		2	ГОСТ 22701.5-77	Изделие закладное М8		4	
		3	ГОСТ 22701.5-77	М9	2	2	

2—2
М1:10

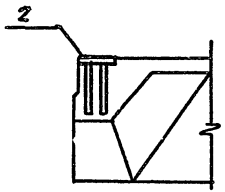

Ведомость расхода стали на дополнительные закладные изделия, кг

Марка элемента	Изделия закладные							Всего
	Арматура класса A-IV			Прокат марки Вст3кп2				
	ГОСТ 5781-82			ГОСТ 103-76		ГОСТ 8509-72*		
	Ф10	Ф14	Итого	-8×100	Итого	L70×8	Итого	
П7	0.6	0.2	0.8			1.7	1.7	2.5
П8	2.2	0.2	2.4	5.2	5.2	1.7	1.7	9.3

Привязан

Инв. №

Нач. отд.	Шохолов	
Н. контр.	Нижегородов	
Гл. спец.	Миронов	
Рук. гр.	Сурова	
Вед. инж.	Семенова	
Инженер	Фомичев	

404-9-21.87 КМН 007

Плита П1-6АтV Т-2, ПГ-6АтV Т-3 (П7, П8)

Стадия	Масса	Масштаб
Р	24.00	М1:50
Лист	Листов 1	

ГПИ-Б Москва

Копировал

Формат А3

Инв. № подл. | Подп. и дата | Взам. инв. №

404-9-21.87

Рис. 1

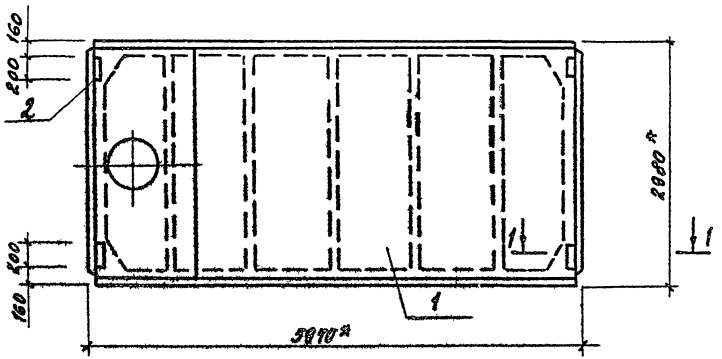

Рис. 2

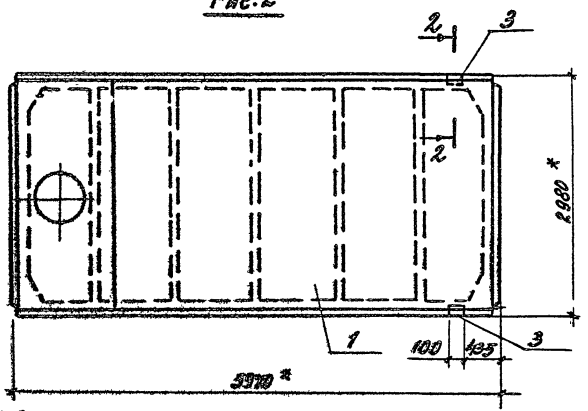

1-1
м1:10

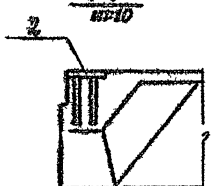

* Размеры для справок

Марка	Обозначение	Рис	Масса кг
П13	КЖИ008	1	3200
П14	-01	2	2800

Формат	Зона	Поз.	Обозначение	Наименование	Кол. на мепс.			Примечание
					–	01		
				Документация				
			ГОСТ 22701.0-77 – 22701.5-77	Плиты покрытия	X	X		
				Железобетонные 6×3				
				Сборочные единицы				
		1	ГОСТ 22701.2-77	Плита ПВ7-5АтVТ	1			
			ГОСТ 22701.2-77	ПВ7-4АтVП		1		
		2	ГОСТ 22701.5-77	Изделие закладное М8	4			
		3	ГОСТ 22701.5-77	М9		2		

2-2
м1:10

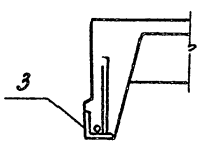

Ведомость расхода стали на дополнительные закладные изделия кг

Марка элемента	Изделие закладное							Всего
	Арматура класса А-III			Прокат марки В Ст3 кп2				
	ГОСТ 5781-82			ГОСТ 103-76		ГОСТ 8509-72*		
	ф10	ф14	Итого	8×100	Итого	∠70×8	Итого	
П13	1.6		1.6	5.2	5.2			6.8
П14	0.6	0.2	0.8			1.7	1.7	2.5

Привязан

Инв. №

Нач. отд.	Шохолов		
Н. контр.	Нижегородова		
Гл. спец.	Миронов		
Рук. гр.	Сурова		
Вед. инж.	Семенова		
Инж.	Фомичев		

704-9-21.87 КЖИ008

Плита ПВ7-5АтVТ-1, ПВ7-4АтVП-2 (П13, П14)

Стадия	Масса	Масштаб
Р	См. табл.	М1:50

Лист | Листов 1

ГГИ-Б Москва

Копировал

Формат А3

Альбом II

704-9-21.87

Инв. № подл. | Подпись и дата | Взам. инв. №

Рис.1

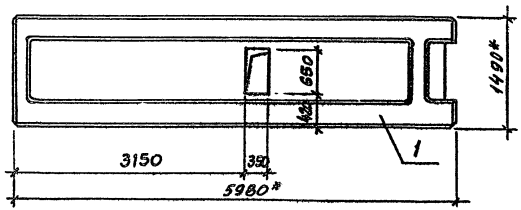

Рис.2

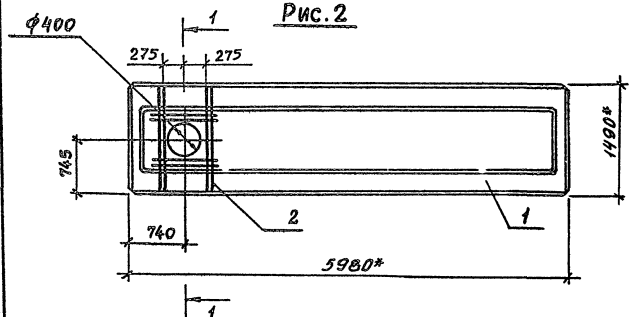

* Размеры для справок

1-1
1:20

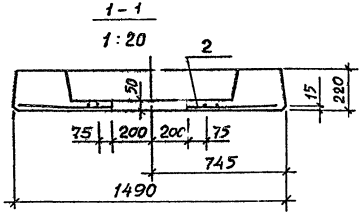

Формат	Зона	Поз.	Обозначение	Наименование	Кол. на 1 изделие —	01			Примечание
				Документация					
А3			1.090.1-1 5-1	Плиты перекрытий ребристые	X	X			
				Сборочные единицы					
А3		1	1.090.1-1 5-1	Плита ПРБО.15-8АтVТ-3	1				
А3			1.090.1-1 5-1	ПРБО.15-8АтVТ		1			
А4		2	КЖИ 017	Сетка С1		1			

Ведомость расхода стали на дополнительные арматурные изделия, кг

Марка элемента	Изделия арматурные			Всего
	Арматура класса А-III ГОСТ 6727-80			
	ф6		Итого	
П16	1,9		1,9	1,9

Марка	Обозначение	Рис.	Масса кг
П5	-КЖИ009	1	2572
П16	-01	2	2595

Нач.отд.	Шохслов		
Н.контр.	Нижегородова		
Гл.спец.	Миронов		
Рук.гр.	Сурова		
Вед.инж.	Семенова		
Инженер	Лукьянчукова		

Привязан

Инв. №

704-9-21.87-КЖИ 009

Плита ПРБО.15-8АтVТг-3-А(П5)
ПРБО.15-8АтVТг-8(П16)

Стадия	Масса	Масштаб
Р	см. табл.	1:50
Лист	Листов 1	

ГПИ-Б Москва

Копировал

Формат А3

Альбом II

704-9-21.87

Инв.№подл. | Подпись и дата | Взам.инв.№

Альбом II

704-9-21.87

Инв. № подл. | Подпись и дата | Взам. инв. №

Рис. 1

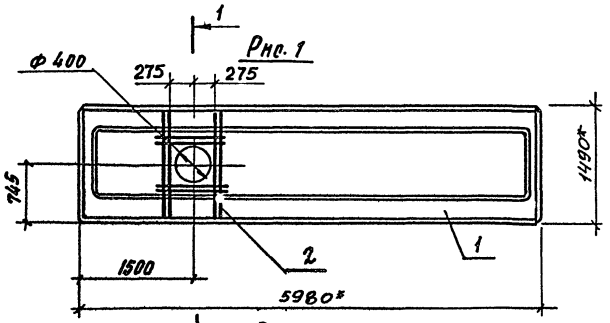

Рис. 2

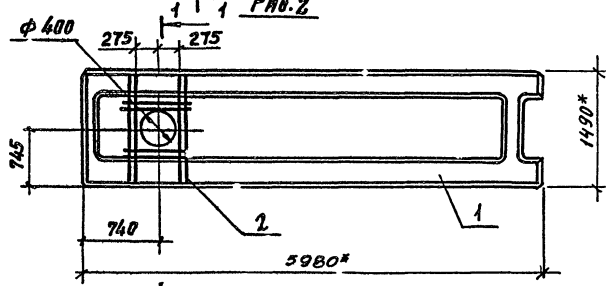

Рис. 3

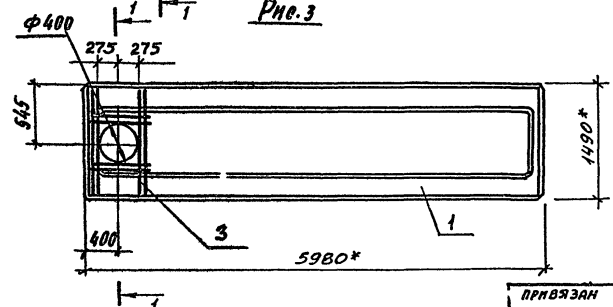

* Размеры для справок

Формат	Зона	Поз.	Обозначение	Наименование	Кол. на изделие —	01	02		Примечание
				Документация					
А3			1.090.1-1 5-1	Плиты перекрытий ребристые сборочные единицы					
А3		1	1.090.1-1 5-1	Плита ПР 60.15-8АтVт	1		1		
А3			1.090.1-1 5-1	ПР 60.15-дАтVт-3		1			
А3		2	КЖИ 017	Сетка С1	1	1			
А3		3	-01	С2			1		

Марка	Обозначение	Рис.	Масса кг
П15	КЖИ 010	1	2595
П17	-01	2	2572
П18	-02	3	2595

1-1
1:20

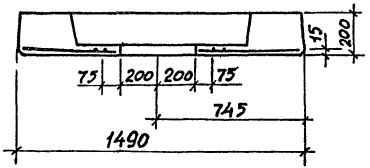

Ведомость
расхода стали на дополнительные арматурные изделия, кг

Марка элемента	Изделия арматурные			Всего
	Арматура класса А-III ГОСТ 5781-82			
	Ф6		Итого	
П15	1.9		1.9	1.9
П17	1.9		1.9	1.9
П18	1.9		1.9	1.9

Нач. отд.	Шохлов	
Н. контр.	Нижегородова	
Гл. спец.	Миронов	
Рук. гр.	Сурова	
Вед. инж.	Семенова	
Инженер	Лукьянчикова	

Привязан

Инв. №

Копировал

704-9-21.87-КЖИ 010

Плита ПР 60.15-8АтVт-6 (П15)
ПР 60.15-8АтVт-3-6 (П17)
ПР 60.15-8АтVт-А- (П18)

Стадия	Масса	Масштаб
Р	см. табл.	1:50
Лист	Листов 1	

ГПИ-6 Москва

Формат А3

Рис.1

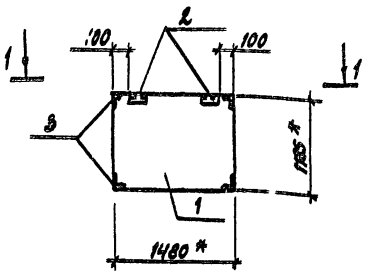

1-1

Рис.2

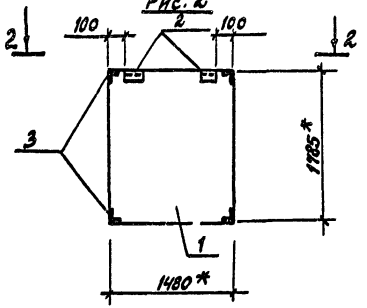

2-2

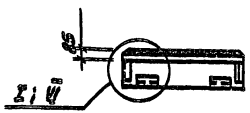

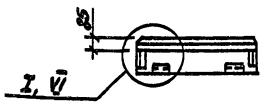

* Размеры для справок

Формат	Зона	Поз.	Обозначение	Наименование	Кол. на эл.		Примечание
					-	ГП	
				Документация			
А3			1.030.1-1, 1-1 часть II	Стены наружные из			
			1.030.1-1. 0-3	однослойных панелей			
				Сборочные единицы			
А3		1	1.030.1-1. 1-1 62-01	Панель стеновая 2ПС 15,12,2,5-Л	1		
А3			1.030.1-1. 1-1 62-05	2ПС 15,18,2,5-Л		1	
А4		2	1.030.1-1.1-3 30-01	Изделие закладное М2	2	2	
А4		3	1.030.1-1, 1-3 35-01	М11	4	4	

Марка	Обозначение	Рис.	Масса, кг
ПС21	-КЖИОН	1	620
ПС22	-01	2	630

1. Установку закладных деталей М2 и М11 производить по узлам I и V серии 1.030.1-1 вып. 0-3.
2. Панели изготовить из керамзитобетона с объемным весом $\gamma = 1100$ кг/м^3.

Ведомость расхода стали на дополнительные закладные изделия, кг

Марка элемента	Изделия закладные						Всего
	Арматура класса		Прокат марки				
	А-III		Вст3кп2				
	ГОСТ 5781-82		ГОСТ 19903-74*		ГОСТ 8509-72*		
	ф10	Итого	δ=6	Итого	∠63×6	Итого	
ПС21, ПС22	2,4	2,2	1,1	1,1	6,4	6,4	9,7

Привязан

Инв. №

Нач. отд.	Шэколов		
Н. контр.	Нижегородова		
Гл. спец.	Миронов		
Рук. гр.	Сурова		
Вед. инж.	Семенова		
Инж.	Фомичев		

704-9-21.87 КЖИОН

Панель стеновая 2ПС 15, 12, 2,5-Л-а, 2ПС 15, 18, 2,5-Л-а (ПС 21, ПС 22)

Стадия	Масса	Масштаб
Р	См. табл.	1:50
Лист	Листов 1	

ГПИ-Б Москва

Копировал

Формат А3

Альбом V

704-9-21.87

Инв. № подл. | Подпись и дата | Взам. инв. №

Рис.1

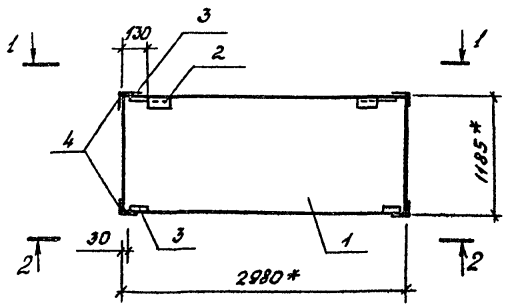

Рис.2

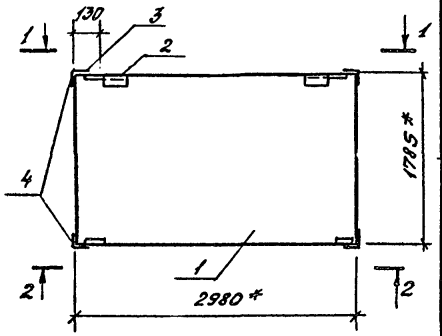

1-1

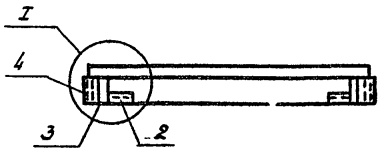

2-2

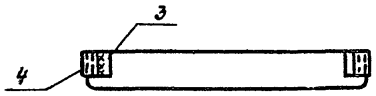

I
1:10

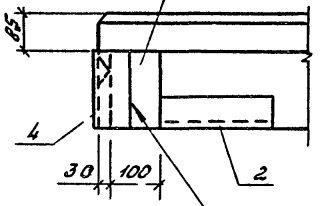

ГОСТ 5264-80-Н1-П-3 Δ8

Формат	Зона	Поз.	Обозначение	Наименование	Кол. на шт. *		Примечание
					–	01	
				Документация			
А3			1.030.1-1.1-1 часть I	Стены наружные из			
				однослойных панелей			
				Сборочные единицы			
А3		1	1.030-1-1.1-1 01-10	Панель стеновая ПС30.12.2.5-6.л	1		
А3			1.030.1-1.1-1 03-06	ПС30.18.2.5-6.л		1	
А4		2	1.030.1-1.1-3 30-01	Изделие закладное М2	2	2	
А4		3	1.030.1-1.1-3 33-02	М15	4	4	
Б4		4	КЖИ.038	Уголок $\frac{63\times63\times6\text{-}6\ \text{ГОСТ}\ 8509\text{-}72}{8\ \text{Ст}3\ \text{КП2}\ \text{ГОСТ}\ 535\text{-}79}$ $\ell=160$	4	4	

Ведомость расхода стали на дополнительные закладные детали, кг

Марка элемента	Изделия закладные							Всего
	Арматура класса		Прокат марки					
	А-III		В Ст 3 КП 2					
	ГОСТ 5787-82		ГОСТ 19903-74*			ГОСТ 8509-72*		
	⌀10	Итого	δ=6	δ=8	Итого	L63×6	Итого	
ПС 23, ПС 24	4.6	4.6	1.1	4.3	5.4	6.4	6.4	16.4

1. Изделие поз.4 приварить к закладному изделию поз. 3 после изготовления панели.
Электроды типа Э42 по ГОСТ 9467-75.
2. Панели изготовить из керамзитобетона с объемным весом $\gamma = 1100\ кг/м^3$.

* Размеры для справок

Марка	Обозначение	Рис.	Масса, кг
ПС 23	-КЖИ 012	1	1250
ПС 24	-01	2	1870

Привязан

Инв. №

Нач.отд.	Шоколов	
Н.контр.	Нижегородова	
Гл.спец.	Миронов	
Рук.гр.	Сурова	
Вед.инж.	Семенова	
Инженер	Фомичев	

704-9-21.87 КЖИ 012

Панель стеновая ПС 30.12.2.5-а.Л-а, ПС 30.18.2.5-6.Л-а (ПС 23, ПС 24)

Стадия	Масса	Масштаб
Р	См. табл.	1:50
Лист	Листов 1	

ГПИ-Б Москва

Копировал

Формат А3

Альбом II

704-9-21.87

Инв.№ подл. | Подпись и дата | Взам.инв.№

Альбом III

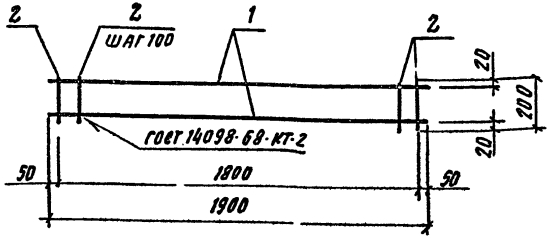

Формат	Зона	Поз.	Обозначение	Наименование	Кол.	Примечание
				Документация		
А4			КЖИ.000 ТУ1	Технические условия		
				Детали		
Б4		1	КЖИ 041	А-III-12 ГОСТ 5781-82 ℓ=1900	2	1.7 кг
Б4		2	042	А-I-6 ГОСТ 5781-82 ℓ=200	19	0.04 кг

Привязан

Инв. №

Нач. отд.	Шохолов		
Н. контр.	Нижегородова		
Гл. спец.	Миронов		
Рук. гр.	Сурова		
Вед. инж.	Семенова		
Инж.	Фомичев		

704-9-21.87 КЖИ 014

Каркас плоский (КР6)

Стадия	Масса	Масштаб
Р	4.2	1:20
Лист	Листов 1	

ГПИ-Б Москва

Копировал Формат А4

Инв. № подл. | Подп. и дата | Взам. инв. №

704-9-21.87

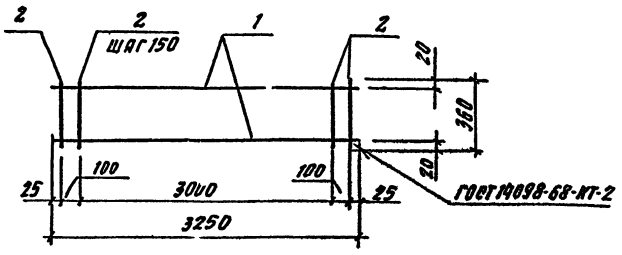

Формат	Зона	Поз.	Обозначение	Наименование	Кол.	Примечание
				Документация		
А4			КЖИ.000 ТУ	Технические условия		
				Детали		
Б4		1	КЖИ 039	А-III-12 ГОСТ 5781-82 ℓ=3250	2	2.9 кг
Б4		2	040	А-I-6 ГОСТ 5781-82 ℓ=367	23	0.38 кг

Привязан

Инв. №

Нач. отд.	Шохолов		
Н. контр.	Нижегородова		
Гл. спец.	Миронов		
Рук. гр.	Сурова		
Вед. инж.	Семенова		
Инж.	Фомичев		

704-9-21.87 КЖИ 013

Каркас плоский (КР1)

Стадия	Масса	Масштаб
Р	7.0	1:20
Лист	Листов 1	

ГПИ-Б Москва

Копировал Формат А4

Инв. № подл. | Подп. и дата | Взам. инв. №

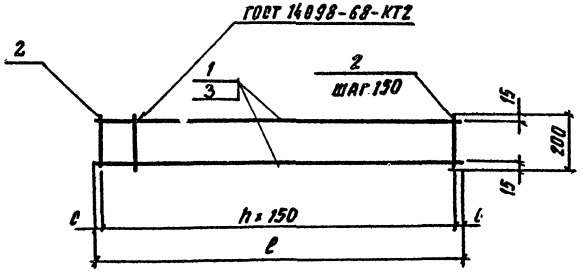

Формат	Зона	Поз.	Обозначение	Наименование	Количество на испол. —	01		Примечание
				Документация				
А4			КЖИ 000ТУ1	Технические условия				
				Детали				
Б.Ч.		1	КЖИ 043	А-III-12 ГОСТ 5781-82 ℓ=5850	2			5.2кг
Б.Ч.		2	042	А-I-6 ГОСТ 5781-82 ℓ=200	39	34		0.04кг
Б.Ч.		3	044	А-III-12 ГОСТ 5781-82 ℓ=5050		2		4.5кг

Марка	Обозначение	Размеры мм c	n	ℓ	Масса кг
КР2	КЖИ 015	75	38	5850	12.0
КР3	-01	50	33	5050	10.4

Привязан

Инв. №

Взам. инв. №

Подпись и дата

Инв. № подл.

Нач. отд.	Шохолов		
Н. контр.	Нижегородова		
Гл. спец.	Миронов		
Рук. гр.	Сурова		
Вед. инж.	Семенов		
Инжен.	Лукьянчикова		

704-9-21.87 КЖИ 015

Каркас плоский (К2, КР3)

Стадия	Масса	Масштаб
Р	см. табл.	—
Лист	Листов 1	

ГПИ-Б Москва

Копировал

Формат А3

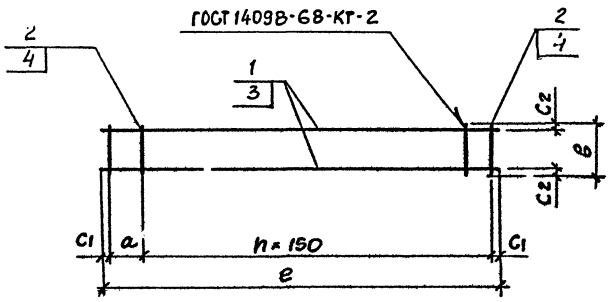

Формат	Зона	Поз.	Обозначение	Наименование	Количество на испол. —	Количество на испол. 01	Примечание
				Документация			
А4			КЖИ000ТУ1	Технические условия	X	X	
				Детали			
Б.Ч		1	КЖИ 045	А-III-12 ГОСТ 5781-82 е=1250	2		1,1 кг
Б.Ч		2	042	А-I-6 ГОСТ 5781-82 е=200	9		0,04 кг
Б.Ч		3	046	А-III-16 ГОСТ 5781-82 е=3550		2	5,6 кг
Б.Ч		4	047	А-I-6 ГОСТ 5781-82 е=230		24	0,05 кг

Марка	Обозначение	Размеры мм a	в	е	n	c1	c2		Масса кг
КР4	КЖИ 016		200	1250	8	25	15		2,6
КР5	-01	200	230	3550	22	25	15		12,4

Привязан

Инв. №

Нач. отд.	Шохолов		
Н. контр.	Нижегородова		
Гл. спец.	Миронов		
Рук. гр.	Сурова		
Вед. инж.	Семенова		
Инженер	Лукьянчукова		

704-9-21.87 КЖИ 016

Каркас плоский (КР4, КР5)

Стадия	Масса	Масштаб
Р	см. табл.	—
Лист	Листов 1	

ГПИ-Б Москва

Копировал

Формат А3

Рис.1

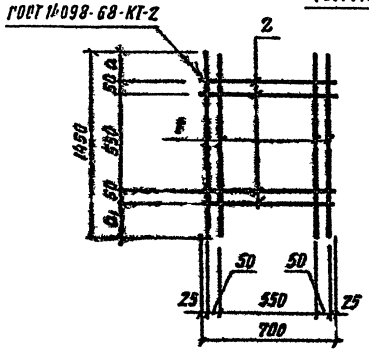

Рис. 2

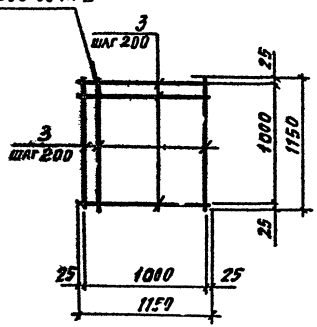

Формат	Зона	Поз.	Обозначение	Наименование	Кол. на исполнен. —	01	02	Примечание
				Документация				
А4			КЖИ 000 ТУ1	Технические условия	X	X		
				Детали				
				А-III-6 ГОСТ 5781-82				
Б.Ч.		1	КЖИ 050	С-1150	4	4		0,32 кг
Б.Ч.		2	051	С-700	4	4		0,16 кг
Б.Ч.		3	052	А-III-12 ГОСТ 5781-82 С-1150			16	2,0 кг

Марка	Обозначение	Рис.	Размеры, мм					Масса кг
				a	a1			
С1	КЖИ 017	1		400	400			1.9
С2	-01	1		600	200			1.9
С3	-02	2						14.0

Привязан

Инв. №

Нач. отд.	Шохолов		
Н. контр.	Нижегородова		
Гл. спец.	Миронов		
Рук. гр.	Сурова		
Вед. инж.	Семенова		
Инжен.	Лукьянчикова		

104-9-21.87 КЖИ017

Сетка (С1...С3)

Стадия	Масса	Масштаб
Р	см. табл.	—

Лист. Листов 1

ГПИ-6 Москва

Копировал

Формат А3

Инв. № подл. | Подпись и дата | Взам. инв. №

Альбом II

404-9-21.87

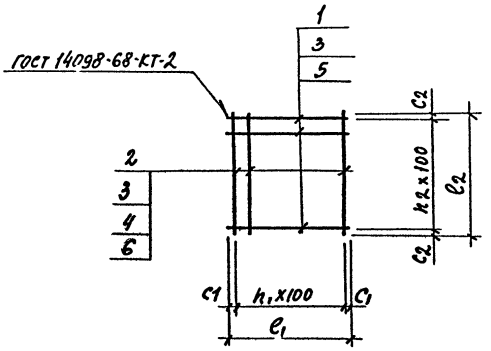

Формат	Зона	Поз.	Обозначение	Наименование	Количество на исполнение –	01	02	03	Примечание
				Документация					
А4			КЖИ 000ТУ1	Технические условия	X	X	X	X	
				Детали					
Б4		1	КЖИ 053	А-III-6 ГОСТ 5781-82 e=730	6		8		0.16кг
Б4		2	054	e=550	8				0.12кг
Б4		3	055	e=760		16	8		0.17кг
Б4		4	056	e=1530		8			0.34кг
Б4		5	057	e=1350				5	0.3кг
Б4		6	058	e=500				14	0.11кг

Марка	Обозначение	Размеры мм						Масса кг
		c1	c2	h_1	h_2	e_1	e_2	
C4	КЖИ 018	15	25	7	5	730	550	1.9
C5	-01	30	15	7	15	760	1530	5.4
C6	-02	15	30	7	7	730	760	2.6
C7	-03	25	50	13	4	1350	500	3.0

Привязан

Инв. №

Нач. отд.	Шохолов	
Н. контр.	Нижегородова	
Гл. спец.	Миронов	
Рук. гр.	Сурова	
Вед. инж.	Семенова	
Инжен.	Лукьянчикова	

704-9-21.87 КЖИ 018

Сетка (C4.. C7)

Стадия	Масса	Масштаб
Р	См. табл.	–

Лист | Листов 1

ГПИ-6 Москва

Копировал

Формат А3

Альбом II

704-9-21.87

Инв. № подл. | Подпись и дата | Взам. инв. №

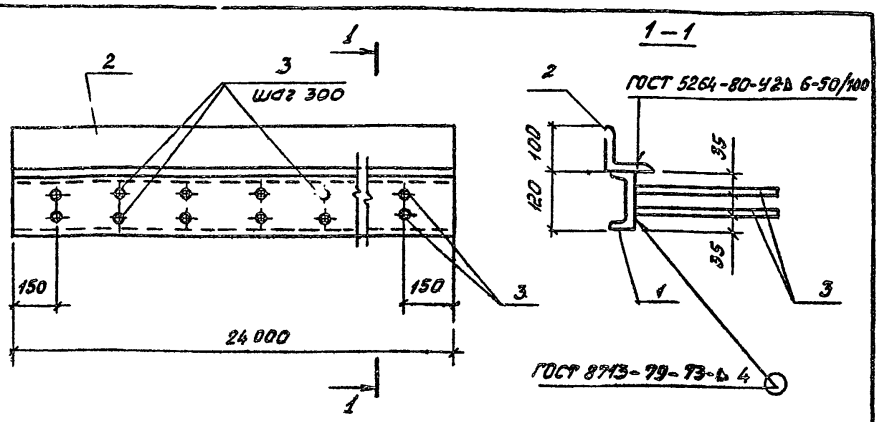

Формат	Зона	Поз.	Обозначение	Наименование	Кол.	Примечание
				Документация		
А4			КЖИ. 00 ОТУ 1	Технические условия		
				Детали		
Б4		1	КЖИ 059	Швеллер 20 ГОСТ 8240-72* / ВСт3КП2-I-ГОСТ535-79 ℓ=24 000	1	249,6 кг
Б4		2	060	Уголок 100×100×10-6-ГОСТ 8509-72* / ВСт3КП2-I ГОСТ 535-79 ℓ=24 000	1	362,4 кг
Б4		3	061	А-III-10-ГОСТ 5781-82 ℓ=800	60	0,19 кг

Привязан

Инв. №

704-9-21.87 КЖИ 019

Изделие закладное (МН 1)

Стадия	Масса	Масштаб
Р	627,2	1:10

Лист | Листов 1

ГПИ-Б Москва

Нач. отд.	Шохолов	
Н. контр.	Нижегородова	
Гл. спец.	Миронов	
Рук. гр.	Сурова	
Вед. инж.	Семенова	
Инж.	Фомичев	

Копировал

Формат А4

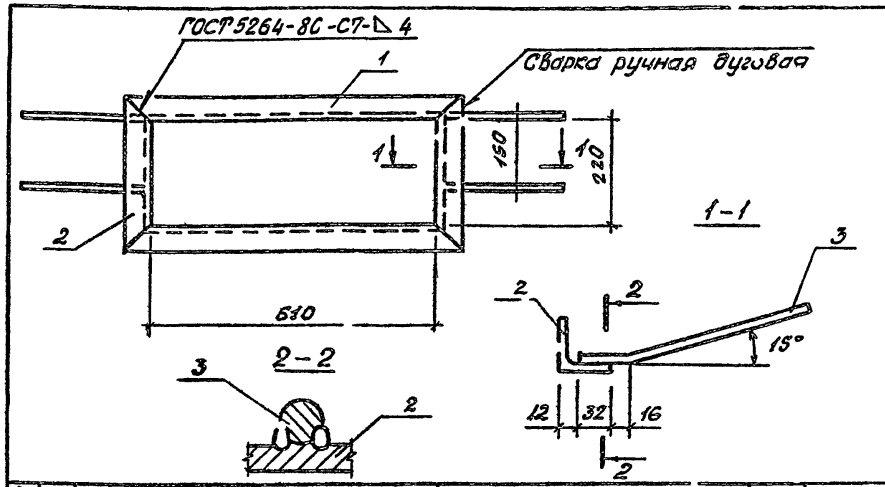

Формат	Зона	Поз.	Обозначение	Наименование	Кол.	Примечание
				Документация		
А4			КЖИ. 000ТУ1	Технические условия		
				Детали		
Б4		1	КЖИ 062	Уголок 50×50×5-6-ГОСТ 8509-72* / ВСт3КП2-I-ГОСТ535-79 ℓ=710	2	2,7
Б4		2	063	Уголок 50×50×5-6-ГОСТ 8509-72* / ВСт3КП2-I-ГОСТ535-79 ℓ=320	2	1,2
Б4		3	064	А-III-8-ГОСТ 5781-82 ℓ=250	4	0,1 кг

Привязан

Инв. №

704-9-21.87 КЖИ 020

Изделие закладное (МН 2)

Стадия	Масса	Масштаб
Р	8,2	—

Лист | Листов 1

ГПИ Б Москва

Нач. отд.	Шохолов	
Н. контр.	Нижегородова	
Гл. спец.	Миронов	
Рук. гр.	Сурова	
Вед. инж.	Семенова	
Инж.	Фомичев	

Копировал

Формат А4

АЛЬБОМ II

704-9-21.87

Инв. № подл. | Подпись и дата | Взам. инв. №

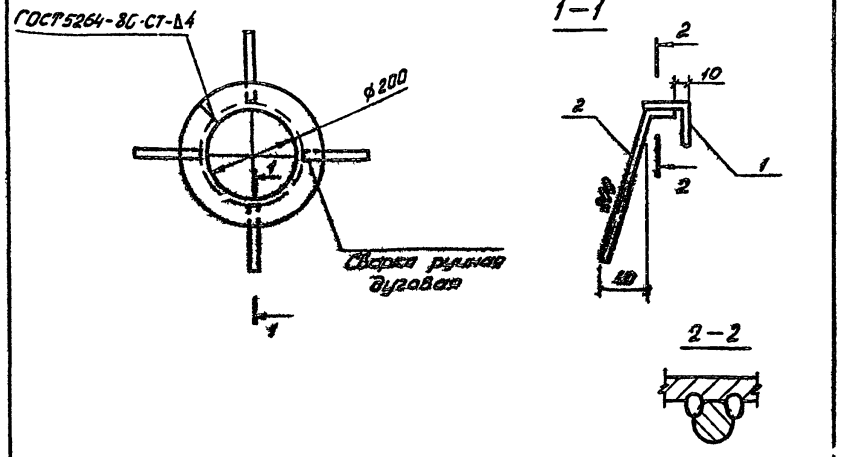

Формат	Зона	Поз.	Обозначение	Наименование	Кол.	Примечание
				Документация		
А4			КЖИ 000 ТУ1	Технические условия		
				Детали		
Б4		1	КЖИ 067	Уголок 50×50×5-Б-ГОСТ 8509-72* / Ст3 кп2-1 ГОСТ 535-79 ℓ=715	1	2.7 кг
Б4		2	068	А-II-9 ГОСТ 5781-82 ℓ=240	4	0.1 кг

Привязан

Инв. №

704-9-21.87 КЖИ 022			
Изделие закладное (МН4)	Стадия: Р	Масса: 3.1	Масштаб: —
	Лист	Листов 1	
Нач.отд. Шоколов; Н.контр. Нижегородова; Гл.спец. Миронов; Рук.гр. Сурова; Вед.инж. Семенова; Инжен. Лукьянчикова	ГПИ-Б Москва		

Копировал

Формат А4

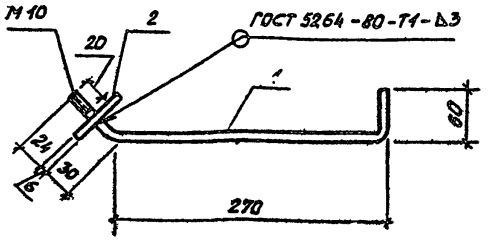

Формат	Зона	Поз.	Обозначение	Наименование	Кол.	Примечание
				Документация		
А4			КЖИ 000 ТУ1	Технические условия		
				Детали		
Б4		1	КЖИ 065	А-I-10 ГОСТ 5781-82 ℓ=390	1	0,2 кг
Б4		2	066	Лист 6-ПН-0-6×60×60 ГОСТ 19903-74* / Ст3 кп2 ГОСТ 14637-79	1	0.2 кг

Привязан

Инв. №

704-9-21.87 КЖИ 02			
Изделие закладное (МН3)	Стадия: Р	Масса: 0.4	Масштаб: 1:5
	Лист	Листов 1	
Нач.отд. Шоколов; Н.контр. Нижегородова; Гл.спец. Миронов; Рук.гр. Сурова; Вед.инж. Семенова; Инжен. Фомичев	ГПИ-Б Москва		

Копировал

Формат А4

Инв.№ подл. | Подпись и дата | Взам.инв.№

Рис. 1

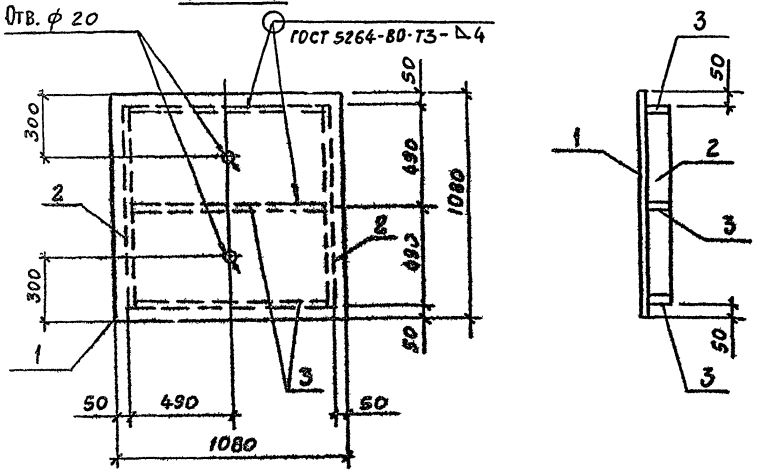

Рис. 2

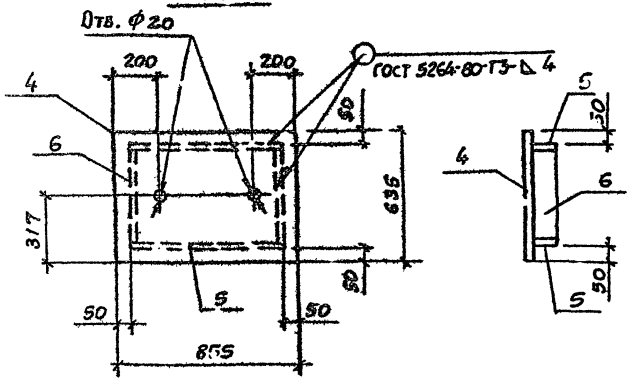

Марка	Обозначение	Рис.	Масса кг
ЩС1	КЖЕИ 023	1	64,4 кг
ЩС2	01	2	30,2 кг

Формат	Зона	Поз.	Обозначение	Наименование	Кол. на испол. —	Кол. на испол. 01	Примечание
				Документация			
А4			КЖЕИ 000 ТУ1	Технические условия			
				Детали			
Б4		1	КЖИ 069	Лист ГОСТ 19903-74* 0-ПН-6,0×1250×1080	1		58,4 кг
Б4		2	070	Лист Б-ПН-0-4×60×920 ГОСТ 19903-74* Ст3кп2 ГОСТ 14637-79	2		1,2 кг
Б4		3	071	Лист Б-ПН-0-4×40×910 ГОСТ 19903-74* Ст3кп2 ГОСТ 14637-79	3		1,2 кг
Б4		4	072	Лист ГОСТ 8568-77* 0-ПН-8,0×630×855		1	29,2 кг
Б4		5	073	Лист Б-ПН-0-4×40×759 ГОСТ 19903-74* Ст3кп2 ГОСТ 14637-79		2	0,9 кг
Б4		6	074	Лист Б-ПН-0-4×40×525 ГОСТ 19903-74* Ст3кп2 ГОСТ 14637-79		2	0,6 кг

Альбом I

704-9-21.87

Инв. № подл. | Подпись и дата | Взам. инв. №

Привязан

Инв. №

Нач. отд.	Шохолов	
Н. контр.	Нижегородова	
Гл. спец.	Миронов	
Рук. гр.	Сурова	
Вед. инж.	Семенова	
Инж.	Фоничев	

704 - 0 - 21.87 КЖЕИ 023

Щит стальной (ЩС1, ЩС2)

Стадия	Масса	Масштаб
Р	Сн. табл.	1:20

Лист | Листов 1

ГПИ-6 Москва

Копировал

Формат А3

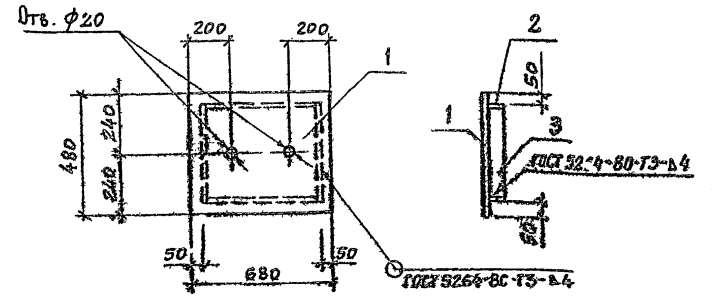

Формат	Зона	Поз.	Обозначение	Наименование	Кол.	Примечание
				Документация		
А4			КЖИ.000ТУ1	Технические условия		
				Детали		
Б4		1	КЖИ 075	Лист р-онв. ГОСТ 8568-77* В-ПН-6,0-480×680	1	16,4 кг
Б4		2	076	Лист Б-ПН-Б-4×40×570 ГОСТ 19903-74* Вст3кп2 ГОСТ 14637-79	2	0,7 кг
Б4		3	077	Лист Б-ПН-Л-4×40×390 ГОСТ 19903-74* Вст3кп2 ГОСТ 14637-79	2	0,5 кг

Привязан

Инв. №

Нач. отд.	Шохолов	704-9-21.87 КЖИ 024	
Н. контр.	Нижегородова	Щит стальной (щс 3)	Стадия: Р; Масса: 18,8; Масштаб: 1:50
Гл. спец.	Миронов		Лист; Листов 1
Рук. гр.	Сурова		РПИ-Б Москва
Вед. инж.	Семенова		
Инженер	Лукьянчикова		

Альбом II

704-9-21.87

Инв. № подл. | Подпись и дата | Взам. инв. №

Копировал

Формат А4

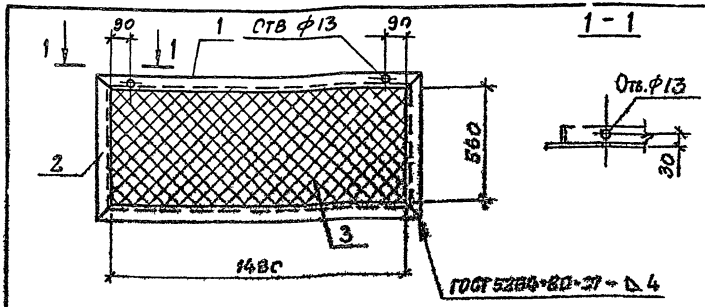

Формат	Зона	Поз.	Обозначение	Наименование	Кол.	Примечание
				Документация		
А4			КЖИ.000ТУ1	Технические условия		
				Детали		
Б4		1	КЖИ 078	Уголок 50×50×5-Б-ГОСТ 8509-72* Вст3кп2-1 ГОСТ 535-79 ℓ=1580	2	6,0 кг
Б4		2	079	Уголок 50×50×5-Б-ГОСТ 8509-72* Вст3кп2-1 ГОСТ 535-79 ℓ=680	2	2,5 кг
Б4		3	ГОСТ 5336-80	Сетка №20-46	0,8	м²

Привязан

Инв. №

Нач. отд.	Шохолов	704-9-24.87 КЖИ 025	
Н. контр.	Нижегородова	Решетка (РШ1)	Стадия: Р; Масса: 18,4; Масштаб: 1:50
Гл. спец.	Миронов		Лист; Листов 1
Рук. гр.	Сурова		РПИ-Б Москва
Вед. инж.	Семенова		
Инж.	Фоми ев		

Инв. № подл. | Подпись и дата | Взам. инв. №

Копировал

Формат А4

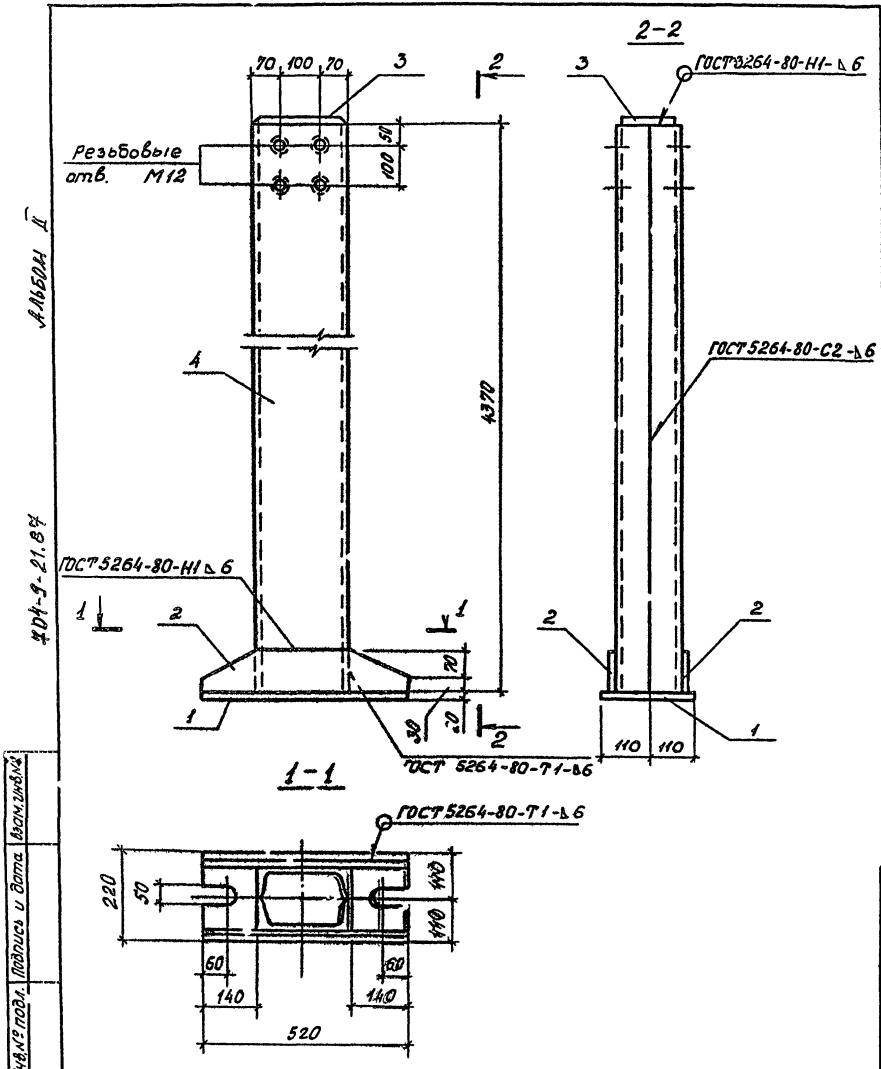

Формат	Зона	Поз.	Обозначения	Наименование	Кол.	Примечание
				Документация		
А4			КЖИ 000 ТУ1	Технические условия		
				Детали		
С4		1	КЖИ 080	Лист 6-ПИ-0-20×220×520 ГОСТ 19903-74* / В Ст 3 КП 2 ГОСТ 14637-79	1	18,0 кг
Б4		2	081	Лист 6-ПИ-0-8×100×520 ГОСТ 19903-74* / В Ст 3 КП 2 ГОСТ 14637-79	2	3,3 кг
Б4		3	082	Лист 6-ПИ-0-8×170×230 ГОСТ 19903-74* / В Ст 3 КП 2 ГОСТ 14637-79	1	2,5 кг
Б4		4	083	Швеллер 24-ГОСТ 8240-72 ℓ=4370 / В Ст 3 КП 2-I-ГОСТ 535-79	2	105,0 кг

Альбом II

704-9-21.87

Инв. № подл. | Подпись и дата | Взам. инв. №

Привязан

Инв. №

Нач. отд.	Шохолов		
Н. контр.	Нижегородова		
Гл. спец.	Миронов		
Рук. гр.	Сурова		
Вед. инж.	Семенова		
Инж.	Фомичев		

704-9-21.87 КЖИ 026

Стойка (СФ1)

Стадия	Масса	Масштаб
Р	237,1	1:10

Лист | Листов 1

ГПИ-Δ Москва

Копировал

Формат 13

Альбом II

704-9-21.87

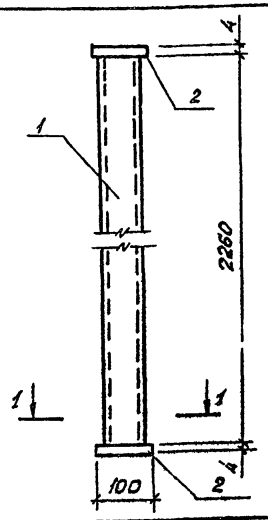

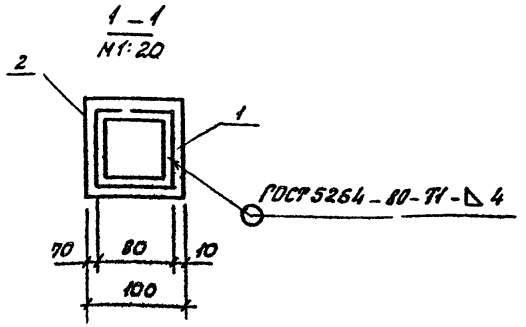

Формат	Зона	Поз.	Обозначение	Наименование	Кол.	Примечание
				Документация		
А4			КЖИ 000ТУ1	Технические условия		
				Детали		
Б4			КЖИ 084	Пр. профиль 80×80×3-ТУ36-2287-82 / ВСт3кп2 ГОСТ 535-79 ℓ=2260	1	15,7кг
Б4			085	Лист Б-ПН-0-4×100×100 ГОСТ 19903-74 / ВСт3кп2 ГОСТ 14637-79	2	0,3кг

Привязан

Инв. №

704-9-21.87		КЖИ 027	
Нач. отд.	Шаколов	Стойка (СТ1)	Стадия: Р; Масса: 16.3; Масштаб: 1:10
Н. контр.	Нижегородова		Лист; Листов
Гл. спец.	Миронов		ГПИ-Б Москва
Рук. гр.	Сурова		
Вед. инж.	Семенова		
Инжен.	Лукьянчикова		

Подпись и дата | Взам. инв. № | Инв. № подл.

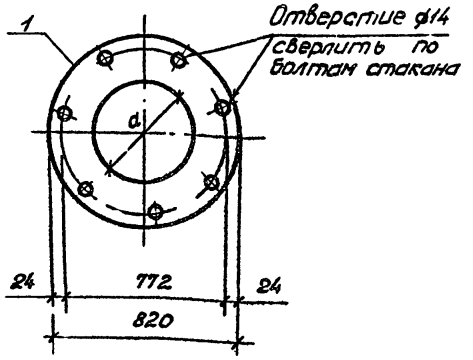

Марка	Обозначение	Размеры мм: а		Масса кг
СК1	КЖИ 086	280		31.7
СК2	–01	400		31.7

Привязан

Инв. №

704-9-21.87		КЖИ 086	
Нач. отд.	Шаколов	Крышка (СК1; СК2)	Стадия: Р; Масса: см. табл.; Масштаб: 1:20
Н. контр.	Нижегородова		Лист; Листов
Гл. спец.	Миронов		ГПИ-Б Москва
Рук. гр.	Сурова		
Вед. инж.	Семенова		
Инженер	Лукьянчик.	Лист Б-ПП-0-6×820×820 ГОСТ 19903-74* / ВСт3кп2 ГОСТ 14637-79	

Подпись и дата | Взам. инв. № | Инв. № подл.

Копировал

Формат А3

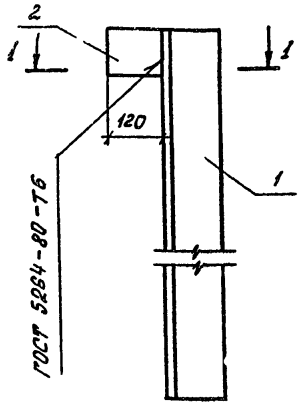

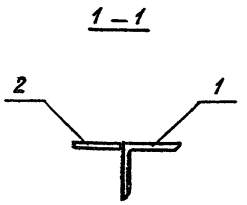

Формат	Зона	Поз.	Обозначение	Наименование	Кол.	Примечание
				Документация		
А4			КЖИ 000 ТУ1	Технические условия		
				Детали		
Б4		1	КЖИ 087	Уголок 125×125×14-Б-ГОСТ8509-72*8-ПТ. В Ст 3 КП2 ГОСТ 535-79	1	46,4кг
Б4		2	088	Лист Б-ПН-0-10×180×128 ГОСТ19903-74* В Ст.3 КП2 ГОСТ 14637-79	1	0,9кг

Привязан

Инв. №

704-9-21.87 КЖИ 028

Насадка торцового фахверка НФ 5а

Стадия	Масса	Масштаб
Р	47,3	1:10

Лист | Листов 1

ГПИ-Б Москва

Нач. отд.	Шоколов	
Гл. констр.	Нижегородова	
Гл. спец.	Миронов	
Рук. гр.	Сурова	
Вед. инж.	Семенова	
Инжен.	Фомичев	

Инв. № подл. | Подпись и дата | Взам. инв. №

Копировал

Формат А4

АЛЬБОМ II

704-9-21.87

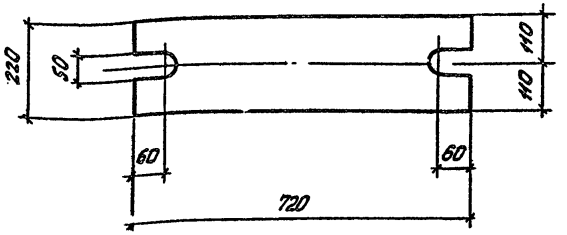

Привязан

Инв. №

704-9-21.87 КЖИ 029

Изделие соединительное МС1

Стадия	Масса	Масштаб
Р	25,0	1:10

Лист | Листов 1

Лист Б-ПУ-0-20×220×720 ГОСТ19903-74* В Ст.3 КП2 ГОСТ 14637-79

ГПИ-Б Москва

Нач. отд.	Шоколов	
Н. контр.	Нижегородова	
Гл. спец.	Миронов	
Рук. гр.	Сурова	
Вед. инж.	Семенова	
Инжен.	Фомичев	

Инв. № подл. | Подпись и дата | Взам. инв. №

Копировал

Формат А4

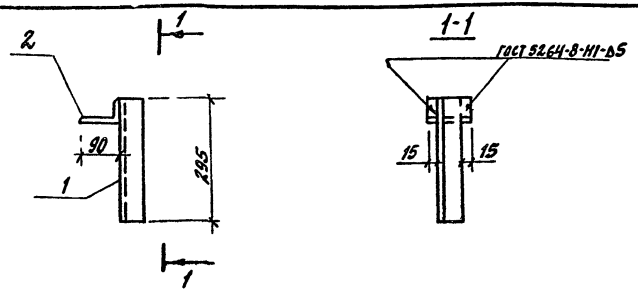

Формат	Зона	Поз.	Обозначение	Наименование	Кол.	Примечание
				Документация		
А4			КЖИ000ТУ1	Технические условия		
				Детали		
Б4		1	КЖИ 090	Уголок 50×50×5 Б-ГОСТ 8509-72* / ВСт3кп2 ГОСТ 535-79 е=295	1	1.1кг
Б4		2	091	Уголок 90×56×6-Б-ГОСТ 8510-72* / ВСт3 кп2 ГОСТ 535-79 е=80	1	0.5кг

Привязан

Инв. №

704-9-21.87 КЖИ 030

Изделие соединительное (МС2)

Стадия	Масса	Масштаб
Р	1.6	1:10

Лист | Листов 1

ГПИ-Б Москва

Нач. отд.	Шохолов	
Н. контр.	Нижегородова	
Гл. спец.	Миронов	
Рук. груп.	Сурова	
Вед. инж.	Семенова	
Инж.	Фомичев	

Копировал

Формат А4

Альбом II

704-9-21.87

Взам. инв. №

Подпись и дата

Инв. № подл.

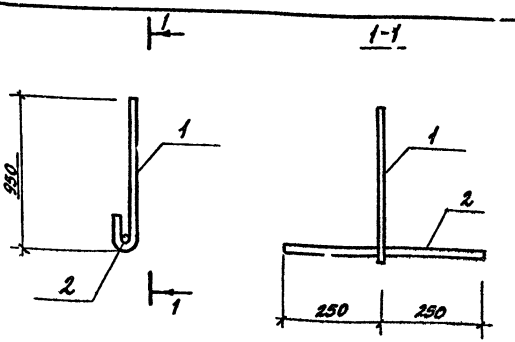

Формат	Зона	Поз.	Обозначение	Наименование	Кол.	Примечание
				Документация		
А4			КЖИ000ТУ1	Технические условия		
				Детали		
Б4		1	КЖИ 092	А-I-10-ГОСТ 5781-82 е=1150	1	0.7кг
Б4		2	093	е=500	1	0.3кг

Привязан

Инв. №

704-9-21.87 КЖИ 031

Изделие соединительное (МС3)

Стадия	Масса	Масштаб
Р	1.0	1:10

Лист | Листов 1

ГПИ-Б Москва

Нач. отд.	Шохолов	
Н. контр.	Нижегородова	
Гл. спец.	Миронов	
Рук. гр.	Сурова	
Вед. инж.	Семенова	
Инж.	Фомичев	

Копировал

Формат А4

Взам. инв. №

Подпись и дата

Инв. № подл.

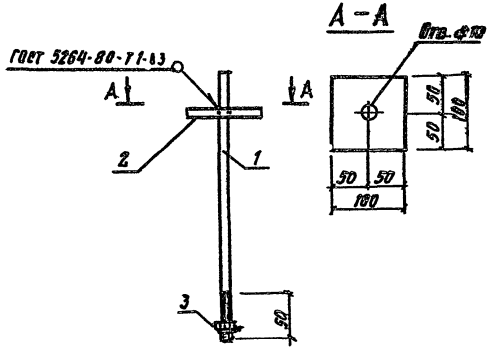

Формат	Зона	Поз.	Обозначение	Наименование	Кол.	Примечание
				Документация		
А4			КЖИ 000 ТУ1	Технические условия		
				Детали		
				А-III-8 ГОСТ 5781-82		
Б4		1	КЖИ 093	ℓ=360	1	0.14кг
				Полоса В-2×4×100 ГОСТ 103-76		
				Вст3 кп2 ГОСТ 535-79		
Б4		2	094	ℓ=100	1	0.31
Б4		3	ГОСТ 5915-70	Гайка М8×1.25Н-12.40×01	1	0.01кг

Альбом II

704-9-21.87

Инв. № подл. | Подпись и дата | Взам. инв. №

Привязан

Инв. №

Нач. отд.	Шохолов	
Н. контр.	Нижегородов	
Гл. спец.	Миронов	
Рук. гр. арх.	Духовский	
Ст. арх.	Вуколова	
Архит.	Романова	

704-9-21.87 ВШ.Н 332

Изделие соединительное (А-1)

Стадия	Масштаб	Масштаб
Р	0.46	1:5

Лист | Листов 1

ГПИ-6 Москва

Копировал

Формат А3

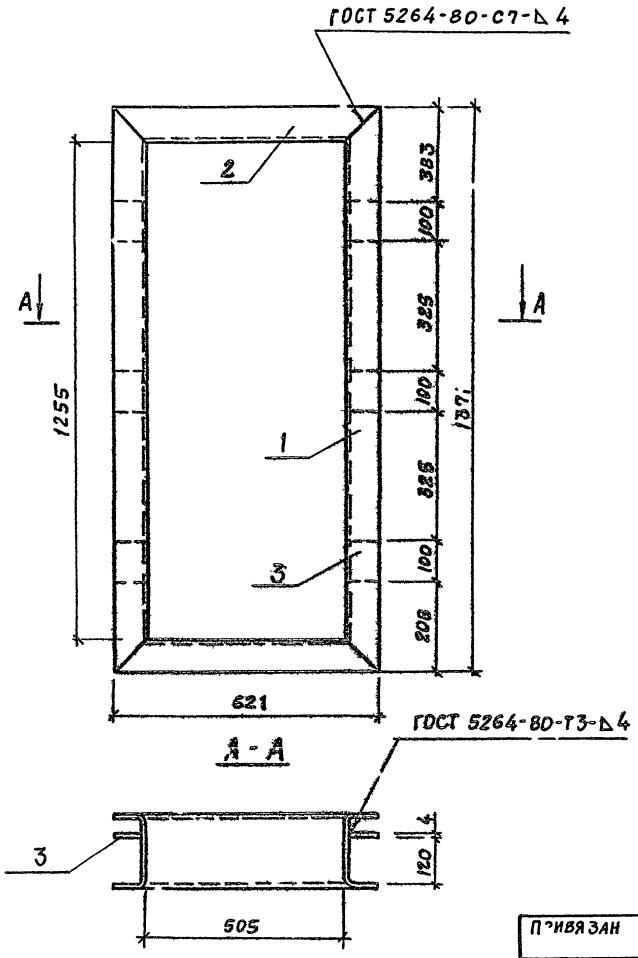

Формат	Зона	Поз.	Обозначение	Наименование	Кол.	Примечание
				Документация		
А4			КЖИ 000 ТУ1	Технические условия		
				Детали		
				Швеллер 20-П ГОСТ 8240-72 Вст3сп2-Т ГОСТ 535-79		
БЧ		1	КЖИ 095	ℓ = 1371	2	33,7кг
БЧ		2	096	ℓ = 621	2	15,28кг
				Полоса Б-2,4×100 ГОСТ 103-76 Вст3кп2 ГОСТ 535-79		
БЧ		3	097	ℓ = 50	6	0,94кг

Альбом II

404-9-21.87

Инв. № подл. | Подпись и дата | Взам. инв. №

Привязан

Инв. №

Нач. отд.	Шохолов	
Н. контр.	Нижегородов	
Гл. арх.	Ширяев	
Гл. констр.	Миронов	
Рук. гр.	Духовский	
Ст. арх.	Вуколова	
Арх. т.	Романова	

404-9-21.87 КЖИ 033

Рамка (Р-1)

Стадия	Масса	Масштаб
Р	49,95	1:10
Лист	Листов 1	

ГПИ-Б Москва

Копировал

Формат А3

ГОСТ 5264-80-С7-△4

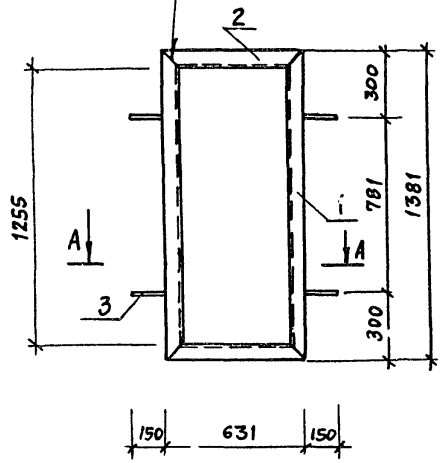

А-А

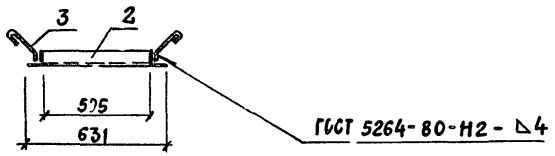

Поз. 3
М1:5

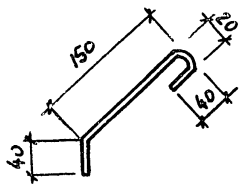

Формат	Зона	Поз.	Обозначение	Наименование	Кол.	Примечание
				Документация		
А4			КЖИ 000 ТУ 1	Технические условия		
				Детали		
				Уголок 63×63×5-В ГОСТ 8509-72 / Ст3кп2 ГОСТ 535-79		
Б4		1	КЖИ 098	е=1381	2	13,29 кг
Б4		2	099	е=631	2	6,07 кг
				А-I-В ГОСТ 5781-82		
Б4		3	100	е=250	4	0,33 кг

Альбом II

704-9-21.87

Инв. № подл. | Подпись и дата | Взам. инв. №

Привязан

Инв. №

Нач. отд.	Шохолов	
Н. контр.	Нижегородова	
Гл. архит.	Ширяев	
Гл. констр.	Миронов	
Рук. гр.	Духовский	
Ст. архит.	Буколова	
Архит.	Романова	

704-9-21.87 КЖИ С34

Рамка (Р-2)

Стадия	Масса	Масштаб
Р	19,69	1:20
Лист 1	Листов 1	

ГПИ-6 Москва

Копировал:

Формат А3

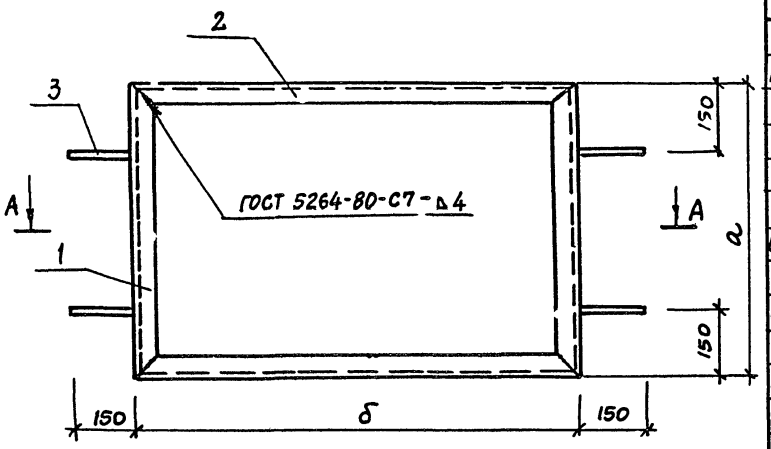

А - А

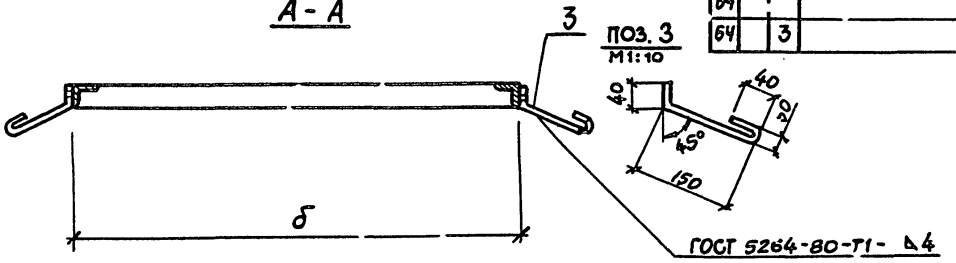

Формат	Зона	Поз.	Обозначение	Наименование	Колич. на испол. —	01	02	03	Примечания
				Документация					
А4			КЖИ ООО ТУ1	Технические условия	X	X	X	X	
				Детали					
				Уголок 40×40×4-В-ГОСТ 8509-72 / Вст3кп2 ГОСТ 535-79					
Б4		1	КЖИ 101	е=503	2				2,56 кг
Б4			102	е=575		2			2,78 кг
Б4			103	е=680			2		3,54 кг
Б4			104	е=1080				2	5,04 кг
Б4		2	105	е=630	2				3,05 кг
Б4			106	е=702		2			3,4 кг
Б4			107	е=1080			2		5,12 кг
Б4			108	е=1235				2	5,98 кг
Б4		3	109	А-I-10 ГОСТ 5781-82 е=260	4	4	4	4	2,56 кг

Марка	Обозначение	Размеры, мм а	б		Масса, кг
Р-3	КЖ.И 035	503	630		6,25
Р-4	-01	575	702		6,82
Р-5	-02	680	1080		7,6
Р-6	-03	1080	1235		10,11

Альбом II

704-9-21.87

Инв. № подл. | Подпись и дата | Взам. инв. №

Привязан

Инв. №

Нач. отд.	Шохолов	
Н. контр.	Нижегородов	
Гл. арх.	Ширяев	
Гл. конст.	Миронов	
Рук. гр.	Духовский	
Ст. арх.	Вуколова	
Арх.	Романова	

704-9-21.87 КЖИ 035

Рамка (Р-3 ... Р-6)

Стадия	Масса	Масштаб
Р	См. табл.	См. табл.
Лист	Листов 1	

ГПИ-Б Москва

Копировал

Формат А3

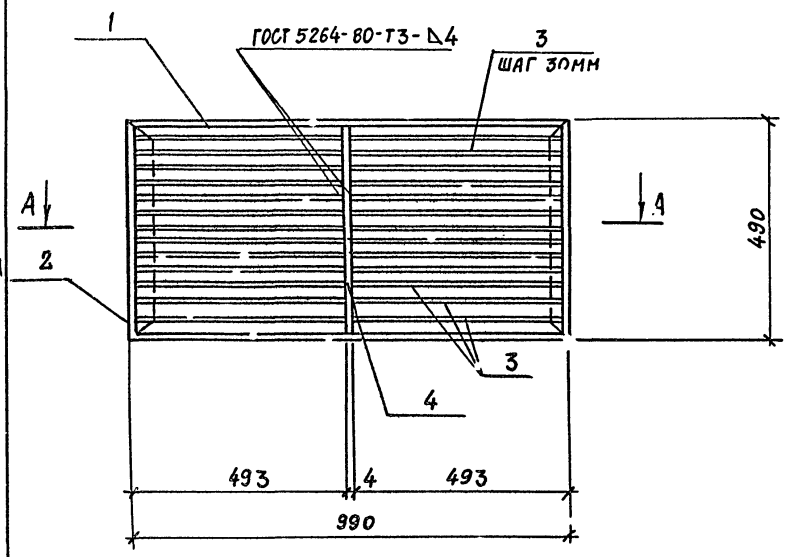

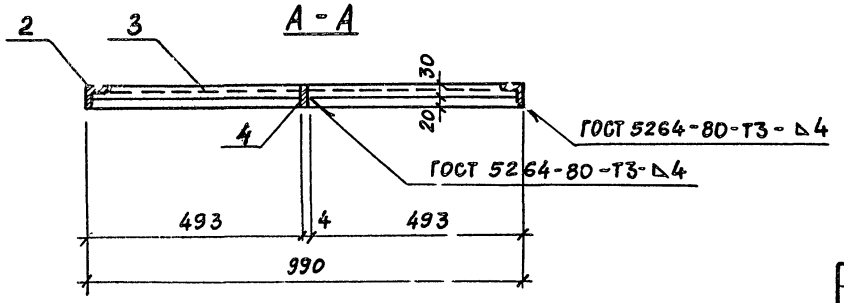

Формат	Зона	Поз.	Обозначение	Наименование	Кол.	Примечание
				Документация		
А4			КНИ 000ТУ 1	Технические условия		
				Детали		
				Уголок 40×40×4-В ГОСТ 8509-72 / Ст3кп2 ГОСТ 535-79		
БЧ		1	КЖИ 110	С=990	2	4,79 кг
БЧ		2	111	С=490	2	2,37 кг
				Полоса Б-2 4×30 ГОСТ 103-76 / Ст3кп2 ГОСТ 535-79		
БЧ		3	112	С=488	26	11,95 кг
				Полоса Б-2 4×40 ГОСТ 103-76 / Ст3кп2 ГОСТ 535-79		
БЧ		4	113	С=482	1	0,606 кг

Альбом II

704-9-21.87

Инв. № подл. | Подпись и дата | Взам. инв. №

Нач.отд.	Шохолов	
Н.контр.	Нижегородова	
Гл.арх.	Ширяев	
Гл.констр.	Миронов	
Рук.арх.гр.	Духовский	
Ст.арх.	Вуколова	
Архит	Романова	

Привязан

Инв. №

704-9-21.87 КЖИ 036

Решетка для вытирания ног (РВ-1)

Стадия	Масса	Масштаб
Р	19,72	1:10
Лист	Листов 1	

ГПИ-Б Москва

Копировал

Формат А3

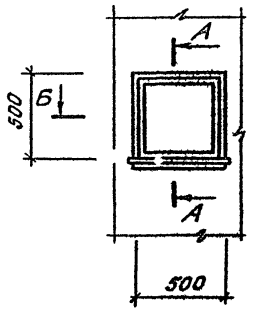

А – А
М 1:2

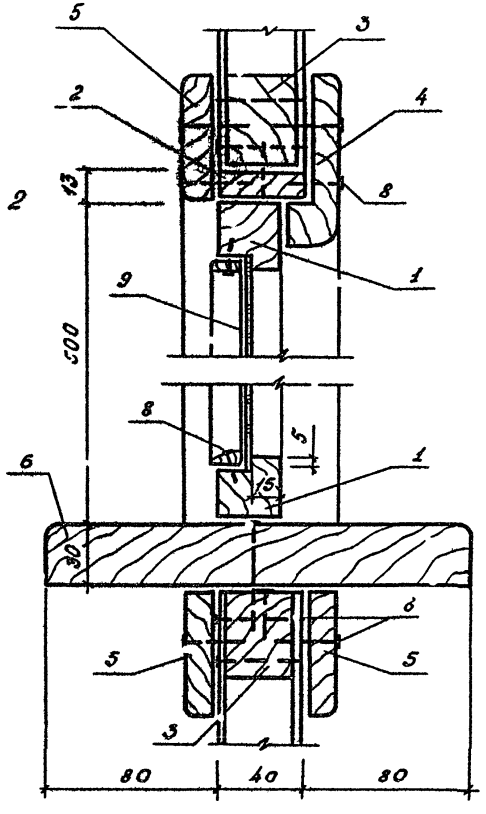

Формат	Зона	Поз.	Обозначение	Наименование	Кол.	Примечание
				Документация		
А3			КЖИ 000 ТУ2	Технические условия		
				Детали		
				Брус ГОСТ 9463-72		
Б4		1	КЖИ 114	30×30; ℓ = 500	2,0	пм
Б4		2	115	40×13; ℓ1=525, ℓ2=350	1,52	пм
Б4		3	116	40×30; ℓ = 610	2,5	пм
				Нащельник ГОСТ 8242-75		
Б4		4	117	75×25; ℓ = 575	1,73	пм
Б4		5	118	93×13; ℓ = 575	1,73	пм
				Подоконная доска		
				ГОСТ 9469-72		
Б4		6	119	200×30; ℓ = 685	1	
		7	ГОСТ 5088-78	Петли оконные		
					2	
		8	ГОСТ 4028-63	Гвозди К3×60	0,2	кг
				Оконное стекло		
		9	ГОСТ 111-78	450×450 толщ. 4 мм	1	

Нач.отд.	Шоколов	
Н.контр.	Нижегородова	
Гл.констр.	Миронов	
Гл.арх.отд.	Ширяев	
Рук.гр.	Духовский	
Ст.арх.	Вуколова	
Архит.	Романова	

Привязан

Инв. №

704-9-21.87 КЖИ 037

Окно (О-2)

Стадия	Масса	Масштаб
Р		1:25
Лист 1	Листов 2	

ГТПИ-Б Москва

Альбом II

704-9-21.87

Инв. № подл. | Подпись и дата | Взам. инв. №

Копировал

Формат А3

Б-Б

М 1:2

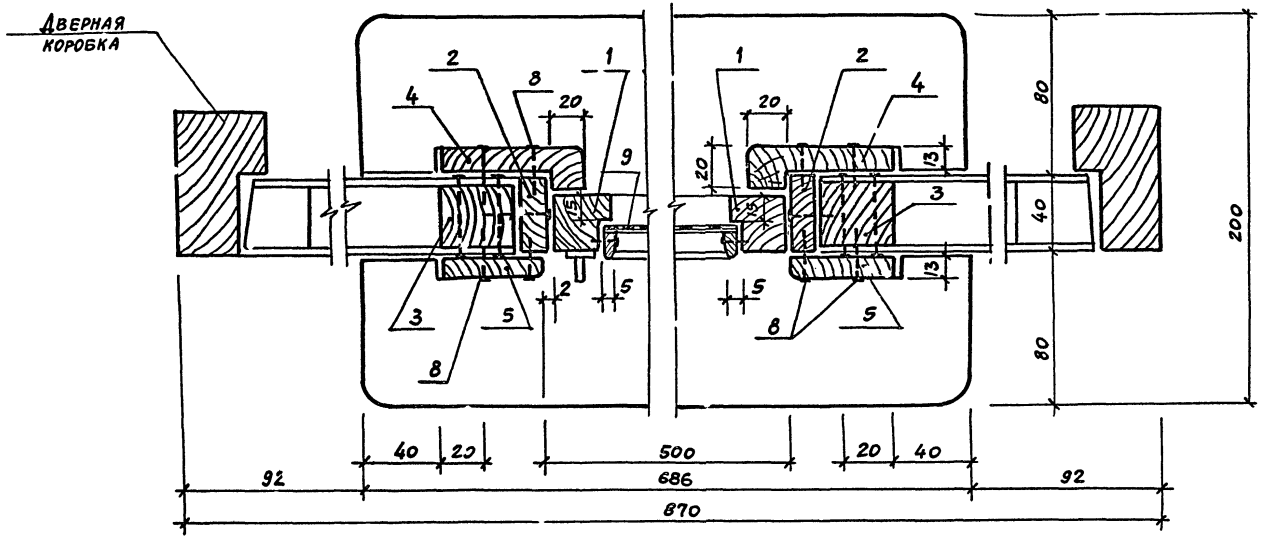

Альбом II

704-9-21.87

gost.e-ecolog.ru

Инв. № подл. | Подпись и дата | Взам. инв. №

Привязан

Инв. №

704-9-21.87 КЖИ 037

Лист 2

Копировал

Формат А3