ОТРАСЛЕВОЙ ТИПОВОЙ ПРОЕКТ

13112тм

КОМПРЕССОРНАЯ СТАНЦИЯ ОТДЕЛЬНО СТОЯЩАЯ НА 4-5 КОМПРЕССОРОВ ВШВ-23/230 В КОНСТРУКЦИЯХ БМЗ

АЛЬБОМ 4

КС,КМ ГАЛЕРЕЯ БАЛЛОНОВ
КОНСТРУКЦИИ СТРОИТЕЛЬНЫЕ
И МЕТАЛЛИЧЕСКИЕ

gost.e-ecolog.ru

ОТРАСЛЕВОЙ ТИПОВОЙ ПРОЕКТ

13112 тм

КОМПРЕССОРНАЯ СТАНЦИЯ ОТДЕЛЬНО СТОЯЩАЯ НА 4-5 КОМПРЕССОРОВ ВШВ-2,3/230 В КОНСТРУКЦИЯХ БМЗ

АЛЬБОМ 4

ПЕРЕЧЕНЬ АЛЬБОМОВ

АЛЬБОМ	1	ПЗ	ОБЩАЯ ПОЯСНИТЕЛЬНАЯ ЗАПИСКА
		ТХ	ТЕХНОЛОГИЧЕСКИЕ РЕШЕНИЯ
АЛЬБОМ	2	ЭП	ЭЛЕКТРОТЕХНИЧЕСКИЕ РЕШЕНИЯ
		АП	АВТОМАТИЗАЦИЯ И УПРАВЛЕНИЕ
АЛЬБОМ	3	АС	АРХИТЕКТУРНО-СТРОИТЕЛЬНЫЕ РЕШЕНИЯ
		ОВ	ОТОПЛЕНИЕ И ВЕНТИЛЯЦИЯ
АЛЬБОМ	4	КС,КМ	ГАЛЕРЕЯ БАЛЛОНОВ. КОНСТРУКЦИИ СТРОИТЕЛЬНЫЕ И МЕТАЛЛИЧЕСКИЕ
АЛЬБОМ	5	АСИ	СТРОИТЕЛЬНЫЕ ИЗДЕЛИЯ
АЛЬБОМ	6	СО	СПЕЦИФИКАЦИИ ОБОРУДОВАНИЯ
АЛЬБОМ	7	БМ	ВЕДОМОСТИ ПОТРЕБНОСТИ В МАТЕРИАЛАХ
АЛЬБОМ	8	СД	СМЕТНАЯ ДОКУМЕНТАЦИЯ

РАЗРАБОТАН
СЕВЕРО-ЗАПАДНЫМ ОТДЕЛЕНИЕМ
ИНСТИТУТА „ЭНЕРГОСЕТЬПРОЕКТ"

УТВЕРЖДЕНЫ ПРОТОКОЛОМ
РТС ИНСТИТУТА ЭНЕРГОСЕТЬПРОЕКТ
N29-003/2ОТ 25.10.89
ВВЕДЕНЫ В ДЕЙСТВИЕ
ПРОТОКОЛОМ МИНЭНЕРГО СССР
N29 ОТ 04.04.90

ГЛАВНЫЙ ИНЖЕНЕР ОТДЕЛЕНИЯ Е.И.БАРАНОВ
ГЛАВНЫЙ ИНЖЕНЕР ПРОЕКТА Ю.И.КОВАЛЕВ

Содержание альбома

Обозначение	Наименование	Стр.
1	2	3
	Титульный лист	1
	Содержание альбома	2
Чертежи основного комплекта марки КС		
КС-1	Общие данные (начало)	3
КС-2	Общие данные (окончание)	4
КС-3	План на отм. 0.000	5
КС-4	Экспликация полов	6
КС-5	Узлы А, Б	
КС-6	Разрез 1-1	7
КС-7	Разрезы 2-2 ... 5-5	8
КС-8	Фасады	9
КС-9	Узлы I ... VII	10

1	2	3
Чертежи основного комплекта марки КМ		
КМ-1	Общие данные (начало)	11
КМ-2	Общие данные (продолжение)	12
КМ-3	Общие данные (продолжение)	13
КМ-4	Общие данные (продолжение)	14
КМ-5	Общие данные (окончание)	15
КМ-6	Схемы расположения колонн, балок вертикальных связей, ригелей и прогонов	16
КМ-7	Узлы 1 ... 5	17
КМ-8	Узлы 6 ... 10	18
КМ-9	Схемы расположения стеновых панелей	19
КМ-10	Схема расположения панелей покрытия	20
КМ-11	Узел 11	21
КМ-12	Узел 12	22
КМ-13	Узлы 13, 14, 15	23

Инв. № подл. | Подпись и дата | Взам. инв. №

Альбом 4

Ведомость рабочих чертежей основного комплекта КС

Лист	Наименование	Примечание
1	Общие данные (начало)	
2	Общие данные (окончание)	
3	План на отм. 0.000	
4	Экспликация полов	
5	Узлы А, Б	
6	Разрез 1-1	
7	Разрезы 2-2... 5-5	
8	Фасады	
9	Узлы I... VII	

Ведомость основных комплектов

Обозначение	Наименование	Примечание
КС	Конструкции строительные	
КМ	Конструкции металлические	

Ведомость спецификаций

Лист	Наименование	Примечание
3	Спецификация элементов заполнения проемов	
	Спецификация металлоконструкций	

Удостоверяю, что проект соответствует действующим нормам и правилам, а эксплуатация сооружения с пожароопасным и взрывоопасным характером производства безопасна при соблюдении предусмотренных проектом мероприятий

Главный инженер проекта Коловлев Ю.И.

Ведомость ссылочных и прилагаемых документов

Обозначение	Наименование	Примечание
	Ссылочные документы	
Серия 2.450-16	Узлы покрытий одноэтажных производственных	
	зданий из двухслойных панелей	
180933 0000041.02955 000 КМ 02	Стены из панелей с профилированным	
АТЭП Москва	листом и несгораемым утеплителем. Типовые	
	конструкции. Выпуск 1. Рабочие чертежи КМ	
180933 0000041.02955 000 КМ 03	Стены из панелей с профилированным	
АТЭП Москва	листом и несгораемым утеплителем. Типо-	
	вые конструкции выпуск 2. Монтажные уз	
ГОСТ 14624-84	Двери деревянные для производ	
	ственных зданий	
ГОСТ 12506-81	Окна деревянные для производ-	
	ственных зданий	
	Прилагаемые документы	
КС.ВМ	Ведомость потребности в мате-	
	риалах к комплекту марки КС	

Привязан

Инв. №

13112 тм-КС

ГИП	Коловлев		19.01.89
Н.контр	Демкина		19.01.89
Гл.спец	Чершунов		19.01.89
Рук. гр	Алексеева		19.01.89
Корректор	Нагорная		19.01.89

Компрессорная станция отдельно стоящая на 4-5 компрессоров 8ШВ-2,3/230 в конструкциях БМЗ

Общие данные (начало)

Стадия	Лист	Листов
РП	1	

ЭНЕРГОСЕТЬПРОЕКТ Северо-Западное отделение Ленинград

Копир. Ната

Формат А3

Инв. № подл. | Подпись и дата | Взам. инв. №

Альбом 4

Общие указания

1. За условную отметку 0.000, которая соответствует абсолютной отметке [ ], принят уровень чистого пола здания.
2. Нормативные нагрузки приняты следующие:
   - вес снегового покрова на 1 м² горизонтальной поверхности земли принят 0,7; 1,0; 1,5 кПа (70, 100, 150 кгс/м²)
   - скоростной напор ветра на высоте 10 м от поверхности земли принят 0,48 кПа (48 кгс/м²) по IV району.
3. Расчетная наружная температура воздуха самой холодной пятидневки минус 20, 30 (основное решение), 40°С
4. Степень огнестойкости здания – вторая
5. Наружные ограждающие конструкции - стеновые металлические панели типа ПСМ с несгораемым утеплителем из минераловатных плит.
6. Покрытие из панелей стальных двухслойных по ГОСТ 24524-80 с последующим рулонным покрытием.
7. Стеновые панели типа ПСМ имеют декоративно-антикоррозийное покрытие.
8. Металлоконструкции галереи окрашиваются после монтажа эмалью ПФ-115 по ГОСТ 6465-76* по грунту ФЛ-03-К.
9. Фундаменты под галерею баллонов см. альбом 3, Лист АС-12
10. Монтаж металлоконструкций каркаса, ограждающих конструкций и покрытия должны производится в соответствии с указаниями, приведенными в СНиП 3.03.01-87, серии 2.460-16, документации АТЭП'а 190933.0000041.02955.000 КМ.

Привязан

Инв.№

Инв.№ подл. | Подпись и дата | Взам. инв.№

13112 тм-КС

ГИП	Каволев		19.10.89	Компрессорная станция отдельно стоящая на 4-5 компрессоров 8Ш8-2,3/230 в конструкции БМЗ	Стадия	Лист	Листов
Н.контр	Демкина		19.10.89		РП	2	
Гл.спец.	Паршуков		19.10.89	Общие данные (окончание)	ЭНЕРГОСЕТЬПРОЕКТ Северо-Западное отделение Ленинград		
Рук.гр	Алексеева		19.10.89				
Техник	Сажина		19.10.89				

Копир Наташ

формат А3

Альбом 4

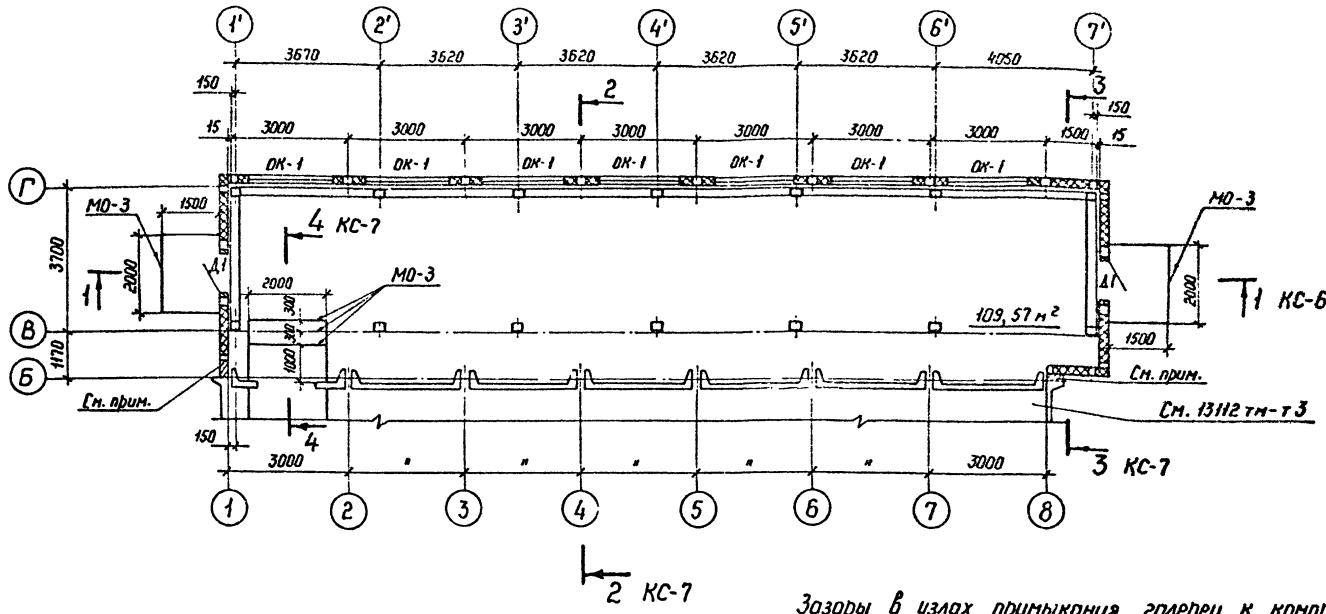

Зазоры в узлах примыкания галереи к компрессорной заложить кирпичом по месту на подготовку из монолитного бетона класса В 10.

Спецификация элементов заполнения проемов

Марка, поз.	Обозначение	Наименование	Кол	Масса ед. кг	Примечание
Д1	ГОСТ 14624-84	Дверь ДНГ21-10	2		
ОК-1	ГОСТ 12506-81	Окно СГ06-12	14		

Спецификация металлоконструкций

Марка, поз.	Обозначение	Наименование	Кол	Масса ед. кг	Примечание
МО-3	13 112 тм- АСИ-001	Марка	10	4	п.м.

Привязан

Инв. №

13112 тм - КС

Нач. отд	Роменский		19.10.89
Н. контр	Демкина		19.10.89
ГНП	Ковалев		19.10.89
Гл. спец	Поршуков		19.10.89
Рук. гр	Алексеева		19.10.89
Корректор	Нагорная		19.10.89

Компрессорная станция отдельно стоящая на 4-5 компрессоров ВШВ-2,3/230 в конструкциях БМЗ

План на отм. 0.000

Стадия	Лист	Листов
РП	3	

ЭНЕРГОСЕТЬПРОЕКТ Северо-Западное отделение Ленинград

Копир Ибта

Формат А3

Инв. N подл. | Подпись и дата | Взам. инв. N

План полов

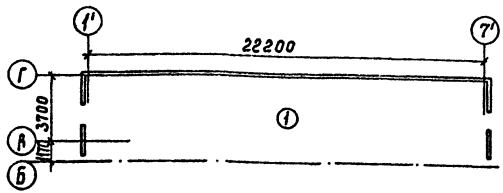

Экспликация полов

Наименование или номер помещения по проекту	Тип пола по проекту	Схема пола или номер узла по серии	Элементы пола и их толщина	Площадь пола, м²
Галерея баллонов	1		Цементный пол марки 300 с железнением -30мм Монолитный бетон класса В10 - 120мм Уплотненный щебнем грунт	89.7

Привязан

Инв. №

13112 тм-КС				
ГИП	Ковалев			
Н.контр.	Демкина			
Гл.спец.	Паршуков			
Рук.гр.	Алексеева			
Компрессорная станция отдельно стоящая на 4-5 компрессоров ВШВ-23/230 в конструкциях БМЗ			Стадия: РП; Лист: 4; Листов:	
Экспликация полов			Энергосетьпроект Северо-Западное отделение Ленинград	

Инв. № подл. | Подпись и дата | Взам. инв. №

Формат А4

А

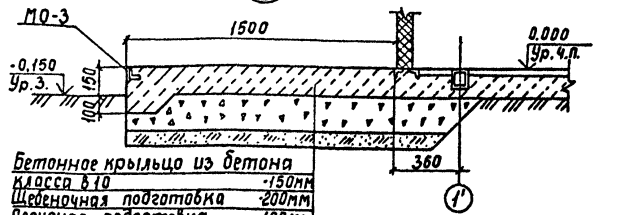

Бетонное крыльцо из бетона
Класса В10 -150мм
Щебеночная подготовка -200мм
Песчаная подготовка -100мм

Б

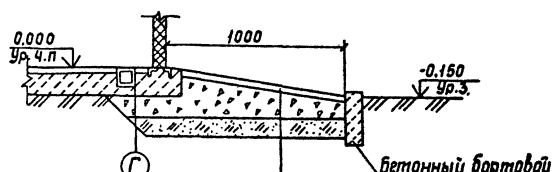

Бетонное покрытие из бетона
Класса В10 -30мм
Щебеночная подготовка -150мм
Песчаная подготовка -100мм

Привязан

Инв. №

13112 тм-КС				
ГИП	Ковалев			
Н.контр.	Демкина			
Гл.спец.	Паршуков			
Рук.гр.	Алексеева			
Компрессорная станция отдельно стоящая на 4-5 компрессоров ЗШВ-23/230 в конструкциях БМЗ			Стадия: РП; Лист: 5; Листов:	
Узлы А, Б			Энергосетьпроект Северо-Западное отделение Ленинград	

Инв. № подл. | Подпись и дата | Взам. инв. №

Копир. Cork

Формат А4

Альбом 4

Разрез 1-1

Слой гравия на антисептированной битумной мастике по ГОСТ 8268-82 - 10 мм
4 слоя рубероида марки РМД-350 на антисептированной битумной мастике по ТУ 21-27-28-71
Панели стальные двухслойные покрытий

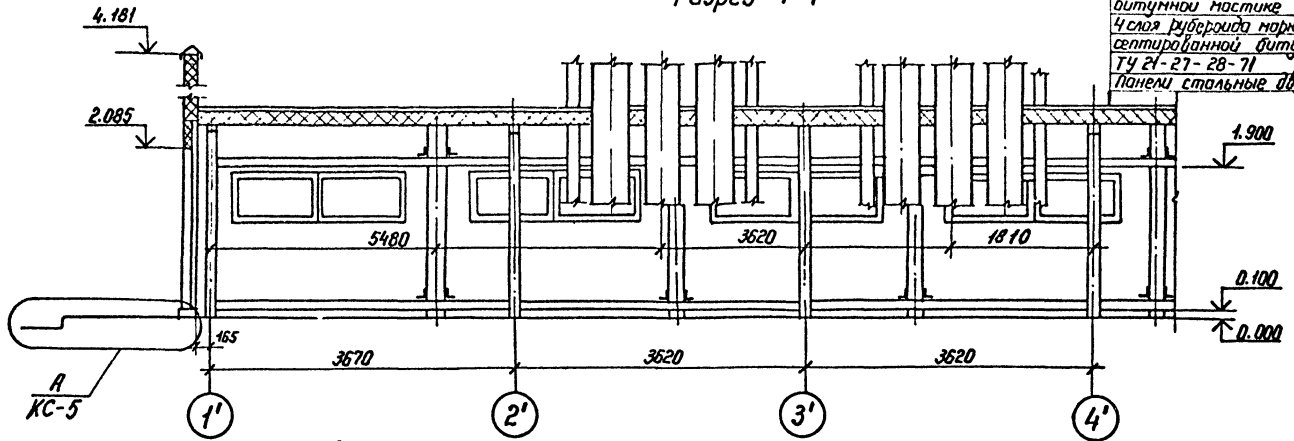

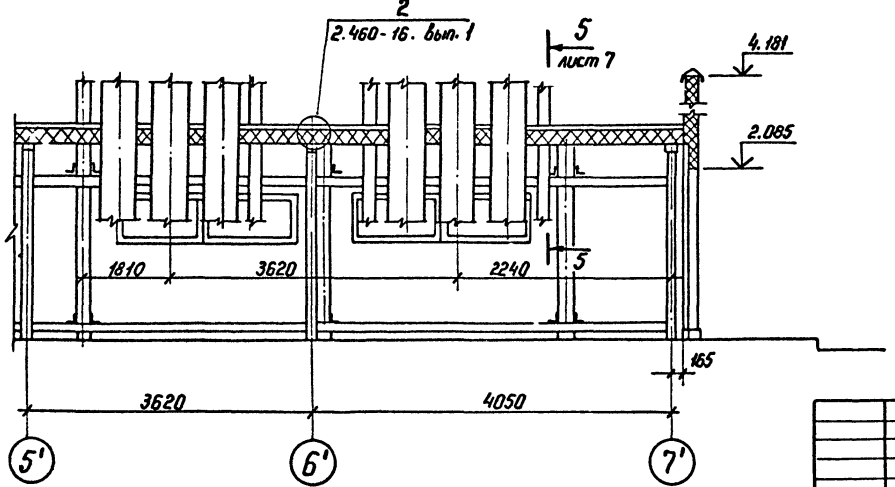

Инв. N подл.	Подпись и дата	Взам инв. N	
13112 тм-т4			

Привязан

Инв. N°

ГИП	Ковалев		19.10.89
Н. контр.	Демкина		19.10.89
Гл. спец.	Паршуков		19.10.89
Рук. гр.	Алексеева		19.10.89
Коррект.	Нагорная		19.10.89

13112 тм - КС

Компрессорная станция отдельно стоящая на 4-5 компрессоров ВШВ 2,3/230 в конструкциях БМЗ

Стадия	Лист	Листов
РП	6	

Разрез 1-1

ЭНЕРГОСЕТЬПРОЕКТ
Северо-Западное отделение
Ленинград

Копир. Ко

формат А3

Альбом 4

Разрез 2-2

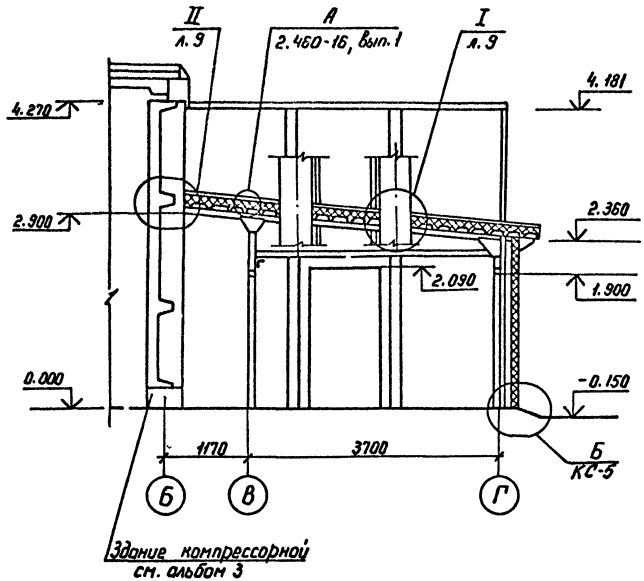

Разрез 3-3

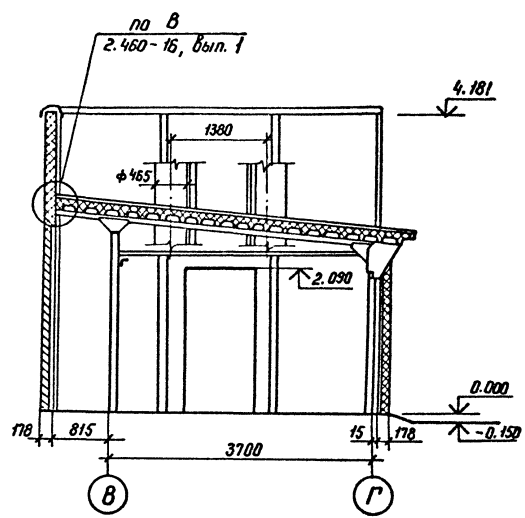

Разрез 5-5

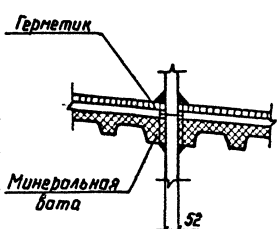

Разрез 4-4

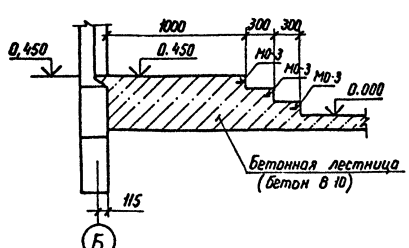

Привязан

Инв.№

				13112 тм-КС		
ГИП	Ковалев			Компрессорная станция отдельно стоящая на 4-5 компрессоров ВШВ-2,3/230 в конструкциях БМЗ	Стадия	Лист	Листов
Н.контр.	Демкина				РП	7	
Гл. спец.	Паршунов						
Рук. гр.	Алексеева			Разрезы 2-2 ... 5-5	ЭНЕРГОСЕТЬПРОЕКТ Северо-Западное отделение Ленинград		
Корректор	Нагорная						

Копир Нота

Формат А3

Инв.№ подл. | Подпись и дата | Взам. инв.№

13112-тм-КС

Альбом 4

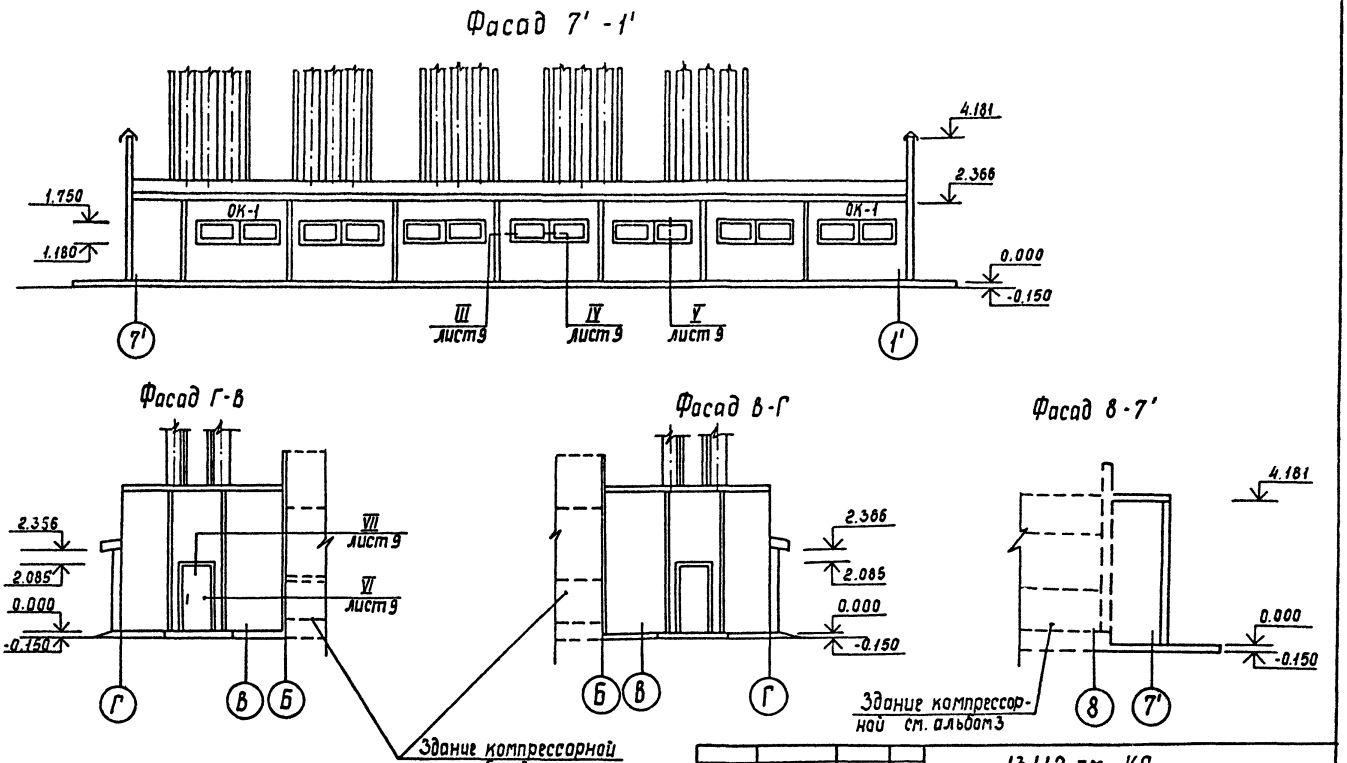

				13112 тм -КС			
Привязан							
				Компрессорная станция отдельно стоящая на 4-5 компрессоров ВШВ-23/230 в конструкциях БМЗ	Стадия	Лист	Листов
					РП	8	
				Фасады	ЭНЕРГОСЕТЬПРОЕКТ Северо-Западное отделение Ленинград		
Инв. №							

ГИП	Ковалев		19.10.89
Н.контр	Демкина		19.10.89
Гл.спец	Паршуков		19.10.89
Рук.гр	Алексеева		19.10.89
Корректор	Нагорная		19.10.89

Инв. № подл. | Подпись и дата | Взам. инв. N

Копир. Сопр.

Формат А3

Альбом 4

I

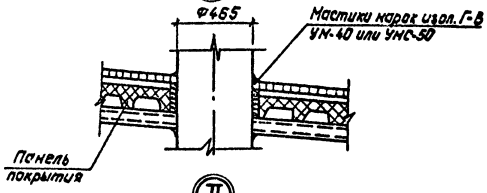

II

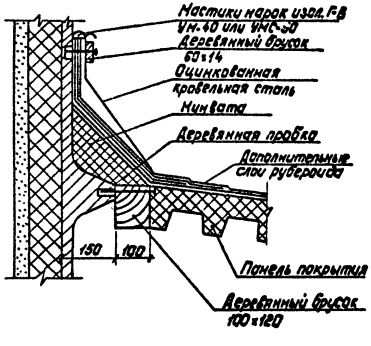

III

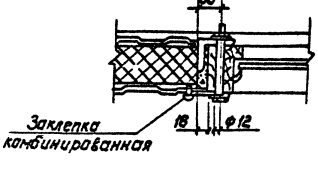

IV

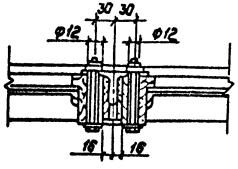

V

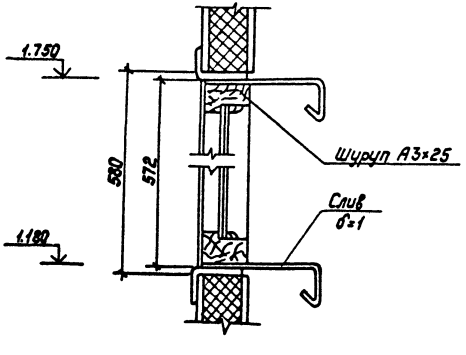

VI

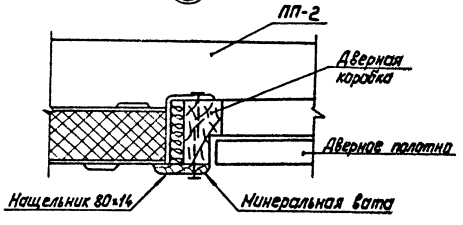

VII

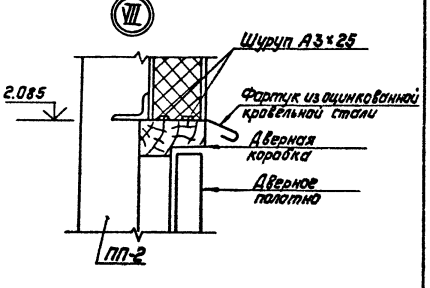

Привязан:					13112 тм-КС		
		ГИП	Ковалев		Компрессорная станция отдельностоящая на 4-5 компрессоров ВШВ-23/230 в конструкциях БМЗ.	Стадия: РП	Лист: 9	Листов:
		Н.контр.	Демкина					
		Гл.спец.	Паршуков					
		Рук.гр.	Алексеева		Узлы I ÷ VII	Энергосетьпроект Северо-Западное отделение Ленинград		
Инв.№:		Корректор	Нагорная					

Копировал: Полье

Формат: А3

Инв.№ подл. | Подпись и дата | Взам. инв.№

Альбом 4

Ведомость рабочих чертежей основного комплекта КМ

Лист	Наименование	Примечание
1	Общие данные (начало)	
2	Общие данные (продолжение)	
3	Общие данные (продолжение)	
4	Общие данные (продолжение)	
5	Общие данные (окончание)	
6	Схемы расположения колонн, балок, вертикальных связей, ригелей, прогонов.	
7	Узлы 1...5	
8	Узлы 6...10	
9	Схемы расположения стеновых панелей.	
10	Схемы расположения панелей покрытия.	
11	Узел 11	
12	Узел 12	
13	Узлы 13,14,15.	

Ведомость спецификаций

Лист	Наименование	Примечание
6	Ведомость элементов	
9	Спецификация элементов к схемам расположения стеновых панелей.	
10	Спецификация элементов к схеме расположения панелей покрытия.	

Ведомость ссылочных и прилагаемых документов

Обозначение	Наименование	Примечание
	Ссылочные документы	
190 933.0000041.02955	Стены из панелей с профилированным листом и несгораемым утеплителем. Типовые конструкции.	
000. КМ02		
АТЭП Москва	Выпуск 1. Рабочие чертежи КМ.	
190933.0000041.02955	Стены из панелей с профилированным листом и несгораемым утеплителем. Типовые конструкции.	
000. КМ03		
АТЭП Москва	Выпуск 2. Монтажные узлы.	
ГОСТ 24524-80	Панели стальные двухслойные покрытий зданий с утеплителем из пенополиуретана.	

Удостоверяю, что проект соответствует действующим нормам и правилам, а эксплуатация сооружения с пожароопасным и взрывоопасным характером производства безопасна при соблюдении предусмотренных проектом мероприятий.

Главный инженер проекта Ковалев Ю.И.

Привязан:

Инв.№

ГИП	Ковалев		19.10.89
Н.контр.	Денкина		19.10.89
Гл.спец.	Паршуков		19.10.89
Рук.гр.	Алексеева		19.10.89
Техник	Сажина		19.10.89

13112 тм-КМ

Компрессорная станция отдельно стоящая на 4-5 компрессоров ВШВ-2,3/230 в конструкциях БМЗ

Стадия	Лист	Листов
РП	1	13

Общие данные (начало)

„ЭНЕРГОСЕТЬПРОЕКТ" Северо-Западное отделение Ленинград

Копировал: Польс

Формат: А3

Инв.№ подл. | Подпись и дата | Взам.инв.№

Альбом 4

Техническая спецификация металла

Вид профиля и ГОСТ, ТУ	Марка металла и ГОСТ	Обозначение размер профиля, мм	№№ п.п.	Код: Марки металла	Код: Вида профиля	Код: размера профиля	К-во шт.	Длина мм	Масса металла по элементам конструкций, т: Колонны	Элементы фахверка	Балки	Балки стропильные (ригели)	Прогоны	Связи			Общая масса т	Масса потребности в металле по кварталам (заполняется изготовителем), т: I	II	III	IV	Заполняется ВЦ
									Код элемента конструкций													
1	2	3	4	5	6	7	8	9	526111	526112	526153	526131	526171	526160								
Профили замкнутые квадратные	Вст3пс6 ГОСТ 380-71*	□100×100×4	1						0,45		0,68	0,4	0,26				1,79					
ТУ 36-2287-80	Итого		2	095003					0,45		0,68	0,4	0,26				1,79					
Всего профиля:			3		112100				0,45		0,68	0,4	0,26				1,79					
Равнополочные уголки	Вст3пс6	L 50×5	4							0,05			0,2	0,07			0,32					
ГОСТ 8509-72	ГОСТ 380-71*	L 90×6	5							0,11	0,02		0,01				0,14					
	Итого		6	095003						0,16	0,02		0,21	0,07			0,46					
Всего профиля:			7		093000					0,16	0,02		0,21	0,07			0,46					
Неравнополочные уголки	Вст3пс6 ГОСТ 380-71*	L 50×36×4	8							0,01							0,01					
ГОСТ 19772-74		L 90×70×4	9							0,23							0,23					
	Итого		10	095003						0,24							0,24					
Всего профиля:			11		093000					0,24							0,24					
Сталь листовая	Вст3пс6	δ=1	12							0,01							0,01					
ГОСТ 19903-74	ГОСТ 380-71*	δ=2	13							0,07							0,07					
		δ=6	14										0,08				0,08					
		δ=10	15						0,14		0,05	0,2		0,02			0,41					
	Итого		16	095003					0,14	0,08	0,05	0,2	0,08	0,02			0,57					
Всего профиля:			17		097000				0,14	0,08	0,05	0,2	0,08	0,02			0,57					
Итого масса металла:			18						0,59	0,48	0,75	0,6	0,55	0,09			3,06					
Панели стеновые металлические	Лист №3		19														3,222					
Панели стальные покрытий	Лист №4		20														1,323					
Всего масса металла			21						0,59	0,48	0,75	0,6	0,55	0,09			7,605					
В т.ч. по маркам	Вст3пс6		22						0,59	0,48	0,75	0,6	0,55	0,09			3,06					

Инв. № подл. | Подпись и дата | Взам. инв. №

13112-ТМ-КМ

Привязан

Инв. №

ГИП	Ковалев		13.12.89
Н.контр.	Демкина		13.12.89
Гл. спец.	Паршуков		13.12.89
Рук. гр.	Алексеева		13.12.89
Техник	Сажина		13.12.89

13112 тм-КМ

Компрессорная станция отдельно стоящая на 4-5 компрессоров 8ШВ-2,3/230 в конструкциях 6М.3

Стадия: РП | Лист: 2 | Листов:

Общие данные (продолжение)

ЭНЕРГОСЕТЬПРОЕКТ Северо-Западное отделение Ленинград

Копир Ката

Формат А3

Альбом 4

Техническая спецификация металла панелей стеновых металлических ПСМ

Вид профиля и ГОСТ, ТУ	Марка металла и ГОСТ	Обозначение размер профиля мм	№№ п.п	Код: Марки металла	Код: Вида профиля	Код: Размера профиля	К-во шт	Длина мм	Масса металла по элементам конструкции, т: ПСМ-1.5-24	ПСМ-3-24	ПСМ-1.5-42П					Общая масса т	Масса потребности в металле по кварталам (заполняется изготовителем), т: I	II	III	IV	Заполняется ВМ.
									Код элемента конструкций												
1	2	3	4	5	6	7	8	9	528211	528211	528211										
Швеллеры	Вст3кп2	[160х80х4	1						0,046	0,315	0,742					1,102					
ГОСТ 8278-83	ГОСТ380-71*	[65х40х4	2						0,011	0,161	0,035					0,207					
	Итого:		3						0,056	0,476	0,777					1,309					
Всего профиля:			4						0,056	0,476	0,777					1,309					
Равнополочные	Вст3кп2	L 50х4	5						0,008	0,119	0,056					0,183					
Уголки	ГОСТ380-71*	L 36х3	6						0,007	0,049	0,97					0,126					
ГОСТ 8509-72*		L 25х3	7						0,003	0,042	0,021					0,066					
	Итого:		8						0,018	0,21	0,147					0,375					
Всего профиля:			9						0,018	0,21	0,147					0,375					
Неравнополочные уголки	Вст3кп2 ГОСТ380-71*	L 90х56х6	10								0,007					0,007					
ГОСТ 8510-72*	Итого:		11								0,007					0,007					
Всего профиля			12								0,007					0,007					
Сталь листовая	Вст3кп2 ГОСТ380-71*	δ=8	13						0,0015	0,011	0,0105					0,023					
ГОСТ 19903-74*	Итого		14						0,0015	0,011	0,0105					0,023					
Всего профиля:			15						0,0015	0,011	0,0105					0,023					
Сталь круглая	Вст3кп2 ГОСТ380-71*	Ф16	16						0,0012	0,0084	0,0084					0,018					
ГОСТ 2590-71*	Итого:		17						0,0012	0,0084	0,0084					0,018					
Всего профиля			18						0,0012	0,0084	0,0084					0,018					
Профиль стальной гнутый	Вст3кп2 ГОСТ380-71*	С10-899-0,6	19						0,055	0,763	0,672					1,49					
ГОСТ 24045-80	Итого:		20						0,055	0,763	0,672					1,49					
Всего профиля			21						0,055	0,763	0,672					1,49					
Всего масса металла			22						0,132	1,468	1,622					3,222					
В т.ч. по маркам	Вст3кп2		23						0,132	1,468	1,622					3,222					

Инв.№ подл. | Подпись и дата | Взам. инв.№

Привязан

Инв.№

ГИП	Ковалев		
Н.контр.	Демкина		
Гл.спец.	Паршуков		
Рук.гр.	Алексеева		
Техник	Сажина		

13112тм-КМ

Компрессорная станция отдельно стоящая на 4-5 компрессоров ВШВ-2.3/230 б конструкциях БМЗ

Стадия	Лист	Листов
РП	3	

Общие данные (продолжение)

ЭНЕРГОСЕТЬПРОЕКТ Северо-Западное отделение Ленинград

Альбом 4

Техническая спецификация металла панелей стальных покрытий

Вид профиля и ГОСТ, ТУ	Марка металла и ГОСТ	Обозначение размер профиля мм	№ пл.	Код: Марки металла	Код: Вида профиля	Код: Размера профиля	К-во, шт.	Длина мм	Масса металла по элементам конструкции, т: 1ПД3 62 60 845 -0,8П	1ПД.383.60.845 -0,8П	1ПД 421..60 845 -0,8П						Общая масса, т	Масса потребности в металле по кварталам (заполняется изготовителем), т: I	II	III	IV	Заполняется ВЦ.
									Код элемента конструкций													
1	2	3	4	5	6	7	8	9	526152	526182	526182											
Профиль стальной	Бст3 кп	Н60-845-0,8	1						0,851	0,225	0.247						1.323					
гнутый	ГОСТ 380-71*																					
ГОСТ 24045-86	Итого:		2						0,851	0.225	0.247						1.323					
Всего профиля:			3						0,851	0,225	0,247						1.323					
Всего масса металла			4						0,851	0,225	0.247						1.323					
В т.ч. по маркам	Бст3 кп		5						0,851	0,225	0.247						1,323					
			6																			
			7																			
			8																			
			9																			
			10																			
			11																			
			12																			
			13																			
			14																			
			15																			
			16																			
			17																			

Инв № подл. | Подпись и дата | Взам инв. №

Привязан

Инв. №

ГИП	Ковалев		19.10.84
Н.контр.	Демкина		19.10.84
Гл.спец.	Паршуков		19.10.84
Рук. гр	Алексеева		19.10.84
Техник	Сажина		19.10.84

13112 тм - КМ

Компрессорная станция отдельно стоящая на 4-5 компрессоров ВШВ-2,3/230 в конструкциях БМЗ

Стадия	Лист	Листов
РП	4	

Общие данные (продолжение)

ЭНЕРГОСЕТЬПРОЕКТ Северо-Западное отделение Ленинград

Копир. Ната

формат А3

Альбом 4

Ведомость металлоконструкций по видам профилей

Наименование конструкций по номенклатуре Прейскуранта № 01-22	Позиции по прейскуранту 4-01-22	№ п.п.	Код конструкций	Масса конструкции, т по видам профилей стали. Всего стали повышенной и высокой прочности	Балки и швеллеры	Крупносортная сталь	Среднесортная сталь	Мелкосортная сталь	Толстолистовая сталь	Универсальная сталь	Тонколистовая сталь	Гнутые и фасонные	Трубы	Прочие								Всего	Количество, шт.	Серия типовых конструкций
1	2	3	4	5	6	7	8	9	10	11	12	13	14	15	16	17	18	19	20	21	22	23	24	25
Колонны	323-16	1	526111						0.14			0.45										0.59		
Элементы фахверка	302-6	2	526112			0.39	0.01				0.08											0.48		
Балки	323-17	3	526153			0.02			0.05			0.68										0.75		
Балки стропильные	323-11	4	526131						0.2			0.4										0.6		
Прогоны	308-2	5	526171			0.21			0.08			0.26										0.55		
Связи	307-2	6	526160			0.07			0.02													0.09		

Общие указания

1. Металлоконструкции галереи окрашиваются после монтажа эмалью ПФ-115 ГОСТ 6465-76* по грунту ФЛ-03-К.
2. Электроды для сварных швов типа Э42 ГОСТ 9467-75*.
3. Монтаж металлоконструкций каркаса, ограждающих конструкций и покрытия должен производиться в соответствии с указаниями, приведенными в СНиП 3.03.01-87, серии 2.460-16, документации АТЭП'а 190 933.0000041.02955.000 КМ.

Инв. № подл. | Подпись и дата | Взам. инв. №

				13112 тн-КМ	
Привязан:	ГИП	Ковалев		Компрессорная станция отдельностоящая на 4-5 компрессоров ВШЭ-2.3/230 в конструкции ж	Стадия: РП; Лист: 5; Листов:
	Н.контр	Демкина			
	Гл.спец.	Паршуков			
	Рук.гр.	Алексеева		Общие данные (окончание)	Энергосетьпроект Северо-Западное отделение Ленинград
Инв. №	Техник	Сажина			

Копировал: Полье

Формат: А3

Альбом 4

Схема расположения колонн, балок и вертикальных связей

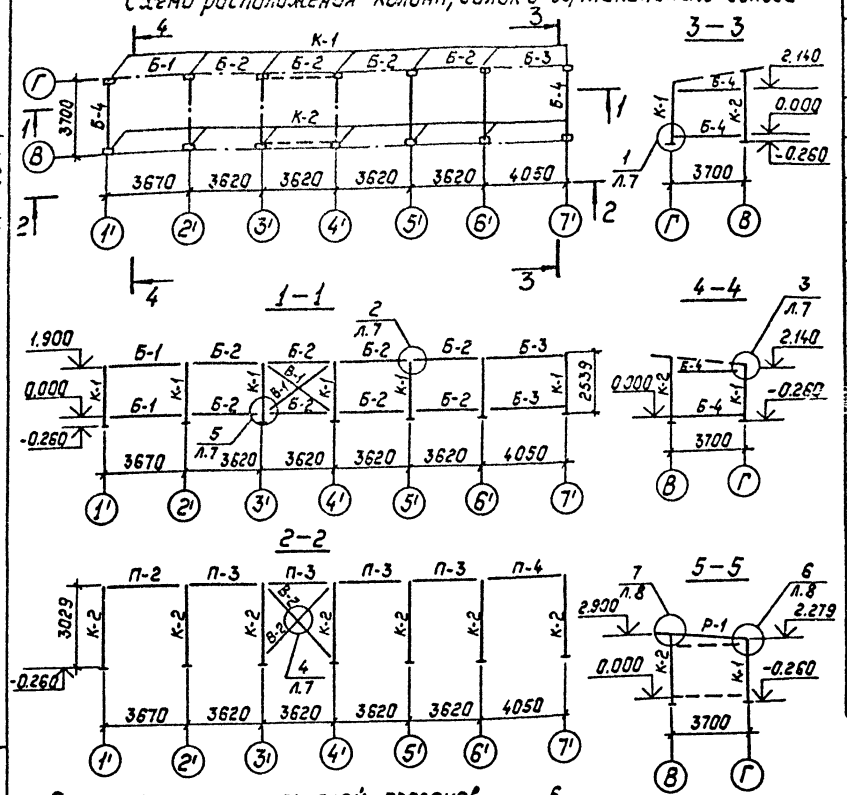

Схема расположения ригелей, прогонов

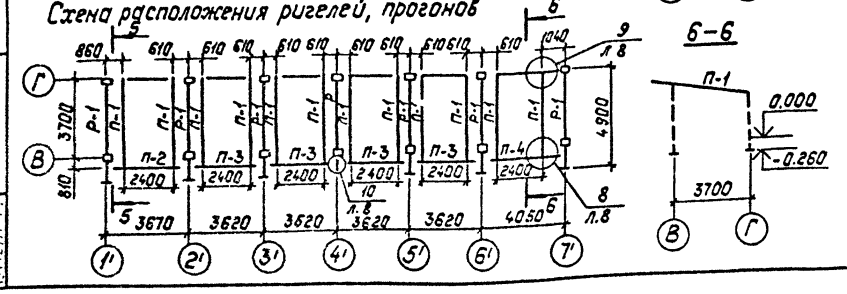

Ведомость элементов

Марка	Сечение: Эскиз	Поз.	Состав	Опорные усилия: M, тм	N, т	Q, т	Группа констр.	Марка металла	Примечан.
К-1	▣		□100×100×4	—	1.8	0.25	III	BG3пс6	
К-2	"		"	—	2.0	0.25			
Б-1	"		"	—	0.2	0.2	IV		
Б-2	"		"	—	0.2	0.2			
Б-3	"		"	—	0.2	0.2			
Б-4	"		"	—	0.2	0.2			
В-1	∟		∟50×50×5	—	0.2	—			
В-2	"		"	—	0.2	—			
Р-1	▣		□100×100×4	1.0	2.0	0.25	II		
П-1	∟		∟50×50×5	—	—	0.2	III		
П2	▣		□100×100×4	—	—	0.5			
П3	"		"	—	—	0.5			
П4	"		"	—	—	0.5			
Прочие									
	—		—10					BCт3пс6	
	∟		∟90×90×6					"	

Привязан:

Инв. №

13112 тм-КМ

ГИП	Ковалев		19.10.89
Н.контр.	Демкина		19.10.89
Гл.спец.	Паршуков		19.10.89
Рук гр.	Алексеева		19.10.89
Техник	Сажина		19.10.89

Компрессорная станция отдельностоящая на 4-5 компрессоров ВШВ-2.3/230 в конструкции БМЗ

Схемы расположения колонн, балок, вертикальных связей, ригелей, прогонов.

Стадия	Лист	Листов
РП	6	

„ЭНЕРГОСЕТЬПРОЕКТ" Северо-Западное отделение Ленинград

Копировал: Польс

Формат: А3

Взам. инв. №

Подпись и дата

Инв. № подл.

Альбом 4

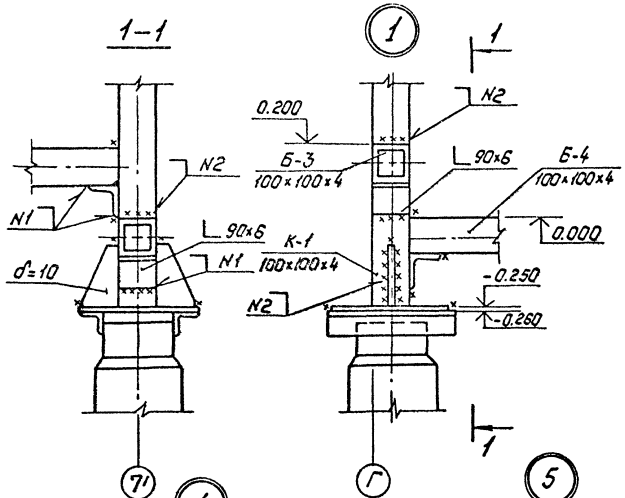

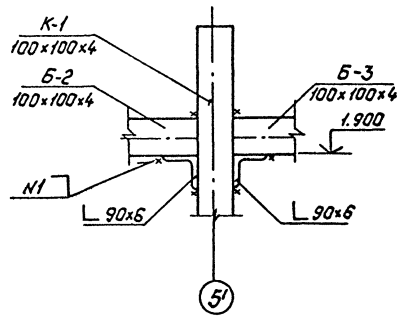

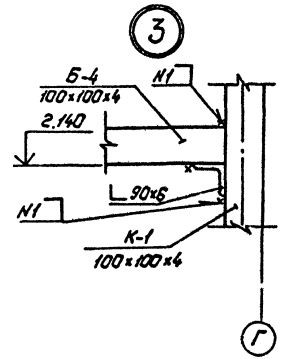

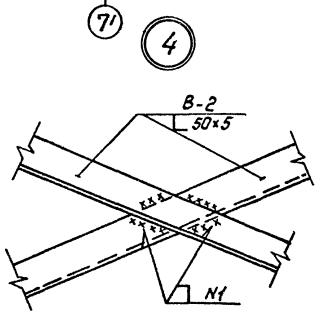

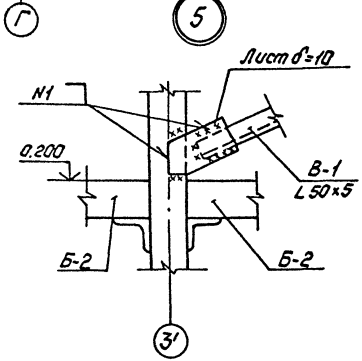

Сварные швы по ГОСТ 5264-80
N1 – Н1 Δ 4 ω ; N2 – Т1 Δ 4 ω

Привязан:

Инв. №:

Инв. № подл. | Подпись и дата | Взам. инв. №

				13112тм-КМ		
ГИП	Ковалев			Компрессорная станция отбензинивания на 4-5 компрессоров ВШВ-2,5/230 В конструкциях 6М3.	Стадия	Лист	Листов
Н.контр.	Демкина				РП	7	
Гл.спец.	Паршуков						
Рук.гр.	Алексеева			Узлы 1...5	Энергосетьпроект Северо-Западное отделение Ленинград		
Техник	Сажина						

Копировал: Польс

Формат: А3

Альбом 4

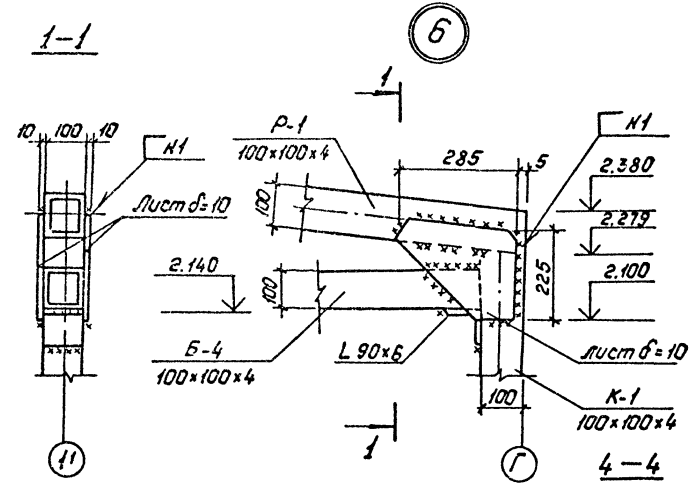

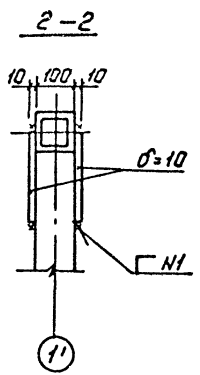

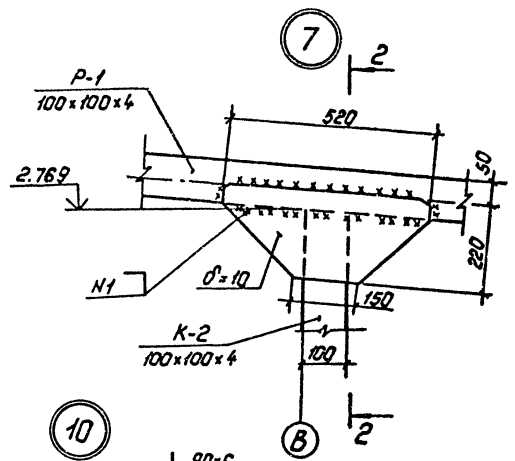

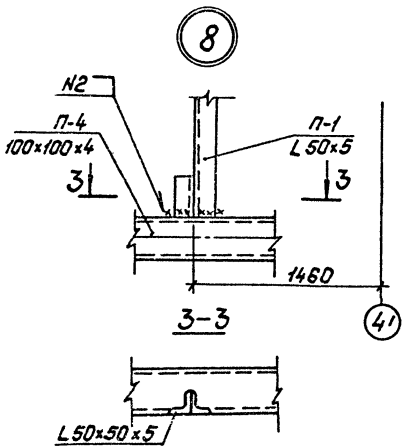

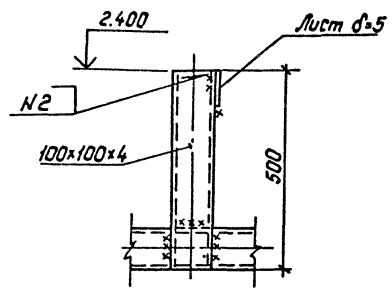

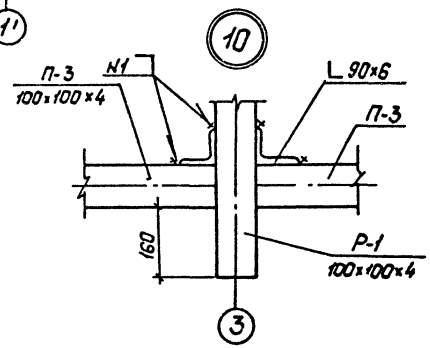

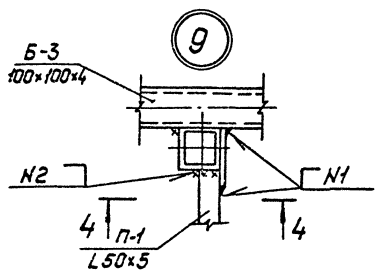

Сварные швы по ГОСТ 5264-80
N1-Н1 Δ4 ω ; N2-Т1 Δ5 ω

Привязан:

Инв. №

Взам. инв. №

Подпись и дата

Инв. № подл.

13112 тм-КМ

ГИП	Ковалев		9.10.19	Компрессорная станция отдельностоящая на 4-5 компрессоров ВШВ-2,3/230 в конструкциях БНЗ	Стадия	Лист	Листов
Н.контр	Денкина		9.10.19		РП	8	
Гл.спец.	Паршуков		9.10.19	Узлы 6...10	"Энергосетьпроект" Северо-Западное отделение Ленинград		
Рук.гр.	Алексеева		9.10.19				
Техник	Сажина		9.10.19				

Копировал: Польс

Формат: А3

Альбом 4

Схема расположения стеновых панелей по оси „Г"

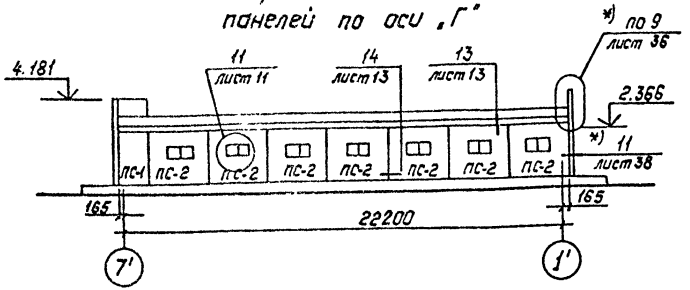

Спецификация элементов к схемам расположения стеновых панелей

Марка, поз.	Обозначение	Наименование	Кол.	Масса ед., кг	Примечание
		Панели стеновые			
ПС-1	190933.0000041.02955.000 КМ 02 л.9	Панель ПСМ 1.5-2.4	1	165	
ПС-2	190933.0000041.02955.000 КМ 02 л.9	Панель ПСМ 3-2,4	7	273	доработка см. узел 14
ПП-1	190933.0000041.02955.000 КМ 02 л.14	Панель ПСМ 1,5-4,2П	5	306	
ПП-2	190933.0000041.02955.000 КМ 02 л.14	Панель ПСМ 1.5-4,2П	2	226	доработка см. узел 12

Схема расположения стеновых панелей по оси „В"

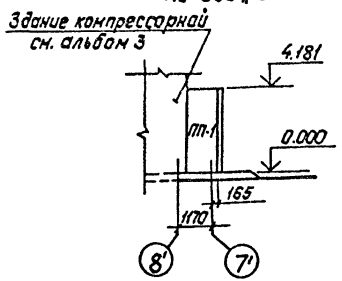

Схема расположения стеновых панелей по оси „1"

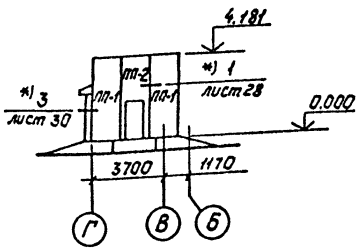

Схема расположения стеновых панелей по оси „7"

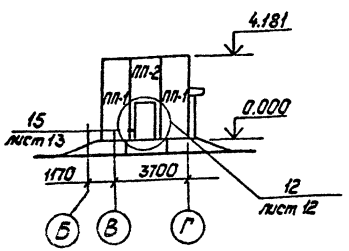

Узлы, отмеченные *), выполнять по документации АТЭПа 190933.0000041.02 955.000 КМ03 вып.2.

Привязан:

Инв.№

Взам инв.№ | Подпись и дата | Инв.№ подл.

				13112 тм-КМ	
				Компрессорная станция отдельно настоящая на 4-5 компрессоров ВШВ-2,3/230 в конструкциях БМЗ.	Стадия: РП; Лист: 9; Листов:
ГИП	Ковалев		19.10.89		
Н.контр.	Демкина		19.10.89		
Гл.спец.	Паршуков		19.10.89	Схемы расположения стеновых панелей	„Энергосетьпроект" Северо-Западное отделение Ленинград
Рук.гр.	Алексеева		19.10.89		
Техник	Сажина		19.10.89		

Копировал: Польс

Формат: А3

Альбом 4

Спецификация элементов к схеме расположения панелей покрытия

Марка, поз.	Обозначение	Наименование	Кол.	Масса ед. кг	Примечание
1	ГОСТ 24524-80	1ПД.362.60.845-0.8П	28	49.2	
2	ГОСТ 24524-80	1ПД.383.60.845-0.8П	7	54.8	
3	ГОСТ 24524-80	1ПД.421.60.845-0.8П	7	63	

Схема расположения панелей покрытия

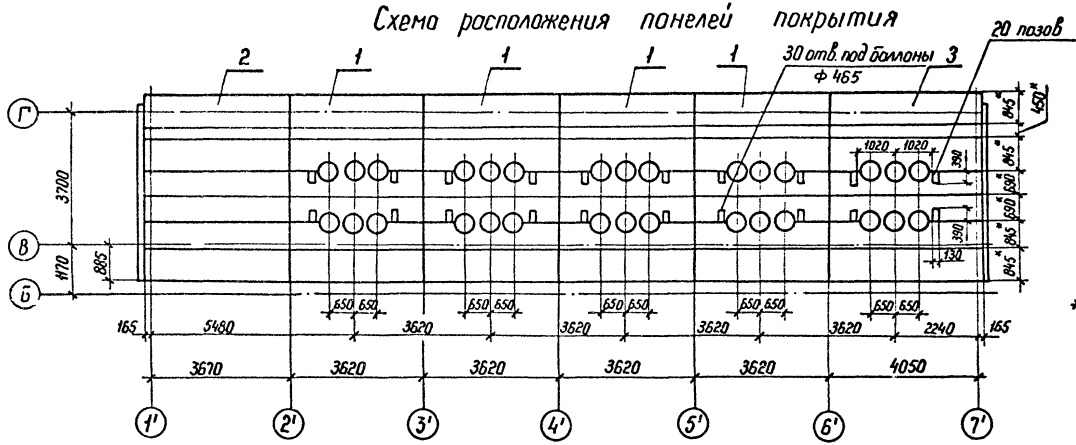

* Рекомендуемые размеры раскроя панелей покрытия.

Привязан

Инв. №

ГИП	Ковалев		19.10.84
Н.контр.	Демкина		19.10.84
Гл. спец.	Паршуков		19.10.84
Рук. гр	Алексеева		19.10.84
Техник	Сажина		19.10.84

13112 тм - КМ

Компрессорная станция отдельно стоящая на 4-5 компрессоров ВШВ 2,3/230 в конструкциях БМЗ

Схема расположения панелей покрытия

Стадия	Лист	Листов
РП	10	

ЭНЕРГОСЕТЬПРОЕКТ
Северо-Западное отделение
Ленинград

Копир. Ната

формат А3

Инв. № подл. | Подпись и дата | Взам. инв. №

Альбом 4

11

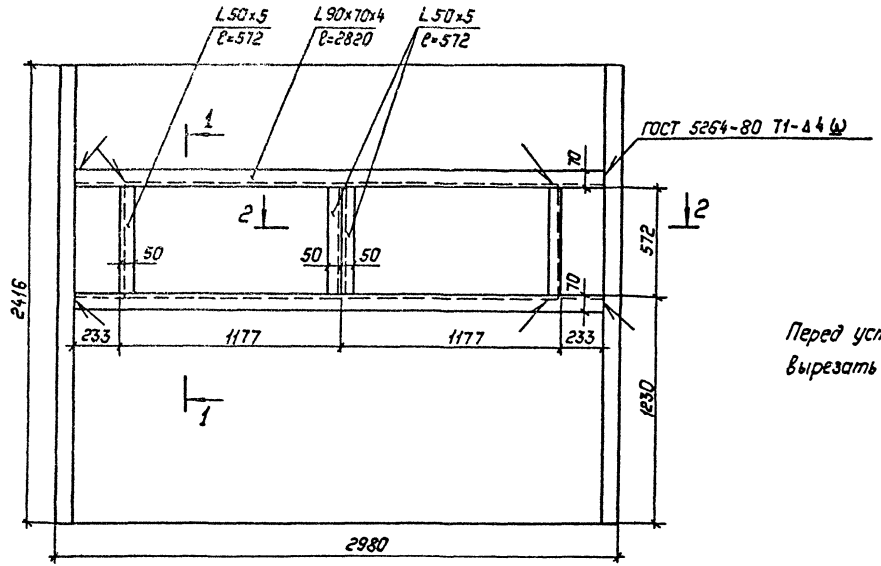

Перед установкой угольников в панели ПСН3-2,4 вырезать проем 2354 мм × 580 мм.

1–1

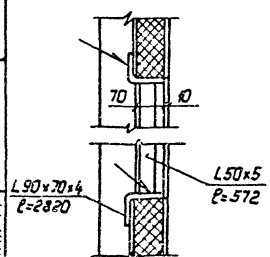

2–2

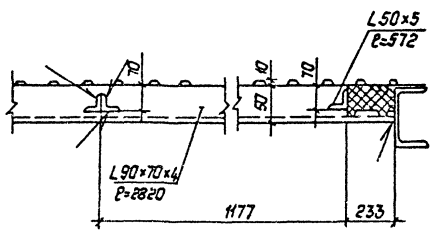

Привязан:

Инв.№

Взам.инв.№ | Подпись и дата | Инв.№ подл.

				13112 тм-КМ		
ГИП	Ковалев		19.10.19	Компрессорная станция отдельностоящая на 4-5 компрессоров 8ШВ-2,3/230 в конструкциях БМЗ	Стадия	Лист	Листов
					РП	11	
Н.контр.	Денкина		19.10.19				
Гл.спец.	Порщуков		19.10.19	Узел 11	Энергосетьпроект Северо-западное отделение Ленинград		
Рук.гр.	Алексеева		19.10.19				
Техник	Сажина		19.10.19				

Копировал: Полье

Формат: А3

Альбом 4

12

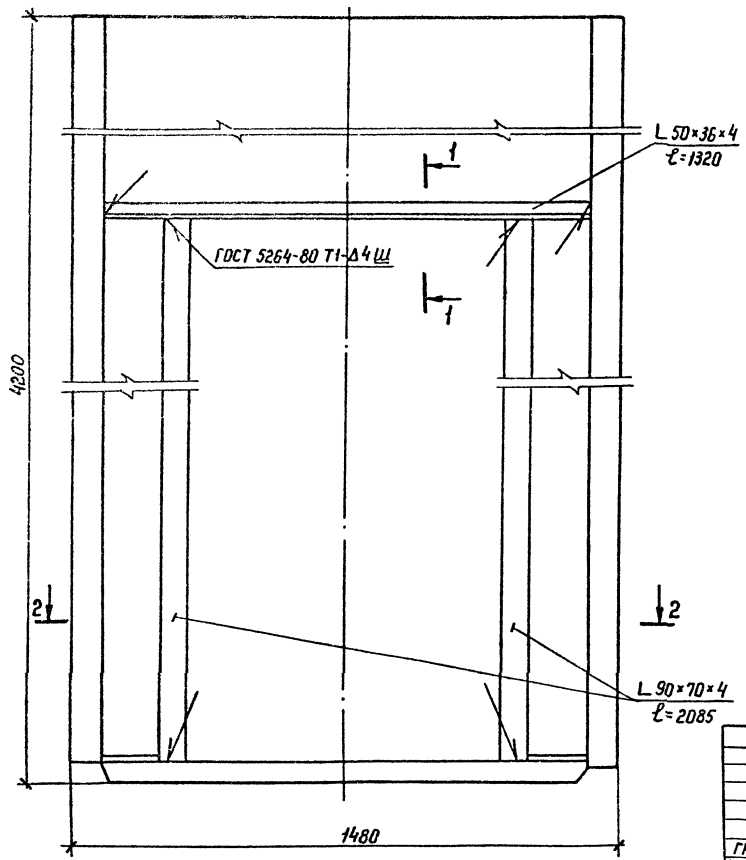

2-2

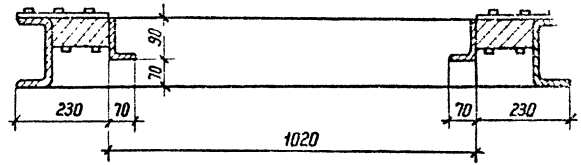

1-1

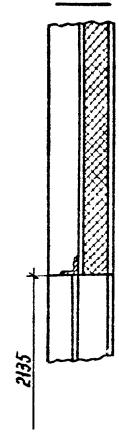

Перед установкой угольников в панели ПСМ 1.5-4.2П вырезать проем 1020 мм × 2085 мм.

Привязан

Инв. №

Взам. инв. №

Подпись и дата

Инв. № подл.

13112 тм – КМ

ГИП	Коболев			Компрессорная станция отдельностоящая на 4-5 компрессоров ВШВ-2,3/230 в конструкциях БМЗ	Стадия	Лист	Листов
Н. контр	Лемкина				РП	12	
Гл. спец	Паршуков						
Рук. гр	Алексеева			Узел 12	ЭНЕРГОСЕТЬПРОЕКТ Северо-Западное отделение Ленинград		
Техник	Сожина						

Копировал

Формат А3

Альбом 4

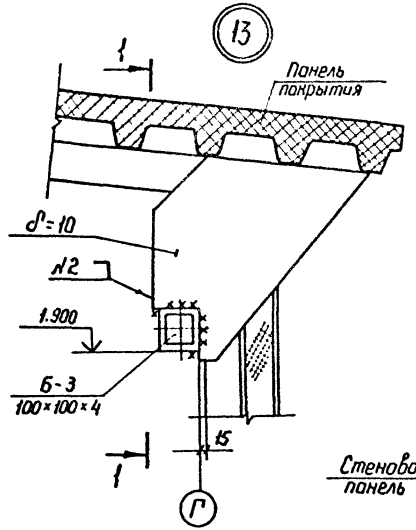

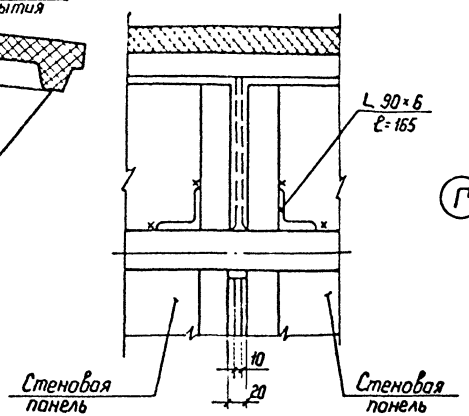

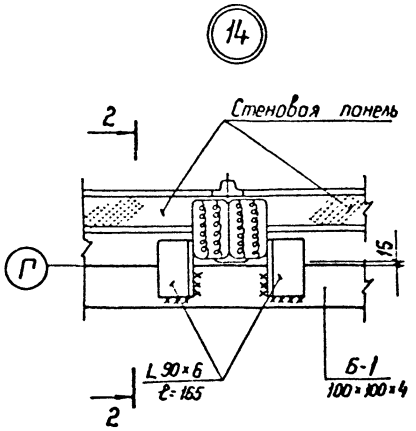

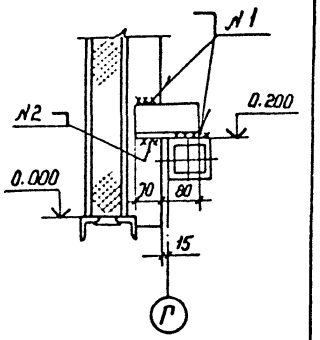

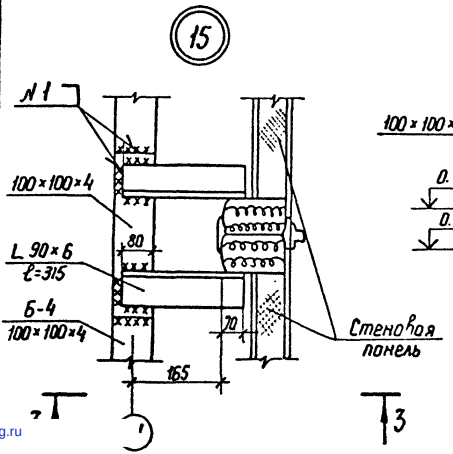

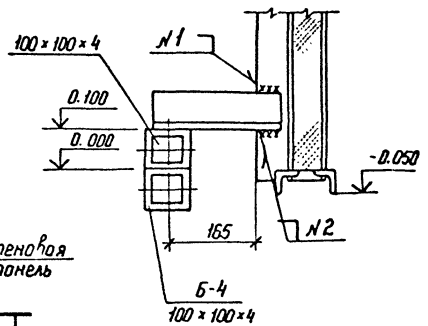

Сварные швы по ГОСТ 5264-80;
N1 - Н1 - Δ4 (ω) ; N2 - Т1 - Δ5 (ω)

Привязан

Инв. №

Подпись и дата | Взам. инв. № | Инв. № подл.

13112 тм-КМ

ГИП	Ковалев		19.12.89
Н.контр	Демкина		19.12.89
Гл.спец	Поршуков		19.12.89
Рук. гр	Алексеева		19.12.89
Техник	Сожина		19.12.89

Компрессорная станция отдельно стоящая на 4-5 компрессоров ВШВ-2,3/230 в конструкциях БМЗ

Стадия	Лист	Листов
РП	13	

Узлы 13, 14, 15

ЭНЕРГОСЕТЬПРОЕКТ
Северо-Западное отделение
Ленинград

Копир. Нота

Формат А3

gost.e-ecolog.ru