ТИПОВЫЕ ПРОЕКТНЫЕ РЕШЕНИЯ
704-1-0196.86

ТЕПЛОВАЯ ИЗОЛЯЦИЯ СТАЛЬНОГО ВЕРТИКАЛЬНОГО ЦИЛИНДРИЧЕСКОГО РЕЗЕРВУАРА ЕМКОСТЬЮ 100 м³ С ВНУТРЕННИМ ОБОГРЕВОМ ДЛЯ ХРАНЕНИЯ ТЕМНЫХ НЕФТЕПРОДУКТОВ И МАСЕЛ

АЛЬБОМ II

Чертежи деталей

gost.e-ecolog.ru

ТИПОВЫЕ ПРОЕКТНЫЕ РЕШЕНИЯ

704-1-0196.86

ТЕПЛОВАЯ ИЗОЛЯЦИЯ СТАЛЬНОГО ВЕРТИКАЛЬНОГО ЦИЛИНДРИЧЕСКОГО РЕЗЕРВУАРА ЕМКОСТЬЮ 100 м³ С ВНУТРЕННИМ ОБОГРЕВОМ ДЛЯ ХРАНЕНИЯ ТЕМНЫХ НЕФТЕПРОДУКТОВ И МАСЕЛ

АЛЬБОМ II

СОСТАВ ПРОЕКТА:

АЛЬБОМ I	Рабочие чертежи
АЛЬБОМ II	Чертежи деталей
АЛЬБОМ III	Ведомости объемов работ. Ведомости потребности в материалах
АЛЬБОМ IV	Сметы

РАЗРАБОТАНЫ
ВНИПИТеплопроект
2 Главный инженер института С.В.Большаков
Главный инженер проекта 3 В.В.Попова

УТВЕРЖДЕНЫ И ВВЕДЕНЫ В ДЕЙСТВИЕ
Минмонтажспецстроем СССР
протоколом от 21 мая 1985 г.

Типовые проектные решения разработаны в соответствии с действующими нормами и правилами и предусматривает мероприятия, обеспечивающие взрывобезопасность и пожаробезопасность резервуара в части тепловой изоляции.

Главный инженер проекта 8 В.В.Попова

Содержание

Обозначение	Наименование	Стр.	Примеч
	Титульный лист	1	
	Содержание	2	
Н 10252-01	Конструкция теплоизоля-		
	ционная полносборная		
	панельная КТПП	3	
Н10252-01СБ	Сборочный чертеж	4-5	
Н 10252-02	Покрытие П-1	3	
Н 10252-02СБ	Сборочный чертеж	6-7	
Н 10252-03	Упор	8	
Н 10252-03СБ	Сборочный чертеж	8	
Н 10252-04	Лист профилированный	9	
Н 10252-05	Захват	10	
Н 10252-06	Штырь	10	
Н 10252-07	Уголок	11	
Н 10252-08	Шпилька	8	
Н 10252-11	Конструкция теплоизоля-		
	ционная полносборная		
	панельная прикарнизная		
	КТПП-П	12	
Н10252-11СБ	Сборочный чертеж	13-14	
Н 10252-12	Покрытие П-2	15	
Н 10252-12СБ	Сборочный чертеж	16-17	
Н 10252-13	Лист профилированный	18	
Н 10252-14	Кронштейн	19	
Н 10252-15	Карниз	19	
Н 10252-18	Элемент бандажа	11	
Н 10252-19	Конструкция теплоизоля-		
	ционная полносборная		
	ромбическая КТПР-1	20	
Н10252-19СБ	Сборочный чертеж	21-22	

Обозначение	Наименование	Стр	Примеч
Н 10252-20	Покрытие П-3	20	
Н 10252-20СБ	Сборочный чертеж	23	
Н 10252-21	Мат Мр-1	20	
Н 10252-21СБ	Сборочный чертеж	24	
Н 10252-23	Лист покрытия	25	
Н 10252-24	Захват	26	
Н 10252-25	Планка	26	
Н 10252-26	Скоба	26	
Н 10252-27	Штырь	20	
Н 10252-28	Конструкция теплоизоля		
	ционная полносборная		
	ромбическая КТПР-2	27	
Н10252-28СБ	Сборочный чертеж	28	
Н 10252-29	Покрытие П-4	27	
Н 10252-29СБ	Сборочный чертеж	29	
Н 10252-30	Мат Мр-2	27	
Н 10252-30СБ	Сборочный чертеж	30	
Н 10252-32	Лист покрытия	22	
Н 10252-33	Матрац	31	
Н10252-33СБ	Сборочный чертеж	32	
Н 10252-34	Захват	27	
Н 10252-37	Скоба	33	
Н 10252-38	Скоба	33	
Н 10252-39	Скоба	33	
Н 10252-40	Держатель	34	
Н 10252-40СБ	Сборочный чертеж	34	
Н 10252-41	Крючок	31	
Н 10252-42	Захват	19	
Н 10252-43	Скоба	35	
Н 10252-44	Скоба	15	
Н 10252-45	Винт	35	
Н 10252-46	Головка	35	

Альбом II

ТПР 704-1-01[illegible].86

Формат	Зона	Поз.	Обозначение	Наименование	Кол.	Примечание
				Переменные данные для исполнений		
				Н 10252-02		
				Детали		
А3		4	Н 10252-05	Захват З-60	2	
А3		5	Н 10252-06	Штырь Ш-60	5	
				Н 10252-02-01		
				Детали		
А3		4	Н 10252-05-01	Захват З-80	2	
А3		5	Н 10252-06-01	Штырь Ш-80	5	

Изм. Лист № докум. Подп. Дата — Н 10252-02 — Лист 2

Формат А4

Формат	Зона	Поз.	Обозначение	Наименование	Кол.	Примечание
				Документация		
А2			Н 10252-02 СБ	Сборочный чертеж		
				Сборочные единицы		
А4		1	Н 10252-03	Упор	2	
				Детали		
А2		2	Н 10252-04	Лист профилированный	1	
				Прочие изделия		
		3		Заклепка комбинированная марки СТД 985 ТУ 36-1598-77	13	0,033 кг

Изм. Лист № докум. Подп. Дата — Разраб. Савельева; Пров. Бобкова; Н.контр. Коржикина; Утв. Попова — Н 10252-02 — Покрытие П-1 — Литера — Лист 1 — Листов 2 — ВНИПИ ТЕПЛОПРОЕКТ

Формат А4

Формат	Зона	Поз.	Обозначение	Наименование	Кол.	Примечание
				Материалы		
		4		Маты минераловатные прошивные с обкладкой из проволочной сварной сетки с квадратными ячейками №125-05 2М-100 толщ. 80 мм ГОСТ 21880-76	0,245	м³
				Н 10252-01-01		
				Сборочные единицы		
А4		3	Н 10252-02-01	Покрытие П-1-80	1	
				Материалы		
		4		Маты минераловатные прошивные с обкладкой из проволочной сварной сетки с квадратными ячейками №2,5-0,5 2М-100 толщ. 100 мм ГОСТ 21880-76	0,306	м³

Изм. Лист № докум. Подп. Дата — Н 10252-01 — Лист 2

Формат А4

Формат	Зона	Поз.	Обозначение	Наименование	Кол.	Примечание
				Документация		
А2			Н 10252-01 СБ	Сборочный чертеж		
				Детали		
Б4		1	Н 10252-09	Стяжка Проволока 1,2-О-4 ГОСТ 3282-74 L = 14 м	1	0,126 кг
Б4		2	Н 10252-10	Сшивка Проволока 0,8-О-4 ГОСТ 3282-74 L = 4 м	1	0,016 кг
				Переменные данные для исполнений		
				Н 10252-01		
				Сборочные единицы		
А4		3	Н 10252-02	Покрытие П-1-60	1	

Изм. Лист № докум. Подп. Дата — Разраб. Савельева; Пров. Бобкова; Н.контр. Коржикина; Утв. Попова — Н 10252-01 — Конструкция теплоизоляционная полносборная панельная КТПП — Литера — Лист 1 — Листов 2 — ВНИПИ ТЕПЛОПРОЕКТ

Формат А4

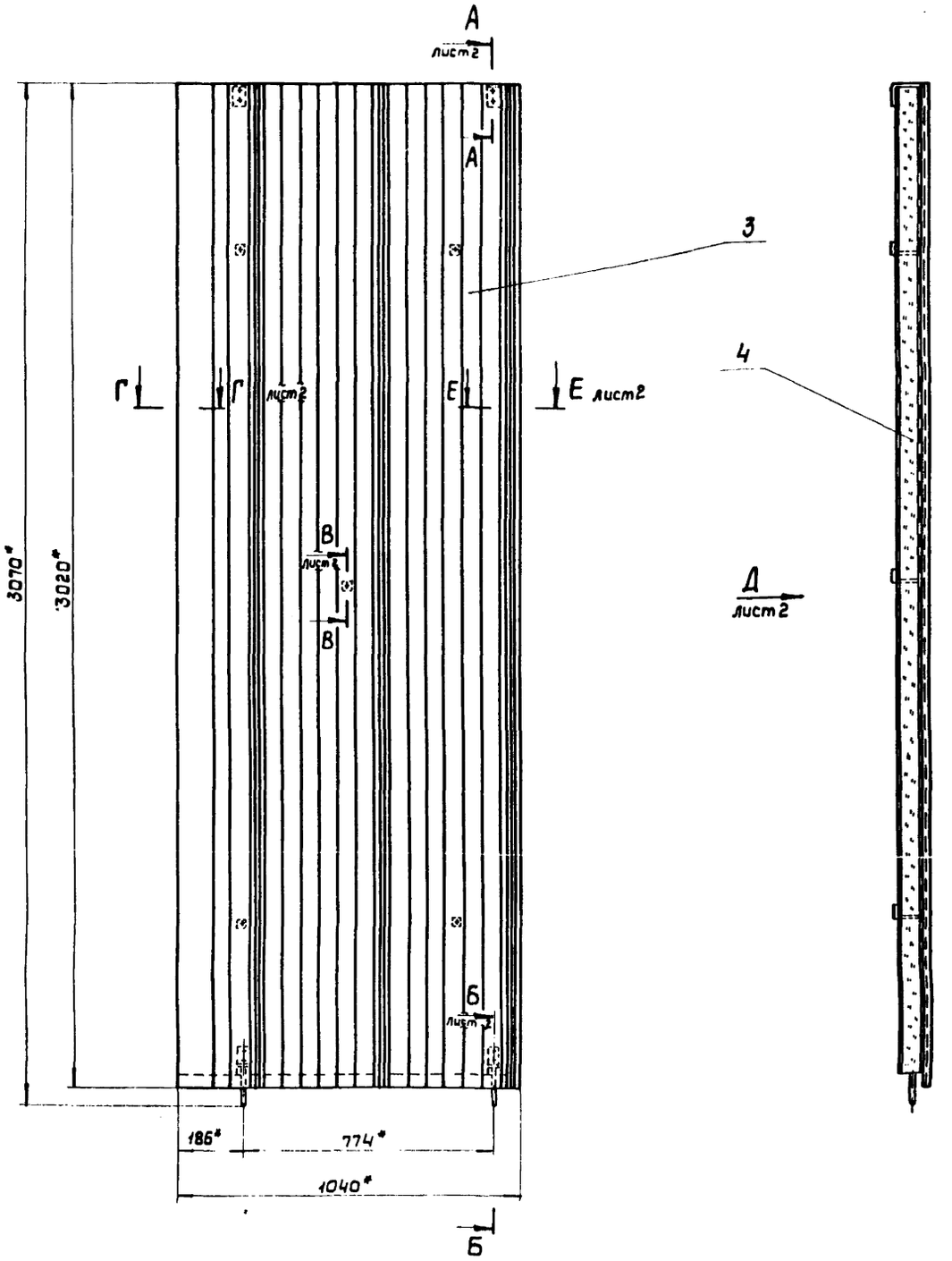

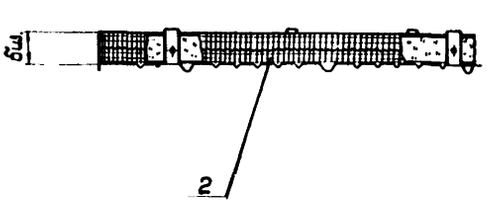

1. * Размеры для справок.
2. Пример условного обозначения конструкции теплоизоляционной полносборной панельной с толщиной изоляции 60мм: КТПП-60.
3. Покрытие сетки, входящей в маты минераловатные поз. 4, лаком БТ-577 ГОСТ 5631-79.

Обозначение	Шифр	δиз, мм	Масса, кг с покрытием из	
			лист АД1Н-1	лист оцинков.
Н10252-01	КТПП-60	60	33.79	48.05
-01	КТПП-80	80	41.17	55.58

Графическое обозначение материала:

маты минераловатные прошивные с обкладкой из сетки с двух сторон

Изм.	Лист	№ докум.	Подп.	Дата
Разраб.		Савельева		01.11.84
Пров.		Бобкова		01.11.84
Т.контр.		Бобкова		01.11.84
Н.контр.		Коржихина		02.11.84
Утв.		Попова		05.11.84

Н10252-01СБ

Конструкция теплоизоляционная полносборная панельная КТПП-60 Сборочный чертеж

Литера	Масса	Масштаб
	см. табл.	—
Лист 1	Листов 2	

ВНИПИ ТЕПЛОПРОЕКТ Москва

Формат А2

Инв.№подл. | Подпись и дата | Взам.инв.№ | Инв.№дубл. | Подпись и дата

Вид Д лист 1

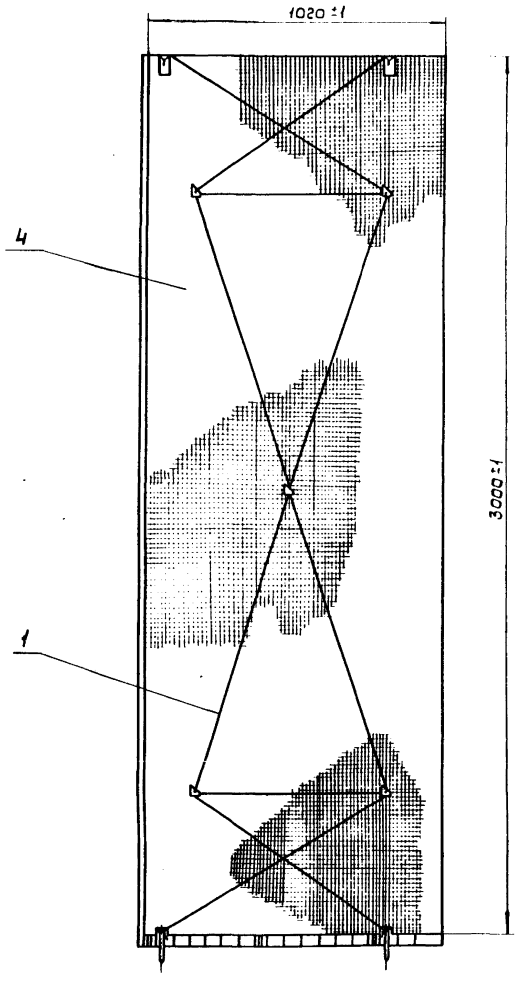

А-А лист 1
М1:2

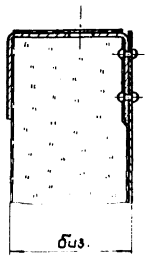

Б-Б лист 1
М1:2

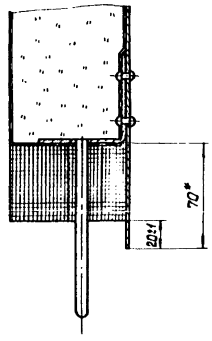

В-В лист 1
М1:2

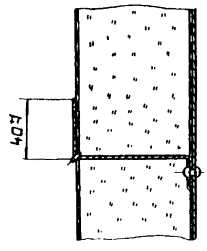

Е-Е лист 1
М1:2

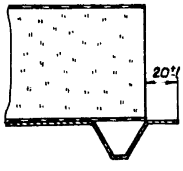

Г-Г лист 1
М1:2

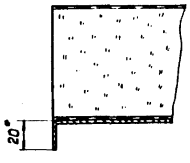

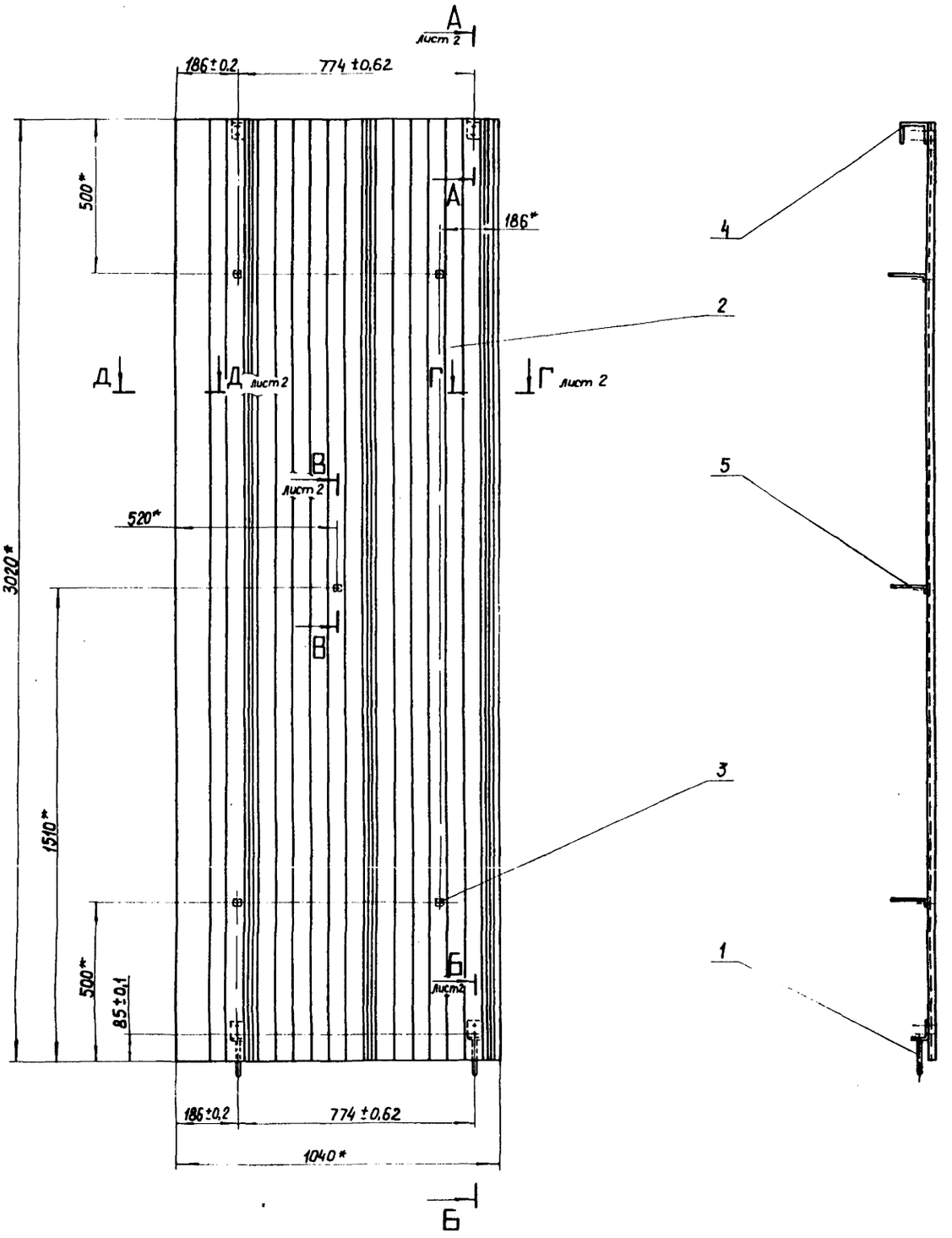

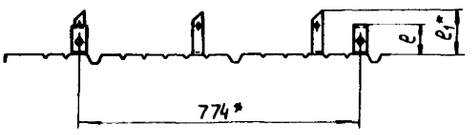

1. * Размеры для справок.
2. Пример условного обозначения покрытия типа 1 для толщины изоляции 60 мм: П-1-60.
3. Неуказанные предельные отклонения размеров ± 1мм.

Размеры в мм

Обозначение	Шифр	e	e1*	Масса, кг с листом профилированным из	
				лист Х Д 1.Н-1	лист оцинков.
Н 10252-02	П-1-60	62	100	9,95	24,21
-01	П-1-80	82	120	9,99	24,41

Изм.	Лист	№ докум.	Подп.	Дата
Разраб.		Савельева		02.10.91
Пров.		Бобкова		01.11.91
Т.контр.		Бобкова		01.11.91
Н.контр.		Коржихина		02.11.91
Утв.		Попова		05.11.91

Н 10252-02 СБ

Покрытие П-1

Сборочный чертеж

Литера	Масса	Масштаб
	см. табл.	—

Лист 1 | Листов 2

ВНИПИ ТЕПЛОПРОЕКТ

Формат А2

Инв.№ подл. | Подпись и дата | Взам.инв.№ | Инв.№ дубл. | Подпись и дата

А - А лист 1
М1:2

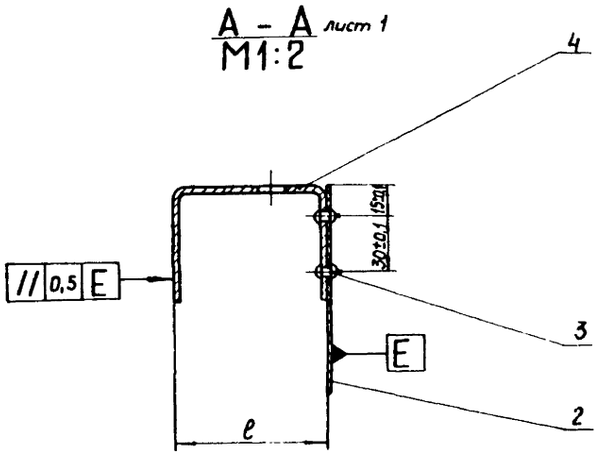

Б - Б лист 1
М1:2

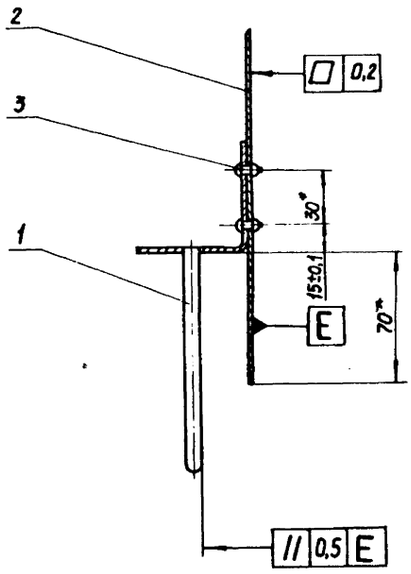

В - В лист 1
М1:2

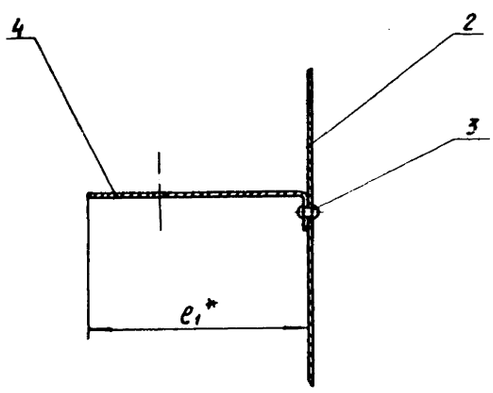

Д - Д лист 1
М1:1

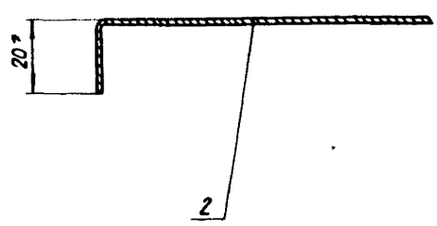

Г - Г лист 1
М1:1

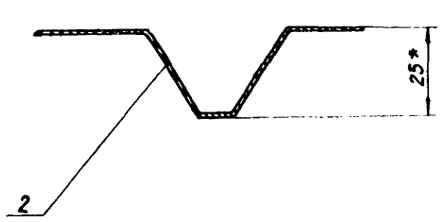

Н10252-08

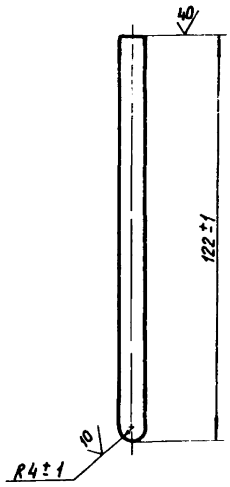

Изм.	Лист	№ докум.	Подп.	Дата
Разраб.		Савельева		03.14.34
Пров.		Бобкова		01.14.34
Т.контр.		Бобкова		01.11.84
Н.контр.		Коржихина		02.14.34
Утв.		Попова		05.14.34

Н10252-08

Шпилька

Литера	Масса	Масштаб
	0,047	1:1

Лист | Листов 1

Круг В-В ГОСТ 2590-71
Вст3пс-II ГОСТ 535-79

ВНИПИ ТЕПЛОПРОЕКТ

Формат А4

Формат	Зона	Поз.	Обозначение	Наименование	Кол.	Примечание
				Документация		
А3			Н10252-03СБ	Сборочный чертеж		
				Детали		
А4		1	Н10252-07	Уголок	1	
А4		2	Н10252-08	Шпилька	1	

Изм.	Лист	№ докум.	Подп.	Дата
Разраб.		Савельева		03.14.34
Пров.		Бобкова		01.14.34
Н.контр.		Коржихина		02.14.34
Утв.		Попова		05.11.34

Н10252-03

Упор

Литера	Лист	Листов
		1

ВНИПИ ТЕПЛОПРОЕКТ

Формат А4

Н10252-03СБ

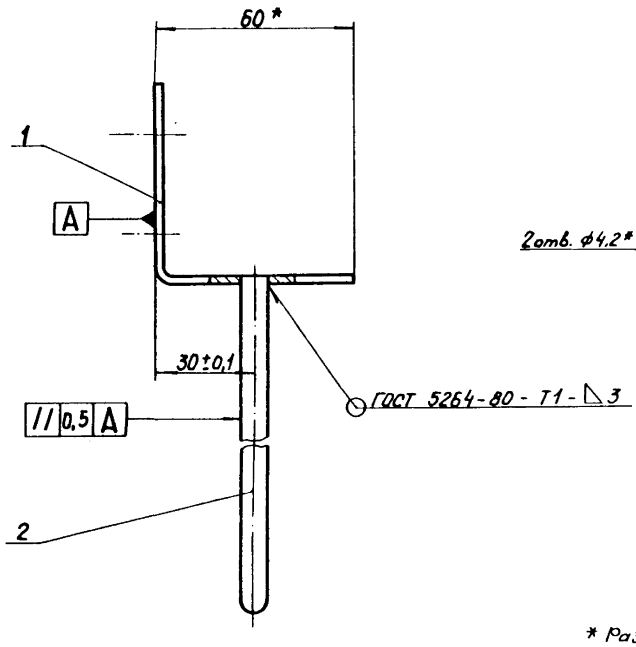

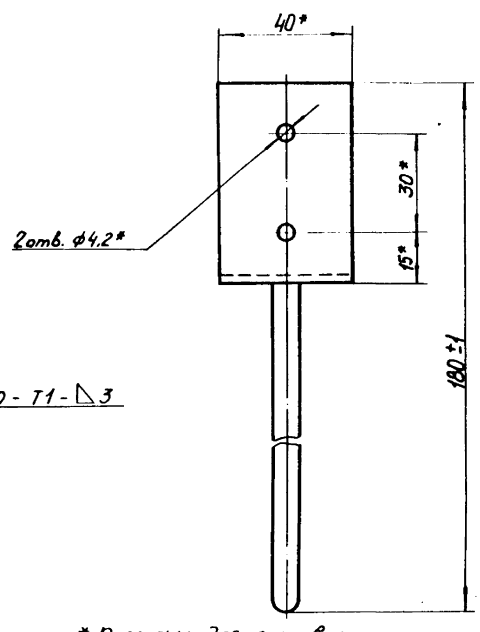

* Размеры для справок.

Изм.	Лист	№ докум.	Подп.	Дата
Разраб.		Савельева		03.10.34
Пров.		Бобкова		01.11.34
Т.контр.		Бобкова		01.11.84
Н.контр.		Коржихина		02.11.34
Утв.		Попова		05.11.34

Н10252-03СБ

Упор
Сборочный чертеж

Литера	Масса	Масштаб
	0,12	1:1

Лист | Листов 1

ВНИПИ ТЕПЛОПРОЕКТ

Формат А3

Н10252-05

Альбом II

ТПР 704-1-0196.86

40 (√)

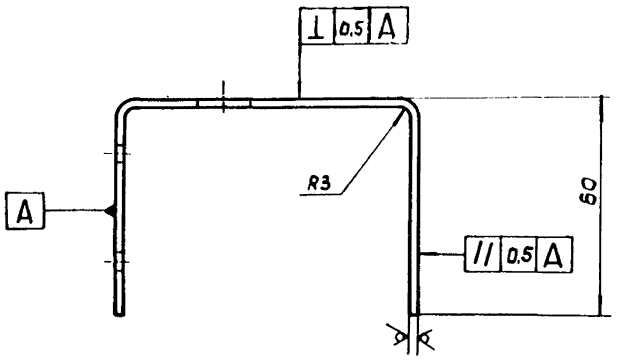

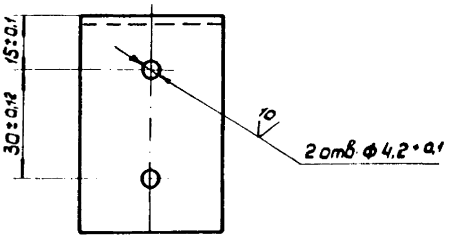

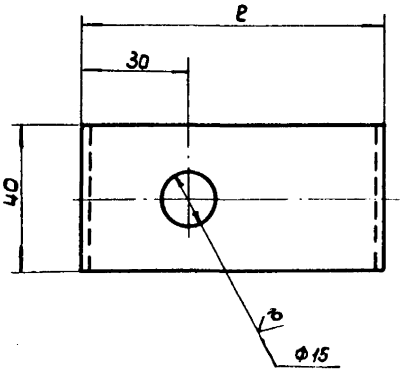

Обозначение	Шифр	ℓ, мм	Масса, кг
Н10252-05	З-60	62	0,11
-01	З-80	82	0,123

1. Пример условного обозначения захвата для толщины изоляции 60 мм: З-60
2. Покрытие лак БТ-577 ГОСТ 5631-79.
3. Неуказанные предельные отклонения размеров ± 1 мм.

Изм.	Лист	№ докум.	Подп.	Дата
Разраб.		Савельева		01.10.84
Пров.		Бобкова		01.11.84
Т. контр.		Бобкова		01.11.84
Н. контр.		Коржикина		02.11.84
Утв.		Попова		05.11.84

Н10252-05

Захват

Литера	Масса	Масштаб
	См. табл.	–
Лист	Листов 1	

Лист Б-ПН-2 ГОСТ 19903-74 / Ст Зпс ГОСТ 16523-70

ВНИПИ ТЕПЛОПРОЕКТ Москва

Формат А3

Инв.№ подл. | Подпись и дата | Взам. инв.№ | Инв.№ дубл. | Подпись и дата

Н10252-06

40 (√)

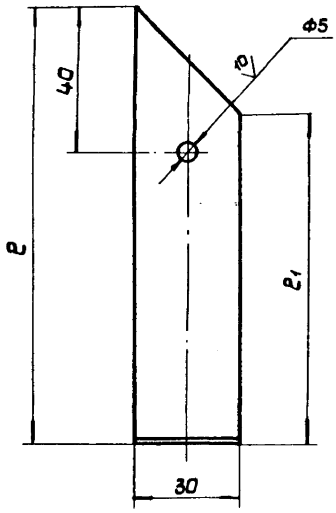



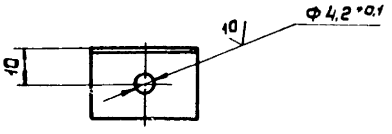

Размеры в мм

Обозначение	Шифр	ℓ	ℓ1	Масса, кг	
				Лист АД1.Н-1	Лист оцинк.
Н10252-06	Ш-60	100	70	0,009	0,023
-01	Ш-80	120	80	0,012	0,027

1. Пример условного обозначения штыря для толщины изоляции 60 мм: Ш-60
2. Лист алюминиевый АД1.Н-1 ГОСТ 21631-76 допускается заменить на лист оцинкованный ОЦ Б-ПН-0-0,8 ГОСТ 19904-74 / ОН-КР-1 ГОСТ 14918-80
3. Неуказанные предельные отклонения размеров ± 1 мм.

Изм.	Лист	№ докум.	Подп.	Дата
Разраб.		Савельева		01.10.84
Пров.		Бобкова		01.11.84
Т. контр.		Бобкова		01.11.84
Н. контр.		Коржикина		02.11.84
Утв.		Попова		05.11.84

Н10252-06

Штырь

Литера	Масса	Масштаб
	См. табл.	–
Лист	Листов 1	

Лист АД1.Н-1 ГОСТ 21631-76

ВНИПИ ТЕПЛОПРОЕКТ Москва

Формат А3

Инв.№ подл. | Подпись и дата | Взам. инв.№ | Инв.№ дубл. | Подпись и дата

Альбом II

ТПР 704-1-0196.86

Н 10252-18

40 (√)

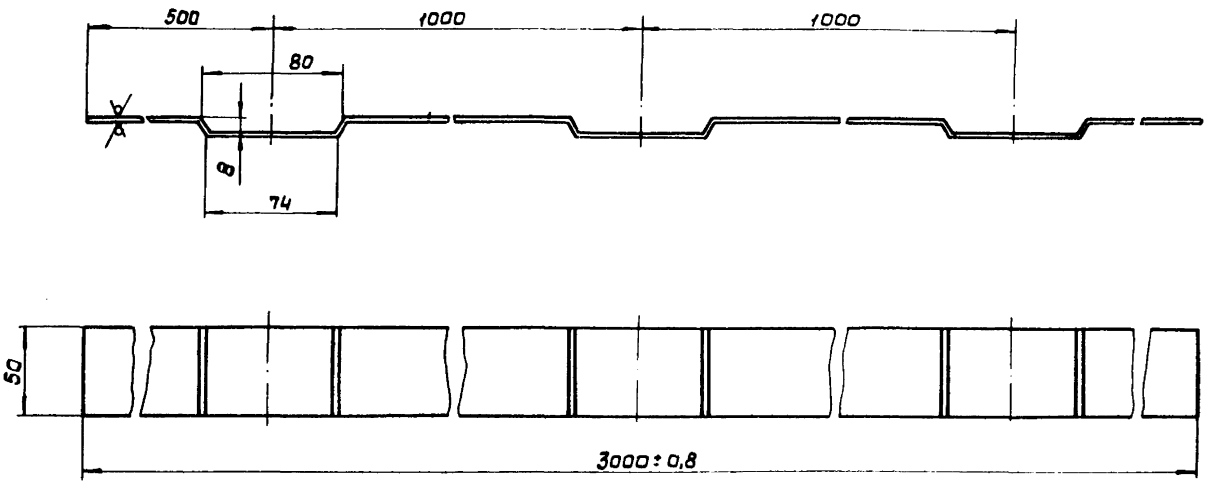

Неуказанные предельные отклонения размеров ±1мм.

					Н 10252-18			
Изм.	Лист	№ докум.	Подп.	Дата	Элемент бандажа	Литера	Масса	Масштаб
Разраб.		Савельева		15.11.84			2,45	1:2
Пров.		Бобкова		11.11.84		Лист	Листов 1	
Т.контр.		Бобкова		11.11.84				
Н.контр.		Коржикина		12.11.84	Лист Б-ПН-2 ГОСТ 19903-74 / Вст3пс ГОСТ 16523-70	ВНИПИ ТЕПЛОПРОЕКТ Москва		
Утв.		Попова		15.11.84				

Формат А3

Инв.№ подл. | Подпись и дата | Взам.инв.№ | Инв.№ дубл. | Подпись и дата

Н 10252-07

40 (√)

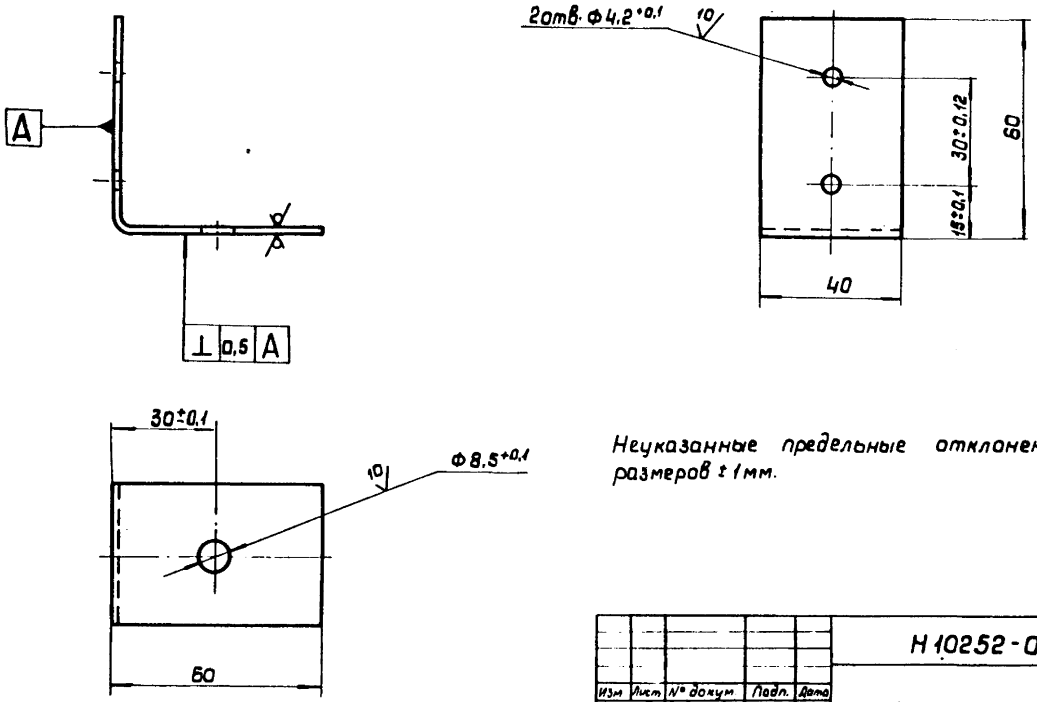

Неуказанные предельные отклонения размеров ±1мм.

					Н 10252-07			
Изм.	Лист	№ докум.	Подп.	Дата	Уголок	Литера	Масса	Масштаб
Разраб.		Савельева		15.11.84			0,075	1:1
Пров.		Бобкова		11.11.84		Лист	Листов 1	
Т.контр.		Бобкова		11.11.84				
Н.контр.		Коржикина		12.11.84	Лист Б-ПН-2 ГОСТ 19903-74 / Вст3пс ГОСТ 16523-70	ВНИПИ ТЕПЛОПРОЕКТ Москва		
Утв.		Попова		15.11.84				

Формат А3

Инв.№ подл. | Подпись и дата | Взам.инв.№ | Инв.№ дубл. | Подпись и дата

ТПР 704-1-0196.86 Альбом II

Формат	Зона	Поз.	Обозначение	Наименование	Кол.	Примечание
				Материалы		
		4		Маты минераловатные прошивные с обкладкой из проволочной сварной сетки с квадратными ячейками № 12,5-0,5 2М-100 толщ.100мм ГОСТ 21880-76	0,139	м³

Инв.№ подл. | Подпись и дата | Взам.инв.№ | Инв.№ дубл. | Подпись и дата

Изм. Лист № докум. Подп. Дата

Н10252-11

Лист 4

Формат А4

Формат	Зона	Поз.	Обозначение	Наименование	Кол.	Примечание
				Н10252-11-02		
				Сборочные единицы		
А4		3	Н10252-12-02	Покрытие П-2-1360-60	1	
				Материалы		
		4		Маты минераловатные прошивные с обкладкой из проволочной сварной сетки с квадратными ячейками № 12,5-0,5 2М-100 толщ. 80мм ГОСТ 21880-76	0,109	м³
				Н10252-11-03		
				Сборочные единицы		
А4		3	Н10252-12-03	Покрытие П-2-1360-80	1	

Инв.№ подл. | Подпись и дата | Взам.инв.№ | Инв.№ дубл. | Подпись и дата

Изм. Лист № докум. Подп. Дата

Н10252-11

Лист 3

Формат А4

Формат	Зона	Поз.	Обозначение	Наименование	Кол.	Примечание
				Материалы		
		4		Маты минераловатные прошивные с обкладкой из проволочной сварной сетки с квадратными ячейками № 12,5-0,5 2М-100 толщ. 80мм ГОСТ 21880-76	0,231	м³
				Н10252-11-01		
				Сборочные единицы		
А4		3	Н10252-12-01	Покрытие П2-2850-80	1	
				Материалы		
		4		Маты минераловатные прошивные с обкладкой из проволочной сварной сетки с квадратными ячейками № 12,5-0,5 2М-100 толщ. 100мм ГОСТ 21880-76	0,289	м³

Инв.№ подл. | Подпись и дата | Взам.инв.№ | Инв.№ дубл. | Подпись и дата

Изм. Лист № докум. Подп. Дата

Н10252-11

Лист 2

Формат А4

Формат	Зона	Поз.	Обозначение	Наименование	Кол.	Примечание
				Документация		
А2			Н10252-11СБ	Сборочный чертеж		
				Детали		
Б4		1	Н10252-16	Стяжка		
				Проволока 1,2-О-4 ГОСТ 3282-74		
				L = 12м	1	0,11кг
Б4		2	Н10252-17	Сшивка		
				Проволока 0,8-О-4 ГОСТ 3282-74		
				L = 4м	1	0,016кг
				Переменные данные	для исполнений	
				Н10252-11		
				Сборочные единицы		
А4		3	Н10252-12	Покрытие П-2-2850-60	1	

Инв.№ подл. | Подпись и дата | Взам.инв.№ | Инв.№ дубл. | Подпись и дата

Изм.	Лист	№ докум.	Подп.	Дата	Н10252-11			
Разраб.		Савельева		05.10.84	Конструкция теплоизоляционная полносборная панельная прикарнизная КТПП-П	Литера	Лист 1	Листов 4
Пров.		Бобкова		10.10.84				
Н.контр.		Коржихина		12.10.84		ЦНИПИ ТЕПЛОПРОЕКТ		
Утв.		Попова		15.10.84				

Формат А4

Н 10252-11СБ

ТПР 704-1-0196.86 Альбом II

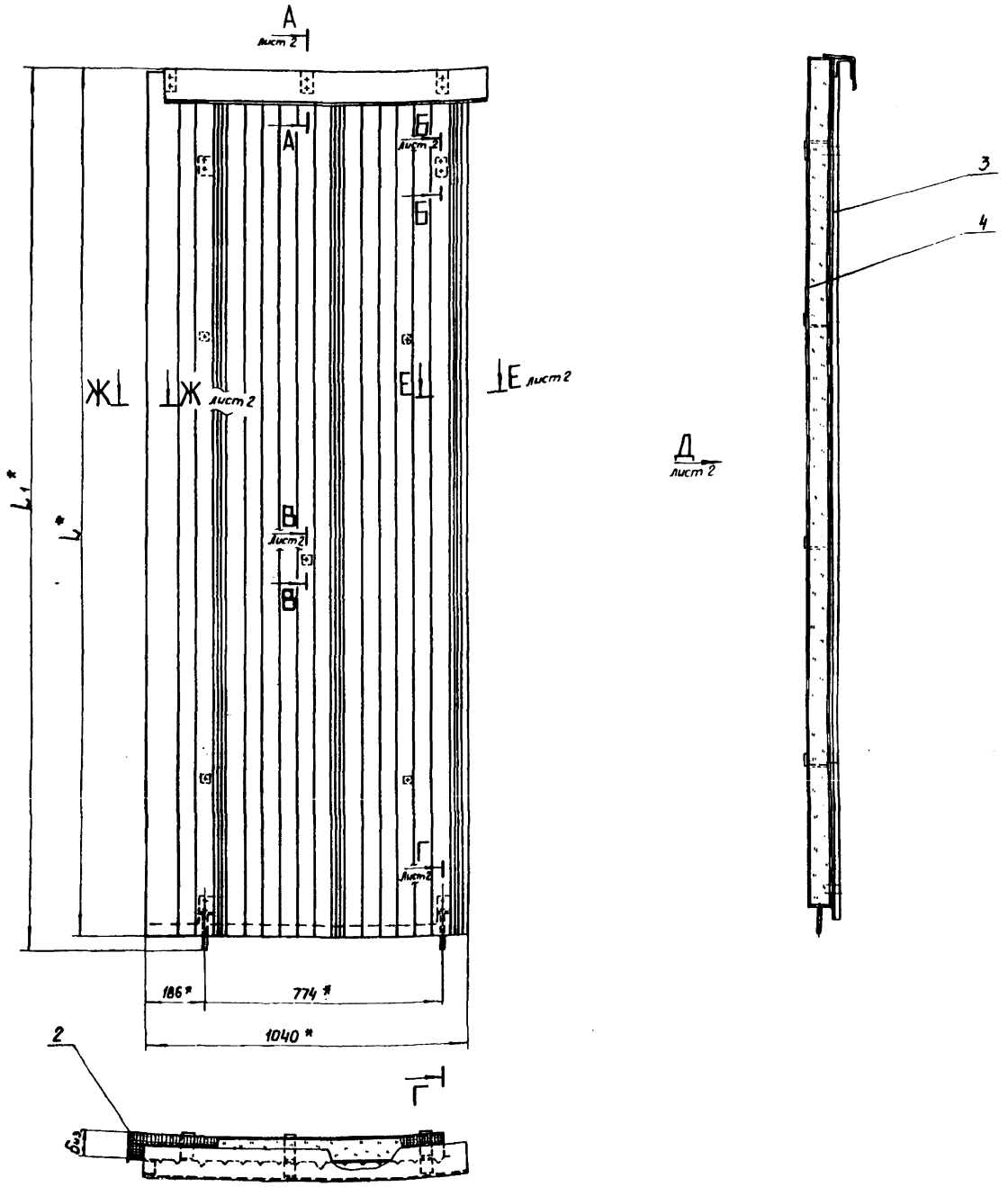

Размеры в мм

Обозначение	Шифр	L*	L_1*	L_2	биз	Масса, кг с листом профилированным из лист АД1Н-1	Масса, кг с листом профилированным из лист оцинков.
Н 10252-11	КТПП-П - 2850-60	2850	2880	2830	60	32,92	46,21
-01	КТПП-П - 2850-80				80	39,86	53,15
-02	КТПП-П - 1360-60	1360	1390	1340	60	16,31	23,04
-03	КТПП-П - 1360-80				80	19,49	26,22

1* Размеры для справок.

2. Неуказанные предельные отклонения размеров ± 1мм.
3. Пример условного обозначения конструкции теплоизоляционной полносборной панельной прикарнизной с длиной листа профилированного 2850 мм с толщиной изоляции 60 мм: КТПП-П-2850-60.
4. Покрытие сетки, входящей в маты минераловатные поз. 4, лаком БТ-577 ГОСТ 5631-79.

Изм.	Лист	№ докум.	Подп.	Дата	Н 10252-11СБ			
разраб.		Савельева		28.11.84	Конструкция теплоизоляционная полносборная панельная прикарнизная КТПП-П Сборочный чертеж	Литера	Масса	Масштаб
Пров.		Бобкова		21.11.84			См. табл.	—
Т.контр.		Бобкова		21.11.84		Лист 1	Листов 2	
Н.контр.		Коржихина		02.11.84		ВНИПИ ТЕПЛОПРОЕКТ		
Утв.		Попова		15.11.84				

Формат А2

Инв. № подл. | Подпись и дата | Взам. инв. № | Инв. № дубл. | Подпись и дата

Вид Д лист 1

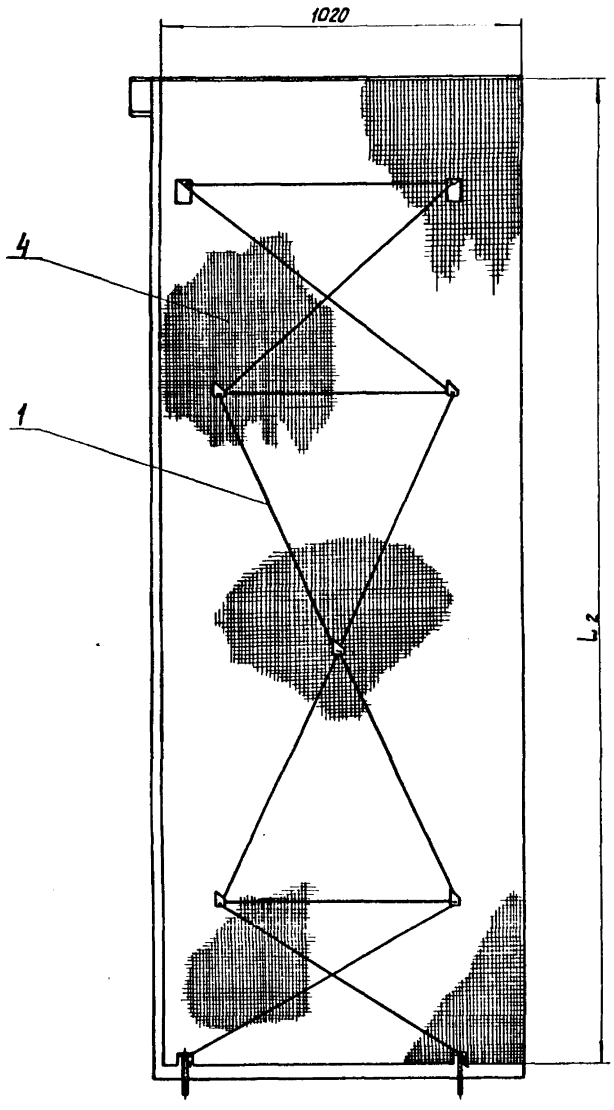

А - А лист 1
М1:2

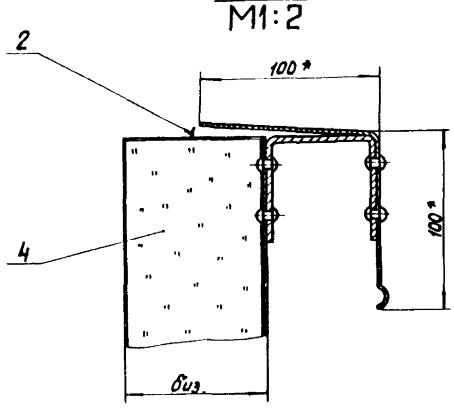

Б - Б лист 1
М1:2

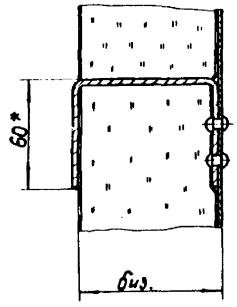

В - В лист 1
М1 2

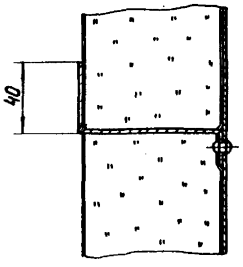

Г - Г лист 1
М1:2

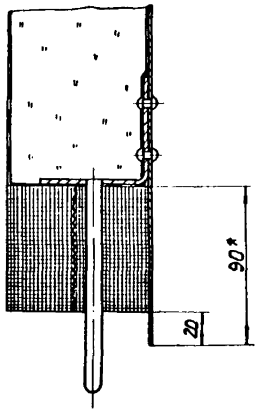

Е - Е лист 1
М1:2

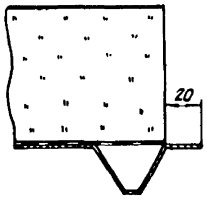

Ж - Ж лист 1
М1:2

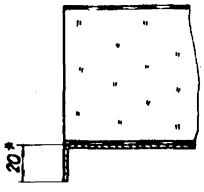

ТПР 704-1-0196.86 Альбом II

Инв.№ подл. | Подпись и дата | Взам.инв.№ | Инв.№ дубл. | Подпись и дата

Альбом II

ТПР 704-1-0196.86

Н10252-44

$\sqrt{}$ (√)

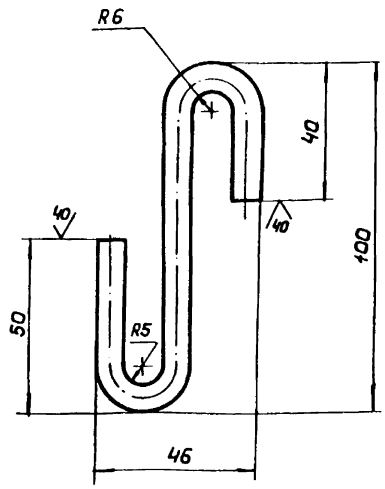

Предельные отклонения размеров ± 1мм

Изм.	Лист	№ докум.	Подп.	Дата
Разраб.		Савельева		01.11.84
Пров.		Бобкова		01.11.84
Т.контр.		Бобкова		01.11.84
Н.контр.		Коржилина		02.11.84
Утв.		Попова		05.11.84

Н10252-44

Скоба

Литера	Масса	Масштаб
	0,08	1:1

Лист | Листов 1

Круг В-В ГОСТ 2590-71
ВСт3сп-1 ГОСТ 535-79

ВНИПИ ТЕПЛОПРОЕКТ Москва

Формат А4

Формат	Зона	Поз.	Обозначение	Наименование	Кол.	Примечание
				Н10252-12-02		
				Детали		
А3		5	Н10252-05	Захват З-60	2	
А3		6	Н10252-06	Штырь Ш-80	4	
А2		7	Н10252-13-01	Лист профилированный Лп-1360	1	
				Н10252-12-03		
				Детали		
А3		5	Н10252-05-01	Захват З-80	2	
А3		6	Н10252-06-01	Штырь Ш-80	4	
А2		7	Н10252-13-01	Лист профилированный Лп-1360	1	

Инв.№ подл. | Подпись и дата | Взам. инв.№ | Инв.№ дубл. | Подпись и дата

Изм.	Лист	№ докум.	Подп.	Дата

Н10252-12

Лист 3

Формат А4

Формат	Зона	Поз.	Обозначение	Наименование	Кол.	Примечание
				Переменные данные для исполнений		
				Н10252-12		
				Детали		
А3		5	Н10252-05	Захват З-60	2	
А3		6	Н10252-06	Штырь Ш-60	5	
А2		7	Н10252-13	Лист профилированный Лп-2850	1	
				Н10252-12-01		
				Детали		
А3		5	Н10252-05-01	Захват З-80	2	
А3		6	Н10252-06-01	Штырь Ш-80	5	
А2		7	Н10252-13	Лист профилированный Лп-2850	1	

Инв.№ подл. | Подпись и дата | Взам. инв.№ | Инв.№ дубл. | Подпись и дата

Изм.	Лист	№ докум.	Подп.	Дата

Н10252-12

Лист 2

Формат А4

Формат	Зона	Поз.	Обозначение	Наименование	Кол.	Примечание
				Документация		
А2			Н10252-12 СБ	Сборочный чертеж		
				Сборочные единицы		
А4		1	Н10252-03	Упор	2	
				Детали		
А4		2	Н10252-14	Кронштейн	3	
А3		3	Н10252-15	Карниз	1	
				Прочие изделия		
		4		Заклепка комбинированная марки СТД 985 ТУ36-1598-77	19	

Инв.№ подл. | Подпись и дата | Взам. инв.№ | Инв.№ дубл. | Подпись и дата

Изм.	Лист	№ докум.	Подп.	Дата
Разраб.		Савельева		01.11.84
Пров.		Бобкова		01.11.84
Н.контр.		Коржилина		02.11.84
Утв.		Попова		05.11.84

Н10252-12

Покрытие П-2

Литера	Лист	Листов
	1	3

ВНИПИ ТЕПЛОПРОЕКТ Москва

Формат А4

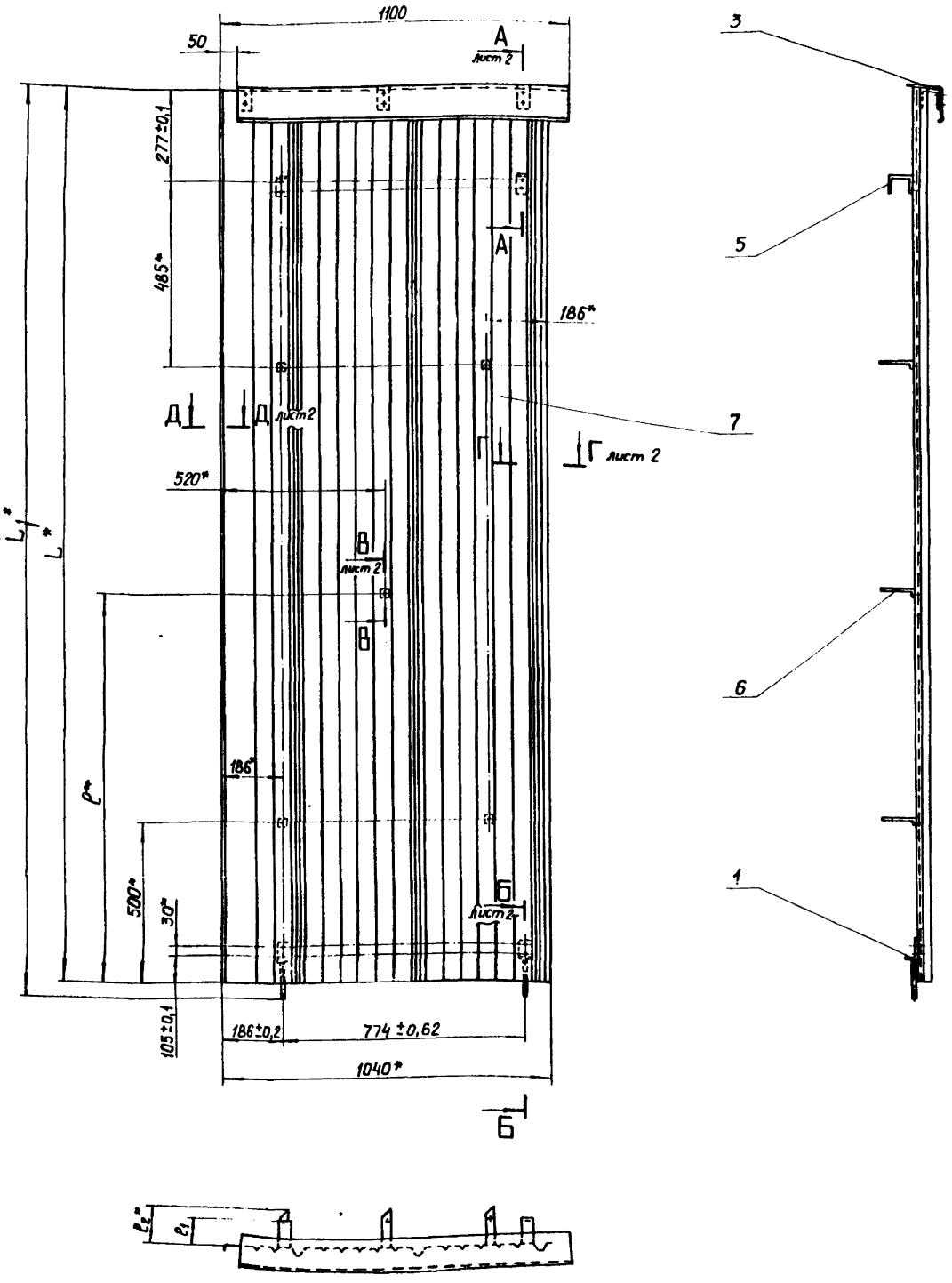

Размеры в мм

Обозначение	Шифр	L*	L1*	ℓ*	ℓ1	ℓ2*	Масса, кг с листом профилированным из	
							листа АД1.Н-1	листа оцинков.
Н 10252-12	П-2-2850-60	2850	2900	1285	62	100	10,36	23,65
-01	П-2-2850-80				82	120	10,4	23,69
-02	П-2-1360-60	1360	1390	–	62	100	5,71	12,44
-03	П-2-1360-80				82	120	5,75	12,48

1. * Размеры для справок.

2. Пример условного обозначения покрытия типа 2, с длиной листа профилированного 2850 мм, для толщины изоляции 60 мм: П-2-2850-60.

3. Неуказанные предельные отклонения размеров ± 1 мм.

Изм.	Лист	№ докум.	Подп.	Дата
Разраб.		Савельева		01.11.11
Пров.		Бобкова		01.11.11
Т.контр.		Бобкова		01.11.11
Н.контр.		Коржухина		01.11.11
Утв.		Попова		01.11.11

Н 10252-12 СБ

Покрытие П-2
Сборочный чертеж

Литера	Масса	Масштаб
	См. табл.	

Лист 1 | Листов 2

ВНИИПИ ТЕПЛОПРОЕКТ

Формат А2

Инв. № подл. | Подпись и дата | Взам. инв. № | Инв. № дубл. | Подпись и дата

А-А лист1
М 1:2

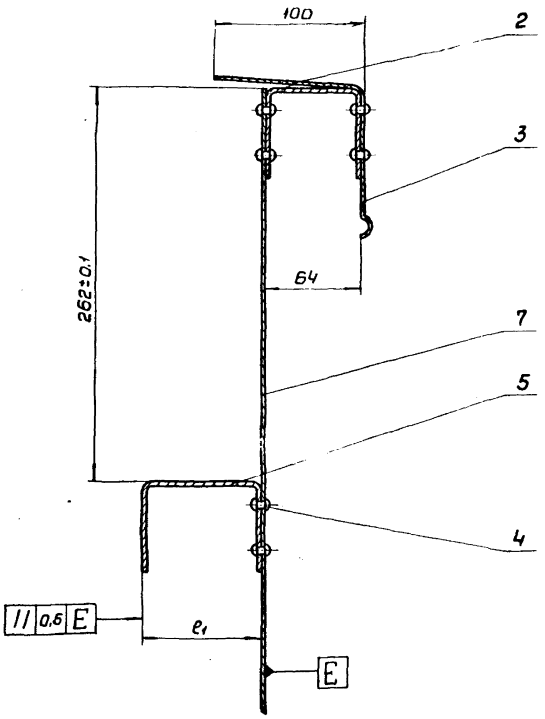

Б-Б лист1
М 1:2

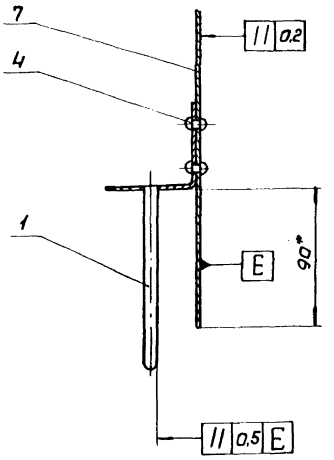

В-В лист1

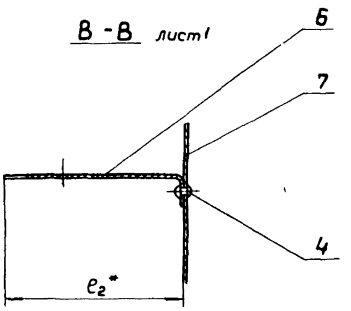

Г-Г лист1
М 1:1

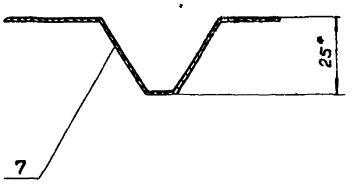

Д-Д лист1
М 1:1

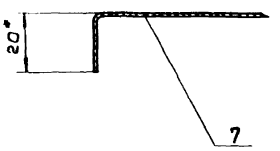

40 (V)

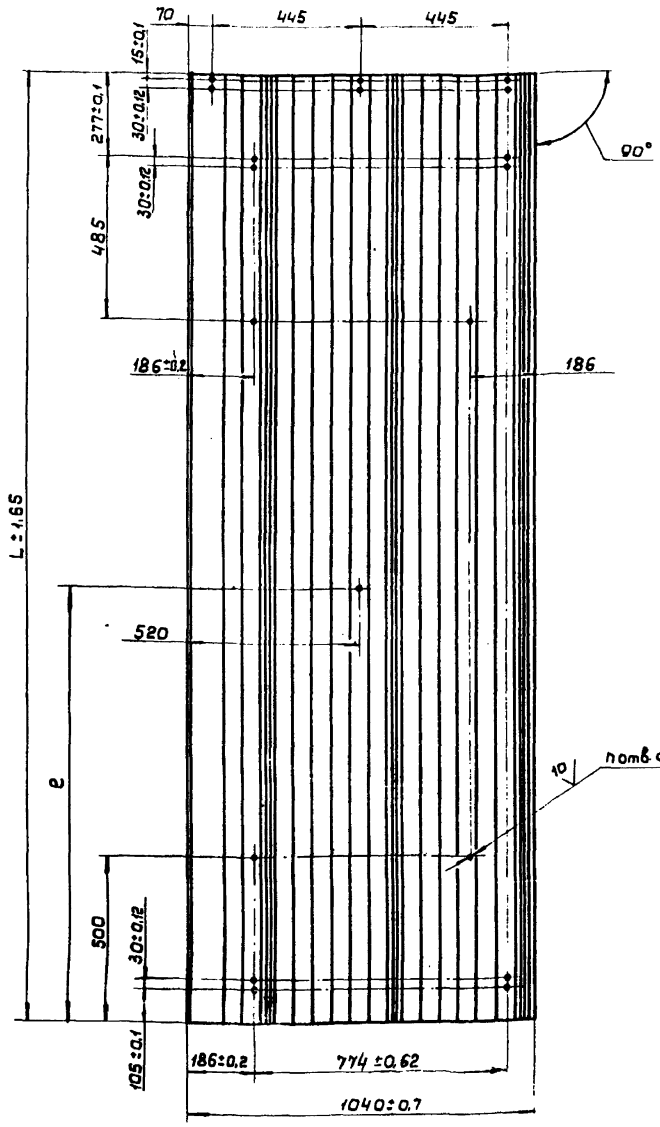

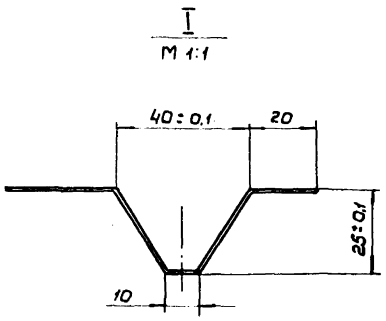

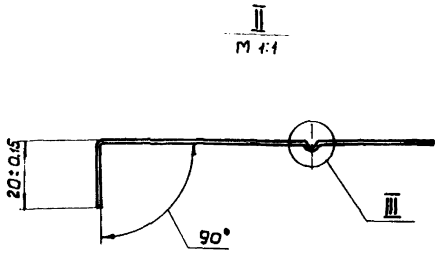

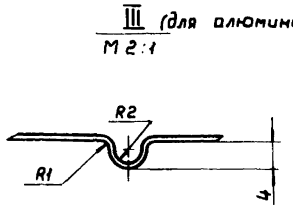

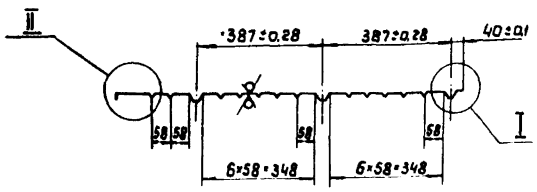

Размеры в мм

Обозначение	Шифр	L	e	n	Масса, кг	
					Лист АД1.Н-1	Лист оцинков.
Н10252-13	Лп-2850	2850	1285	19	8.88	21.32
—01	Лп-1360	1360	—	18	4,24	10.14

1. Неуказанные предельные отклонения размеров ± 1 мм.

2. Пример условного обозначения листа профилированного с длиной 2850 мм. Лп-2850.

3. Лист алюминиевый АД1.Н-1 ГОСТ 21631-76 допускается заменить на лист оцинкованный ОЦ Б-ПН-О-0.8 ГОСТ 19904-74 / ОН-КР-1 ГОСТ 14918-80

Изм.	Лист	№ докум.	Подп.	Дата
Разраб.		Савельева		10.1971
Пров.		Бобкова		01.11.84
Т.контр.		Бобкова		01.11.84
Н.контр.		Коршунов		02.11.84
Утв.		Попова		05.11.84

Н10252-13

Лист профилированный

Литера	Масса	Масштаб
	см. табл.	—

Лист	Листов 1

Лист АД1.Н-1 ГОСТ 21631-76

ВНИПИ ТЕПЛОПРОЕКТ Москва

Формат А2

Инв.№ подл. | Подпись и дата | Взам.инв.№ | Инв.№ дубл. | Подпись и дата

Н10252-42

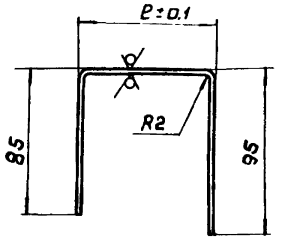

Обозначение	Шифр	e, мм	Масса, кг
Н10252-42	Зах.-60	75	0,18
-01	Зах.-80	95	0,19

1. Неуказанные предельные отклонения размеров ± 1 мм.
2. Покрытие лак БТ-577 ГОСТ 5631-79.
3. Пример условного обозначения захвата для толщины изоляции 60мм: Зах.-60.

Изм.	Лист	№ докум.	Подп.	Дата
Разраб.		Савельева		11.10.84
Пров.		Бобкова		01.11.84
Т.контр.		Бобкова		01.11.84
Н.контр.		Коржихина		02.11.84
Утв.		Попова		05.11.84

Н10252-42

Захват

Литера	Масса	Масштаб
	См. табл.	—
Лист	Листов 1	

Лента 3-30 Сп 3пс ГОСТ 8009-74

ВНИПИ ТЕПЛОПРОЕКТ Москва

Формат А4

Н10252-14

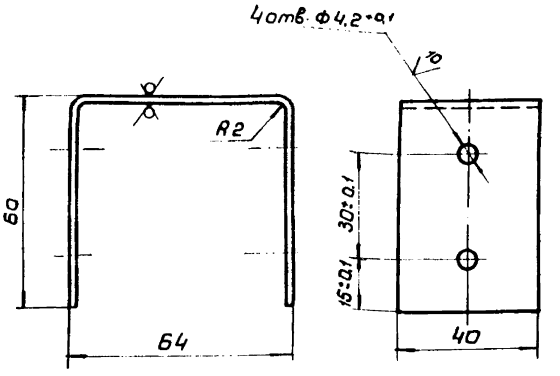

1. Неуказанные предельные отклонения размеров ± 1 мм.
2. Покрытие лак БТ-577 ГОСТ 5631-79.

Изм.	Лист	№ докум.	Подп.	Дата
Разраб.		Савельева		11.10.84
Пров.		Бобкова		01.11.84
Т.контр.		Бобкова		01.11.84
Н.контр.		Коржихина		02.11.84
Утв.		Попова		05.11.84

Н10252-14

Кронштейн

Литера	Масса	Масштаб
	0,11	1:1
Лист	Листов 1	

Лист 6-ПН-2 ГОСТ 19903-74 / ВСт3пс ГОСТ 16523-70

ВНИПИ ТЕПЛОПРОЕКТ Москва

Формат А4

Н10252-15

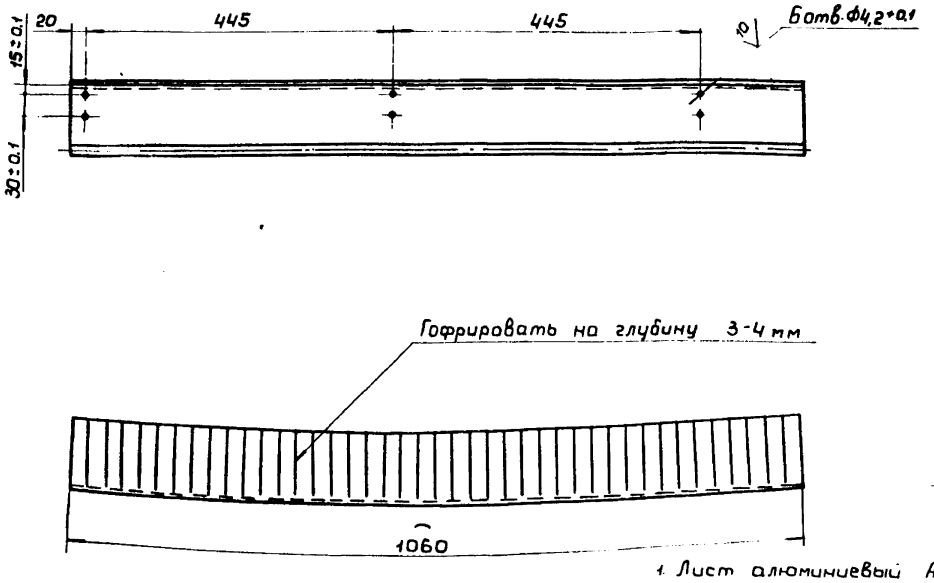

I
М 1:1

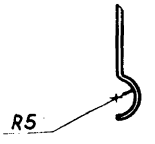

1. Лист алюминиевый АД1.Н-1 ГОСТ 21631-76 допускается заменить на лист оцинкованный ОЦ 6-ПН-О-0,8 ГОСТ 19904-74 / ОН-КР-1 ГОСТ 14918-80

Масса, кг	
Лист АД1.Н-1	Лист оцинков.
0,6	1,42

2. Неуказанные предельные отклонения размеров ± 1 мм.

Изм.	Лист	№ докум.	Подп.	Дата
Разраб.		Савельева		11.10.84
Пров.		Бобкова		01.11.84
Т.контр.		Бобкова		01.11.84
Н.контр.		Коржихина		02.11.84
Утв.		Попова		05.11.84

Н10252-15

Карниз

Литера	Масса	Масштаб
	См. табл.	1:5
Лист	Листов 1	

Лист АД1.Н-1 ГОСТ 21631-76

ВНИПИ ТЕПЛОПРОЕКТ Москва

Формат А3

Инв.№подл. | Подпись и дата | Взам.инв.№ | Инв.№дубл. | Подпись и дата

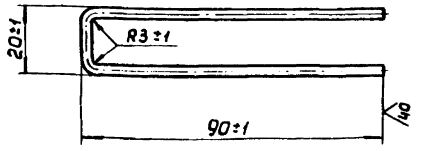

Изм.	Лист	№ докум.	Подп.	Дата
Разраб.		Савельева		12.11.84
Пров.		Бобкова		01.11.84
Т.контр.		Бобкова		01.11.84
Н.контр.		Коржикина		12.11.84
Утв.		Попова		05.11.84

Н10252-27

Штырь

Литера	Масса	Масштаб
	0,01	1:1
Лист	Листов 1	

Проволока 3-0-4 ГОСТ 3282-74

ВНИПИ ТЕПЛОПРОЕКТ Москва

Формат А4

Формат	Зона	Поз.	Обозначение	Наименование	Кол.	Примечание
				Документация		
А2			Н10252-20СБ	Сборочный чертеж		
				Детали		
А3		1	Н10252-06	Штырь	4	
А2		2	Н10252-23	Лист покрытия	1	
А4		3	Н10252-24	Захват	1	
А3		4	Н10252-25	Планка	2	
А4		5	Н10252-26	Скоба	4	
				Прочие изделия		
		6		Заклепка комбинированная СТА 985 ТУ 36-1598-77	14	0,035кг

Изм.	Лист	№ докум.	Подп.	Дата
Разраб.		Савельева		12.11.84
Пров.		Бобкова		01.11.84
Н.контр.		Коржикина		12.11.84
Утв.		Попова		05.11.84

Н10252-20

Покрытие П-3

Литера	Лист	Листов
		1

ВНИПИ ТЕПЛОПРОЕКТ Москва

Формат А4

Формат	Зона	Поз.	Обозначение	Наименование	Кол.	Примечание
				Документация		
А2			Н10252-21СБ	Сборочный чертеж		
				Детали		
А4		1	Н10252-27	Штырь	11	
				Материалы		
		2		Маты минераловатные прошивные с обкладкой из проволочной сварной сетки с квадратными ячейками №12,5-05 2М-100 толщ. 80мм ГОСТ 21880-76	0,047 м³	

Изм.	Лист	№ докум.	Подп.	Дата
Разраб.		Савельева		12.11.84
Пров.		Бобкова		01.11.84
Н.контр.		Коржикина		12.11.84
Утв.		Попова		05.11.84

Н10252-21

Мат Мр-1

Литера	Лист	Листов
		1

ВНИПИ ТЕПЛОПРОЕКТ Москва

Формат А4

Формат	Зона	Поз.	Обозначение	Наименование	Кол.	Примечание
				Документация		
*			Н10252-19СБ	Сборочный чертеж		*) А3, А2
				Сборочные единицы		
А4		1	Н10252-20	Покрытие П-3	1	
А4		2	Н10252-21	Мат Мр-1	1	
				Детали		
Б4		3	Н10252-22	Стяжка Проволока 1,2-0-4 ГОСТ 3282-74 L = 3,5 м	1	0,032кг

Изм.	Лист	№ докум.	Подп.	Дата
Разраб.		Савельева		12.11.84
Пров.		Бобкова		01.11.84
Н.контр.		Коржикина		12.11.84
Утв.		Попова		05.11.84

Н10252-19

Конструкция теплоизоляционная полносборная ромбическая КТПР-1

Литера	Лист	Листов
	1	1

ВНИПИ ТЕПЛОПРОЕКТ Москва

Формат А4

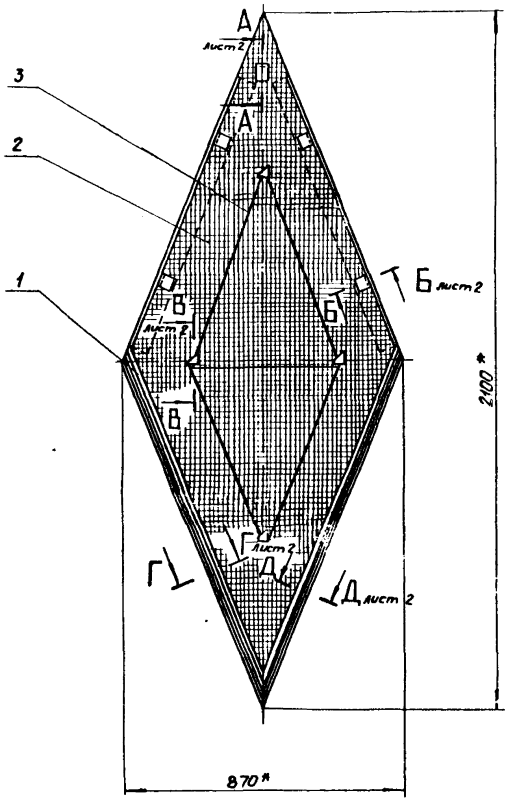

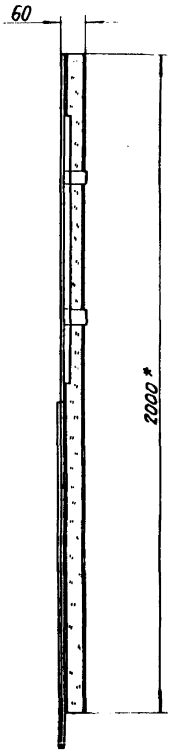

А - А
М1:1

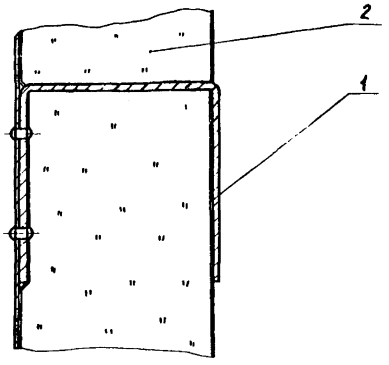

1.* Размеры для справок.
2. Неуказанные предельные отклонения размеров ±1мм.
3. При замене деталей покрытия - из алюминия АД1.Н-1 ГОСТ 21631-76 на лист оцинкованный

ОЦ Б-ПН-О-0,8 ГОСТ 19904-74
ОН-КР-1 ГОСТ 14918-80

масса будет 13,38 кг.

					Н 10252-19 СБ		
Изм.	Лист	№ докум.	Подп.	Дата	Конструкция теплоизоляционная полносборная ромбическая КТПР-1 Сборочный чертеж	Литера	Масса	Масштаб
Разраб.		Савельева		12.10.84			9,59	1:10
Пров.		Бобкова		11.11.84		Лист 1	Листов 2	
Гл.констр.		Бобкова		11.11.84		ВНИПИ ТЕПЛОПРОЕКТ		
Н.контр.		Корнюшина		12.11.84				
Утв.		Попова		15.11.84				

Инв.№ подл. | Подпись и дата | Взам.инв.№ | Инв.№ дубл. | Подпись и дата

Альбом II

ТПР 704-1-0196.86

Н10252-32

40/(V)

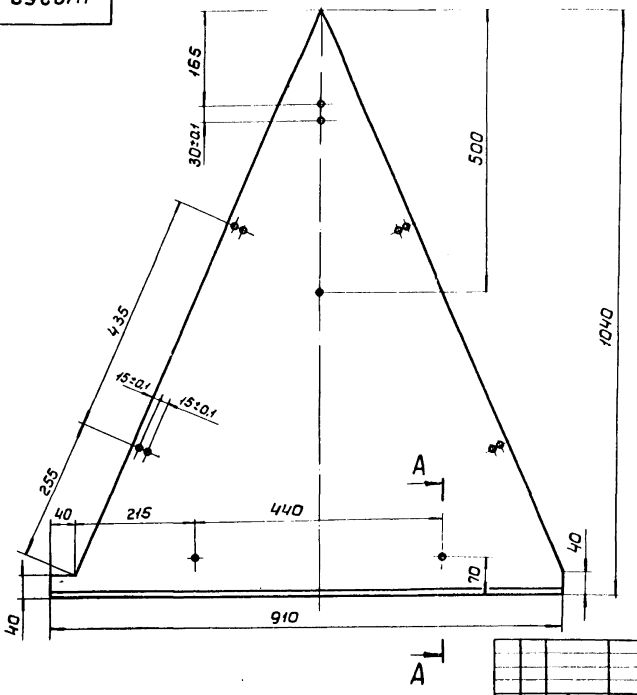

А - А
М 1:1

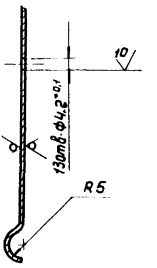

1. Лист алюминиевый АД1.Н-1 ГОСТ 21631-76 допускается заменить на лист оцинкованный ОЦ Б-ПН-О-0,8 ГОСТ 19904-74 ОН-КР-1 ГОСТ 14918-80 масса будет 2,85кг.
2. Неуказанные предельные отклонения размеров ± 1мм.

Изм.	Лист	№ докум.	Подп.	Дата	Н10252-32			
Разраб.		Савелова		15.11.84	Лист покрытия	Литера	Масса	Масштаб
Пров.		Бобкова		16.11.84			1,27	1:5
Гл.констр.		Бобкова		16.11.84		Лист	Листов 1	
Н.контр.		Мартынина		02.12.84	Лист АД1.Н-1 ГОСТ 21631-76	ВНИПИ ТЕПЛОПРОЕКТ Москва		
Утв.		Попова		16.11.84				

Формат А3

Инв.№ подл. | Подпись и дата | Взам.инв.№ | Инв.№ дубл. | Подпись и дата

Н10252-19СБ

Б - Б
М 1:1

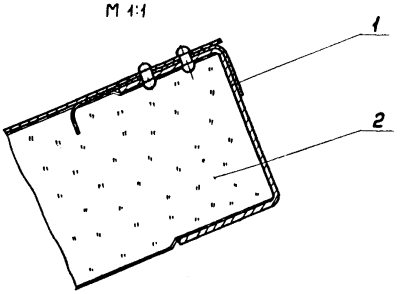

Г - Г
М 1:1

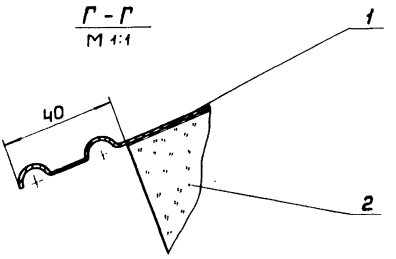

Д - Д
М 1:1

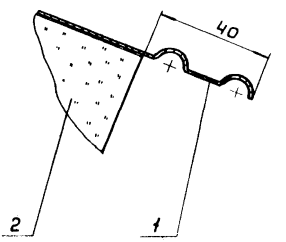

В - В
М 1:1

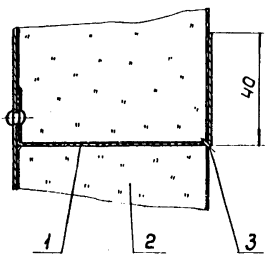

Изм.	Лист	№ докум.	Подп.	Дата	Н10252-19СБ	Лист 2

Формат А3

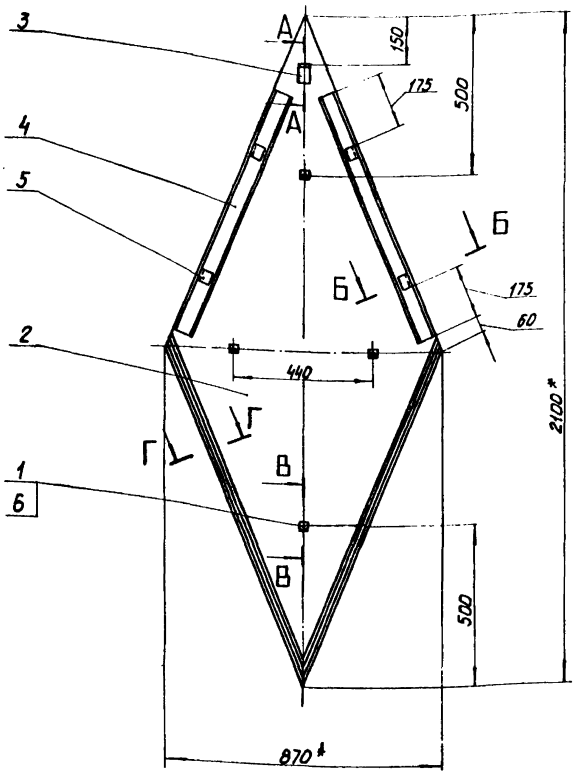

Г - Г
М1:1

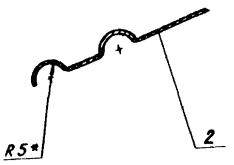

В - В
М1:1

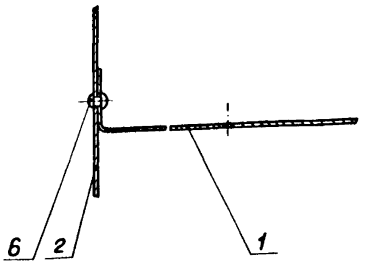

А - А
М1:1

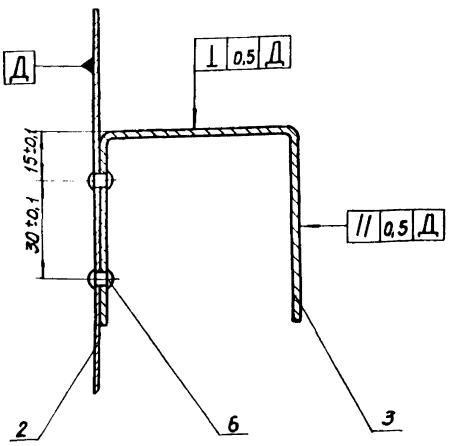

Б - Б
М1:1

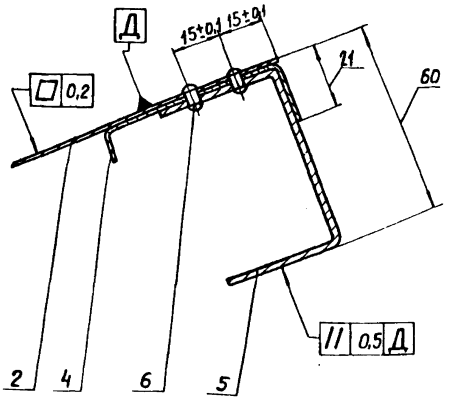

1. * Размеры для справок.
2. Неуказанные предельные отклонения размеров ± 1 мм.

3. При замене деталей из алюминия АД1.Н-1 ГОСТ 21631-76 на лист оцинкованный

ОЦ $\frac{Б\text{-}ПН\text{-}0\text{-}0,8\ ГОСТ\ 19904\text{-}74}{ОН\text{-}КР\text{-}1\ ГОСТ\ 14918\text{-}80}$ масса будет 7,12 кг.

Изм.	Лист	№ докум.	Подп.	Дата
Разраб.		Сабельева		
Пров.		Бобкова		
Т.контр.		Бобкова		
Н.контр.		Коржихина		
Утв.		Попова		

Н10252-20СБ

Покрытие П-3
Сборочный чертеж

Литера	Масса	Масштаб
	3,33	1:10

Лист 1 Листов 1

ВНИИПИ ТЕПЛОПРОЕКТ

Формат А2

Инв.№ подл. | Подпись и дата | Взам.инв.№ | Инв.№ дубл. | Подпись и дата

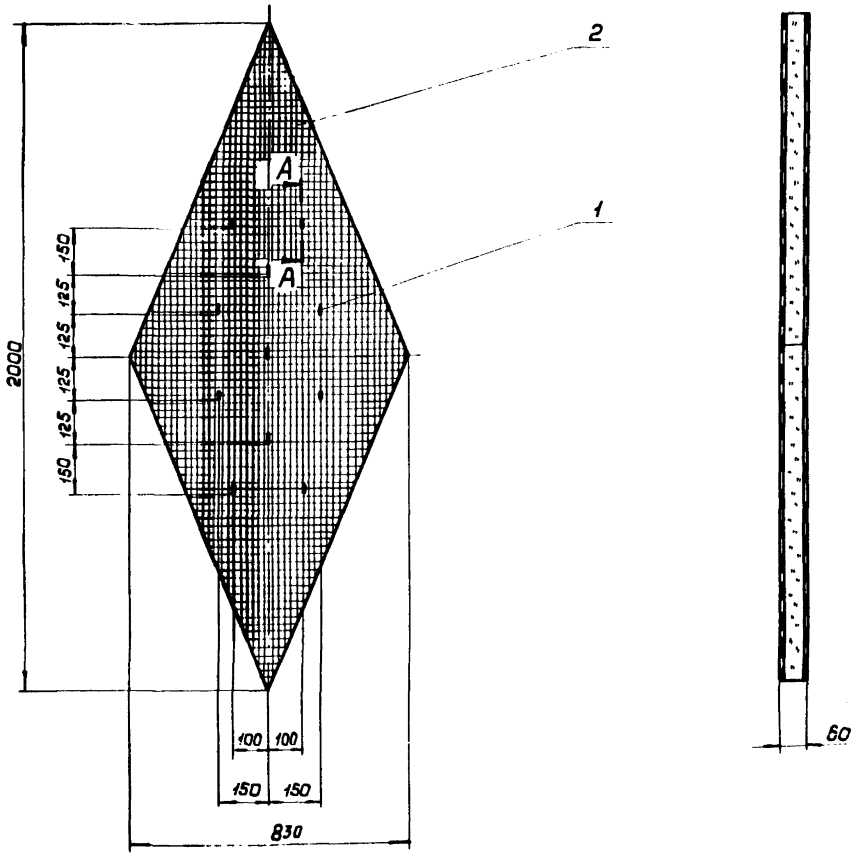

А - А
М 1:1

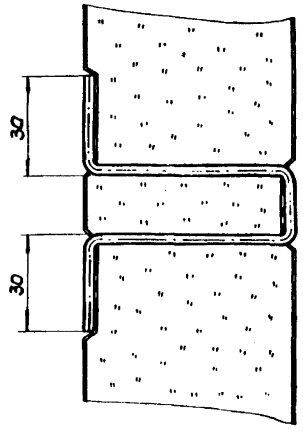

Покрытие сетки, входящей в маты минераловатные поз. 2, ГОСТ 5631-79 лак БТ-577

Графическое обозначение материала:
— маты минераловатные прошивные с обкладкой из сетки с двух сторон

					Н10252-21СБ		
Изм.	Лист	№ докум.	Подп.	Дата		Литера	Масса	Масштаб
Разраб.		Савельева		19.10.84	Мат Мр-1		6,23	1:10
Пров.		Бобкова		01.11.84	Сборочный чертеж	Лист	Листов 1
Т.контр.		Бобкова		01.11.84		ВНИПИ ТЕПЛОПРОЕКТ Москва	
Н.контр.		Коржизина		02.11.84			
Утв.		Попова		05.11.84			

Формат А2

Инв.№подл. | Подпись и дата | Взам.инв.№ | Инв.№дубл. | Подпись и дата

Н10252-23

ТПР 704-1-0196.86

Альбом II

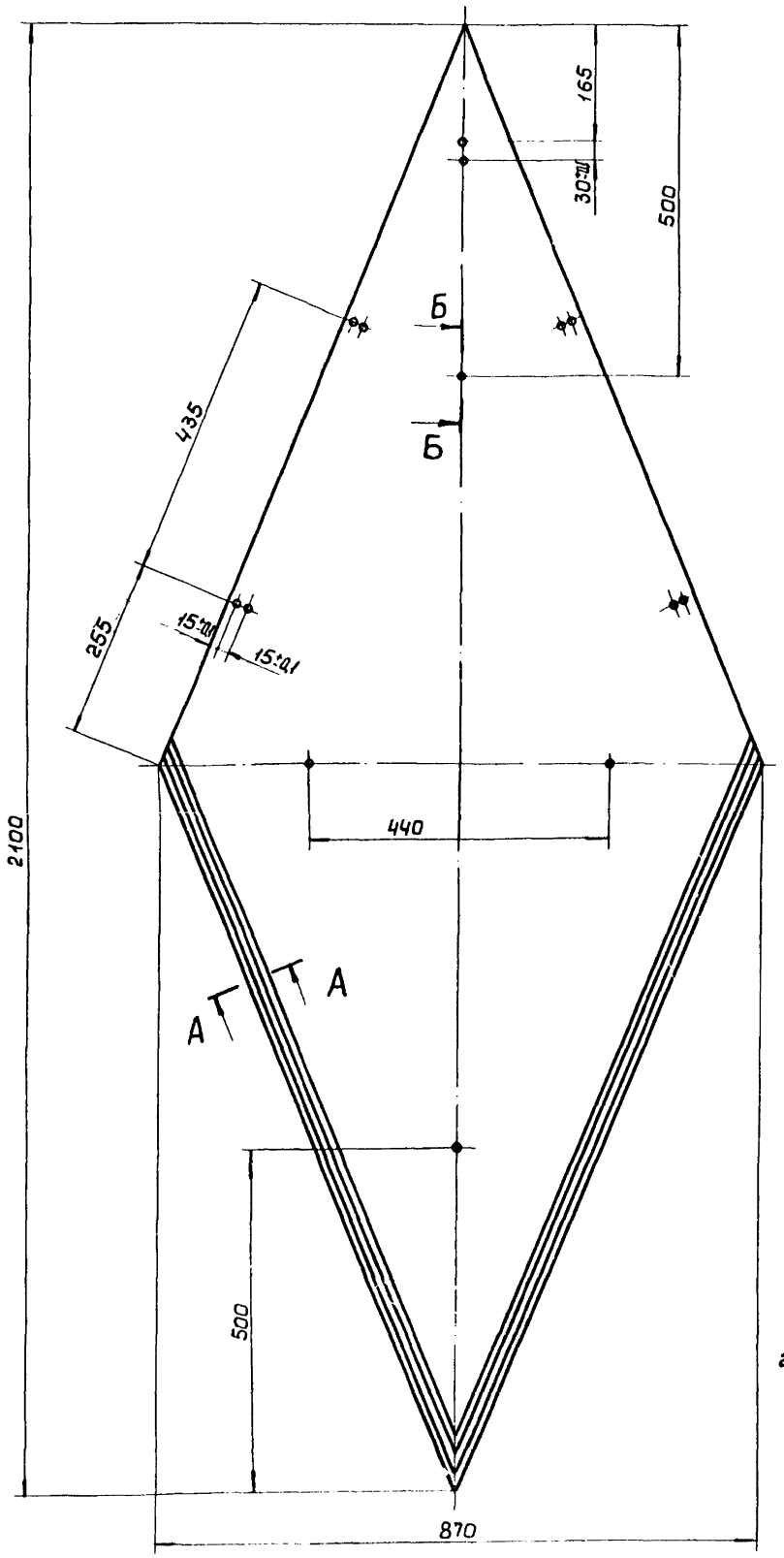

А - А
М 1:1

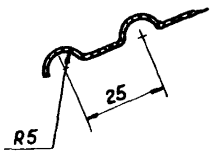

Б - Б
М 1:1

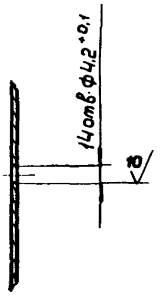

1. Неуказанные предельные отклонения размеров ± 1мм.
2. Лист алюминиевый АД1.Н-1 ГОСТ 21631-76 допускается заменить на лист оцинкованный ОЦ $\frac{\text{Б-ПН-0-0,8 ГОСТ 19904-74}}{\text{ОН-КР-1 ГОСТ 14918-80}}$

масса будет 5,76кг

Изм.	Лист	№ докум.	Подп.	Дата	Н10252-23			
Разраб.		Савельева		19.10.84	Лист покрытия	Литера	Масса 2,48	Масштаб 1:5
Пров.		Бобкова		01.11.84		Лист	Листов 1	
Т.контр.		Бобкова		01.11.84				
Н.контр.		Коржихина		02.11.84	Лист АД1.Н-1 ГОСТ 21631-76	ВНИПИ ТЕПЛОПРОЕКТ Москва		
Утв.		Попова		05.11.84				

Инв.№ подл. | Подпись и дата | Взам.инв.№ | Инв.№ дубл. | Подпись и дата

Формат А2

Альбом III

ТПР 704-1-0196.86

Н10252-25

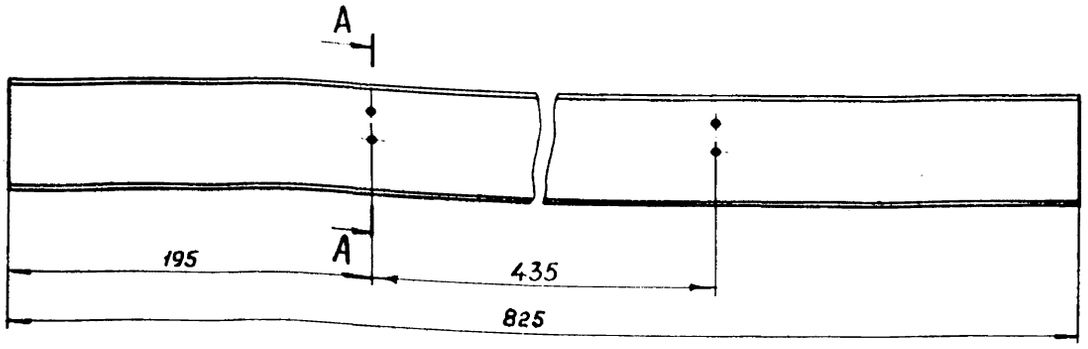

$\frac{A-A}{M\,1:1}$

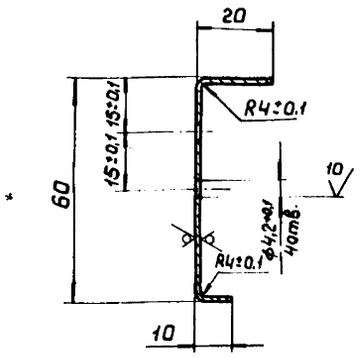

1. Неуказанные предельные отклонения размеров ± 1 мм.
2. Лист алюминиевый АД1.Н-1 ГОСТ 21631-76 допускается заменить на лист оцинкованный Оц $\frac{Б\text{-}ПН\text{-}0\text{-}0,8\ ГОСТ\ 19904\text{-}74}{ОН\text{-}КР\text{-}1\ ГОСТ\ 14918\text{-}80}$ масса будет 0,4 кг.

					Н10252-25		
Изм.	Лист	№ докум.	Подп.	Дата	Планка	Литера	Масса 0,174 / Масштаб 1:2
Разраб.		Савельева					Лист / Листов 1
Пров.		Бобкова					ВНИПИ ТЕПЛОПРОЕКТ Москва
Т.контр.		Бобкова					
Н.контр.		Коржихина			Лист АД1.Н-1 ГОСТ 21631-76		
Утв.		Попова					

Формат А3

Н10252-26

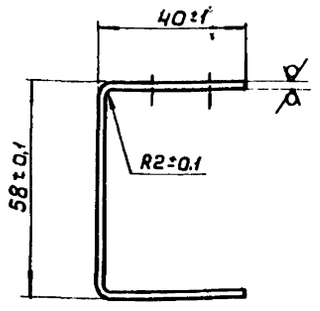

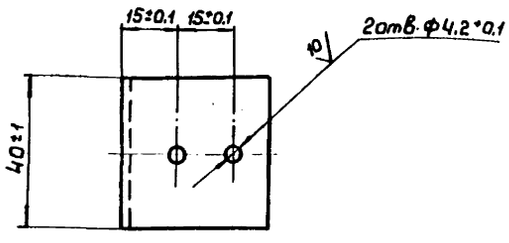

Покрытие лак БТ-577 ГОСТ 5631-79.

					Н10252-26		
Изм.	Лист	№ докум.	Подп.	Дата	Скоба	Литера	Масса 0,08 / Масштаб 1:1
Разраб.		Савельева					Лист / Листов 1
Пров.		Бобкова					ВНИПИ ТЕПЛОПРОЕКТ Москва
Т.контр.		Бобкова					
Н.контр.		Коржихина			Лист Б-ПН-2 ГОСТ 19903-74 / ВСт3пс ГОСТ 16523-70		
Утв.		Попова					

Формат А4

Н10252-24

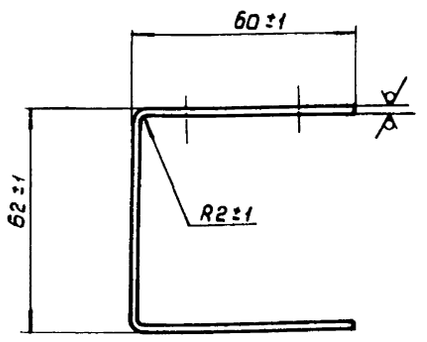

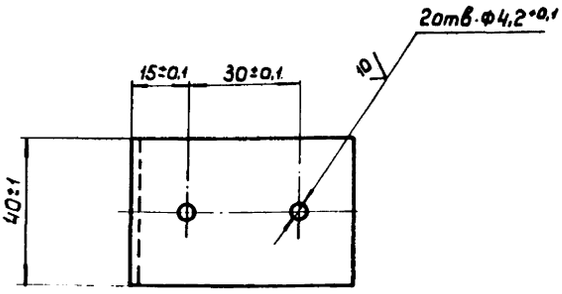

Покрытие лак БТ-577 ГОСТ 5631-79

					Н10252-24		
Изм.	Лист	№ докум.	Подп.	Дата	Захват	Литера	Масса 0,11 / Масштаб 1:1
Разраб.		Савельева					Лист / Листов 1
Пров.		Бобкова					ВНИПИ ТЕПЛОПРОЕКТ Москва
Т.контр.		Бобкова					
Н.контр.		Коржихина			Лист Б-ПН-2 ГОСТ 19903-74 / ВСт3пс ГОСТ 16523-70		
Утв.		Попова					

Формат А4

Инв.№ подл. | Подпись и дата | Взам. инв.№ | Инв.№ дубл. | Подпись и дата

Н10252-34

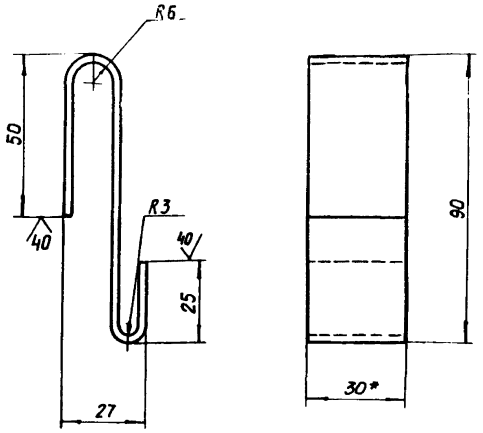

1. * Размер для справок.
2. Предельные отклонения размеров ± 1 мм.
3. Покрытие лак БТ-577 ГОСТ 5631-79

Изм.	Лист	№ докум.	Подп.	Дата
Разраб.		Савельева		22.11.84
Пров.		Бобкова		01.11.84
Т. контр.		Бобкова		01.11.84
Н. контр.		Коржикина		02.11.84
Утв.		Попова		02.11.84

Н10252-34

Захват

Литера	Масса	Масштаб
	0,124	1:1
Лист	Листов 1	

Лента 3х30Б Ст3пс ГОСТ 6009-74

ВНИПИ ТЕПЛОПРОЕКТ

Формат А4

Формат	Зона	Поз.	Обозначение	Наименование	Кол.	Примечание
				Документация		
А2			Н10252-29СБ	Сборочный чертеж		
				Детали		
А3		1	Н10252-06	Штырь	3	
А4		2	Н10252-24	Захват	1	
А3		3	Н10252-25	Планка	2	
А4		4	Н10252-26	Скоба	4	
А3		5	Н10252-32	Лист покрытия	1	
				Прочие изделия		
		6		Заклепки комбинированные СТД 985 ТУ 36-1598-77	13	0,033кг

Изм.	Лист	№ докум.	Подп.	Дата
Разраб.		Савельева		22.11.84
Пров.		Бобкова		01.11.84
Н. контр.		Коржикино		02.11.84
Утв.		Попова		02.11.84

Н10252-29

Покрытие П-4

Литера	Лист	Листов
		1

ВНИПИ ТЕПЛОПРОЕКТ

Формат А4

Формат	Зона	Поз.	Обозначение	Наименование	Кол.	Примечание
				Документация		
А2			Н10252-30СБ	Сборочный чертеж		
				Детали		
А4		1	Н10252-27	Штырь	6	
				Материалы		
		2		Маты минераловатные прошивные с обкладкой из проволочной сварной сетки с квадратными ячейками №12,5-0,5 2М-100 толщ. 80мм ГОСТ 21880-76	0,076	м3

Изм.	Лист	№ докум.	Подп.	Дата
Разраб.		Савельева		22.11.84
Пров.		Бобкова		01.11.84
Н. контр.		Коржикино		02.11.84
Утв.		Попова		02.11.84

Н10252-30

Мат Мр-2

Литера	Лист	Листов
		1

ВНИПИ ТЕПЛОПРОЕКТ

Формат А4

Формат	Зона	Поз.	Обозначение	Наименование	Кол.	Примечание
				Документация		
А2			Н10252-28СБ	Сборочный чертеж		
				Сборочные единицы		
А4		1	Н10252-29	Покрытие П-4	1	
А4		2	Н10252-30	Мат Мр-2	1	
				Детали		
Б4		3	Н10252-31	Стяжка Проволока 1,2-О-Ч ГОСТ 3282-74 L = 2м	1	0,018кг

Изм.	Лист	№ докум.	Подп.	Дата
Разраб.		Савельева		22.11.84
Пров.		Бобкова		01.11.84
Н. контр.		Коржикино		02.11.84
Утв.		Попова		02.11.84

Н10252-28

Конструкция теплоизоляционная полносборная ромбическая КТПР-2

Литера	Лист	Листов
		1

ВНИПИ ТЕПЛОПРОЕКТ

Формат А4

Н10252-28СБ

Альбом II

ТПР 704-1-0196.86

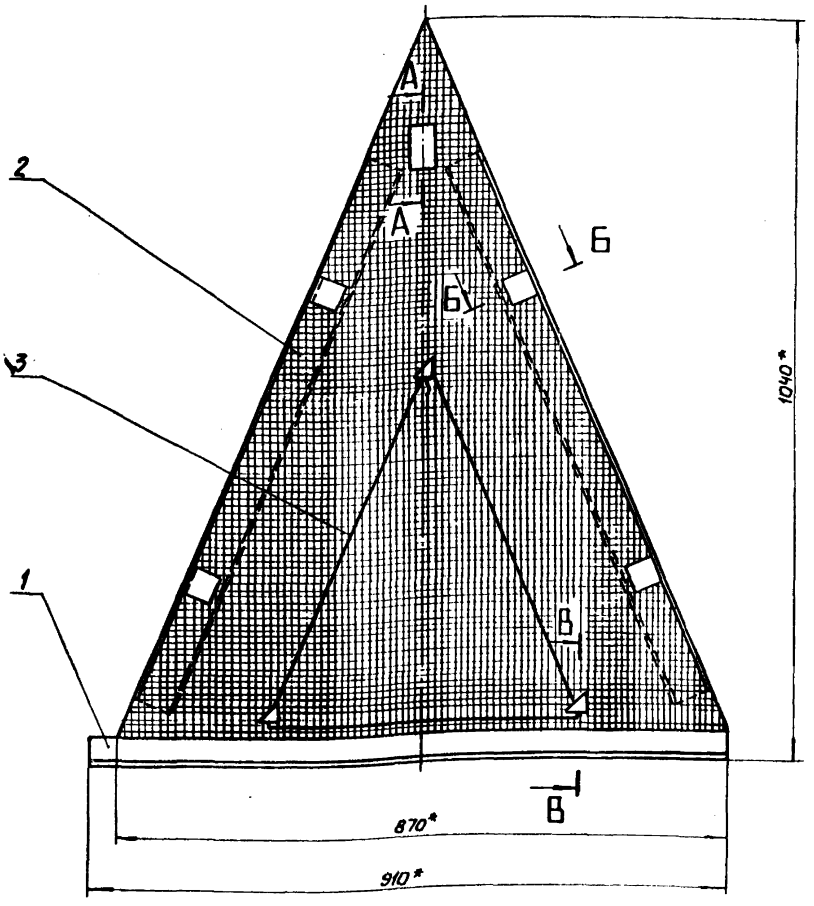



В - В
М1:1

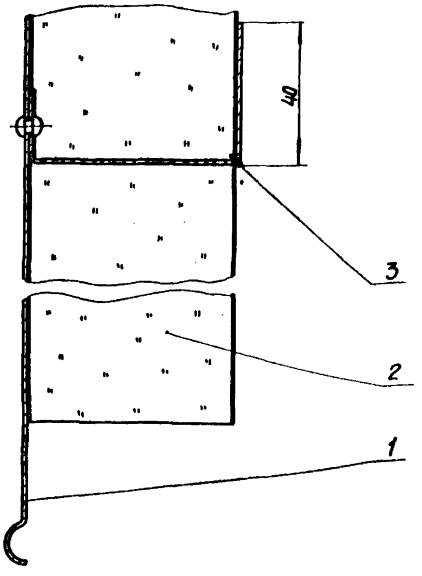

А А
М1:1

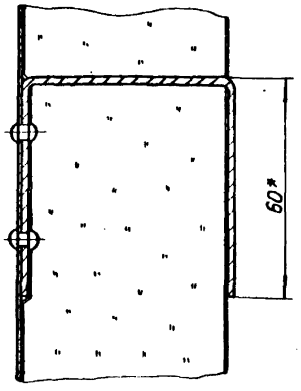

Б - Б
М1:1

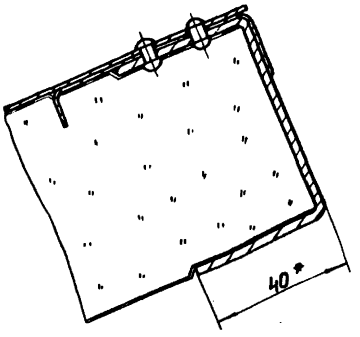

1. * Размеры для справок.
2. Предельные отклонения размеров ± 1мм.

3. При замене деталей покрытия из листа алюминиевого АД1.Н-1 ГОСТ 21631-76 на лист оцинкованный ОЦ Б-ПН-О-0,8 ГОСТ 19904-74 / ОН-КР-1 ГОСТ 14918-80 масса будет 7,26 кг.

Изм.	Лист	№ докум.	Подп.	Дата	Н10252-28СБ	
Разраб.		Савельева		22.11.84	Конструкция теплоизоляционная полносборная ромбическая КТПР-2 Сборочный чертеж	Литера: — Масса: 5,27 Масштаб: 1:5
Пров.		Бобкова		22.11.84		Лист — Листов 1
Т.контр.		Бобкова		22.11.84		ВНИИПИ ТЕПЛОПРОЕКТ
Н.контр.		Коржихина		22.11.84		
Утв.		Попова		26.11.84		

Формат А2

Инв. № подл. | Подпись и дата | Взам. инв. № | Инв. № дубл. | Подпись и дата

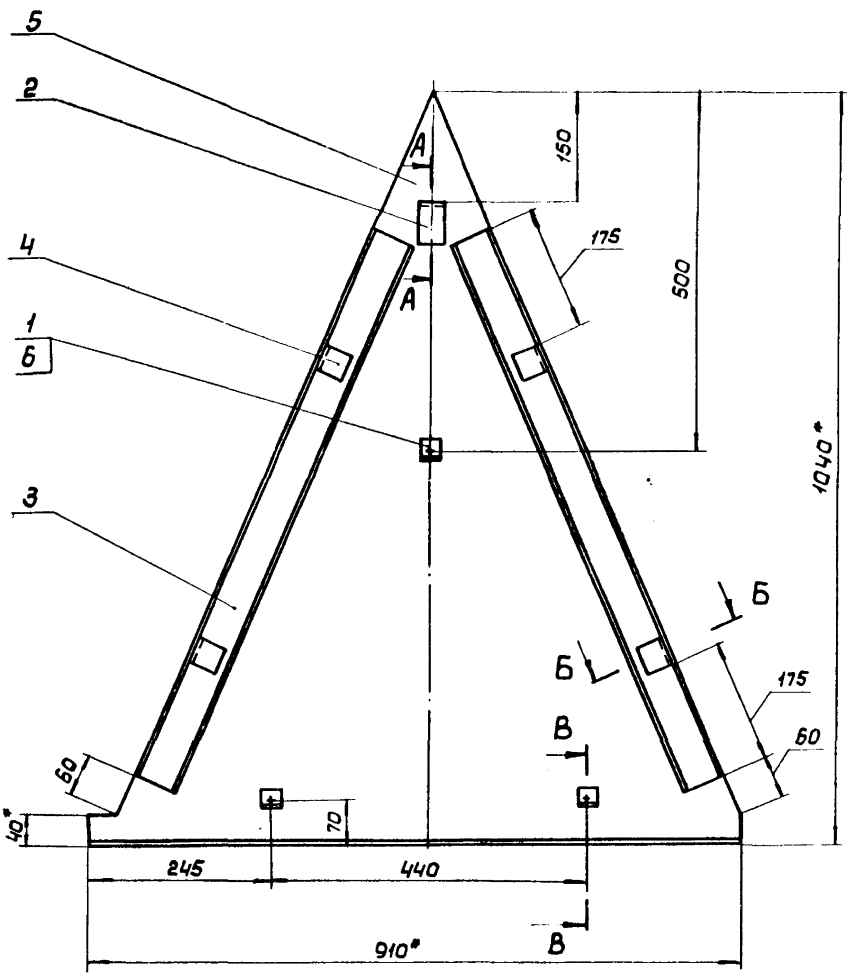

А - А
М 1:1

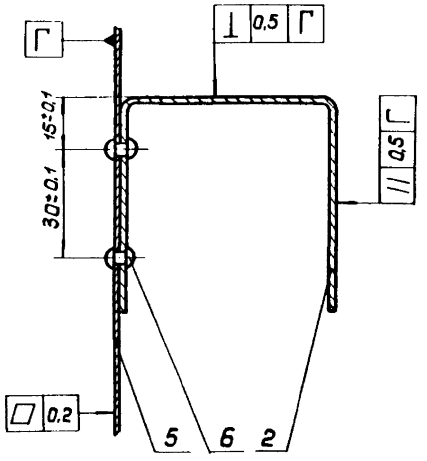

В - В
М 1:1

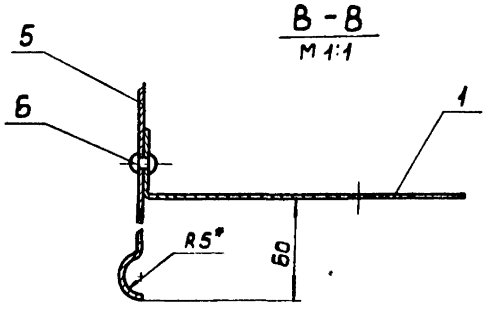

Б - Б
М 1:1

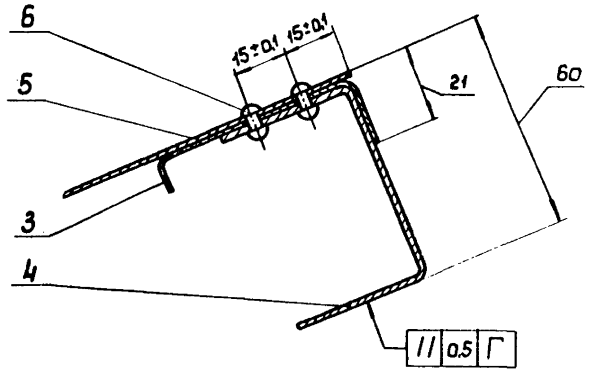

1. *Размеры для справок.
2. Неуказанные предельные отклонения размеров ± 1мм.
3. При замене деталей из алюминия АД1.Н-1 ГОСТ 21631-76 на лист оцинкованный ОЦ $\frac{Б\text{-}ПН\text{-}О\text{-}0.8\ ГОСТ\ 19904\text{-}74}{ОН\text{-}КР\text{-}1\ ГОСТ\ 14918\text{-}80}$ масса бу-дет 3,79 кг.

					Н10252-29СБ		
Изм.	Лист	№ докум.	Подп.	Дата			
Разраб.		Савельева		23.11.14	Покрытие П-4	Литера	Масса	Масштаб
Пров.		Бобкова		01.11.14			1.8	1:5
Т.контр.		Бобкова		01.11.14	Сборочный чертеж	Лист	Листов 1
Н.контр.		Коржихина		01.11.14		ВНИПИ ТЕПЛОПРОЕКТ Москва	
Утв.		Попова		05.11.14			

Формат А2

Инв.№ подл. | Подпись и дата | Взам.инв.№ | Инв.№ дубл. | Подпись и дата

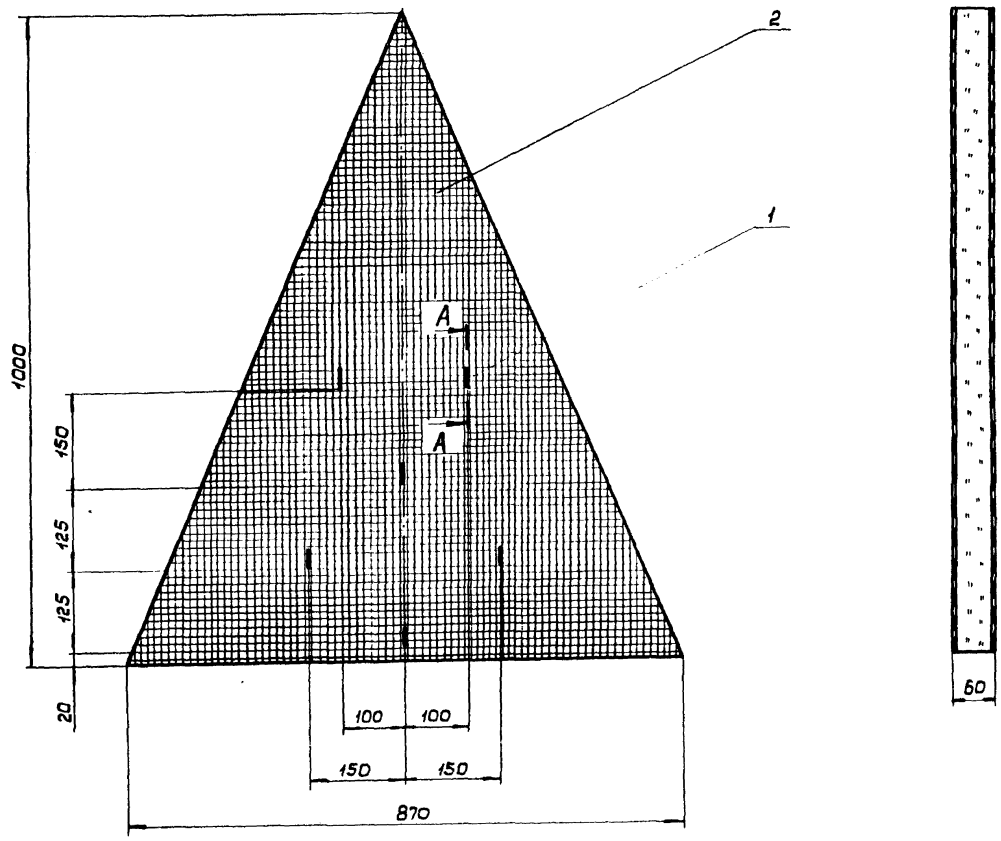

А - А
М 1:1

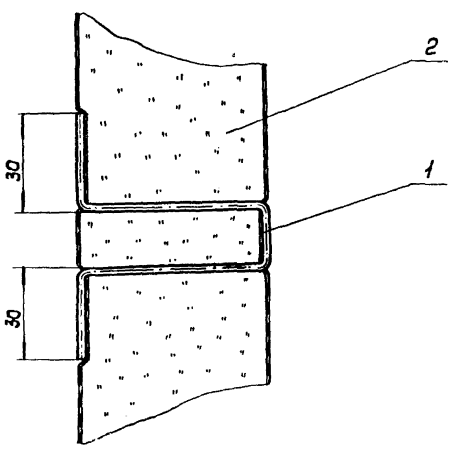

Покрытие сетки, входящей в маты минераловатные поз. 2, лаком БТ-577 ГОСТ 5631-79.

Графическое обозначение материала:
— маты минераловатные прошивные с обкладкой из сетки с двух сторон

Изм.	Лист	№ докум.	Подп.	Дата
Разраб.		Савельева		24.10.86
Пров.		Бобкова		31.10.86
Т.контр.		Бобкова		01.11.86
Н.контр.		Кортихина		02.11.86
Утв.		Попова		03.11.86

Н10252-30СБ

Мат Мр-2
Сборочный чертеж

Литера	Масса	Масштаб
	3,45	1:5
Лист	Листов 1	

ВНИПИ ТЕПЛОПРОЕКТ Москва

Формат А2

Инв.№ подл. | Подпись и дата | Взам. инв.№ | Инв.№ дубл. | Подпись и дата

Формат	Зона	Поз.	Обозначение	Наименование	Кол.	Примечание
				лочной сварной сетки с квадратными ячейками №12,5-05 2м-100 толщ. 80мм ГОСТ 21880-76	0,115	м³
				Н10252-33-03		
		4		Маты минераловатные прошивные с обкладкой из проволочной сварной сетки с квадратными ячейками №12,5-05 2м-100 толщ. 100мм ГОСТ 21880-76	0,145	м³

Инв.№подл. | Подпись и дата | Взам.инв.№ | Инв.№дубл. | Подпись и дата

Изм.	Лист	№ докум.	Подп.	Дата	Н 10252-33	Лист 3

Формат А4

Н10252-41

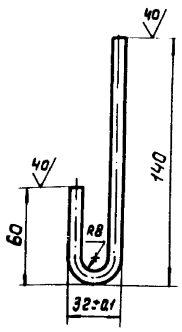

Неуказанные предельные отклонения размеров ± 1мм

Изм.	Лист	№ докум.	Подп.	Дата	Н10252-41	Литера	Масса	Масштаб
Разраб.		Савельева		21.11.14	Крючок		0,07	1:2
Пров.		Бобнова		11.11.14		Лист	Листов 1	
Т.контр.		Бобнова		11.11.14				
Н.контр.		Коржихина		21.11.14	Круг В-8 ГОСТ 2590-71 / Ст3пс-I ГОСТ 535-79	ВНИПИ ТЕПЛОПРОЕКТ Москва		
Утв.		Попова		11.11.14				

Инв.№подл. | Подпись и дата | Взам.инв.№ | Инв.№дубл. | Подпись и дата

Формат А4

Формат	Зона	Поз.	Обозначение	Наименование	Кол.	Примечание
				волочной сварной сетки с квадратными ячейками №12,5-05 2м-100 толщ. 80мм ГОСТ 21880-76	0,238	м³
				Н10252-33-01		
				Материалы		
		4		Маты минераловатные прошивные с обкладкой из проволочной сварной сетки с квадратными ячейками №12,5-05 2м-100 толщ. 100мм ГОСТ 21880-76	0,298	м³
				Н10252-33-02		
				Материалы		
		4		Маты минераловатные прошивные с обкладкой из прово-		

Инв.№подл. | Подпись и дата | Взам.инв.№ | Инв.№дубл. | Подпись и дата

Изм.	Лист	№ докум.	Подп.	Дата	Н 10252-33	Лист 2

Формат А4

Формат	Зона	Поз.	Обозначение	Наименование	Кол.	Примечание
				Документация		
А2			Н10252-33СБ	Сборочный чертеж		
				Детали		
А4		1	Н10252-34	Захват	2	
Б4		2	Н10252-35	Стержень		
				Проволока 5-I ГОСТ 3282-74		
				L = 1100 ± 1мм	1	0,17кг
Б4		3	Н10252-36	Сшивка		
				Проволока 1,2-О-Ч ГОСТ 3282-74		
				L = 20м	1	0,18кг
				Переменные данные для исполнений:		
				Н10252-33		
				Материалы		
		4		Маты минераловатные прошивные с обкладкой из про-		

Инв.№подл. | Подпись и дата | Взам.инв.№ | Инв.№дубл. | Подпись и дата

Изм.	Лист	№ докум.	Подп.	Дата	Н 10252-33	Литера	Лист 1	Листов 3
Разраб.		Савельева		21.11.14	Матрац			
Пров.		Бобнова		11.11.14		ВНИПИ ТЕПЛОПРОЕКТ Москва		
Н.контр.		Коржихина		21.11.14				
Утв.		Попова		11.11.14				

Формат А4

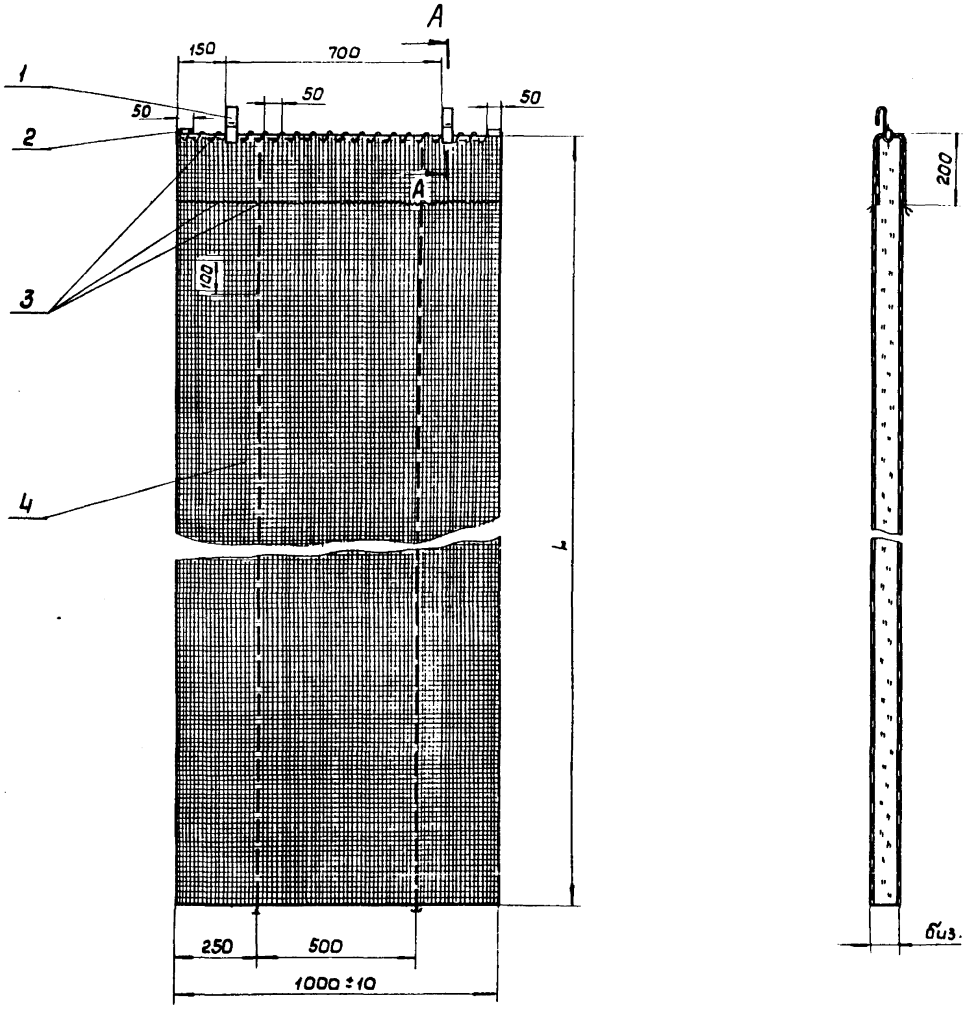

А - А
М1:2

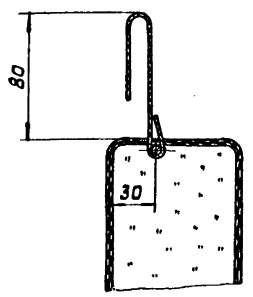

Обозначение	Шифр	δиз., мм	L, мм	Масса, кг
Н10252-33	М-1	60	2980	23,0
-01	М-2	80		30,2
-02	М-3	60	1440	11,8
-03	М-4	80		15,3

1. Неуказанные предельные отклонения размеров ±1мм.
2. Пример условного обозначения матраца тип 1 : М-1.

Изм.	Лист	№докум.	Подп.	Дата
Разраб.		Савельева		25.11.86
Пров.		Бобкова		01.12.86
Т.контр.		Бобкова		01.12.86
Н.контр.		Коржилина		02.12.86
Утв.		Попова		25.12.86

Н10252-33СБ

Матрац
Сборочный чертеж

Литера	Масса	Масштаб
	См. табл.	-
Лист	Листов 1	

ВНИПИ ТЕПЛОПРОЕКТ Москва

Формат А2

Инв.№подл. | Подпись и дата | Взам.инв.№ | Инв.№дубл. | Подпись и дата

Н10252-39

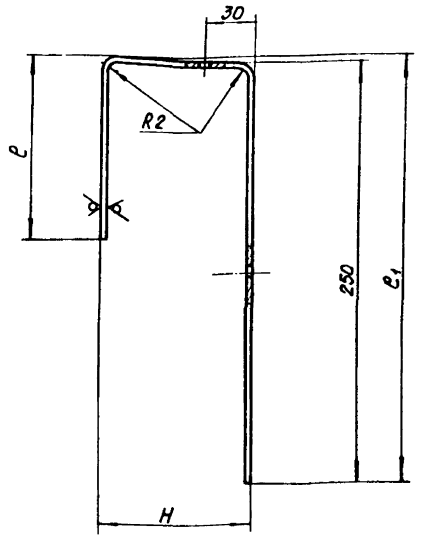

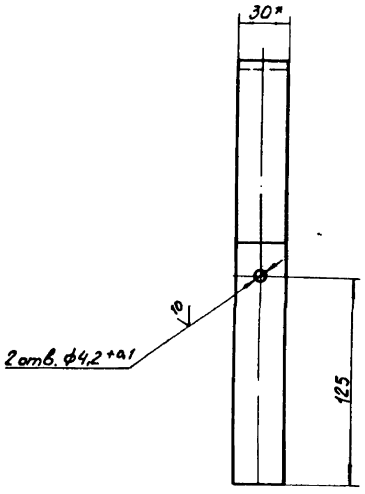

Размеры в мм

Обозначение	Шифр	ℓ	ℓ1	H	Масса, кг
Н10252-39	СМ - 60	110	253	68	0,3
-01	СМ - 80	130	254	88	0,33
-02	СШ - 60	110	255	115	0,34
-03	СШ - 80	130	257	135	0,37

1. *Размеры для справок.
2. Неуказанные предельные отклонения размеров ± 1 мм.
3. Пример условного обозначения скобы для покрытия из металла с толщиной изоляции 60 мм: СМ-60.
4. Пример условного обозначения скобы для покрытия из листа асбестоцементного с толщиной изоляции 60мм: СШ-60.
5. Покрытие лак БТ-577 ГОСТ 5631-79

Н10252-39

Скоба

Литера | Масса: см. табл. | Масштаб: —

Лист | Листов 1

Разраб. Савельева
Пров. Бобкова
Т.контр. Бобкова
Н.контр. Коржихина
Утв. Попова

Лента 3х30БСт 3пс ГОСТ6009-74

ВНИПИ ТЕПЛОПРОЕКТ

Формат А3

Н10252-38

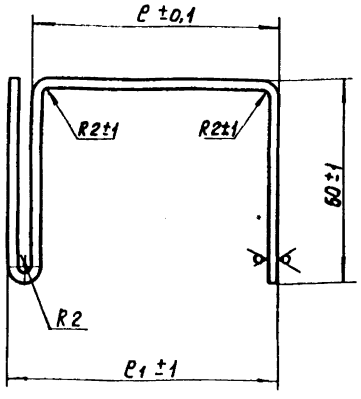

Размеры в мм

Обозначение	Шифр	ℓ	ℓ1	Масса кг
Н10252-38	Ск - 60	55	62	0,167
-01	Ск - 80	75	82	0,17

1. Пример условного обозначения скобы для толщины изоляции 60 мм: Ск-60
2. Покрытие лак БТ-577 ГОСТ 5631-79.

Н10252-38

Скоба

Литера | Масса: см. табл. | Масштаб: —

Лист | Листов 1

Разраб. Савельева
Пров. Бобкова
Т.контр. Бобкова
Н.контр. Коржихина
Утв. Попова

Лента 3х30БСт 3пс ГОСТ6009-74

ВНИПИ ТЕПЛОПРОЕКТ

Формат А4

Н10252-37

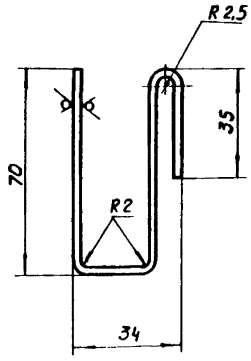

1. Предельные отклонения размеров ± 1мм.
2. Покрытие лак БТ-577 ГОСТ 5631-79.

Н10252-37

Скоба

Литера | Масса: 0,14 | Масштаб: 1:1

Лист | Листов 1

Разраб. Савельева
Пров. Бобкова
Т.контр. Бобкова
Н.контр. Коржихина
Утв. Попова

Лента 3х30БСт 3пс ГОСТ6009-74

ВНИПИ ТЕПЛОПРОЕКТ

Формат А4

Формат	Зона	Поз.	Обозначение	Наименование	Кол.	Примечание
				Н10252-40-01		
				Детали		
А4		2	Н10252-42-01	Захват Зах-80	1	
Б4		3	Н10252-47-01	Ребро		
				Лента 3х30 Б Ст3пс		
				ГОСТ 6009-74		
				L = 89 ± 0,1 мм	1	0,06кг

Изм. Лист № докум. Подп. Дата — Н10252-40 — Лист 2

Формат А4

Формат	Зона	Поз.	Обозначение	Наименование	Кол.	Примечание
				Документация		
А3			Н10252-40СБ	Сборочный чертеж		
				Детали		
А4		1	Н10252-41	Крючок	1	
			Переменные данные	для исполнений		
				Н10252-40		
				Детали		
А4		2	Н10252-42	Захват Зах-60	1	
Б4		3	Н10252-47	Ребро		
				Лента 3х30 Б Ст3пс		
				ГОСТ 6009-74		
				L = 69 ± 0,1 мм	1	0,05кг

Изм. Лист № докум. Подп. Дата — Разраб. Савельева — Пров. Бобкова — Н.контр. Коржикина — Утв. Попова — Н10252-40 — Держатель — Литера — Лист 1 — Листов 2 — ВНИПИ ТЕПЛОПРОЕКТ

Формат А4

Н10252-40СБ

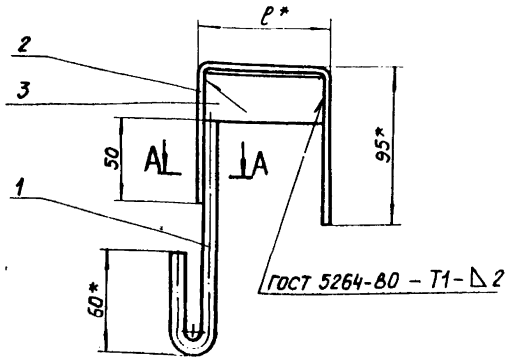

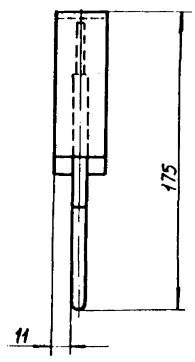

А – А
М1:1

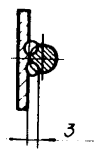

Обозначение	Шифр	ℓ*, мм	Масса, кг
Н10252-40	Д-60	75	0,3
-01	Д-80	95	0,32

3. Пример условного обозначения держателя для толщины изоляции 60 мм: Д-60.
4. Сварка ручная дуговая.

1. * Размеры для справок.
2. Неуказанные предельные отклонения размеров ± 1 мм.

Изм. Лист № докум. Подп. Дата — Разраб. Савельева — Пров. Бобкова — Т.контр. Бобкова — Н.контр. Коржикина — Утв. Попова — Н10252-40СБ — Держатель — Сборочный чертеж — Литера — Масса см. табл. — Масштаб — — Лист — Листов 1 — ВНИПИ ТЕПЛОПРОЕКТ

Формат А3

Н10252-46

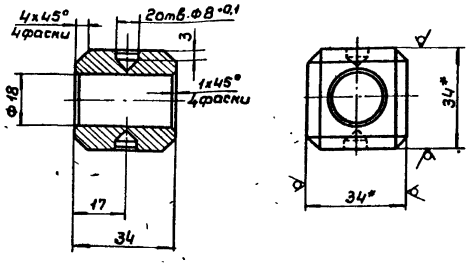

1.* Размеры для справок.
2. Неуказанные предельные отклонения размеров ± 1мм.

Изм.	Лист	№ докум.	Подп.	Дата
Разраб.	Савельева			
Пров.	Бобкова			
Т.контр.	Бобкова			
Н.контр.	Картишина			
Утв.	Попова			

Н 10252-46

Головка

Литера	Масса	Масштаб
	0,23	1:1
Лист	Листов 1	

Квадрат 8-34 ГОСТ 2591-71 / Ст3сп-1 ГОСТ 535-79

ВНИИПИ ТЕПЛОПРОЕКТ Москва

Формат А4

Н10252-45

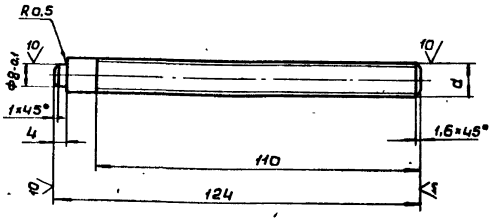

Обозначение	d, мм
Н10252-45	М12-8g
-01	М12LН-8g

Неуказанные предельные отклонения размеров ± 0,5.

Изм.	Лист	№ докум.	Подп.	Дата
Разраб.	Савельева			
Пров.	Бобкова			
Т.контр.	Бобкова			
Н.контр.	Картишина			
Утв.	Попова			

Н 10252-45

Винт

Литера	Масса	Масштаб
	0,1	1:1
Лист	Листов 1	

Круг 8-12 ГОСТ 2590-71 / Ст3сп-1 ГОСТ 535-79

ВНИИПИ ТЕПЛОПРОЕКТ Москва

Формат А6

Н10252-43

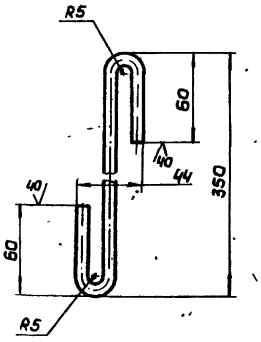

Предельные отклонения размеров ± 1мм

Изм.	Лист	№ докум.	Подп.	Дата
Разраб.	Савельева			
Пров.	Бобкова			
Т.контр.	Бобкова			
Н.контр.	Картишина			
Утв.	Попова			

Н10252-43

Скоба

Литера	Масса	Масштаб
	0,19	1:2
Лист	Листов 1	

Круг 8-8 ГОСТ 2590-71 / Ст3сп-1 ГОСТ 535-79

ВНИИПИ ТЕПЛОПРОЕКТ Москва

Формат А4

gost.e-ecolog.ru