23140-03

ТИПОВОЙ ПРОЕКТ

704-5-29.88

СКЛАД ДЛЯ НЕВЗРЫВООПАСНЫХ И ВЗРЫВООПАСНЫХ ГАЗОВ ВМЕСТИМОСТЬЮ 248 БАЛЛОНОВ

АЛЬБОМ 3

СПЕЦИФИКАЦИЯ ОБОРУДОВАНИЯ

gost.e-ecolog.ru

23140-03

ТИПОВОЙ ПРОЕКТ

704-5-29.88

СКЛАД ДЛЯ НЕВЗРЫВООПАСНЫХ И ВЗРЫВООПАСНЫХ ГАЗОВ ВМЕСТИМОСТЬЮ 248 БАЛЛОНОВ

АЛЬБОМ 3

СОСТАВ ПРОЕКТА

Альбом I. Пояснительная записка. Технология производства. Нестандартизированное оборудование. Силовое электрооборудование. Электроосвещение. Молниезащита. Ведомости потребности в материалах.

Альбом 2. Архитектурно-строительные решения. Конструкции железобетонные. Конструкции металлические

Альбом 3. Спецификация оборудования

Альбом 4. Сметы.

Разработан
проектным институтом
Гипрокислород

Утвержден и введен в действие
Минхимпромом СССР
Письмо от 22.03.88 г. № 42-1754

Главный инженер института — Г.Ф. Радин

Главный инженер проекта — Р.А. Шереметьев

Привязан:

Инв.№

©Казахский филиал ЦИТП Госстроя СССР.1989г.

Заказ № 879 Тираж 220 экз Цена 0-68 ТП 704-5-29,а 3 Сдано в печать

СОДЕРЖАНИЕ АЛЬБОМА 3

			Стр.
I.	Т.П. 704-5-29.88 ТХ.СО	Технология производства. Спецификация оборудования	3
2.	Т.П. 704-5-29.88 ОЛ	Опросный лист для заказа крана IA двухопорные	5
3.	Т.П. 704-5-29.88 ЭМ.СОI	Силовое электрооборудование. Спецификация оборудования	7
4.	Т.П. 704-5-29.88 ЭМ.СО2	Электроосвещение. Спецификация оборудования	I2 - (16)

Позиция	Наименование и техническая характеристика оборудования и материалов Завод-изготовитель (для импортного оборудования-страна, фирма)	Тип, марка оборудования. Обозначение документа и номер опросного листа	Единица измерения: Наименование	Единица измерения: Код	Код завода-изготовителя	Код оборудования, материала	Цена единицы оборудования, тыс. руб.	Количество	Масса единицы оборудования, кг
1	2	3	4	5	6	7	8	9	10
	ОБОРУДОВАНИЕ И МАТЕРИАЛЫ, ПОСТАВЛЯЕМЫЕ ЗАКАЗЧИКОМ								
	I. ТЕХНОЛОГИЧЕСКОЕ ОБОРУДОВАНИЕ								
I.	Кран подвесной однопролетный I-4,8-4,2-6,0-220-У2	ГОСТ 7890-84	шт	796		3I5723II0300		I	690

Взам. инв. №
Подпись и дата
Инв. № подл

Инв. №

ГИП	Шереметьев	
Н.контр	Большакова	
Нач.отд	Петелин	
Гл.спец	Клавдиенко	
Ст.инж.	Старцев	

Привязан

Т.П. 704-5-29.88 ТХ.СО

Технология производства. Спецификация оборудования

Стадия	Лист	Листов
РП	I	2

ГИПРОКИСЛОРОД

Формат А3

Позиция	Наименование и техническая характеристика оборудования и материалов. Завод-изготовитель (для импортного оборудования - страна, фирма)	Тип, марка оборудования. Обозначение документа и номер опросного листа	Единица измерения		Код завода-изготовителя	Код оборудования, материала	Цена единицы оборудования, тыс. руб.	Количество	Масса единицы оборудования, кг
			Наименование	Код					
1	2	3	4	5	6	7	8	9	10
	2. НЕСТАНДАРТИЗИРОВАННОЕ ОБОРУДОВАНИЕ								
I.	Поддон	КГ09202В0	шт	796				I	9,8

Инв. № подл. | Подпись и дата | Взам. инв. №

Привязан

Инв. №

Т.П. 704-5-29.88 ТХ.СО

Лист 2

Опросный лист для заказа крана типа 1А двухопорные

Краны подвесные электрические однобалочные общего назначения ГОСТ 7890-73 г/п 1÷5 тс длиной от 3,6 до 18 м

Министерство тяжелого энергетического и транспортного машиностроения

Забайкальский завод ПТО

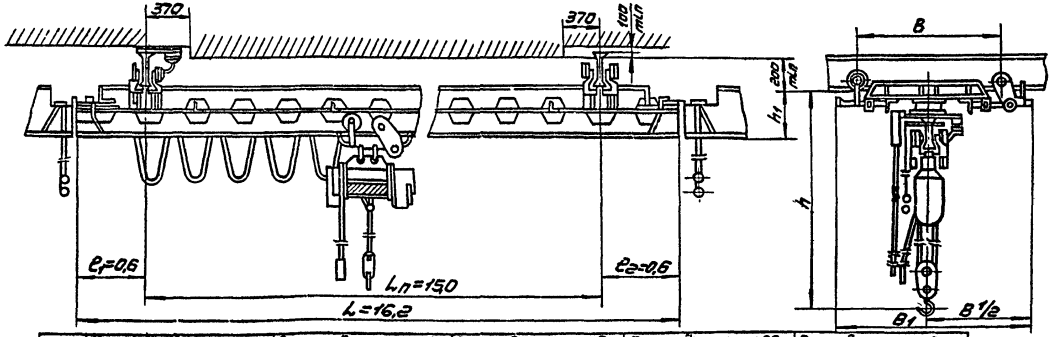

Длина крана L	Пролет крана L_n	Длина кондиций L_1 и L_2	Высота подъема	Скорость: Подъем	Скорость: Перед. тали	Скорость: Перед. крана	Грузоподъемность 1 тс: База B	Грузоподъемность 1 тс: Ширина B_1	Грузоподъемность 1 тс: h	Грузоподъемность 1 тс: h_1	Подкрепл. путь	Вес крана с талью	Грузоподъемность 2 тс: База B	Грузоподъемность 2 тс: Ширина B_1	Грузоподъемность 2 тс: h	Грузоподъемность 2 тс: h_1	Подкрепл. путь	Вес крана с талью	Грузоподъемность 3,2 тс: База B	Грузоподъемность 3,2 тс: Ширина B_1	Грузоподъемность 3,2 тс: h	Грузоподъемность 3,2 тс: h_1	Подкрепл. путь	Вес крана с талью	Грузоподъемность 5 тс: База B	Грузоподъемность 5 тс: Ширина B_1	Грузоподъемность 5 тс: h	Грузоподъемность 5 тс: h_1	Подкрепл. путь	Вес крана с талью
м	м	м		м/мин			мм					кг	мм					кг	мм					кг	мм					кг
3,6	3,0	0,3							1120	260		590						785						1060						1470
4,2	3,0	0,6					1000	1350				610						815						1095	1500	2095	1910	390		1510
5,1	4,5	0,3										695	1000	1350	1290	260		895	1000	1365	1635	325		1180						1745
5,7	4,5	0,6										720			1300	270		930			1645	335		1215			2010	490		1790
6,6	6,0	0,3										800						1025						1380						1890
7,2	6,0	0,6							1125	265		830						1060						1420						1945
7,8	6,0	0,9					1500	1850				860	1500	1850	1360	300		1100	1500	1865	1705	395		1460	1800	2395	2010	490		2000
8,4	6,0	1,2	6									890						1135						1500						2070
10,2	9,0	0,6	12	8	20	32						1025						1390						1895						2430
10,8	9,0	0,9										1045						1425						1945	2100	2695				2480
11,4	9,0	1,2	18				1800	2150				1070	1800	2150	1420	320		1485	1800	2165	1795	485		1995						2530
12,0	9,0	1,5										1100						1505						2045			2160	640		2590
13,2	12,0	0,6										1330						1755						2175						2955
13,8	12,0	0,9					2100	2450	1185	325		1365	2100	2450	1600	570		1800	2100	2485	1945	635		2235	2400	2995				3020
14,4	12,0	1,2										1405						1845						2285						3085
15,0	12,0	1,5										1440						1890						2335			2170	650		3150
16,2	15,0	0,6										1715						2350						2985						3735
16,8	15,0	0,9					2400	2750	1245	385		1750	2400	2750	1545	515		2405	2400	2765	1955	645		3050	2700	3695				3820
17,4	15,0	1,2										1790						2455						3110						3890
18,0	15,0	1,5										1830						2510						3170						3985

18м; 24м; 30м; 36м ГОСТ 5157-53

24м; 30м; 36м ГОСТ 5157-53

30м; 36м; 45м ГОСТ 5157-53

ВОПРОСЫ	ОТВЕТЫ
1. Грузоподъемность, т	
2. Рабочее направление трехфазного тока	
3. Профиль подкранового пути, № профиля и ГОСТ	
4. Расстояние между балками подкранового пути, длина (прописью)	Четыре целых две десятых метра
5. Длина консолей (прописью)	Ноль целых три десятых метра
6. Полная длина крана (прописью)	Четыре целых восемь десятых метра
7. Высота подъема груза	6,0
8. Окружающая среде (температура °С)	Плюс 30 минус 30
Влажность в проц., насыщенная парами кислот, и пр,	
9. Места установки крана (в помещении под навесом). Наименование цеха, склада, площадки обслуживаемых кранов	Под навесом
10. Количество заказываемых кранов по данному опросному листу (см.прим.п.10)	Один
11. Особые требования к изготовлению крана (см. примеч. п. 5)	Нет
12. Наименование предприятия, организации или учреждения (заказчика), с которым заключается договор на изготовление крана, с указанием почтового и телеграфного адреса	
13. Количество стыковых замков (нет, один или два)	
14. Адрес отгрузки крана с указанием грузополучателя	
15. Фамилия и занимаемая должность заказчика. Подпись и даты заполнения данного опросного листа	
м.п. заказчика (подпись)	

Листов 2
Лист 2

ПРИМЕЧАНИЯ:

1. Данный опросный лист, заполненный заказчиком, является неотъемлемой частью договора и служит исходным техническим документом для изготовления крана.

2. При заполнении опросного листа ответы должны быть понятными и исчерпывающими. Изменения и дополнения листа в процессе изготовления крана не принимаются.

3. Кроме заполнения всех ответов в таблице "вопросы-ответы", заказчик обязан указать все размеры на чертеже в зависимости от заказываемого крана.

4. Кран по габаритным размерам и параметрам должен быть изготовлен в полном соответствии с ГОСТ 7890-73. С этой целью завод-изготовитель крана обязан проверить все размеры, указанные заказчиком на чертеже и, в случае несоответствия таковых ГОСТу, своевременно сообщать об этом заказчику.

5. Допускается применение кранов для подъема и транспортирования раскаленного и жидкого металла, жидкого шлака, ядов, кислот и щелочей при уменьшении грузоподъемности на 25 процентов и соблюдении требований Госгортехнадзора. (установка экранов и наличие двух тормозов на механизме подъема).
Стандарт не распространяется на краны, предназначенные для работы во взрыво-опасной и пожароопасной среде в помещениях с большой влажностью и насыщенных парами кислот или щелочей.

6. Вес кранов дан с электроталью по ГОСТ 3472-63 с высотой подъема 6 метров в исполнении без замков.

7. Краны могут быть изготовлены без стыковых замков с одним или двумя стыковыми замками, что должно быть оговорено в заказе (см. п. 13 "вопросы-ответы). Двухпролетные краны со стыковыми замками не изготовляются.

8. Краны без стыковых замков изготовляются с кабельным питанием электротали, со стыковыми замками- питание тали троллейное. Краны со стыковыми замками выполняются с консолями не менее 600 мм.

9. Питание крана производится трехфазным током напряжением 220 и 380 вольт, частотой 50 Гц от малогабаритного токопровода. Режим работы крана средний ПВ 25 % .

10. При заказе нескольких отличающихся чем-либо друг от друга кранов на каждый такой кран опросный лист заполняется отдельно. В п. 10 таблицы "вопросы-ответы" имеется в виду количество одинаковых кранов.

11. По требованию заказчика допускается изготовление кранов грузоподъемностью от 1,0 до 5,0 кг с высотой 24, 30 и 36 м.

12. Оформленный опросный лист вместе с заказом-нарядом передается заводу-изготовителю крана.

Позиция	Наименование и техническая характеристика оборудования и материалов Завод-изготовитель (для импортного оборудования-страна, фирма)	Тип, марка оборудования. Обозначение документа и номер опросного листа	Единица измерения: Наименование	Единица измерения: Код	Код завода-изготовителя	Код оборудования, материала	Цена единицы оборудования, тыс. руб.	Количество	Масса единицы оборудования, кг
1	2	3	4	5	6	7	8	9	10
	I. ОБОРУДОВАНИЕ И МАТЕРИАЛЫ, ПОСТАВЛЯЕМЫЕ ЗАКАЗЧИКОМ								
	I.I. ОБОРУДОВАНИЕ И МАТЕРИАЛЫ, РАСПРЕДЕЛЯЕМЫЕ ПО ЛИНИИ КОМПЛЕКТУЮЩИХ ОРГАНИЗАЦИЙ								
	I.I.I. Пост управления	ПКПИ-60У2	шт	796		342803		I	0,62
		ТУ I6-536.							
		437-76							
	I.I.2. Блок управления, 380В, 50 Гц	БУИ-ICУ2	шт	796		343I8I		3	2,7
		ТУ I6-529.							
		999-76							
	I.I.3. Ящик однобидерный	ЯВ3-3IУ2	шт	796		343422		I	I8,3
		ТУ I6-526.							
		052-78							
	I.I.4. Предохранитель на ток 3I,5 А	ПН2-I00-70У3	Шт	796		342420		3	0,3I
		ТУ I6-522.							
		II3-75							

Взам. инв. №

Подпись и дата

Инв № подл.

Инв №

ГИП	Шереметьев	
Н.контр	Памфилова	
Нач.отд	Тульчинский	
Гл.спец	Гусаков	
Рук.гр.	Медведева	
Рук.гр.	Макаров	

Привязан

Т.П. 704-5-29.88 ЭМ.СОI

Стадия	Лист	Листов
РП	I	5

Силовое электрооборудование. Спецификация оборудования

ГИПРОКИСЛОРОД

Формат А3

Позиция	Наименование и техническая характеристика оборудования и материалов. Завод-изготовитель (для импортного оборудования - страна, фирма)	Тип, марка оборудования. Обозначение документа и номер опросного листа	Единица измерения: Наименование	Единица измерения: Код	Код завода-изготовителя	Код оборудования, материала	Цена единицы оборудования, тыс. руб.	Количество	Масса единицы оборудования, кг
1	2	3	4	5	6	7	8	9	10
	КАБЕЛЬНЫЕ ИЗДЕЛИЯ								
	ЗАВОДЫ МЭТП								
	Кабель силовой с алюминиевыми жилами, без защитного покрова, сечением:	ГОСТ 16442-80							
	I.I.5. 4х2,5	АВВГ	км	008		352222		0,005	130
	Провод с медными жилами, сечением:	ГОСТ 5783-79Е							
	I.I.6. 4хI-380	РШШ	км	008		35434I		0,007	I40
	I.I.7. I0хI-380	РШШ	км	008		35434I		0,0I4	326
	Кабель силовой с медными жилами, гибкий, сечением:	ГОСТ I3497--77Е							
	I.I.8. 3х2,5+IхI,5-0,66	КГ	км	008		35444I		0,048	35I
	Провод с медной жилой, сечением:	ГОСТ 6323-79							
	I.I.9. IхI-380	ПВI	км	008		355II3		0,0I0	I5

Взам. инв. №
Подпись и дата
Инв. № подл.

Привязан

Инв. №

Позиция	Наименование и техническая характеристика оборудования и материалов. Завод-изготовитель (для импортного оборудования - страна, фирма)	Тип, марка оборудования. Обозначение документа и номер опросного листа	Единица измерения: Наименование	Единица измерения: Код	Код завода-изготовителя	Код оборудования, материала	Цена единицы оборудования, тыс. руб.	Количество	Масса единицы оборудования, кг
1	2	3	4	5	6	7	8	9	10
	2. ОБОРУДОВАНИЕ И МАТЕРИАЛЫ, ПОСТАВЛЯЕМЫЕ ПОДРЯДЧИКОМ								
	2.I. МАТЕРИАЛЫ, ПОСТАВЛЯЕМЫЕ ГЕНПОДРЯДЧИКОМ								
	Прокат черных металлов								
	Уголок равнополочный обычной точности прокатки	ГОСТ 8509-72							
	2.I.I. 50х50х5		т	I68				0,008	
	Лист горячекатанный, нормальной точности прокатки, нормальной плоскостности	ГОСТ I9903-74							
	2.I.2. 5,0		т	I68				0,002	
	Полоса горячекатаная, нормальной точности прокатки	ГОСТ I03-76							
	2.I.3. 4х40		т	I68				0,0I7	

Взам. инв. №
Подпись и дата
Инв. № подл.

Привязан

Инв. №

Позиция	Наименование и техническая характеристика оборудования и материалов. Завод-изготовитель (для импортного оборудования - страна, фирма)	Тип, марка оборудования. Обозначение документа и номер опросного листа	Единица измерения		Код завода-изготовителя	Код оборудования, материала	Цена единицы оборудования, тыс. руб.	Количество	Масса единицы оборудования, кг
			Наименование	Код					
1	2	3	4	5	6	7	8	9	10
	Сталь круглая горячекатаная, обычной точности прокатки	ГОСТ 2590-7I							
	2.I.4. 6		т	I68				0,005	
	2.I.5 I2		т	I68				0,002	
	Трубы стальные водогазопроводные								
	Труба легкая под накатку резьбы, обычной точности изготовления, с полностью сплющенным гратом, с резьбой и муфтой на обоих концах	ГОСТ 3262-75							
	2.I.6. Н-М-Р-20х2,5		км	008				0,0I5	
			т	I68				0,023	
	2.I.7. Н-М-Р-40х3,0		км	008				0,007	
				I68				0,023	

Инв. № подл. | Подпись и дата | Взам. инв. №

Привязан

Инв. №

Позиция	Наименование и техническая характеристика оборудования и материалов. Завод-изготовитель (для импортного оборудования - страна, фирма)	Тип, марка оборудования. Обозначение документа и номер опросного листа	Единица измерения		Код завода-изготовителя	Код оборудования, материала	Цена единицы оборудования, тыс. руб.	Количество	Масса единицы оборудования, кг
			Наименование	Код					
1	2	3	4	5	6	7	8	9	10
	2.2. ИЗДЕЛИЯ, ПОСТАВЛЯЕМЫЕ ЭЛЕКТРОМОНТАЖНОЙ ОРГАНИЗАЦИЕЙ								
	ИЗДЕЛИЯ ЗАВОДОВ ГЭМ и ГУЭМ								
	2.2.I. Подвес скользящего крепления	ПСКI0-20У3	шт	796				I2	0,2
	2.2.2. Подвес концевого крепления	ПККI0-20У3	шт	796				I	0,3
	2.2.3. Зажим тросовый	К67У3	шт	796				2	0,8I
	2.2.4. Муфта натяжная	К804У3	шт	796				I	0,5
	2.2.5. Профиль зетовый	К238У2	шт	796				5	3,09

Инв. № подл. | Подпись и дата | Взам. инв. №

Привязан

Инв. №

Позиция	Наименование и техническая характеристика оборудования и материалов Завод-изготовитель (для импортного оборудования-страна, фирма)	Тип, марка оборудования. Обозначение документа и номер опросного листа	Единица измерения		Код завода-изготовителя	Код оборудования, материала	Цена единицы оборудования, тыс. руб.	Количество	Масса единицы оборудования, кг
			Наименование	Код					
1	2	3	4	5	6	7	8	9	10
	I. ОБОРУДОВАНИЕ И МАТЕРИАЛЫ, ПОСТАВЛЯЕМЫЕ ЗАКАЗЧИКОМ								
	I.I. ОБОРУДОВАНИЕ И МАТЕРИАЛЫ, РАСПРЕДЕЛЯЕМЫЕ ПО ЛИНИИ КОМПЛЕКТУЮЩИХ ОРГАНИЗАЦИЙ								
	I.I.I. Выключатель 6,3х3,5; IP54	АП50Б-3МТ У2.2 ТУ16.522.139-78	шт	796		342140		I	3,5
	Светильник повышенной надежности против взрыва с лампой накаливания								
	I.I.2. до 150 Вт	НАБН-150ШУ1 ТУ16.535.878-79	шт	796		346411		I2	50

Взам. инв. №

Подпись и дата

Инв. № подл.

Инв №

ГИП	Шереметьев	
Н.контр	Шамфилова	
Нач.отд	Тульчинский	
Гл.спец	Гусаков	
Вед.инж	Карпова	
Ст.тех.	Комарова	

Привязан

Т.П. 704-5-29.88 ЭМ.С02

Электроосвещение. Спецификация оборудования

Стадия	Лист	Листов
РП	I	5

ГИПРОКИСЛОРОД

Формат А3

Позиция	Наименование и техническая характеристика оборудования и материалов. Завод-изготовитель (для импортного оборудования - страна, фирма)	Тип, марка оборудования. Обозначение документа и номер опросного листа	Единица измерения: Наименование	Единица измерения: Код	Код завода-изготовителя	Код оборудования, материала	Цена единицы оборудования, тыс. руб.	Количество	Масса единицы оборудования, кг
1	2	3	4	5	6	7	8	9	10
	Лампа накаливания общего назначения	ГОСТ 2239-79							
	I.I.3. I00 Вт	Б220-230--I00ХЛ2	шт	796		3466II5I06		2	0,05
	I.I.4. I50 Вт	Г220-230-I50 ХЛ2	шт	796		3466II6I09		I0	0,07

Взам. инв. №

Подпись и дата

Инв. № подл.

Привязан

Инв. №

Т.П. 704-5-29.88 ЭМ.С02

Лист 2

Позиция	Наименование и техническая характеристика оборудования и материалов. Завод-изготовитель (для импортного оборудования - страна, фирма)	Тип, марка оборудования. Обозначение документа и номер опросного листа	Единица измерения		Код завода-изготовителя	Код оборудования, материала	Цена единицы оборудования, тыс. руб.	Количество	Масса единицы оборудования, кг
			Наименование	Код					
1	2	3	4	5	6	7	8	9	10
	КАБЕЛЬНЫЕ ИЗДЕЛИЯ								
	Кабель силовой с алюминиевыми жилами, с изоляцией и оболочкой								
	из поливинилхлоридного пластиката	ГОСТ 16442-80							
	I.I.5. 2х2,5-0,66	АВВГ	км	008		352222		0,12	
	I.I.6. 3х2,5-0,66	АВВГ	км	008		352222		0,02	

Взам. инв. №

Подпись и дата

Инв. № подл.

Привязан

Инв. №

Т.П. 704-5-29.88 ЭМ.С0I

Лист 3

Позиция	Наименование и техническая характеристика оборудования и материалов. Завод-изготовитель (для импортного оборудования - страна, фирма)	Тип, марка оборудования. Обозначение документа и номер опросного листа	Единица измерения		Код завода-изготовителя	Код оборудования, материала	Цена единицы оборудования, тыс. руб.	Количество	Масса единицы оборудования, кг
			Наименование	Код					
1	2	3	4	5	6	7	8	9	10
	2. ОБОРУДОВАНИЕ И МАТЕРИАЛЫ, ПОСТАВЛЯЕМЫЕ ПОДРЯДЧИКОМ								
	2.I. МАТЕРИАЛЫ, ПОСТАВЛЯЕМЫЕ ГЕНПОДРЯДЧИКОМ								
	Лента стальная горячекатаная	ГОСТ 6009-74							
	2.I.I. 2х40		т	I68				0,003	

Взам. инв. №

Подпись и дата

Инв. № подл.

Привязан

Инв. №

Т.П. 704-5-29.88 ЭМ.С02

Лист 4

Позиция	Наименование и техническая характеристика оборудования и материалов. Завод-изготовитель (для импортного оборудования - страна, фирма)	Тип, марка оборудования. Обозначение документа и номер опросного листа	Единица измерения: Наименование	Единица измерения: Код	Код завода-изготовителя	Код оборудования, материала	Цена единицы оборудования, тыс. руб.	Количество	Масса единицы оборудования, кг
1	2	3	4	5	6	7	8	9	10
	2.2. ИЗДЕЛИЯ, ПОСТАВЛЯЕМЫЕ ЭЛЕКТРОМОНТАЖНОЙ ОРГАНИЗАЦИЕЙ								
	ИЗДЕЛИЯ ЗАВОДОВ ГЛАВЭЛЕКТРОМОНТАЖА								
	2.2.I. Профиль С-образный	КI0I/IУ2	шт	796				2	0,57
		ТУ36-I434-82							
	2.2.2. Полоса монтажная	КI06У2	шт	796				2	2,06
		ТУ36-I434-82							
	2.2.3. Швеллер	К347У2	шт.	796				II	I,66
		ТУ36-I434-82							
	2.2.4. Коробка ответвительная	У409У3	шт	796				22	0,57
		ТУ36-I859-75							

Взам. инв. №

Подпись и дата

Инв. № подл.

Привязан

Инв. №

Т.П. 704-5-29.88 ЭМ.С02

Лист 5

gost.e-ecolog.ru