ТИПОВОЙ ПРОЕКТ
704-5-26.88

Склад для невзрывоопасных газов вместимостью 248 баллонов

АЛЬБОМ 1

Пояснительная записка. Технология производства. Нестандартизированное оборудование. Силовое электрооборудование. Электроосвещение. Ведомости потребности в материалах.

				Привязан
Инв. №				

gost.e-ecolog.ru

Инв. № [illegible]

ТИПОВОЙ ПРОЕКТ
704-5-26.88
СКЛАД ДЛЯ НЕВЗРЫВООПАСНЫХ ГАЗОВ ВМЕСТИМОСТЬЮ 248 БАЛЛОНОВ

Альбом 1

СОСТАВ ПРОЕКТА

Альбом 1 Пояснительная записка. Технология производства. Нестандартизированное оборудование. Силовое электрооборудование. Электроосвещение. Ведомости потребности в материалах.
Альбом 2 Архитектурно-строительные решения. Конструкции железобетонные. Конструкции металлические.
Альбом 3 Спецификации оборудования.
Альбом 4 Сметы.

РАЗРАБОТАН
Проектным институтом
„Гипрокислород"
Главный инженер института Г.Ф. Радин
Главный инженер проекта Р.А. Шереметьев

Утвержден и введен в действие
Минхимпромом СССР
письмо от 22.03.88 г № 42-1755

Привязан

Инв. №

©Казахский филиал ЦИТП Госстроя СССР.1989г.

Заказ № 892 Тираж 20 экз Цена 0-68 ТП 704-5-26,Ал.1 Сдано в печать 19/2

Содержание альбома 1

Обозначение	Наименование	Стр.
Т.П.704-5-26.88 ПЗ	Пояснительная записка	3-6
	Технология производства	
Т.П.704-5-26.88 ТХ	Общие данные	7
Т.П.704-5-26.88 ТХ	Генплан	8
Т.П.704-5-26.88 ТХ	План на отм. 0,000. А-А.	9
	Нестандартизированное оборудование	
КГ09202.80	Поддон	10
	Силовое электрооборудование.	
	Электроосвещение.	
Т.П.704-5-26.88 ЭМ.	Общие данные	11

Обозначение	Наименование	Стр.
Т.П.704-5-26.88 ЭМ.	Схема и план питающей сети	12
	Заземление	
Т.П.704-5-26.88 ЭМ.	Электроосвещение. План на отм. 0,000.	13
	Разрез I-I	
Т.П.704-5-26.88ЭМ. ВОВ	Задание МЭЗ	14
	Ведомости потребности в материалах	
Т.П.704-5-26.88 ЭМ. ВМ.	Ведомость потребности в материалах	15
Т.П.704-5-26.88 АР. КЖ. ВМ.	Ведомость потребности в материалах	15-16

Инв. № подл. | Подп. и дата | Взам. инв. №

Альбом 1

1. Общая часть

1.1. Типовой проект „Склад для невзрывоопасных газов вместимостью 248 баллонов" (в дальнейшем "Склад") выполнен на основании плана типового проектирования на 1987 год, утвержденного постановлением Госстроя СССР от 20.11.86 г. №27 (раздел 7, позиция т 7.1.39) и задания на проектирование, утверждённого Минхимпромом СССР 23.02.87 г., а также изменения к заданию на разработку типового проекта, утвержденного Минхимпромом СССР 19.06.87 г.

1.2. Проект разработан в соответствии со следующими основными нормативными документами:

– „Инструкцией по типовому проектированию" СН 227-82, утвержденной Госстроем СССР 18 мая 1982 г.

– „Инструкцией по проектированию производства газообразных и сжиженных продуктов разделения воздуха" ВСН6-75. Минхимпрома СССР, утвержденной 16.06.75.

– „Правилами устройства и безопасной эксплуатации сосудов, работающих под давлением", утверждёнными Госгортехнадзором СССР 19.05.70 г.

Указанными документами следует руководствоваться при привязке, монтаже и эксплуатации складов.

1.3. Проект разработан в соответствии с новейшими достижениями обеспечивающими:

1.3.1. Увеличение вместимости складов за счет найденных при разработке оптимальных вариантов и планировочных конструктивных решений.

1.3.2. Снижение расхода металлопроката, стоимости СМР и построечной трудоёмкости за счет:

– увеличения шага колонн;

– точных методов расчёта основных несущих конструкций на ЭВМ;

– широкого применения сечений из тонкостенных замкнутых профилей;

– дифференцированного использования металлопроката из сталей разных марок;

– прогрессивных методов сопряжения металлоконструкций.

2. Назначение и область применения

2.1. Склад предназначен для приёма, совместного хранения и выдачи невзрывоопасных технических газов в контейнерах по 8 баллонов.

2.2. В складе могут храниться газы:

Воздух, кислород, азот, аргон, углекислый газ в баллонах по ГОСТ 949-73 вместимостью 40 литров под давлением 15÷20 МПа.

				Привязан			
Инв. №				Т.П 704-5-26.88 ПЗ			
ГИП	Шереметьев		31.10.88	Склад для невзрывоопасных газов вместимостью 248 баллонов	Стадия	Лист	Листов
Н. контр.	Капшатова		31.10.88		Р.П	1	
Нач. отд.	Петелин		31.10.88				
Гл. спец.	Клобукова		31.10.88				
Рук. гр.	Киселев		31.10.88	Пояснительная записка	ГИПРОКИСЛОРОД		
Ст. инж.	Стафеев		31.10.88				

Инв. № подл. | Подп. и дата | Взам. инв. №

2.3. Склад рассчитан на хранение в контейнерах по 8 баллонов 248 наполненных баллонов (расположенных либо вдоль оси А, либо вдоль оси Б) и такого же количества порожних баллонов.

Соотношение между количествами баллонов с разными газами - в различных комбинациях в пределах общей вместимости склада, причём баллоны с разными газами должны быть сгруппированы и разделены перегородками. Перегородки должны быть несгораемыми и иметь высоту 1,5м, а в нижней части на высоту не менее 15 см. перегородка должна быть глухой Размещение перегородок определяется при привязке проекта.

2.4. По взрыва-пожарной опасности склад разрабатан с соблюдением требований к категории Д.

2.5. Разгрузка-погрузка на автомашины, транспортировка внутри склада контейнеров с 8 № баллонами производится краном подвесным электрическим.

3. Рекомендации по привязке проекта

3.1. При привязке и эксплуатации склада следует обратить внимание на следующее:

- склад является частью промышленного предприятия, располагается на его территории и пользуется от него электроэнергией, пожарным водопроводом, а также административно-техническим обслуживанием;
- организация, привязывающая типовой проект, должна предусмотреть противопожарные средства (гидрант) для орошения баллонов при пожарах соседних зданий и сооружений;
- у потребителя баллонов должен быть предусмотрен грузоподъемный механизм на 1т. для разгрузки и погрузки контейнеров с баллонами, а также оборудован участок для разрядки баллонов и временного их хранения. На стройках и монтажных участках место для хранения одиночных баллонов;
- контейнеры и баллоны приобретаются эксплуатирующей организацией. Чертежи на контейнер КГ8383 можно приобрести у проектного института Гипрокислород;
- ремонт и окраска баллонов проектам не предусмотрены и должны производиться на предприятиях, имеющих специализированные ремонтно-испытательные мастерские и окрасочные;
- Все внешние сети электроснабжения, связи и пожарного водопровода, а также подъездные пути проектируются организацией, привязывающей проект.

3.2. Объем выполненных проектных работ по типовому проекту ограничен контуром склада.

Инв. № подл. | Подпись и дата | Взам. инв. №

Привязан:

Инв. №

Альбом 1

4. Штаты

Для обслуживания склада специального персонала не требуется. Производить периодически прием и выдачу баллонов должны операторы службы, в подчинении которых находится склад одновременно с выполнением их основных обязанностей.

5. Технико-экономические показатели.

NN п/п	Наименование показателей	ед. изм.	Показатели
1	Основная производственная характеристика		
1.1	Количество наполненных баллонов	шт.	248
1.2	Годовой объем наполненных баллонов	шт.	30256
1.3	Себестоимость годового объема продукции	т.руб.	0.90
	То же на расчетный показатель	руб/шт.балл	0.029
1.4	Приведенные затраты	руб	0.07
1.5	Уровень механизации	%	95
2	Строительные показатели		
2.1	Общая площадь	$м^2$	130.0
2.2	Площадь застройки	$м^2$	137.0
2.3	Строительный объем	$м^3$	855.0
3.	Сметная стоимость строительства		
3.1	Общая	т.руб	8.50
	в том числе СМР	т.руб	7.49
3.2	Общая на расчетный показатель	т.руб/шт.балл	0.28
4	Расход энергоресурсов		
4.1	Потребная электрическая мощность	квт	3.43
4.2	Годовой расход электрической энергии	квт	4120.0
5	Трудозатраты		
5.1	На строительство	челч.	1305
5.2	На расчетный показатель	чел.ч/шт.балл	0.043
5.3	На 1 млн. руб. СМР	челч.	174232
6	Расход основных строительных материалов		
6.1.	Цемента, приведенного к марке 400	т.	6.25
	тоже на расчетный показатель	кг/шт.балл	0.207
	тоже на 1 млн. руб СМР	кг.	834446
6.2	Стали, приведенной к марке Ст3/23	т	10.8
	тоже на расчетный показатель	кг/шт.балл	0.356
	тоже на 1 млн. руб. СМР	кг	1441923
6.3	Бетона и железобетона	$м^3$	27.79
	то же на расчетный показатель	$м^3$/шт.балл	0.0008
	то же на 1 млн. руб. СМР	$м^3$	3710.3

Примечание: За расчетный показатель принят один наполненный баллон.

Инв. № подл. | Подп. и дата | Взам. инв. №

Привязан

Инв. №

Альбом 1

6. Мероприятия по охране труда и технике безопасности

При приеме, выдаче, хранении и транспортировке баллонов следует руководствоваться инструкциями по технике безопасности и пожарной безопасности для каждого рабочего места, разработываемыми администрацией предприятия на основании действующих всесоюзных и отраслевых норм, действующих КЗОТ с учетом основных документов, перечисленных в общей части данной записки.

В инструкциях особо обратить внимание на недопустимость курения и проведения работ с открытым огнем на территории склада.

Администрация предприятия обязана обеспечивать склад первичными средствами пожаротушения в соответствии с „Типовыми правилами пожарной безопасности для промышленных предприятий", утвержденными ГУПО МВД 21.08.75, и разработать планы ликвидации аварий, пожаров и поведения персонала при аварийных ситуациях.

7. Силовое электрооборудование. Электроосвещение. Молниезащита.

Основные показатели проекта:

Установленная мощность, кВт - 6,1

Потребная мощность, кВт - 3,43

Годовой расход электроэнергии, кВт - 4120

По надежности электроснабжения потребители склада относятся к третьей категории по классификации ПУЭ.

Питание электропотребителей осуществляется одним кабелем от источника питания 380/220 В. Кабель и источник питания выбираются при привязке проекта.

Силовое электрооборудование склада (аппараты, примененные в проекте; марки, сечения и способ прокладки кабелей; мероприятия по обеспечению электробезопасности) смотри на листе 2 основного комплекта марки ЭМ.

Система напряжения общего освещения 380/220 В.

Освещенность на рабочих местах выбрана в соответствии со СНиП II-4-79.

8. Общая характеристика строительных решений.

Проект разработан для расчетных зимних температур наружного воздуха минус 30°С для III района СССР по снеговой нагрузке, для I района СССР по ветровой нагрузке. Сейсмичность района строительства не выше 6 баллов.

Здание склада имеет размер в плане 24 х 5,4 м (в осях).

Здание неотапливаемое, разработано из легких несгораемых материалов.

Несущие конструкции - стальные тонкостенные электросварные и холодногнутые. Кровля и стены из асбестоцементных листов унифицированного профиля.

9. Производство строительных монтажных работ.

Производство строительных и монтажных работ выполняется в соответствии с главами СНиП 3.01-85, СНиП III-15-76 и СНиП III-4-80.

Инв. № подл. | Подп. и дата | Взам. инв. №

Привязан

Инв. №

ТП 704-5-26.88 ПЗ

Лист 4

Альбом 1

Ведомость основных комплектов рабочих чертежей

Обозначение	Наименование	Примечан.
ТП 704-5-26.88 ТХ	Технология производства	
ТП 704-5-26.88 ЭМ	Силовое оборудование. Электрическое	
	освещение.	
ТП 704-5-26.88 АР	Архитектурно-строительные решения	
ТП 704-5-26.88 КЖ	Конструкции железобетонные	
ТП 704-5-26.88 КМ	Конструкции металлические	

Ведомость рабочих чертежей основного комплекта, марки ТХ.

Лист	Наименование	Примечан.
1	Общие данные	
2	Схема Генплана	
3	План на отм. 0.00 А-А	

Общие указания

При привязке следует пользоваться „Инструкцией по проектированию производства газообразных и сжиженных продуктов разделения воздуха ВСН6-75.

Типовой проект разработан в соответствии с действующими нормами и правилами и предусматривает мероприятия, обеспечивающие взрывную, взрывопожарную и пожарную безопасность при эксплуатации сооружения.

Главный инженер проекта /Р.А. Шереметьев/.

Инв. №				Привязан:
				ТП 704-5-26.88 ТХ
ГИП	Шереметьев			Склад для невзрывоопасных газов вместимостью 248 баллонов
Н. контр.	Большакова			
Нач. отд.	Петелин			
Гл. спец.	Петелин			Общие данные
Рук. гр.	Косарев			
Ст. инж.	Старцев			

Стадия	Лист	Листов
РП		

Гипрокислород

Инв. № подл. | Подп. и дата | Взам. инв. №

Альбом 1

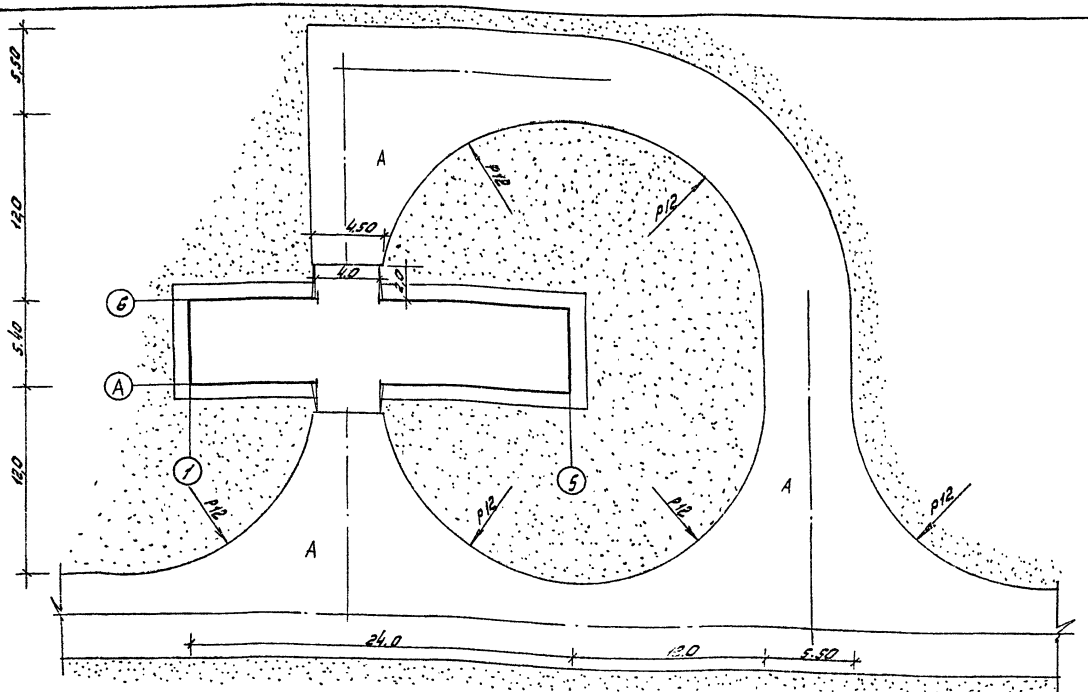

1. При привязке склада невзрывоопасных газов на территории предприятия следует руководствоваться „Инструкцией по проектированию производства газообразных и сжиженных продуктов разделения воздуха" ВСН 6-75/Минхимпром. Противопожарные разрывы от проектируемого склада надлежит принимать как от склада на открытой площадке.
2. Размеры на генплане даны в метрах. Чертеж выполнен в масштабе 1:200.

ГИП	Шереметьев		
Н.Контр.	Пыжьянова		
Нач.отд.	Дюков		
Рук.сект.	Бычкова		
Ст.инж.	Александрова		

ТП 704-5-26.88ТХ

Склад для невзрывоопасных газов вместимостью 248 баллонов	Стадия	Лист	Листов
	РП	1	
Схема генплана	Гипрокислород		

Копировал Юшина

Формат А3

Инв.№ подл.	Подпись и дата	Взам.инв.№	Технологич.	Техническ.	Петелин	Холопов

Альбом 1

Инв.№ подл. | Подп. и дата | Взам. инв.№

План на отм. 0.000
М1:100

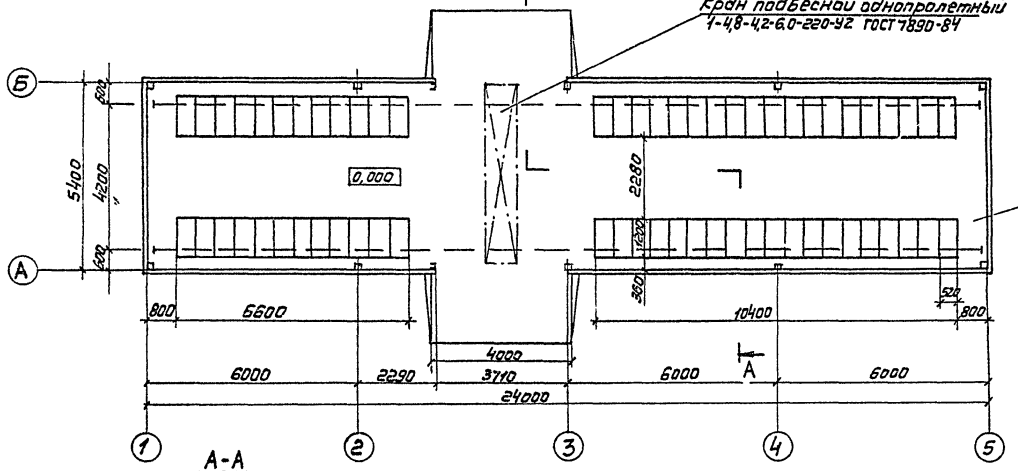

А-А
М1:100

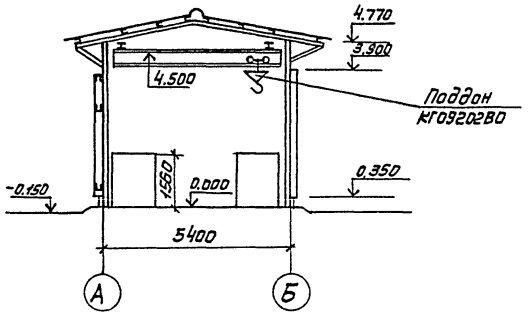

				ТП 704-5-26.88 ТХ			
ГИП	Шереметьев		17.01.89	Склад для невзрывоопасных газов вместимостью 248 баллонов	Стадия	Лист	Листов
Н. контр	Большакова		17.01.89		РП	1	
Нач. отд.	Петелин		17.01.89				
Гл. спец.	Клабуценко		17.01.89				
Рук. гр.	Косарев		17.01.89	План на отм. 0.000. А-А	Гипрокислород		
Ст. инж.	Старцев		17.01.89				

Копировал Формат А3

КГ09202.80

ТП 704-5-25.88
Альбом 1

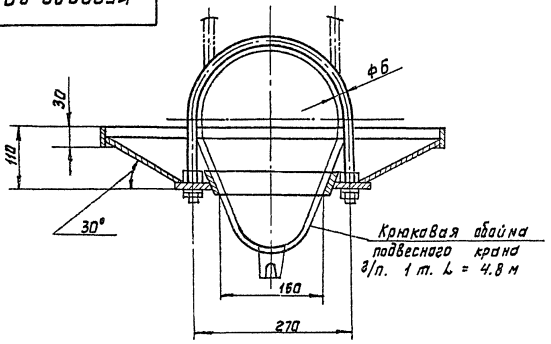

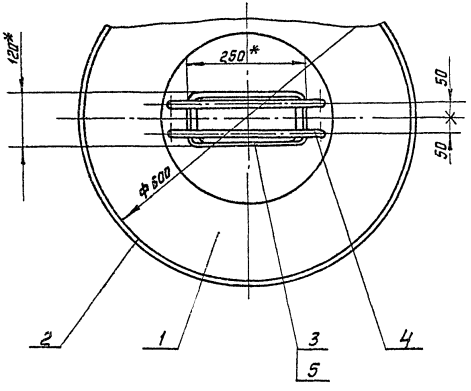

Поз.	Обозначение	Наименование	Кол.	Материал	Дополнит. указания
1		Корыто	1	Сталь углерод.	
2		Бортик	1	Сталь углерод.	
3		Бортик	1	Сталь углерод.	
4		Хомут ф6	2	Сталь углерод.	
5		Прокладка	1	Резина	

Техническая характеристика

Паддан предназначен для защиты балонов от капельной смазки из механизмов крана.

Технические требования.

1. * Размеры для справок.
2. Конструкция сварная.
3. Маркировать: обозначение изделия.
4. Покрытие: маслостойкая эмаль

Изм.	Лист	№ докум.	Подп.	Дата
Разраб.		Балашова		
Пров.		Старцев		
Т. контр.				
ГИП		Шеремет'ьев		
Н. контр.		Суслова		
Утв.		Александров		

КГ09202.80.

Паддан

Чертеж общего вида

Лит.	Масса	Масштаб
	6	1:5
Лист	Листов 1	

Гипрокислород

Инв. № подл. | Подпись и дата | Взам. инв. № | Инв. № дубл. | Подпись и дата

Формат А3

Альбом 1

Ведомость рабочих чертежей основного комплекта марки ЭМ

Лист	Наименование	Примечание
1	Общие данные	
2	Схема и план питающей сети.	
	Заземление.	
3	Электроосвещение. План на отм. 0.000.	
	Разрез I-I	

Ведомость ссылочных и прилагаемых документов.

Обозначение	Наименование	Примечание
	Ссылочные документы	
Типовой проект	Устройство комплектных гибких	
серия 5:407-7 шифр А421	токоподводов к электроталям.	
Типовой проект	Прокладка осветительных электро-	
серия 4.407-233 шифр	проводок и установка светильни-	
А141	ков с лампами накаливания	
	и Д.Р.Л.	
	Прилагаемые документы.	
Альбом 3	Силовое электрооборудование.	
ТП704-5-26.88 ЭМ. СО1	Спецификация оборудования	
Альбом 3	Электроосвещение	
ТП704-5-26.88 ЭМ СО2	Спецификация оборудования	
ТП704-5-26.88 ЭМ. ВМ	Ведомость потребности в	
	материалах	
ТП704-5-26.88 ЭМ И.ВА.ВБ	Задание МЭЗ	

Рабочие чертежи основного комплекта марки ЭМ выполнены в соответствии с действующими строительными нормами и правилами и предусматривают технические решения, обеспечивающие безопасность при соблюдении установленных правил безопасной эксплуатации сооружения.
Главный инженер проекта: Шереметьев

Общие указания

1. Групповые сети электроосвещения выполнить кабелем АВВГ открыто по строительным конструкциям с креплением скобами.
2. Обслуживание светильников производить со стремянок или приставных лестниц.

				Привязан	
Инв. №					
				ТП 704-5-26.88	ЭМ
ГИП	Шереметьев				
Н.Контр.	Ломфилова			Склад для невзрывоопасных газов вместимостью 248 баллонов	Стадия: РП; Лист: 1; Листов: 3
Нач.отд.	Тульчинский				
Гл.спец.	Гусаков				
Рук.гр.	Медведева			Общие данные	Гипрокислород
Рук.гр.	Корлова				
Рук.гр.	Макаров				

Инв.№ подл. | Подпись и дата | Взам.инв.№

Копировал: Юшина

Формат А3

Альбом 1

План на отм. 0.000

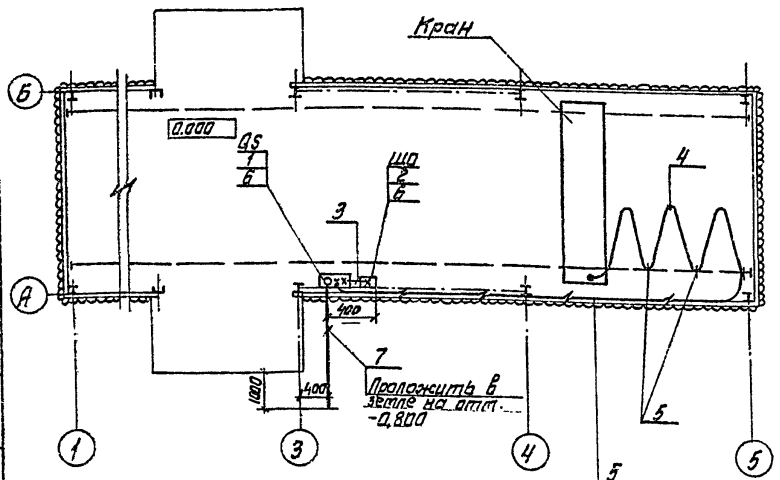

Марка, поз.	Обозначение	Наименование	Кол.	Масса, ед. кг.	Примечание
1		Ящик однолинейный			
		ЯВЗ-31У2, ток плавкой			
		вставки 31,5А	1	14.9	QS
2		Выключатель авто-			
		матический АП50Б-			
		3МТУ 2.2. Iн.р.=6.3А	1	3.5	ЩО
3		Кабель АВВГ -4×2,5	5 м	0,130	
4		Кабель КГ-3×2.5+1×1.5	46 м.	0,351	
5	5.407-7 Лист 15	Гибкий токоподвод			
	исполн. 6	к электроталям	1		
6		Профиль К238У2	2	3.09	
		Труба стальная			
		водогазопроводная			
		легкая, ГОСТ3262-75			
7		Н-М-Р-40×3.0	5 м	3.33	
8		Н-М-Р-20×2.5	5 м	1.5	

Схема принципиальная питающей сети

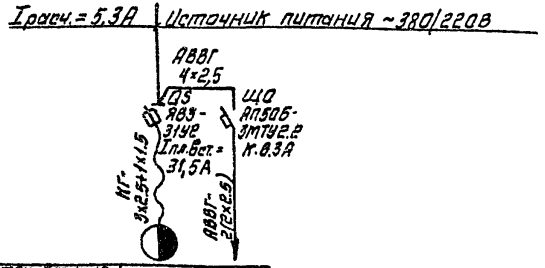

1. Все нетоковедущие металлические части электрооборудования необходимо заземлить путем присоединения к нулевым жилам кабелей.
2. Источник питания, а также кабель от источника питания до ящика QS выбирается при привязке проекта.

Установленная мощность, квт.	2.26	1.7
Расчетный ток, А	3.5	2.6
Наименование электроприемника.	Кран	Электроосвещение.

Привязан

Инв. №

ГИП	Шереметьев	
Н.контр.	Патфилова	
Нач.отд.	Тульчинский	
Т.спец.	Гусаков	
Рук.гр.	Медведева	
Рук.гр.	Макаров	

ТП 704-5-26.88 ЭМ

Склад для невзрывоопасных газов вместимостью 248 баллонов

Схема и план питающей сети. Заземление.

Стадия	Лист	Листов
РП	2	

Гипрокислород

Согласовано

Технологич. Петелин

Отдел

Инв.№ подл. | Подп. и дата | Взам. инв. №

Копировал. Ковец

Формат А3

План на отм. 0,000

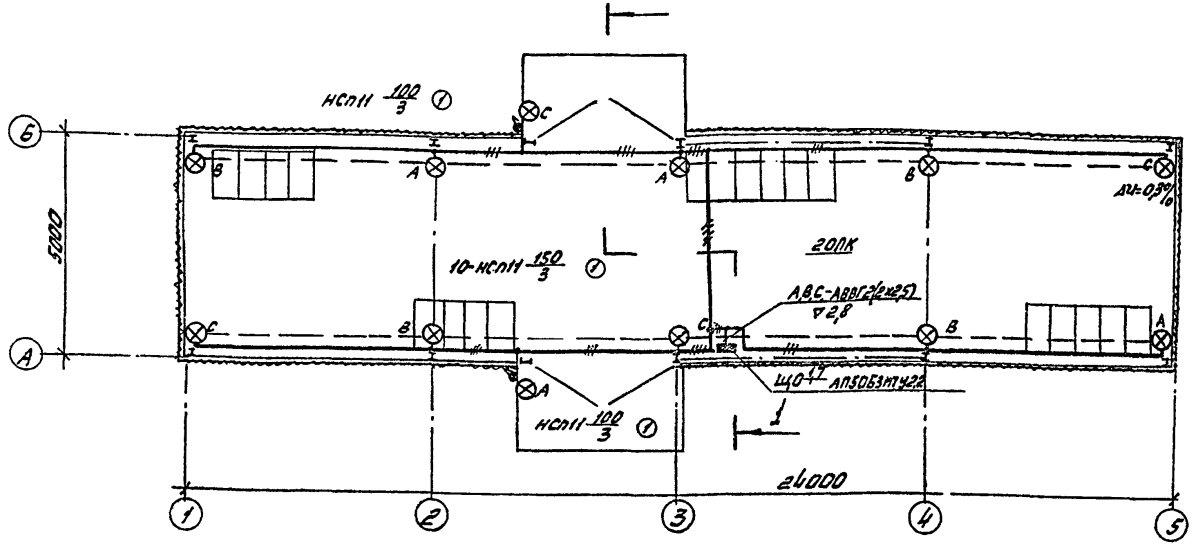

Разрез 1-1

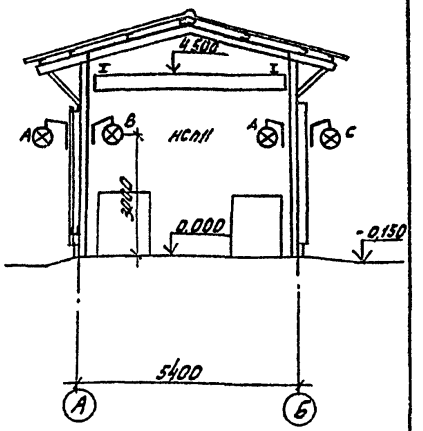

Ведомость узлов

поз.	Обозначение	Наименование	Кол.	Прим.
①	4407-233-001	Установка кронштейна		Типовой
	исп. 1	У116 со светильником		проект
		для лампы накаливания	12	А141

Сводка кабелей и проводов

Марка кабеля, провода	Число и сечение жил (мм²)	Потребность по проекту (км)
АВВГ-0,66	2х2,5	0,12
—"—	3х2,5	0,02

Альбом 1

Согласовано: Технологич. Петелин

Инв. № подл. | Подпись и дата | Взам. инв. №

Привязан

Инв. №

Гип	Шереметьев	
Н. Контр.	Потфилова	
Нач. отд.	Тульчинский	
Гл. спец.	Гусаков	
Вед. инж.	Корпова	
Ст. техн.	Комарова	

ТП 704-5-26.88 ЭМ

Склад для невзрывоопасных газов вместимостью 248 баллонов.

Стадия	Лист	Листов
РП	3	

Электроосвещение План на отм. 0,000 Разрез I-I

Гипрокислород

Копировал: Юшина

Формат А3

Альбом 1

Ведомость изделий и материалов для изготовления электромонтажных конструкций и деталей в МЭЗ

Наименование и техническая характеристика изделия, материала	Тип, марка	Един. изм.	Количество
1. Светильник с лампой накаливания до 200 Вт.	НСП-11к200-234.У2 ТУ16-545.380-81	шт	12
2. Кабель силовой с алюминиевыми жилами с изоляцией и оболочкой из поливинилхлоридного пластиката, сечением 2×2,5	АВВГ-0,66 ГОСТ16442-80	км.	0,020
3. Кронштейн	УН6 У3	шт.	12
4. Уголок равнополочный обычной точности прокатки, 50×50×5	ГОСТ8509-72	т	0,008
5. Лист горячекатаный нормальной точности прокатки, нормальной плоскостности, толщиной 5,0	ГОСТ19903-74	т	0,002
6. Сталь круглая горячекатаная обычной точности прокатки, диаметром 12	ГОСТ2590-71	т	0,002

Ведомость электромонтажных конструкций подлежащих изготовлению в МЭЗ

Обозначение чертежа	Наименование	Количество	Примечание
4.407-233-Дв.вып.*1	Кронштейн УН6 со светильником для ламп накаливания	12	
5.407-7 лист 48**	Кронштейн правый	1	
5.407-7 лист 51**	Кронштейн левый	1	
5.407-7 лист 53**	Поводок	1	

1. * - чертеж типового проекта 4.407-233 шифр А141 „Прокладка осветительных электропроводок и установка с лампами накаливания и ДРЛ на кронштейнах."

2. ** - чертежи типового проекта 5.407-7 шифр А421 „Устройство комплектных гибких токоподводов к электроталям."

Инв.№ подл. | Подпись и дата | Взам.инв.№

Привязан

Инв.№

ГИП	Шрейнер		ТП 704-5-25.88 ЭМ1.ВА.ВБ	
Н.контр.	Полищук			
Нач.отд.	Тимошенко			
Гл.спец.	Усаков		Силов. для взрывоопасных цехов вместимостью 2+8 баллонов	Стадия: РП; Лист: 1; Листов: 1
Рук.гр.	Чайкина			
Рук.гр.	Макаров		Задание МЭЗ	ГИПРОКИСЛОРОД

Копировал

Формат А3

Альбом 1

№ строки	Наименование материала и единица измерения.	Код материала	Код ед. изм.	Кол.	Примечание
1	Прокат из стали углеродистой				
2	общего назначения с пределом				
3	текучести 0,002 МПа.				
4	(23 кг/мм²) т		168	0,017	
5	В том числе по укрупненному				
6	сортаменту:				
7	Сталь крупносортная	093100	168	0,008	
8	Сталь мелкосортная	093300	168	0,002	
9	катанка. т	093400	168	0,005	
10	Сталь толстолистовая т	097100	168	0,002	
11	Трубы стальные (всего) м	138500	006	20	
12	т	138500	168	0,040	
13	Труба легкая водогазопровод-				
14	ная м	138500	006	20	
15	т	138500	168	0,040	
15					
17					
18					
19					
20					

Инв.№ подл. | Подп. и дата | Взам. инв.№

Инв.№

ГИП	Шереметьев	
Н.контр.	Патрушева	
Нач.отд.	Тульчинский	
Гл.спец.	Гусаков	
Рук.гр.	Медведева	
Рук.гр.	Макаров	

Привязан

ТП 704-5-26.88 ЭМ.ВМ

Ведомость потребности в материалах.

Стадия	Лист	Листов
РП		1

Гипрокислород

№ строки	Наименование материала и единица измерения.	Код материала	Код ед. изм.	Кол.	Примечание
1	Битумы нефтяные и сланцевые т	025500	168	2,1	
2	Битумы нефтяные строительные				
3	твердых марок. т	025521	168	0,84	
4	Сортовой прокат обыкновенного				
5	качества. т				
6	Арматура ф 10 мм. т	093004	168	0,12	
7	Итого по классу А-3. т	093004	168	0,12	
8	Итого сортового проката обыкно-				
9	венного качества. т	093098	168	0,12	
10	Сталь сортовая т	095309	168	0,01	
11	Итого стали в натуральной массе, т	097309	168	0,13	
12	В т.ч. сталь мелкосортная. т	097309	168	0,12	
13	Итого стали, приведенной к стали				
14	класса А1. т	129999	168	0,17	
15	Всего стали, приведенной к				
16	классам А1 и Ст.3 т	129999	168	0,17	
17	прокат из стали Ст.3 т	129999	168	0,04	
18	Итого стали сортовой конструк-				
19	ционной в натуральной массе, т	129999	168	0,04	
20	В т.ч. сталь кровельная т	129999	168	0,04	

Инв.№ подл. | Подп. и дата | Взам. инв.№

Инв.№

ГИП	Короткий	
Н.контр.	Скандакова	
Нач.отд.	Бобич	
Гл.спец.	Грушина	
Рук.гр.	Соболева	
Рук.гр.	Соболева	

Привязан

Т.П 704-5-26.88 КЖ.ВМ

Ведомость потребности в материалах.

Стадия	Лист	Листов
РП	1	3

Госхимпроект.

Альбом I

№ строки	Наименование материала и единица измерения.	Код материала	Код ед. изм.	Кол.	Примечание
1	Итого стали сортовой конструк-				
2	ционной, приведенной к стали				
3	кл. 38/23. т	129999	168	0,04	
4	Всего сортового проката обыкно-				
5	венного качества, стали сорто-				
6	вой конструкционной, листового				
7	проката металлоизделий про-				
8	мышленного назначения в на-				
9	туральной массе. т	129999	168	0,16	
10	В т.ч. сталь мелкосортная т	129999	168	0,12	
11	В т.ч. сталь кровельная, т	129999	168	0,04	
12	Всего, приведенной стали к				
13	классам AI и Ст.3 т	129999	168	0,21	
14	В т.ч. на изготовление монолит-				
15	ных ж/б и бетонных конструкций, т	129999	168	0,17	
16	В т.ч. на производство работ, т	129999	168	0,04	
17	Электроды кг	129999	166	25,63	
18	Материалы лакокрасочные, кг				
19	Грунты разные. кг	231000	166	145,43	
20	Эмали синтетические кг	231000	166	65,92	
21	Растворители, кг	231910	166	14,42	
22	Средства клеящиеся кг	238510	166	51,22	
23	Продукция лесозаготовительной				
24	и лесопильно-деревообрабатывающ-				
25					

Инв. № подл. | Подп. и дата | Взам. инв. №

Привязан

Инв. №

ТП 704-5-26.88 КЖ.ВМ

Лист 2

№ строки	Наименование материала и единица измерения.	Код материала	Код ед. изм.	Кол.	Примечание
1	щей промышленности м³				
2	Пиломатериалы качественные м³	533100	113	1,48	
3	Итого лесоматериалов в услов-				
4	ном круглом лесе. м³	559999	113	2,22	
5	щебень м³	571110	113	34,79	
6	Гравий м³	571120	113	10,55	
7	Песок строительный природный м³	571140	113	12,64	
8	цемент, т				
9	Портландцемент 400 т	573112	166	6,25	
10	цемент всего приведенный к				
11	марке 400. т	573999	166	6,25	
12	В т.ч. на изготовление моно-				
13	литных ж/б и бетонных кон-				
14	струкций т	573999	166	6,25	
15	Листы асбестоцементные пло-				
16	ские волнистые обыкновенного				
17	профиля. 1000 у.п.	578111	732	2,33	
18	Листы асбестоцементные уси-				
19	ленного профиля. 1000 у.п.	578125	732	2,95	
20					
21					
22					
23					
24					
25					

Инв. № подл. | Подп. и дата | Взам. инв. №

Привязан

Инв. №

ТП 704-5-26.88 КЖ.ВМ

Лист 3

gost.e-ecolog.ru