ТИПОВОЙ ПРОЕКТ

416 - 7 - 143

ПРОИЗВОДСТВЕННО-СЛУЖЕБНЫЙ КОРПУС

ДЛЯ РЕМОНТНО-ПРОИЗВОДСТВЕННОЙ БАЗЫ ЭЛЕКТРОСЕТЕЙ ТИП III

/ВАРИАНТ В КИРПИЧЕ/

АЛЬБОМ II

АРХИТЕКТУРНО-СТРОИТЕЛЬНЫЕ РЕШЕНИЯ. КОНСТРУКЦИИ ЖЕЛЕЗОБЕТОННЫЕ.

7685 тп-т2.

gost.e-ecolog.ru

ТИПОВОЙ ПРОЕКТ

416-7-143

ПРОИЗВОДСТВЕННО-СЛУЖЕБНЫЙ КОРПУС

ДЛЯ РЕМОНТНО-ПРОИЗВОДСТВЕННОЙ БАЗЫ ЭЛЕКТРОСЕТЕЙ ТИП III

/ВАРИАНТ В КИРПИЧЕ/

СОСТАВ ПРОЕКТА

АЛЬБОМ I - ТЕХНОЛОГИЧЕСКИЕ ЧЕРТЕЖИ. ЭЛЕКТРООСВЕЩЕНИЕ И ЭЛЕКТРООБОРУДОВАНИЕ. АВТОМАТИЗАЦИЯ САНИТАРНО-ТЕХНИЧЕСКИХ СИСТЕМ. ЧЕРТЕЖИ ПО СВЯЗИ. ЧЕРТЕЖИ НЕСТАНДАРТИЗИРОВАННОГО ОБОРУДОВАНИЯ.

АЛЬБОМ II - АРХИТЕКТУРНО-СТРОИТЕЛЬНЫЕ РЕШЕНИЯ. КОНСТРУКЦИИ ЖЕЛЕЗОБЕТОННЫЕ.

АЛЬБОМ III - ВНУТРЕННИЙ ВОДОПРОВОД И КАНАЛИЗАЦИЯ. ОТОПЛЕНИЕ И ВЕНТИЛЯЦИЯ.

АЛЬБОМ IV - СМЕТЫ.

АЛЬБОМ V - ЗАКАЗНЫЕ СПЕЦИФИКАЦИИ.

АЛЬБОМ VI - ВАРИАНТ ДВОЙНОГО ИСПОЛЬЗОВАНИЯ ПОДВАЛЬНОГО ПОМЕЩЕНИЯ

РАЗРАБОТАН
ЮЖНЫМ ОТДЕЛЕНИЕМ
ИНСТИТУТА ЭНЕРГОСЕТЬПРОЕКТ
МИНЭНЕРГО СССР
ГЛАВНЫЙ ИНЖЕНЕР ОТДЕЛЕНИЯ Неведров Г.А.
/ГЛАВНЫЙ ИНЖЕНЕР ПРОЕКТА Леонов А.П.

АЛЬБОМ II

ТЕХНОРАБОЧИЙ ПРОЕКТ
УТВЕРЖДЕН И ВВЕДЕН В ДЕЙСТВИЕ
МИНЭНЕРГО СССР С 1 I 1977 г.
РЕШЕНИЕМ № 160 12 VIII 1976 г.

7685 тп-п.2

Альбом II

Типовой проект

Марка и № листа	Наименование листа	Страницы
	Титульный лист.	1
	Содержание альбома.	2
	Пояснительная записка.	3
	Архитектурно-строительные решения.	
АР-1	Общие данные (начало).	4
АР-2	Общие данные (продолжение).	5
АР-3	Общие данные (продолжение).	6
АР-4	Общие данные (окончание).	7
АР-5	План на отм.-2.750. Разрезы.	8
АР-6	План на отм. 0,000.	9
АР-7	План на отм. 3.300. Расстановка технологического оборудования в буфете.	10
АР-8	План на отм. 6.600.	11
АР-9	Фрагменты планов.	12
АР-10	Разрезы 1-1; 2-2; 3-3.	13
АР-11	Узлы 1÷13. Сечения а-а, б-б.	14
АР-12	Фасады.	15
АР-13	Планы полов и кровли. Экспликация полов.	16
АР-14	Моечная канава.	17
АР-15	Осмотровая канава. Планы. Разрезы.	18
АР-16	Осмотровая канава. Узлы.	19
АР-17	Венткамеры N 1 и N 2. Планы. Разрезы.	20
АР-18	Маркировочная схема балок покрытия и монорельса. Маркировочная схема пожарной лестницы.	21
АР-19	Вход в подвал. Маркировочная схема элементов навеса. План раскладки асбестоцементных листов.	22
АР-20	Металлоизделия МН1÷МН 13, ЖР 1.	23
АР-21	Металлоизделия ЛМ1.МР1.МС1.МС2.ОГ1. С1.С2.МН14÷МН19. ОК1.	24

Марка и № листа	Наименование листа	Страницы
	Конструкции железобетонные.	
КЖ-1	Общие данные (начало).	25
КЖ-2	Общие данные (продолжение).	26
КЖ-3	Общие данные (окончание).	27
КЖ-4	План фундаментов.	28
КЖ-5	Развёртки фундаментов по осям А, ВГ, Д, 1.	29
КЖ-6	Развёртки фундаментов по осям Б, Е, 2, 2/3, 3, 5, 8.	30
КЖ-7	Развёртки фундаментов по осям 4, 6, 6/7, 7, по А-А, Б-Б, В-В, Г-Г, Д-Д.	31
КЖ-8	Сечения фундаментов 1-1 ÷ 9-9.	32
КЖ-9	Сечения фундаментов 10-10 ÷ 15-15.	33
КЖ-10	Сечения фундаментов 16-16 ÷ 21-21. Фрагмент плана 1.	34
КЖ-11	Аппаратная маслохозяйства. Фундаменты под оборудование.	35
КЖ-12	Фундаменты под гидроподъёмник ФОМ1, ФОМ1а, ФОМ2. План каналов. Сечения.	36
КЖ-13	Маркировочные схемы плит перекрытия.	37
КЖ-14	Маркировочные схемы плит покрытия.	38
КЖ-15	Монолитные участки УМ1÷УМ4.	39
КЖ-16	Монолитные участки УМ5÷УМ7. Опорные подушки ОП1÷ОП3.	40
КЖ-17	Маркировочная схема лестницы в осях 2 и 2/3.	41
КЖ-18	Маркировочная схема лестницы в осях 6/7 и 7.	42
КЖ-19	Металлоизделия РМ1÷РМ3, МО1, МО2, МН8÷МН12	43
КЖ-20	Металлоизделия С1÷С9, Мн1÷Мн8, ЛМ2.	44

Изм.	Лист	№ докум.	Подп.	Дата
Гл. спец.		Сенина		
Гл. инж. пр.		Леонов		
Нач. сект.		Ганаюнов		
Рук. груп.		Пшеничников		
Исполнит.		Рубанова		

ТП-416-7-143-АР

Ремонтно-производственная база электросетей тип III (вариант в кирпиче)

Производственно-служебный корпус

Лит.	Лист	Листов
Р		

Содержание альбома

ЭНЕРГОСЕТЬПРОЕКТ Южное отделение г. Ростов-на-Дону.

Инв. № подл. 7685 тм-II-2 | Подпись и дата

Альбом II

Типовой проект

Общие данные

Типовой проект № Производственно-служебный корпус ремонтно-производственной базы электросетей тип III /вариант в кирпиче/, разработан по плану типовых работ Госстроя СССР на 1976 год.

Проект разработан для строительства в районах со следующими природными условиями:

а) расчетные зимние температуры наружного воздуха -20°С, -30°С, -40°С;

б) нормативная снеговая нагрузка 70, 100, 150 кгс/м²;

в) скоростной напор ветра 45 кгс/м²;

г) рельеф местности спокойный;

д) грунты основания - сухие, однородные, непросадочные, средней плотности, со следующими физико-механическими характеристиками:

объёмный вес $\gamma^0 = 1,8$ тс/м³;

угол внутреннего трения $\varphi^н = 28°$;

параметр линейности $C^н = 0,02$ кгс/см²;

модуль деформации $E = 150$ кгс/см²;

е) грунтовые воды отсутствуют;

ж) сейсмичность не более 6 баллов.

Объемно-планировочные решения.

Сблокированное здание производственного и служебно-бытового корпуса разработано в соответствии с требованиями СН и П II-М.2-72; II-М.3-68; II-93-74; II-6-74.

Производственная часть здания - одноэтажная, размером в плане 12×42 м с отметкой низа несущих конструкций 4,8 м.

Служебно-бытовая - трехэтажная, размером в плане 12×42 м с высотой этажа 3,3 м, с подвалом в осях Б, Е и 5/6, 8 (помещение Б-I-150-75/106).

Состав и площади производственных и служебных помещений определены в соответствии с технологическими требованиями и действующими нормами.

Состав бытовых помещений - в зависимости от численности персонала и его разделения по группам производственных процессов.

Хранение одежды в гардеробных предусмотрено закрытым способом в одинарных и двойных шкафах.

Бытовые устройства приняты с учётом одновременного пребывания на базе 40% групп II б и II е.

Конструктивные решения

Здание служебно-производственного корпуса запроектировано с несущими стенами из обыкновенного глиняного кирпича пластического прессования марки 75 на растворе марки 25.

По оси В устраивается деформационный шов.

Фундаменты - ленточные из сборных бетонных блоков по серии 1.116-1. вып. 1 и фундаментных плит по серии 1.112-1 вып. 1

Перегородки - кирпичные и гипсовые.

Покрытие из сборных железобетонных плит по серии 1.465-7, вып. 1,3; 1.465-7, вып.3 и 1.141-1, вып. 27, 33.

Перекрытие - сборные железобетонные плиты по серии 1.141-1, вып. 27, 33; ИИ-24-2/70 и ИИ-24-5/70.

Лестницы - сборные железобетонные по серии 1.250-1 вып. 1.

Кровля - рулонная плоская с наружным отводом воды.

Утеплитель - пенобетон с $\gamma_0 = 500$ кгс/м³.

Проект разработан для производства строительных работ в летнее время.

Указания по применению проекта

При привязке проекта:

а) дать указание о положении здания на генплане;

б) на чертежах проставить абсолютное значение отметки 0.000;

в) назначить толщину стен в зависимости от расчетной температуры наружного воздуха;

г) исключить из состава проекта данные, не относящиеся к принятой расчетной температуре наружного воздуха и весу снегового покрова;

д) откорректировать фундаменты в соответствии с конкретными условиями района привязки;

е) откорректировать сводные таблицы сборных железобетонных конструкций;

ж) проставить номера колеров в соответствии с рекомендациями СН 181-70 „Указания по проектированию цветовой отделки интерьеров производственных зданий промышленных предприятий".

Изм.	Лист	№ докум.	Подпись	Дата	ТП-416-7-143-АР			
					Ремонтно-производственная база электросетей тип III (вариант в кирпиче)			
Гл. спец.		Сенина			Производственно-служебный корпус.	Лит.	Лист	Листов
Гл. инж. пр.		Леонов				Р		
Нач. сект.		Гамаюнов						
Рук. гр.		Пшеничников			Пояснительная записка.	ЭНЕРГОСЕТЬПРОЕКТ Южное отделение г. Ростов-на-Дону.		
Исполн.		Петрова						

Инв. № подл. 7585 т-II-3 | Подпись и дата

Альбом II

Типовой проект

Ведомость чертежей основного комплекта АР

Код	Лист	Наименование	Примечание
22	1	Общие данные (начало).	
"	2	Общие данные (продолжение).	
"	3	Общие данные (продолжение).	
"	4	Общие данные (окончание).	
"	5	План на отм. -2.750. Разрезы.	
"	6	План на отм. 0.000.	
"	7	План на отм. 3.300. Расстановка технологического оборудования в буфете.	
"	8	План на отм. 6.600.	
"	9	Фрагменты планов.	
"	10	Разрезы 1-1; 2-2; 3-3.	
"	11	Узлы 1÷13. Сечения а-а; б-б.	
"	12	Фасады.	
"	13	Планы полов и кровли. Экспликация полов.	
"	14	Моечная канава.	
"	15	Осмотровая канава. Планы. Разрезы.	
"	16	Осмотровая канава. Узлы.	
"	17	Венткамеры №1 и №2. Планы. Разрезы.	
"	18	Маркировочная схема балок покрытия и монорельса. Маркировочная схема пожарной лестницы.	
"	19	Вход в подвал. Маркировочная схема элементов навеса. План раскладки асбестоцементн. листов.	
"	20	Металлоизделия МН1÷МН13. ЖР1.	
"	21	Металлоизделия ЛМ1, МР1, НС1, НС2, ОГ1, ОК1, С1, С2, МН14÷МН19.	

Ведомость основных комплектов

Обозначение	Наименование	Примечание
ГТ	Генплан и транспорт	
ТХ	Технологическая часть	
АР	Архитектурно-строительные решения	
КЖК	Конструкции железобетонные	
ВК	Внутренний водопровод и канализация	
ОВ	Отопление и вентиляция	
ЭЛ	Электротехническая часть	
СУ	Слаботочные устройства	
ТХН	Нестандартизированное оборудование.	

Ведомость примененных и ссылочных документов

Обозначение	Наименование	Примечание
ГОСТ 6629-74	Двери деревянные для жилых и общественных зданий	
ГОСТ 14624-69	Двери деревянные для зданий промышленных предприятий	
ГОСТ 11214-65	Окна и балконные двери деревянные для жилых и общественных зданий.	
ГОСТ 12506-67	Окна деревянные для зданий, промышленных предприятий.	
ГОСТ 16233-70*	Листы асбестоцементные волнистые унифицированного профиля и детали к ним.	
ГОСТ 6428-74	Плиты гипсовые для перегородок.	
Серия 1.135-1, Альбом II	Двери деревянные входные и служебные для жилых и общественных зданий.	
Серия 2.435-6, Вып. 5	Противопожарные двери и ворота промышленных зданий.	
Серия 4.904-62	Двери и люки для вентиляционных камер.	
Серия 1.435-3, Вып. 1.7	Ворота промышленных зданий распашные размером 3,6×3,6 м.	
Серия КЭ-01-58, Вып. 2	Сборные железобетонные обвязочные балки и перемычки для промышленных зданий.	
Серия 1.139-1, Вып. 1	Перемычки железобетонные сборные для жилых и общественных зданий.	
Серия НС-01-04, Вып. 2	Унифицированные сборные железобетонные каналы. Материалы для проектирования.	
Серия 1.155-1, Вып. 1	Ступени для жилых и общественных зданий.	
Серия 4.904-16, Вып. 4	Узлы воздухозабора.	
Серия 2.430-3, Вып. 2	Типовые архитектурно-строительные детали промышленных зданий с кирпичными стенами. Детали парапетов, карнизов и стен в местах перепада высот.	
Серия 2.230-1, Вып. 5	Детали стен и перегородок общественных зданий. Перегородки из мелкоштучных материалов, гипсобетонные и столярные.	

Общие указания.

1. За отм. 0.000 принят уровень чистого пола 1-го этажа, соответствующий абсолютной отметке по генплану ▭
2. Координаты здания даны на чертеже генплана.
3. Наружные и внутренние стены выполняются из обыкновенного глиняного кирпича пластического прессования М75 на растворе М25.
4. Перегородки кирпичные и гипсовые.
5. Во время кладки стен и перегородок предусмотреть установку антисептированных деревянных пробок для крепления дверных и оконных проемов.
6. Производства в помещениях участка ремонта защитных средств и электрооборудования, кузнечно-сварочного участка, электрокотельной и сушки рабочей одежды относятся по взрывной, взрывопожарной и пожарной опасности к категории „Г"; в помещениях ремстройцеха, аппаратной наслохозяйства, стоянки аварийных автомобилей, отделения тех. обслуживания и ремонта автомобилей, химической лаборатории-к категории „В".
   Производства в остальных помещениях относятся к категории „Д".
7. Наружная отделка-расшивка швов.
8. Металлические конструкции выполнить из стали класса С38/23 марки Вст3сп5 и Вст3кп2 с гарантией свариваемости по ГОСТ 380-71.*
9. Монтаж конструкций производить на болтах нормальной точности по ГОСТ 7798-70* и монтажной сварке.
10. Сварку производить электродами типа Э-42 по ГОСТ 9467-60. Высота сварных швов $h_{шв}$=6 мм, кроме оговоренных.
11. Все металлические изделия окрасить за 2 раза краской БТ-177 по предварительной огрунтовке лаком БТ-577.
12. Все деревянные изделия окрасить масляной краской за 2 раза.
13. Вокруг здания устраивается асфальтовая отмостка шириной 1м.

Типовой проект разработан в соответствии с действующими нормами и правилами и предусматривает мероприятия, обеспечивающие взрывную, взрывопожарную и пожарную безопасность при эксплуатации здания.

Гл. инж. проекта Л.А.П. Леонов

Инв. № подл. | Подпись и дата | Взам. инв. № | 16.85ТМ-ТП-4

					ТП-416-7-143-АР
Изм.	Лист	№ докум.	Подп.	Дата	Ремонтно-производственная база электросетей тип III (вариант в кирпиче)
Гл. спец.		Сенина			Производственно-служебный корпус
Гл. инжен.		Леонов			Лит. Р; Лист 1; Листов 21
Нач. сект.		Ганаюнов			Общие данные (начало)
Рук. гр.		Чиженькин			ЭНЕРГОСЕТЬПРОЕКТ Южное отделение г. Ростов-на-Дону
Инженер		Петрова			

Альбом II

Типовой проект

Таблица толщин утеплителя Таблица толщин стен

Расчетная температура град. С	Толщина утеплителя „h" мм: в осях А-В	в осях Б-Б	Расчетная температура град. С	Размер „а" мм	Размер „б" мм
-20	80	80	-20	380	380
-30	100	120	-30	510	380
-40	120	160	-40	640	510

Основные строительные показатели здания

Наименование	Количество -20°С	-30°С	-40°С
Площадь застройки, м²	1058	1078	1090
Строительный объем, м³	8625	8878	9030
В том числе, подвала, м³	575	588	600
Полезная (общая) площадь, м²	1906	1906	1906
в том числе: рабочая	1026	1026	1026
подсобная	165	165	165
складская	131	131	131
вспомогательных помещений	546	546	546

Условные обозначения

Марка номера узла

Ссылка на узел

Ссылка на деталь типового проектного материала

Марка проемов дверей и типов полов

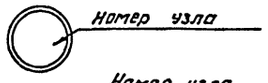

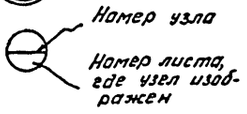

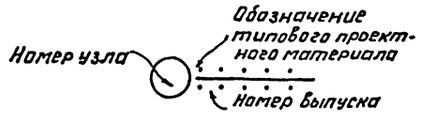



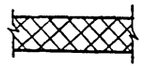

Стена кирпичная армированная

Ведомость проемов ворот и дверей

Тип по проекту	Проемы: Размер в кладке в×h, мм	Количество мест: Подвал	Этажи I	II	III	Элементы заполнения проема: Марка	Обозначение	Кол.
1	3600 × 3600	—	4	—	—		1.435-3, вып.1,7	
2	1550 × 2400	—	2(3)		—	Д 52П	ГОСТ 14624-69	
3	1550 × 2400	—	4(6)	—	—	Д 59П	То же	
4	1520 × 2380	—	2	—	—	Д 32П	— " —	
5	1060 × 2400	—	2(3)	—	—	Д 53П	— " —	
6	1490 × 2415	—	3	—	—	ПД 3	2.435-6, вып.1	
7	1320 × 2070	—	2	2	2	Д 22	ГОСТ 6629-74	
8	1220 × 2370	—	3	1	4	Д 12П	То же	
9	1220 × 2370		1	2	—	Д 3П	— " —	
10	1020 × 2070		8	8	12	Д 7П	— " —	
11	920 × 2070	—	9	6	1	Д 8ПП	— " —	
12	920 × 2070	—	4	4	—	Д 8ППВ	— " —	
13	920 × 2070	—	2	2	1	Д 8Л	— " —	
14	720 × 2070	—	2	—	—	Д 10ЛПВ	— " —	
15	720 × 2070	3	3	2	1	Д 10Л	— " —	
16	720 × 2070	1	5	—	—	Д 10П	— " —	
17	1060 × 2100	1	—	—	—	Д 56Л	ГОСТ 14624-69	
18	920 × 2070	9	—	—	—	Д 8П	ГОСТ 6629-74	
19	505 × 1250	—	—	6	—	Д 1,25×0,5	4.904-62	
20	505 × 1250	—	—	4	—	Д 41,25×0,5	То же	
21	920 × 1620	—	—	—	1	Д Л8	1.135-1. альбом 2	

Условные сокращения

п.с. по соображению

см. смотрите

жел. бет. железобетон.

Техническая спецификация стали

Марка металла	Наименование группы профилей	Профиль	Масса металла по элементам: Подвесн. пути	Стойки	Прогоны балки	Связи	Общая масса кг
Сталь класса С38/23 марки ВСТ 3СП5 ГОСТ 380-71* с гарантией свариваемости	Балки двутавровые ГОСТ 8239-72	I 30			876.0		876.0
	Балки двутавровые ГОСТ 19425-74	I 24м	477.5				477.5
	Сталь угловая равнобокая ГОСТ 8509-72	L 90×8	8.8				8.8
	Сталь универсальная ГОСТ 82-70	δ=20	18.8		104.1		122.9
		δ=8	19.7				19.7
Сталь класса С38/23, марки ВСТ 3КП2 ГОСТ 380-71* с гарантией свариваемости	Балки двутавровые по ГОСТ 8239-72	I 12			42.4		42.4
	Швеллеры ГОСТ 8240-72	[8		76.8			76.8
		[12			104.0		104.0
	Сталь угловая равнобокая по ГОСТ 8509-72	L 63×5				23.4	23.4
	Сталь угловая неравнобокая ГОСТ 8510-72	L 75×50×5			10.2		10.2
	Сталь полосовая ГОСТ 103-57*	δ=6				1.4	1.4
		δ=10		7.6			7.6

Цифры в скобках даны для температуры -40°С

Изм.	Лист	N докум.	Подп.	Дата
Гл.инж.пр.		Леонов		
Нач.сект.		Гамаюнов		
Рук.ер.		Пшеничникова		
Инжен.		Петрова		

ТП-416-7-143-АР

Ремонтно-производственная база электросетей тип III (вариант в кирпиче)

Производственно-служебный корпус

Лит.	Лист	Листов
Р	2	

Общие данные (продолжение)

ЭНЕРГОСЕТЬПРОЕКТ Южное отделение г. Ростов-на-Дону

Инв. N подл. 7685 тн-II-5 | Подп. и дата

Типовой проект Альбом II

Сводная спецификация к чертежам архитектурно-строительных решений

Марка	Обозначение	Наименование	Кол.	Примечание
		Изделия деревянные		
		Дверные блоки		См. ведомость на листе АР-2
Л9	Серия 1.135-1, альбом 2	Крышка люка Л9		
НС9-174	ГОСТ 12506-67	Оконный блок	3	
НС10-174	То же	То же	3	
НС7-124	»	»	2	
НС8-124	»	»	2	
НС3-94	»	»	1	
ОС18-21В	ГОСТ 11214-65*	»	63	
ОС18-12В	То же	»	5	
ОС18-09В	»	»	2	
		Изделия асбестоцементные		см. АР-19
		Изделия бетонные		см. КЖ п.2,3
		и железобетонные		
		Изделия металлические		
	1.431-10, вып.1	Эл-ты щит. перегородок		см. АР-9
ЛМ1	АР-21	Лестница пожарная	1	
ОГ1	То же	Ограждение	12пм	
СБ11	4.904-16, вып.4	Жалюзийная сборка	2	
МР1	АР-21	Решетка	2	
Д1,25х0,5	4.904-62	Двери Д 1,25 х 0,5	4	
ДУ1,25х0,5	То же	То же ДУ 1,25 х 0,5	6	
С1	АР-21	Сетка	8	
ЖР1	АР-20	Жалюзийная решетка	1	
ОК1	АР-21	Ограждение кровли	85пм	
ММ4	2.230-1, вып.5	Соединительное изделие	200	
ММ11	То же	То же	200	
ММ13	»	»	130	
	»	» Ф6АI	740пм	
МС1	АР-21	»	3	
МС2	То же	»	12	
С2	»	Сетка	96	
МН1	АР-20	Закладное изделие	2	
МН2	То же	То же	4	
МН3	»	»	1	
МН4	»	»	2	
МН5	»	»	2	
МН6	»	»	2	
МН7	»	»	1	
МН8	»	»	10	
МН9	»	»	6	
МН10	»	»	30	

Инв. № подл. 7685тн-II-6 | Подп. и дата

Продолжение

МН11	АР-20	Закладное изделие	18	
МН12	То же	То же	1	
МН13	»	»	20,5пм	
МН14	АР-21	»	2	
МН15	То же	»	2	
МН16	»	»	3	
МН17	»	»	5	
МН18	»	»	5	
МН19	»	»	3	

Ведомость перемычек

Перемычки: Марка по проекту	Схема сечения	Количество мест: Под вал	I этаж	II этаж	III этаж	Элементы перемычки: Марка	Обозначение	Кол.
Для температуры t°=-20°С								
ПР1	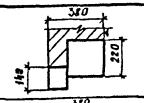	–	14	16	28	БУ 27 Б 24	Серия 1.139-1, вып.1	1 1
ПР2	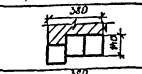	–	2	2	2	Б 24	То же	3
ПР3	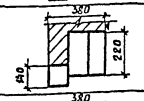	–	5	1	1	БУ 19 Б 18	»	2 1
ПР4	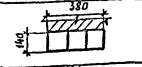	–	2	3	1	Б 13	»	3
ПР5	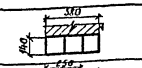	–	2	–	–	Б 18	»	3
ПР11	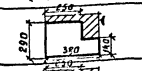	–	3	–	–	БП7-1	КЭ-01-58, вып.2	1
ПР12	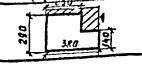	–	3	–	–	БП3-16	То же	1
Для температуры t°=-30°С								
ПР1	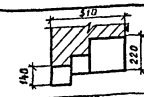	–	14	16	28	БУ 27 Б 24	Серия 1.139-1, вып.1	1 2
ПР2	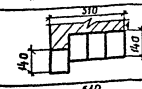	–	2	2	2	Б 24	То же	4
ПР3	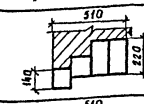	–	5	1	1	БУ 19 Б 18	»	2 2
ПР4	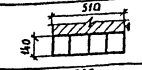	–	2	3	1	Б 13	»	4
ПР5	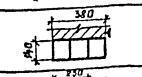	–	2	–	–	Б 18	»	3
ПР11	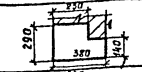	–	3	–	–	БП7-1	КЭ-01-58, вып. 2	1
ПР12	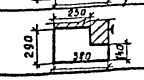	–	3	–	–	БП3-16	То же	1

Продолжение

Для температуры t°=-40°С								
ПР1	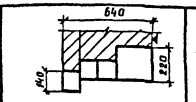	–	14	16	28	БУ 27 Б 24	Серия 1.139-1, вып.1	1 3
ПР2	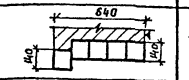	–	2	2	2	Б 24	То же	5
ПР3	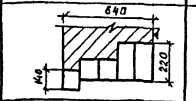	–	5	1	1	БУ 19 Б 18	»	2 3
ПР4	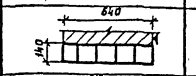	–	2	3	1	Б 13	»	5
ПР5	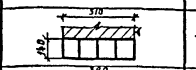	–	2	–	–	Б 18	»	4
ПР11	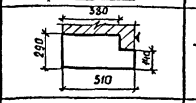	–	3	–	–	БП8-1	КЭ-01-58, в.2	1
ПР12	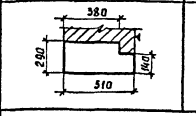	–	3	–	–	БП4-16	То же	1
Для температур t°=-20°С, t°=-30°С, t°=-40°С								
ПР6	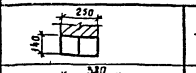	–	3(6)	–	1	Б 18	Серия 1.139-1, вып.1	2
ПР7	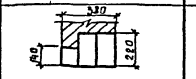	–	1	–	–	БУ 15 Б 13	То же	2 1
ПР8	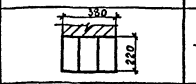	–	13	4	6	БУ 19	»	3
ПР9	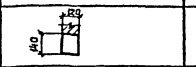	9	19	11	1	Б 13	»	1
ПР10	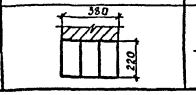	–	–	6	–	БУ 15	»	3

Цифры в скобках относятся к t°-ре -40°С

Внутренняя грань стены

Изм.	Лист	№ докум.	Подп.	Дата
Гл. спец.		Сенина		
Гл. инж. пр.		Леонов		
Нач. сект.		Гамаюнов		
Рук. гр.		Пшеничникова		
Инжен.		Петрова		

ТП-416-9-143 – АР

Ремонтно-производственная база электросетей тип III (вариант в кирпиче)

Производственно-служебный корпус	Лит.	Лист	Листов
	Р	3	

Общие данные (продолжение)

ЭНЕРГОСЕТЬПРОЕКТ Южное отделение г. Ростов-на-Дону

Альбом II

Типовой проект

Ведомость отделки помещений

Наименование помещения	Потолок		Стены и перегородки		Отделка низа стен и перегородок (панель)	
	Штукатурка или затирка	Окраска	Штукатурка	Окраска	Облицовка или окраска	Высота м
Ремстройцех	Затирка швов панелей	Известковая	Затирка швов	Известковая	—	—
БЦР РС	То же	То же	То же	То же	—	—
БЦР ВЛ	"	"	"	"	—	—
Участок ремонта защитных средств и электро оборудования	"	"	"	"	—	—
Тамбуры	"	Водоэмульсионная	Цементно-песчаным раствором	Водоэмульсионная	—	—
Вестибюль	"	То же	То же	То же	—	—
Лестничные клетки	"	"	"	"	—	—
Буфет	"	"	"	"	—	—
Санузлы	Штукатурка цементным раствором	"	Цементным раствором	"	Керамическая плитка	На высоту дверного проема
Кладовая грязной одежды Мужской гардероб рабочей одежды	Затирка швов панелей	Водоэмульсионная	То же	Водоэмульсионная	То же	На всю высоту
Комната обезвреживания рабочей одежды	Затирка швов панелей	Силикатная	Цементно-песчаным раствором	—	"	То же
Гардеробы	То же	Водоэмульсионная	То же	Водоэмульсионная	—	—
Преддушевые и душевые	Штукатурка цементным раствором	Влагостойкая ВА-27	"	Влагостойкая ВА-27	Керамическая плитка	На всю высоту
Мужской гардероб уличной и домашней одежды	Затирка швов панелей.	Водоэмульсионная	"	Водоэмульсионная	—	—
Кладовые БЦР	То же	Известковая	Затирка швов	Известковая	—	—
Кладовая участка ремонта защитных средств и электрооборудов.	"	То же	То же	То же	—	—
БЦР п/ст	"	"	"	"	—	—
Коридоры	Штукатурка цем-песч. раствором	Водоэмульсионная	Цементно-песчаным раствором	Водоэмульсионная	—	—
Аппаратная Маслохозяйства	Затирка швов панелей	Известковая	Затирка швов	Известковая	—	—
Кузнечно-сварочный участок	То же	То же	То же	То же	—	—
Склад	"	"	"	"	—	—
Участок мойки автомобилей	"	Влагостойкая ВА-27	"	Влагостойкая ВА-27	Керамическая плитка	2,4
Стоянка аварийных автомобилей	"	Известковая	"	Известковая	—	—
Отделение технического обслуживания и ремонта автомобилей	"	То же	"	То же	—	—
Слесарно-механический участок	"	"	"	"	—	—
Раздаточная, подсобная, кладовая буфета	"	Водоэмульсионная	Цементно-песчаным раствором	Водоэмульсионная	Керамическая плитка	На высоту дверного проема

Ведомость отделки помещений

Наименование помещения	Потолок		Стены и перегородки		Отделка низа стен	
	Штукатурка или затирка	Окраска	Штукатурка	Окраска	Облицовка или окраска	Высота м
Мастера БЦР	Затирка швов панелей	Известковая	Цементно-песчаный раствор	Клеевая	Масляная	0,3
Техархив	То же	То же	То же	То же	То же	То же
Химическая лаборатория	"	"	"	"	Керамическая плитка	1,8
Красный уголок	"	"	"	"	Масляная	0,3
Комната общественных организаций	"	"	"	"	То же	То же
Служба РЗАИТ	"	"	"	"	"	"
Мастерская РЗАИТ	"	"	"	"	"	"
Служба ВЛ	"	"	"	"	"	"
Служба РС	"	"	"	"	"	"
Венткамеры	"	Известковая	Затирка швов	Известковая	"	"
Комната сушки	"	Влагостойкая ВА-27	Цементным раствором	—	Керамическая плитка	На всю высоту
Энергосбыт	"	Известковая	Цементно-песчаным раствор.	Клеевая	Масляная	0,3
АТС	"	"	"	"	То же	То же
Аппаратная связи и телемеханики	"	"	"	"	"	—
Диспетчерский пункт	"	"	"	"	"	—
Служба связи Диспетчерская служба	"	"	"	"	"	—
Служба подстанций	"	"	"	"	"	—
Мастерская по ремонту счетчиков	"	"	"	"	"	"
ОВБ	"	"	"	"	"	"
Кладовая связи	"	Известковая	Затирка швов	Известковая	"	"
Отдел кадров	"	Клеевая	Цементно-песчаным раствором	Клеевая	"	"
Технический отдел	"	"	"	"	"	"
Касса	"	"	"	"	"	"
Бухгалтерия и плановый отдел	"	"	"	"	"	"
Главный инженер	"	"	"	"	"	"
Секретарь	"	"	"	"	"	"
Директор	"	"	"	"	"	"

Ведомость гардеробного оборудования

Группа произв. процессов.	Количество обслуживаемых		Крючки на вешалках	Шкафы гардеробные	
	Списочный состав	Наиболее многочисленная смена		Одинарные 500×330 мм	Двойные 500×400 мм
Для мужчин					
I б	49	49	—	—	49
I в	1	1	—	—	1
II б	2	2	—	2	2
II в	1	1	—	1	1
II г	26	26	—	26	26
III а	10	7	—	10	10
ИТР	22	22	—	—	—
Итого	111	99	—	39	89
Для женщин					
I б	6	6	—	—	6
II в	2	2	—	—	2
ИТР	17	17	—	—	—
Итого	25	25	—	—	8
Всего	136	124	—	39	97

Номера колеров принять в соответствии с рекомендациями СН-181-70.

Изм.	Лист	N докум.	Подп.	Дата
Гл. спец		Сенина		
Гл. инж. пр		Леонов		
Нач. сект.		Гамаюнов		
Рук. гр.		Пшеничникова		
Инженер		Петрова		

ТП-416-7-143-АР

Ремонтно-производственная база электросетей тип III (вариант в кирпиче)

Производственно-служебный корпус	Лит.	Лист	Листов
	Р	4	

Общие данные (окончание)

ЭНЕРГОСЕТЬПРОЕКТ Южное отделение г. Ростов-на-Дону

Инв. № подл. 7685 ТН-II-7 | Подп. и дата

Альбом II

Типовой проект

План на отм. -2.750

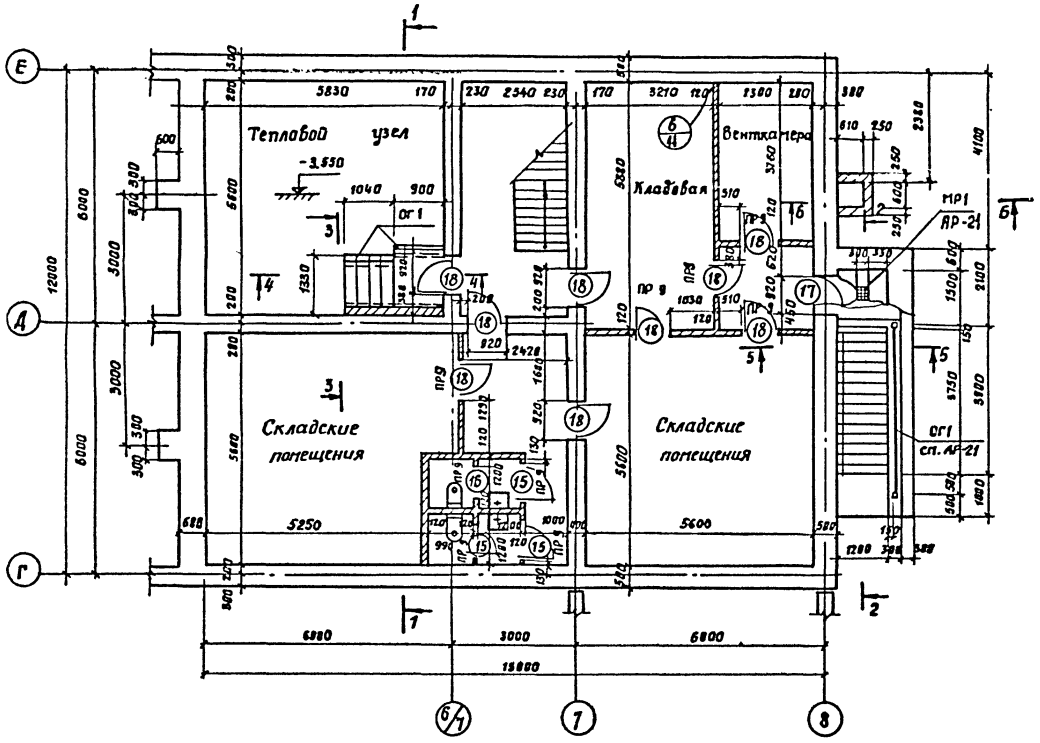

5-5

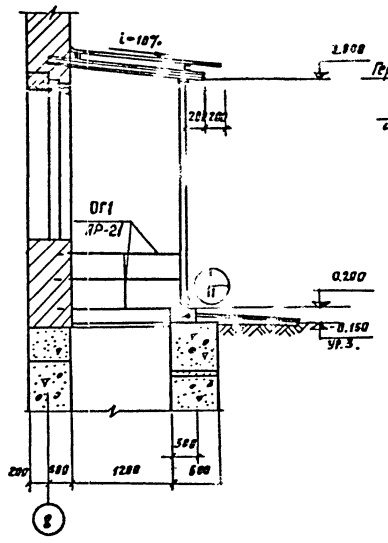

6-6

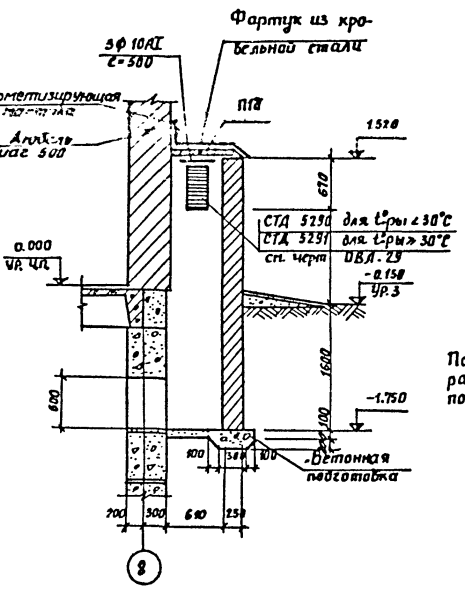

Спецификация проемов дверей.

№ проема по проекту	Кол. мест
15	3
16	1
17	1
18	9

Полная спецификация проемов дверей с расшифровкой состава заполнения проемов помещается на листе „Общие данные" АР-2.

Разрез 1-1

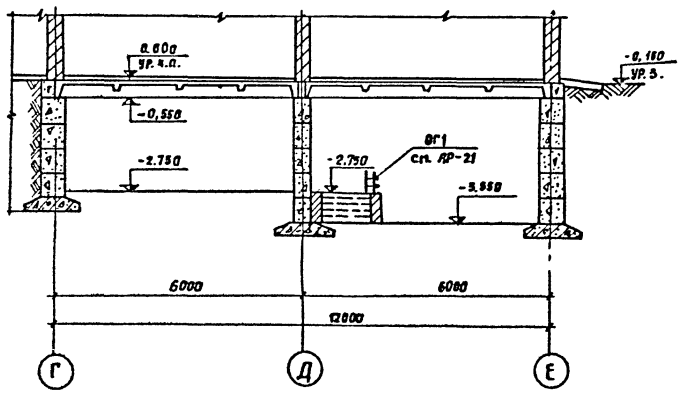

2-2

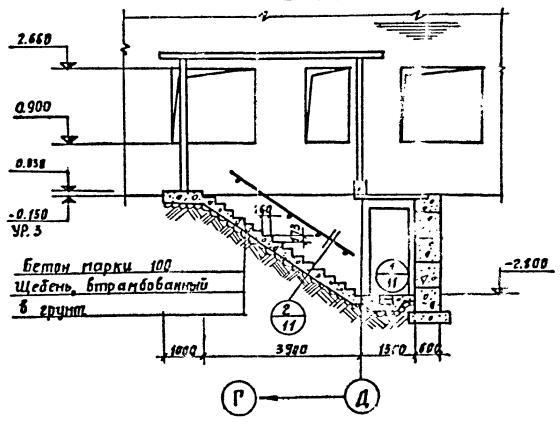

1. Наружные стены подвала даны для температуры - 30°С.
2. Входные двери в местах примыкания к дверным коробкам должны быть тщательно уплотнены резиновыми прокладками
3. Лестничные ступени ЛС 12-17, ЛС12-17В, плиты П1д, П3д вошли в спецификацию на листе „Общие данные" кж л. 2.

3-3

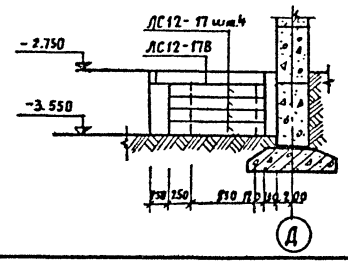

4-4

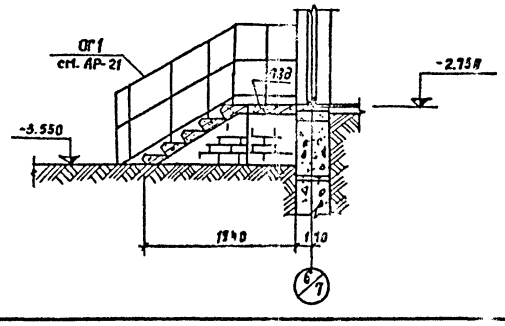

Изм.	Лист	№ докум.	Подп.	Дата
Гл. спец.		Сенина		
Гл. инж. пр.		Леонов		
Нач. сект.		Гамаюнов		
Рук. гр.		Пшеничников		
Ст. инж.		Попов		

ТП-416-Т-143-АР

Ремонтно-производственная база электросетей тип III (вариант в кирпиче)

Производственно-служебный корпус

Лит	Лист	Листов
Р	5	

План на отм. -2.750
Разрезы

ЭНЕРГОСЕТЬПРОЕКТ
Южное отделение г. Ростов-на-Дону

Согласовано

Рук. группы ЭЛ	Палецкая	
Рук. группы ОВ	Панкова	
Рук. группы ВК	Коростылева	

Подп. и дата

Инв. № подл. 7535тч-II-8

Альбом II

Типовой проект

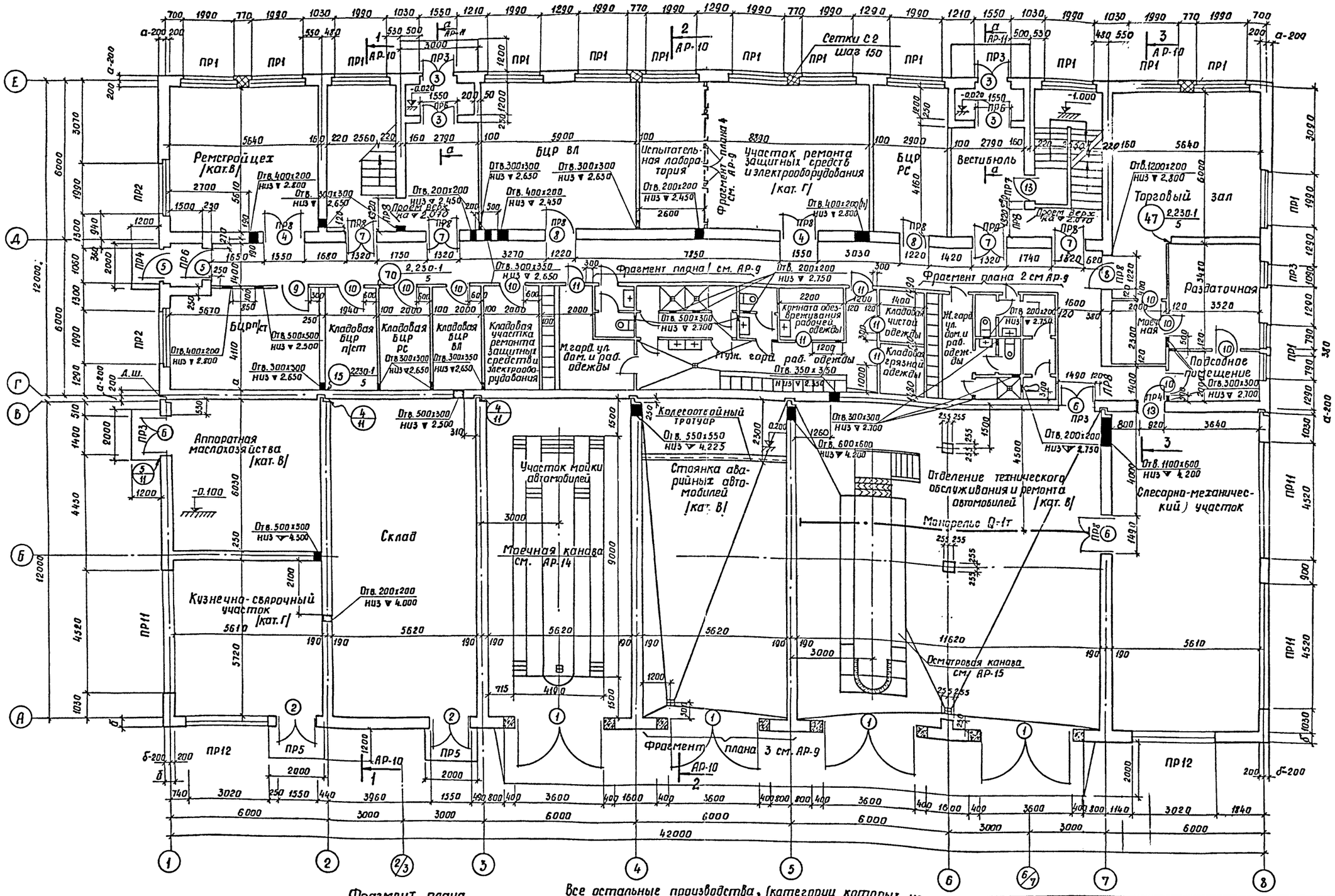

Фрагмент плана на отм. 2.700

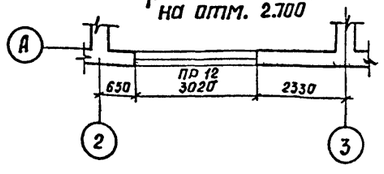

Все остальные производства, (категории которых не указаны на планах) категории Д.

Изм	Лист	№ докум.	Подп.	Дата
Гл. спец.		Сенина		
Гл. инж. пр.		Леонов		
Нач. сект.		Гамаюнов		
Рук. гр.		Пшеничникова		
Инженер		Петрова		

ТП-416-7 143-АР

Ремонтно-производственная база электросетей тип III (вариант в кирпиче)

Производственно-служебный корпус

Лит.	Лист	Листов
Р	6	

План на отм. 0.000

ЭНЕРГОСЕТЬПРОЕКТ
Южное отделение г. Ростов-на-Дону

Согласовано
Рук. груп. ЭТ — Палецкая
Рук. груп. ОВ — Панкова
Рук. груп. ВК — Коростылева

Инв. № подл. 7685 ин-II-9 | Подп. и дата

Типовой проект Альбом II

План на отм. 3.300

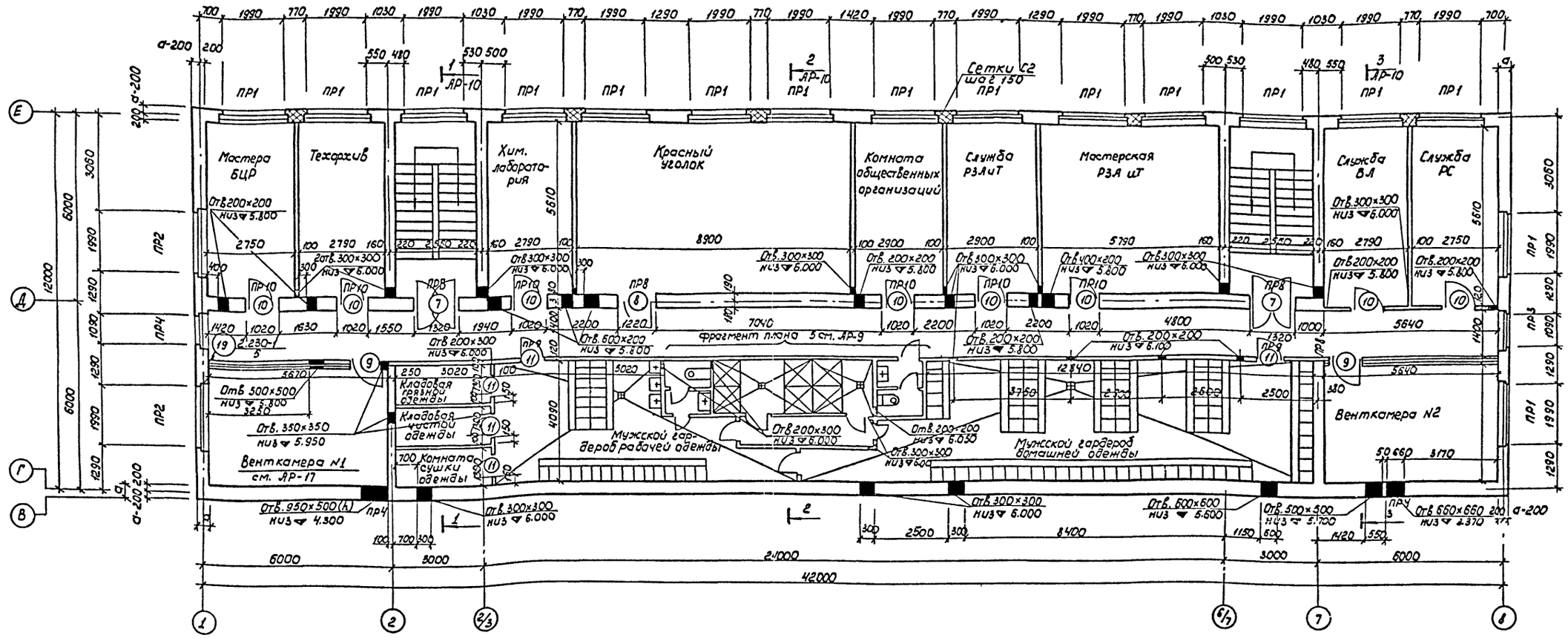

Расстановка технологического оборудования в буфете

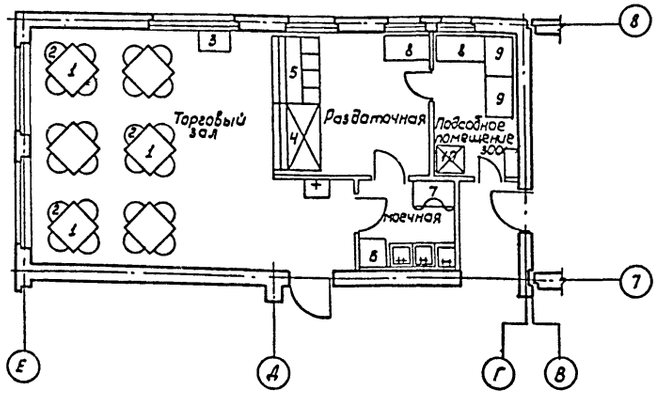

Спецификация технологического оборудования

№ поз. оборудования	Марка	Наименование	Количество	Примечание
1	—	Стол обеденный	6	
2	—	Стул	24	
3	СТ33	Стол для подносов	1	
4	АПС-2	Прилавок для холодных закусок	1	
5	АПС-4	Прилавок мармит для горячих блюд	1	
6	С-10	Стол для сбора остатков пищи	1	
7	Ш-1	Шкаф для посуды	1	
8	1СП-4	Стол производственный	2	
9	1СП-3	Стол производственный	2	
10	ШХ-0.8	Шкаф холодильный	1	
11	1МВ-1	Ванна моечная	3	

1. Данный лист смотреть совместно с листами АР-9.10

Изм.	Лист	N докум.	Подп.	Дата
Гл. спец.		Сенина		
Гл. инж. пр.		Леонов		
Нач. сект.		Гамаюнов		
Рук. груп.		Пшеничников		
Инженер		Петрова		

ТП-416-7-143-АР

Ремонтно-производственная база электросетей тип III (вариант в кирпиче)

Производственно-служебный корпус.

лит	лист	листов
Р	7	

План на отм 3.300. Расстановка технологического оборудования.

ЭНЕРГОСЕТЬПРОЕКТ Южное отделение г. Ростов-на-Дону.

Согласовано: Эл. Палецкая; ОВ Панкова; ВК Коростылева

Инв. N подл. | Подпись и дата | 7685тн-II10

Альбом II

Типовой проект

План на отм. 6.600

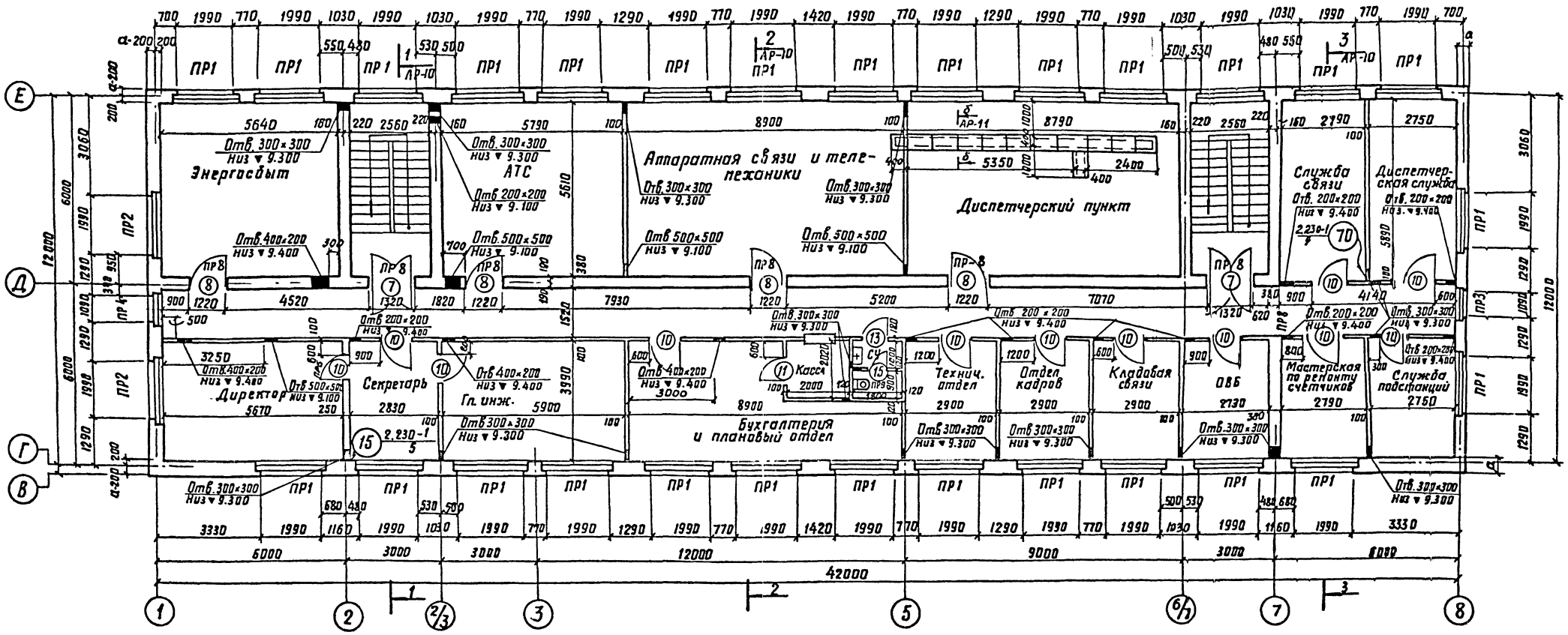

Цифры в скобках относятся к температуре $t° = -40°C$

Спецификация проемов ворот и дверей

Тип по проекту	Кол. Iэт	Кол. IIэт	Кол. IIIэт	Тип по проекту	Кол. Iэт	Кол. IIэт	Кол. IIIэт	Тип по проекту	Кол. Iэт	Кол. IIэт	Кол. IIIэт
1	4	—	—	7	2	2	2	13	1	2	1
2	2(3)	—	—	8	3	1	4	14	2	—	—
3	4(6)	—	—	9	1	2	—	15	3	2	1
4	2	—	—	10	10	8	12	16	5	—	—
5	2(3)	—	—	11	9	6	1	19	—	6	—
6	3	—	—	12	4	4	—	20	—	4	—

Полная спецификация проемов дверей с расшифровкой состава заполнения проемов помещается на листе „Общие данные" АР-2

Согласовано

ЭП	Полецкая	
ОВ	Панкова	
ВК	Коротеева	

Инв. № подл. | Подп. и дата | Взам. инв. №

					ТП-416-7-143 - АР	
					Ремонтно-производственная база электросетей тип III (вариант в кирпиче).	
Изм.	Лист	N докум.	Подпись	Дата		
Гл. спец.		Сенина			Производственно-служебный корпус.	Лит. Р; Лист 8; Листов
Гл. инж. пр.		Леонов				
Нач. сект.		Гамаюнов				
Рук. гр.		Пшеничникова			План на отм. 6.600	ЭНЕРГОСЕТЬПРОЕКТ Южное отделение г. Ростов на Дону
Исполн.		Петрова				

Альбом II

Типовой проект

Фрагмент плана 1
на отм. 0.000

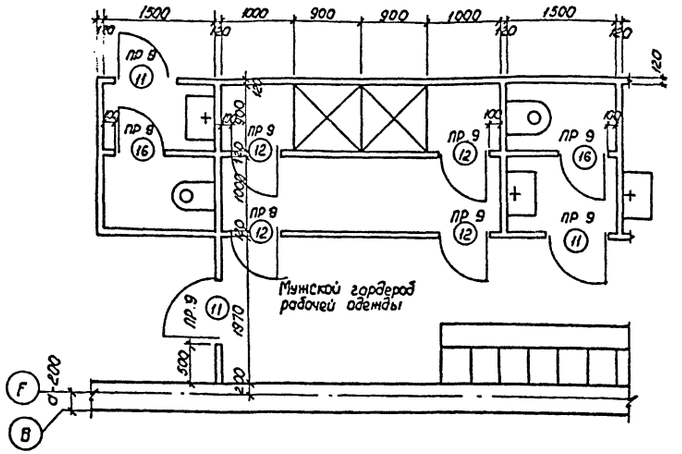

Фрагмент плана 2
на отм. 0.000

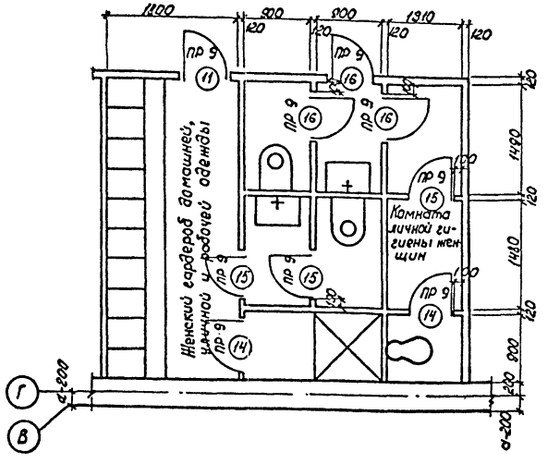

Фрагмент плана 3
на отм. 0.000

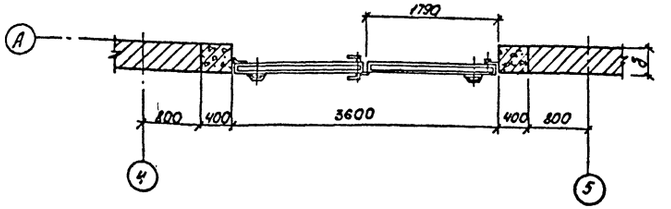

Спецификация элементов к маркировочным схемам, расположенным на листе

Марка	Обозначение	Наименование	Кол.	Примечание
		Маркировочная схема сетчатой перегородки		
1×1,8щ	Серия 1.431-10 Вып.1	Щит 1×1.8щ	1	
		Левая створка дверного		
0,75×1,8щд-л	То же	щита 0,75×1,8щд-л	1	
		Правая створка дверного		
0,75×1,8щд-п	"	щита 0.75×1,8щд-п	1	
1,5×1,8щ	"	Щит 1,5×1,8щ	2	
1,8С	"	Стойка 1.8С	5	

1. Данный лист смотреть совместно с листами АР-6,7,8.

Фрагмент плана 4
на отм. 0.000
Маркировочная схема сетчатой перегородки

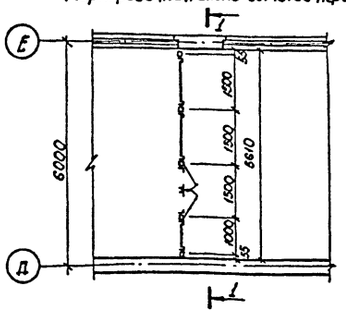

Фрагмент плана 5
на отм. 3.300

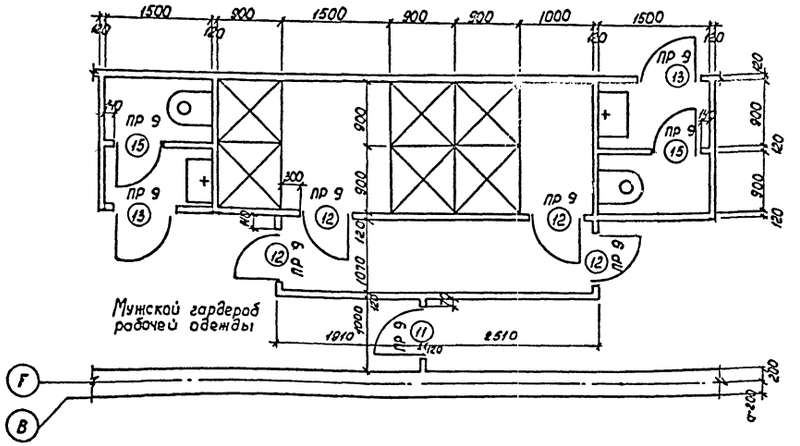

1-1

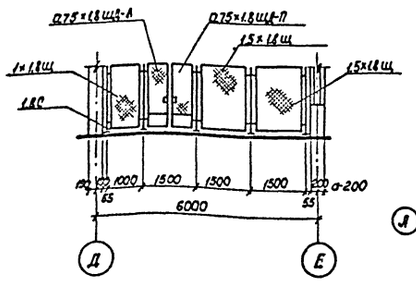

Планы тамбуров при температуре -40°С

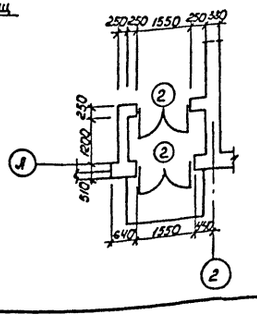

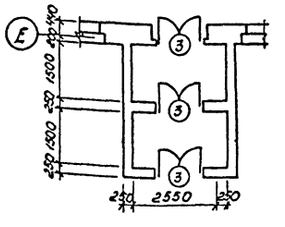

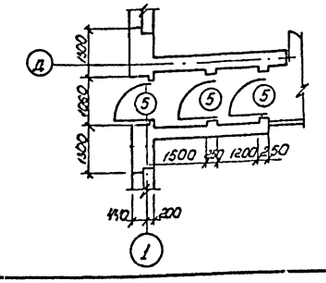

				ТП-416-7-143-АР
изм.	лист	N докум.	Подп.	Дата
Гл.инж.пр.		Леонов		Ремонтно-производственная база электросетей тип III (вариант в кирпиче)
Нач.сект.		Гамаюнов		Производственно-служебный корпус
Рук.груп.		Пшеничникова		Лит: р; Лист: 9; Листов:
Инж.енер.		Блондинская		Фрагменты планов
				ЭНЕРГОСЕТЬПРОЕКТ Южное отделение г. Ростов-на-Дону

Инв. № подл. | Подпись и дата | 1685тм-II-12

Альбом II

Типовой проект

Разрез 1-1

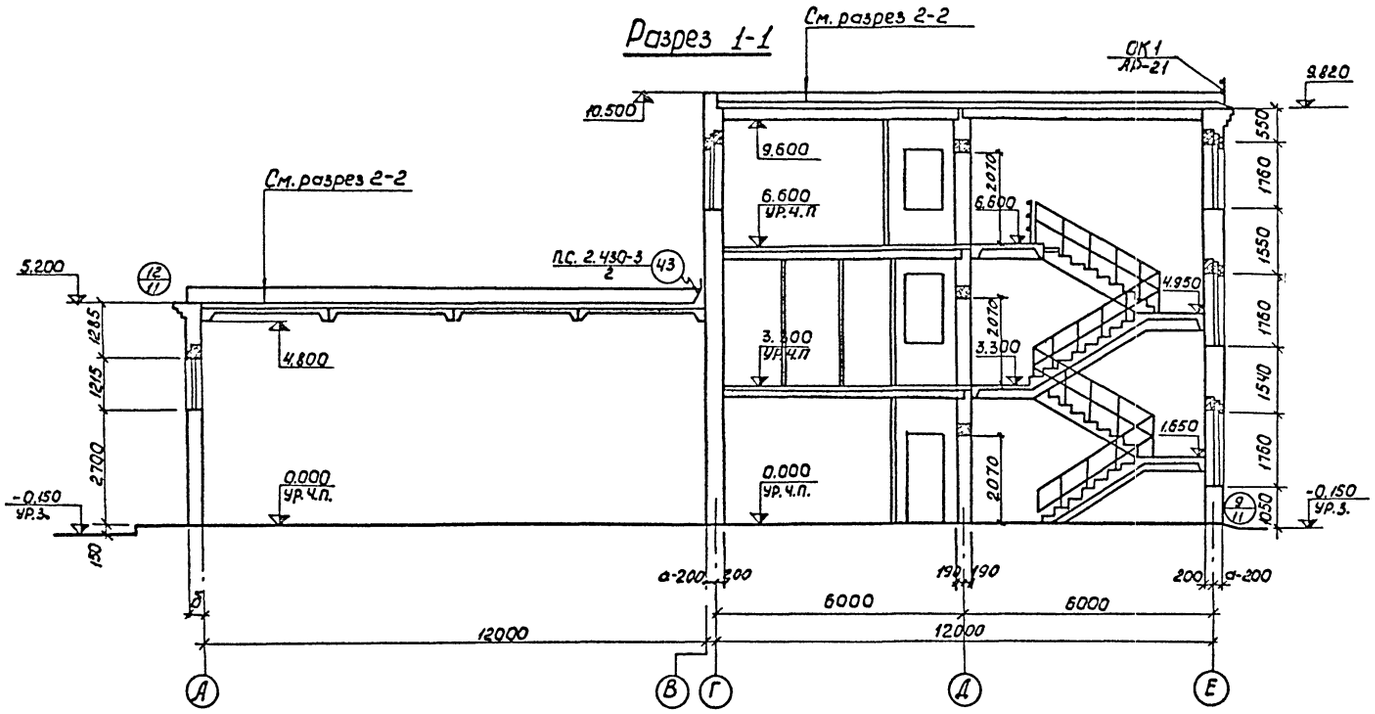

Разрез 2-2

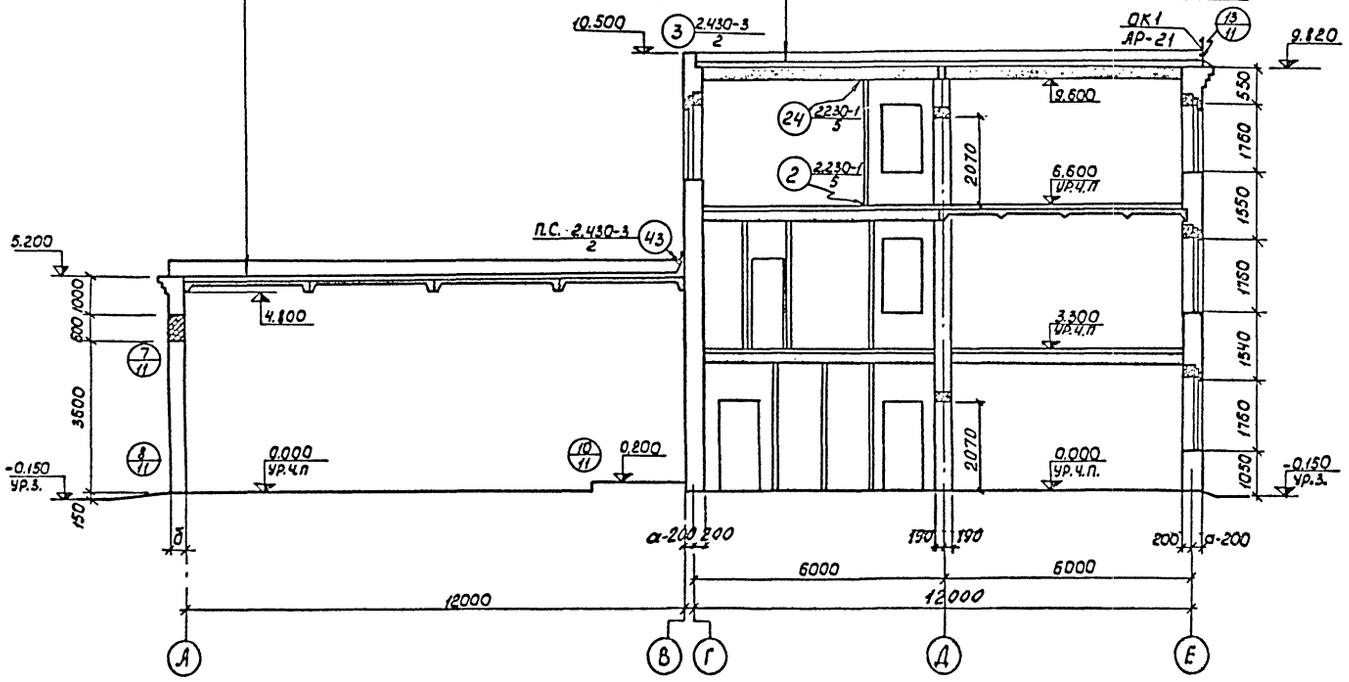

Разрез 3-3

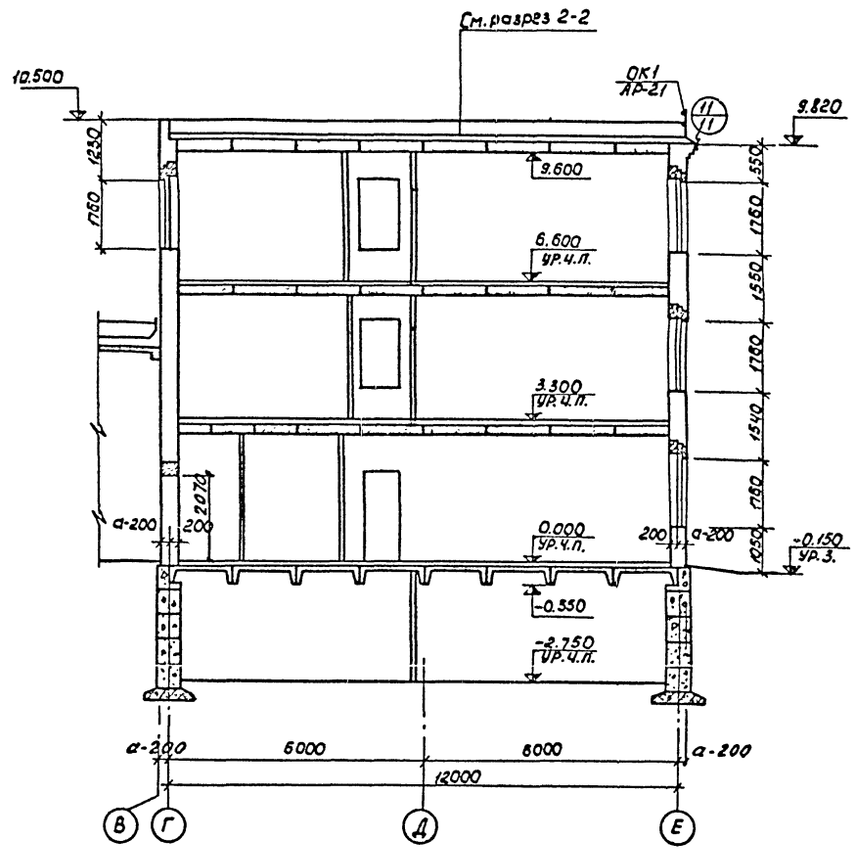

Данный лист смотреть совместно с листами АР-6,7,8,11

					ТП-416-7-143-АР
изм	лист	N док ум	Подп.	Дата	Ремонтно-производственная база электросетей тип III (вариант в кирпиче)
Гл.спец		Сенина			Производственно-служебный корпус
Гл.инж.пр		Леонов			
Нач.сект		Гамаюнов			
Рук.гр.		Пщеничников			Разрезы 1-1; 2-2; 3-3
Инженер.		Петрова			

лит	лист	листов
Р	10	

ЭНЕРГОСЕТЬПРОЕКТ
Южное отделение г.Ростов-на-Дону.

Согласовано:
ЭЛ Полецкая
ОВ Панкова
ВК Коростылева

Инв. № подл. 1685-ж-8-13 | Подпись и дата

Альбом II

Типовой проект

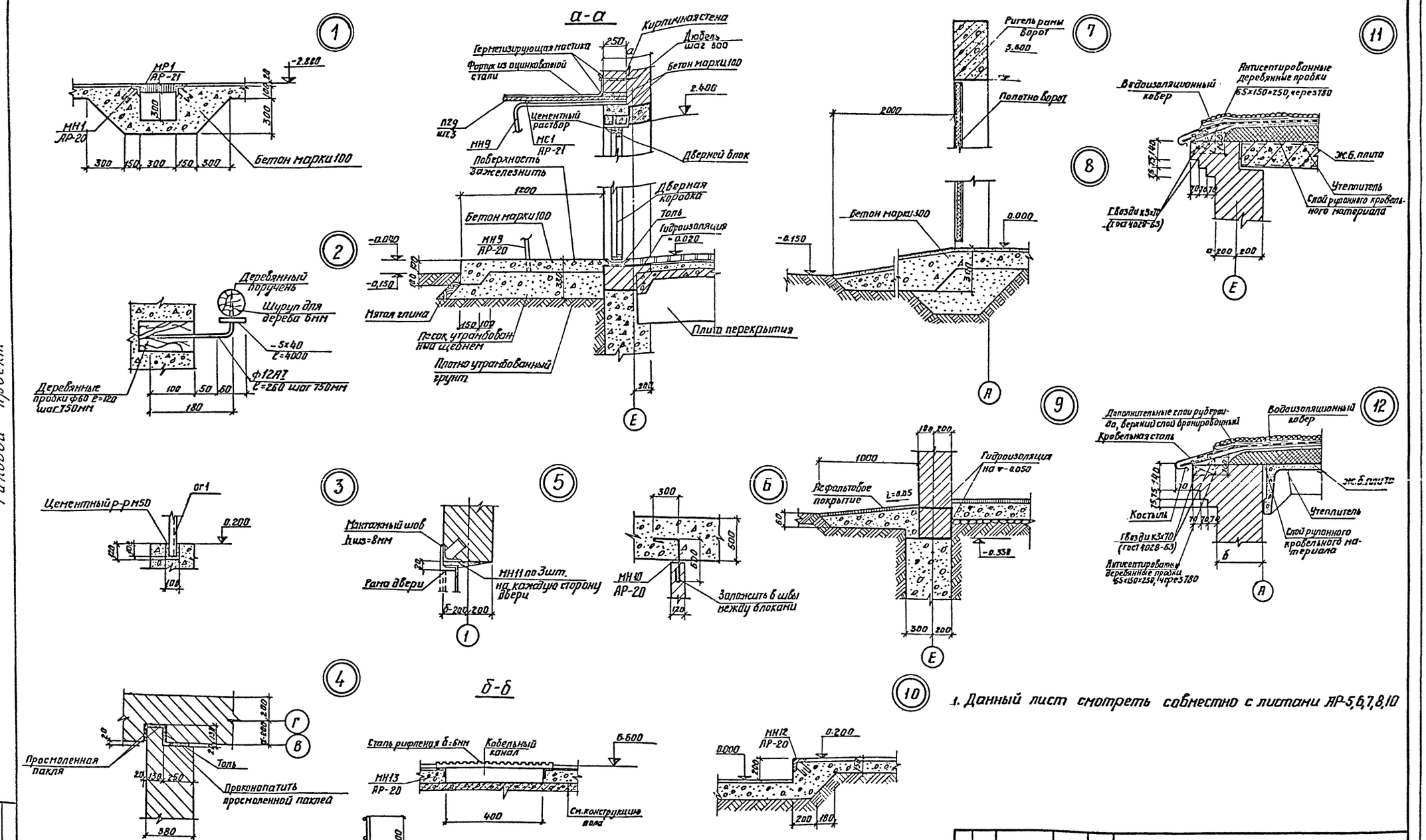

1. Данный лист смотреть совместно с листами АР-5,6,7,8,10

					ТП-416-7-143- АР		
Изм.	Лист	№ докум.	Подп.	Дата	Ремонтно-производственная база электросетей тип III (вариант в кирпиче)		
Гл. инж. пр.		Леонов			Производственно-служебный корпус	Лист	Лист	Листов
Нач. сект.		Гамаюнов				Р	11	
Рук. гр.		Лшеничникова						
Инженер		Петрова			Узлы 1÷13. Сеч. а-а; б-б	ЭНЕРГОСЕТЬПРОЕКТ Южное отделение г. Ростов-на-Дону		

Инв. № подл. 7635 тм-II-14 | Подп. и дата

Альбом III

Типовой проект

Фасад 8-1

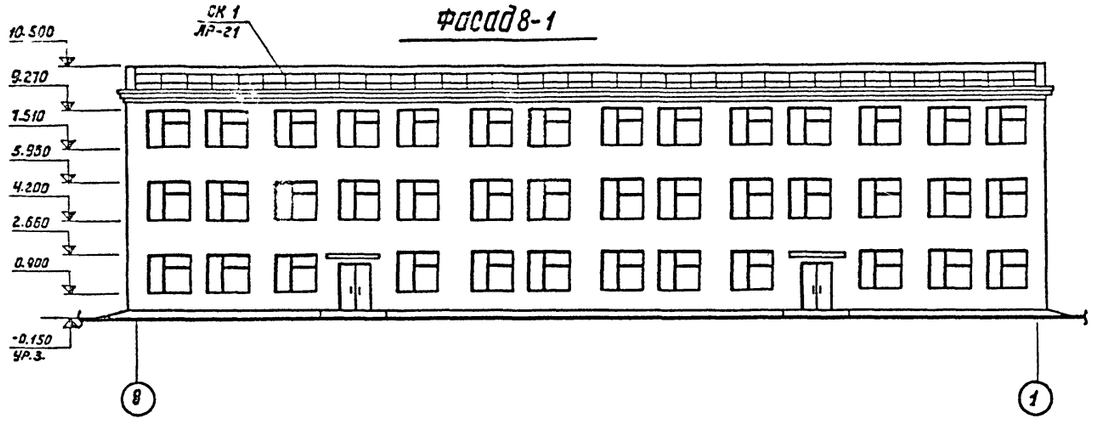

Фасад Е-А

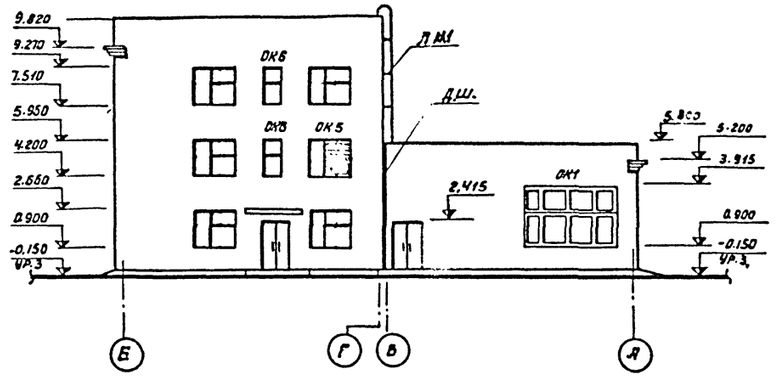

Фасад 1-8

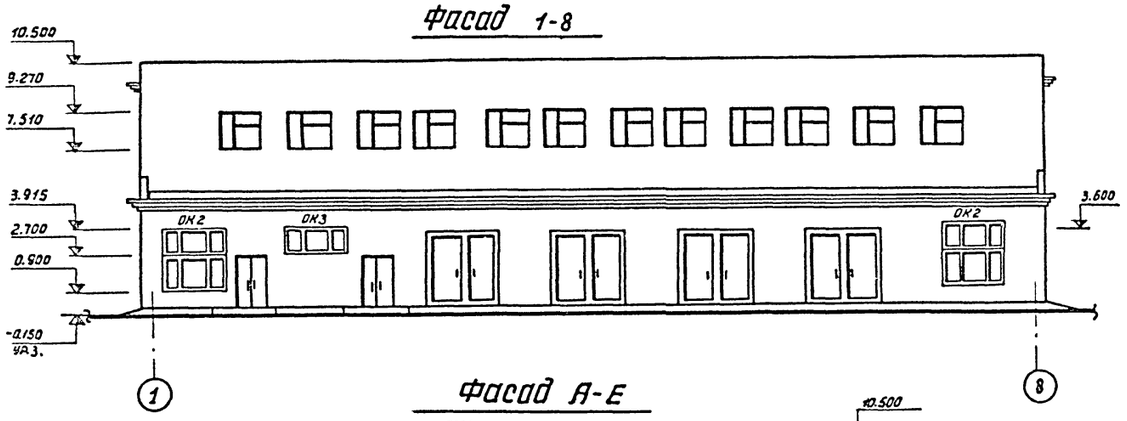

Фасад А-Е

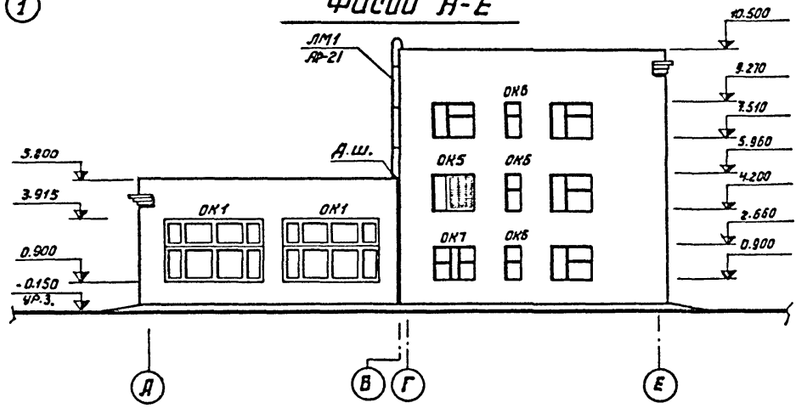

ОК1 (мест 3)

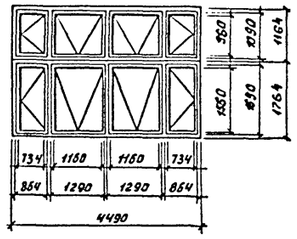

Переплеты спаренные

Спецификация заполнения оконных проемов

Марка	Обозначение	Наименование	Кол.	Примечан.
		Проем ОК1		
НС9-174	ГОСТ 12506-81	Оконный блок	1	
НС10-174	То же	То же	1	
		Проем ОК2		
НС7-124	"	Оконный блок	1	
НС8-124	"	То же	1	
		Проем ОК3		
НС3-94	"	Оконный блок	1	
		Проем ОК4		
ОС18-21Б	ГОСТ 11214-65*	Оконный блок	1	
		Проем ОК5		
ОС18-21В	То же	Оконный блок	1	
СБ 11	Серия 4.904-16. Вып.4.	Жалюзийная сборка	1	
		Проем ОК6		
ОС18-12В	ГОСТ 11214-65*	Оконный блок	1	
		Проем ОК7		
ОС18-09В	ГОСТ 11214-65*	Оконный блок	2	

Все незамаркированные окна - ОК 4

ОК2 (мест 2)

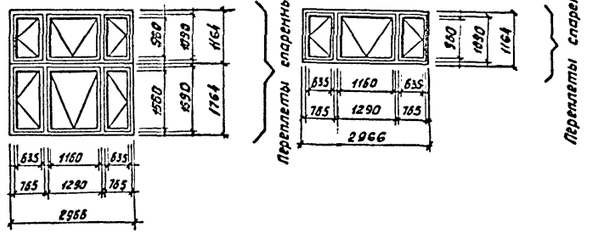

Переплеты спаренные

ОК3 (мест 1)

Переплеты спаренные

ОК4 (мест 61)

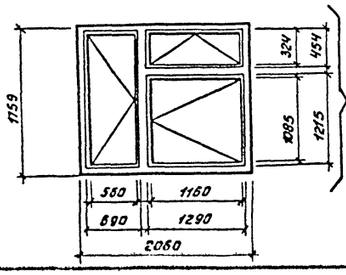

Переплеты спаренные

ОК5 (мест 2)

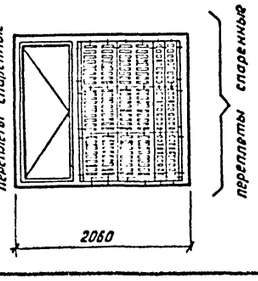

Переплеты спаренные

ОК6 (мест 5)

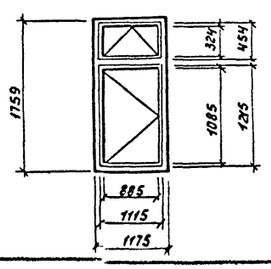

Переплеты спаренные

ОК7 (мест 1)

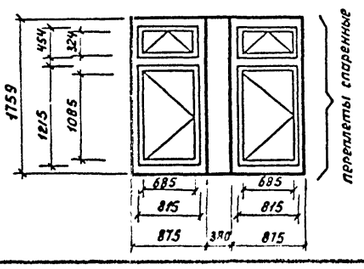

Переплеты спаренные

					ТП-416-7-143- АР
					Ремонтно-производственная база электросетей тип III (Вариант в кирпиче)
Изм.	Лист	№ докум.	Подп.	Дата	
Гл. инж. пр		Леонов			Производственно-служебный корпус
Нач. к. сект		Гамаюнов			
Рук. группы		Пшеничникова			
инжен.		Петрова			Фасады

Лит.	Лист.	Листов
Р	12	

ЭНЕРГОСЕТЬПРОЕКТ
Южное отделение
г. Ростов-на-Дону

Инв. № подл. | Подпись и дата | Взам. инв. №

Альбом II

Типовой проект

План полов на отметке 0.000

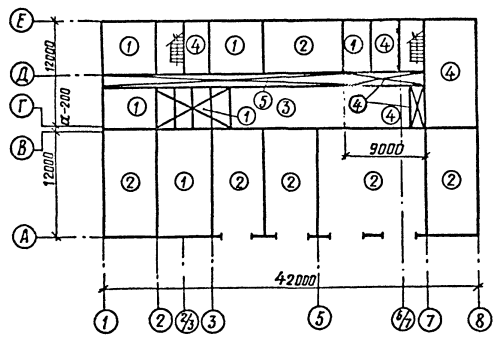

План наложения молниезащитной сетки

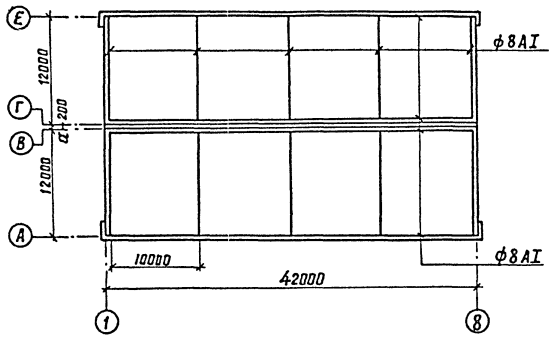

План полов на отметке 3.300

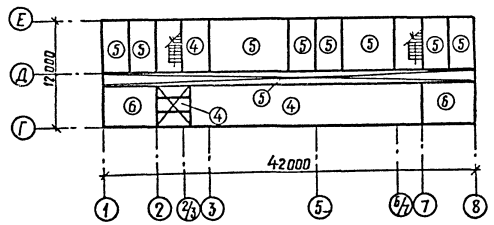

План кровли

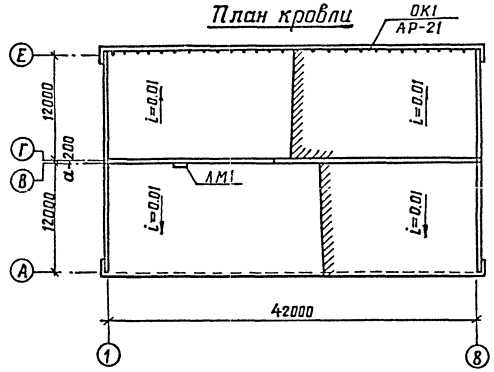

План полов на отметке 6.600

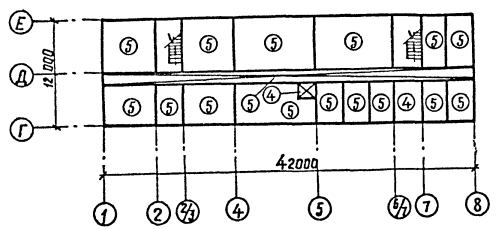

План полов на отметке −2.750

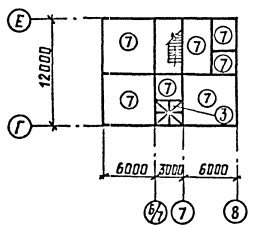

Экспликация полов

Тип по проекту	Конструкция пола	Материал слоя	Тип слоя	Толщ. слоя мм	Дополнительные указания
1		Асфальтобетон Бетон марки 300 Щебень, втрамбованный в грунт Грунт основания	П-16	25 100	Щебень (или гравий) крупностью 40 ÷ 60 мм
2		Бетон марки 300 Щебень, втрамбованный в грунт Грунт основания	П-9	125	Покрытие зажелезнить. Щебень (или гравий) крупностью 40÷60 мм
3		Керамическая плитка по ГОСТ 6787-69 Цементно-песчаный раствор М-150 Бетон марки 150 Щебень, втрамбованный в грунт Грунт основания	П-43	10 15 100	Щебень (или гравий) крупностью 40 ÷ 60 мм
4		Керамическая плитка по ГОСТ 6787-69 Битумная мастика Гидроизол на битумной мастике — 2 слоя Бетон марки 100 Плита перекрытия	П-50 С-10	10 3 38	Рулонный ковер гидроизоляции в санузлах и душевых завернуть и наклеить на стену на h=300 мм
5		Линолеум ГОСТ 7251-66 Холодная мастика из водостойких вяжущих Цементно-песчаный р-р М-150 Шлакобетон γ=1300÷1400 кгс/м³ Плита перекрытия	П-81 С-1	4 20 55	
6		Цементно-песчаный раствор Марки 300 Шлакобетон γ=1300÷1400 кгс/м³ Плита перекрытия	П-10	30 55	
7		Бетон марки 200 Бетон марки 100 Щебень, втрамбованный в грунт Грунт основания	П9	25 100	

1. Полы выполнить в соответствии с требованиями СНиП II 8.8-71.
2. Трапы в полах см. план на отм. 0.000; 3.300.
3. Каналы показаны на плане фундаментов КЖ л.4.
4. Полы в санузлах и душевых выполнить с рифлёной поверхностью.

Изм.	Лист	№ докум.	Подп.	Дата
Гл. инж. пр.		Леонов		
Нач. сект.		Гамаюнов		
Рук. гр.		Пшеничникова		
Инженер		Петрова		

ТСБ-416-7-143-АР

Ремонтно-производственная база электросетей тип III (вариант в кирпиче)

Производственно-служебный корпус.

Лит.	Лист	Листов
Р	13	

Планы полов и кровли. Экспликация полов.

ЭНЕРГОСЕТЬПРОЕКТ Южное отделение г. Ростов-на-Дону.

Инв. № подл. 1585-ТМ-2-15 | Подп. и дата

Альбом II

Типовой проект

План на отм. 0,000

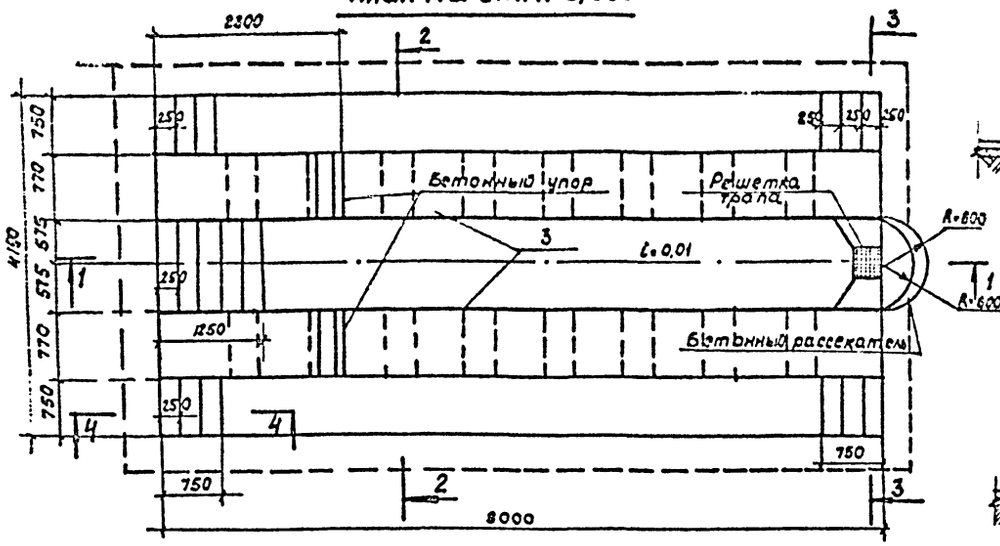

2-2

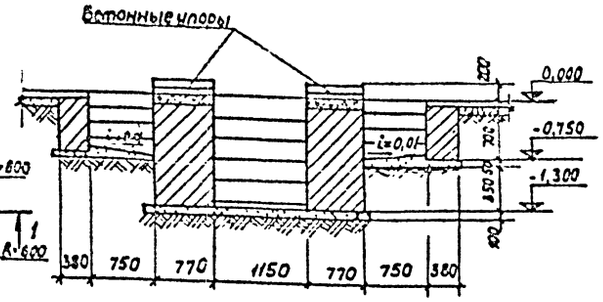

3-3

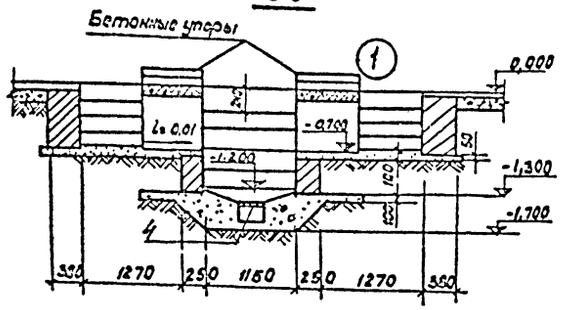

План на отм.-0,700

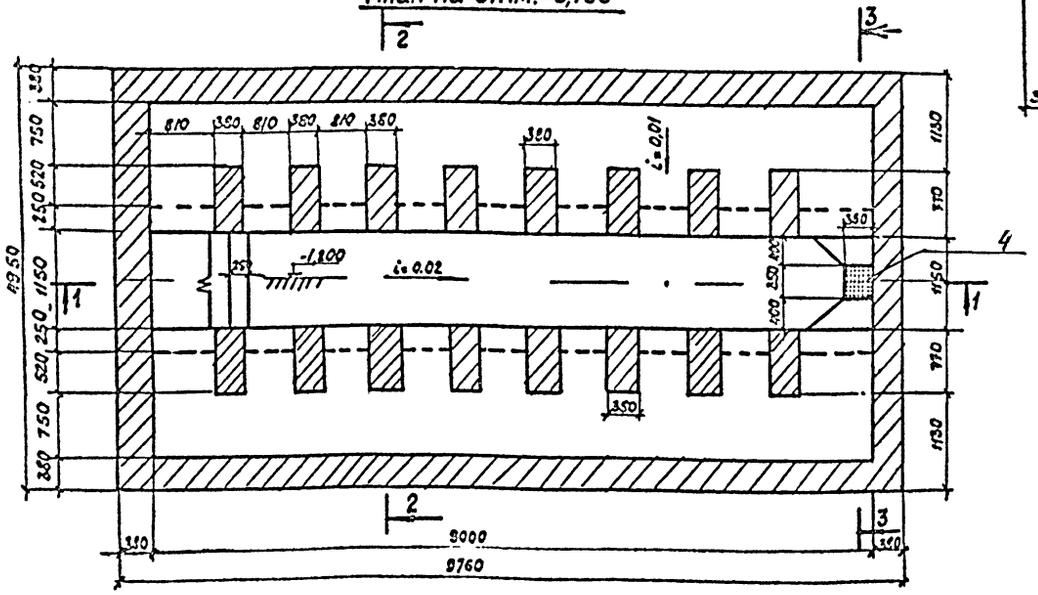

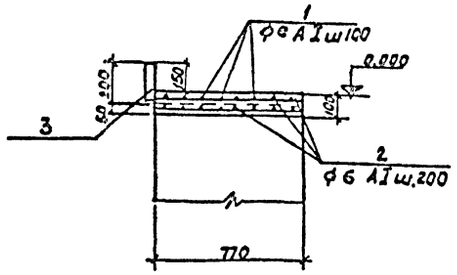

Бетонный упор

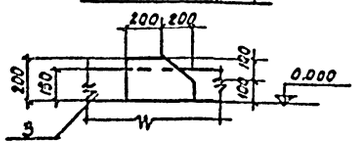

1-1

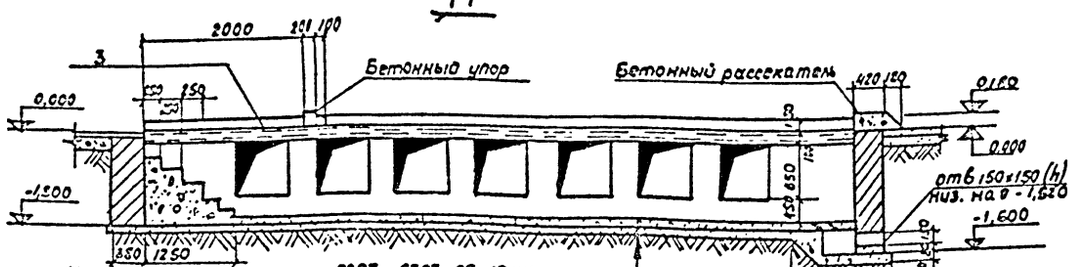

Керамическая плитка по ГОСТ 6787-69-10 мм
Цементно-песчаный раствор М100 с уклоном от 25 до 100 мм
Бетонная подготовка из бетона М100 -100 мм
Грунт, уплотненный щебнем (грабием)
Грунт основания

4-4

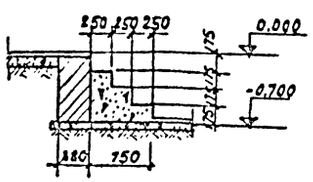

Формат	Зона	Позиция	Обозначение	Наименование	Кол.	Примеч.
				Моечная канава		
				Сборочные единицы		
				и детали		
		1,2	АР-14	Стержни одиночные компл.	1	
		3	АР-21	Изделие закладное МН14	2	166,2 кг
		4	то же	Решетка МР-1	1	10,1 кг
				Материалы		
				Бетон марки 200	1,5 м³	
				Бетон марки 100	4,2 м³	подготовка под стены и пол

Выборка стали на один элемент, кг

Марка элемента	Арматурные изделия: Арматурная сталь ГОСТ 5781-61									Закладные изделия: Профильная сталь		Арматурная сталь	Итого	Всего
	Класс AI, ф мм				Итого	Класс AII, ф мм			Итого			Класс AI, ф		
	6					10				δ=10	δ=8	10		
Моечная канава	33,2				33,2	192,1			192,1	289,0	1,3	42,1	332,4	557,7

Ведомость стержней на один элемент

Поз.	Эскиз или сечение	ф мм	Длина мм	Кол.
1	9730	10 AII	9730	32
2.	—	6 AI	—	147 м.п.

1. За отм. 0,000 принят уровень чистого пола первого этажа.
2. Стены выполнить из обыкновенного глиняного кирпича пластического прессования марки 100 на растворе марки 50.
3. Стены и пол моечной канавы облицевать керамической плиткой на цементном растворе.
4. Стены моечной канавы с наружной стороны обмазать горячим битумом за 2 раза.

Изм.	Лист	№ докум.	Подп.	Дата
Гл. инж. пр.		Леонов		
Нач. сект.		Гамаюнов		
Рук. гр.		Пшеничникова		
Чертежн.		Рубанова		

ТП-41Б-7-143-АР

Ремонтно-производственная база электросетей тип II (вариант в кирпиче)

Производственно-служебный корпус.

Лит.	Лист	Листов
Р	14	

Моечная канава.

ЭНЕРГОСЕТЬПРОЕКТ
Южное отделение
г. Ростов-на-Дону

Инв. № подл. 7685 тм-II 17 | Подп. и дата

План на отм. 0.020

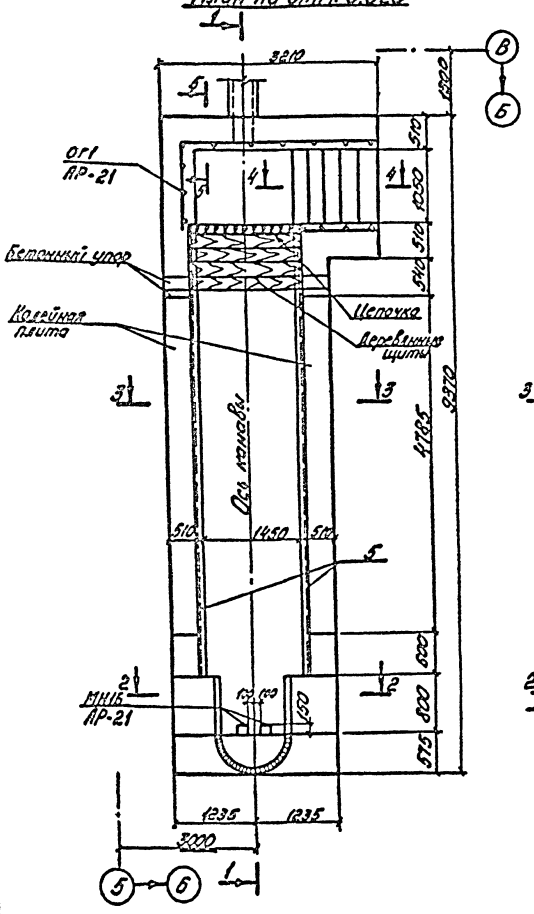

План на отм. -0.200

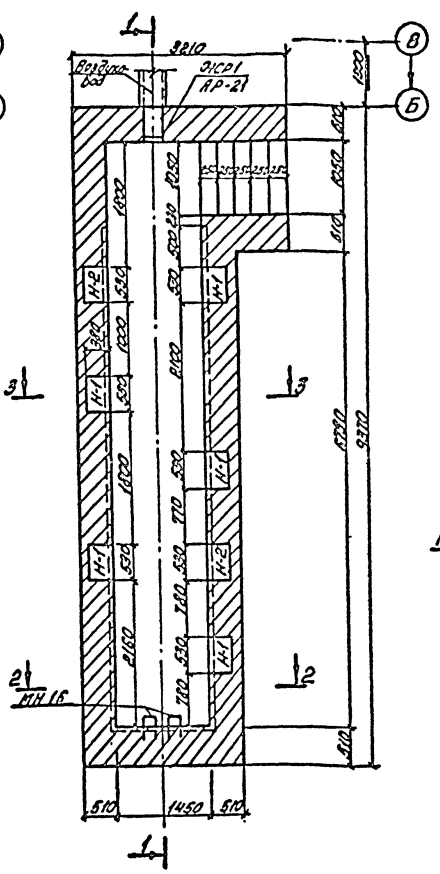

2-2

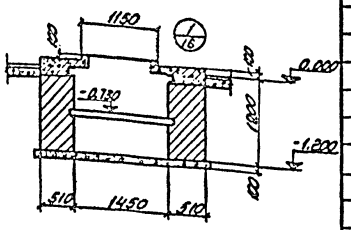

3-3

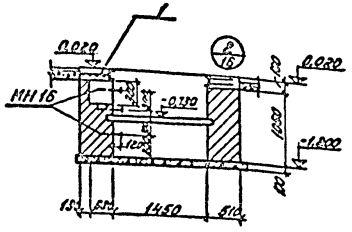

4-4

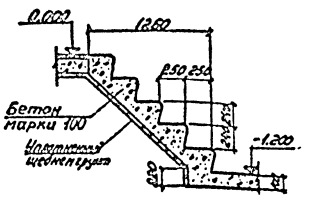

1-1

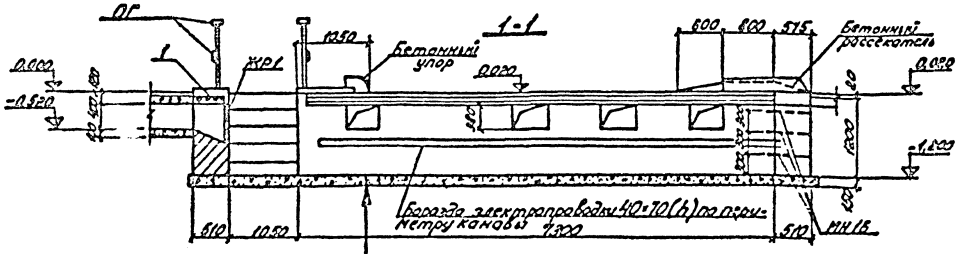

5-5

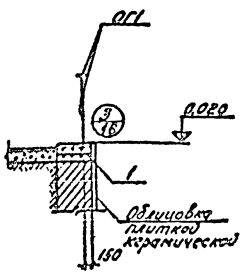

Керамическая плитка – 10мм
Цементный раствор – 15мм
Бетон марки 100 – 100мм
Щебеночная подготовка с проливкой горячим битумом – 50мм

Сводная спецификация элементов, замаркированных на этом листе

Марка	Обозначение	Наименование	Кол.	Примечание
		Монолитные железо-бетонные конструкции		
	АР-15,16	Колейная плита	1	
		Стальные элементы		
МН16	АР-21	Изделие закладное МН16	3	2,8 кг
ОГ1	то же	Ограждение ОГ1	5,1	
ЖР1	АР-20	Жалюзийная решетка ЖР1	1	10,6 кг
МН17	АР-21	Изделие закладное МН17	5	0,4 кг
МН18	АР-21	То же МН18	5	0,4 кг

Марка	Поз.	Обозначение	Наименование	Кол.	Примечание
			Колейная плита		
			Сборочные единицы из бетона		
	1	АР-21	Сетки С1	8	
	2÷4		Стержни одиночные	кг	
	5	АР-21	Изделие закладное МН1.5	2	
			Материалы		
			Бетон марки 100	4,25	м³

Выборка стали на один элемент, кг

Марка элемента	Арматурные изделия: Арматурная сталь ГОСТ 5781-82* Класс AI, ⌀ мм: 6	8	Итого	Закладные изделия: Профильная сталь	Итого	Всего кг
				Ст3		
Колейная плита	18,5	8,5	27,0	203,0	15,4	247,4

1. Данный лист смотреть совместно с листом АР-16

				ТП-416-7-143-АР	
Гл.инж.	Н.документ	Подп.	Дата	Ремонтно-производственная база электросетей тип III (вариант 8 курилка)	
Гл.инж.	Леонов				
Конструк.	Степанов			Производственно-служебный корпус	Лит. Р / Лист 15 / Листов
Вед.инж.	Пономарев				
Чертил.	Рудакова			Осмотровая канава. Планы. Разрезы.	ЭНЕРГОСЕТЬПРОЕКТ Южное отделение г. Ростов-на-Дону

Инв.№ подл. | Подпись и дата | Взам.инв.№ | Инв.№ дубл. | Подпись и дата

Альбом II

Типовой проект

Ниша для освещения Н-1

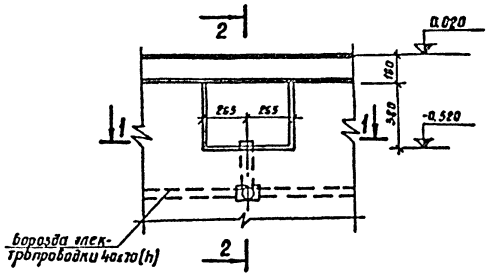

2-2

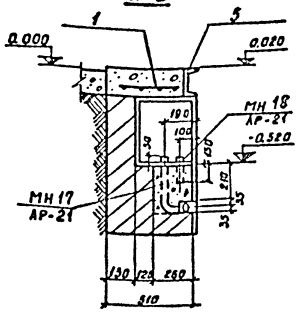

Бетонный рассекатель

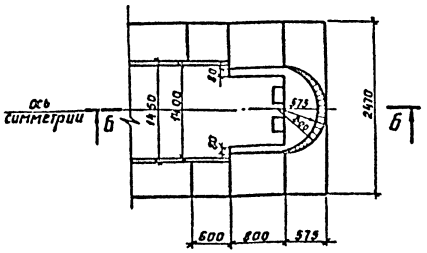

Ведомость стержней на один элемент

Поз.	Эскиз или сечение	Ф мм	Длина мм	Кол. шт
2	250	8AI	310	18
3	60 550 60	8AI	670	18
4	700	6AI	700	12

1-1

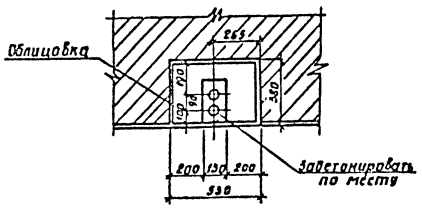

1

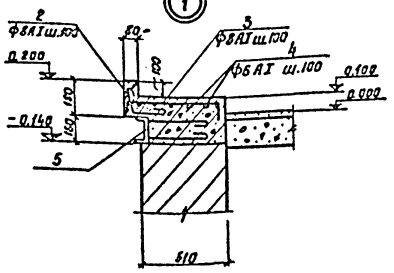

Б-Б

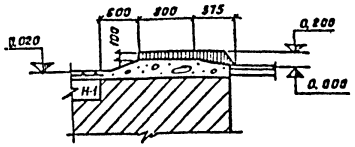

2

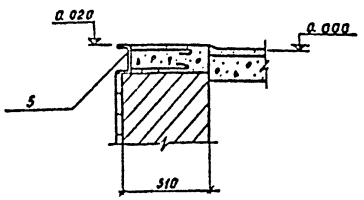

Ниша для воронки Н-2

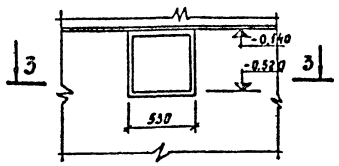

Деревянный щит

2шт

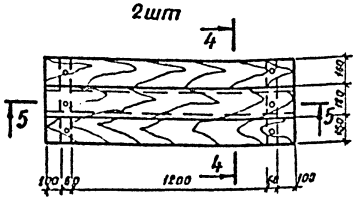

4-4

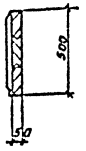

5-5

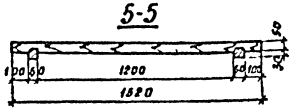

3-3

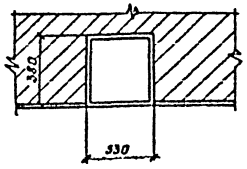

Бетонный упор

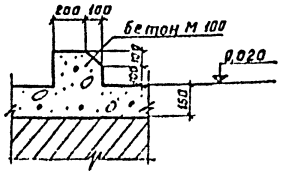

3

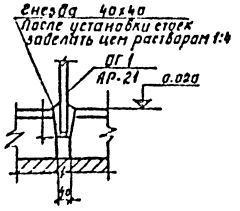

1. Данный лист смотреть совместно с листом АР-15
2. За отм. 0.000 принят уровень чистого пола первого этажа.
3. Кладку стен канавы выполнить из красного полнотелого кирпича марки 100 на растворе марки 50 до отм. -0.140.
4. Металлические скобы МН 16 закладываются при кладке стен в шахматном порядке с шагом 300.
5. Рассекатель, упор и колейную плиту канавы выполнить из бетона М 100.
6. Стены, ниши и полы облицовываются керамической плиткой.
7. Стены канавы, соприкасающиеся с грунтом, обмазать горячим битумом за 2 раза.

Изм.	Лист	№ докум.	Подп.	Дата
Гл. инж. пр.		Леонов		
Нач. сект.		Гамаюнов		
Рук. гр.		Щисничников		
Чертежн.		Рубинова		

ТП-416-7-143-АР

Ремонтно-производственная база электросетей тип III (вариант в кирпиче)

Производственно-служебный

Лит.	Лист	Листов
Р	16	

Осмотровая канава. Узлы.

ЭНЕРГОСЕТЬПРОЕКТ Южное отделение г. Ростов-на-Дону

Инв. № подл. 7535тк-II-19 | Подп. и дата

Альбом II

Типовой проект

Венткамера N1

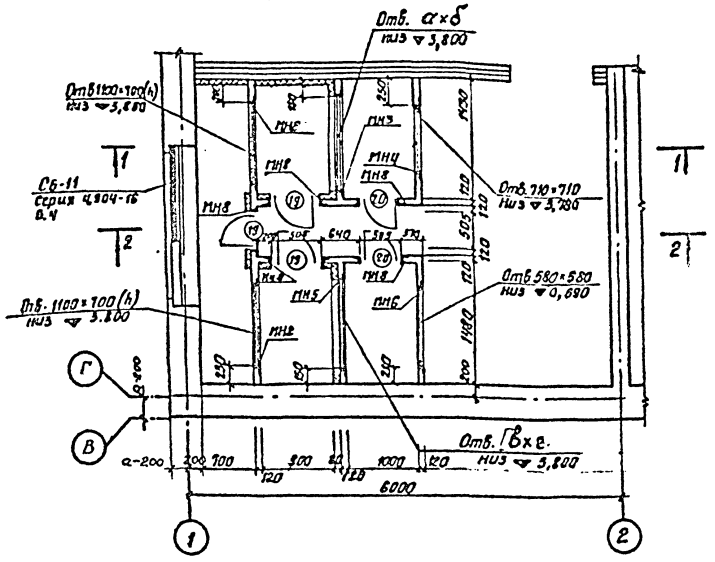

1-1

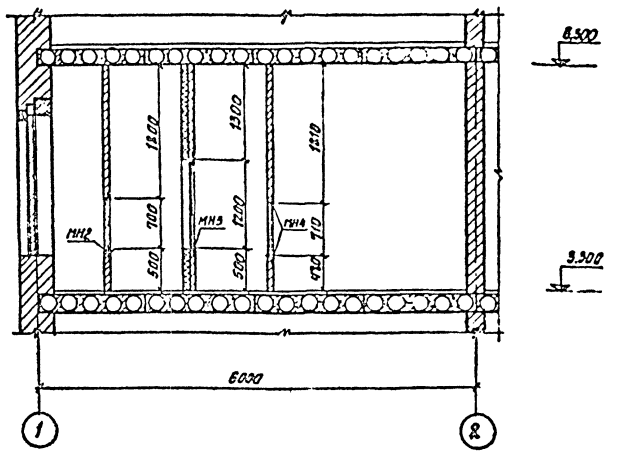

3-3

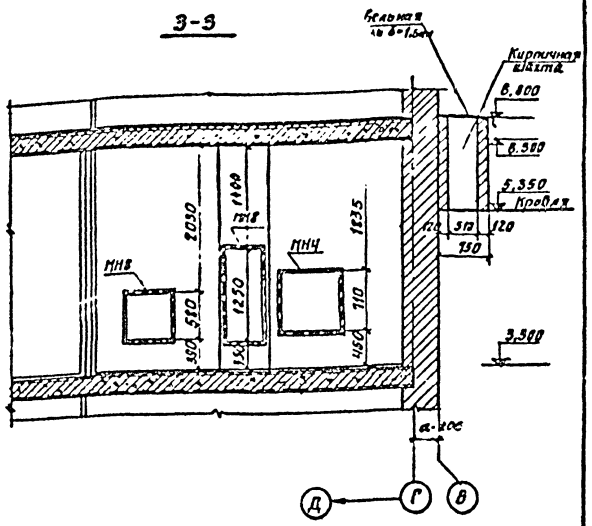

Деталь крепления утеплителя к перегородке

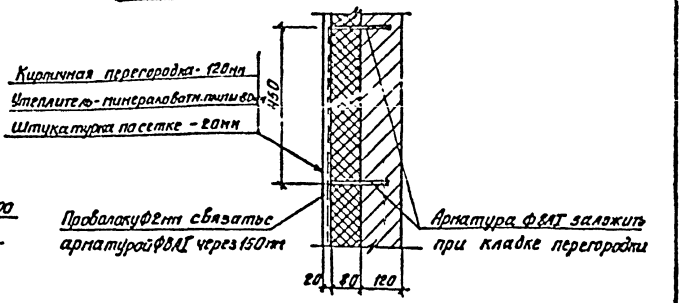

Венткамера N2

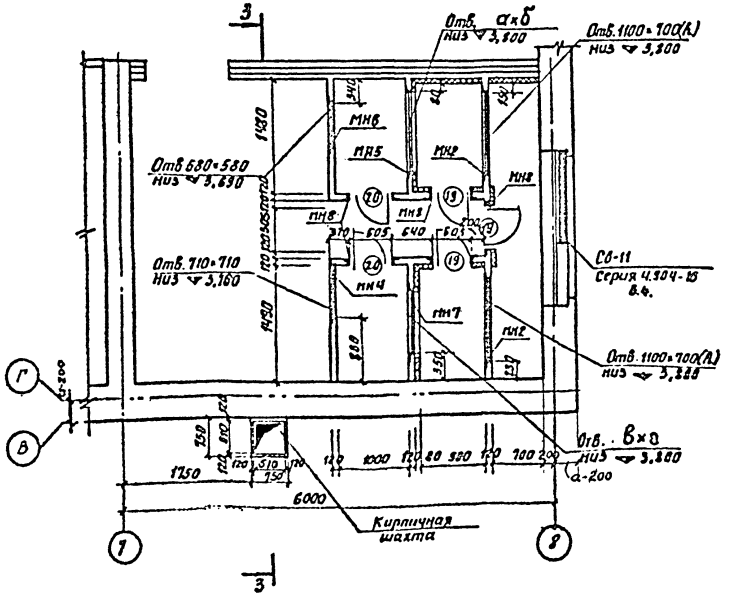

2-2

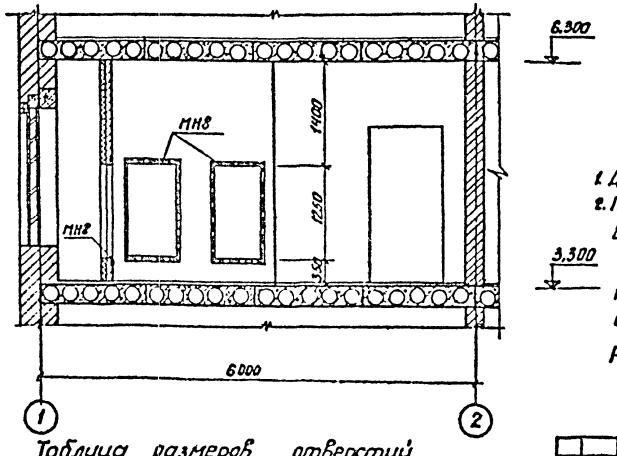

1. Данный лист смотреть совместно с листами АР-7,20.
2. После установки камеры оставшийся проём в стене воздухозабора заделывается бетоном на мелком щебне, а затем /для обеспечения герметичности/ производится подливка цементным раствором с затиркой по периметру основания камеры. Подливку следует производить снаружи и изнутри камеры.

Таблица размеров отверстий

Наименование помещений	Размеры отверстий					
	а×б			в×г		
	-20°С	-30°С	-40°С	-20°С	-30°С	-40°С
Венткамера N1	780×1180	1000×1180	1250×1180	1000×800	1250×800	1000×1180
Венткамера N2	1000×800	1250×800	1000×1180	760×1180	760×1180	880×1180

Изм	Лист	№ докум.	Подп.	Дата
Гл. инж. пр.		Леонов		
Нач. сект.		Гамаюнов		
Рук. гр.		Пшеничников		
Инженер		Петрова		

ТП-416-7-143-АР

Ремонтно-производственная база электросетей тип III (вариант в кирпиче)

Производственно-служебный корпус

Лит	Лист	Листов
Р	17	

Венткамеры №1 и №2. Планы. Разрезы.

ЭНЕРГОСЕТЬПРОЕКТ
Южное отделение г. Ростов-на-Дону

Инв. № подл. | Подп. и дата
7685-7-20

Альбом I

Типовой проект

Маркировочная схема балок покрытия и монорельса

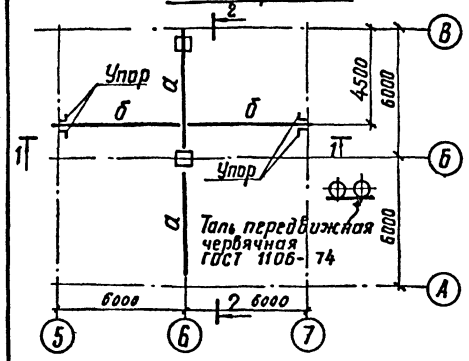

1-1

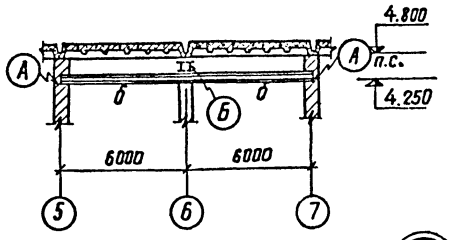

2-2

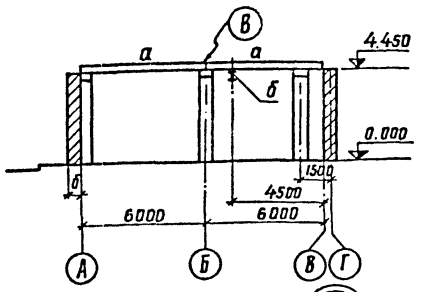

Маркировочная схема пожарной лестницы

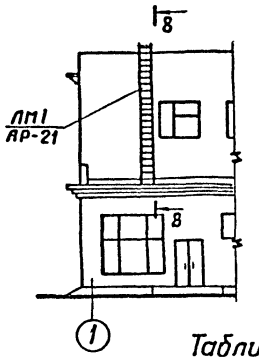

8-8

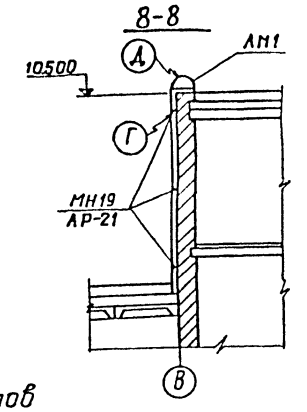

Таблица элементов

Марка элемента	Сечение эскиз	Сечение состав	Расчетные усилия Мтм	Расчетные усилия Nт	Расчетные усилия Qт	Примечание
а	II	2 I 30	17.2	11.5	5.8	
б	I	I 24м				

Техническая спецификация стали

Марка металла	№№ п/п	Наименование группы профилей	Профиль	Масса металла по элементам конструкции в кгс: Подвесн. пути	Балки покрытия		Общая масса в кгс
Сталь кл. класса С38/23 ВСт3 сп5 ГОСТ 380-71*	1	Балки двутавровые по ГОСТ 19425-74	I 24 м	477.5			477.5
	2	Балки двутавровые по ГОСТ 8239-72	I 30		876.0		876.0
	3	Сталь угловая равнобокая ГОСТ 8309-72	L 90×8	8.8			8.8
	4	Сталь универсальная ГОСТ 82-70	б=20	18.8	104.1		122.9
			б=8	19.7			19.7

1. Общие указания к проекту см. лист АР-1
2. Балки покрытия 2I30 оштукатурить по сетке Рабица слоем толщиной 20мм.

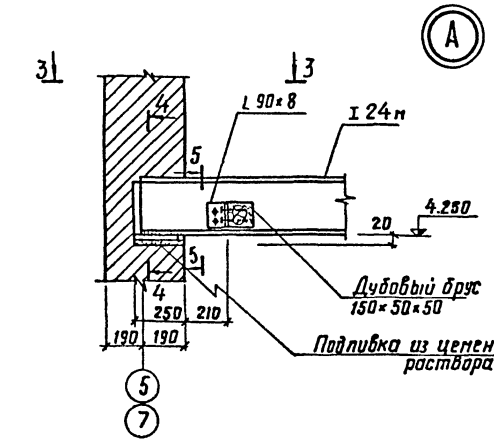

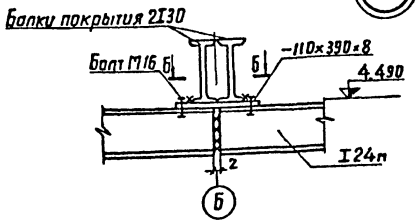

Б-Б

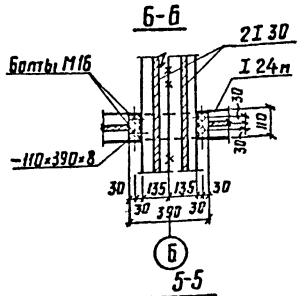

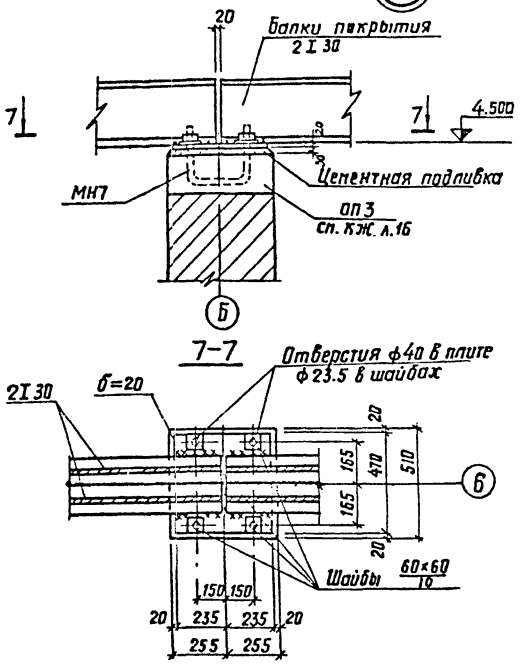

3-3

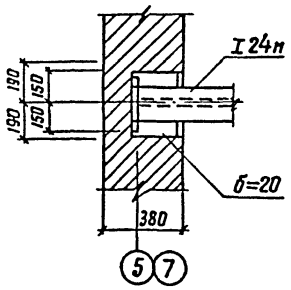

4-4

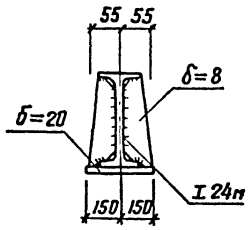

5-5

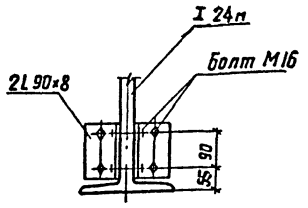

9-9

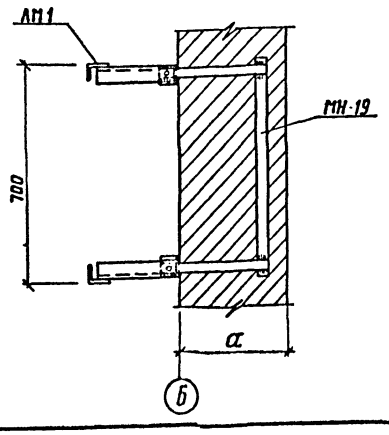

Г

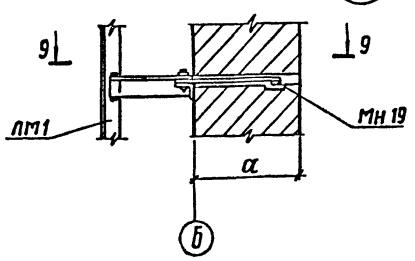

Д

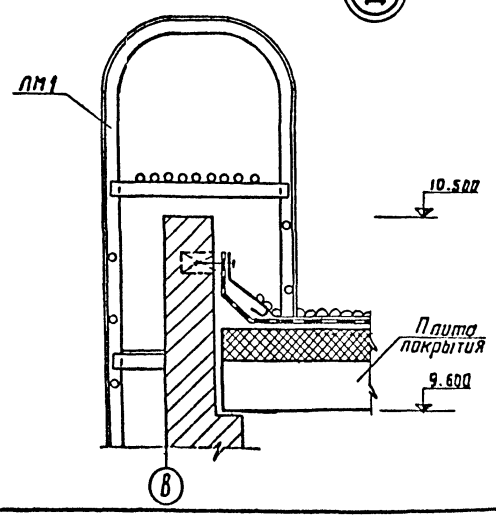

					ТП-416-7-143-АР	
					Репонтно-производственная база электросетей тип III (Вариант В кирпиче)	
Инв.	Лист	N докум.	Подп.	Дата	Производственно-служебный корпус.	Лит. Р; Лист 18; Листов
Гл.инж.пр		Леонов			Маркировочная схема балок покрытия и монорельса. Маркировочная схема пожарной лестницы. Сечения. Узлы.	ЭНЕРГОСЕТЬПРОЕКТ Южное отделение г. Ростов-на-Дону
Нач.сект		Гапанович				
Рук.гр.		Пшеничникова				
Ст.инж.		Попов				

Инв.№ подл. | Подпись и дата | Взам.инв.№ 7885тм-Т-21

Альбом II

Типовой проект

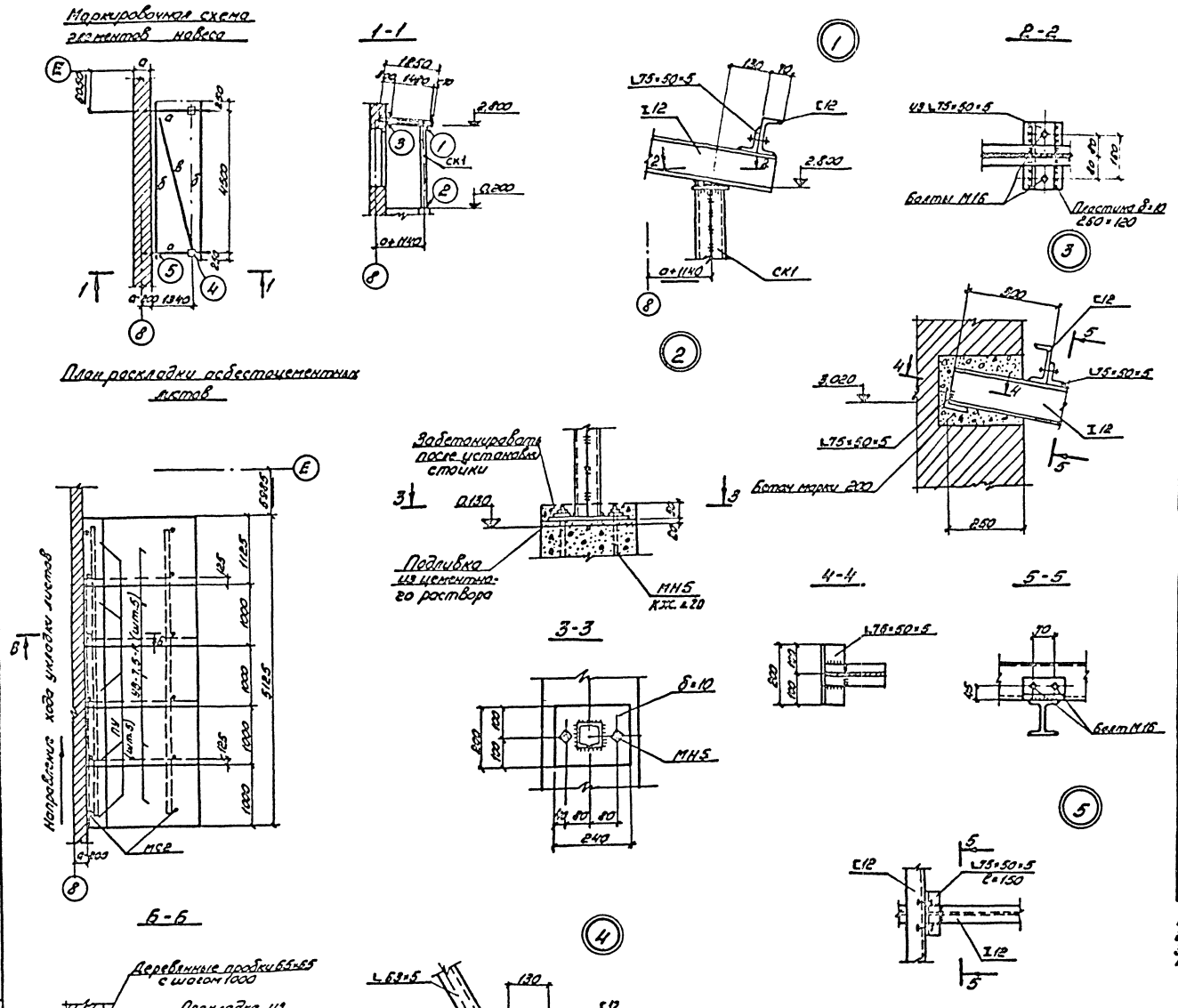

Спецификация элементов к маркировочным схемам, расположенным на листах

Марка	Обозначение	Наименование	Кол. шт.	Примечан.
		Изделия асбестоцементные		
УВ-7.5-к	ГОСТ 16233-70*	Асбестоцементные волнистые листы унифицированного профиля	5	33 кг.
ПУ	То же	Переходная деталь	5	6.1 кг
		Изделия металлические		
МС2	АР-21	Элемент крепления	12	0.1 кг.
МН5	КЖ л. 20	Изделие закладное	2	2,4 кп.

Таблица элементов

Марка элементов	Сечение: Эскиз	Сечение: Состав	Расчетные усилия: $M_{тм}$	$N_т$	$Q_т$	Примечания
а	I	I 12				Конструктивно
б	[	[12				То же
в	L	L 63×5				По гибкости конструктивно
СК1	[ ]	2[8				Конструктивно

Техническая спецификация стали

Марка металла	Наименование группы профилей	Профиль	Вес металла по элементам: Стойки	Прогоны, балки	связи	Общий вес, кг
Сталь класса С38/23 марки Вст3 кп2 ГОСТ 380-71* с гарантией свариваемости	Балки двутавровые ГОСТ 8239-72	I 12		42.4		42.4
	Швеллеры ГОСТ 8240-72	[8	76.8			76.8
		[12		104.0		104.0
	Угловая равнобокая ГОСТ 8509-72	L 63×5			23.4	23.4
	Угловая неравнобокая ГОСТ 8510-72	L 75×50×5		10.2		10.2
	Полосовая ГОСТ 103-57*	δ=6			1.4	1.4
		δ=10	7.6			7.6

1. Чертеж разработан в стадии КМ.
2. Монтаж конструкций производить на болтах нормальной точности и сварке.
3. Сварку производить электродами типа 342 по ГОСТ 9467-60. Высота шва 6 мм.
4. Все металлоконструкции навеса после изготовления огрунтовать и окрасить масляной краской за 2 раза.

Изм.	Лист	№ докум.	Подп.	Дата
Гл. инж. пр.		Леонов		
Нач. сект.		Гамаюнов		
Рук. групп.		Пшеничников		
Ст. инж.		Попов		

ТП-416-7-143-АР

Ремонтно-производственная база электросетей тип III (вариант в кирпиче)

Производственно-служебный корпус

Лит.	Лист	Листов
Р	19	

Вход в подвал. Маркировочная схема элементов навеса. План раскладки асбестоцементных листов.

ЭНЕРГОСЕТЬПРОЕКТ Южное отделение г. Ростов-на-Дону

Инв. № подл. 7685 Кн-II-92 | Подп. и дата

Альбом II

Типовой проект

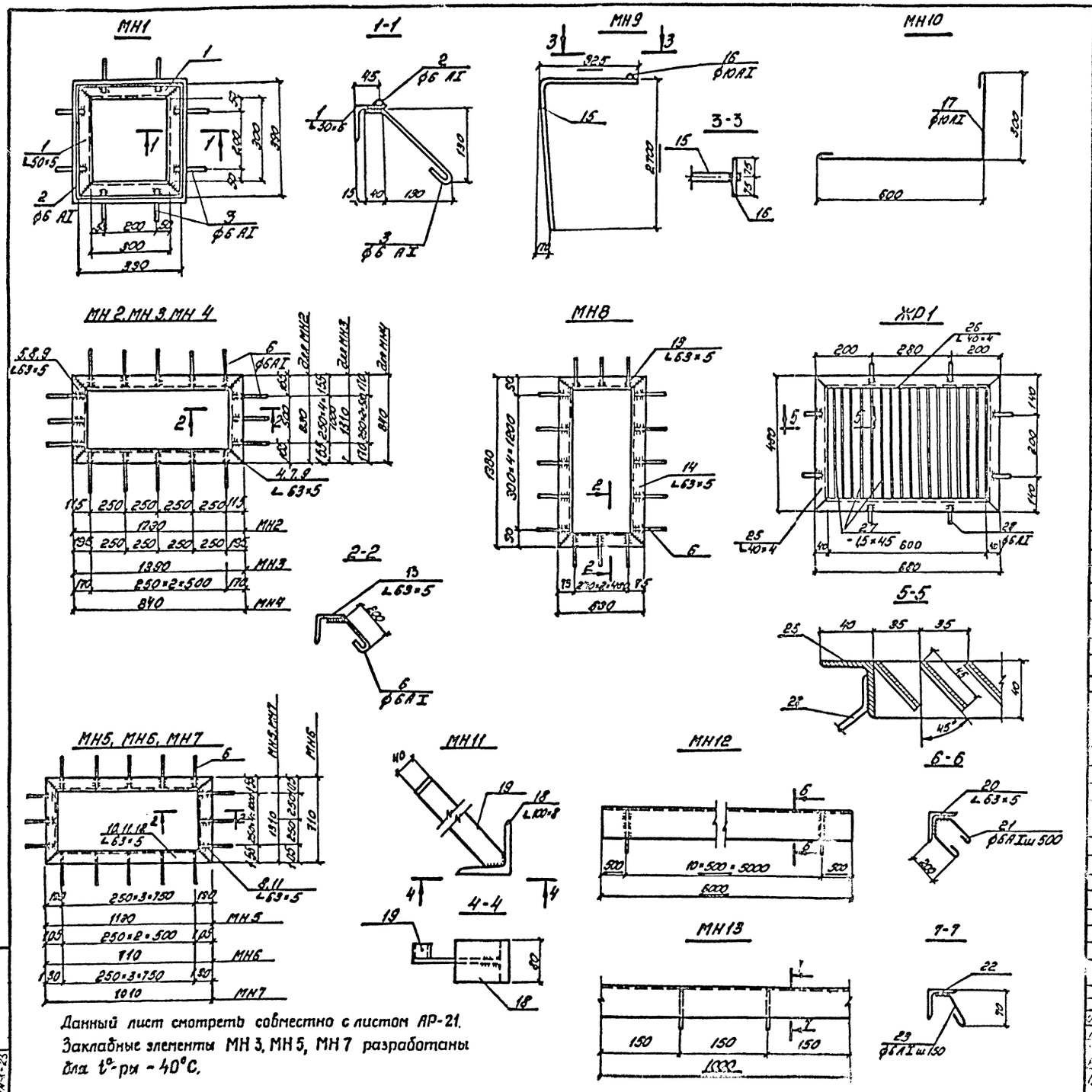

Данный лист смотреть совместно с листом АР-21.
Закладные элементы МН 3, МН 5, МН 7 разработаны для t°-ры -40°С.

Формат	Позиц.	Обозначение	Наименование	Кол. шт.	Примечан.
			МН1		
	1	АР-20	L 50×5 ГОСТ 8509-72, ℓ=400	4	6.8 кг
	2	То же	ϕ6AI ГОСТ 5781-61, ℓ=1550	1	
	3	"	ϕ6AI ГОСТ 5781-61, ℓ=250	8	
			МН2		
	4	"	L 63×5 ГОСТ 8509-72, ℓ=1230	2	18.4 кг.
	5	"	L 63×5 ГОСТ 8509-72, ℓ=830	2	
	6	"	ϕ6AI ГОСТ 5781-61, ℓ=300	16	
			МН3		
	7	"	L 63×5 ГОСТ 8509-72, ℓ=1390	2	24.9 кг
	8	"	L 63×5 ГОСТ 8509-72, ℓ=1310	2	
	6	"	ϕ6AI ГОСТ 5781-61, ℓ=300	20	
			МН4		
	9	"	L 63×5 ГОСТ 8509-72, ℓ=840	4	14.5 кг.
	6	"	ϕ6AI ГОСТ 5781-61, ℓ=300	12	
			МН5		
	10	"	L 63×5 ГОСТ 8509-72, ℓ=1310	2	22.4 кг.
	8	"	L 63×5 ГОСТ 8509-72, ℓ=1130	2	
	6	"	ϕ6AI ГОСТ 5781-61, ℓ=300	18	
			МН6		
	11	"	L 63×5 ГОСТ 8509-72, ℓ=710	4	12.0 кг.
	6	"	ϕ6AI ГОСТ 5781-61, ℓ=300	12	
			МН7		
	12	"	L 63×5 ГОСТ 8509-72, ℓ=1310	2	21.5 кг
	8	"	L 63×5 ГОСТ 8509-72, ℓ=1010	2	
	6	"	ϕ6AI ГОСТ 5781-61, ℓ=300	18	
			МН8		
	13	"	L 63×5 ГОСТ 8509-72, ℓ=630	2	18.0 кг
	14	"	L 63×5 ГОСТ 8509-72, ℓ=1380	2	
	6	"	ϕ6AI ГОСТ 5781-61, ℓ=300	16	
			МН9		
	15	"	Труба ϕ 50 ГОСТ 3262-62, ℓ=3625	1	15.4 кг
	16	"	ϕ 10 AI ГОСТ 5781-61, ℓ=150	1	
			МН10		
	17	"	ϕ10AI ГОСТ 8509-72, ℓ=1050	1	0.7 кг
			МН11		
	18	"	L 100×8 ГОСТ 8509-72, ℓ=80	1	1.5 кг.
	19	"	-5×40 ГОСТ 103-57*, ℓ=300	1	
			МН12		
	20	"	L 63×5 ГОСТ 8509-72, ℓ=6000	1	30.3 кг
	21	"	ϕ6AI ГОСТ 5781-61, ℓ=600	11	
			МН13		
	23	"	L 63×5 ГОСТ 8509-72, ℓ=1000	1	5.0 кг.
	24	"	ϕ6AI ГОСТ 5781-61, ℓ=150	6	
			ЖР1		
	25	"	L 40×4 ГОСТ 8509-72, ℓ=480	2	10.6 кг
	26	"	L 40×4 ГОСТ 8509-72, ℓ=680	2	
	27	"	- 1.5×45 ГОСТ 19403-74, ℓ=410	18	
	28	"	ϕ6AI ГОСТ 5781-61, ℓ=250	8	

Изм.	Лист	N докумен.	Подпись	Дата
Гл. инж.		Леонов		
Гл. инж.		Гомаюнов		
Рук.		[illegible]		
Инж.		[illegible]		

ТП - 416-7-143- АР

Ремонтно-производственная база электросетей тип II (вариант в кирпиче)

Производственно-служебный корпус

Литер	Лист	Листов
Р	20	

Металлоизделия МН1÷МН13; ЖР1

ЭНЕРГОСЕТЬПРОЕКТ
Южное отделение г. Ростов-на-Дону

Инв. № подл. | Подп. и дата
7685 ТН-Я-23

Альбом III

Типовой проект

ЛМ1

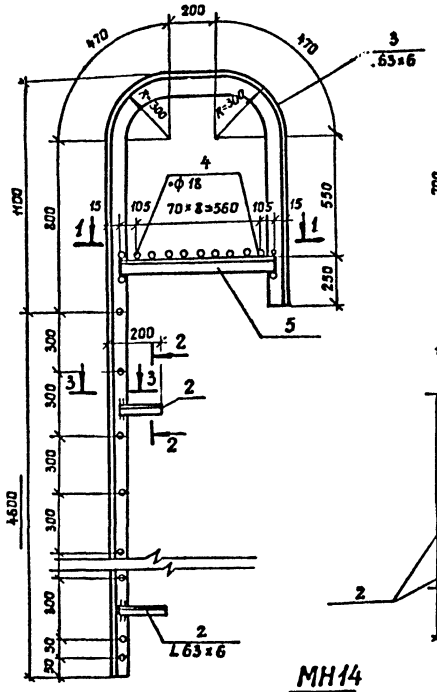

1-1

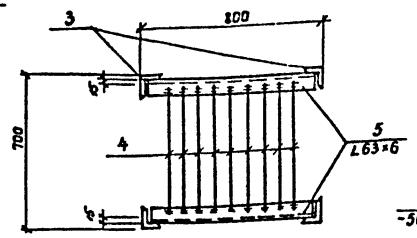

МР1

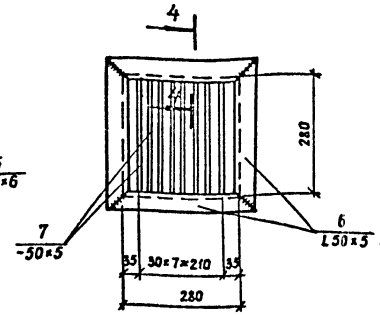

4-4

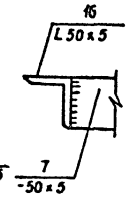

МС2

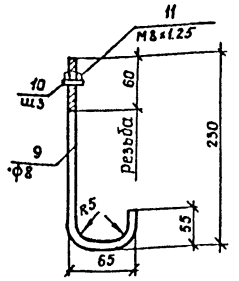

2-2

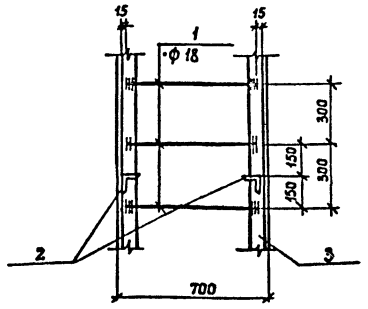

3-3

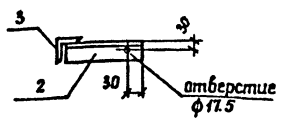

ОГ1

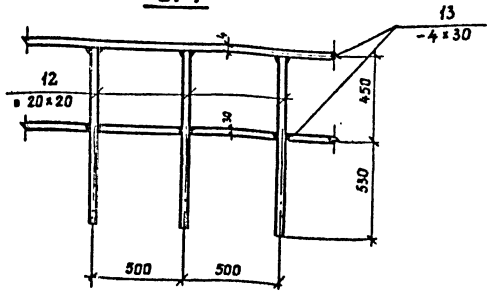

МН14

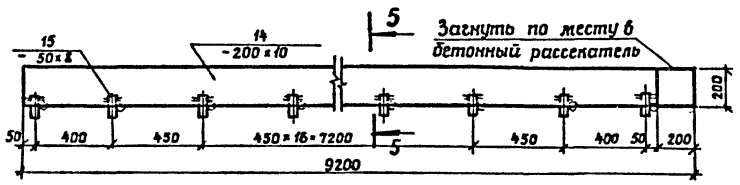

5-5

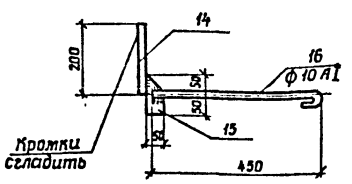

МН15

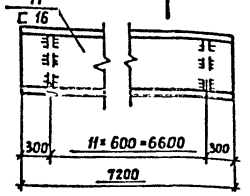

6-6

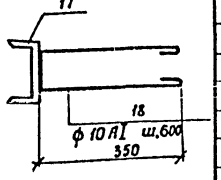

МН16

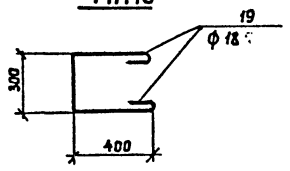

С1

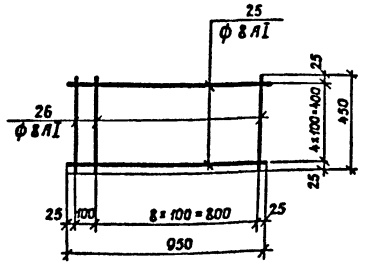

ОК1

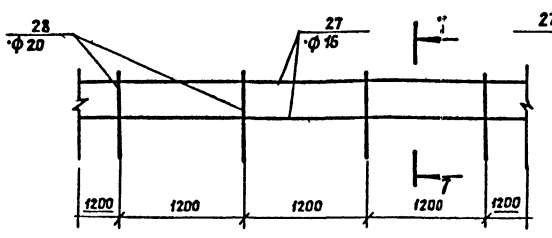

6

7-7

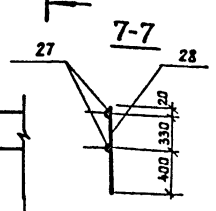

МН19

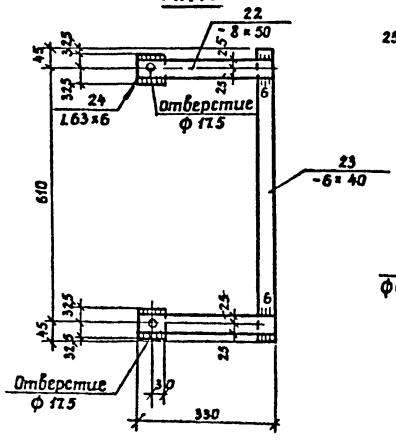

С2

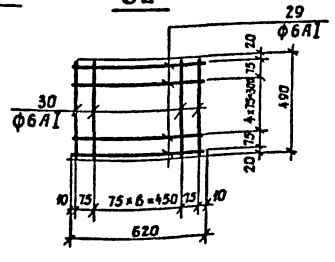

1. Материал конструкций сталь класса С 38/23 марки ВСт 3кп 2 по ГОСТ 380-71* с гарантией свариваемости.
2. Сварку производить электродами Э42 по ГОСТ 9467-60.
3. Толщина сварных швов не менее наименьшей толщины свариваемых элементов.
4. Сетка С2 разработана для t°-ры -30°С.

Формат	Позиция	Обозначение	Наименование	Кол-во	Примечание
			ЛМ1		
	1	АР-21	ф18 ГОСТ 2590-71 ℓ=670	16	136,3 кг
	2	То же	L63×6 ГОСТ 8509-72 ℓ=185	6	
	3	"	L63×6 ГОСТ 8509-72 ℓ=7640	2	
	4	"	ф18 ГОСТ 2590-71 ℓ=660	9	
	5	"	L63×6 ГОСТ 8509-72 ℓ=770	2	
			МР1		
	6	"	L50×5 ГОСТ 8509-72 ℓ=380	4	10,1 кг
	7	"	-50×5 ГОСТ 103-57* ℓ=280	8	
			МС1		
	8	"	-50×25 ГОСТ 103-57* ℓ=2000	1	196 кг
			МС2		
	9	"	ф8 ГОСТ 2590-71 ℓ=315	1	0,1 кг
	10	"	Шайба Ш3 ГОСТ 11371-68*	1	
	11	"	Гайка М8×1,25 ГОСТ 15521-70	1	
			ОГ1		
	12	"	□20×20 ГОСТ 2591-71 ℓ=980	2	8,6 кг
	13	"	-4×30 ГОСТ 103-57* ℓ=1000	2	
			МН14		
	14	"	-10×200 ГОСТ 103-57* ℓ=9200	1	166,2 кг
	15	"	-8×50 ГОСТ 103-57* ℓ=100	21	
	16	"	ф10 AI ГОСТ 5781-61* ℓ=520	21	
			МН15		
	17	"	∟16 ГОСТ 8240-72 ℓ=7200	1	109,0 кг
	18	"	ф10 AI ГОСТ 5781-61* ℓ=950	12	
			МН16		
	19	"	ф18 ГОСТ 2590-71 ℓ=1400	1	2,8 кг
			МН17		
	20	"	Труба 15 ГОСТ 3262-62 ℓ=380	1	0,4 кг
			МН18		
	21	"	Труба 20 ГОСТ 3262-62 ℓ=200	1	0,4 кг
			МН19		
	22	"	-8×50 ГОСТ 103-57* ℓ=330	2	4,2 кг
	23	"	-6×40 ГОСТ 103-57* ℓ=700	1	
	24	"	L63×6 ГОСТ 8509-72 ℓ=65	2	
			С1		
	25	"	ф8 AI ГОСТ 5781-61* ℓ=950	5	3,7 кг
	26	"	ф8 AI ГОСТ 5781-61* ℓ=450	10	
			ОК1		
	27	"	ф16 ГОСТ 2590-71 ℓ=1000	2	5,0 кг
	28	"	ф20 ГОСТ 2590-71 ℓ=750	1	
			С2		
	29	"	ф6 AI ГОСТ 5781-51* ℓ=620	7	1,9 кг
	30	"	ф6 AI ГОСТ 5781-61* ℓ=490	9	

Инв. № подл. | Подп. и дата | Взам. инв. №

Изм.	Лист	№ докум.	Подп.	Дата
Гл. инж. пр.		Леонов		
Нач. сект.		Галаюнов		
Рук. гр.		Пшеничникова		
Исполнит.		Рубанова		

ТП-416-7-143-АР

Ремонтно-производственная база электросетей тип III. (вариант в кирпиче)

Производственно-служебный корпус

Лит.	Лист	Листов
Р	21	

Металлоизделия ЛМ1, МР1, МС1, МС2, ОГ1, С1, С2 МН14÷МН19, ОК1.

ЭНЕРГОСЕТЬПРОЕКТ Южное отделение г. Ростов-на-Дону

Альбом II

Типовой проект

Ведомость чертежей основного комплекта КЖ

Формат	Лист	Наименование	Примеч.
22г	1	Общие данные (начало).	
"	2	Общие данные (продолжение).	
"	3	Общие данные (окончание).	
"	4	План фундаментов.	
"	5	Развертки фундаментов по осям А, ВГ, Д и 1.	
"	6	Развертки фундаментов по осям Б, Е, 2 г/3, 8.	
"	7	Развертки фундаментов по осям 4, 6, 6/1, 7 по А-А, Б-Б, В-В, Г-Г, Д-Д.	
"	8	Сечения фундаментов. 1-1÷9-9.	
"	9	Сечения фундаментов 10-10÷15-15.	
"	10	Сечения фундаментов 16-16÷19-19. Фрагмент плана 1.	
"	11	Аппаратная маслохозяйства. Фундаменты под оборудование.	
"	12	Фундаменты под гидроподъемник ФОм1, ФОм1а и ФОм2. План каналов. Сечения.	
"	13	Маркировочные схемы плит перекрытия.	
"	14	Маркировочные схемы плит покрытия.	
"	15	Монолитные участки Ум1÷Ум4.	
"	16	Монолитные участки Ум5÷Ум7. Опорные подушки ОП1÷ОП3.	
"	17	Маркировочная схема лестницы в осях 2г/3.	
"	18	Маркировочная схема лестницы в осях 6/7 и 7.	
"	19	Металлоизделия РМ1÷РМ3, М01, М02, МН8÷МН12.	
"	20	Металлоизделия С1÷С9, МН1÷МН8, ЛМ2.	

Ведомость основных комплектов

Обозначение	Наименование	Примеч.
ГТ	Генплан и транспорт	
ТХ	Технологическая часть	
АР	Архитектурно-строительные решения	
КЖ	Конструкции железобетонные	
ВК	Внутренние водопровод и канализация	
ОВ	Отопление и вентиляция	
ЭЛ	Электротехническая часть	
СУ	Слаботочные устройства	
ТХН	Нестандартизированное оборудование	

Типовой проект разработан в соответствии с действующими нормами и правилами и предусматривает мероприятия, обеспечивающие взрывную, взрывопожарную и пожарную безопасность при эксплуатации здания.

Гл. инженер проекта /А.П. Леонов/

Ведомость примененных и ссылочных документов

Обозначение	Наименование	Примечан.
1.112-1, вып. 1	Плиты железобетонные для ленточных фундаментов.	
1.116-1, вып. 1	Блоки бетонные для стен подвала.	
1.141-1, вып.27	Предварительно напряженные панели с круглыми пустотами длиной 598 см, шириной 149 и 119см, армированные высокопрочной проволокой периодического профиля ф 5ВР-II с высаженными анкерными головками.	
1.465-7, вып. 1, ч. 1 и 2	Сборные железобетонные предварительно напряженные плиты для покрытий производственных зданий размером 3×6 и 1,5×6 со стержневой, проволочной и прядевой арматурой. Рабочие чертежи плит размером 3×6 м.	
1.465-7, вып. 3, ч. 1 и 2.	То же Рабочие чертежи плит размером 1,5×6 м.	
1.465-7, вып. 5, ч. 1 и 2	Рабочие чертежи железобетонных стаканов для крепления дефлекторов, зонтов и крышных вентиляторов.	
2.240-1, вып. 2	Детали перекрытий общественных зданий.	

Ведомость примененных и ссылочных документов

Обозначение	Наименование	Примечан.
1.141-1, вып. 32	Предварительно напряженные панели с круглыми пустотами длиной 628, 598, 568, 538, 508 и 478 см, шириной 99 см, армированные высокопрочной проволокой периодического профиля ф 5ВР-II с высаженными анкерными головками.	
1.250-1, вып. 1	Железобетонные лестницы общественных зданий	
1.256-1.	Металлические ограждения лестниц	
2.250-2, вып. 1.	Детали лестниц общественных зданий	
ИИ 24-2/10	Железобетонные плиты для перекрытий типа 2 с опиранием на ригели прямоугольного сечения	
ИИ24-5/10	Железобетонные плиты с отверстиями для покрытий типа 2 с опиранием на ригели	
ИС-01-04, вып. 2	Унифицированные сборные железобетонные каналы	
2.110-1, вып. 1	Детали фундаментов жилых зданий	
2.150-1, вып. 2.	Лестницы жилых зданий.	

Изм.	Лист	№ докум.	Подп.	Дата
Гл. инж. пр.		Леонов		
Нач. сект		Гамаюнов		
Рук. гр.		Пшеничников		
Ст. инж.		Мазур		

ТП-416-7-143- КЖ

Ремонтно-производственная база электросетей тип III (вариант в кирпиче)

Производственно-служебный корпус

Лит.	Лист	Листов
Р	1	20

Общие данные (начало)

Энергосетьпроект Южное отделение г. Ростов-на-Дону

Инв. № подл. | Подп. и дата | Взам. инв. №

Альбом II

Типовой проект

Сводная спецификация бетонных, железобетонных и стальных конструкций

Марка	Обозначение	Наименование	Кол. шт.	Примеч.
		Сборные бетонные конструкции		
ФС6	1.116-1, Вып.1	Фундаментные блоки	28	2.0т
ФС6-8	То же	То же	23	0.6т
ФС5	"	"	80	1.6т
ФС5-8	"	"	49	0.5т
ФС4	"	"	94	1.3т
ФС4-8	"	"	100	0.4т
ФС3	"	"	3	1.0т
ФС3-8	"	"	6	0.3т
ФСН6	"	"	14	0.5т
ФСН5	"	"	5	0.4т
ФСН4	"	"	15	0.3т
		Сборные железобетонные конструкции		
Ф20	1.112-1, Вып.1	Фундаментные плиты	31	2.4т
Ф16	То же	То же	31	2.5т
Ф16-12	"	"	19	1.2т
Ф12	"	"	12	1.8т
Ф12-12	"	"	14	0.9т
Ф8	"	"	18	1.4т
Ф8-12	"	"	11	0.7т
Ф6	"	"	14	1.0т
Ф6-12	"	"	7	0.5т
		Для снега 150 кг/м²		
ПА IV/3×6-5	1.465-7, Вып.1	Плита покрытия	17	2.65т
ПА IV-4/3×6-5	То же	То же	4	"
ПА IV-7/3×6-5	"	"	5	"
		Для снега 100 кг/м²		
ПА IV/3×6-4	1.465-7, Вып.1	Плита покрытия	17	2.65т
ПА IV-4/3×6-4	То же	То же	4	"
ПА IV-7/3×6-4	"	"	5	"
		Для снега 70 кг/м²		
ПА IV/3×6-3	1.465-7, Вып.1	Плита покрытия	17	2.65т
ПА IV-4/3×6-3	То же	То же	4	"

Марка	Обозначение	Наименование	Кол. шт.	Примеч.
ПА IV-7/3×6-3	1.465-7, Вып.1	Плита покрытия	5	2.65т
		Для любого снега		
ПК4-60-15	1.141-1, Вып.27	Плита покрытия	50	2.8т
ПА IV/1.5×6-2	1.465-7, Вып.3	То же	1	1.5т
ПА IV-7/1.5×6-2	То же	"	3	"
ПА IV-10/1.5×6-2	"	"	1	"
ПК8-60-10	1.141-1, Вып.32	"	3	2.8т
	"			
СВА-2	1.435-3, Вып.6	Жел. бет. стойка ворот	4	1.5т
СВА-2а	То же	То же	4	"
РВА-3	"	Жел. бет. ригель ворот	4	3.5т
СШ7	1.465-7, Вып.5	Железобетонный стакан	7	0.14т
СШ7-1	То же	То же	1	0.18т
СШ4	"	"	4	0.09т
СШ4-1	"	"	3	0.05т
ПК8-60.15	1.141-1, Вып.27	Плита перекрытия	89	2.8т
ПК8-60.10	1.141-1, Вып.32	То же	5	1.7т
ПК8-48.10	То же	"	2	1.4т
ИП5-3	ИИ24-2/70	"	9	2.4т
ИП5-6	То же	"	17	2.4т
ИП5-3-2	ИИ24-5/70	"	1	2.4т
ИП5-6-2	То же	"	1	2.4т
ОП1	КЖ-16	Опорная подушка	11	0.035т
ОП2	То же	То же	26	0.05т
ОП3	"	"	3	0.1т
ЛН33-12	1.250-1, Вып.1	Лестничный марш	9	1.3т
ЛПУ26-14	То же	Лестничная площадка	8	0.98т
ЛПУ26-14б(пр)	"	"	2	1.1т
ЛН12	"	Проступь рядовая	90	0.03т
ЛН12н	"	Проступь нижняя	9	0.02т
ЛН12к	"	Проступь конечная	2	0.03т
ЛН13в	"	Проступь верхняя	7	"
ЛС12	1.155-1 Вып.1	Ступень основная	6	0.11т
ЛС12в	То же	Ступень верхняя	1	0.11т
ЛС12п	"	Площадочный вкладыш	2	0.11т
ЛС12-17	"	Ступень основная	4	0.13т
ЛС12-17в	"	Ступень верхняя	1	0.13т

Марка	Обозначение	Наименование	Кол. шт.	Примеч.
УСО-2А	3.407-40/70	Жел. бет. стойка	4	0.7т
УСО-5А	То же	То же	3	0.4т
УБ-1	"	"	7	0.3т
П1д	НС-01-04, Вып.2	Плита перекрытия канала	35	0.1т
П2д	То же	То же	9	0.2т
П3д	"	"	4	0.3т
		Для температуры t=-20°С		
БУ27	1.139-1, Вып.1	Жел. бет. перемычка	58	0.37т
БУ19	То же	То же	14	0.13т
Б24	"	"	76	0.11т
Б18	"	"	11	0.08т
Б13	"	"	18	0.03т
БП7-1	КЭ-01-58, Вып.2	"	3	1.1т
БП3-1б	То же	"	3	0.8т
		Для температуры t=-30°С		
БУ27	1.139-1, Вып.1	Жел. бет. перемычка	58	0.37т
БУ19	То же	То же	14	0.13т
Б24	"	"	140	0.11т
Б18	"	"	20	0.08т
Б13	"	"	24	0.03т
БП7-1	КЭ-01-58, Вып.2	"	3	1.1т
БП3-1б			3	0.8т
		Для температуры t=-40°С		
БУ27	1.139-1, Вып.1	Жел. бет. перемычка	58	0.37т
БУ19	То же	То же	14	0.13т
Б24	"	"	204	0.11т
Б18	"	"	29	0.08т

Изм.	Лист	№ докум.	Подпись	Дата
Гл. инж. пр.		Леонов		
Нач. сект.		Гамаюнов		
Рук. гр.		Пшеничников		
Ст. инж.		Мазур		

ТП-416-7-143-КЖ

Ремонтно-производственная база электросетей тип III (Вариант в кирпиче)

Производственно-служебный корпус

Лит	Лист	Листов
Р	2	

Общие данные (Продолжение)

ЭНЕРГОСЕТЬПРОЕКТ Южное отделение г. Ростов-на-Дону

Инв. № подл. 7685 тн-I-26 | Подпись и дата

Альбом II

Типовой проект

Сводная спецификация бетонных железобетонных и стальных конструкций (продолжение).

Марка	Обозначение	Наименование	Кол шт	Примеч.
Б13	1.139-1, вып. 1	Железобетонная перемычка	30	0.03т.
БП4-16	кэ-01-58, вып.2	То же	3	3.1 т.
БП8-1	То же	"	3	1.6
		Для всех температур		
БУ19	1.139-1, вып.1	Железобетонная перемычка	69	0,13т.
БУ15	То же	То же	20	0,7т.
Б18	—"—	—"—	8	0,3т.
Б13	"	"	51	0,03т.
		Монолитные ж. б. конструкции		
УМ1	кж-15	Монолитный участок	1	
УМ2	То же	То же	1	
УМ3	—"—	—"—	1	
УМ4	—"—	—"—	1	
УМ5	кж-16	—"—	1	
УМ6	То же	—"—	2	
УМ7	"	—"—	1	
		Монолитные бетон. констр.		
ФОМ1	кж-12	Фундамент под гидроподъемн.	1	
ФОМ1а	То же	То же	1	
ФОМ2	"	"	1	
		Стальные элементы		
МН1	кж-20	Анкер	32	0.008
МН2	То же	То же	12	–
МН3	—"—	—"—	14	0.001
МН4	—"—	—"—	2	0.001
МН5	—"—	—"—	2	0.002
МН8	—"—	Закладное изделие	2	0.013
МН9	кж-19	Анкер	4	–
МН10	То же	То же	2	0.001
МН11	—"—	—"—	4	0.001
МН12	—"—	—"—	2	0.001
МН16	АР-21	Металлическая скоба	6	–
РМ1	кж-19	Рама металлическая	2	0.014тс
РМ2	То же	То же	4	0.013тс
РМ3	"	—"—	2	0.02тс

Марка	Обозначение	Наименование	Кол шт	Примеч
МО1	кж-19	Металлический оголовок	3	0.007
МО2	То же	То же	4	0.005
ММ9	2.240-1, вып. 2	Анкер	97	–
ММ11	То же	То же	30	–
МС1	1.435-3, вып. 1	Соединительный элемент	8	–
МС2	То же	То же	16	–
МС1	1.465-3, вып.0, ч.1	—"—	60	–
ММ1	2.250-2, вып.1	—"—	6	–
ЛМ2	кж-20	Стремянка	1	–
С1	То же	Металлическая сетка	17	0.005
С2	—"—	То же	17	0.005
С3	—"—	—"—	22	0.004
С4	—"—	—"—	18	0.003
С5	—"—	—"—	28	0.003
С6	—"—	—"—	14	0.003

Условные обозначения.

Марка номера узла — Номер узла

Ссылка на лист — Номер узла; Номер листа, где узел изображен

Ссылка на лист типового проектного материала — Номер узла; Обозначение типового проектного материала; Номер выпуска

Марка проемов дверей и типов полов — Номер типа по проекту

Общие указания.

1. За отметку 0.000 принят уровень чистого пола, соответствующий абсолютной отметке по генплану
2. Монтаж железобетонных конструкций вести на основании требований „Инструкции по монтажу сборных железобетонных конструкций промышленных зданий и сооружений" СН 319-65 и СН и П III-16-73.
3. Конструкции, монтаж которых производится при t=-40°С, не должны подвергаться в процессе монтажа динамическим нагрузкам, а так же статической нагрузке, превышающей 70% нормативной.
4. Металлические конструкции выполнять из стали класса С 38/23 марки в Ст 3 кп 2 с гарантией свариваемости по ГОСТ 380-71*.
5. Сварочные работы производить в соответствии с требованиями ГОСТ ов 10922-64, 14098-68 и СН 393-69.
6. Сварку производить электродами Э-42 ГОСТ 9467-60. Толщина сварных швов 6мм, кроме оговоренных.
7. Антикоррозийную защиту металлических конструкций выполнять в соответствии с указаниями СН и П II-28-73.

Изм	Лист	№ докум	Подпись	Дата
Гл инж пр		Леонов		
Нач сект		Гамаюнов		
Рук групп		Пшеничников		
Ст инж		Мазур		

ТП-416-7-143-КЖ

Ремонтно-производственная база электросетей тип III (вариант в кирпиче)

Производственно-служебный корпус

Лит	Лист	Листов
Р	3	

Общие данные (окончание)

ЭНЕРГОСЕТЬПРОЕКТ Южное отделение г. Ростов-на-Дону

Подпись и дата

Инв. № подл. 7685 ТМ-11-71

Альбом II

Типовой проект

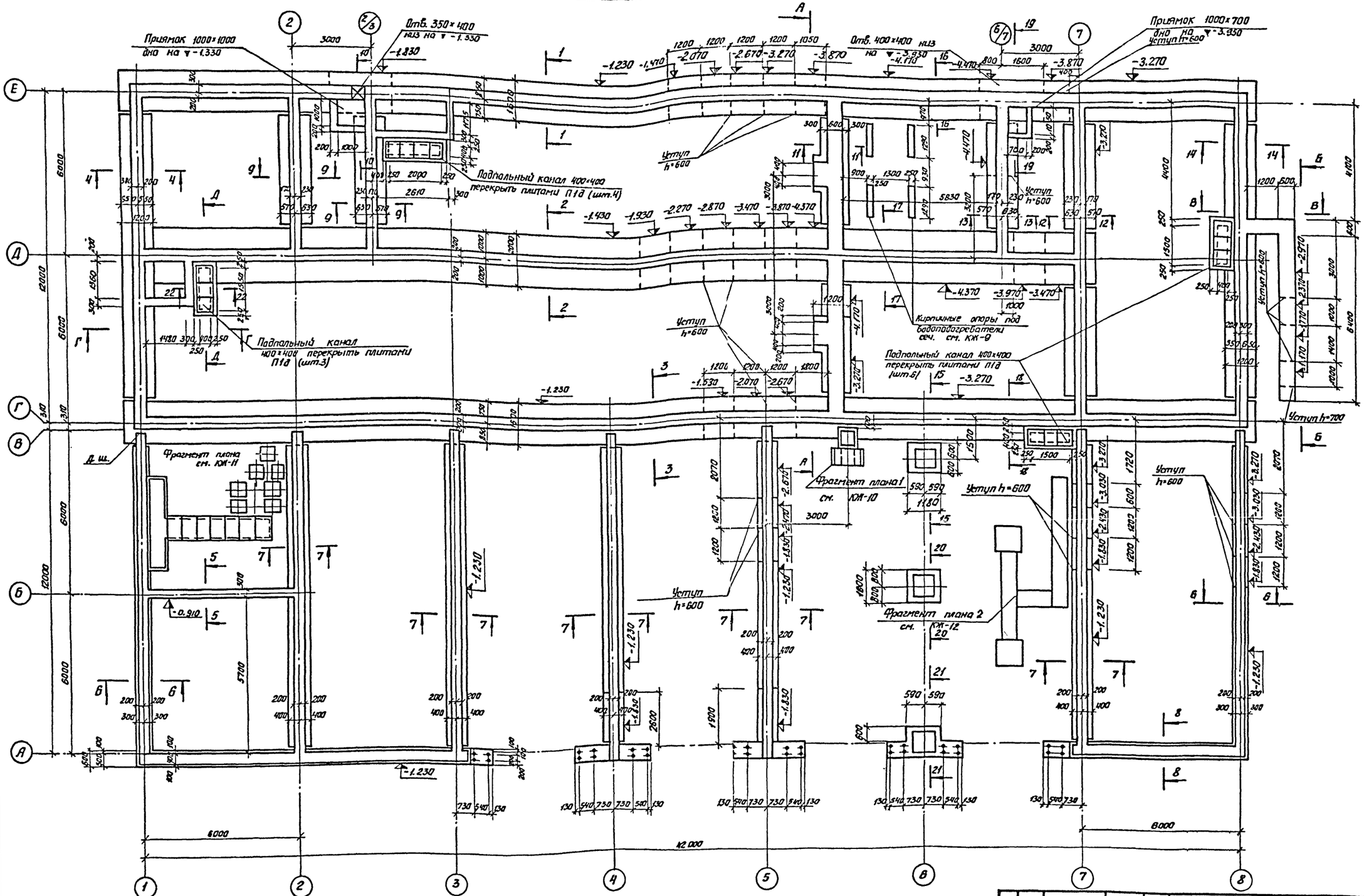

1. Данный лист смотреть совместно с листами КЖ 5÷КЖ 10

Изм.	Лист	№ докум.	Подп.	Дата
Гл.инж.пр		Леонов		
Нач.сект.		Гамаюнов		
Рук.групп.		Пшеничникова		
Ст.инж.		Мазур		
Ст.техник		Блондинская		

ТП-416-7-143-КЖ

Ремонтно-производственная база электросетей тип II (вариант в кирпиче)

Производственно-служебный корпус

План фундаментов

Лит.	Лист	Листов
Р	4	

ЭНЕРГОСЕТЬПРОЕКТ
Южное отделение
г. Ростов-на-Дону

Инв.№ подл. 7685тк-II-28 | Подп. и дата

Альбом II

Типовой проект

Развертка фундаментов по оси А

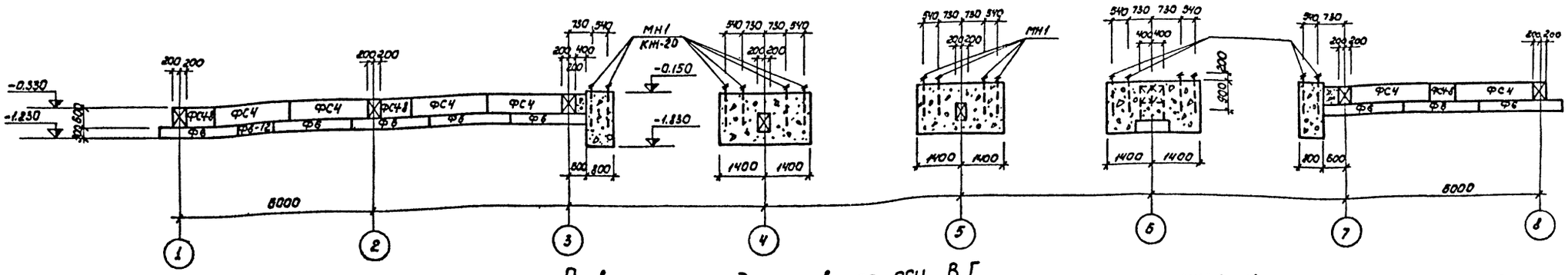

Развертка фундаментов по оси В, Г

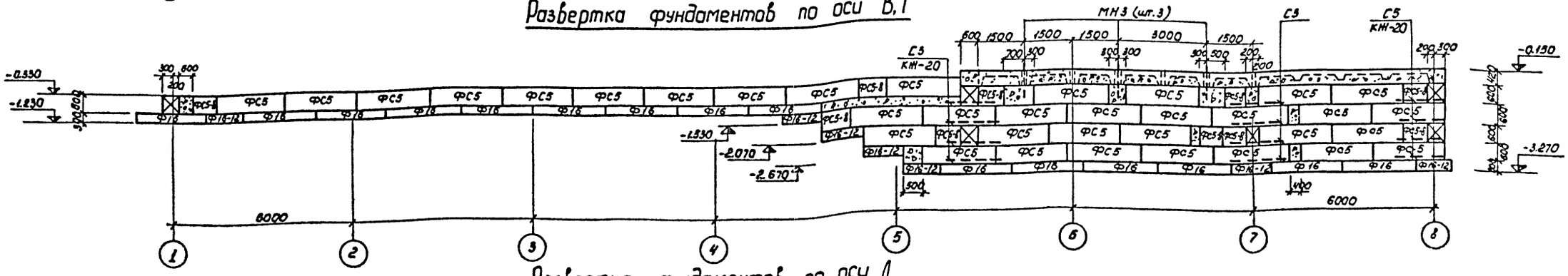

Развертка фундаментов по оси Д

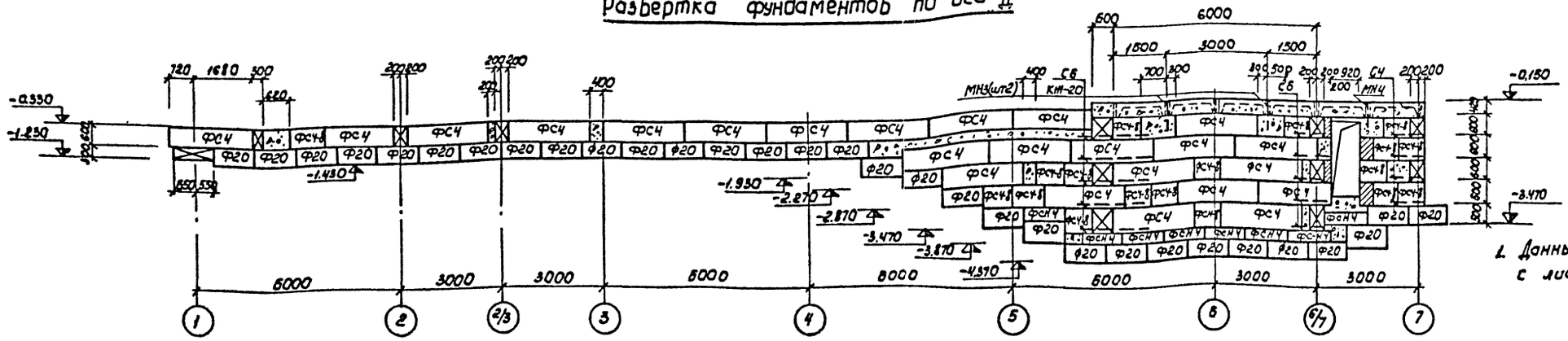

1. Данный лист см. совместно с листам КЖ-4.

Развертка фундаментов по оси 1

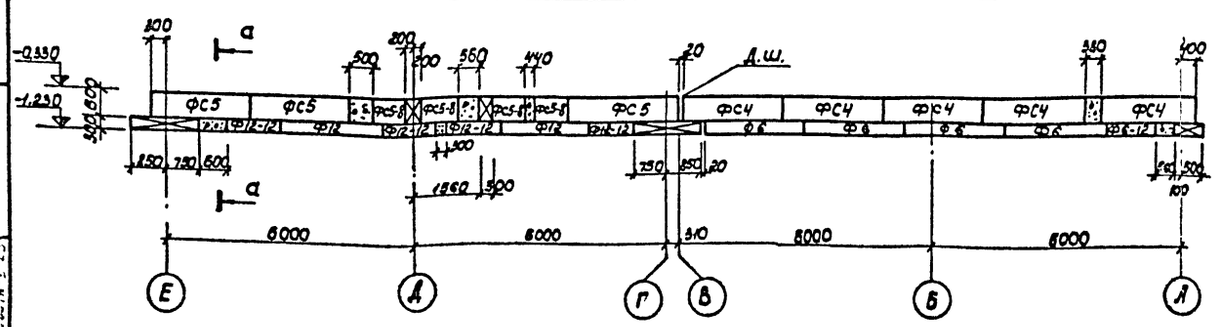

а - а

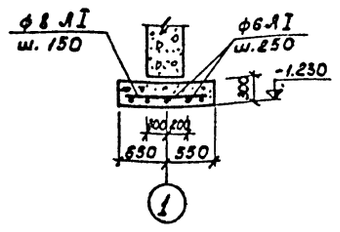

Инв.№ подл. | Подпись и дата | Взам.инв.№

					ТП-416-7-143 - КЖ
					Ремонтно-производственная база электросетей типII (вариант в кирпиче)
Изм.	Лист	№ докум.	Подпись	Дата	
Гл.инж.пр		Леонов			Производственно-служебный корпус
Нач.сект.		Гамаюнов			
Рук.груп.		Пшеничникова			
Ст. инж.		Мазур			Развертки фундаментов по осям Я, ВГ, Д, 1

Лит	Лист	Листов
Р	5	

ЭНЕРГОСЕТЬПРОЕКТ
Южное отделение
г. Ростов-на-Дону

Альбом II

Типовой проект

Развертка фундаментов по оси Е

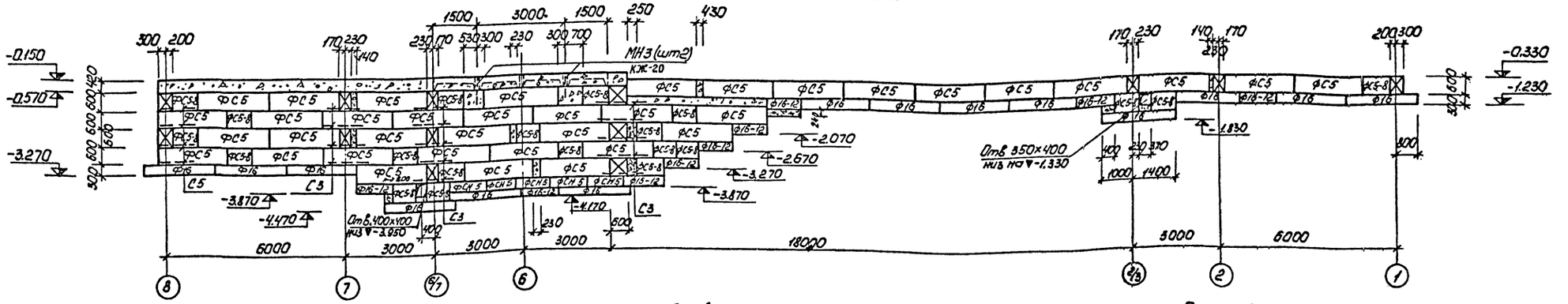

Развертка фундаментов по осям 2; 3

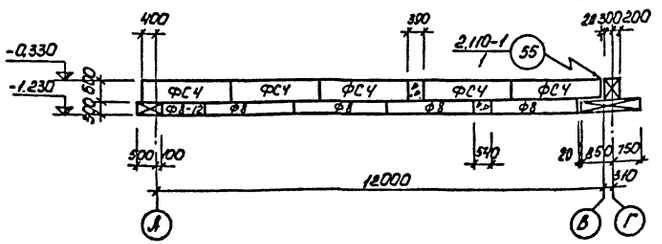

Развертка фундаментов по оси 5

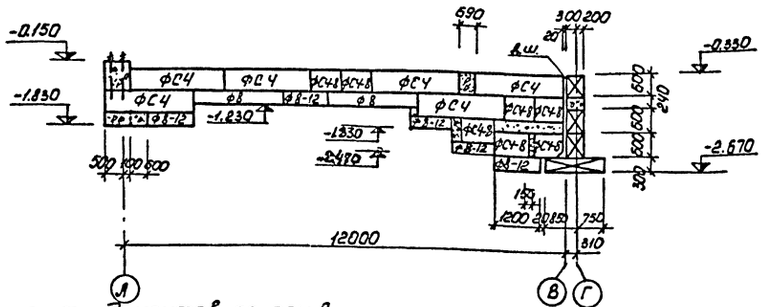

Раскладка фундаментов по оси 2

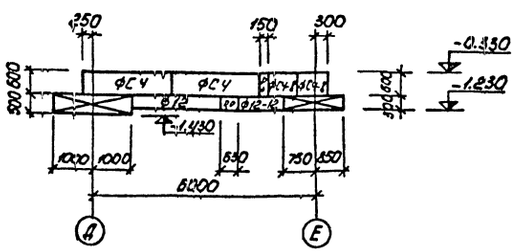

Развертка фундаментов по оси 8

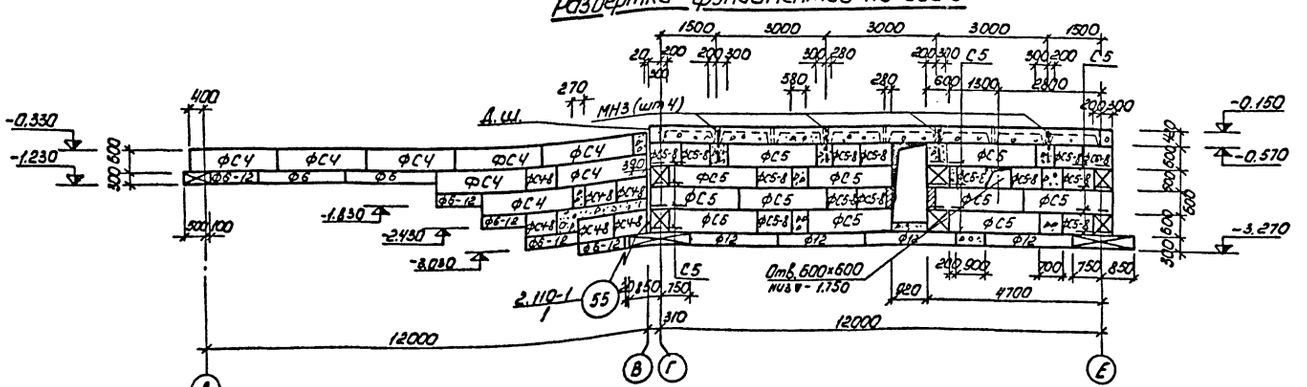

Развертка фундаментов по оси 2/3

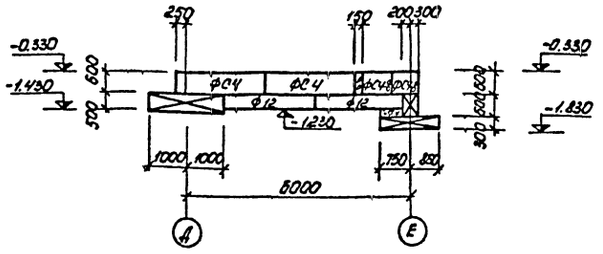

Развертка фундаментов по оси Б

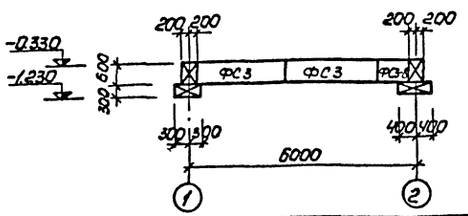

1. Данный лист смотреть совместно с листом КЖ-4
2. Монолитные участки в уровне фундаментных плит шириной более 500мм выполнить по типу сечения а-а на л. КЖ-5

					ТП-416-7-143-КЖ
изм	лист	N докум	Подп	Дата	Ремонтно-производственная база электросетей тип III (вариант в кирпиче)
Гл. инж. пр.		Леонов			Производственно-служебный корпус
Нач. сект		Гамаюнов			Лит: Р; Лист: Б; Листов:
Рук. гр.		Пшеничникова			
Ст. техн.		Сомова			Развертки фундаментов по осям: Б; Е; 2; 2/3; 3; 5; 8
Ст. инж.		Мазур			ЭНЕРГОСЕТЬПРОЕКТ Южное отделение в Ростов-на-Дону

Инв. N подл.	Подп. и дата
1685 тн-II-30	

Альбом II

Типовой проект

Развертка фундаментов по оси 7

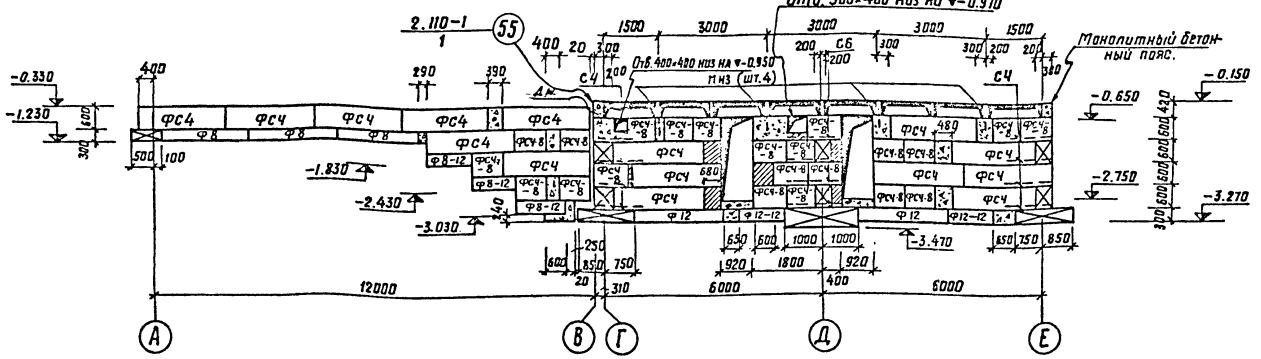

Развертка фундаментов по оси 6/7

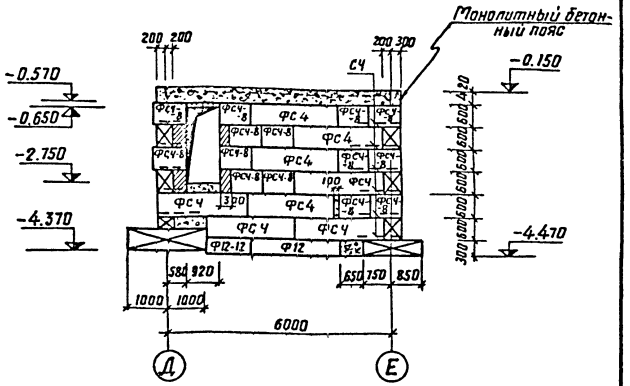

1-1

Развертка фундаментов по А-А

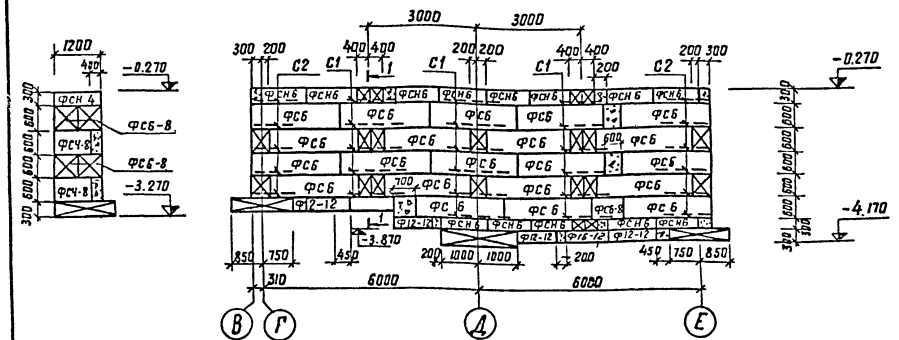

Развертка фундаментов по Б-Б

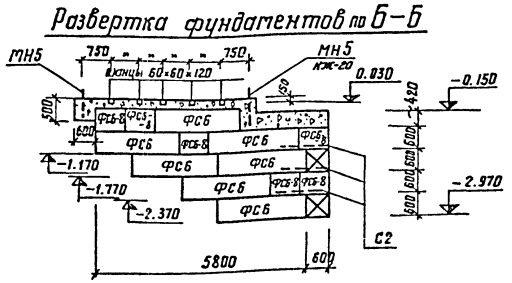

Развертка фундаментов по В-В

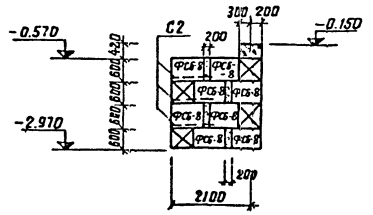

Данный лист см. совместно с листом КЖ-4, 5, 6

Развертка фундаментов по оси 4

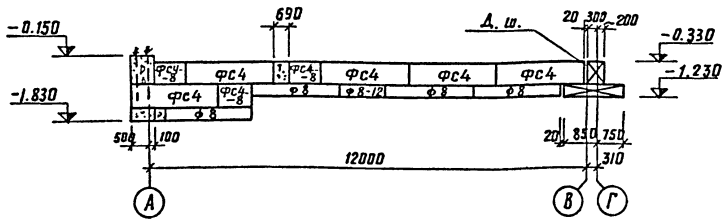

Развертка фундаментов по Г-Г

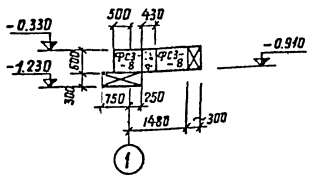

Развертка фундаментов по оси 6

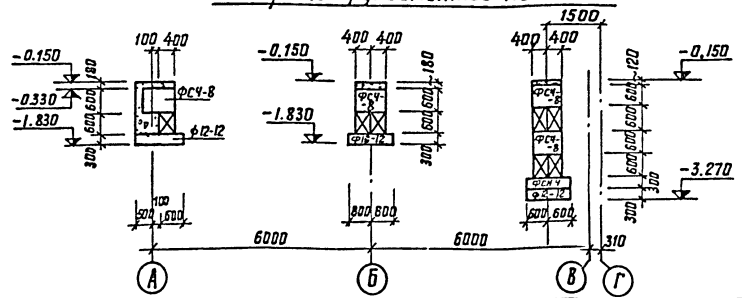

Развертка фундаментов по Д-Д

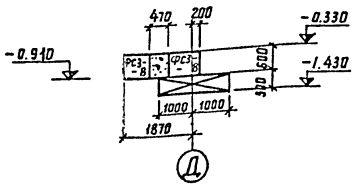

					ТП-416-7-143-КЖ	
Изм.	Лист	N докум.	Подп.	Дата	Репонтно-производственная база электросетей тип III (Вариант в кирпиче)	
Гл. инж. пр.		Леонов			Производственно-служебный корпус	Лит. Р; Лист 7; Листов
Нач. сект.		Гапаюнов				
Рук. гр.		Пшеничникова			Развертки фундаментов по осям 4, 6, 6/7, 7, по А-А, Б-Б, В-В, Г-Г, Д-Д	ЭНЕРГОСЕТЬПРОЕКТ Южное отделение г. Ростов-на-Дону
Ст. инж.		Мазур				
Ст. техн.		Сонова				

Инв. N подл. | Подп. и дата | Взам. инв. N 1625пг-II-31

Альбом II

Типовой проект

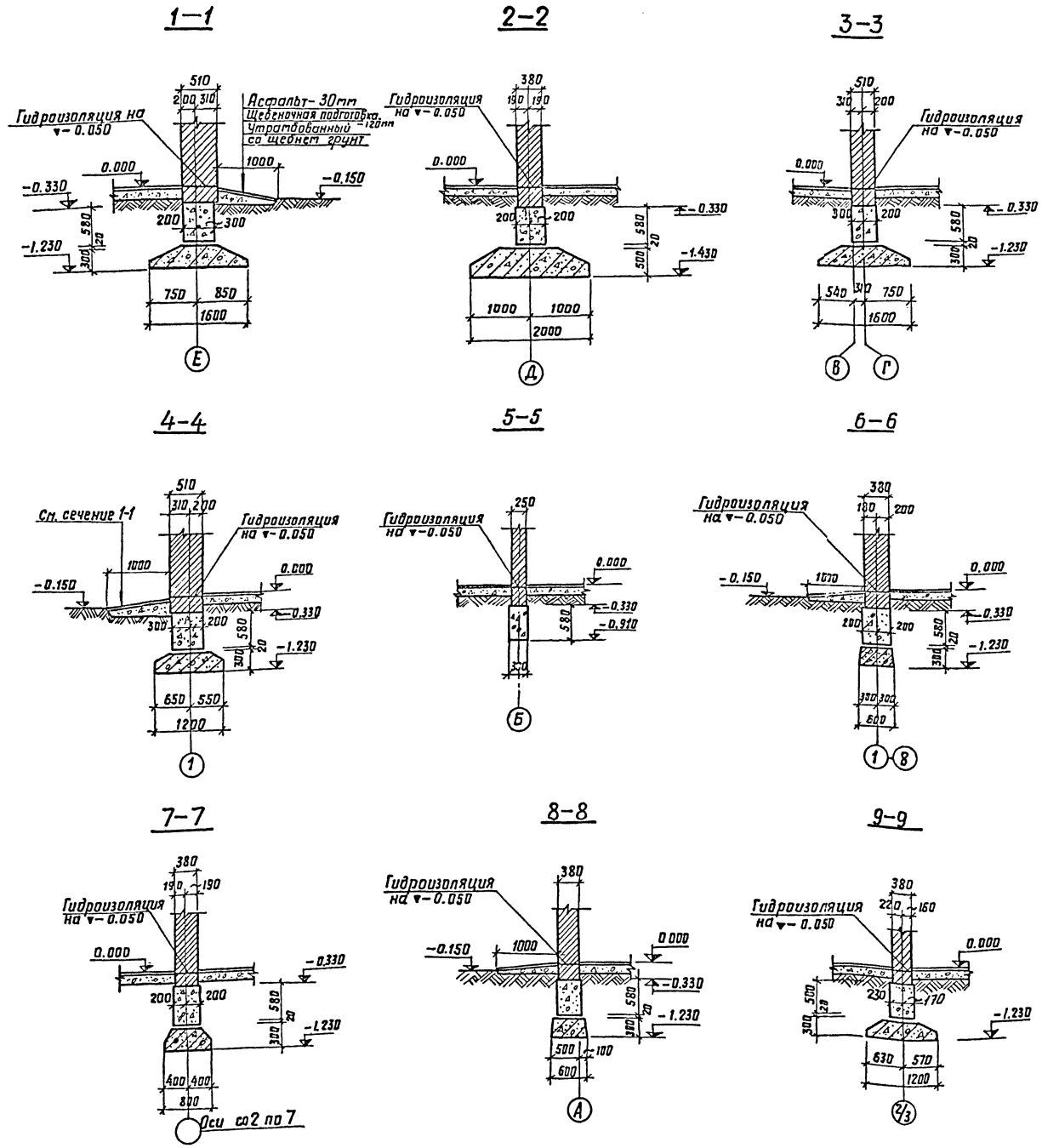

Расчетные нагрузки на фундаменты

Фундамент по оси	Фундамент между осями	Расчетная схема	Усилия	Постоянные –20°	Постоянные –30°	Постоянные –40°	Временные	Снеговая 70 кгс/м²	Снеговая 100 кгс/м²	Снеговая 150 кгс/м²	Ветровая Полож. давлен.	Ветровая Отрицат. давлен.
Служебно-бытовая часть												
Е	1÷2/3 5÷7	N	N	9.40	11.10	12.70	0.6	0.21	0.30	0.45		
В,Г	1÷2/3 5÷7			11.20	13.40	15.60						
Е	2/3 и 5		N	11.30	13.0	15.60						
В,Г	2/3 и 5		N	13.10	15.30	17.50						
Д	1÷2/3 5÷7		N	16.50	16.70	16.80	1.2	0.42	0.60	0.90		
Д	2/3 и 5		N	18.50	18.60	18.70						
1	В,Г и Е		N	4.75	6.40	7.90	—	—	—	—		
7	В,Г и Е		N	9.41	9.45	9.50	0.6	0.21	0.30	0.45		
8	В,Г и Е		N	9.40	11.10	13.70						
2,2/3,6/7	Д и Е		N	7.30	7.30	7.30	—	—	—	—		
Е	7 и 8		N	4.75	6.40	7.90	0.6	0.21	0.30	0.45		
В,Г	7 и 8		N	6.5	8.70	10.8						
Производственная часть (с учетом снегового мешка)												
1,8	А и В,Г	N	N	4.64	4.67	4.70	—	0.48	0.69	1.04		
2÷5,7	А и В,Г		N	4.96	5.02	5.07	—	0.96	1.38	2.06		
6	А,В,Г		N	13,5	13,6	14,0	—	4,80	6,9	10,4		
6	Б		N	9,7	9,8	10,4	—	4,55	6,5	9,10		

1. Данный лист см. совместно с л. КЖ–4.

Изм.	Лист	N докум.	Подп.	Дата
Гл. инж. пр.		Леонов		
Нач. сект.		Гапаюнов		
Рук. гр.		Пшеничникова		
Ст. инж.		Мазур		

ТП-416-7-143-КЖ

Ремонтно-производственная база электросетей тип III (вариант в кирпиче)

Производственно-служебный корпус.

Сечения фундаментов 1–1 ÷ 9–9.

Лит.	Лист	Листов
Р	8	

ЭНЕРГОСЕТЬПРОЕКТ Южное отделение г. Ростов на Дону

Инв. N подл. | Подп. и дата
1685 тн-II-22

Альбом II

Типовой проект

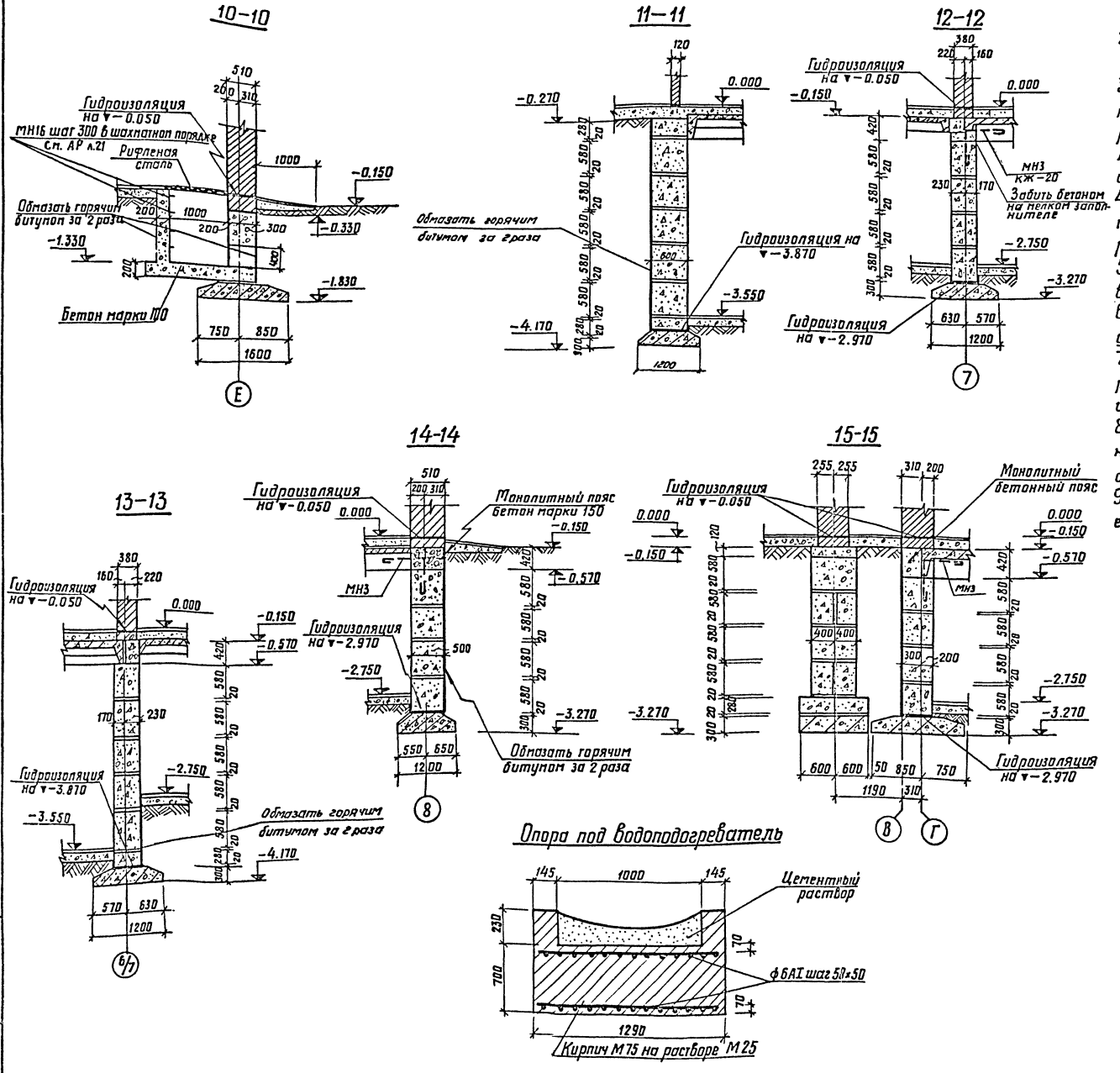

1. Данный лист см. совместно с л. КЖ-4.
2. За отметку 0.000 принят уровень чистого пола I этажа, соответствующий абсолютной отметке по генплану ▭
3. В основании фундаментов приняты грунты средней плотности, однородные, непросадочные с нормативными характеристиками: угол внутреннего трения $\varphi^{н}=28°$, параметр линейности $C^{н}=0.02$ кгс/см², модуль деформации $E=150$ кгс/см²; объемный вес $\gamma=1,8$ тс/м³
4. Фундаменты рассчитаны для района с расчетной температурой – 30°С, снеговой нагрузкой – 100 кгс/м², ветровой район – II.
5. Расчет произведен в соответствии с нормами проектирования „Основания зданий и сооружений" СНиП II-15-74.
6. Фундаментные плиты укладываются на предварительно уплотненную песчаную подсыпку толщиной 50 мм.
7. Фундаментные блоки устанавливаются на цементном растворе М100. Монолитная заделка выполняется из бетона М150.
8. Горизонтальная гидроизоляция стен устраивается на отм. – 0.050; – 2.970 и – 3.870 из цементного раствора состава 1:2. Цемент марки не ниже 400.
9. Поверхности стен каналов и приямков, соприкасающиеся с грунтом, обмазать горячим битумом за 2 раза.

Изм.	Лист	№ докум.	Подп.	Дата	ТП-416-7-143 - КЖ
Гл. инж. пр.		Леонов			Ремонтно-производственная база электросетей тип III (вариант в кирпиче)
Нач. сект.		Гапаюнов			Производственно-служебный корпус.
Рук. гр.		Пшеничникова			Лит. Р; Лист 9; Листов
Ст. инж.		Мазур			Сечения фундаментов 10—10 ÷ 15—15.
Инженер					ЭНЕРГОСЕТЬПРОЕКТ Южное отделение г. Ростов-на-Дону

Инв. № подл. 7635 тм-II-33 | Подп. и дата

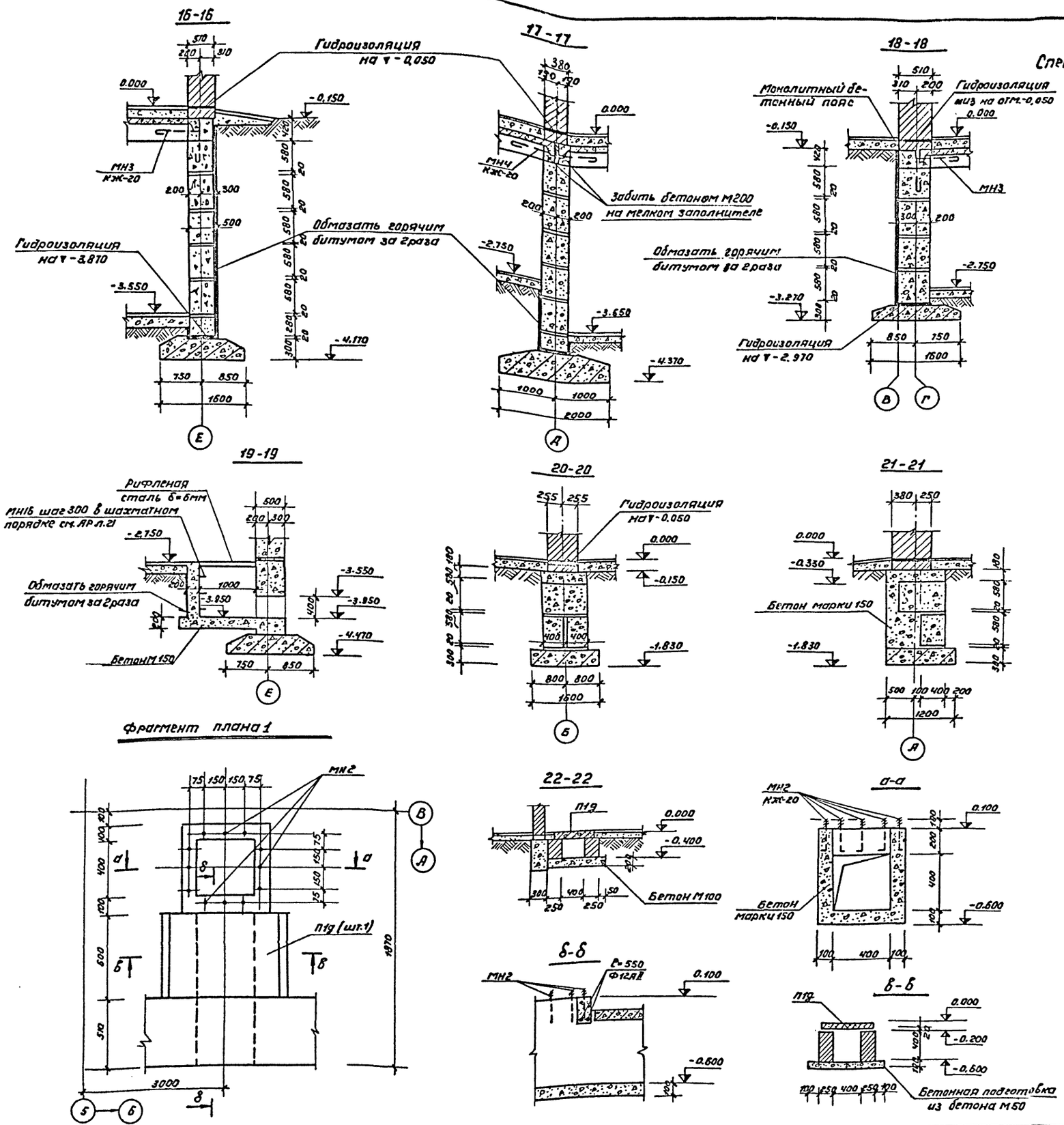

Спецификация бетонных, железобетонных и стальных элементов

Марка	Обозначение	Наименование	Кол. шт.	Примеч.
ФС6	1.116-1, вып.1	Фундаментные блоки	28	2,0т
ФС6-8	То же	То же	23	0,6
ФС5	"	"	86	1,6
ФС5-8	"	"	49	0,5
ФС4	"	"	94	1,3
ФС4-8	"	"	100	0,4
ФС3	"	"	3	1,0
ФС3-8	"	"	6	0,3
ФСН6	"	"	14	0,5
ФСН5	"	"	5	0,4
ФСН4	"		15	0,3
Ф20	1.112-1, вып.1	Фундаментные плиты	31	2,4
Ф16	То же	То же	31	2,5
Ф16-12	"	"	19	1,2
Ф12	"	"	12	1,8
Ф12-12	"	"	14	0,9
Ф8	"	"	18	1,4
Ф8-12	"	"	11	0,7
Ф6	"	"	14	1,0
Ф6-12	"	"	7	0,5
П1д	ИС-01-04, вып.2	Плита перекрытия каналов П1д	14	0,1
МН1	КЖ-20	Анкер МН1	32	—
МН2	То же	То же МН2	12	—
МН5	"	" МН5	12	—
С1	"	Металлическая сетка С1	17	
С2	"	То же С2	17	
С3	"	" С3	22	
С4	"	" С4	18	
С5	"	" С5	20	
С6	"	" С6	14	

1. Данный лист см. совместно с л. КЖ-4.

Изм.	Лист.	№ докум.	Подп.	Дата
Гл. инж. пр.		Леонов		
Нач. сект.		Гамаюнов		
Рук. гр.		Лшеничникова		
Ст. инж.		Мазур		

ТП-416-7-143-КЖ

Ремонтно-производственная база электросетей тип III (вариант в кирпиче)

Производственно-служебный корпус

Лит	Лист	Листов
Р	10	

Сечения фундаментов 16-16 ÷ 21-21
Фрагмент плана 1

ЭНЕРГОСЕТЬПРОЕКТ
Южное отделение г. Ростов-на-Дону

Альбом II

Типовой проект

Инв. № подл. | Подп. и дата

Альбом II

Типовой проект

План на отм. 0.000

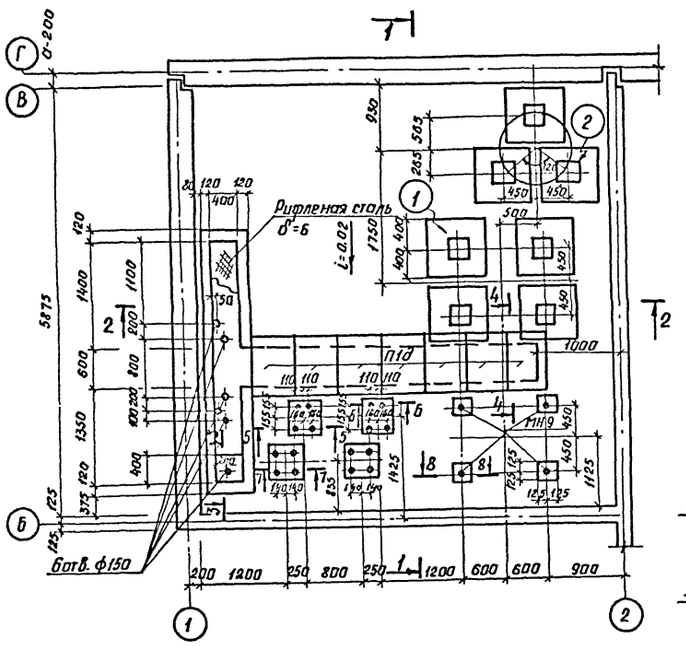

2-2

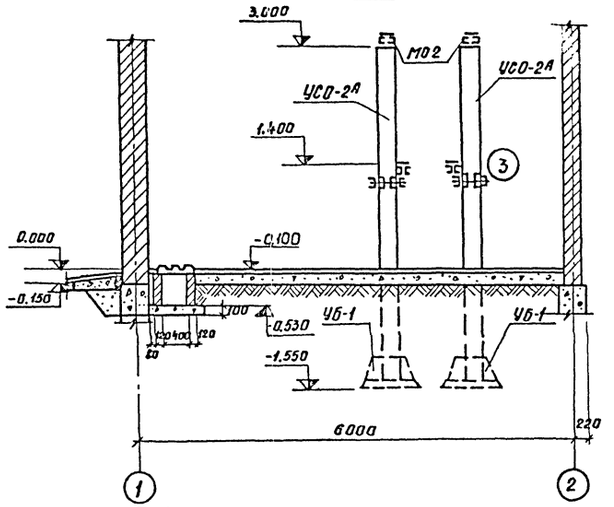

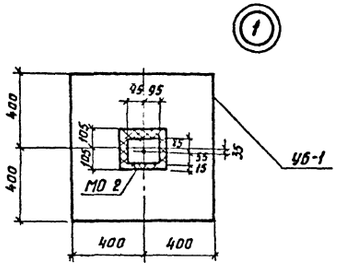

3-3

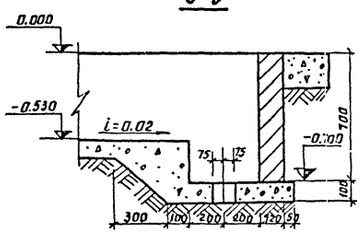

4-4

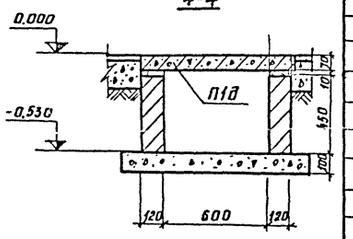

1-1

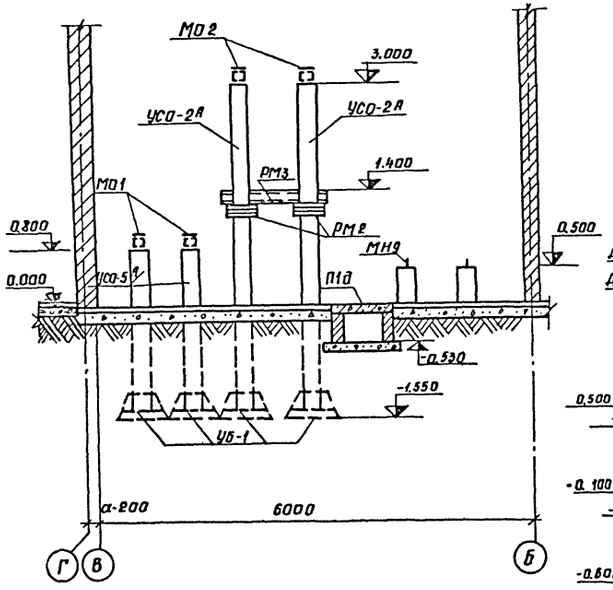

5-5

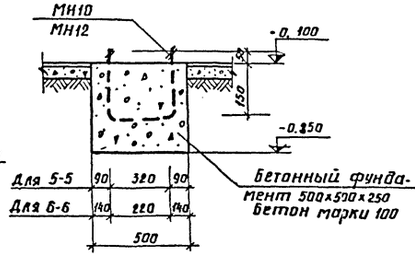

7-7

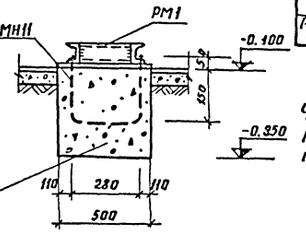

8-8

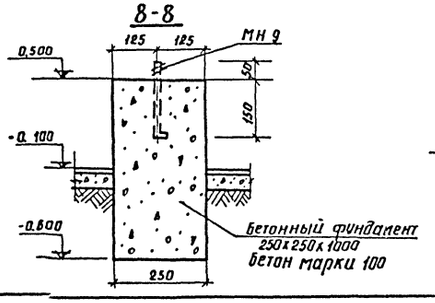

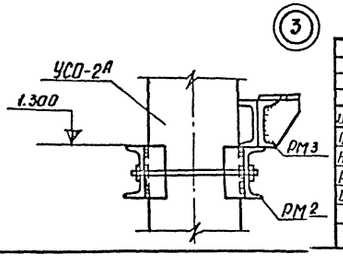

Сводная спецификация элементов, замаркированных на данном листе

Марка	Обозначение	Наименование	Кол.	Примечание
		Сборные железобетонные конструкции		
П1д	ИС-01-04, в.2	Плиты перекрытия каналов	7	0,1 т
УБ-1	3.407-40/10	Подножник УБ-1	7	0,3 т
УСО-2А	То же	Стойка УСО-2А	4	0,7 т
УСО-5А	—"—	То же УСО-5А	3	0,4 т
		Стальные изделия		
РМ1	КЖ-19	Рама металлическая	2	0,014 т
РМ2	То же	То же	4	0,013 т
РМ3	—"—	—"—	2	0,02 т
МО1	—"—	Металлический оголовок	3	0,006 т
МО2	—"—	То же	4	0,006 т
МН9	—"—	Анкер МН9	4	
МН10	—"—	То же МН10	2	
МН11	—"—	—"— МН11	4	
МН12	—"—	—"— МН12	2	
Рифл. сталь δ=6 мм			114 кг	

Фундаменты УБ-1 устанавливать на основание, уплотненное щебнем. Стенки канала выполнить из обыкновенного глиняного кирпича марки 100 на растворе марки 50.

Изм.	Лист	№ докум.	Подп.	Дата
Гл. инж. пр.		Леонов		
Нач. сект.		Гоманюнов		
Рук. гр.		Пшеничников		
Исполн.		Рубанова		

ТП-416-7-143-КЖ

Ремонтно-производственная база электросетей типа (вариант в кирпиче)

Производственно-служебный корпус

Лит.	Лист	Листов
Р	11	

Аппаратная маслохозяйства. Фундаменты под аборудование

ЭНЕРГОСЕТЬПРОЕКТ
Южное отделение г. Ростов-на-Дону

Инв. № подл. | Подпись и дата | Взам. инв. № 7835-пг-Т-35

Альбом II

Типовой проект

План фундаментов и каналов

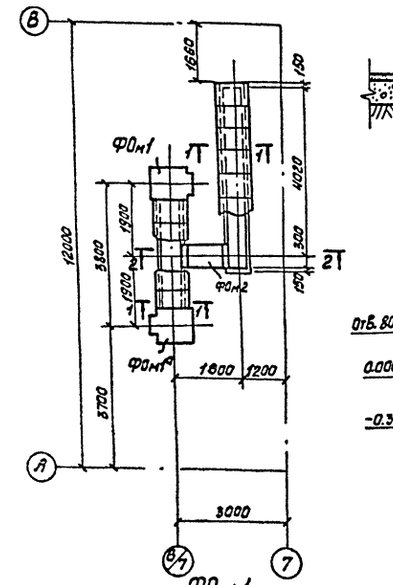

ФОм1
ФОм1а зеркально

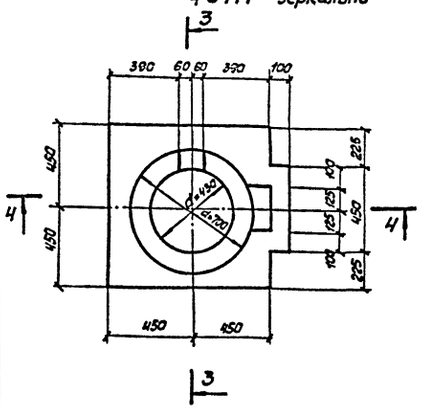

1-1

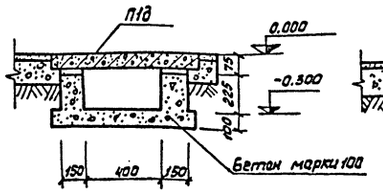

2-2

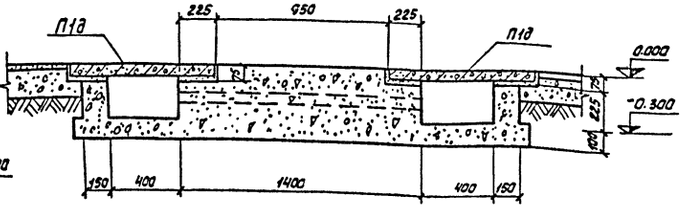

3-3

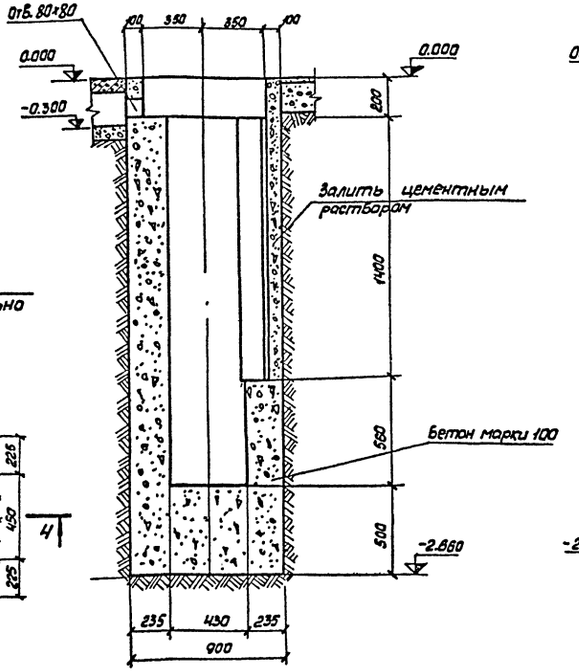

4-4

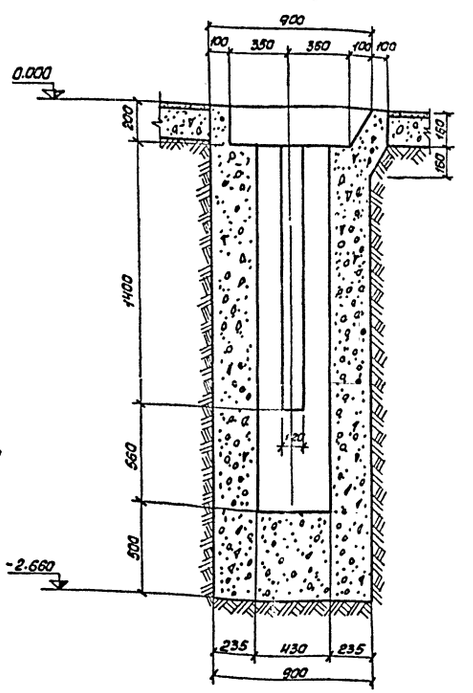

ФОм2

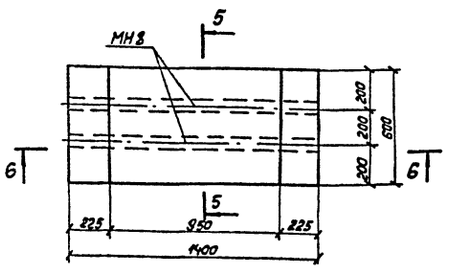

5-5

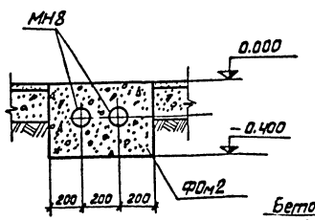

6-6

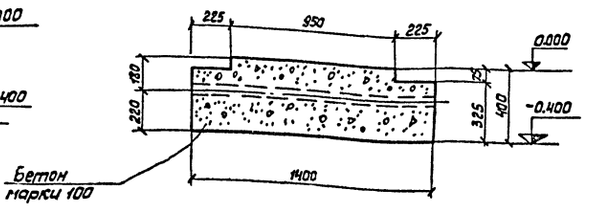

Сводная спецификация элементов, замаркированных на этом листе.

Марка	Обозначение	Наименование	Кол.	Примечание
		Сборные железобетонные		
		конструкции.		
П1д	ИС-01-04 вып. 2	Плита покрытия	13	
		Монолитные бетонные		
		конструкции		
ФОм1	КЖ-12	Фундамент	1	
ФОм1а	То же	То же	1	
ФОм2	"	"	1	
		Материалы		
		Бетон марки 100	5,1м³	
		Стальные изделия		
МН8	КЖ-20	Изделие закладное МН8	2	

1. За отм. 0.000 принят уровень чистого пола первого этажа.
2. Плиты перекрытия каналов укладывать на цементном растворе.
   После монтажа плит швы залить цементным раствором состава 1:2.
3. Поверхности стен каналов и фундаментов, соприкасающиеся с грунтом, обмазать горячим битумом за 2 раза.

Изм.	Лист	№ докум.	Подп.	Дата
Гл. инж. пр.		Леонов		
Нач. сект.		Гамаюнов		
Рук. гр.		Пшеничникова		
Чертежник		Рубанова		

ТП-416-7-143- КЖ

Ремонтно-производственная база электросетей тип III (вариант в кирпиче)

Производственно-служебный корпус

Лит.	Лист	Листов
Р	12	

Фундаменты под гидроподъемник ФОм1, ФОм1а, ФОм2. План каналов. Сечения.

ЭНЕРГОСЕТЬПРОЕКТ
Южное отделение г. Ростов-на-Дону

Инв. № подл. 7685тм-II-36 | Подп. и дата

Альбом II

Типовой проект

Маркировочная схема плит перекрытия на ▼ 3.300

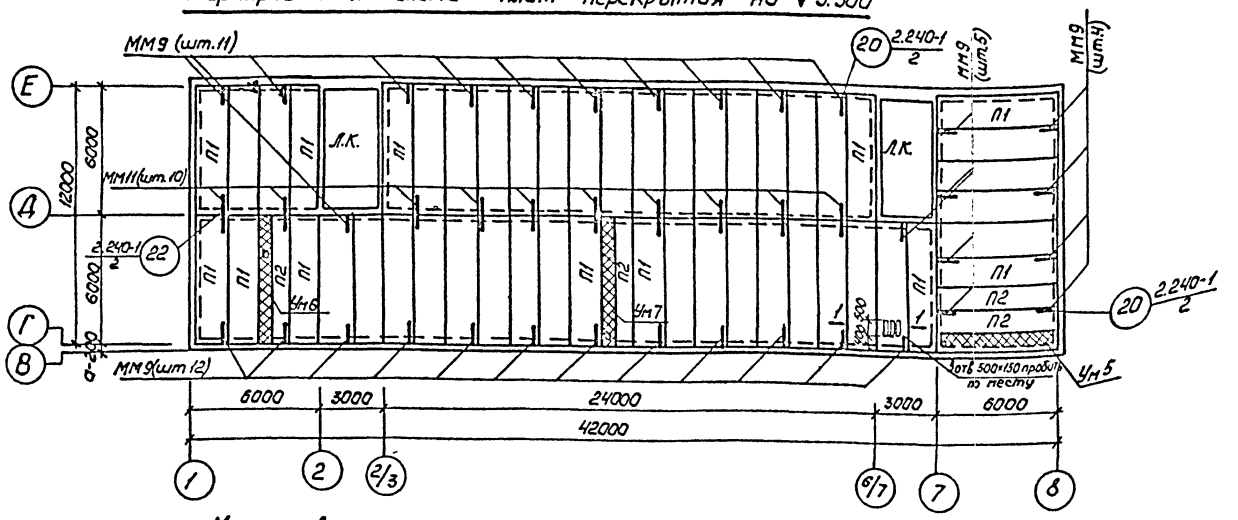

Маркировочная схема плит перекрытия на ▼ 6.600

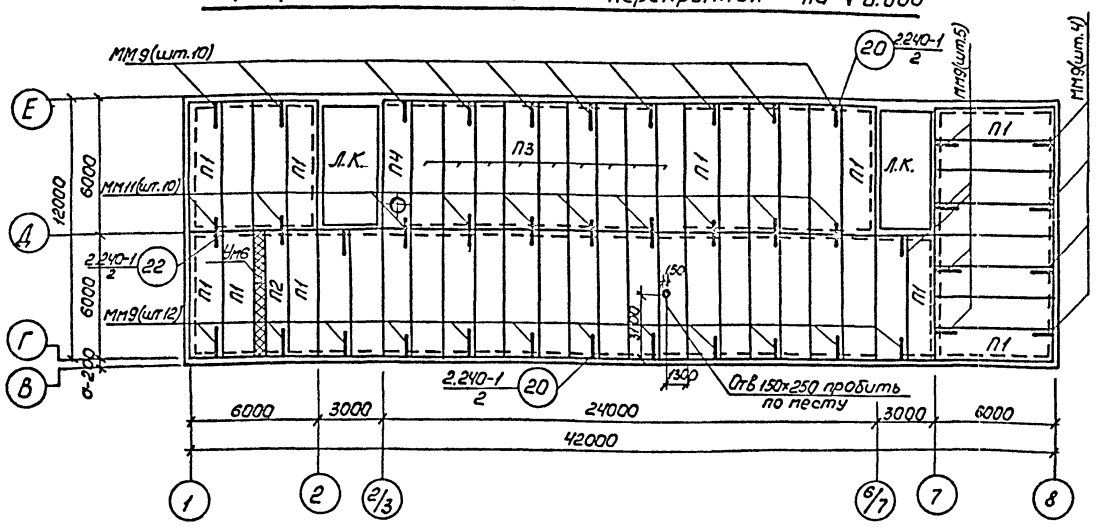

Маркировочная схема плит перекрытия на ▼ 0.000

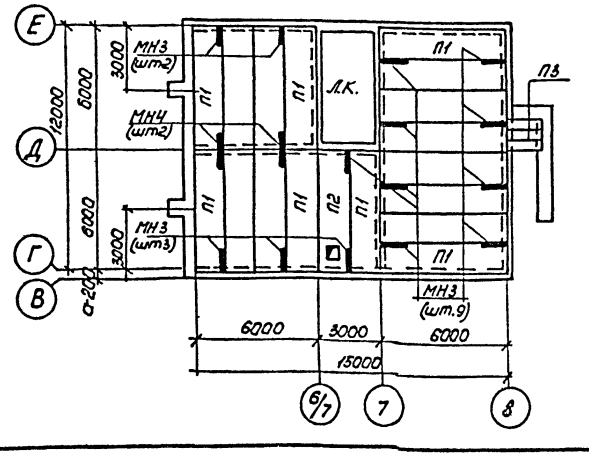

1-1

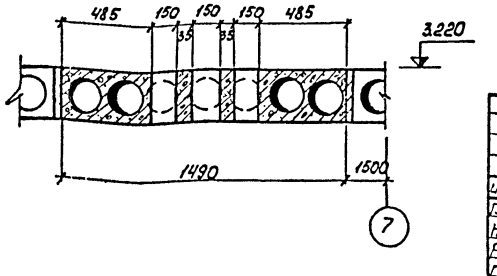

Спецификация элементов к маркировочным схемам, расположенным на листе

Марка	Обозначение	Наименование	Кол. шт.	Примечан.
		Маркировочная схема плит перекрытия на ▼ 3.300		
П1	1.141-1, вып. 27	Плита перекрытия ПК8-60.15	48	2.8т
П2	То же вып. 32	То же ПК8-60.10	4	1.7т
ММ9	2.240-1, вып.2	Анкер ММ9 ℓ=850	32	–
ММ11	То же	То же ММ11 ℓ=650	10	–
		Маркировочная схема плит перекрытия на ▼ 6.600		
П1	1.141-1, вып. 27	Плита перекрытия ПК8-60.15	41	2.8т
П2	То же, вып. 32	То же ПК8-60.10	1	1.7т
П3	ИИ24-2/70	—"— ИП5-3	9	2.4т
П4	ИИ24-5/70	—"— ИП5-3-2	1	2.4т
ММ9	2.240-1, вып.2	Анкер ММ9 ℓ=850	31	—
ММ11	То же	То же ММ11 ℓ=650	10	—
		Маркировочная схема плит перекрытия на ▼ 0.000		
П1	ИИ24-2/70	Плита перекрытия ИП5-6	17	2.4т
П2	ИИ24-5/70	То же ИП5-6-2	1	2.4т
П3	ИС-01-04, вып2	Плита перекрыт. каналов П3д	3	0.23т
МН3	КЖ-20	Анкер МН3	14	–
МН4	То же	То же МН4	2	–

1. Указания о порядке монтажа плит перекрытия см. серию 2.240-1, в2
2. Швы между плитами залить цементным раствором М200.
3. Монолитные участки см. КЖ 15, 16.
4. Все незамаркированные плиты марки П1.

					ТП-416-7-143-КЖ
					Ремонтно-производственная база электросетей тип III (вариант в кирпиче)
Изм.	Лист	N докум	Подпись	Дата	
Гл.инж.пр.		Леонов			Производственно-служебный корпус
Нач.сект.		Гамаюнов			Лит. Р / Лист 13 / Листов
Рук.гр.		Пшеничников			
Ст.инж.		Мазур			Маркировочные схемы плит перекрытия
					ЭНЕРГОСЕТЬПРОЕКТ Южное отделение г. Ростов-на-Дону

Инв.N подл. 7635тн-II-37 | Подпись и дата

Альбом II

Типовой проект

Маркировочная схема плит покрытия

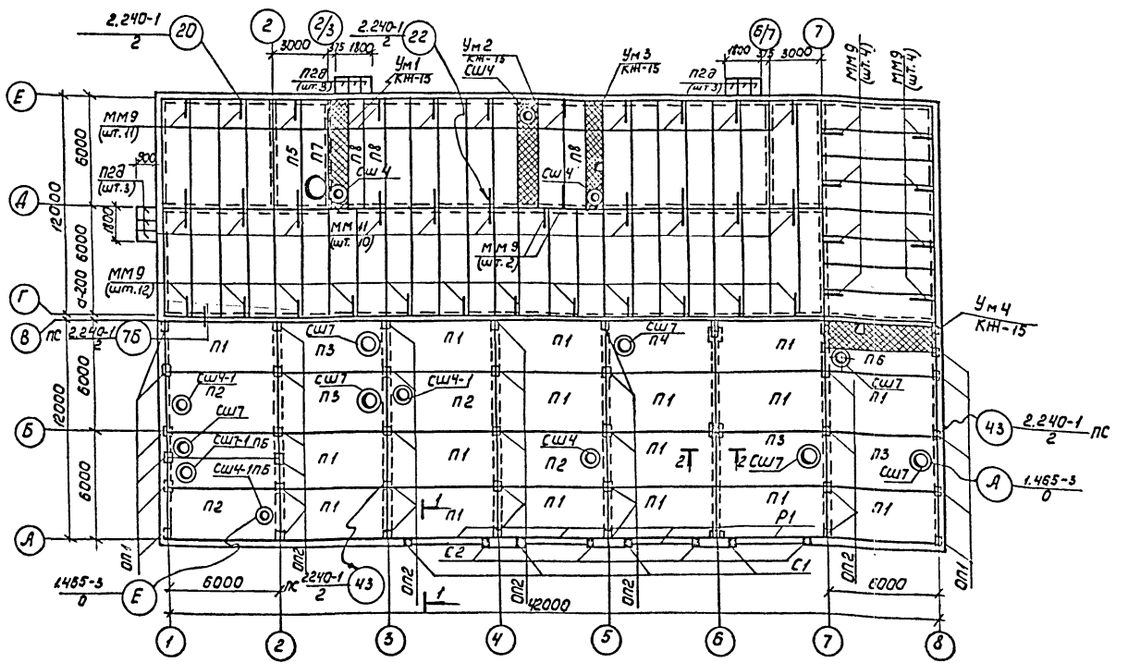

1 - 1

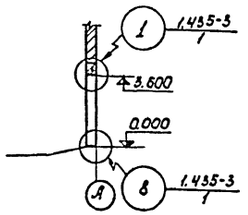

2 - 2

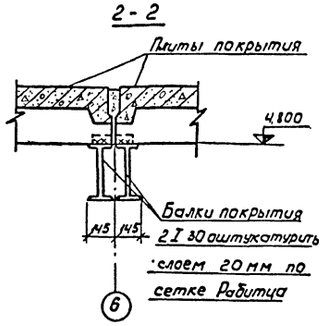

1. Указания о порядке монтажа плит покрытия см. серию 2.240-1, Вып. 2.
2. Швы между плитами залить цементным раствором М200.
3. Монолитные участки см. КН-15, 16.
4. Все плиты, незамаркированные на схеме, марки ПЧ.
5. Спецификацию стали на балки покрытия см. лист АР-18.

Спецификация элементов к маркировочной схеме, расположенной на листе.

Марка	Обозначение	Наименование	Кол. шт.	Примеч.
		Для снега 150 кг/м²		
П1	1.465-7, Вып.1	Плита покрытия ПАIV 3×6 -5	17	2.65т
П2	То же	" ПАIV-4 3×6 -5	4	"
П3	"	" ПАIV-7 3×6 -5	5	"
		Для снега 100 кг/м²		
П1	1.465-7, Вып.1	Плита покрытия ПАIV 3×6 -4	17	2.65т
П2	То же	То же ПАIV-4 3×6 -4	4	"
П3	"	" ПАIV-7 3×6 -4	5	"
		Для снега 70 кг/м²		
П1	1.465-7, Вып.1	Плита покрытия ПАIV 3×6 -3	17	2.65т
П2	То же	То же ПАIV-4 3×6 -3	4	"
П3	"	" ПАIV-7 3×6 -3	5	"
		Для любого снега		
ПЧ	1.141-1, Вып.27	Плита покрытия ПКЧ-60-15	50	2.8т
П5	1.465-7, Вып.3	То же ПАIV 1,5×6 -2	1	1.5т
П6	То же	" ПАIV-7 1,5×6 -2	3	"
П7	"	" ПАIV-Ш 1,5×6 -2	1	"
П8	1.141-1, Вып.32	" ПКВ-60-10	3	2.8т
ОП1	КН-16	Опорная подушка	11	0,035т
ОП2	То же	То же	26	0,05т
СШ7	1.436-7, Вып.5	Жел. бет. стакан СШ7	7	0.14т
СШ7-1	То же	То же СШ7-1	1	0.18т
СШ4	"	" СШ4	4	0.09т
СШ4-1	"	" СШ4-1	3	0,05т
С1	1.435-3. Вып.6	Жел. бет. стойка СВА-2	4	1.5т
С2	То же	То же СВА-2°	4	"
Р1	"	Жел. бет. ригель РВА-3	4	3.5т
ПЗд	ИС-01-04, Вып.2	Жел. бет. плита ПЗд	9	0.18т
ММ9	2.240-1, Вып.2	Анкер ММ9; ℓ=850	33	
ММ11	То же	То же ММ11; ℓ=850	10	
МС1	1.465-3, Вып. 0 4.I	Соедин. элемент МС1	60	
МС1	1.435-3, Вып.1	То же МС1	8	
МС2	То же	" МС2	16	

			ТП-416-7-143 - КН	
			Ремонтно-производственная база электросетей тип III (вариант в кирпиче)	
Изм.	Лист	N докум.	Подпись	Дата
Гл.инж.пр.		Леонов		
Нач.сект		Гамаюнов		
Рук.гр.		Щенчиков		
Ст.инж.		Мазур		
Производственно-служебный корпус		Лит. Р	Лист 14	Листов
Маркировочная схема плит покрытия		ЭНЕРГОСЕТЬПРОЕКТ Южное отделение г. Ростов-на-Дону		

Инв.№ подл. | Подпись и дата | Взам.инв.№ 1851тм-II-38

Альбом II

Типовой проект

Ум1

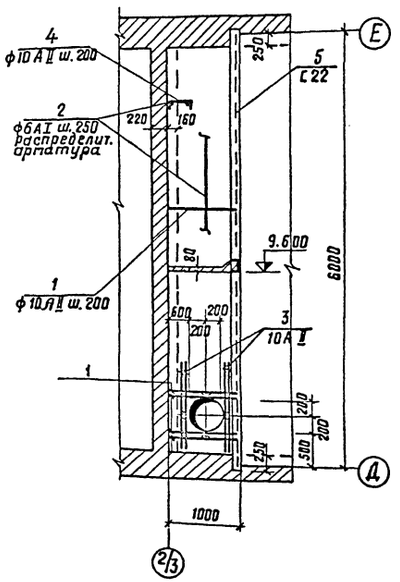

Ум2

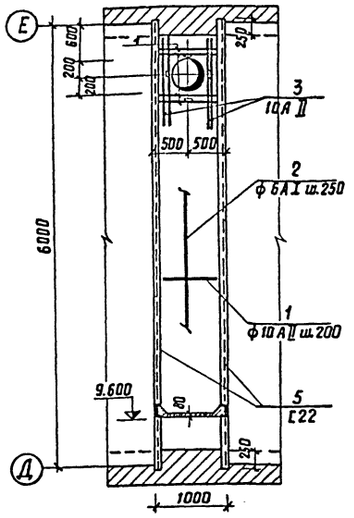

Ум3

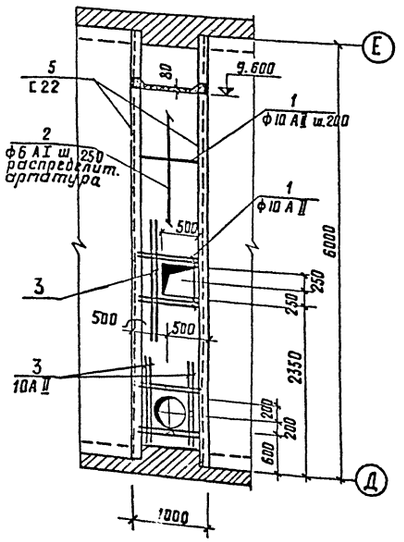

Ведомость стержней на один элемент

Наимен. элемента	Поз.	Эскиз или сечение	ф мм	Длина мм	Кол. шт.
Ум1	1	980	10 А II	980	32
	2	распределительная	6 А I	40000	–
	3	1200	10 А II	1200	4
	4	70 260 70	10 А II	400	28
	5	С22	С22	6110	1
Ум2	1	см. выше	10 А II	980	32
	2	—"—	6 А I	28000	–
	3	—"—	10 А II	1200	4
	5	—"—	С22	6110	2
Ум3	1	см. выше	10 А II	980	32
	2	—"—	6 А I	28000	–
	3	—"—	10 А II	1200	6
	5	—"—	С22	6110	2
Ум4	2	см. выше	6 А I	53000	–
	6	1480	10 А II	1480	34
	7	70 350 70	10 А II	490	30
	8	С24	С24	6110	1

Формат	поз.	Обозначение	Наименование	Количество на исполнение					Примечан.
			Документация						
			Сборный чертеж	X	X	X	X		
			Сборочные единицы и детали						
	1÷4	КЖ-15	стержни одинаковые	X					
	1÷3	То же	То же		X	X			
	2,6,7	—"—	—"—				X		
	5	—"—	Метал. балка С22	1	2	2			
	8		То же С24				1		
		1.465-7, вып. 1 часть 2	Изделие металл. М3	4	4	4			
			Материалы						
			Бетон М 200	0.5	0.6	0.55	0.75		м³
Литера				р	р	р	р		
Марка				Ум1	Ум2	Ум3	Ум4		

Выборка стали на один элемент, кг

Марка элемента	Арматурные изделия: Арматурная сталь ГОСТ 5781-61: Класс А I, ф мм 6	Класс А I, ф мм –	Класс А I, Итого	Класс А II, ф мм 10	Класс А II, ф мм –	Класс А II, Итого	Итого	Профильная сталь С22	Профильная сталь С24	Профильная сталь Итого	Закладные изделия: Арм. сталь ГОСТ 5781-61 Класс А III, ф мм 10	Арм. сталь ГОСТ 5781-61 Класс А III, ф мм –	Профильная сталь –100×10	Итого	Всего
Ум1	8,9	–	8,9	29,7	–	29,7	38,6	128,3	–	128,3	1,6	–	4,8	6,4	173,3
Ум2	6,2	–	6,2	21,8	–	21,8	28,0	256,6	–	256,6	1,6	–	4,8	6,4	291,0
Ум3	6,2	–	6,2	24,5	–	24,5	24,5	256,6	–	256,6	1,6	–	4,8	6,4	287,5
Ум4	8,2	–	8,2	32,7	–	32,7	40,9	–	146,6	146,6	–	–	–	–	187,5

Ум4

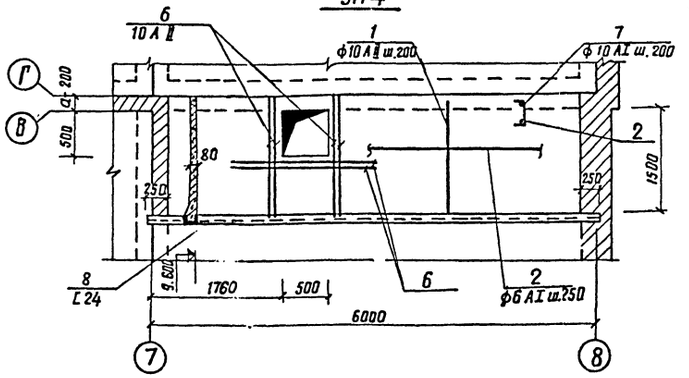

Фрагмент плана с отверстием ф 400 мм

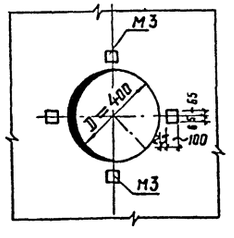

Данный лист см. совместно с л. КЖ-14, 16.

Изм	Лист	N докум.	Подп.	Дата
Гл. инж. пр.		Леонов		
Нач. сект.		Гапаюнов		
Рук. гр.		Пшеничникова		
Ст. инж.		Мазур		

ТП-416-7-143- КЖ

Ремонтно-производственная база электросетей тип III (вариант в кирпиче)

Производственно-служебный корпус.

Лит.	Лист	Листов
Р	15	

Монолитные участки Ум1 ÷ Ум4

ЭНЕРГОСЕТЬПРОЕКТ Южное отделение г. Ростов-на-Дону

Инв. № подл. 7685тн-II-39 | Подп. и дата

Альбом III

Типовой проект

Ведомость стержней на один элемент

Наимен. элемента	Поз.	Эскиз или сечение	ф мм	Длина мм	Кол. шт
Ум5	1	распределительная	6AI	42000	—
	2	980	10AII	980	32
	3	1200	10AII	1200	2
	4	70 300 70	10AII	440	26
	5	L22	L22	6110	1
Ум6	1	см. выше	6AI	18000	—
	6	490	10AII	490	30
	5	см. выше	L22	6110	2
Ум7	1	см. выше	6AI	18000	—
	6	То же	10AII	490	32
	5	"	L22	6110	2

Ум5

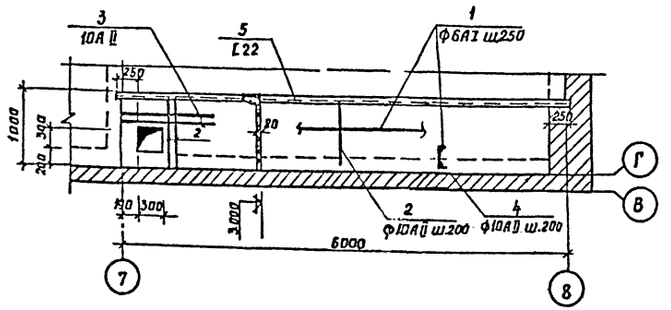

Ум6

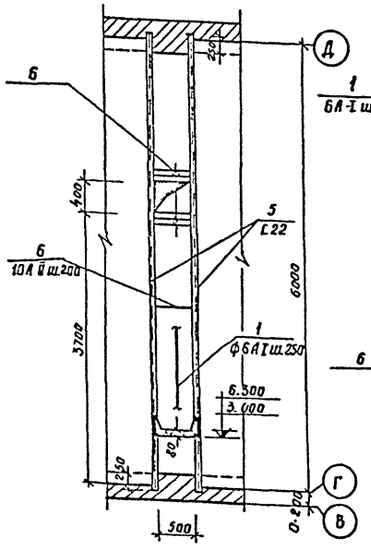

Ум7

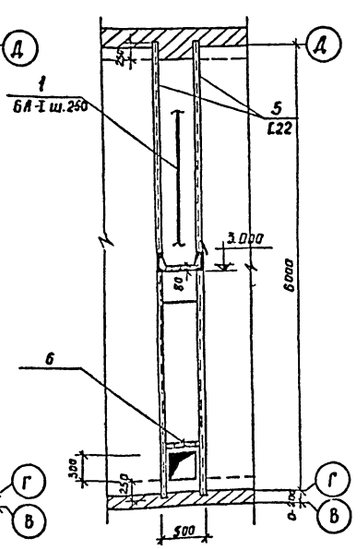

ОП3

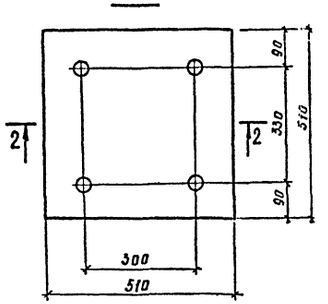

2-2

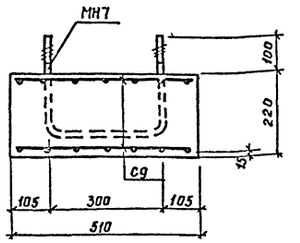

ОП1

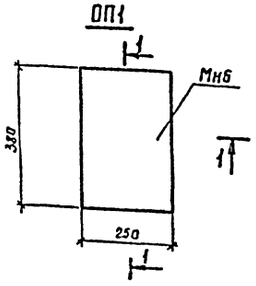

ОП2

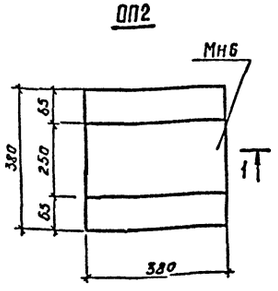

1-1

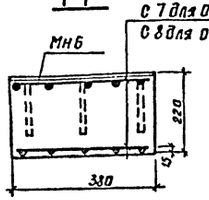

1. Данный лист см. совместно с листами КЖ-14,15.
2. Защитный слой рабочей арматуры для монолитных участков - 10мм, для опорных подушек - 15мм.

Зона	Позиция	Обозначение	Наименование	Количество на исполнение							
			Документация								
			Сборочный чертеж	X	X	X	X	X	X		
			Сборочные единицы								
			и детали								
	1	КЖ-16	Стержни одиночные	X	X	X					
	2÷4	То же	То же	X							
	6	"	—•—		X	X					
	5	"	Металлбалка L22	1	2	2					
		"	Металл. сетка С7				2				
			То же С8					2			
		КЖ-20	—•— С9						2		
		То же	Закладное изделие МН6				1	1			
		"	Закладное изделие МН7						2		
			Материал								
			Бетон М200	0.5	0.3	0.3	0.01	0.03	0.06	$м^3$	
			Марка	Ум5	Ум6	Ум7	ОП1	ОП2	ОП3		

Выборка стали на один элемент, кГс

Марка элемента	Арматурные изделия							Прокатная сталь	Закладные изделия				Итого	Всего кГс
	Арматурная сталь ГОСТ 5781-61*								Прокатная сталь		Арм. сталь ГОСТ 5781-61* класс AII			
	Класс AI			Класс AII										
	ф мм		Итого	ф мм		Итого	Итого	L22	-δ-10	ф22	ф10			
	6	—		10	—									
Ум5	9.4	—	9.4	27.4	—	27.4	36.8	128.3	—	—	—	—		165.1
Ум6	4.0	—	4.0	9.1	—	9.1	13.1	256.2	—	—	—	—		269.3
Ум7	4.0	—	4.0	9.1	—	9.1	13.1	256.2	—	—	—	—		269.3
ОП1	—	—	—	2.6	—	2.6	2.6	—	7.2	—	0.8	8.0		10.6
ОП2	—	—	—	4.4	—	4.4	4.4	—	7.2	—	0.8	8.0		12.4
ОП3	—	—	—	8.4	—	8.4	8.4	—	—	5.4	—	5.4		13.8

Инв. № подл. | Подп. и дата | Взам. инв. №

Изм.	Лист	№ докум.	Подп.	Дата
Гл. инж. пр.		Леонов		
Нач. сект.		Гамаюнов		
Рук. гр.		Пшеничникова		
Ст. инж.		Мазур		

ТП-416-7-143- КЖ[illegible]

Ремонтно-производственная база электросетей типа III (вариант в кирпиче)

Производственно-служебный корпус

Монолитные участки Ум5 ÷ Ум7. Опорные подушки ОП1÷ОП3

Лит	Лист	Листов
Р	16	

ЭНЕРГОСЕТЬПРОЕКТ
Южное отделение
г. Ростов-на-Дону

Альбом II

Типовой проект

Маркировочная схема лестницы

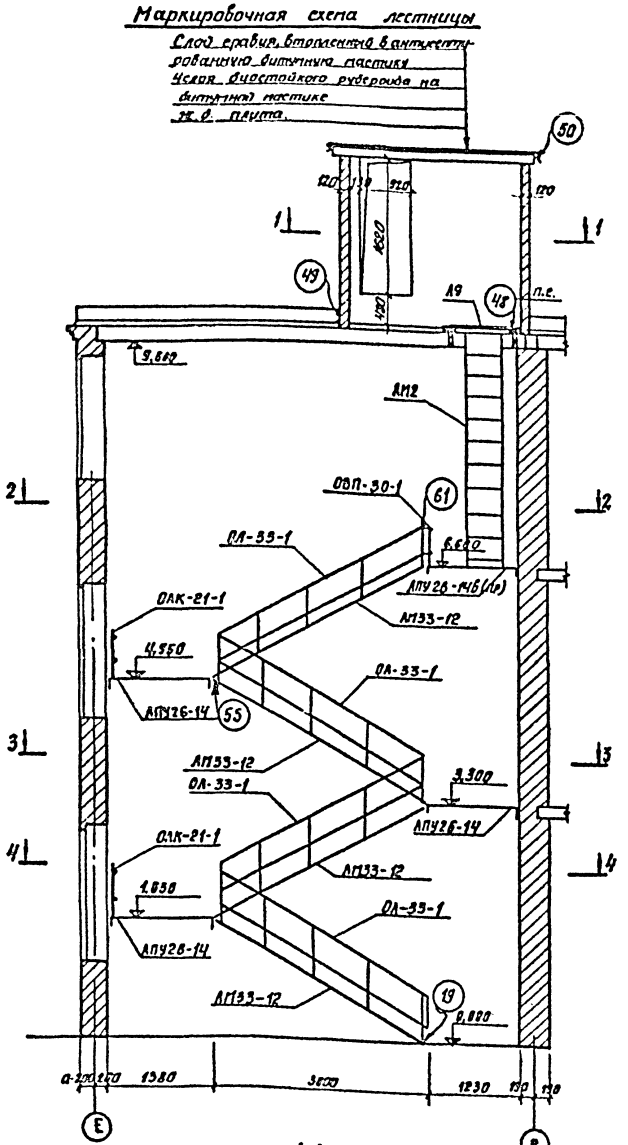

1-1

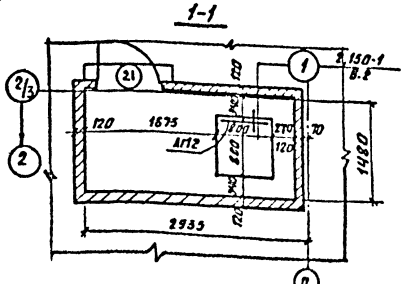

2-2

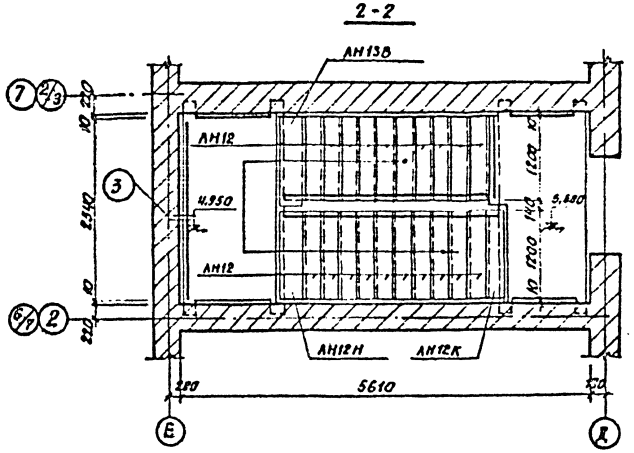

3-3

Кирпичная стенка для лестницы в осях 6/7 и 7

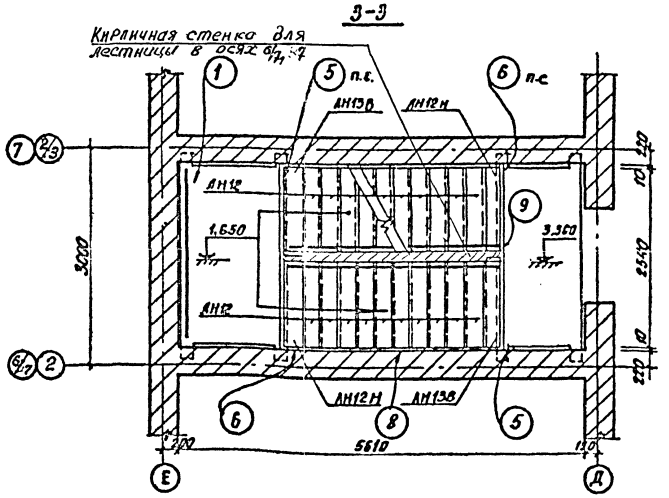

4-4

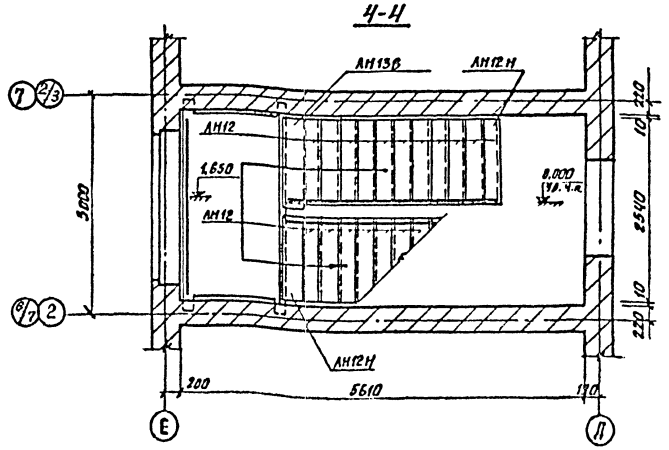

Спецификация элементов к маркировочной схеме, расположенной на данном листе

Марка	Обозначение	Наименование	Кол.	Примечание
АМ33-12	1.250-1 Вып. 1	Лестничный марш АМ33-12	4	1,3 т
АПУ28-14	то же	Лестничная площадка АПУ28-14	3	0,98 т
АПУ28-14Б(пр)	—"—	—"— АПУ28-14Б(пр)	1	1,1 т
АМ12	—"—	Проступь рядовая АМ12	40	0,03 т
АМ12Н	—"—	Проступь нижняя АМ12Н	4	0,02 т
АМ12К	—"—	Проступь конечная АМ12К	1	0,03 т
АМ13в	—"—	Проступь верхняя АМ13в	3	0,03 т
ПК8-48.10	1.141-1 Вып. 32	Панель покрытия	2	1,4 т
ОЛ-33-1	1.256-1	Ограждение лестничн. марша	4	39,7 кг
ОВП-30-1	То же	Ограждение верхней площадки	1	19,8 кг
ОЛК-21-1	—"—	Ограждение окон лестн. клетки	2	9,9 кг
ГП1	2.250-2 Вып. 1	Соединительный элемент	3	
АМ12	КЖ-20	Стремянка	1	

1. Все закаркированные узлы приняты по серии 2.250-2 Вып. 1
2. Крышка лаза А9 и дверь ДВ1 (поз. 21) вошли в спецификацию на листе АР-2,3.

					ТП-416-7-143-КЖ	
Изм.	Лист	№ докум.	Подп.	Дата	Ремонтно-производственная база электросетевых (вариант в кирпиче)	
Гл. инж. пр.		Леонов			Производственно-служебный корпус	Лит. Р; Лист 17; Листов
Нач. сект.		Гапанов				
Рук. гр.		Пшеничников			Маркировочная схема лестницы в осях 2 и 2/3	ЭНЕРГОСЕТЬПРОЕКТ Южное отделение г. Ростов-на-Дону
Гл. инж.		Попов				

Инв. № подл. | Подп. и дата | Взам. инв. №

Альбом II

Типовой проект

Маркировочная схема лестницы

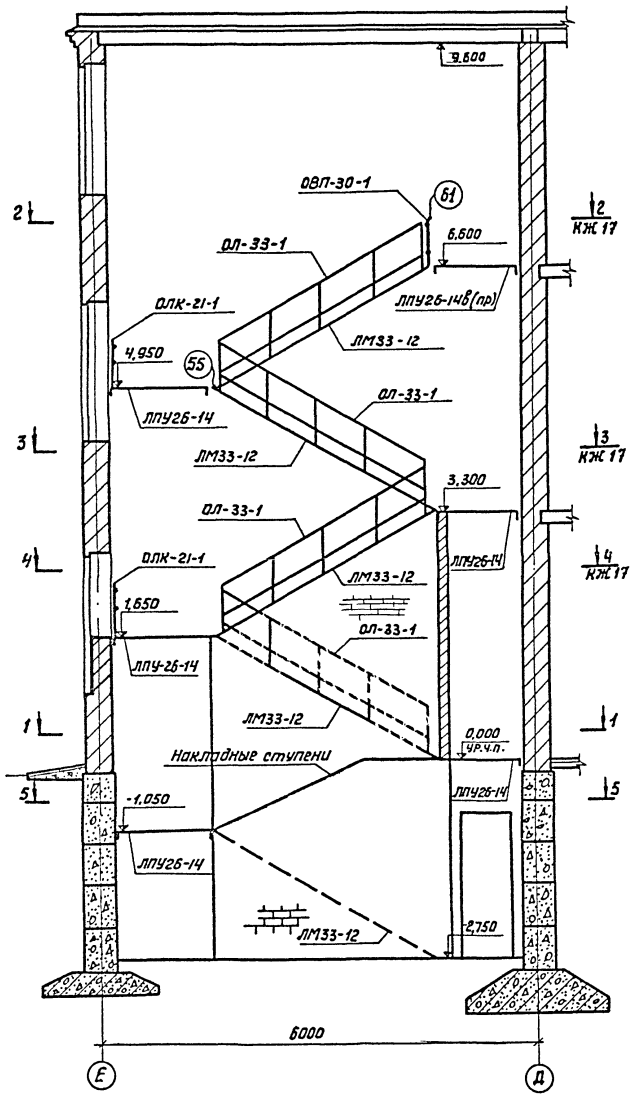

1-1

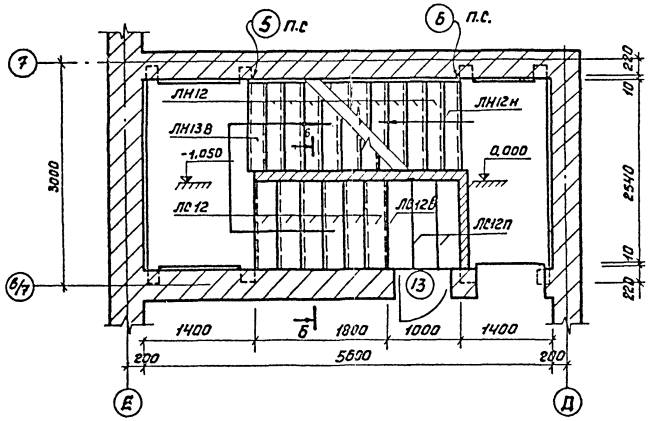

5-5

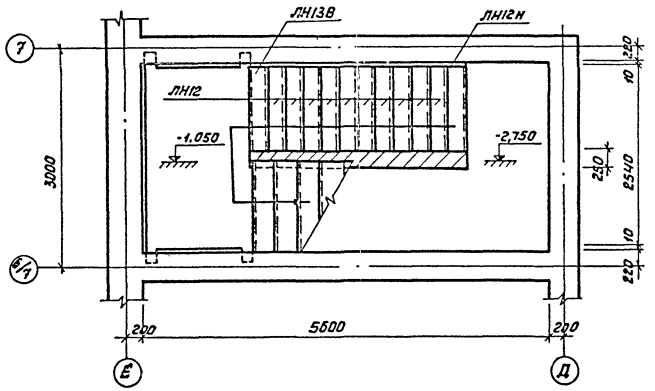

6-6

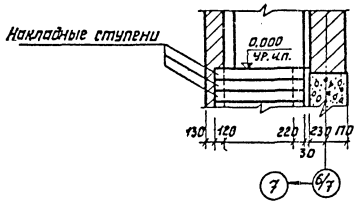

Спецификация элементов к маркировочным схемам, расположенным на листе

Марка	Обозначение	Наименование	Кол.	Примечание
ЛМ33-12	1.250-1, Вып. 1	Лестничный марш ЛМ33-12	5	1,3 т
ЛПУ26-14	То же	Лестничная площадка ЛПУ26-14	5	0,98 т
ЛПУ26-14в(пр)	"	" ЛПУ26-14в(пр)	1	1,1 т
ЛН-12	"	Проступь рядовая ЛН12	50	0,03 т
ЛН12н	"	Проступь нижняя ЛН12н	5	0,02 т
ЛН12к	"	Проступь конечная ЛН12к	1	0,03 т
ЛН13В	"	Проступь верхняя ЛН13В	4	0,03 т
ЛС12	1,155-1, Вып.1	Ступень основная ЛС12	6	0,11 т
ЛС12В	То же	Ступень верхняя ЛС12В	1	0,11 т
ЛС12п	"	Площадочный вкладыш ЛС 12п	2	0,11 т
ММ1	2,250-2, Вып.1	Соединительный элемент	3	
ОЛ-33-1	1,256-1	Ограждение лестничных маршей	4	39,5 кг
ОВП-30-1	То же	Ограждение верхн. площадки	1	19,8 кг
ОЛК-21-1	"	Ограждение окон лестн. клетки	2	9,9 кг

Все замаркированные узлы приняты по серии 2.250-2 Вып.1.

Изм.	Лист	N докум.	Подп.	Дата
Гл. спец		Сенина		
Гл. инж. пр		Леонов		
Нач. сект.		Гамаюнов		
Рук. груп.		Пшеничникова		
Ст. инж.		Попов		

ТП-416-7-143-КЖ

Ремонтно-производственная база электросетей тип III (вариант в кирпиче)

Производственно-служебный корпус

Лит	Лист	Листов
Р	18	

Маркировочная схема лестницы в осях 6/7 и 7.

ЭНЕРГОСЕТЬПРОЕКТ
Южное отделение г. Ростов-на-Дону

Инв. № подл. | Подп. и дата

Альбом II

Типовой проект

РМ 1

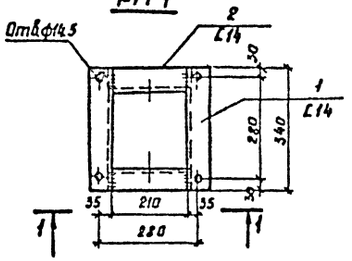

РМ3

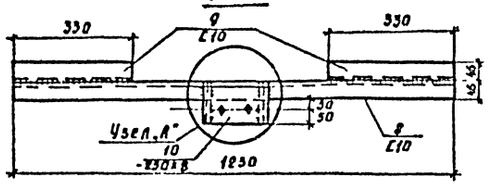

Поз. 11

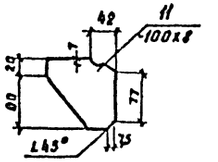

Узел А

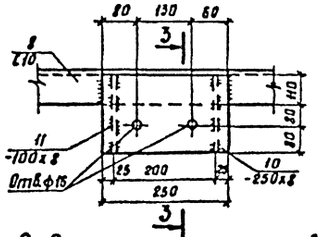

3-3

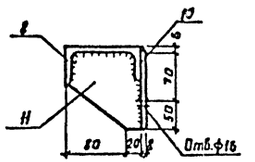

МО-2

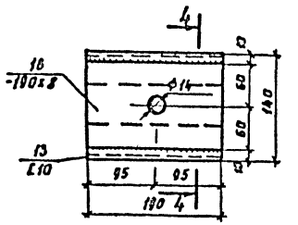

1-1

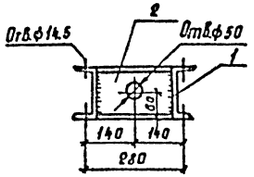

Поз. 2

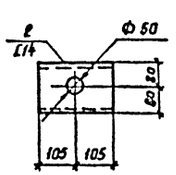

РМ2

М 1:10

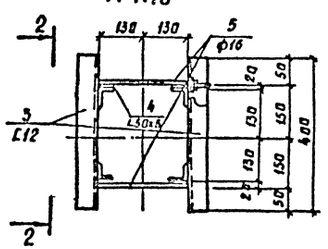

2-2

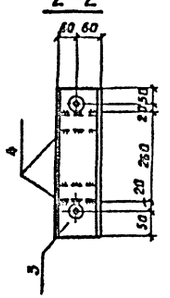

МО 1

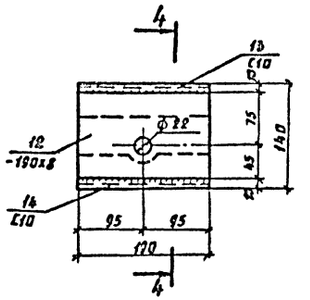

4-4

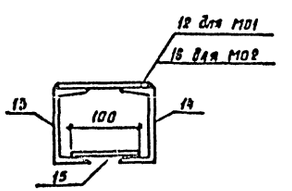

Стяжная шпилька

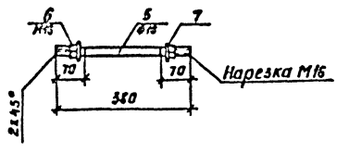

Поз. 12

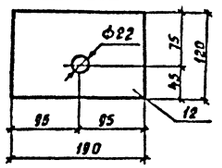

Поз. 14

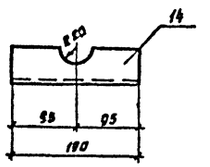

Поз. 16

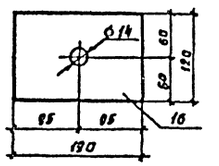

МН 9

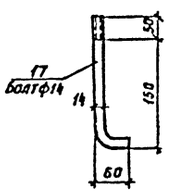

МН 10,11,12

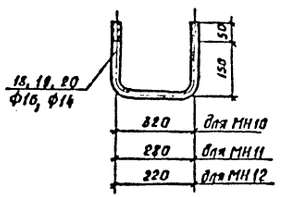

Формат	Позиция	Обозначение	Наименование	Кол-во	Примечание
			РМ-1		
	1	КЖ-19	∠14. ГОСТ 8240-72. ℓ=340	2	13,6 кг
	2		∠14. ГОСТ 8240-72. ℓ=210.	2	
			РМ-2		
	3		∠12. ГОСТ 8240-72. ℓ=400	2	12,8 кг
	4		∠50х5. ГОСТ 8509-72. ℓ=120	4	
	5	То же	Шпилька Ф16. ГОСТ 2510-71 ℓ=380	2	
	6		Гайка М16. ГОСТ 5915-70*	4	
	7		Шайба 16. ГОСТ 6960-68	4	
			РМ-3		
	8		∠10. ГОСТ 8240-72. ℓ=1230	1	20,6 кг
	9	"	∠10. ГОСТ 8240-72. ℓ=330	2	
	10		-250х8. ГОСТ 103-57* ℓ=120	1	
	11		-100х8. ГОСТ 103-57* ℓ=120	2	
			МО-1		
	12		-190х8. ГОСТ 103-57* ℓ=120	1	6,6 кг
	13	"	∠10. ГОСТ 8240-72. ℓ=190	1	
	14		∠10. ГОСТ 8240-72. ℓ=190.	1	
	15		-190х8. ГОСТ 103-57* ℓ=100	1	
			МО-2		
	13		∠10. ГОСТ 8240-72. ℓ=190.	2	5,0 кг
	15	"	-190х8. ГОСТ 103-57* ℓ=100	1	
	16		-190х8. ГОСТ 103-57* ℓ=120.	1	
			МН-9		
	17		Болт Ф14 ГОСТ 7798-70* ℓ=260	1	0,34 кг
		"	Гайка М14. ГОСТ 5915-70*	1	
			Шайба 14. ГОСТ 6960-68.	1	
			МН-10		
	18	"	Болт Ф16. ГОСТ 7798-70* ℓ=720.	1	1,25 кг
			Гайка М16. ГОСТ 5915-70*	2	
			Шайба М16. ГОСТ 6960-68.	2	
			МН-11		
	19	"	Болт Ф14. ГОСТ 7798-70* ℓ=680	1	0,83 кг
			Гайка М14. ГОСТ 5915-70*	2	
			Шайба 14. ГОСТ 6960-68.	2	
			МН-12		
	20	"	Болт Ф14. ГОСТ 7798-70* ℓ=620	1	0,83 кг
			Гайка М14. ГОСТ 5915-70*.	2	
			Шайба 14. ГОСТ 6960-68.	2	

					ТП-416-7-143-КЖ
Изм.	Лист	№ докум.	Подп.	Дата	Ремонтно-производственная база электросетей тип III (вариант в кирпиче)
Гл. инж. пр.		Леонов		1/IV	Производственно-служебный корпус.
Нач. сект.		Гамаюнов			Лит. Р; Лист 19; Листов
Рук. гр.		Пшеничников			Металлоизделия РМ1÷РМ3, М01, М02, МН8 ÷ МН12
Исполн.		Рубанова			ЭНЕРГОСЕТЬПРОЕКТ Южное отделение г. Ростов-на-Дону

Инв. № подл. | Подп. и дата | Взам. инв. № 7535-тм-Т-43

Альбом II

Типовой проект

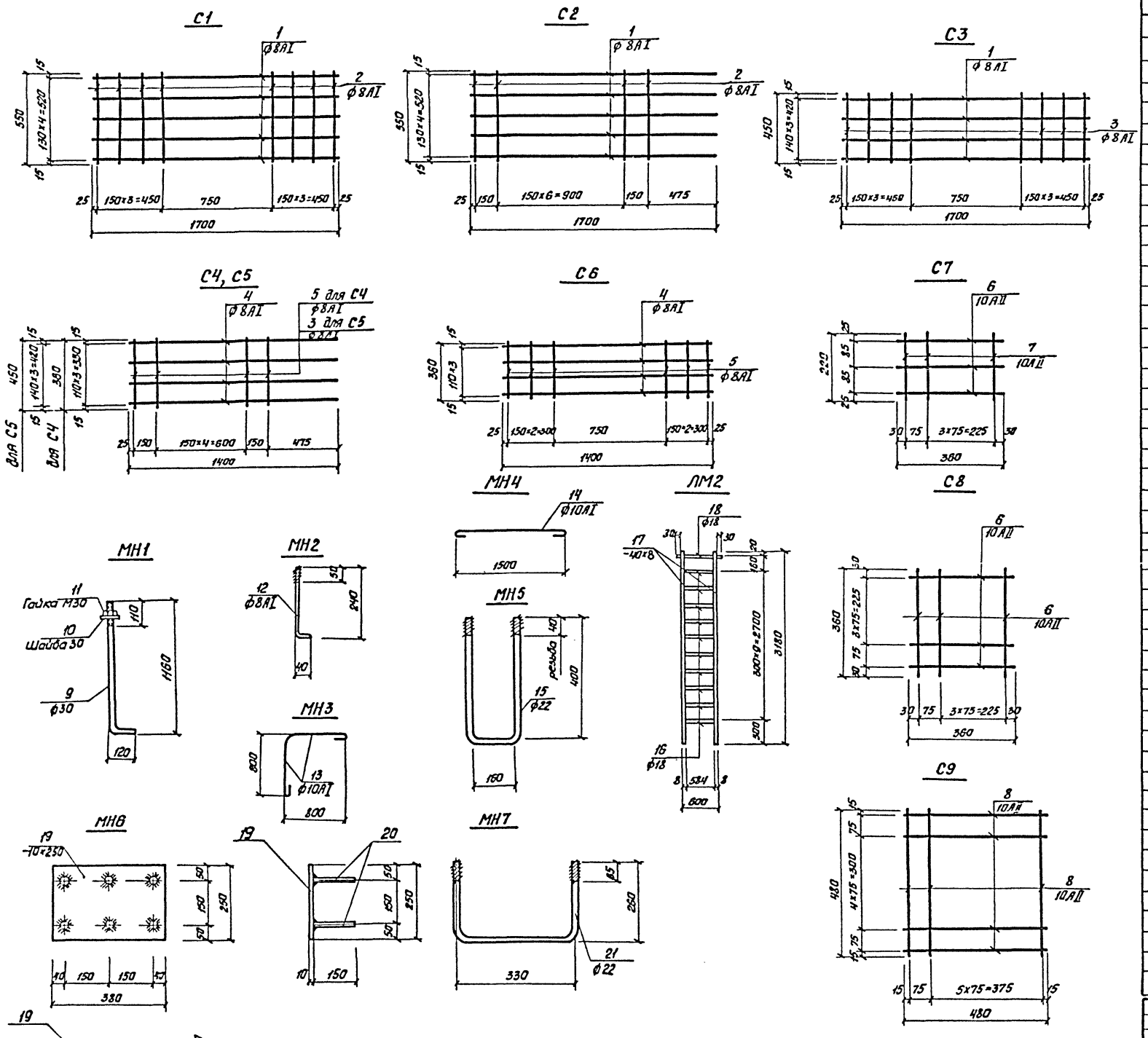

1. Арматурные сетки изготовлять при помощи точечной сварки в соответствии с ГОСТ 10922-64 и СН 393-69.
2. Поз. 19 в закладном изделии МН6 приварить под слоем флюса.

Позиция	Обозначение	Наименование	Кол. шт.	Примечание
		С1		
1	КЖ-20	ф8АI ГОСТ 5781-61* ℓ=1700	5	5.1 кг
2	ТО же	ф8АI ГОСТ 5781-61* ℓ=550	8	
		С2		
1	"	ф8АI ГОСТ 5781-61* ℓ=1700	5	5.3 кг
2	"	ф8АI ГОСТ 5781-61* ℓ=550	9	
		С3		
1	"	ф8АI ГОСТ 5781-61* ℓ=1700	4	4.1 кг
3	"	ф8АI ГОСТ 5781-61* ℓ=450	8	
		С4		
4	"	ф8АI ГОСТ 5781-61* ℓ=1400	4	3.2 кг
5	"	ф8АI ГОСТ 5781-61* ℓ=360	7	
		С5		
3	"	ф8АI ГОСТ 5781-61* ℓ=450	7	3,4 кг
4	"	ф8АI ГОСТ 5781-61* ℓ=1400	4	
		С6		
4	"	ф8АI ГОСТ 5781-61* ℓ=1400	4	3.1 кг
5	"	ф8АI ГОСТ 5781-61* ℓ=360	6	
		С7		
6	"	ф10АII ГОСТ 5781-61* ℓ=360	3	1.3 кг
7	"	ф10АII ГОСТ 5781-61* ℓ=220	5	
		С8		
6	"	ф10АII ГОСТ 5781-61* ℓ=360	10	2.2 кг
		С9		
8	"	ф10АII ГОСТ 5781-61* ℓ=480	14	4.2 кг
		МН1		
9	"	•ф30 ГОСТ 2590-71 ℓ=1280	1	7.5 кг
10	"	Шайба 30 ГОСТ 11371-68**	1	
11	"	Гайка М30 ГОСТ 5915-70**	1	
		МН2		
12	"	ф8АI ГОСТ 5781-61* ℓ=280	1	0.1 кг
		МН3		
13	"	ф10АI ГОСТ 5781-61* ℓ=1800	1	1,1 кг
		МН4		
14	"	ф10АI ГОСТ 5781-61* ℓ=1700	1	1.0 кг
		МН5		
15	"	•ф22 ГОСТ 2590-71 ℓ=960	1	2.9 кг
		ЛМ2		
16	"	•ф18 ГОСТ 2590-71 ℓ=600	10	35.5 кг
17	"	-40×8 ГОСТ 103-57* ℓ=3180	2	
18	"	•ф18 ГОСТ 2590-71 ℓ=660	1	
		МН6		
19	"	-10×250 ГОСТ 82-70 ℓ=380	1	8.0 кг
20	"	ф10АII ГОСТ 5781-61* ℓ=150	6	
		МН7		
21	"	•ф22 ГОСТ 2590-71 ℓ=850	1	2.7 кг
		МН8		
22	"	Труба 57×35 ГОСТ 8732-70 ℓ=1400	1	6.5 кг

Изм.	Лист	№ Докум.	Подпись	Дата
Гл. инж. пр.		Леонов		
Нач. сект.		Гамаюнов		
Рук. гр.		Пшеничников		
Исполн.		Рубанова		

ТП-416-7-143-КЖ

Ремонтно-производственная база электросетей тип III (вариант в кирпиче)

Производственно-служебный корпус

Лит.	Лист	Листов
Р	20	

Металлоизделия С1÷С9, МН1÷МН8, ЛМ2.

ЭНЕРГОСЕТЬПРОЕКТ Южное отделение г. Ростов-на-Дону

Инв. № 1635 тн

Подп. и дата

gost.e-ecolog.ru