ТИПОВОЙ ПРОЕКТ

901-6-57

ГРАДИРНИ

ОТКРЫТОГО ТИПА С КАПЕЛЬНЫМ ОРОСИТЕЛЕМ

Альбом IX

15433-09

ЦЕНА 1-08

gost.e-ecolog.ru

ТИПОВОЙ ПРОЕКТ
901-6-57

ГРАДИРНИ ОТКРЫТОГО ТИПА С КАПЕЛЬНЫМ ОРОСИТЕЛЕМ

СОСТАВ ПРОЕКТА:

АЛЬБОМ I - ОБЩИЕ УКАЗАНИЯ ДЕТАЛИ ТЕХНОЛОГИЧЕСКОГО ОБОРУДОВАНИЯ
АЛЬБОМ IX - ГРАДИРНЯ ПЛОЩАДЬЮ 80м²
АЛЬБОМ X - ЧЕРТЕЖИ УЗЛОВ, ЭЛЕМЕНТОВ КОНСТРУКЦИЙ И ИЗДЕЛИЙ
АЛЬБОМ XVIII - СМЕТЫ

АЛЬБОМ IX

РАЗРАБОТАН
ПРОЕКТНЫМИ ИНСТИТУТАМИ
СОЮЗВОДОКАНАЛПРОЕКТ, ПРОМСТРОЙПРОЕКТ
ГЛАВНЫЙ ИНЖЕНЕР ИНСТИТУТА В.Н. САМОХИН
ГЛАВНЫЙ ИНЖЕНЕР ПРОЕКТА Л.Г. СТУЛОВА

УТВЕРЖДЕН В/О СОЮЗВОДОКАНАЛНИИПРОЕКТ
ПРОТОКОЛ №100 ОТ 7 XII 1977г ВВЕДЕН В ДЕЙСТВИЕ
В/О СОЮЗВОДОКАНАЛНИИПРОЕКТ С 30 VI 1978г.
ПРИКАЗ № 181 ОТ 14 VI 1978г.

ВЕДОМОСТЬ ЧЕРТЕЖЕЙ КОМПЛЕКТОВ НВ, АР, КЖ

Формат	№№ п/п	Марка листа	Наименование	Исполнитель	№№ стр.
	1	в.ч.	Ведомость чертежей		2
			Технологические		
22	2	НВ-1	Общие данные	Союзводоканалпроект	3
22	3	НВ-2	Водораспределительные системы Планы. Разрезы.	"	4
22	4	НВ-3	Водораспределительные системы. Монтажные детали (начало)	"	5
22	5	НВ-4	Водораспределительные системы. Монтажные детали (Окончание)	"	6
22	6	НВ-5	Конструкция и расстановка щитов решетника	"	7
22	7	НВ-6	Водопроводное оборудование бассейна		8
			Архитектурно-строительные		
22	8	АРВ-1	Общие данные. Фасады.	Промстройпроект	9
22	9	АРВ-2	Планы на отм. 0.330; 1.030; 1.730; 3.130; 3.830; 5.230; 5.930 и 7.330.	"	10
22	10	АРВ-3	Планы на отм. 2.430; 4.530; 6.630 и 8.200. Ведомость деревянных элементов.	"	11
22	11	АРВ-4	Разрезы 1-1 и 2-2	"	12
22	12	КЖВ-1	Общие данные	"	13
22	13	КЖВ-2	Маркировочные схемы элементов водосборного бассейна. Общие виды днища, стен и розеты.	"	14
22	14	КЖВ-3	Схемы армирования днища. Стен и розеты (Начало)	"	15
22	15	КЖВ-4	Схемы армирования днища, стен и розеты (Окончание)	"	16

Изм.	Лист	№ докум.	Подпись	Дата
Провер.		Байчева		
Чертил		Ермакова		
Рук. бр.		Христофориди		
Гл. инж. пр		Стулова		
Гл. спец.		Ямполенский		
Нач. отд.		Трубников		

ТП 901-6-57 ВЧ

Градирни открытого типа с капельным оросителем

Градирня площадью 80 м²

Лит.	Лист	Листов
Р	1	1

Ведомость чертежей

Госстрой СССР СОЮЗВОДОКАНАЛПРОЕКТ г. Москва

Альбом IX

Типовой проект 901-6-57

Водоподводящие стояки

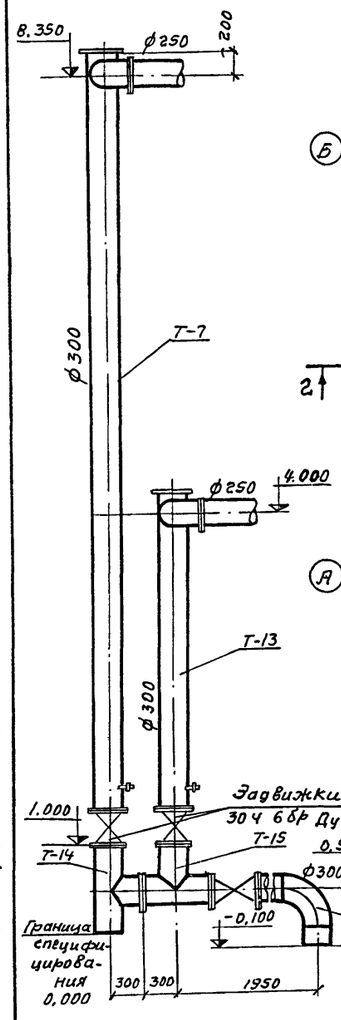

2 – 2

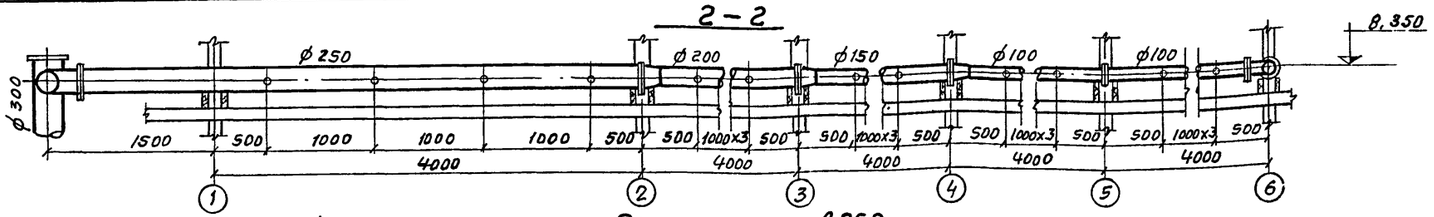

План на отм. 8.350

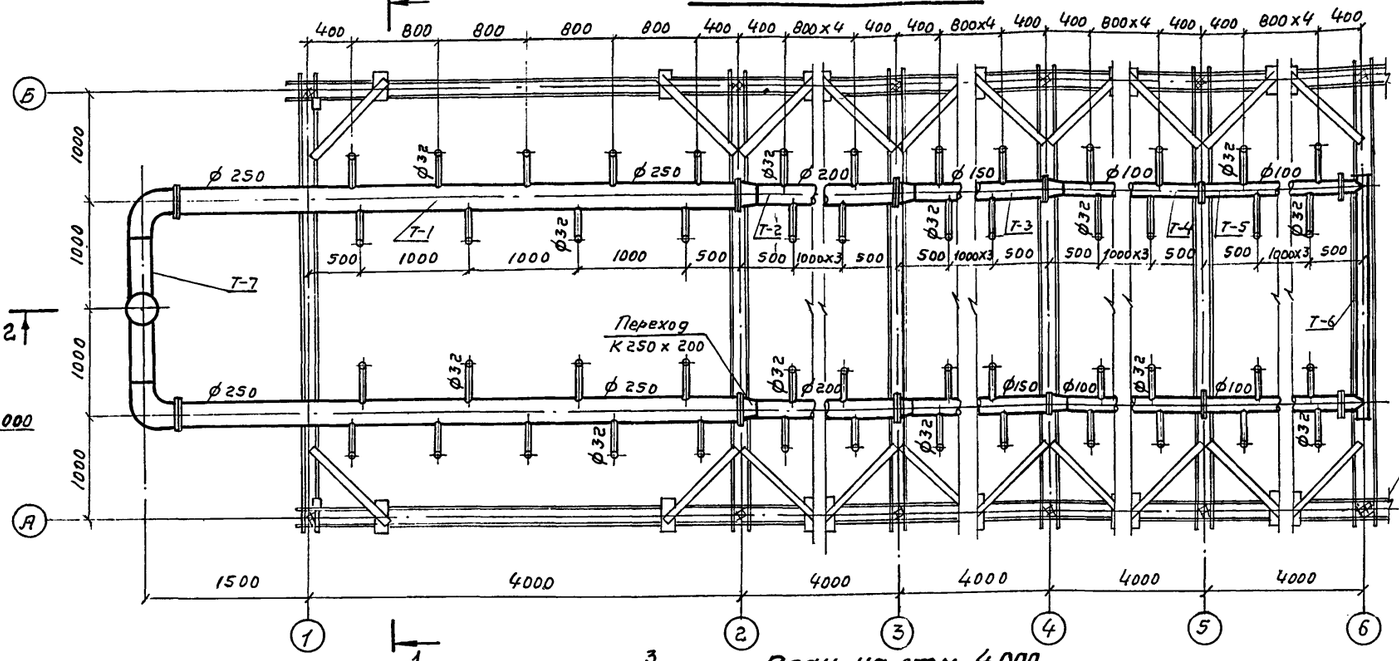

1 – 1

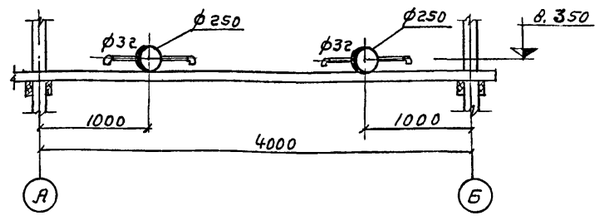

Лестница и ограждения условно не показаны

3 – 3

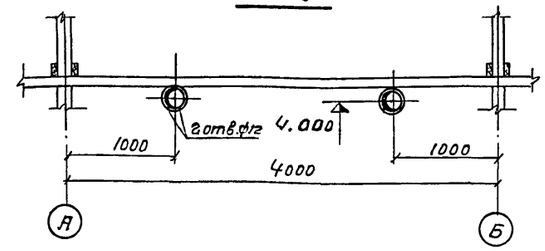

План на отм. 4.000

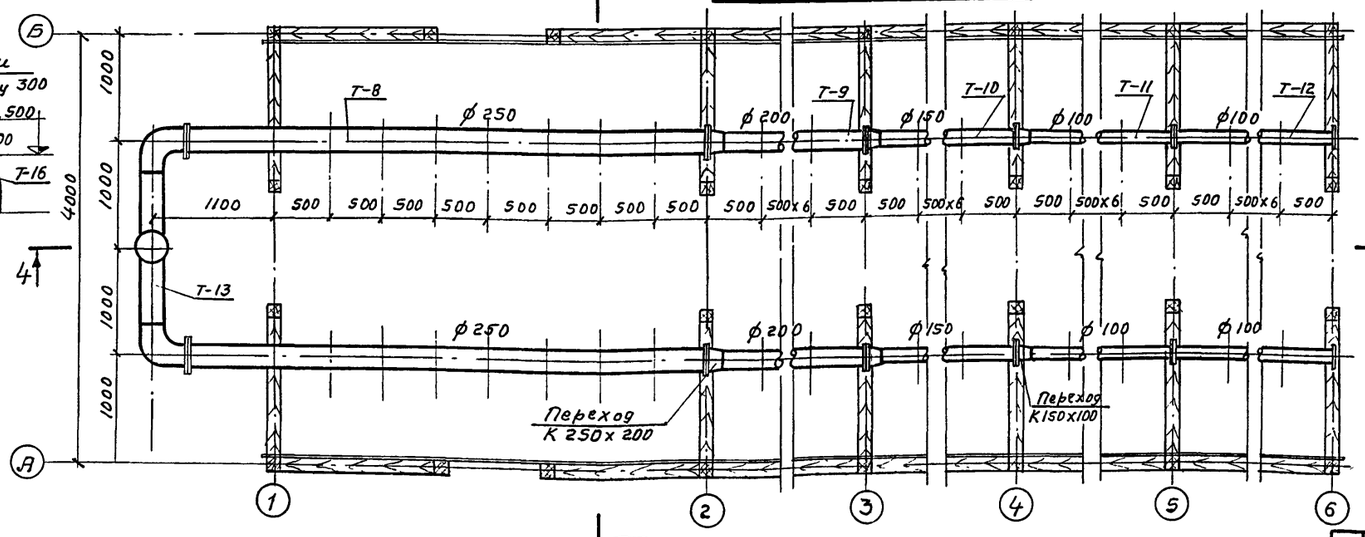

4 – 4

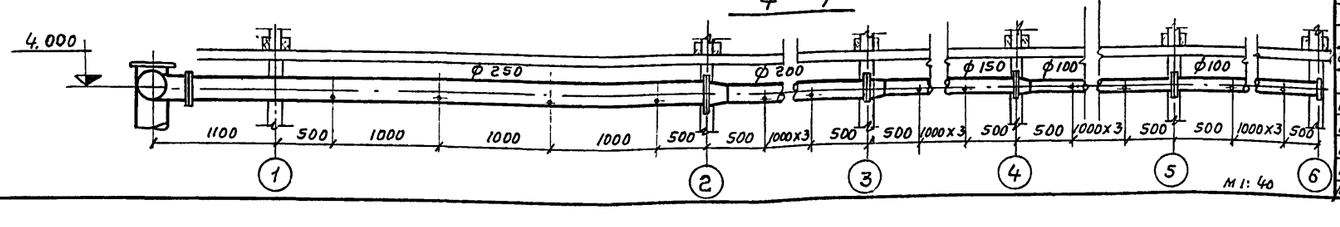

М 1:40

Примечания:

1. Данный лист смотрите совместно с листами НВ-3,4.
2. Трубы, фасонные части защищаются антикоррозионным покрытием (см. „Общие указания" Альбом I, п.п. 1,7; 1,11).
3. Сопло разбрызгивающее см. Альбом I, НВИ-3.

					ТП 901-6-57 НВ		
					Градирни открытого типа с капельным оросителем		
Изм.	Лист	№ докум.	Подпись	Дата			
Провер.		Зайцева	Зайцев		Градирня площадью 80м²	Лит.	Лист	Листов
Исполн.		Волкова	Волкова			Р	2	
Рук. бриг.		Христофориди	Христофориди					
Гл. инж. пр.		Стулова	Стулова		Водораспределительные системы. Планы. Разрезы.	Госстрой СССР		
Гл. спец.		Ямпольский	Ямпольский			СОЮЗВОДОКАНАЛПРОЕКТ г. Москва		
Нач. отд.		Трубников	Трубников					

Инв. № подл. | Подпись и дата

Ведомость основных комплектов

Обозначение	Наименование	Примечание
ТП 901-6- НВ	Технологическая часть	разработан ин-том СВКП
ТП 901-6 АР	Архитектурно-строительные решения	разработан ин-том ПСП
ТП 901-6 КЖ	Конструкции железобетонные	—"—

Ведомость чертежей основного комплекта марки НВ

Формат	Лист	Наименование	Примечание
22	НВ-1	Общие данные	
22	НВ-2	Водораспределительные системы. Планы. Разрезы.	
22	НВ-3	Водораспределительные системы. Монтажные детали. (Начало)	
22	НВ-4	Водораспределительные системы. Монтажные детали. (Окончание)	
22	НВ-5	Конструкция и расстановка щитов решетника.	
22	НВ-6	Водопроводное оборудование бассейна	

Спецификация на водопроводное оборудование

№№ п/п	Наименование	Материал	Фусл	Един. изм.	Кол-во	Масса, кг Един.	Масса, кг Общ.	ГОСТ
1	Задвижка 30 ч 6 бр	чугун	300	шт.	3	253.0	759.0	5762-74
2	Сопло ф 32×16	полиэтилен	32	шт.	90	0.05	4.5	чертеж СВКП

Спецификация древесины

№№ п/п	Наименование	Сечение (мм)	Количество (м³)
1	Брусок	50×50	2.0
2	Брусок	25×50	0.5
3	Доска	10×80	11.0
4	Доска	10×50	0.8

Справка

Типовой проект разработан в соответствии с действующими строительными нормами и правилами и предусматривает мероприятия, обеспечивающие взрывную взрывопожарную и пожарную безопасность при правильной эксплуатации сооружения

Главный инженер проекта (Л.Г. Стулова)

Ведомость примененных документов

Обозначение	Наименование	Примечание
ГОСТ 8509-72	Сталь прокатная угловая равнополочная	
ГОСТ 103-76	Сталь прокатная полосовая	
ГОСТ 19903-74	Сталь прокатная толстолистовая	
ГОСТ 2590-71	Сталь горячекатаная круглая	
ГОСТ 3262-75	Трубы стальные водогазопроводные	
ГОСТ 10704-76	Трубы стальные электросварные	
ГОСТ 5762-74	Задвижки параллельные с выдвижным шпинделем фланцевые	
ГОСТ 1255-67	Фланцы стальные плоские приварные	
ГОСТ 7798-70	Болты с шестигранной головкой	
ГОСТ 5915-70	Гайки шестигранные	
ГОСТ 11371-68	Шайбы	
ГОСТ 4028-63	Гвозди строительные	
ГОСТ 8486-66	Пиломатериалы хвойных пород	
ГОСТ 13327-73	Препарат ХМ-5 для пропитки древесины	
ГОСТ 17133-71	Резина листовая	
ГОСТ 8966-59	Муфты прямые короткие	
ГОСТ 8963-75	Пробки	
ГОСТ 17375-72	Детали трубопроводов. Отводы крутозагнутые	
ГОСТ 17379-72	Заглушки	
ГОСТ 17378-72	Переходы из углеродистой стали	

Спецификация прокатной стали

№№ п/п	Наименование	Материал	Фусл.	Ед. изм.	Кол-во	Масса, кг. Един.	Масса, кг. Общ.	ГОСТ
1	Уголок 32×32×3	ст.	—	м	5.4	1.46	7.9	8509-72
2	Круг 6	ст.	—	м	95.5	0.222	7.9	2590-71
3	Лист 300×4	ст.	—	м	0.7	9.42	6.6	19903-74
4	Полоса 120×12	ст.	—	м	0.5	11.3	5.7	103-76

Спецификация крепежных деталей и гвоздей

№№ п/п	Наименование	Материал	Фусл	Ед. изм.	Кол-во	Масса, кг. Ед-цы	Масса, кг. Общ.	ГОСТ
1	Гайка М 6	ст.	—	шт.	2	0.003	0.006	5915-70
2	Гайка М 16	ст.	—	шт.	208	0.034	7.07	5915-70
3	Гайка М 20	ст.	—	шт.	96	0.065	6.14	5915-70
4	Болт М 16×55	ст.	—	шт.	208	0.12	25.0	7790-70
5	Болт М 20×75	ст.	—	шт.	96	0.25	24.0	7790-70
6	Гвозди 2×40	ст.	—	кг	33.0	—	33.0	4028-63
7	Гвозди 2.5×60	ст.	—	кг	20.0	—	20.0	4028-63

Спецификация труб

№№ п/п	Наименование	Материал	Фусл.	Един. изм.	Кол-во	Масса, кг. Един.	Масса, кг. Общ.	ГОСТ
1	Трубы 42.3×2.8	ст.	32	м	29.0	2.73	79.2	3262-75
2	Трубы 114×3.5	ст.	100	м	33.5	9.54	319.6	10704-76
3	Трубы 159×5	ст.	150	м	18.5	18.99	351.5	10704-76
4	Трубы 219×6	ст.	200	м	15.5	31.52	488.6	10704-76
5	Трубы 273×6	ст.	250	м	22.0	39.51	869.2	10704-76
6	Трубы 325×6	ст.	300	м	15.5	47.2	731.6	10704-76

Спецификация фасонных частей

№№ п/п	Наименование	Материал	Фусл.	Един. изм.	Кол-во	Масса, кг. Един.	Масса, кг. Общ.	ГОСТ
1	Фланец Ру 2.5	ст.	100	шт.	12	2.6	31.2	1255-67
2	Фланец Ру 2.5	ст.	150	шт.	8	3.43	27.4	1255-67
3	Фланец Ру 2.5	ст.	200	шт.	8	4.73	37.84	1255-67
4	Фланец Ру 2.5	ст.	250	шт.	16	6.95	111.2	1255-67
5	Фланец Ру 2.5	ст.	300	шт.	4	9.33	37.32	1255-67
6	Фланец Ру 10	ст.	300	шт.	4	12.9	51.6	1255-67
7	Отвод 90°	ст.	150	шт.	1	6.1	6.1	17375-72
8	Отвод 90°	ст.	250	шт.	4	27.0	108.0	17375-72
9	Отвод 90°	ст.	300	шт.	1	44.2	44.2	17375-72
10	Переход к 250×200	ст.	—	шт.	4	7.6	30.4	17378-72
11	Переход к 200×150	ст.	—	шт.	4	4.7	18.8	17378-72
12	Переход к 150×100	ст.	—	шт.	4	2.1	8.4	17378-72
13	Заглушка	ст.	300	шт.	2	11.6	23.2	17379-72
14	Муфта	ст.	50	шт.	2	0.63	1.3	8966-59
15	Пробка	чуг.	50	шт	2	0.33	0.7	8963-59
16	Резина δ=3 мм	резина	—	м²/кг	2/45	4.5	9.0	17133-71

Примечание:

1. Настоящий альбом должен рассматриваться совместно с Альбомом I

Изм.	Лист	№ докум.	Подпись	Дата
Провер.		Зайцева	Зайц	
Чертил		Озерова		
Рук. бр.		Христофорида		
Гл. инж. пр.		Стулова		
Гл. спец		Ямпольский		
Нач. отд.		Трубников		

ТП 901-6-57 НВ

Градирни открытого типа с капельным оросителем.

Градирня площадью 80 м²

Лит	Лист	Листов
Р	1	

Общие данные

Госстрой СССР
СОЮЗВОДОКАНАЛПРОЕКТ
г. Москва

15433-09

Альбом IX

Типовой проект 901-6-57

Деталь Т-1

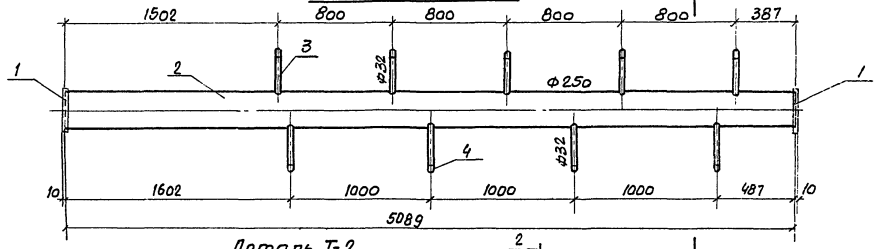

Деталь Т-2

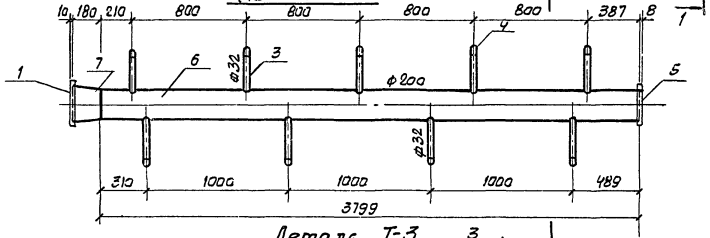

Деталь Т-3

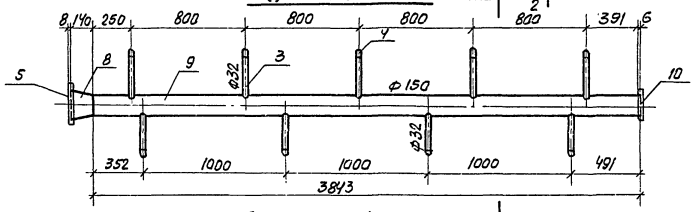

Деталь Т-4

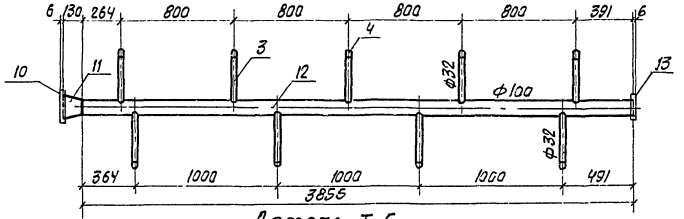

Деталь Т-5

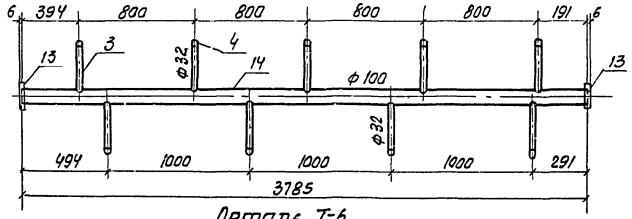

Деталь Т-6

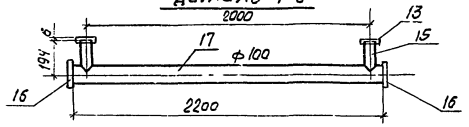

1-1

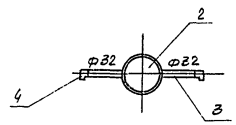

2-2

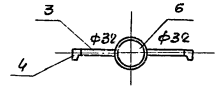

3-3

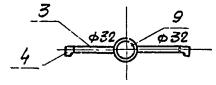

Деталь Т-7

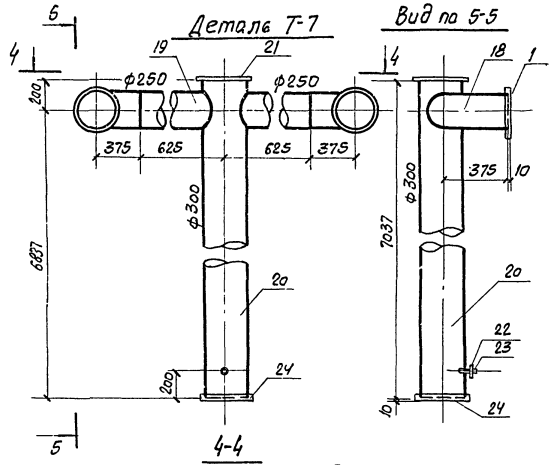

Вид по 5-5

4-4

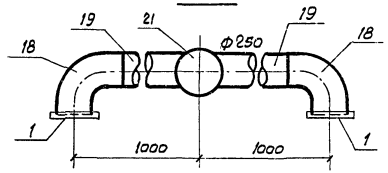

м 1:25

Спецификация монтажных деталей градирни

Марка	№ поз.	Наименование	Материал	ф усл. мм	Длина мм	кол-во	Масса кг. штучки	Масса кг. общий	Масса кг. детали
Деталь Т-1	1	Фланец Ру 2,5	ст.	250	—	2	6,95	13,9	223,3
	2	Труба 273×6	ст.	250	5089	1	201,07	201,07	
	3	Труба 42,3×2,8	ст.	32	320	9	0,87	7,83	
	4	Сопло ф32×16	полиэтилен	—	—	9	0,05	0,45	
		Изготовить на градирню 2 шт.							
Деталь Т-2	1	Фланец Ру 2,5	ст.	250	—	1	6,95	6,95	147,1
	3	Труба 42,3×2,8	ст.	32	320	9	0,87	7,83	
	4	Сопло ф32×16	полиэтилен	—	—	9	0,05	0,45	
	5	Фланец Ру 2,5	ст.	200	—	1	4,73	4,73	
	6	Труба 219×6	ст.	200	3799	1	119,5	119,5	
	7	Переход к 250×200	ст.	250×200	180	1	7,6	7,6	
		Изготовить на градирню 2 шт.							
Деталь Т-3	3	Труба 42,3×2,8	ст.	32	320	9	0,87	7,83	94,1
	4	Сопло ф32×16	полиэтилен	—	—	9	0,05	0,45	
	5	Фланец Ру 2,5	ст.	200	—	1	4,73	4,73	
	8	Переход 200×150	ст.	200×150	140	1	4,7	4,7	
	9	Труба 159×5	ст.	150	3843	1	72,94	72,94	
	10	Фланец Ру 2,5	ст.	150	—	1	3,43	3,43	
		Изготовить на градирню 2 шт.							
Деталь Т-4	3	Труба 42,3×2,8	ст.	32	320	9	0,87	7,83	53,2
	4	Сопло ф32×16	полиэтилен	—	—	9	0,05	0,45	
	10	Фланец Ру 2,5	ст.	150	—	1	3,43	3,43	
	11	Переход к 150×100	ст.	150×100	130	1	2,1	2,1	
	12	Труба 114×3,5	ст.	100	3855	1	36,78	36,78	
	13	Фланец Ру 2,5	ст.	100	—	1	2,6	2,6	
		Изготовить на градирню 2 шт.							
Деталь Т-5	3	Труба 42,3×2,8	ст.	32	320	9	0,87	7,83	49,6
	4	Сопло ф32×16	полиэтилен	—	—	9	0,05	0,45	
	13	Фланец Ру 2,5	ст.	100	—	2	2,6	5,2	
	14	Труба 114×3,5	ст.	100	3785	1	36,1	36,1	
		Изготовить на градирню 2 шт.							
Деталь Т-6	13	Фланец Ру 2,5	ст.	100	—	2	2,6	5,2	21,9
	15	Труба 114×3,5	ст.	100	194	2	1,85	3,7	
	16	Заглушка 120×12	ст.	—	—	2	1,1	2,2	
	17	Труба 114×3,5	ст.	100	2200	1	4,84	10,65	
		Изготовить на градирню 1 шт.							
Деталь Т-7	1	Фланец Ру 2,5	ст.	250	—	2	6,95	13,9	468,0
	18	Отвод 90°	ст.	250	—	2	27,0	54,0	
	19	Труба 273×6	ст.	250	537	2	21,22	42,44	
	20	Труба 325×6	ст.	300	7037	1	332,2	332,2	
	21	Заглушка 300	ст.	—	—	1	11,6	11,6	
	22	Муфта	ст.	50	—	1	0,63	0,63	
	23	Пробка	чугун.	50	—	1	0,33	0,33	
	24	Фланец Ру 10	ст.	300	—	1	12,9	12,9	
		Изготовить на градирню 1 шт.							

Изм.	Лист	№ докум.	Подпись	Дата
Провер.		Зайцева		
Чертил		Зражевская		
Рук. бриг.		Христофориди		
Гл. инж. пр.		Стулова		
Гл. спец.		Ямпольский		
Нач. отд.		Трубников		

ТП 901-6-57 НВ

Градирни открытого типа с капельным оросителем

Градирня площадью 80м²

Вадораспределительные системы, монтажные детали. (Начало)

Лит.	Лист	Листов
Р	3	

Госстрой СССР
СОЮЗВОДОКАНАЛПРОЕКТ
г. Москва

Инв. № подл. | Подпись, дата

Деталь Т-8

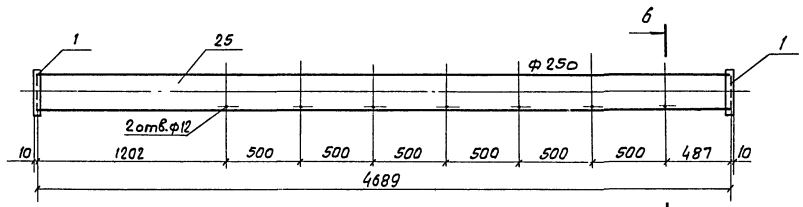

Деталь Т-9

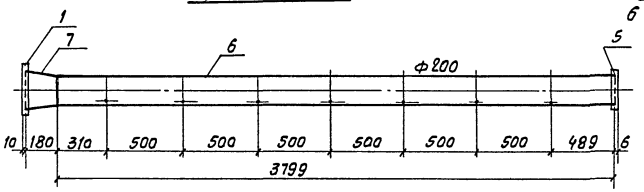

Деталь Т-10

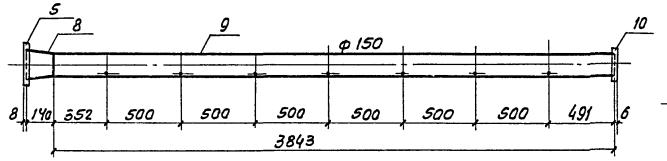

Деталь Т-11

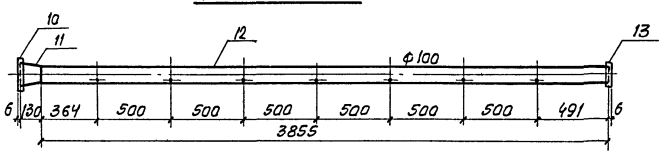

Деталь Т-12

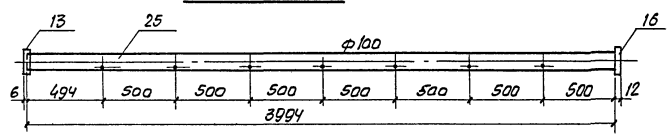

Деталь Т-14

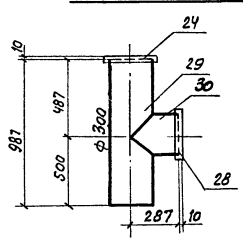

Деталь Т-15

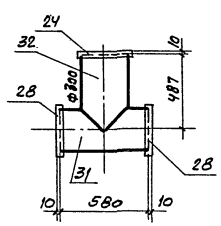

Деталь Т-16

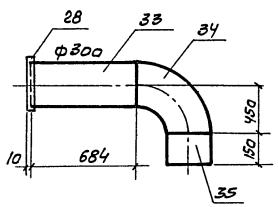

Б-Б

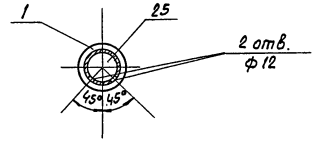

Деталь Т-13

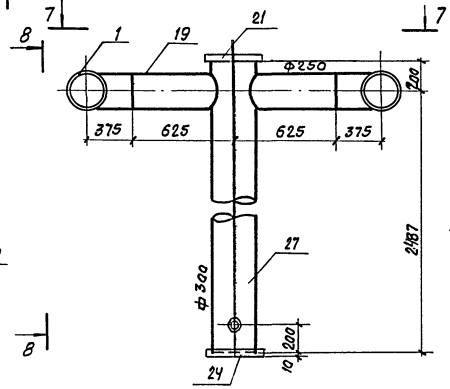

Вид по 8-8

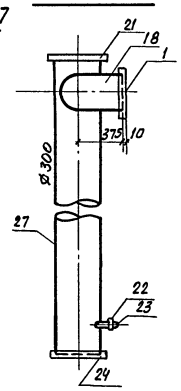

Вид по 7-7

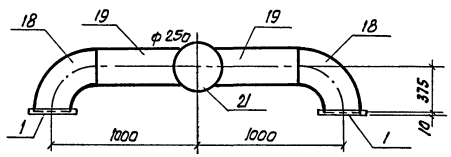

Спецификация монтажных деталей градирни

Марка	№ поз.	Наименование	Материал	ф усл. мм	Длина мм	Кол-во	Масса кг: штуки	Масса кг: общий	Масса кг: детали
Деталь Т-8	1	Фланец РУ 2,5	ст.	250	—	2	6.95	13.9	199.2
	25	Труба 273×6	ст.	250	4689	1	185.3	185.3	
		Изготовить на градирню 2 шт.							
Деталь Т-9	1	Фланец РУ 2,5	ст.	250	—	1	6.95	6.95	139.0
	5	Фланец РУ 2,5	ст.	200	—	1	4.73	4.73	
	6	Труба 219×6	ст.	200	3799	1	119.7	119.7	
	7	Переход к 250×200	ст.		180	1	7.6	7.6	
		Изготовить на градирню 2 шт.							
Деталь Т-10	5	Фланец РУ 2,5	ст.	200	—	1	4.73	4.73	86.0
	8	Переход к 200×150	ст.	—	140	1	4.7	4.7	
	9	Труба 159×5	ст.	150	3843	1	72.94	72.94	
	10	Фланец РУ 2,5	ст.	150	—	1	3.61	3.61	
		Изготовить на градирню 2 шт.							
Деталь Т-11	10	Фланец РУ 2,5	ст.	150	—	1	3.43	3.43	44.2
	11	Переход к 150×100	ст.	150×100	130	1	2.1	2.1	
	12	Труба 114×3,5	ст.	100	3855	1	36.8	36.8	
	13	Фланец Ру 2,5	ст.	100	—	1	1.84	1.84	
		Изготовить на градирню 2 шт.							
Деталь Т-12	13	Фланец РУ 2,5	ст.	100	—	1	2.6	2.6	41.8
	16	Заглушка 120×12	ст.	—	—	1	1.1	1.1	
	26	Труба 114×3,5	ст.	100	3994	1	38.1	38.1	
		Изготовить на градирню 2 шт.							
Деталь Т-13	1	Фланец РУ 2,5	ст.	250	—	2	6.95	13.9	269.6
	18	Отвод 90°	ст.	250	—	2	21.6	43.2	
	19	Труба 273×6	ст.	250	537	2	21.22	42.44	
	21	Заглушка 300	ст.	—	—	1	11.6	11.6	
	22	Муфта	ст	50	—	1	0.63	0.63	
	23	Пробка	чугун	50	—	1	0.33	0.33	
	24	Фланец РУ 10	ст.	300	—	1	12.9	12.9	
	27	Труба 325×6	ст.	300	2687	1	138.63	138.63	
		Изготовить на градирню 1 шт.							
Деталь Т-14	24	Фланец РУ 10	ст.	300	—	1	12.9	12.9	82.4
	28	Фланец РУ 2,5	ст.	300	—	1	9.33	9.33	
	29	Труба 325×6	ст.	300	987	1	46.6	46.6	
	30	Труба 325×6	ст.	300	287	1	13.55	13.55	
		Изготовить на градирню 1 шт.							
Деталь Т-15	24	Фланец РУ 10	ст.	300	—	1	12.9	12.9	82.0
	28	Фланец Ру 2,5	ст.	300	—	2	9.33	18.7	
	31	Труба 325×6	ст.	300	580	1	27.4	27.4	
	32	Труба 325×6	ст.	300	487	1	23.0	23.0	
		Изготовить на градирню 1 шт.							
Деталь Т-16	28	Фланец РУ 2,5	ст.	300	—	1	9.33	9.33	93.0
	33	Труба 325×6	ст.	300	684	1	32.28	32.3	
	34	Отвод 90°	ст.	300	—	1	44.2	44.2	
	35	Труба 325×6	ст.	300	150	1	7.1	7.1	
		Изготовить на градирню 1 шт.							

Изм.	Лист	№ докум.	Подпись	Дата
Провер.		Зайцева		
Чертил		Зражевская		
Рук. брит.		Христофориди		
Гл. инж. пр		Стулова		
Гл. спец.		Ямпольский		
Нач. отд		Трубников		

ТП 901-6-57 НВ

Градирни открытого типа с капельным орасителем

Градирня площадью 80 м²

Лит.	Лист	Листов
Р	4	

Водораспределительные системы. Монтажные детали. (Окончание)

Госстрой СССР СОЮЗВОДОКАНАЛПРОЕКТ г. Москва

М 1:25

15433-08

1-1

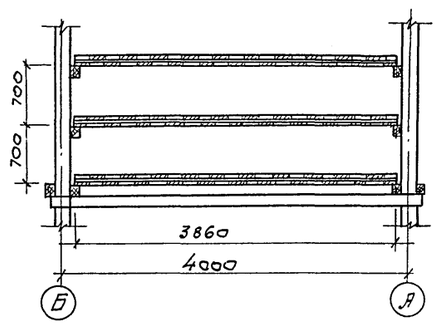

2-2

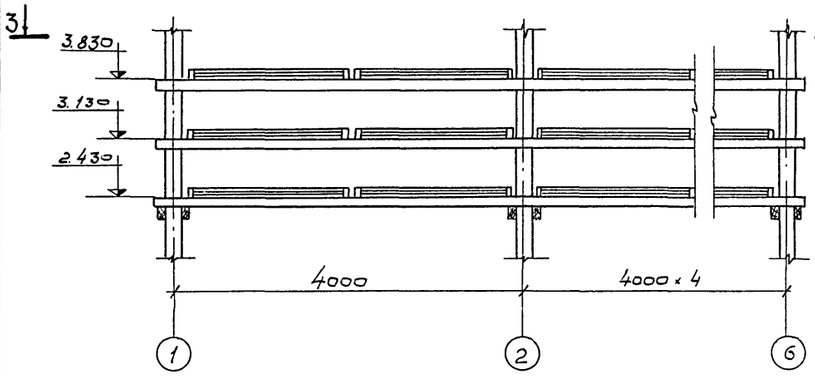

3-3
М 1:50

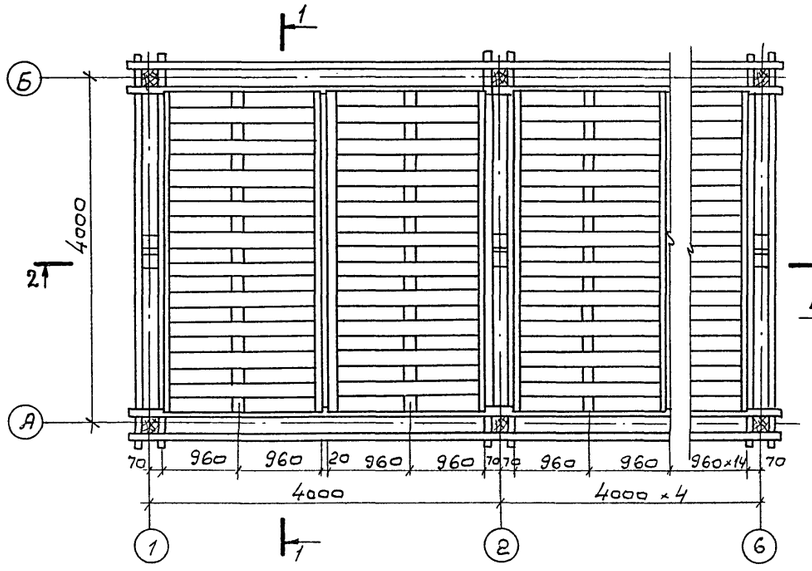

4-4

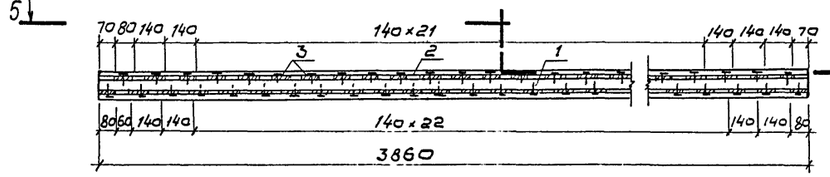

5-5
М 1:20

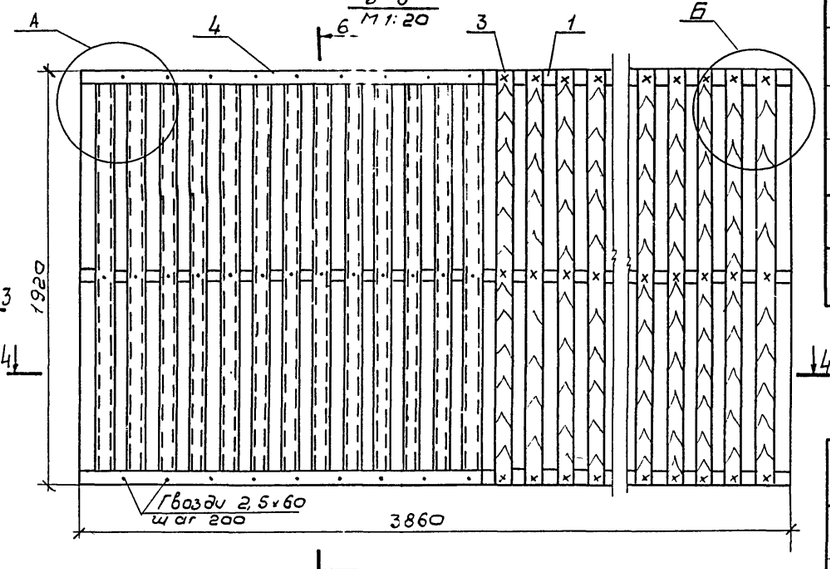

А
М 1:10

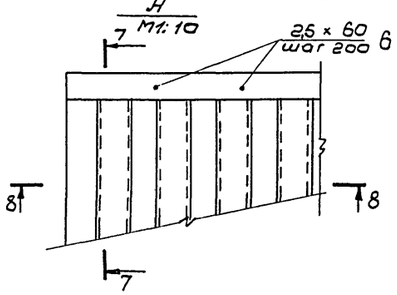

Б
М 1:10

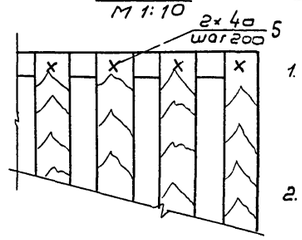

7-7

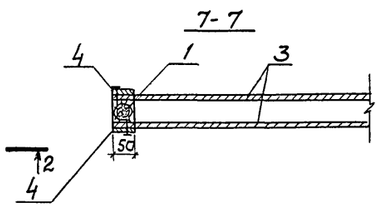

8-8

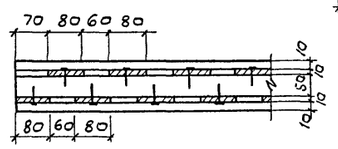

6-6

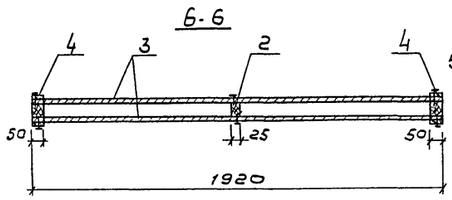

Спецификация материалов на щит решетника

NN поз.	Эскиз	Сечение мм	Длина мм	кол-во шт.	Объем, м³ шт.	Объем, м³ общий
1	3860; 50	50×50	3860	2	0,01	0,02
2	3860; 25	25×50	3860	1	0,005	0,005
3	1920; 80	10×80	1920	55	0,005	0,11
4	3860; 50	10×50	3860	4	0,002	0,008
	Итого: 0,143					
	Изготовить на градирню 100 шт.					

Спецификация гвоздей на щит решетника

NN поз.	Наименование	Сечение мм	Длина мм	кол-во шт.	Вес, кг.
5	Гвозди строительные	ф2	40	330	0,33
6	Гвозди строительные	ф2,5	60	80	0,2

Примечания:

1. Изготовление элементов решетника должно быть произведено из пиломатериалов в соответствии со СНиП III 19-75 „Деревянные конструкции"
2. Пиломатериалы - из сосны 2-го сорта, влажностью не более 25%, нестроганые.
3. Все деревянные элементы должны быть антисептированы, (см. „Общие указания „ Альбом I п.1.11).
4. Заготовку элементов решетника производить до антисептирования.
5. Гвозди должны быть оцинкованы.

М 1:50

Изм.	Лист	№ докумен.	Подпись	Дата	
Провер.		Озерова			
Чертил		Волкова			
Рук. бр.		Христофорид.			
Гл. ин. пр.		Стулова			
Гл. спец.		Ятпольский			
Нач. отд.		Трубников			

ТП-901-6-57 НВ

Градирни открытого типа с капельным оросителем

Градирня площадью 80м²

Лит	Лист	Листов
Р	5	

Конструкция и расстановка щитов решетника

Госстрой СССР
СОЮЗВОДОКАНАЛПРОЕКТ
г. Москва

Альбом IX

Типовой проект 901-6-57

1-1

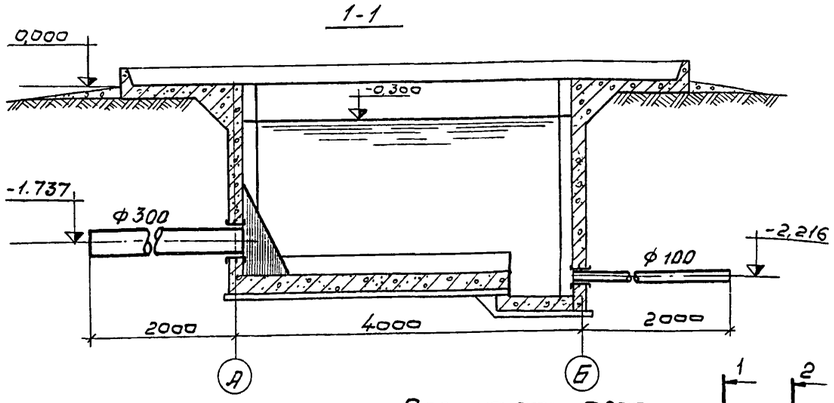

2-2

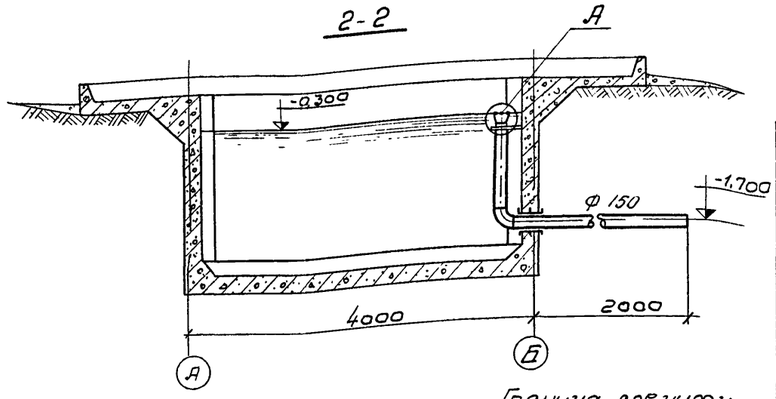

План на отм -0,200

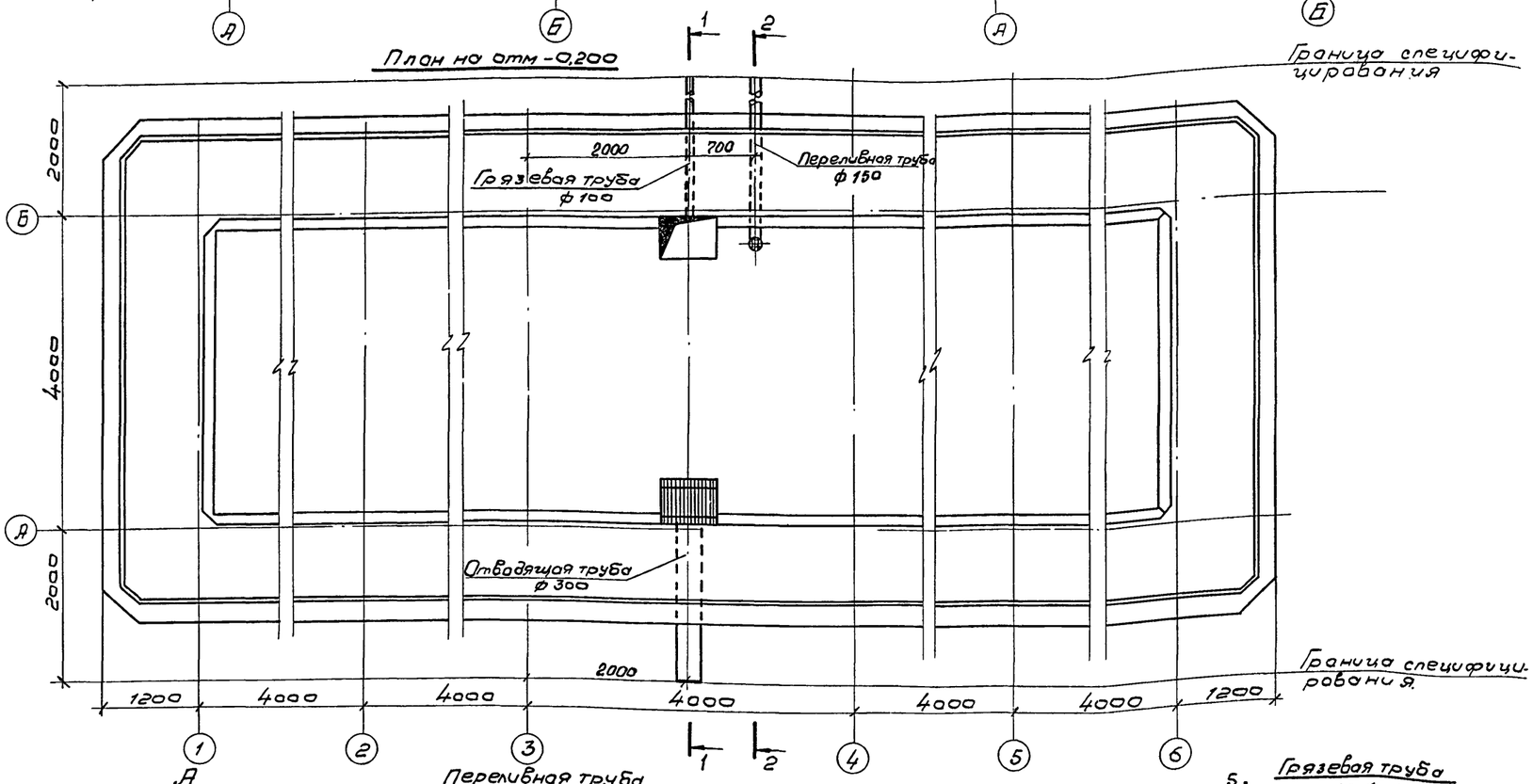

Граница специфицирования

А
М 1:10

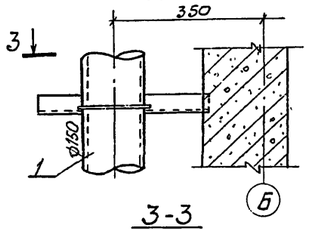

3-3

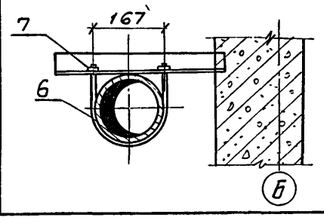

Переливная труба
М 1:20

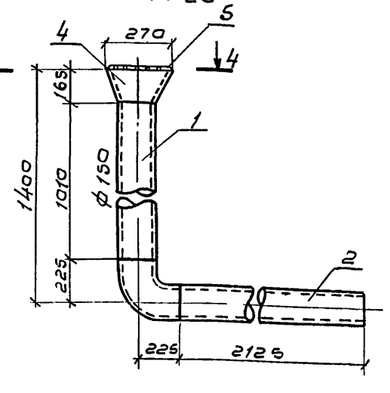

4-4
М 1:10

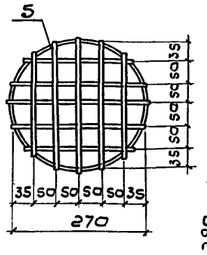

Хомут
М 1:10

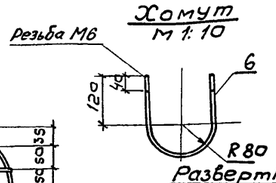

Развертка воронки

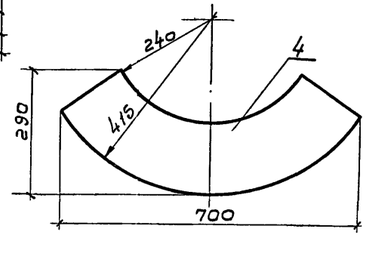

Грязевая труба
М 1:10

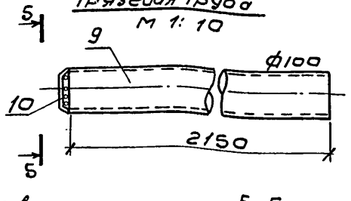

5-5
М1:5

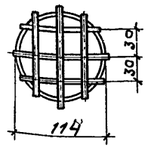

М 1:50

Спецификация материалов на переливную и отводящую трубы

NN п.п.	Наименование	Материал	Длина мм	кол-во шт.	Масса, кг Ед-цы	Масса, кг Общ.	Марки
Отвод переливной трубы и крепление переливной трубы	1. Труба 159×5	ст	1010	1	19,2	19,2	71,6
	2. Труба 159×5	ст	2125	1	40,4	40,4	
	3. Отвод 90° ф усл. 150	ст	–	1	6,1	6,1	
	4. Воронка переливная.	ст	–	1	5,4	5,4	
	5. Круг 6	ст	1700	–	0,4	0,4	
	6. Круг 6	ст	490	1	0,11	0,11	
	7. Гайка М6	ст	–	2	0,003	0,006	
	8. Труба 325×6	ст	2150	1	101,5	101,5	101,5

Спецификация материалов на грязевую трубу

NN п/п	Наименование	Материал	Длина, мм	кол-во шт.	Масса, кг. Ед.	Масса, кг. Общ.	Марки
9	Труба 114×3,5	ст	2150	1	20,51	20,51	20,7
10	Круг 6	ст	650	–	0,15	0,15	

NN п/п	Наименование	Материал	Дусл мм	Ед-ца изм	кол-во	Масса, кг Ед-цы	Масса, кг Общий
1	Труба грязевая	ст.	100	шт.	1	20,7	20,7
2	Труба отводящая	ст.	300	шт.	1	101,5	101,5
3	Труба переливная с креплением	ст.	150	шт.	1	71,6	71,6
4	Защитная решетка	ст.	–	шт.	1	14,9	14,9

Примечания:

1. Защитная решетка изготавливается по листу НВИ-2, приведенном в Альбоме I.
2. Стальные конструкции защищаются антикоррозионным покрытием согласно рекомендациям, приведенным в пояснительной записке, Альбом I п.п. 1.7; 1.11.

Изм	Лист	№ докумен.	Подпись	Дата
Провер	Зайчева			
Исполн	Волкова			
Рук бр.	Христофориди			
Гл инж пр	Стулова			
Гл спец	Ямпольский			
Нач отд	Трубников			

ТП 901-6-57 НВ

Градирни открытого типа с капельным оросителем

Градирня площадью 80 м²

Водопроводное оборудование бассейна

Лит	Лист	Листов
Р	6	

Госстрой СССР
СОЮЗВОДОКАНАЛПРОЕКТ
г. Москва

Инв. № подл. | Подпись и дата

Альбом IX

Типовой проект 901-6-57

Союзводоканалпроект

Инв. № подл. | Подпись и дата | Взам. инв. №

Ведомость основных комплектов

Обозначение	Наименование	Примечание
ТП 901-6-57 -АР8	Архитектурно-строительные решения	
ТП 901-6-57 -КЖ8	Конструкции железобетонные	
ТП 901-6-57 -НВ	Технологическая часть	Разработана ин-том Союзводоканалпроект

Ведомость чертежей основного комплекта ТП 901-6 -АР8

Формат	Лист	Наименование	Примечание
22	1	Общие данные. Фасады	
22	2	Планы на отм. 0.330; 1.030; 1.730; 3.130; 3.830; 5.230; 5.930 и 7.330	
22	3	Планы на отм. 2.430; 4.530; 6.630 и 8.200. Ведомость деревянных элементов	
22	4	Разрезы 1-1 и 2-2	

Ведомость примененных и ссылочных документов

Обозначение	Наименование	Примечание
ТП 901-6-57 -АРИ-ТТ	Технические требования	
ТП 901-6-57 -АРИ-СД	Стойка СД	
ТП 901-6-57 -АРИ-Щ2	Щит Щ2	
ТП 901-6-57 -АРИ-Щ5, Щ5А	Щиты Щ5, Щ5А	
ТП 901-6-57 -АРИ-Щ5Б, $Щ6^{т}_{н}$	То же. Щ5Б; $Щ6^{т}_{н}$	
ТП 901-6-57 -АРИ-Щ7	Щит Щ7	
ТП 901-6-57 -АРИ-С1; С2	Стремянки С1; С2	
ТП 901-6-57 -АРИ-ОГ3	Ограждение ОГ3	
ТП 901-6-57 -АРИ-ОГ4	То же ОГ4	
ТП 901-6-57 -АРИ-МС1	Изделие соединительное МС1	
ТП 901-6-57 -АРИ-МС2	То же МС2	
ТП 901-6-57 -АРИ-МС3, МС3а	" МС3, МС3а	
ТП 901-6-57 -АРИ-МС6÷МС15	" МС6÷МС15	
ТП 901-6-57 -У-2, 9, 10, 13÷16, 19÷36	Узлы 2, 9, 10, 13÷16, 19÷36	
Серия 1-459-2, вып. 2, л. 90	Ограждение стремянки	

Рабочие чертежи марки АР выполнены в соответствии с действующими строительными нормами и правилами проектирования, которые предусматривают мероприятия в строительной части, обеспечивающие взрывную, взрыво-пожарную и пожарную безопасность при соблюдении правил безопасности в эксплуатации. Мероприятия выполнены на основании технологических заданий и категорий производств Определенных Союзводоканалпроектом.

Главный инж. проекта /Марек/

Фасад 1-6

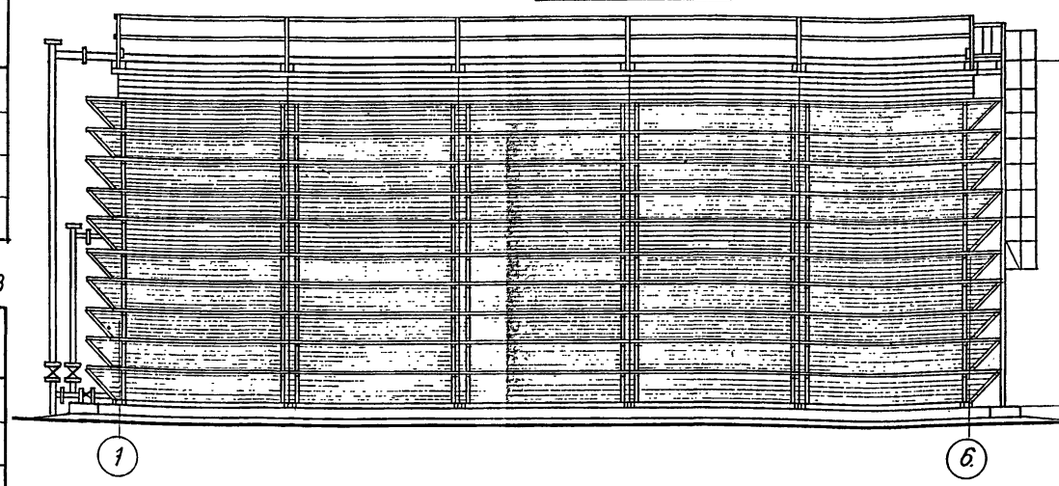

Фасад А-Б

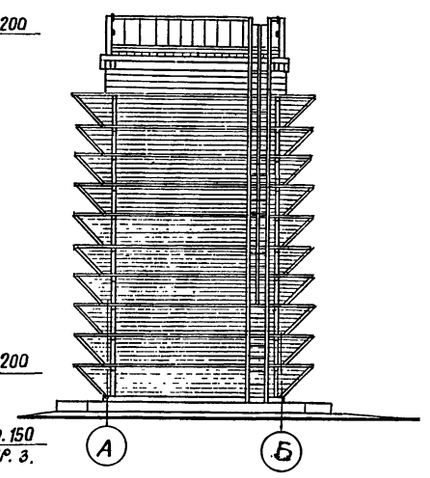

Сводная спецификация к чертежам архитектурно-строительных решений

Марка или поз.	Обозначение	Наименование	Кол.	Примеч.
		Изделия железобетонные		
		Водосборный бассейн		См. КЖ 8
		Изделия деревянные		
		Каркас поз. 1÷30		См. ведом. на АР8-3
СД	ТП 901-6-57 -АРИ-СД	Стойка	12	
Щ2	ТП 901-6-57 -АРИ-Щ2	Щит	40	
Щ5	ТП 901-6-57 -АРИ-Щ5, Щ5А	То же	18	
Щ5А	То же	"	1	
Щ5Б	ТП 901-6-57 -АРИ-Щ5Б; $Щ6^{т}_{н}$	"	1	
Щ6т	То же	"	20	
Щ6н	"	"	20	
Щ7	ТП 901-6-57 -АРИ-Щ7	"	60	
		Изделия стальные		
С2	ТП 901-6-57 -АРИ-С1, С2	Стремянка	1	
СК8	Серия 1.459-2, вып. 2, л. 90	Ограждение стремянки	1	
ОГ3	ТП 901-6-57 -АРИ-ОГ3	Ограждение	1	
ОГ4	ТП 901-6-57 -АРИ-ОГ4	То же	2	
МС1	ТП 901-6-57 -АРИ-МС1	Изделие соединительное	24	
МС2	ТП 901-6-57 -АРИ-МС2	То же	1	
МС3а	ТП 901-6-57 -АРИ-МС3, МС3а	"	4	
МС6	ТП 901-6-57 -АРИ-МС6÷МС15	"	868	
МС7	То же	"	176	
МС8	"	"	522	
МС9	"	"	240	
МС11	"	"	2	
МС12	"	"	8	
МС13	"	"	8	
МС14	"	"	80	
МС15	"	"	22	

1 Категорию производства, степень огнестойкости, расчетные условия строительства, условия электроосвещения и молниезащиты см. на листах марки НВИ.

2 Требования к деревянным и стальным конструкциям см. на листах марки АРИ-ТТ.

3 Требования к железобетонным конструкциям см. на листах марки КЖИ-ТТ.

Изм.	Лист	№ докум.	Подпись	Дата
Ст. инж		Климов		
Рук. бр.		Сасонко		6.XII-77
Гл. инж. пр.		Марек		
Гл. констр.		Аврамеко		
Нач. СКО-1		Дрампов		
Гл. инж. ин-та		Королев		

ТП 901-6-57 - АР8

Градирни открытого типа с капельным оросителем

Градирня площадью 80 м²	Лит.	Лист	Листов
	Р	1	4

Общие данные. Фасады

ПРОМСТРОЙПРОЕКТ г. Москва

15433-09 10

Инв. № подл.

Планы на отм. 1.030; 1.730; 3.130; 3.830; 5.230; 5.930; 7.330

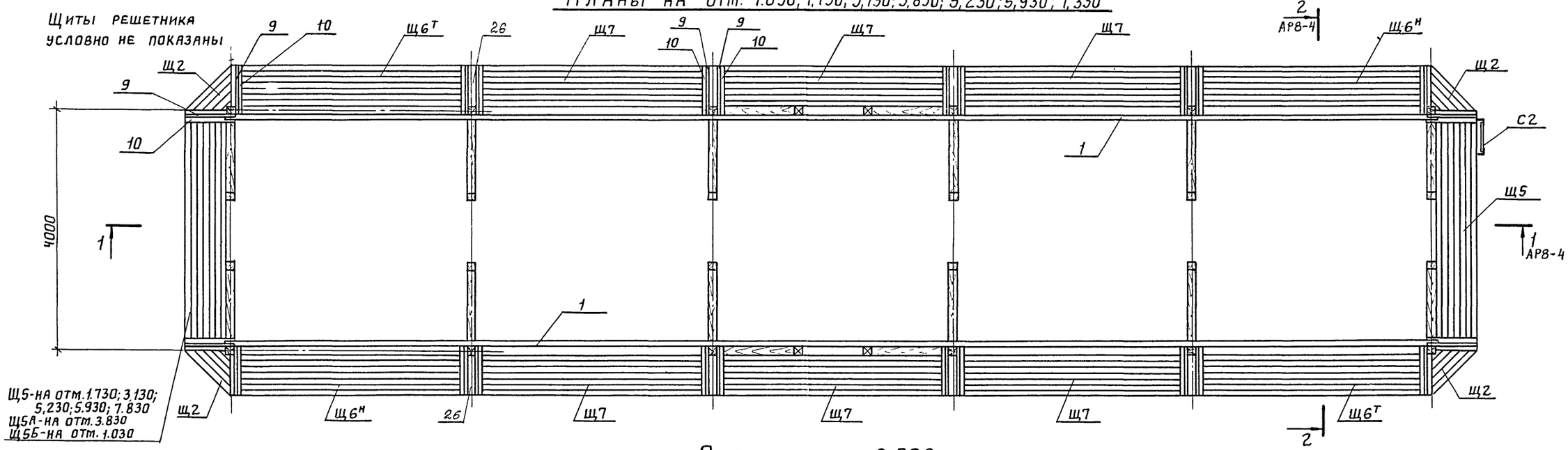

План на отм. 0,330

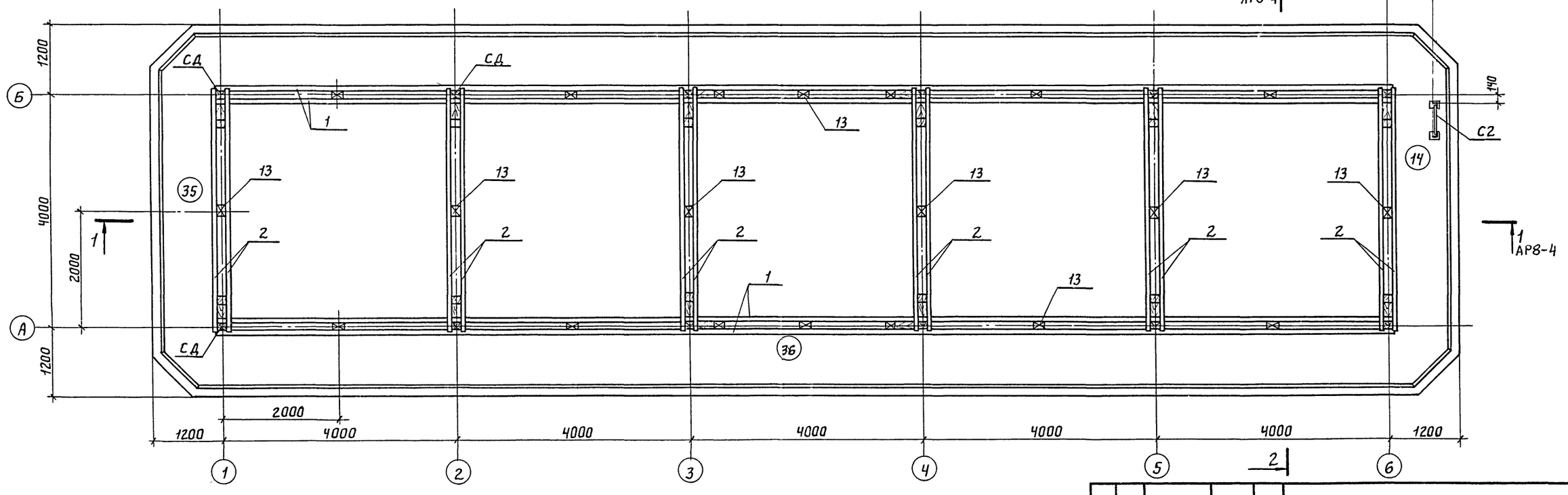

Узлы см. на листах марки У.

					ТП 901-6-57 -АР8	
Изм.	Лист	№ докум.	Подпись	Дата	Градирни открытого типа с капельным оросителем	
Провер.		Котова			Градирня площадью 80 м²	Лит. Р; Лист 2; Листов
Инженер		Ускова				
Рук. бр.		Сасонко				
Гл. инж. пр		Марек			Планы на отм. 0.330; 1.030; 1.730; 3.130; 3.830; 5.230; 5.930 и 7.330	Промстройпроект г. Москва
Гл. конст.		Авраменко				
Нач. отд		Дрампов				

План на отм. 8.200.

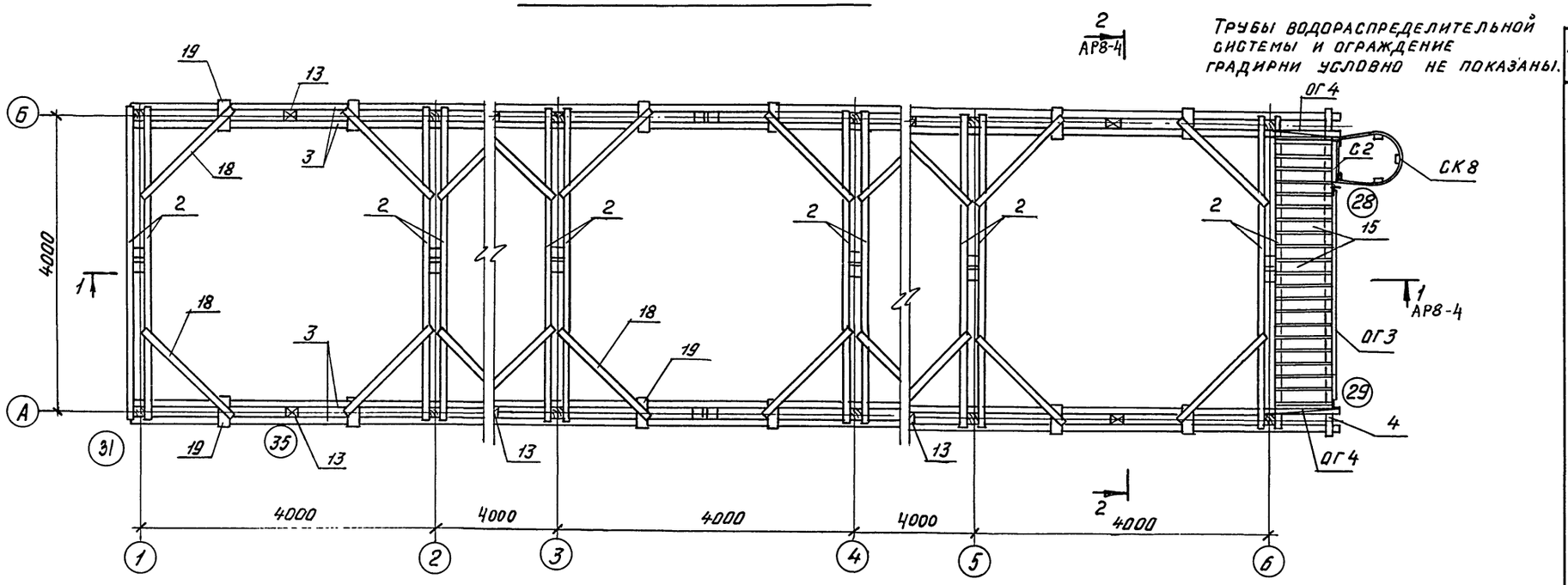

Планы на отм. 2.430; 4.530; 6.630

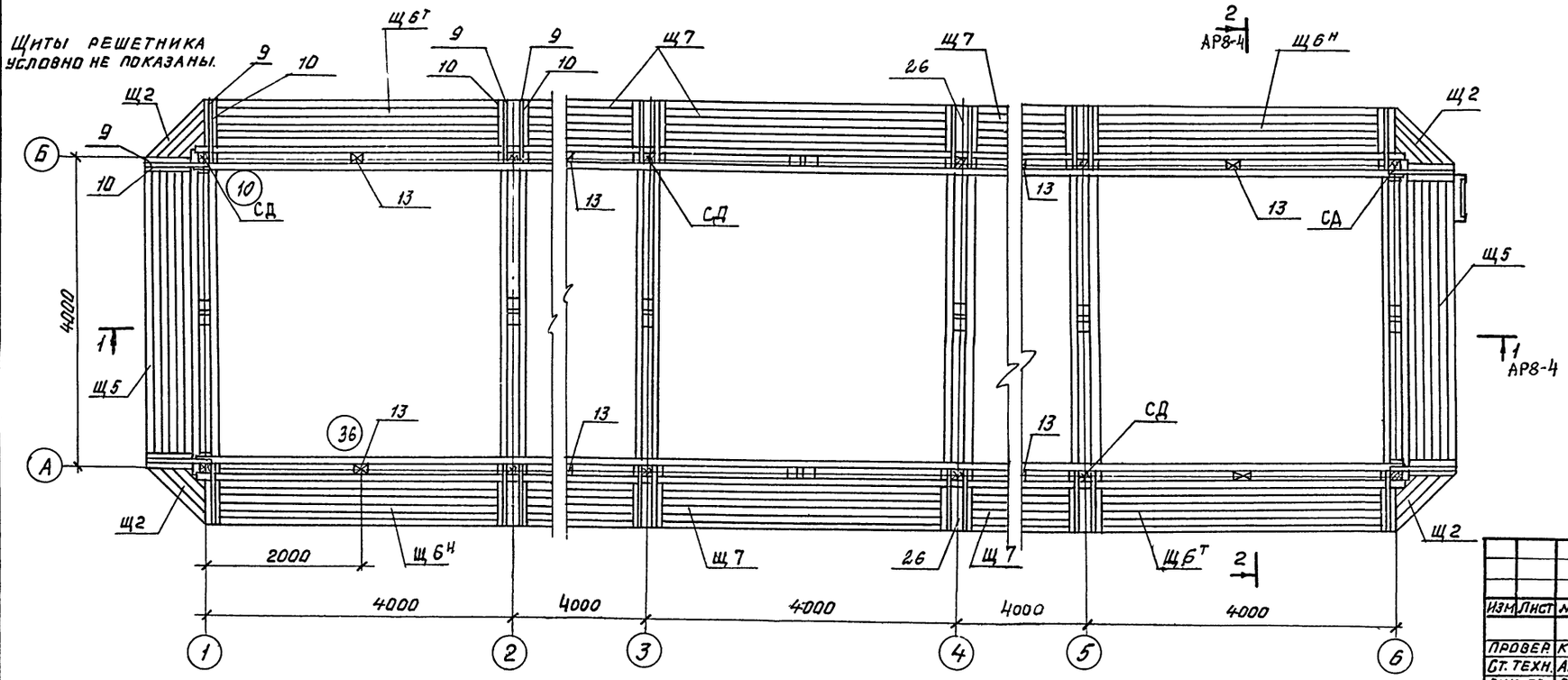

Узлы см. на листах марки У.

Ведомость деревянных элементов.

Марка	Поз.	Эскиз	Сечение	Длина мм	Кол.
Каркас	1		130×75	20230 x)	30
	2		150×75	4230	60
	3		150×75	21100 x)	4
	4		150×75	4400	1
	5		130×130	3030	4
	6		130×130	2870	8
	7		130×130	2400	4
	8		130×130	2800	12
	9		100×50	870	240
	10		100×75	1190	240
	11		100×50	130	24
	12		100×50	900	80
	13		130×130	230	48
	14		130×75	1200	2
	15		150×40	750	23
	16		130×130	2920	24
	17		130×130	2620	12
	18		100×40	1600	20
	19		150×150	400	20
	20		150×25	3710	2
	21		130×25	3990	26
	22		150×25	3990	12
	23		130×25	3990	10
	24		80×75	150	4
	25		150×60	3990	11
	26		130×25	960	80
	27		150×25	3990	11
	28		130×75	520	112
	29		130×130	520	32
	30		150×130	520	8

x) Стыки элементов осуществлять по узлам 23, 24

Изм	Лист	№ докум.	Подпись	Дата
Провер.		Котова		
Ст. техн.		Андрианова		
Рук. бр.		Сасонко		6/XI-77
Гл. инж. пр.		Марек		
Кл. кон.		Авраменко		
Нач. СКО-1		Дрампов		

ТП 901-6-57 - АР 8

Градирни открытого типа с капельным оросителем

Градирня площадью 80м²

Лит.	Лист	Листов
Р	3	

Планы на отм. 2.430; 4.530; 6.630; и 8.200. Ведомость деревянных элементов

Промстройпроект г. Москва

15433-09 10

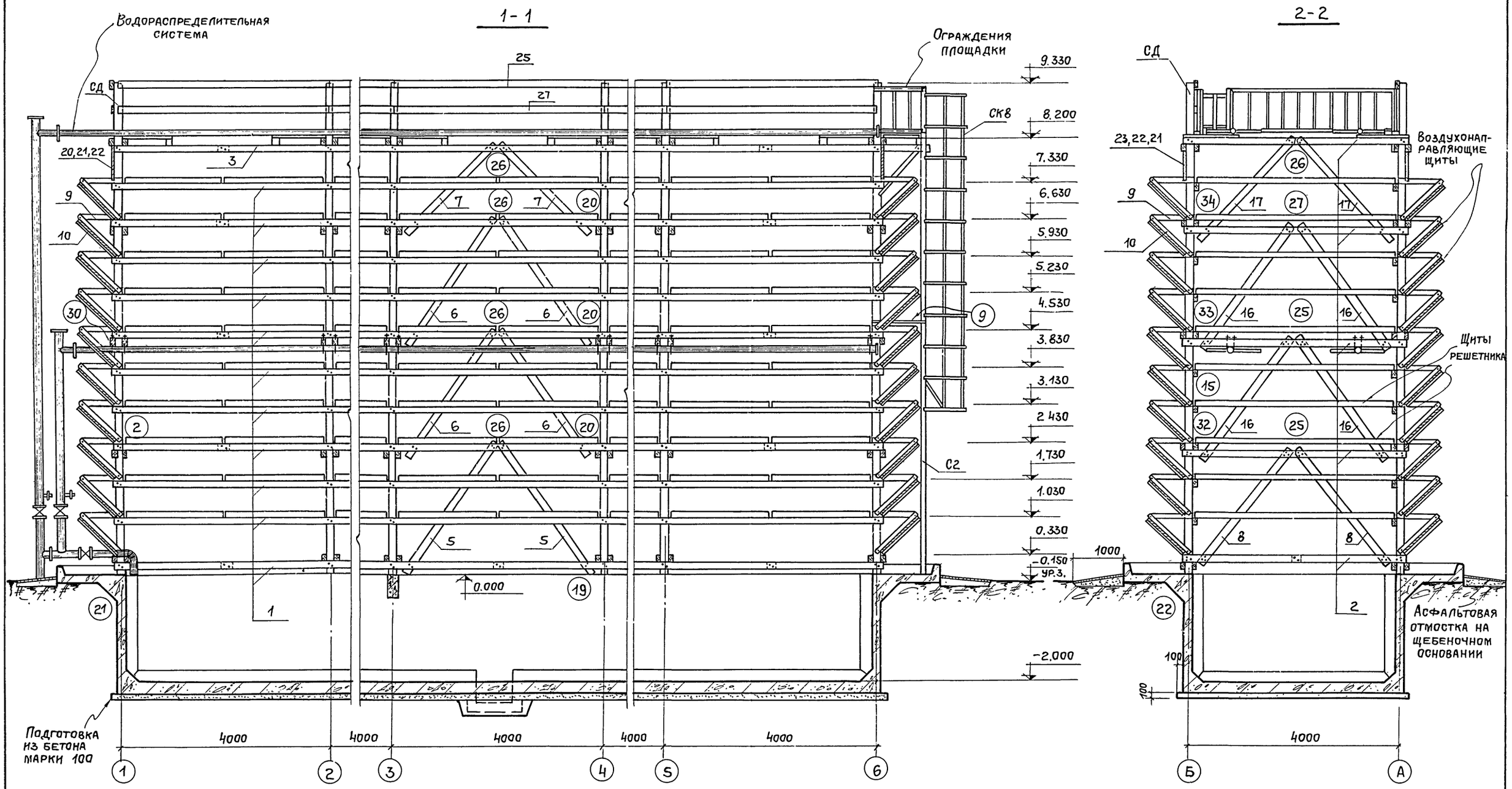

Узлы см. на листах марки У.

Изм.	Лист	№ докум.	Подп.	Дата	ТП 901-6-57 - АР8
					Градирни открытого типа с капельным оросителем
Провер.		Котова			Градирня площадью 80м²
Ст.техн.		Андрианова			Лит. Р; Лист 4; Листов
Рук.бр.		Сасонко			
Гл.инж.пр.		Марек			Разрезы 1-1 и 2-2
Гл.конст.		Авраменко			Промстройпроект Москва
Нач.СКО		Дрампов			

15433-09 13

Альбом 11

Типовой проект 901-6-57

Альбом IX

Ведомость основных комплектов

Обозначение	Наименование	Примечание
ТП 901-6-57-АРВ	Архитектурно-строительные решения	
ТП 901-6-57-КЖВ	Конструкции железобетонные	
ТП 901-6-57-НВ	Технологическая часть	Разработана ин-ом Союзводоканалпроект

Ведомость чертежей основного комплекта ТП901-6 -КЖВ

Формат	Лист	Наименование	Примечание
22	1	Общие данные	
"	2	Маркировочные схемы элементов водосборного бассейна. Общие виды днища, стен и розеты	
"	3	Схемы армирования днища, стен и розеты (начало)	
"	4	Схемы армирования днища, стен и розеты (окончание).	

Рабочие чертежи марки КЖ выполнены в соответствии с действующими строительными нормами и правилами проектирования, которые предусматривают мероприятия в строительной части, обеспечивающие взрывную, взрыво-пожарную и пожарную безопасность при соблюдении правил безопасности в эксплуатации. Мероприятия выполнены на основании технологических заданий и категорий производств, определенных Союзводоканалпроектом.

Главный инж. проекта /Марек/

Ведомость применённых и ссылочных документов

Обозначение	Наименование	Примечание
ТП 901-6-57 - КЖИ - ТТ	Технические требования	
ТП 901-6-57 - КЖИ-КР1, КР2	Каркасы плоские КР1, КР2	
ТП 901-6-57 - КЖИ-КР3, КР4	Каркасы плоские КР3, КР4	
ТП 901-6-57 - КЖИ-КП1, КП2	Каркасы пространственные КП1, КП2	
ТП 901-6-57 - КЖИ-С2, С3	Сетки арматурные С2, С3	
ТП 901-6-57 - КЖИ-С9; С10	Сетки арматурные С9, С10	
ТП 901-6-57 - КЖИ С11, С12	Сетки арматурные С11, С12	
ТП 901-6-57 - КЖИ-МН1, МН2	Изделия закладные МН1, МН2	
ТП 901-6-57 - КЖИ-МН3, МН4	Изделия закладные МН3, МН4	
ТП 901-6-57 М-П91, П91а, УТ1÷УТ4	Приямки П91, П91а. Утолщения УТ1 ÷ УТ4	
ТП-901-6-57 М - Б1	Балка Б1	
Серия 3.901-5	Сальники набивные Ду 50 - 1400 мм	с проектом не высылается

1. Данные по расчетным условиям строительства градирен приведены в „Общих указаниях" на листах марки НВИ настоящего проекта.
2. Требования к железобетонным конструкциям приведены на листах марки КЖИ - ТТ.

Изм.	Лист	№ докум.	Подп.	Дата
Ст. инж.	Климов			
Рук. бр.	Сасонко		6.XII-57	
Гл. инж. пр	Марек			
Гл. констр.	Авраменко			
Нач. СКО-1	Дрампов			
Гл. инж. и-та	Королев			

ТП 901-6-57 -КЖВ

Градирни открытого типа с капельным оросителем

Градирня площадью 80 м²

Лит.	Лист	Листов
Р	1	4

Общие данные

ПРОМСТРОЙПРОЕКТ г. Москва

Инв. № подл. | Подп. и дата | Взам. инв. № | Инв. № дубл. | Подп. и дата

Альбом IX

Типовой проект 901-6-57

Инв. N подл. | Подп. и дата

1 - 1

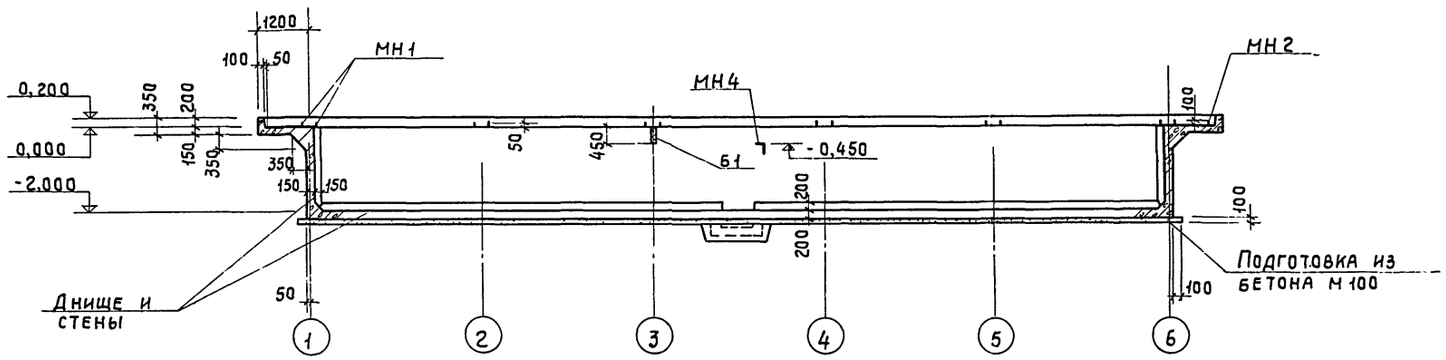

План водосборного бассейна

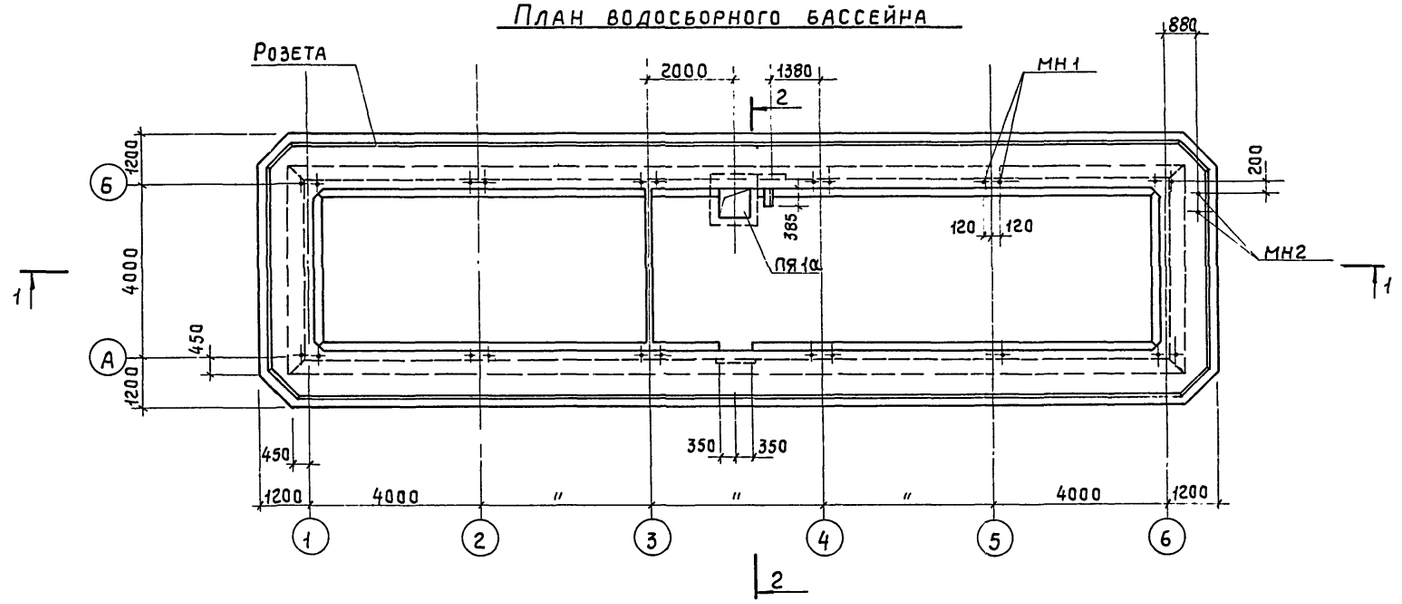

2 - 2

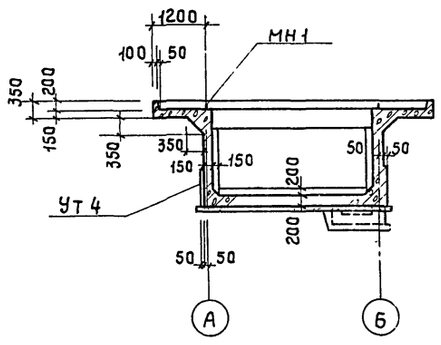

Сводная спецификация элементов водосборного бассейна

Марка	Обозначение	Наименование	Кол.	Примеч.
	КЖ 8 - 3	Днище, стены и розетта		
ПЯ 1α	901-6-57-М-ПЯ1, ПЯ1α, УТ1÷УТ4	Приямок	1	
Ут 4	То же	Утолщение	1	
Б1	901-6-57 - М - Б1	Балка	1	

Спецификация изделий на днище, стены и розетту

Формат	Зона	Поз.	Обозначение	Наименование	Кол	Прим.
				Документация		
12			ТП 901-6-57 - КЖИ-ТТ	Технические требования		
11				Сборочные единицы и детали		
11			ТП 901-6-57 - КЖИ-КП1, КП2	Каркас пространственный КП2	20	
11			ТП 901-6-57 - КЖИ-КР1, КР2	Каркас плоский КР2	24	
11			ТП 901-6-57 - КЖИ-С2, С3	Сетка арматурная С2	4	
11			ТП 901-6-57 - КЖИ-С9, С10	То же С10	8	
11			ТП 901-6-57 - КЖИ-С11, С12	То же С12	4	
22			КЖ 8 - 3	Стержни одиночные поз. 1÷16		См. ведомость
11			ТП 901-6-57 - КЖИ-МН1, МН2	Изделие закладное МН1	12	
11			То же	То же МН2	1	
11			ТП 901-6-57 - КЖИ-МН3, МН4	" МН4	1	
				Материал		
				Бетон	45,8	м³

Выборка стали на один элемент, кг

Марка элемента	Арматурные изделия							Закладные изделия					Всего
	Арматурная сталь ГОСТ 5781-75							Профильная сталь				Итого	
	Класс А-I			Класс А-II									
	ф мм		Итого	ф мм			Итого	∠63×6	Сальники	·12	·18		
	6	8		10	12	14							
Водосборный бассейн	301,3	1361,2	1662,5	1342,1	92,6	207,4	1642,1	2,2	41,2	0,9	18,0	62,3	3366,9

Изм.	Лист	№ докум.	Подпись	Дата
Провер.		Северинова		
Ст. инж.		Климов		
Рук. бр.		Сасонко		6/XII-72
Гл. инж. пр.		Марек		
Гл. конст.		Авраменко		
Нач. СКО-1		Драпов		

ТП 901-6-57 - КЖ 8

Градирни открытого типа с капельным оросителем

Градирня площадью 80 м²

Лит.	Лист	Листов
Р	2	

Маркировочные схемы элементов водосборного бассейна. Общие виды днища, стен и розетты

ПРОМСТРОЙПРОЕКТ г. Москва

15433-09 15

Альбом IX

Типовой проект 901-6-57

Армирование днища

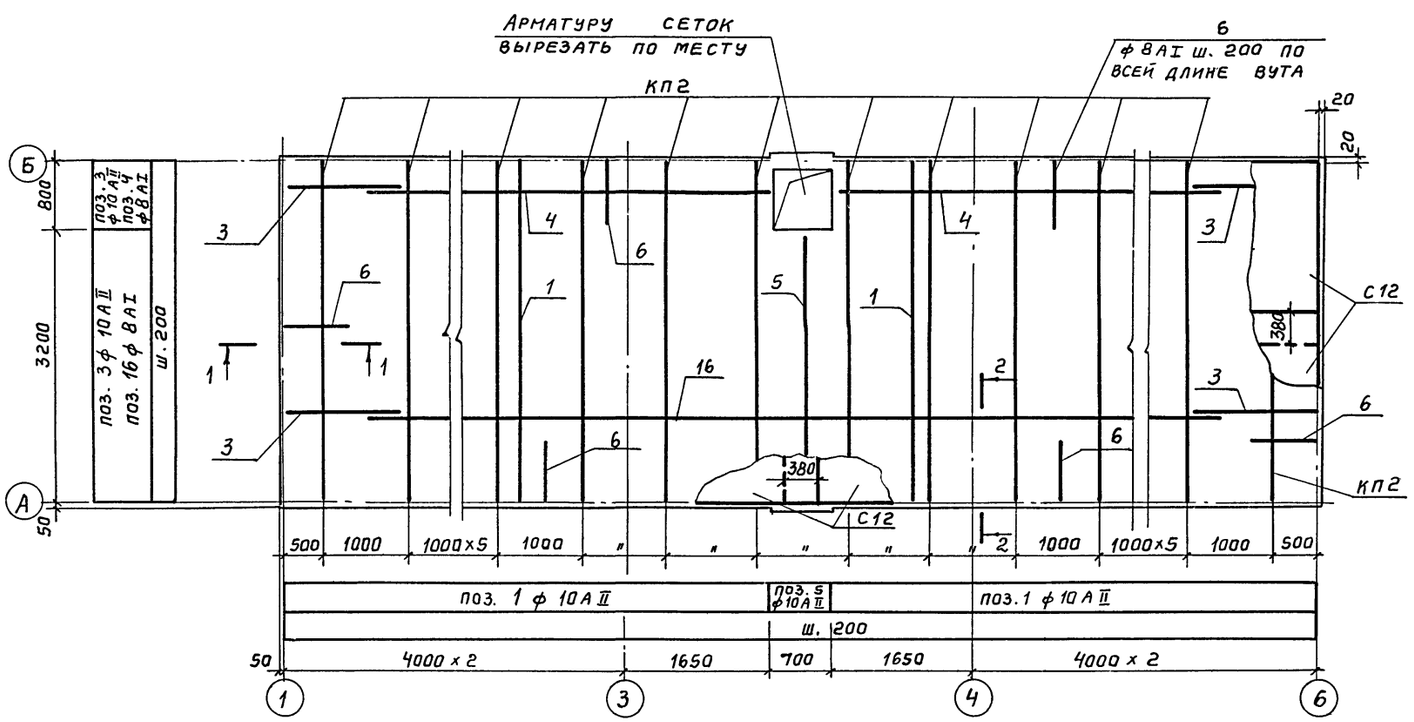

Ведомость стержней на один элемент

Марка эл-та	поз.	Эскиз или сечение	ф мм	Длина мм	Кол.
Днище, стены и розета	1	500 4030 500	10 А II	5030	98
	2	1250 500	10 А II	1750	256
	3	500 1500	10 А II	2000	42
	4	8530	8 А I	8650	10
	5	3200 500	10 А II	3700	3
	6	150 450 150	8 А I	870	276
	7	п. м.	6 А I	633,0	—
	8	150 700 150	8 А I	1320	252
	9	1200	12 А II	1200	16
	10	1300 1000 1300	12 А II	3600	8
	11	50 290 50 500 1260	6 А I	1990	264
	12	50 290 50 500 500	6 А I	1230	8
	13	500 500	10 А II	1000	40
	14	4700	12 А II	4700	8
	15	10620	14 А II	10620	16
	16	14780	8 А I	17900	18

1 - 1

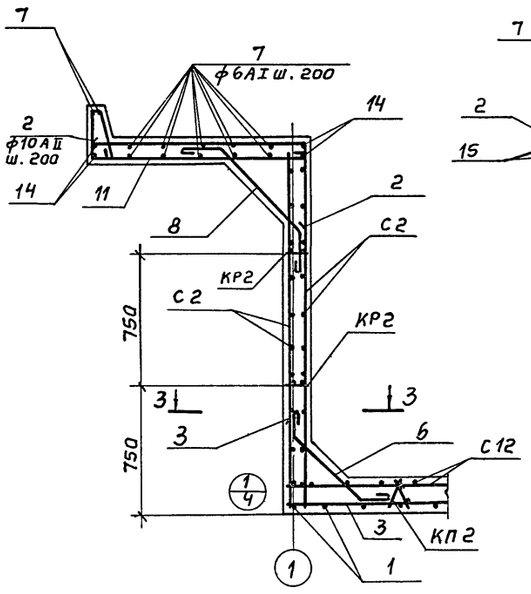

2 - 2

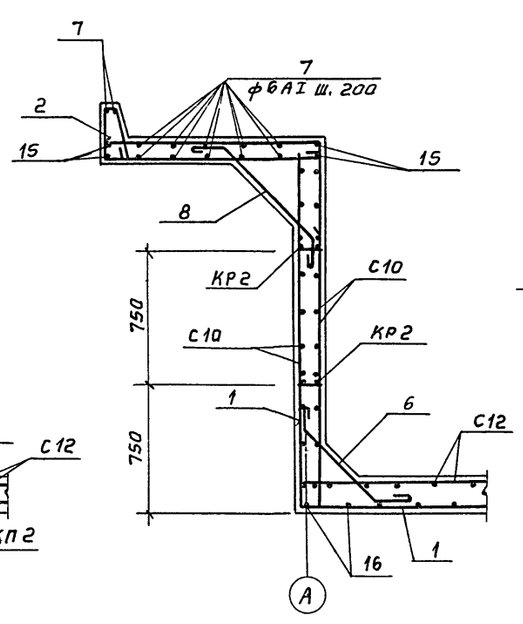

3 - 3

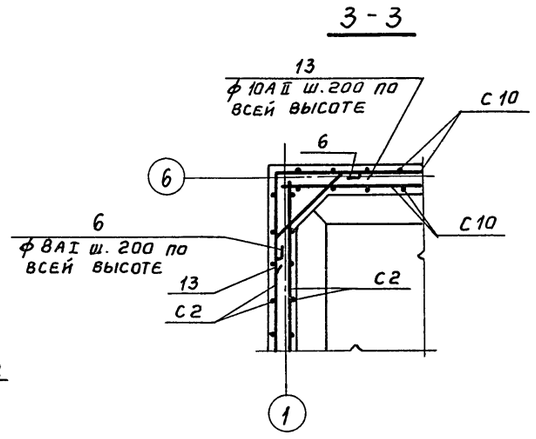

Изм.	Лист	№ докум.	Подпись	Дата
Провер.		Северинова		
Ст. инж.		Климов		
Рук. бр.		Сасонко		2/XII-77
Гл. инж. пр.		Марек		
Гл. констр.		Авраменко		
Нач. СКО-1		Драпов		

ТП 901-6-57 - КЖ 8

Градирня открытого типа с капельным оросителем

Градирня площадью 80 м²

Лит.	Лист	Листов
Р	3	

Схемы армирования днища, стен и розеты (начало)

Промстройпроект г. Москва

Армирование продольной стены

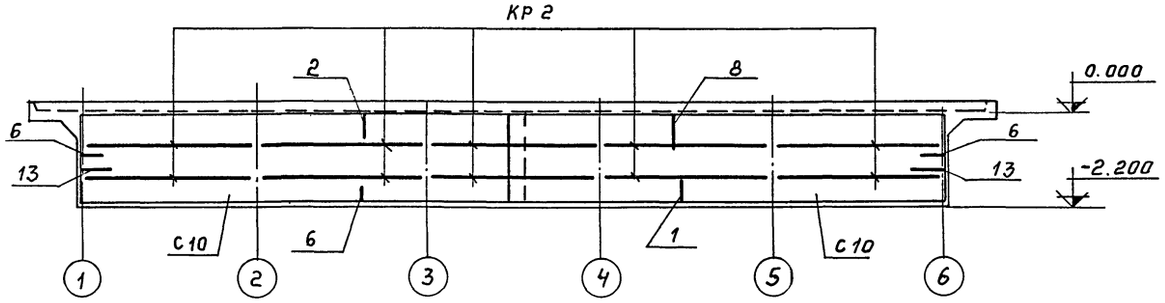

Армирование розеты

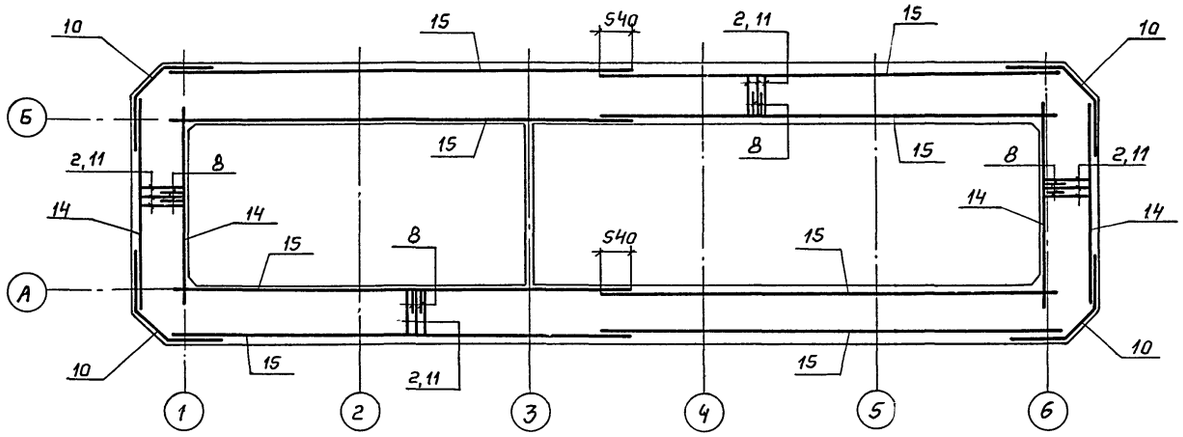

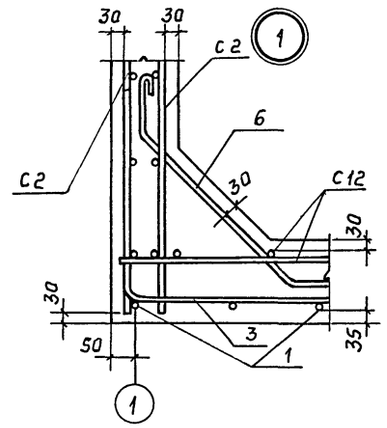

4 - 4

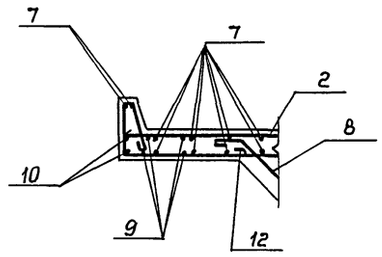

Раскладка верхней арматуры угла розеты

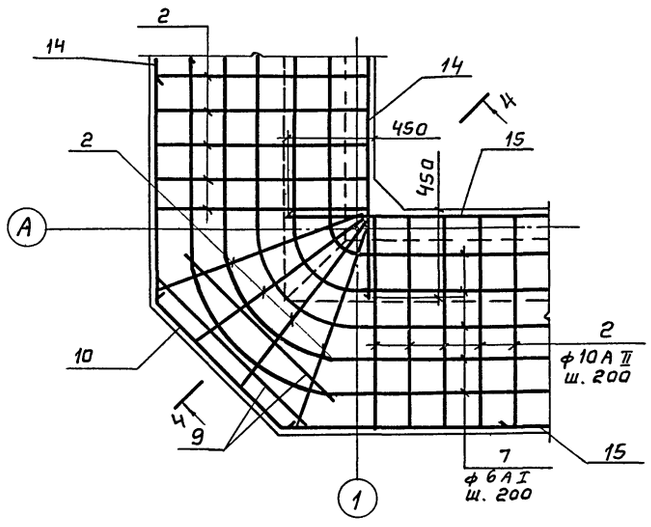

Раскладка нижней арматуры угла розеты

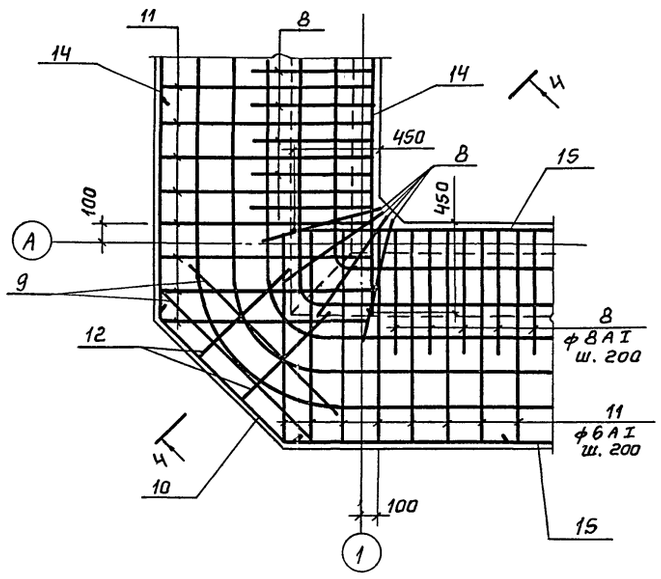

					ТП 901-6-57 -КЖ8
					Градирня открытого типа с капельным оросителем
Изм.	Лист	№ докум.	Подп.	Дата	
Провер.		Северинов			Градирня площадью 80м²
Ст. инж.		Климов			
Рук. бр.		Сасонко			
Гл. инж. пр.		Марек			
Гл. констр.		Авраменко			
Нач. СКО-1		Дрампов			

Лит.	Лист	Листов
Р	4	

Схемы армирования днища, стен и розеты (окончание)

ПРОМСТРОЙПРОЕКТ
г. Москва

Типовой проект 901-6-57 Альбом IX
Подп. и дата
Инв. № подл.
gost.e-ecolog.ru