ТИПОВОЙ ПРОЕКТ

901-6-57

ГРАДИРНИ

ОТКРЫТОГО ТИПА С КАПЕЛЬНЫМ ОРОСИТЕЛЕМ

Альбом VIII

15433-08

ЦЕНА 1-08

gost.e-ecolog.ru

ТИПОВОЙ ПРОЕКТ
901-6-57

ГРАДИРНИ ОТКРЫТОГО ТИПА С КАПЕЛЬНЫМ ОРОСИТЕЛЕМ

СОСТАВ ПРОЕКТА:

АЛЬБОМ I - ОБЩИЕ УКАЗАНИЯ, ДЕТАЛИ ТЕХНОЛОГИЧЕСКОГО ОБОРУДОВАНИЯ
АЛЬБОМ VIII - ГРАДИРНЯ ПЛОЩАДЬЮ 64 м²
АЛЬБОМ X - ЧЕРТЕЖИ УЗЛОВ, ЭЛЕМЕНТОВ КОНСТРУКЦИЙ И ИЗДЕЛИЙ
АЛЬБОМ XVII - СМЕТЫ

АЛЬБОМ - VIII

РАЗРАБОТАН:
ПРОЕКТНЫМИ ИНСТИТУТАМИ
СОЮЗВОДОКАНАЛПРОЕКТ, ПРОМСТРОЙПРОЕКТ
ГЛАВНЫЙ ИНЖЕНЕР ИНСТИТУТА В.Н. САМОХИН
ГЛАВНЫЙ ИНЖЕНЕР ПРОЕКТА Л.Г. СТУЛОВА

УТВЕРЖДЕН В/О СОЮЗВОДОКАНАЛНИИПРОЕКТ
ПРОТОКОЛ №100 ОТ 7 XII 1977 г ВВЕДЕН В ДЕЙСТВИЕ
В/О СОЮЗВОДОКАНАЛНИИПРОЕКТ с 30 VI 1978 г.
ПРИКАЗ № 181 ОТ 14 VI 1978 г.

ВЕДОМОСТЬ ЧЕРТЕЖЕЙ КОМПЛЕКТОВ НВ, АР, КЖ

Формат	№№ п/п	Марка листа	Наименование	Исполнитель	№№ стр.
	1	В.Ч.	Ведомость чертежей		2
			Технологические		
22	2	НВ-1	Общие данные	союзводоканалпроект	3
22	3	НВ-2	Водораспределительные системы. Планы. Разрезы.	"	4
22	4	НВ-3	Водораспределительные системы. Монтажные детали (начало)	"	5
22	5	НВ-4	Водораспределительные системы. Монтажные детали (окончание)	"	6
22	6	НВ-5	Расстановка и конструкция щитов решетника	"	7
22	7	НВ-6	Водопроводное оборудование бассейна	"	8
			Архитектурно-строительные		
22	8	АР7-1	Общие данные. Фасады.	промстройпроект	9
22	9	АР7-2	Планы на отм. 0.330; 1.030; 1.730; 3.130; 3.830; 5.230; 5.930 и 7.330	"	10
22	10	АР7-3	Планы на отм. 2.430; 4.530; 6.630 и 8.200. Ведомость деревянных элементов	"	11
22	11	АР7-4	Разрезы 1-1 и 2-2	"	12
22	12	КЖ7-1	Общие данные.	"	13
22	13	КЖ7-2	Маркировочные схемы элементов водосборного бассейна. Общие виды днища, стен и розеты	"	14
22	14	КЖ7-3	Схемы армирования днища, стен и розеты (начало)	"	15
22	15	КЖ7-4	Схемы армирования днища, стен и розеты (окончание)	"	16

Типовой проект 901-6-57 Альбом VIII

Изм.	Лист	№ докум.	Подп.	Дата	ТП 901-6-57 ВЧ			
					Градирни открытого типа с капельным оросителем			
Провер.		Зайцева			Градирня площадью 64м²	Лит.	Лист	Листов
Чертил		Ермакова				Р	1	1
Рук. бр.		Христофорида						
Гл. инж. пр.		Стулова			Ведомость чертежей	Госстрой СССР СОЮЗВОДОКАНАЛПРОЕКТ г. Москва		
Гл. спец.		Ямпольский						
Нач. отд.		Трубников						

15432-08 3

Альбом VIII

Типовой проект 901-6-57

Ведомость основных комплектов

Обозначение		Наименование	Примечание
ТП 901-6-	НВ	Технологическая часть	Разработан ин-том СВКП
ТП 901-6	АР	Архитектурно-строительные решения	Разработан ин-том ПСП
ТП 901-6	КЖ	Конструкции железобетонные	—"—

Ведомость чертежей основного комплекта марки НВ

Формат	Лист	Наименование	Примечание
22	НВ-1	Общие данные	
22	НВ-2	Водораспределительные системы. План. Разрезы.	
22	НВ-3	Водораспределительные системы. Монтажные детали (начало)	
22	НВ-4	Водораспределительные системы. Монтажные детали (окончание)	
22	НВ-5	Конструкция и расстановка щитов решетника	
22	НВ-6	Водопроводное оборудование бассейна	

Спецификация на водопроводное оборудование

№№ п/п	Наименование	Материал	Фусл.	Един. изм.	Кол-во	Масса, кг Един.	Масса, кг Общ.	ГОСТ
1	Завижжка 30ч 6бр	чугун	250	шт.	3	179.0	537.0	5762-74
2	Сопло ф 32×16	полиэтилен	32	шт.	64	0.05	3.2	чертеж СВКП.

Спецификация древесины

№№ п/п	Наименование	Сечение, мм	Количество, м³
1	Брусок	50×50	1.6
2	Брусок	25×50	0.4
3	Доска	10×80	8.8
4	Доска	10×50	0.64

Справка

Типовой проект разработан в соответствии с действующими строительными нормами и правилами и предусматривает мероприятия, обеспечивающие взрывную, взрывопожарную и пожарную безопасность при правильной эксплуатации сооружения.

Главный инженер проекта (Л.Г.Стулова)

Ведомость примененных документов

Обозначение	Наименование	Примечание
ГОСТ 8509-72	Сталь прокатная уголовая равнополочная	
ГОСТ 103-76	Сталь прокатная полосовая	
ГОСТ 19903-74	Сталь прокатная толстолистовая	
ГОСТ 2590-71	Сталь горячекатаная круглая	
ГОСТ 3262-75	Трубы стальные водогазопроводные	
ГОСТ 10704-76	Трубы стальные электросварные	
ГОСТ 5762-74	Задвижки параллельные с выдвижным шпинделем фланцевые	
ГОСТ 1255-67	Фланцы стальные плоские приварные	
ГОСТ 7798-70	Болты с шестигранной головкой	
ГОСТ 5915-70	Гайки шестигранные	
ГОСТ 11371-68	Шайбы	
ГОСТ 4028-63	Гвозди строительные	
ГОСТ 8486-66	Пиломатериалы хвойных пород	
ГОСТ 13327-73	Препарат ДМ-5 для пропитки древесины	
ГОСТ 17133-71	Резина листовая	
ГОСТ 8966-71	Муфты прямые короткие	
ГОСТ 8963-75	Пробки	
ГОСТ 17375-72	Детали трубопроводов. Отводы крутоизогнутые	
ГОСТ 17379-72	Заглушки	
ГОСТ 17378-72	Переходы из углеродистой стали	

Спецификация прокатной стали

№№ п/п	Наименование	Материал	Фусл.	Ед. изм.	Кол-во	Масса, кг Един.	Масса, кг Общ.	ГОСТ
1	Уголок 32×32×3	ст.	—	м	54	1.46	7.9	8509-72
2	Круг 6	ст.	—	м	35.5	0,222	7.9	2590-71
3	Лист 300×4	ст.	—	м	0.7	9.42	6.6	19903-74
4	Полоса 120×12	ст.	—	м	0.5	11.3	5.7	103-76

Спецификация крепежных деталей и гвоздей

№№ п/п	Наименование	Материал	Фусл.	Ед. изм.	Кол-во	Масса, кг Един.	Масса, кг Общ.	ГОСТ
1	Гайка М6	ст.	—	шт.	2	0.003	0.006	5915-70
2	Гайка М16	ст.	—	шт.	184	0.034	6.3	5915-70
3	Гайка М20	ст.	—	шт.	48	0.065	3.1	5915-70
4	Болт М16×55	ст.	—	шт.	184	0.12	22.1	7790-70
5	Болт М20×75	ст.	—	шт.	48	0.25	12.0	7790-70
6	Гвозди 2×40	ст.	—	кг.	26,4	—	26,4	4028-63
7	Гвозди 2,5×60	ст.	—	кг.	16.0	—	16.0	4028-63

Спецификация труб

№№ п/п	Наименование	Материал	Фусл.	Един. изм.	Кол-во	Масса, кг Един.	Масса, кг Общ.	ГОСТ
1	Трубы 42,3×2.8	ст.	32	м	23,1	2.73	63,1	3262-75
2	Трубы 114×3,5	ст.	100	м	36,0	9.54	343,4	10704-76
3	Трубы 159×5	ст.	150	м	18,6	18,99	353,2	10704-76
4	Трубы 219×6	ст.	200	м	22,4	31.52	706,1	10704-76
5	Трубы 273×6	ст.	250	м	13,6	39,51	537,3	10704-76
6	Трубы 325×6	ст.	300	м	2.2	47.20	103,8	10704-76

Спецификация фасонных частей

№№ п/п	Наименование	Материал	Фусл.	Един. изм.	Кол-во	Масса, кг Един.	Масса, кг Общ.	ГОСТ
1	Фланец Ру 2.5	ст.	100	шт.	12	2.6	31,2	1255-67
2	Фланец Ру 2.5	ст.	150	шт.	8	3,43	27.4	1255-67
3	Фланец Ру 2.5	ст.	200	шт.	14	4.73	66.2	1255-67
4	Фланец Ру 2.5	ст.	250	шт.	4	6,95	13,9	1255-67
5	Фланец Ру 10	ст.	250	шт.	4	10,65	42,6	1255-67
6	Отвод 90°	ст.	150	шт.	1	6.1	6.1	17375-72
7	Отвод 90°	ст.	200	шт.	4	14.9	59,6	17375-72
8	Отвод 90°	ст.	250	шт.	1	27.0	27.0	17375-72
9	Переход к 150×100	ст.	-	шт.	4	2.1	8,4	17378-72
10	Переход к 200×150	ст.	-	шт.	4	4.7	18,8	17378-72
11	Заглушка	ст.	250	шт.	2	9.0	18.0	17379-72
12	Муфта	ст.	50	шт.	2	0.63	1.3	8966-59
13	Пробка	чуг.	50	шт.	2	0.33	0.7	8963-59
14	Резина δ=3мм	резина	—	м / кг	1.3 / 6.8	4.5	5.8	17133-71

Примечание:

1. Настоящий альбом должен рассматриваться совместно с Альбомом I

Изм.	Лист	№ докум.	Подпись	Дата	ТП 901-6-57 НВ	
Провер.		Байцева			Градирни открытого типа с капельным оросителем	
Чертил		Озерова			Градирня площадью 64м²	Лит: Р; Лист: 1; Листов: 6
Рук. бр.		Христофорий				
Гл. инж. пр.		Стулова			Общие данные	Госстрой СССР СОЮЗВОДОКАНАЛПРОЕКТ г. Москва
Гл. спец.		Эмполевский				
Нач. отд.		Трубников				

Типовой проект 901-6-57 Альбом VIII

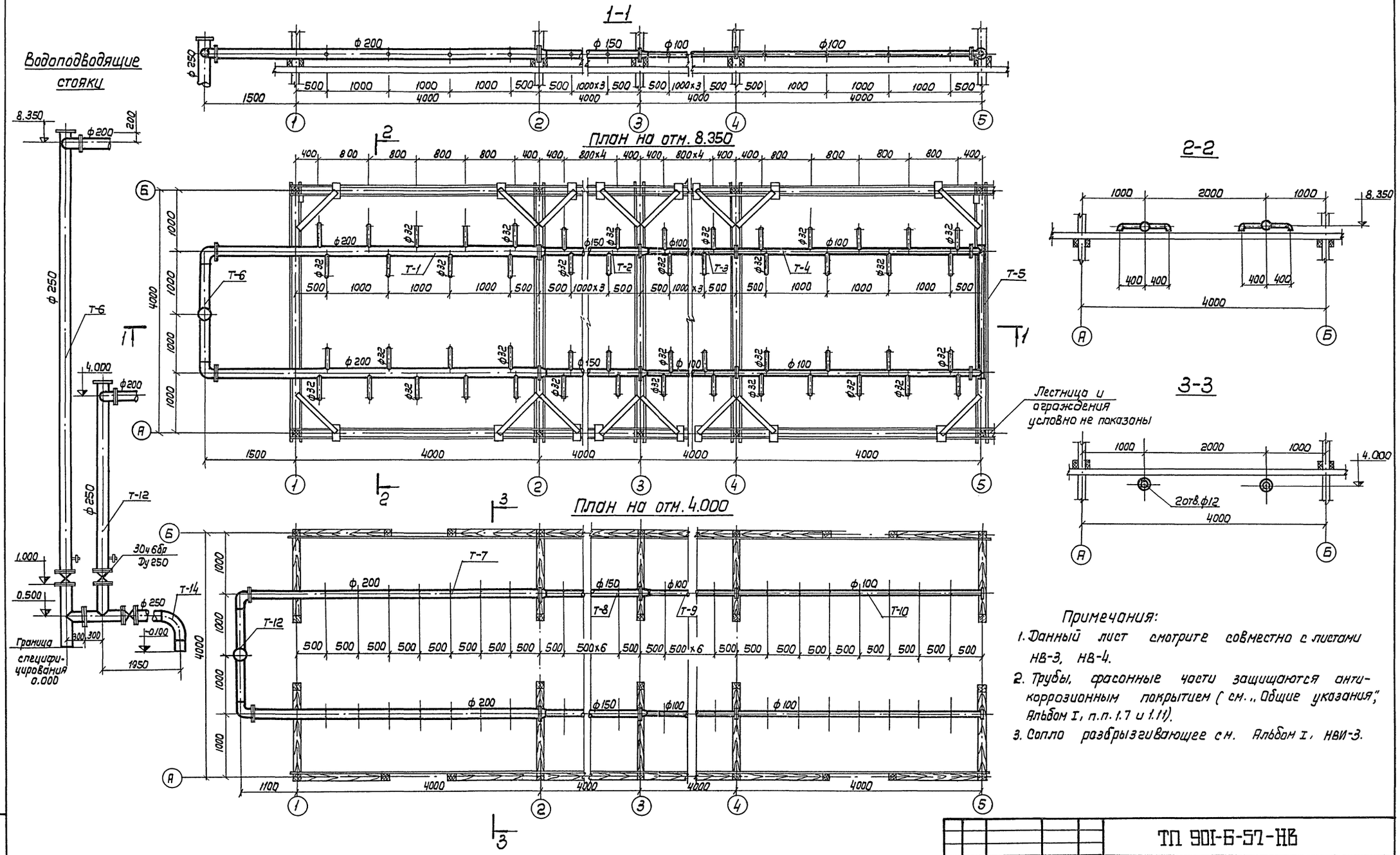

Примечания:

1. Данный лист смотрите совместно с листами НВ-3, НВ-4.
2. Трубы, фасонные части защищаются антикоррозионным покрытием (см. „Общие указания", Альбом I, п.п. 1.7 и 1.11).
3. Сопло разбрызгивающее см. Альбом I, НВИ-3.

					ТП 901-6-57-НВ			
					Градирни открытого типа с капельным оросителем			
Изм.	Лист	N докум.	Подп.	Дата				
Провер.		Зайцева			Градирня площадью 64м²	Лит.	Листов	Листов
Чертил		Волкова				Р	2	
Рук. бриг.		Христофориди						
Гл. ин. пр.		Ступова			Водораспределительные системы. Планы. Разрезы.	Госстрой СССР СОЮЗВОДОКАНАЛПРОЕКТ г. Москва		
Гл. спец.		Ямпольский						
Нач. отд.		Трубников						

М1:40

Инв. N подл. | Подпись, дата

15433-02 5

Альбом VIII

Деталь Т-1

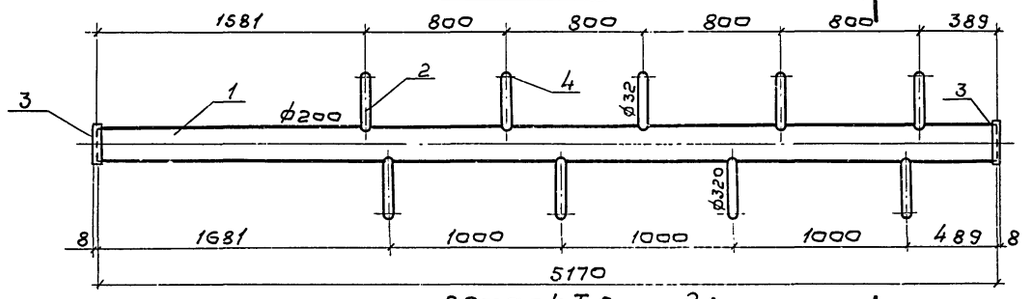

Деталь Т-2

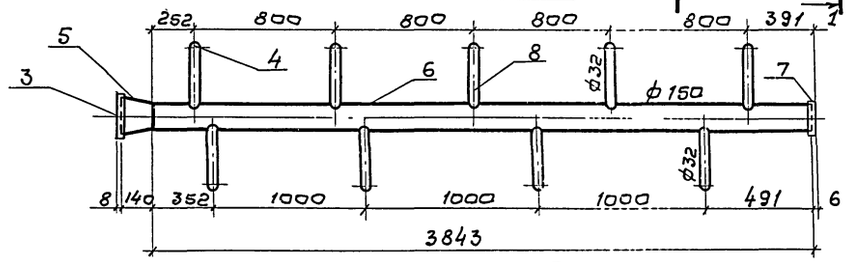

Деталь Т-3

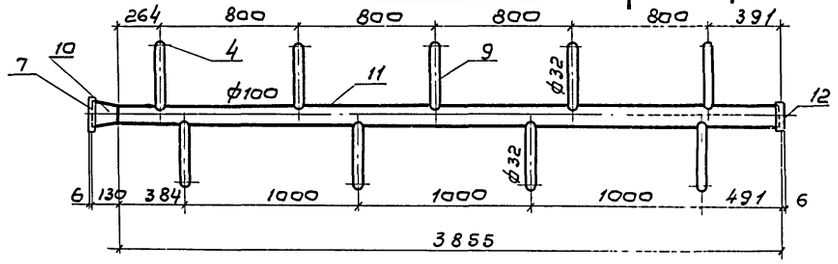

Деталь Т-4

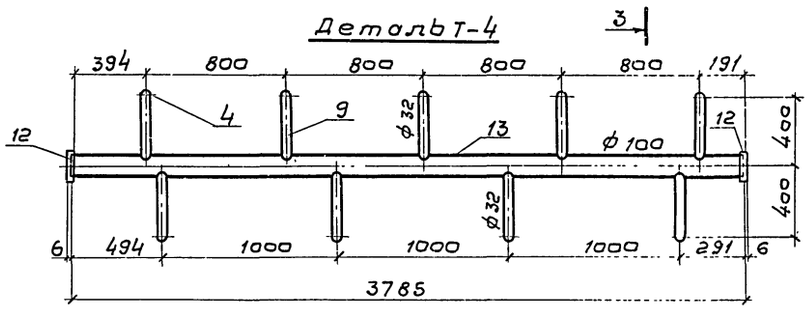

Деталь Т-5

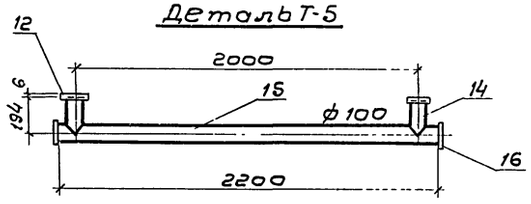

1-1

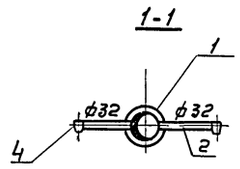

2-2

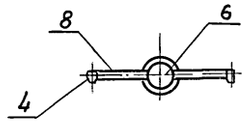

3-3

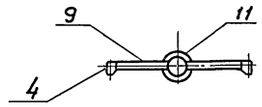

Деталь Т-6

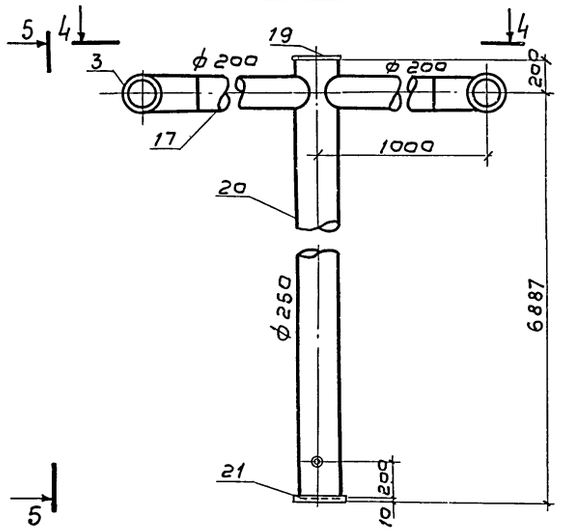

Вид по 5-5

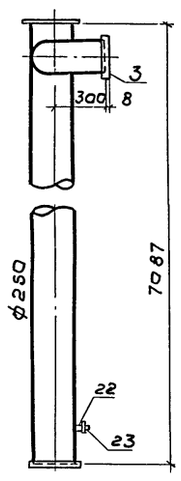

Вид по 4-4

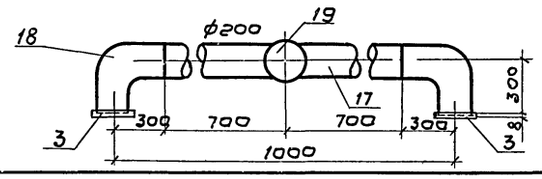

Спецификация монтажных деталей градирни

Марка	NN поз.	Наименование	Материал	ф усл. мм	Длина мм	Кол-во	Масса, кг. штуки	Масса, кг. Общий	Масса, кг. Детали
Деталь Т-1	1.	Труба 219×6	ст.	200	5170	1	162,96	162,96	180,7
	2.	Труба 42,3×2,8	ст.	32	320	9	0,87	7,83	
	3.	Фланец Ру 2,5	ст.	200	—	2	4,73	9,46	
	4.	Сопло ф 32×16	полиэтилен	—	—	9	0,05	0,45	
Изготавить на градирню - 2 шт.									
Деталь Т-2	2.	Труба 42,3×3,2	ст.	32	320	9	0,87	7,83	107,1
	3.	Фланец Ру 2,5	ст	200	—	1	4,73	4,73	
	4.	Сопло ф 32×16	полиэтилен	—	—	9	0,05	0,45	
	5.	Переход К200×150	ст.	—	140	1	4,7	4,7	
	6.	Труба 159×5	ст.	150	3843	1	85,99	85,99	
	7.	Фланец Ру 2,5	ст.	150	—	1	3,43	3,43	
Изготавить на градирню - 2 шт.									
Деталь Т-3	2.	Труба 42,3×28	ст	32	320	9	0,87	7,83	53,2
	4.	Сопло ф 32×16	полиэтилен	—	—	9	0,05	0,45	
	7.	Фланец Ру 2,5	ст.	150	—	1	3,43	3,43	
	10	Переход К150×100	ст.	—	130	1	2,1	2,1	
	11	Труба 114×3,5	ст	100	3855	1	36,78	36,78	
	12	Фланец Ру 2,5	ст.	100	—	1	2,60	2,60	
Изготавить на градирню - 2 шт.									
Деталь Т-4	2.	Труба 42,3×2,8	ст	32	320	9	0,87	7,82	49,6
	4.	Сопло ф 32×16	полиэтилен	—	—	9	0,05	0,45	
	13.	Труба 114×3,5	ст	100	3785	1	36,11	36,11	
	12	Фланец Ру 2,5	ст	100	—	2	2,60	5,20	
Изготавить на градирню - 2 шт.									
Деталь Т-5	12	Фланец Ру 2,5	ст.	100	—	2	2,14	4,28	31,2
	14	Труба 114×3,5	ст.	100	194	2	1,85	3,7	
	15	Труба 114×3,5	ст.	100	2200	1	21,0	21,0	
	16	Заглушка 120×12	ст.	—	—	2	1,1	2,2	
Изготавить на градирню - 1 шт.									
Деталь Т-6	3	Фланец Ру 2,5	ст	200	—	2	4,73	9,46	344,5
	17	Труба 219×6	ст	200	618	2	19,48	19,48	
	18	Отвод 90°	ст.	200	300	1	14,9	14,9	
	19	Заглушка 250	ст.	--	--	1	9,0	9,0	
	20	Труба 273×6	ст	250	7087	1	280,0	280,0	
	21	Фланец Ру 10	ст.	250	—	1	10,7	10,7	
	22	Муфта	ст.	50	—	1	0,63	0,63	
	23	Пробка	чуг.	50	—	1	0,33	0,33	
Изготавить на градирню - 1 шт.									

Типовой проект 901-6-57

Инв. № подл. | Подпись и дата

Изм.	Лист	№ докум.	Подпись	Дата
Провер.		Зайчева		
Чертеж		Ермакова		
Рук. бр.		Христофориди		
Гл. инж.		Стулова		
Гл. спец.		Ямпольский		
Нач. отд.		Трубников		

М1:25

ТП 901-6-57 НВ

Градирни открытого типа с капельным оросителем

Градирня площадью 64 м²

Лит	Лист	Листов
Р	3	

Водораспределительные системы. Монтажные детали (Начало)

Госстрой СССР
СОЮЗВОДОКАНАЛПРОЕКТ
г. Москва

Альбом VIII

Типовой проект 901-6-57

Деталь Т-7

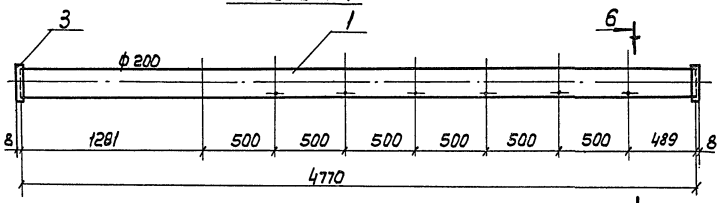

6-6

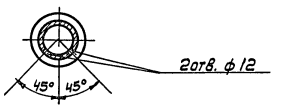

Деталь Т-8

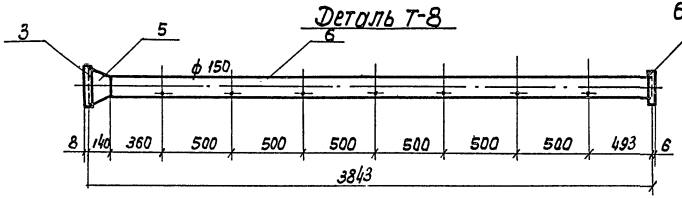

Деталь Т-12

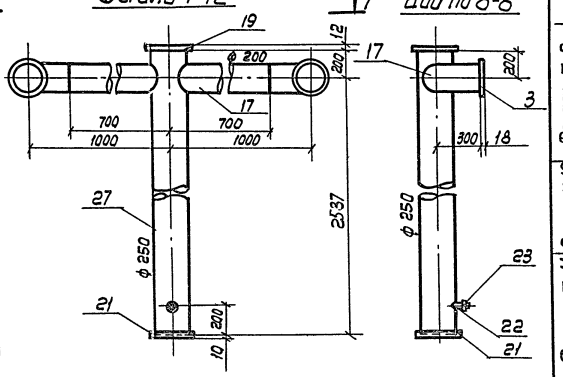

Вид по 8-8

Деталь Т-9

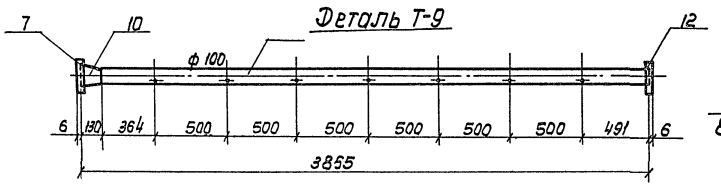

Деталь Т-10

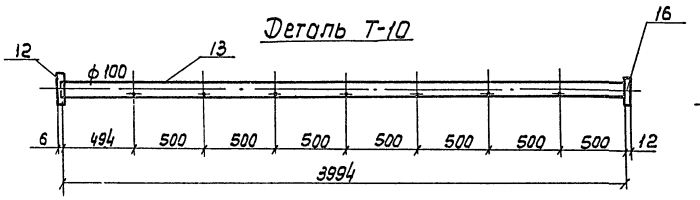

Вид по 7-7

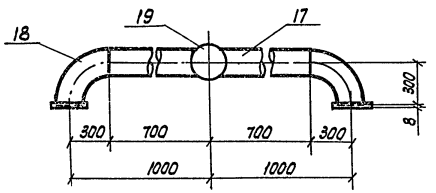

Деталь Т-11

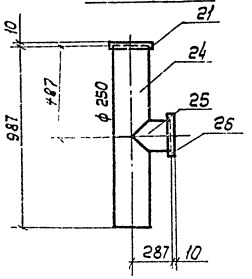

Деталь Т-13

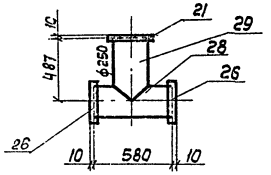

Деталь Т-14

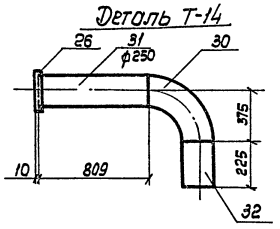

Спецификация монтажных деталей градирни

Марка	NN поз	Наименование	Материал	ф усл мм	Длина мм	Кол-во	Масса, кг: Штуки	Масса, кг: Общий	Масса, кг: Детали
Деталь Т-7	1	Труба 219×6	ст.	200	4770	1	150.4	150.4	160.0
	3	Фланец Ру 2.5	ст.	200	—	2	4.73	9.46	
		Изготовить на градирню - 2шт.							
Деталь Т-8	3	Фланец Ру 2.5	ст	200	—	1	4.73	4.73	86.0
	5	Переход К 200×150	ст	—	140	1	4.7	4.7	
	6	Труба 159×5	ст	150	3843	1	73.0	73.0	
	7	Фланец Ру 2.5	ст	150	—	1	3.43	3.43	
		Изготовить на градирню - 2шт.							
Деталь Т-9	7	Фланец Ру 2.5	ст.	150	—	1	3.43	3.43	44.4
	10	Переход К 150×100	ст.	—	130	1	2.1	2.1	
	11	Труба 114×3.5	ст.	100	3855	1	36.8	36.8	
	12	Фланец Ру 2.5	ст.	100	—	1	2.05	2.05	
		Изготовить на градирню - 2шт.							
Деталь Т-10	12	Фланец Ру 2.5	ст.	100	—	1	2.6	2.6	42.0
	13	Труба 114×3.5	ст.	100		3994	38.1	38.1	
	16	Заглушка 120×12	ст.	—	—	1	1.1	1.1	
		Изготовить на градирню - 2 шт.							
Деталь Т-11	21	Фланец Ру 10	ст.	250	—	1	10.65	10.65	67.9
	24	Труба 273×6	ст.	250	987	1	39.0	39.0	
	25	Труба 273×6	ст	250	287	1	11.34	11.34	
	26	Фланец Ру 2.5	ст	250	—	1	6.95	6.95	
		Изготовить на градирню - 1шт.							
Деталь Т-12	3	Фланец Ру 2.5	ст.	200	—	2	4.73	9.46	217.0
	17	Труба 219×6	ст.	200	618	2	19.48	38.96	
	18	Отвод 90°	ст.	200	300	2	14.9	29.8	
	19	Заглушка 250	ст.	—	—	1	9.0	9.0	
	21	Фланец Ру 10	ст.	250	—	1	10.65	10.65	
	22	Муфта	ст.	50	—	1	0.63	0.63	
	23	Пробка	ст.	50	—	1	0.33	0.33	
	27	Труба 273×6	ст.	250	2737	1	118.02	118.02	
		Изготовить на градирню - 1шт.							
Деталь Т-13	21	Фланец Ру 10	ст.	250	—	1	7.57	7.57	74.0
	26	Фланец Ру 2.5	ст.	250	—	2	6.95	13.9	
	28	Труба 273×6	ст.	250	580	1	23.07	23.07	
	29	Труба 273×6	ст.	250	487	1	29.32	29.32	
		Изготовить на градирню - 1шт.							
Деталь Т-14	26	Фланец Ру 2.5	ст.	250	—	1	6.95	7.0	75.0
	30	Отвод 90°	ст.	250	375	1	27.0	27.0	
	31	Труба 273×6	ст.	250	809	1	31.96	32.0	
	32	Труба 273×6	ст.	250	225	1	8.89	8.9	
		Изготовить на градирню - 1шт.							

Изм.	Лист	N докум.	Подп.	Дата
Провер.		Зайцева		
Чертил		Ермакова		
Рук. бриг.		Христофориди		
Гл. инженер		Стилова		
Гл. спец. пр.		Янпольский		
Нач. отд		Трубников		

ТП 901-6-57 НВ

Градирни открытого типа с капельным оросителем

Градирня площадью 64м²

Лит.	Лист	Листов
Р	4	

Водораспределительные системы. Монтажные детали (окончание)

Госстрой СССР
СОЮЗВОДОКАНАЛПРОЕКТ
г. Москва

М1:25

Инв. N подл. | Подп. и дата

Альбом VIII

Типовой проект 901-6-57

Инв.№ подл. | Подп. | Дата

1-1

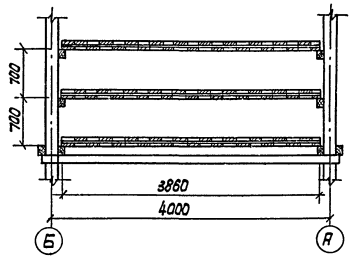

2-2

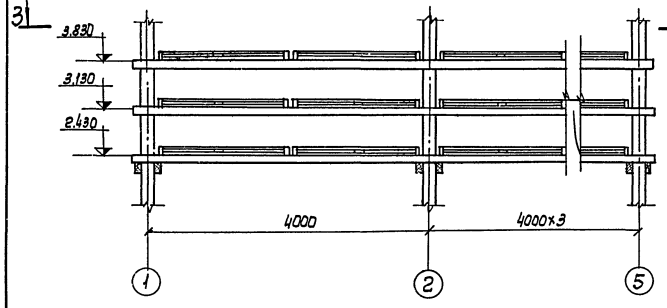

3-3
М1:50

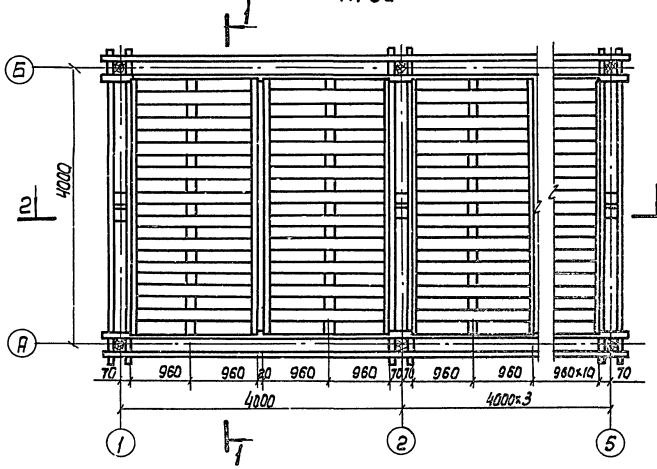

4-4

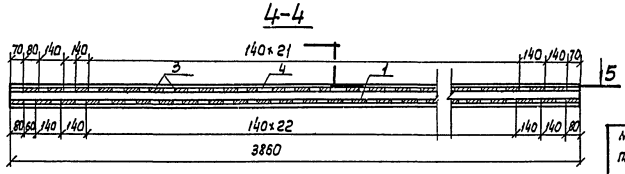

5-5
М1:20

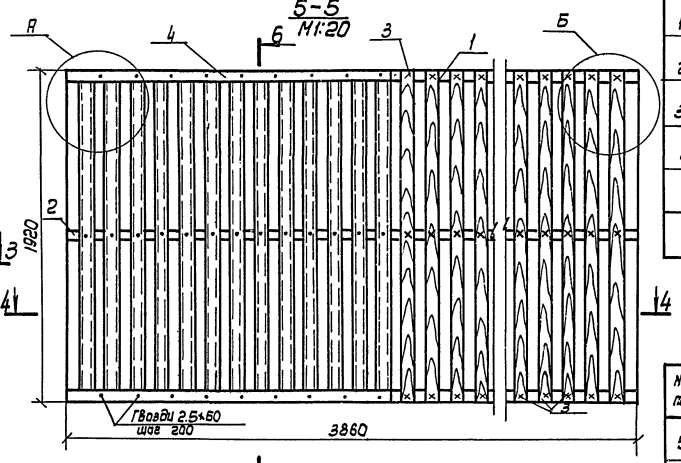

А
М1:10

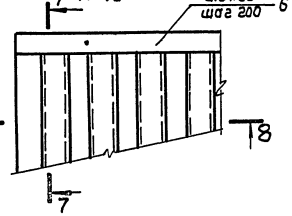

Б
М1:10

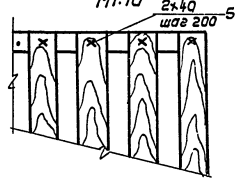

7-7

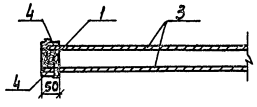

6-6

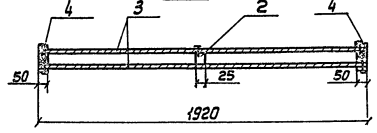

8-8

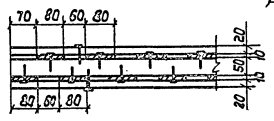

Спецификация материалов на щит решетника

№№ поз.	Эскиз	Сечение мм	Длина мм	Кол-во шт.	Объем, м³ шт.	Объем, м³ общий
1.	3860	50×50	3860	2	0.01	0.02
2.	3860	25×50	3860	1	0.005	0.005
3.	1920	10×80	1920	55	0.005	0.11
4.	3860	10×50	3860	4	0.002	0.08
	Итого: 0.143					
	Изготовите на градирню 80 шт.					

Спецификация гвоздей на щит решетника

№№ поз.	Наименование	Сечение мм	Длина мм	Кол-во шт.	Вес, кг
5.	Гвозди строительные	ф2	40	330	0.33
6.	Гвозди строительные	ф2.5	60	80	0.2

Примечание:

1. Изготовление элементов решетника должна быть произведено из пиломатериалов в соответствии со СНиП III-19-75 „Деревянные конструкции".
2. Пиломатериалы – из сосны 2го сорта, влажностью не более 25%, нестроганые.
3. Все деревянные элементы должны быть антисептированы (см. „Общие указания". Альбом I, п. 1.1).
4. Заготовку элементов решетника производить до антисептирования.
5. Гвозди должны быть оцинкованы.

Изм.	Лист	N докум.	Подп.	Дата
Провер.		Озерова		
Чертил		Волкова		
Рук. бр.		Христофориди		
Гл. ин. пр.		Ступова		
Гл. спец.		Янпольский		
Нач. отд.		Трубников		

ТП 901-6-57-НВ

Градирни открытого типа с капельным оросителем.

Градирня площадью 64 м²

Конструкция и расстановка щитов решетника.

Лит.	Лист	Листов
Р	5	

Госстрой СССР
СОЮЗВОДОКАНАЛПРОЕКТ
г. Москва

1-1

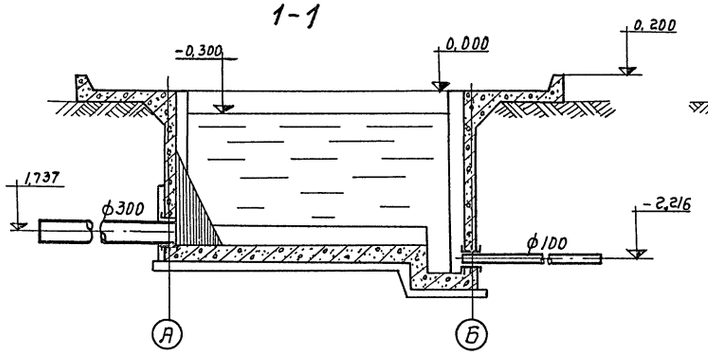

2-2

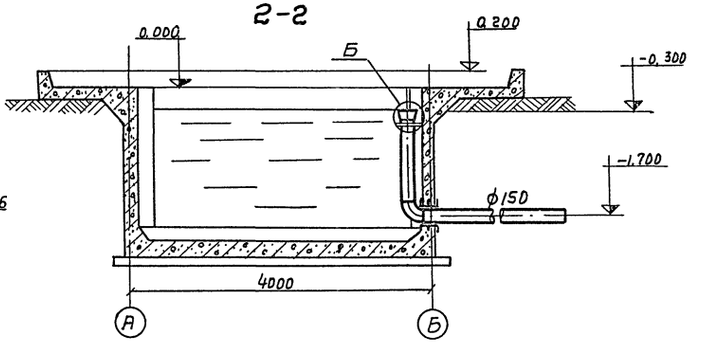

План на отметке 0,200

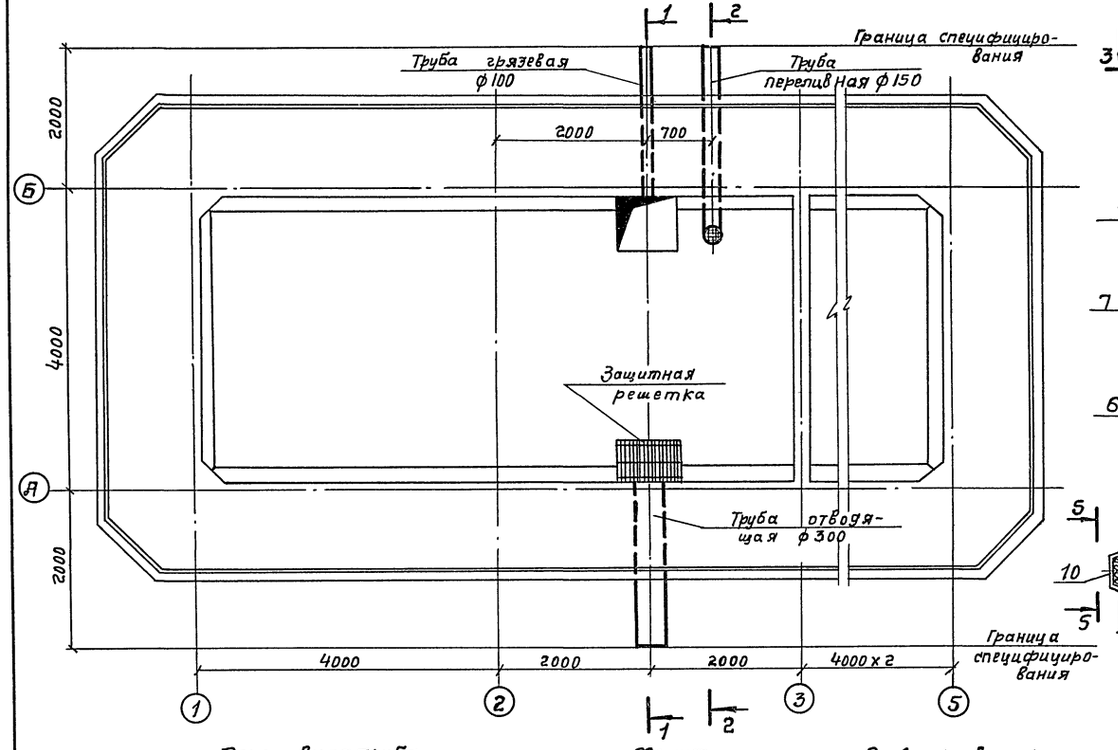

Б

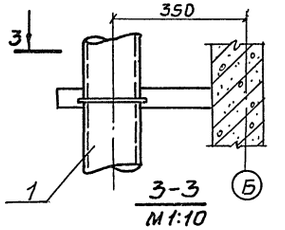

3-3
М 1:10

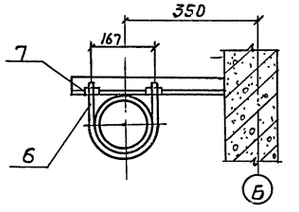

Труба грязевая
М 1:10

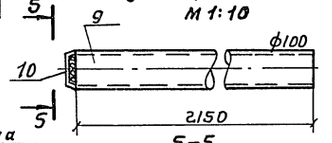

5-5
1:5

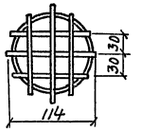

Переливная труба
М 1:50

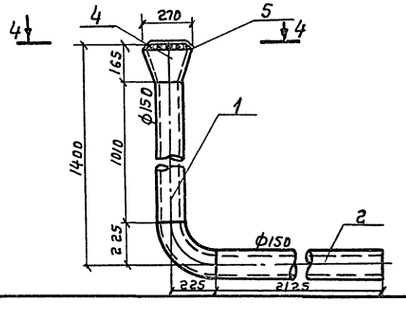

Хомут
М 1:100

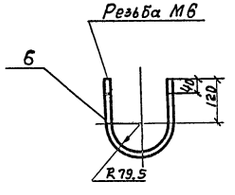

Развертка воронки
М 1:10

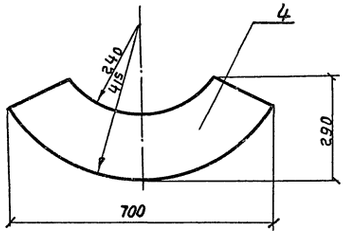

4-4
М 1:10

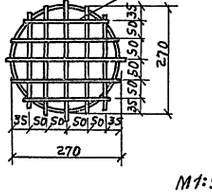

М 1:50

Спецификация материалов на переливную и отводящую трубы

Марка	NN п/п	Наименование	Материал	Длина мм	Кол-во	Масса, кг ед.	Масса, кг общ.	Масса, кг Марки
Переливная труба и крепления переливной трубы	1	Труба 159х5	ст.	1010	1	19,2	19,2	71,7
	2	Труба 159х5	ст.	2125	1	40,35	40,35	
	3	Отвод 90° фусп.150	ст.	—	1	6,1	6,1	
	4	Воронка переливная	ст.	—	1	5,4	5,4	
	5	Круг 6	ст.	1700	1	0,4	0,4	
	6	Круг 6	ст.	490	1	0,11	0,11	
	7	Гайка М8	ст.	—	2	0,006	0,01	
Отводящая труба	8	Труба 325х6	ст.	2150	1	101,5	101,5	101,5

Спецификация материалов на грязевую трубу

NN п/п	Наименование	Материал	Длина, мм	Кол-во штук	Масса, кг ед.	Масса, кг общ.	Масса, кг Марки
9	Труба 114х3,5	ст.	2150	1	20,51	20,51	20,7
10	Круг 6	ст.	650	1	0,15	0,15	

Выборка изделий на градирню

NN п/п	Наименование	Материал	Дусл. мм	Ед. изм.	Кол-во	Масса, кг ед.	Масса, кг общ.
1	Труба грязевая	ст.	100	шт.	1	20,7	20,7
2	Труба отводящая	ст.	300	шт.	1	101,5	101,5
3	Труба переливная с креплением	ст.	150	шт.	1	71,7	71,7
4	Защитная решетка	ст.	—	шт.	1	14,9	14,9

Примечания:

1. Защитная решетка изготавливается по листу НВИ-2, приведенным в альбоме I.
2. Стальные конструкции защищаются антикоррозионным покрытием (см. „Альбом I", Общие указания п.п. I.7; I.11).

Изм.	Лист	N докум.	Подп.	Дата
Провер.		Зайцева		
Чертил		Макарова		
Рук. бриг.		Христофориди		
Гл. инж. пр.		Стилова		
Гл. спец.		Ямпольский		
Нач. отд.		Трубников		

901-6-57 НВ

Градирни открытого типа с капельным орасителем.

Градирня площадью 64 м²

Лит	Лист	Листов
Р	6	

Водопроводное оборудование бассейна.

Госстрой СССР
СОЮЗВОДОКАНАЛПРОЕКТ
г. Москва

Инв. № подл. | Подпись и дата

Альбом VIII

Ведомость основных комплектов

Обозначение	Наименование	Примечание
ТП 901-6-57 -АР7	Архитектурно-строительные решения	
ТП 901-6-57 -КЖ7	Конструкции железобетонные	
ТП 901-6-57 -НВ	Технологическая часть	Разработана ин-там Союзводоканалпроект

Ведомость чертежей основного комплекта ТП901-6-57 -АР7

Формат	Лист	Наименование	Примечание
22	1	Общие данные. Фасады	
22	2	Планы на отм. 0.330; 1.030; 1.730; 3.130; 3.830; 5.230; 5.930 и 7.330	
22	3	Планы на отм. 2.430; 4.530; 6.630 и 8.200. Ведомость деревянных элементов	
22	4	Разрезы 1-1 и 2-2	

Ведомость примененных и ссылочных документов

Обозначение	Наименование	Примечание
ТП 901-6-57 -АРИ-ТТ	Технические требования	
ТП 901-6-57 -АРИ-СД	Стойка СД	
ТП901-6-57 -АРИ-Щ2	Щит Щ2	
ТП901-6-57 -АРИ-Щ5;Щ5А	Щиты Щ5, Щ5А	
ТП 901-6-57 -АРИ-Щ5Б,Щ6Т	То же Щ5Б, Щ6Т	
ТП 901-6-57 -АРИ-Щ7	Щит Щ7	
ТП 901-6-57 -АРИ-С1, С2	Стремянки С1, С2	
ТП 901-6-57 -АРИ-ОГ3	Ограждение ОГ3	
ТП 901-6-57 -АРИ-ОГ4	То же ОГ4	
ТП 901-6-57 -АРИ-МС1	Изделие соединительное МС1	
ТП 901-6-57 -АРИ-МС2	То же МС2	
ТП901-6-57 -АРИ-МС3,МС3а	" МС3,МС3а	
ТП 901-6-57 -АРИ-МС6÷МС15	" МС6÷МС15	
ТП901-6-57 - У- 2, 9, 10, 13÷16, 19÷36	Узлы 2, 9, 10, 13÷16, 19÷36	
Серия 1-459.2. Вып. 2, л. 90	Ограждение стремянки	

Типовой проект 901-6-57 Союзводоканалпроект

Инв. № подл. | Подпись и дата | Взам. инв. №

Рабочие чертежи марки АР выполнены в соответствии с действующими строительными нормами и правилами проектирования, которые предусматривают мероприятия в строительной части, обеспечивающие взрывную, взрыво-пожарную и пожарную безопасность при соблюдении правил безопасности в эксплуатации. Мероприятия выполнены на основании технологических заданий и категорий производств определенных Союзводоканалпроектом.

Главный инж. проекта /Марек/

Фасад 1-5

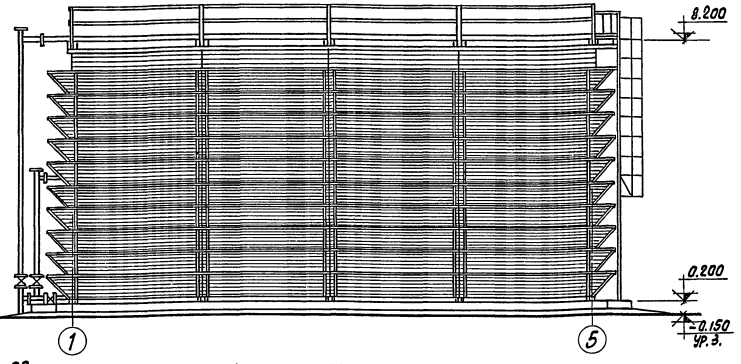

Фасад А-Б

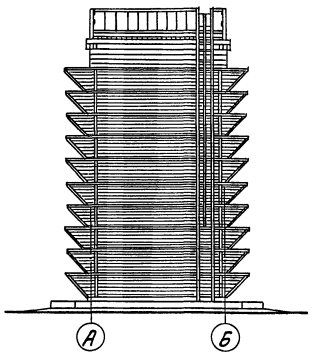

Сводная спецификация к чертежам архитектурно-строительных решений

Марка или поз.	Обозначение	Наименование	Кол.	Примеч.
		Изделия железобетонные		
		Водосборный бассейн		см. КЖ7
		Изделия деревянные		
		Каркас поз. 1÷30		см. ведом. на АР7-3
СД	ТП 901-6-57 -АРИ-СД	Стойка	10	
Щ2	ТП 901-6-57 -АРИ-Щ2	Щит	40	
Щ5	ТП 901-6-57- АРИ-Щ5, Щ5А	То же	18	
Щ5А	То же	"	1	
Щ5Б	ТП 901-6-57 - АРИ-Щ5Б, Щ6Т	"	1	
Щ6Т	То же	"	20	
Щ6Н	"	"	20	
Щ7	ТП 901-6-57 -АРИ-Щ7	"	40	
		Изделия стальные		
С2	ТП 901-6-57 - АРИ-С1, С2	Стремянка	1	
СК8	Серия 1.459-2. Вып. 2, л. 90	Ограждение стремянки	1	
ОГ3	ТП 901-6-57 - АРИ-ОГ3	Ограждение	1	
ОГ4	ТП 901-6-57 - АРИ-ОГ4	То же	2	
МС1	ТП 901-6-57 - АРИ- МС1	Изделие соединительное	20	
МС2	ТП 901-6-57 - АРИ- МС2	То же	7	
МС3а	ТП 901-6-57 -АРИ-МС3, МС3а	"	4	
МС6	ТП 901-6-57 -АРИ-МС6÷МС15	"	722	
МС7	"	"	148	
МС8	"	"	438	
МС9	"	"	200	
МС11	"	"	2	
МС12	"	"	8	
МС13	"	"	6	
МС14	"	"	60	
МС15	"	"	18	

1. Категорию производства, степень огнестойкости, расчетные условия строительства, условия электроосвещения и молниезащиты см. на листах марки НВ1.
2. Требования к деревянным и стальным конструкциям см. на листах марки АРИ-ТТ.
3. Требования к железобетонным конструкциям см. на листах марки КЖИ-ТТ.

Изм.	Лист	№ докум.	Подпись	Дата
Сп. инж.		Климов		
Рук. гр.		Сасонко		
Гл. инж. пр.		Марек		
Гл. констр.		Авраменко		
Нач. СКО-1		Дрампов		
Гл. инж. ин-та		Королев		

ТП 901-6-57 -АР7

Градирни открытого типа с капельным оросителем

Градирня площадью 64м²

Лит.	Лист	Листов
Р	1	4

Общие данные. Фасады

ПРОМСТРОЙПРОЕКТ г. Москва

15433-08 10

Альбом VIII

Типовой проект 901-6-57

Планы на отм. 1.030; 1.730; 3.130; 3.830; 5.230; 5.930; 7.330

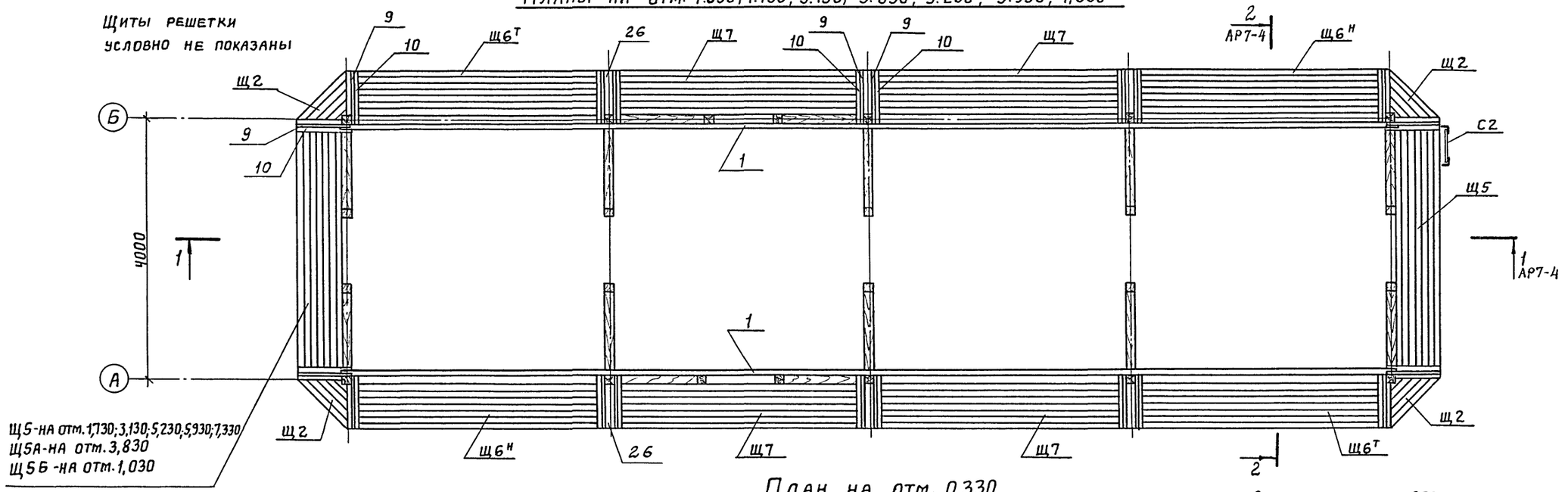

План на отм. 0.330

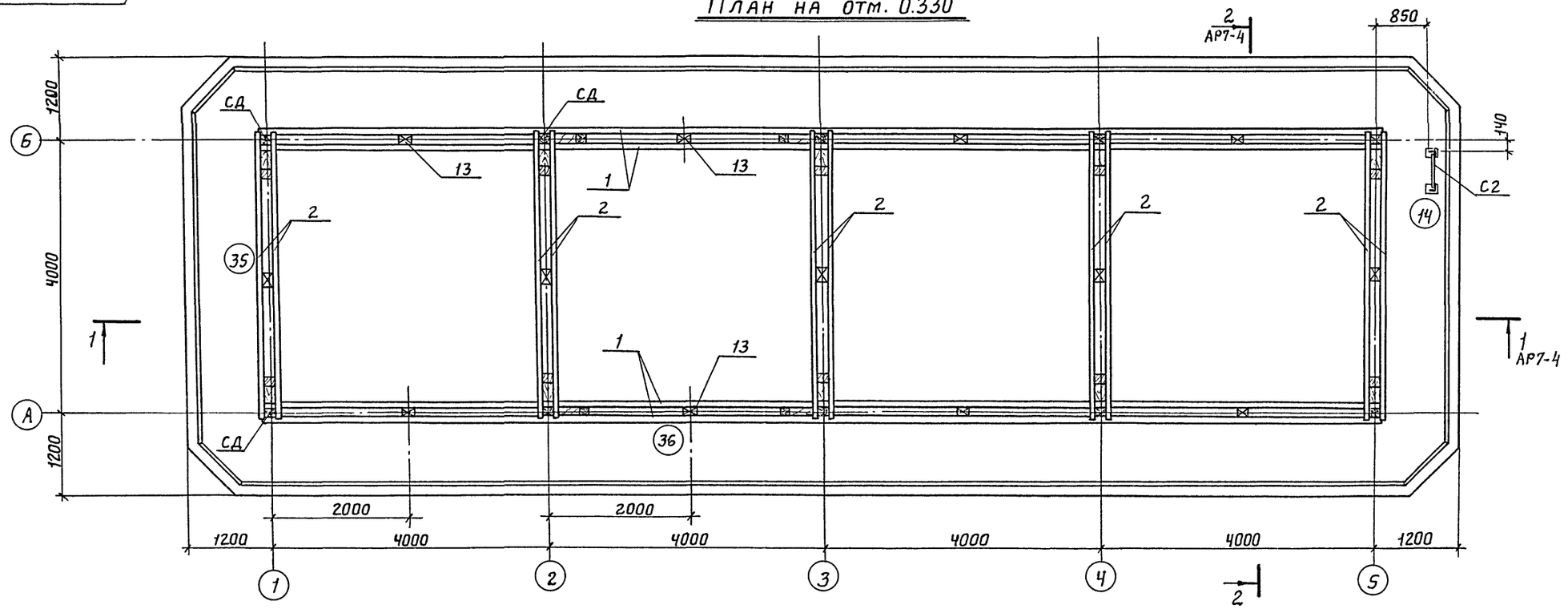

Узлы см. на листах марки У.

Изм.	Лист	№ докум.	Подп.	Дата
Провер.		Котова		
Инжен.		Ускова		
Рук.БР.		Сасонко		6.11.57
Гл.инж.п.		Марек		
Гл.конст.		Авраменко		
Нач.СКО-1		Дрампов		

ТП 901-6-57 -АР7

Градирни открытого типа с капельным оросителем.

Градирня площадью 64 м²

Лит.	Лист	Листов
Р	2	

Планы на отм. 0,330; 1,030; 1,730; 3,130; 3,830; 5,230; 5,930 и 7,330

Промстройпроект г. Москва

Инв.№ подл. | Подпись и дата

15433-08 11

Альбом VIII

План на отм. 8.200

Трубы водораспределительной системы и ограждение градирни условно не показаны

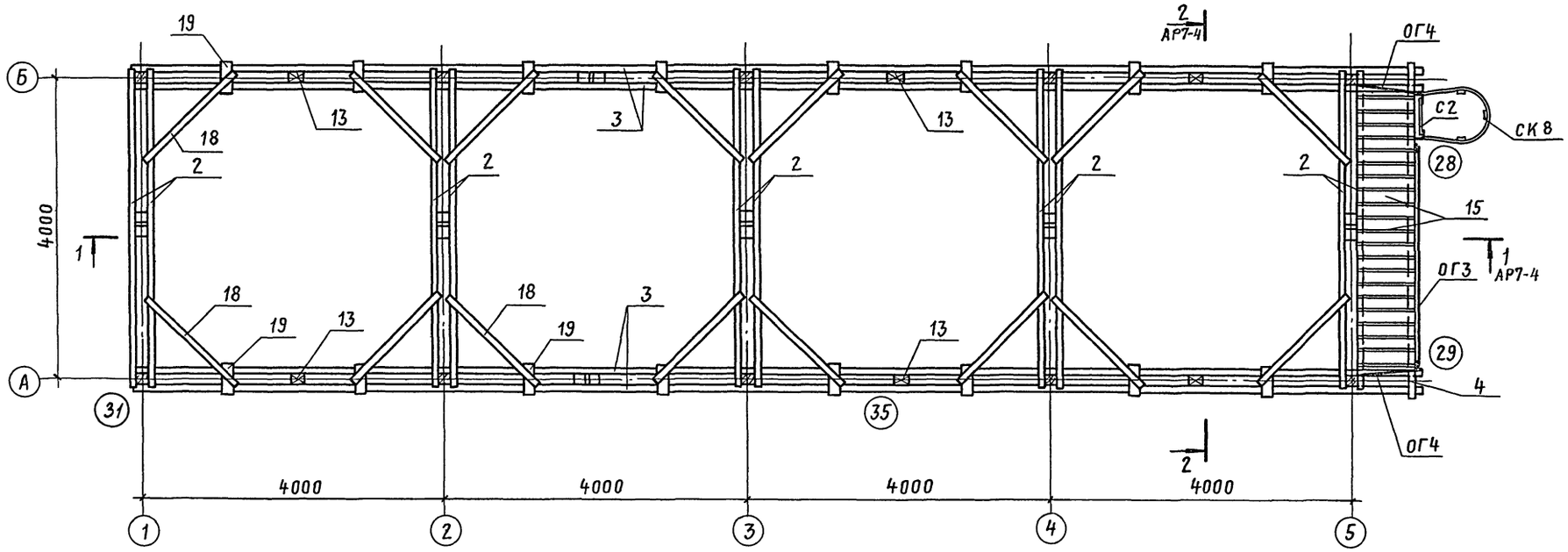

Планы на отм. 2.430, 4.530, 6.630

Щиты решетника условно не показаны

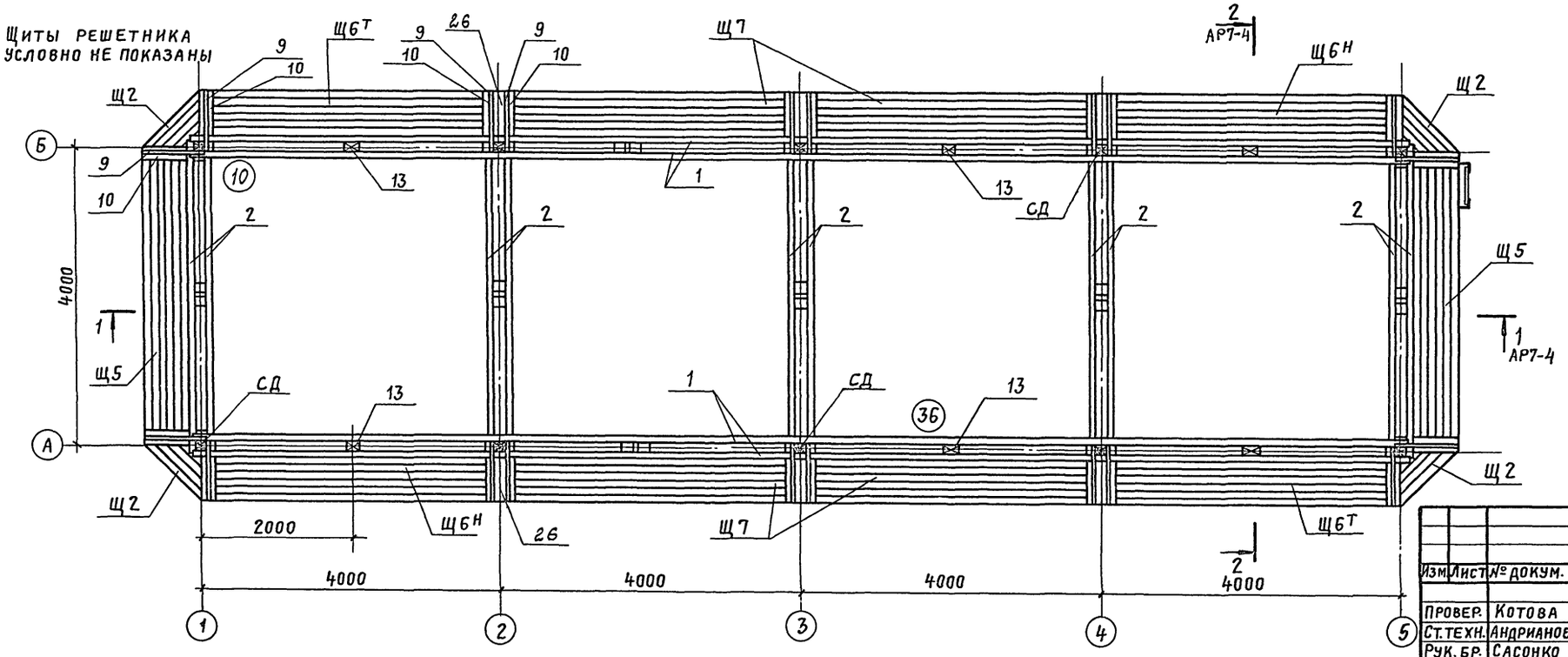

Узлы см. на листах марки У.

Ведомость деревянных элементов

Марка	Поз.	Эскиз	Сечение	Длина мм	Кол
Каркас	1		130×75	16230 x)	30
	2		150×75	4230	50
	3		150×75	17100 x)	4
	4		150×75	4400	1
	5	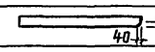	130×130	3030	4
	6	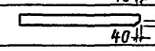	130×130	2870	8
	7	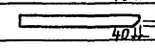	130×130	2400	4
	8	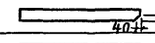	130×130	2800	10
	9	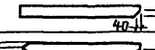	100×50	870	200
	10	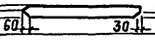	100×75	1190	200
	11		100×50	130	20
	12		100×50	900	80
	13		130×130	230	37
	14	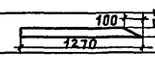	130×75	1200	2
	15		150×40	750	23
	16		130×130	2920	20
	17	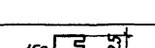	130×130	2620	10
	18		100×40	1600	16
	19		150×150	400	16
	20	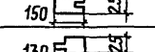	150×25	3710	2
	21	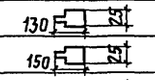	130×25	3990	22
	22	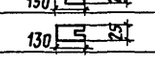	150×25	3990	10
	23	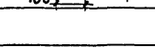	130×25	3990	8
	24		80×75	150	4
	25	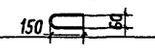	150×60	3990	9
	26		130×25	960	60
	27		150×25	3990	9
	28		130×75	520	56
	29		130×130	520	16
	30		150×130	520	4

x) Стыки элементов осуществлять по узлам 23,24

Изм.	Лист	№ докум.	Подпись	Дата	ТП 901-6-57 – АР7			
					Градирни открытого типа с капельным оросителем			
Провер.		Котова			Градирня площадью 64 м²	Лит.	Лист	Листов
Ст.техн.		Андрианова				Р	3	
Рук.бр.		Сасонко						
Гл.инж.пр.		Марек			Планы на отм. 2.430; 4.530; 6.630 и 8.200. Ведомость деревянных элементов	Промстройпроект г. Москва		
Гл.констр.		Авраменко						
Нач.СКО-1		Дрампов						

Типовой проект 901-6-57

Инв.№ подл. | Подпись и дата

Альбом VIII

Типовой проект 901-6-57

1-1

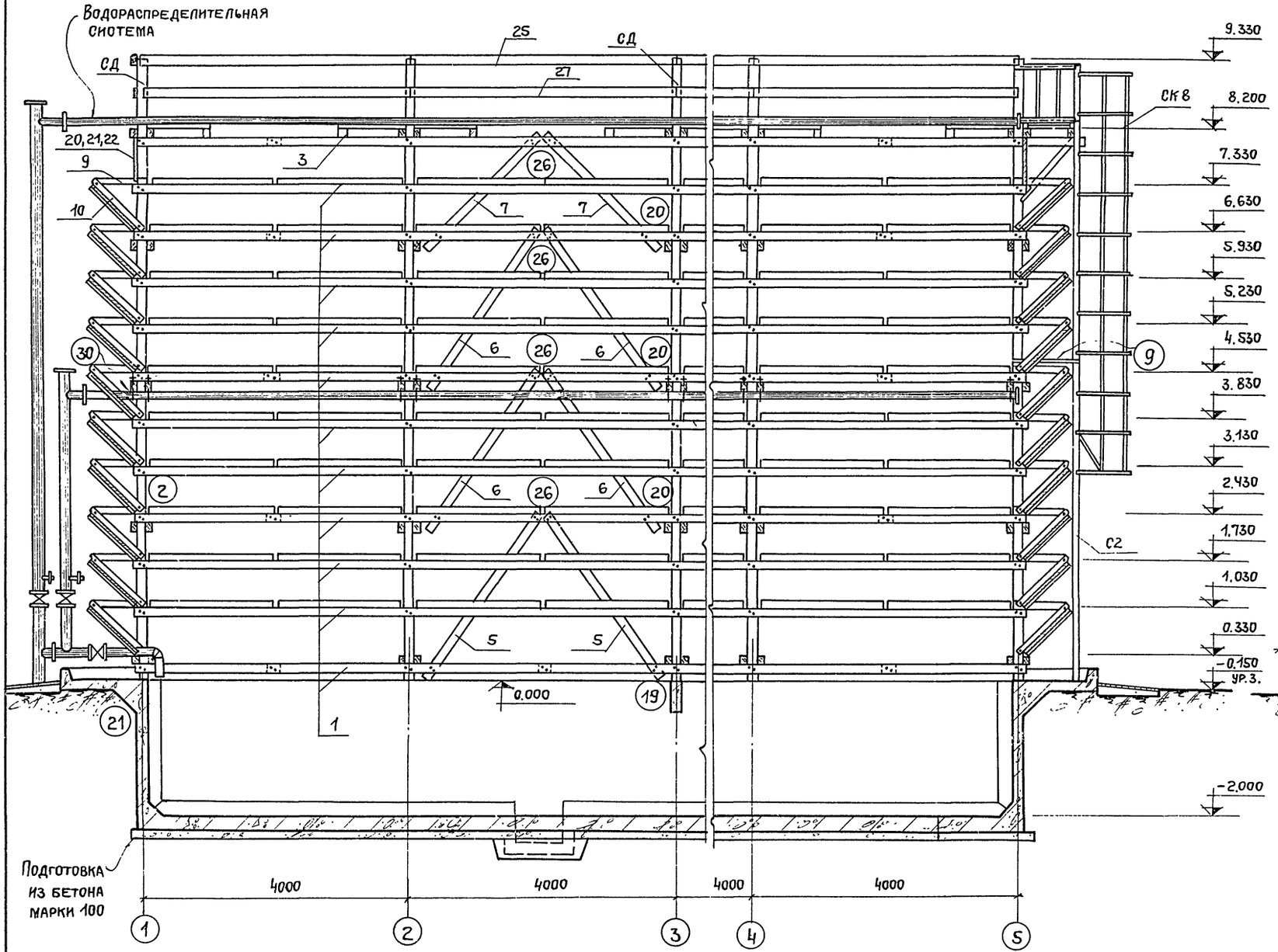

2-2

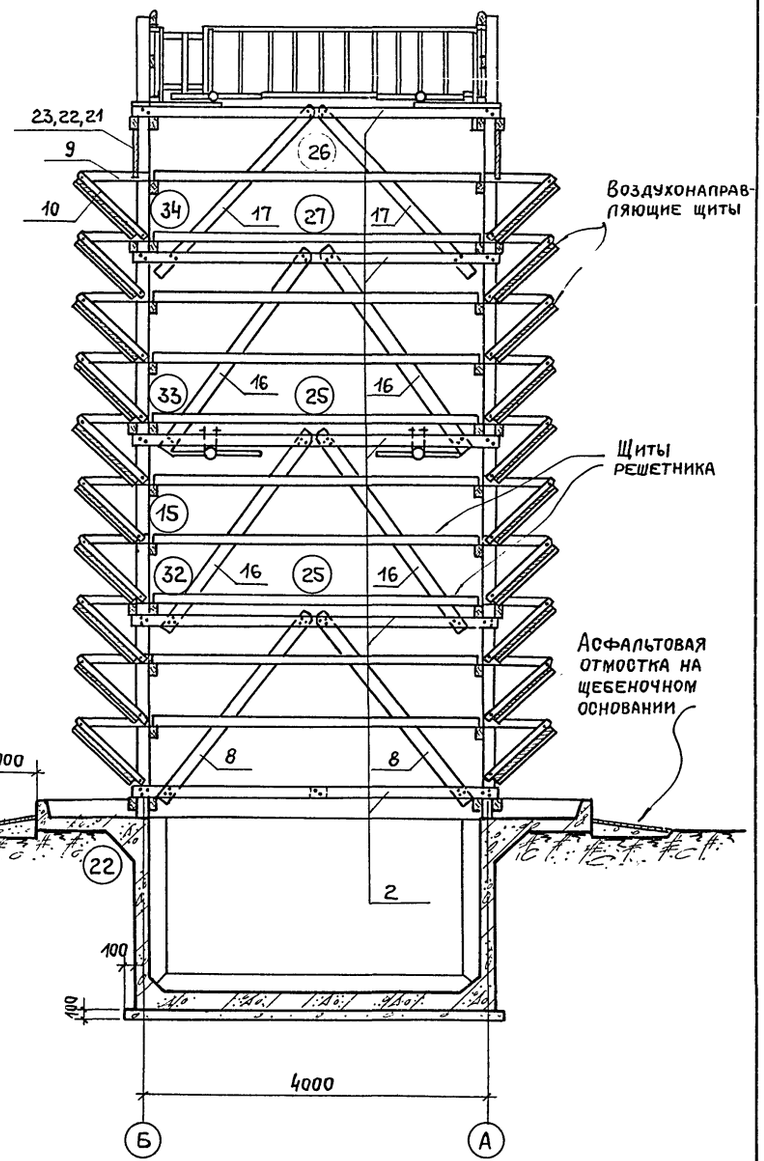

Узлы см. на листах марки У.

Изм	Лист	№ докум.	Подп.	Дата	ТП 901-6-57- АРТ			
					Градирни открытого типа с капельным оросителем			
Провер.		Котова			Градирня площадью 64 м²	Лит.	Лист	Листов
Техник		Андрианова				Р	4	
Рук. бр		Сасонко						
Гл. инж. пр		Марек			Разрезы 1-1 и 2-2	Промстройпроект г. Москва		
Гл. конст		Авраменко						
Нач. СКО-1		Дрампов						

Ведомость основных комплектов

Обозначение	Наименование	Примечание
ТП 901-6-57-АР7	Архитектурно-строительные решения	
ТП 901-6-57-КЖ7	Конструкции железобетонные	
ТП 901-6-57-НВ	Технологическая часть	Разработана ин-ом Союзводоканалпроект

Ведомость чертежей основного комплекта ТП 901-6- -КЖ7

Формат	Лист	Наименование	Примечание
22	1	Общие данные	
"	2	Маркировочные схемы элементов водосборного бассейна. Общие виды днища, стен и розеты	
"	3	Схемы армирования днища, стен и розеты (начало)	
"	4	Схемы армирования днища, стен и розеты (окончание).	

Рабочие чертежи марки КЖ выполнены в соответствии с действующими строительными нормами и правилами проектирования, которые предусматривают мероприятия в строительной части, обеспечивающие взрывную, взрыво-пожарную и пожарную безопасность при соблюдении правил безопасности в эксплуатации. Мероприятия выполнены на основании технологических заданий и категорий производств, определенных Союзводоканалпроектом

Главный инж. проекта /Марек/

Ведомость примененных и ссылочных документов

Обозначение	Наименование	Примечание
ТП 901-6-57-КЖИ – ТТ	Технические требования	
ТП 901-6-57-КЖИ-КР1, КР2	Каркасы плоские КР1, КР2	
ТП 901-6-57-КЖИ-КР3, КР4	Каркасы плоские КР3, КР4	
ТП 901-6-57-КЖИ-КП1, КП2	Каркасы пространственные КП1, КП2	
ТП 901-6-57-КЖИ-С2, С3	Сетки арматурные С2, С3	
ТП 901-6-57-КЖИ-С9, С10	Сетки арматурные С9, С10	
ТП 901-6-57-КЖИ-С11, С12	Сетки арматурные С11, С12	
ТП 901-6-57-КЖИ-МН1, МН2	Изделия закладные МН1, МН2	
ТП 901-6-57-КЖИ-МН3, МН4	Изделия закладные МН3, МН4	
ТП 901-6-57-М-ПЯ1, ПЯ1, УТ1÷УТ4	Приямки ПЯ1, ПЯ1а. Утолщения УТ1 ÷ УТ4	
ТП 901-6-57-М-Б1	Балка Б1	
Серия 3.901-5	Сальники набивные ДУ 50 - 1400 мм	с проектом не высылается

1. Данные по расчетным условиям строительства градирен приведены в „Общих указаниях" на листах марки НВИ настоящего проекта.

2. Требования к железобетонным конструкциям приведены на листах марки КЖИ-ТТ.

Изм	Лист	№ докум.	Подп.	Дата
Ст. инж.	Климов			
Рук. бр.	Сасонко			
Гл. инж. пр	Марек			
Гл. констр	Авраменко			
Нач. СКО-1	Дрампов			
Гл. инж. ин-та	Королев			

ТП 901-6-57-КЖ7

Градирня открытого типа с капельным оросителем

Градирня площадью 64 м²

Лит	Лист	Листов
Р	1	4

Общие данные

ПРОМСТРОЙПРОЕКТ г. Москва

Альбом VIII

Типовой проект 901-6-57

Инв. № подл. | Подп. и дата

1-1

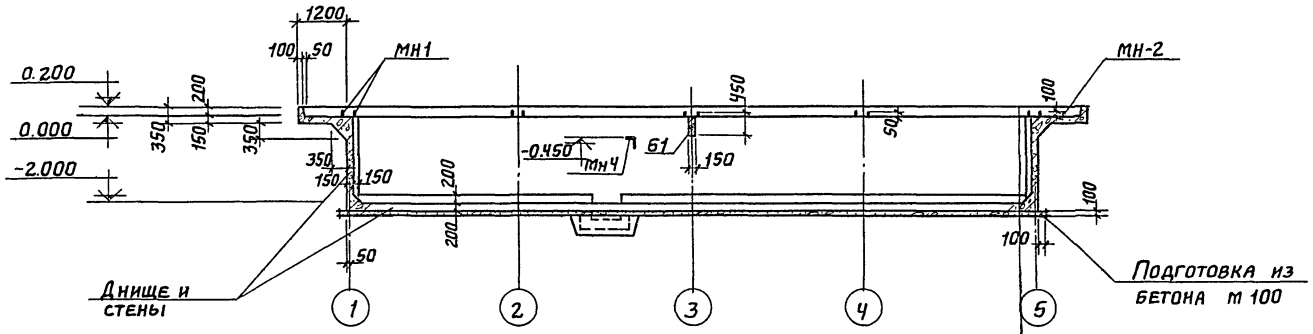

План водосборного бассейна

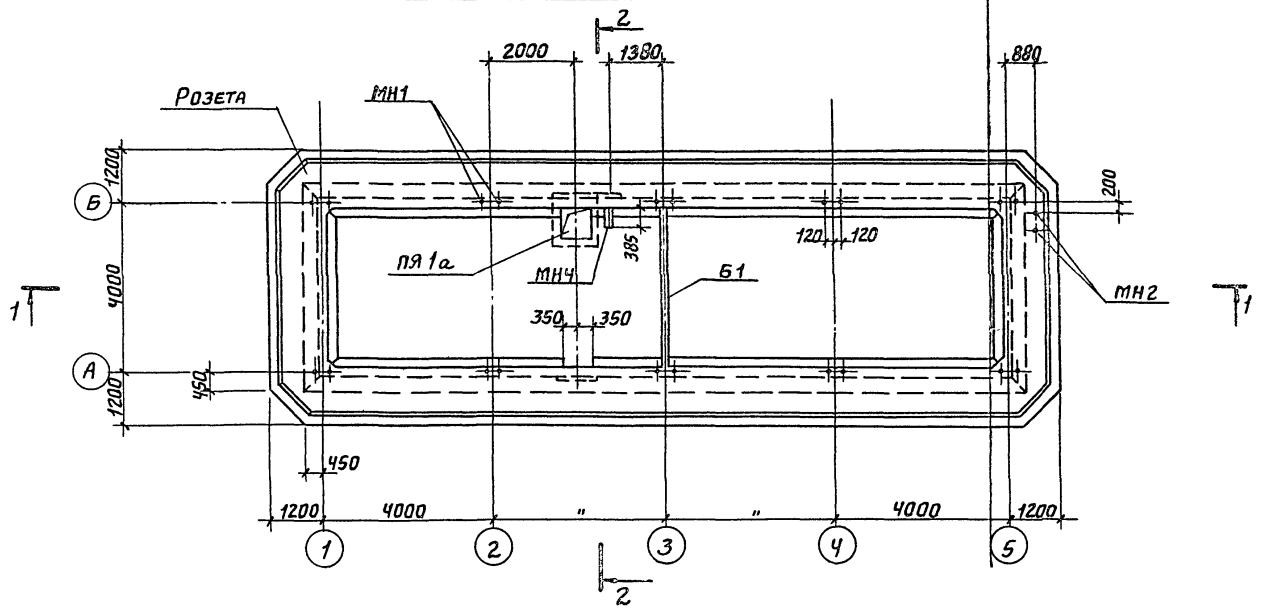

2-2

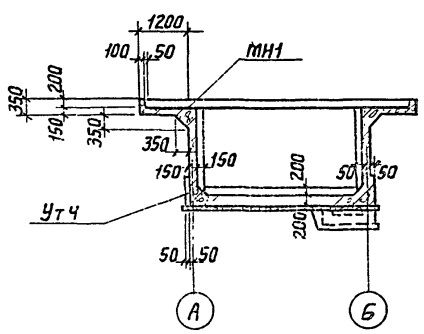

Сводная спецификация элементов водосборного бассейна

Марка	Обозначение	Наименование	Кол.	Примеч.
	КЖ7-3	Днище, стены и розета		
ПЯ 10	901-6-57-М-ПЯ1, ПЯ1а, Ут1÷УТЧ	Приямок	1	
Ут Ч	То же	Утолщение	1	
Б1	901-6-57-М-Б1	Балка	1	

Спецификация изделий на днище, стены и розету

Формат	Зона	Поз.	Обозначение	Наименование	Кол.	Примеч.
				Документация		
12			ТП901-6-57 -КЖИ-ТТ	Технические требования		
				Сборочные единицы и детали		
11			ТП901-6-57 -КЖ-И-КП1, КП2	Каркас пространственный КП2	16	
11			ТП901-6-57 - КЖИ-КР1, КР2	Каркас плоский КР2	20	
11			ТП901-6-57 - КЖИ-С2, С3	Сетка арматурная С2	4	
11			ТП901-6-57 - КЖИ-С9, С10	То же С9	8	
11			ТП901-6-57 - КЖИ-С11, С12	" С11	4	
22			КЖ7-3	Стержни одиночные поз. 1÷18		см. ведомость
11			ТП901-6-57 - КЖИ-МН1, МН2	Изделие закладное МН1	10	
11			то же	то же МН2	1	
11			ТП901-6-57 - КЖИ-МН3, МН4	" МН4	1	
				Материал		
				Бетон	37,5	м³

Выборка стали на один элемент, кг

Марка элемента	Арматурные изделия							Закладные изделия					Итого	Всего
	Арматурная сталь ГОСТ 5781-75							Профильная сталь						
	Класс А-I				Класс А-II									
	Ф мм			Итого	Ф мм		Итого	∠63×6	Сальники	•12	•16	Итого		
	6	8			10	12								
Водосборный бассейн	255,5	118,1		1373,6	1184,0	138,5	1322,5	2,2	41,2	0,9	15,0	69,3	2755,4	

Изм.	Лист	№ докум.	Подпись	Дата	ТП 901-6-57 - КЖ7			
					Градирни открытого типа с капельным оросителем			
Провер.		Северинов			Градирня площадью 64 м²	Лит.	Лист	Листов
Ст. инж.		Климов				Р	2	
Рук. бр.		Сасонко			Маркировочные схемы элементов водосборного бассейна. Общие виды днища, стен и розеты	Промстройпроект г. Москва		
Гл. инж. пр.		Марек						
Гл. конст.		Авраменко						
Нач. СКО-1		Драпов						

Альбом VIII

Типовой проект 901-6-57

Подп. и дата

Инв. № подл.

Армирование днища

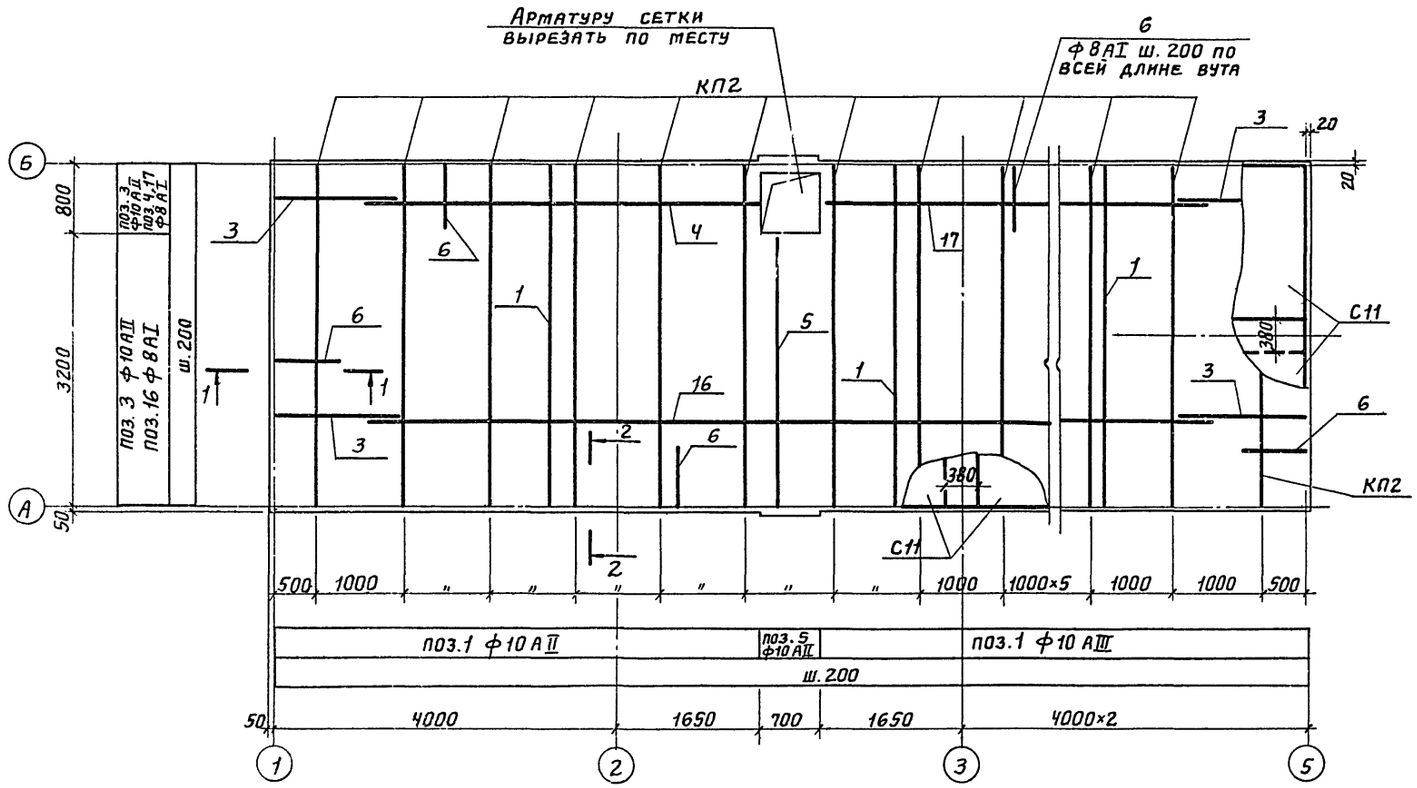

Ведомость стержней на один элемент

Марка эл-та	поз.	Эскиз или сечение	ф мм	Длина мм.	Кол
Днище, стены и розета	1	500 4030 500	10АII	5030	78
	2	1250 500	10АII	1750	216
	3	500 1500	10АII	2000	42
	4	4530	8АI	4650	5
	5	3200 500	10АII	3700	3
	6	150 450 150	8АI	870	236
	7	п.м.	6АI	537пм	—
	8	250 200 250	8АI	1320	212
	9	1200	10АII	1200	16
	10	1300 1000 1300	10АII	3600	8
	11	50 50 290 300 1260	6АI	1990	224
	12	50 50 290 300 500	6АI	1230	8
	13	500 500	10АII	1000	40
	14	4700	10АII	4700	8
	15	10300	12АII	10300	8
	16	13780	8АI	13900	18
	17	8530	8АI	8650	5
	18	6860	12АII	6860	8

1-1

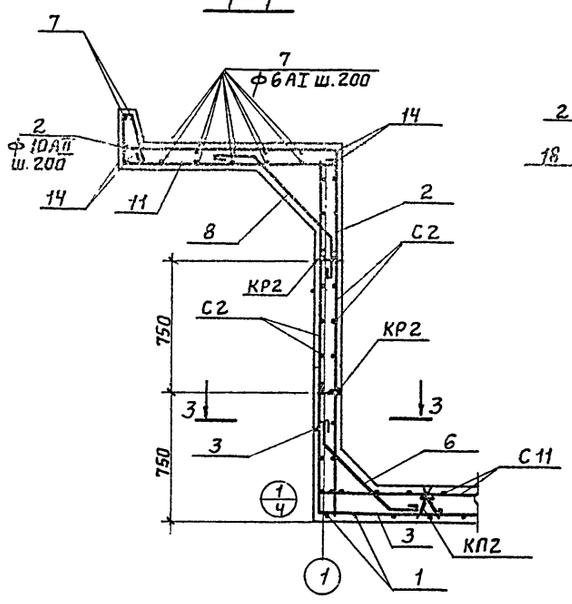

2-2

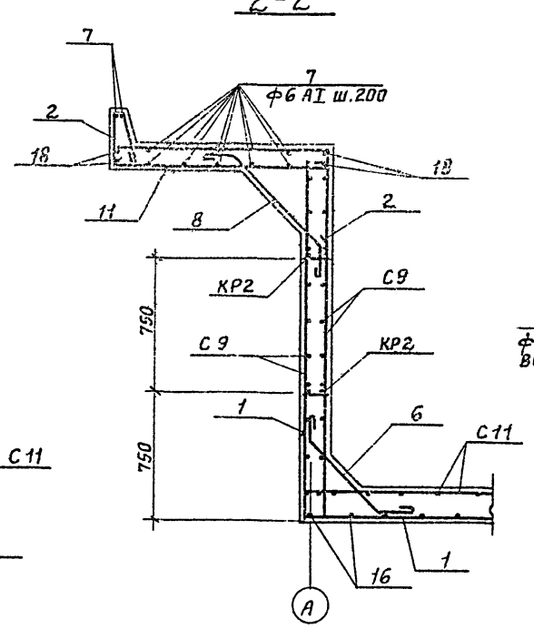

3-3

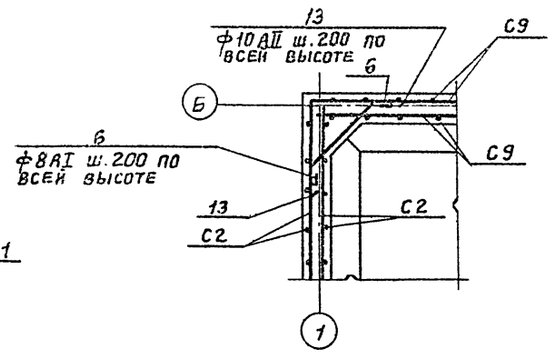

Изм.	Лист	№ докум.	Подпись	Дата
Провер.		Северинова		
Ст. инж.		Климов		
Рук. гр.		Сасонко		6м-77
Гл. инж. пр		Марек		
Гл. констр.		Авраменко		
Нач. СКО-1		Драпов		

ТП 901-6-57 - КЖ7

Градирни открытого типа с капельным оросителем

Градирня площадью 64 м²

Лит.	Лист	Листов
Р	3	

Схемы армирования днища, стен и розеты (начало).

ПРОМСТРОЙПРОЕКТ г. Москва

Типовой проект 901-6-57 Альбом VIII

Армирование продольной стены

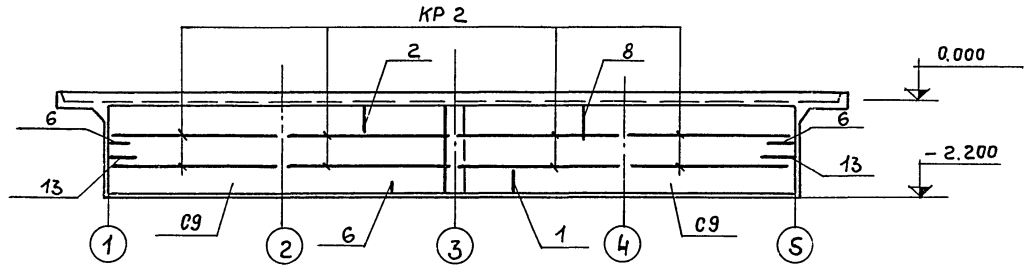

Армирование розеты

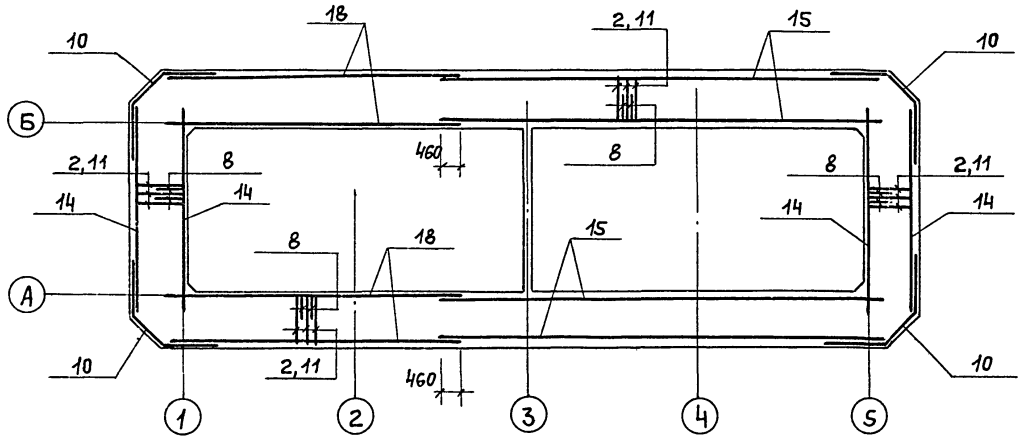

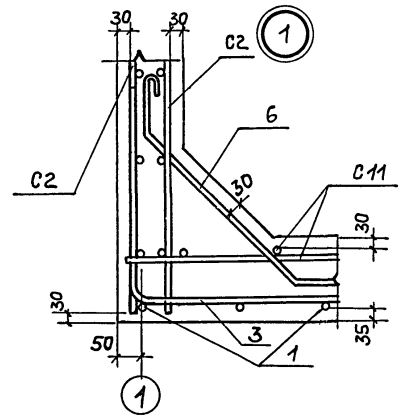

4-4

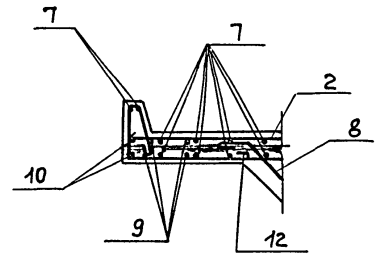

Раскладка верхней арматуры угла розеты

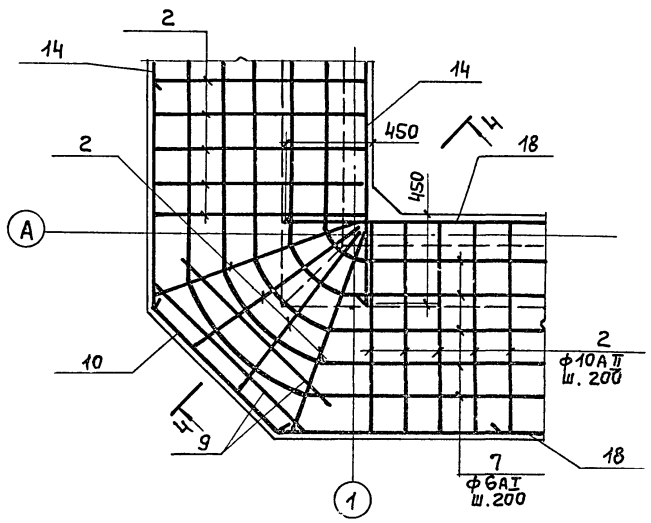

Раскладка нижней арматуры угла розеты

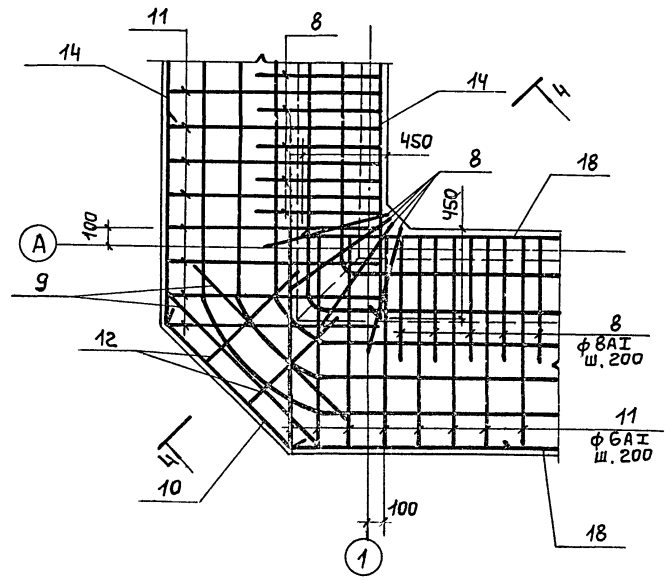

					ТП 901-6-57-КЖ7
					Градирни открытого типа с капельным оросителем
Изм.	Лист	№ докум.	Подп.	Дата	
Провер.		Северинов			Градирня площадью 64м²
Ст. инж.		Климов			Лит. Р; Лист 4; Листов
Рук. бр.		Сасонко			
Гл. инж. пр.		Марек			Схемы армирования днища, стен и розеты (окончание)
Гл. конст.		Авраменко			Промстройпроект г. Москва
Нач. СКО1		Драмоде			

gost.e-ecolog.ru